ТИПОВОЙ ПРОЕКТ

901-3-256.89

ГЛАВНЫЙ КОРПУС ДЛЯ СТАНЦИИ ОЧИСТКИ ВОДЫ ПОВЕРХНОСТНЫХ ИСТОЧНИКОВ МУТНОСТЬЮ до 120 мг/л ПРОИЗВОДИТЕЛЬНОСТЬЮ 8.0 тыс. $м^3$/сут.

23714-02

АЛЬБОМ 2.

ТХ Технология производства.

ВК Внутренний водопровод и канализация.

ТХН Эскизные чертежи общих видов.

ОВ Отопление и вентиляция.

СФ ЦИТП 620062, г.Свердловск, ул.Чебышева, 4
Зак. 3715 инв. 23714-02 тираж 400
Сдано в печать 9.11 1989 Цена 6-54

gost.e-ecolog.ru

ТИПОВОЙ ПРОЕКТ
901-3-256.89

ГЛАВНЫЙ КОРПУС ДЛЯ СТАНЦИИ ОЧИСТКИ ВОДЫ ПОВЕРХНОСТНЫХ ИСТОЧНИКОВ МУТНОСТЬЮ до 120 мг/л ПРОИЗВОДИТЕЛЬНОСТЬЮ 8.0 тыс. $м^3$/сут.

АЛЬБОМ 2.

ПЕРЕЧЕНЬ АЛЬБОМОВ:

Альбом 1. ПЗ Пояснительная записка

Альбом 2. ТХ Технология производства
- ВК Внутренний водопровод и канализация.
- ТХН Эскизные чертежи общих видов.
- ОВ Отопление и вентиляция

Альбом 3 Часть 1.
- АР Архитектурные решения.
- КМ Конструкции металлические.
- АЗ Антикоррозионная защита конструкций.
- ОС Организация строительства.

Часть 2
- КЖ Конструкции железобетонные.

Альбом 4. Часть 1
- ЭМ Силовое электрооборудования.
- ЭО Электрическое освещение.
- СС Связь и сигнализация.

Часть 2
- АТх Автоматизация.

Альбом 5 КЖИ Строительные изделия

Альбом 6 АТХ Задание заводу изготовителю:

Альбом 7 ВМ Ведомости потребности в материалах.

Альбом 8 СО Спецификации оборудования.

Альбом 9 Часть 1.

Часть 2 С Сметы

23714-02

Примененные материалы: т.п. 407-3-41/75÷45/75. Альбом 3. „Трансформаторные подстанции с одним и двумя кабельными или одним воздушными вводами 6-10 кв на один и два трансформатора мощностью до 2×630 ква." Распространяет Свердловский филиал ЦИТП.

Разработан:

ЦНИИЭП инженерного оборудования городов, жилых и общественных зданий

Главный инженер института А. Кетаов

Ответственный исполнитель И. Новик

Утвержден Госгражданстроем
Приказ № 242 от 29 июня 1986г.

© СФ ЦИТП Госстрой СССР, 1988г.

Содержание альбома

Марка	Наименование	NN страниц
	Технология производства. Чертежи марки ТХ	
ТХ-1	Общие данные	3
ТХ-2	Вертикальная схема обработки воды	4
ТХ-3	Вертикальная схема приготовления	
	основных реагентов	5
ТХ-4	Общеувязочные планы на отм. -2.400; -0.800;	
	-0.200; 0.000. Экспликация помещений.	6
ТХ-5	Общеувязочные планы на отм. 3.600; 4.200; 7.000	7
	Экспликация помещений	
	Отделение барабанных сеток или микрофильтров	8
ТХ-6	Планы на отм. 0.000; 3.600; 7.000	8
ТХ-7	Разрезы 1-1; 2-2; 3-3	9
ТХ-8	Схемы трубопроводов	
	Зал контактных осветлителей	10
ТХ-9	Планы на отм. -0.200; -0.150; 0.000; 3.600	11
ТХ-10	Разрезы 4-4; 5-5. Сечение А-А	12
ТХ-11	Схемы трубопроводов В1 и В7	13
ТХ-12	Схемы трубопроводов В1 и К3	14
ТХ-13	План на отм. -0.200; 0.000 с нанесением пробоот-	
	борных трубок. Схема пробоотборного узла	15
	Отделение коагулянта и полиакриламида	
ТХ-14	План на отм. -1.200; 0.000; 1.200	16
	Разрез 6-6. Сечение А-А	
ТХ-15	Разрезы 7-7; 8-8. Фрагмент плана на отм. -1.200	17
ТХ-16	Схема трубопроводов R2; R3; К3	18
ТХ-17	Схема трубопроводов В1; В7; АО	19
ТХ-18	Воздухадувная. План на отм. 0.000	
	Разрезы 9-9; 10-10	20
ТХ-19	Лаборатории. План на отм. 4.200 с расста-	
	новкой мебели и оборудования	21
	Насосная станция II-го подъёма	
ТХ-20	План на отм. -2.400; -1.000; 0.000	
	Разрезы 11-11; 12-12. Сечение А-А	22
ТХ-21	Схемы трубопроводов В1; К3; R1	23
ТХ-22	Механическая мастерская	24

Марка	Наименование	NN страниц
	Эскизные чертежи общих видов. Чертежи марки ТХН	
ТХН1	Гребёнка распределительная	25
ТХН 2; ТХН 2-01	Крестовина	26
ТХН3	Устройство воздухозаборное Ду 200	26
ТХН4	Гребенка воздухораспределительная в	
	растворнохранилищных баках коагулянта	27
ТХН 5	Гребенка воздухораспределительная в	
	расходных баках полиакриламида	27
ТХН 6	Коллектор гидросмыва	28
ТХН 7	Коллектор воздухораспределительный в	
	расходных баках коагулянта	28
ТХН8, ТХН8-1 ТХН8-02	Поплавок	29
ТХН9	Рама лебедки	30
ТХН10	Колено Ду 300	31
	Внутренний водопровод и канализация. Чертежи марки ВК	
ВК-1	Общие данные	32
ВК-2	Планы на отм. 0.000; 4.200 с разводкой	
	трубопроводов Схемы В1; Т3; К1; К2	33
	Отопление и вентиляция. Чертежи марки ОВ	
ОВ-1	Общие данные (начало)	34
ОВ-2	Общие данные (окончание)	35
ОВ-3	План на отм. -2.400; -0.200; 0.000	36
ОВ-4	План на отм. 3.600; 4.200; 7.000	37
ОВ-5	Схема системы отопления	38
ОВ-6	Схемы вентиляции П1; П2; В1÷В10; ВЕ1÷ВЕ6	39
ОВ-7	Установка систем П1; П2. Схема системы	
	теплоснабжения. Узел управления	40
ОВ-8	Установка систем В1; В2; В7; В8	
	Чертежи марки ОВН	41
ОВН1; ОВН2	Конфузор. Переход	42

Альбом 2

Ведомость рабочих чертежей основного комплекта

Лист	Наименование	Примечание
ТХ-1	Общие данные	
ТХ-2	Вертикальная схема обработки воды	
ТХ-3	Вертикальная схема приготовления основных реагентов	
ТХ-4	Общеувязочный план на отм-2.400,-0.800;-0.200;0.000	
	Экспликация помещений	
ТХ-5	Общеувязочный план на отм.3.600; 4.200; 7.000	
	Экспликация помещений	
	Отделение барабанных сеток или микрофильтров	
ТХ-6	Планы на отм. 0.000; 3.600; 7.000	
ТХ-7	Разрезы 1-1; 2-2 ; 3-3	
ТХ-8	Схемы трубопроводов	
	Зал контактных осветлителей	
ТХ-9	Планы на отм.-0.200;-0.150; 0.000; 3.600	
ТХ-10	Разрезы 4-4; 5-5. Сечение А-А	
ТХ-11	Схемы трубопроводов В1 и В7	
ТХ-12	Схемы трубопроводов В1 и К3	
	Отделение коагулянта и полиакриламида	
ТХ-13	План на отм.-1.200; 0.000; 1.200. Разрез 6-6	
	Сечение А-А	
ТХ-14	Разрезы 7-7; 8-8. Фрагмент плана на отм.-1.200	
ТХ-15	Схемы трубопроводов R2; R3; К3	
ТХ-16	Схемы трубопроводов В1; В7; А0	
ТХ-17	Воздуходувная. План на отм.0.000. Разрезы 9-9; 10-10	
ТХ-18	Лаборатории. План на отм.4.200 с расстановкой	
	мебели и оборудования	
	Насосная станция II подъема	
ТХ-19	План на отм.-2.400;-1.000; 0.000. Разрезы 11-11;	
	12-12. Сечение А-А	
ТХ-20	Схемы трубопроводов В1; К3; R1	
ТХ-21	Механическая мастерская	

Таблица опросных листов, согласованных с ВНИИГидромашем.

Наименование насоса	Номер опросного листа и дата согласования
Насос-дозатор НД 2,5 630/10 К 14А	N7831 от 29.08.75

Типовой проект разработан в соответствии с действующими нормами и правилами и предусматривает мероприятия обеспечивающие взрывобезопасность и пожаробезопасность при эксплуатации здания,

Ответственный исполнитель И.М.Новик.

Ведомость ссылочных и прилагаемых документов

Обозначение	Наименование	Примечан.
	Ссылочные документы	
ГОСТ 17374-83-	Детали трубопроводов стальные	
ГОСТ 17380-83	бесшовные приварные на Ру≤ 10 МПа	
	(≤ 100кгс/см²)	
Серия 4.900-9	Узлы и изделия трубопроводов	
выпуск 0-1	из пластмассовых труб для	
	систем водоснабжения и	
	канализации	
Серия 4.901-26	Детали ввода растворов реагентов в трубопроводы	
Серия 7.901-3	Бункер загрузочный с эжектором	
	для транспортировки песка	
Серия 7. 901-3	Сепаратор для промывки и	
	транспортировки песка	
Серия 4.900-10 вып 2	трубопроводная арматура.	
	Прилагаемые документы	
ТХН 1	Гребенка распределительная	
ТХН 2; ТХН 2-01	Крестовина	
ТХН 3	Устройство воздухозаборное Ду 200	
ТХН 4	Гребенка воздухораспределительная	
	в растворно-хранилищных баках	
	коагулянта	
ТХН 5	Гребенка воздухораспределительная	
	в расхдных баках полиакриламида	
ТХН 6	Коллектор гидросмыва	
ТХН 7	Коллектор воздухораспределительный	
	в расхдных баках коагулянта	
ТХН 8; ТХН 8-01; ТХН 8.02	Поплавок	
ТХН 9	Рама лебедки	
ТХН 10	Колено Ду300	
ТХ.СО	Спецификации оборудования к	Альбом 8
	основному комплекту чертежей	
	марки ТХ	
ТХ.ВМ	Ведомость потребности в материалах	Альбом 7

Схема компановки главного корпуса

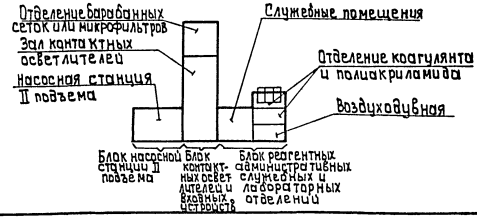

Ведомость основных комплектов рабочих чертежей

Обозначение	Наименование	Примечание
901-3-256.89 ТХ	Технология производства	Альбом 2
901-3-256.89 ВК	Внутренний водопровод и канализация	Альбом 2
901-3-256.89 ОВ	Отопление и вентиляция	Альбом 2
901-3-256.89 АР	Архитектурные решения	Альбом 3 ч.1
901-3-256.89 КМ	Конструкции металлические	Альбом 3 ч.1
901-3-256.89 АЗ	Антикоррозионная защита конструкций	Альбом 3 ч.1
901-3-256.89 КЖ	Конструкции железобетонные	Альбом 3 ч.2
901-3-256.89 ЭМ	Силовое электрооборудование	Альбом 4 ч.1
901-3-256.89 ЭО	Электрическое освещение	Альбом 4 ч.1
901-3-256.89 СС	Связь и сигнализация	Альбом 4 ч.1
901-3-256.89 АТХ	Автоматизация	Альбом 4 ч.2

Основные технико-экономические показатели

NN. п.п.	Наименование показателей	Единицы измерен.	Количество
1	Сметная стоимость строительства	тыс.руб	445.38 / 446.92
2	Стоимость строительно-монтажных работ	тыс.руб	321.50
3	Расход коагулянта (сернокислого алюминия) по	кг/сутк.	
	чистому продукту		392.0
4	Расхд полиакриламида по чистому продукту	кг/сутк.	4.0
5	Расход жидкого хлора	кг/сутк.	68.6

Условные обозначения

—В1—Трубопровод чистой воды
—В7—Трубопровод исходной воды
—А0—Трубопровод сжатого воздуха
—К3—Производственная канализация
—R1—Хлоропровод
—R2—Трубопровод раствора коагулянта
—R3—Трубопровод раствора полиакриламида

* В числителе значения для варианта с барабанными сетками, в знаменателе с микрофильтрами.

Общие указания.

Настоящий типовой проект разработан в соответствии с планом типового проектирования на 1988 год. В основу рабочей документации положен технический проект утвержденный „Госгражданстроем" приказом N242 от 29 июля 1986 года.

Инв №				Привязан	
				т.п. 901-3-256.89	ТХ
Провер.	Кулакова			Главный корпус для станции очистки воды поверхностных источников мутностью до 120 мг/л производительностью 80 тыс м³/сут.	Стадия: Р; Лист: 1; Листов:
Инж.I кат	Сенина				
Зав.сект	Новик				
Гл.спец	Браславский			Общие данные	ЦНИИЭП инженерного оборудования г. Москва
Н.контр	Новик				
Нач.отд	Заплетохин				

Инв. № подл. | Подпись и дата | Взам. инв. №

Копировал: Алешикова

Формат: А2

Альбом 2

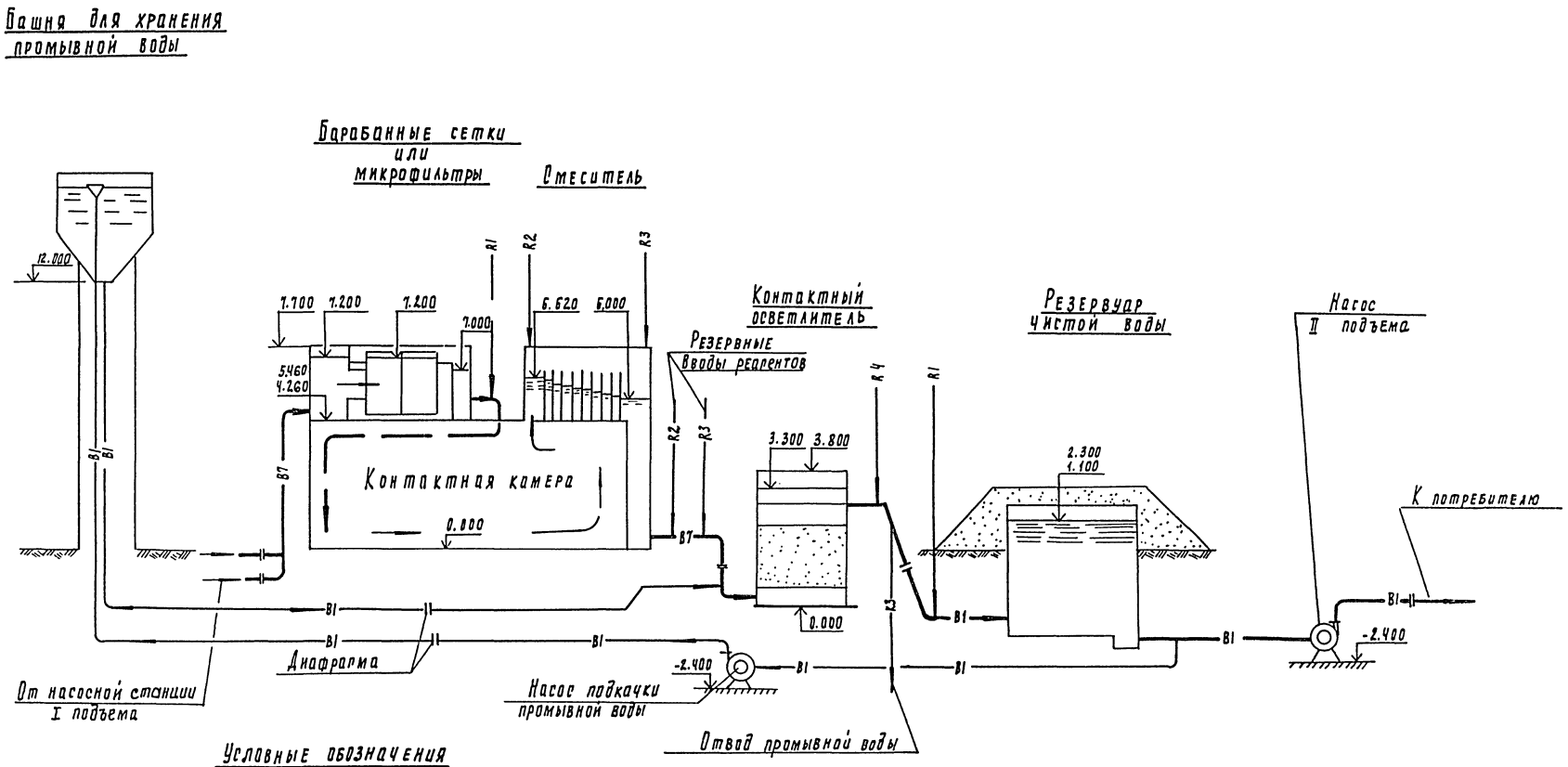

Условные обозначения

B1	Трубопровод чистой воды
B7	Трубопровод исходной воды
R1	Хлоропровод
R2	Трубопровод раствора коагулянта
R3	Трубопровод раствора полиакриламида
R4	Трубопровод раствора известкового молока
R5	Трубопровод угольной пульпы

Т.П. 901-3-256.89					ТХ
Привязан	Провер.	Сенина	Главный корпус для станции очистки воды поверхностных источников мутностью до 20 мг/л производительностью в отыс. м³/сут.	Стадия	Лист	Листов
	Зав. сек	Новик		Р	2	22
	Гл. спец	Браславский	Вертикальная схема обработки воды	ЦНИИЭП инженерного оборудования г. Москва		
	Н. контр	Новик				
Инв. №	Нач. отд	Заплетохин				

Инв. № подл. | Подпись и дата | Взам. инв. №

Копировал Родлевская 23714-02 Формат А2

Альбом 2

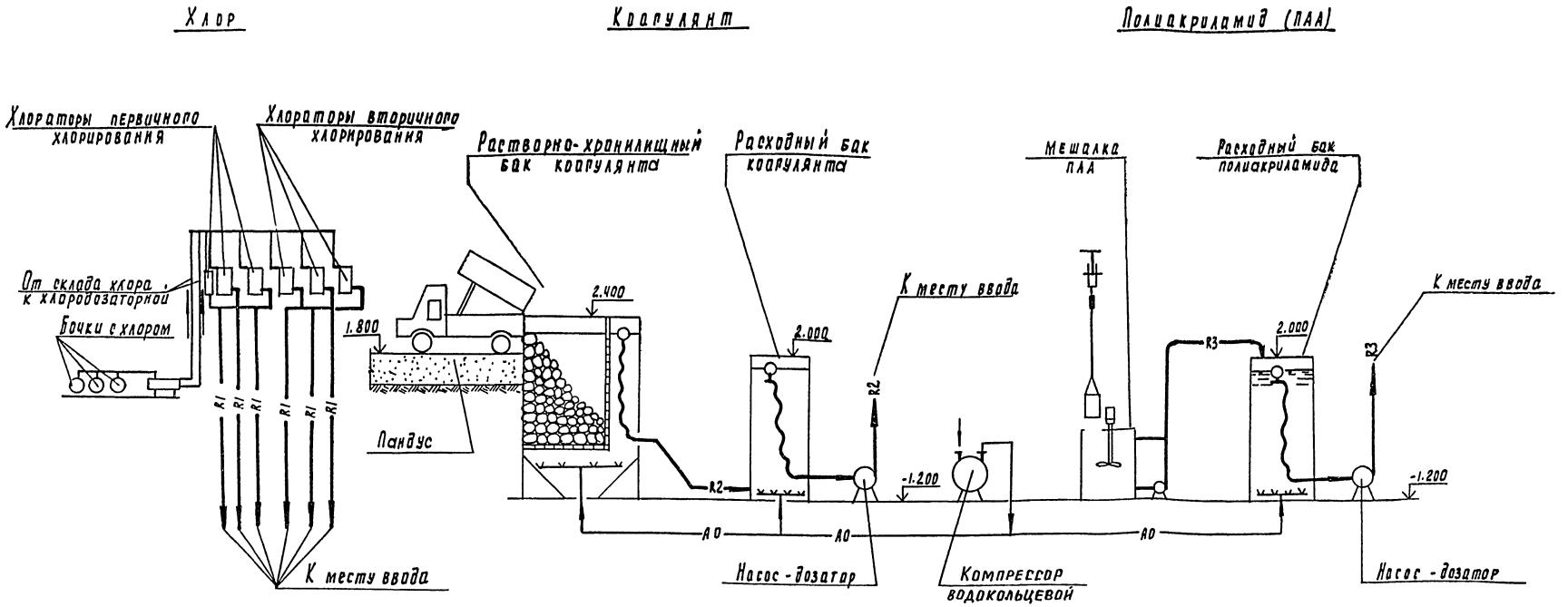

Условные обозначения

R1	Хлоропровод
R2	Трубопровод раствора коагулянта
R3	Трубопровод раствора полиакриламида
А0	Трубопровод сжатого воздуха

1. Места вводов реагентов см. на листе ТХ-2.

Инв. № подл.	Подпись и дата	Взам. инв. №	Привязан		
			Инв. №		

Провер	Ренина		ТП 901-3-256.89		ТХ
Зав. сек	Новак		Главный корпус для станции очистки воды поверхностных источников мутностью до 120 мг/л производительностью 4 отыс. м³/сут	Стадия	Лист	Листов
Рл. спец	Браславский			Р	3	22
Н. контр	Новик		Вертикальная схема приготовления основных реагентов	ЦНИИЭП инженерного оборудования г. Москва		
Нач. отд.	Заплетохин					

Копировал Родлевская 13774-02 формат А2

Альбом 2

План на отм. -2.400; -1.200; -0.800 и 0.000.

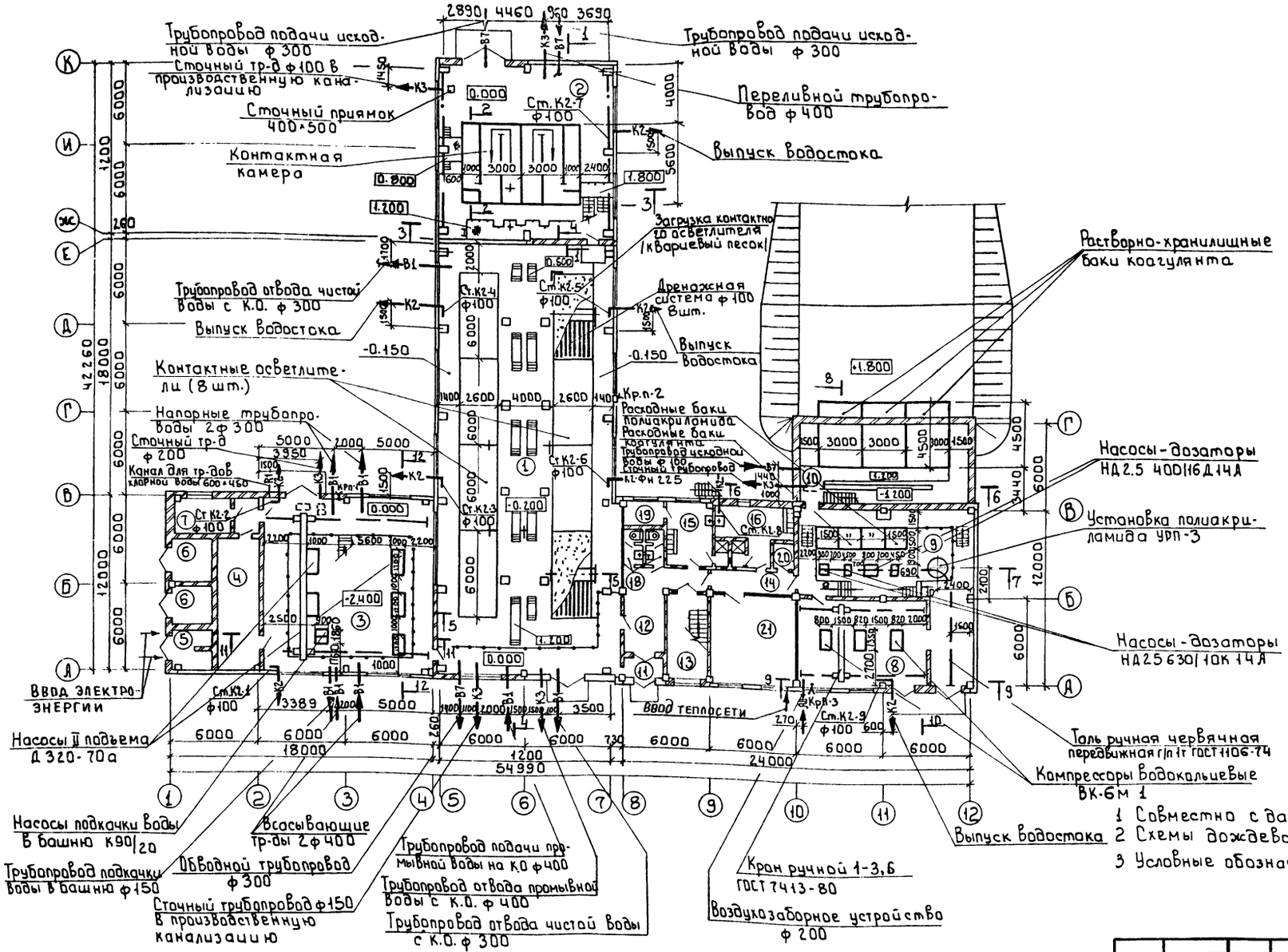

Экспликация помещений

NN	Наименование	Примечание
1	Зал контактных осветлителей	
2	Отделение барабанных сеток	
	или микрофильтров	
3	Насосная станция II подъема	
4	Щитовая	
5	РУ	
6	ТП	
7	Мастерская	
8	Воздуходувная	
9	Дозаторная	
10	Отделение растворно-хранилищ	
	ных баков коагулянта	
11	Тамбур	
12	Вестибюль	
13	Лестничная клетка	
14	Коридор	
15	Женский гардероб уличной и домаш	
	ней одежды на 5шк (сан.хар. I Б II В)	
16	Мужской гардероб уличной и домаш	
	ней одежды на 5шк (сан.хар. I Б II В)	
17	Душевые	
18	Уборные	
19	Кладовая чистого белья	
20	Кладовая грязного белья	
21	Венткамера	

1 Совместно с данным листом см. л. ТХ-5
2 Схемы дождевой канализации см. л. ВК-2.
3 Условные обозначения трубопроводов даны на л. ТХ-1

Согласовано: Отд. АСП; Войчина, Стратегия

Инв. № подл. | Подпись и дата | Взам. инв. №

Привязан

Инв. №

Провер.	Сенина	
Вед. инж.	Кулакова	
Зав. сек.	Новик	
Гл. спец.	Браславский	
Н. контр.	Новик	
Нач. отд.	Эдлерторин	

т.п. 901-3-256.89 ТХ

Главный корпус для станции очистки воды поверхностных источников мутностью до 1500 мг/л производительностью 8 тыс м³/сут.

Стадия	Лист	Листов
Р	4	22

Общевязочный план на отм. -2.400; -1.200; -0.800 и 0.000
Экспликация помещений

ЦНИИЭП инженерного оборудования г. Москва

Копировал: Баброва 23714-02 Формат: А2

Альбом 2

План на отм. 3.600; 4.200; 7.000

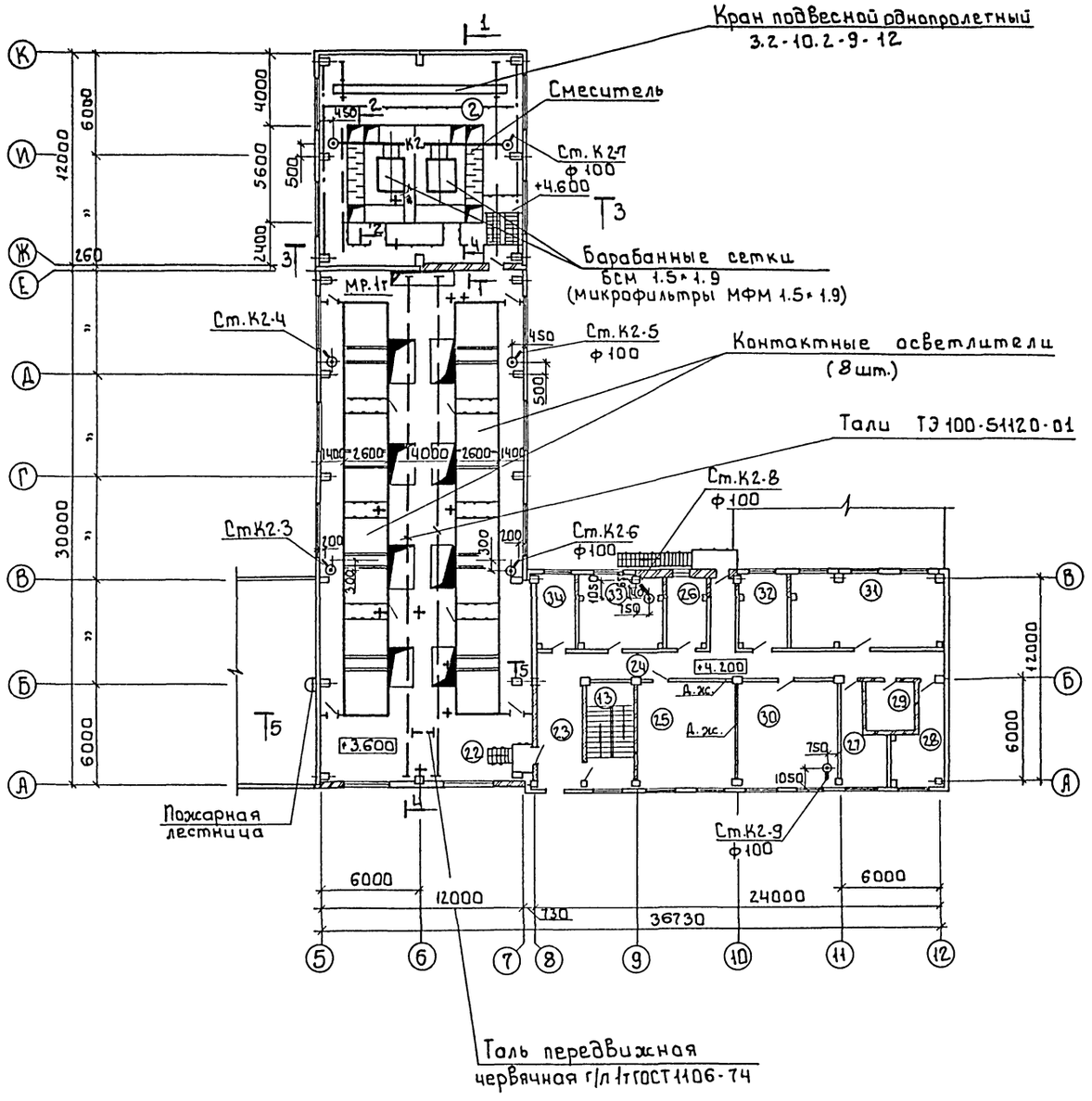

Экспликация помещений

NN	Наименование	Примечание
22	Зал контактных осветлителей на отм. 3.600	
23	Холл	
24	Коридор	
25	Диспетчерская	
26	Средоварочная и моечная	
27	Начальник станции	
28	Комната дежурного персонала	
29	Реактивы и посуда	
30	Венткамера	
31	Химическая лаборатория	
32	Контрольная лаборатория	
33	Бактериологическая лаборатория	
34	Автоклавная	

1 Совместно с данным листом см. л. ТХ-4

Согласовано

Отдел АСП | Авдонина | Строгин

Инв.№ подл. | Подпись и дата | Взам. инв.

Привязан	Провер.	Сенина	
	Вед. инж	Кулакова	
	Зав. сек.	Новик	
	Гл. спец.	Браславский	
	Н. контр.	Новик	
Инв.№	Нач. отд.	Заплетокин	

т.п. 901-3-256.89 ТХ

Главный корпус для станции очистки воды поверхностных источников мутностью до 120 мг/л производительностью 8.0 тыс м³/сут.

Стадия	Лист	Листов
Р	5	22

Общеувязочный план на отм. 3.600; 4.200; 7.000
Экспликация помещений

ЦНИИЭП инженерного оборудования г. Москва

Копировал: Боброва 23114-02 Формат А2

Альбом 2

ПЛАН НА ОТМ. 0.000.

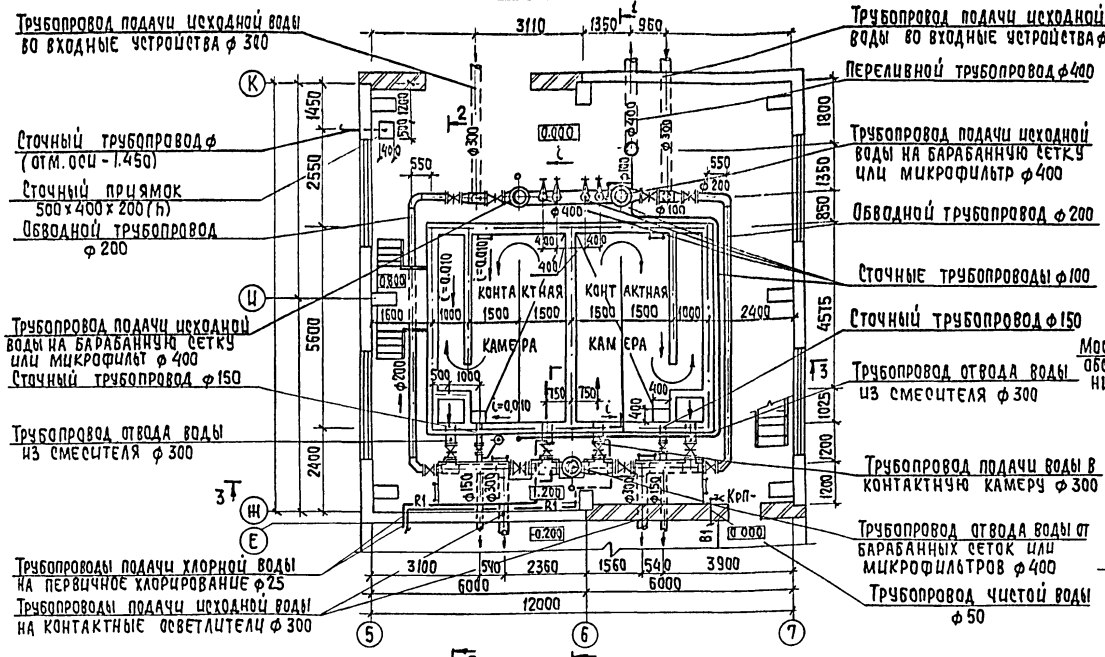

ПЛАН НА ОТМ 7.000.

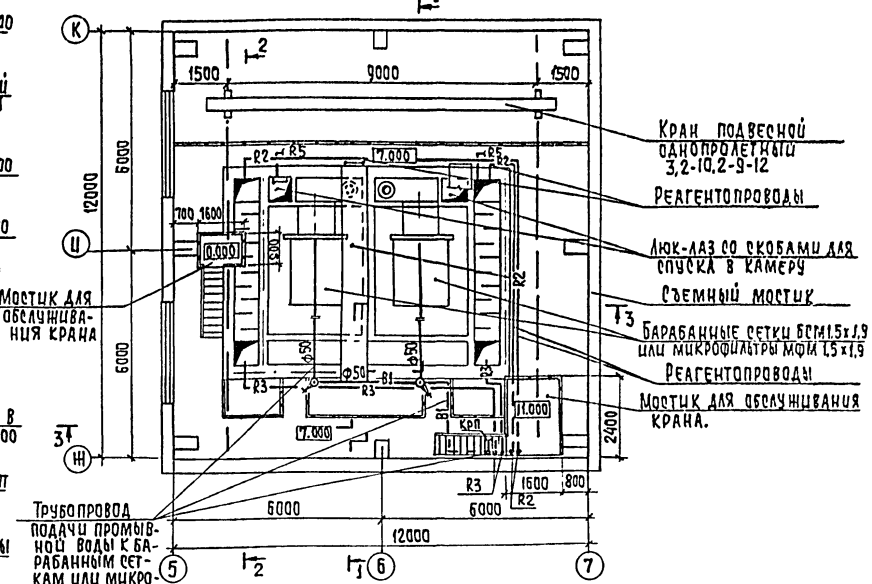

ПЛАН НА ОТМ. 3.600

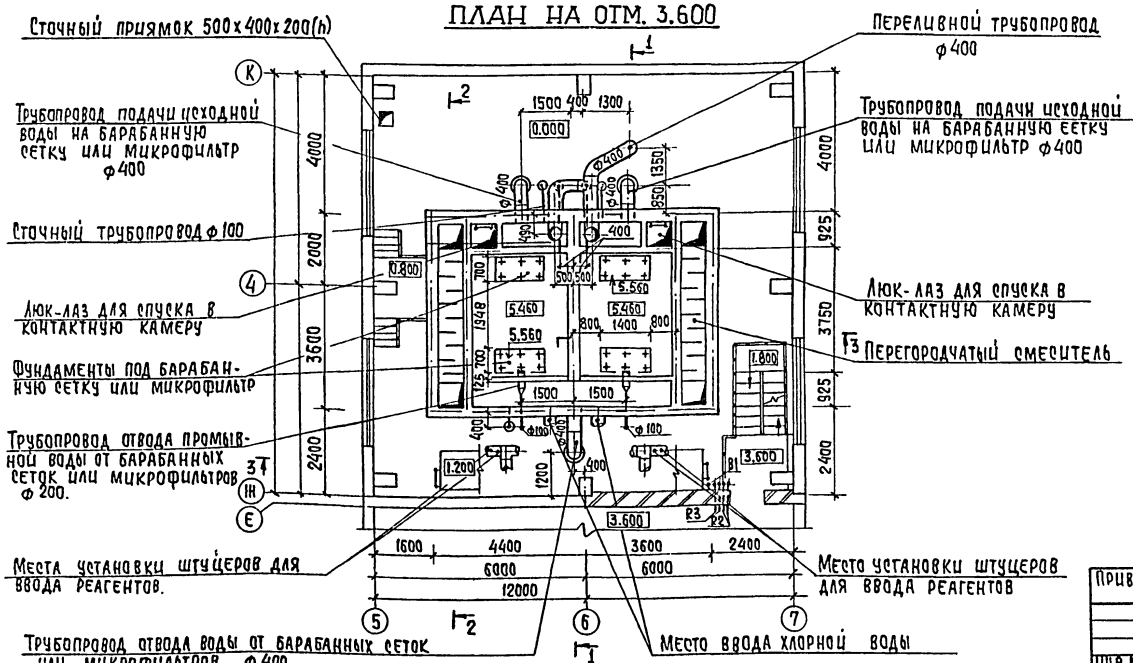

1. Совместно с данным см. листы ТХ-7.8
2. Диафрагмы на трубопроводах подачи сырой воды во входные устройства устанавливаются в колодцах. На чертеже не показаны
3. Отделение микрофильтров аналогично отделению барабанных сеток.
4. Опоры под трубопроводы см. альбом 3.

Согласовано: Отдел ДОП Отдел ВС Отдел ЭАД — Нарциссова, Гусева

Инв.№ подл. | Подпись и дата | Взам.инв.№

Привязан		тп 901-3-256.89	ТХ
		Главный корпус для станции очистки воды поверхностных источников мутностью до 120 мг/л производительностью 8,0 тыс м3/сут.	Стадия: Р.Д. Лист: 6 Листов: 22
Инв.№	Провер. Кулакова; Инж.Ткал Сенина; Зав.сект Новик; Гл.спец. Браславский; Н.контр. Новик; Нач.отд. Заплетохин	Отделение барабанных сеток или микрофильтров. Планы на отм. 0.000; 3.600; 7.000	ЦНИИЭП инженерного оборудования г. Москва

Копировал: Хюппенен Формат А2

23714-02

Альбом 2

1-1

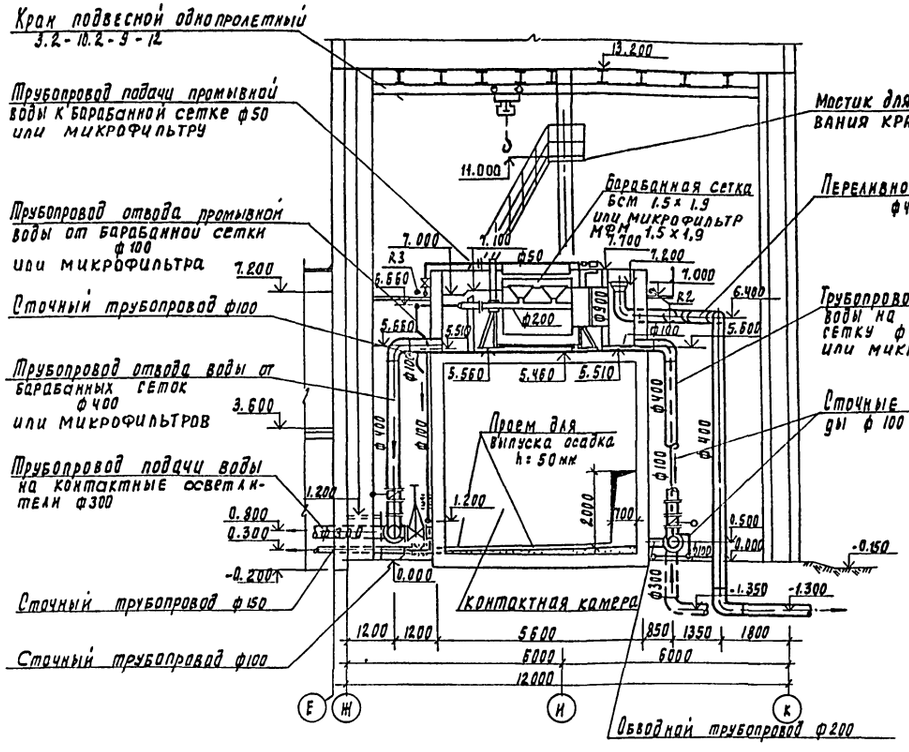

3-3

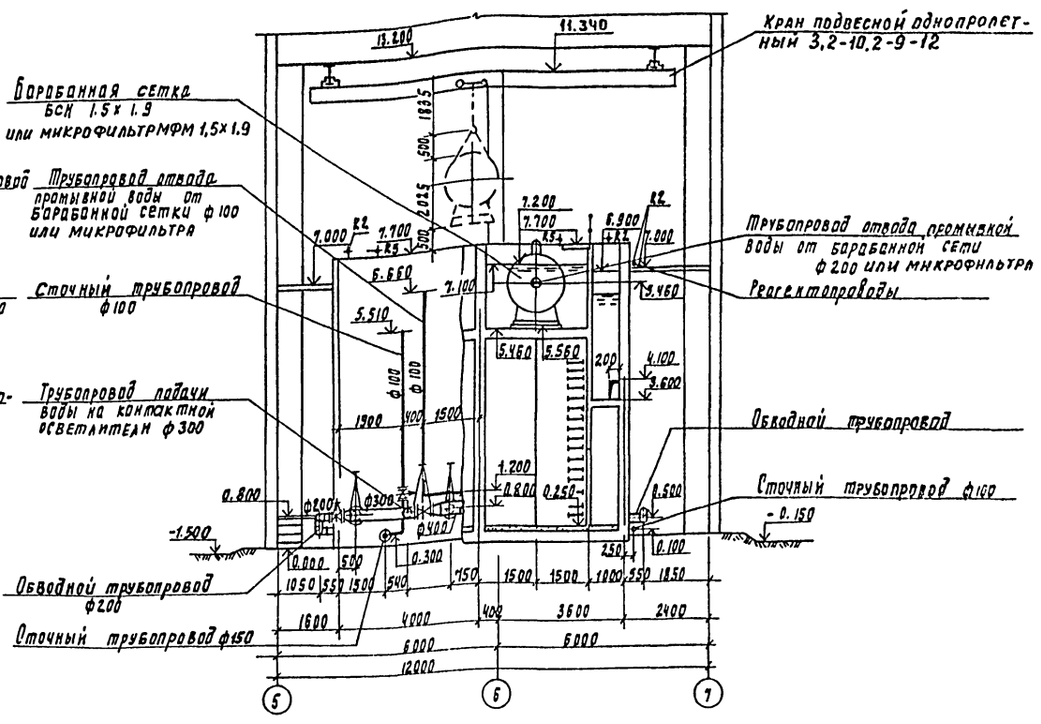

2-2

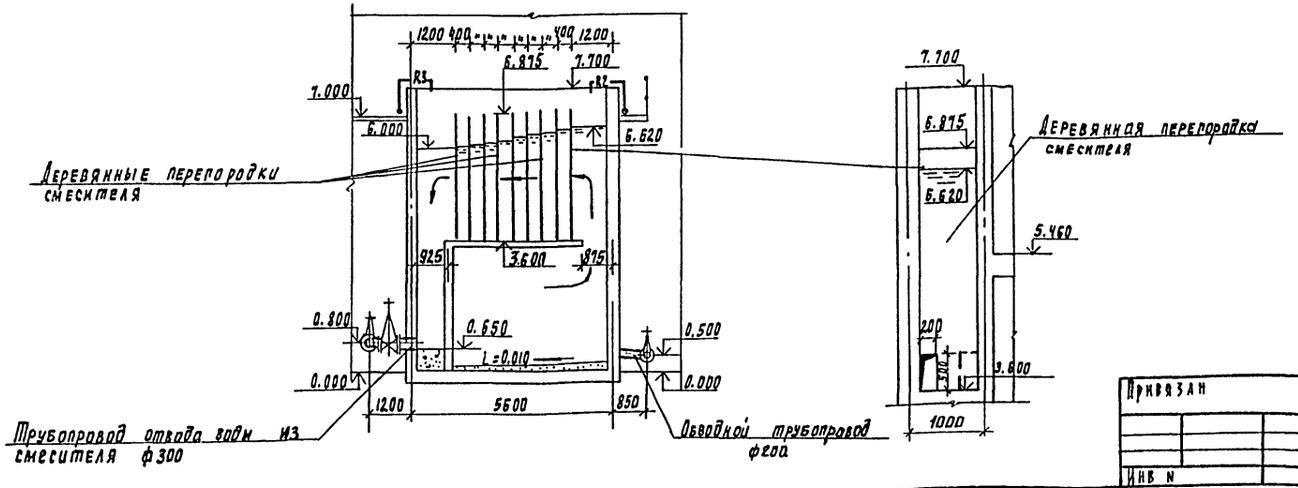

1. Совместно с данным листом см. листы тх-6,8.
2. На разрезе 3-3 мостик условно не показан (на отм. 1.200)
3. Опоры под трубопроводы см. альбом 3
4. Отделение микрофильтров аналогично отделению барабанных сеток

Согласовано:							
Отдел АСП	Строгин						
Отдел ВС	Нарциссов						
Отдел ЭДД	Русева						
Инв. № подл.	Подпись и дата	Взам. инв. №					

				ТП 901-3-256.89			ТХ
Привязан		Провер	Кулакова	Плавный корпус для станции очистки воды поверхностных источников мутностью до 120 мг/л производительностью 8 отыс м³/сут	Стадия	Лист	Листов
		Инж I кат	Сенина		Р	7	22
		Зав. сект.	Новик	Отделение барабанных сеток или микрофильтров. Разрезы 1-1; 2-2; 3-3	ЦНИИЭП инженерного оборудования г. Москва		
		Гл. спец.	Браславский				
Инв. №		Н. контр.	Новик				
		Нач. отд.	Заплетохин				

Копировал Подлевская 23714-02 формата 2

Альбом 2

Схема трубопроводов исходной воды /-В7-/

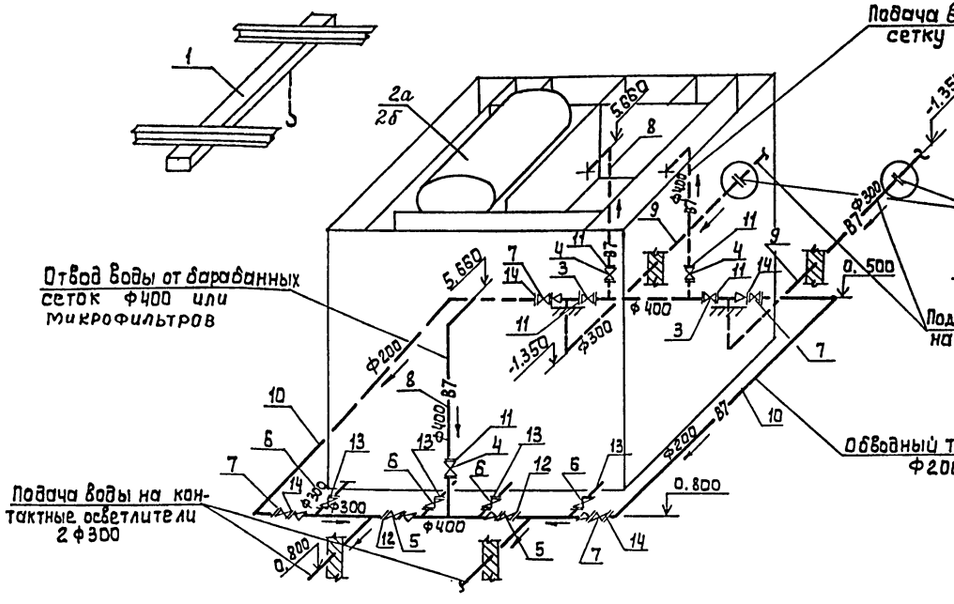

Схема трубопроводов производственной канализации /-К3-/

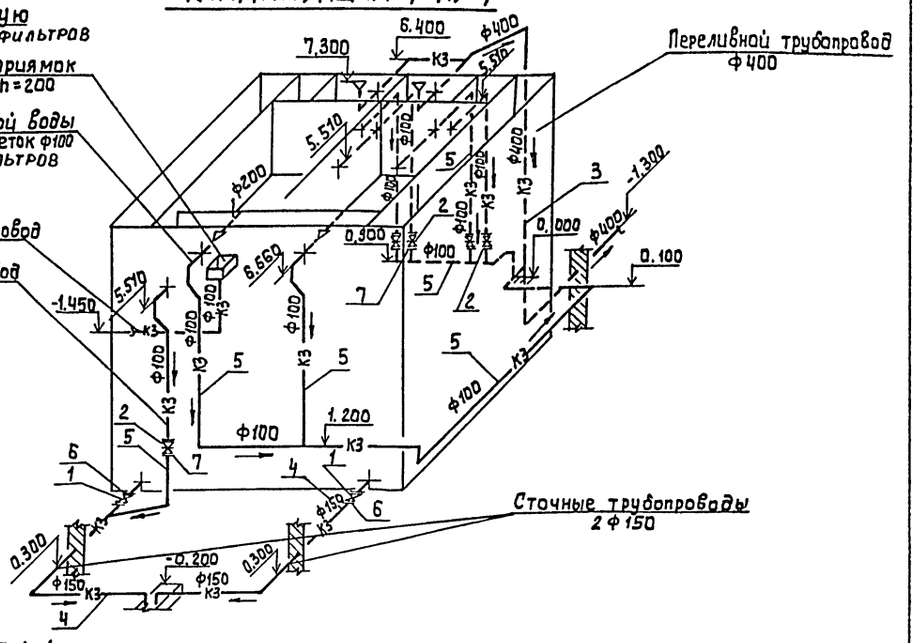

Схема трубопровода чистой воды /-В1-/

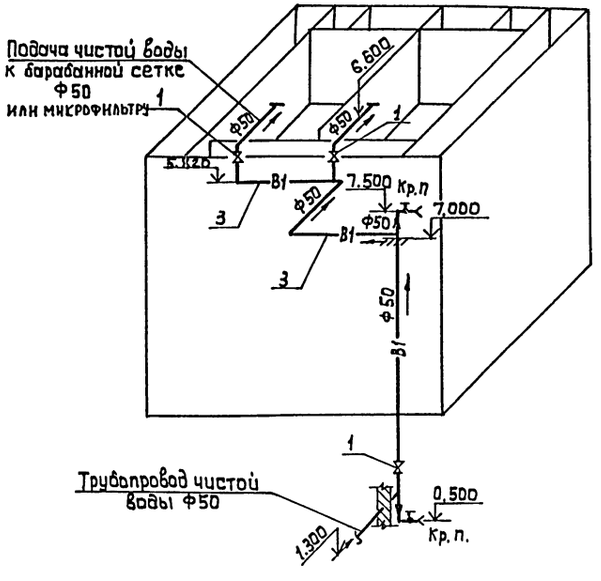

1. Совместно с данным чертежом см. л. ТХ-6,7.
2. Условные обозначения трубопроводов см. на листе ТХ-1

Привязан		Провер	Сенина	тп. 901-3-256.89	ТХ
		Вед.инж	Кулакова	Главный корпус для станции очистки воды поверхностных источников мутностью до 120 мг/л производительностью 8,0 тыс м³/сут	Стадия: Р; Лист: 8; Листов: 22
		Зав.сек	Новик		
		Гл.спец	Браславский	Отделение барабанных сеток. Схемы трубопроводов В7, К3.	ЦНИИЭП энергетического оборудования г. Москва
Инв.№		Н.контр	Новик		
		Нач.отд	Заплетохин		

Инв.№ подл. | Подпись и дата | Взам. инв.№

Копировал: Алешикова

23714-02

Формат: А2

Альбом 2

План на отм. -0.200; -0.150; 0.000

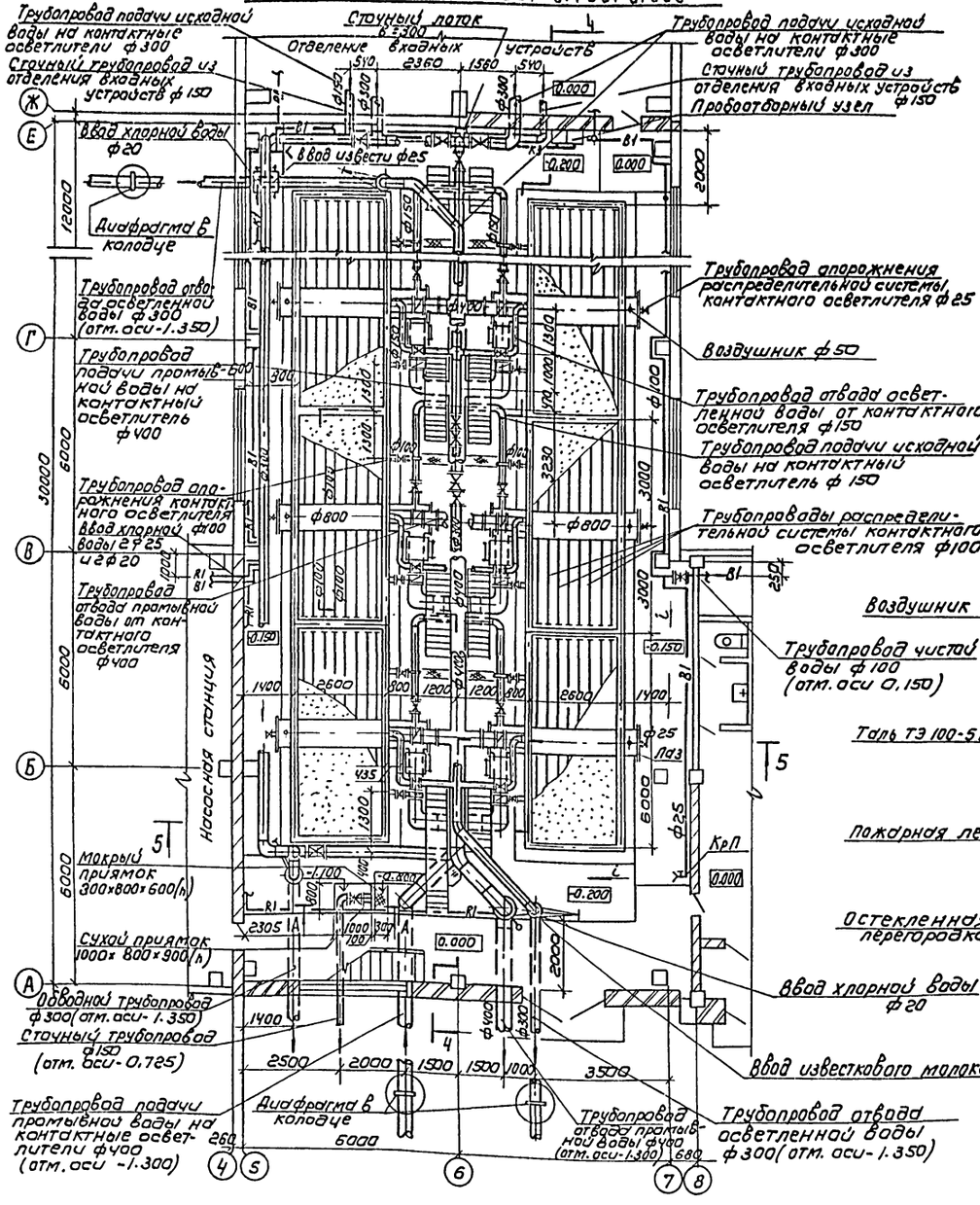

План на отм. 3.600

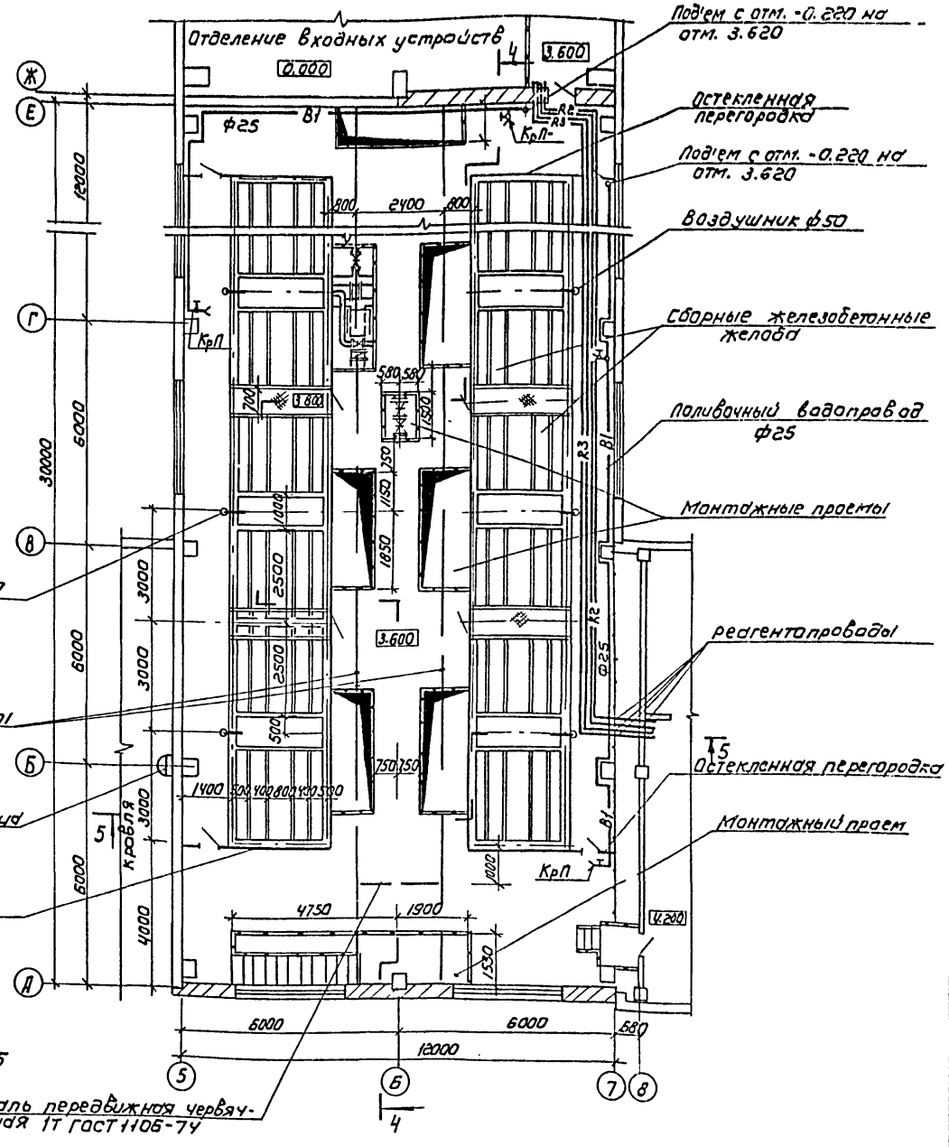

1. Совместно с данным листом см. листы ТХ-10÷12.
2. Опоры под трубопроводы см. альбом 3.

Согласовано:
Отдел АСП Ефронкин
Отдел ВК Машиссков
Отдел ЭАА Гусева

Инв.№ подл. | Подпись и дата | Взам. инв.№

Привязан	Провер	Кулакова	
	Инж.кат	Семина	
	Зав.сект	Новик	
	Гл.спец	Брославский	
Инв.№	Н.контр	Новик	
	Нач.отд	Заплетохин	

ТП 904-3-256.89 ТХ

Главный корпус ДАЗ станции очистки воды поверхностных источников мутностью до 1500 мг/л производительностью 8 тыс.м³/сут

Стадия	Лист	Листов
Р	9	22

Зал контактных осветлителей планы на отм. -0,200; -0,150; 0,000; 3,600

ЦНИИЭП инженерного оборудования г. Москва

Копировал Коршунова Формат А2

Альбом 2

4-4
М 1:100

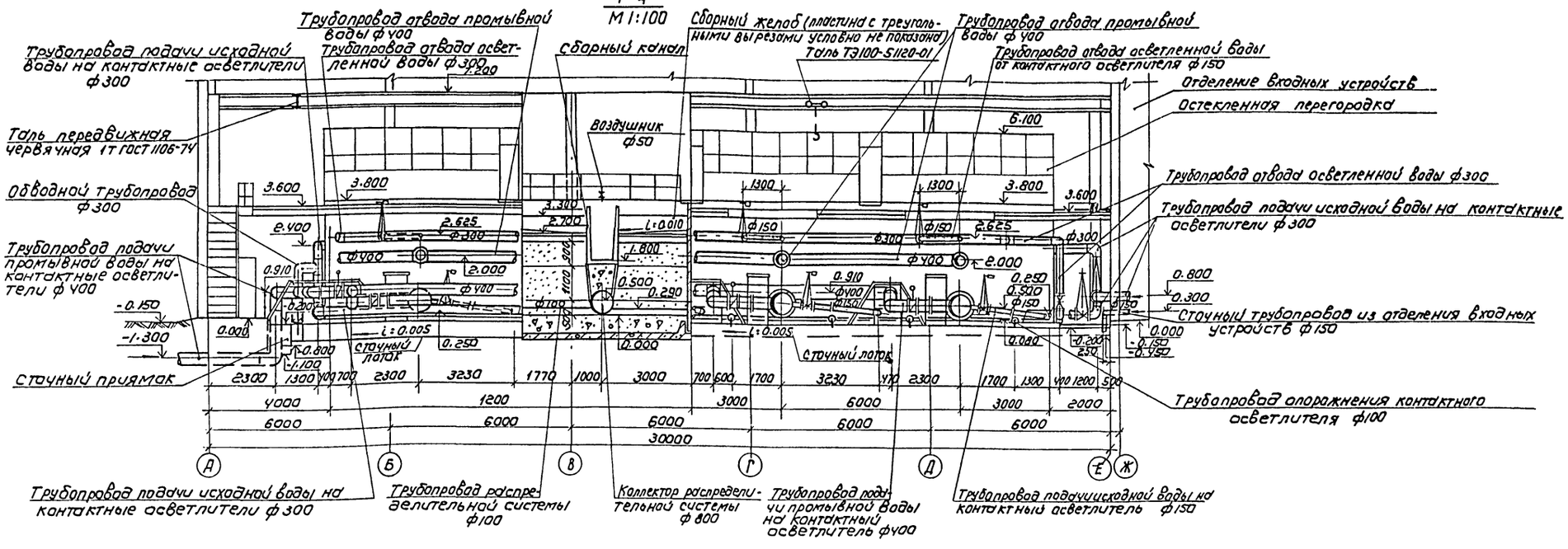

5-5
М 1:100

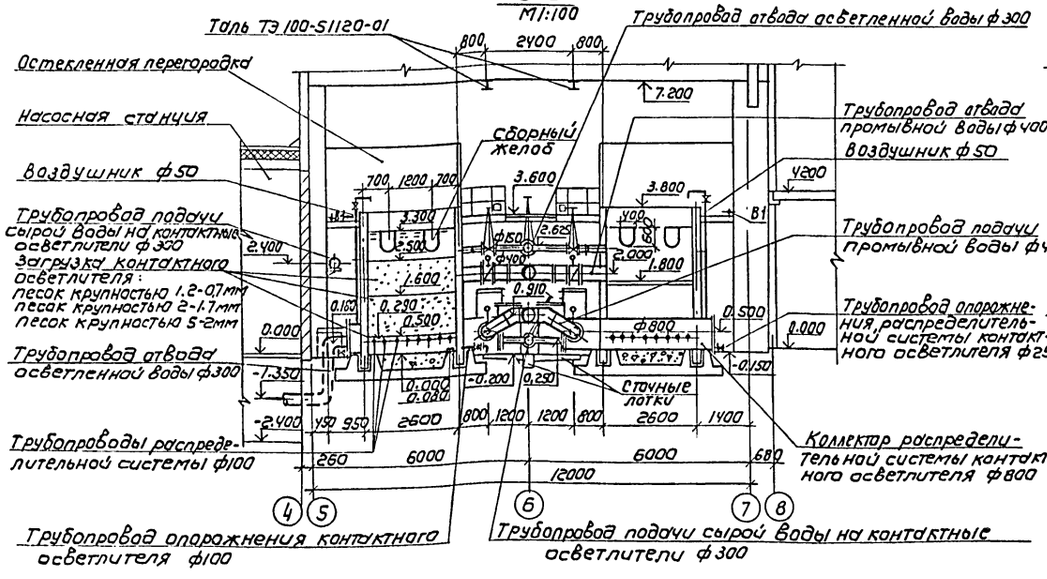

А-А
М 1:50

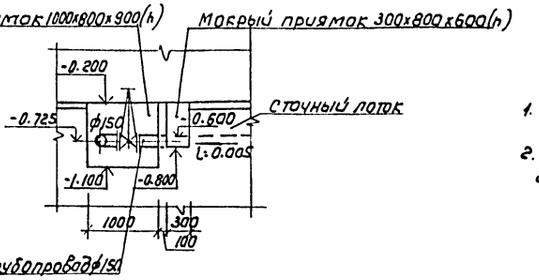

1. Совместно с данным листом см. листы ТХ-9, 11, 12.
2. Опоры под трубопроводы см. альбом 3.

Привязан			
Инв.№			
Провер.	Кулакова		
Нач.Кат	Сенина		
Зав.сект	Новик		
Гл.спец	Брагилевский		
Н.контр	Новик		
Нач.отд	Заплетохин		

ТП 901-3-256.89 ТХ

Главный корпус для станции очистки воды поверхностных источников мутностью до 120 мг/л производительностью 8,0 тыс м³/сут

Зал контактных осветлителей
Разрезы 4-4; 5-5. Сечение А-А

Стадия	Лист	Листов
Р	10	22

ЦНИИЭП инженерного оборудования г. Москва

Копировал: Коршунова

Формат А2

Альбом 2

В1

Схема трубопроводов отвода чистой воды с контактных осветлителей

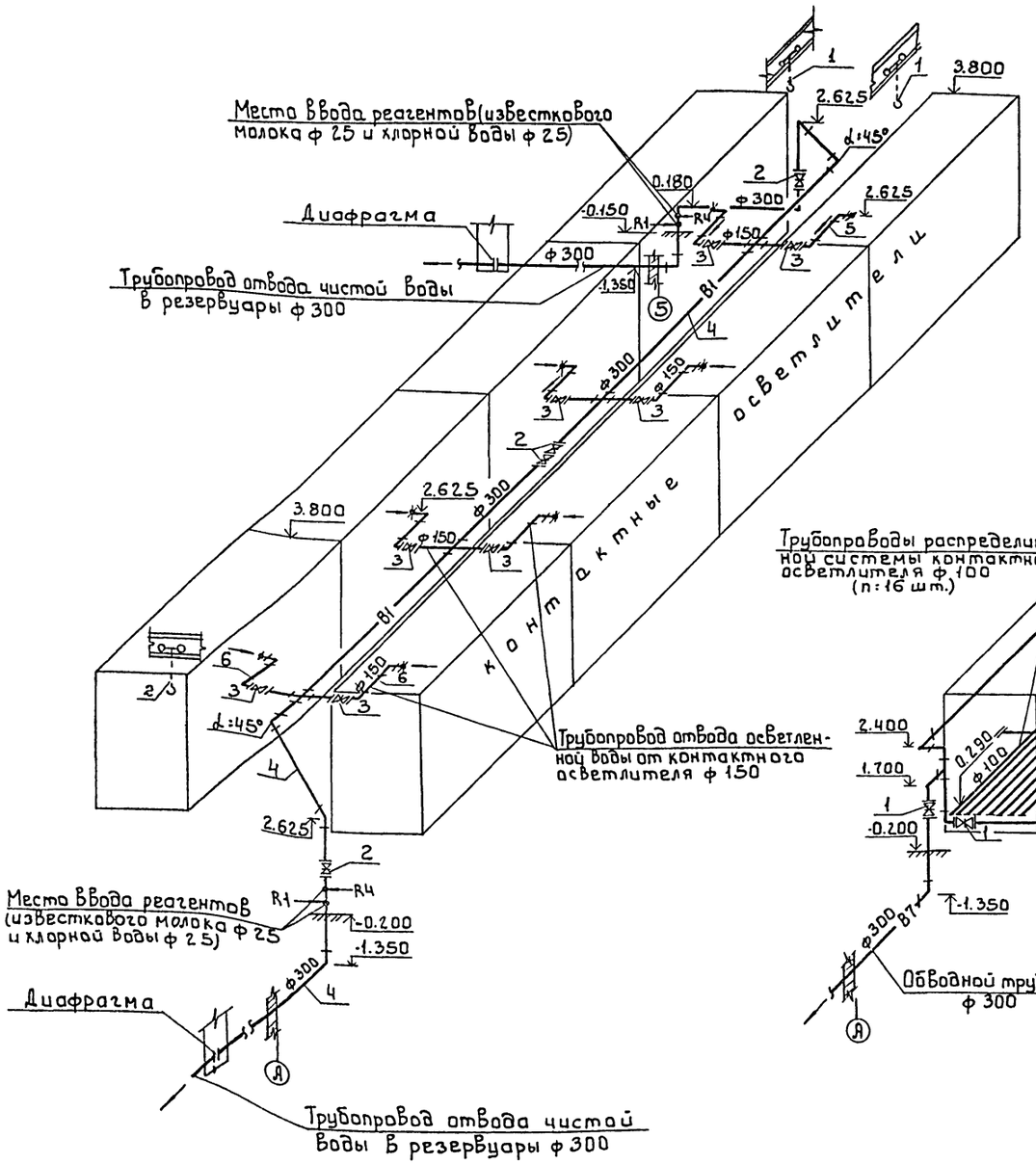

В7

Схема трубопроводов подачи исходной воды на контактные осветлители

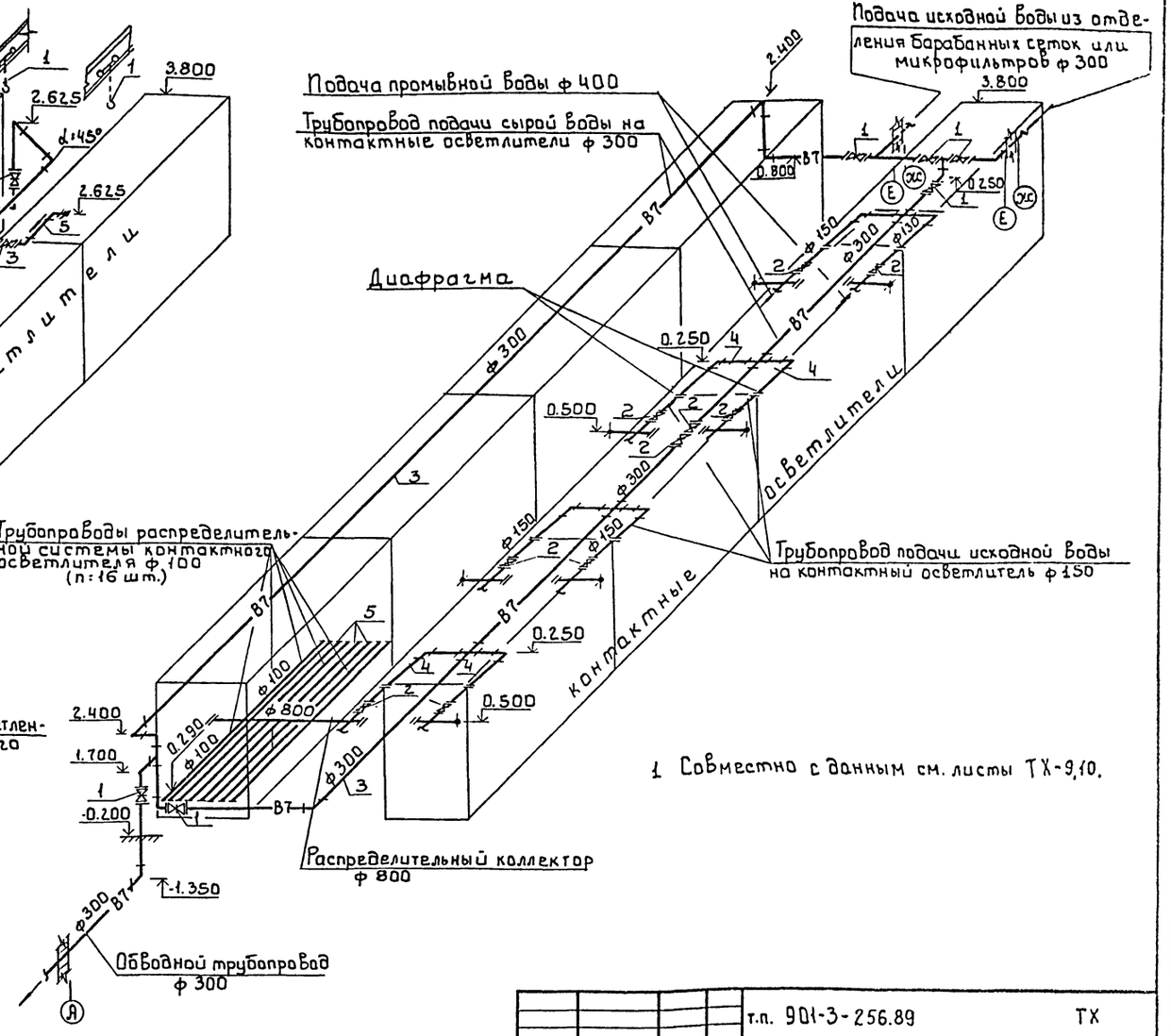

1 Совместно с данным см. листы ТХ-9,10.

Привязан		Провер.	Кулакова	т.п. 901-3-256.89	ТХ
		Инж.Ткат	Семина	Главный корпус для станции очистки воды поверхностных источников мутностью до 120 мг/л производительностью 8 Опыс. м³/сут	Стадия: Р; Лист: 11; Листов: 22
		Зав.сект	Навик		
		Гл.спец.	Браславский	Зал контактных осветлителей Схемы трубопроводов В1 и В7	ЦНИИЭП инженерного оборудования г. Москва
Инв.№		Н.контр.	Навик		
		Нач.отд	Заплетакин		

Инв.№ подл. | Подпись и дата | Взам.инв.№

Копировал: Боброва

Формат А2

Альбом 2

В1

Схема трубопроводов подачи промывной воды на контактные осветлители

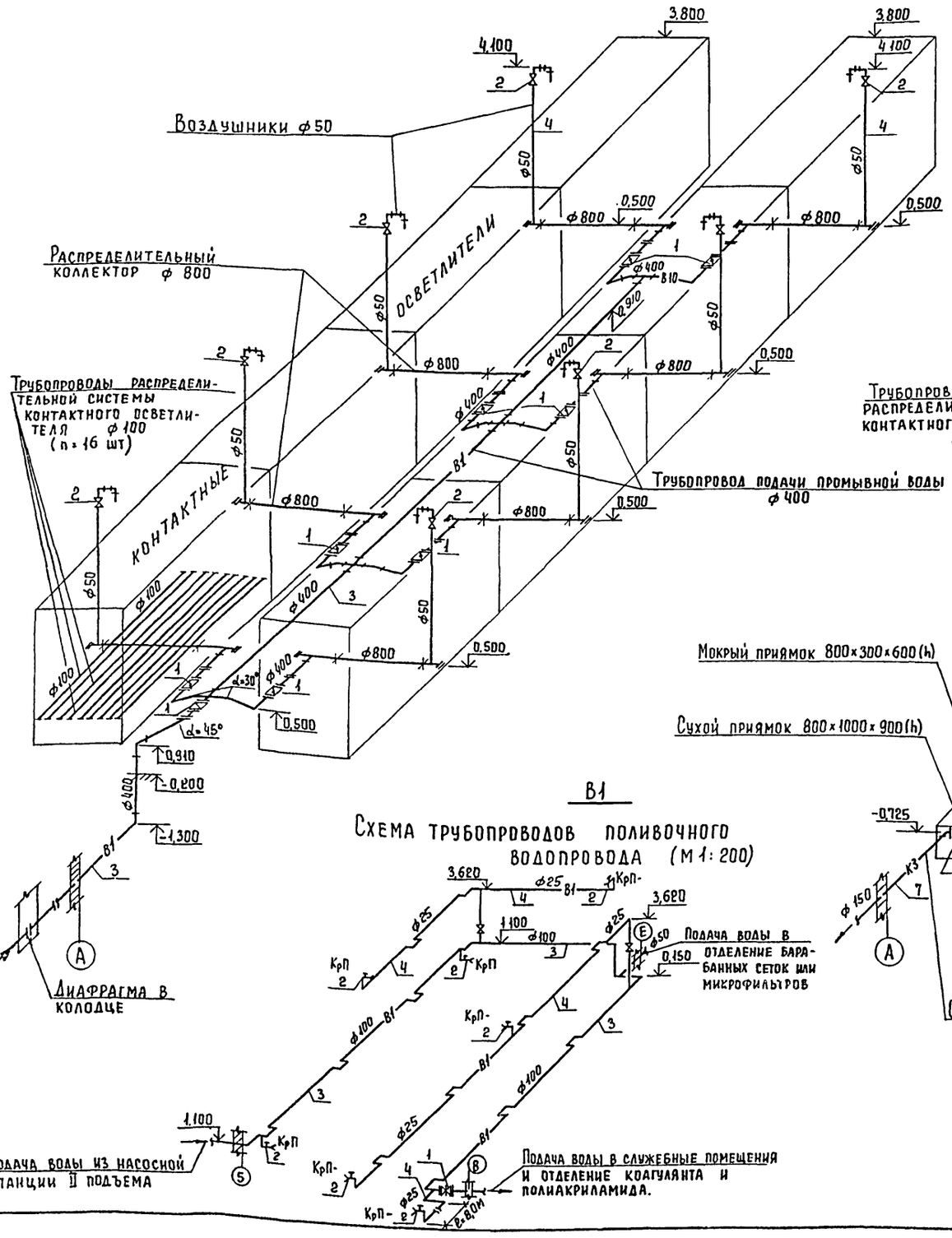

К3

Схема трубопроводов отвода промывной воды с контактных осветлителей и сточных трубопроводов.

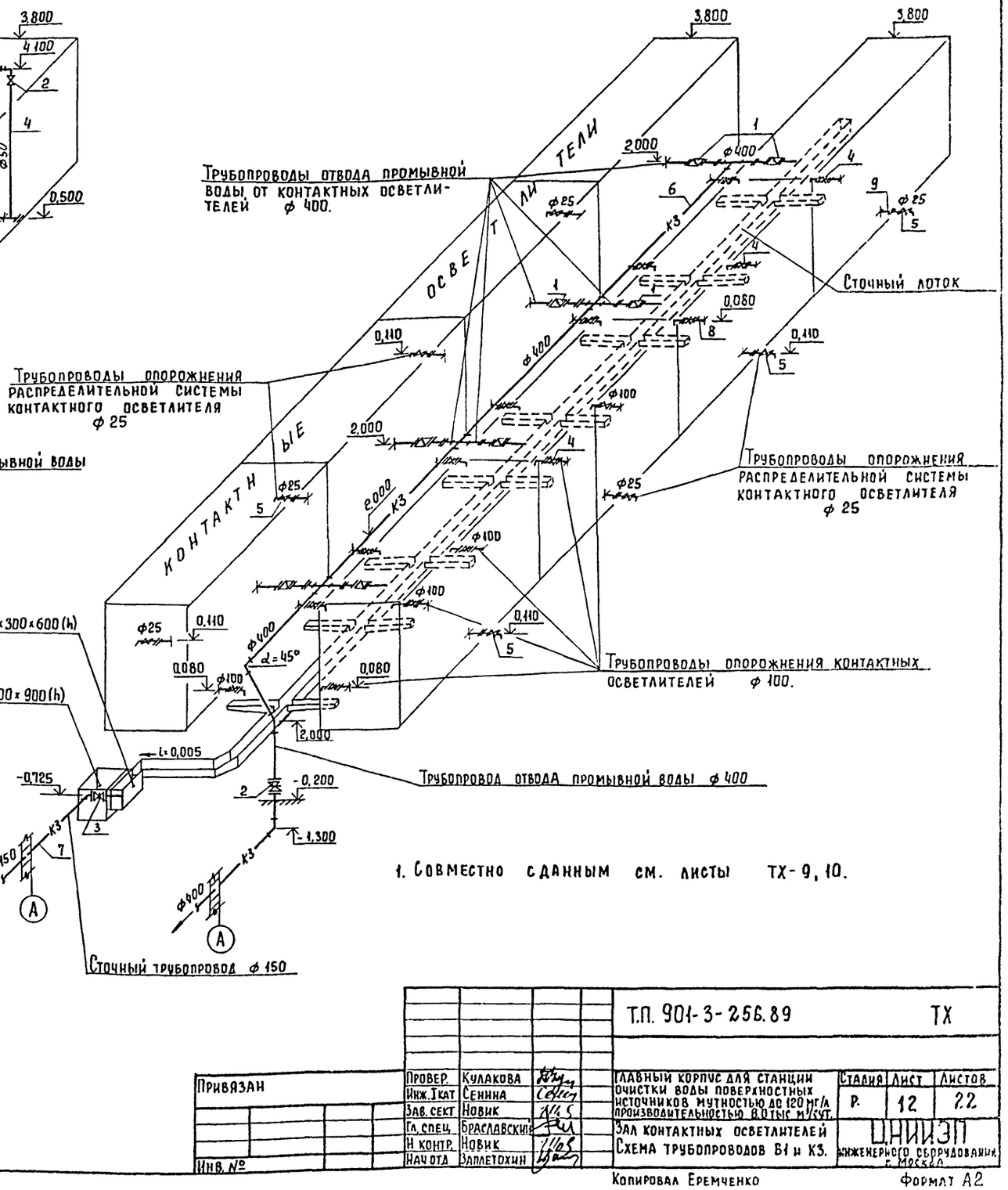

В1

Схема трубопроводов поливочного водопровода (м 1:200)

1. Совместно с данным см. листы ТХ-9, 10.

Инв. № подл. | Подпись и дата | Взам. инв. №

Привязан			Т.П. 901-3-256.89		ТХ
Инв. №	Провер.	Кулакова	Главный корпус для станции очистки воды поверхностных источников мутностью до 120 мг/л производительностью 8,0 тыс м³/сут. Зал контактных осветлителей Схема трубопроводов В1 и К3.	Стадия	Лист	Листов
	Инж. Ткат	Сенина		Р	12	22
	Зав. сект	Новик				
	Гл. спец.	Браславский		ЦНИИЭП инженерного оборудования г. Москва		
	Н. контр.	Новик				
	Нач. отд.	Заплетохин				

Копировал Еремченко

Формат А2

Альбом 2

План на отм -0.200; -0.150; 0.000

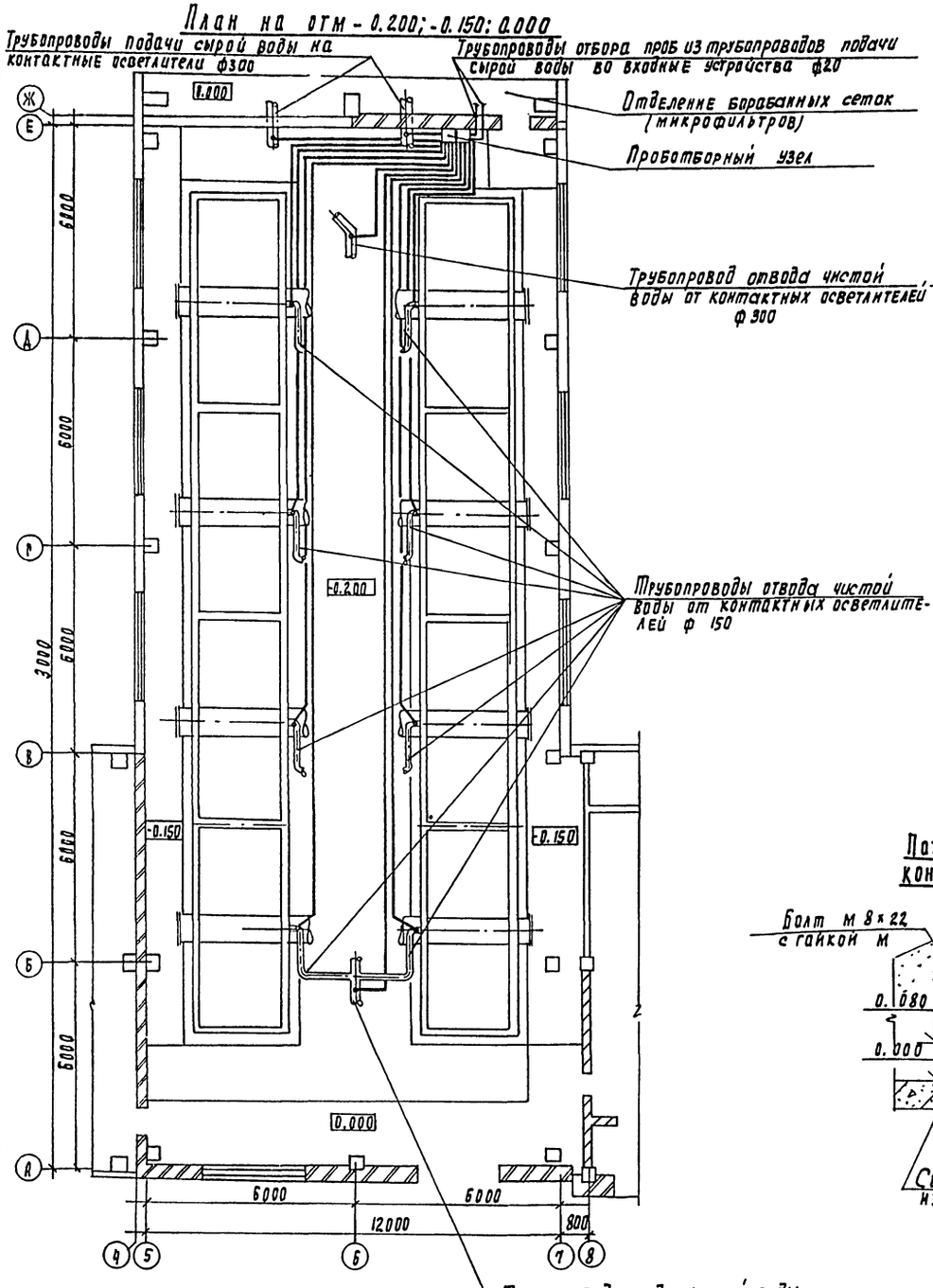

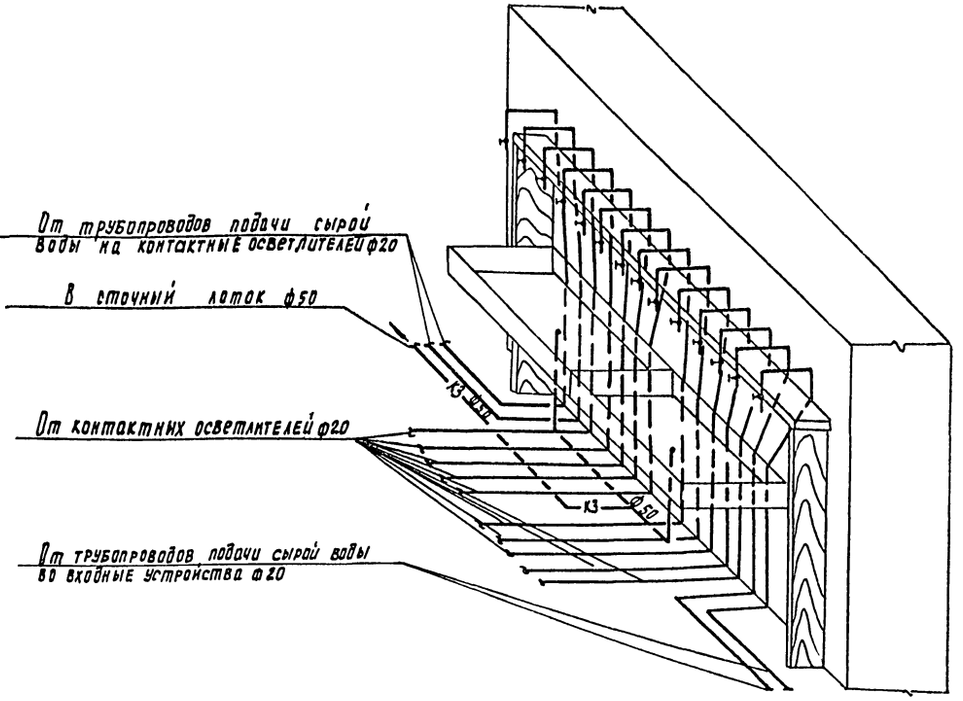

Патрубок для опорожнения контактных осветлителей

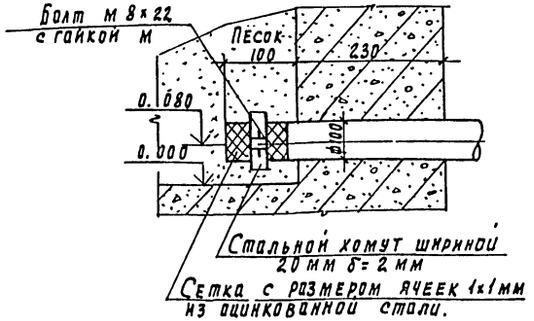

Деталь врезки пробоотборного трубопровода

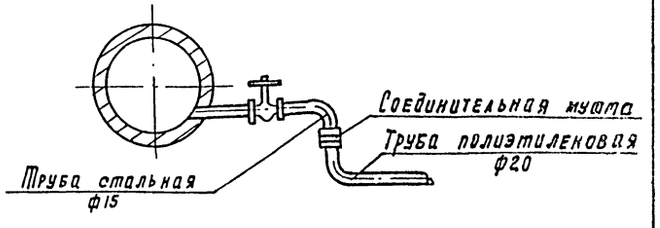

				ТП 901-3-256.89			ТХ
Привязан		Провер.	Кулакова	Главный корпус для станции очистки воды поверхностных источников мутностью до 120 мг/л производительностью 2 Птыс м³/сут	Стадия	Лист	Листов
		Инж I кат.	Сенина		Р.	13	22
		Зав сект.	Новик				
		Гл спец.	Браславский	Зал контактных осветлителей	ЦНИИЭП инженерного оборудования г. Москва		
Инв. н		Н. контр.	Новик	План на отм. -0.200, -0.150; 0.000 с нанесением пробоотборных трубок схема пробоотборного узла			
		Нач отд.	Заплетохин				

Копировал Подлевская

Формат А2

Инв. № подл. | Подпись и дата | Взам. инв. №

Согласовано

Альбом 2

ПЛАН НА ОТМ. -1.200; 0.000; 1.200

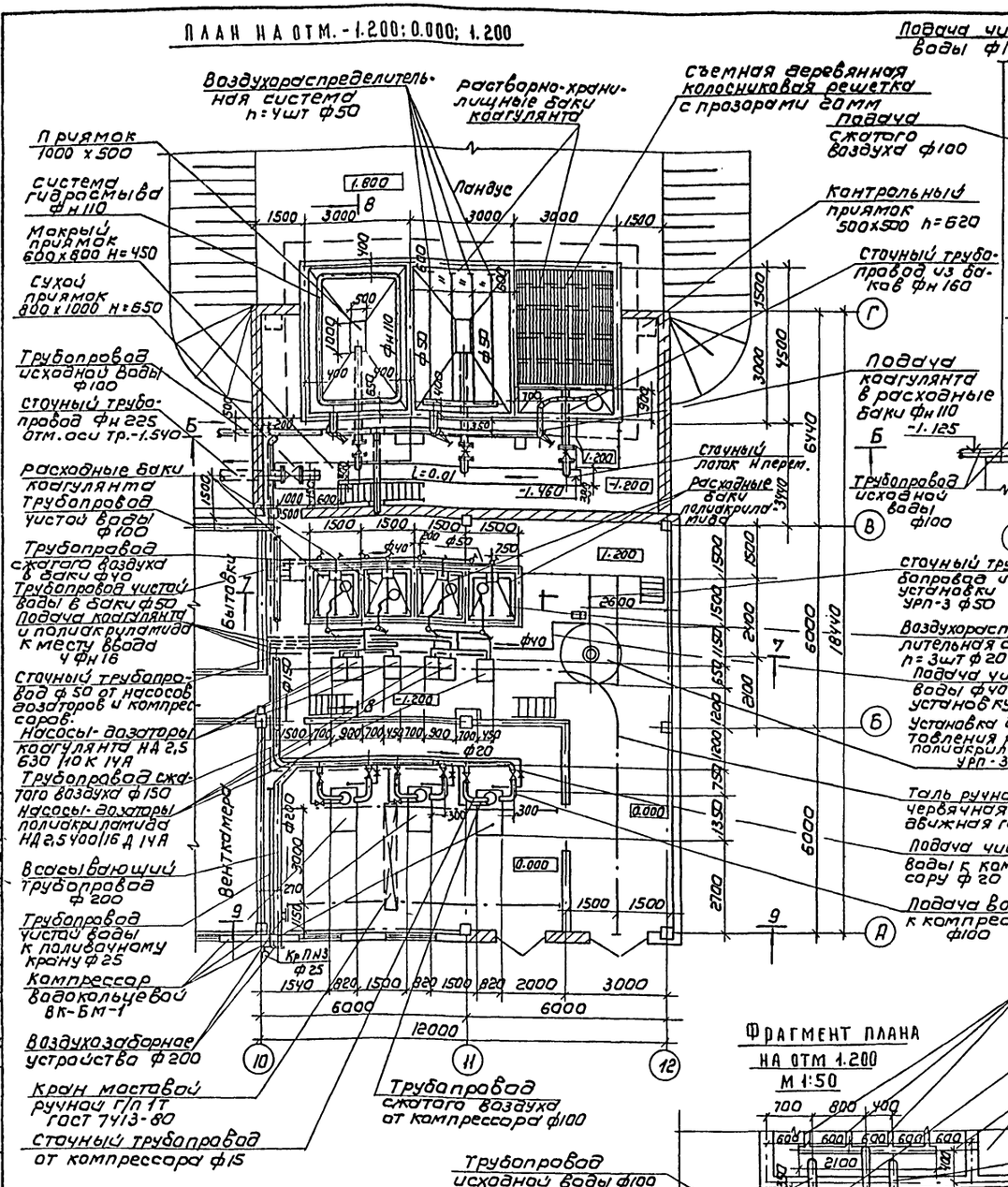

Б-Б М 1:50

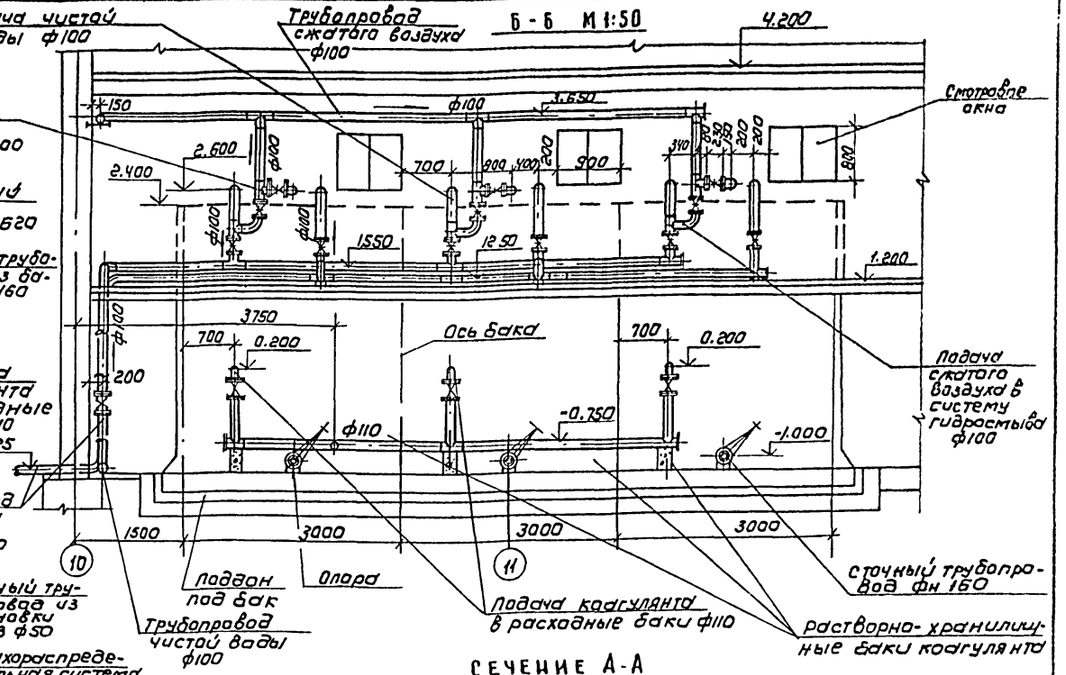

СЕЧЕНИЕ А-А М 1:50

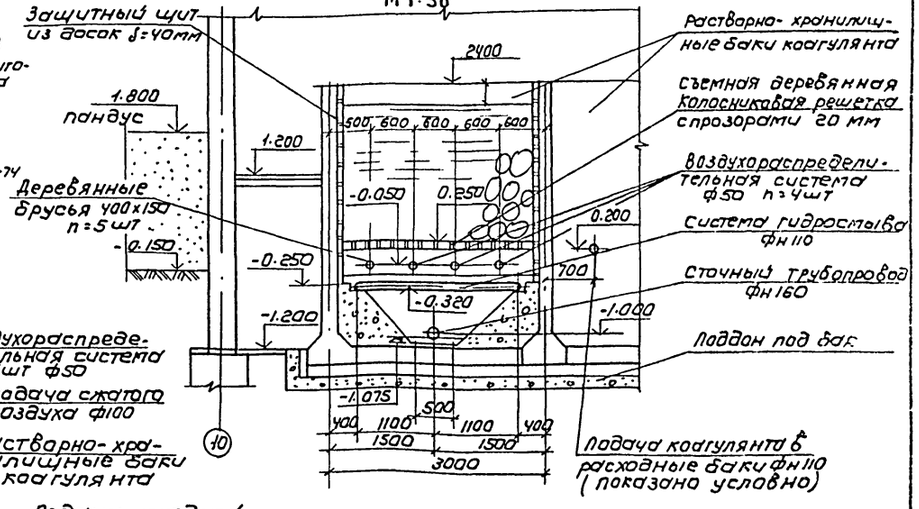

ФРАГМЕНТ ПЛАНА НА ОТМ 1.200 М 1:50

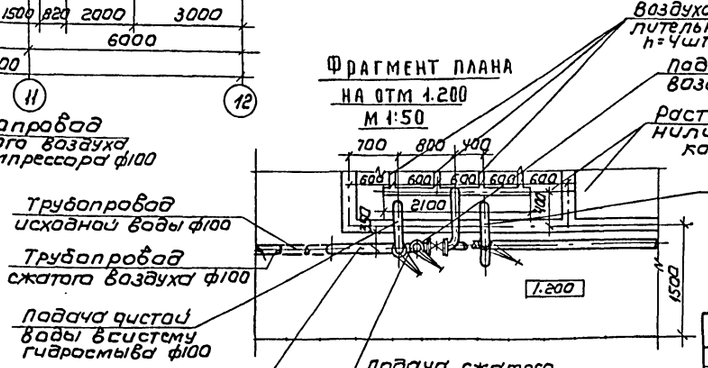

1. Совместно с данным чертежом см. листы. ТХ-15,16,17,18.
2. Опоры и закладные детали под крепление трубопроводов см. раздел КЖ часть 2 Альбом 3.

ТП 901-3-256.89			ТХ
ПРИВЯЗАН	ПРОВЕР.	СЕНИНА	
	ИНЖ.I КАТ	КОЧЕРГИНА	
	ЗАВ.СЕК.	НОВИК	
	ГЛ.СПЕЦ	БРАСЛАВСКИЙ	
	Н.КОНТР	НОВИК	
ИНВ.№	НАЧ.ОТД	ЗАПЛЕТОХИН	

ГЛАВНЫЙ КОРПУС ДЛЯ СТАНЦИИ ОЧИСТКИ ВОДЫ ПОВЕРХНОСТНЫХ ИСТОЧНИКОВ МУТНОСТЬЮ ДО 120 МГ/Л ПРОИЗВОДИТЕЛЬНОСТЬЮ 8,0 ТЫС М³/СУТ

ОТДЕЛЕНИЕ КОАГУЛЯНТА И ПОЛИАКРИЛАМИДА. ПЛАН НА ОТМ.-1.200; 0.000; 1.200 РАЗРЕЗЫ Б-Б. СЕЧЕНИЕ А-А

СТАДИЯ	ЛИСТ	ЛИСТОВ
Р	14	

ЦНИИЭП инженерного оборудования г. Москва

Копировал: Коршунова

Формат: А2

СОГЛАСОВАНО:

ОТД АСП	СТРОЧГИН	
ОТД ВС	НАРЧИССОВА	
ОТД ЭАД	ГУСЕВА	

ИНВ.№ ПОДЛ	ПОДПИСЬ И ДАТА	ВЗАМ. ИНВ.№

Альбом 2

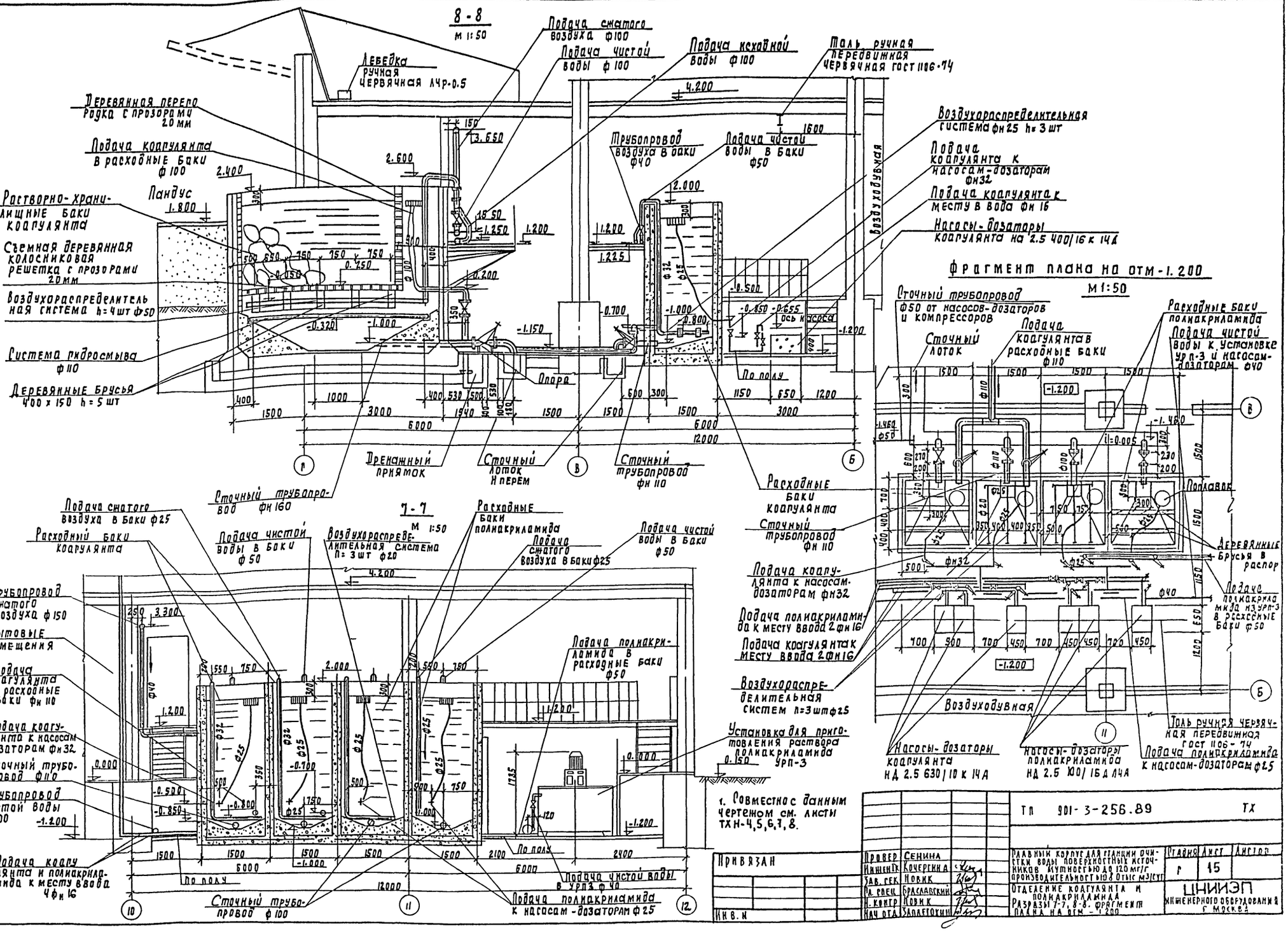
8-8
М 1:50
Лебедка ручная червячная ЛЧР-0.5
Подача сжатого воздуха ф100
Подача чистой воды ф100
Подача исходной воды ф100
Таль ручная передвижная червячная ГОСТ 1106-74
Деревянная перегородка с прозорами 20 мм
Подача коагулянта в расходные баки ф100
Растворно-хранилищные баки коагулянта
Пандус
Съемная деревянная колосниковая решетка с прозорами 20 мм
Воздухораспределительная система h=4 шт ф50
Система гидросмыва ф110
Деревянные брусья 400 х 150 h=5 шт
Трубопровод воздуха в баки ф40
Подача чистой воды в баки ф50
Воздухораспределительная система фн25 h=3 шт
Подача коагулянта к насосам-дозаторам фн32
Подача коагулянта к месту в вода фн16
Насосы-дозаторы коагулянта на 2.5 400/16 к 14А
Воздуходувная
Опора
По полу
Ось насоса
Дренажный приямок
Сточный лоток и перем
Сточный трубопровод фн110
Сточный трубопровод фн160
Расходные баки коагулянта
Сточный трубопровод фн110
Подача коагулянта к насосам-дозаторам фн32
Подача полиакриламида к месту ввода 2 фн16
Подача коагулянта к месту ввода 2 фн16
Воздухораспределительная систем n=3 шт ф25
Насосы-дозаторы коагулянта НД 2.5 630/10 к 14А
Насосы-дозаторы полиакриламида НД 2.5 100/16 д 14А
Таль ручная червячная передвижная ГОСТ 1106-74
Подача полиакриламида к насосам-дозаторам ф25
Фрагмент плана на отм -1.200
М 1:50
Сточный трубопровод ф50 от насосов-дозаторов и компрессоров
Сточный лоток
Подача коагулянта в расходные баки ф110
Расходные баки полиакриламида
Подача чистой воды к установке УРП-3 и насосам-дозаторам ф40
Поплавок
Деревянные брусья в распор
Подача полиакриламида из УРП-3 в расходные баки ф50
Воздуходувная
7-7
М 1:50
Подача сжатого воздуха в баки ф25
Расходный баки коагулянта
Подача чистой воды в баки ф50
Воздухораспределительная система n=3 шт ф20
Расходные баки полиакриламида
Подача сжатого воздуха в баки ф25
Подача чистой воды в баки ф50
Трубопровод сжатого воздуха ф150
Бытовые помещения
Подача коагулянта в расходные баки фн110
Подача коагулянта к насосам дозаторам фн32
Сточный трубопровод ф110
Трубопровод чистой воды ф100
Подача коагулянта и полиакриламида к месту ввода 4 фн16
Подача полиакриламида в расходные баки ф50
Установка для приготовления раствора полиакриламида УРП-3
Подача чистой воды в УРП3 ф40
Подача полиакриламида к насосам-дозаторам ф25
Сточный трубопровод ф100
По полу
1. Совместно с данным чертежом см. листы ТХН-4,5,6,7,8.
Инв. N подл. | Подпись и дата | Взам. инв. N
Согласовано
Отдел АС | Строгин
Отдел ВС | Нарциссова
Отдел ЭАД | Гусева
Привязан
Инв. N
Провер. Сенина
Инженер Кочергина
Зав. сек. Новик
Гл. спец. Браславский
Н. контр. Новик
Нач. отд. Залетохин
ТП 901-3-256.89 ТХ
Главный корпус для станции очистки воды поверхностных источников мутностью до 120 мг/г производительностью 8 тыс м3/сут
Отделение коагулянта и полиакриламида
Разрезы 7-7, 8-8. Фрагмент плана на отм -1.200
Стадия Р | Лист 15 | Листов
ЦНИИЭП инженерного оборудования г. Москва
Копировал Родлевская
Формат А2

Альбом 2

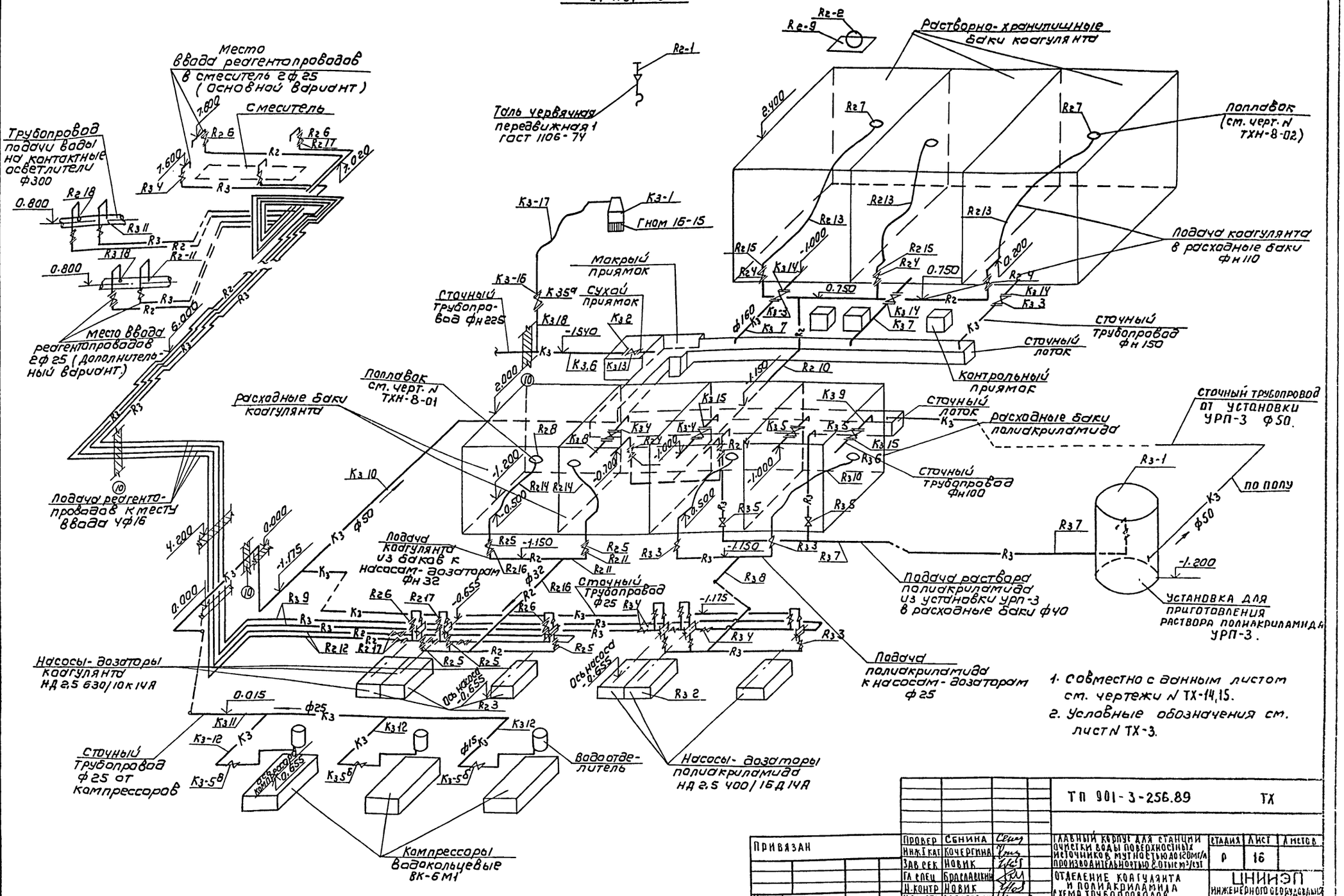

1. Совместно с данным листом см. чертежи N ТХ-14,15.
2. Условные обозначения см. лист N ТХ-3.

ТП 901-3-256.89						ТХ
Привязан	Провер	Сенина		Главный корпус для станции очистки воды поверхностных источников мутностью до 120 мг/л производительностью 8 отыс м³/сут	Стадия	Лист	Листов
	Инж I кат	Кочергина			Р	16	
	Зав сек	Новик					
	Гл спец	Браславский		Отделение коагулянта и полиакриламида схема трубопроводов R2, R3, K3	ЦНИИЭП инженерного оборудования г. Москва		
Инв №	Н. контр	Новик					
	Нач отд	Заплетохин					

Копировал: Коршунова

Формат А2

Согласовано

Инв. № подл. | Подпись и дата | Взам. инв. №

В1. В7 А0

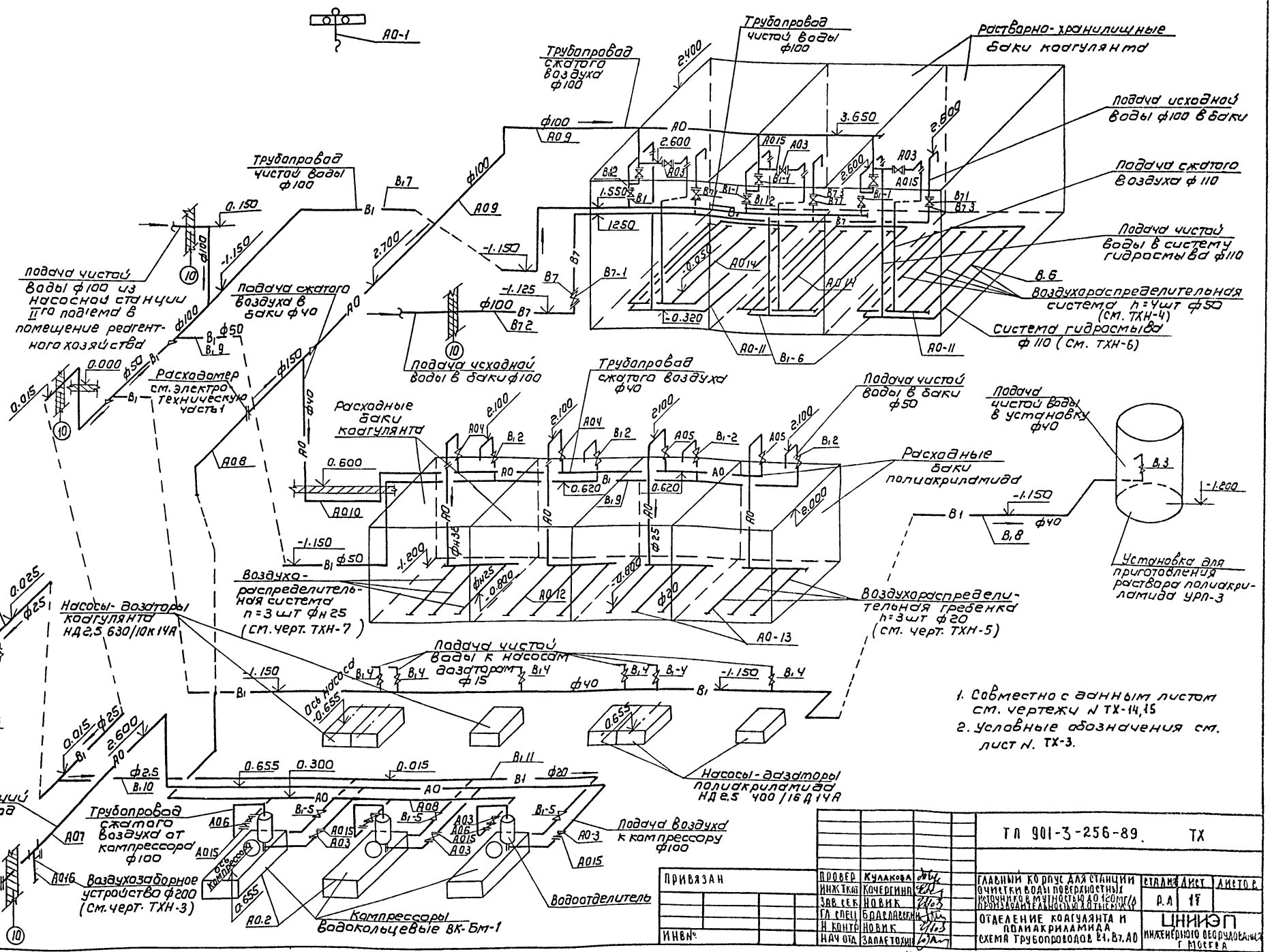

1. Совместно с данным листом см. чертежи N ТХ-14,15
2. Условные обозначения см. лист N. ТХ-3.

					ТП 901-3-256-89. ТХ	

Альбом 2

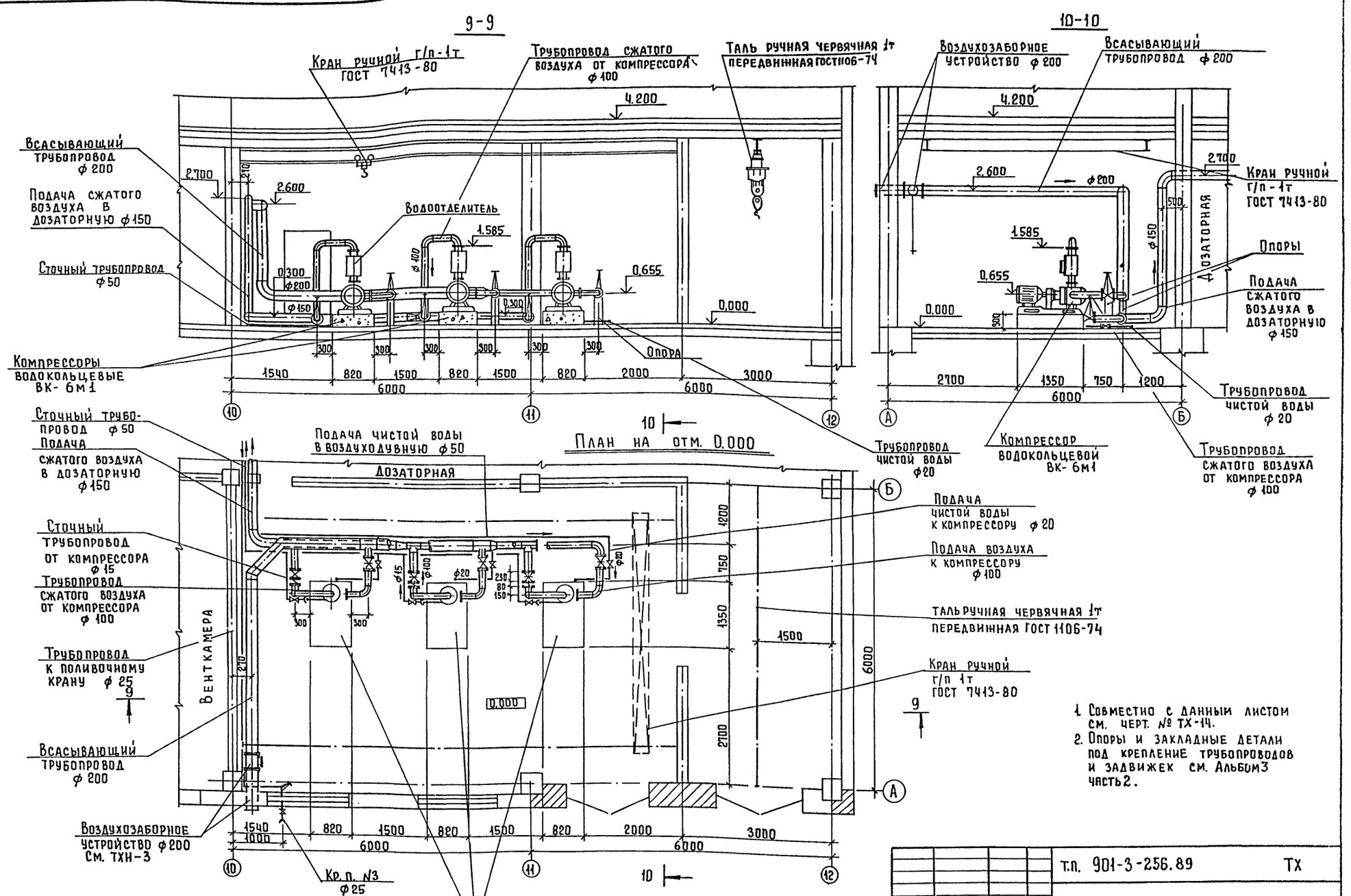

1. Совместно с данным листом см. черт. № ТХ-14.
2. Опоры и закладные детали под крепление трубопроводов и задвижек см. Альбом 3 часть 2.

Согласовано
Отдел АСТ Строгачи
Отдел ЭАД Гусева
Отдел ВС Нарцисова

Инв. № подл. | Подпись и дата | Взам. инв. №

Привязан

Инв. №

Провер.	Кулакова	
Инж. Гк	Кочергина	
Зав. сек	Новик	
Гл. спец.	Браславский	
Н. контр.	Новик	
Нач. отд.	Заплетохин	

т.п. 901-3-256.89 ТХ

Главный корпус для станции очистки воды поверхностных источников мутностью до 120 мг/л производительностью 8,0 тыс. м³/сут

Стадия	Лист	Листов
Р.	18	

Воздуходувная
План на отм. 0.000
Разрезы 9-9, 10-10

ЦНИИЭП инженерного оборудования г. Москва

Копировал Еремченко

Формат А2

Альбом 2

План на отм. 4.200

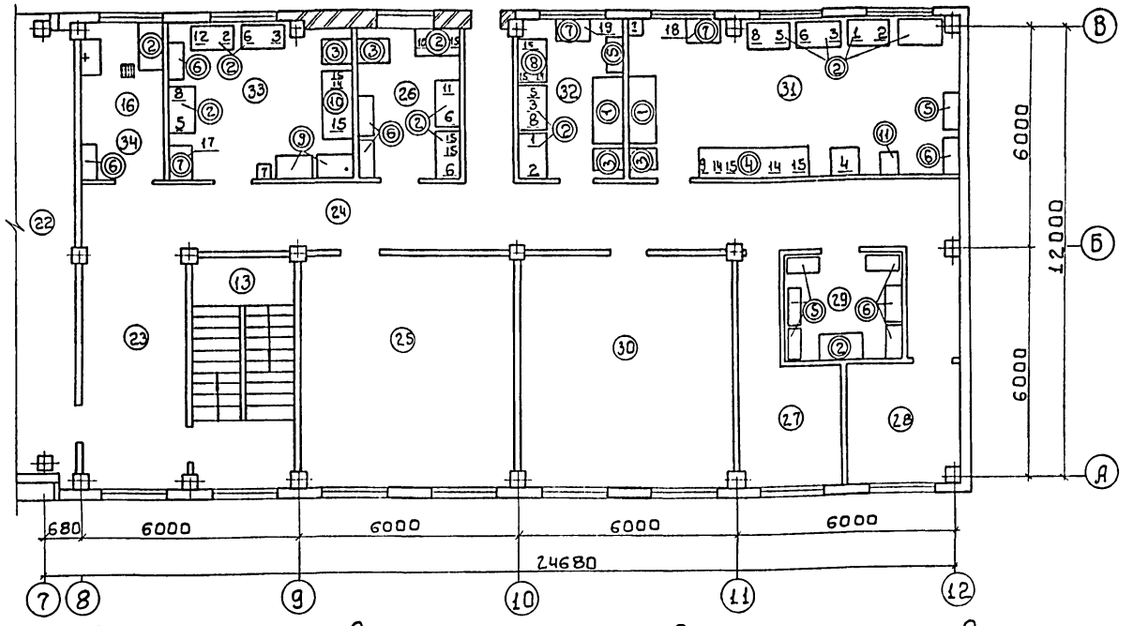

Экспликация помещений

№	Наименование
1	Зал контактных осветлителей
8	Воздуходувная
9	Дозаторная
11	Тамбур
12	Вестибюль
13	Лестничная клетка
14	Коридор
15	Женский гардероб уличной и домашней одежды на 5 шк.
16	Мужской гардероб уличной и домашней одежды на 5 шк.
17	Душевые
18	Уборные
19	Кладовая чистого белья
20	Кладовая грязного белья
21	Венткамера
22	Зал контактных осветлителей
23	Холл
24	Коридор
25	Диспетчерская
26	Средоварочная и моечная
27	Комната начальника станции
28	Комната дежурного персонала
29	Реактивы и посуда
30	Венткамера
31	Химическая лаборатория
32	Контрольная лаборатория
33	Бактериологическая лаборатория
34	Автоклавная

Экспликация оборудования

№	Наименование
1	Калориметр фотоэлектрический КФК-2
2	Манометр универсальный ЭВ-74
3	Электропечь сопротивления камерная лабораторная СНОЛ-1.6.2.5-1/9-43
4	Электрошкаф сушильный лабораторный СНОЛ-3.5.3.5-3.5/3-43
5	Центрифуга СПн-8
6	Термостат суховоздушный электрический ТС-80М-2
7	Холодильник „Зил"
8	Вакуум-насос ЗНВР-1Д
9	Устройство для пробного коагулирования воды „УПК"
10	Аппарат для дистилляции воды АД
11	Аппарат для дидистиляции воды БД-4
12	Микроскоп биологический МБС-1
13	Микроскоп люминисцентный МЛ-2А
14	Баня водяная с электрическим подогревом
15	Электроплитка
16	Стерилизатор паровой ВК-30
17	Весы лабораторные квадратные 3-го класса ВЛКТ-1 кг
18	Весы лабораторные двухпризменные 2-го класса ВЛПП-200г
19	Весы лабораторные квадратные 4-го класса ВЛЭ-10 кг.

Экспликация мебели

№	Наименование
1	Вытяжной шкаф ШВ-2.3
2	Стол для лаборанта КДЛ423-19-01
3	Стол лабораторный с раковиной КДЛ423-05
4	Стол лабораторный химический пристенный КДЛ423-02
5	Шкаф для химических реактивов КДЛ 423-15
6	Шкаф для приборов КДЛ 423-14
7	Стол для аналитических весов СВ-2
8	Стол лабораторный химический пристенный КДЛ423-01
9	Стол подкатной КДЛ 423-11-01
10	Стол лабораторный биологический СТБ-3
11	Тумба подсобная КДЛ 423-20

Примечание: Данный лист смотри совместно с листами ВК-2.

Согласовано
Отдел ВС — Нарцисова
Отдел ЭАД — Гусева
Инв. № подл. | Подпись и дата взам. инв.

Привязан
Инв. №

Провер.	Сенина	
Инж. II кат.	Сичина	
Зав. сект.	Новик	
Гл. спец.	Браславский	
Н. контр.	Новик	
Нач. отд.	Заплетохин	

т.п. 901-3-256.89 ТХ

Главный корпус для станции очистки воды поверхностных источников мутностью до 120 мг/л, производительностью 8 тыс. м³/сутки

Стадия	Лист	Листов
Р	19	22

Лаборатории. План на отм. 4.200 с расстановкой мебели и оборудования.

ЦНИИЭП инженерного оборудования г. Москва

Копировал: Боброва 23714-02 Формат А2

Альбом 2

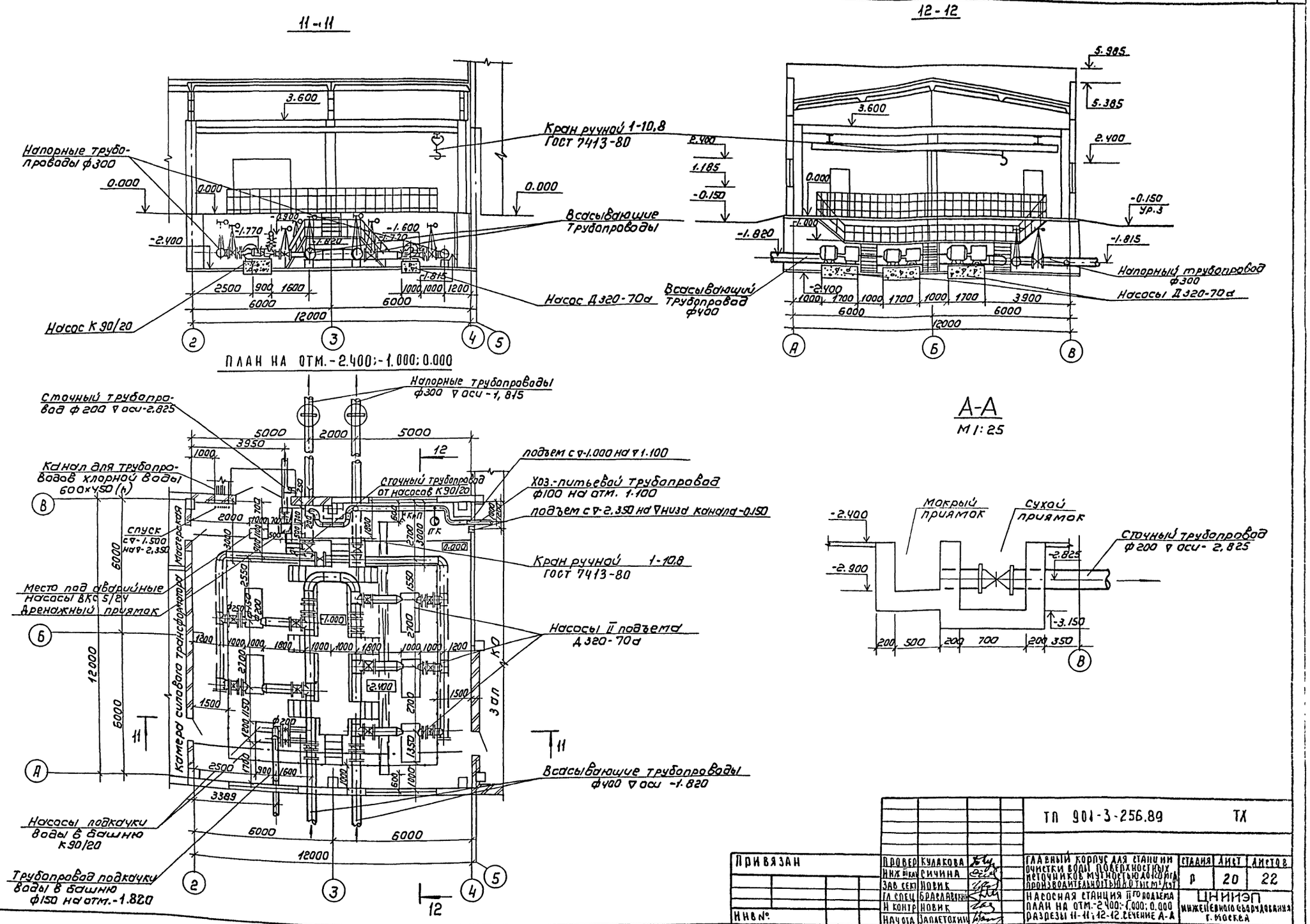

ТП 901-3-256.89					ТХ
Привязан	Провер	Кулакова	Главный корпус для станции очистки воды поверхностных источников мутностью до 120 мг/л производительностью 0,7 тыс м³/сут	Стадия	Лист	Листов
	Инж.	Сичина		Р	20	22
	Зав. сект.	Новик				
	Гл. спец.	Браславский	Насосная станция II-го подъема	ЦНИИЭП инженерного оборудования г. Москва		
Инв. №	Н. контр.	Новик	План на отм.-2.400;-1.000;0.000			
	Нач. отд.	Заплетохин	Разрезы 11-11; 12-12. Сечение А-А			

Копировал: Коршунова

Формат: А2

23714-02

Согласовано: Отд. АСП, Отд. ЭАД, Строитин, Гусева

Инв. № подл. | Подпись и дата | Взам. инв. №

Альбом 2

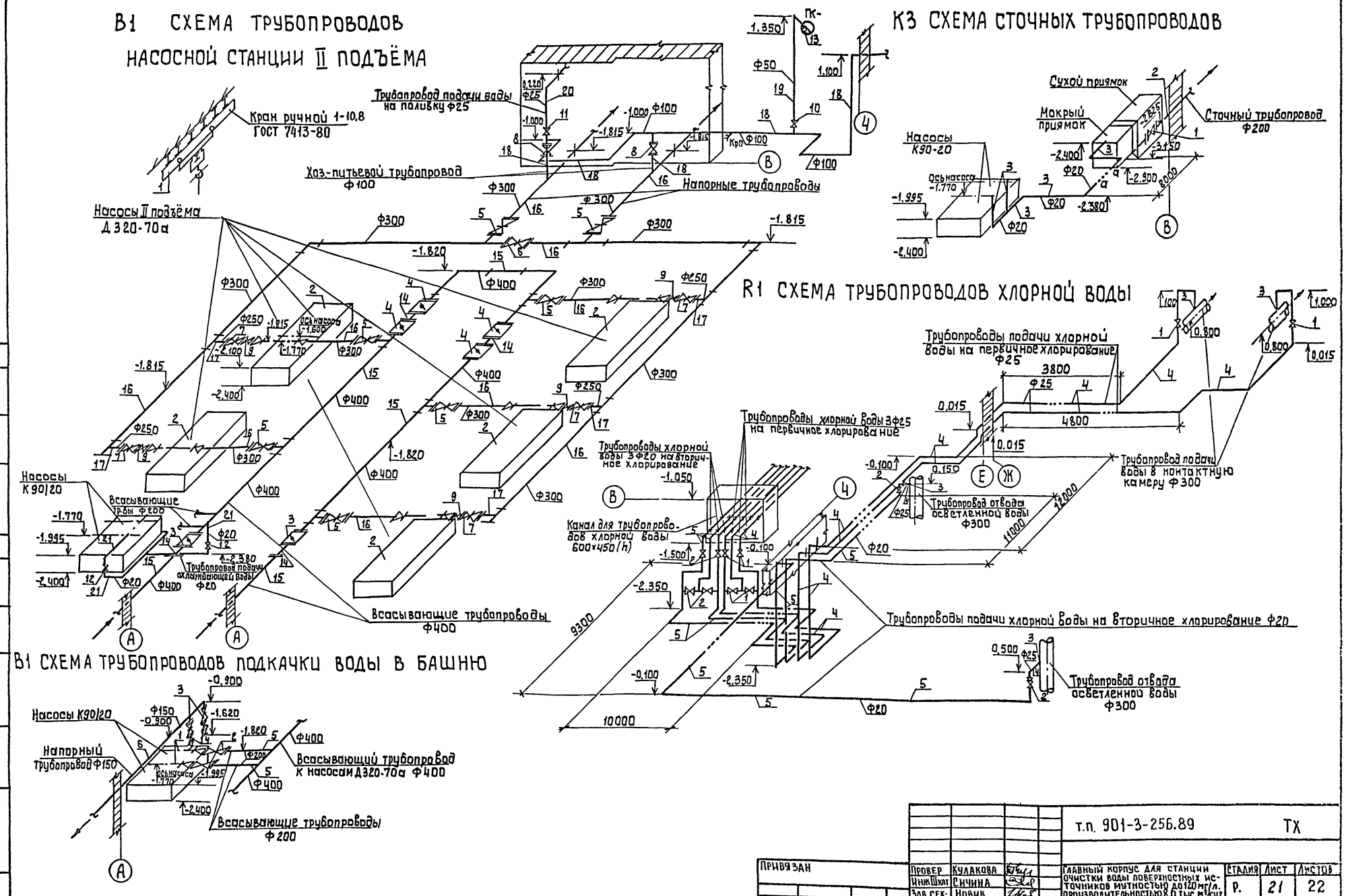

Согласовано

Инв. № подл.	Подпись и дата	Взам. инв. №

Привязан	Провер	Кулакова	т.п. 901-3-256.89	ТХ
	Инж. III кат.	Сичина	Главный корпус для станции очистки воды поверхностных источников мутностью до 120 мг/л. производительностью 8.0 тыс. м³/сут	Стадия: Р. Лист: 21 Листов: 22
	Зав. сек.	Новик		
	Гл. спец.	Браславский	Насосная станция II подъема Схемы В1; К3; R1	ЦНИИЭП инженерного оборудования г. Москва
Инв. №	Н. контр.	Новик		
	Нач. отд.	Заплетохин		

Копировал: Алешикова

23/14-62

Формат: А2

Альбом 2

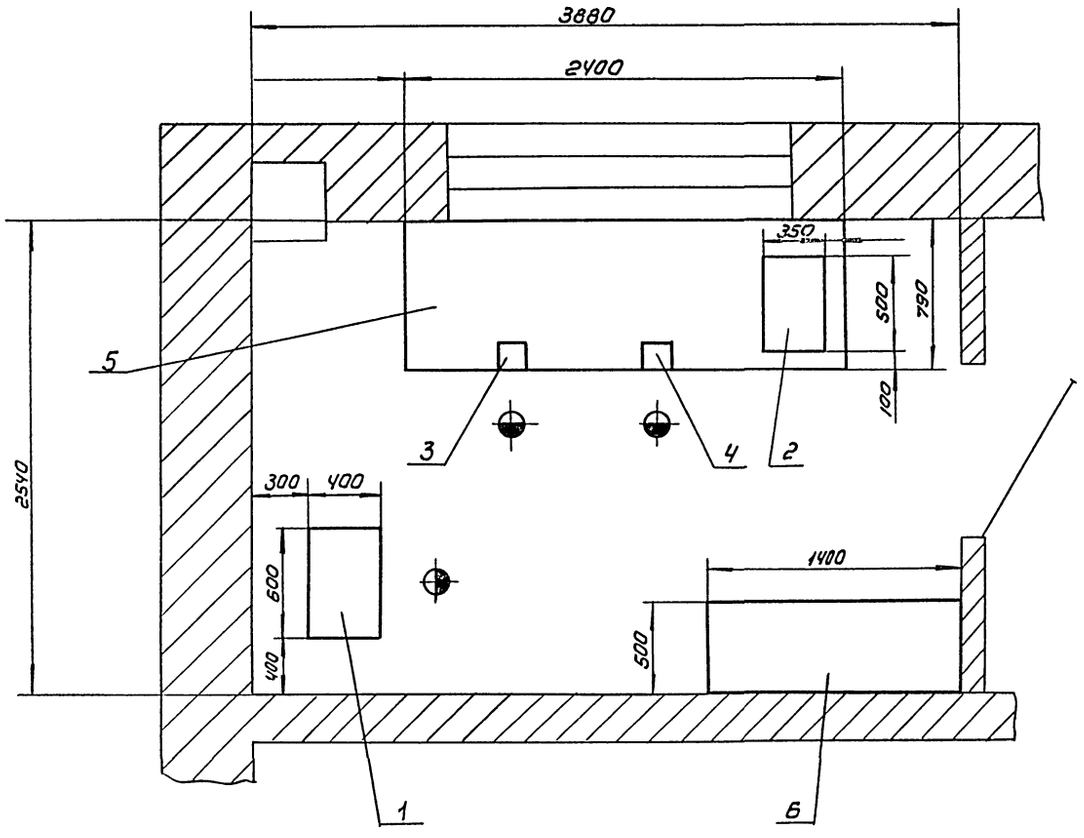

Марка позиция	Обозначение	Наименование	Кол	Масса кг	Примечание
1	3К631	Точильно шлифовальный			
	Мукачевский станкостроительный завод	станок N=0.75 кВт	1	90	
2	2М112	Настольно-сверлильный			
	Вильнюсский завод "Коммунарас"	станок. Наибольший диаметр сверла N12 N=0.6 кВт	1		
3	7827-0355	Тиски ГОСТ 4045-75	1		Длина хода подвижной губки не менее 60 мм
4	7827 0359	Тиски ГОСТ 4045-75	1		Длина хода подвижной губки не менее 80 мм
5	Тукумская райсельхозтехника Латвийская ССР.	Верстак слесарный стальной сварной			
		L=2400 H=800	1	120	
6	Тукумская райсельхозтехника Латвийская ССР	Стеллаж полочный стальной сварной			
		H=2000 мм L=1400 мм	1		

Согласовано:

Инв.№ подл. | Подп. и дата | Взам. инв.№

Привязан

Инв.№

Разраб.	Веревочкина		
Пров.	Заносин		
ГИП			
Н. контр.	Кремнев		
ГКО	Кремнев		1988
УТВ	Сухаренко		

ТП 904-3-256.89 ТХ

Главный корпус для станции очистки воды поверхностных источников мутностью 120 мг/л производительностью 8 тыс м³/сут

Механическая мастерская

Стадия	Лист	Листов
Р	22	1

ЦИНИЭП инженерного оборудования г. Москва

Копировал. Коршунова

Формат А2

Альбом 2

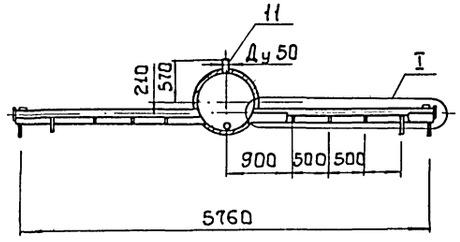

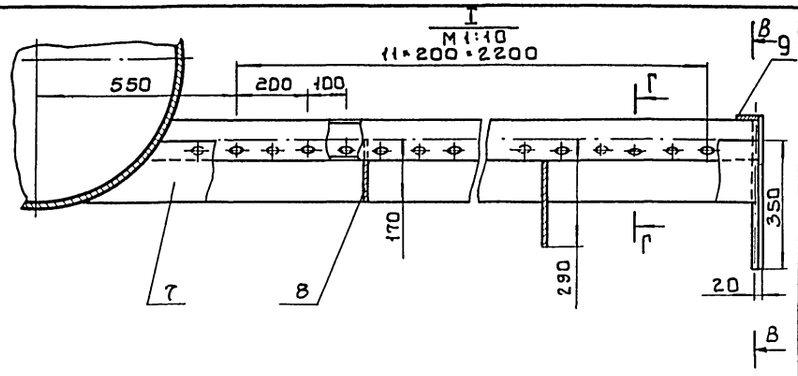

В - В
М1:5

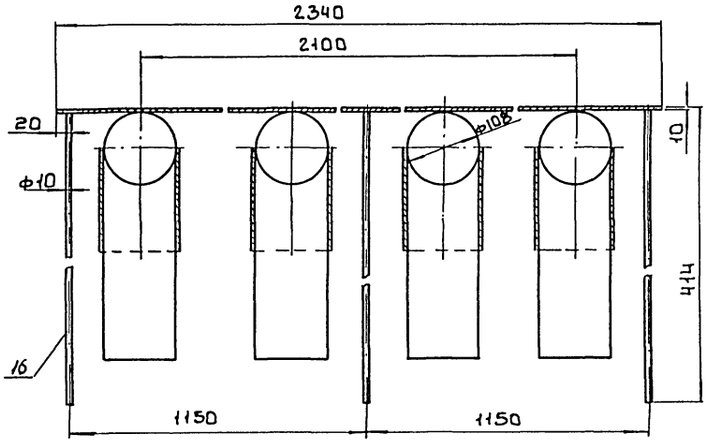

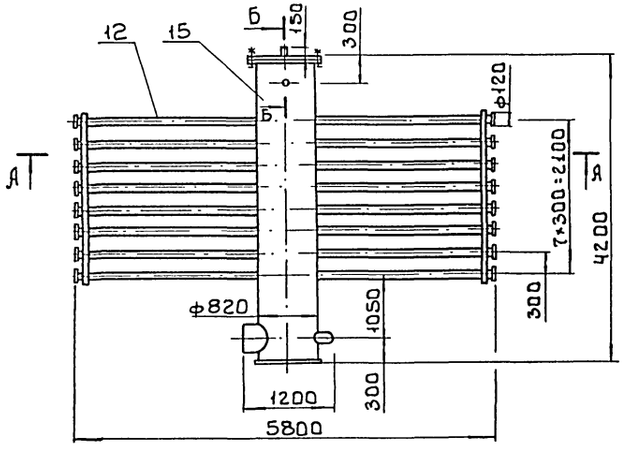

Вид К
М1:20

Рис.1
ТХН1

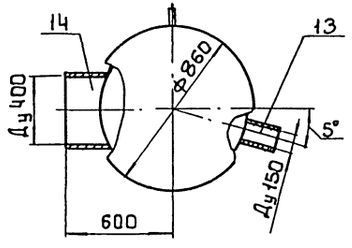

Рис 2 зеркальное отражение
ТХН1-01

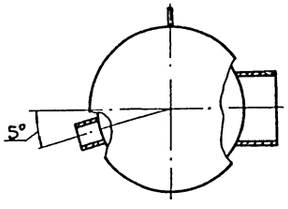

Б - Б
М1:5

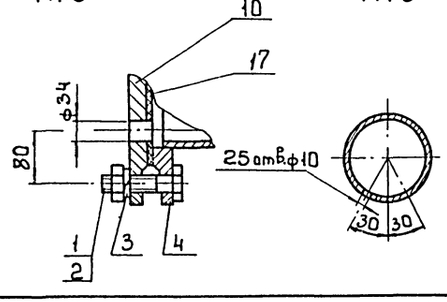

Г - Г
М1:5

Поз.	Наименование	Кол.	Дополнительные указания
	Стандартные изделия		
1	Болт М27-6g·90.58.01 ГОСТ 7798-70	24	
2	Гайка М27-6Н.5.01 ГОСТ 5915-70	24	
3	Шайба 12.65Г.01 ГОСТ 6402-70	24	
4	Фланец 1 800 2.5 Ст25ГОСТ12820-80	1	
	Материалы		
7	лист Б·2 ГОСТ 19903-74 / Ст3 ГОСТ 16523-70	15.1м²	111.6кг
8	лист Б·4 ГОСТ 19903-74 / Ст3 ГОСТ 14637-79	1.45м²	45.5кг
9	лист Б·10 ГОСТ 19903-74 / Ст3 ГОСТ 14637-79	0.234м²	18.4кг
10	лист Б·24 ГОСТ 19903-74 / Ст3 ГОСТ 14637-79	1.35м²	254кг
11	Труба 50·3.5 ГОСТ 3262-75	0.32м	
12	труба 108×4 II ГОСТ 10704-76 / В-Б Ст3сп ГОСТ 10705-80	41.32м	424кг
13	труба 159×4 II ГОСТ 10704-76 / В Б Ст3сп ГОСТ 10705-80	0.19	2.9кг
14	труба 426×5 II ГОСТ 10704-76 / В Б Ст3сп ГОСТ 10705-80	0.259м	13.4кг
15	труба 820×8 II ГОСТ 10704-76 / В Б Ст3сп ГОСТ 10705-80	4.13м	662кг
16	круг 10-В ГОСТ 2590-71 / Б Ст5сп-II ГОСТ 535-79	2.5м	1.6кг
17	Пластина I лист-ТМКЩ-М-3 ГОСТ 7338-77	0.8кг	
	Различие исполнений по Рис1 и Рис2.		

1 Сварные швы по ГОСТ 16037-80

2 Масса гребенки распределительной - 1590кг

				т.п. 901-3-256.89	ТХН1
Разраб	Веревочкина			Гребенка распределительная (ТХН1, ТХН1-01) Эскизный чертеж общего вида	Стадия: Р; Лист; Листов: 1
Прав	Занозин				ЦНИИЭП инж. оборудования. КО
Т.контр					
Н.контр	Кремнев		11.88		
Утв	Сухоренко				

Инв.№подл. | Подп. и дата | Взам.инв.

Копировал: Боброва 23114-12 Формат А2

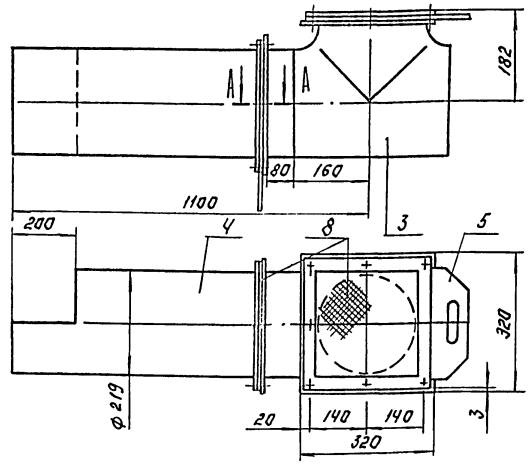

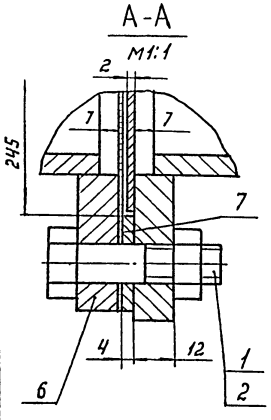

Поз.	Наименование	Кол.	Дополнительные указания
	Стандартные изделия		
1	Болт М12-6g×40.58.01 ГОСТ 7798-70	14	
2	Гайка М12-6Н5.01 ГОСТ 5915-70	14	
3	Тройник 219×8 ГОСТ 17376-83.	1	
	Материалы		
4	Труба 219×7 II ГОСТ 10704-76 / В-б Ст 3 сп ГОСТ 10705-80	0.92м	33.7кг.
5	Лист Б-2 ГОСТ 19903-74 / Ст.3 ГОСТ 16523-70	3.2кг	
6	Лист Б-12 ГОСТ 19903-74 / Ст.3 ГОСТ 14637-79	32кг	
7	Полоса 4×30-Б ГОСТ 103-76 / Ст.3 ГОСТ 535-79	1.2кг	
8	Сетка N8-1.0 ГОСТ 5336-80	0.7кг	

1. Сварные швы по ГОСТ 16037-80.
2. Масса устройства воздухозаборного - 87кг.

			ТП 901-3-256.89		ТХН3
Разраб.	Веревочкина		Устройство воздухозаборное Ду 200. Эскизный чертеж общего вида	Стадия	Лист	Листов
Пров.	Занозин			Р	1	1
Гл.конструктор				ЦНИИЭП инж. оборудования. КО		
Н.контр.	Кремнев					
Утв.	Сухаренко					

Формат: А3

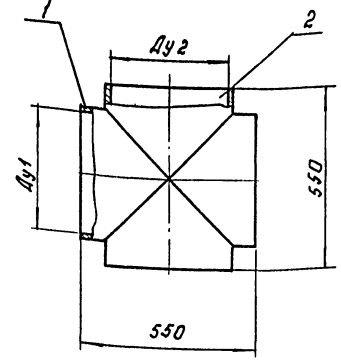

Обозначение	Ду1	Ду2	Масса
ТХН2	400	400	57
ТХН2-01	250	150	19

Поз.	Наименование	Кол.	Дополнительные указания
	Материалы		
	ТХН2		
1	Труба 426×5 II ГОСТ 10704-76 / В-б Ст.3 сп ГОСТ 10705-80	1.1м	57.1кг.
	ТХН2-01		
1	Труба 273×4 ГОСТ 10704-76 / В-б Ст 3 сп ГОСТ 10705-80	0.5м	14.5кг
2	Труба 159×4 II ГОСТ 10704-76 / В-б Ст 3 сп. ГОСТ 10705-80	0.33	5кг.

Сварные швы по ГОСТ 16037-80.

			ТП 901-3-256.89		ТХН2
Разраб.	Веревочкина		Крестовина Эскизный чертеж общего вида	Стадия	Лист	Листов
Пров.	Занозин			Р	1	1
Гл.конструктор				ЦНИИЭП инж. оборудования. КО		
Н.контр.	Кремнев					
Утв.	Сухаренко					

Копировал: Логинова Формат: А3

23714-02

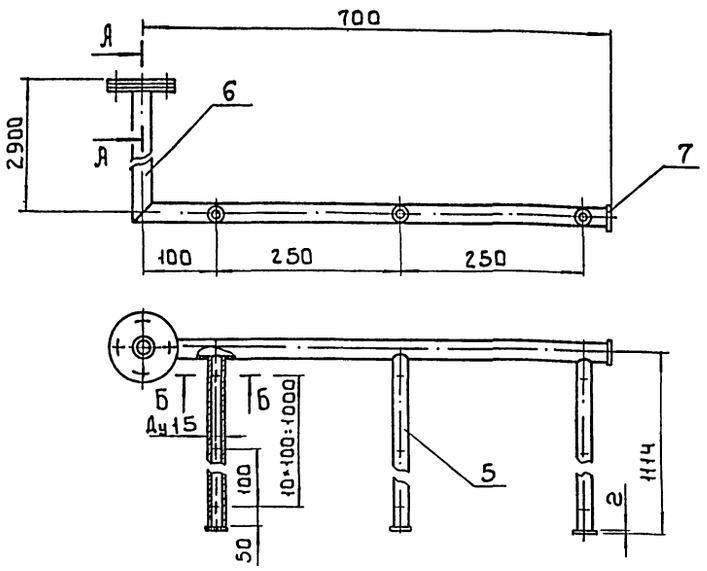

Поз.	Наименование	Кол.	Дополнительные указания
	Стандартные изделия		
1	Болт М10-6g×35.58.01.ГОСТ 7798-70	4	
2	Гайка М10-6Н.5.01 ГОСТ 5915-79	4	
3	Шайба 10 65Г.01 ГОСТ 6402-70	4	
4	Фланец 1 20.6 ГОСТ 12820-80	2	
	Материалы		
5	Труба 15×2.8 ГОСТ 3262-75	3.3м	4.22кг
6	Труба 20×2.8 ГОСТ 3262-75	3.6м	5.98кг
7	лист Б-2 ГОСТ 19903-74 / Ст3 ГОСТ 16523-70	0.1кг	
8	Пластина I. лист ТМКЩ-М-3 ГОСТ 7338-77	0.03кг	

А-А
М1:5

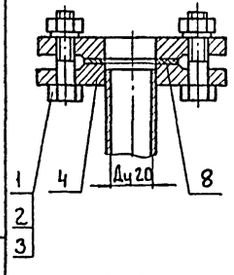

Б-Б
М1:1

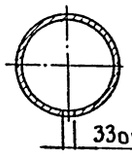

1 Сварные швы по ГОСТ 16037-80
2 Масса гребенки 11.5кг

				т.п. 901-3-256.89	ТХН5	
Разраб.	Веревочкина			Гребенка Воздухораспределительная в расходных баках полиакриламида. Эскизный чертеж общего вида	Стадия	Лист	Листов
Пров.	Заназин				Р	1	1
Т.контр.					ЦНИИЭПинж. оборудования КО		
Н.контр.	Кремнев		11.88				
Утв.	Сухаренко						

Инв.№подл. | Подп. и дата | Взам.инв.№

Формат: А3

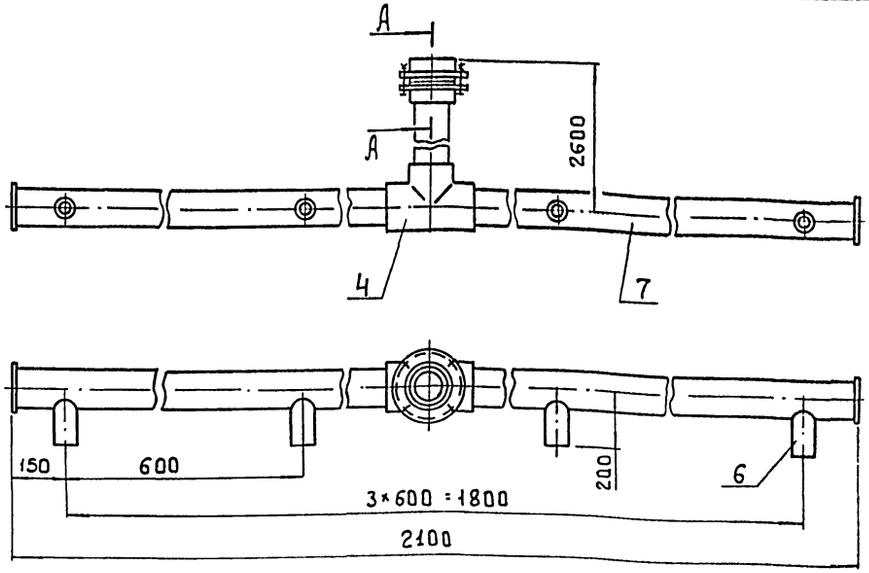

А-А
М1:5

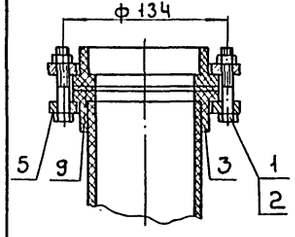

Поз.	Наименование	Кол.	Дополнительные указания
	Стандартные изделия		
1	Болт М16-6g×80.58.01 ГОСТ 7798-70	8	
2	Гайка М16-6Н.5.01 ГОСТ 5915-70	8	
3	Втулка ПВП 110С ОСТ6.-05-367-74	2	
4	Тройник ПВП 110С ОСТ6-05-367-74	1	
5	Фланец 110С ОСТ6-05-367-74	2	
	Материалы		
6	Труба ПВД 63С ГОСТ 18599-83	0.6м	0.7кг
7	Труба ПВД 110С ГОСТ 18599-83	4.5м	15.93кг
8	Лист полиэтиленовый 8ТУ6-05-1313-75	0.15кг	
9	Пластина I. лист ТМКЩ-М-3 ГОСТ 7338-77	0.03кг	

1 Сварку производить нагретым газом с присадочным прутком
2 Масса гребенки - 19кг

				т.п. 901-3-256.89	ТХН4	
Разраб.	Веревочкина			Гребенка Воздухораспределительная в растворнохранилищных баках коагулянта. Эскизный чертеж общего вида	Стадия	Лист	Листов
Пров.	Заназин				Р	1	
Т.контр.					ЦНИИЭПинж. оборудования КО		
Н.контр.	Кремнев		11.88				
Утв.	Сухаренко						

Инв.№подл. | Подп. и дата | Взам.инв.№

Копировал: Боброва 23114-07 Формат А3

Альбом 2

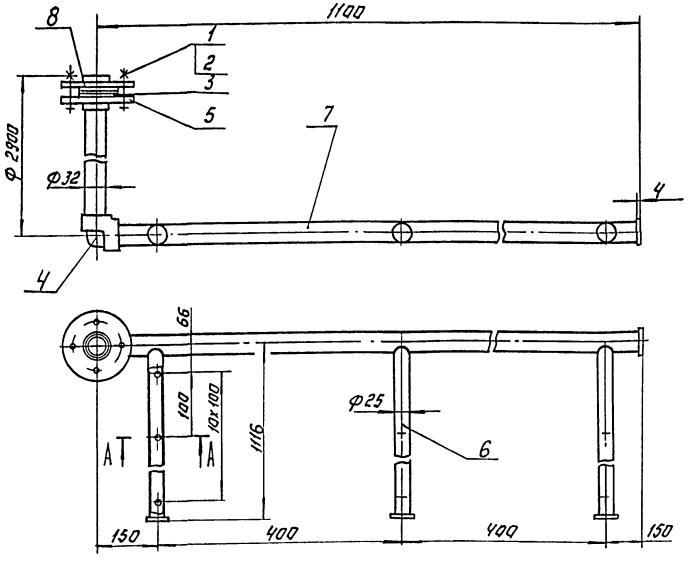

А - А
М1:1

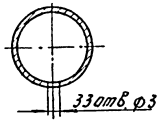

Поз.	Наименование	Кол.	Дополнительные указания
	Стандартные изделия.		
1	Болт М10 6gx 58.01 ГОСТ 7798-70	4	
2	Гайка М10-6Н.5.01 ГОСТ 5915-70.	4	
3	Втулка ПВП 32С ОСТ 6-05-367-74	2	
4	Угольник ПВП 32С ОСТ 6-05-367-74	1	
5	Фланец 32С ОСТ 6-05-367-74	2	
	Материалы.		
6	Труба ПВД 25С ГОСТ 18599-83	3.29 м.	0.63 кг.
7	Труба ПВД 32С ГОСТ 18599-83.	3.8 м.	1.2 кг.
8	Листполиэтиленовый ЧТУ 6-05-1319-76	0.07 кг	
9	Пластина I. лист-ТМКЩ-М-3 ГОСТ 7338-77	0.03 кг	

1. Сварку производить нагретым газом с присадочным прутком.
2. Масса коллектора - 3 кг.

				ТП 901-3-256.89	ТХН 7
РАЗРАБ.	ВЕРЕВОЧКИНА			КОЛЛЕКТОР ВОЗДУХОРАСПРЕДЕЛИТЕЛЬНЫЙ В РАСХОДНЫХ БАКАХ КОАГУЛЯНТА.	СТАДИЯ / ЛИСТ / ЛИСТОВ
ПРОВ.	ЗАНОЗИН				Р / 1 / 1
Т.КОНТР.					ЦНИИЭП инж.
Н.КОНТР.	КРЕМНЕВ		11.86	ЭСКИЗНЫЙ ЧЕРТЕЖ ОБЩЕГО ВИДА	ОБОРУДОВАНИЯ. КО
УТВ.	СУХАРЕНКО				

Формат: А3

ИНВ.№ ПОДЛ. | ПОДП. И ДАТА | ВЗАМ. ИНВ.№

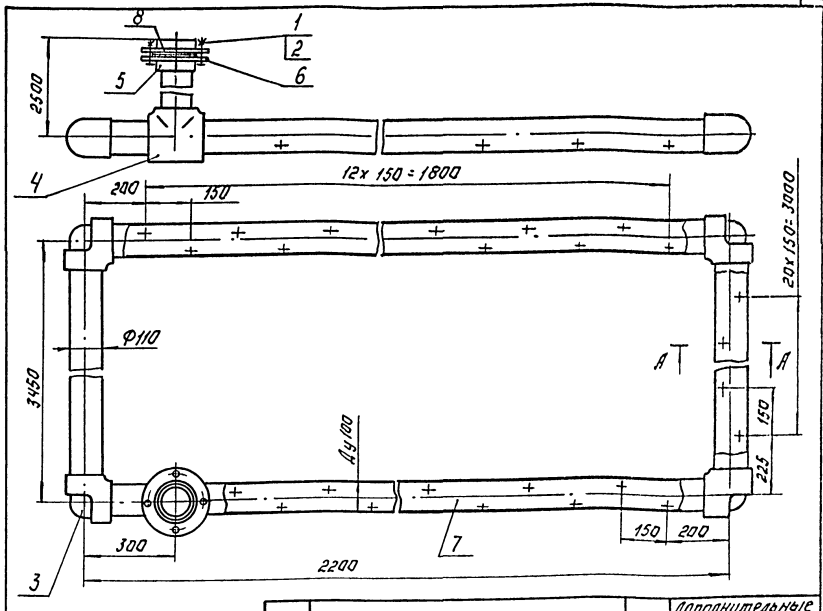

А-А
М1:5

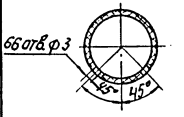

Поз.	Наименование	Кол.	Дополнительные указания
	Стандартные изделия		
1	Болт М16-6gx70.58.01 ГОСТ 7798-70	4	
2	Гайка М16-6Н5.01.ГОСТ 5915-70	4	
3	Угольник ПНП 110С ОСТ 6-05-367-74	4	
4	Тройник ПНП 110С ОСТ 6-05-367-74	1	
5	Втулка ПНП 110С ОСТ 6-05-367-74	2	
6	Фланец 110С ОСТ 6-05-367-74	2	
	Материалы		
7	Труба ПНД 110С ГОСТ 18599-83	13.3 м	27.8 кг.
8	Пластина I. лист-ТМКЩ-М-3 ГОСТ 7338-77	0.07 кг	

1. Сварку производить нагретым газом с присадочным прутком.
2. Масса коллектора гидросмыва - 44 кг.

				ТП 901-3-256.89	ТХН 6
РАЗРАБ.	ВЕРЕВОЧКИНА			КОЛЛЕКТОР ГИДРОСМЫВА	СТАДИЯ / ЛИСТ / ЛИСТОВ
ПРОВ.	ЗАНОЗИН				Р / 1
Т.КОНТР.					ЦНИИЭП инж.
Н.КОНТР.	КРЕМНЕВ		11.86	ЭСКИЗНЫЙ ЧЕРТЕЖ ОБЩЕГО ВИДА.	ОБОРУДОВАНИЯ. КО
УТВ.	СУХАРЕНКО				

Копировал: Логинова

Формат: А3

ИНВ.№ ПОДЛ. | ПОДП. И ДАТА | ВЗАМ. ИНВ.№

Альбом 2

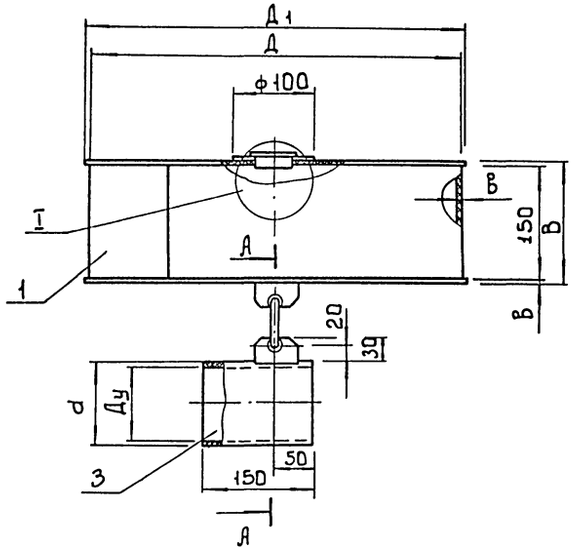

Обозначение	Размеры, мм Ду	Д	Д1	В	в	d	Масса кг	Примечание
ТХН 8	25	350	360	154	2	32	6.0	для неагрессивной среды
-01	25	350	360	158	4	32	7.7	для агрессивной среды
-02	100	500	510	188	4	114	4.1	

Поз.	Наименование	Кол.	Дополнительные указания
	Материалы		
	Переменные данные для исполнений:		
	ТХН 8		
1	лист Б-2 ГОСТ 19903-74 / Ст.3 ГОСТ 16523-70	5.7кг	
2	круг ч ГОСТ 2590-71 / Ст.3 ГОСТ 535-79	0.25м	0.1кг
3	труба 32×2.5 ГОСТ 8732-78 / Д10 ГОСТ 8731-74	0.15м	0.2кг
	ТХН 8-01		
1	Лист винипласта ВНЧ ГОСТ 9639-71	2.6кг	
2	Стержни винипласт ф8 ТУ6-05-1672-77	0.25м	0.02кг
3	Труба винипластовая 32×3 ТУ6-05-1573-77	0.15	0.06кг
	ТХН-02		
1	Лист винипласта ВНЧ ГОСТ 939-71	3.2кг	
2	Стержни винипласт ф10 ТУ6-05-1572-77	0.25м	0.02кг
3	Труба винипластовая 114×7 ТУ6-05-1579-77	0.2м	0.7кг

А-А
М1:2

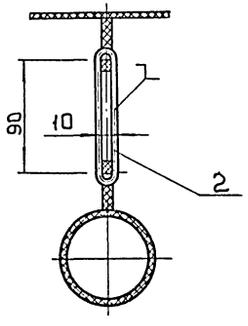

I
М1:2

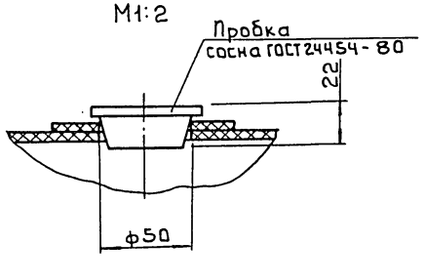

1 Сварные швы: ТХН8 - по ГОСТ 5264-80
ТХН8-01, ТХН8-02 по ГОСТ 16310-80

				т.п. 901-3-256.89	ТХН 8
Разраб.	Зеревачкина			Поплавок	Стадия: Р; Лист; Листов: 1
Пров.	Заноэин			Эскизный чертеж общего вида.	ЦНИИЭП инженерного оборудования КО
Т.контр.					
Н.контр.	Кремнев		11.88		
Утв.	Сукаренко				

Инв.№ подл. | Подп. и дата | Взам. инв.№

Копировал: Боброва

Формат А2

Альбом 2

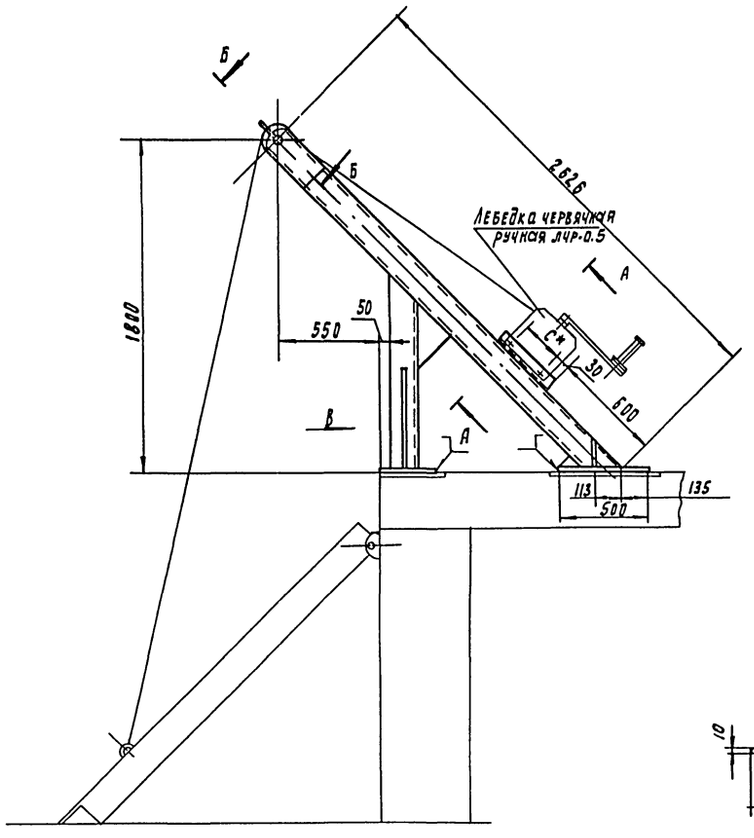

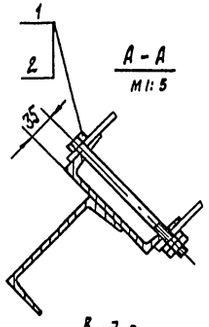

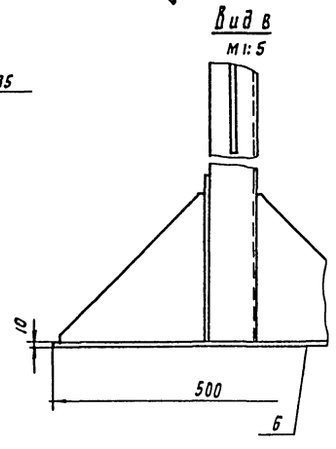

Поз	Наименование	Кол	Дополнительные указания
	Стандартные изделия		
1	Болт М16-6g х220.58.01 ГОСТ 7798-70	4	
2	Гайка М16-6Н.01. ГОСТ 5916-70	8	
3	Гайка М20-6Н.01. 5915-70	2	
4	Шайба 20.01.01. ГОСТ 11371-78	1	
	Материал		
5	Лист Б-6 ГОСТ 19903-74 / Ст3 ГОСТ 14637-79	64 кг	
6	Лист Б-10 ГОСТ 19903-74 / Ст3 ГОСТ 14637-79	31.4 кг	
7	Швеллер 16 ГОСТ 8240-72 / В Ст3сп2-I-ГОСТ 535-79	4м	56.8 кг
8	Ст45 ГОСТ 1050-74	0.3 кг	
9	Ст3 ГОСТ 380-71	4.1 кг	
10	БРАЖ9-4 ГОСТ 493-79	0.2 кг	

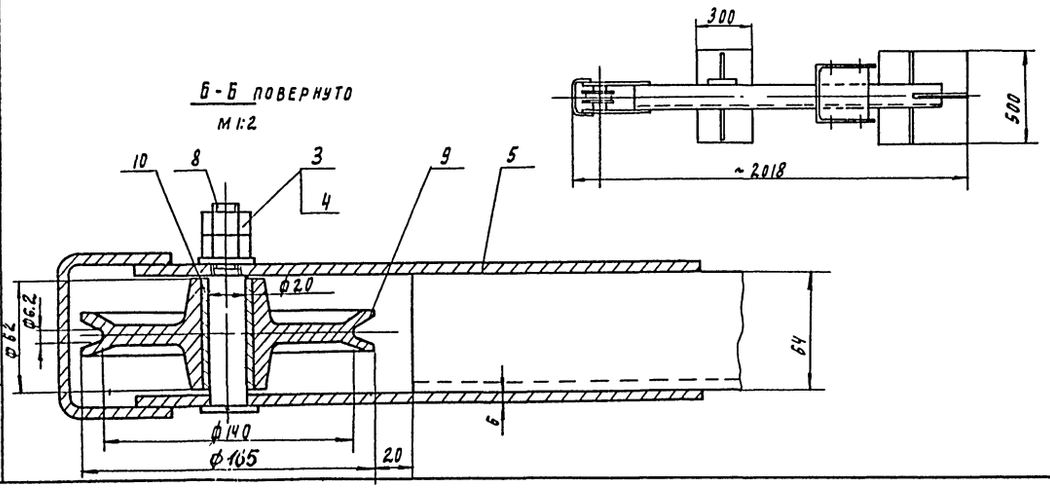

1. Сварочные швы по ГОСТ 5264-80
2. Масса рамы лебедки - 160 кг
3* Размер С выполнить по лебедке червячной ручной ЛЧР-0.5
4. Тяговое усилие лебедки, кг - 500.

				ТП 901-3-256:89		ТХИ 9
Разраб	Веревочкина			Рама лебедки	Стадия	Лист	Листов
Пров	Заносин					1	
Гконтр					ЦНИИЭП	НХЦ
Нконтр	Кремнев		11.85	Эскизный чертеж общего вида	оборудования	КО
Утв	Сухаренко					

Инв. № подл. | Подпись и дата | Взам. инв. №

Копировал Родаевская

Формат А2

Альбом 2

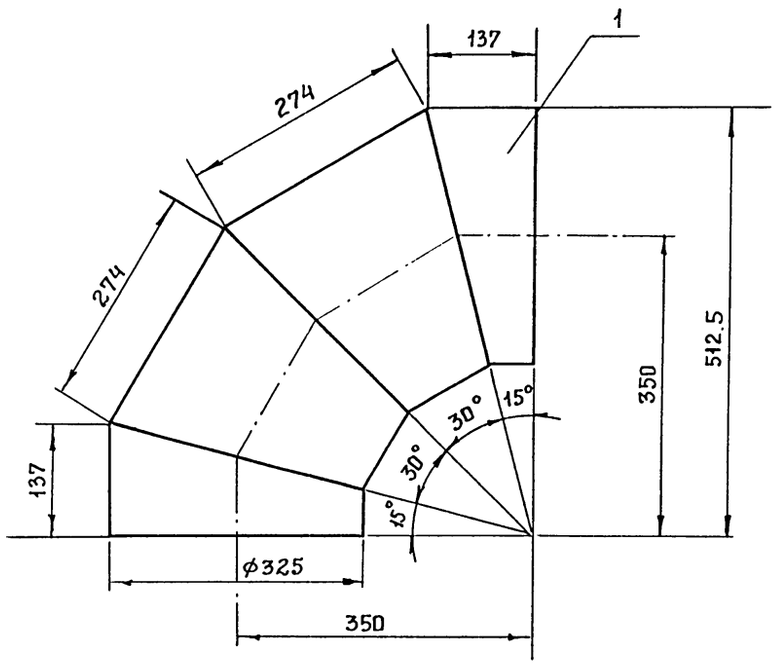

Поз	Наименование	Кол.	Дополнительные указания
	Материалы		
1	труба $\frac{325\times5\ \text{II ГОСТ 10704-76}}{\text{А-В Ст 3сп ГОСТ 10705-80}}$	0,83м	32,4 кг

1. Сварные швы по ГОСТ 16037-80
2. Масса колена - 32,4 кг.

				ТП 901-3-256.89		ТХ10
Разраб.	Веревочкина			Колено Ду300	Стадия	Лист	Листов
Пров.	Занозин				Р	1	1
Т.контр.					ЦНИИЭП инж. оборудования КО	
Н.контр.	Кремнев		12.81	Эскизный чертеж общего вида.		
Утв.	Сухаренко					

Копировал: Петрова

Формат А2

23714-68

Инв.№ подл. | Подп. и дата | Взам. инв.№

Альбом 2

Ведомость рабочих чертежей основного комплекта

Лист	Наименование	Примечания
ВК-1	Общие данные	
ВК-2	Планы на отм. 0.000; 4.200 с разводкой трубопроводов. Схемы в1; т3, к1; к2;	

Условные обозначения

—в1— Хозяйственно-питьевой водопровод
—т3— горячий водопровод
—к1— Хозяйственно-бытовая канализация
—к2— Дождевая канализация

Ведомость ссылочных и прилагаемых документов

Обозначение	Наименование	Примечания
	Ссылочные документы	
Серия 4.900-9 Выпуск 0-1	Узлы и детали трубопроводов из пластмассовых труб для систем водоснабжения и канализации	
Серия 2.492-1	Типовые узлы и детали комбинированных внутренних водостоков промышленных зданий с применением неметаллических труб-	
	Прилагаемые документы	
ВК СО	Спецификация оборудования к основному комплекту чертежей марки ВК	Альбом 8
ВК ВМ	Ведомость потребности в материалах по рабочим чертежам марки ВК	Альбом 7

Основные показатели по чертежам водопровода и канализации.

Наименование системы	Потребный напор на вводе, м. вод. ст	Расчетный расход м³/сут	м³/ч	л/с	при пожаре л/с	Установленная мощность электродвигателей, кВт	Примечание
Водопровод хозяйственно-питьевой и противопожарный	15	1.9	0.43	1.86	2.5	—	
Горячее водоснабжение	20	1.6	0.37	1.73	—	—	
Хозяйственно-бытовая канализация	—	3.2	0.73	2.86	—	—	
Производственная канализация	—	10	—	—	—	—	

Данные по производственному водопотреблению и водоотведению.

Номер потребителя по плану	Наименование потребителя	Количество потребителей	Количество часов работы в сутки	Водопотребление: Требования к качеству воды	Потребный напор у потребителя, м	Режим водопотребления	Расход воды на одного потребителя м³/ч	Из хозяйственно-питьевого водопровода м³/сут	м³/ч	л/с	Из производственного водопровода м³/сут	м³/ч	л/с	Водоотведение: Характеристика сточных вод	Режим водоотведения	В бытовую канализацию м³/сут	м³/ч	л/с	В производственную канализацию м/сут	м³/ч	л/с	Концентрация загрязнений сточных вод после локальных очистных сооружений, мг/л	Примечание
	Растворные баки коагулянта	3	1.5		3	Периодич.		—	—	—	60	36	10	Агрессивные	Периодич.	—	—	—	—	—	—		
	Система гидросмыва в растворных баках коагулянта	3	0.5		60	— —		10		16	—	—	—	— —	— —	—	—	—	10	—	6		
	Расходные баки коагулянта	2	0.5		3	— —		—	—	—	40	8	2.5	— —	— —	—	—	—	—	—	—		
	Расходные баки полиакриламида	2	0.5		3	— —		—	—	—	12	8	2.5	Нейтральные	— —	—	—	—	—	—	—		
	Итого							10			112												

Общие указания

1. Расчетный расход воды определен в соответствии СНиП 2.04.01-85
2. Канализование стоков санузлов предусматривается в наружную сеть хоз.-фекальной канализации.
3. Отвод атмосферных осадков предусматривается внутренней системой водостоков с открытым выпуском на отмостку.
4. Водостоки выполняются из полиэтиленовых труб по материалам для проектирования серии 4.900-9 вып. 0-1 разработанным „ГПИ „Союзводоканалпроект" и „Сантехпроект".

Типовой проект разработан в соответствии с действующими нормами и правилами и предусматривает мероприятия, обеспечивающие взрывобезопасность и пожаробезопасность при эксплуатации здания.

Ответственный исполнитель Новик И.М.

Инв. № подл. | Подпись и дата | Взам. инв.

Согласовано

Инв. №

Привязан

Инв. №

Привязан

ГП 901-3-256.89 ВК

Провер	Сенина	
Инж. III кат.	Сичина	
Зав. сект.	Новик	
Гл. спец.	Браславский	
Н. контр.	Новик	
Нач. отд.	Заплетохин	

Главный корпус для станции очистки воды поверхностных источников мутностью до 120 мг/л производительностью 8 тыс. м3/сут.

Общие данные

Стадия	Лист	Листов
Р	1	2

ЦНИИЭП инженерного оборудования г. Москва

Копировал Родлевская

Формат А2

Альбом 2

Фрагмент плана на отм.-2.400; -0.800; 0.000

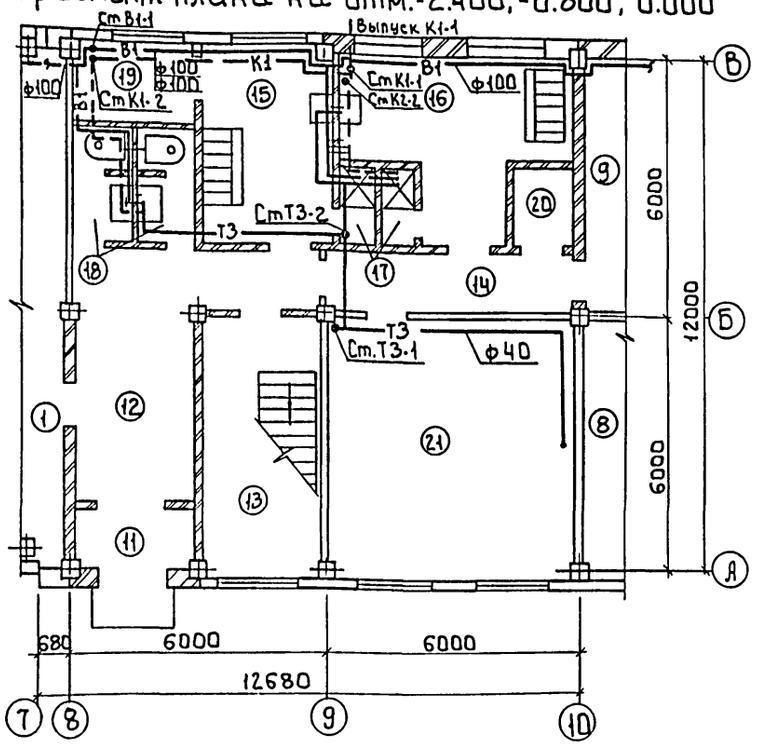

Фрагмент плана на отм. 3.000; 4.200

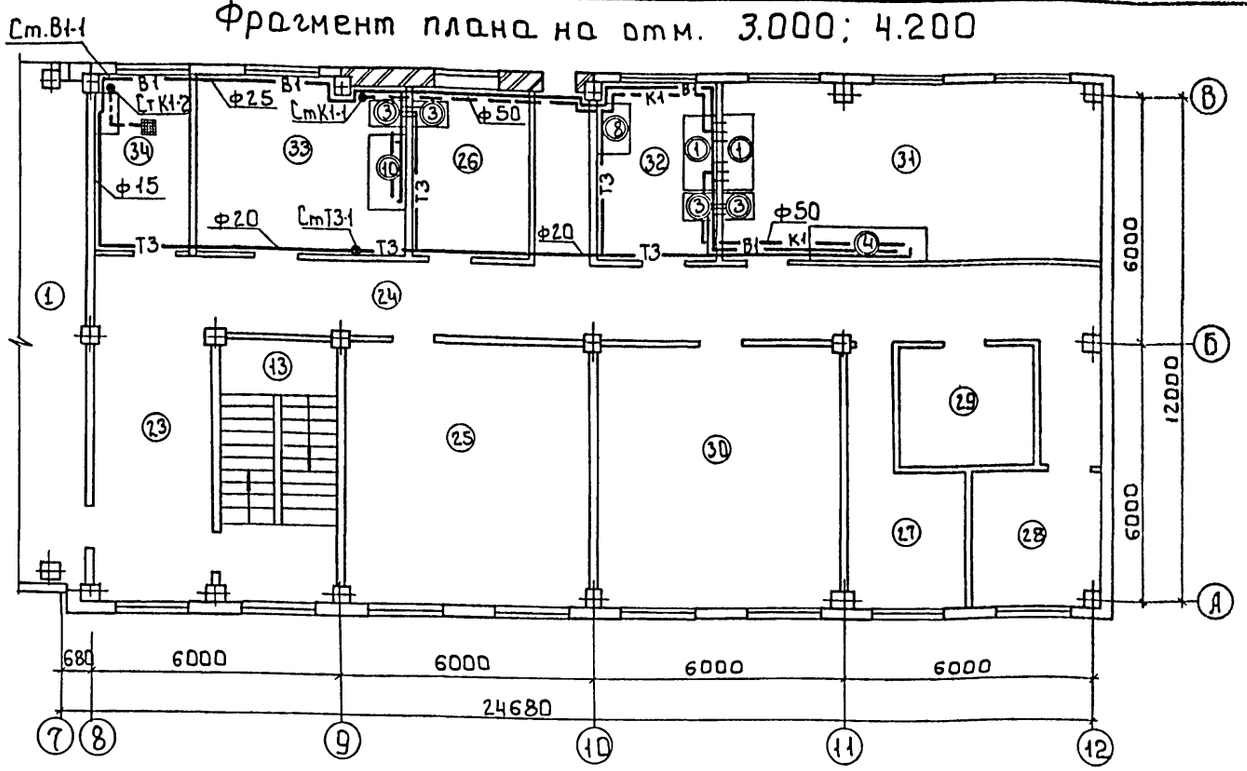

Схема водопровода (В1)

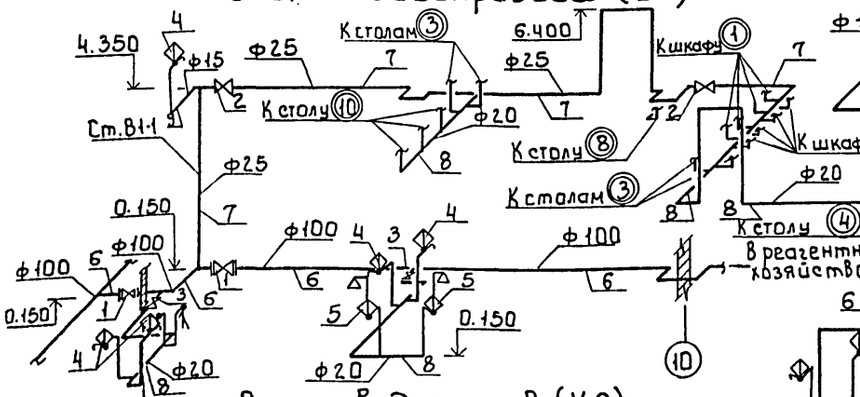

Схема горячего водопровода (Т3)

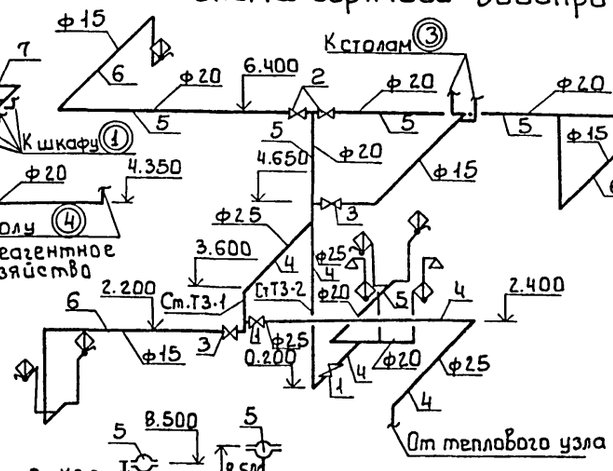

Схема канализации (К1)

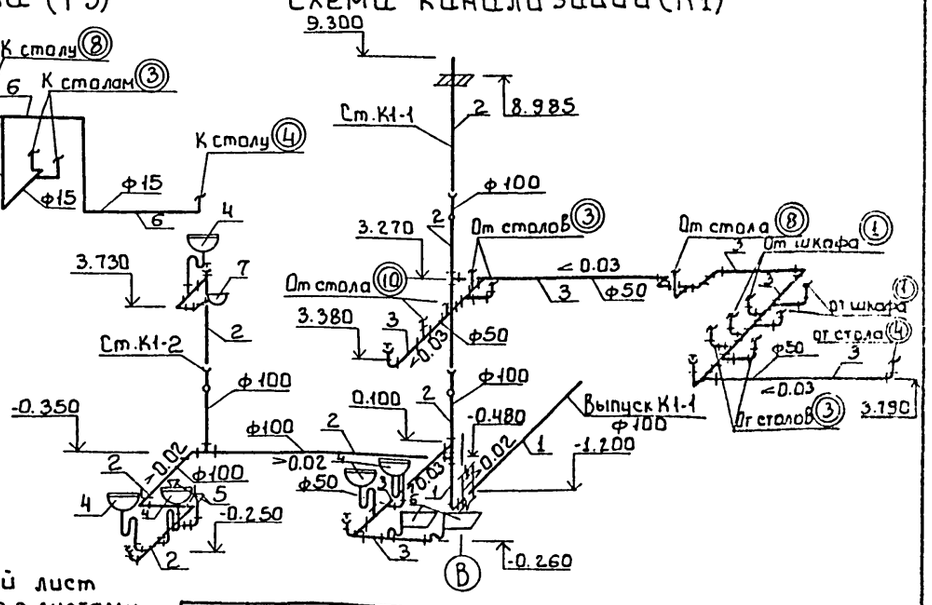

Схема водостоков (К2)

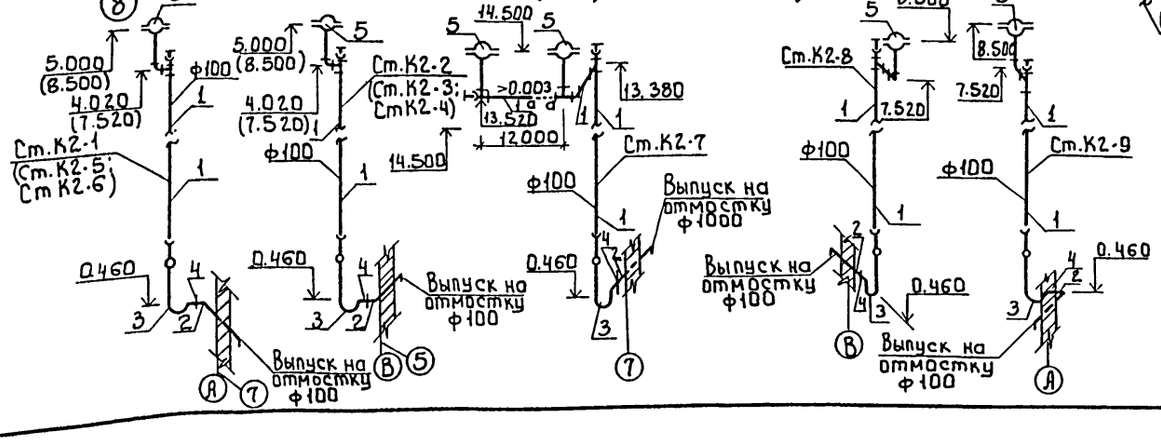

Примечание: Данный лист смотри совместно с листами ТХ-19.

Привязан				т.п. 901-3-256.89		ВК

Альбом 2

Ведомость рабочих чертежей основного комплекта

Формат	Лист	Наименование	Примечание
	1	Общие данные (начало)	
	2	Общие данные (окончание)	
	3	План на отм.-2.400; -0.200; 0.000	
	4	План на отм.3.600; 4.200; 7.000	
	5	Схема системы отопления.	
	6	Схемы вентиляции П1; П2; В1÷В10; ВЕ1÷ВЕ5	
	7	Установка систем П1; П2. Схема системы теплоснабжения. Узел управления.	
	8	Установка систем В1, В2; В7; В8	

Ведомость ссылочных и прилагаемых документов

Обозначение	Наименование	Примечание
	Ссылочные документы	
4.904-69 в.1,2.	Детали крепления санитарно-технических приборов и трубопроводов	
4.903-10 в.8	Изделия и детали трубопроводов для тепловых сетей.	
5.904-10 в.1	Узлы прохода вентиляционных шахт через покрытия промышленных зданий	
5.904-38	Гибкие вставки к центробежным вентиляторам.	
5.904-4	Двери и люки для вентиляционных камер.	
7.903.9-2 в.1	Тепловая изоляция трубопроводов с положительными температурами.	
1.494-32	Зонты и дефлекторы вентиляционных систем.	
1.494-25 в.1	Подставки под калорифер.	
1.494-8	Решетки воздухоприточные. Тип. РР	
1.494-10	Решетки щелевые регулирующие тип Р	
	Прилагаемые документы	
тп.901-3-256.89 ОВН1, ОВН2	Конфузор. Переход	
тп.901-3-256.89 ОВ.СО	Спецификация оборудования к основному комплекту чертежей марки ОВ	
тп.901-3-256.89 ОВ.ВМ	Ведомость потребности в материалах	

Типовой проект разработан в соответствии с действующими нормами и правилами и предусматривает мероприятия, обеспечивающие взрывную, взрывопожарную и пожарную безопасность при эксплуатации здания

Главный инженер проекта /Нарциссова/

Основные показатели по чертежам отопления и вентиляции

Наименование здания (сооружения), помещения	Объем, м³	Периоды года при $t_н$, °С	Расход тепла, Вт (ккал/ч)				Расход холода, Вт (ккал/ч)	Установ. элен. мощн. эл. двигат. квт.
			На отопление	На вентиляцию	На горячее водоснабжение	Общий		
Главный корпус	10467	-30°С	201660 (173400)	94390 (81160)	23610 (20636)	319660 (275196)	—	4,4

Общие указания.

Проект отопления и вентиляции главного корпуса разработан на основании технологического задания, архитектурно-строительных и технологических чертежей в соответствии со СНиП 2.04.05-86. СНиП 2.04.03-85, СНиП II-3-79**

В качестве исходных данных при проектировании отопления и вентиляции приняты следующие температуры наружного воздуха:

Для отопления $t_о$ = -30°С

Для вентиляции $t^з_в$ = -30°С

$t^л_в$ = +22°С

Внутренние температуры отапливаемых помещений приняты: зал фильтров и осветлителей, помещение входных устройств, насосная станция, щитовая, отделение растворных баков коагулянта-(+5°С), воздухоподувная, мастерская, дозаторная, кладовые чистого и грязного белья, санузел, средоварочная и моечная, реактивы и посуда, автоклавная-(+16°С), диспетчерская, начальник станции, комната дежурного персонала, химическая лаборатория, контрольная лаборатория, бактериологическая лаборатория-(+18°С), мужской и женский гардероб уличной и домашней одежды - (+23°С)

Коэффициенты теплопередачи ограждающих конструкций приняты в соответствии со СНиП II-3-79**

Теплоснабжение здания осуществляется от наружной теплосети (теплоноситель 150°-70°С) и внутриплощадочных тепловых сетей (теплоноситель 95°-70°С)-как вариант. Присоединение систем отопления и вентиляции к наружным тепловым сетям-непосредственное.

В здании запроектирована вертикальная однотрубная система отопления с верхней разводкой тупиковая.

Гидравлическое сопротивление системы отопления: 1095 кг/м² (10731Па)-150°-70°С; 2995 кг/м² (29358Па)-95°-70°С.

Трубопроводы в подпольных каналах, в узле управления и подающий трубопровод системы отопления при теплоносителе 150-70°С изолируются по серии 7.903.9-2 в.1 δ=40 мм: шнур из минеральной ваты в оплетке марки 200 (7.903.9-2.1-13), покрытие защитное из стеклопластика рулонного РСТ (7.903.9-2.1,42). Все трубопроводы и нагревательные приборы окрашиваются масляной краской за 2 раза.

В здании запроектирована общеобменная приточно-вытяжная система вентиляции с механическим и естественным побуждением

Все металлические воздуховоды окрашиваются масляной краской.

Монтаж отопительно-вентиляционного оборудования вести в соответствии со СНиП 3.05.01-85.

Переходы и конфузоры приточных систем изолируются матами минераловатными по ГОСТ 21880-76 с покрытием по изоляции ТУ 6-11-145-80.

План-схема.

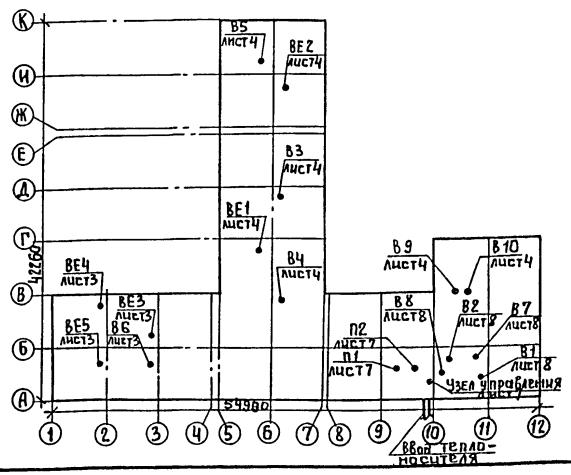

Привязан:

тп 901-3-256.89 ОВ

Инж. ТКат	Андреева		Главный корпус для станции очистки воды поверхностных источников мутностью до 120 мг/л производительностью 8 тыс м³/сут.
Вед. инж	Орешкина		
Зав. гр.	Найштчт		
ГИП	Нарциссова		
Н. контр.	Орешкина		
Нач. отд	Платонов		

Стадия	Лист	Листов
Р	1	8

Общие данные (начало)

ЦНИИЭП инженерного оборудования г. Москва

Копировал: А.Лешикова

Формат: А2

Инв. № подл. | Подпись и дата | Взам. инв. №

Альбом 2

Характеристика отопительно-вентиляционных систем

Обозначение системы	Кол. систем	Наименование обслуживаемого помещения (технологического оборудования)	Тип установки	Вентилятор: Тип, исполнение по взрывозащите	№	Схема исполнения	Положение	L×10² м³/ч	P, Па (кгс/м²)	n, об/мин	Электродвигатель: Тип, исполнение по взрывозащите	N, кВт	n, об/мин	Воздухонагреватель: Тип	№	Кол.	Т-ра нагрева, °С: от	до	Расход тепла, ГДж (ккал/ч)	ΔP, Па (кгс/м²)	Примечание
П1	1	Производственные помещения	ВЦ4-75-5	Ц4-75	5	1	ПрО°	3490	480 (489)	930	4А80А6	0,75	930	КВСБ6-П	6	1	-30	+5	40940 (35200)	(2,4)	
П2	1	Административно-бытовые помещения	ВЦ4-75-5	Ц4-75	5	1	ПрО°	3250	490 (50)	930	4А80А6	0,75	930	КВБ6Б-П КВБ7Б-П	6/7	1/1	-30	+18	53440 (45950)	(2,4)	Теплонос. 150°-70° Теплонос. 95°-70°
В1	1	Административно-бытовые помещения	ВЦ4-75-3,15	Ц4-75	3,15	1	ПрО°	1175	280 (29)	1400	4АА56В6	0,18	1400	—	—	—	—	—	—	—	
В2	1	Гардеробы, души, с.у. кладовая грязного белья	ВЦ4-75-2,5	Ц4-75	2,5	1	ПрО°	390	125 (13)	1400	4АА50А4	0,06	1400	—	—	—	—	—	—	—	
В3	1	Зал фильтроб и осветлителей	Вкр4,00 25.6	—	4	—	—	2075	95 (9,8)	—	4АА63В6	0,25	890	—	—	—	—	—	—	—	
В4	1	Зал фильтров и осветлителей	Вкр4,00 25.6	—	4	—	—	2075	95 (9,8)	—	4АА63В6	0,25	890	—	—	—	—	—	—	—	
В5	1	Помещение входных устройств	Вкр4,00 45.6	—	4	—	—	3340	95 (9,8)	—	4А71А6	0,37	920	—	—	—	—	—	—	—	
В6	1	Насосная станция	Вкр5,00 45.6	—	5	—	—	6575	150 (15,3)	—	4А80А6	0,75	915	—	—	—	—	—	—	—	
В7	1	Воздуходувная	ВЦ4-75-4	Ц4-75	4	1	ЛО°	1890	250 (25,5)	935	4АА63В6	0,25	935	—	—	—	—	—	—	—	
В8	1	Дозаторная, помещение расборных баков	ВЦ4-75-4	Ц4-75	4	1	ЛО°	2410	300 (30,6)	1410	4А71А4	0,55	1410	—	—	—	—	—	—	—	
В9	1	Вытяжной шкаф из лаборатории	В-06-300-4А	—	—	—	—	2520	76 (7,7)	—	4А56А4	0,12	1375	—	—	—	—	—	—	—	
В10	1	Вытяжной шкаф из лаборатории	В-06-300 4А	—	—	—	—	2520	76 (7,7)	—	4А56А4	012	1375	—	—	—	—	—	—	—	
ВЕ1	1	Зал фильтроб и осветлителей (зима)	Стд 21017-00.000	—	—	—	—	1385	—	—	—	—	—	—	—	—	—	—	—	—	
ВЕ2	1	Помещение входных устройств (зима)	Стд 210 00.000-03	—	—	—	—	1115	—	—	—	—	—	—	—	—	—	—	—	—	
ВЕ3	1	Насосная станция (зима)	Стд 210 00.000-03	—	—	—	—	1125	—	—	—	—	—	—	—	—	—	—	—	—	
ВЕ4	1	Мастерская	Стд 210 00.000	—	—	—	—	70	—	—	—	—	—	—	—	—	—	—	—	—	
ВЕ5	1	Щитовая	Стд 210 00.000	—	—	—	—	160	—	—	—	—	—	—	—	—	—	—	—	—	
ВЕ6	1	Воздуходувная	Стд 210 00.000-01	—	—	—	—	245	—	—	—	—	—	—	—	—	—	—	—	—	

Инв.№ подл. | Подпись и дата | Взам. инв.№

Привязан

Инв. №

Инж. II к.	Андреева	
Вед. инж.	Орешкина	
Зав. гр.	Найштут	
ГИП	Нарциссова	
Н. контр.	Орешкина	
Нач. отд.	Платонов	

Т.П. 901-3-25Б.89 ОВ

Главный корпус для станции очистки воды поверхностных источников мутностью до 1000 мг/л производительностью 8 тыс. м³/сут

Общие данные (окончание)

Стадия	Лист	Листов
Р	2	

ЦНИИЭП инженерного оборудования г. Москва

23714-02 Формат А3

Альбом 2

Согласовано:

Отдел АСИ	Шляхтова	[signature]
Отдел АСИ	Тавикина	[signature]
Отдел АСП	Строгин	[signature]
Отдел ВП	Навик	[signature]

Инв. N подл. | Подпись и дата | Взам. инв. N

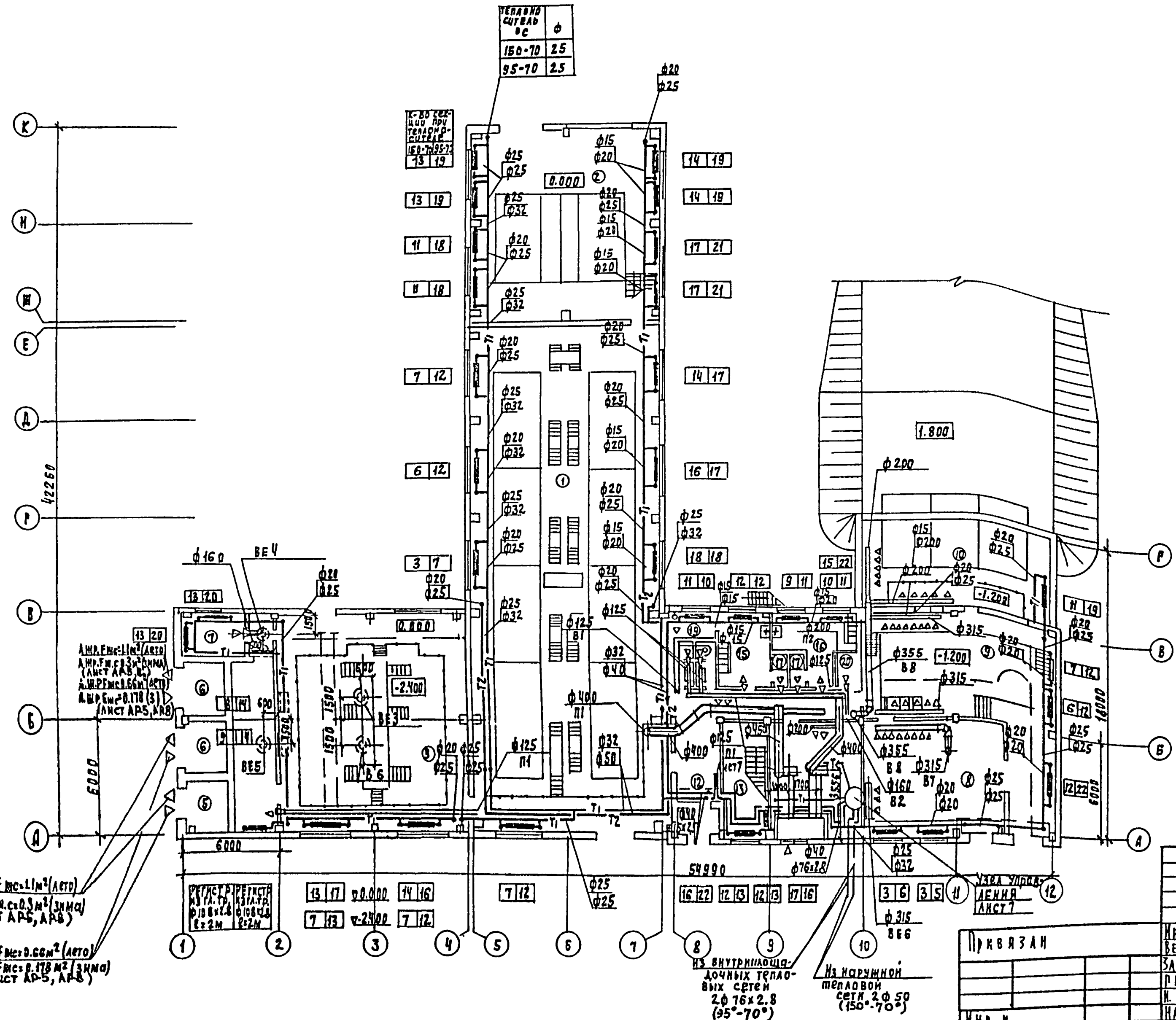

Экспликация помещений

	Наименование	Категория производства по взрывной, взрывопожарной и пожарной опасности
1	Зал фильтров и осветлителей	
	на отм -0.200; 0.000	Д
2	Помещение входных устройств	Д
3	Насосная станция	Д
4	Щитовая	Г
5	РУ	Г
6	ТП	В
7	Мастерская	Д
8	Воздуходувная	Д
9	Дозаторная	Д
10	Отделение растворных баков	
	коагулянта	Д
11	Тамбур	–
12	Вестибюль	–
13	Лестничная клетка	–
14	Коридор	–
15	Женский гардероб уличной, до-	–
	машней и специальной одежды	–
16	Мужской гардероб уличной, домаш-	–
	ней и специальной одежды	–
17	Душевые	–
18	Уборные	–
19	Кладовая чистого белья	–
20	Кладовая грязного белья	–
21	Венткамера	Д

Привязан

Инв. N

Нач. гр.	Андреева	[signature]
Вед. инж.	Орешкина	[signature]
Зав. гр.	Найштут	[signature]
ГИП	Нарциссова	[signature]
Н. контр.	Орешкина	[signature]
Нач. отд.	Платонов	[signature]

ТП 901-3-256.89 ОВ

Главный корпус для станции очистки воды поверхностных источников мутностью до 2000 мг/л производительностью 8.0 тыс. м³/сут

Стадия	Лист	Листов
Р	3	

План на отм. -2.400; -0.200; 0.000

ЦНИИЭП инженерного оборудования г. Москва

Копировал Родаевская 23114-02 Формат А2

Альбом 2

Таблица местных отсосов

Технологическое оборудование			Характеристика	Объем вытяжки м³/ч		Характеристика местного отсоса		Обозначение системы
Поз.	Наименование	Кол.	Выделяющихся вредностей	На ед. оборуд.	Всего	Обозначен	Применяем документ	
1	Шкаф вытяжной	2	Следы кислот и щелочей	2100	4200	ШВ-2.3	Встроенный отсос	В-9; В-10

План на отм. 3.600; 4.200

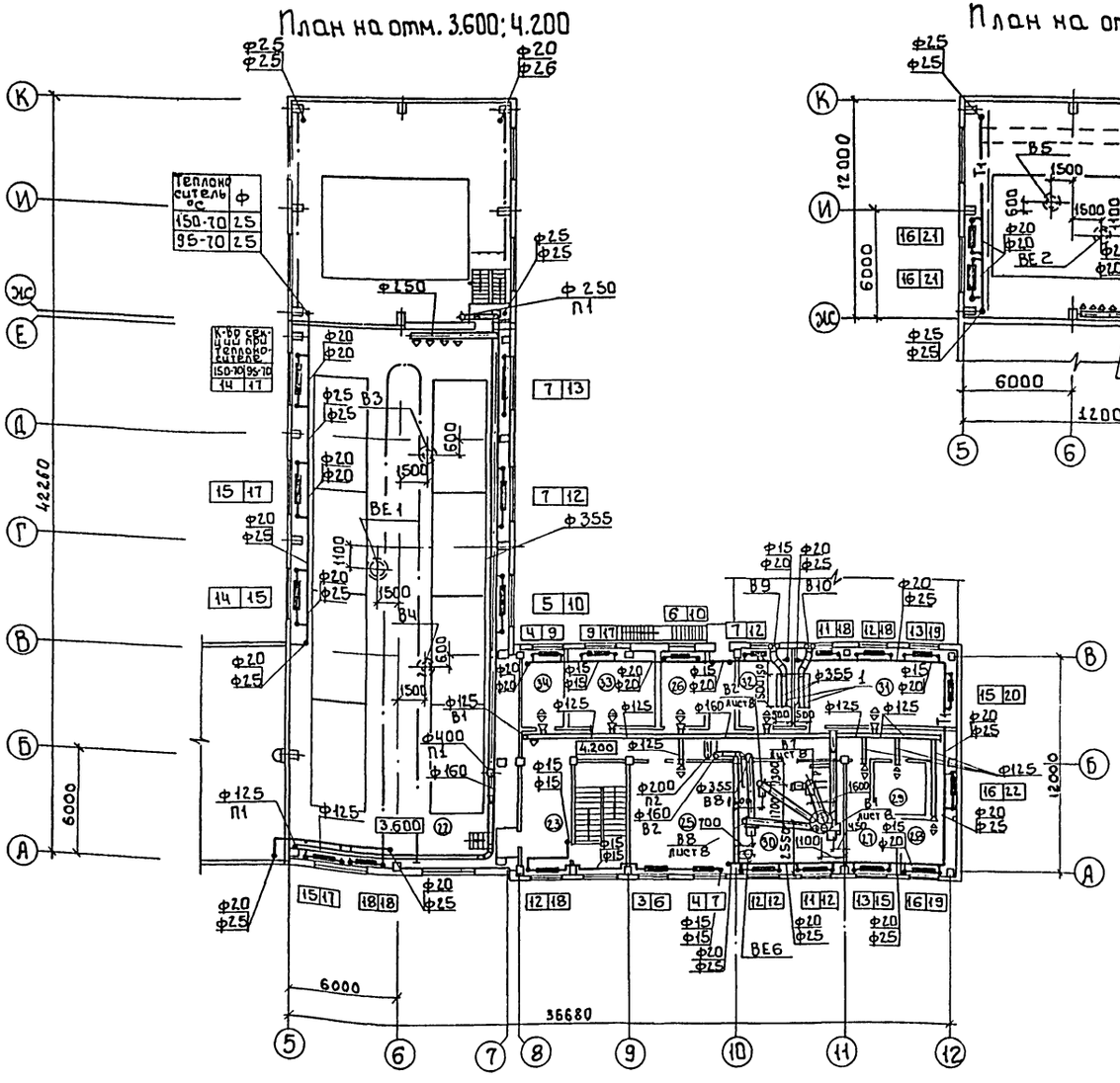

План на отм. 7.000

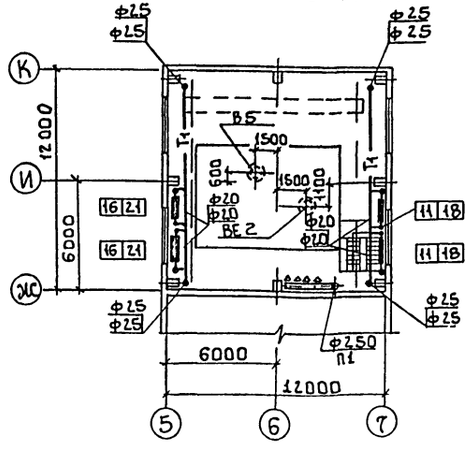

Экспликация помещений

Номер по плану	Наименование	Категория производств по взрывной взрывопожарной и пожарной опасности
22	Зал фильтров и осветлителей на отм. 3.600; 4.200; 7.000	Д
23	Холл	—
24	Коридор	—
25	Диспетчерская	Г
26	Средоварочная и моечная	Д
27	Начальник станции	—
28	Комната дежурного персонала	—
29	Реактивы и посуда	Д
30	Венткамера	Д
31	Химическая лаборатория	Д
32	Контрольная лабораторная	Д
33	Бактериологическая лаборатория	Д
34	Автоклавная	Д

Согласовано: Отдел ЭЭАД Гусева; Отдел АСП Двойнина; Отдел АСП Странгин; Отдел ВГ Новик

Инв. № подл. | Подпись и дата | Взам. инв. №

Инж. II к.	Андреева		
Вед. инж.	Орешкина		
Зав. гр.	Найштут		
ГИП	Нариссова		
Н. контр.	Орешкина		
Нач. отд.	Платонов		

Привязан

Инв. №

т.п. 901-3-256.89 ОВ

Главный корпус для станции очистки воды поверхностных источников мутностью до 120 мг/л производительностью 8 тыс. м³/сут

План на отм. 3.600; 4.200; 7.000

Стадия	Лист	Листов
Р	4	

ЦНИИЭП инженерного оборудования г. Москва

Копировал: Боброва

Формат А2

Альбом 2

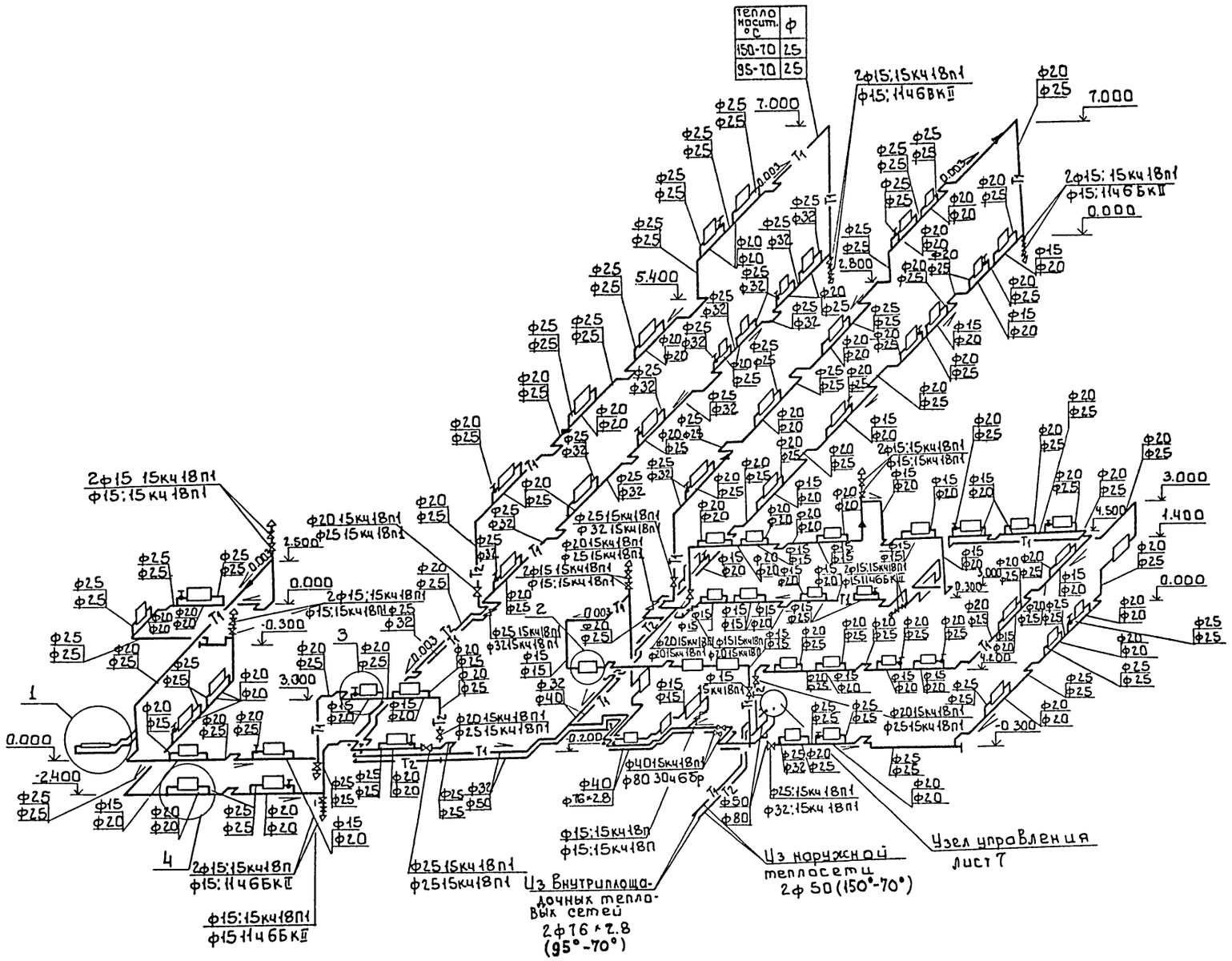

				т.п. 901-3-256.89	ОВ
Привязан			Инж. II кат	Андреева	
			Вед. инж	Орешкина	
			Зав. гр.	Найштут	
			ГИП	Нарциссова	
			Н. контр.	Орешкина	
Инв. №			Нач. отд.	Платонов	

Главный корпус для станции очистки воды поверхностных источников мутностью до 120 мг/л производительностью в тыс. м³/сут.	Стадия	Лист	Листов
	Р	5	
Схема системы отопления	ЦНИИЭП инженерного оборудования г. Москва		

Инв. № подл. | Подпись и дата | Взам. инв. №

Копировал: Баброва 23714-27 Формат: А2

Альбом 2

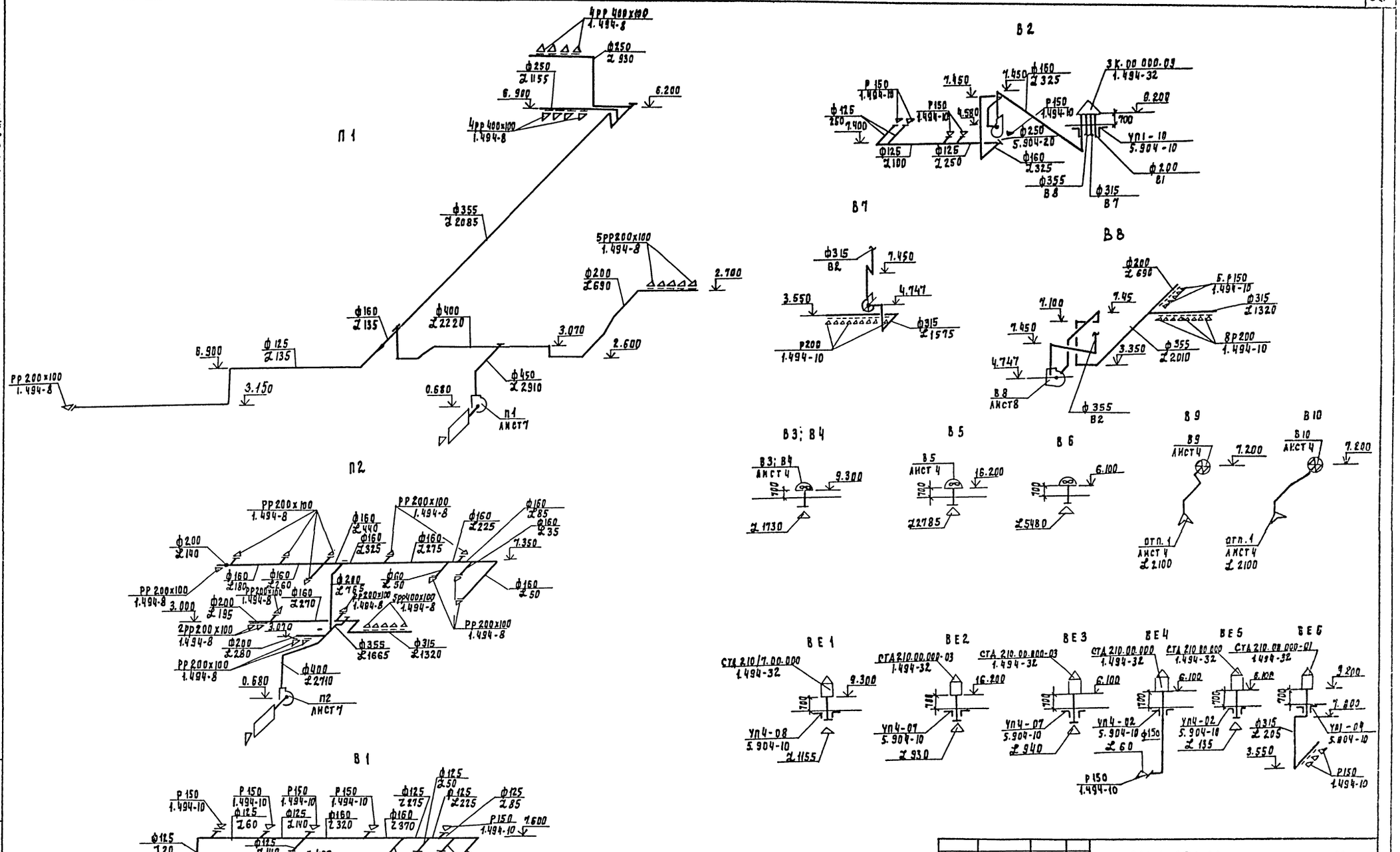

					ТП 901-3-256.89		ОВ
Привязан			Инж.	Андреева	Главный корпус для станции очистки воды поверхностных источников мутностью до 120 мг/л производительностью 8 тыс. м³/сут	Стадия	Лист	Листов
			Ведущ.	Орешкина		Р	6	
			Зав. пр.	Найштут				
			ГИП	Нарцисова	Схемы систем П1; П2; В1÷В10; ВЕ1÷ВЕ6	ЦНИИЭП инженерного оборудования г. Москва		
			Н. контр.	Орешкина				
Инв. №			Нач. отд.	Платонов				

Инв. N подл. | Подпись и дата | Взам. инв. N

Копировал Подаевская

Формат А2

Альбом 2

Разрез 1-1

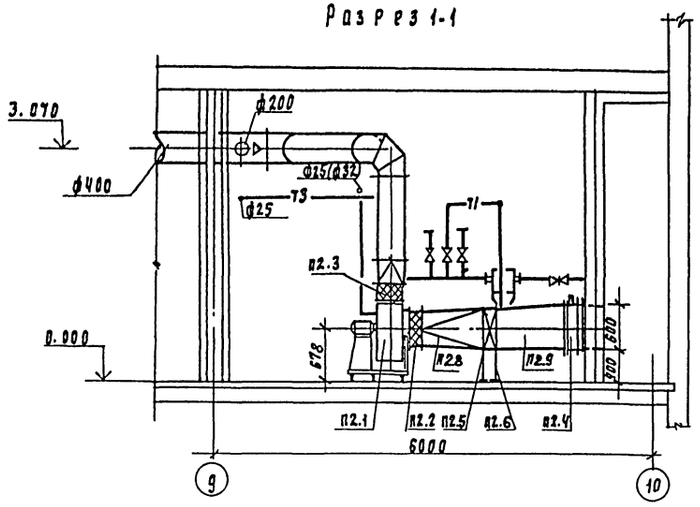

План

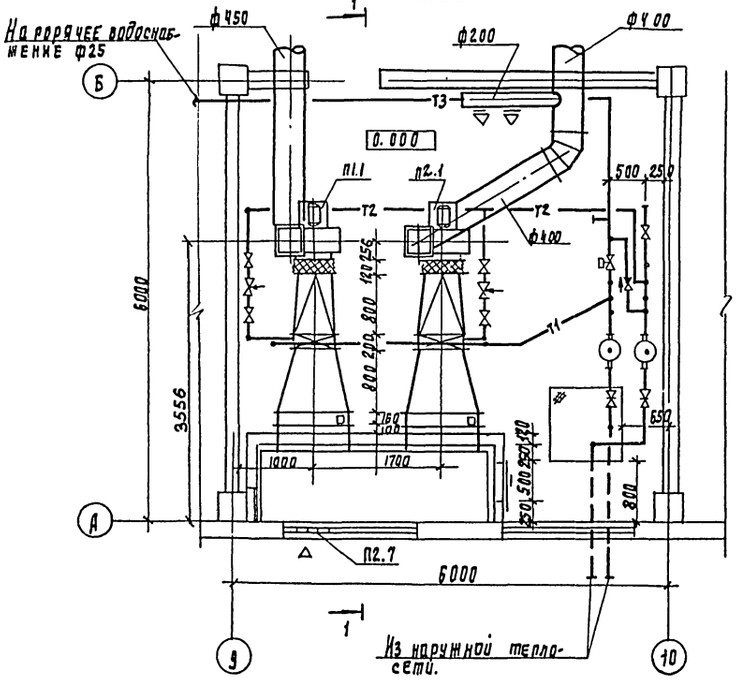

Схема теплоснабжения установок п1, п2

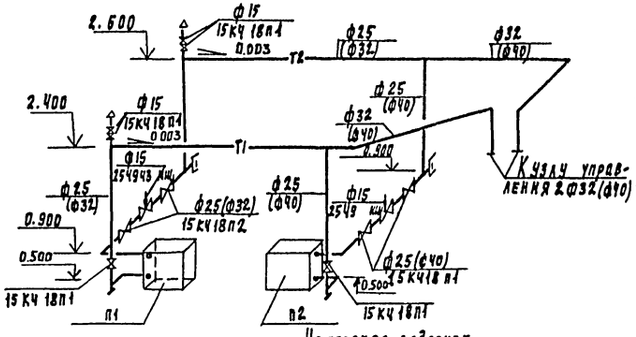

Узел управления

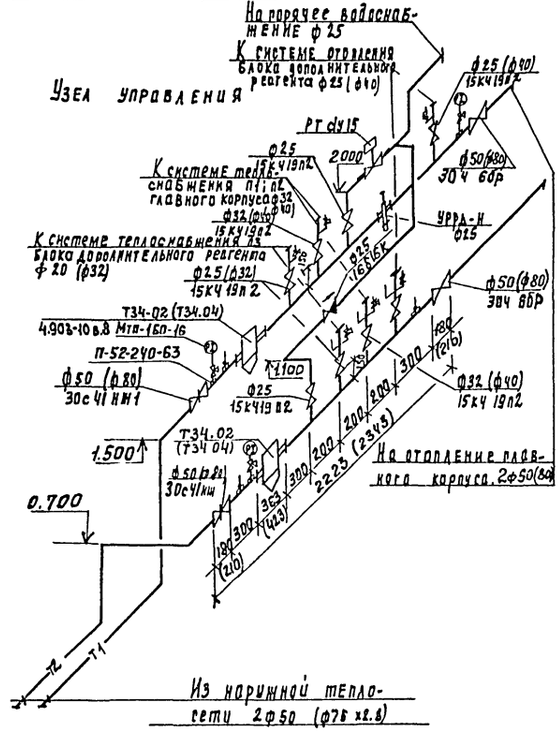

Спецификация отопительно-вентиляционных установок

Марка поз	Обозначение	Наименование	Кол	Масса ед.кг	Приме-чание
		п1			
п1.1		Вентагрегат В-Ц4-75-5	1	95.1	
		центробежный вентилятор			
		№5, положение Пр0°			
		электродвигатель 4А80А6			
		N=0.75 кВт, n=930 об/мин			
		на виброосновании			
п1.2	5.904-38	Гибкая вставка В.00.00-09	1	1.71	
п1.3	5.904-38	Гибкая вставка Н.00.00-11	1	1.64	
п1.4	Талды-Курганский вентиляторный завод	Клапан воздушный утепленный П1000х600 с приводом МЭО-40/63-0.63-82	1	30.8	
п1.5		Калорифер КВС6Б-П	1	56.2	
п1.6	1.494-25	Подставка под калорифер	4	2.1	
п1.7	5.904-4	Дверь герметическая			
		Дус 05х1.25	1	39.6	
п1.8	ОВН1	Конфузор	1	27.3	
п1.9	ОВН2	Переход	1	64.24	
		п2			
п2.1		Вентагрегат В-Ц4-75-5	1	95.1	
		центробежный вентилятор №25, положение Пр0°			
		электродвигатель 4А80А6			
		N=0.75кВт; n=930об/мин			
		на виброосновании			
п2.2	5.904-38	Гибкая вставка В.00.00-09	1	1.71	
п2.3	5.904-38	Гибкая вставка Н.00.00-11	1	1.64	
п2.4	Талды-Курганский вентиляторный завод	Клапан воздушный утепленный П1000х800 с приводом МЭО-40/63-0.63-82	1	30.0	
п2.5		Калорифер t150°-70° КВБ6-П	1	71.0	
		t=95°-70° КВБ7-П	1	84.0	
п2.6	1.494-25	Подставка под калорифер	4	2.1	
п2.7	Горьковский завод „Сантехдеталь"	Жалюзийная решетка размером 150х490	4	10	
		размером 150х580	4	1.2	
п2.8	ОВН1	Конфузор шт.	1	27.3	
п2.9	ОВН2	Переход шт.	1	64.24	

В скобках даны размеры для теплоносителя t=95°-70°

Согласовано: Госстрой, Отдел. зав., Гипсел. агрегат, Гипсел. Уфа

Инв. № подл. | Подпись и дата | Взам. инв. №

Привязан			
Инв. №			
Исполн.	Киселева		
Зав. пр.	Капитум		
Рук.	Нарциссов		
Н. контр.	Пешкина		
Нач. отд.	Платонов		

ТП 901-3-256.89 ОВ

Главный корпус для станции очистки воды поверхностных источников мутностью до 2000мг/л производительностью 3 тыс. куб.м/сут

Стадия	Лист	Листов
Р	7	

Установка систем П1, П2
Схема системы теплоснабжения узла управления

ЦНИИЭП инженерного оборудования г. Москва

Копировал Родлевская

Формат А2

Альбом 2

Разрез 1-1

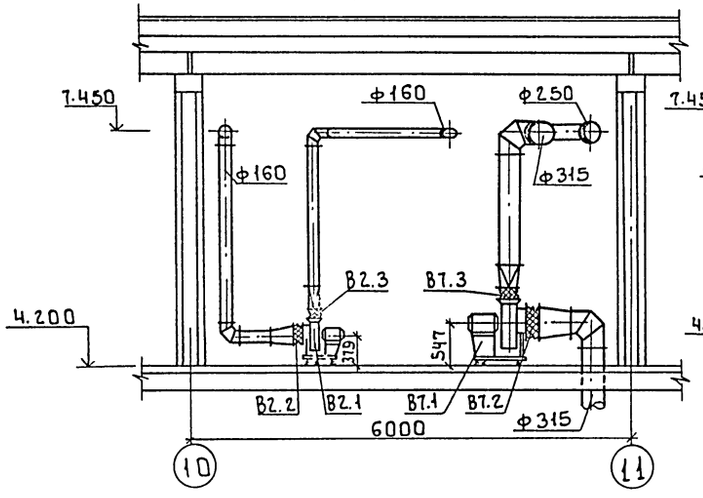

Разрез 2-2

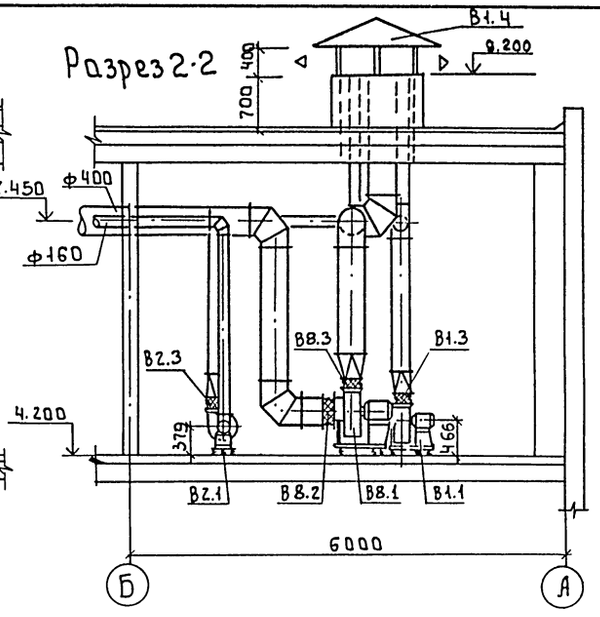

План

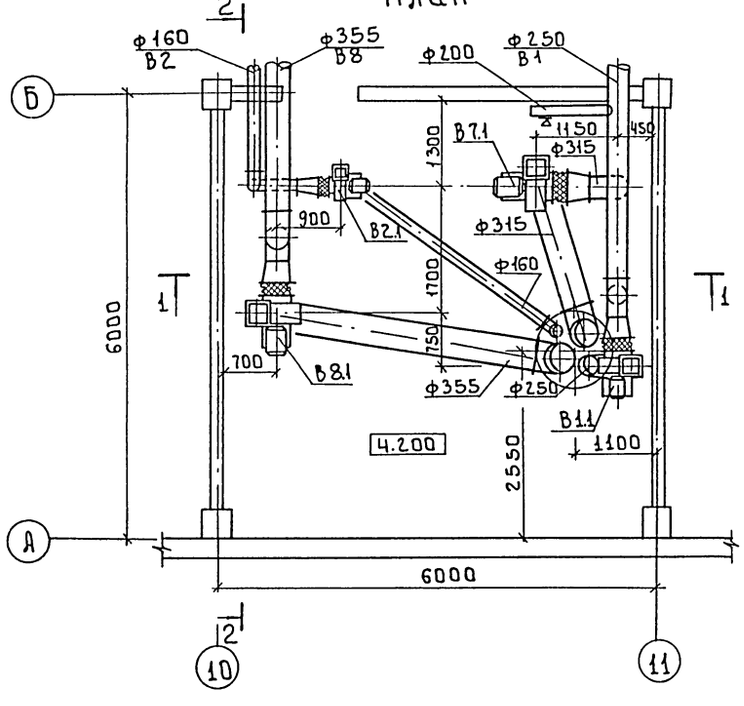

Спецификация отопительно-вентиляционных установок

Марка поз.	Обозначение	Наименование	Кол.	Масса ед. кг	Примечание
		В1			
В1.1		Вентагрегат В-Ц4-75-3.15 центробежный вентилятор №3.15 положение ПрО° электродвигатель 4А 56 В4 N=0.18 кВт; n=1400 об/мин. на виброосновании	1	37.8	
В1.2	5.904-38	Гибкая вставка В.00.00-05	1	1.24	
В1.3	5.904-38	Гибкая вставка Н.00.00-07	1	1.14	
В1.4	1.494-32	Зонт ЗК.00.000.09	1	52.0	
		В2			
В2.1		Вентагрегат В-Ц4-75-2.5 центробежный вентилятор № 2.5; положение ПрО° электродвигатель 4А 50А4 N=0.06 кВт; n=1400 об/мин на виброосновании	1		
В2.2	5.904-38	Гибкая вставка В.00.00-03	1	0.91	
В2.3	5.904-38	Гибкая вставка Н.00.00-03	1	0.86	
		В7			
В7.1		Вентагрегат В-Ц4-75-4 центробежный вентилятор № 4, положение ЛО° электродвигатель 4А А63В6 N=0.25 кВт; n=935 об/мин. на виброосновании	1		
В7.2	5.904-38	Гибкая вставка В.00.00-02	1	1.59	
В7.3	5.904-38	Гибкая вставка Н.00.00-02	1	1.34	
		В8			
В8.1		Вентагрегат В-Ц4-75-4 центробежный вентилятор №4, положение ЛО° электродвигатель 4А 71А4; N=0.55 кВт n=1410 об/мин на виброоснован	1		
В8.2	5.904-38	Гибкая вставка В.00.00-08	1	1.59	
В8.3	5.904-38	Гибкая вставка Н.00.00-08	1	1.34	

Согласовано: Отдел АСП Строгина; Отдел ЭЗОА Гусева

Инв.№ подл. | Подпись и дата | Взам. инв.№

Привязан

Инв.№

Исполн.	Киселева	
Зав. гр.	Наштут	
ГИП	Нориссова	
Н. контр.	Орешкина	
Нач. отд.	Платонов	

ТП 901-3-256.89 ОВ

Главный корпус для станции очистки воды поверхностных источников мутностью до 120 мг/л производительностью 8 тыс м³/сут

Установка систем В1; В2; В7, В8

Стадия	Лист	Листов
Р	8	

ЦНИИЭП инженерного оборудования г. Москва

Копировал: Баброва Формат А2

Инв. № подл.	Подпись и дата	Взам. инв. №

Альбом 2

Типовой проект

901-3-256.89

Главный корпус для станции очистки воды поверхностных источников мутностью до 120 мг/л производительностью 8 тыс. м³/сут.

Альбом 2

Эскизные чертежи общих видов нетиповых конструкций систем вентиляции

				Привязан
Инв. №				

Формат: А4

Содержание

Обозначение	Наименование	Примечание
тп 901-3-256.89 ОВН1	Конфузор	
тп 901-3-256.89 ОВН2	Переход	

				Привязан
Инв. №				
				тп 901-3-256.89 ОВН
Исполн.	Киселева			Содержание
Зав. гр.	Найштут			Стадия: Р; Лист: 1; Листов: 1
ГИП	Нариссова			ЦНИИЭП инженерного оборудования г. Москва
Н. контр.	Орешкина			
Нач. отд.	Платонов			

Формат: А4

Вид А

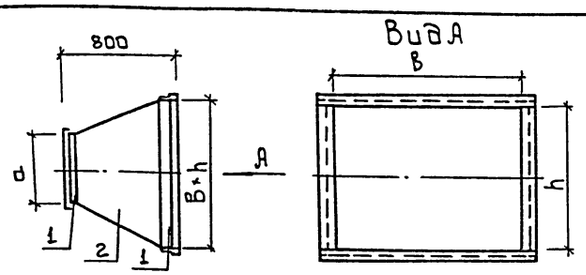

№ сист	Тт = 150-70°С			Тт = 95-70°С		
	a	b	h	a	b	h
П1	ф500	530	503	ф500	530	503
П2	ф500	530	503	ф500	655	503

Поз.	Наименование	Кол.	Дополнительные данные
	Переменные данные для исполнения		
	Материалы		
1	Фланец L50×50×3-Б ГОСТ 8509-72	3.8п.м.	14.5кг
	Ст.3сп ГОСТ 535-79		
2	Лист Б-1 ГОСТ 19903-74	1.6м²	12.8кг
	Ст.3 ГОСТ 16523-70		

Окрасить масляной краской по ГОСТ 8292-85
Масса изделия - 27.3 кг

				Привязан
				Инв. №
				т.п. 901-3-256.89 ОВН1
Исполн.	Киселева			Конфузор
Зав. гр.	Найштут			Стадия: Р; Лист: 1; Листов: 1
ГИП	Нариссова			ЦНИИЭП инженерного оборудования г. Москва
Н. контр.	Орешкина			
Нач. отд.	Платонов			

Формат: А4

Вид А

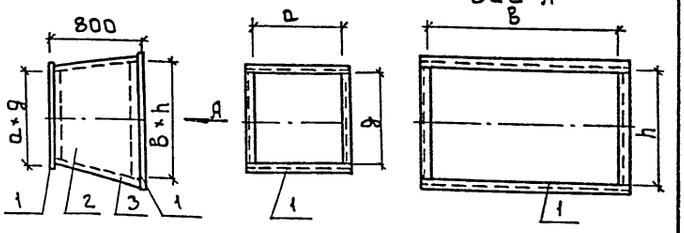

№ сист.	Тт = 150-70°С				Тт = 95-70°С			
	a	g	b	h	a	g	b	h
П1	530	503	1000	600	530	503	1000	600
П2	530	503	1000	600	655	503	1000	600

Поз	Наименование	Кол.	Дополнительные данные
	Переменные данные для исполнения		
	Материалы		
1	Фланец 50×50×3-Б ГОСТ 8509-72	6.1м	14.1 кг
	Ст.3сп ГОСТ 535-79		
2	Лист Б-2 ГОСТ 19903-74	2.0м²	31.4 кг
	Ст.3 ГОСТ 16523-70		
3	Тепловая изоляция δ=60мм, комплектно		
	а) Маты минераловатные γ=125мг/м ГОСТ 21880-76	0.12м³	15.0 кг
	б) Рулонный стеклопластик марки РСТ ТУ6-11-145-80	2.2м²	3.74 кг

Температура перемещаемой среды -30°С; температура помещения +16°С
Окрасить под изоляцию краской БТ-177 по ГОСТ 5631-70
Масса изделия - 64.24 кг

				Привязан
				Инв. №
				т.п. 901-3-256.89 ОВН2
Исполн.	Киселева			Переход
Зав. гр.	Найштут			Стадия: Р; Лист: 1; Листов: 1
ГИП	Нариссова			ЦНИИЭП инженерного оборудования г. Москва
Н. контр.	Орешкина			
Нач. отд.	Платонов			

Копировал: Боброва 73714-1-2 Формат А4

gost.e-ecolog.ru