ТИПОВОЙ ПРОЕКТ
901-3-266.89

# ГЛАВНЫЙ КОРПУС ДЛЯ СТАНЦИИ ОЧИСТКИ ВОДЫ ПОВЕРХНОСТНЫХ ИСТОЧНИКОВ МУТНОСТЬЮ ДО 1500 МГ/Л ПРОИЗВОДИТЕЛЬНОСТЬЮ 3,2 ТЫС. $М^3$/СУТКИ

## АЛЬБОМ 3

23918-03

КЖ Конструкции железобетонные

СФ ЦИТП 620062, г.Свердловск, ул.Чебышева, 4
Зак. 1769 инв. 13918-03 тираж 100
Сдано в печать 6.03 1990 Цена 1-60

ал. 3

gost.e-ecolog.ru

ТИПОВОЙ ПРОЕКТ
901-3 266.89

# ГЛАВНЫЙ КОРПУС ДЛЯ СТАНЦИИ ОЧИСТКИ ВОДЫ ПОВЕРХНОСТНЫХ ИСТОЧНИКОВ МУТНОСТЬЮ ДО 1500 МГ/Л ПРОИЗВОДИТЕЛЬНОСТЬЮ 3,2 ТЫС. $М^3$/СУТКИ

## АЛЬБОМ 3

### Перечень альбомов

| | | |
|---|---|---|
| Альбом 1 | ПЗ | Пояснительная записка |
| Альбом 2 | АР | Архитектурные решения |
| | КМ | Констукции металлические |
| | АЗ | Антикоррозионная защита конструкций |
| | ОС | Организация строительства |
| Альбом 3 | КЖ | Конструкции железобетонные |
| Альбом 4 | ТХ | Технология производства |
| | ВК | Внутренний водопровод и канализация |
| | ОВ | Отопление и вентиляция |
| Альбом 5 | ЭМ | Силовое электрооборудование |
| | ЭО | Электрическое освещение |
| | СС | Связь и сигнализация |
| Альбом 6 | АТх | Автоматизация |
| Альбом 7 | КЖи | Строительные изделия |
| Альбом 8 | АТх | Задание заводу-изготовителю Эскизные чертежи общих видов |
| Альбом 9 | ВМ | Ведомости потребности в материалах |
| Альбом 10 | СО | Спецификации оборудования |
| Альбом 11 | С | Сметы |
| Части 1,2,3. | | |

23918-03

Примененные материалы: тп 407-3-444.87. Альбом II „Распределительный пункт 10(6) кв совмещенный с подстанцией 10(6)/0,4 кв для городских электрических сетей." Распространяет Свердловский филиал ЦИТП.

Разработан:
ЦНИИЭПинженерного оборудования городов и общественных зданий

Главный инженер института /А.Г. Кетаов/

Главный инженер проекта /Е.А. Беляева/

Утвержден Госграждастроем
Приказ от 29 июля 1986 г. № 242

© СФ ЦИТП Госстрой СССР 1988 г.

# Содержание альбома


| Лист | Наименование | №№ страниц |
|---|---|---|
| | Конструкции железобетонные | |
| КЖ1 | Общие данные (начало). | 3 |
| КЖ2 | Общие данные (продолжение). | 4 |
| КЖ3 | Общие данные (окончание). | 5 |
| КЖ4 | Схема расположения фундаментов, фундаментных | |
| | балок и блоков. | 6 |
| КЖ5 | Фрагменты 1, 2. | 7 |
| КЖ6 | Фрагмент 3, разрезы 7-7, ... 11-11. | 8 |
| КЖ7 | Опалубочный чертеж, армирование Фм1... Фм3. | 9 |
| КЖ8 | Опалубочный чертеж, армирование Фм4 ... Фм5а | 10 |
| КЖ9 | Опалубочный чертеж, армирование Фм6 ... Фм8. | 11 |
| КЖ10 | Опалубочный чертеж, армирование Фм9... Фм10. | 12 |
| КЖ11 | Опалубочный чертеж, армирование Фм11... Фм13. | 13 |
| КЖ12 | Опалубочный чертеж, армирование Фм14... Фм16. | 14 |
| КЖ13 | Опалубочный чертеж, армирование Фм17... Фм20. | 15 |
| КЖ14 | Схема расположения емкостей, сточного лотка, | |
| | приямков и опор на отм -1.000, 0.000 в осях 1÷3; | |
| | А÷Е. Разрезы 1-1÷4-4. | 16 |
| КЖ15 | Схема расположения опор на отм. 4.200 в осях | |
| | 1÷3, А÷Е. Разрезы 5-5÷10-10. | 17 |
| КЖ16 | Схема расположения подбетонки. Разрезы 1-1÷5-5. | 18 |
| КЖ17 | Схема расположения закладных деталей на | |
| | отм.-2.400; -1.200; 0.000; 1.400; 4.200 в осях 4÷6, А÷Ж. | 19 |
| КЖ18 | Схема расположения закладных деталей | |
| | на отм. -1.000, 0.000 в осях 1÷4, А÷Е. | 20 |
| КЖ19 | Схема расположения каналов, фундаментов в | |
| | осях 4÷6, А-Б. Опоры оп1... оп16. Разрезы 1-1... 4-4. | 21 |
| КЖ20 | Фундаменты под оборудование Фо1... Фо4. | |
| | Разрезы 5-5÷13-13. | 22 |
| КЖ21 | Схема расположения каналов, фундаментов | |
| | под оборудование и приямка в осях Б÷Г; Г÷Д. | 23 |
| КЖ22 | Схема расположения каналов, фундаментов | |
| | под оборудование в осях 4÷6. | 24 |
| КЖ23 | Сечения 1-1... 6-6. Фрагменты 2; 3. | 25 |
| КЖ24 | Фрагмент 1. Фундаменты под оборудо- | |
| | вание Фо6 ... Фо9. Опоры оп19... оп23. | 26 |
| КЖ25 | Схема расположения каналов и приямков в | |
| | осях Б-В; 5÷7. Разрезы 1-1, 2-2, 3-3. Узел 1. | 27 |
| КЖ26 | Разрезы 4-4÷7-7. | 28 |
| КЖ27 | Емкость РЕ1. План на отм. 0.000; 1.100; 5.000. | 29 |
| КЖ28 | Емкость РЕ1. План на отм. 5.600. Вид 3-3. | |
| | Разрезы 1-1, 2-2. Узлы I... V. | 30 |
| КЖ29 | Емкость РЕ1. Армирование. | 31 |
| КЖ30 | Емкость РЕ2. Опалубочный чертеж. | 32 |
| КЖ31 | Емкость РЕ2. Армирование. | 33 |
| КЖ32 | Емкость РЕ3. Опалубочный чертеж. Разрезы | |
| | 1-1 ÷ 4-4. | 34 |
| КЖ33 | Емкость РЕ3. Схема расположения заклад- | |
| | ных деталей на отм. 2.400. Вид 5-5. | |
| | Узлы I÷V. | 35 |
| КЖ34 | Емкость РЕ3. Армирование. | 36 |
| КЖ35 | Поддон ПД1. Схемы расположения плит и | |
| | уклонов в поддоне. Разрезы 1-1, 2-2. | 37 |
| КЖ36 | Емкость РЕ4. Опалубочный чертеж. | 38 |
| КЖ37 | Емкость РЕ4. Армирование. | 39 |
| КЖ38 | Схемы расположения колонн, ригелей, балок | |
| | покрытия, диафрагм жесткости на отм. 4.200; | |
| | 8.400. | 40 |
| КЖ39 | Разрез 6-6. Схема расположение торцового | |
| | фахверка. | 41 |
| КЖ40 | Узлы 1, 2. Разрезы 7-7... 10-10. | 42 |
| КЖ41 | Схемы расположения плит покрытия и перек- | |
| | рытия на отм. 4.200. | 43 |
| КЖ42 | Монолитные участки Ум1... Ум4. | 44 |
| КЖ43 | Схемы расположения стеновых панелей по | |
| | осям: 1, 3, 4, 6. | 45 |
| КЖ44 | Схемы расположения стеновых панелей в | |
| | осях А, Е. Спецификация. | 46 |
| КЖ45 | Схемы расположения лестничных маршей и | |
| | проступей. | 47 |
| КЖ46 | Схема расположения плит покрытия и перекры- | |
| | тия на отм. 1.400. | 48 |
| КЖ47 | Венткамера на отм. 4.200. | 49 |


Типовой проект 901-3-266.89 Альбом 3

Инв.№ подл. | Подпись и дата | Взам.инв.№

Альбом 3

## Ведомость рабочих чертежей основного комплекта (начало)

| Лист | Наименование | Примечан |
|---|---|---|
| | Конструкции железобетонные | |
| КЖ 1 | Общие данные (начало) | |
| КЖ 2 | Общие данные (продолжение) | |
| КЖ 3 | Общие данные (окончание) | |
| КЖ 4 | Схема расположения фундаментов, фундаментных балок и блоков | |
| КЖ 5 | фрагменты 1,2 | |
| КЖ 6 | Фрагмент 3, разрезы 7-7.. 11-11 | |
| КЖ 7 | Опалубочный чертеж, армирование Фм 1. Фм 3 | |
| КЖ 8 | Опалубочный чертеж, армирование Фм 4.. Фм 5а | |
| КЖ 9 | Опалубочный чертеж, армирование Фм 6 ... Фм 8 | |
| КЖ 10 | Опалубочный чертеж, армирование Фм 9 ... Фм 10 | |
| КЖ 11 | Опалубочный чертеж, армирование фм 11 ... фм 13 | |
| КЖ 12 | Опалубочный чертеж, армирование фм 14 ... фм 16 | |
| КЖ 13 | Опалубочный чертеж, армирование фм 17 .. фм 20 | |
| КЖ 14 | Схема расположения емкостей, сточного лотка, приямков и опор на отм. -1.000, 0.000 в осях 1÷3 А÷Е. Разрезы 1-1÷4-4 | |
| КЖ 15 | Схема расположения опор на отм. 4.200 в осях 1÷3. А÷Е. Разрезы 5-5÷10-10 | |
| КЖ 16 | Схема расположения подбетонки. Разрезы 1-1..5-5 | |
| КЖ 17 | Схема расположения закладных деталей на отм -2.400; -1.200; 0.000; 1.400; 4.200 в осях 4÷6, А÷Ж | |
| КЖ 18 | Схема расположения закладных деталей на отм. -1.000. 0.000 в осях 1÷4; А÷Е | |
| КЖ 19 | Схема расположения каналов, фундаментов в осях 4÷6, А-Б опоры оп 1... оп 16. Разрезы 1-1... 4-4 | |
| КЖ 20 | фундаменты под оборудование фо 1 ... фо 4. Разрезы 5-5 ÷ 13-13 | |
| КЖ 21 | Схема расположения каналов, фундаментов под оборудование и приямка в осях 6÷7; Г-Д | |
| КЖ 22 | Схема расположения каналов, фундаментов под оборудования в осях 4÷6 | |
| КЖ 23 | Сечения 1-1... 6-6. фрагменты 2,3 | |
| КЖ 24 | Фрагмент 1. Фундаменты | |

## Ведомость рабочих чертежей основного комплекта (окончание)

| Лист | Наименование | |
|---|---|---|
| | под оборудование фо 6... фо 9. Опоры оп 19... оп 23 | |
| КЖ 25 | Схема расположения каналов и приямков в осях Б-В; 5÷7. Разрезы 1-1, 2-2, 3-3 Узел 1 | |
| КЖ 26 | Разрезы 4-4 ÷ 7-7 | |
| КЖ 27 | Емкость РЕ 1 План на отм. 0.000; 1.000; 5.000 | |
| КЖ 28 | Емкость РЕ 1. План на отм 5.600 Вид 3-3 Разрезы 1-1; 2-2; Узлы I ... V | |
| КЖ 29 | Емкость РЕ 1 Армирование | |
| КЖ 30 | Емкость РЕ 2. Опалубочный чертеж. | |
| КЖ 31 | Емкость РЕ 2. Армирование | |
| КЖ 32 | Емкость РЕ 3. Опалубочный чертеж. Разрезы 1-1 ÷ 4-4 | |
| КЖ 33 | Емкость РЕ 3. Схема расположения закладных деталей на отм. 2.400. Вид 5-5. Узлы I÷V | |
| КЖ 34 | Емкость РЕ 3. Армирование | |
| КЖ 35 | Поддон ПД 1. Схемы расположения плит и уклонов в поддоне. Разрезы 1-1. 2-2 | |
| КЖ 36 | Емкость РЕ 4 Опалубочный чертеж | |
| КЖ 37 | Емкость РЕ 4. Армирование | |
| КЖ 38 | Схемы расположения колонн, ригелей, балок покрытия, диафрагм жесткости на отм. 4.200, 8.400 | |
| КЖ 39 | Разрез 6-6. Схема расположения торцевого фахверка | |
| КЖ 40 | Узлы 1, 2 Разрезы 7-7... 10-10 | |
| КЖ 41 | Схемы расположения плит покрытия и перекрытия на отм 4.200 | |
| КЖ 42 | Монолитные участки Ум 1.. Ум 4 | |
| КЖ 43 | Схемы расположения стеновых панелей по осям 1. 3, 4. 6 | |
| КЖ 44 | Схемы расположения стеновых панелей в осях А, Е. Спецификация | |
| КЖ 45 | Схемы расположения лестничных маршей и проступей. | |
| КЖ 46 | Схема расположения плит покрытия и перекрытия на отм. 1.400 | |
| КЖ 47 | Венткамера на отм 4.200 | |

## Общие указания

1. Проект разработан для следующих природных условий:
   Расчетная зимняя температура наружного воздуха - минус 30°С
   Нормативное значение ветрового давления для I географического района - 0,23 кПА
   Нормативное значение веса снегового покрова для III географического района - 1.0 кПа
   Рельеф территории спокойный, грунтовые воды отсутствуют, грунты непучинистые, непросадочные.
2. За условную отметку 0.000 принята отметка чистого пола, что соответствует абсолютной отметке
3. Расчетная полезная равномерно-распределенная нагрузка на перекрытие - 8 кПа

Типовой проект разработан в соответствии с действующими нормами и правилами и предусматривает в части Ж-Б конструкций мероприятия, обеспечивающие взрывную, взрыво пожарную и пожарную безопасность при эксплуатации здания

/Гл. конструктор проекта [подпись] /Левина С.Е/

| Инв. № подл. | Подпись и дата | Взам. инв. № |
|---|---|---|
| | | |

Привязан

ТП 901-3-266.89 КЖ

Инв. №

| | | |
|---|---|---|
| Провер | Левина | [подпись] |
| Техник | Метцгер | [подпись] |
| Зав. гр | Левина | [подпись] |
| Н. контр | Данилевский | [подпись] |
| Нач. отд | Письман | [подпись] |

Главный корпус для станции очистки воды поверхностных источников мутностью до 1500 мг/л производительностью 3-2 тыс м³/сут

| Стадия | Лист | Листов |
|---|---|---|
| Р | 1 | 47 |

Общие данные (начало)

ЦНИИЭП инженерного оборудования г. Москва

23915-03 Копировал Голлевская формат А2

Альбом 3

## Ведомость спецификаций (начало)

| Лист | Наименование | Примечан |
|---|---|---|
| КЖ4 | Спецификация к схеме расположения фундаментов, фундаментных балок, перемычек. | |
| КЖ6 | Спецификация блоков для стен подвалов и плит ленточных фундаментов. | |
| КЖ7 | Спецификация монолитных фундаментов Фм 1...Фм 3. | |
| КЖ8 | Спецификация монолитных фундаментов Фм 4, Фм5. | |
| КЖ9 | Спецификация монолитных фундаментов Фм 6...Фм 8. | |
| КЖ10 | Спецификация монолитных фундаментов Фм 9...Фм10. | |
| КЖ11 | Спецификация монолитных фундаментов Фм11...Фм 13. | |
| КЖ12 | Спецификация монолитных фундаментов Фм 14...Фм 16. | |
| КЖ13 | Спецификация монолитных фундаментов Фм 17...Фм 20. | |
| КЖ14 | Спецификация к схемам, расположенным на листах 14, 15. | |
| КЖ15 | Спецификация к металлическим опорам и кронштейнам. | |
| КЖ16 | Спецификация к схеме расположения подбетонки. | |
| КЖ17 | Спецификация к схемам, расположенным на данном листе. | |
| КЖ18 | Спецификация к схеме расположения закладных деталей. | |
| | Спецификация к монолитному фундаменту Фм. | |
| КЖ19 | Спецификация к схеме расположения каналов, фундаментов. | |
| КЖ20 | Спецификация к фундаментам под | |

## Ведомость спецификаций (окончание)

| Лист | Наименование | Примечан |
|---|---|---|
| | оборудование Фо1 ÷ Фо4. | |
| КЖ21 | Спецификация к схеме, расположенной на листе. | |
| | Спецификация к кронштейну и опорам. | |
| КЖ22 | Спецификация к схеме расположения емкостей каналов, фундаментов под оборудование, опор. | |
| КЖ24 | Спецификация фундаментов под оборудование и опоры. | |
| КЖ25 | Спецификация к схеме расположения каналов и приямков в осях Б-В, 4÷6. | |
| КЖ26 | Спецификация к монолитным балкам Бм1, Бм2 | |
| КЖ27 | Спецификация к монолитной емкости РЕ1. | |
| КЖ29 | Спецификация к монолитной емкости РЕ1. | |
| КЖ30 | Спецификация к монолитной емкости РЕ2. | |
| КЖ31 | Спецификация к монолитной емкости РЕ2. | |
| КЖ34 | Спецификация к монолитной емкости РЕ3. | |
| КЖ35 | Спецификация сборных ж-б. элементов поддона. | |
| КЖ37 | Спецификация к емкости РЕ4. | |
| КЖ39 | Спецификация к схеме расположения колонн, ригелей, балок покрытия и диафрагм жесткости на отм. 4.200; 8.400. | |
| КЖ40 | Спецификация соединительных элементов каркаса. | |
| КЖ41 | Спецификация к схемам расположения плит покрытия и перекрытия. | |
| КЖ42 | Спецификация монолитных участков Ум1...Ум4 | |
| КЖ44 | Спецификация к схемам расположения стеновых панелей. | |
| КЖ45 | Спецификация лестничных маршей, площадок, проступей, ограждений и соединительных деталей. | |
| КЖ46 | Спецификация к схеме расположения плит перекрытия и покрытия. | |
| КЖ47 | Спецификация к схеме расположения вентканеры | |

## Ведомость объемов сборных бетонных и железобетонных конструкций

| | Наименование группы элементов конструкций | Код | Кол-во м³ | Примеч. |
|---|---|---|---|---|
| 1 | Блоки фундаментов | 5811000000 | 133.348 | |
| 2 | Плиты фундаментов | 5813000000 | 49.804 | |
| 3 | Фундаментные балки | 5824000000 | 3.64 | |
| 4 | Фундаменты | 5812000000 | 11.2 | |
| 5 | Колонны | 5821000000 | 35.94 | |
| 6 | Перемычки | 5828000000 | 5.279 | |
| 7 | Стеновые панели | 5831000000 | 163.37 | |
| 8 | Плиты покрытия | 5841000000 | 72.0 | |
| 9 | Плиты перекрытия | 5842000000 | 40.45 | |
| 10 | Ригели | 5825000000 | 21.4 | |
| 11 | Диафрагмы жесткости | 5832000000 | 29.76 | |
| 12 | Лестничные марши, площадки | | 2.94 | |
| 13 | Проступи | 5891000000 | 1.17 | |
| 14 | Плиты канальные | 5858000000 | 21.67 | |
| 15 | Опорные подушки | 5841000000 | 0.13 | |
| 16 | Стаканы | 58410000 | 0.13 | |
| 17 | Козырек | 58 000000 | 1.06 | |
| 18 | Бортовой камень | ——— | 8.892 | |
| 19 | Балки покрытия | 5822000000 | 12.0 | |
| 20 | Перегородки | | 32.23 | |
| | Всего бетона и железобетона | | 646.413 | |

Материалы на изготовление сборных бетонных и железобетонных конструкций учтены в ведомости потребности в материалах и отдельно не учитываются.

Инв. № подл. | Подпись и дата | Взам. инв. №

Привязан

Инв. №

| | | |
|---|---|---|
| Провер. | Левина | [signature] |
| Техник | Метигер | [signature] |
| Зав. тр. | Левина | [signature] |
| Н. контр | Данилевский | [signature] |
| Нач. отд | Письман | [signature] |

т.п. 901-3-266.89 КЖ

Главный корпус для станции очистки воды поверхностных источников мутностью до 1500 мг/л производительностью 3.2 тыс. м³/сут

| Стадия | Лист | Листов |
|---|---|---|
| Р | 2 | |

Общие данные (продолжение)

ЦНИИЭП инженерного оборудования г. Москва

23918-03 Копировал: Боброва Формат: А2

Альбом 3

## Ведомость ссылочных и прилагаемых документов. (начало)

| Обозначение | Наименование | Примечание |
|---|---|---|
| | Ссылочные документы. | |
| ГОСТ 5336-80 | Сетки стальные плетеные одинарные. Технические условия. | |
| ГОСТ 13579-78 | Блоки бетонные для стен подвала. | |
| ГОСТ 13580-85 | Плиты железобетонные для ленточных фундаментов. | |
| ГОСТ 6665-82 | Камни бортовые бетонные и железобетонные. | |
| ГОСТ 22701.0-77 | Плиты железобетонные ребристые предварительно напряженные размерами 3×6 м для покрытий производственных зданий. | |
| ГОСТ 23279-85 | Сетки сварные арматурные для ж.-б. конструкций и изделий. | |
| ГОСТ 24379.1-80 | Болты фундаментные. | |
| 1.020-1/83 вып. 0-0; 0-1; 1-1; 2-1; 2-5; 2-15; 3-1; 3-3; 4-1; 6-1; 7-1. | Конструкции каркаса межвидового применения для многоэтажных общественных зданий, производственных и вспомогательных зданий промышленных предприятий. | |
| 1.030.1-1 вып. 0-0; 0-1; 1-1; 2-1; 3-1; 4-1; 0-3; 4-2; 3-2; 3-3. | Стены наружные из однослойных панелей для каркасных общественных зданий, производственных и вспомогательных зданий промышленных предприятий. | |
| 1.038.1-1 вып. 1. | Перемычки железобетонные для зданий с кирпичными стенами. | |
| 1.041.1-2. вып 1÷6. | Сборные железобетонные многопустотные панели перекрытий многоэтажных и производственных зданий. | |
| 1.050.1-2 вып. 1,2. | Сборные железобетонные марши, площадки и проступи для многоэтажных общественных зданий, производственных и вспомогательных зданий и промышленных предприятий. | |
| 1.400-6/76 Вып. 1 | Унифицированные закладные детали сборных железобетонных конструкций зданий промышленных предприятий. Закладные детали конструкций одноэтажных зданий. | |
| 1.400-7 | Стальные изделия для сопряжения сборных ж.-б. конструкций одноэтажных промышленных зданий. | |

## Ведомость ссылочных и прилагаемых документов (продолжение).

| Обозначение | Наименование | Примечание |
|---|---|---|
| 1.400-15. вып.0 | Унифицированные закладные изделия железобетонных конструкций для крепления технологических коммуникаций и устройств. | |
| 1.410-3, вып. 1 | Сетки сварные для армирования железобетонных конструкций. | |
| 1.412-1/77 вып. 1÷3 | Монолитные железобетонные фундаменты под типовые колонны прямоугольного сечения одноэтажных промышленных зданий. | |
| 1.412.1-4 | Монолитные железобетонные фундаменты на естественном основании под железобетонные стойки фахверка. | |
| 1.415.1-2, вып. 1 | Балки фундаментные железобетонные для наружных и внутренних стен производственных зданий промышленных предприятий. | |
| 1.423-3, вып. 0-1; 1; 2; | Железобетонные колонны прямоугольного сечения для одноэтажных производственных зданий без мостовых кранов высотой до 9,6 м. | |
| 1.427.1-3, вып. 1/87; 2/87 | Колонны железобетонные прямоугольного сечения для продольного и торцового фахверка одноэтажных производственных зданий высотой 3,0-14,4 м. | |
| 1.462.1-1/81, вып. 1 | Железобетонные предварительно напряженные балки пролетом 12м для покрытий зданий с плоской и скатной кровлей. | |
| 1.442.1-2, вып. 1,2. | Плиты перекрытий железобетонные ребристые высотой 400мм, укладываемые на ригели прямоугольного сечения. | |
| 1.465.1-10/82, вып. 0,1,2. | Комплексные железобетонные плиты покрытий одноэтажных промышленных зданий. | |
| 1.494-24, вып. 1 | Стаканы для крепления крышных вентиляторов дефлекторов и зонтов. | |
| 1.869.1-1 | Железобетонные опорные подушки. | |

## Ведомость ссылочных и прилагаемых документов (окончание).

| Обозначение | Наименование | Примечан. |
|---|---|---|
| 2.460-2, вып.2 | Монтажные детали сборных ж.-б. конструкций покрытия одноэтажных промышленных зданий. | |
| 3.400-6/76 | Унифицированные закладные детали сборных железобетонных конструкций инженерных сооружений промышленных предприятий. | |
| 2.250-1 вып. 4 | Лестницы каркасно-панельных зданий в конструкциях серии 1.020-1/83. | |
| 1.238-1 вып. 2 | Железобетонные козырьки входов и парапетные плиты общественных зданий. | |
| 3.006.1-2.87, вып. 1÷4. | Сборные железобетонные каналы и тоннели из лотковых элементов. | |
| 5.900-2 | Сальники набивные Ду 50...1400 для пропуска труб через стены. | |
| | Прилагаемые документы. | |
| Т.П. 901-3-266.89 КЖИ | Строительные изделия. | |
| ТП 901-3-266.89 КЖ.ВМ1 | Ведомость потребности в материалах основного комплекта марки КЖ. Монолитные конструкции | |
| ТП 901-3-266.89 КЖ.ВМ2 | Ведомость потребности в материалах основного комплекта марки КЖ. Сборные конструкции. | |

Взам. инв.№ | Подпись и дата | Инв.№ подл.

Привязан

Инв.№

| | | | |
|---|---|---|---|
| Провер | Левина | | |
| Техник | Метцгер | | |
| Зав. гр. | Левина | | |
| Н. контр | Данилевский | | |
| Нач. отд | Письман | | |

ТП 901-3-266.89 КЖ

Главный корпус для станции очистки воды поверхностных источников мутностью до 1500 мг/л производительностью 1,2 тыс. м³/сут

| Стадия | Лист | Листов |
|---|---|---|
| Р | 3 | |

Общие данные (продолжение)

ЦНИИЭП инженерного оборудования г. Москва

Копировал Еремченко

Формат А2

23918-03

Альбом 3

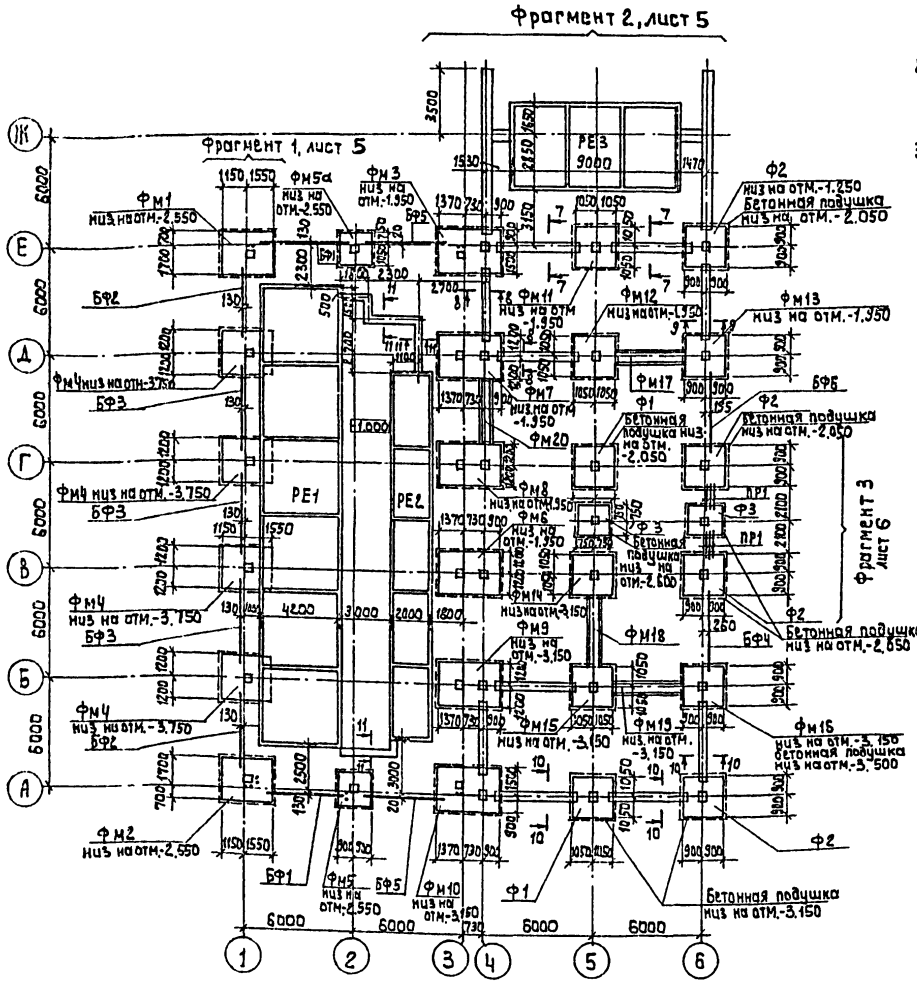


1. Основанием фундаментов служат сухие непучинистые, непросадочные грунты со следующими нормативными характеристиками: $C_н$ = 2 кПа; E=14.7 мПа; $У_н$=0,49 рад; $\rho$ = 1.87 т/м$^3$ $K_f$=1, глубина промерзания 1.4 м.
2. Под монолитными фундаментами выполнить бетонную подготовку из бетона В 3.5, h=100 мм, кроме оговоренной
3. Под сборными фундаментами выполнить подушку из бетона В15, отм. низа её см. на плане.
4. Под ленточными фундаментами выполнить песчаную подготовку h=100 мм.
5. Фундаментные балки укладывать на цементный раствор М200, h=20 мм, зазоры между торцами балок заделать бетоном В 15.
6. Обратную засыпку пазух фундаментов производить грунтом без включения растительного грунта и строительного мусора с уплотнением в соответствии с СНиП 3.02.01-87.
7. Разрезы 7-7 ... 11-11 см. на листе КЖ6

Спецификация к схеме расположения фундаментов, фундаментных балок, перемычек

| Марка поз. | Обозначение | Наименование | Кол. шт. | Масса ед., кг | Приме-чание |
|---|---|---|---|---|---|
| | Сборные ж.-б. фундаменты | | | | |
| Ф1 | 1.020-1/83.1-1 3.0.0-05 | 1Ф21.8-2 | 2 | 4500 | |
| Ф2 | 1.020-1/83.1-1 3.0.0 | 1Ф18.8-2 | 4 | 3500 | |
| Ф3 | 1.020-1/83.1-1 2.0.0-01 | 1Ф15.8-2 | 2 | 2500 | |
| | Монолитные ж.-б. фундаменты | | | | |
| ФМ1 | лист КЖ7 | ФМ1 | 1 | | |
| ФМ2 | лист КЖ7 | ФМ2 | 1 | | |
| ФМ3 | лист КЖ7 | ФМ3 | 1 | | |
| ФМ4 | лист КЖ8 | ФМ4 | 4 | | |
| ФМ5,5а | лист КЖ8 | ФМ5,ФМ5а | 1+1 | | |
| ФМ6 | лист КЖ9 | ФМ6 | 1 | | |
| ФМ7 | лист КЖ9 | ФМ7 | 1 | | |
| ФМ8 | лист КЖ9 | ФМ8 | 1 | | |
| ФМ9 | лист КЖ10 | ФМ9 | 1 | | |
| ФМ10 | лист КЖ10 | ФМ10 | 1 | | |
| ФМ11 | лист КЖ11 | ФМ11 | 1 | | |
| ФМ12 | лист КЖ11 | ФМ12 | 1 | | |
| ФМ13 | лист КЖ11 | ФМ13 | 1 | | |
| ФМ14 | лист КЖ12 | ФМ14 | 1 | | |
| ФМ15 | лист КЖ12 | ФМ15 | 1 | | |
| ФМ16 | лист КЖ12 | ФМ16 | 1 | | |
| ФМ17 | лист КЖ13 | ФМ17 | 1 | | |
| ФМ18 | лист КЖ13 | ФМ18 | 1 | | |
| ФМ19 | лист КЖ13 | ФМ19 | 1 | | |
| ФМ20 | лист КЖ13 | ФМ20 | 1 | | |
| | Фундаментные балки | | | | |
| БФ1 | 1.415.1-2 Вып.1.3 | 1БФ6-7 | 2 | 630 | |
| БФ2 | 1.415.1-2 Вып.1.3 | 1БФ6-9 | 2 | 600 | |
| БФ3 | 1.415.1-2 Вып.1.3 | 1БФ6-5 | 3 | 680 | |
| БФ4 | 1.415.1-2 Вып.1.3 | 3БФ6-9 АIV | 1 | 1200 | |
| БФ5 | 1.415.1-2 Вып.1.3 | 3БФ6-20 АIV | 2 | 1000 | |
| БФ6 | 1.415.1-2 Вып.1.3 | 4БФ6-6 АIV | 1 | 1300 | |
| | | | | | |
| | | | | | |
| | | Перемычки | | | |
| ПР1 | 1.038.1-1.1 120000-02 | 5ПБ25-27 | 6 | 338 | |

Согласовано: ОТА ВГ БЕЛЯЕВА

Инв. № подл. | Подпись и дата | Взам. инв. №

Привязан:

Инв. №

| | | | |
|---|---|---|---|
| Провер | Левина | | |
| Инженер | Рыжова | | |
| Зав гр. | Левина | | |
| Н.контр | Данцевский | | |
| Нач отд | Письман | | |

тп. 901-3-266.89 КЖ

Главный корпус для станции очистки воды поверхностных источников мутностью до 1500 мг/л производительностью 3.2 тыс. м3/сутки.

Схема расположения фундаментов, фундаментных балок и блоков.

| Стадия | Лист | Листов |
|---|---|---|
| Р | 4 | |

ЦНИИЭП инженерного оборудования г. Москва

Копировал: Алешкова 12513-03 Формат: А2

Альбом 3

## Фрагмент 1

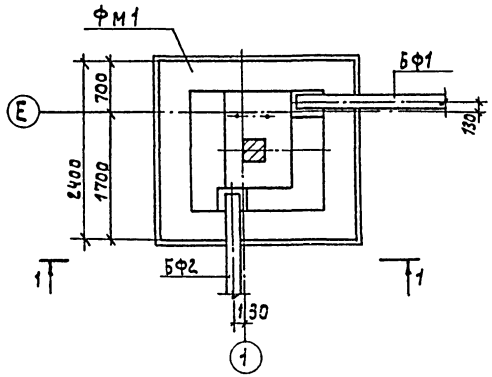


## Фрагмент 2

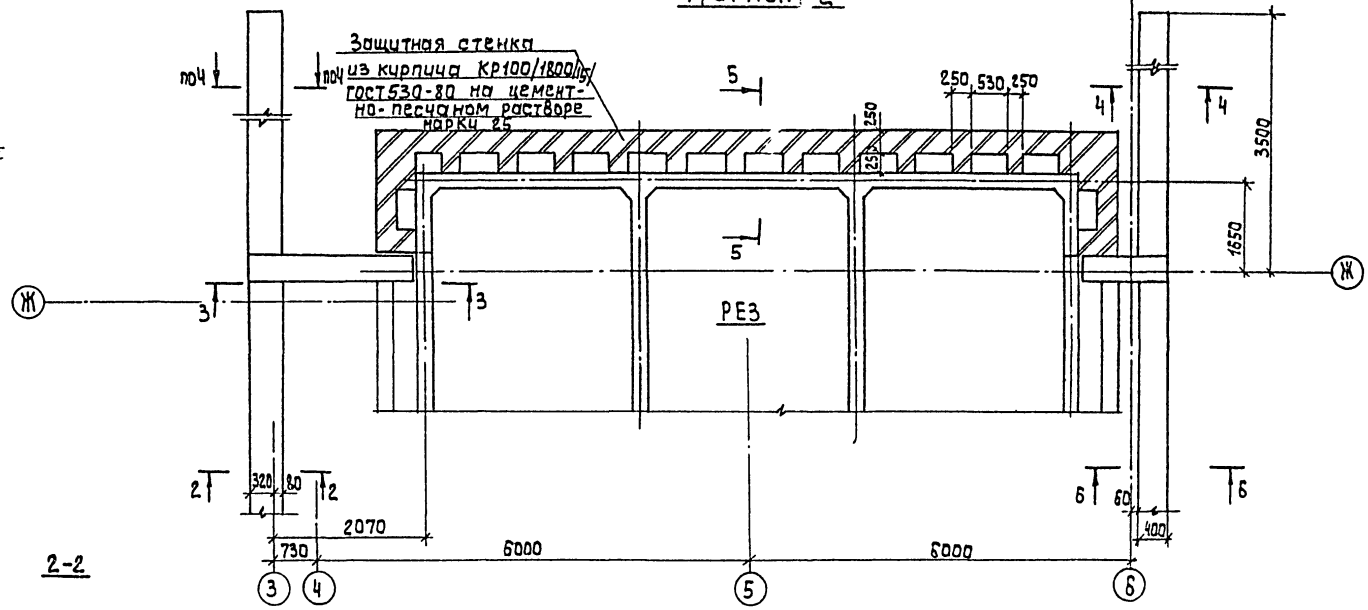


## 1-1

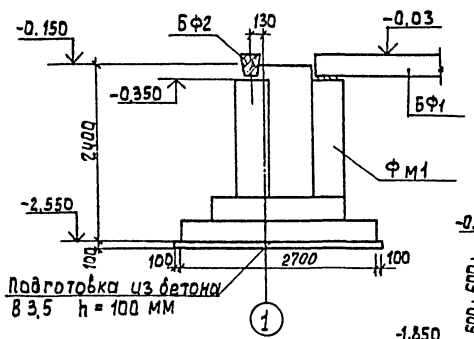


Подготовка из бетона
В 3,5 h = 100 мм

## 2-2

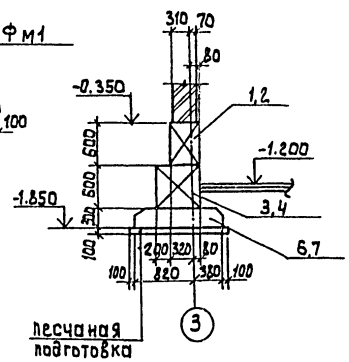


Песчаная подготовка

## 3-3

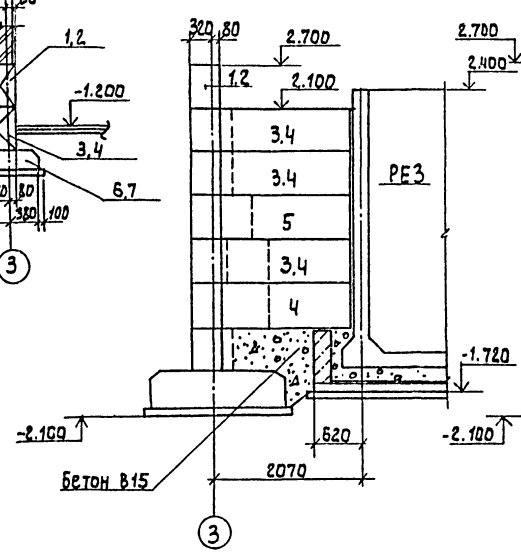


Бетон В15

## 4-4

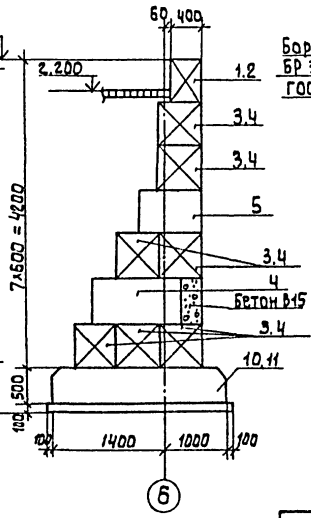


## 5-5

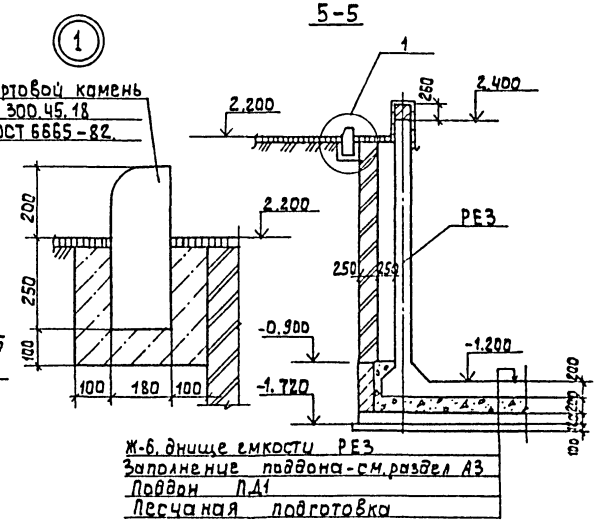


Бортовой камень
БР 300.45.18
ГОСТ 6665-82.

Ж-б. днище емкости РЕЗ
Заполнение поддона - см. раздел АЗ
Поддон П.Д1
Песчаная подготовка

## 6-6

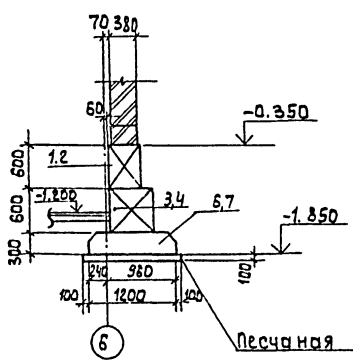


Песчаная подготовка

Буквы ФБ в маркировке блоков стен подвалов и плит ленточных фундаментов условно опущены.

Привязан:

Инв. №

| | | | |
|---|---|---|---|
| Провер. | Левцна | | |
| Инж. | Рыжова | | |
| Зав гр | Левина | | |
| Н. контр | Аншлевский | | |
| Нач отд | Письман | | |

тп. 901-3-266.89 КЖ

Главный корпус для станции очистки воды поверхностных источников мутностью 1500 мг/л производительностью 3,2 тыс. м³/сутки

Фрагменты 1,2.

| Стадия | Лист | Листов |
|---|---|---|
| Р | 5 | |

ЦНИИЭП инженерного оборудования г. Москва

Инв. № подл. | Подпись и дата | Взам. инв. №

Копировал: Алешикова 23918-03 Формат: А2

Альбом 3

## Фрагмент 3

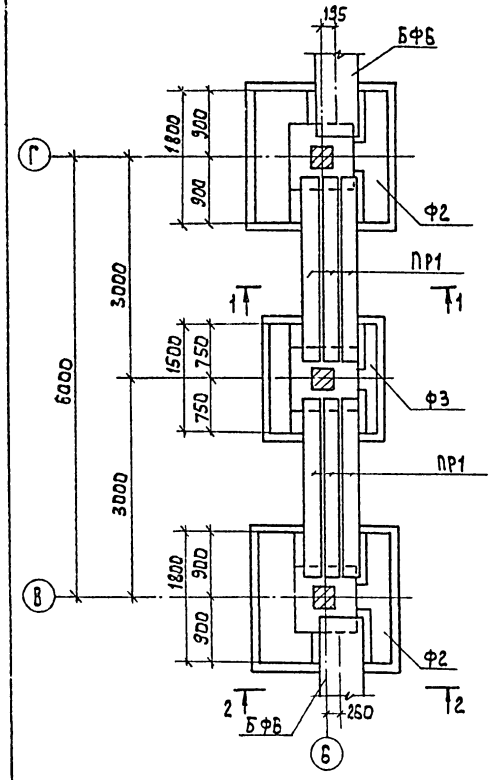


## 1-1

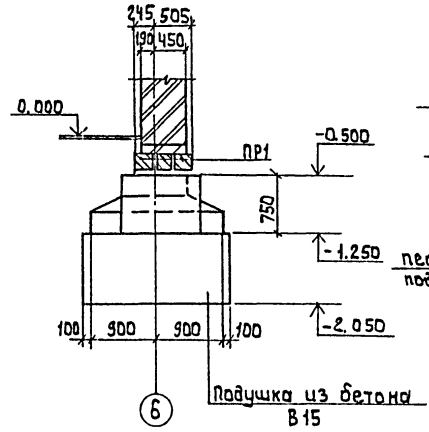


## 7-7

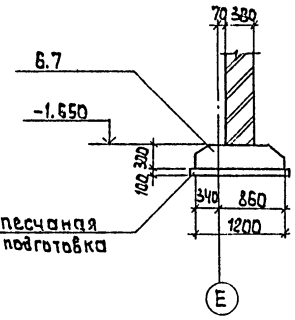


## 2-2

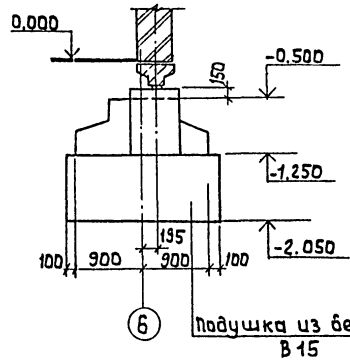


## 8-8

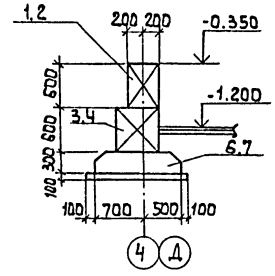


## 9-9

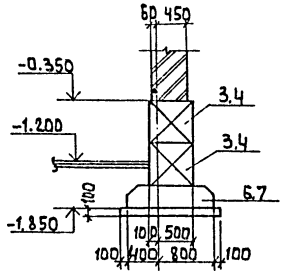


## 10-10

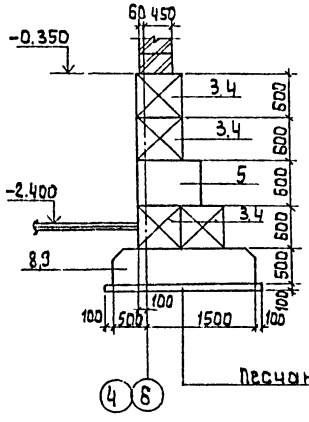


## 11-11

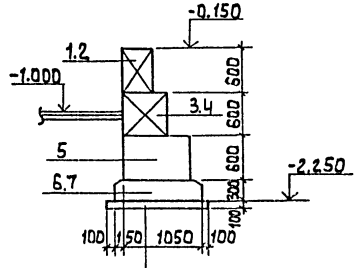


Песчаная подготовка

## Спецификация блоков стен подвала и плит ленточных фундаментов

| Марка поз. | Обозначение | Наименование | Кол. шт. | Масса ед. кг. | Примеч. |
|---|---|---|---|---|---|
| | | Блоки стен подвала | | | |
| ФБ1 | ГОСТ 13579-78 | ФБС 24.4.6-Т | 30 | 1300 | |
| ФБ2 | ГОСТ 13579-78 | ФБС 12.4.6-Т | 12 | 640 | |
| ФБ3 | ГОСТ 13579-78 | ФБС 24.6.6-Т | 98 | 1960 | |
| ФБ4 | ГОСТ 13579-78 | ФБС 12.6.6-Т | 56 | 960 | |
| ФБ5 | ГОСТ 13579-78 | ФБС 9.6.6-Т | 40 | 700 | |
| | | | | | |
| | | | | | |
| | | Фундаментные плиты | | | |
| ФБ6 | ГОСТ 13580-85 | ФЛ 12.24-2 | 38 | 1800 | |
| ФБ7 | ГОСТ 13580-85 | ФЛ 12.12-2 | 10 | 870 | |
| ФБ8 | ГОСТ 13580-85 | ФЛ 20.12-2 | 10 | 2400 | |
| ФБ9 | ГОСТ 13580-85 | ФЛ 20.8-2 | 6 | 1600 | |
| ФБ10 | ГОСТ 13580-85 | ФЛ 24.12-2 | 4 | 2800 | |
| ФБ11 | ГОСТ 13580-85 | ФЛ 24.8-2 | 2 | 1600 | |

1. Разрезы 7-7... 11-11 замаркированы на листе КЖ-4.
2. Буквы ФБ в маркировке блоков стен подвалов и плит ленточных фундаментов условно опущены.

| | | | | | | |
|---|---|---|---|---|---|---|
| Привязан: | | | тп. 901-3-266.89 | | КЖ | |
| | Провер | Левина | Главный корпус для станции очистки воды поверхностных источников мутностью до 1500 мг/л, производительностью 3,2 тыс м³/сутки | Стадия | Лист | Листов |
| | Инж | Рыжова | | Р | 6 | |
| | Зав. гр. | Левина | Фрагмент 3, Разрезы 7-7... 11-11. | ЦНИИЭП инженерного оборудования г. Москва. | | |
| | Н. контр | Аллашевский | | | | |
| Инв. № | Нач. отд | Письман | | | | |

Инв. № подл. | Подпись и дата | Взам. инв. №

Копировал: Алешицкова 23918-03 Формат: А2

Альбом 3

Фм1

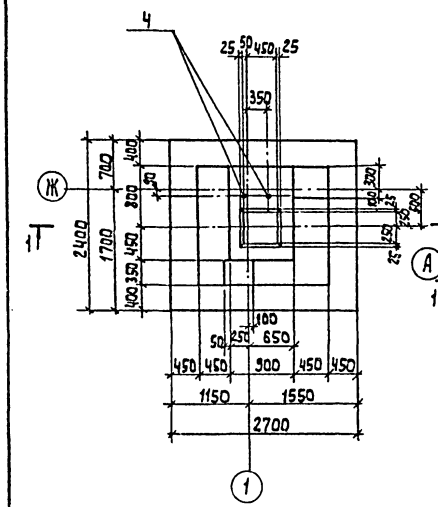

Фм2

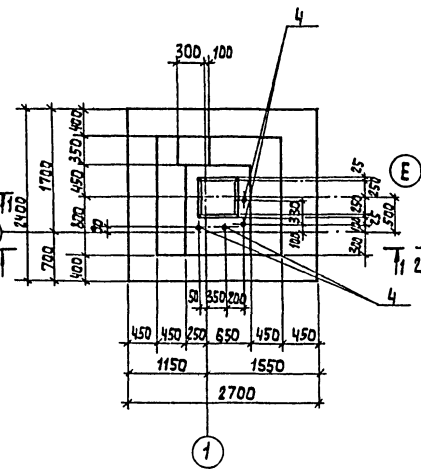

Фм3

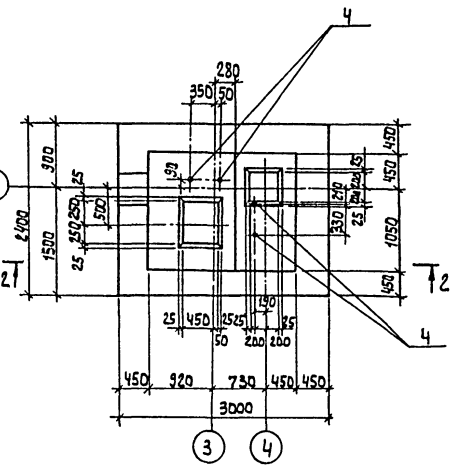

1-1

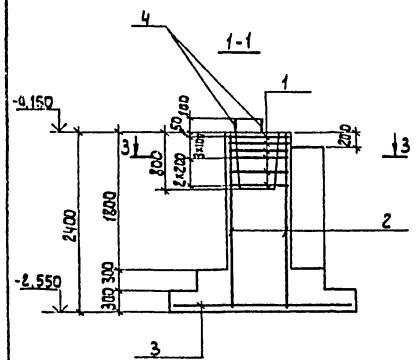

3-3

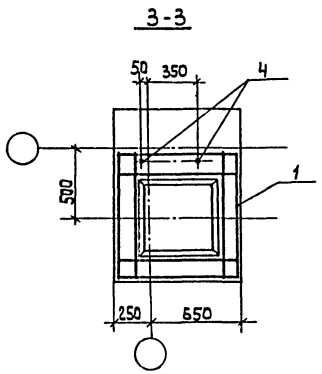

2-2

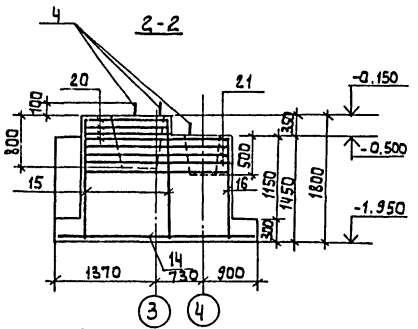

Спецификация монолитных фундаментов Фм1 ... Фм3

| Формат | Зона | Поз. | Обозначение | Наименование | Кол. | Примечание |
|---|---|---|---|---|---|---|
| | | | | Фм1 | | |
| | | | | Сборочные единицы | | |
| | | 1 | 1.412-1/77-8.3-040 | СА8 АI | 6 | 2.7 |
| | | 2 | 1.410-3.1-01 | 1С 12АIII/6АIII 85×235 | 2 | 11.2 |
| | | 3 | 1.410-3.1-12 | 2С 14АIII/14АIII 235×265 | 1 | 69.9 |
| | | 4 | ГОСТ 24379.1-80 | Болт 1.1 М24×800 Вст3 кп2 | 2 | 3.42 |
| | | | | Материалы. | | |
| | | | | Бетон В15, F50 | м³ | 5.3 |
| | | | | Фм2 | | |
| | | | поз. 1, 2, 3. материалы | см. Фм1 | | |
| | | 4 | ГОСТ 24379.1-80 | Болт 1.1 М24×800 Вст3кп2 | 4 | 3.42 |
| | | | | Материалы: | | |
| | | | | Бетон В15, F50 | м³ | 5.3 |
| | | | | Фм3 | | |
| | | | | Сборочные единицы | | |
| | | 14 | 1.410-3.1-12 | 2С 14АIII/14АIII 235×295 | 1 | 74.1 |
| | | 20 | 1.412-1/77-8.3-040 | СБ-8АI | 3 | 3.6 |
| | | 21 | тп 901-3-89 КЖ.Ц 72.0.0.0. | С2 | 4 | 7.4 |
| | | 4 | ГОСТ 24379.1-80 | Болт 1.1 М24×800 Вст3кп2 | 4 | 3.42 |
| | | | | Детали | | |
| | | 15 | | Ф12АIII ГОСТ 5781-82 ℓ=1750 | 22 | 2.6 |
| | | 16 | | Ф12АIII ГОСТ 5781-82 ℓ=1400 | 22 | 2.3 |
| | | | | Бетон В15, F50 | м³ | 5.7 |

Схемы нагрузок на фундаменты

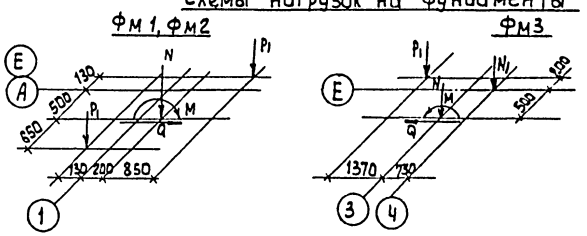


Ведомость расхода стали на один элемент, кг

| Марка элемента | Изделия арматурные | | | | | | | | | | | |
|---|---|---|---|---|---|---|---|---|---|---|---|---|
| | Арматура класса | | | | | | Всего | Арматура класса | | | | Всего |
| | А-I | | А-III | | | | | Вст3 кп2 | | | | |
| | ГОСТ 5781-82 | | ГОСТ 5781-82 | | | | | ГОСТ 2590-71 | | | | |
| | Ф8 | Итого | Ф6 | Ф12 | Ф14 | Итого | | Ф24 | | | Итого | |
| Фм1 | 16,2 | 16,2 | 1,6 | 20,8 | 69,9 | 92,3 | 108,5 | 6,84 | | | 6,84 | 115,34 |
| Фм2 | 16,2 | 16,2 | 1,6 | 20,8 | 69,9 | 92,3 | 108,5 | 13,68 | | | 13,68 | 122,18 |
| Фм3 | 16,2 | 16,2 | 1,2 | 61,8 | 69,9 | 132,9 | 149,1 | 13,68 | | | 13,68 | 162,78 |

Таблица нагрузок

| Марка фундам. | Наимен. нагрузок | Усилия кН, кН·м |
|---|---|---|
| Фм1 | N | 483,6 |
| | P1 | 80,5 |
| | M | 132,6 |
| | Q | 19,2 |
| Фм2 | N | 483,6 |
| | P1 | 80,5 |
| | M | 132,6 |
| | Q | 19,2 |
| Фм3 | N | 483,6 |
| | N1 | 96,0 |
| | M | 132,6 |
| | Q | 19,2 |
| | P1 | 80,5 |

1. Защитный слой бетона для арматуры подошвы фундамента - 35 мм, для остальной - 20 мм

Привязан:

Инв. №

| | | | |
|---|---|---|---|
| Провер. | Левина | | |
| Инж. | Рыжова | | |
| Зав. гр. | Левина | | |
| Н. контр. | Алишлевский | | |
| Нач. отд. | Письман | | |

тп. 901-3-266.89 КЖ

Главный корпус для станции очистки воды поверхностных источников мутностью до 1500 мг/л производительностью 3,2 тыс. м³/сутки

Опалубочный чертеж, армирование Фм1 ... Фм3

| Стадия | Лист | Листов |
|---|---|---|
| Р | 7 | |

ЦНИИЭП инженерного оборудования г. Москва

Инв. № подл. | Подпись и дата | Взам. инв. №

Копировал: Алешикова 23/11 '03 Формат: А2

Альбом 3

## Фм4

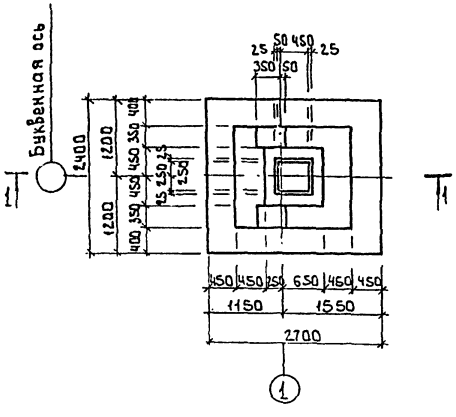


## Фм5, Фм5а

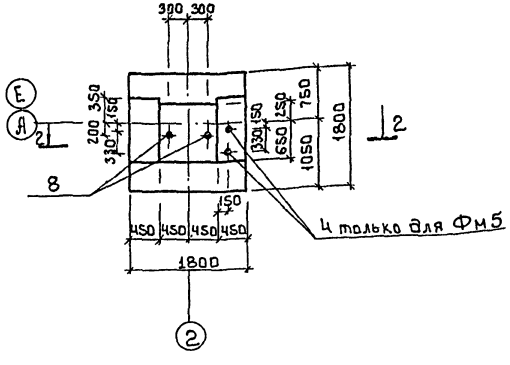


## 1-1

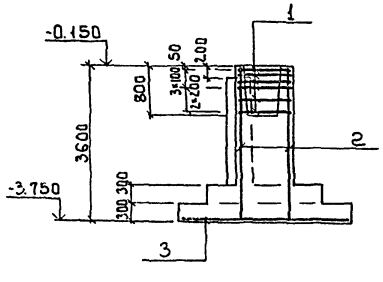


## 2-2

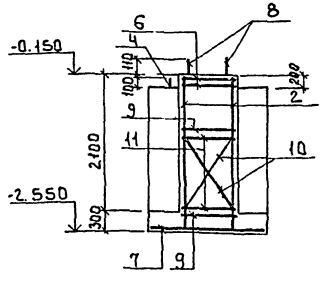


## Спецификация монолитных фундаментов Фм4...Фм5

| Формат | Зона | Поз. | Обозначение | Наименование | Кол. | Примеч. |
|---|---|---|---|---|---|---|
| | | | | **Фм4** | | |
| | | | | Сборочные единицы | | |
| | | 1 | 1.412-1/77-В.3-040 | СА8.АI | 6 | 2.7 |
| | | 2 | 1.410-3.1-01 | 1С 12АIV/6АIII 85×235 | 2 | 16.8 |
| | | 3 | 1.410-3.1-12 | 2С 14АIV/14АIII 235×265 | 1 | 69.9 |
| | | | | Материалы: | | |
| | | | | Бетон В15, F50 | м³ | 4.4 |
| | | | | **Фм5** | | |
| | | | | Сборочные единицы | | |
| | | 2 | 1.410-3.1-01 | 1С 12АIV/6АIII 85×235 | 2 | 11.2 |
| | | 6 | 1.412.1-4.050 | СН-6.АI | 2 | 3.5 |
| | | 7 | 1.410-3.1-12 | 2С 10АIII/10АIII 175×175 | 1 | 19.4 |
| | | 8 | 1.412.1-4.060 | МН1 | 2 | 3.4 |
| | | 4 | ГОСТ 24379.1-80 | Болт 1.1 М24×800 Вст3кп2 | 2 | 3.42 |
| | | | | Детали | | |
| | | 9 | 1.412.1-4.081 | МН1 | 4 | 0.73 |
| | | 10 | 1.412.1-4.081-01 | МН2 | 4 | 0.85 |
| | | 11 | 1.412.1-4.081-02 | МН3 | 4 | 0.52 |
| | | | | Материалы: | | |
| | | | | Бетон В15, F50 | м³ | 3.3 |
| | | | | **Фм5а** | | |
| | | | | Сборочные единицы и детали | | |
| | | | поз. 2,6...11 | см. Фм5 | | |
| | | | | Материалы: | | |
| | | | | Бетон В15, F50 | м³ | 3.3 |

## Ведомость расхода стали на один элемент, кг

| Марка элемента | Изделия арматурные | | | | | | | | | | Изделия закладные | | | | Общий расход |
|---|---|---|---|---|---|---|---|---|---|---|---|---|---|---|---|
| | Арматура класса | | | | | | | | | | Прокат марки | | | | |
| | А-I | | | | А-III | | | | | | ВСт3кп2 | | | | |
| | ГОСТ 5781-82 | | | | ГОСТ 5781-82 | | | | | | ГОСТ 2590-71 | | | | |
| | ф6 | ф8 | ф10 | Итого | ф6 | ф10 | ф12 | ф14 | Итого | Всего | ф24 | | | Итого | |
| Фм4 | | 16.2 | | 16.2 | 2.4 | | 31.2 | 69.9 | 103.5 | 119.7 | | | | | 119.2 |
| Фм5 | 7.0 | | 8.4 | 15.4 | 1.6 | 19.4 | 20.8 | | 41.8 | 57.2 | 6.8 | | | 6.8 | 64.0 |
| Фм5а | 7.0 | | 8.4 | 15.4 | 1.6 | 19.4 | 20.8 | | 41.8 | 57.2 | | | | | 57.2 |

## Таблица нагрузок

| Марка фундам. | Наимен. нагр. | Усилия кн, кн·м |
|---|---|---|
| Фм4 | N | 306.0 |
| | P₁ | 80.5 |
| | M | 221.0 |
| | Q | 32.0 |
| Фм5 | N₁ | 118.0 |
| Фм5а | Q₁ | 98.0 |
| | P₁ | 80.5 |

## Схемы нагрузок на фундаменты Фм5, Фм5а

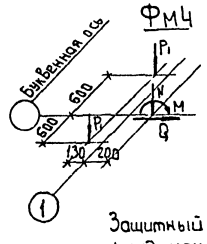


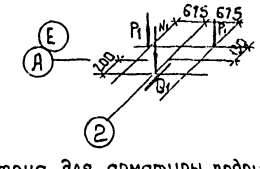


Защитный слой бетона для арматуры подошвы фундамента - 35 мм, для остальной - 20 мм

| | | | | | | | |
|---|---|---|---|---|---|---|---|
| | | | | | | т.п. 901-3-266.89 | КЖ. |
| Привязан | | | | | | | |
| | | | Провер. | Левина | | Главный корпус для станции очистки воды поверхностных источников мугнастью до 1500 тыс производительностью 3.2 тыс м³/сут. | Стадия: Р; Лист: 8; Листов: |
| | | | Инжен. | Рыжова | | | |
| | | | Зав. гр. | Левина | | Опалубочный чертеж, армирование Фм4...Фм5а | ЦНИИЭП инженерного оборудования г. Москва |
| Инв. № | | | Н. контр. | Данилевский | | | |
| | | | Нач. отд | Письман | | | |

Инв. № подл. | Подпись и дата | Взам. инв. №

3391-83

Копировал: Боброва

Формат: А2

Альбом 3

## Фм6

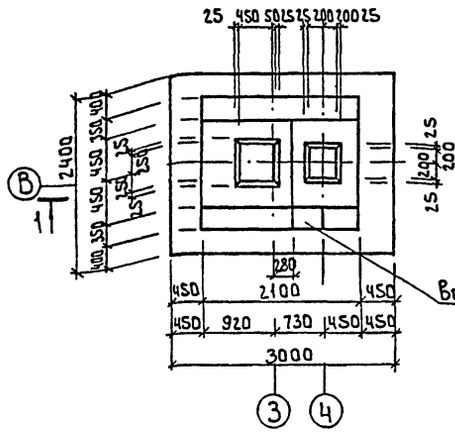


## Фм7

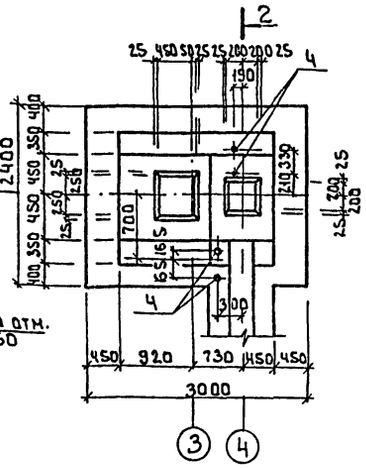


## Фм8

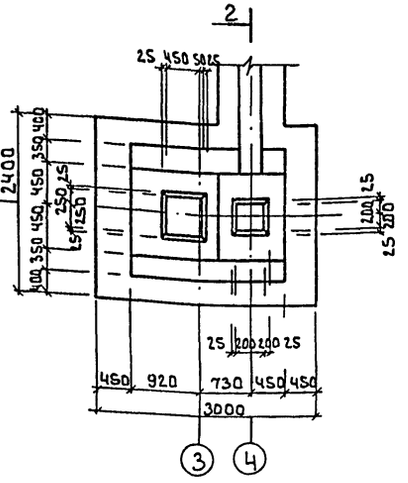


## 1-1

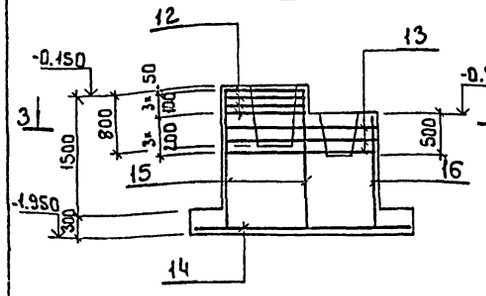


## 2-2

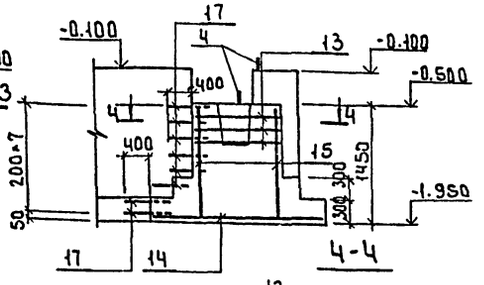


## 3-3

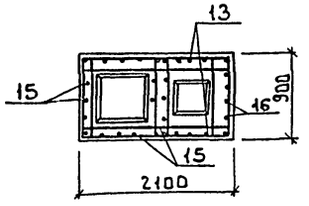


## 4-4

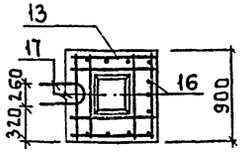


## Спецификация монолитных фундаментов Фм6...Фм8

| Формат | Зона | Поз | Обозначение | Наименование | Кол. | Примеч. |
|---|---|---|---|---|---|---|
| | | | | **Фм6** | | |
| | | | | Сборочные единицы | | |
| | | 12 | 1.412-1/77-В.3-040 | СА-8АТ | 4 | 2.7 |
| | | 13 | т.п. 901-3-26689 КЖ.И 71.0.0.0 | С1 | 3 | 5.9 |
| | | 14 | 1.410-3.1-12 | 2С 14АIII/14АIII 235×295 | 1 | |
| | | | | Детали | | |
| | | 16 | | ф12 АIII ГОСТ 5781-82 ℓ=1400 | 16 | 1.24 |
| | | 15 | | ф12 АIII ГОСТ 5781-82 ℓ=1750 | 16 | 1.56 |
| | | | | Материалы | | |
| | | | | Бетон В15; F 50 | м³ | 5.7 |
| | | | | **Фм7** | | |
| | | | | Сборочные единицы | | |
| | | 4 | ГОСТ 24379.1-80 | Болт 1.1 М24×300 Вст3кп2 | 4 | 3.42 |
| | | | поз. 12...16 | см. Фм6 | | |
| | | 17* | | ф8 АIII ГОСТ 5781-82 ℓ=1600 | 8 | 0.64 |
| | | | | | | |
| | | | | Материалы | | |
| | | | | Бетон В15; F 50 | м³ | 5.7 |
| | | | | **Фм8** | | |
| | | | поз. 12, 13, 14, 15, 16, 17* | см. Фм7 | | |
| | | | | Материалы: | | |
| | | | | Бетон В15; F 50 | м³ | 5.7 |

* поз. 17 см. Ведомость деталей на данном листе

## Схемы нагрузок на фундаменты Фм6 Фм7, Фм8

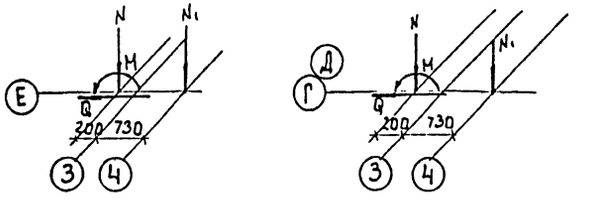


## Таблица нагрузок

| Марка фундам. | Наименов. нагрузок | Усилия кН, кН.м |
|---|---|---|
| Фм6 | N | 806.0 |
| | M | 221.0 |
| | Q | 32.0 |
| | N1 | 191.0 |
| Фм7; Фм8. | N | 806.0 |
| | M | 221.0 |
| | Q | 32.0 |
| | N1 | 191.0 |

## Ведомость расхода стали на элемент, кг

| Марка элемента | Изделия арматурные | | | | | | | Изделия закладные | | Общий расход |
|---|---|---|---|---|---|---|---|---|---|---|
| | Арматура класса | | | | | | | Прокат марки | | |
| | А-I | | | А-III | | | | ВСт3кп2 | | |
| | ГОСТ 5781-82 | | | ГОСТ 5781-82 | | | | ГОСТ 25590-71 | | |
| | ф8 | | Итого | ф8 | ф12 | ф14 | Итого | ф24 | Итого | |
| Фм6 | 28.5 | | 28.5 | | 44.8 | 74.1 | 118.9 | | | 147.4 |
| Фм7 | 28.5 | | 28.5 | 5.1 | 44.8 | 74.1 | 124.0 | 13.68 | 13.68 | 166.18 |
| Фм8 | 28.5 | | 28.5 | 5.1 | 44.8 | 74.1 | 124.0 | | | 152.5 |

## Ведомость деталей

| NN поз. | Эскиз |
|---|---|
| 17 | 670, 260, 670 |

Защитный слой бетона для арматуры подошвы фундамента - 35мм, для остальной - 20мм

т.п. 901-3-266.89 КЖ

| | | | |
|---|---|---|---|
| Привязан | | | |
| Инв.№ | | | |
| Провер. | Левина | | Главный корпус для станции очистки воды поверхностных источников мутностью до 1500 мг/л производительностью 3,2 тыс м³/сут |
| Инжен. | Рыжова | | |
| Зав.гр. | Левина | | Опалубочный чертеж, армирование Фм6...Фм8 |
| Н.контр | Данилевский | | |
| Нач.отд | Письман | | |

| Стадия | Лист | Листов |
|---|---|---|
| Р | 9 | |

ЦНИИЭП инженерного оборудования г. Москва

Инв.№ подл. | Подпись и дата | Взам. инв.№

239/1-13 Копировал: Боброва Формат: А2

Альбом 3

Инв.№ подл. | Подпись и дата | Взам. инв.№

## Фм9

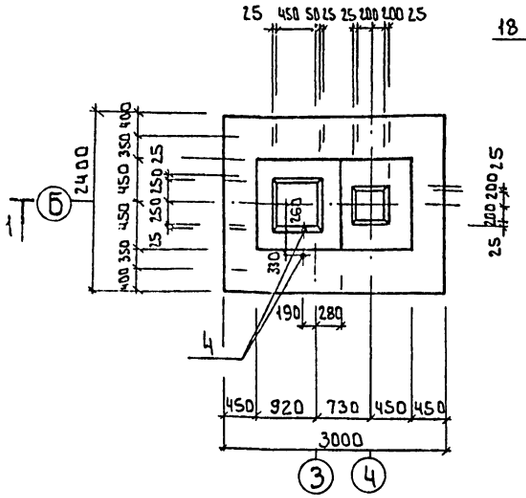


## 6-6

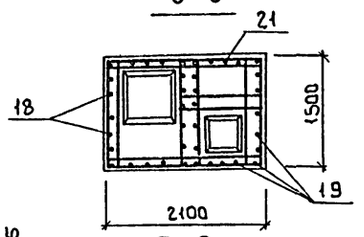


## 5-5

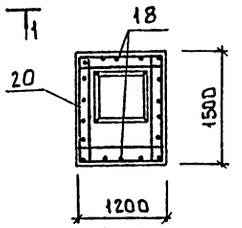


## 4-4

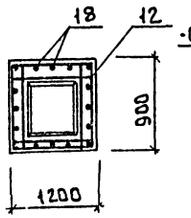


## 3-3

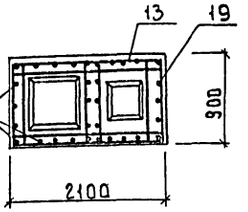


## 1-1

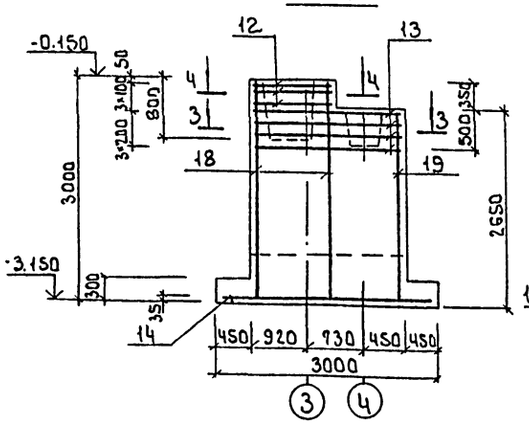


## Фм10

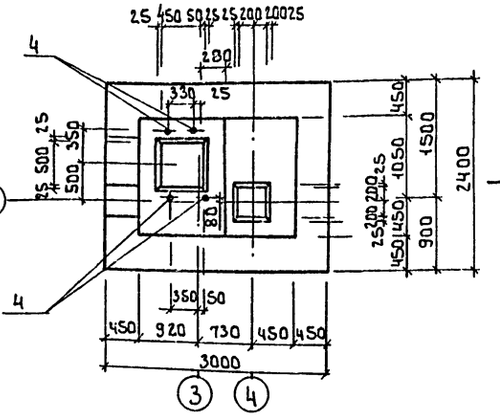


## 2-2

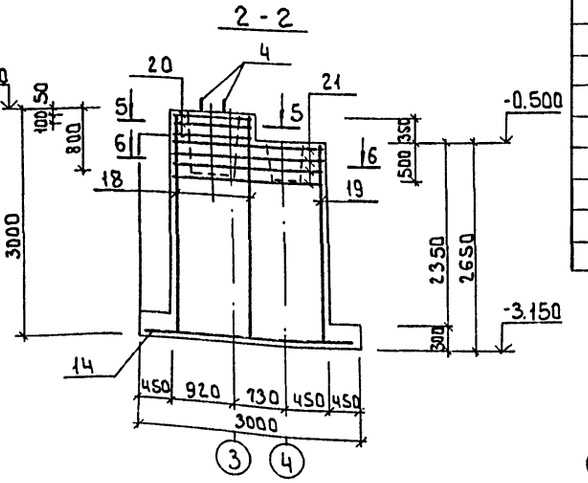


## Спецификация монолитных фундаментов Фм9...Фм10

| Формат | Зона | Поз. | Обозначение | Наименование | Кол. | Примечание |
|---|---|---|---|---|---|---|
| | | | | **Фм 9** | | |
| | | | | Сборочные единицы | | |
| | | 12 | 1.412-1/77-8.3-0.40 | СА-8АТ | 3 | 2.7 |
| | | 13 | т.п. 901-3-266.89 КЖ.И71.0.00 | С1 | 4 | 5.9 |
| | | 14 | 1.410-3.1-12 | 2С 14АIII/14АIII 235÷295 | 1 | Т4.1 |
| | | 4 | ГОСТ 24379.1-80 | Болт 1.1 М24×800 Вст3кп2 | 2 | 3.42 |
| | | | | Детали | | |
| | | 18 | | ф12 АIII ГОСТ 5781-82 ℓ=2950 | 16 | 2.6 |
| | | 19 | | ф12 АIII ГОСТ 5781-82 ℓ=2600 | 16 | 2.3 |
| | | | | Материалы | | |
| | | | | Бетон В15, F50 | м³ | 7.4 |
| | | | | **Фм 10** | | |
| | | | | Сборочные единицы | | |
| | | 14 | 1.410-3.1-12 | 2С 14АIII/14АIII 235÷295 | 1 | Т4.1 |
| | | 20 | 1.412-1/77-8.3-040 | СБ-8АТ | 3 | 3.6 |
| | | 21 | т.п. 901-3-266.89 КЖ.И72.0.00 | С2 | 4 | 7.4 |
| | | 4 | ГОСТ 24379.1-80 | Болт 1.1 М24×800 Вст3кп2 | 4 | 3.42 |
| | | | | Детали | | |
| | | 18 | | ф12 АIII ГОСТ 5781-82 ℓ=2950 | 22 | 2.6 |
| | | 19 | | ф12 АIII ГОСТ 5781-82 ℓ=2600 | 22 | 2.3 |
| | | | | Материалы: | | |
| | | | | Бетон В15, F50 | м³ | 10.6 |

## Схемы нагрузок на фундаменты

Фм9

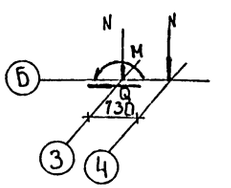


Фм10

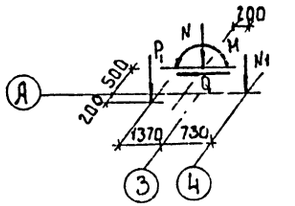


## Ведомость расхода стали на элемент, кг

| Марка элемента | Изделия арматурные | | | | | | | | | Изделия закладные | Общий расход |
|---|---|---|---|---|---|---|---|---|---|---|---|
| | Арматура класса | | | | | | | | | Прокат марки | |
| | А-I | | А-III | | | | | | | Вст3кп2 | |
| | ГОСТ 5781-82 | | ГОСТ 5781-82 | | | | ГОСТ 2590-71 | | | | |
| | ф8 | | Итого | ф12 | ф14 | Итого | ф24 | | Итого | | |
| Фм9 | 31.7 | | 31.7 | 78.4 | 74.1 | 152.5 | 6.84 | | 6.84 | 191.04 | |
| Фм10 | 40.4 | | 40.4 | 107.8 | 74.1 | 181.9 | 13.68 | | 13.68 | 235.98 | |

## Таблица нагрузок

| Марка фундамента | Наименование нагрузок | Усилия кН, кН·м |
|---|---|---|
| Фм9 | N | 806.0 |
| | N1 | 191.0 |
| | M | 221.0 |
| | Q | 32.0 |
| Фм10 | N | 483.6 |
| | N1 | 96.0 |
| | M | 132.6 |
| | Q | 19.2 |
| | P1 | 132.0 |

Защитный слой бетона для арматуры подошвы фундаментов - 35мм, остальной - 20мм.

| | | | | | | |
|---|---|---|---|---|---|---|
| Привязан | | | | | т.п. 901-3-266.89 | КЖ |
| Инв.№ | | | | | | |
| | Провер. | Левина | | Главный корпус для станции очистки воды поверхностных источников мутностью до 1500мг/л производительностью 3,2тыс м³/сут | Стадия: Р | Лист: 10 | Листов: |
| | Инжен. | Рыжова | | | | |
| | Зав.гр. | Левина | | Опалубочный чертеж, армирование Фм9...Фм10 | ЦНИИЭП инженерного оборудования г. Москва | |
| | Н.контр | Данцевский | | | | |
| | Нач.отд | Письман | | | | |

Копировал: Боброва 21911-01 Формат А2

Альбом 3

## Фм 11

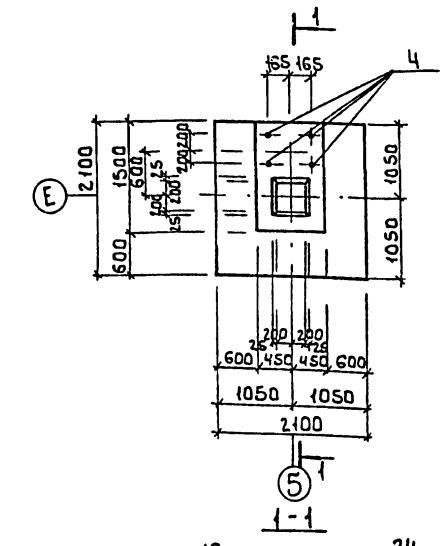


## Фм 12

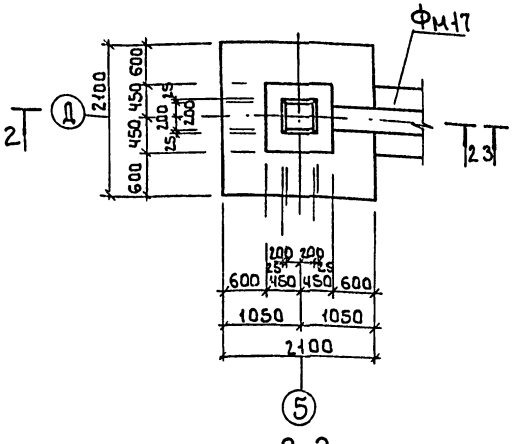


## Фм 13

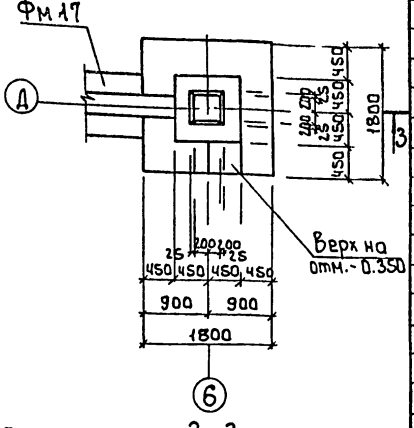


## Спецификация монолитных фундаментов Фм 11...Фм 13

| Формат | Зона | Поз. | Обозначение | Наименование | Кол. шт. | Примеч |
|---|---|---|---|---|---|---|
| | | | | **Фм 11** | | |
| | | | | Сборочные единицы | | |
| | | 12 | 1.412-1/77-В.3-040 | СА8АТ | 6 | 2.7 |
| | | 22 | 1.410-3.1-12 | 2С 12АIII/12АIII 205×205 | 1 | 40.0 |
| | | 4 | ГОСТ 24379.1-80 | Болт 1.1 М24×800 Вст3кп2 | 4 | 3.42 |
| | | | | Детали | | |
| | | 23 | | ф12АIII ГОСТ 5781-82 ℓ=1400 | 24 | 1.2 |
| | | 24 | | ф8АI ГОСТ 5781-82 ℓ=850 | 24 | 0.34 |
| | | | | Материалы: | | |
| | | | | Бетон В15; F50 | м³ | 2.9 |
| | | | | **Фм 12** | | |
| | | | | Сборочные единицы | | |
| | | 12 | 1.412-1/77-В.3-040 | СА8АТ | 6 | 2.7 |
| | | 22 | 1.410-3.1-12 | 2С 12АIII/12АIII 205×205 | 1 | 40.0 |
| | | | | Детали | | |
| | | 17* | | ф8АIII ГОСТ 5781-82 ℓ=1600 | 7 | 0.64 |
| | | 23 | | ф12АIII ГОСТ 5781-82 ℓ=1400 | 20 | 1.2 |
| | | | | Материалы | | |
| | | | | Бетон В15; F50 | м³ | 2.3 |
| | | | | **Фм 13** | | |
| | | | | Сборочные единицы | | |
| | | 12 | 1.412-1/77-В.3-040 | СА8АТ | 6 | 2.7 |
| | | 25 | 1.410-3.1-12 | 2С 10АIII/10АIII 175×175 | 1 | 19.4 |
| | | | | Детали | | |
| | | 17* | | ф8АIII ГОСТ 5781-82 ℓ=1600 | 7 | 0.64 |
| | | 23 | | ф12АIII ГОСТ 5781-82 ℓ=1400 | 20 | 1.2 |
| | | | | Материалы: | | |
| | | | | Бетон В15; F50 | м³ | 1.3 |

* поз. 17 см. Ведомость деталей на листе КЖ-9

## Схемы нагрузок на фундаменты

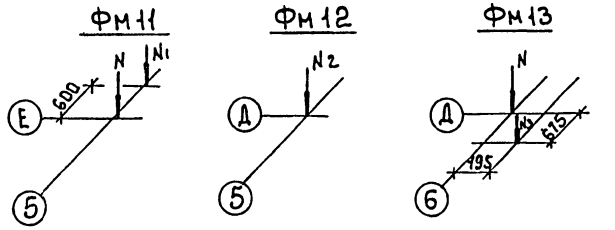


## Ведомость расхода стали на один элемент, кг

| Марка элемента | Изделия арматурные | | | | | | | Изделия закладные | | | Общий расход |
|---|---|---|---|---|---|---|---|---|---|---|---|
| | Арматура класса | | | | | | | Прокат марки | | | |
| | AI | | | AIII | | | | Вст3кп2 | | | |
| | ГОСТ 5781-82 | | | ГОСТ 5781-82 | | | | ГОСТ 23570-71 | | | |
| | ф8 | | Итого | ф8 | ф10 | ф12 | Итого | М24 | | Итого | |
| Фм 11 | 24.4 | | 24.4 | | | 68.8 | 68.8 | 13.68 | | 13.68 | 106.88 |
| Фм 12 | 16.2 | | 16.2 | | | 64.0 | 64.0 | | | | 80.2 |
| Фм 13 | 16.2 | | 16.2 | 4.5 | 19.4 | 24.0 | 47.9 | | | | 64.1 |

## Таблица нагрузок

| Марка фунд. | Наимен. нагр. | Усилия кН, кН·м |
|---|---|---|
| Фм11 | N | 191.0 |
| | N1 | 154.0 |
| Фм12 | N2 | 381.0 |
| Фм13 | N | 191.0 |
| | N3 | 81.0 |

Защитный слой бетона для арматуры подошвы фундамента - 35мм, для остальной - 20мм

Привязан

Инв.№

Инв.№ подл. | Подпись и дата | Взам. инв.№

| | | | |
|---|---|---|---|
| Провер. | Левина | | |
| Инжен. | Рыжова | | |
| Зав.гр. | Левина | | |
| Н. контр. | Данилевский | | |
| Нач.отд. | Лисьман | | |

т.п. 901-3-266.89 КЖ

Главный корпус для станции очистки воды поверхностных источников мутностью до 1500мг/л производительностью 3 тыс. м3/сут

Опалубочный чертеж, армирование Фм11...Фм13

| Стадия | Лист | Листов |
|---|---|---|
| Р | 11 | |

ЦНИИЭП инженерного оборудования г. Москва

Копировал: Боброва 23911-03 Формат А2

Альбом 3

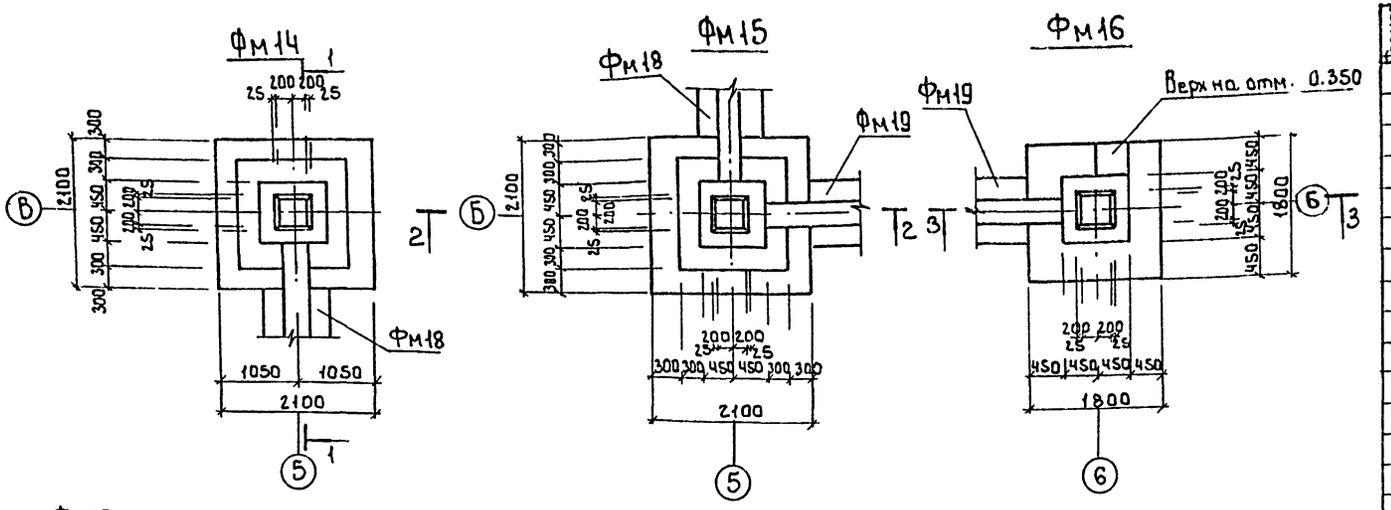


## Спецификация монолитных фундаментов Фм14...Фм16

| Формат | Зона | Поз. | Обозначение | Наименование | Кол. шт. | Примеч. |
|---|---|---|---|---|---|---|
| | | | | **Фм 14** | | |
| | | | | Сборочные единицы | | |
| | | 12 | 1.412-1/77-В.3-040 | СА8АI | 6 | 2.7 |
| | | 22 | 1.410-3.1-12 | 2С $\frac{12АIII}{12АIII}$ 205*205 | 1 | 40.0 |
| | | | | Детали | | |
| | | 17* | | ф8АIII ГОСТ5781-82 ℓ=1600 | 13 | 0.64 |
| | | 26 | | ф12АIII ГОСТ5781-82 ℓ=2600 | 20 | 2.3 |
| | | | | Материалы | | |
| | | | | Бетон В15; F50 | м³ | 3.7 |
| | | | | **Фм 15** | | |
| | | | поз. 12. 22. 26 см. | Фм 14 | | |
| | | 17* | | ф8АIII ГОСТ5781-82 ℓ=1600 | 26 | 0,64 |
| | | | | Материалы: | | |
| | | | | Бетон В15; F50 | м³ | 3.7 |
| | | | | **Фм 16** | | |
| | | | поз. 12, 17, 26 см. | Фм 14 | | |
| | | 25 | 1.410-3.1-12 | 2С $\frac{10АIII}{10АIII}$ 175*175 | 1 | 19.4 |
| | | | | Материалы | | |
| | | | | Бетон В15; F50 | м³ | 1.3 |

* поз. 17 см. ведомость деталей на листе КЖ-9

## Ведомость расхода стали на один элемент, кг

| Марка элемента | Изделия арматурные | | | | | | | | Общий расход |
|---|---|---|---|---|---|---|---|---|---|
| | Арматура класса | | | | | | | | |
| | А-I | | А-III | | | | | | |
| | ГОСТ 5781-82 | | ГОСТ 5781-82 | | | | | | |
| | ф8 | Итого | ф8 | ф10 | ф12 | | | Итого | |
| Фм 14 | 16.2 | 16.2 | 8.3 | | 86.0 | | | 94.3 | 110.5 |
| Фм 15 | 16.2 | 16.2 | 16.6 | | 86.0 | | | 102.6 | 118.8 |
| Фм 16 | 16.2 | 16.2 | 8.3 | 19.4 | 46.0 | | | 73.7 | 89.9 |

## Схемы нагрузок на фундаменты

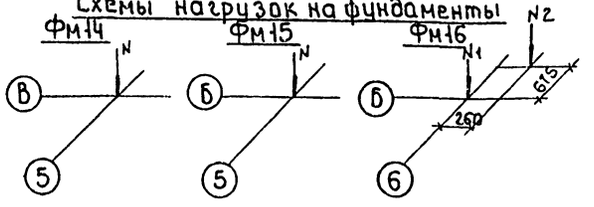


## Таблица нагрузок

| Марка фунд. | Наимен нагр. | Усилия кН, кН.м |
|---|---|---|
| Фм14 | N | 381.0 |
| Фм15 | N | 381.0 |
| Фм16 | N1 | 191.0 |
| | N2 | 92.0 |

Защитный слой бетона для арматуры подошвы фундамента - 35мм, для остальной - 20мм

т.п. 901-3-266.89 КЖ

| | | | |
|---|---|---|---|
| Привязан | | | |
| Инв.№ | | | |
| Провер. | Левина | | Главный корпус для станции очистки воды поверхностных источников мутностью до 1500мг/л. производительностью 3.2 тыс.м³/сут. |
| Инжен. | Рыжова | | |
| Зав.гр. | Левина | | |
| Н.контр | Данилевский | | Опалубочный чертеж. Армирование Фм14...Фм16 |
| Нач.отд | Письман | | |

| Стадия | Лист | Листов |
|---|---|---|
| Р | 12 | |

ЦНИИЭП инженерного оборудования г. Москва

Копировал: Боброва 23.11.88 Формат: А2

Альбом 3

## Фм 17

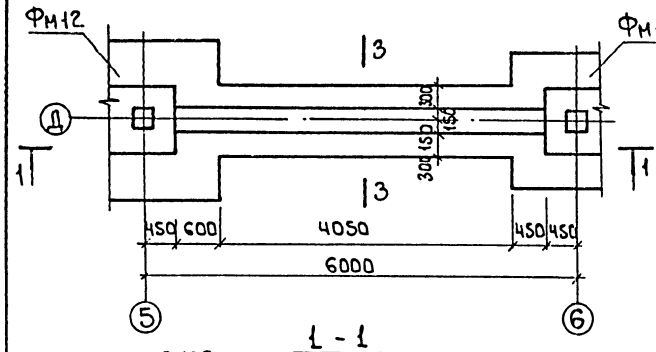


### 1 - 1

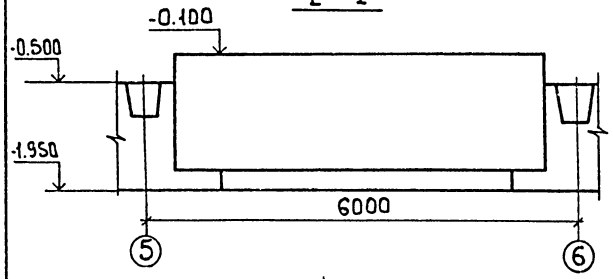


## Фм 20

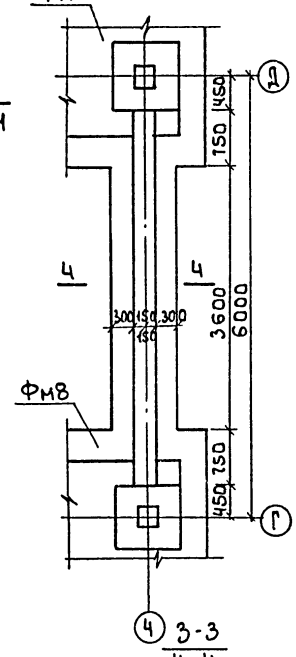


### 3 - 3
### 4 - 4

## Фм 18

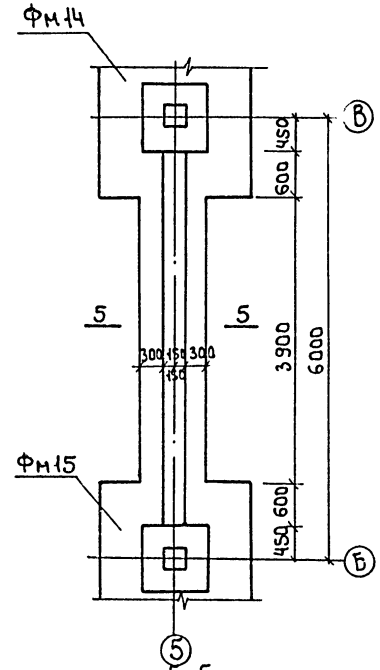


### 5 - 5
### 6 - 6

## Фм 19

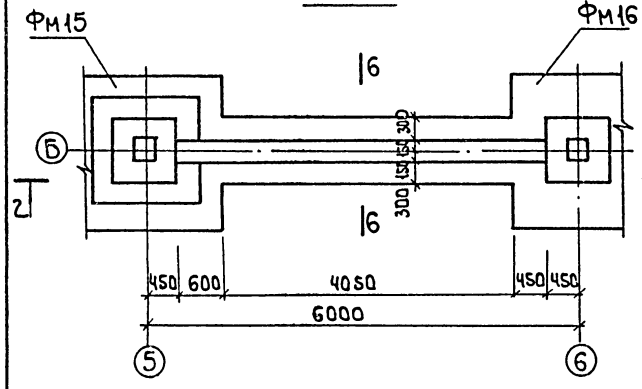


### 2 - 2

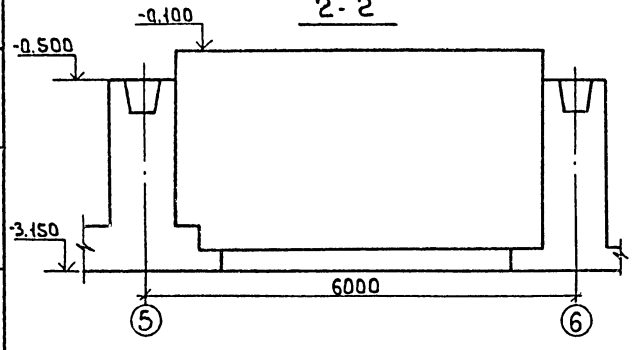


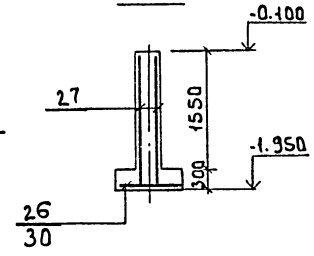


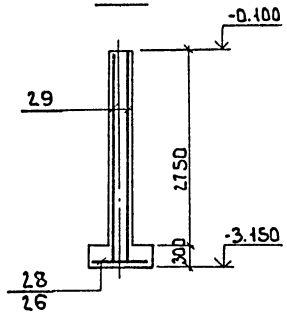


## Спецификация монолитных фундаментов Фм17...Фм20

| Формат | Зона | Поз. | Обозначение | Наименование | Кол. | Примечание |
|---|---|---|---|---|---|---|
| | | | | **Фм 17** | | |
| | | | | Сборочные единицы | | |
| | | 26 | ГОСТ 23279-85 | Зс 12 А III / 12 А III 85×400 100/25 | 1 | 29.3 |
| | | 27 | ГОСТ 23279-85 | Зс 10 А III / 12 А III 180×505 75/100 | 2 | 69.5 |
| | | | | Материалы: | | |
| | | | | Бетон В15; F50 | м³ | 3.5 |
| | | | | **Фм 18** | | |
| | | | | Сборочные единицы | | |
| | | 28 | ГОСТ 23279-85 | Зс 12 А III / 12 А III 85×385 | 1 | 28.8 |
| | | 29 | ГОСТ 23279-85 | Зс 10 А III / 12 А III 300×505 25/100 | 2 | 162.7 |
| | | | | Материалы: | | |
| | | | | Бетон В15; F50 | м³ | 5.3 |
| | | | | **Фм 19** | | |
| | | | | Сборочные единицы | | |
| | | 26 | ГОСТ 23279-85 | Зс 12 А III / 12 А III 85×400 | 1 | 29.3 |
| | | 29 | ГОСТ 23279-85 | Зс 10 А III / 12 А III 300×505 75/100 | 2 | 162.7 |
| | | | | Материалы: | | |
| | | | | Бетон В15; F50 | м³ | 5.3 |
| | | | | **Фм 20** | | |
| | | | | Сборочные единицы | | |
| | | 30 | ГОСТ 23279-85 | Зс 12 А III / 12 А III 85×355 75/25 | 1 | 26.2 |
| | | 27 | ГОСТ 23279-85 | Зс 10 А III / 12 А III 180×505 75/100 | 2 | 69.5 |
| | | | | Материалы: | | |
| | | | | Бетон В15; F50 | м³ | 3.3 |

## Ведомость расхода стали на один элемент, кг

| Марка элемента | Изделия арматурные | | | |
|---|---|---|---|---|
| | Арматура класса | | | |
| | A-III ГОСТ 5781-82 | | | Общий расход |
| | ф10 | ф12 | Итого | |
| Фм 17 | 56.0 | 112.3 | 168.3 | 168.3 |
| Фм 18 | 186.9 | 167.3 | 354.2 | 354.2 |
| Фм 19 | 186.9 | 167.8 | 354.7 | 354.7 |
| Фм 20 | 56.0 | 109.2 | 165.2 | 165.2 |

Схема нагрузок на фундаменты Фм17...Фм20

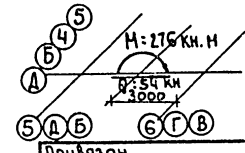


Привязан

Инв.№

Защитный слой бетона для арматуры подошвы фундаментов -35мм, для остальной 20мм.

| | | | | | |
|---|---|---|---|---|---|
| Провер. | Левина | | т.п. 901-3-266.89 КЖ | | |
| Инжен. | Рыжова | | | | |
| Зав.гр | Левина | | Главный корпус для станции очистки воды поверхностных источников мутностью до 1500 мг/л, производительностью 3.2 тыс.м³/сут. Опалубочный чертеж, армирование Фм17...Фм20 | Стадия: Р | Лист: 13 | Листов |
| Н.контр | Данилевский | | | ЦНИИЭП инженерного оборудования г. Москва | | |
| Нач.отд | Письман | | | | | |

Инв.№ подл. | Подпись и дата | Взам. инв.№

Копировал: Боброва 23918-03 Формат: А2

Альбом 3

## Схема расположения емкостей сточного лотка, приямков и опор на отм.-1.000, 0.000 в осях 1÷3, А÷Е

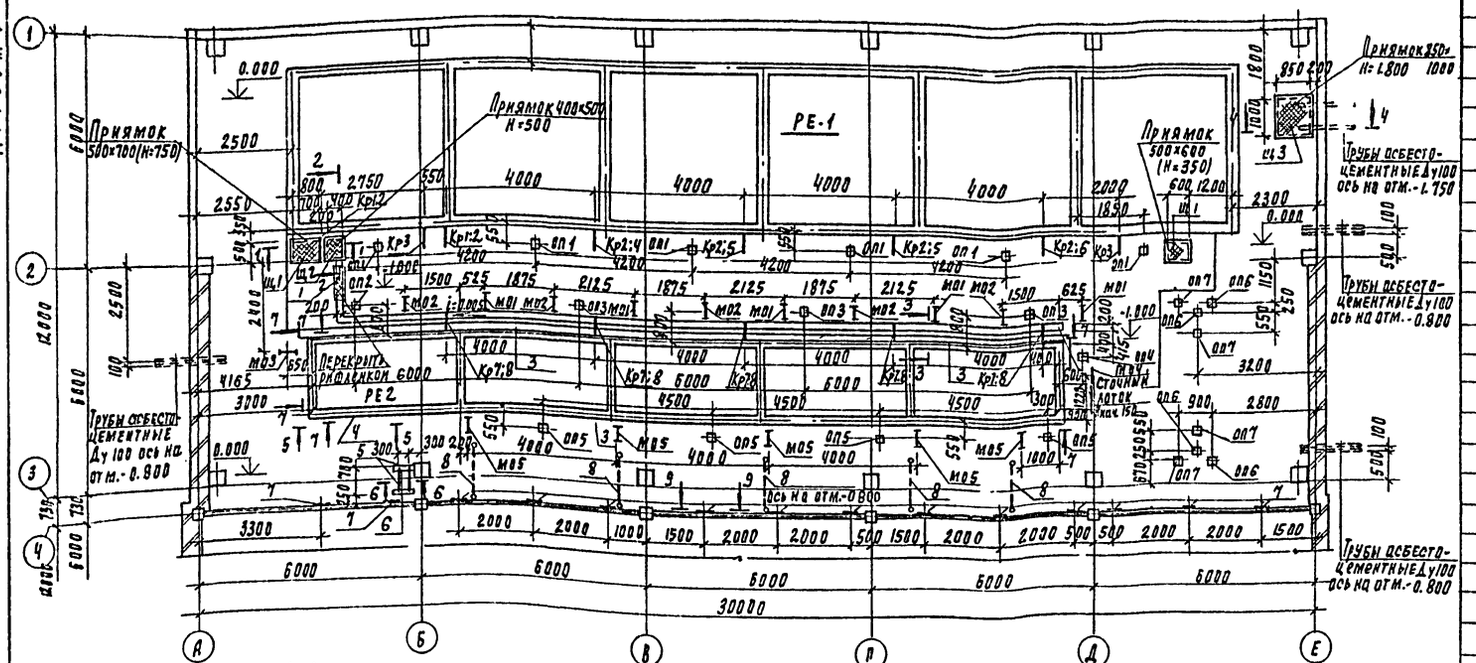


1-1

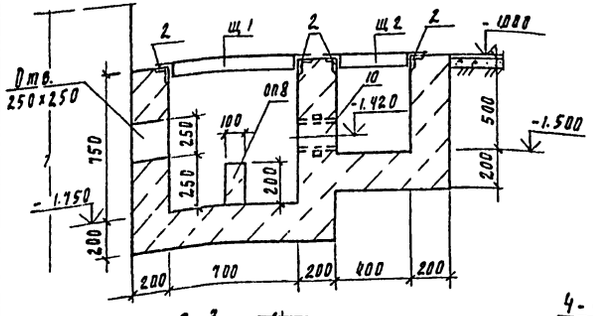


2-2

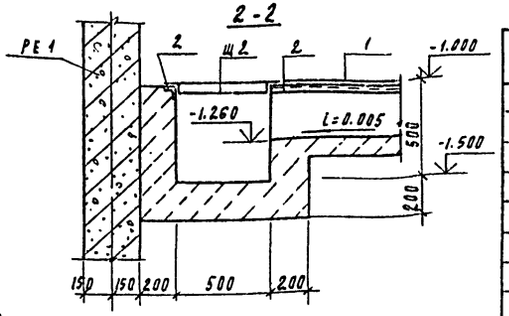


3-3

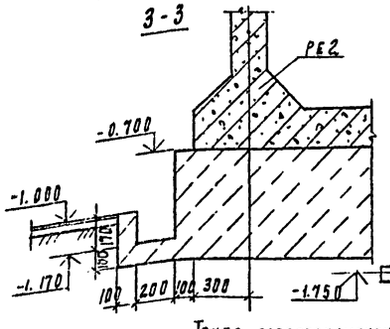


4-4

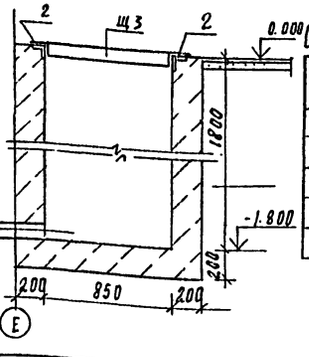

Труба асбестоцементная Ду 100

| Марка опоры | Размеры (мм) | Отметка верха опоры | Объем бетона м3 |
|---|---|---|---|
| оп1 | 100×100 | -0.825 | 0.002 |
| оп2 | 100×100 | -0.850 | 0.002 |
| оп3 | 100×100 | -0.830 | 0.002 |
| оп4 | 100×100 | -0.550 | 0.005 |
| оп5 | 100×100 | -0.530 | 0.005 |
| оп6 | 100×100 | -0.875 | 0.001 |
| оп7 | 100×100 | -0.855 | 0.002 |
| оп8 | 100×100 | -1.500 | 0.003 |

## Спецификация к схемам расположенным на листах 14, 15 (окончание)

| Марка | Обозначение | Наименование | Кол. | Масса ед. кг | Прим. |
|---|---|---|---|---|---|
| 10 | 5.900-2 | Сальник Ду 150, l=200 | 1 | 12.0 | |
| щ1 | ТП 901-3-266.89 кш.и 83:0.0.0 | Щит металлический щ1 | 1 | 19.8 | |
| щ2 | -01 | щ2 | 1 | 11.8 | |
| щ3 | -02 | щ3 | 1 | 38.8 | |

## Спецификация к схемам, расположенным на листах 14, 15 (Начало)

| Марка | Обозначение | Наименование | Кол | Масса ед. кг | Прим |
|---|---|---|---|---|---|
| РЕ1 | листы 27... 29 | РЕ1 | 1 | | |
| РЕ2 | листы 30, 31 | РЕ2 | 1 | | |
| оп1 | лист 14 | Опоры оп1 | 6 | | |
| оп2 | то же | оп2 | 1 | | |
| оп3 | " | оп3 | 3 | | |
| оп4 | " | оп4 | 1 | | |
| оп5 | " | оп5 | 4 | | |
| оп6 | " | оп6 | 4 | | |
| оп7 | " | оп7 | 4 | | |
| оп8 | " | оп8 | 1 | | |
| м01 | лист 15 | м01 | 5 | | |
| м02 | то же | м02 | 4 | | |
| м03 | " | м03 | 1 | | |
| м04 | " | м04 | 1 | | |
| м05 | " | м05 | 5 | | |
| м06 | " | м06 | 6 | | |
| м07 | " | м07 | 6 | | |
| м08 | " | м08 | 2 | | |
| м09 | " | м09 | 3 | | |
| м010 | " | м010 | 1 | | |
| м011 | " | м011 | 1 | | |
| м012 | " | м012 | 2 | | |
| Кр1 | лист 17 | Кр1 | 2 | | |
| Кр2 | то же | Кр2 | 6 | | |
| Кр3 | " | Кр3 | 2 | | |
| Кр4 | " | Кр4 | 1 | | |
| Кр5 | " | Кр5 | 2 | | |
| Кр6 | " | Кр6 | 1 | | |
| Кр7 | " | Кр7 | 5 | | |
| Кр8 | " | Кр8 | 5 | | |
| 1 | | Анстромб К-ПУ-4.0×300×1550 / Вст3кп2 ГОСТ 8568-77 | 1 | 15.5 | |
| 2 | 3.400-6/76 | Изделие закладное мн 4-46 | 11 п.м | 4.4 кг/п.м | |
| 3 | | Полоса Б-2 4×40 ГОСТ 103-76 / Вст3кп2-III ГОСТ 535-79 l=45000 | 2 | 56.5 | |
| 4 | | Полоса Б-2 4×40 ГОСТ 103-76 / Вст3кп2-III ГОСТ 535-79 l=2000 | 2 | 2.5 | |
| 5 | | Швеллер 20 ГОСТ 8240-72 / Вст3кп2-II ГОСТ 535-79 l=700 | 2 | 12.9 | |
| 6 | 1.400-15 вып.1 | Изделие закладное мн 127-3, l=350 | 2 | 5.5 кг/п.м | |
| 7 | 1.400-15 вып.1 | Изделие закладное мн 107-6 | 14 | 1.4 | |
| 8 | см. чертеж и эм | | | | |
| 9 | | Швеллер 20 ГОСТ 8240-72 / Вст3кп2-II ГОСТ 535-79 l=800 | 6 | 14.7 | |

ТП 901-3-266.89 км

Привязан

Инв №

| | | |
|---|---|---|
| Провер. | Левина | |
| Инж | Исаева | |
| Зав гр. | Левина | |
| Н контр | Данилевский | |
| Нач отд | Письман | |

Главный корпус для станции очистки воды поверхностных источников мутностью до 1500 мг/л производительностью 3,2 тыс м³/сут

Схема расположения емкостей, сточного лотка, приямков и опор на отм.-1.000, 0.000 в осях 1÷3, А÷Е. Разрезы 1-1...4-4

| Стадия | Лист | Листов |
|---|---|---|
| Р | 14 | |

ЦНИИЭП инженерного оборудования г. Москва

Согласовано: Отдел ВГ Рябова; Отдел ЭЗЛ Русева

Инв. № подл. | Подпись и дата | Взам. инв. №

Копировал Подлевская 23918-03 формат А2

Альбом 3

## Схема расположения опор на отм. 4.200 в осях 1÷3, А÷Е

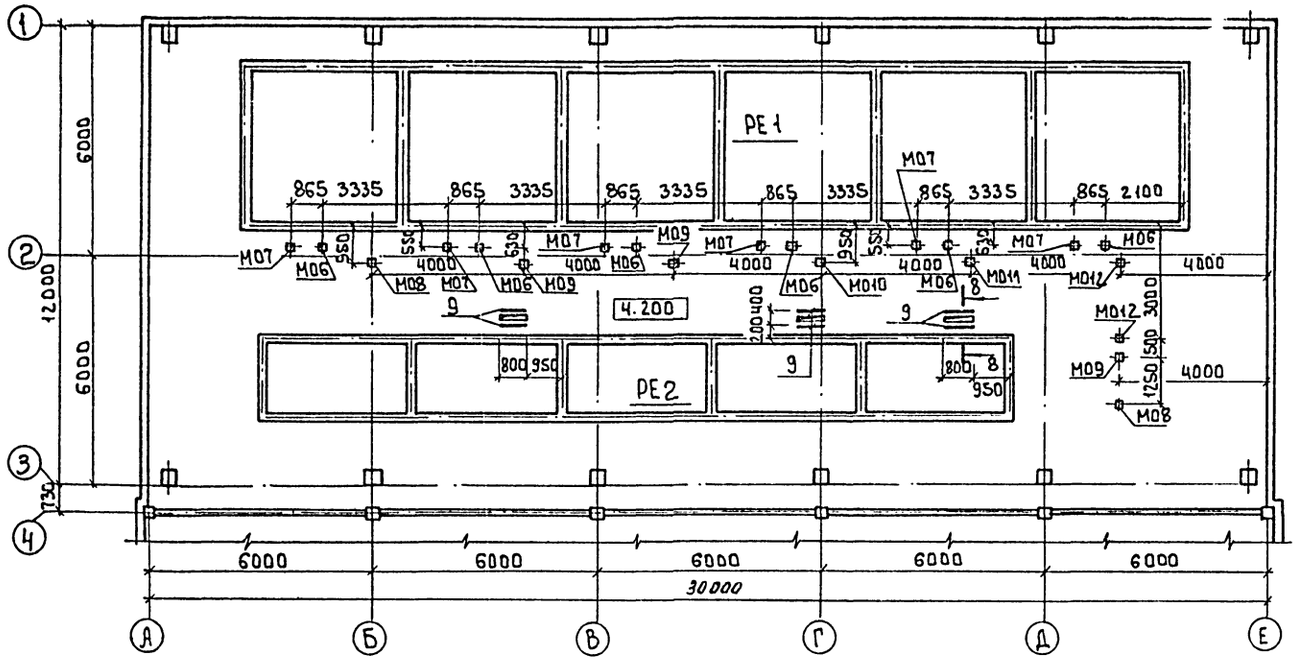


5-5

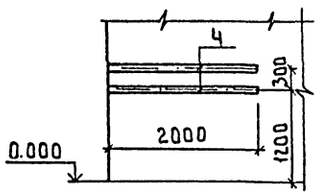


6-6

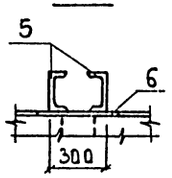


7-7

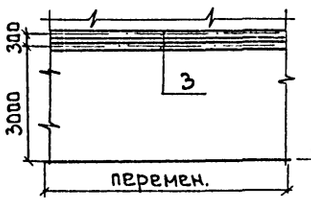


8-8

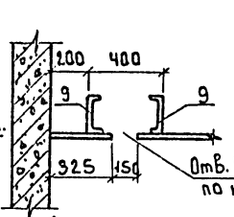


9-9

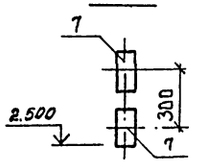


М01; М02

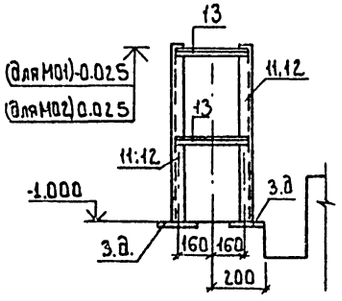


М03; М04; М05

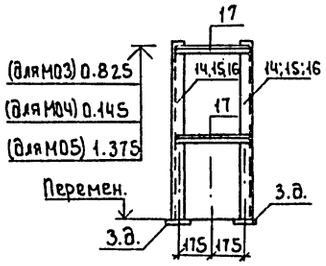


Кр1 ÷ Кр8

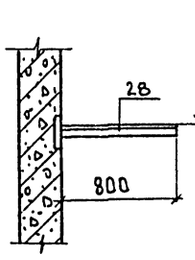


2.320 (для Кр1)
1.520 (для Кр2)
1.500 (для Кр3)
2.345 (для Кр4)
2.370 (для Кр5)
2.395 (для Кр6)
1.600 (для Кр7)
0.845 (для Кр8)

М08; М012

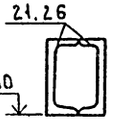


М06; М07

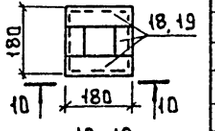


10-10

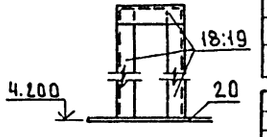


М09 ÷ М011

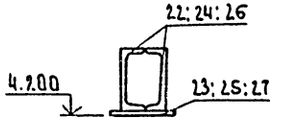


## Спецификация к металлическим опорам и кронштейнам

| Формат | Зона | Поз. | Обозначение | Наименование | Кол. | Примеч. |
|---|---|---|---|---|---|---|
| | | | | **М01** | | |
| | | 11 | | Швеллер 10 ГОСТ 8240-72 / Ст3кп2-ГОСТ 535-79 ℓ=980 | 2 | 8.4 кг |
| | | 13 | | Уголок 63×63×6-В ГОСТ 8509-86 / Ст3кп2 ГОСТ 535-79 ℓ=340 | 4 | 1.9 кг |
| | | | | **М02** | | |
| | | 12 | | Швеллер 10 ГОСТ 8240-72 / Ст3кп2-ГОСТ 535-79 ℓ=1030 | 2 | 8.9 кг |
| | | 13 | | Уголок 63×63×6-В ГОСТ 8509-86 / Ст3кп2 ГОСТ 535-79 ℓ=340 | 4 | 1.9 кг |
| | | | | **М03** | | |
| | | 14 | | Швеллер 10 ГОСТ 8240-72 / Ст3кп2-ГОСТ 535-79 ℓ=830 | 2 | 7.1 кг |
| | | 17 | | Уголок 63×63×6-В ГОСТ 8509-86 / Ст3кп2 ГОСТ 535-79 ℓ=370 | 4 | 2.1 кг |
| | | | | **М04** | | |
| | | 15 | | Швеллер 10 ГОСТ 8240-72 / Ст3кп2-ГОСТ 535-79 ℓ=1150 | 2 | 9.9 кг |
| | | 17 | | Уголок 63×63×6-В ГОСТ 8509-86 / Ст3кп2 ГОСТ 535-79 ℓ=370 | 4 | 2.1 кг |
| | | | | **М05** | | |
| | | 16 | | Швеллер 10 ГОСТ 8240-72 / Ст3кп-II ГОСТ 535-79 ℓ=1380 | 2 | 11.9 кг |
| | | 17 | | Уголок 63×63×6-В ГОСТ 8509-86 / Ст3кп2 ГОСТ 535-79 ℓ=370 | 4 | 2.1 кг |
| | | | | **М06** | | |
| | | 18 | | Уголок 50×50×5 ГОСТ 8509-86 / Ст3кп2 ГОСТ 535-79 ℓ=2680 | 1 | 10.1 кг |
| | | 20 | | Лист рифл. К-ПУ-4.0-300-300 / Ст3кп2 ГОСТ 8568-77 | 1 | 3.0 кг |
| | | | | **М07** | | |
| | | 19 | | Уголок 50×50×5 ГОСТ 8509-86 / Ст3кп2 ГОСТ 535-79 ℓ=2620 | | 9.9 кг |
| | | 20 | | Лист рифл. К-ПУ-4.0-300-300 / Ст3кп2 ГОСТ 8568-77 | 1 | 3.0 кг |
| | | | | **М08** | | |
| | | 21 | | Швеллер 20 ГОСТ 8240-72 / Ст3кп2-ГОСТ 535-79 ℓ=1450 | 2 | 2.8 кг |
| | | | | **М09** | | |
| | | 22 | | Швеллер 16 ГОСТ 8240-72 / Ст3кп2-ГОСТ 535-79 ℓ=1200 | 2 | 1.9 кг |
| | | 23 | | Полоса 6-270×150 ГОСТ 103-76 / Ст3кп2-ГОСТ 535-79 ℓ=1500 | 1 | 1.8 кг |
| | | | | **М010** | | |
| | | 24 | | Швеллер 14 ГОСТ 8240-72 / Ст3кп2-ГОСТ 535-79 ℓ=1200 | 2 | 1.5 кг |
| | | 25 | | Полоса 6-270×150 ГОСТ 103-76 / Ст3кп2-ГОСТ 535-79 ℓ=1500 | 1 | 0.7 кг |
| | | | | **М011** | | |
| | | 26 | | Швеллер 12 ГОСТ 8240-72 / Ст3кп2-ГОСТ 535-79 ℓ=1000 | 2 | 1.1 кг |
| | | 27 | | Полоса 6-270×150 ГОСТ 103-76 / Ст3кп2-ГОСТ 535-79 ℓ=1300 | 1 | 0.5 кг |
| | | | | **М012** | | |
| | | 26 | | Швеллер 12 ГОСТ 8240-72 / Ст3кп2-ГОСТ 535-79 ℓ=1000 | 2 | 1.1 кг |
| | | | | **Кр1 ÷ Кр8** | | |
| | | 28 | | Уголок 75×5-Г ГОСТ 8509-86 / Ст3кп2 ГОСТ 535-79 ℓ=800 | 1 | 5.5 кг |
| | | | Расход бетона на приямки и сточный лоток | | | |
| | | | | Бетон: В12.5 | 3.3 | м³ |

Согласовано: Отдел ВГ Грабова; Отдел ЭХД Гусева

Инв. № подл. | Подпись и дата | Взам. инв. №

Привязан

Инв. №

| | | |
|---|---|---|
| Провер. | Левина | |
| Инж. | Исаева | |
| Зав. гр. | Левина | |
| Н. контр. | Даниловский | |
| Нач. отд. | Лисьман | |

т.п. 901-3-266.89 КЖ

Главный корпус для станции очистки воды поверхностных источников мутностью до 1500 мг/л производительностью 3 тыс. м³/сут

Схема расположения опор на отм. 4.200 в осях 1-3, А-Е. Разрезы 5-5 ÷ 10-10.

| Стадия | Лист | Листов |
|---|---|---|
| Р | 15 | |

ЦНИИЭП инженерного оборудования г. Москва

Копировал: Боброва 23.11.87 Формат: А2

Альбом 3

## Схема расположения подбетонки

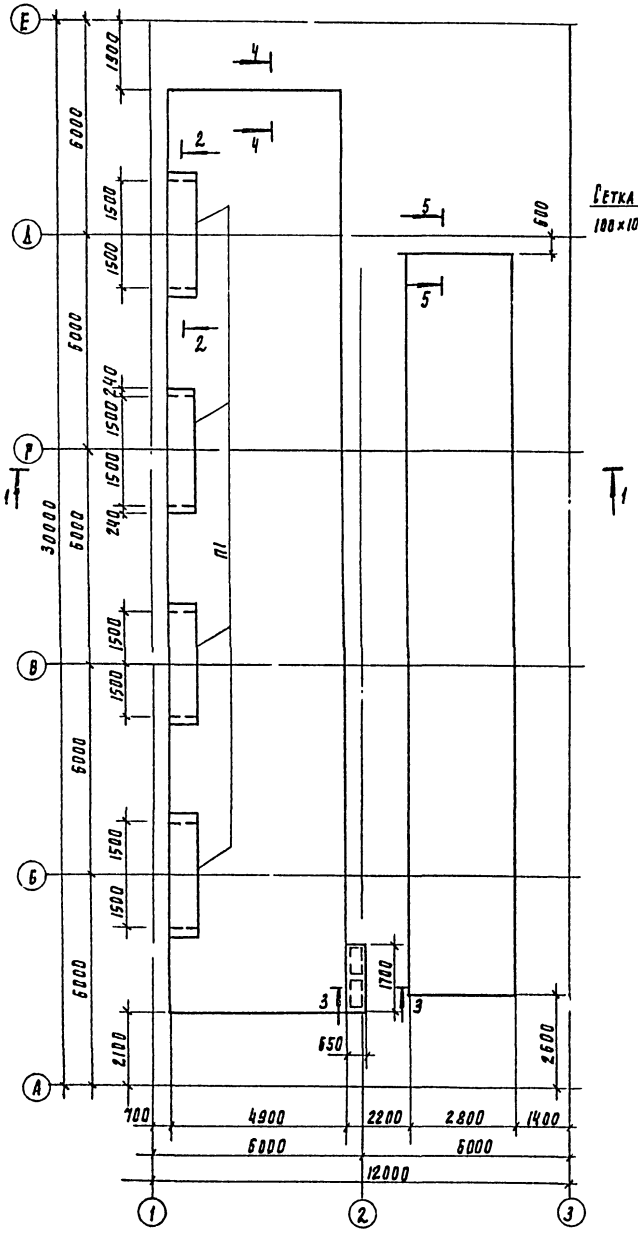


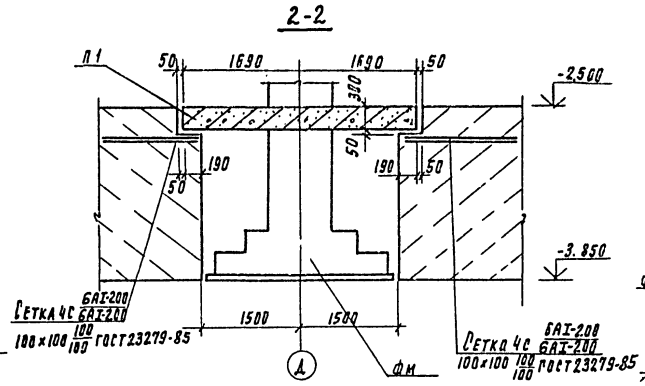


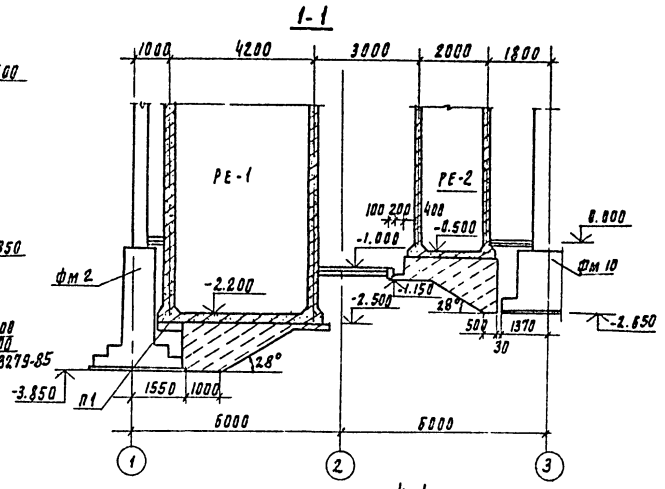


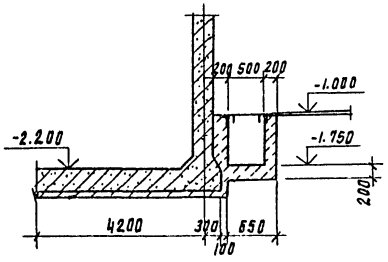


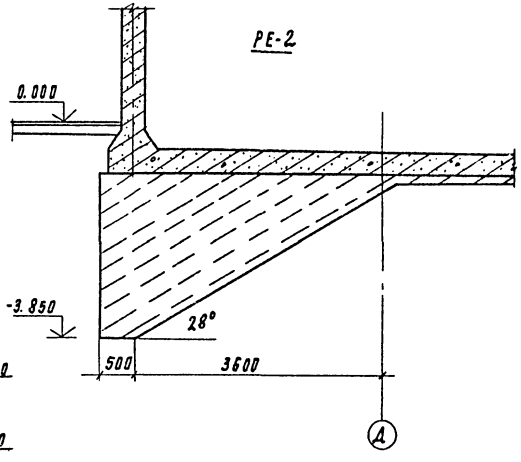


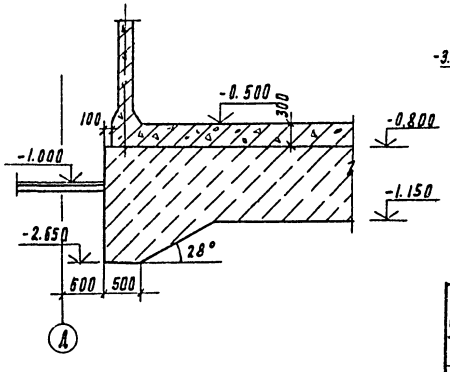


## Спецификация к схеме расположения подбетонки

| Марка | Обозначение | Наименование | Кол | Масса ед кг | Примеч. |
|---|---|---|---|---|---|
| П1 | 3.006.1-2.87.2-2.8 | П28д-15 | 4 | 1880 | |
| | | | | | |

| | | | | |
|---|---|---|---|---|
| Привязан | Провер. | Левина | | ТП 901-3-266.89 КИ |
| | Техник | Метцгер | | |
| | Вед инж | Смыслова | | Главный корпус для станции очистки воды поверхностных источников мутностью до 1500 мг/л производительностью 3 2 тыс м³/сут |
| | Зав гр. | Левина | | Схема расположения подбетонки. Разрезы 1-1...5-5 |
| Инв. № | Н. контр. | Ланилевский | | |
| | Нач. отд | Письман | | |

| Стадия | Лист | Листов |
|---|---|---|
| Р | 16 | |

ЦНИИЭП инженерного оборудования г. Москва

Копировал Годлевская 23918-03 Формат А2

Инв. № подл. | Подпись и дата | Взам. инв. №

Альбом 3

## Схема расположения закладных деталей на отм.-2.400;-1.200; 0.000; 1.400 в осях 4÷6; А÷Ж

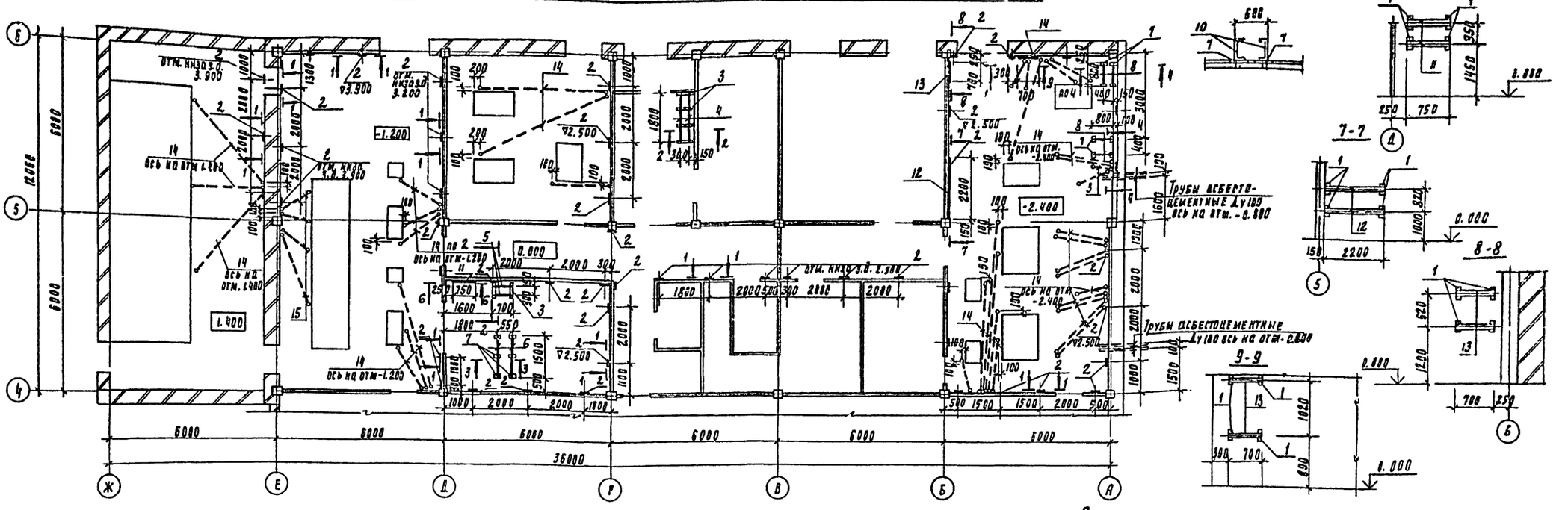


## Схема расположения закладных деталей на отм. 4.200 в осях 4÷6; Б÷Е

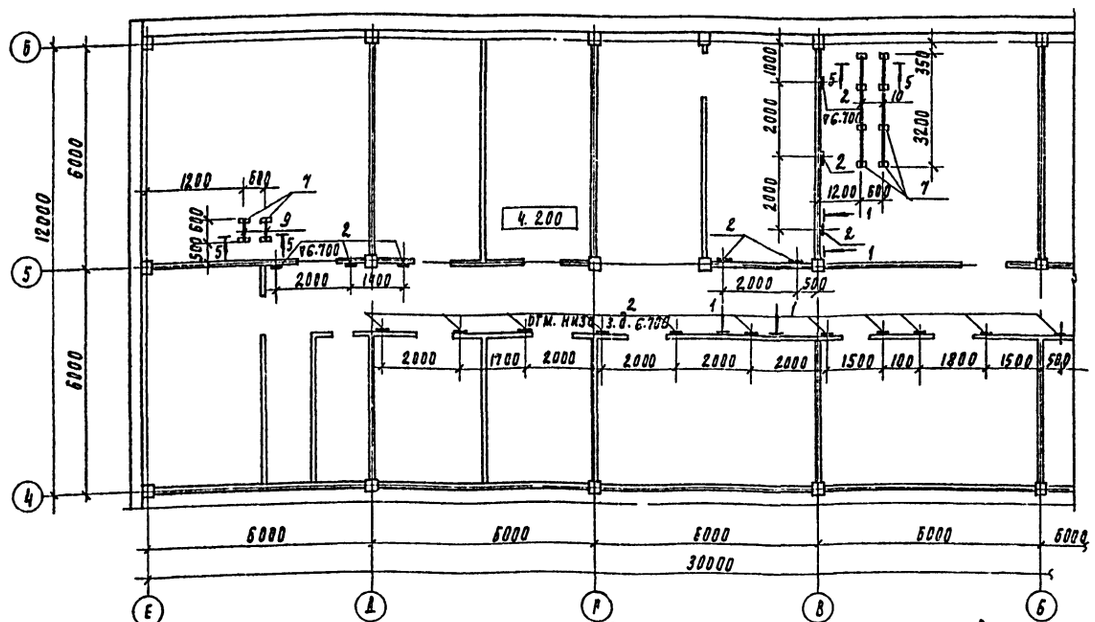


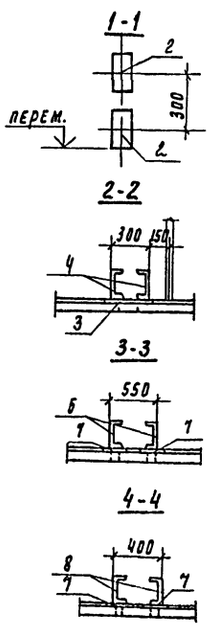


Асбестоцементные трубы заложить в конструкцию пола по листам марки ЭМ.

### Спецификация к схемам, расположенным на данном листе

| Марка | Обозначение | Наименование | Кол | Масса ед, кг | Примеч |
|---|---|---|---|---|---|
| 1 | 1.400-15 вып.0 | Изделие закладное МН 101-1 | 8 | 0.6 | |
| 2 | 1.400-15 вып.0 | Изделие закладное МН 107-6 | 70 | 1.4 | |
| 3 | 1.400-15 вып.0 | Изделие закладное МН 27-3, ℓ=350 | 6 | 5.5 кг/пм | |
| 4 | | Швеллер 20 ГОСТ 8240-72 / ВСт3кп2 ГОСТ 535-79 ℓ=1880 | 2 | 33.1 | |
| 5 | | Швеллер 20 ГОСТ 8240-72 / ВСт3кп2 ГОСТ 535-79 ℓ=700 | 2 | 12.9 | |
| 6 | | Швеллер 20 ГОСТ 8240-72 / ВСт3кп2 ГОСТ 535-79 ℓ=1500 | 2 | 27.6 | |
| 7 | 1.400-15 вып.0 | Изделие закладное МН 105-3 | 26 | 0.8 | |
| 8 | | Швеллер 20 ГОСТ 8240-72 / ВСт3кп2 ГОСТ 535-79 ℓ=800 | 4 | 14.7 | |
| 9 | | Швеллер 20 ГОСТ 8240-72 / ВСт3кп2 ГОСТ 535-79 ℓ=600 | 2 | 11.1 | |
| 10 | | Швеллер 20 ГОСТ 8240-72 / ВСт3кп2 ГОСТ 535-79 ℓ=3200 | 2 | 58.9 | |
| 11 | | Полоса 6-4х40 ГОСТ 103-76 / ВСт3кп2 III ГОСТ 535-79 ℓ=750 | 2 | 1.0 | |
| 12 | | Полоса 6-4х40 ГОСТ 103-76 / ВСт3кп2-III ГОСТ 535-79 ℓ=2200 | 2 | 2.8 | |
| 13 | | Полоса 6-4х40 ГОСТ 103-76 / ВСт3кп2-III ГОСТ 535-79 ℓ=700 | 4 | 0.9 | |
| 14 | см. чертежи ЭМ | тр. ПЭ 40х3 | | | |

ТП 901-3-266.89 КЖ

Привязан

Инв. №

| | | |
|---|---|---|
| Провер. | Левина | |
| Инж. | Исаева | |
| Зав. гр. | Левина | |
| Н. контр. | Данилевский | |
| Нач. отд. | Письман | |

Главный корпус для станции очистки воды поверхностных источников мутностью до 1500 мг/л производительностью 3 тыс. м³/сут

Схема расположения закладных деталей на отм.-2.400; -1.200; 0.000; 1.400; 4.200 в осях 4÷6 А÷Ж

| Стадия | Лист | Листов |
|---|---|---|
| Р | 17 | |

ЦНИИЭП инженерного оборудования г. Москва

Согласовано

Отдел зад. Пугева

Инв. № подл. | Подпись и дата | Взам. инв. №

Копировал Родлевская 23918-03 формат А2

## СХЕМА РАСПОЛОЖЕНИЯ ЗАКЛАДНЫХ ДЕТАЛЕЙ НА ОТМ. -1.000, 0.000 В ОСЯХ 1÷4, А÷Е.

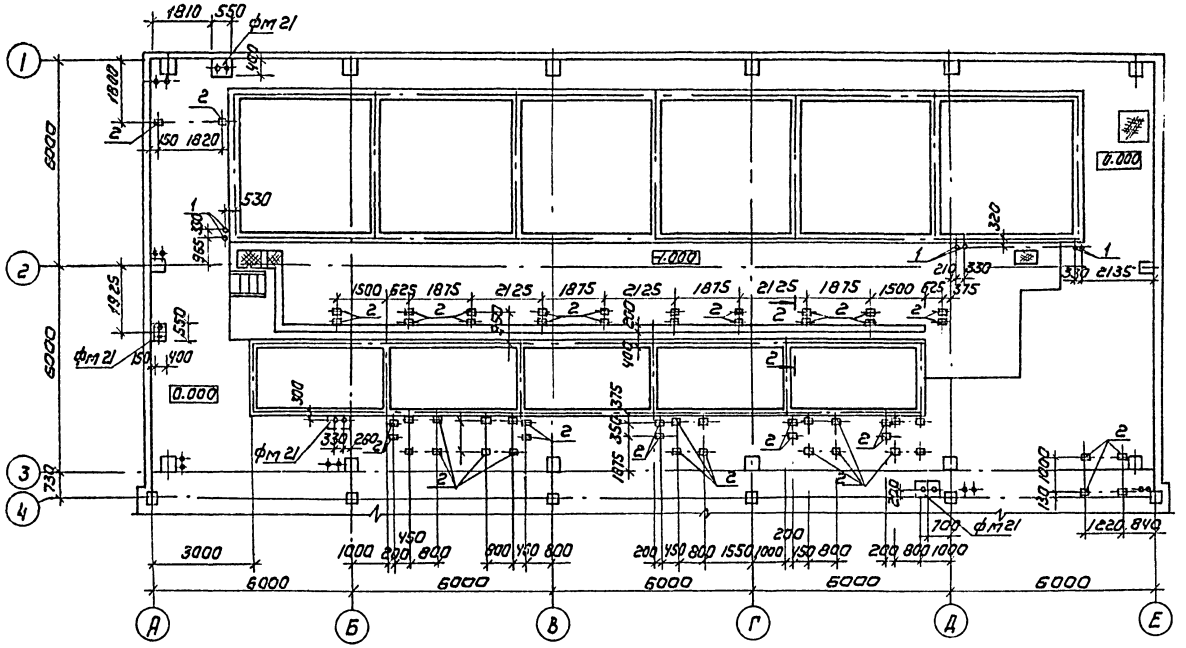


## СПЕЦИФИКАЦИЯ К СХЕМЕ РАСПОЛОЖЕНИЯ ЗАКЛАДНЫХ ДЕТАЛЕЙ

| Марка | Обозначение | Наименование | Код | Масса ед, кг | Примеч. |
|---|---|---|---|---|---|
| Фм 21 | лист 18 | Фундамент Фм 21 | 4 | | |
| 1 | ГОСТ 24379.1-80 | Болт 1.1 М24х600 ВСт3пс2 | 4 | 2.71 | |
| | | Изделие закладное | | | |
| 2 | 1.400-15.81.130-05 | МН 117-6 | 56 | 2.4 | |

## СПЕЦИФИКАЦИЯ К МОНОЛИТНОМУ ФУНДАМЕНТУ Фм

| Формат | Зона | Поз. | Обозначение | Наименование | Кол. | Примеч. |
|---|---|---|---|---|---|---|
| | | | | Фм 21 | | |
| | | 1 | ГОСТ 24379.1-80 | Болт 1.1 М24х600 ВСт3пс2 | 2 | 2.71 кг |
| | | | | Материал | | |
| | | | | Бетон: В 12.5 | 0.2 | м³ |

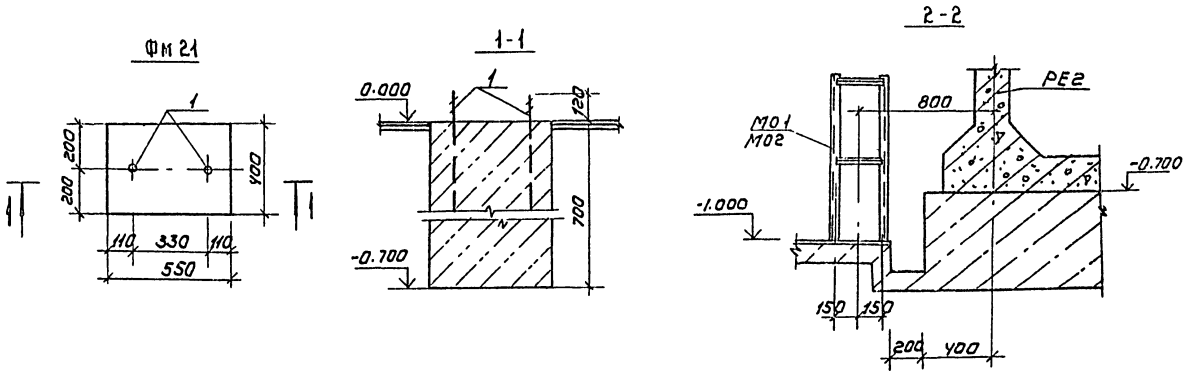


Альбом 3

| Инв. № подл. | Подпись и дата | Взам. инв. № |
|---|---|---|
| | | |

| | | | |
|---|---|---|---|
| Пров. | Левина | | |
| Инжен. | Исаева | | |
| Вед. инж. | Смыслова | | |
| Зав. гр. | Левина | | |
| Н. контр. | Данилевский | | |
| Нач. отд. | Письман | | |

ТП 901-3-266.89 КЖ

Главный корпус для станции очистки воды поверхностных источников с мутностью до 1500 мг производительностью 3,5 тыс м³/сут

| Стадия | Лист | Листов |
|---|---|---|
| Р | 18 | |

Схема расположения закладных деталей на отм. -1.000, 0.000 в осях 1÷4, А÷Е.

ЦНИИЭП инженерного оборудования г. Москва

Копировал: Коршунова

Формат: А2

23918-03

Альбом 3

## Схема расположения каналов, фундаментов в осях 4÷6, А÷Б

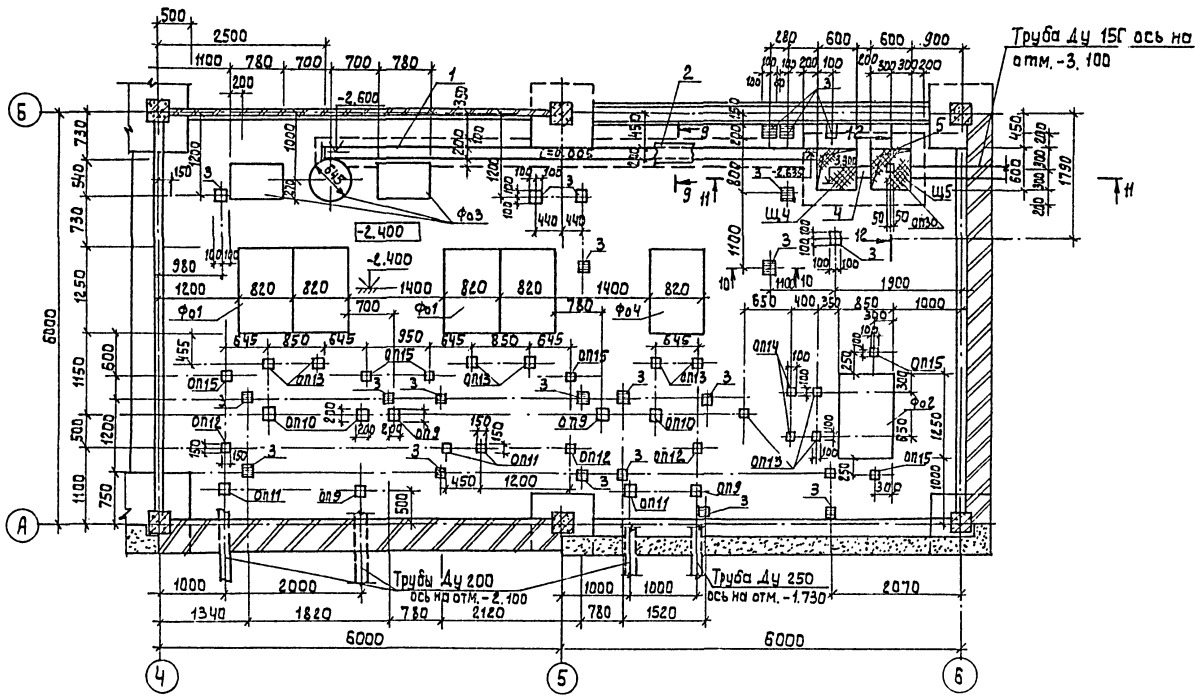


### ОП-9; ОП-10

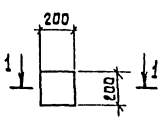


### ОП-11; ОП-12

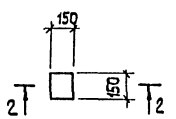


### ОП-13; ОП-14

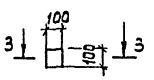


### ОП15

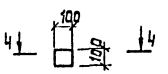


### 1-1

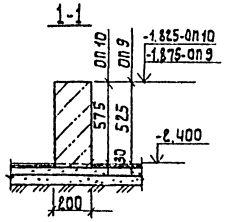


### 2-2

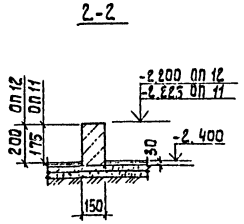


### 3-3

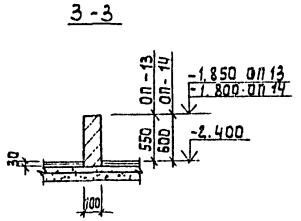


### 4-4

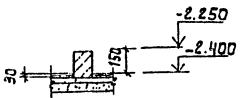


Данный лист смотри совместно с листом 20

## Спецификация к схеме расположения каналов, фундаментов

| Марка | Обозначение | Наименование | Кол. | Масса ед. кг. | Примеч. |
|---|---|---|---|---|---|
| ОП9 | Лист 19 | Опоры ОП9 | 4 | 0.021 | м3 |
| ОП10 | то же | ОП10 | 3 | 0.023 | м3 |
| ОП11 | " | ОП11 | 4 | 0.003 | м3 |
| ОП12 | " | ОП12 | 3 | 0.003 | м3 |
| ОП13 | " | ОП13 | 9 | 0.002 | м3 |
| ОП14 | " | ОП14 | 2 | 0.005 | м3 |
| ОП15 | " | ОП15 | 6 | 0.002 | м3 |
| ОП16 | Лист 20 | ОП16 | 1 | 0.001 | м3 |
| Фо1 | Лист 20 | Фундаменты Фо1 | 2 | | |
| Фо2 | То же | Фо2 | 1 | | |
| Фо3 | " | Фо3 | 1 | | |
| Фо4 | " | Фо4 | 1 | | |
| Щ4 | тп. 901-3-266.89 КЖ.ЦВ3.000-03 | Щит металлический Щ4 | 1 | 19.1 | |
| Щ5 | тп. 901-3-266.89 КЖ.ЦВ4.000 | Щит металлический Щ5 | 1 | 20.8 | |
| 1 | 3.400-6/76 | Изделие закладное МИ4-46 | 20 шт | 4.4 кг/шт | |
| 2 | | Лист ромб. К-В4Ч.0х360х7250 ГОСТ 8568-77 Ст3кп2 | 22 м² | 73.5 | |
| 3 | 1.400-15. В1-130-05 | Изделие закладное МП 117-6 | 23 | 2.4 | |
| 4 | 5.900-2 | Сальник Ду 150, ℓ = 200 | 1 | 12.0 | |
| 5 | 3.400-6/76 | Изделие закладное МИ-10 ℓ=200 | 2 | 1.02 | |

## Спецификация к фундаментам под оборудование Фо1÷Фо4

| Формат | Зона | Поз. | Обозначение | Наименование | Кол. | Примеч. |
|---|---|---|---|---|---|---|
| | | | | Фо1 | | |
| | | | | Материал: Бетон В 12.5 | 2.4 | м3 |
| | | | | Фо2 | | |
| | | | | Материал: Бетон В 12.5 | 1.23 | м3 |
| | | | | Фо3 | | |
| | | | | Материал: Бетон В 12.5 | 1.5 | м3 |
| | | | | Фо4 | | |
| | | | | Материал: Бетон В 12.5 | 1.2 | м3 |
| | | | | Расход бетона на сточный лоток и приямки | | |
| | | | | Материал: Бетон В 7.5 | 2.2 | м3 |

Согласовано

Инв.№ подл. | Подпись и дата | Взам. инв.№ | Отв. Вг

Привязан:

Инв.№

| | | | |
|---|---|---|---|
| Провер. | Левцина | | |
| Нач. | Усаева | | |
| Вед. инж. | Смыслова | | |
| Зав. гр. | Левцина | | |
| Н. контр. | Хрящевский | | |
| Нач. отд. | Письман | | |

тп. 901-3-266.89 КЖ

Главный корпус для станции очистки воды поверхностных источников мутностью до 1500 мг/л производительностью 3,2 тыс. м³/сутки

Схема расположения каналов, фундаментов в осях Ч-Б, А-Б. Опоры ОП1÷ОП16. Разрезы 1-1...4-4.

| Стадия | Лист | Листов |
|---|---|---|
| Р | 19 | |

ЦНИИЭП инженерного оборудования г. Москва

Копировал: Алешикова 2.1918 03 Формат: А2

Альбом 3

Ф01

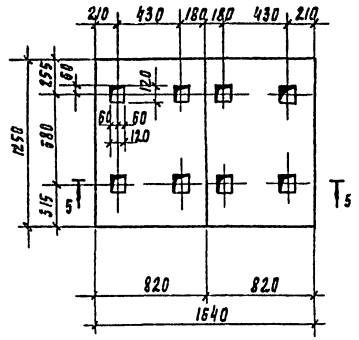


Ф02

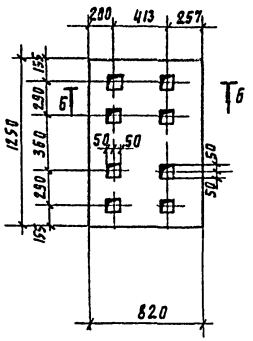


Ф03

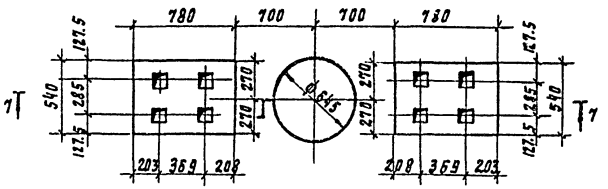


9-9

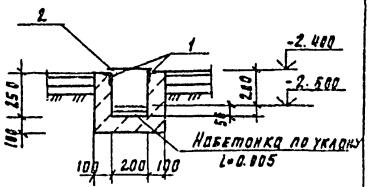


5-5

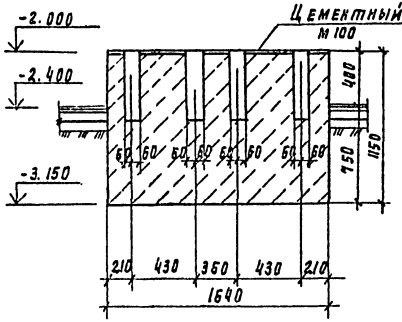


6-6

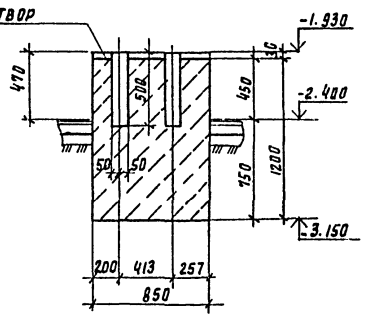


7-7

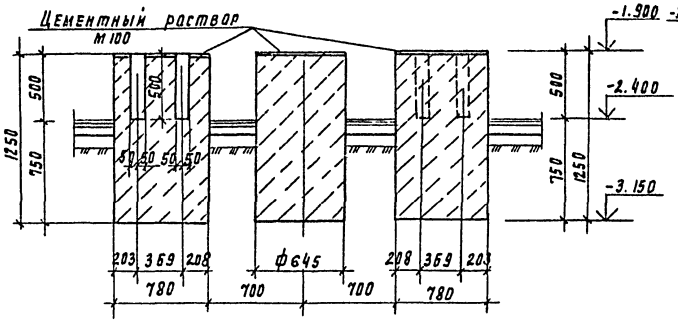


10-10

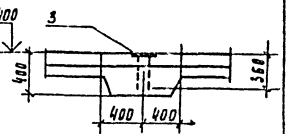


Ф04

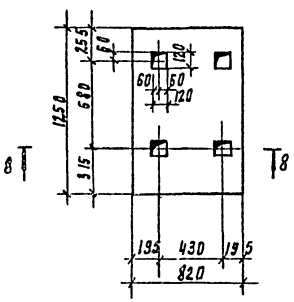


8-8

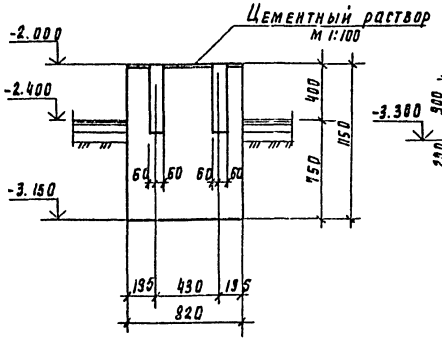


11-11

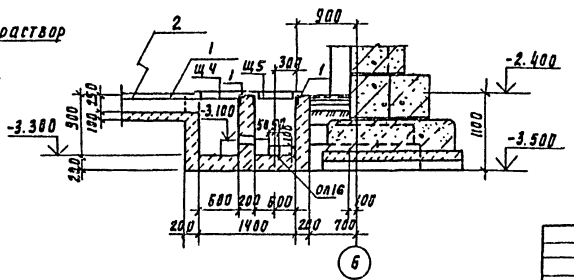


13-13

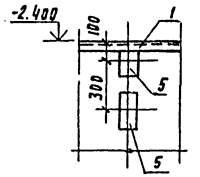


12-12

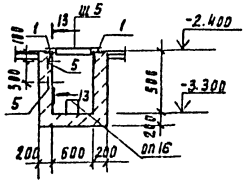


| | | | | | | | |
|---|---|---|---|---|---|---|---|
| Привязан | | | ТП 901-3-266.89 | | | КМ | |
| Инв. № | Н.кн. | Исаева | | | | | |
| | Провер. | Левина | Главный корпус для станции очистки вод поверхностных источников мощностью до 1500 тыс. м³/сут производительностью 3,2 тыс. м³/сут | | Стадия | Лист | Листов |
| | Рук. гр. | Смысарев | | | Р | 20 | |
| | Зав. гр. | Левина | Фундаменты под оборудование Ф01 ... Ф04. Разрезы 5-5 ... 13-13. | | ЦНИИЭП инженерного оборудования г. Москва | | |
| | Н. контр. | Аннаевский | | | | | |
| | Нач. отд. | Письман | | | | | |

Взят в аренду: Инв. № 3360, Чигерева, Гусева

Инв. № подл. | Подпись и дата

239/1-03 Копировал Подсевская Формат А2

Схема расположения каналов, фундаментов под оборудование и приямка в осях 6-7; Г÷Д.

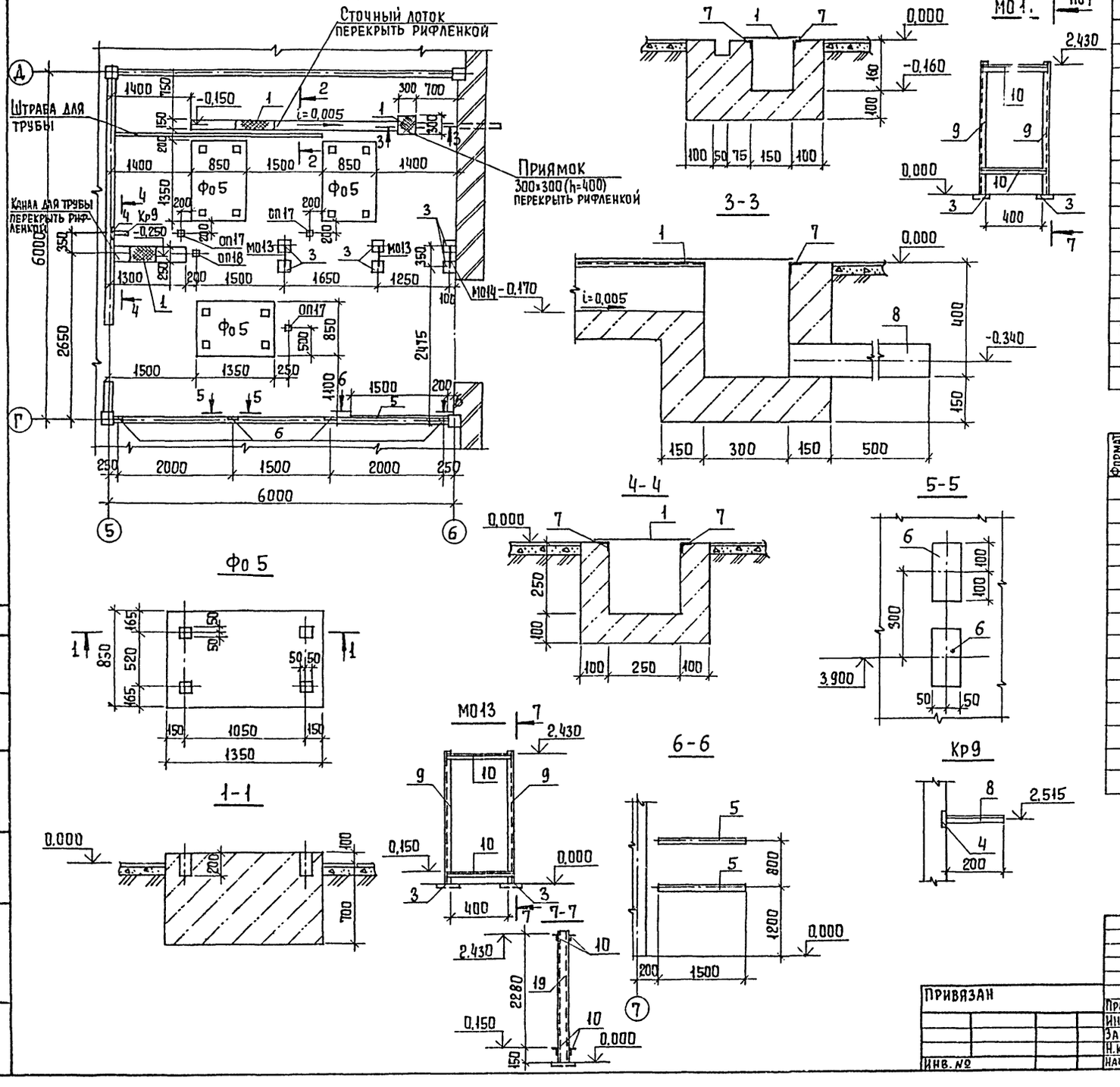


## Спецификация к схеме, расположенной на листе 21

| Марка | Обозначение | Наименование | Кол. | Масса ед., кг | Прим. |
|---|---|---|---|---|---|
| 1 | | Лист ромб К ПУ-4.0×400×5200 / Б ст3 кп2 ГОСТ 8568-77 | 2.1 м³ | 70.2 | |
| 2 | | Труба ф14×3.0 ГОСТ 10704-76 ℓ=650 | 1 | 5.3 | |
| 3 | 3.400-6/76 | Изделие закладное МИ1-18 | 6 | 1.7 | |
| 4 | 3.400-6/76 | Изделие закладное МИ1-21 | 1 | 1.2 | |
| 5 | 3.400-6/76 | Изделие закладное МИ1-1, ℓ=1500 | 2 | 5.0 | |
| 6 | 3.400-6/76 | Изделие закладное МИ-1-7, ℓ=200 | 8 | 1.5 | |
| 7 | 3.400-6/76 | Изделие закладное МИ4-46 | 12 п.м | 4.4 кг/п.м | |
| | | | | | |
| | | | | | |
| Фо 5 | лист 21 | Фундамент Фо 8 | 3 | 0,9 | м³ |
| Кр 9 | лист 21 | Кронштейн Кр 1 | 1 | | |
| Оп 17 | лист 21 | Опоры Оп 17 | 3 | | |
| Оп 18 | лист 21 | Оп 18 | 1 | | |
| МО 13 | лист 21 | МО 13 | 2 | | |
| МО 14 | лист 21 | МО 14 | 1 | | |

## Спецификация к кронштейну и опорам.

| Формат | Зона | Поз. | Обозначение | Наименование | Кол. | Примеч. |
|---|---|---|---|---|---|---|
| | | | | Кр 9 | | |
| | | 8 | | Уголок 75×75×6-8 ГОСТ 8509-86 / Вст3 пс5 ГОСТ 535-79 ℓ=200 | 1 | 1,4 кг |
| | | | | | | |
| | | | | МО 13 | | |
| | | 9 | | Швеллер 10 ГОСТ 8240-72 / Вст3 кп2 ГОСТ 535-79 ℓ=2450 | 2 | 21,1 кг |
| | | 10 | | Уголок 63×63×6-8 ГОСТ 8509-86 / Вст3 пс6 ГОСТ 535-79 ℓ=500 | 4 | 2,9 кг |
| | | | | | | |
| | | | | МО 14 | | |
| | | 9 | | Швеллер 10 ГОСТ 8240-72 / Вст3 кп2 ГОСТ 535-79 ℓ=2450 | 2 | 21,1 кг |
| | | 10 | | Уголок 63×63×6-8 ГОСТ 8509-86 / Вст3 пс6 ГОСТ 535-79 ℓ=500 | 4 | 2,9 кг |
| | | | | | | |
| | | | | Расход бетона на каналы и приямок | | |
| | | | | Бетон В 12,5 | 3,0 | м³ |

| Марка опоры | Размеры (мм) | Отметка верха опоры | Объем бетона м³ |
|---|---|---|---|
| Оп 17 | 100×100 | 0,350 | 0,004 |
| Оп 18 | 100×100 | 0,150 | 0,002 |

Альбом 3

Согласовано: Отдел ВГ — Чигерева; Отдел ЭАД — Гусева

Инв. № подл. | Подпись и дата | Взам. инв. №

Привязан

Инв. №

| | | |
|---|---|---|
| Провер | Смыслова | |
| Инж. | Исаева | |
| Зав. гр | Левина | |
| Н. контр | Данилевский | |
| Нач. отд | Письман | |

ТП 901-3-266.89 КЖ

Главный корпус для станции очистки воды поверхностных источников мутностью до 1500 мг/л, производительностью 3.2 тыс. м³/сут.

Схема расположения каналов, фундаментов под оборудование и приямка в осях 6÷7; Г÷Д.

| Стадия | Лист | Листов |
|---|---|---|
| Р | 21 | |

ЦНИИЭП инженерного оборудования г. Москва

Копировал Еремченко

Формат А2

23918-03

Альбом 3

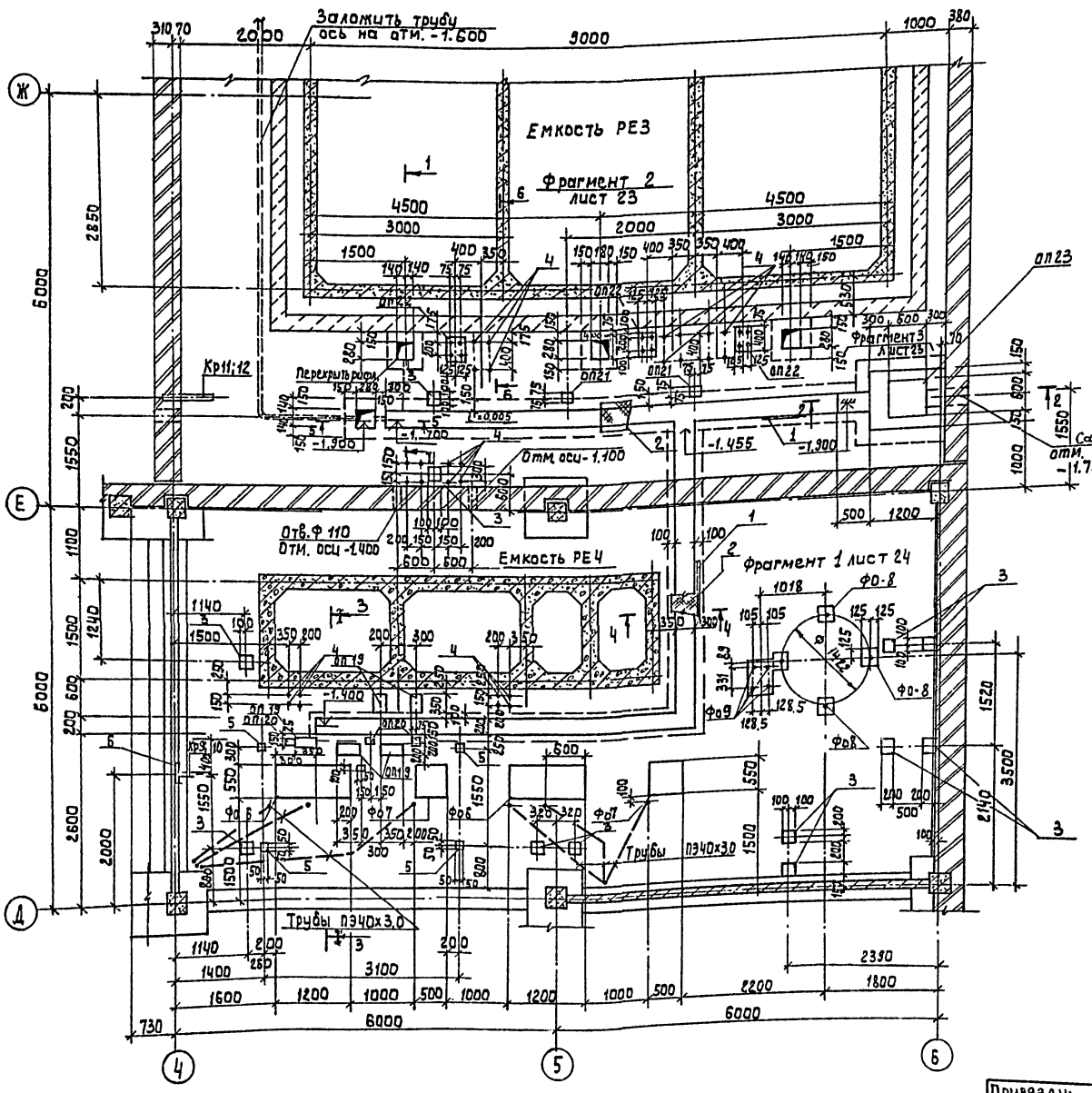


Спецификация к схеме расположения емкостей каналов, фундаментов под оборудование, опор.

| Марка | Обозначение | Наименование | Кол. | Масса, кг. | Примеч. |
|---|---|---|---|---|---|
| Фо6 | лист 24 | Фундаменты Фо6 | 2 | | |
| Фо7 | то же | Фо7 | 2 | | |
| Фо8 | " | Фо8 | 3 | | |
| Фо9 | " | Фо9 | 1 | | |
| ОП19 | " | Опоры ОП19 | 5 | | |
| ОП20 | " | ОП20 | 3 | | |
| ОП21 | " | ОП21 | 2 | | |
| ОП22 | " | ОП22 | 3 | | |
| ОП23 | " | ОП23 | 1 | | |
| Кр9 | лист 22 | Кронштейны Кр9 | 1 | | |
| Кр10 | то же | Кр10 | 1 | | |
| Кр11 | лист 23 | Кр11 | 1 | | |
| Кр12 | то же | Кр12 | 1 | | |
| РЕ3 | листы 32...34 | Емкость РЕ4 | 1 | | |
| РЕ4 | листы 36, 37 | РЕ5 | 1 | | |
| Щ6 | тп. 901-3-266.89 КЖ и 86.000 | Щит металлический Щ6 | 2 | 34.7 | |
| | | | | | |
| 1 | 3.400-6/76 | Закладное изделие МИ4-46 | 44 п.м | 4,4 кг/п.м | |
| 2 | | лист ромб К-ПУ-4.0х400 / 6Ст3кп2ГОСТ8568-77 | 7,4 м² | 247.2 | |
| 3 | 3.400-6/76 | Закладное изделие МИ1-23 | 12 | 3.8 | |
| 4 | | Ф10 ГОСТ2590-71, е=850 | 14 | 0.52 | |
| 5 | 1.400-6/76, вып. 1. | Закладное изделие М8-13 | 5 | 0.70 | |
| | | | | | |
| 6 | 3.400-6/76 | Изделие закладное МИ1-21 | 2 | 1,2 | |

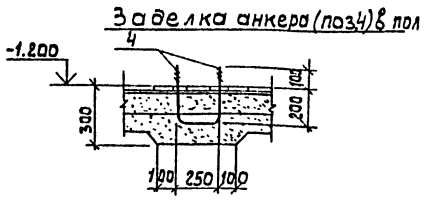


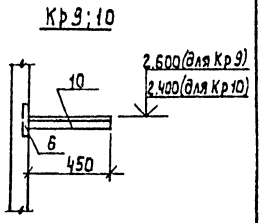


| | | | | | |
|---|---|---|---|---|---|
| Привязан: | Провер. | Левина | | тп. 901-3-266.89 | КЖ |
| | Инж. | Исаева | | Главный корпус для станции очистки воды поверхностных источников до 1500 мг/л производительностью 3,2 тыс м³/сут | Стадия: Р; Лист: 22; Листов: |
| | Вед. инж. | Смыслова | | | |
| | Зав. гр. | Левина | | Схема расположения каналов, фундаментов под оборудование в осях 4...6. | ЦНИИЭП инженерного оборудования г. Москва |
| Инв. № | Н. контр. | Данилевский | | | |
| | Нач. отд. | Письман | | | |

Согласовано: Отд. ВГ Чигерева

Инв. № подл. | Подпись и дата | Взам. инв. №

Копировал: Алешикова 23918-0.1 Формат: А2

Альбом 3

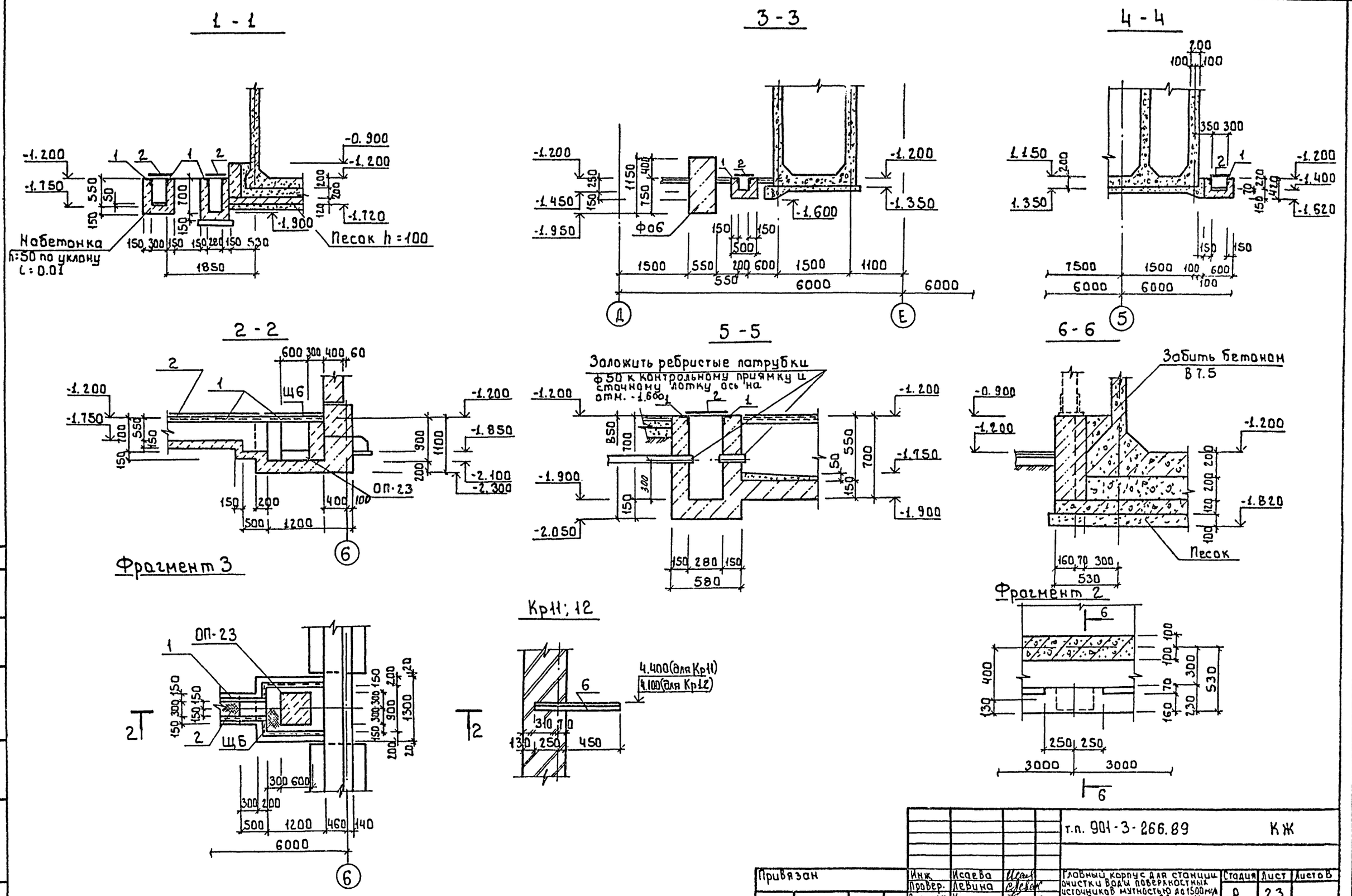


| | | | | | | | |
|---|---|---|---|---|---|---|---|
| | | | | т.п. 901-3-266.89 | | | КЖ |
| Привязан | Инж. | Исаева | | Главный корпус для станции очистки воды поверхностных источников мутностью до 1500 мг/л производительностью 3.2 тыс м³/сут. | Стадия | Лист | Листов |
| | Провер. | Левина | | | Р | 23 | |
| | Вед. инж. | Капустин | | Сечения 1-1 ... 6-6 Фрагменты 2, 3 | ЦНИИЭП инженерного оборудования г. Москва | | |
| | Зав. гр. | Левина | | | | | |
| | Н. контр. | Данилевский | | | | | |
| Инв. № | Нач. отд. | Письман | | | | | |

Согласовано

Инв. № подл. | Подпись и дата | Взам. инв. | Отдел ВГ | Чигерева

Копировал: Боброва 23/8-03 Формат: А2

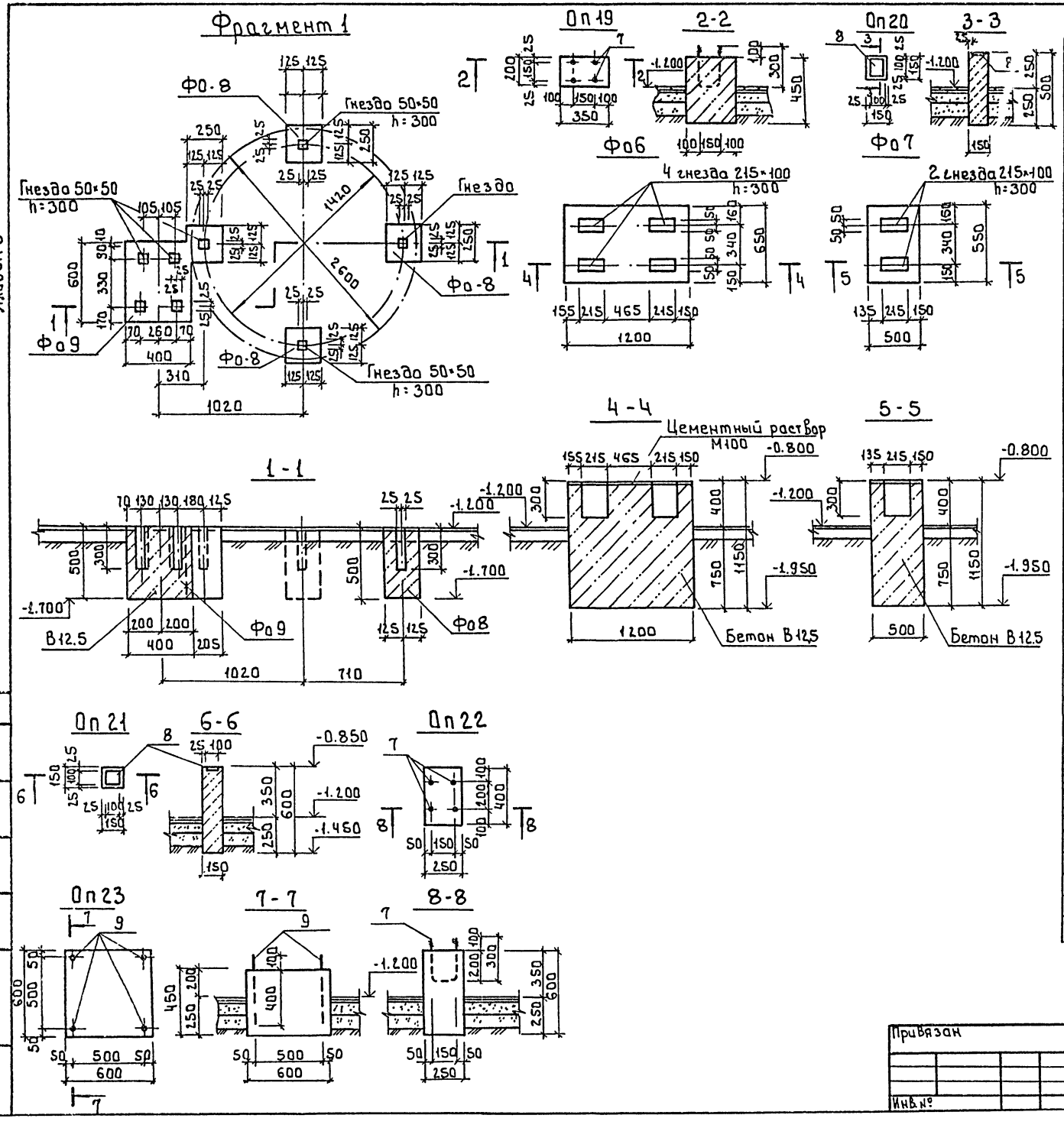


Альбом 3

## Спецификация фундаментов под оборудование и опоры

| Формат | Зона | Поз. | Обозначение | Наименование | Кол. | Примеч. |
|---|---|---|---|---|---|---|
| | | | | Фо6 | | |
| | | | | Материалы: Бетон В12.5 | 0.9 | м³ |
| | | | | Фо7 | | |
| | | | | Материалы: Бетон В12.5 | 0.3 | м³ |
| | | | | Фо8 | | |
| | | | | Материалы: Бетон В12.5 | 0.03 | м³ |
| | | | | Фо9 | | |
| | | | | Материалы: Бетон В12.5 | 0.2 | м³ |
| | | | | ОП19 | | |
| | | 7 | | ф10 ГОСТ 2590-71, ℓ=750 | 2 | 0.46 кг |
| | | | | Материалы: Бетон В12.5 | 0.03 | м³ |
| | | | | ОП20 | | |
| | | 8 | 1.400-6/76 В.1 | Закладное изделие М8-13 | 1 | 0.7 кг |
| | | | | Материалы: Бетон В12.5 | 0.01 | м³ |
| | | | | ОП21 | | |
| | | 8 | 1.400-6/76 В.1 | Закладное изделие М8-13 | 1 | 0.7 кг |
| | | | | Материалы: Бетон В12.5 | 0.01 | |
| | | | | ОП22 | | |
| | | 7 | | ф10 ГОСТ 2590-71, ℓ=750 | 2 | 0.46 кг |
| | | | | Материалы: Бетон В12.5 | 0.06 | м³ |
| | | | | ОП23 | | |
| | | 9 | ГОСТ 24375.1-80 | Болт 1.1М12×500 ВСт3кп2 | 4 | 0.52 |
| | | | | Материалы: Бетон В12.5 | 0.2 | м³ |
| | | | | Кр9; Кр10 | | |
| | | 10 | | Уголок 63×63×5-В ГОСТ 8509-86 / ВСт3кп2 ГОСТ 535-79 ℓ=450 | 1 | 2.2 кг |
| | | | | Кр11; Кр12 | | |
| | | 11 | | Уголок 63×63×5-В ГОСТ 8509-86 / ВСт3кп2 ГОСТ 535-79 ℓ=700 | 1 | 3.4 кг |
| | | | | | | |
| | | | Расход бетона на каналы и приямки | | | |
| | | | | Материал | | |
| | | | | Бетон В7.5 | 3.1 | м³ |

т.п. 901-3-266.89 КЖ

| | | | |
|---|---|---|---|
| Инж. | Исаева | | |
| Провер. | Левина | | |
| Вед. инж. | Капустин | | |
| Зав. гр. | Левина | | |
| Н. контр. | Данилевский | | |
| Нач. отд. | Письман | | |

Привязан

Инв. №

Главный корпус для станции очистки воды поверхностных источников мутностью до 1500 мг/л производительностью 3 тыс м³/сут

Фрагмент 1. Фундаменты под оборудование Фо6...Фо9 Опоры ОП19 ... ОП23.

| Стадия | Лист | Листов |
|---|---|---|
| Р | 24 | |

ЦНИИЭП инженерного оборудования г. Москва

Согласовано

Отд. БГ Чигарева

Взам. инв.

Инв. № подл. | Подпись и дата

Копировал: Боброва 23918-01 Формат А2

Альбом 3

## Схема расположения каналов и приямков в осях Б-В; Ч÷Б

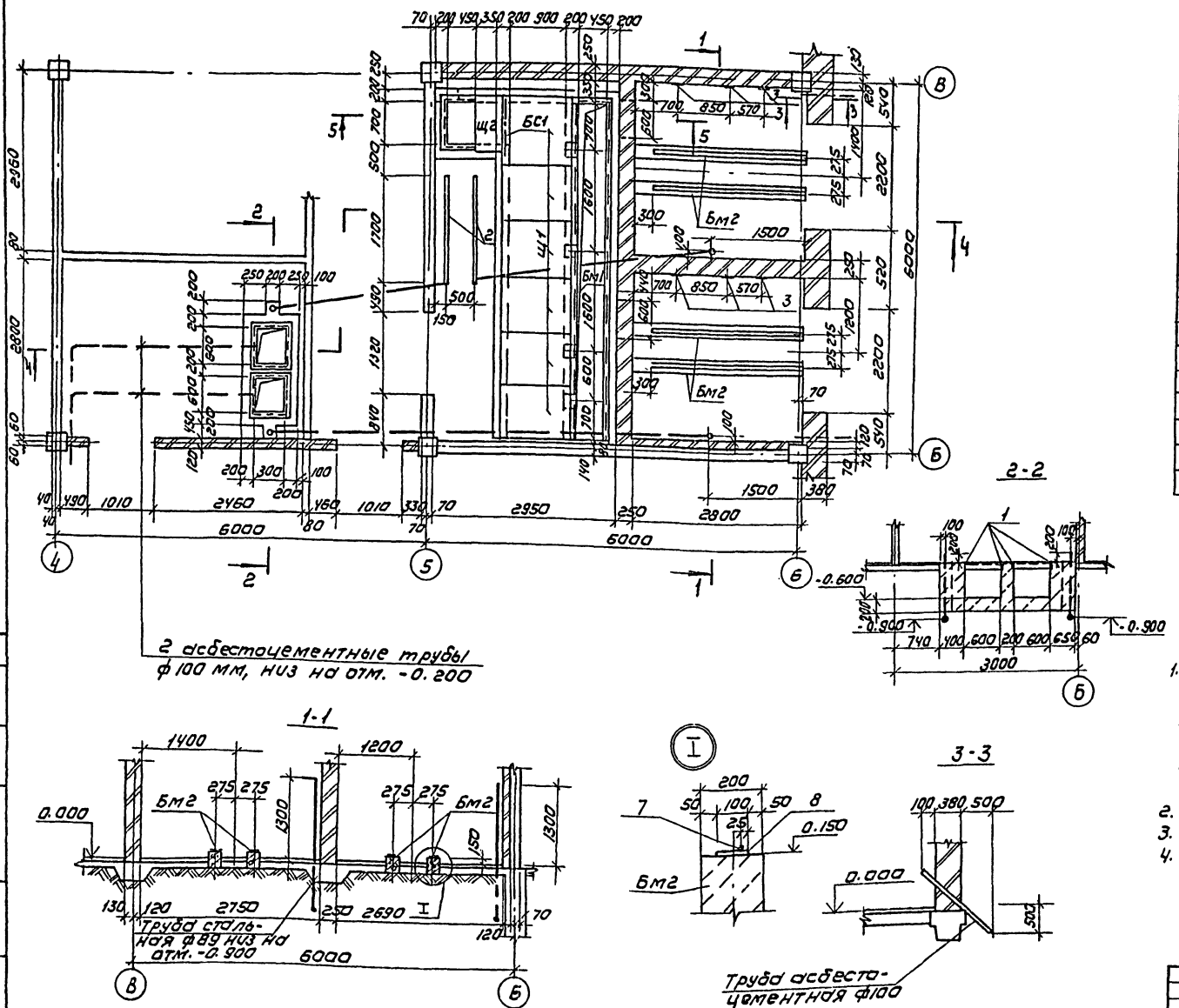


## Спецификация к схеме расположения каналов и приямков в осях Б-В; Ч÷Б.

| Марка поз. | Обозначение | Наименование | Кол. | Примечание |
|---|---|---|---|---|
| | | *Монолитные конструкции* | | |
| Бм1 | Лист КЖ-26 | Балка Бм1 | 1 | |
| Бм2 | Лист КЖ-26 | Балка Бм2 | Ч | |
| | | *Щит металлический* | | |
| Щ1 | ТП 901-3-266.89 КЖИ03.000 | Щ1 | 6 | 19.0кг |
| Щ2 | ТП 901-3-266.89 КЖИ03.000 | Щ2 | 1 | 11.8кг |
| 1 | 3.400-6/76 | *Изделие закладное МИЧ-Ч6* | п.м. 16.Ч | п.м. Ч.Ч кг |
| 2 | 3.400-6/76 | МН1-1 | п.м. 22.Ч | п.м. 3.3кг |
| 3 | 1.400-6/76 Вып.1 | М8-1,3 | 6 | 0.7кг |
| Бс1 | | Уголок 75х75х6-В ГОСТ 8509-86 Ст.3кп2 ГОСТ 535-79 | | |
| | | Р=1000 | 1 | 6.Чкг |
| | | *Материал:* | | |
| | | Бетон В15 | 7.Ч7м³ | |

1. Асбестоцементные трубы заложить в бетонной подготовке пола, выход труб над чистым полом равен 200 мм.
   Выходы труб из пол защитить отрезками из тонкостенных стальных труб соответствующего диаметра.
2. Трубы уучтены на листах марки ЭМ.
3. Сечения Ч-Ч; 5-5 см. на листе КЖ-26.
4. поз. 7;8 уучтены на листе КЖ-26.

Согласовано: ОТА ЭДА Котан

Инв.№ подл. | Подпись и дата | Взам. инв.№

| | | | |
|---|---|---|---|
| Привязан | | | |
| Инв.№: | | | |

| | | | |
|---|---|---|---|
| Провер. | Левина | | |
| Инженер | Рыжова | | |
| Зав. гр. | Левина | | |
| Н. контр. | Данилевский | | |
| Нач. ОТД | Письман | | |

тп 901-3-266.89 КЖ

Главный корпус для станции очистки воды поверхностных источников мутностью до 1500 мг/л производительностью 3,2 тыс м³/сут

Схема расположения каналов и приямков в осях Б-В; 5÷7 разрезы 1-1; 2-2; 3-3. Узел I

| Стадия | Лист | Листов |
|---|---|---|
| Р | 25 | |

ЦНИИЭП инженерного оборудования г. Москва

Копировал: Каршунова

Формат А2

23918-03

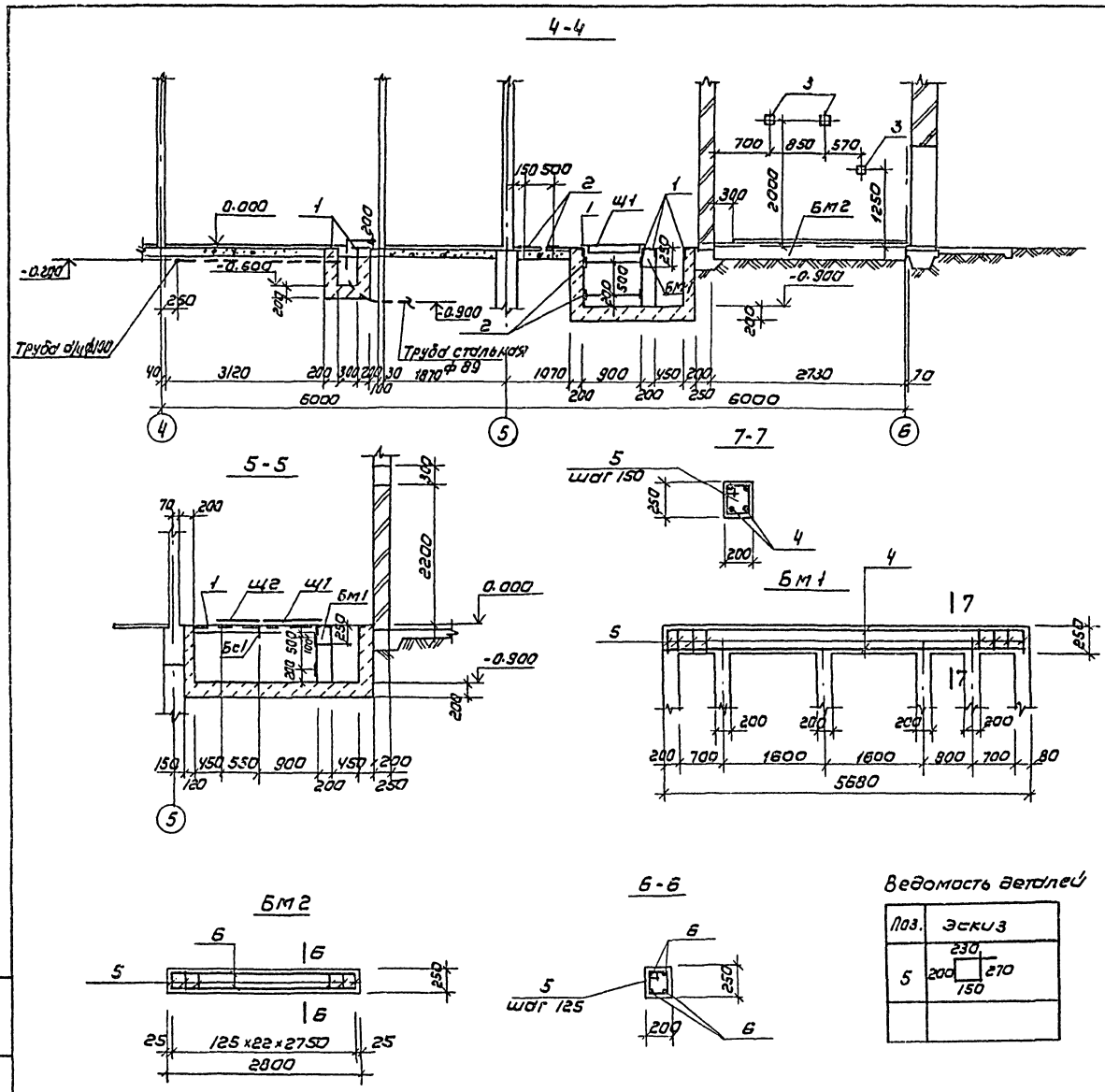


## Спецификация к монолитным балкам Бм1, Бм2

| Формат | Зона | Поз. | Обозначение | Наименование | Кол | Примечание |
|---|---|---|---|---|---|---|
| | | | | Бм1 | | |
| | | | | Сборочные единицы | | |
| | | 1 | 3.400-6/76 | Изделие закладное Мн4-4б | 5,8 пм | 4,4 кг/пм |
| | | | | Детали | | |
| | | 4 | | ф14АII ГОСТ 5781-82; ℓ=580 | 4 | 7.0 кг |
| | | 5 | | ф8АI ГОСТ 5781-82; ℓ=850 | 40 | 0.3 кг |
| | | | | Материал: | | |
| | | | | Бетон В15 | 0.29 | м³ |
| | | | | Бм2 | | |
| | | | | Сборочные единицы | | |
| | | 8 | 3.400-6/76 | Изделие закладное Мн1-9 | 2,5 пм | 5,7 кг/пм |
| | | | | Детали | | |
| | | 5* | | ф8АI ГОСТ 5781-82; ℓ=850 | 22 | 0.3 кг |
| | | 6 | | ф14АI ГОСТ 5781-82; ℓ=2750 | 4 | 3,5 кг |
| | | 7 | | ф10АI ГОСТ 5781-82; ℓ=2500 | 1 | 1.55 кг |
| | | | | Материал: | | |
| | | | | Бетон В15 | 0.15 | м³ |

*поз.5 см. ведомость деталей на данном листе.

Ведомость деталей

| Поз. | Эскиз |
|---|---|
| 5 | 230, 200, 270, 150 |

ТП 901-3-266.89 КЖ

| | | | |
|---|---|---|---|
| Пров. | Смыслова | | |
| Инженер | Рыжова | | |
| Зав. гр. | Левина | | |
| Н. контр. | Данилевский | | |
| Нач. отд. | Письман | | |

Главный корпус для станции очистки воды поверхностных источников мутностью до 150 мг/л производительностью 3,2 тыс м³/сут

Разрезы 4-4 ÷ 7-7

| Стадия | Лист | Листов |
|---|---|---|
| Р | 26 | |

ЦНИИЭП инженерного оборудования г. Москва

Привязан

Инв. №

Копировал: Коршунова

Формат: А2

23918-03

Альбом 3

Инв. № подл. | Подпись и дата | Взам. инв. №

Альбом 3

## Емкость РЕ1. План на отм. 0.000

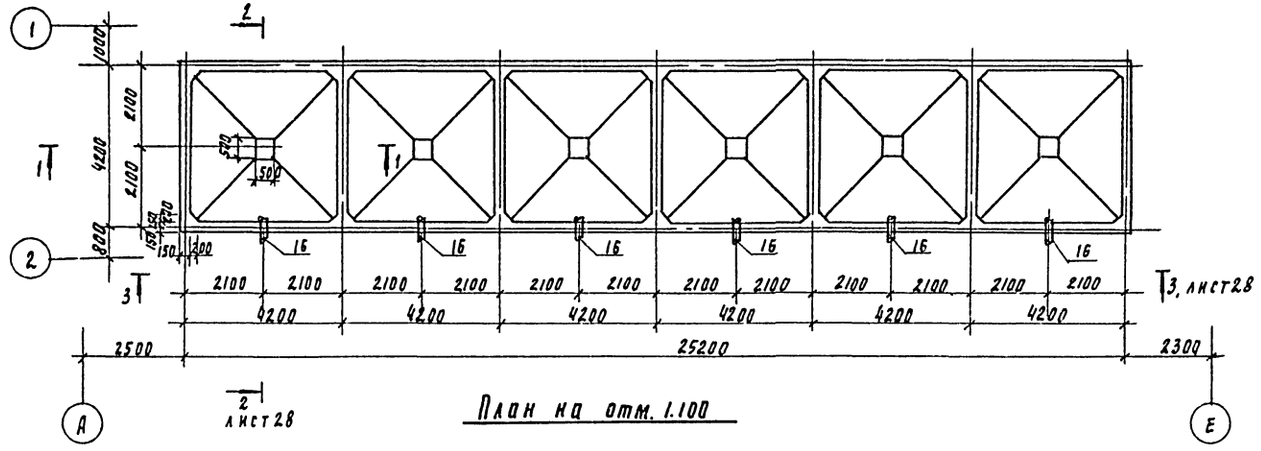


## План на отм. 1.100

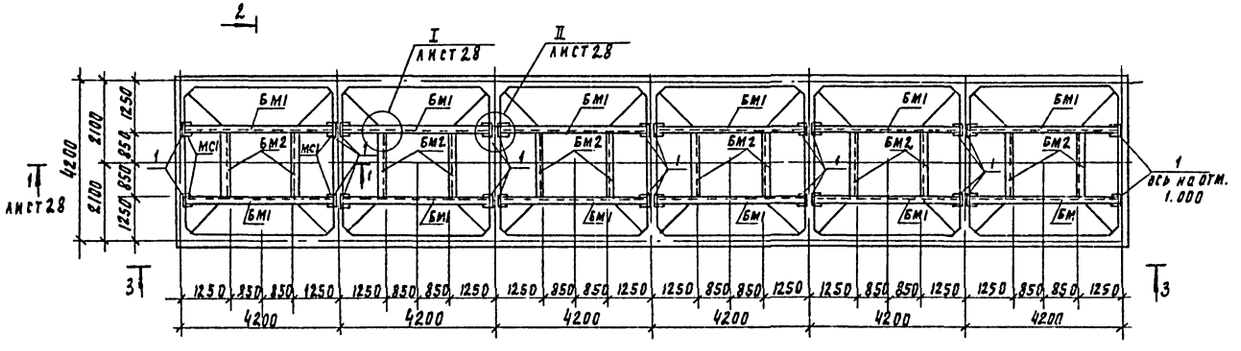


## План на отм. 5.000

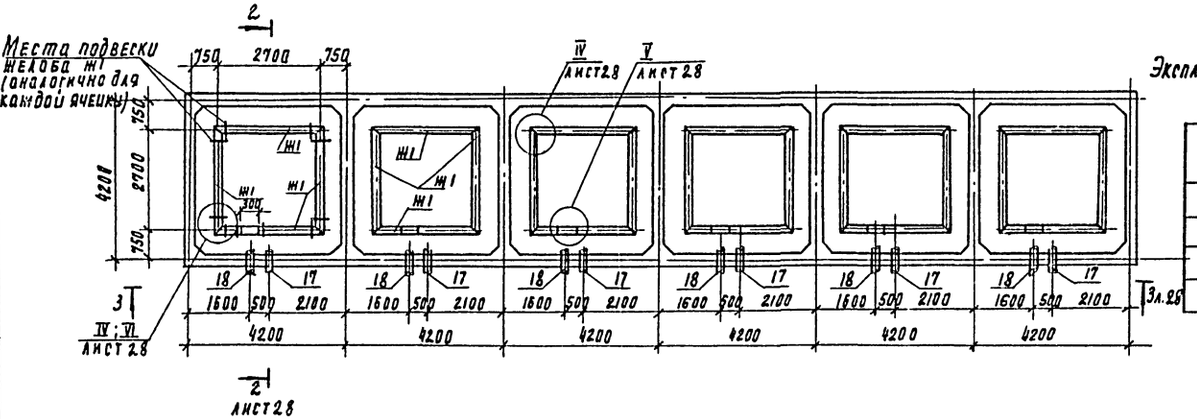


## Спецификация к монолитной емкости РЕ1

| Марка поз. | Обозначение | Наименование | Кол | Масса ед, кг | Примечание |
|---|---|---|---|---|---|
| БМ1 | | Швеллер 12 гост 8240-72 / Вст5 кп2-II гост 535-79 ℓ=3860 | 24 | 48.15 | |
| БМ2 | | Швеллер 12 гост 8240-72 / Вст3 кп2-II гост 535-79 ℓ=1700 | 12 | 17.7 | |
| БМ3 | | Швеллер 12 гост 8240-72 / Вст3 кп2-II гост 535-79 ℓ=2700 | 12 | 28.1 | |
| МС1 | | Уголок 125×125×8-В гост 8509-86 / Вст3 кп6-I гост 535-79 ℓ=150 | 24 | 2.33 | |
| Н11 | ТП901-3-266.89 кж.н73.0.0.0 | Желоб Ж1 | 24 | 33.08 | |
| В1 | тп901-3-266.89 кж.н75.0.0.0 | Водослив В1 | 48 | | |
| 1 | 1.400-15. В1. 138-59 | Изделие закладное МН126-6 | 55 | 7.1 | |
| 2 | 1.400-15. В1. 130-17 | Изделие закладное МН119-6 | 14 | 2.9 | |
| 3 | 1.400-15. В1. 810 | Изделие закладное МН801 | 102 | 0.74 | |
| 4 | | Уголок 50×50×5-В гост 8509-86 / Вст3 кп2 гост 535-79 ℓ=100 | 48 | 0.38 | |
| 5 | | Болт М6×25.58 гост 7796-70 | 230 | 0.02 | |
| 6 | | гайка М6.5 гост 5915-70 | 230 | 0.01 | |
| 7 | | Шайба 2.6×2.01 гост 11371×78 | 230 | 0.01 | |
| 8 | | ф6А I гост 5781-82 ℓ=108.0 п.м | | 0.222 | |
| 9 | | Полоса Б-2 4×150×300 гост 103-76 / Вст3 кп2-III гост 535-79 | 60 | 1.41 | |
| 10 | | Полоса Б-2 4×330×350 гост 103-76 / Вст3 кп2-III гост 535-79 | 6 | 3.42 | |
| 11 | | Полоса Б-2 4×300×370 гост 103-76 / Вст3 кп2-III гост 535-79 | 12 | 3.58 | |
| 12 | | Полоса Б-2 4×300×370 гост 103-76 / Вст3 кп2-III гост 535-79 | 12 | 3.49 | |
| 13 | | Труба 159×4.5×500 гост 10704-76 / В-Вст3 сп5 гост 10707-80 | 6 | 8.57 | |
| 14 | | Полоса Б-28×330×170 гост 103-76 / Вст3 кп2-III гост 535-79 | 6 | 1.76 | |
| 15 | 1.400-15. В1. 120-38 | Изделие закладное МН111-3 | 14 | 1.4 | |
| | | | | | |

## Экспликация отверстий технологического оборудования

| N отв | Ду, мм | Отм. оси м | Назнач. |
|---|---|---|---|
| 16 | 150 | -0.700 | |
| 17 | 125 | 4.870 | |
| 18 | 150 | 4.850 | |
| | | | |

1. Все металлоконструкции окрасить перхлорвиниловым лаком ХС-76 или ХС-74 на растворителе Р-4 по грунту ХС-04
2. Маркировка МС1; БМ1; БМ2; БМ3; аналогична для каждой ячейки.

| | | | |
|---|---|---|---|
| Провер. | Левина | | |
| Инж. II к | Лазарева | | |
| Зав. гр. | Левина | | |
| Н. контр. | Данилевский | | |
| Нач. отд. | Письман | | |

ТП 901-3-266.89 кж

Главный корпус для станции очистки воды поверхностных источников мутностью до 1500 мг/л производительностью 3.2 тыс м³/сут

Емкость РЕ1. План на отм. 0.000; 1.100; 5.000

| Стадия | Лист | Листов |
|---|---|---|
| Р | 27 | |

ЦНИИЭП инженерного оборудования г. Москва

Приказан

Инв. N

Согласовано

Отдел ВГ Беляева

Инв. N подл. | Подпись и дата | Взам. инв. N

Копировал Подлевская 23918-03 Формат А2

Альбом 3

## План на отм. 5.600

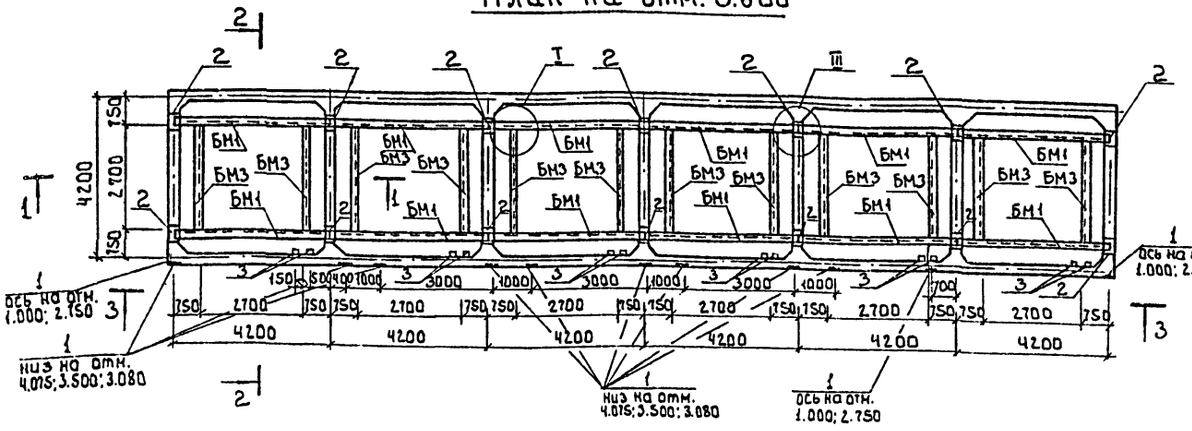


## 1 - 1

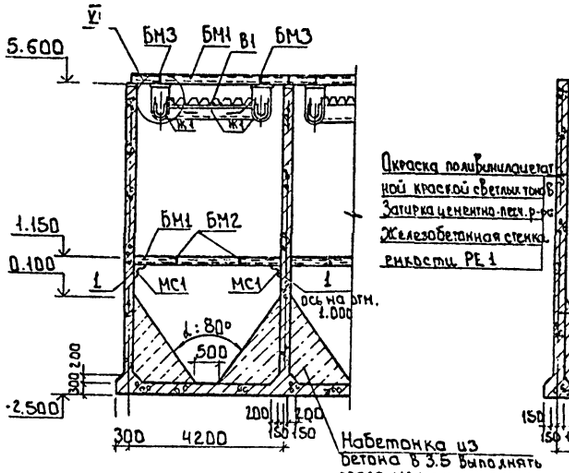


## 2 - 2

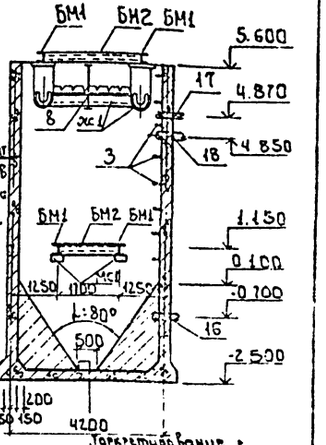


## Вид 3-3

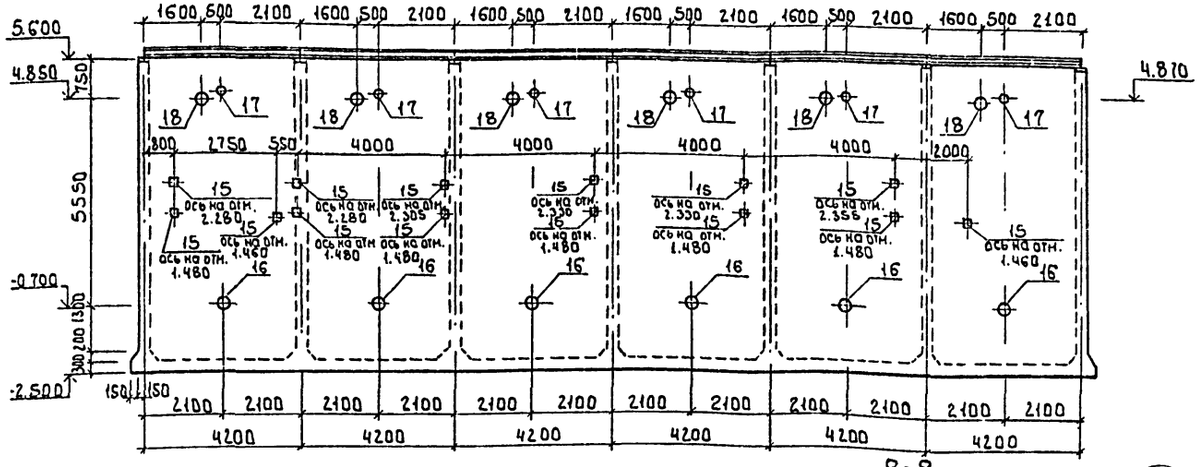


## I

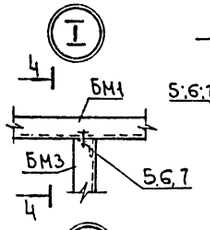


## 4 - 4

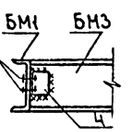


## III

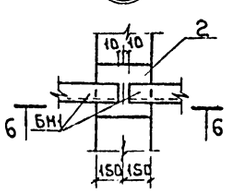


## II

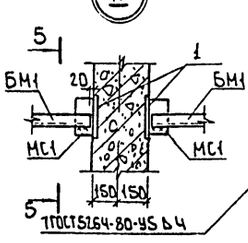


## 5 - 5

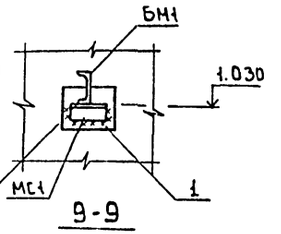


## 6 - 6

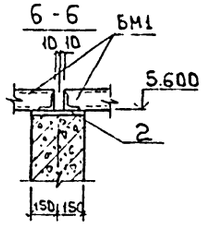


## 9 - 9

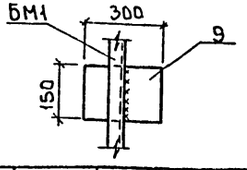


## IV

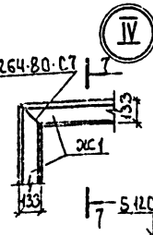


## 7 - 7

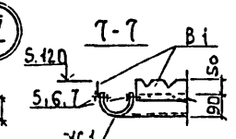


## 9 - 9

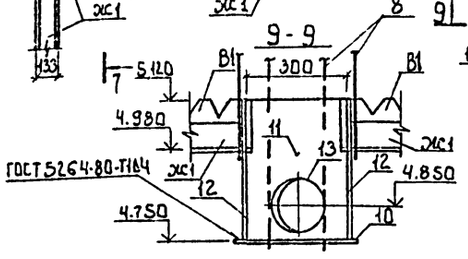


## V

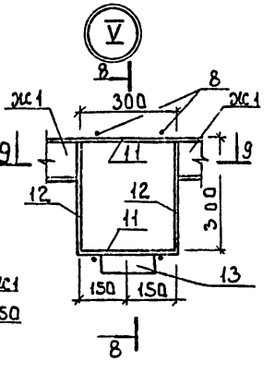


## 8 - 8

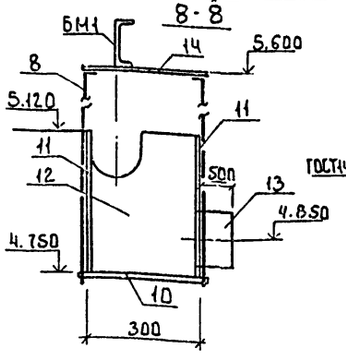


## VI

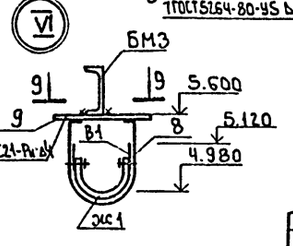


Привязан

Инв. №

| | | | |
|---|---|---|---|
| Провер. | Левина | | |
| Инж. II к. | Лазарева | | |
| Зав. гр. | Левина | | |
| Н. контр. | Данилевский | | |
| Нач. отд. | Письман | | |

т.п. 901-3-266.89 КЖ

Главный корпус для станции очистки воды поверхностных источников мутностью до 1500 мг/л производительностью 3 2 тыс м3/сут

Емкость РЕ 1.

План на отм. 5.600. Вид 3-3. Разрезы 1-1; 2-2. Узлы I...V.

| Стадия | Лист | Листов |
|---|---|---|
| Р | 28 | |

ЦНИИЭП инженерного оборудования г. Москва

Согласовано

Инв. № подл. | Подпись и дата | Взам. инв. №

Копировал: Боброва 11.98 Формат: А2

Альбом 3

## Схема раскладки нижних сеток

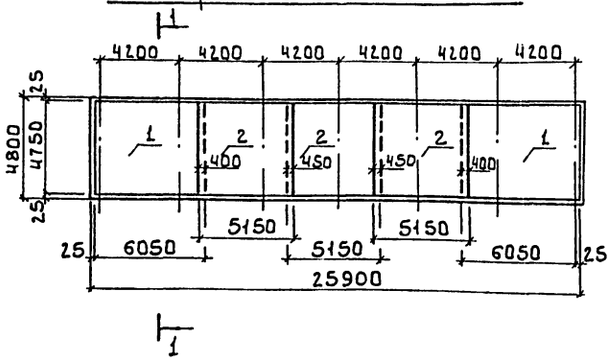


## Схема раскладки верхних сеток

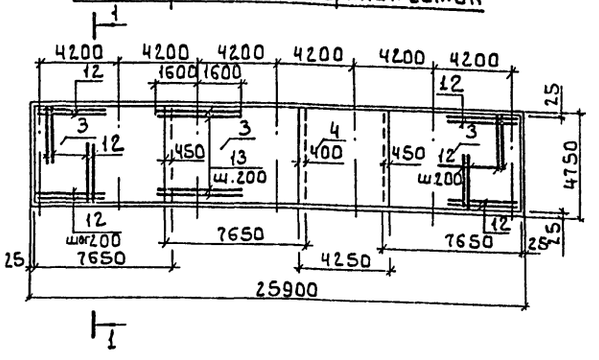


## Армирование стен

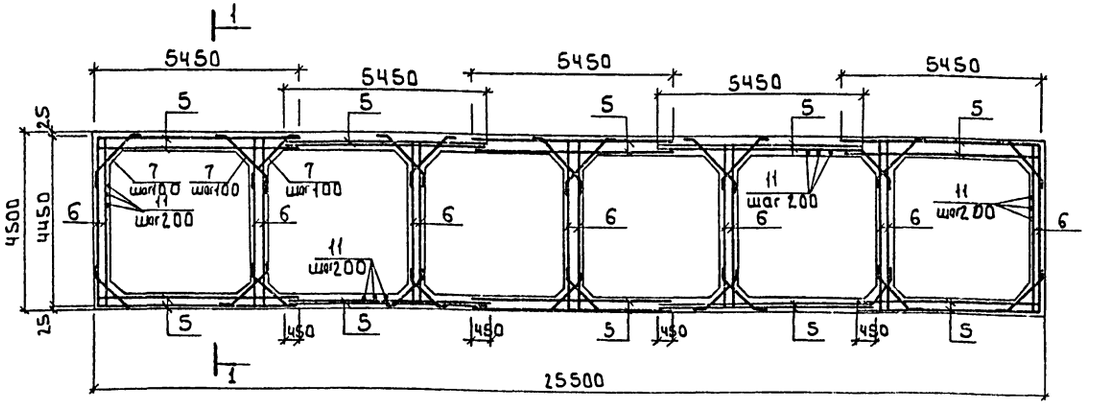


## 1 - 1

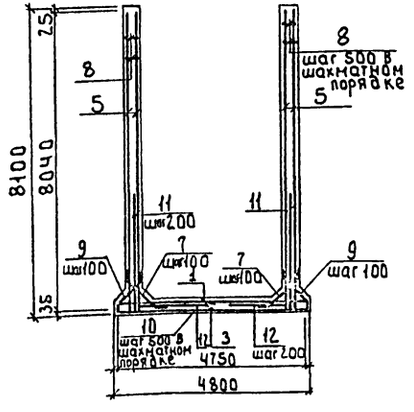


## Спецификация к монолитной емкости РЕ1

| Формат | Зона | Поз. | Обозначение | Наименование | Кол | Примеч. |
|---|---|---|---|---|---|---|
| | | | | Сборочные единицы | | |
| Б4 | | 1 | ГОСТ 23279-85 | 4С $\frac{10А\text{III}-100}{10А\text{III}-100}$ 475 * 605 | 2 | 358.0 кг |
| Б4 | | 2 | ГОСТ 23279-85 | 4С $\frac{10А\text{III}-100}{10А\text{III}-100}$ 475 * 515 | 3 | 331.3 кг |
| Б4 | | 3 | ГОСТ 23279-85 | 4С $\frac{10А\text{III}-100}{10А\text{III}-100}$ 475 * 765 | 3 | 452.3 кг |
| Б4 | | 4 | ГОСТ 23279-85 | 4С $\frac{10А\text{III}-100}{10А\text{III}-100}$ 475 * 425 | 1 | 251.9 кг |
| Б4 | | 5 | ГОСТ 23279-85 | 4С $\frac{10А\text{III}-100}{10А\text{III}-100}$ 805 * 545 | 20 | 545.58 кг |
| Б4 | | 6 | ГОСТ 23279-85 | 4С $\frac{10А\text{III}-100}{10А\text{III}-100}$ 805 * 445 | 14 | 447.0 кг |
| | | | | | | |
| | | | | Детали | | |
| | | 7* | | ф10А III ГОСТ 5781-82; е=1530 | 2540 | 0.94 кг |
| | | 8* | | ф6А I ГОСТ 5781-82; е=340 | 1920 | 0.08 кг |
| | | 9* | | ф10А III ГОСТ 5781-82; е=1100 | 590 | 0.63 кг |
| | | 10* | | ф6А I ГОСТ 5781-82; е=1490 | 460 | 0.33 кг |
| Б4 | | 11 | | ф10А III ГОСТ 5781-82; е=4000 | 300 | 2.5 кг |
| Б4 | | 12 | | ф10А III ГОСТ 5781-82; е=2000 | 308 | 1.25 кг |
| Б4 | | 13 | | ф10А III ГОСТ 5781-82; е=3200 | 120 | 1.97 кг |
| | | | | | | |
| | | | | Изделия закладные | | |
| А4 | | 14 | 5.900-2 | Сальник Ду 150; е=300 | 6 | 25.5 кг |
| А4 | | 15 | 5.900-2 | Сальник Ду 125; е=300 | 6 | 17.9 кг |
| А4 | | 16 | 5.900-2 | Сальник Ду 150; е=300 | 6 | 25.5 кг |
| | | | | | | |
| | | | | Материалы: бетон В15; F50, W4 | 179,6 | м³ |

поз.* 7; 8; 9; 10 см. ведомость деталей на данном листе

## Ведомость деталей

| Поз. | Эскиз |
|---|---|
| 7 | 200 1130 200 |
| 8 | 70 70 200 |
| 9 | 250 210 400 250 |
| 10 | 350 250 210 270 350 |

## Ведомость расхода стали на элемент, кг

| Марка элемента | Изделия арматурные | | | | | Изделия закладные | | | Всего | Общий расход |
|---|---|---|---|---|---|---|---|---|---|---|
| | Арматура класса | | | | Всего | Прокат марки | | | | |
| | А-I | | А-III | | | Вст 3 кп 2 | | | | |
| | ГОСТ 5781-82 | | | | | 5.900-2 | | | | |
| | ф6 | Итого | ф10 | Итого | | Ду125 | Ду150 | Итого | | |
| ДМ1 | 305.4 | 305.4 | 23291.6 | 23991.6 | 23597.0 | 107.4 | 306.0 | 413.4 | 413.4 | 24010.4 |

1 Защитный слой бетона для стен - 25мм, верхних сеток днища - 25мм, нижних сеток - 35мм

| | | | |
|---|---|---|---|
| Провер. | Левина | | |
| Инж. II к | Лазарева | | |
| Зав. гр. | Левина | | |
| Н. контр. | Данилевский | | |
| Нач. отд. | Письман | | |

Привязан

Инв. №

т.п. 901-3-266.89 КЖ

Главный корпус для станции очистки воды поверхностных источников мутностью до 1500 мг/л производительностью 3 2 тыс. м³/сут

Емкость РЕ1. Армирование.

| Стадия | Лист | Листов |
|---|---|---|
| Р | 29 | |

ЦНИИЭП инженерного оборудования г. Москва

Инв. № подл. | Подпись и дата | Взам. инв. №

Копировал: Боброва 23.11.03 Формат: А2

Альбом 3

## Емкость РЕ2. Опалубочный чертеж.

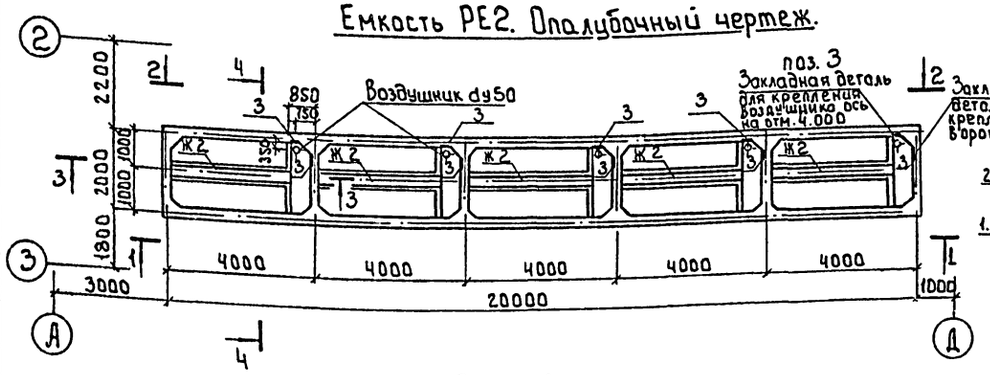


## 3-3

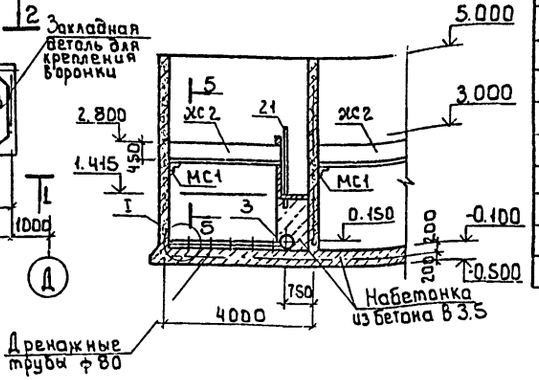


## Спецификация к монолитной емкости РЕ2

| Марка поз. | Обозначение | Наименование | Кол. | Масса ед.кг | Примечание |
|---|---|---|---|---|---|
| Ж2 | тп КЖ.И74.0.00 | Желоб Ж2 | 5 | | |
| МС1 | | Уголок 125×125×8 ГОСТ8509-86 / ВСТ3кп2 ГОСТ535-79 ℓ=500 | 5 | 7.75 | |
| 1 | 1.400-15. В1.120-38 | Изделие закладное МН111-3 | | | |
| 2 | 1.400-15. В1.110-11 | Изделие закладное МН104-6 | | | |
| | | ℓ=0.4 п.м. | | | |
| 3 | 1.400-15. В1.120-17 | Изделие закладное МН107-6 | | 1.4 | |

## Вид 1-1

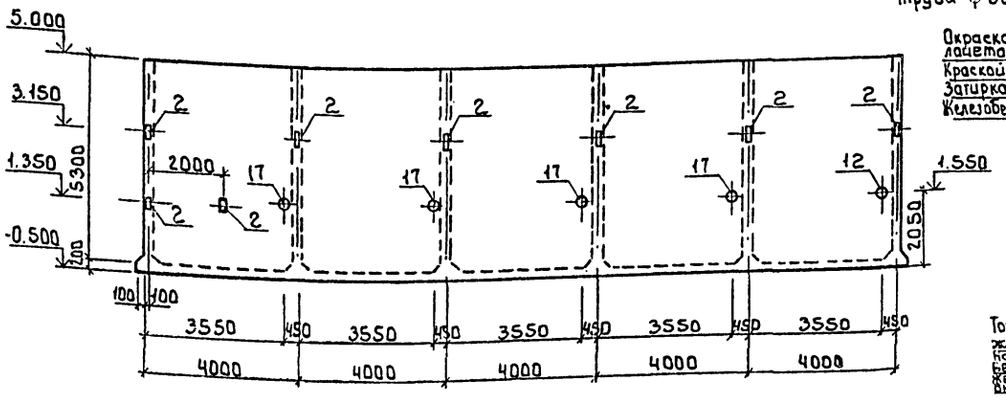


## 4-4

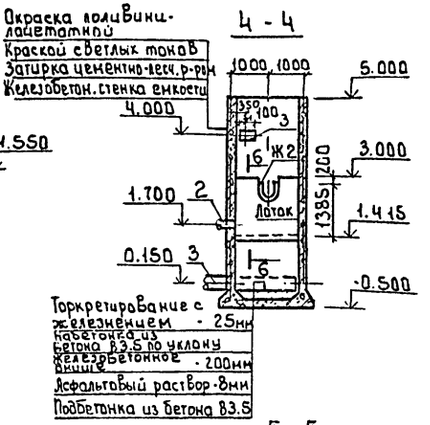


## 6-6

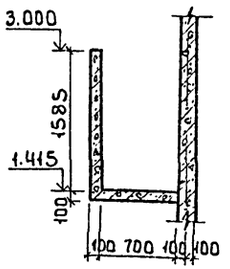


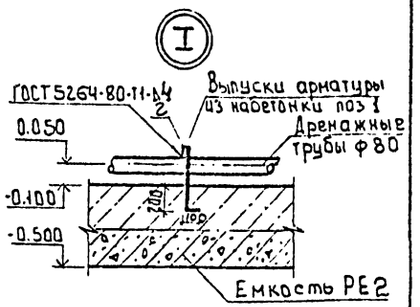


## Вид 2-2

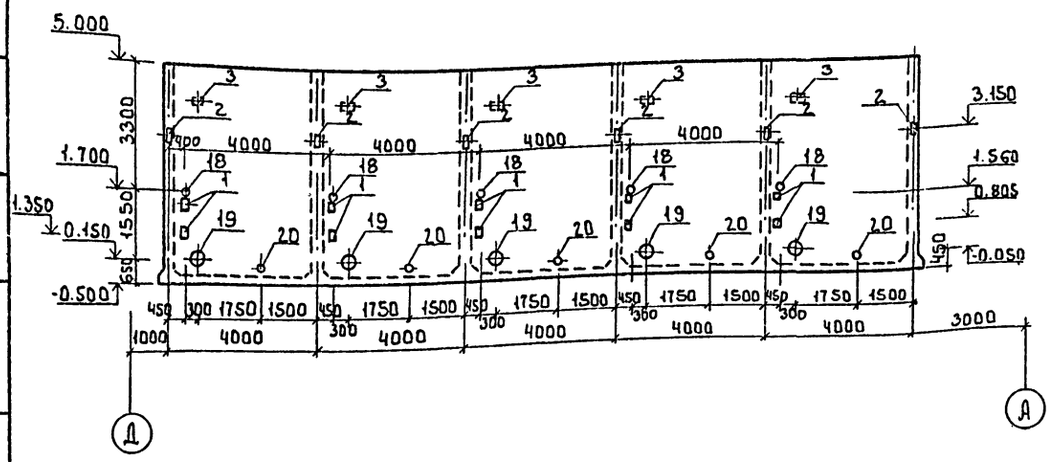


## 5-5

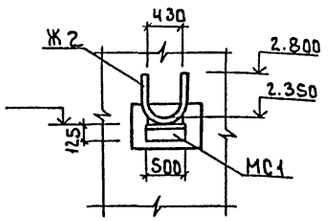


## Экспликация отверстий технологического назначения

| Nотв. | Ду, мм | отм. оси м | Назнач. |
|---|---|---|---|
| 17 | 250 | 1.550 | |
| 18 | 100 | 1.700 | |
| 19 | 300 | 0.150 | |
| 20 | 100 | -0.050 | |

1 Набетонку из бетона В3.5 выполнять после монтажа технологического оборудования.
2 Внутреннюю поверхность ячеек облицевать керамической плиткой с отм. 5.000 до отм. 2.360
3 Все металлоконструкции окрасить лаком ХС-76 или ХС-74 на растворителе Р-4 по грунту ХС-04.

Согласовано
Отдел ЭАД Гусева
Отдел ЭАД Гусева
Инв. № подл. | Подпись и дата | Взам. инв. №

Привязан

Инв. №

| | | |
|---|---|---|
| Провер. | Левина | |
| Инж. II к | Лазарева | |
| Зав. гр. | Левина | |
| Н. контр. | Данилевский | |
| Нач. отд. | Письман | |

т.п. 901-3-266.89 КЖ

Главный корпус для станции очистки воды поверхностных источников мутностью до 1500 мг/л производительностью 3 2 тыс м³/сут

| Стадия | Лист | Листов |
|---|---|---|
| Р | 30 | |

Емкость РЕ2. Опалубочный чертеж.

ЦНИИЭП инженерного оборудования г. Москва

Копировал: Боброва 23918-03 Формат: А2

Альбом 3

## Схема раскладки нижних сеток

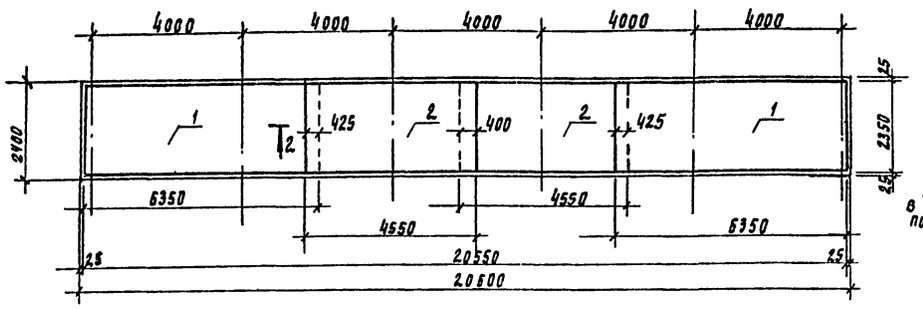


## Схема раскладки верхних сеток

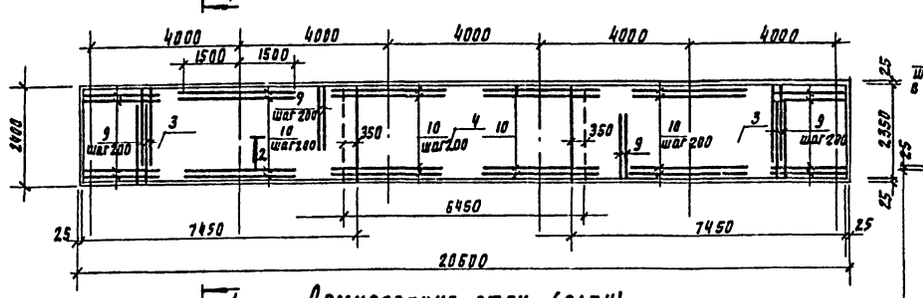


## Армирование стен (план)

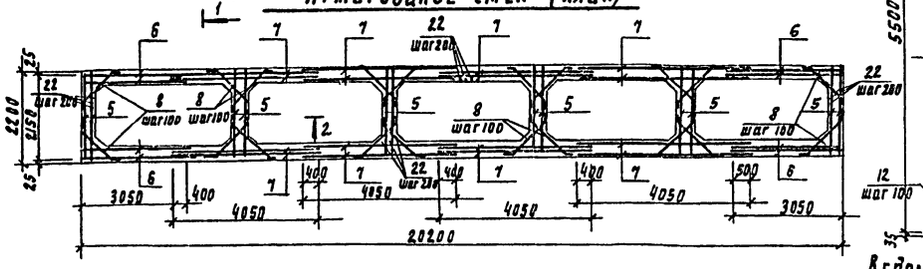


## 1-1

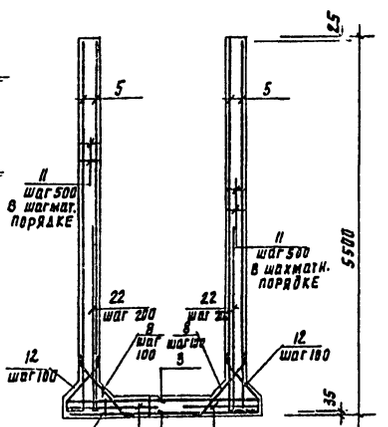


## 2-2

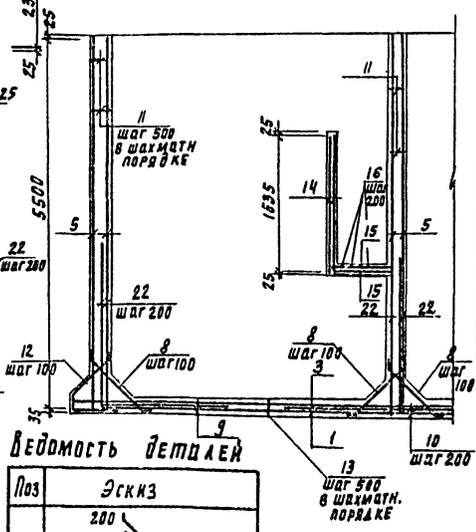


## Ведомость расхода стали на элемент, кг

| Марка элемента | Изделия арматурные | | | | | Изделия закладные | | | | Общий расход |
|---|---|---|---|---|---|---|---|---|---|---|
| | Арматура класса | | | Всего | | Прокат марки | | | Всего | |
| | A-I | A-III | | | | Вст3 кп2 | | | | |
| | ГОСТ 5781-82 | | | | | 5.900-2 | | | | |
| | ф6 | Итого | ф8 | ф18 | Итого | Ду300 | Ду250 | Ду100 | Итого | |
| РЕ2 | 189.0 | 189.0 | 98,45 | 7387,47 | 7485,92 | 7674,92 | 212,5 | 12.0.5 | 184.0 | 437.0 | 437.0 | 8111.92 |

## Ведомость деталей

| Поз | Эскиз |
|---|---|
| 8 | 200, 110, 200 |
| 11 | 70, 70, 180 |
| 12 | 250, 480, 150, 480 |
| 13 | 350, 150, 175, 175, 350 |
| 14 | 1635 ↓200 |
| 15 | 280, 950 ↓200 |

## Спецификация к монолитной емкости РЕ2

| Формат | Зона | Поз. | Обозначение | Наименование | Кол | Примеч. |
|---|---|---|---|---|---|---|
| | | | | Сборочные единицы | | |
| БЧ | | 1 | ГОСТ 23279-85 | 4С 10АIII-100 / 10АIII-100 235×635 | 2 | 119.6кг |
| БЧ | | 2 | ГОСТ 23279-85 | 4С 10АIII-100 / 10АIII-100 235×455 | 2 | 85,84кг |
| БЧ | | 3 | ГОСТ 23279-85 | 4С 10АIII-100 / 10АIII-100 235×745 | 2 | 140.25кг |
| БЧ | | 4 | ГОСТ 23279-85 | 4С 10АIII-100 / 10АIII-100 235×645 | 1 | 121.49кг |
| БЧ | | 5 | ГОСТ 23279-85 | 4С 10АIII-100 / 10АIII-100 545×215 | 12 | 90.11кг |
| БЧ | | 6 | ГОСТ 23279-85 | 4С 10АIII-100 / 10АIII-100 545×385 | 8 | 133.0кг |
| БЧ | | 7 | ГОСТ 23279-85 | 4С 10АIII-100 / 10АIII-100 545×405 | 16 | 176.25кг |
| | | | | Детали | | |
| | | 8* | | ф10АIIIГОСТ 5781-82; ℓ= 1100 | 1540 | 0.44кг |
| БЧ | | 9 | | ф10АIIIГОСТ 5781-82 ℓ= 2000 | 206 | 1.24кг |
| БЧ | | 10 | | ф10АIIIГОСТ 5781-82; ℓ= 3000 | 48 | 1.85кг |
| | | 11* | | ф6АIГОСТ 5781-82; ℓ= 320 | 1100 | 0.07кг |
| | | 12* | | ф10АIIIГОСТ 5781-82; ℓ= 1250 | 460 | 0.5кг |
| | | 13* | | ф6АIГОСТ 5781-82; ℓ= 1130 | 400 | 0.24кг |
| | | 14* | | ф8АIIIГОСТ 5781-82; ℓ= 1835 | 55 | 0.73кг |
| | | 15* | | ф8АIIIГОСТ 5781-82; ℓ= 1350 | 110 | 0.53кг |
| БЧ | | 16 | | ф6АIГОСТ 5781-82; ℓ= 2000 | 20 | 0.8кг |
| БЧ | | 22 | | ф10АIIIГОСТ 5781-82 ℓ= 2600 | 222 | 1.61кг |
| | | | | Изделия закладные | | |
| АЧ | | 17 | 5.900-2 | Сальник фу 250; ℓ =300 | 5 | 24.1кг |
| АЧ | | 18 | 5.900-2 | Сальник фу 100; ℓ= 300 | 5 | 10.4кг |
| АЧ | | 19 | 5.900-2 | Сальник фу 300, ℓ= 300 | 5 | 42.5 |
| АЧ | | 20 | 5.900-2 | Сальник фу = 100 ℓ =300 | 5 | 10.4кг |
| | | 21 | ГОСТ 18599-83 | Труба ПНД 50С ℓ=1700 | | |
| | | | | Материалы: бетон В15; F50, W4 | | 65.0м³ |

* поз. 8; 11; 12; 13; 14; 15 см. ведомость деталей на данном листе

1. Защитный слой бетона для стен-25мм, верхних сеток днища-25мм, нижних сеток-35мм.

Привязан

Инв. №

Инв. № подл. | Подпись и дата | Взам. инв. №

| | | | |
|---|---|---|---|
| Провер. | Левина | | |
| Инж. пр. | Лазарева | | |
| Зав. гр. | Левина | | |
| Н. контр. | Даниевский | | |
| Нач. отд. | Письман | | |

ТП 901-3-266.89 КЖ

Главный корпус для станции очистки воды поверхностных источников мутностью до 1500 мг/л производительностью 5 тыс м³/сут

Емкость РЕ2. Армирование.

| Стадия | Лист | Листов |
|---|---|---|
| Р | 31 | |

ЦНИИЭП инженерного оборудования г. Москва

236/8-03 Копировал Родлевская Формат А2

Альбом 3

## Емкость РЕЗ

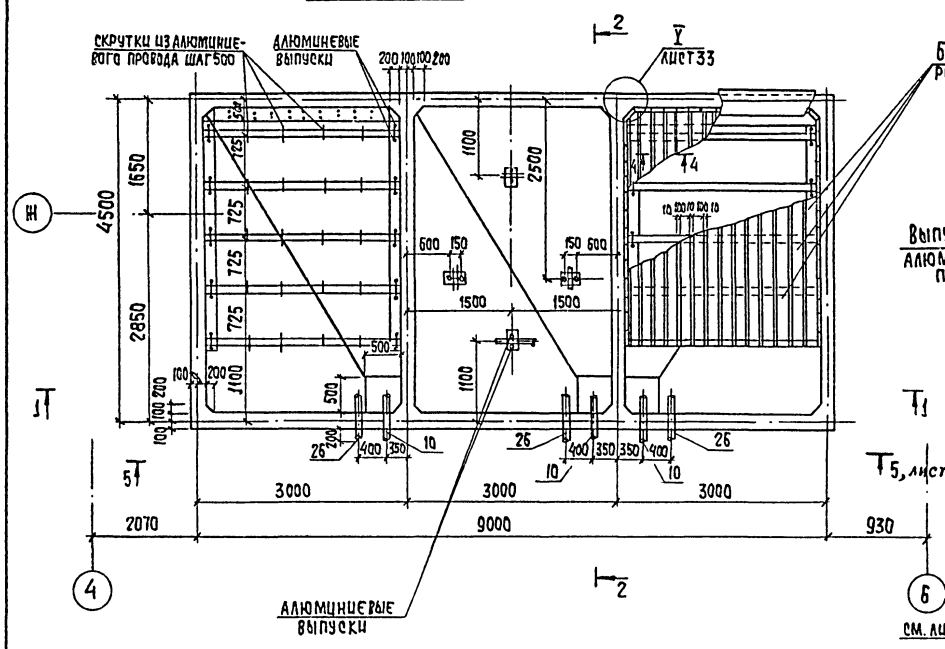


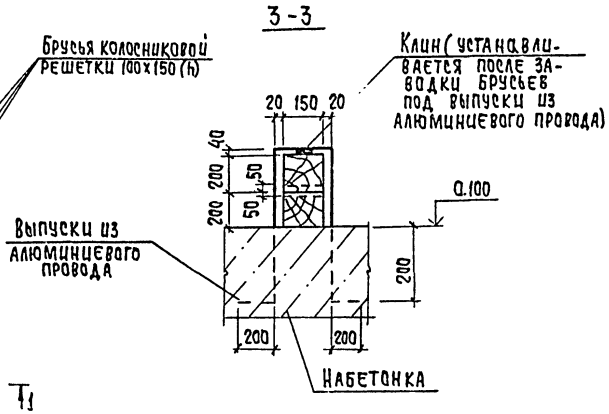


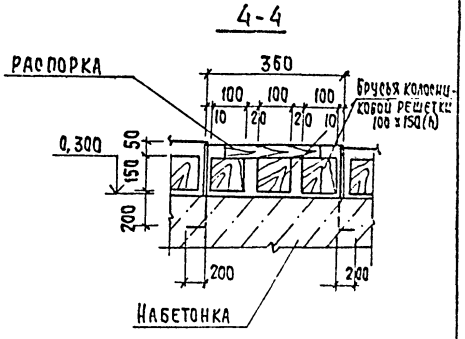


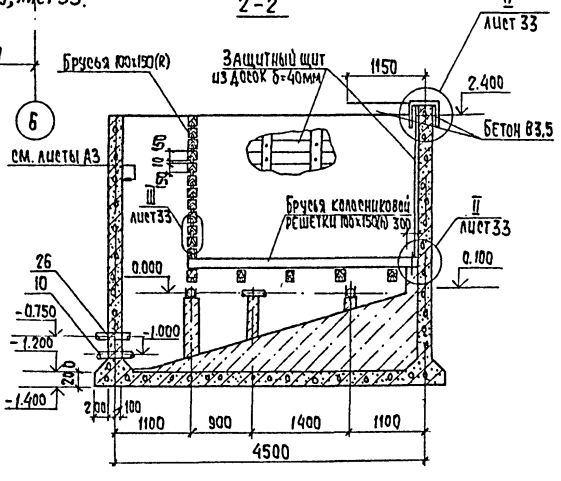


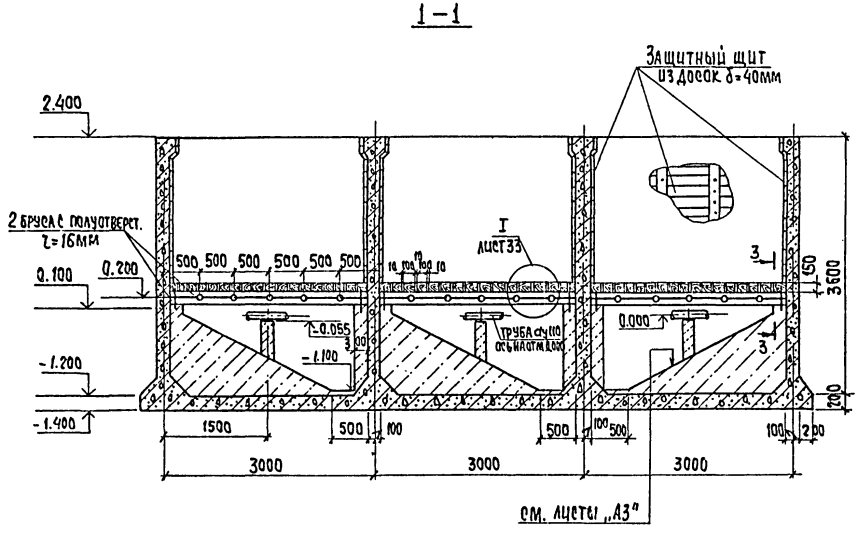


1. Схемы расположения набетонок, брусьев воздухораспределительной системы, колосниковой решетки аналогичны для каждой из 3х ячеек,
2. Полиэтиленовые трубы поз. 10, 26 перед установкой в проектное положение обмотать по периметру проволокой ф 581 ГОСТ 6727-80 на толщину монолитного бетона.
3. Брусья изготавливать из неклееной древесины хвойных пород влажностью до 25% пропитанной формальдегидной смолой. Объем древесины - 4.0 м³.
4. Алюминиевой провод принят по ГОСТ 839-80Е марки А (концентрической скрутки, неизолированный)
   Для выпуска из набетонки принят провод рабочим сечением δ=70 мм² (7×3,55 мм) ℓ=30 п.м.
   Для скруток - провод рабочим сечением δ-35 мм² (7×2,55 мм) ℓ=27,5 п.м.
5. Защиту от коррозии см. листы марки „А3" альбом 2.

| | | | | |
|---|---|---|---|---|
| ПРИВЯЗАН | | | ТП 901-3-266.89 | КЖ |
| | ПРОВЕР. | ЛЕВИНА | Главный корпус для станции очистки воды поверхностных источников мутностью до 1500 мг/л производительностью 3,2 тыс. м³/сут. | СТАДИЯ: Р; ЛИСТ: 32; ЛИСТОВ: |
| | ИНЖ. ПК. | ЛАЗАРЕВА | | |
| | ЗАВ. ГР. | ЛЕВИНА | Емкость РЕЗ Опалубочный чертеж. Разрез 1-1÷44 | ЦНИИЭП инженерного оборудования г. Москва |
| | Н. КОНТ. | ДАНИЛЕВСКИЙ | | |
| ИНВ. № | НАЧ. ОТД. | ПИСЬМАН | | |

Копировал: Хюппенен Формат А2

23918-03

Согласовано
Чигирева
Отд. ВГ
Инв. № подл. | Подпись и дата | Взам. инв. №

Альбом 3

## Схема расположения закладных деталей на отм. 2.400

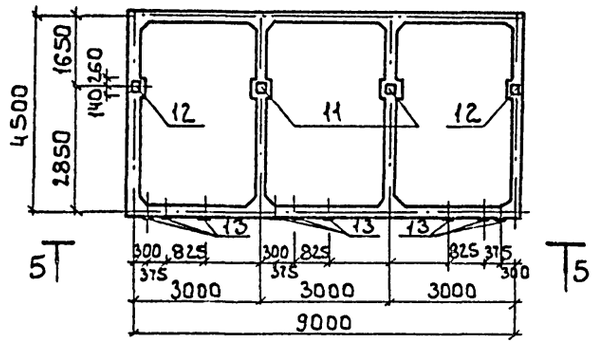


5 - 5

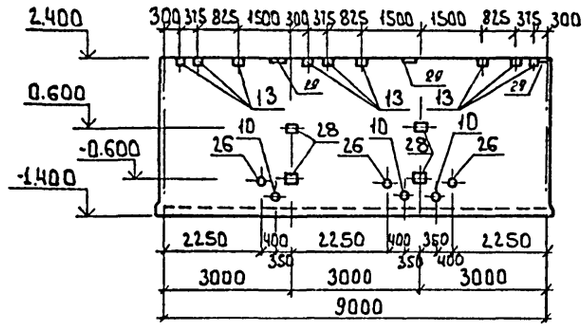


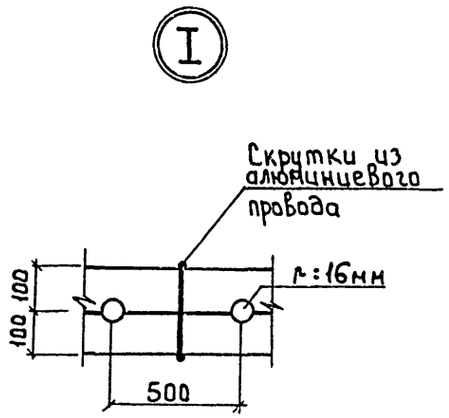


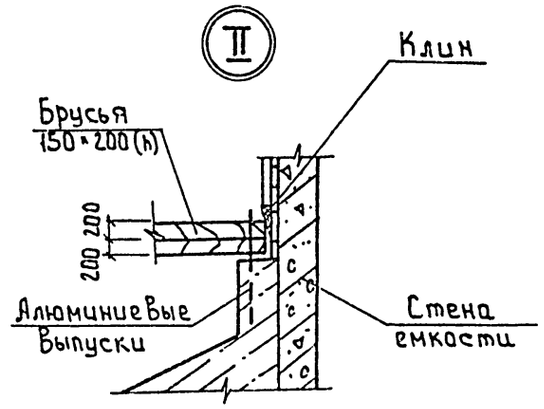


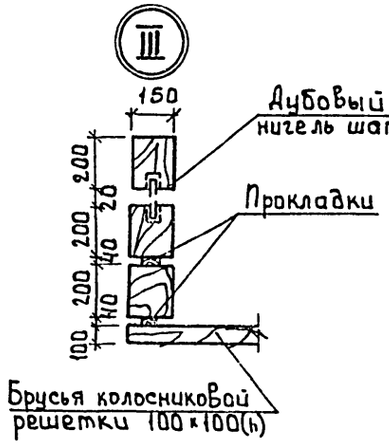


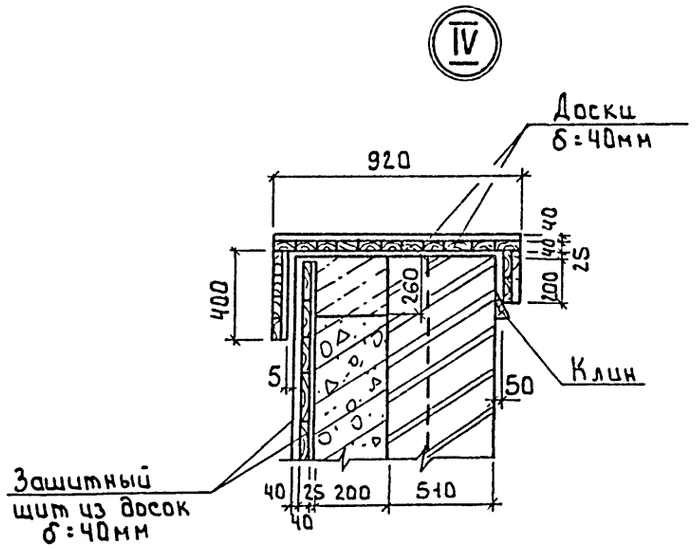


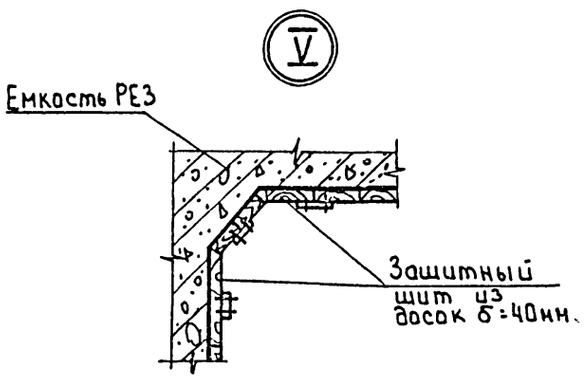


1 Примечания см. лист КЖ 32

| | | | | | |
|---|---|---|---|---|---|
| Привязан | | | | т.п. 901-3-266.89 | КЖ |
| | Провер. | Левина | | Главный корпус для станции очистки воды поверхностных источников мутностью до 1500 мг/л производительностью 3 2 тыс. м³/сут. | Стадия: Р; Лист: 33; Листов: |
| | Инж. II к. | Лазарева | | | |
| | Зав. гр. | Левина | | Емкость РЕЗ. Схема расположения закладных деталей на отм. 2400 вид 5-5. Узлы I ÷ V | ЦНИИЭП инженерного оборудования г. Москва |
| | Н. контр. | Данилевский | | | |
| Инв. № | Нач. отд. | Письман | | | |

Инв. № подл. | Подпись и дата | Взам. инв.

2.11.18 '83 Копировал: Боброва Формат: А2

## Раскладка нижних сеток днища

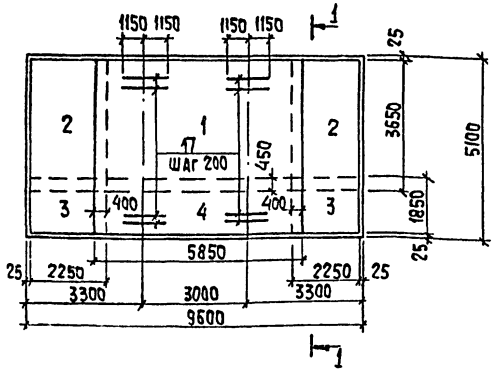


## Раскладка верхних сеток днища

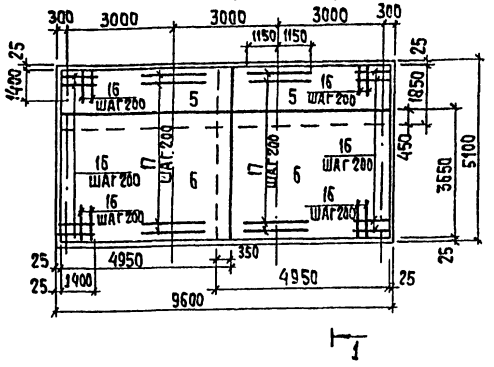


## Ведомость деталей

| Поз | Эскиз |
|---|---|
| 14 | 200, 710, 200 |
| 15 | 1260, 1200 |
| 18 | 250, 480, 400, 150 |
| 19 | 200, 450, 200, 900 |
| 23 | 370 |
| 24 | 180 |
| 25 | 350, 150, 150, 350 |
| 27 | 300, 200, 500, 400, 300 |

## Армирование стен (план)

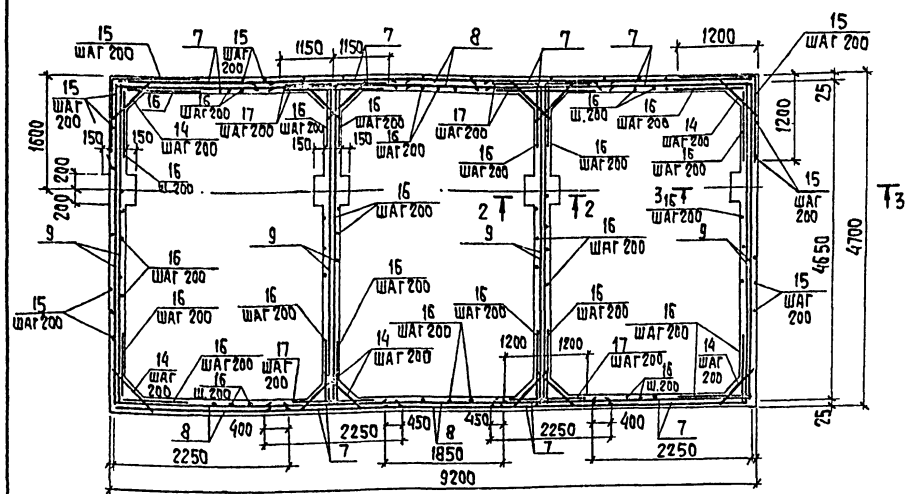


## 1-1

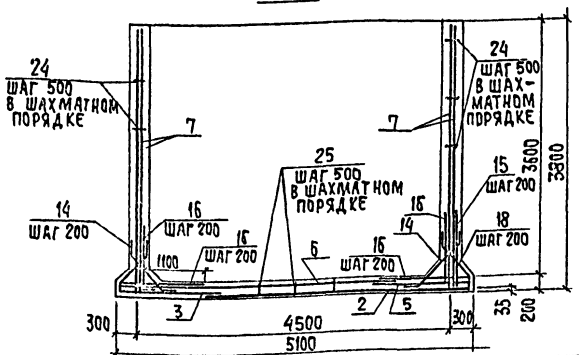


## 2-2

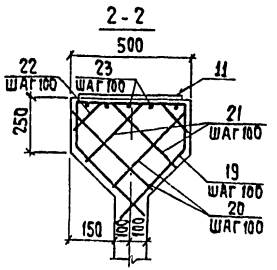


## 3-3

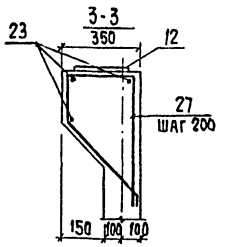


## Ведомость расхода стали на элемент, кг

| Марка элемента | Изделие арматурное | | | | | Изделия закладные | | | | | | | Общий расход |
|---|---|---|---|---|---|---|---|---|---|---|---|---|---|
| | Арматура класса | | | | Всего | Арматура класса | | | | Прокат марки | | Всего | |
| | A-I | | A-III | | | A-III | | | | Вст3кп2 | | | |
| | ГОСТ 5781-82 | | | | | ГОСТ 5781-82 | | | | ГОСТ 103-76 | | | |
| | ф6 | Итого | ф8 | Итого | | ф8 | ф10 | ф12 | Итого | δ-6 | δ-8 | Итого | |
| РЕЗ | 73,0 | 73,0 | 2710,0 | 2710,0 | 2783,0 | 3,1 | 0,6 | 2,8 | 6,5 | 17,5 | 26,8 | 44,3 | 50,8 | 2833,8 |

1. Сетки поз.7...9 устанавливать свободными концами ℓ=325 в днище емкости.
2. Защитный слой бетона для стен- 25мм, верхних сеток днища- 25мм, нижних сеток- 35 мм.

Привязан

Инв. № подл. | Подпись и дата | Взам. инв. №

## Спецификация к монолитной емкости РЕЗ

| Формат | Зона | Поз. | Обозначение | Наименование | Кол. | Примечание |
|---|---|---|---|---|---|---|
| | | | | Сборочные единицы | | |
| | | | | Сетки арматурные | | |
| Б4 | | 1 | ГОСТ 23279-85 | 4С 8АIII-200 / 8АIII-200, 365х585 | 1 | 88.3кг |
| Б4 | | 2 | ГОСТ 23279-85 | 4С 8АIII-200 / 8АIII-200, 365х225 | 2 | 34.6кг |
| Б4 | | 3 | ГОСТ 23279-85 | 4С 8АIII-200 / 8АIII-200, 225х185 | 2 | 17.9кг |
| Б4 | | 4 | ГОСТ 23279-85 | 4С 8АIII-200 / 8АIII-200, 585х185 | 1 | 45.6кг |
| Б4 | | 5 | ГОСТ 23279-85 | 4С 8АIII-200(165) / 8АIII-200, 185х495 | 2 | 39.0кг |
| Б4 | | 6 | ГОСТ 23279-85 | 4С 8АIII-200(100) / 8АIII-200, 365х495 | 2 | 75.6кг |
| Б4 | | 7 | ГОСТ 23279-85 | 4С 8АIII-200 / 8АIII-200, 225х375, 25+325+25 | 16 | 34.2кг |
| Б4 | | 8 | ГОСТ 23279-85 | 4С 8АIII-200 / 8АIII-200, 185х375, 25+325+25 | 4 | 28.3кг |
| Б4 | | 9 | ГОСТ 23279-85 | 4С 8АIII-200 / 8АIII-200, 465х475, 25+325+25 | 8 | 84.6кг |
| | | | | Изделия закладные | | |
| Б4 | | 10 | ГОСТ 18599-83 | Труба ПНД 160с ℓ=300 | 3 | |
| Б4 | | 26 | ГОСТ 18599-23 | Труба ПНД 110с ℓ=300 | 3 | |
| А4 | | 11 | 1.400-15.8.1 150-68 | МН 144-3 | 2 | 8.9кг |
| А4 | | 12 | 130-47 | МН 124-6 | 2 | 5.4кг |
| А4 | | 13 | 120-38 | МН 111-3 | 9 | 1.4кг |
| А4 | | 28 | 130-05 | МН 117-6 | 4 | 2.4кг |
| А4 | | 29 | 110-11 | МН 104-6 ℓ=500 | 3 | 1.75кг |
| | | | | Детали | | |
| | | | | ф8АIII ГОСТ 5781-82 | | |
| | | 14* | | ℓ=1110 | 624 | 0.44кг |
| | | 15* | | ℓ=2400 | 100 | 0.95кг |
| Б4 | | 16 | | ℓ=1400 | 700 | 0.55кг |
| Б4 | | 17 | | ℓ=2300 | 50 | 0.91кг |
| | | 18* | | ℓ=1260 | 148 | 0.50кг |
| | | 19* | | ℓ=1650 | 10 | 0.65кг |
| Б4 | | 20 | | ℓ=440 | 40 | 0.17кг |
| Б4 | | 21 | | ℓ=370 | 40 | 0.15кг |
| Б4 | | 22 | | ℓ=250 | 40 | 0.10кг |
| | | | | ф6АI ГОСТ 5781-82 | | |
| | | 23* | | ℓ=370 | 24 | 0.10кг |
| | | 24* | | ℓ=320 | 437 | 0.07кг |
| | | 25* | | ℓ=1090 | 168 | 0.22кг |
| | | 27* | | ф8АIII ГОСТ 5781-82; ℓ=1700 | 10 | 0.67кг |
| | | | | Материалы: | | |
| | | | | Бетон В15, F50, W6 | | 37.9м³ |

* поз. 14,15,18,19,23,24,25,27 - см ведомость деталей на данном листе

ТП 901-3-266.89 КНI

| | | | | |
|---|---|---|---|---|
| Провер. | Левина | | | |
| Инж. пр. | Лазарева | | | |
| Зав. гр | Левина | | | |
| Н. контр | Данилевский | | | |
| Нач. отд. | Писман | | | |

Главный корпус для станции очистки воды поверхностных источников с мутностью до 1500 мг/л производительностью 3,2 тыс. м³/сут

Емкость РЕЗ. Армирование.

| Стадия | Лист | Листов |
|---|---|---|
| Р | 34 | |

ЦНИИЭП инженерного оборудования г. Москва

Копировал: Хюппенен Формат А2

23.918-03

Альбом 3

## Схема расположения плит в поддоне

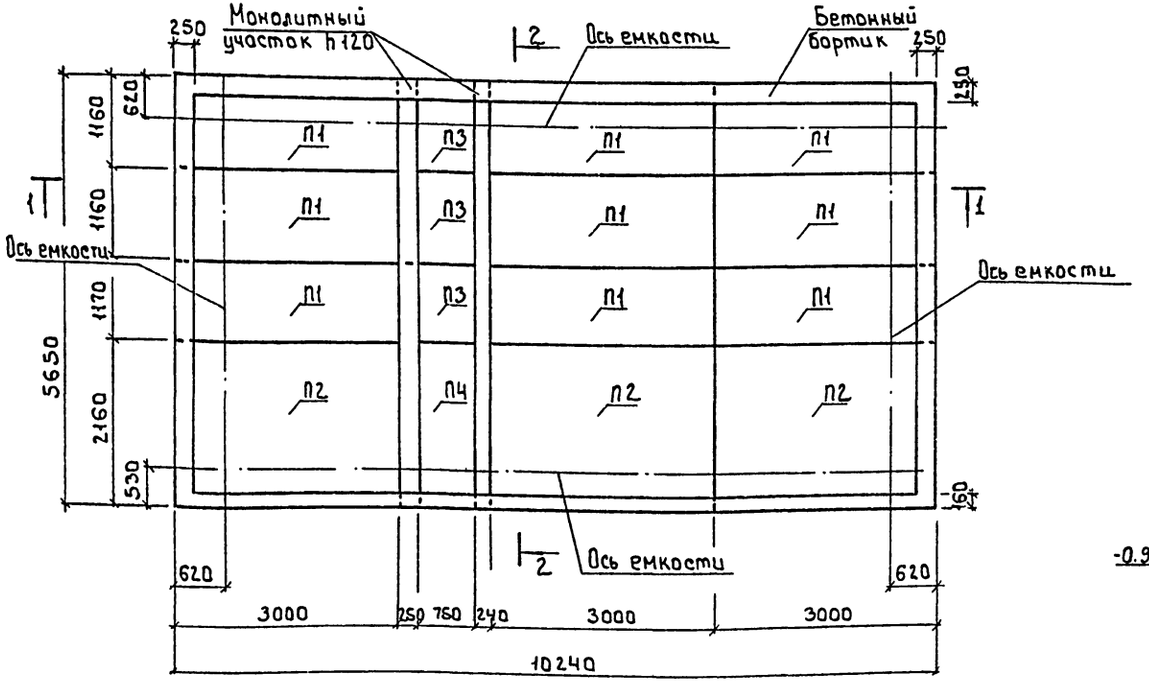


## Спецификация сборных ж.б. элементов поддона

| Марка поз. | Обозначение | Наименование | Кол. | Масса ед. кг | Примечание |
|---|---|---|---|---|---|
| | | | | | |
| П1 | 3.006.1-2.87. Вып.1÷4 | Плита П9-15 | 9 | 1040 | |
| П2 | 3.006.1-2.87 Вып. 1÷4 | П17-3 | 3 | 1940 | |
| П3 | 3.006.1-2.87 Вып. 1÷4 | П9д-15 | 3 | 260 | |
| П4 | 3.006.1-2.87 Вып1÷4 | П17д-3 | 1 | 480 | |
| 1 | ГОСТ18599-83 | Труба ПНД 50С; ℓ=350 | 4 | 0.16 | |

## 1-1

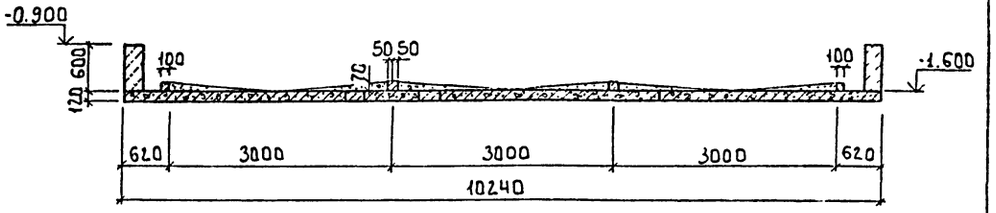


## Схема расположения уклонов в поддоне

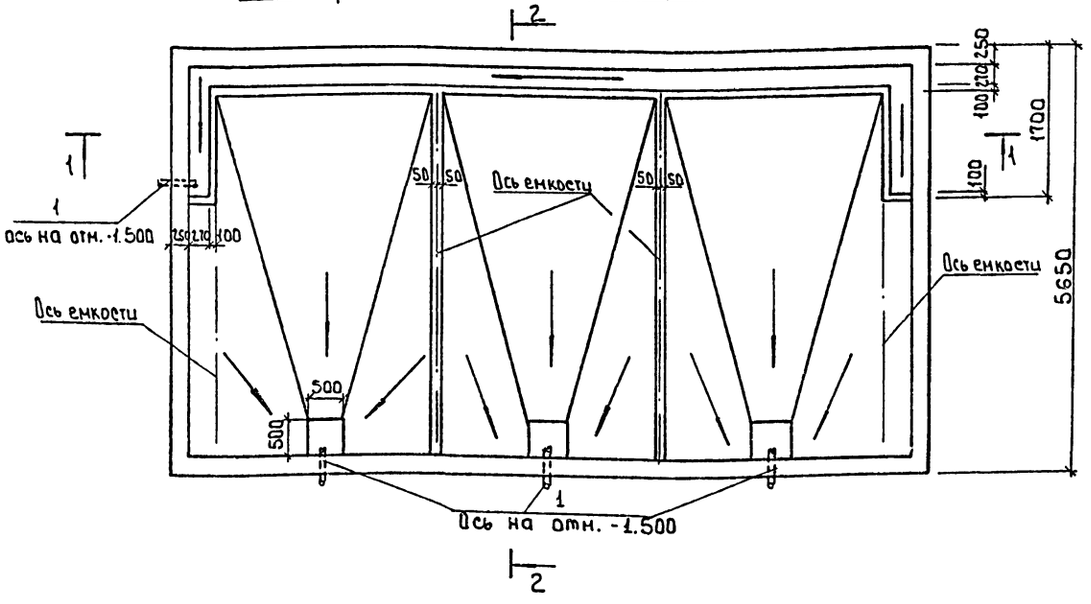


## 2-2

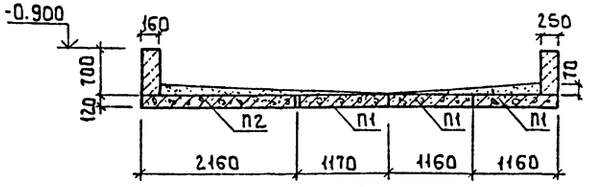


1. Монолитные участки и бортики выполнять из бетона класса В7.5 Общий расход - 4.3 м³
2. Набетонку производить из бетона В3.5.
3. Полиэтиленовую трубу поз. 1 перед установкой в проектное положение обмотать на толщину монолитного участка проволокой ⌀3 В1.
4. Защиту от коррозии см. листы марки „АЗ", альбом 2.

| | | | | | | | |
|---|---|---|---|---|---|---|---|
| Привязан | | | | | т.п. 901-3-266.89 | | КЖ |
| | | | Провер. | Левина | | | |
| | | | Инж. № к. | Лазарева | | | |
| | | | Зав. гр. | Левина | | | |
| | | | Н. контр. | Даниловский | | | |
| Инв. № | | | Нач. отд. | Письман | Главный корпус для станции очистки воды поверхностных источников мутностью до 1500 мг/л производительностью 3.2 тыс м³/сут | Стадия: Р; Лист: 35; Листов: | |
| | | | | | Поддон ПД1. Схемы расположения плит и уклонов в поддоне. Разрезы 1-1, 2-2. | ЦНИИЭП инженерного оборудования г. Москва | |

Согласовано: Отд. ВГ Нагерева

Инв. № подл. | Подпись и дата | Взам. инв.

Альбом 3

## Емкость РЕ4. Опалубочный чертеж

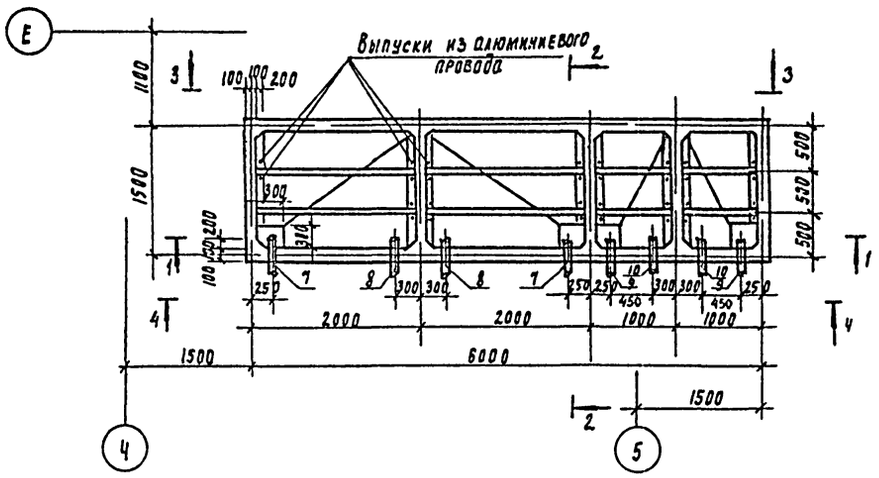


2-2

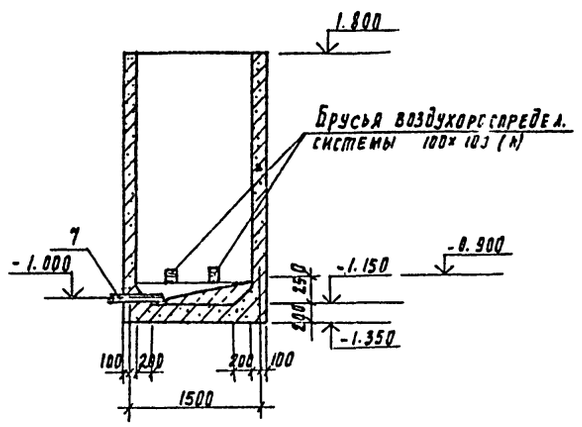


3-3

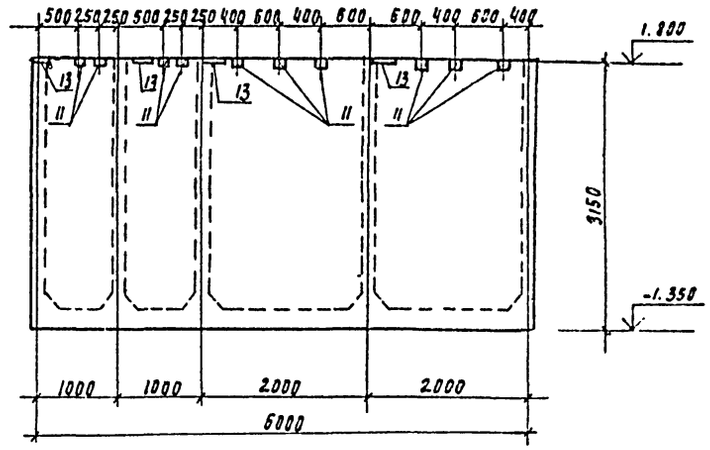


1-1

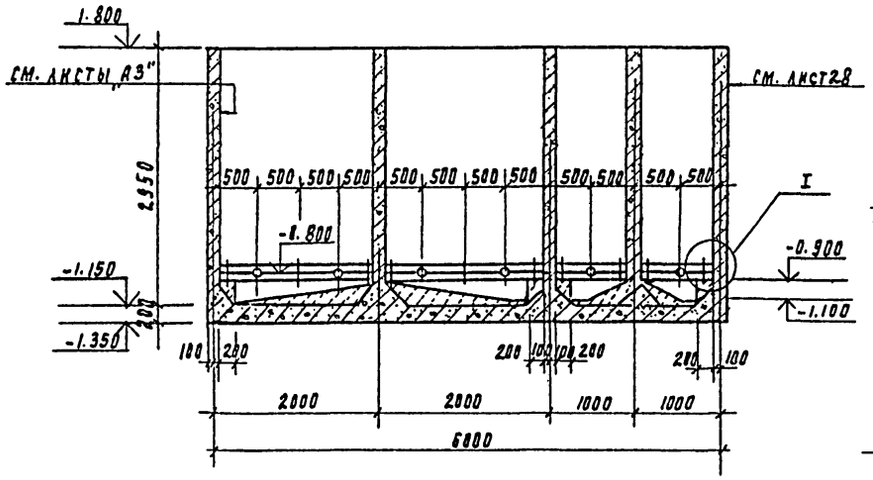


I

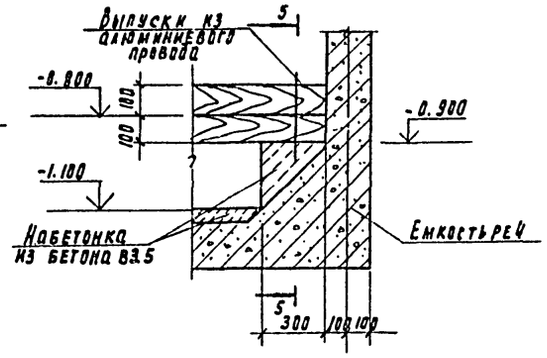


4-4

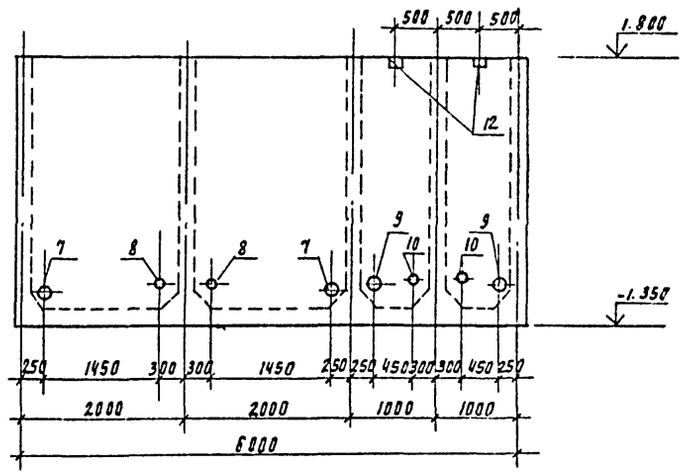


5-5

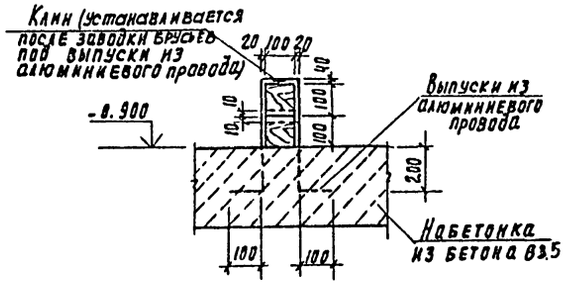


1. Полиэтиленовые трубы поз. 7, 8, 9, 10 перед установкой в проектное положение обматать по периметру проволокой ф 581 гост 6727-80 на толщину монолитного бетона
2. Брусья изготавливать из неклееной древесины хвойных, пород влажностью до 25%, пропитанной формальдегидной смолой объем древесины - 0.3 м³
3. Алюминиевой провод принят по гост 839-80Е марки А (концентрической скрутки, неизолированный) Для выпуска из набетонки принят провод рабочим сечением $\delta = 70$ мм² (7×3,55 мм) $\ell = 20.0$ п.м.
4. Защиту от коррозии см. листы марки „А3" альбом 2.

Экспликация отверстий технологического назначения

| N отв. | Ду, мм | отм. оси, м | Назначен |
|---|---|---|---|
| 7 | ф 100 | -1.000 | |
| 8 | ф 63 | -0.900 | |
| 9 | ф 50 | -1.050 | |
| 10 | ф 50 | -0.900 | |
| | | | |

Согласовано: Отдел БГ Чигирева

Инв. № подл. | Подпись и дата | Взам. инв. №

| | | | |
|---|---|---|---|
| Привязан | | | |
| Инв. № | | | |

| | | | |
|---|---|---|---|
| Провер. | Левина | | |
| Инж. II кат. | Лазарева | | |
| Зав. гр. | Левина | | |
| Н. контр. | Данилевский | | |
| Нач. отд. | Письман | | |

ТП 901-3-266.89 КЖ

Главный корпус для станции очистки воды поверхностных источников мутностью до 1500 мг/л производительностью 2 тыс м³/сут

Емкость РЕ4. Опалубочный чертеж.

| Стадия | Лист | Листов |
|---|---|---|
| Р | 36 | |

ЦНИИЭП инженерного оборудования г. Москва

23918-03 Копировал Подлевская Формат А2

Альбом 3

# Армирование РЕ4

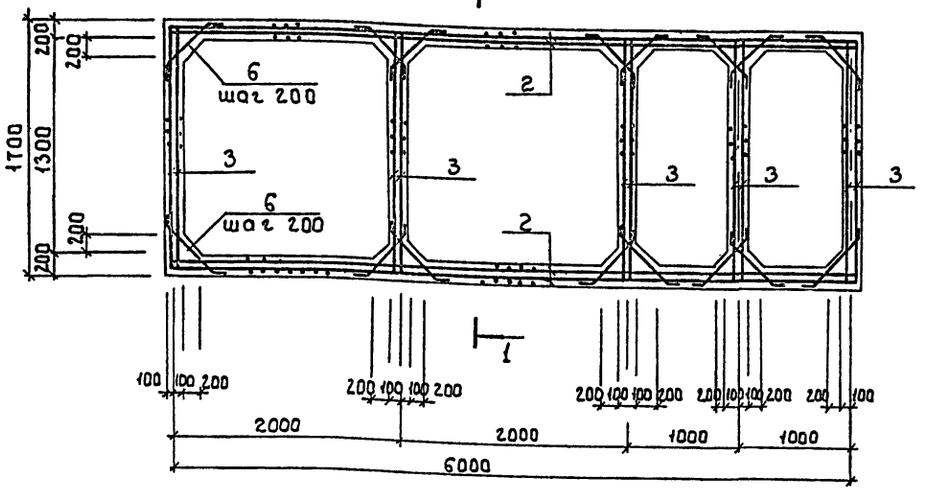


## Схема раскладки верхних и нижних сеток днища

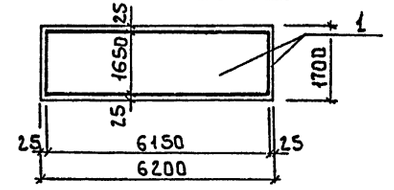


## 1 - 1

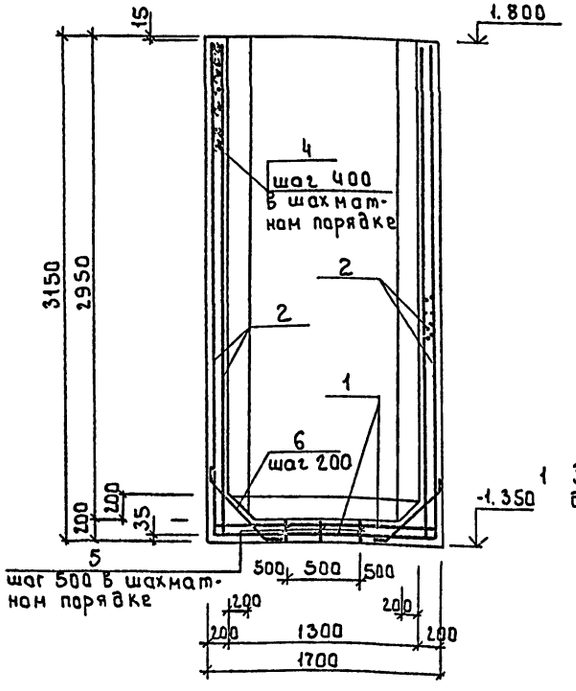


## Ведомость стержней

| Поз. | Эскиз |
|---|---|
| 4 | 170 |
| 5 | 100, 350, 110, 110, 350 |
| 6 | 100, 710, 100 |

## Спецификация емкости РЕ4

| Формат | Зона | Поз. | Обозначение | Наименование | Кол. | Примечания |
|---|---|---|---|---|---|---|
| | | | | **Сборочные единицы** | | |
| | | | | Сетки арматурные | | |
| Бч | | 1 | ГОСТ 23279-85 | Вр-I 4 с $\frac{ВАш-200}{ВАш-200}$ 165×615 $\frac{75}{75}$ | 2 | 41.2кг |
| Бч | | 2 | ГОСТ 23279-85 | Вр-I 4 с $\frac{ВАш-200}{ВАш-200}$ 310×615 $\frac{75}{60}$ | 4 | 76.8кг |
| Бч | | 3 | ГОСТ 23279-85 | Вр-I 4 с $\frac{ВАш-200}{ВАш-200}$ 165×310 $\frac{50}{25}$ | 10 | 21.43кг |
| | | | | **Детали** | | |
| | | 4* | | ф6 AI ГОСТ 5781-82; ℓ=320 | 590 | 0.07кг |
| | | 5* | | ф6 AI ГОСТ 5781-82; ℓ=1140 | 30 | 0.23кг |
| | | 6* | | ф10 AIII ГОСТ 5781-82; ℓ=940 | 324 | 0.56кг |
| Бч | | 7 | ГОСТ 18599-83 | Труба ПВД 110С ℓ=600 | 2 | 2.13кг |
| Бч | | 8 | ГОСТ 18599-83 | Труба ПВД 63С ℓ=600 | 2 | 0.70кг |
| Бч | | 9 | 5.900-2 | Сальник Ду 50 ℓ=300 | 2 | 7.0кг |
| Бч | | 10 | 5.900-2 | Сальник Ду 50 ℓ=300 | 2 | 7.0кг |
| | | | | **Изделия закладные** | | |
| Дч | | 11 | 1.400-15.81.120-41 | МН111-6 | 10 | 1.6кг |
| Дч | | 12 | 1.400-15.81.120-05 | МН105-6 | 2 | 1.0кг |
| Дч | | 13 | 1.400-15.81.110-11 | МН104-6; ℓ=500 | 4 | 1.95кг |
| | | | | **Материалы** | | |
| | | | | Бетон В15, W6 | 45.0 | м³ |

*поз. 4, 5, 6 см. Ведомость деталей на данном листе.

| Марка элемента | Изделия арматурные | | | | | | | Изделия закладные | | | | | | | Общий расход |
|---|---|---|---|---|---|---|---|---|---|---|---|---|---|---|---|
| | Арматура класса | | | | | | Всего | Арматура класса | Прокат марки | | | | | Всего | |
| | A-I | | | A-III | | | | A-III | Вст3 пс6 | | | | | | |
| | ГОСТ 5781-82 | | | | | | | ГОСТ 5781-82 | ГОСТ 103-76 | | 5.900-2 | | | | |
| | ф6 | | Итого | ф8 | ф10 | Итого | | ф8 | Итого | S 8 | S 6 | Итого | Ду50 | Итого | |
| РЕ4 | 48.2 | | 48.2 | 603.9 | 181.44 | 785.34 | 833.58 | 1.2 | 1.2 | 4.8 | 12.0 | 16.8 | 28.0 | 28.0 | 46.0 | 879.54 |

1 Защитный слой бетона для стен и верхних сеток днища - 25мм, для нижних сеток днища - 35мм

| | | | | | |
|---|---|---|---|---|---|
| Привязан | | | | т.п. 901-3-266.89 | КЖ |
| Инв.№ | Провер. | Левина | | Главный корпус для станции очистки воды поверхностных источников мутностью до 1500мг/л производительностью 3.2 тыс м³/сут | Стадия: Р; Лист: 37; Листов: |
| | Инж. к. | Лазарева | | | |
| | Зав. гр. | Левина | | Емкость РЕ4 Армирование | ЦНИИЭП инженерного оборудования г. Москва |
| | Н. контр. | Данилевский | | | |
| | Нач. отд. | Письман | | | |

Инв.№ подл. | Подпись и дата | Взам. инв.№

23913-08 Копировал: Боброва Формат: А2

Альбом 3

## Схема расположения колонн, ригелей, балок покрытия и диафрагм жесткости на отм. 4.200

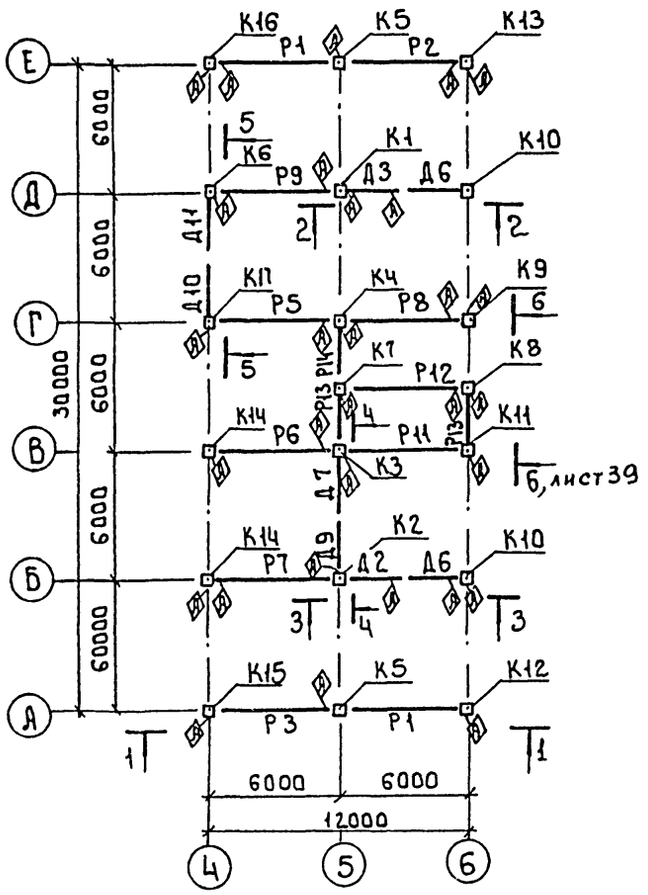


## Схема расположения колонн, ригелей, балок покрытия и диафрагм жесткости на отм. 8.400

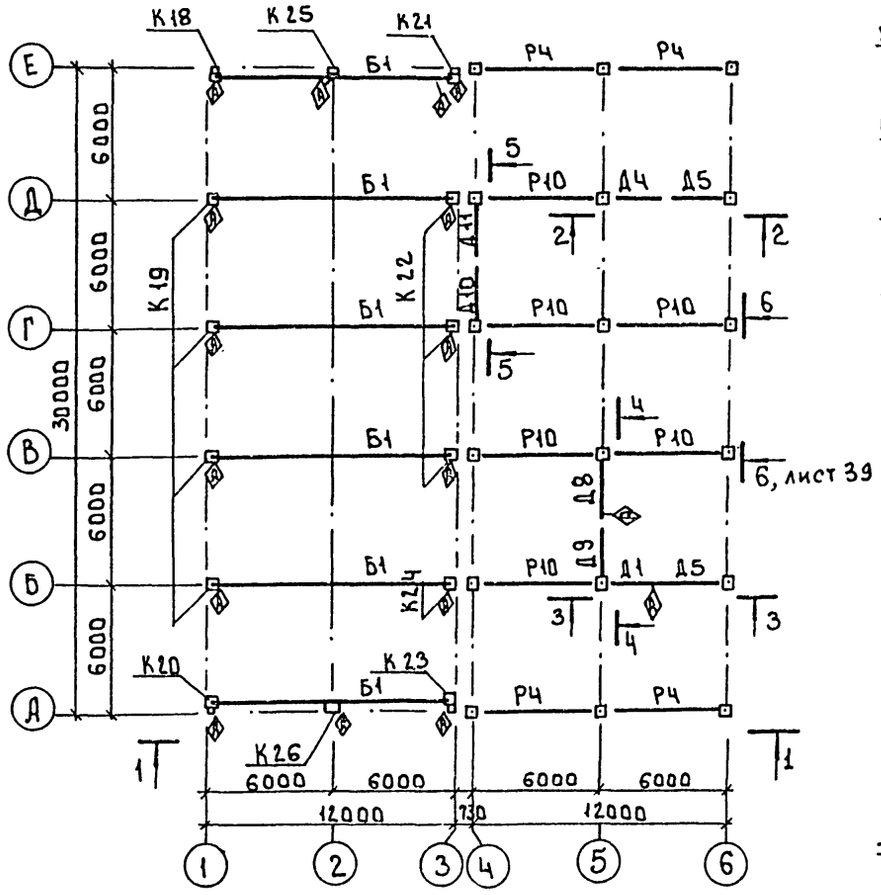


## 2-2

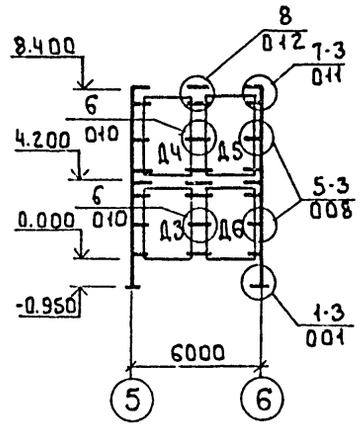


## 4-4

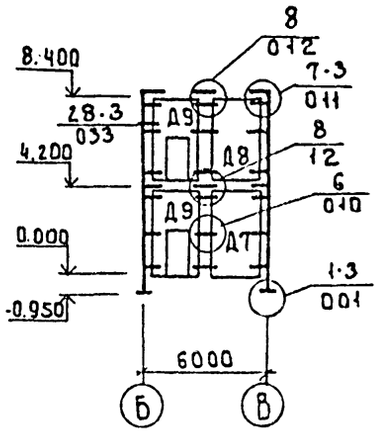


## 3-3

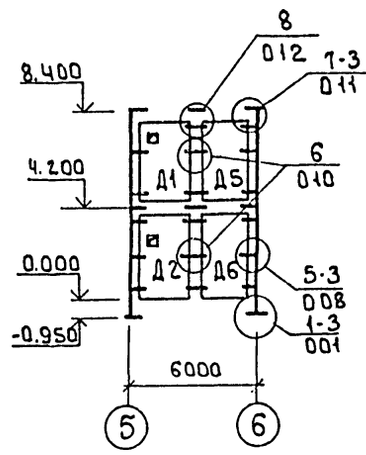


## 5-5

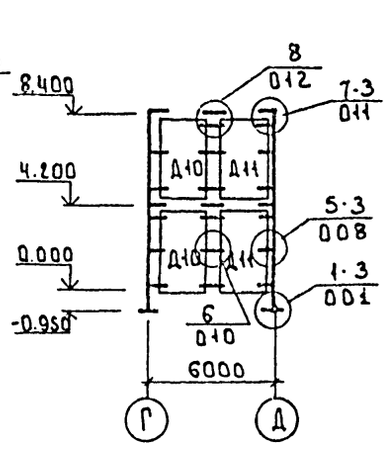


## 1 - 1

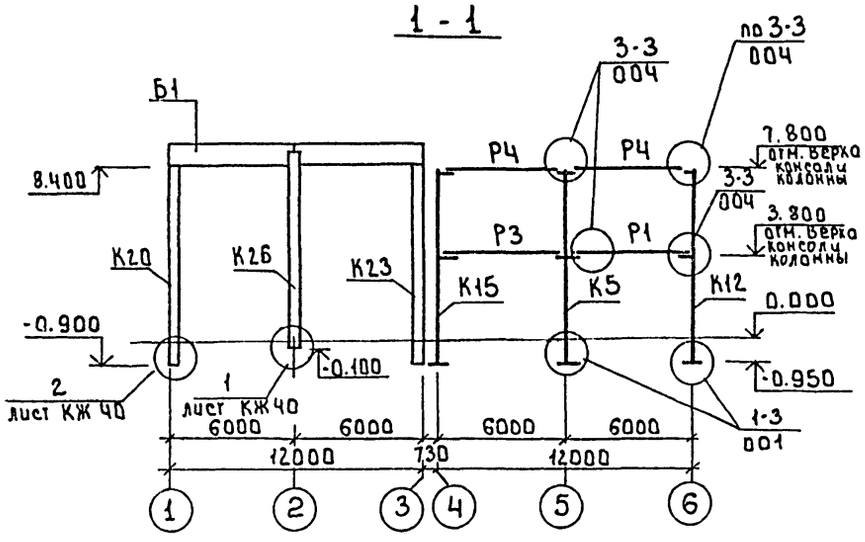


1 Данный лист см. совместно с листами КЖ 39; 40
2 Монтажные узлы крепления каркаса приняты по серии 1.020-1/83 Вып. 6-1.
3 Разрез 6-6 см. на листе КЖ-39.

| | | | | | | | |
|---|---|---|---|---|---|---|---|
| | | | | тп 901-3-266.89 | | КЖ | |
| Привязан | | | | | | | |
| | Провер. | Левина | | Главный корпус для станции очистки воды поверхностных источников мутностью до 1500 мг/л производительностью 3.2 тыс. м³/сут | Стадия | Лист | Листов |
| | Инж. II к. | Лазарева | | | Р | 38 | |
| | Вед. инж. | Емыслова | | | | | |
| | Зав. гр. | Левина | | Схемы расположения колонн, ригелей, балок покрытия, диафрагм жесткости на отм. 4.200; 8.400 | ЦНИИЭП инженерного оборудования г. Москва | | |
| Инв. № | Н. контр. | Данилевский | | | | | |
| | Нач. отд. | Письман | | | | | |

Инв. № подл. | Подпись и дата | Взам. инв. №

23918-23 Копировал: Боброва Формат: А2

Альбом 3

## 6-6

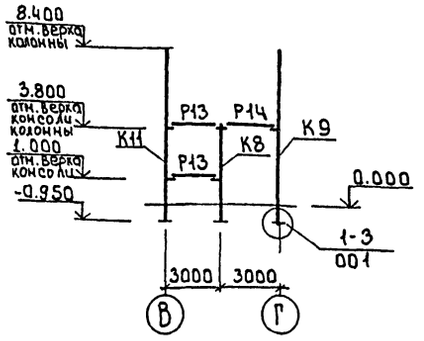


## Схема расположения торцового фахверка

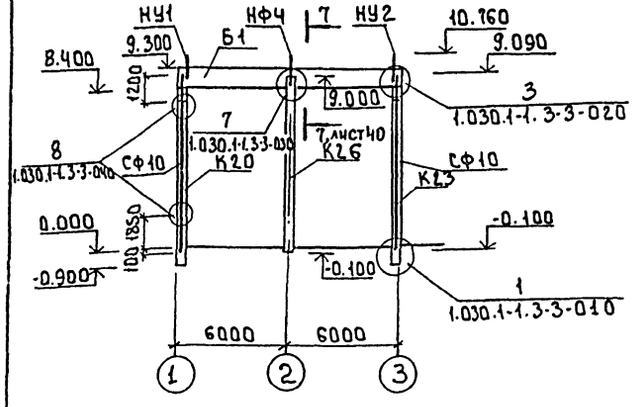


## Спецификация к схеме расположения колонн, ригелей, балок покрытия и диафрагм жесткости на отм. 4.200; 8.400

| Марка | Обозначение | Наименование | Кол. | Масса | Примеч |
|---|---|---|---|---|---|
| | | Балки покрытия | | | |
| Б1 | т.п 901-3-266.89 КЖ.И 31.0.0.0 | 2БСП12-3АIV | 6 | 5000 | |
| | | Колонны | | | |
| К1 | т.п 901-3-266.89 КЖ.И 1.0.0.0 | 2К03.42-2.2-1 | 1 | 2115 | |
| К2 | -01 | 2К03.42-2.2-2 | 1 | 2115 | |
| К3 | КЖ.И 2.0.0.0 | 2КД3.42-2.3-1 | 1 | 2149 | |
| К4 | -01 | 2КД3.42-2.3-2 | 1 | 2149 | |
| К5 | -02 | 2КД3.42-2.3-3 | 2 | 2149 | |
| К6 | КЖ.И 1.0.0.0-02 | 2К03.42-2.2-3 | 1 | 2115 | |
| К7 | КЖ.И 3.0.0.0-01 | 1КД3.42-1 | 1 | 1170 | |
| К8 | КЖИ 4.0.0.0 | 1К03.42-1 | 1 | 1153 | |
| К9 | КЖ.И 1.0.0.0-10 | 2К03.42-2.2-4 | 1 | 2115 | |
| К10 | КЖ.И 5.0.0.0 | 2К3.42-2-1 | 2 | 2081 | |
| К11 | КЖ.И 1.0.0.0-03 | 2К03.42-2.2-5 | 1 | 2115 | |
| К12 | -04 | 2К03.42-2.2-6 | 1 | 2115 | |
| К13 | -05 | 2К03.42-2.2-7 | 1 | 2115 | |
| К14 | -06 | 2К03.42-2.2-8 | 2 | 2115 | |
| К15 | -07 | 2К03.42-2.2-9 | 1 | 2115 | |
| К16 | -08 | 2К03.42-2.2-10 | 1 | 2115 | |
| К17 | -09 | 2К03.42-2.2-11 | 1 | 2115 | |
| К18 | КЖ.И 6.0.0.0 | К84-8-1 | 1 | 3700 | |
| К19 | -01 | К84-8-2 | 4 | 3700 | |
| К20 | -02 | К84-8-3 | 1 | 3700 | |
| К21 | -03 | К84-8-4 | 1 | 3700 | |
| К22 | -04 | К84-8-5 | 3 | 3700 | |
| К23 | -05 | К84-8-6 | 1 | 3700 | |
| К24 | -06 | К84-8-7 | 1 | 3700 | |
| К25 | КЖ.И 7.0.0.0 | 6КФ91-1-Н-1 | 1 | 2500 | |
| К26 | -01 | 6КФ91-1-Н-2 | 1 | 2500 | |
| | | Диафрагмы жесткости | | | |
| Д1 | т.п. 901-3-266.89 КЖ.И 51.0.0.0 | 2Д30.42к-1 | 1 | 5340 | |
| Д2 | -01 | 2Д30.42к-2 | 1 | 5340 | |
| Д3 | -02 | 2Д30.42-3 | 1 | 5340 | |
| Д4 | 1.020-1/83 4-1 | 2Д30.42 | 1 | 5340 | |
| Д5 | 1.020-1/83 4-1 | 2Д26.42 | 2 | 4590 | |
| Д6 | т.п. 901-3-266.89 КЖ.И 52.0.0.0 | 2Д26.42-1 | 2 | 4590 | |
| Д7 | 1.020-1/83 4-1 | 2Д24.42 | 1 | 4280 | |
| Д8 | т.п. 901-3-266.89 КЖ.И 53.0.0.0 | 2Д24.42-1 | 1 | 4280 | |
| Д9 | 1.020-1/83 4-1 | 2ДП32.42 | 2 | 4000 | |
| Д10 | 1.020-1/83 4-1 | 1Д30.42 | 2 | 4850 | |
| Д11 | 1.020-1/83 4-1 | 1Д26.42 | 2 | 4180 | |

| Марка | Обозначение | Наименование | Кол. | Масса | Примеч |
|---|---|---|---|---|---|
| | | Ригели | | | |
| Р1 | тп 901-3-266.89 КЖ.И 21.0.0.0 | РОП 4.57-40-1 | 2 | 2070 | |
| Р2 | -01 | РОП 4.57-40-2 | 1 | 2070 | |
| Р3 | -02 | РОП 4.57-40-3 | 1 | 2070 | |
| Р4 | 1.020-1/83.3-1 07-02 | РОП 4.57-40 | 4 | 2070 | |
| Р5 | т.п. 901-3-266.89 КЖ.И 22.0.0.0 | РДП 4.57-60 АтV-1 | 1 | 2600 | |
| Р6 | -01 | РДП 4.57-60 АтV-2 | 1 | 2600 | |
| Р7 | -02 | РДП 4.57-60 АтV-3 | 1 | 2600 | |
| Р8 | -03 | РДП 4.57-60 АтV-4 | 1 | 2600 | |
| Р9 | -04 | РДП 4.57-60 АтV-5 | 1 | 2600 | |
| Р10 | 1.020-1/83.3-1 02-02 | РДП 4.57-60 АтV | 6 | 2600 | |
| Р11 | 1.020-1/83.3-1 08-01 | РЛП 4.57-45 | 1 | 1920 | |
| Р12 | т.п. 901-3-266.89 КЖ.И 23.0.0.0 | РЛП 4.57-45-1 | 1 | 1920 | |
| Р13 | 1.020-1/83.3-1 16-01 | РЛП 4.27-45 | 4 | 880 | |
| Р14 | 1.020-1/83.3-1 15 | РОП 4.27-40 | 1 | 1180 | |

1 Монтаж каркаса вести согласно указаниям пояснительной записки и СНиП 3.03.01-87.
2 Узлы, замаркированные на листе, см. серии 1.020-1/83 Вып. 6-1, 1.030.1-1 Вып. 3-3.
3 Сварку производить электродами типа Э-42 ГОСТ 9467-75, катет шва 6 мм.
4 Разрез 1-1 см. на листе КЖ-40.

Привязан

Инв. №

| | | | |
|---|---|---|---|
| Пров. | Левина | | |
| Инж. к. | Лазарева | | |
| Вед. инж. | Смыслова | | |
| Зав. гр. | Левина | | |
| Н. контр. | Данилевский | | |
| Нач. отд. | Письман | | |

т.п. 901-3-266.89 КЖ

Главный корпус для станции очистки воды поверхностных источников мутностью до 1500 мг/л производительностью 3.2 тыс. м³/сут

| Стадия | Лист | Листов |
|---|---|---|
| Р | 39 | |

Разрез 6-6. Схема расположения торцового фахверка.

ЦНИИЭП инженерного оборудования г. Москва

Инв. № подл. | Подпись и дата | Взам. инв. №

Альбом 3

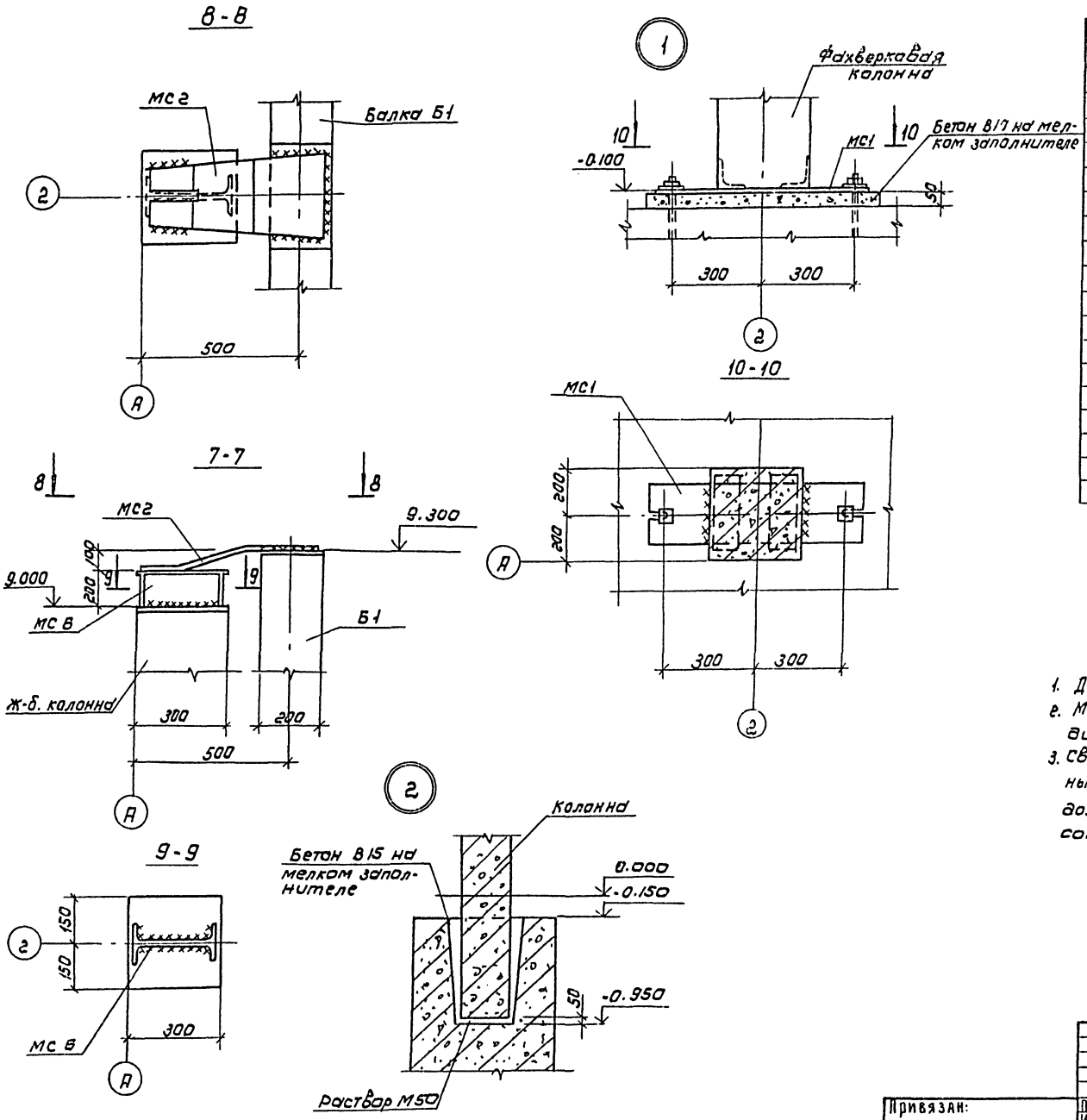


Спецификация соединительных элементов каркаса

| Марка поз. | Обозначение | Наименование | Кол | Масса ед.кг | Примечание |
|---|---|---|---|---|---|
| МС1 | ТП 901-3-266.89 КЖ.Н 80.0.0.0 | МС1 | 2 | 28,3 | |
| МС2 | ТП 901-3-266.89 КЖ.Н 85.0.0.0 | МС2 | 2 | 6,3 | |
| МС 6 | 1.427.1-3.2/87-139 | 2СФ2 | 2 | 12,5 | |
| СФ10 | 1.030.1-1.4-2-10 | СФ10 | 4 | 476,6 | |
| НУ1 | 1.030.1-1.4-1-021 | НУ1 | 2 | 25,2 | |
| НУ2 | 1.030.1-1.4-1-021 | НУ2 | 2 | 25,2 | |
| НФ4 | 1.030.1-1.4-1-010-03 | НФ4 | 2 | 35,2 | |
| МС3 | 1.020-1/83 7-1 30 | МС3 | 48 | 2,43 | |
| МС4 | 1.020-1/83 7-1 40 | МС4 | 48 | 0.13 | |
| МС5 | | Полоса 12х70 ГОСТ 103-76 / 8Ст3пс ГОСТ 535-75 | | | |
| | | ℓ=200 h14 | 8 | 1.32 | |
| МС8 | 1.020-1/83 7-1 40 | МС8 | 24 | 0.15 | |
| МС9 | 1.020-1/83 7-1 30-01 | МС9 | 15 | 1.50 | |

1. Данный лист см. совместно с листами КЖ-38,39.
2. Монтажную сварку элементов крепления производить электродами Э-42 ГОСТ 9467-75, катет шва 6 мм.
3. Сварные швы и участки закладных и соединительных изделий с наружным защитным покрытием должны быть дополнительно металлизированы согласно СНиП 2.03.11-85, п.п. 2.40-2.45, пп 5.22; 5.23

| | | | | |
|---|---|---|---|---|
| Привязан: | Провер. | Левина | | ТП 901-3-266.89 КЖ |
| | Инж. ПК | Лазарева | | |
| | Вед. инж. | Смыслова | | Главный корпус для станции очистки воды поверхностных источников мутностью до 1500 мг/л производительностью 3,2 тысяч м³/сут |
| | Зав. гр. | Левина | | Узлы 1,2 |
| | Н. контр. | Данилевский | | Разрезы 7-7...10-10 |
| Инв. № | Нач. отд. | Письман | | |

| Стадия | Лист | Листов |
|---|---|---|
| Р | 40 | |

ЦНИИЭП инженерного оборудования г. Москва

Копировал: Коршунова

Формат А2

23918-03

Инв. № подл. | Подпись и дата | Взам. инв.

## СХЕМА РАСПОЛОЖЕНИЯ ПЛИТ ПОКРЫТИЯ

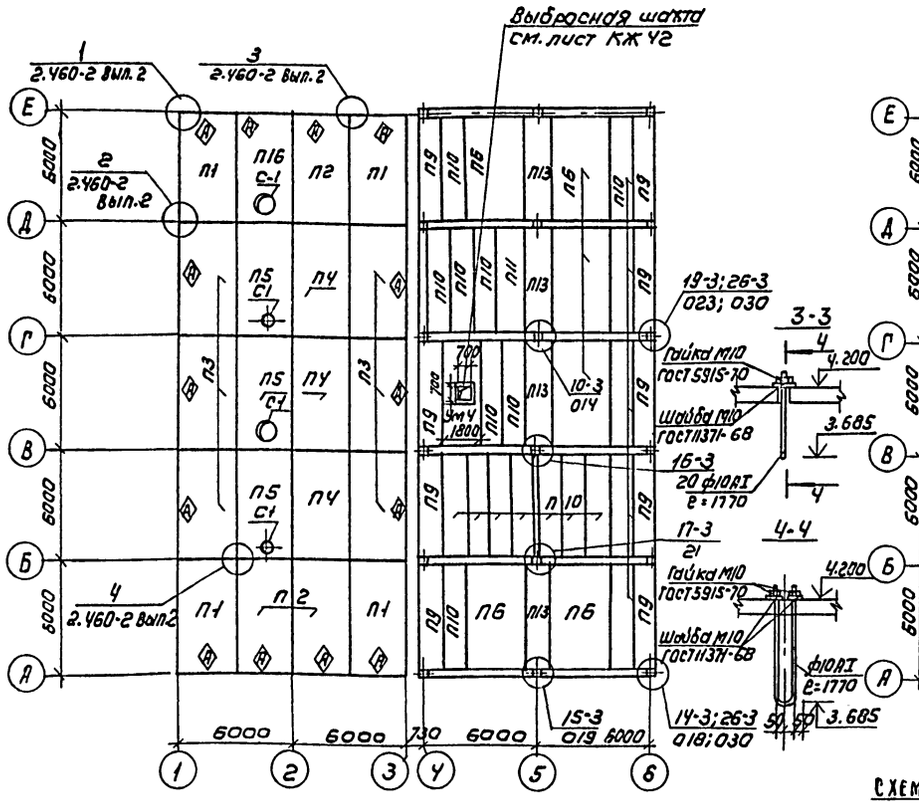


## СХЕМА РАСПОЛОЖЕНИЯ ПЛИТ ПЕРЕКРЫТИЯ НА ОТМ. 4.200

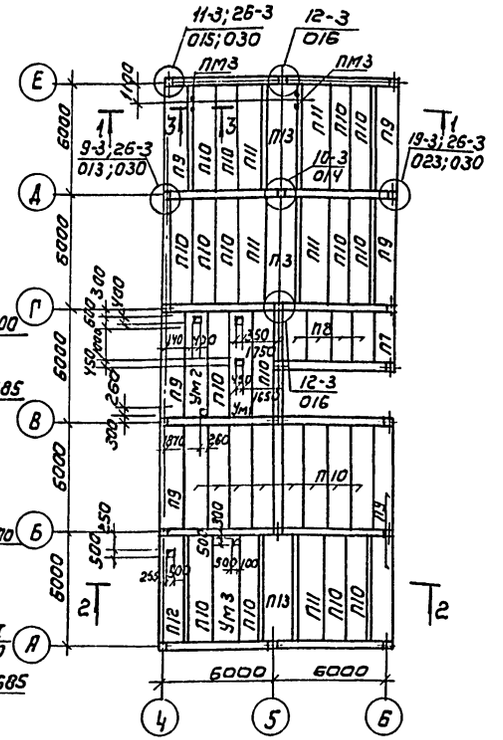


## СХЕМА РАСПОЛОЖЕНИЯ ПЛИТ ПЕРЕКРЫТИЯ НА ОТМ. 4.200

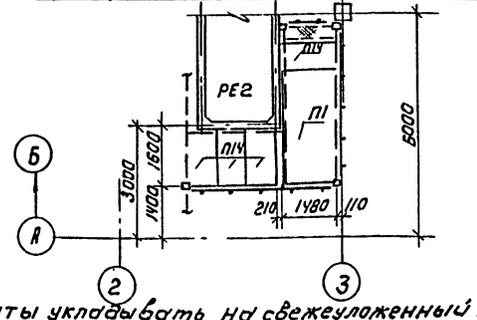


1-1

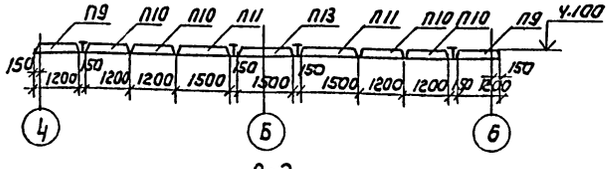


2-2

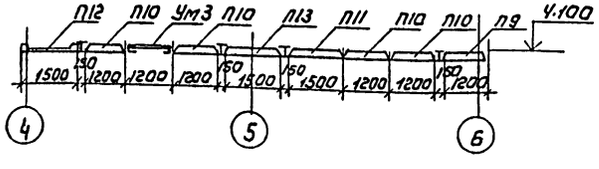


1. Плиты укладывать на свежеуложенный цементный раствор марки 100.
2. Узлы, замаркированные на листе, см. в серии 1.020-1/83 вып. 6-1
3. Сварку производить электродами Э42, ГОСТ 9467-75, катет шва 6мм.
4. Отверстия в плитах диаметром до 200мм просверлить по месту.
5. Плита П17 замаркирована на листе 42.

## СПЕЦИФИКАЦИЯ К СХЕМАМ РАСПОЛОЖЕНИЯ ПЛИТ ПОКРЫТИЯ И ПЕРЕКРЫТИЯ.

| Марка поз. | Обозначение | Наименование | Кол | Масса ед.кг | Примечание |
|---|---|---|---|---|---|
| | | Плиты | | | |
| П1 | ТП901-3-266.89 КЖ.И41.0.0.0 | 1ПГ-2АIVТ-90ФН-300П-1 | 4 | 3560 | |
| П2 | -01 | 1ПГ-2АIVТ-90ФН-300П-2 | 3 | 3560 | |
| П3 | -02 | 1ПГ-2АIVТ-90ФН-300П-3 | 6 | 3560 | |
| П4 | 1.465.1-10/82 Вып.1 | 1ПГ-2АIVТ-90ФН-300П | 3 | 3560 | |
| П5 | 1.465.1-10/82 Вып.1 | 1П87-2АIVТ-90ФН-300П | 3 | 3890 | |
| П6 | 1.041.1-2.1.700-01 | ПК56.30-9АIVТ | 6 | 5000 | |
| П7 | 1.041.1-2.5.4000-01 | ПК27.12-8АIIIТ-2 | 1 | 900 | |
| П8 | 1.041.1-2.5.1000-01 | ПК27.12-8АIIIТ | 4 | 900 | |
| П9 | 1.041.1-2.1.200-01 | ПК56.12-8АIVТ-1 | 16 | 2000 | |
| П10 | 1.041.1-2.1 | ПК56.12-8АIVТ | 41 | 2000 | |
| П11 | 1.041.1-2.1 | ПК56.15-8АIVТ | 6 | 2600 | |
| П12 | ТП901-3-266.89 КЖ.И42.0.0.0 | ПРС56.15-10АIVТ-1 | 1 | 2890 | |
| П13 | 1.041.1-2.1 400 | ПК56.15-8АIVТ-2 | 7 | 2600 | |
| П14 | 3.006.1-2.87 Вып.2 | П12д-15 | 4 | 440 | |
| П15 | 3.006.1-2.87 Вып.2 | П12-15 | 1 | 1770 | |
| П16 | ТП901-3-266.89 КЖ.И44.0.0.0 | 1П87-2АIVТ-90ФН-300П-1 | 1 | 3890 | |
| П17 | 3.006.1-2.87 Вып.2 | П7д-3 | 1 | 150 | |
| С1 | 1.494-24 Вып.1 | СБ7Б-1 | 4 | 320 | |
| | | Монолитные участки | | | |
| Ум1 | Лист КЖ 42 | Ум1 | 1 | | |
| Ум2 | Лист КЖ 42 | Ум2 | 1 | | |
| Ум3 | Лист КЖ 42 | Ум3 | 1 | | |
| Ум4 | Лист КЖ 42 | Ум4 | 1 | | |
| | | Соединительные элементы | | | |
| МС-9 | 1.020-1/83 7-1030-01 | МС9 | 8 | 1.6 | |
| МС-11 | 1.020-1/83 6-1 084 | МС-11 | 34 | 1.61 | |
| МС-13 | 1.020-1/83 6-1 084 | МС-13 | 6 | 0.73 | |
| МС-14 | 1.020-1/83 7-1 050 | МС-14 | 6 | 0.66 | |
| МС-15 | 1.020-1/83 6-1 084 | МС-15 | 14 | 0.45 | |
| МС-18 | 1.020-1/83 6-1 084 | МС-18 | 20 | 0.41 | |
| МС-19 | 1.020-1/83 7-1 050-02 | МС-19 | 10 | 0.51 | |
| МС-21 | 1.020-1/83 6-1 084 | МС-21 | 12 | 0.56 | |
| МС-23 | 1.020-1/83 6-1 084 | МС-23 | 4 | 0.86 | |
| МС-26 | 1.020-1/83 7-1 080 | МС-26 | 40 | 3.2 | |
| 1 | | ф18АI ГОСТ 5781-82 Ровиц 2м | - | 4.0 | |
| 2 | | Уголок 50х50х5-В ГОСТ 8509-86 / В ст3кп2 ГОСТ 535-79 ℓ=150 мм | 18 | 0.45 | |
| ПМ3 | Лист 41 | Подвеска металлическая ПМ3 | 2 | | |

Альбом 3

Согласовано: Грачева

Отд. ВС

Инв. № подл. | Подпись и дата | Взам. инв. №

ТП 901-3-266.89 КЖ

| | | | |
|---|---|---|---|
| Пров. | Левина | | |
| Инж. кат. | Лазарева | | |
| Вед. инж. | Смыслова | | |
| Зав. гр. | Левина | | |
| Н. контр. | Адамовский | | |
| Нач. отд. | Письман | | |

Главный корпус для станции очистки воды поверхностных источников мутностью до 1500 мг/л производительностью 3,2 тыс м³/сут

Схемы расположения плит покрытия и перекрытия на отм. 4.200

| Стадия | Лист | Листов |
|---|---|---|
| Р | 41 | |

ЦНИИЭП инженерного оборудования г. Москва

Привязан

Инв. №

Копировал: Коршунова

Формат: А2

23918-03

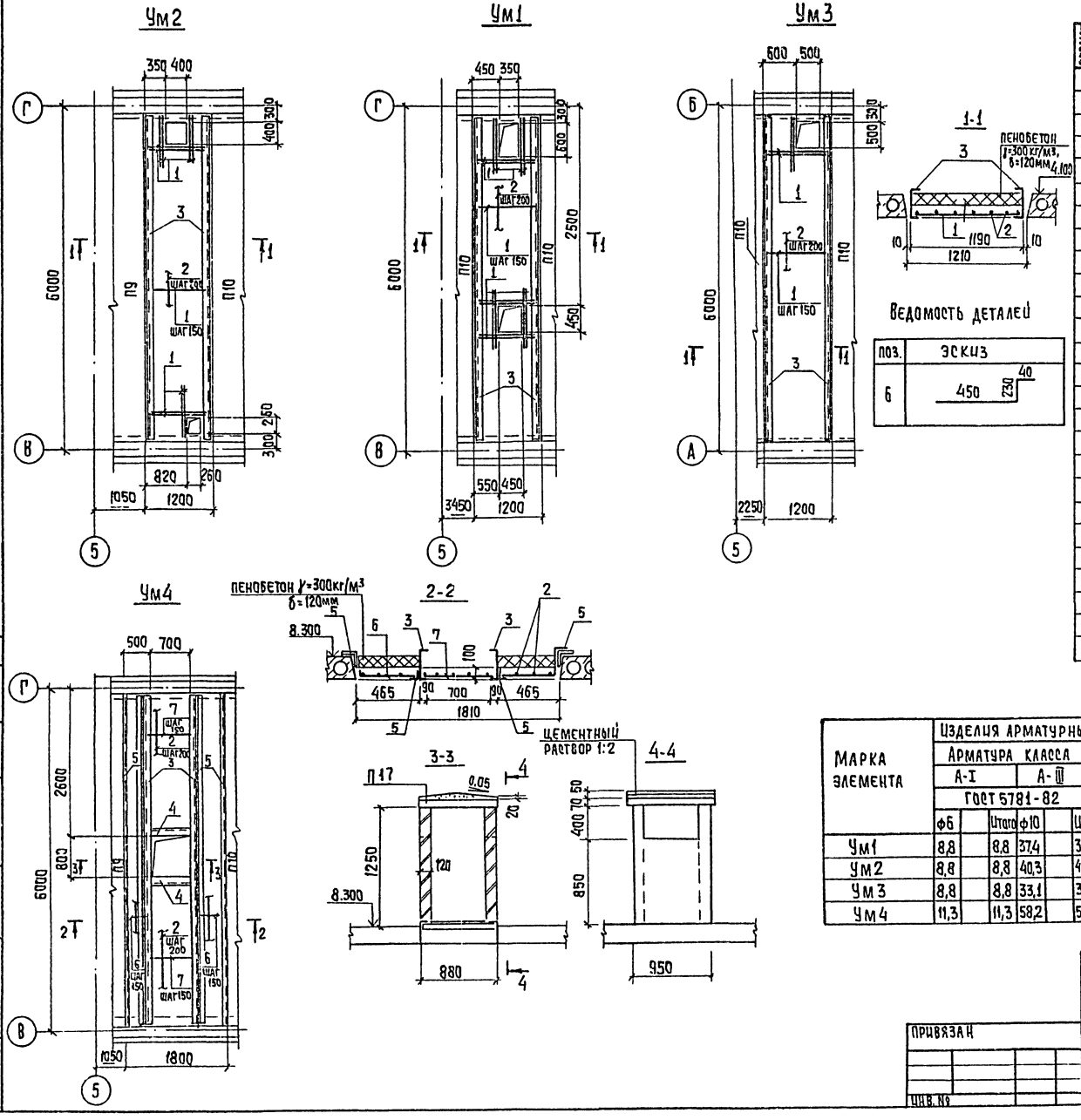


## Спецификация монолитных участков Ум1...Ум4

| Формат | Зона | Поз. | Обозначение | Наименование | Кол. шт. | Примечание |
|---|---|---|---|---|---|---|
| | | | | **Ум1** | | |
| | | 1 | | ф10А III ГОСТ 5781-82 ℓ=1170 | 52 | 0,72 |
| | | 2 | | ф6А I ГОСТ 5781-82 ℓ=5650 | 7 | 1,25 |
| | | 3 | | Швеллер 24 ГОСТ 8240-72 / Вст3кп2 ГОСТ 535-79 ℓ=5650 | 2 | 135,6 |
| | | | | Материалы: бетон В15 | м³ | 0,68 |
| | | | | **Ум2** | | |
| | | 1 | | ф10А III ГОСТ 5781-82 ℓ=1170 | 56 | 0,72 |
| | | 2 | | ф6А I ГОСТ 5781-82 ℓ=5650 | 7 | 1,25 |
| | | 3 | | Швеллер 24 ГОСТ 8240-72 / Вст3кп2 ГОСТ 535-79 ℓ=5650 | 2 | 135,6 |
| | | | | Материалы: бетон В15 | м³ | 0,68 |
| | | | | **Ум3** | | |
| | | 1 | | ф10А III ГОСТ 5781-82 ℓ=1170 | 46 | 0,72 |
| | | 2 | | ф6А I ГОСТ 5781-82 ℓ=5650 | 7 | 1,25 |
| | | 3 | | Швеллер 24 ГОСТ 8240-72 / Вст3кп2 ГОСТ 535-79 ℓ=5650 | 2 | 135,6 |
| | | | | Материалы: бетон В15 | м³ | 0,68 |
| | | | | **Ум4** | | |
| | | 2 | | ф6А I ГОСТ 5781-82 ℓ=5650 | 9 | 1,25 |
| | | 3 | | Швеллер 24 ГОСТ 8240-72 / Вст3кп2 ГОСТ 535-79 ℓ=5650 | 2 | 135,6 |
| | | 4 | | Уголок 75х75х6-8 ГОСТ 8509-86 / Вст3пс6 ГОСТ 535-79 ℓ=870 | 2 | 6,00 |
| | | 5 | | Уголок 75х75х6-8 ГОСТ 8509-86 / Вст3пс6 ГОСТ 535-79 ℓ=5650 | 4 | 38,9 |
| | | 6* | | ф10А III ГОСТ 5781-82 ℓ=720 | 84 | 0,44 |
| | | 7 | | ф10А III ГОСТ 5781-82 ℓ=860 | 40 | 0,53 |
| | | | | Материалы: бетон В15 | м³ | 1,1 |

* поз. 6 см. ведомость деталей на данном листе

| Марка элемента | Изделия арматурные: Арматура класса А-I, ГОСТ 5781-82, ф6 | | Итого | А-III, ф10 | | Итого | Всего | Изделия закладные: Прокат марки Вст3кп2, ГОСТ 8240-72, с24 | Итого | Вст3пс6, ГОСТ 8509-86, с75х75х6 | Итого | Всего | Общий расход |
|---|---|---|---|---|---|---|---|---|---|---|---|---|---|
| Ум1 | 8,8 | | 8,8 | 37,4 | | 37,4 | 46,2 | 271,2 | 271,2 | | | 271,2 | 317,4 |
| Ум2 | 8,8 | | 8,8 | 40,3 | | 40,3 | 49,1 | 271,2 | 271,2 | | | 271,2 | 320,3 |
| Ум3 | 8,8 | | 8,8 | 33,1 | | 33,1 | 41,9 | 271,2 | 271,2 | | | 271,2 | 313,1 |
| Ум4 | 11,3 | | 11,3 | 58,2 | | 58,2 | 69,5 | 271,2 | 271,2 | 179,6 | 179,6 | 450,8 | 520,3 |

Плиты П17 см. в спецификации на листе 41.

Альбом 3

Согласовано: Отд. 60 Грачева

Инв. № подл. | Подпись и дата | Взам. инв. №

ТП 901-3-266.89 КЖ

Привязан

Инв. №

| | | |
|---|---|---|
| Провер. | Смыслова | |
| Инж. | Исаева | |
| Зав. гр. | Левина | |
| Н. конт. | Макарищева | |
| Нач. отд. | Письман | |

Главный корпус для станции очистки воды поверхностных источников мутностью до 1500 мг/л производительностью 3,2 тыс. м³/сут

Монолитные участки Ум1... Ум4

| Стадия | Лист | Листов |
|---|---|---|
| Р | 42 | |

ЦНИИЭП Инженерного оборудования г. Москва

Копировал: Хюппенен

Формат А2

23518-03

Альбом 3

## Схема расположения стеновых панелей по оси „1."

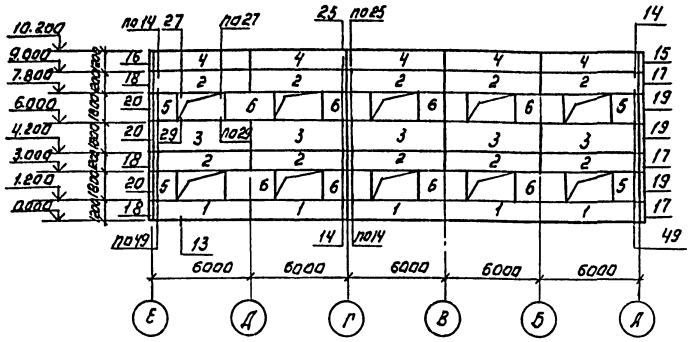


## Схема расположения стеновых панелей по оси „3"

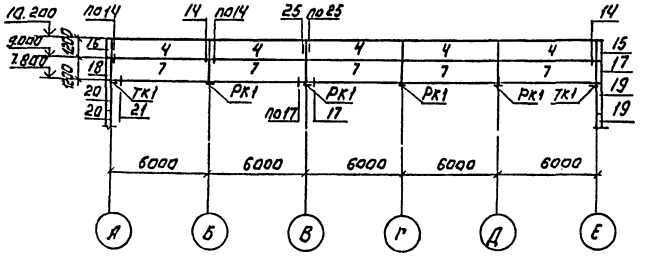


## Схема расположения стеновых панелей по оси „4"

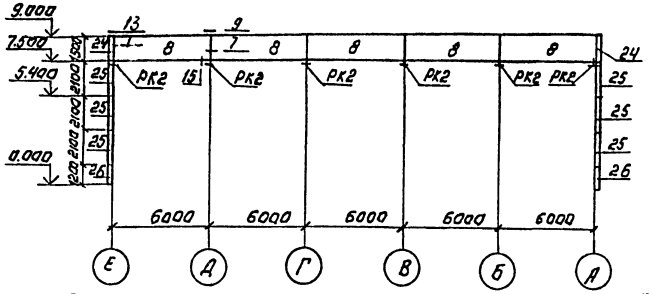


## Схема расположения стеновых панелей по оси „6"

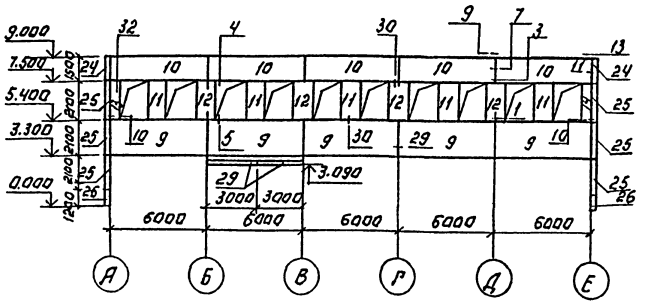


Спецификацию на стеновые панели см. лист КЖ-44.

## Деталь заделки козырька.

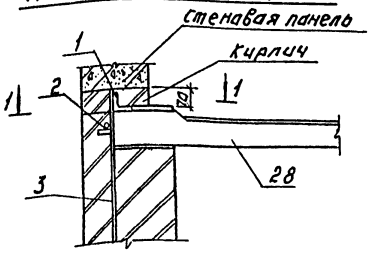


1-1

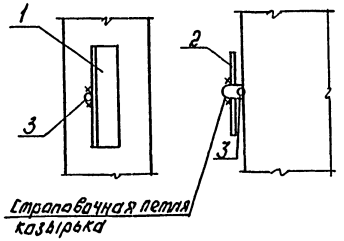


| | | | | | | |
|---|---|---|---|---|---|---|
| | | | | ТП 901-3-266.89 | | КЖ |
| Привязан: | | | | Главный корпус для станции очистки воды поверхностных источников мутностью до 1500 мг/л. Производительностью 3,2 тыс. м3/сут. | Стадия | Лист | Листов |
| | | Провер. | Левина | | Р | 43 | |
| | | Инж. цх. | Лазарева | | | | |
| | | Зав. гр. | Левина | | | | |
| | | Н. контр. | Данилевский | Схемы расположения стеновых панелей по осям: 1; 3; 4; 6. | ЦНИИЭП инженерного оборудования г. Москва | | |
| Инв. № | | Нач. отд. | Письман | | | | |

Копировал: Логинова

Формат: А2

23918-03

Согласовано: Отд. АСП Двойникова

Инв. № подл. | Подпись и дата | Взам. инв. №

Альбом 3

## Схема расположения стеновых панелей по оси А"

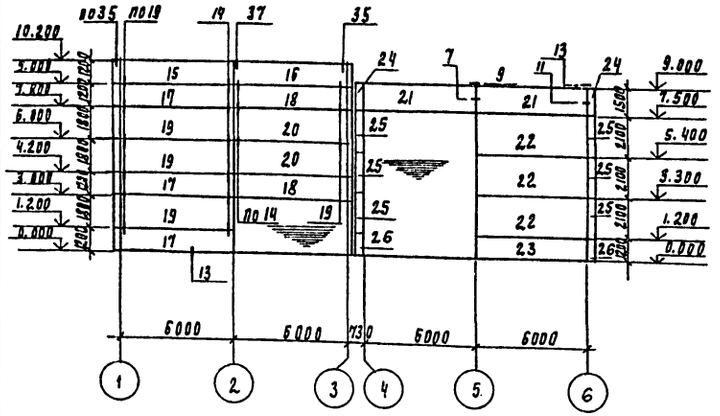


## Схема расположения стеновых панелей по оси „Е"

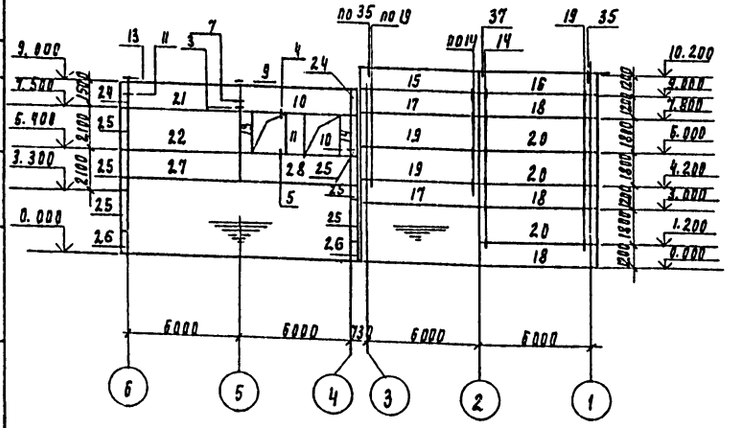


## Спецификация к схемам расположения стеновых панелей (начало)

| Марка поз | Обозначение | Наименование | Кол | Масса ед. кг | Примеч. |
|---|---|---|---|---|---|
| | | Стеновые панели | | | |
| 1 | 1.030.1-1.1-1 05 | ПС60.12.2.0-2.Л-47 | 5 | 1740 | |
| 2 | 1.030.1-1.1-1 05 | ПС60.12.2.0-2Л-48 | 10 | 1740 | |
| 3 | 1.030.1-1.1-1 07-01 | ПС60.18.2.0-3.Л-47 | 5 | 2620 | |
| 4 | Т.П.901-3-266.89 КЖ.И 61.0.0.0 | ПС60.12.2.0-2.Л-34-А | 10 | 1740 | |
| 5 | 1.030.1-1.1-1 62-04 | 2ПС15.18.2.0-Л-58 | 4 | 650 | |
| 6 | 1.030.1-1.1-1 03-04 | ПС30.18.2.0-6.Л-57 | 8 | 1300 | |
| 7 | 1.030.1-1.1-1 05 | ПС60.12.2.0-2.Л-32 | 5 | 1740 | |
| 8 | 1.030.1-1.1-1 06-07 | ПС60.15.3.0-3.Л-17 | 5 | 3140 | |
| 9 | 1.030.1-1.1-1 07-15 | ПС60.21.3.0-2.Л-6 | 5 | 4390 | |
| 10 | 1.030.1-1.1-1 06-07 | ПС60.15.3.0-3Л-12 | 6 | 3140 | |
| 11 | 1.030.1-1.1-1 61-06 | 2ПС12.21.3.0-Л-4 | 6 | 870 | |
| 12 | 1.030.1-1.1-1 61-06 | 2ПС12.21.3.0-Л-1 | 4 | 870 | |
| 13 | 1.030.1-1.1-1 59-06 | 2ПС6.21.3.0-Л-2 | 2 | 440 | |
| 14 | 1.030.1-1.1-1 59-06 | 2ПС6.21.3.0-Л-3 | 2 | 440 | |
| 15 | ТП901-3-266.89 КЖ.И 62.0.0.0 | ПС62.5.12.2.0-2.Л-2.31-А | 2 | 1810 | |
| 16 | КЖ.И 62.0.0.0-Ш | ПС62.5.12.2.0-2.Л-1.31-А | 2 | 1810 | |
| 17 | 1.030.1-1.1-1 23-03 | ПС62.5.12.2.0-2.Л-2.31 | 5 | 1810 | |
| 18 | 1.030.1-1.1-1 15-03 | ПС62.5.12.2.0-2.Л-1.31 | 5 | 1810 | |
| 19 | 1.030.1-1.1-1 23-06 | ПС62.5.18.2.0-1.Л-2.31 | 5 | 2720 | |
| 20 | 1.030.1-1.1-1 15-06 | ПС62.5.18.2.0-1.Л-1.31 | 5 | 2720 | |
| 21 | 1.030.1-1.1-1 06-07 | ПС60.15.3.0-3.Л-2 | 3 | 3140 | |
| 22 | 1.030.1-1.1-1 07-15 | ПС60.21.3.0-2.Л-1 | 4 | 4390 | |
| 23 | 1.030.1-1.1-1 05-06 | ПС60.12.3.0-3.Л-1 | 1 | 2510 | |
| 24 | 1.030.1-1.1-1 69-18 | 3ПС46.150.30-Л-2 | 4 | 320 | |
| 25 | 1.030.1-1.1-1 69-20 | 3ПС46.210.30-Л-1 | 12 | 450 | |
| 26 | 1.030.1-1.1-1 69-16 | 3ПС46.120.30-Л-1 | 4 | 260 | |
| 27 | 1.030.1-1.1-1 07-08 | ПС60.18.3.0-2.Л-1 | 1 | 3760 | |
| 28 | 1.030.1-1.1-1 07-08 | ПС60.18.3.0-2.Л-6 | 1 | 3760 | |
| | | | | | |
| | | КОЗЫРЕК | | | |
| 29 | 1.238-1.2-4.0.0.0-02 | КВ18.28-Т | 2 | 1330 | |
| 1 | | Уголок 70×70×6-В ГОСТ 8509-86 / ВСТ3ПС6 ГОСТ 535-79 ℓ=300 | 4 | 2.0 | |
| 2 | | ф20АIII ГОСТ 5781-82; ℓ=200 | 4 | 0.5 | |
| 3 | | ф20АIII ГОСТ 5781-82; ℓ=2000 | 4 | 5.0 | |
| | | | | | |

## Спецификация к схемам расположения стеновых панелей (окончание)

| Марка поз | Обозначение | Наименование | Кол | Масса ед кг | Примеч |
|---|---|---|---|---|---|
| | | Соединительные элементы | | | |
| Т3 | 1.030.1-1.4-1-120 | Т3 | 100 | 0.4 | |
| Т5 | 1.030.1-1.4-1-130 | Т5 | 12 | 0.4 | |
| Т8 | 1.030.1-1.4-1-140 | Т8 | 16 | 0.5 | |
| Т17 | 1.030.1-1.4-1-220 | Т17 | 8 | 0.3 | |
| Т19 | 1.030.1-1 4-1-220-02 | Т19 | 16 | 0.5 | |
| | 1.030.1-1.3-2-511 | Лист 10×20×60 ГОСТ 19903-74* | 2 | 0.01 | |
| | 1.030.1-1.3-2-514 | Лист 8×80×140 ГОСТ 19903-74* | 40 | 0.7 | |
| РК1 | 1.030.1-1.4-1-060-06 | РК4 | 4 | 10.0 | |
| РК2 | 1.030.1-1.4-1-330-02 | РК6С | 6 | 6.3 | |
| ТК1 | 1.030.1-1.4-1-110-01 | ТК4 | 2 | 12.2 | |
| МС1 | 1.030.1-1.4-1-270 | МС1 | 48 | 0.26 | |
| МС2 | 1.030.1-1.3-1.70.6.060.80 | Полоса 60×70 ГОСТ 103-76 / ВСТ3ПС ГОСТ 535-79* ℓ=80 | 48 | 0.28 | |
| МС3 | 1.030.1-1.4-1-270-01 | МС3 | 24 | 0.52 | |
| МС5 | 1.030.1-1.3-1.360.10.070.360 | Лист 6-ПН-10 ГОСТ 19903-74* / ВСТ3ПС ГОСТ 14637-79 | 10 | 10.2 | |
| МС6 | 1.030.1-1.3-1 12.011.300 | ф12АI ГОСТ 5781-82; ℓ=300 | 26 | 0.26 | |
| МС7 | 1.030.1-1.3-1 60.6.060.60 | Полоса 6×60 ГОСТ 103-76 / ВСТ3ПС ГОСТ 535-79* | 8 | 0.25 | |
| МС2 | 1.030.1-1.3-1 6.011.150 | ф6АI ГОСТ 5781-82; ℓ=150 | 22 | 0.032 | |
| | | | | | |
| | | | | | |
| | | | | | |

1. Узлы крепления стеновых панелей. приняты по серии 1.030.1-1 вып. 3-1; 3-3
2. Монтажную сварку элементов крепления производить электродами Э-42, ГОСТ 9467-75, катет шва-6мм
3. До монтажа стеновых панелей выполнить кирпичные вставки.
4. Сварные швы и участки закладных и соединительных изделий с наружным покрытием должны быть дополнительно металлизированы согласно СНИП 2.03.11-85 п.п. 2.40-2.45 и п.п. 5.22; 5.23
5. Материал панелей легкий бетон на пористых заполнителях в сухом состоянии $\gamma = 900$ кг/м³

Согласовано: Отд. АСП Шифрина

Инв. № подл. | Подпись и дата | Взам. инв. №

Привязан

Инв. №

| | | |
|---|---|---|
| Провер | Левина | |
| Инж. ПК | Лазарева | |
| Зав. пр. | Левина | |
| Н. контр. | Данилевский | |
| Нач. отд. | Письман | |

ТП 901-3-266.89 КЖ

Главный корпус для станции очистки воды поверхностных источников мутностью до 1500 мг/л производительностью 3 тыс. м³/сут.

Схемы расположения стеновых панелей в осях А, Е. Спецификация

| Стадия | Лист | Листов |
|---|---|---|
| Р | 44 | |

ЦНИИЭП инженерного оборудования г. Москва

Копировал Подлевская 23918-03 Формат А2

Альбом 3

Схема расположения лестниц и площадок на отм. 0.000; 1.400

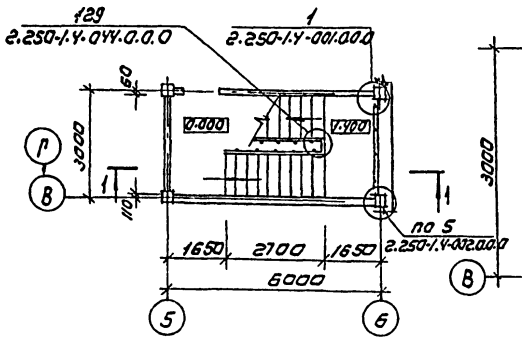


Схема расположения лестничных маршей

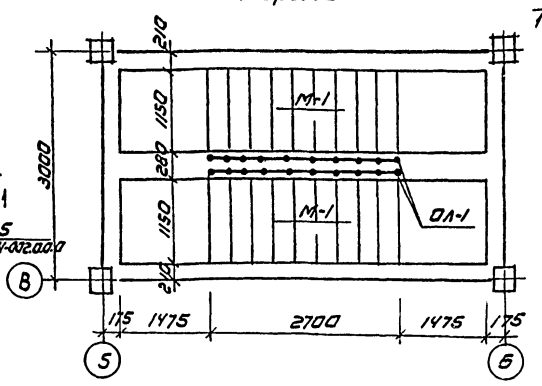


Схема расположения верхней лестничной площадке

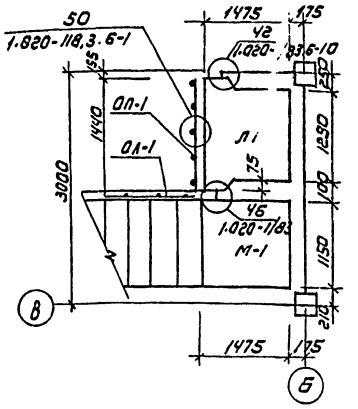


Схема расположения лестниц и площадок на отм. 1.400; 2.800

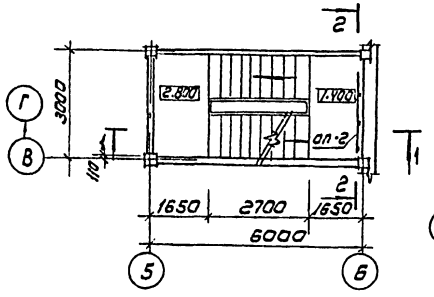


Схема расположения проступей на лестничных маршей

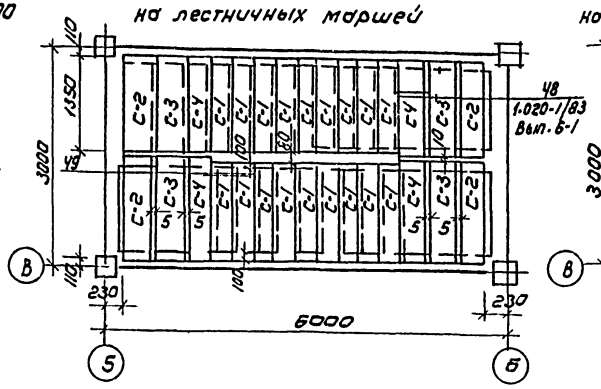


Схема расположения поступей на верхней лестничной площадке

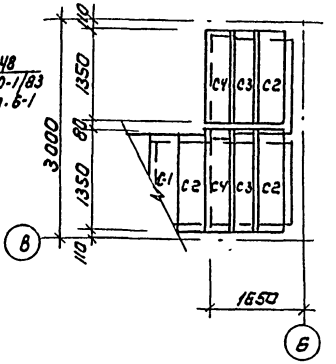


Схема расположения лестниц и площадок на отм. 2.800; 4.200

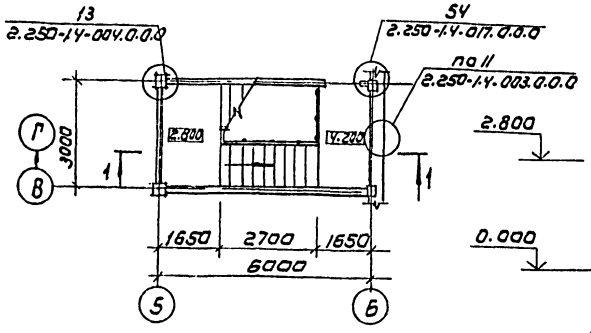


1-1

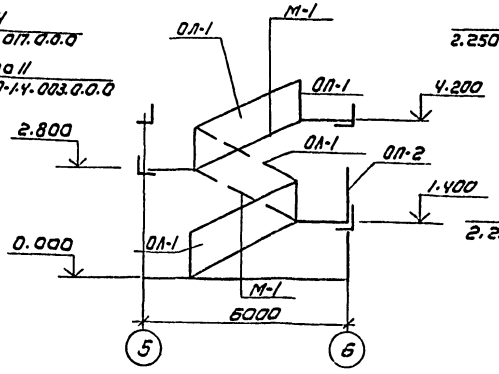


2-2

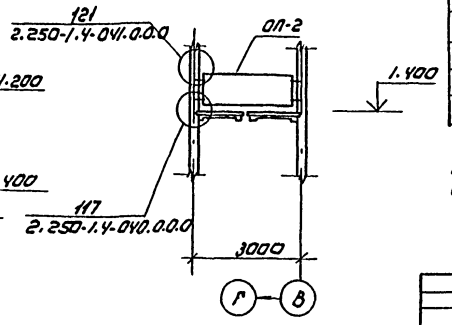


Спецификация лестничных маршей, площадок проступей, ограждений и соединительных деталей

| Марка, поз. | Обозначение | Наименование | Кол | Масса ед. кг | Примечание |
|---|---|---|---|---|---|
| | | Лестничные марши | | | |
| М-1 | 1.050.1-2 Вып.1 | ЛМП 57.11.14-5 | 3 | 1900 | |
| | | | | | |
| | | Лестничные площадки | | | |
| Л1 | 1.050.1-2 Вып.1 | ЛПП 14.15в | 1 | 600 | |
| | | | | | |
| | | Проступи | | | |
| С-1 | 1.050.1-2 Вып.1 | 1ЛН 12.3 | 27 | 40 | |
| С-2 | 1.050.1-2 Вып.1 | 2ЛН 13.5 | 7 | 60 | |
| С-3 | 1.050.1-2 Вып.1 | 2ЛН 13.5 | 7 | 60 | |
| С-4 | 1.050.1-2 Вып.1 | 2ЛН 13.5в | 7 | 60 | |
| | | Ограждение лестниц | | | |
| ОП-1 | 1.050.1-2 Вып.2 | ОМ 14-1 | 3 | 36.6 | |
| | | | | | |
| | | | | | |
| | | Ограждение площадки | | | |
| ОП-1 | 1.050.1-2 Вып.2 | ОП 12-1 | 1 | 18.3 | |
| ОП-2 | 1.050.1-2 Вып.2 | ОК 26-4 | 1 | 15,3 | |
| Соединительные элементы лестницы | | | | | |
| МС30 | 1.020-1/83 Вып.7-1 | МС30 | 3 | 29 | |
| МС32 | 1.020-1/83 Вып.7-1 | МС32 | 1 | 0.93 | |
| МС33 | 1.020-1/83 Вып.7-1 | МС33 | 3 | 0.10 | |
| МС34 | 1.020-1/83 Вып.7-1 | МС34 | 12 | 0.50 | |
| МС27 | 2.250-1 Вып.4 | МС27 | 4 | 1.26 | |
| МС29 | 2.250-1 Вып.4 | МС29 | 2 | 3.85 | |
| МС34 | 2.250-1 Вып.4 | МС34 | 4 | 0.5 | |
| ММ1 | 2.250-1 Вып.4 | ММ1 | 4 | 0.18 | |
| ММ3 | 2.250-1 Вып.4 | ММ3 | 4 | 0.16 | |
| ММ5 | 2.250-1 Вып.4 | ММ5 | 2 | 0.07 | |
| ММ16 | 2.250-1 Вып.4 | ММ16 | 2 | 0.16 | |
| ММ19 | 2.250-1 Вып.4 | ММ19 | 2 | 0.16 | |

Накладные проступи укладываются по слою цементно-песчаного раствора марки 100.

| | | | | |
|---|---|---|---|---|
| ТП 901-3-266.89 | | | | КЖ |
| Привязан | Провер. | Левина | Главный корпус для станции очистки воды поверхностных источников мутностью до 1500 мг/л производительностью 3,2 тыс м³/сут | Стадия: Р; Лист: 45; Листов: |
| | Вед. инж. | Смыслова | | |
| | Зав. гр. | Левина | Схема расположения лестничных маршей и проступей | ЦНИИЭП инженерного оборудования г. Москва |
| | Н. контр. | Данилевский | | |
| Инв. № | Нач. отд. | Письман | | |

Копировал: Коршунова

Формат: А2

23910-03

Инв. № подл. | Подпись и дата | Взам. инв. №

Альбом 3

## Схема расположения плит перекрытия на отм. 1.400

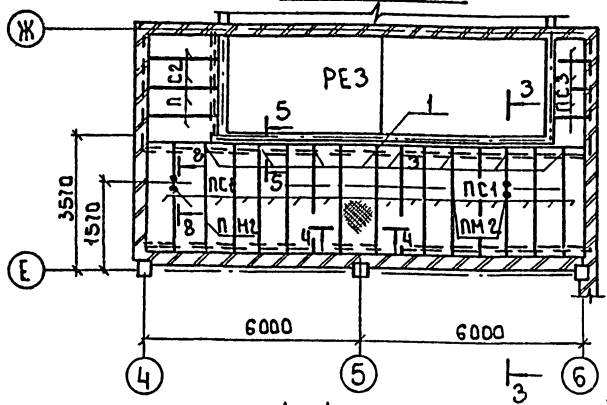


## Схема расположения плит покрытия на отм. 4.600

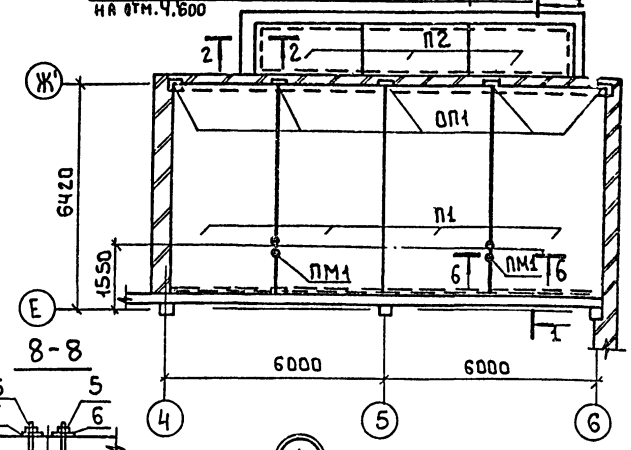


## Спецификация к схеме расположения плит перекрытия и покрытия

| Марка, поз. | Обозначение | Наименование | Кол. | Масса ед., кг | Примечание |
|---|---|---|---|---|---|
| | | Плиты перекрытия | | | |
| ПС1 | 3.006.1-2.87 Вып.2 | П25д-15 | 15 | 1290 | |
| ПС2 | 3.006.1-2.87 Вып.2 | П15д-5 | 4 | 410 | |
| ПС3 | 3.006.1-2.87 Вып.2 | П9д-15 | 4 | 260 | |
| | | Плиты покрытия | | | |
| П1 | 1.465.1-10\82 Вып.1 | 1ПГ-5АIVт-90ФН-300П | 4 | 3550 | |
| П2 | 3.006.1-2.87 Вып.2 | ПТ2 | 3 | 850 | |
| | | Опорные подушки | | | |
| ОП1 | 1.859.1-1 | ОП2.5-4 | 10 | 33 | |
| | | Перемычки | | | |
| ПР-1 | т.п.901-3-266.89 КЖ. И43.000 | 4ПГ 30-40-1 | 3 | 753 | |
| ПР-2 | т.п.901-3-266.89 КЖ. И44.000 | 5ПБ 30-27-1 | 3 | 410 | |
| | | Бортовой камень | | | |
| БР1 | ГОСТ 6665-82 | БР 300.45...18 | 38 | 580 | |
| | | | | | |
| 1 | | Листрамб. К-ПУ-4-150×2700 Вст3кп2 ГОСТ 8568-77 | 1 | 67.6 | |
| 2 | | Лист Б-4×50×2700 ГОСТ 19903-74 Вст3кп2 ГОСТ 16523-70 | 2 | 4.2 | |
| 3* | | ф8 AI ГОСТ 5781-82, ℓ=480 | 16 | 0.2 | |
| ПМ1 | | Подвеска металлическая ПМ1 | 2 | 1.4 | |
| ПМ2 | | ПМ2 | 2 | 1.0 | |

## Спецификация к подвескам металлическим ПМ ÷ ПМ2

| Формат | Зона | Поз. | Обозначение | Наименование | Кол. | Примеч. |
|---|---|---|---|---|---|---|
| | | | | ПМ1 | | |
| | | 4 | | ф10 AI ГОСТ 5781-82, ℓ=2060 | 1 | 1.3 кг |
| | | 5 | | Гайка М10 ГОСТ 5915-70 | 2 | 0.02 кг |
| | | 6 | | Шайба М10 ГОСТ 11371-68 | 2 | 0.01 кг |
| | | | | ПМ2 | | |
| | | 7 | | ф10 AI ГОСТ 5781-82, ℓ=1500 | 1 | 0.9 кг |
| | | 5 | | Гайка М10 ГОСТ 5915-70 | 2 | 0.02 кг |
| | | 6 | | Шайба М10 ГОСТ 11371-68 | 2 | 0.01 кг |

## 1-1

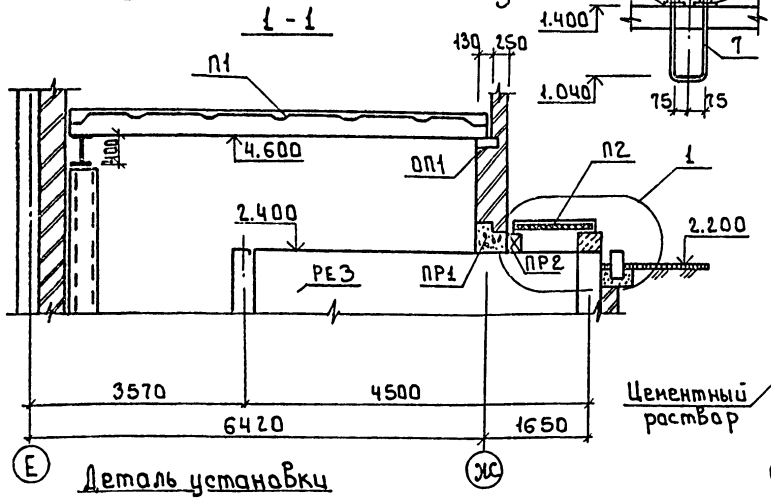


## 8-8




## 1

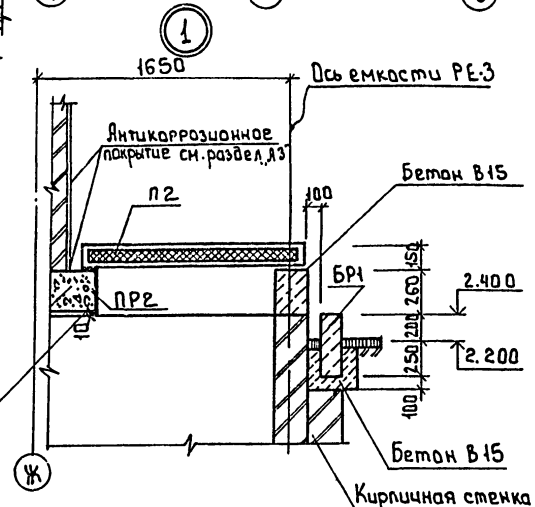


## Деталь установки перемычек

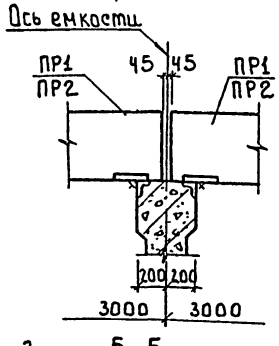


## 2-2

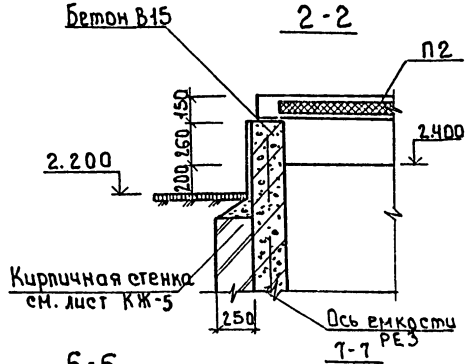


## 3-3

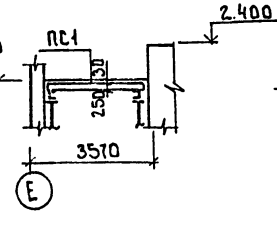


## 4-4

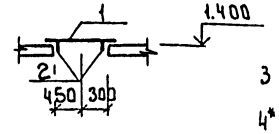


## 5-5

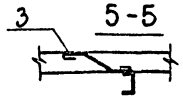


## 6-6

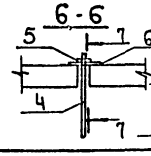


## 7-7

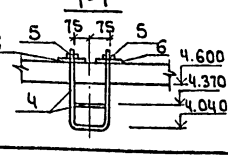


## Ведомость деталей

| N поз. | Эскиз | Привязан |
|---|---|---|
| 3 | 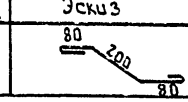 | Инв.№ |



1 В разрезе 1-1 монорельсы условно не показаны
2 Плиты П1 приварить к металлической балке и закладным деталям опорных подушек не менее, чем в 3* точках, электродами Э-42 ГОСТ 9467-75, катет шва 4мм.
3 Перемычки ПР1, ПР2 приварить к закладным деталям емкости РЕ3.
4* Поз. 3 - см. ведомость деталей на данном листе
5 В поз. 4,7 с двух концов стержня нарезать резьбу.

| | | | |
|---|---|---|---|
| Инж. | Исаева | | Главный корпус для станции очистки воды поверхностных источников мутностью до 1500 мг/л производительностью 3.2 тыс. м³/сут. Схема расположения плит покрытия и перекрытия на отм. 1.400 |
| Провер. | Левина | | |
| Вед. инж. | Смыслова | | |
| Зав. гр. | Левина | | |
| Н. контр. | Данилевский | | |
| Нач. отд. | Письман | | |

т.п. 901-3-266.89 КЖ

| Стадия | Лист | Листов |
|---|---|---|
| Р | 46 | |

ЦНИИ ЭП инженерного оборудования г. Москва

Инв.№ подл. | Подпись и дата | Взам. инв.№

Копировал: Боброва 25918-05 Формат А2

Альбом 3

## Схема расположения венткамера на отм 4.200

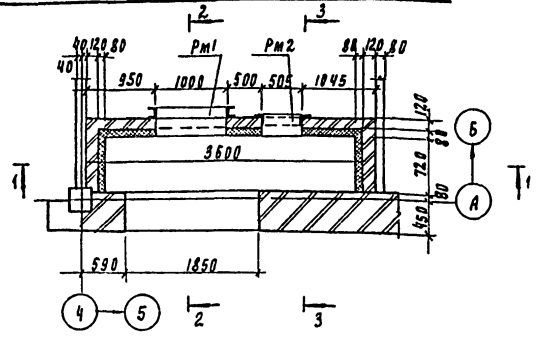


## 3-3

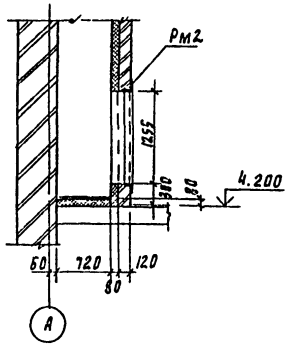


## 1-1

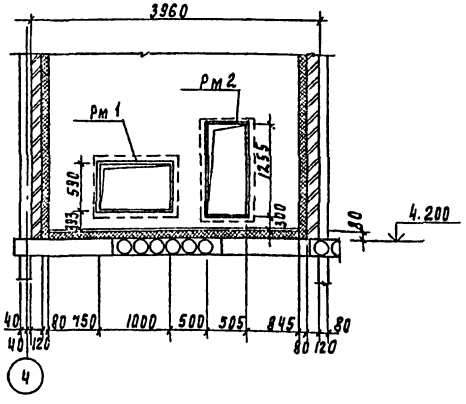


## 2-2

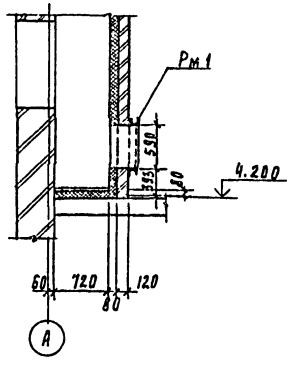


## Спецификация к схеме расположения венткамеры

| Марка поз | Обозначение | Наименование | Кол | Масса ед, кг | Примечание |
|---|---|---|---|---|---|
| | | | | | |
| | | Сборочные единицы | | | |
| Рм1 | ТП 901-3-266.89 кж.ИВ1000 | Рама металлическая Рм1 | 1 | 53.56 | |
| Рм2 | ТП 901-3-266.89 кж.ИВ2000 | Рама металлическая Рм2 | 1 | 14.92 | |
| | | | | | |
| 2 | ГОСТ 5336-80 | Сетка 50×3.0 | кв.м 19.68 | 32.41 | |
| | | | | | |
| | | Детали | | | |
| 1* | | ФБА I ГОСТ 5781-82; ℓ=280 | 50 | 0.06 | |
| | | | | | |

поз. 1 см. ведомость деталей на данном листе

## Ведомость деталей

| N поз | Эскиз |
|---|---|
| 1 | 100 ⌊ 180 |

## Деталь крепления утеплителя к стене

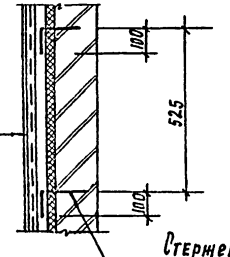


Стержень поз. 1 отогнуть после установки сетки, шаг 525×525 в шахматном порядке.

Штукатурка цементным раствором по металлической сетке 50×3.0 — 0 — 20 мм

Пенобетон $\gamma$=300 кг/м³ — 80 мм

Кирпичная стенка — 120 мм

## Деталей утеплителя в полу

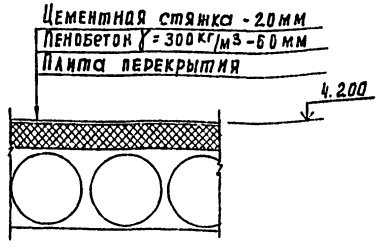


| | | | |
|---|---|---|---|
| Провер | Левина | | |
| Техник | Метцгер | | |
| Зав. гр. | Левина | | |
| Н. контр. | Данилевский | | |
| Нач. отд. | Письман | | |

Привязан

Инв. №

ТП 901-3-266.89 кж

Главный корпус для станции очистки воды поверхностных источников мутностью до 1500 мг/л производительностью 3.2 тыс. м³/сут.

Венткамера на отм. 4.200

| Стадия | Лист | Листов |
|---|---|---|
| Р | 47 | |

ЦНИИЭП инженерного оборудования г. Москва

Согласовано

Отдел ВС Грачева

Подпись и дата

Взам. инв. №

Инв. №

gost.e-ecolog.ru

Копировал Родлевская 23918-03 формат А2