ТИПОВОЙ ПРОЕКТ

901-3-266.89

ГЛАВНЫЙ КОРПУС ДЛЯ СТАНЦИИ ОЧИСТКИ ВОДЫ ПОВЕРХНОСТНЫХ ИСТОЧНИКОВ МУТНОСТЬЮ ДО 1500 МГ/Л ПРОИЗВОДИТЕЛЬНОСТЬЮ 3,2 ТЫС. $М^3$/СУТКИ

Альбом 2

23918-02

АР Архитектурные решения
КМ Конструкции металлические
АЗ Антикоррозионная защита конструкций
ОС Организация строительства

СФ ЦИТП 620062, г.Свердловск, ул.Чебышева, 4
Зак. 1868 инв. 23918-02 тираж 400
Сдано в печать 6.03 1990 Цена 5-32

Альбом 2

gost.e-ecolog.ru

ТИПОВОЙ ПРОЕКТ
901-3-266.89

ГЛАВНЫЙ КОРПУС ДЛЯ СТАНЦИИ ОЧИСТКИ ВОДЫ ПОВЕРХНОСТНЫХ ИСТОЧНИКОВ МУТНОСТЬЮ ДО 1500 МГ/Л ПРОИЗВОДИТЕЛЬНОСТЬЮ 3,2 ТЫС. $М^3$/СУТКИ

АЛЬБОМ 2

ПЕРЕЧЕНЬ АЛЬБОМОВ:

Альбом 1	ПЗ	Пояснительная записка.
Альбом 2	АР	Архитектурные решения.
	КМ	Конструкции металлические.
	АЗ	Антикоррозионная защита конструкций
	ОС	Организация строительства
Альбом 3	КЖ	Конструкции железобетонные
Альбом 4	ТХ	Технология производства
	ВК	Внутренние водопровод и канализация
	ОВ	Отопление и вентиляция
Альбом 5	ЭМ	Силовое электрооборудование.
	ЭО	Электрическое освещение.
	СС	Связь и сигнализация.
Альбом 6	АТХ	Автоматизация.
Альбом 7	КЖИ	Строительные изделия.
Альбом 8	АТХ	Задание заводу-изготовителю. Эскизные чертежи общих видов.
Альбом 9	ВМ	Ведомости потребности в материалах
Альбом 10	СО	Спецификации оборудования
Альбом 11 части 1,2,3.	С	Сметы

23918-02

Примененные материалы: т.п. 407-3-444.87 Альбом II „Распределительный пункт 10(6) кв совмещенный с подстанцией 10(6)/0.4 кв для городских электрических сетей." Распространяет свердловский филиал ЦИТП.

Разработан
ЦНИИЭП инженерного оборудования
городов и общественных зданий

Главный инженер института /А.Г. Кетаов/

Главный инженер проекта /Е.А. Беляева/

Утвержден Госгражданстроем
приказ от 29 июля 1986 г. N 242

с СФ ЦИТП Госстроя СССР, 1988 г.

СОДЕРЖАНИЕ АЛЬБОМА

МАРКА	НАИМЕНОВАНИЕ	NN СТРАНИЦ
	АРХИТЕКТУРНЫЕ РЕШЕНИЯ	
АР1	ОБЩИЕ ДАННЫЕ	3
АР2	ПЛАНЫ НА ОТМ. 0.000; Ч.200. ЭКСПЛИКАЦИЯ ПОМЕ-	
	ЩЕНИЙ.	4
АР3	РАЗРЕЗЫ 1-1, 2-2 ; 3-3. ПЛАН НА ОТМ. 1200	
	-2.400. ФРАГМЕНТЫ 1; 2	5
АР4	ФАСАДЫ А-Ж ; Ж-А , 1-6 ; 6-1	6
АР5	ВЕДОМОСТЬ ПРОЕМОВ ВОРОТ И ДВЕРЕЙ. СПЕЦИФИКА-	
	ЦИЯ ЭЛЕМЕНТОВ ЗАПОЛНЕНИЯ ПРОЕМОВ. УЗЛЫ I ... VI	7
АР6	ПЛАНЫ ПЕРЕГОРОДОК НА ОТМ 0.000; Ч.200. СЕЧЕНИЯ.	
	СПЕЦИФИКАЦИЯ ПЕРЕГОРОДОК.	8
АР7	ПЛАНЫ ОТВЕРСТИЙ ПЕРЕМЫЧЕК И ПОДОКОННЫХ ПЛИТ	
	НА ОТМ. 0.000 ; Ч.200; -1.200. ВЕДОМОСТЬ ОТВЕРСТИЙ	
	ВЕДОМОСТЬ ПЕРЕМЫЧЕК. СПЕЦИФИКАЦИЯ ПЕРЕМЫЧЕК	9
АР8	ПЛАН КРОВЛИ. ПЛАНЫ ПОЛОВ НА ОТМ. 0.000	
	Ч200; -1.200. ЭКСПЛИКАЦИЯ ПОЛОВ.	10
АР9	ВЕДОМОСТЬ ОТДЕЛКИ ПОМЕЩЕНИЙ. УЗЛЫ VII ... IX	11
	КОНСТРУКЦИИ МЕТАЛЛИЧЕСКИЕ	
КМ1	ОБЩИЕ ДАННЫЕ (НАЧАЛО)	12
КМ2	ОБЩИЕ ДАННЫЕ (ПРОДОЛЖЕНИЕ)	13
КМ3	ОБЩИЕ ДАННЫЕ (ПРОДОЛЖЕНИЕ)	14
КМ4	ОБЩИЕ ДАННЫЕ (ОКОНЧАНИЕ)	14
КМ5	СХЕМЫ РАСПОЛОЖЕНИЯ МЕТАЛЛИЧЕСКИХ ЛЕСТНИЦ	
	ПЛОЩАДОК И ОГРАЖДЕНИЙ НА ОТМ -1.000; 0.000	15
КМ6	СХЕМЫ РАСПОЛОЖЕНИЯ МЕТАЛЛИЧЕСКИХ ЛЕСТНИЦ	
	ПЛОЩАДОК И ОГРАЖДЕНИЙ НА ОТМ 2.400; Ч.200	16
КМ7	СХЕМЫ РАСПОЛОЖЕНИЯ МЕТАЛЛИЧЕСКИХ ПЛОЩАДОК.	17

МАРКА	НАИМЕНОВАНИЕ	NN СТРАНИЦ
	ЛЕСТНИЦ, ОГРАЖДЕНИЙ И БАЛОК НА ОТМ. 1.400	
	1.800 , Ч.600	
КМ8	СПЕЦИФИКАЦИЯ НА МЕТАЛЛИЧЕСКИЕ ПЛОЩАДКИ,	18
	ЛЕСТНИЦЫ, ОГРАЖДЕНИЯ ПЛОЩАДОК, ОГРАЖДЕНИЕ	
	ЛЕСТНИЧНЫХ МАРШЕЙ И ДОПОЛНИТЕЛЬНЫХ ЭЛЕМЕН-	
	ТОВ	
КМ9	РАЗРЕЗЫ 1-1... 11-11	19
КМ10	РАЗРЕЗЫ 12-12.. 27-27	20
КМ11	УЗЛЫ 1...9 , СЕЧЕНИЯ 28-28...33-33	21
КМ12	УЗЛЫ 10...14, 28. СЕЧЕНИЯ 34-34...38-38, 54-54	22
КМ13	УЗЛЫ 16...19. СЕЧЕНИЯ 40-40... 44-44	23
КМ14	УЗЛЫ 20... 27. СЕЧЕНИЯ 45-45... 53-53	24
КМ15	СХЕМА РАСПОЛОЖЕНИЯ ПОДВЕСНОГО ТРАНСПОРТА	
	РАЗРЕЗЫ 1-1...6-6	25
КМ16	УЗЛЫ 1...4. СЕЧЕНИЯ 7-7... 9-9	26
КМ17	СХЕМА РАСПОЛОЖЕНИЯ ПОЖАРНЫХ ЛЕСТНИЦ И	
	ОГРАЖДЕНИЙ	27
	АНТИКОРРОЗИОННАЯ ЗАЩИТА	
А31	ОБЩИЕ ДАННЫЕ	28
А32	ПЛАН ФУНДАМЕНТОВ ПОД ОБОРУДОВАНИЕ ЕМКОСТЕЙ	
	ПРИЯМКА, КАНАЛОВ. РАЗРЕЗ 1-1. УЗЕЛ 5.	29
А33	РАЗРЕЗ 2-2. УЗЛЫ 1÷4. ДЕТАЛЬ ПРОПУСКА	
	ПОЛИЭТИЛЕНОВЫХ ТРУБ	30
А34	ПЛАНЫ ПОЛОВ НА ОТМ. -1.200 ; 1.400	31
А35	ВЕДОМОСТЬ ОБЪЁМОВ АНТИКОРРОЗИОННЫХ РАБОТ	32
	ОРГАНИЗАЦИЯ СТРОИТЕЛЬСТВА	
ОС1	ГРАФИК ПРОИЗВОДСТВА РАБОТ (НАЧАЛО)	33
ОС2	ГРАФИК ПРОИЗВОДСТВА РАБОТ (ОКОНЧАНИЕ)	34

Альбом 2

тп 901-3-266.89

ИНВ.№ПОДЛ | ПОДП. И ДАТА | ВЗАМ.ИНВ.№

Альбом 2

Ведомость основных комплектов рабочих чертежей

Обозначение		Наименование	Примечание
	АР	Архитектурные решения	
	КМ	Конструкции металлические	
	АЗ	Антикоррозионная защита конструкций	
	ОС	Организация строительства	
	КЖ	Конструкции железобетонные	
	ТХ	Технология производства	
	ВК	Внутренний водопровод и канализация	
	ОВ	Отопление и вентиляция	
	ЭМ	Силовое электрооборудование	
	ЭО	Электрическое освещение	
	СС	Связь и сигнализация	
	АТХ	Автоматизация	
	КЖИ	Строительные изделия	
	АТХ	Задание заводу-изготовителю	

Ведомость рабочих чертежей основного комплекта марки АР

Лист	Наименование	Примечание
1	Общие данные	
2	Планы на отм. 0.000; 4.200. Экспликация помещений.	
3	Разрезы 1-1; 2-2; 3-3. Планы на отм. -1.200; -2.400. Фрагменты 1; 2.	
4	Фасады А-Ж; Ж-А; 1-6; 6-1.	
5	Ведомость проемов ворот и дверей. Спецификация элементов заполнения проемов. Узлы: I; II; III; IV; V; VI.	
6	Планы перегородок на отм. 0.000; 4.200. Сечения. Спецификация перегородок.	
7	Планы отверстий, перемычек и подоконных плит на отм. 0.000; 4.200; -1.200. Ведомость отверстий. Ведомость перемычек. Спецификация перемычек.	
8	План кровли. Планы полов на отм. 0.000; 4.200; -1.200. Экспликация полов.	
9	Ведомость отделки помещений. Узлы: VII; VIII; IX.	

Ведомость ссылочных и прилагаемых документов

Обозначение	Наименование	Примечание
	Ссылочные документы	
ГОСТ 12506-81.	Окна деревянные для производственных зданий.	
ГОСТ 6785-80.	Плиты подоконные железобетонные.	
2.435-6. вып.1.	Противопожарные двери и ворота промышленных зданий.	
1.236-5. вып.1.	Противопожарные двери общественных зданий.	
1.136.5-19	Двери деревянные наружные для жилых и общественных зданий.	
1.136-10	Двери деревянные внутренние для жилых и общественных зданий.	
1.236.5-12 вып.1	Окна и балконные двери деревянные с двойным остеклением для жилых и общественных зданий.	
1.038.1-1 вып.1	Перемычки железобетонные.	
1.030.9-2 вып.1; 4; 6; 7	Перегородки панельные зданий промышленных и сельскохозяйственных предприятий.	
1.431.6-28 вып.1; 2	Перегородки кирпичные зданий промышленных предприятий.	
2.430-20 вып.1; 2; 3; 4.	Узлы стен из кирпича одноэтажных зданий промышленных предприятий.	
2.436-17. вып.1.	Узлы окон с деревянными переплетами по ГОСТ 12506-81.	
2.260-1. вып. 5	Детали покрытий общественных зданий в конструкциях серии 1.020-1/83.	
2.460-18 вып.1	Узлы покрытий одноэтажных производственных зданий с рулонными кровлями и железобетонными плитами.	
	Прилагаемые документы	
тп 901-3-266.89 АР. ВМ.	Ведомость потребности в материалах по рабочим чертежам марки АР.	
тп 901-3-266.89 АР. СО.	Спецификация оборудования.	

Ведомость спецификаций

Лист	Наименование	Примечание
5	Спецификация элементов заполнения проемов	
7	Спецификация перемычек	
6	Спецификация перегородок	

Общие указания

1. Здание II степени огнестойкости.
2. Относительная отметка 0.000 соответствует абсолютной отметке ☐.
3. Ограждающие конструкции - керамзитобетонные панели $\gamma = 900$ кг/м³ и кирпичные вставки.
4. Кирпичные вставки наружных стен, внутренние стены и перегородки выполняются из кирпича КР 100/1800/15/ ГОСТ 530-80 на цементно-песчаном растворе марки 25.
5. Горизонтальная гидроизоляция стен от капиллярной влаги осуществляется слоем цементно-песчаного раствора состава 1:2 толщиной 30 мм на отм. -0.030.
6. Наружные поверхности кирпичных вставок оштукатуриваются с последующей расшивкой швов и окраской под панели.
7. Вокруг здания устраивается отмостка с асфальтовым покрытием шириной 0.75 м.
8. Оконные и дверные откосы в кирпичных стенах оштукатуриваются цементно-песчаным раствором марки 50 с последующей окраской цементно-перхлорвиниловыми красками.
9. Наружные поверхности панельных стен и кирпичных вставок окрашиваются цементно-перхлорвиниловыми красками.
10. Столярные изделия окрашиваются масляной краской за 2 раза.
11. Проект разработан для условий производства работ в летнее время. При производстве работ в зимнее время в проект необходимо внести коррективы в соответствии со СНиП II-22-81; СНиП 3.03.01-87.

Типовой проект разработан в соответствии с действующими нормами и правилами и предусматривает в части архитектурно-строительных решений мероприятия, обеспечивающие взрывную, взрывопожарную и пожарную безопасность при эксплуатации здания.

Главный архитектор проекта /Двойнина/.

Основные строительные показатели

Наименование	Ед. изм	Кол-во
Площадь застройки	м²	852.40
Общая площадь	м²	1537.92
Строительный объем,	м³	7956.51
В том числе подземной части	м³	626.28

Инв. № подл. | Подпись и дата | Взам. инв. №

Привязан:

Инв. №

т.п. 901-3-266.89 АР

Провер.	Двойнина	
Архитект.	Бирюков	
Зав. арх. гр.	Двойнина	
Зав. конст.	Левина	
Н. контр.	Шилова	
Нач. отд.	Письман	

Главный корпус для станции очистки воды поверхностных источников мутностью до 1500 мг/л производительностью 3,2 тыс. м³/сутки.

Стадия	Лист	Листов
Р	1	9

Общие данные

ЦНИИЭП инженерного оборудования г. Москва

Копировал: Олешикова 23918-02 Формат: А2

Альбом 2

План на отм. 0.000

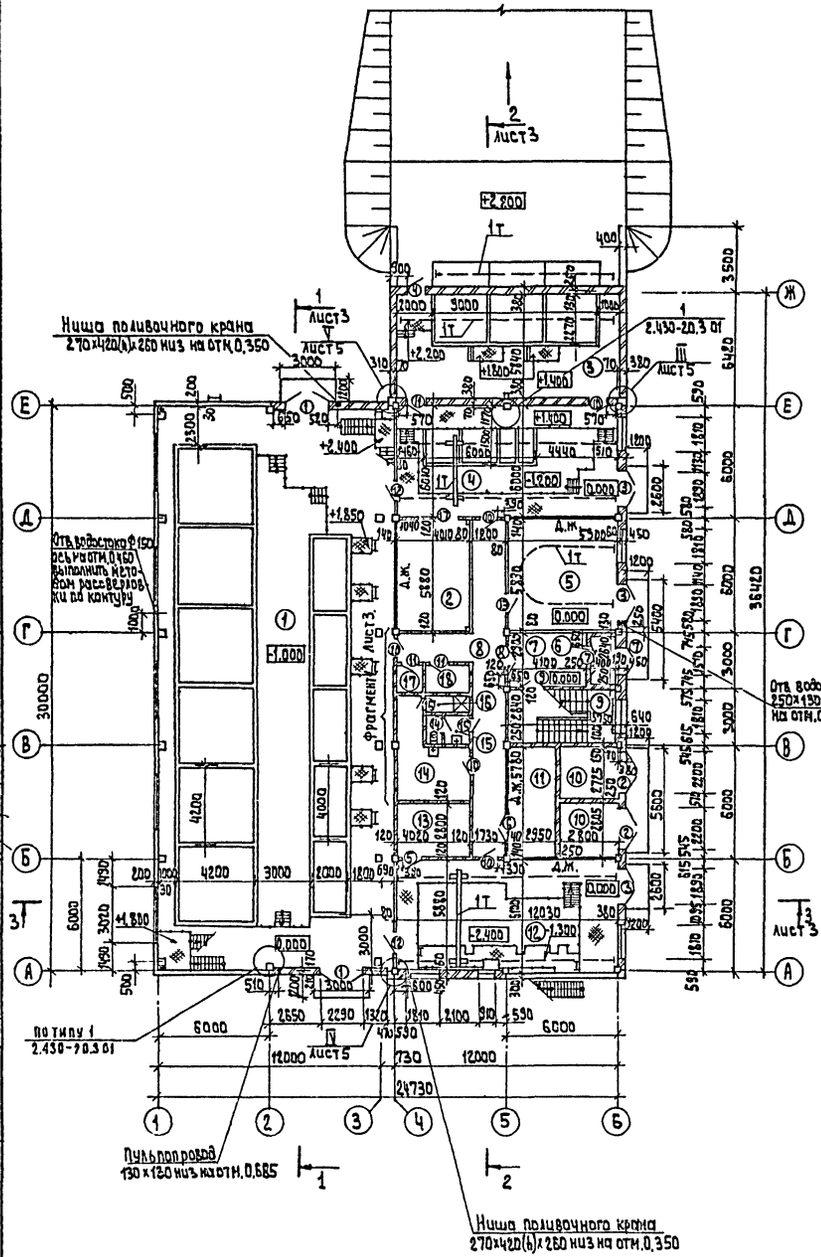

План на отм. 4.200

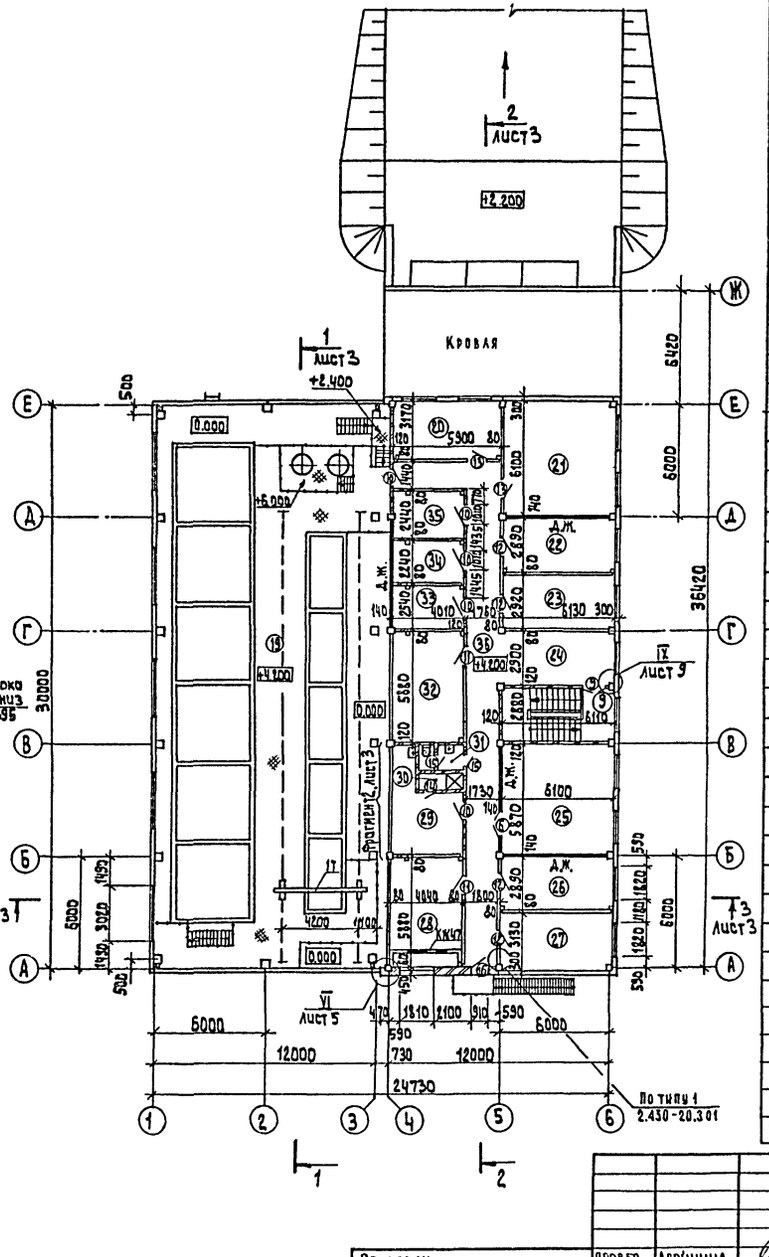

Экспликация помещений

Номер по плану	Наименование	Площадь м²	Категория производства по взрывной взрыво-пожарной и пожарной опасности
1	Галерея трубопроводов	376.46	Д
2	Дозаторная	94.98	–"–
3	Отделение растворных баков коагулянта	70.08	–"–
4	Помещение трубопроводов коагулянта	70.00	–"–
5	Воздуходувная	34.75	–"–
6	Тамбур	3.70	–
7	Вестибюль	11.89	–
8	Коридор	38.13	–
9	Лестничная клетка	16.33	–
10	Камеры силового трансформатора	15.48	В
11	РУ-0.4 кв	17.05	Г
12	Насосная станция	72.06	Д
13	РУ-10(6) кв	11.26	Г
14	Мужской гардероб уличной домашней и специальной одежды на 9 чел.	16.03	–
15	Уборная	3.80	–
16	Душевая	2.18	–
17	Кладовая чистой спецодежды	2.01	–
18	Кладовая грязной спецодежды	3.29	–
19	Зал фильтров на отм.4.200	378.98	Д
20	Контрольная лаборатория	18.70	–"–
21	Химическая лаборатория	37.39	–"–
22	Бактериологическая лаборатория	17.72	–"–
23	Комната дежурного персонала	17.90	–
24	Хлол	17.78	–
25	Операторская	35.81	Г
26	Комната приема пищи	17.72	–
27	Начальник станции	19.19	–
28	Приточная венткамера	23.76	Д
29	Женск. гард. ул. дом. и спец. одежды на 9 чел.	16.83	–
30	Душевая	2.18	–
31	Уборная	3.80	–
32	Вытяжная венткамера	23.76	Д
33	Помещ. для хранения посуды и реактивов	10.19	–"–
34	Автоклавная	8.98	–"–
35	Средоварочная и моечная	9.78	–"–
36	Коридор	53.52	–

Согласовано:
ОТДЕЛ ВГ Беляева
ОТДЕЛ ВС Грачева
ОТДЕЛ ЭАД Гусева

Инв.№ подл. | Подпись и дата | Взам. инв.№ | Инв.№ дубл. | Подпись и дата

Т.П. 901-3-266.89 АР.

Привязан

Инв.№

Провер.	Двойнина	
Архитект	Бурюков	
Зав.арх.гр	Двойнина	
Зав констр	Левина	
Н. контр.	Шилова	
Нач. отд	Письман	

Главный корпус для станции очистки воды поверхностных источников мутностью до 1500 мг/л производительностью 3.2 тыс. м³/сутки.

Планы на отм. 0.000; 4.200. Экспликация помещений.

Стадия	Лист	Листов
Р	2	

ЦНИИЭП инженерного оборудования г. Москва

Копировал: Алешкова 23518-03 Формат: А2

Альбом 2

Разрез 1-1

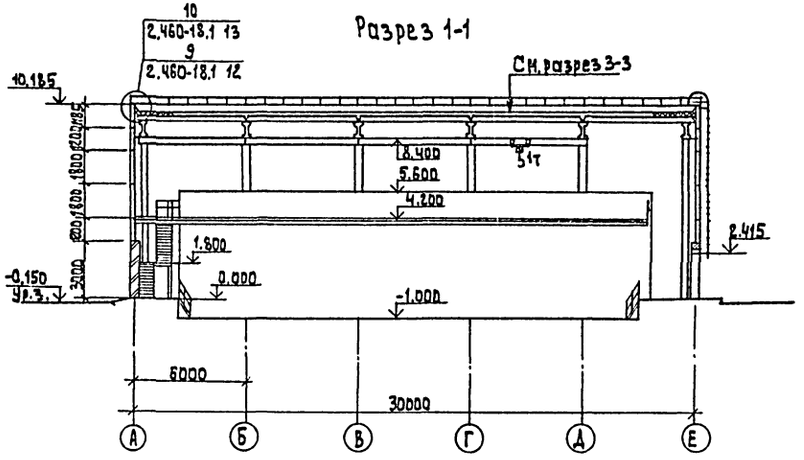

Разрез 2-2

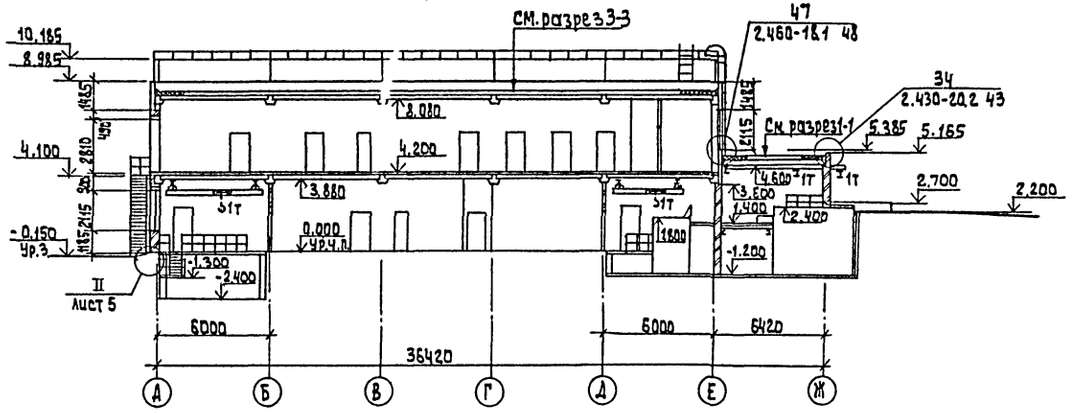

Фрагмент 1

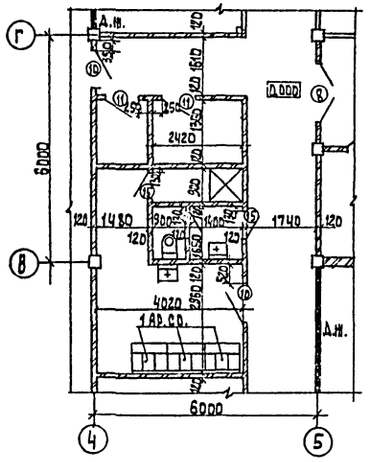

План на отм.-1.200

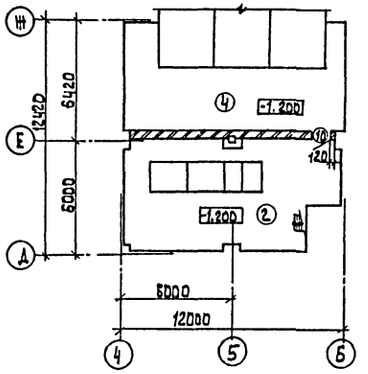

Разрез 3-3

Слой гравия (гост 8268-82; F≥100) на битумной мастике марки МБК-Г-55Г (МБК-Г-65Г) гост 2889-80 - 10 мм
3 слоя рубероида кровельного ркп350А (гост 10923-82) на битумной мастике марки МБК-Г-55А (МБК-Г-65А) гост 2889-80
Сборные железобетонные комплексные плиты

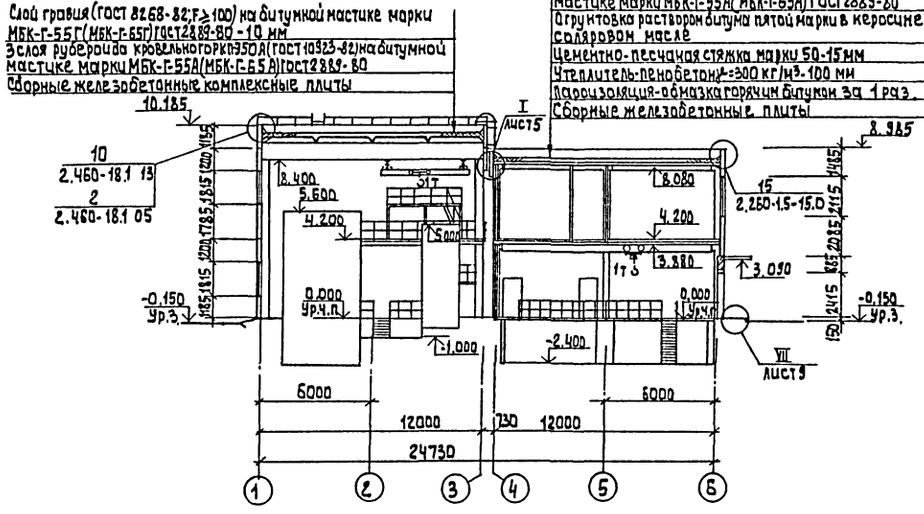

Слой гравия (гост 8268-82; F≥100) на битумной мастике марки МБК-Г-55Г (МБК-Г-65Г) гост 2889-80 - 10 мм
Слоя рубероида кровельного ркп350А (гост 10923-82) на битумной мастике марки МБК-Г-55А (МБК-Г-65А) гост 2889-80
Огрунтовка раствором битума пятой марки в керосине или соляровом масле
Цементно-песчаная стяжка марки 50-15 мм
Утеплитель-пенобетон γ=300 кг/м³ - 100 мм
Пароизоляция-обмазка горячим битумом за 1 раз.
Сборные железобетонные плиты

Фрагмент 2

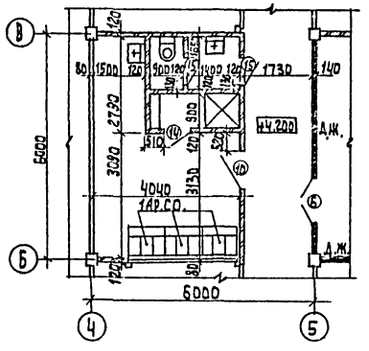

План на отм.-2.400

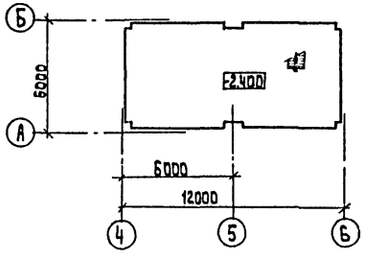

Марка кровельной мастики в скобках дана для районов строительства, расположенных южнее географической широты 50° для Европейской части и 53° для Азиатской части СССР.
Для устройства мест примыкания кровли применять мастику МБК-Г-85 (МБК-Г-100) ГОСТ 2889-80.

Т. п. 901-3-266.89 АР

Провер.	Двойчина		Главный корпус для станции очистки воды поверхностных источников мутностью до 1500 мг/л производительностью 3,2 тыс. м³/сутки.	Стадия	Лист	Листов
Архитект	Бирюлов			Р	3	
Зав. Архгр	Двойчина		Разрезы 1-1; 2-2; 3-3. Планы на отм.-1.200; -2.400. Фрагменты 1; 2.	ЦНИИЭП инженерного оборудования г. Москва		
Зав. констр	Левина					
Н. контр	Шилова					
Нач. отд	Письман					

Согласовано: Отдел ИГ Белякова

Инв. № подл. | Подпись и дата | Взам. инв. №

Копировал: Алешикова 23513-02 Формат: А2

Альбом 2

Фасад А-Ж

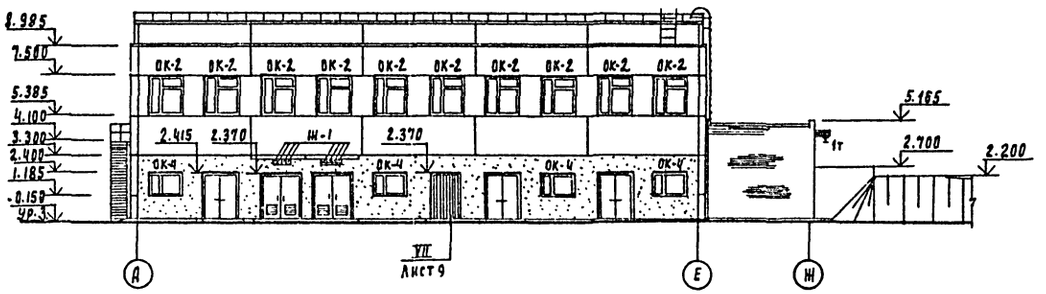

Фасад 1-Б

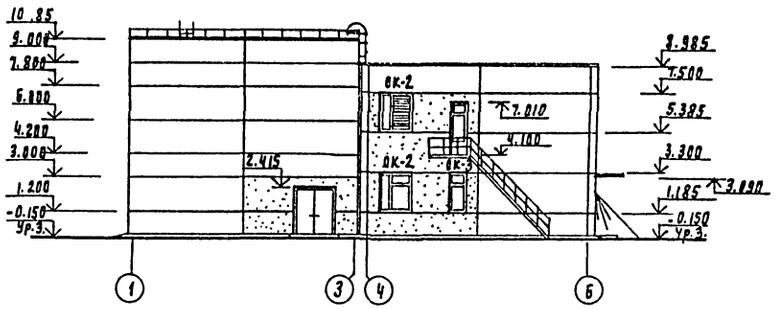

Фасад Ж-А

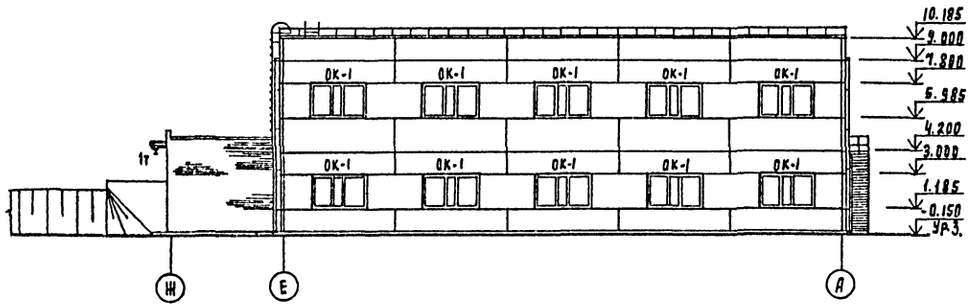

Фасад 6-1

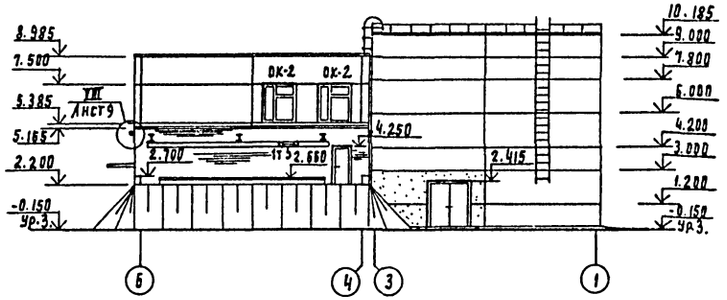

Схемы расположения элементов заполнения оконных проемов

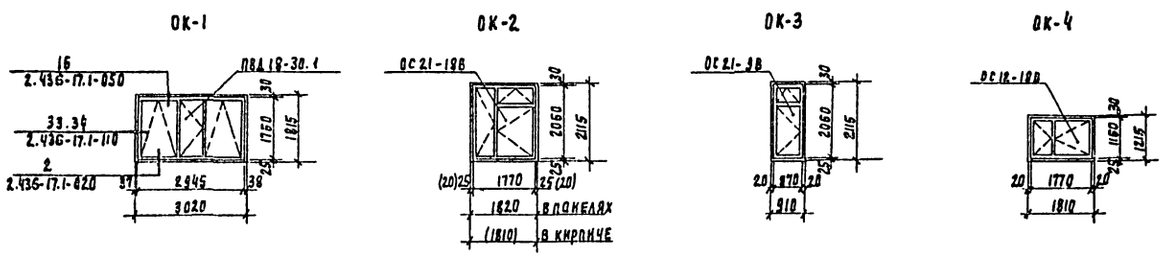

Привязан	Провер.	Двойнина		ТП 901-3-266.89	АР
	Архитек.	Бирюкова			
	Зав. арх.гр.	Двойнина		Главный корпус для станции очистки воды поверхностных источников мутностью до 1500 мг/л производительностью 3.2 тыс. м³/сут.	Стадия: Р; Лист: 4; Листов:
	Зав.конс.гр.	Левина			
	Н. контр.	Шилова		Фасады А-Ж; Ж-А: 1-6; 6-1	ЦНИИЭП инженерного оборудования г. Москва
Инв. №	Нач. отд.	Писрман			

Согласовано: Отдел ВГ Беляева

Инв. № подл. | Подпись и дата | Взам. инв. №

23918-02 Копировал Родаевская Формат А2

Альбом 2

Ведомость проемов ворот и дверей

Марка, поз.	Размер проема, мм.
1	2290 × 2415
2	2200 × 2370
3	1890 × 2415
4	960 × 2050
5	1010 × 2070
6	1510 × 2370
7	1510 × 2370
8	1510 × 2370
9	1310 × 2070
10	1010 × 2070
11	1010 × 2070
12	1010 × 2370
13	1010 × 2370
14	710 × 2070
15	710 × 2070
16	910 × 2810
17	2200 × 2370

Спецификация элементов заполнения проемов

Марка, поз.	Обозначение	Наименование	Кол.	Масса ед., кг.	Примечание
1	2.435-6 вып.1	Дверной блок ПДУ-5	2		
2	Типовой проект 407-3-444.87 Альбом II	Ворота ВIЖ	2		
3	2.435-6 вып.1	Дверной блок ПДУ-4	3		
4	2.435-6 вып.1	Дверной блок ПДУ-6	1		
5	1.236-5 вып.1	Дверной блок ДП1.17.00.00.00	1		
6	1.236-5 вып.1	Дверной блок ДП1.12.00.00.00	2		
7	1.136.5-19	Дверной блок ДН24-15Б	2		
8	1.136-10	Дверной блок ДО24-15	1		
9	1.136-10	Дверной блок ДО21-13	2		
10	1.136-10	Дверной блок ДГ21-10	11		
11	1.136-10	Дверной блок ДГ21-10Л	5		
12	1.136-10	Дверной блок ДГ24-10	6		
13	1.136-10	Дверной блок ДГ24-10Л	3		
14	1.136-10	Дверной блок ДГ21-7П	2		
15	1.136-10	Дверной блок ДГ21-7ПЛ	4		
16	1.236.5-12 вып.1	Дверной блок БС28-9	1		
ОК-1	ГОСТ 12506-81	Оконный блок ПВД18-30.1	10		
ОК-2	1.236.5-12 вып.1	Оконный блок ОС21-18В	14		
ОК-3	1.236.5-12 вып.1	Оконный блок ОС21-9В	1		
ОК-4	1.236.5-12 вып.1	Оконный блок ОС12-18В	4		
ПД-1	ГОСТ 6785-80	Подоконная плита ПОО18.15.35-С	12		
Ж-1	Типовой проект 407-3-444.87 Альбом II	Жалюзийная решетка ВЖ1	8	3.32	

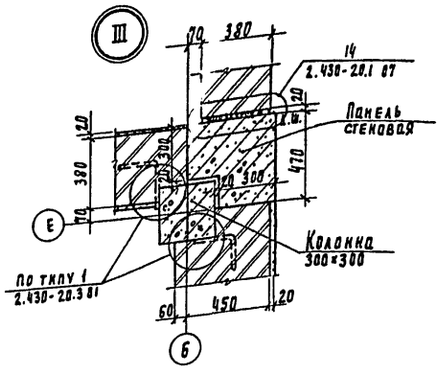

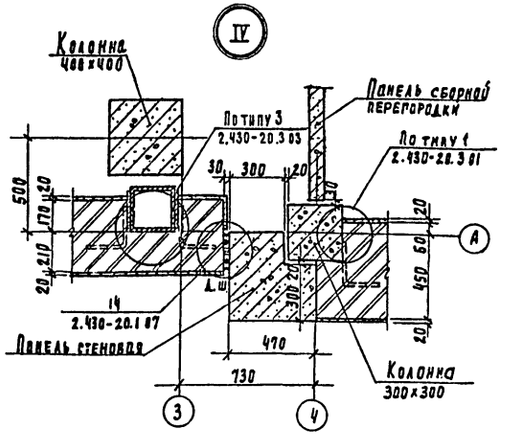

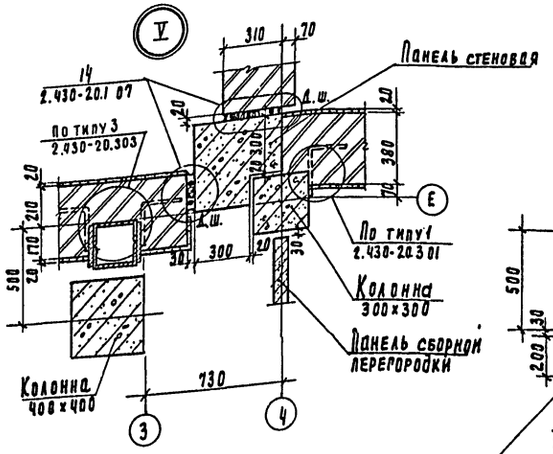

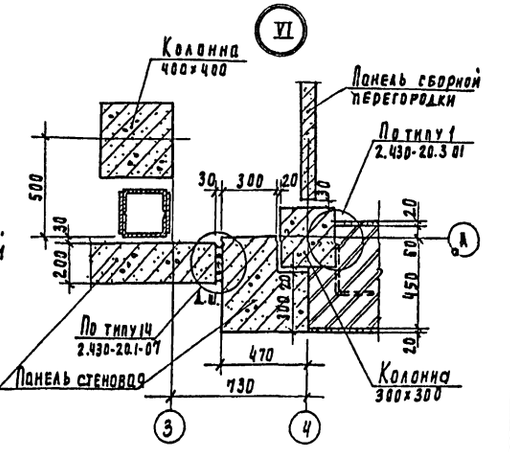

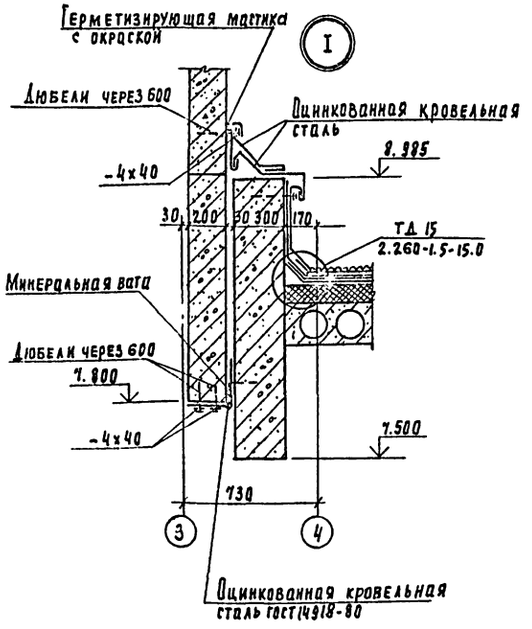

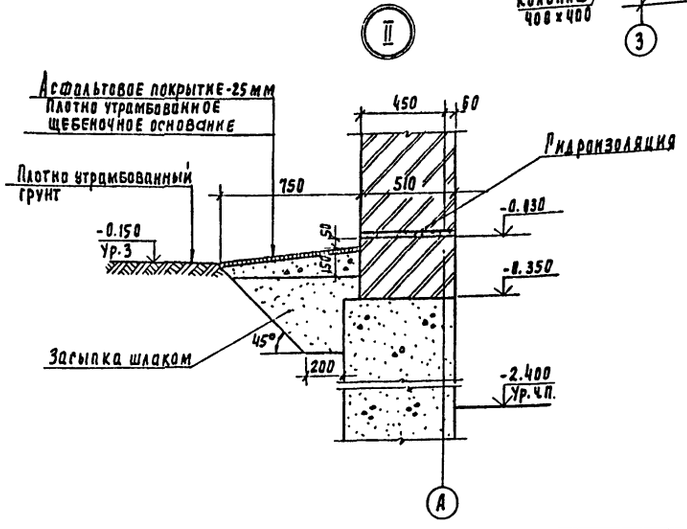

Двери марок ДН24-15Б-2шт; ДО24-15-1шт; ДО21-13-2шт; ПДУ-4-3шт; ПДУ-6-1шт; ДП1.17.00.00.00-1шт; ДП1.12.00.00.00-2шт; ПДУ-5-2шт. оборудовать закрывателем ЗД1 (ГОСТ 5091-78) и замком ЗН1А (ГОСТ 5089-80), открывающимся изнутри без ключа.

Привязан				
Инв. №				
Провер.	Двойнина			
Архитек.	Бирюков			
Зав. арх.гр.	Двойнина			
Зав. констр.	Левина			
Н. контр.	Шилова			
Нач. отд.	Письман			

ТП. 901-3-266.89 АР

Главный корпус для станции очистки воды поверхностных источников мутностью до 1500 мг/л производительностью 3.2 тыс. м3/сут.

Ведомость проемов ворот и дверей. Спецификация элементов заполнения проемов. Узлы: I; II; III; IV; V; VI.

Стадия	Лист	Листов
Р	5	

ЦНИИЭП инженерного оборудования г. Москва

Инв. № подл. | Подпись и дата | Взам. инв. №

23918-02 Копировал Годлевская Формат А2

Альбом 2

План перегородок на отм. 0.000

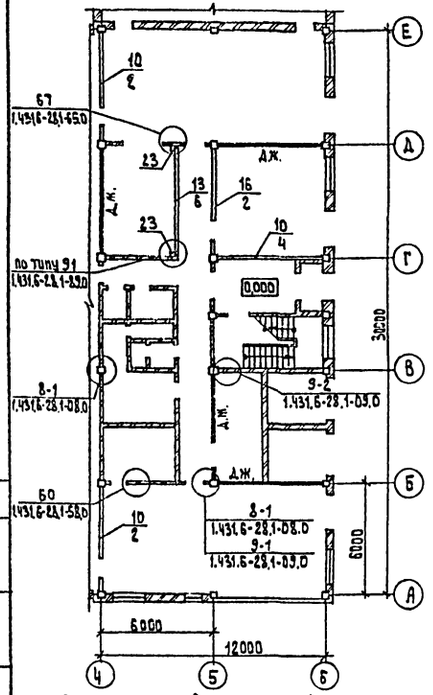

План перегородок на отм. 4.200

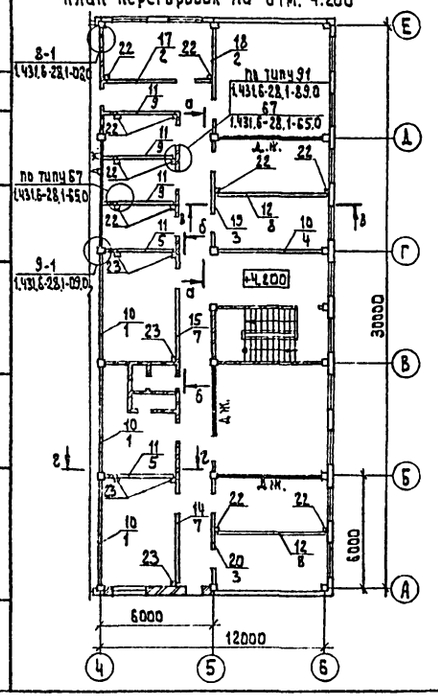

Спецификация перегородок

Марка поз.	Обозначение	Наименование	Кол.	Масса ед., кг	Примечание
1	1.030.9-2.1-01.0	ПГ56.30-2-Л	3	2160	
2	-03.0	ПГ56.30-2-Л-Д1	5	1840	
3	-04.0	ПГ56.30-2-Л-2Д	2	1520	
4	-01.0	ПГ56.27-2-Л	2	1970	
5	-07.0	ПГ30.27-2-Л	2	1040	
6	-01.0	ПГ58.27-2-Л	1	2020	
7	-03.0	ПГ58.27-2-Л-Д1	2	1740	
8	-01.0	ПГ60.30-2-Л	2	2290	
9	-07.0	ПГ30.30-2-Л	3	1140	
10	-06.0	ПГ56.9-2-Л	7	640	
11	-09.0	ПГ30.9-2-Л	5	340	
12	-06.0	ПГ60.9-2-Л	2	670	
13	тп 901-3-266.89 Кжи 90.000	ПГ58.12-2-Л-1	1	880	
14	-01	ПГ58.12-2-Л-2	1	880	
15	-02	ПГ58.12-2-Л-3	1	880	
16	тп 901-3-266.89 Кжи 91.000	ПГ56.9-2-Л-1	1	640	
17	-01	ПГ56.9-2-Л-2	1	640	
18	-02	ПГ56.9-2-Л-3	1	640	
19	-03	ПГ56.9-2-Л-4	1	640	
20	-04	ПГ56.9-2-Л-5	1	640	
21	1.030.9-2.1-11.0-01	Подушка опорная железобетонная ОП-2	20	27	
22	1.030.9-2.4-03 КМ -09 КМ	СФ-9	12	59	
23	1.030.9-2.4-03 КМ -09 КМ	СФ-8	8	56	
	Соединительные детали к сборным перегородкам				
	1.030.9-2.7-2-0.16.0	МС1	132	0.4	
	-0.17.0	МС3	20	1.7	
	-0.16.0-02	МС5	43	0.3	
	-0.16.0-03	МС6	43	0.2	
	-0.16.0-04	МС7	2	0.5	
	-0.16.0-06	МС11	8	1.8	
	-0.20.0-01	МС12	12	2.9	
	-0.16.0-07	МС14	22	0.2	
	-0.19.0-02	МС15	11	0.5	
	-0.19.0-03	МС15а	11	0.5	
	-0.22.0	МС16	12	1.6	
	-0.35.0-03	МС66	66	1.2	
	-0.35.0-04	МС67	1	1.4	
	-0.53.0-01	МС105	16	2.1	
	11761.00.00.000	Дюбель ДРК-М10	300	0.04	
	ГОСТ 7798-70*	Болт М10×30.58 с шайбой 10.01	300	0.03	
	ГОСТ 11371-78		300		

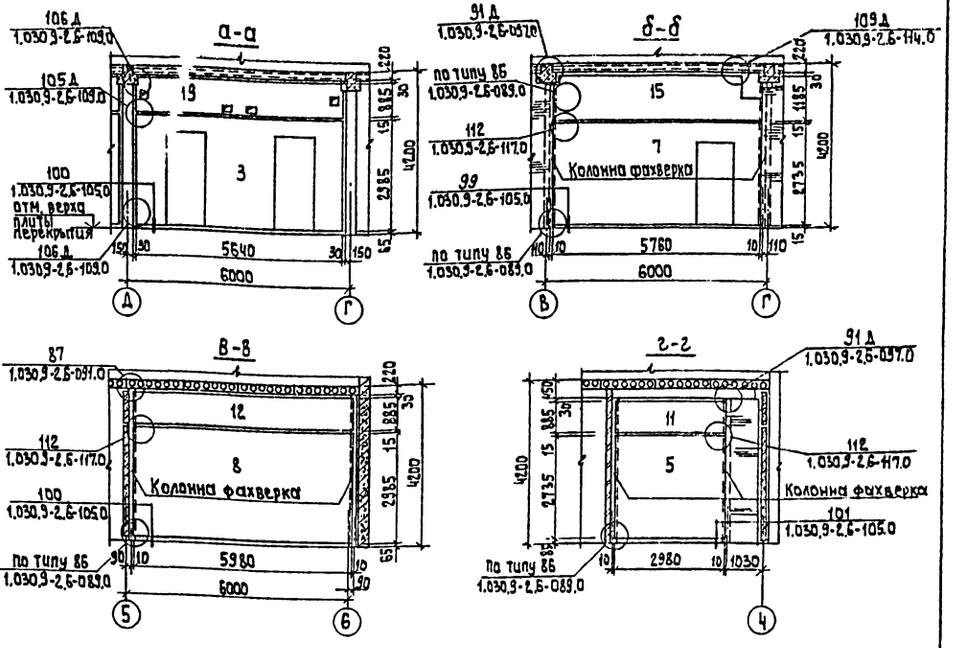

Примечания

1. Кирпичные перегородки армировать горизонтальными каркасами с шагом по высоте ≤ 2250 мм см. серию 1.431.6-28 вып. 1 узел 8-1.
2. В целях повышения пределов огнестойкости перегородок с открытыми стальными элементами с 0,25 до 0,75 часа необходимо стальные элементы перегородок защитить одним из указанных ниже огнестойких покрытий:
   а) Фосфатное покрытие ФФП-2 мм толщиной 15 мм по ГОСТ 23791-79;
   б) Вспучивающееся покрытие ВПМ-2 толщиной 4 мм по ГОСТ 25131-82;
   в) цементно-песчаная штукатурка толщиной 25 мм.
3. В обозначении сборных перегородок: в числителе – верхняя панель, в знаменателе – нижняя.

Согласовано:

Инв. № подл. | Подпись и дата | Взам. инв. №

Привязан:

Инв. №

Т.п. 901-3-266.89			АР
Провер.	Авойнина	Главный корпус для станции очистки воды поверхностных источников мутностью до 1500 мг/л производительностью 3,2 тыс. м³/сутки	Стадия: Р; Лист: 6; Листов:
Архитект.	Бирюков		
Зав. арх. гр.	Авойнина		
Зав. конс. гр.	Левина	Планы перегородок на отм. 0.000; 4.200 Сечения. Спецификация перегородок	ЦНИИЭП инженерного оборудования г. Москва
Н. контр.	Шилова		
Нач. отд.	Письман		

Копировал: Алешкова

23918-02

Формат: А2

Альбом 2

План отверстий и перемычек на отм. 0.000

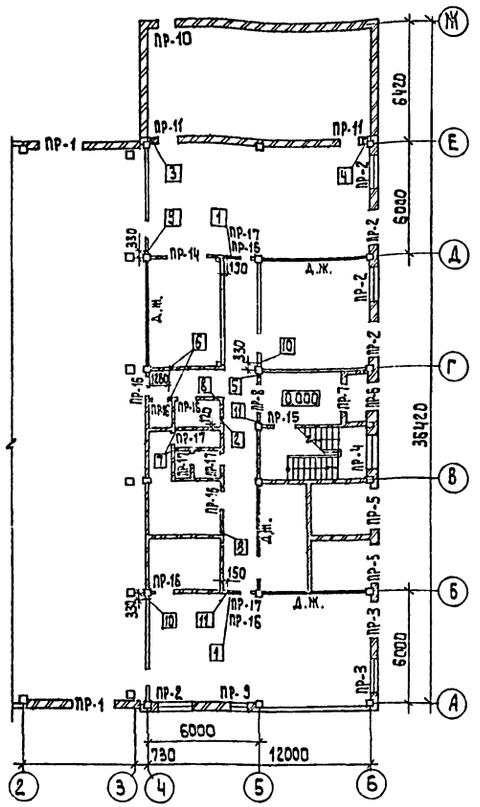

План отверстий, перемычек и подоконных плит на отм. 4.200

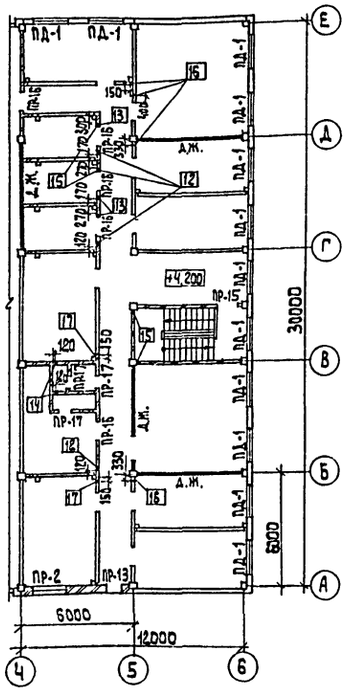

Ведомость отверстий

№ отверстия	Размер отверстий в×h мм	Отметка низа
1	800×800	2.575
2	450×450	3.150
3	350×350	3.250
4	350×350	2.800
5	250×250	3.365
6	200×200	3.400
7	200×200	3.390
8	250×150	2.675
9	Ф 120	3.200
10	Ф 120	2.540
11	200×150	2.500
12	250×150	7.200
13	200×200	7.525
14	200×200	7.590
15	200×150	6.700
16	Ф 120	6.740
17	Ф 120	6.550

Примечания

1. Отверстия в железобетонных панелях сборных перегородок, не обозначенные на данном листе, смотреть на листах КЖИ 90.0.0.0 и 91.0.0.0. Альбом 3.
2. Отверстия Ф 120 мм в железобетонных панелях сборных перегородок образовывать путем сверления. Эти отверстия в плане привязаны к их оси симметрии.

Ведомость перемычек

Марка, поз.	Схема сечения
ПР-1	1
ПР-2	2
ПР-3	2
ПР-4	2
ПР-5	3
ПР-6	4
ПР-7	4
ПР-8	4
ПР-9	5

Ведомость перемычек

Марка, поз.	Схема сечения
ПР-10	6
ПР-11	7
ПР-12	8
ПР-13	7
ПР-14	3
ПР-15	9
ПР-16	8
ПР-17	10

Спецификация перемычек

Марка, поз.	Обозначение	Наименование	Кол.	Масса ед., кг.	Примечание
1	1.038.1-1 вып.1	2ПБ 26-4	6	109	
2	—"—	2ПБ 22-3	35	92	
3	—"—	2ПБ 25-3	7	103	
4	—"—	2ПБ 19-3	8	81	
5	—"—	3ПБ 13-37	4	85	
6	—"—	3ПБ 16-37	3	102	
7	—"—	1ПБ 13-1	10	25	
8	—"—	2ПБ 13-1	15	54	
9	—"—	2ПБ 16-2	2	65	
10	—"—	2ПБ 10-1	9	43	

План перемычек на отм. -1.200

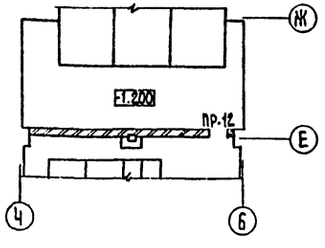

Согласовано:

Отдел ВС	Грачева	
Отдел ЭАД	Гусева	

Инв. № подл. | Подпись и дата | Взам. инв. №

Привязан:

Инв. №

Провер.	Двойнина	
Архитект.	Бирюков	
Зав. арх. гр.	Двойнина	
Зав. конструкт.	Левина	
Н. контр.	Шилова	
Нач. отд.	Письман	

т.п. 901-3-266.89 АР

Главный корпус для станции очистки воды поверхностных источников мутностью до 1500 мг/л производительностью 3.2 тыс. м³/сутки.

Планы отверстий, перемычек и подоконных плит на отм. 0.000; 4.200; -1.200. Ведомость отверстий. Ведомость перемычек. Спецификация перемычек.

Стадия	Лист	Листов
Р	7	

ЦНИИЭП инженерного оборудования г. Москва

Копировал: Албшикова 23918-02 Формат: А2

Альбом 2

Пожарные лестницы лист КИ 17

План кровли

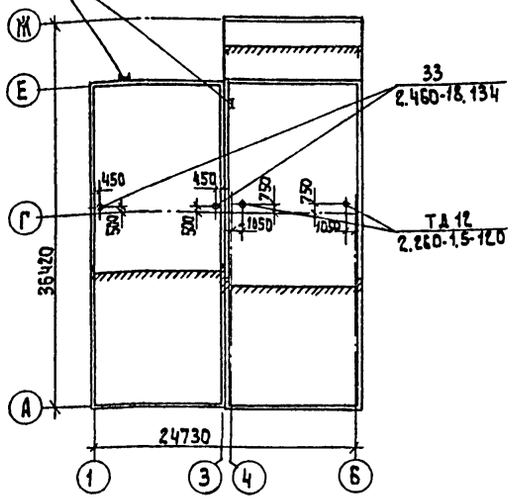

План полов на отм. 0.000

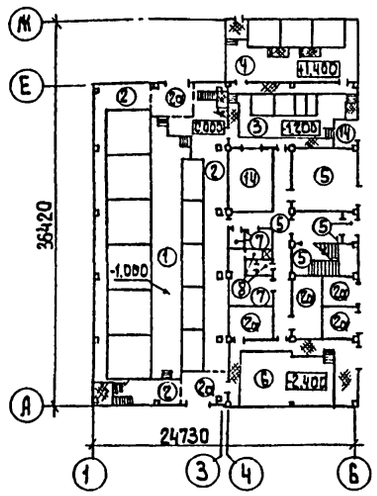

План полов на отм. 4.200

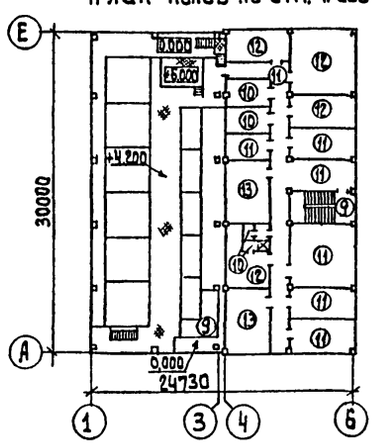

План пола на отм. -1.200

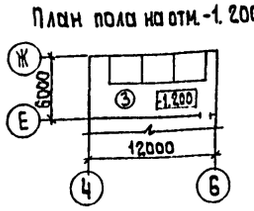

Экспликация полов

Наименование или номер помещения по проекту	Тип пола по проекту	Схема пола или номер узла по серии	Элементы пола и их толщина	Площадь пола, м2
1на отм.1.000	1		Покрытие-цементно-песчаный раствор М 200 — 20мм Подстилающий слой-бетон класса В 7.5 — 100мм Гидроизоляция-2слоя гидроизола на битумной мастике — 5мм Стяжка-бетон класса В12.5 — 50 мм Основание-уплотненный грунт с втрамбованным в него слоем щебня или гравия крупностью 40-60 мм — 100мм	70.48
1на отм.0.000	2		Покрытие-цементно-песчаный раствор М 200 — 20мм Подстилающий слой-бетон класса В 7.5 — 100мм Основание-уплотненный грунт с втрамбованным в него слоем щебня или гравия крупностью 40-60мм — 100мм	127. 86
1.на отм.0.000; 10; 11; 13.	2а	Покрытие пола зажелезнить		65.71
2на отм.-1.200; 4.	3		См. раздел АЗ Стяжка-бетон класса В7.5 — 20 мм Подстилающий слой-бетон класса В 7.5 — 100 мм Гидроизоляция-2слоя гидроизола на битумной мастике — 5мм Стяжка-бетон класса В 12.5 — 50 мм Основание-уплотненный грунт с втрамбованным в него слоем щебня или гравия крупностью 40-60мм — 100мм	123. 90
3	4		См. раздел А3 Основание-железобетонная плита перекрытия	59. 10
5;6;7; 8; 9на отм.0.000	5		Покрытие-керамическая плитка (ГОСТ6787-80) — 13мм Заполнение швов-цементно-песчаный раствор М150 Прослойка-цементно-песчаный раствор М 150 — 17мм Подстилающий слой-бетон класса В 7.5 — 100мм Основание-уплотненный грунт с втрамбованным в него слоем щебня или гравия крупностью 40-60 мм — 100мм	104. 80
12на отм-2.400	6		Покрытие-керамическая плитка (ГОСТ 6787-80) — 13мм Заполнение швов-цементно-песчаный раствор М150 Прослойка-цементно-песчаный раствор М150 — 17мм Подстилающий слой-бетон класса В 7,5 — 100мм Гидроизоляция-2слоя гидроизола на битумной мастике — 5мм Стяжка-бетон класса В 12.5 — 50мм Основание-уплотненный грунт с втрамбованным в него слоем щебня или гравия крупностью 40-60 мм — 100 мм	72.06
14; 17; 18.	7		Покрытие-линолеум с тепло-звукоизоляционным слоем (ГОСТ18108-80) — 4мм Прослойка-холодная мастика на водостойких вяжущих — 1 мм Стяжка-легкий бетон класса В3,5 Д-1100 — 20мм Подстилающий слой-бетон класса В7,5 — 100мм Основание-уплотненный грунт с втрамбованным в него слоем щебня или гравия крупностью 40-60 мм — 100мм	21.33

Экспликация полов

Наименование или номер помещения по проекту	Тип пола по проекту	Схема пола или номер узла по серии	Элементы пола и их толщина	Площадь пола, м2
15; 16.	8		Покрытие-керамическая плитка (ГОСТ6787-80) — 13мм Заполнение швов-цементно-песчаный раствор М150 Прослойка-цементно-песчаный раствор М150 — 17мм Стяжка-цементно-песчаный раствор М150 — 20мм Гидроизоляция-2слоя гидроизола на битумной мастике — 10 мм Подстилающий слой-бетон класса В 7.5 — 100 мм Основание-уплотненный грунт с втрамбованным в него слоем щебня или гравия крупностью 40-60 мм — 100мм	5. 98
9(на отм.1.400; 2.800; 4.200); 19.	9		Покрытие-керамическая плитка (ГОСТ6787-80) — 13 мм Заполнение швов-цементно-песчаный раствор М 150 Прослойка-цементно-песчаный раствор М150 — 17мм Основание-железобетонная плита	23. 19
30;31;34; 35.	10		Покрытие-керамическая плитка (ГОСТ6787-80) — 13мм Заполнение швов-цементно-песчаный раствор М150 Прослойка-цементно-песчаный раствор М150 — 17мм Стяжка-цементно-песчаный раствор М150 — 40 мм Гидроизоляция-2слоя гидроизола на битумной мастике — 10мм Стяжка-цементно-песчаный раствор М150 — 20мм Основание-железобетонная плита	24.74
23;24;25;26; 27;33; 36.	11		Покрытие-линолеум (ГОСТ17251-77) — 4мм Прослойка-холодная мастика на водостойких вяжущих — 1мм Стяжка-легкий бетон класса В3.5 Д-1100 — 55 мм Звукоизоляция-древесноволокнистая плита М2 γ=250кг/м³ (ГОСТ4598-86) — 40мм Основание-железобетонная плита	172.11
20; 21; 22; 29.	12		Покрытие-линолеум на тепло-звукоизоляционным слоем (ГОСТ 18108-80) — 4мм Прослойка-холодная мастика на водостойких вяжущих — 1мм Стяжка-цементно-песчаный раствор М150 — 20мм Гидроизоляция-2слоя гидроизола на битумной мастике — 5мм Стяжка-легкий бетон класса В3.5 Д-1100 — 30мм Звукоизоляция-древесноволокнистая плита М2 γ=250кг/м³ (ГОСТ4598-86) — 40мм Основание-железобетонная плита	90.64
28; 32.	13		Покрытие-цементно-песчаный раствор м 200 — 20мм Стяжка-цементно-песчаный раствор М 200 — 40мм Звукоизоляция-древесноволокнистая плита М2 γ=250кг/м³ (ГОСТ4598-86) — 40мм Основание-железобетонная плита	47.52
2(на отм.0.000)	14		См. раздел АЗ Стяжка-бетон класса В 7.5 — 20 мм Подстилающий слой-бетон класса В7.5 — 100 мм Основание-уплотненный грунт с втрамбованным в него слоем щебня или гравия крупностью 40-60 мм — 100 мм	28.58

План пола на отм. -1. 200

Примечание

В помещениях №15,16;30;31 пол выполнить на 20 мм ниже отм. пола этажа.

Согласовано: Отдел ВГ Беляева

Инв. № подл. | Подпись и дата | Взам. инв. №

Привязан:

Инв. №

Провер.	Двойнина	
Архитект.	Бирюков	
Зав. Арх. гр.	Двойнина	
Зав. констр.	Левина	
Н. контр.	Шилова	
Нач. отд.	Письман	

тп. 901-3-266.89 АР

Главный корпус для станции очистки воды поверхностных источников мутностью до 1500 мг/л производительностью 3.2 тыс. м3/сутку.

Стадия	Лист	Листов
Р	8	

План кровли. Планы полов на отм. 0.000; 4.200; -1.200. Экспликация полов

ЦНИИЭП инженерного оборудования г. Москва

Копировал: Алешикова 23314.01 Формат: А2

Альбом 2

Ведомость отделки помещений
Площадь м²

Наименование или номер помещения	Потолок: Площадь	Потолок: Вид отделки	Стены или перегородки: Площадь	Стены или перегородки: Вид отделки	Низ стен или перегородок (панель): Площадь	Низ стен или перегородок (панель): Вид отделки	Низ стен или перегородок (панель): Высота, мм	Колонна: Площадь	Колонна: Вид отделки	Примечание
1; 12; 19.	804.07	Затирка швов цементно-песчаным раствором. Окраска поливинилацетатная ВА-27А.	194.00	Заглубленной части затирка бетонных поверхностей цементно-песчаным раствором.	—	—	—	186.08	Окраска поливинилацетатная ВА-27А.	Наружные поверхности фильтров и отстойников со стороны площадки облицовать глазурованной плиткой от отм. 4.200 до верха емкостей. Площадь облицовки 63.64 м². В помещении №1 в заглубленной части бетонные поверхности после затирки окрасить ВА-27А
			1147.38	Затирка швов панельных стен цементно-песчаным раствором.						
			134.00	Штукатурка кирпичных стен сложным раствором.						
			1338.98	Окраска поливинилацетатная ВА-27А.						
5; 6; 7; 8; 9; 20; 24; 25; 33; 36.	277.02	То же	442.19	Затирка швов панельных стен цементно-песчаным раствором	—	—	—	38.40	То же	
			393.08	Штукатурка кирпичных стен цементно-песчаным раствором.						
			835.27	Окраска поливинилацетатная ВА-27А.						
2; 3; 4.	263.40	См. раздел А3	486.18	См. раздел А3	—	См. раздел А3	—	11.50	См. раздел А3	
10; 11; 13; 28; 32.	98.32	Затирка швов цементно-песчаным раствором. Известковая побелка.	151.88	Затирка швов панельных стен цементно-песчаным раствором.	—	—	—	7.20	Известковая побелка.	
			175.01	Расшивка швов кирпичных стен.						
			326.89	Известковая побелка.						
14.	17.24	Затирка швов цементно-песчаным раствором. Окраска поливинилацетатная ВА-27А.	69.92	Штукатурка кирпичных стен сложным раствором. Окраска поливинилацетатная ВА-27А.	—	—	—	2.00	Окраска поливинилацетатная ВА-27А.	
15; 31.	8.61	То же	39.32	То же	38.64	Затирка кирпичных стен цементно-песчаным раствором. Облицовка глазурованной плиткой.	2100	—	—	
16; 30.	4.36	Затирка швов цементно-песчаным раствором. Окраска масляной краской за 2 раза.	23.76	Штукатурка кирпичных стен сложным раствором. Окраска масляной краской за 2 раза.	24.32	То же	То же	—	—	
17; 18.	5.30	Затирка швов цементно-песчаным раствором. Окраска поливинилацетатная ВА-27А.	47.64	Штукатурка кирпичных стен цементно-песчаным раствором. Окраска поливинилацетатная ВА-27А.	—	—	—	—	—	
34; 35.	20.52	То же	36.48	Затирка швов панельных стен цементно-песчаным раствором.	34.50	Затирка кирпичных и панельных стен цементно-песчаным раствором. Облицовка глазурованной плиткой.	1500	1.20	Окраска поливинилацетатная ВА-27А.	
			22.52	Штукатурка кирпичных стен сложным раствором.						
			59.00	Окраска поливинилацетатная ВА-27А.						

Ведомость отделки помещений
Площадь №2

Наименование или номер помещения	Потолок: Площадь	Потолок: Вид отделки	Стены или перегородки: Площадь	Стены или перегородки: Вид отделки	Низ стен или перегородок (панель): Площадь	Низ стен или перегородок (панель): Вид отделки	Низ стен или перегородок (панель): Высота, мм	Колонна: Площадь	Колонна: Вид отделки	Примечание
29.	18.03	Затирка швов цементно-песчаным раствором. Окраска поливинилацетатная ВА-27А.	33.27	Затирка швов панельных стен цементно-песчаным раствором.	—	—	—	1.60	Окраска поливинилацетатная ВА-27А.	
			38.44	Штукатурка кирпичных стен сложным раствором.						
			71.71	Окраска поливинилацетатная ВА-27А.						
21; 22; 23; 26; 27.	117.84	То же	313.48	Затирка швов панельных стен цементно-песчаным раствором. Окраска поливинилацетатная ВА-27А.	—	—	—	15.20	То же	

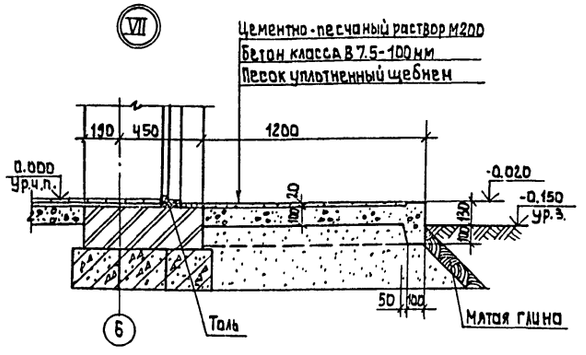

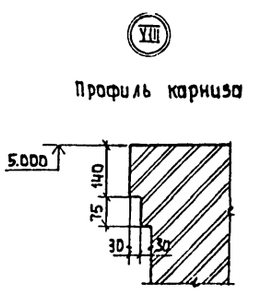

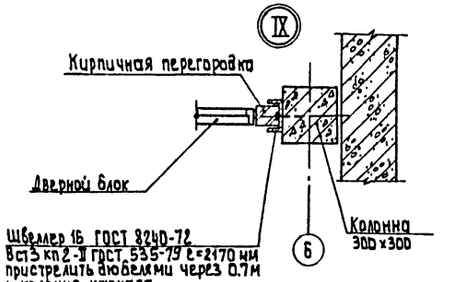

Т.п. 901-3-266.89			АР
Главный корпус для станции очистки воды поверхностных источников мутностью до 1500мг/л производительностью 3.2 тыс. м³/сутки.	Стадия	Лист	Листов
	Р	9	
Ведомость отделки помещений. Узлы: VII; VIII; IX.	ЦНИИЭП инженерного оборудования г. Москва		

Привязан:	Провер.	Двойнина
	Архитект.	Бирюков
	Зав. арх. гр.	Двойнина
	Зав. конс. гр.	Левина
	Н. контр.	Шилова
Инв. №	Нач. отд.	Письман

Согласовано:

Инв. № подл. | Подпись и дата | Взам. инв. №

Копировал: Алешикова

23918-02

Формат: А2

Альбом 2

Ведомость рабочих чертежей основного комплекта.

Лист	Наименование	Примечан.
1	Общие данные (начало).	
2	Общие данные (продолжение).	
3	Общие данные (продолжение).	
4	Общие данные (окончание).	
5	Схема расположения металлических лестниц, площадок и ограждений на отм. -1.000; 0.000.	
6	Схема расположения металлических лестниц, площадок и ограждений на отм. 2.400; 4.200	
7.	Схемы расположения металлических площадок, лестниц, ограждений и балок на отм. 0.000; 1.400; 1.800; 4.600.	
8	Спецификация на металлические площадки, лестницы, ограждения площадок; ограждения лестничных маршей и дополнительных элементов.	
9	Разрезы 1-1... 11-11.	
10	Разрезы 12-12... 27-27.	
11	Узлы 1...9. Сечения 28-28... 33-33.	
12	Узлы 10...14, 28. Сечения 34-34... 38-38., 54-54.	
13	Узлы 16...19. Сечения 40-40... 44-44.	
14	Узлы 20...27. Сечения 45-45... 53-53.	
15	Схема расположения подвесного транспорта. Разрезы 1-1... 6-6.	
16	Узлы 1...4. Сечения 7-7...9-9.	
17	Схема расположения пожарных лестниц и ограждений.	

Ведомость ссылочных документов.

Обозначение	Наименование	Примечан.
1.426.2-3, вып. 2	Стальные подкрановые балки, пути подвесного транспорта пролетом 3,4 и 6 м. чертеж КМ.	
1.450.3-3, вып. 1	Стальные лестницы, площадки, стремянки и ограждения.	

Ведомость спецификаций.

Лист	Наименование.	Примечан.
8	Спецификация на металлические площадки, лестницы, ограждения площадок, ограждение лестничных маршей и дополнительных элементов.	
18	Спецификация к схеме расположения ограждений и пожарных лестниц.	

Типовой проект разработан в соответствии с действующими нормами и правилами и предусматривает в части металлических конструкций мероприятия, обеспечивающие взрывную, взрывопожарную и пожарную безопасность при эксплуатации здания.

/Главный инженер проекта [подпись] /Левина С.Е./

Техническая спецификация металла (начало)

Вид профиля и ГОСТ, ТУ	Марка металла и ГОСТ	Обозначение и размер профиля мм	№ п.п.	Код: Марки металла	Код: Вида профиля	Код: Размера профиля	Количество, шт	Длина, мм	Масса металла: Монорельс пути, балки для поддержки монорельсов (Код элемента конструкции)	Балки подкрановые (Код элемента конструкции)	Площадки и лестницы (Код элемента конструкции)	Балки рабочих площадок (Код элемента конструкции)	Стойки рабочих площадок связи площадок (Код элемента конструкции)	Общая масса, т	Площадь поверхности стальных конструкций м²	Масса потребности в металле по кварталам (заполняется изготовителем) т: I	II	III	IV	Заполняется ВЦ
1	2	3	4	5	6	7	8	9	526235	526121	526391	526153	526391							
Балки двутавровые ГОСТ 19425-74 ГОСТ 8239-72	Вст3 гпс5 ГОСТ 380-71	I 24М	1			53899		87000		4,13				4,13	99,12					
	Вст3 сп5-1 ТУ14-1-3023-80	I 20	2			24171			0,64					0,64	24,38					
	Итого		3	12360					0,64	4,13				4,77	123,5					
Всего профиля			4						4,77					4,77	123,5					
Балки двутавровые ГОСТ 26020-83	Вст3 сп5-1 ТУ14-1-3023-80	I 40Б1	5									0,6		0,6	18,48					
		I 26Б1	6						0,57	1,34		0,58		2,49	89,39					
	Итого:		7	14460		24511			0,57	1,34		1,18		3,09	107,87					
Всего профиля			8						3,09					3,09	107,87					
Швеллеры ГОСТ 8240-72	Вст3 пс6-1 ТУ14-1-3023-80	[10	9			26140							0,13	0,13	5,81					
		[12	10			26158						0,74	0,76	1,5	64,65					
		[14	11			26166							0,19	0,19	7,90					
		[16	12			26182						0,18		0,18	7,29					
		[20				26239						0,76		0,76	29,10					
	Вст3 пс6 ГОСТ 380-71	[24	13			26271						4,88	0,18	5,06	177,1					
	Итого		15	12300								6,56	1,26	7,82	291,85					
Всего профиля			16						7,82					7,82	291,85					
Швеллеры стальные гнутые равнополочные ГОСТ 8278-83	Вст3 кп ТУ14-1-3023-80	[60×32×3	17							0,05				0,05	2,17					
	Итого:		18	11240	73007					0,05				0,05	2,17					
Всего профиля			19						0,05					0,05	2,17					
Сталь угловая равнополочная ГОСТ 8509-86	Вст3 пс6-1 ТУ14-1-3023-80	L 90×6	20									0,1		0,1	4,4					
		L 63×5	21							0,08		0,17	0,1	0,35	18,2					
		L 75×6	22									0,4		0,4	17,6					
		L 100×7	23						0,01	0,18				0,19	7,03					
		L 160×10	24									0,45		0,45	11,83					
	ОУГ22-6 ГОСТ 19281-73	L 200×14	25									0,01		0,01	0,19					
Всего профиля				12300	21113				0,01	0,26		1,13	0,1	1,5	59,25					

Инв. № подл. | Подпись и дата | Взам. инв. №

Привязан

Инв. №

ТП 901-3-266.89 КМ

Провер.	Левина	[подпись]
Вед. инж.	Смыслова	[подпись]
Зав. гр.	Левина	[подпись]
Н. контр.	Данилевский	[подпись]
Нач. отд.	Письман	[подпись]

Главный корпус для станции очистки воды поверхностных источников мутностью до 1500 мг/л, производительностью 3,2 тыс. м³/сут

Стадия	Лист	Листов
Р	1	17

Общие данные (начало)

ЦНИИЭП инженерного оборудования

Копировал Еремченко

Формат А2

23218-02

Альбом 2

Техническая спецификация металла (окончание)

Вид профиля и ГОСТ, ТУ	Марка металла и ГОСТ	Обозначение и размер профиля, мм	№ п.п.	Код: Марки металла	Код: Вида профиля	Код: Размера профиля	Количество, шт.	Длина, мм	Масса металла по элементам конструкции: Монорельс пути, балки для поддержки монорельсов	Балки подкрановые	Площадки и лестницы	Балки рабочих площадок	Стойки рабочих площадок и связи площ.			Общая масса, т	Площадь поверхности стальных конструкций м²	Масса потребности в металле по кварталам (заполняется изготовителем) т: I	II	III	IV	Заполняется ВЦ
									Код элемента конструкции													
1	2	3	4	5	6	7	8	9	526235	526121	526391	526153	526391									
Сталь полосовая ГОСТ 19903-74	Вст3пс Б-1 ТУ14-1-3023-80	6	26							0.03			0.01			0.04	1.70					
		8	27							0.09		0.68	0.13			0.9	28.89					
		10	28						0.14	0.23		0.37	0.63			1.37	35.20					
		20	29										0.43			0.43	5.59					
		14										0.01				0.01	0.18					
	Итого:		30	12300	71110				0.14	0.35		1.06	1.2			2.75	71.56					
Всего	профиля		31													2.75	71.56					
Сталь листовая рифленая ГОСТ 8568-77	Вст3кп2	4	32		71331						1.02					1.02						
	ГОСТ380-71*																					
	Итого										1.02					1.02						
Сталь круглая ГОСТ 2590-71	Вст3кп2-1 ТУ14-1-3023-80	ф18									0.8					0.8						
	Итого:		32								0.8					0.8						
Всего	профиля		33													1.82						
Итого масса металла			34													21.8						
площадки			35								6.29					6.29						
лестницы			36								1.4					1.4						
ограждения			37								1.43					1.43						
Всего масса металла			38													30.92						
В том числе по маркам	Вст3кп		39	11240						0.05	10.94					10.99						
	Вст3сп5-1		40	12297					1.21	1.34		1.18				3.73						
	Вст3пс6-1		41	12300					0.15	0.61		3.87	2.38			7.01						
	Вст3 пс5		42	12360						4.13						4.13						
	Вст3кп2		43																			
	Вст3пс6		44	12300								4.88	0.18			5.06						
Масса поставки элементов по кварталам, заполняется заказчиком.	I																					
	II																					
	III																					
	IV																					

1 Все металлоконструкции, кроме оговоренных, окрасить масляной краской (ГОСТ 8292-85) в 2 слоя по грунтовке из железного сурика густотертого на олифе „Оксоль".

2 Сварку производить электродами Э42 ГОСТ 9467-75, катет шва 6мм

3 Работы по изготовлению и монтажу стальных конструкций выполнять в соответствии с требованиями СНиП 3.03.01-87, СНиП III-18-75

Инв. № подл. | Подпись и дата | Взам. инв. №

Привязан

Инв. №

Провер.	Левина	
Вед. инж.	Смыслова	
Зав. гр.	Левина	
Н. контр.	Данилевский	
Нач. отд.	Письман	

т.п. 901-3-266.89 КМ

Главный корпус для станции очистки воды поверхностных источников мутностью до 1500 мг/л производительностью 3 2 тыс м³/сут

Стадия	Лист	Листов
Р	2	

Общие данные (продолжение)

ЦНИИЭП инженерного оборудования г. Москва

Копировал: Боброва 23318-02 Формат: А2

Альбом 2

Техническая спецификация металла на типовые конструкции

Вид профиля и ГОСТ, ТУ	Марка металла и ГОСТ	Обозначение и размер профиля мм	N п.п.	Код: Марка металла	Код: Вид профиля	Код: Размер профиля	Количество, шт	Длина, мм	Масса металла по элементам конструкции, т: Лестницы (код элемента конструкций 566242)	Площадки (526243)	Ограждения (526244)	Стремянки (566242)	Общая масса, т	Масса потребности в металле по кварталам, т (заполняется изготовителем): I	II	III	IV	Заполняется вц
1	2	3	4	5	6	7	8	9										
Сталь холоднотянутая швеллеры ГОСТ 8278-83	Вст3кп2-1 ТУ14-1-3023-80	[160×50×4	1							2,57			2,57					
		[180×50×4	2						0,57				0,57					
	Итого		3	11240	73007													
Сталь холоднотянутая ГОСТ 8281-80	Вст3кп2-1 ТУ14-1-3023-80	[50×40×12×25	4								0,79		0,79					
	Итого		5	11240	74002													
Сталь холоднотянутая ЧМТУ 2-130-70	Вст3кп2-1 ТУ14-1-3023-80	<90×30×25×3	6								0,46		0,46					
	Итого		7	11240														
Сталь прокатная угловая равнополочная ГОСТ 8509-86	Вст3кп2-1 ТУ14-1-3023-80	L25×3	8							0,01	0,18		0,19					
		L50×5	9						0,08				0,08					
		L75×6	10							0,74			0,74					
		L80×5	11									0,32	0,32					
	Итого		12	11240	21113													
Сталь полосовая ГОСТ 103-76	Вст3кп2-1 ТУ14-1-3023-80	≠1,9÷3,9	13						0,31	2,76			3,07					
		≠4	14						0,06	0,21		0,01	0,28					
	Итого		15	11240	13110													
Сталь круглая ГОСТ 2590-71	Вст3кп2-1 ТУ14-1-3023-80	⌀18	16									0,05	0,05					
	Итого		17	11240	11118													
Всего металла	Масса		18						1,02	6,29	1,43	0,38	9,12					
Масса поставки элементов по кварталам заполняется заказчиком	I		19															
	II		20															
	III		21															
	IV		22															

Инв. № подл. | Подпись и дата | Взам. инв. №

ТП 901-3-266.89 КМ

Привязан:

Инв. №

Провер.	Левина	
Вед. инж.	Смыслова	
Зав. гр.	Левина	
Н. контр.	Данилевский	
Нач. отд.	Письман	

Главный корпус для станции очистки воды поверхностных источников мутностью до 1500 мг/л, производительностью 3,2 тыс. м³/сут

Общие данные (окончание)

Стадия	Лист	Листов
Р	4	

ЦНИИЭП инженерного оборудован. г. Москва

Формат А3

Альбом 2

Ведомость металлоконструкций по видам профилей.

Наименование конструкций по номенклатуре прейскуранта № 01-01	Позиции по прейскуранту № 01-09	N п.п.	Код конструкций	Масса конструкций, т: Всего стали повышенной и высокой прочности	По видам профилей стали: Балки и швеллеры	Крупносортная сталь	Среднесортная сталь	Мелкосортная сталь	Толстолистовая сталь	Универсальная сталь	Тонколистовая сталь	Гнутые и гнутосварные	Трубы	Прочие	Всего	Количество, шт	Серия типовых конструкций
1	2	3	4	5	6	7	8	9	10	11	12	13	14	15	16	17	18
Стойки рабочих площадок	596	1	526391		1,26	0,1			1,34						2,7		
Балки рабочих площадок	689	2	526391		7,74	1,13			2,74						11,61		
Подкрановые пути: Прямые звенья	18	3	526235		4,68										4,68		
Подкрановые пути: Криволинейные звенья	19	4	526235		0,09										0,09		
Балки для поддержания монорельсов	24	5	526235		1,91	0,27			0,49			0,05			2,72		
Лестницы	698	6	526241			0,08			0,06		0,31	0,57			1,02		
Площадки	696	7	526241			0,74	0,01		0,21		2,76	2,57			6,29		
Ограждения	705	8	526241				0,18					1,25			1,43		
Стремянки		9				0,32		0,05	0,01						0,38		
Итого		10			15,68	2,64	0,19	0,05	4,85		3,07	4,44			30,92		
Всего с уч. отходов.		11			16,3	2,74	0,19	0,05	5,04		3,19	4,61			32,12		

Инв. № подл. | Подпись и дата | Взам. инв. №

ТП 901-3-266.89 КМ

Привязан

Инв. №

Провер.	Левина	
Вед. инж.	Смыслова	
Зав. гр.	Левина	
Н. контр.	Данилевский	
Нач. отд.	Письман	

Главный корпус для станции очистки воды поверхностных источников мутностью до 1500 мг/л, производительностью 3,2 тыс. м³/сут

Общие данные (продолжение)

Стадия	Лист	Листов
Р	3	

ЦНИИЭП инженерного оборудования г. Москва

Копировал Еремченко

Формат А3

23911 02

Альбом 2

Схемы расположения металлических площадок, лестниц и ограждений на отм -1.000; 0.000; 1.800; 1.850

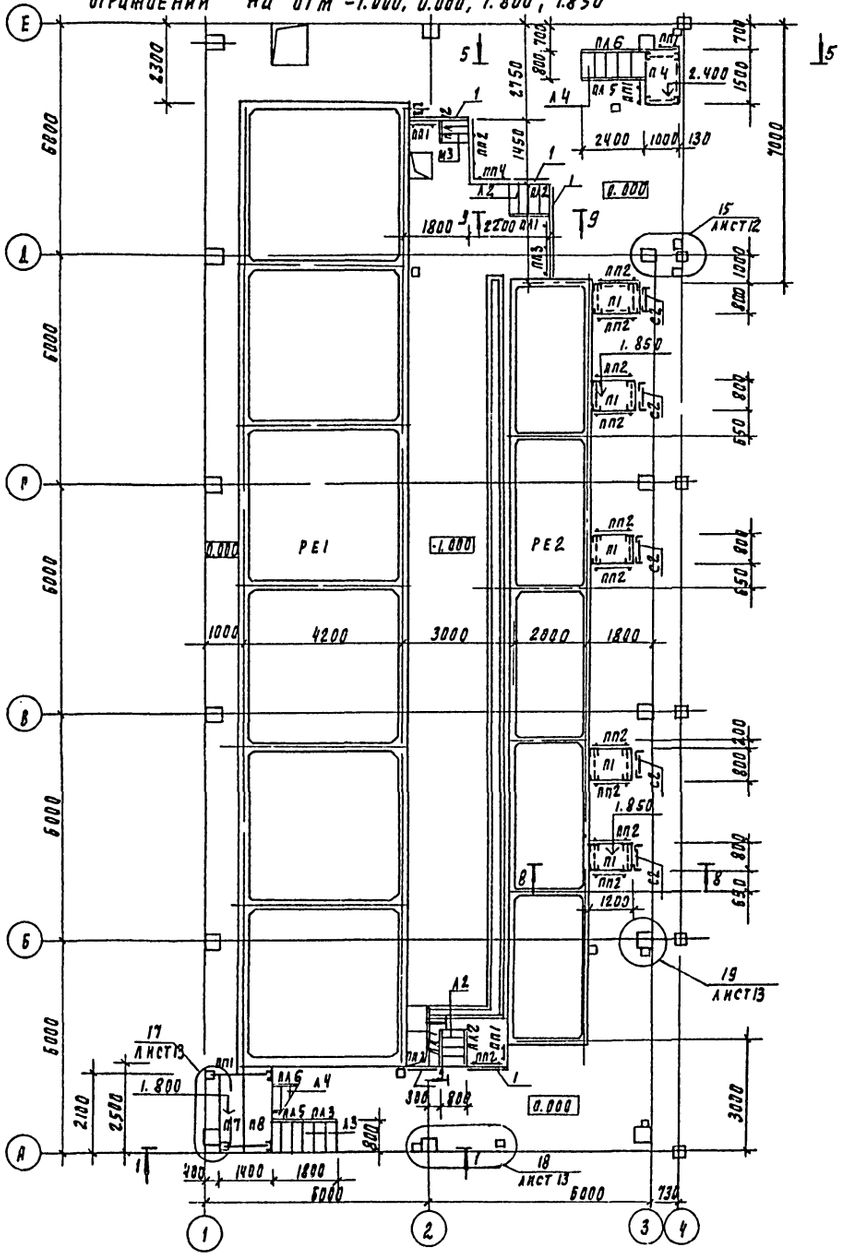

Схема расположения металлических площадок, лестниц и ограждений на отм. 4.200

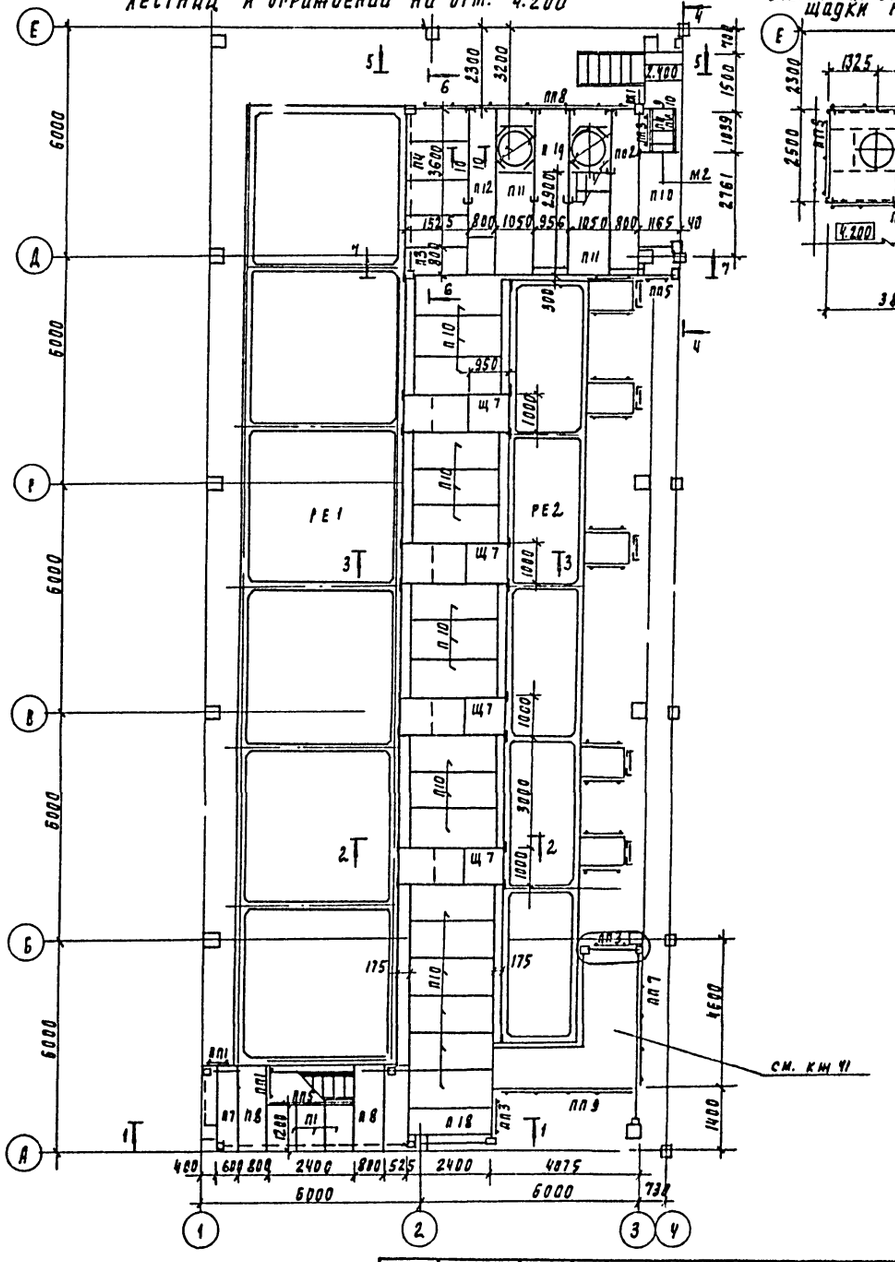

Схема расположения площадки на отм. 6.000

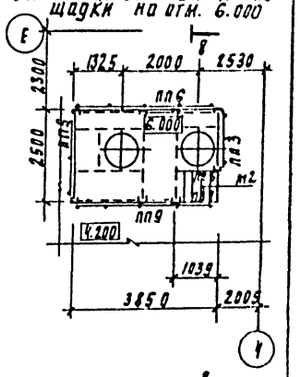

1. Разрезы 1-1 .... 10-10 см. на листе 9
2. Площадка на отм. 4.200 рассчитана под полезную равномерно распределенную нормативную нагрузку 4кПа.
3. Спецификация дана на листе км8
4. Сварку конструкций производить по ГОСТ 5264-80

Согласовано:
Инв. N подл. | Подпись и дата | Взам. инв. N

Привязан

Инв. №

Провер.	Левина		
Вед. инж.	Смысова		
Зав. пр.	Левина		
Н. контр.	Данилевский		
Нач. отд.	Письман		

ТП 981-3-266.89 км

Главный корпус для станции очистки воды поверхностных источников мутностью до 1500мг/л производительностью 3 тыс. м3/сут

Схемы расположения металлических площадок, лестниц и ограждений на отм -1.000; 0.000; 1.800; 1.850; 4.200; 6.000

Стадия	Лист	Листов
Р	5	

ЦНИИЭП инженерного оборудования г. Москва

Копировал Ровлевская 23918-02 Формат А2

Альбом 2

Схема расположения металлических площадок, лестниц и ограждений на отм. -2.400; -1.300; 0.000

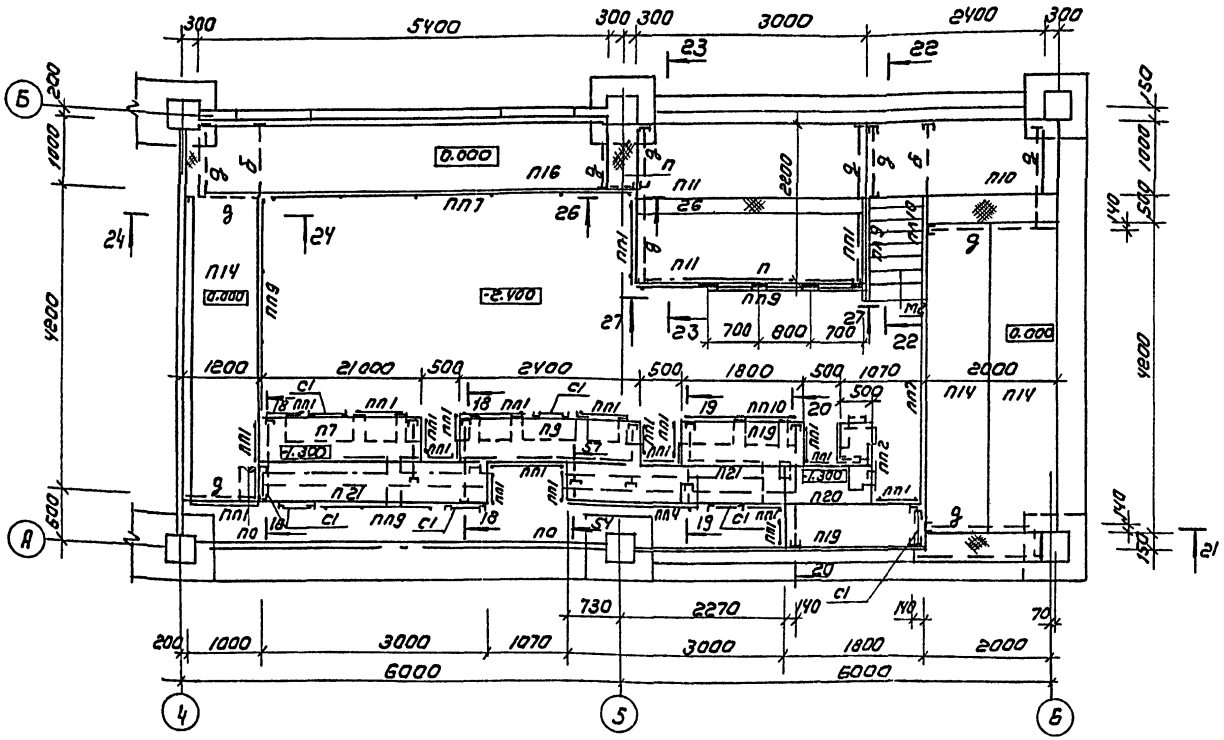

Схема расположения металлических балок на 4.200

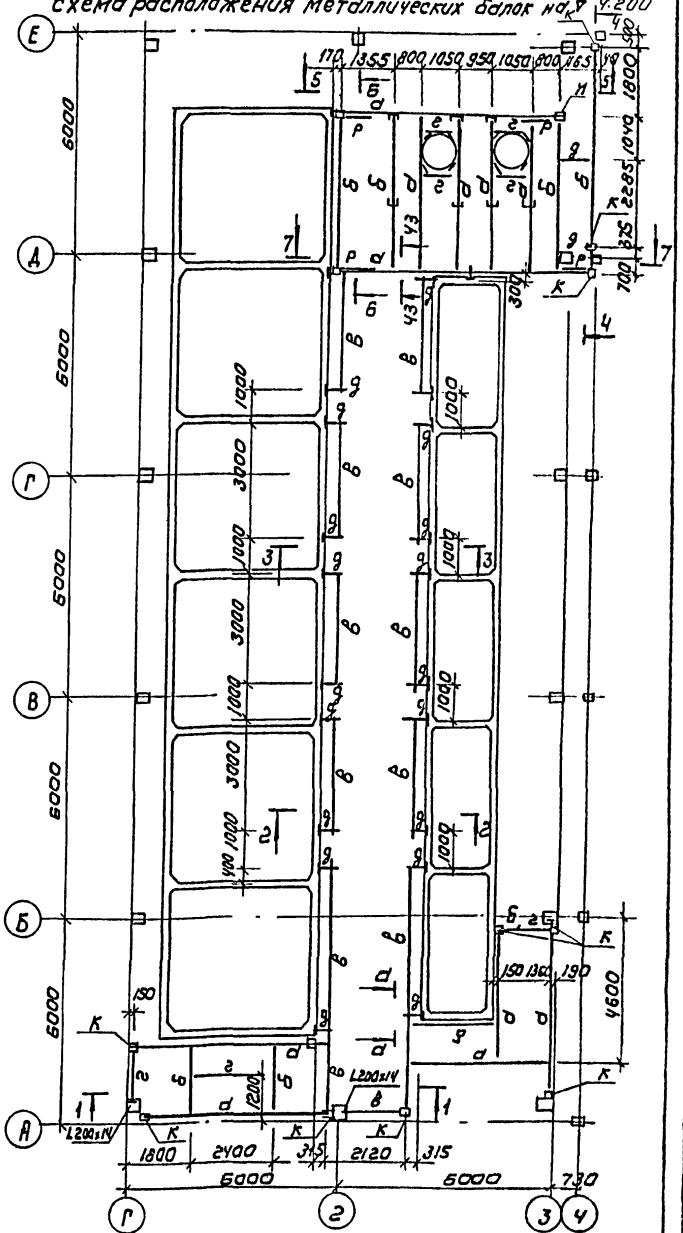

Схема расположения металлических балок и стоек на отм. 6.000

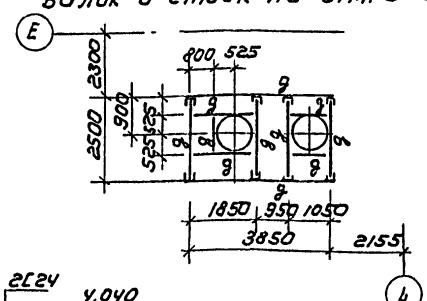

Схема расположения металлической площадки и лестницы на отм. 4.100

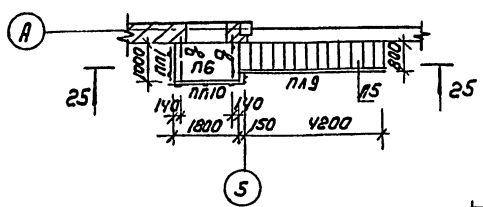

d-d

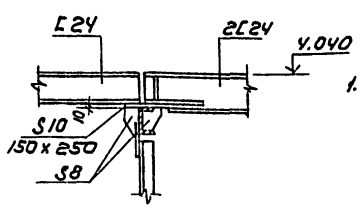

1. Разрезы 1-1...7-7 см. на листе 9, 18...18-27-27 на листе 10, 43-43 на листе 13.

ПРИВЯЗАН			
ИНВ. №			
ПРОВ.	ЛЕВИНА		
ВЕД. ИНЖ.	СМЫСЛОВА		
ЗАВ. ГР.	ЛЕВИНА		
Н. КОНТР.	ДАНИЛЕВСКИЙ		
НАЧ. ОТД.	ПИСЬМАН		

ТП 901-3-266.89 КМ

ГЛАВНЫЙ КОРПУС ДЛЯ СТАНЦИИ ОЧИСТКИ ВОДЫ ПОВЕРХНОСТНЫХ ИСТОЧНИКОВ МУТНОСТЬЮ ДО 1500 МГ/Л ПРОИЗВОДИТЕЛЬНОСТЬЮ 5 ТЫС. М³/СУТ

СХЕМА РАСПОЛОЖЕНИЯ МЕТАЛЛИЧЕСКИХ ПЛОЩАДОК, ЛЕСТНИЦ И ОГРАЖДЕНИЙ НА ОТМ. -2.400; -1.300; 0.000; 4.100. СХЕМА РАСПОЛОЖЕНИЯ МЕТАЛЛИЧЕСКИХ БАЛОК НА ОТМ. 4.200

СТАДИЯ	ЛИСТ	ЛИСТОВ
Р	6	

ЦНИИЭП инженерного оборудования г. Москва

Копировал: Коршунова

Формат А2

23918-02

СОГЛАСОВАНО: ОТД. ВГ БЕЛЯЕВА

ИНВ. № ПОДЛ. | ПОДПИСЬ И ДАТА | ВЗАМ. ИНВ. №

Альбом 2

Схема расположения металлических площадок, лестниц и ограждений на отм. 0.000; 1.400

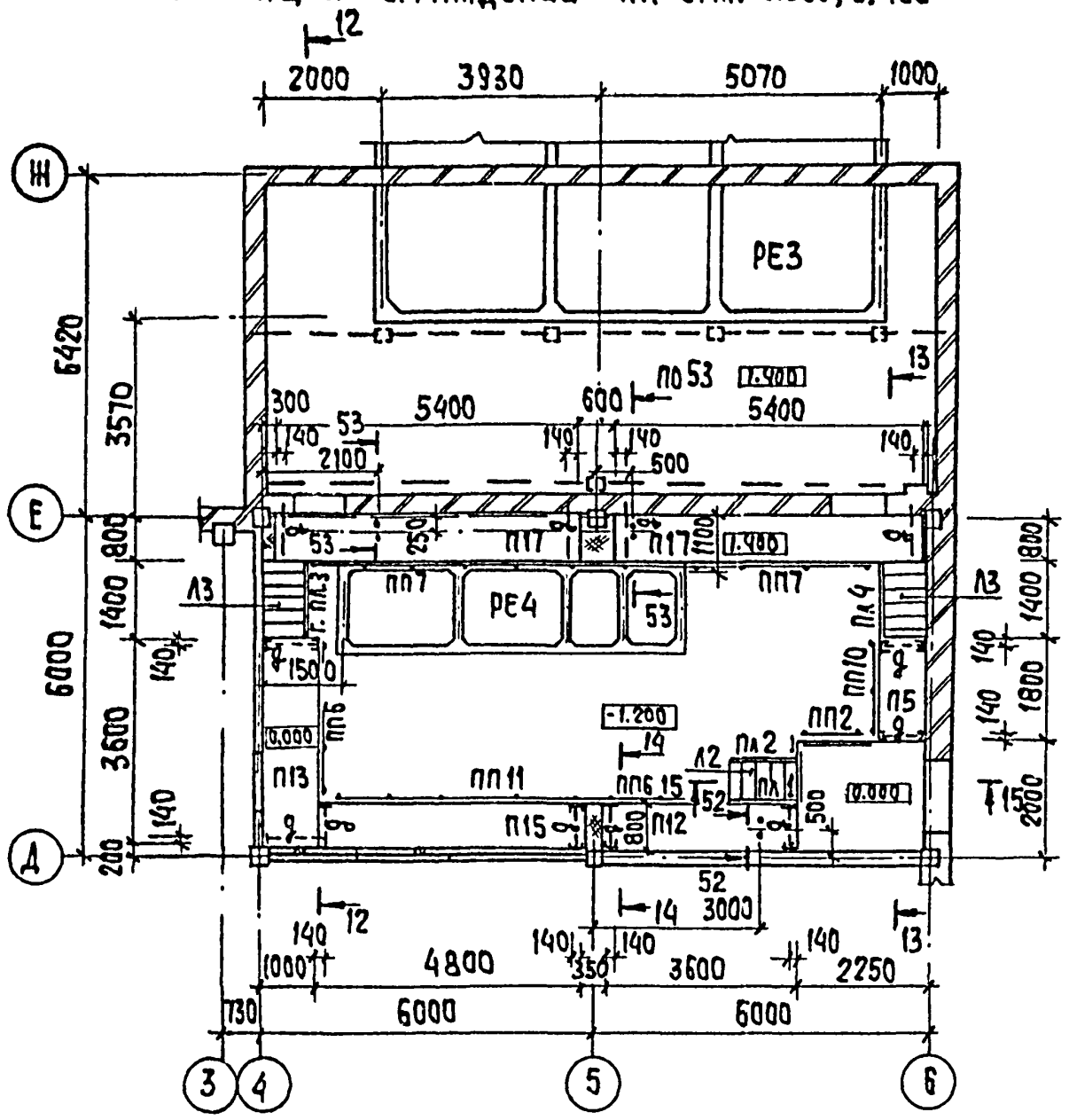

Схема расположения металлических балок и стоек на отм. 1.400

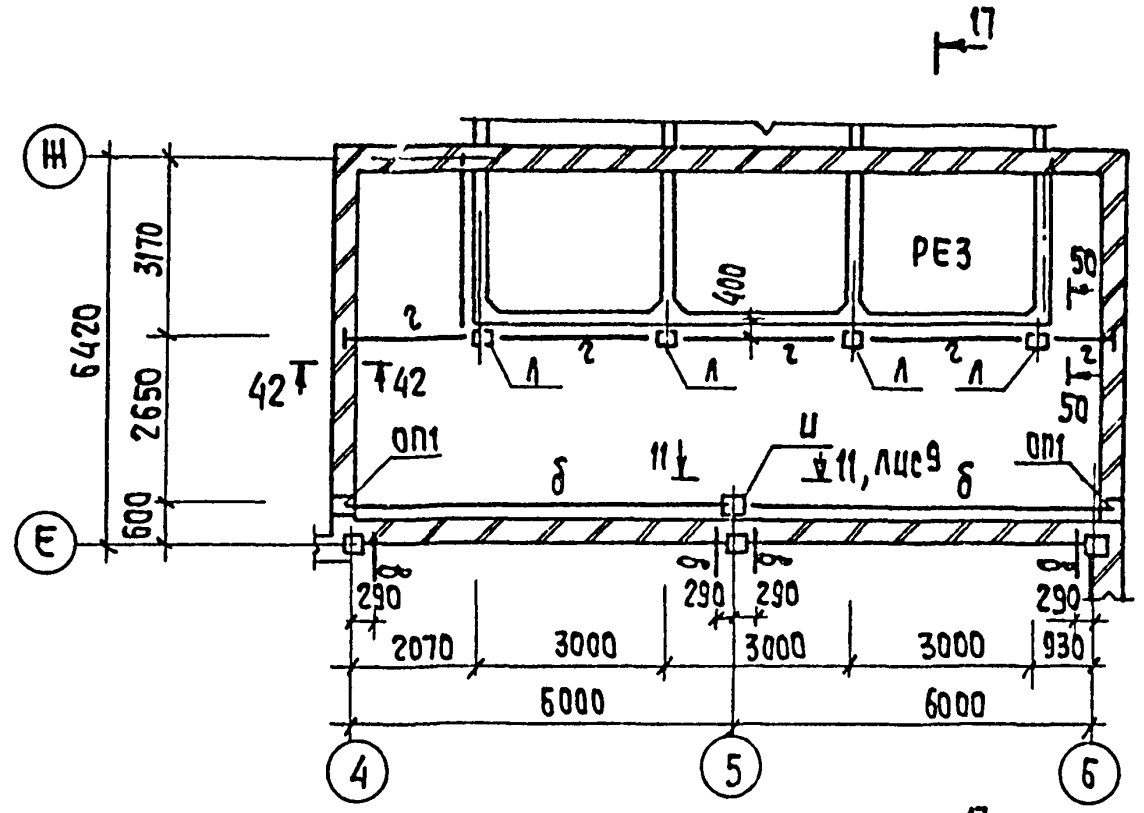

Схема расположения металлических площадок на отм. 1.800

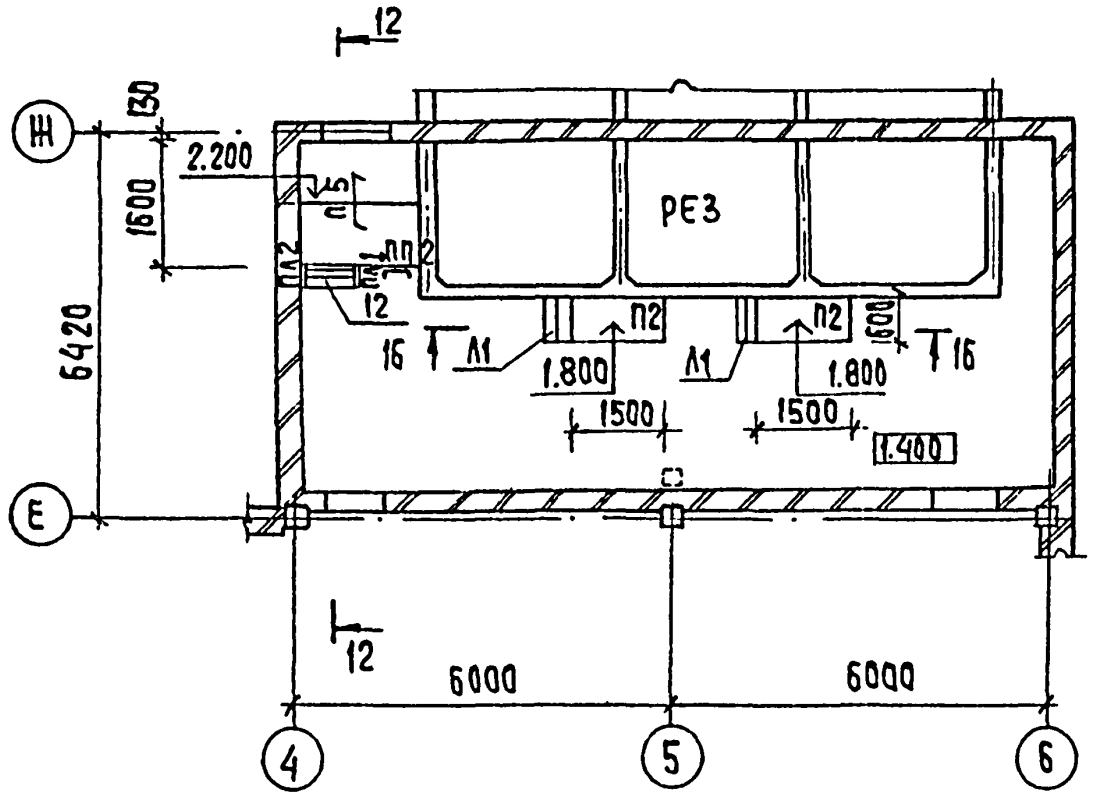

Схема расположения металлических балок на отм. 4.600.

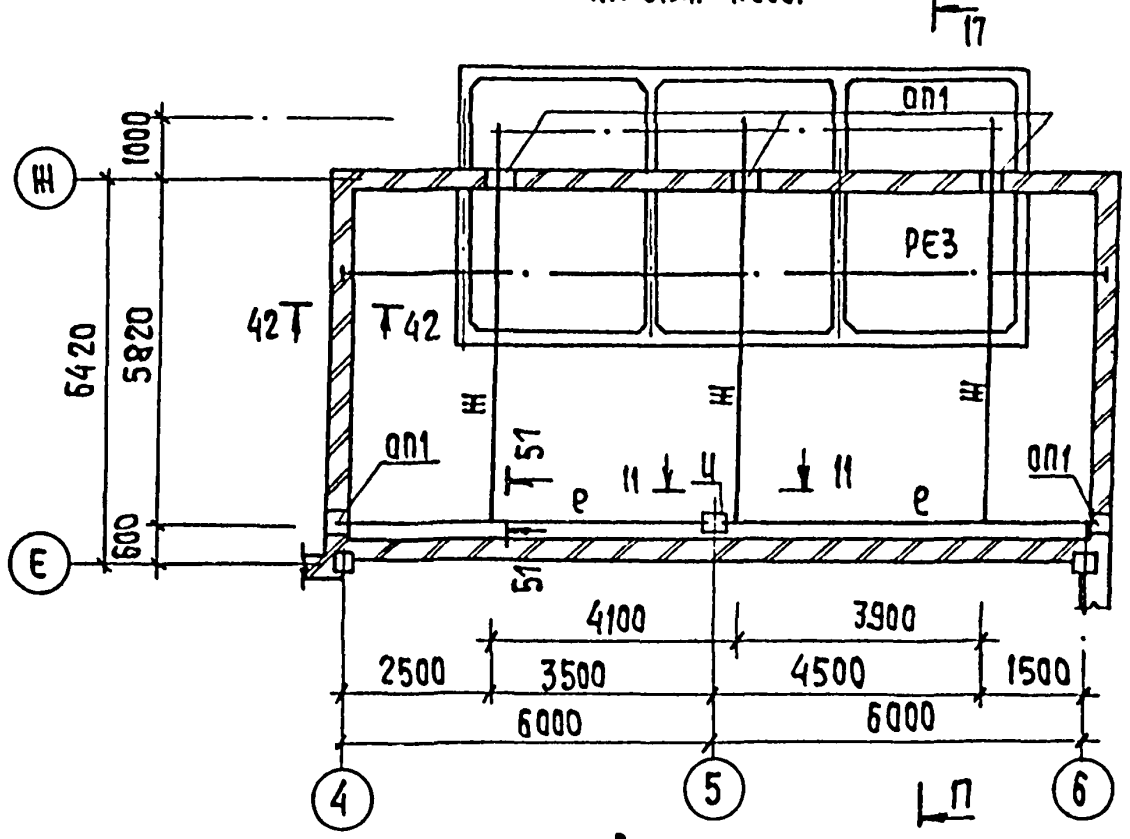

1. Спецификация элементов дана на листе КМ8.
2. Опорные подушки ОП1 учтены на листе КЖ46.
3. Разрезы 1-1...17-17 см. лист 10. Сечение 42-42 см. лист 13, сечение 50-50-лист 14.

Согласовано			
Отд. ВГ	Учитерева		
Инв. № подл.	Подпись и дата	Взам. инв. №	

Провер.	Левина		ТП 901-3- 266. 89 КМ
Вед. инж.	Смыслова		Главный корпус для станции очистки воды поверхностных источников мутностью до 1500 мг/л производительностью 3.2 тыс. м3/сут
Зав. гр.	Левина		Схемы расположения металлических площадок, лестниц ограждений и балок на отм. 0.000; 1.400; 1.800; 4.600
Н. контр.	Данилевский		
Нач. отд.	Письман		

Стадия	Лист	Листов
Р	7	

ЦНИИЭП инженерного оборудования г. Москва

Привязан

Инв. №

Копировал: Хюппенен. Формат А2

23518-02

Альбом 2

Спецификация на металлические площадки, лестницы, ограждения площадок, ограждения лестничных маршей и дополнительных элементов

Марка	Обозначение	Наименование	Кол.	Масса кг	Примеч
		Площадки			
П1	1.450.3-3.1 2.1.1.0.0-04	ПМХШ-12.8	8	46.6	
П2	-06	ПМХШ-15.6	2	96.8	
П3	-07	ПМХШ-15.8	2	56.4	
П4	-08	ПМХШ-15.10	5	64.4	
П5	-10	ПМХШ-18.8	3	67.1	
П6	-11	ПМХШ-18.10	2	76.4	
П7	-12	ПМХШ-21.6	3	66.4	
П8	-13	ПМХШ-21.8	3	76.9	
П9	-15	ПМХШ-24.6	1	75.0	
П10	-17	ПМХШ-24.10	20	98.4	
П11	-20	ПМХШ-30.10	4	121.4	
П12	-22	ПМХШ-36.8	3	126.7	
П13	-23	ПМХШ-36.10	1	143.4	
П14	-26	ПМХШ-42.10	4	166.4	
П15	-28	ПМХШ-48.8	1	167.7	
П16	-32	ПМХШ-54.10	1	211.4	
П17	-34	ПМХШ-54.8	2	194.8	
П18	-16	ПМХШ-24.8	1	86.7	
П19	-09	ПМХШ-18.6	2	57.9	
П20	-03	ПМХШ-12.6	1	39.8	
П21	18	ПМХШ-30.6	2	93.0	
		Лестницы			
Л1	1.450.3-3.1 1.1.10.0-01	МЛХШ 45-6.8	2	24.9	
Л2	-04	МЛХШ 45-12.8	4	50.9	обрезать по месту
Л3	-07	МЛХШ 45-18.8	4	76.0	
Л4	-10	МЛХШ 45-24.8	2	101.1	
Л5	-19	МЛХШ 45-42.8	1	176.3	
М1	1.2.1.0.0-05	МЛХШ 60-18.8	1	56.8	
М2	-03	МЛХШ 60-12.8	1	38.7	
		Стремянки			
С1	1.450.3-3.1 3.1.0.1.0	Сх 22	7	37.5	
С2	-01	Сх 28	5	46.9	

Марка	Обозначение	Наименование	Кол.	Масса кг	Примеч
		Ограждение площадок			
ПП1	1.450.3-3.1 5.1.0.1.0	ОГПМХЭб-10.9	32	10.5	
ПП2	-01	ОГПМХЭб-10.12	12	12.5	
ПП3	-03	ОГПМХЭб-10.15	5	16.7	
ПП4	-05	ОГПМХЭб-10.21	2	20.8	
ПП5	-07	ОГПМХЭб-10.24	3	21.4	
ПП6	-09	ОГПМХЭб-10.36	1	99.3	
ПП7	-10	ОГПМХЭб-10.42	3	39.3	
ПП8	-13	ОГПМХЭб-10.60	1	55.6	
ПП9	-08	ОГПМХЭб-10.30	3	22.8	
ПП10	-04	ОГПМХЭб-10.18	2	18.7	
		Ограждение лестничных маршей			
ПЛ1	1.450.3-3.1 4.1.1.1.0-06	ОГпМЛХ45-10.12	3	7.5	
ПЛ2	4.1.1.1.0	ОГлМЛХ45-10.12	5	7.5	
ПЛ3	-07	ОГпМЛХ45-10.18	5	12.5	
ПЛ4	-01	ОГлМЛХ45-10.18	2	12.5	
ПЛ5	-08	ОГпМЛХ45-10.24	1	15.5	
ПЛ6	-02	ОГлМЛХ45-10.24	1	15.5	
ПЛ7	-01	ОГпМЛХ60-10.18	1	7.8	
ПЛ8	-01	ОГлМЛХ60-10.18	1	7.8	
ПЛ9	-05	ОГлМЛХ45-10.42	1	27.7	
ПЛ10	4.1.2.1.0	ОГлМЛХ60-10.12	1	5.9	
		Дополнительные элементы			
Дх8	7.1.0.03	Дх8		0.26	
Дх9	-01	Дх9		0.26	
Дх14	7.1.0.0.5	Дх14		0.63	
Дх15	-01	Дх15		0.63	
Дх26	7.1.0.07	Дх26		3.37	
Дх27	-01	Дх27		3.37	
Мх2	7.1.0.1.0	Мх1		14.75	

Ведомость элементов

Марка	Сечение: Эскиз	Сечение: Поз	Сечение: Состав	Опорные усилия: М кн·м	Опорные усилия: N кн	Опорные усилия: Q кн	Марка констр.	Марка металла	Примечание
а	Балки [		2[24	85.0		98.0	4	ВСт3пс6	
б	[		[24						
в	[		[20	30.0		80.0		ВСт3пс6-1	
г	[		[16						
д	[		[12	конструктивно					
е	I		I40Б1	150.0		280.0		ВСт3сп5-1	
ж	I		I26Б1	60.0		130.0			
и	Стойки []		2[24					ВСт3пс6	
к	[]		2[20						
л	[]		2[14						
м	[		[12	Конструктивно				ВСт3пс6-1	
н			[10						
п	Связи ×		L63x5					ВСт3пс6	
р	Раскос L		L63x5						

ТП 901-3-266.89 КМ

Провер.	Левина		
Вед. инж.	Смыслова		
Зав. гр.	Левина		
Н. контр.	Данилевский		
Нач. отд.	Письман		

Главный корпус для станции очистки воды поверхностных источников мутностью до 1500 мг/л производительностью 3,2 тыс м³/сутки

Спецификация на металлические площадки лестницы, ограждения площадок, ограждения лестничных маршей и дополнительных элементов

Стадия	Лист	Листов
Р	8	

ЦНИИЭП инженерного оборудования г. Москва

Копировал: Хюппенен Формат А2

Привязан

Инв. №

Инв. № подл. | Подпись и дата | Взам. инв. №

Альбом 2

1-1

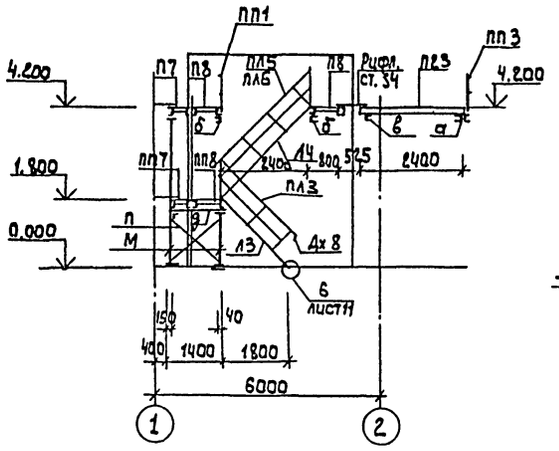

2-2

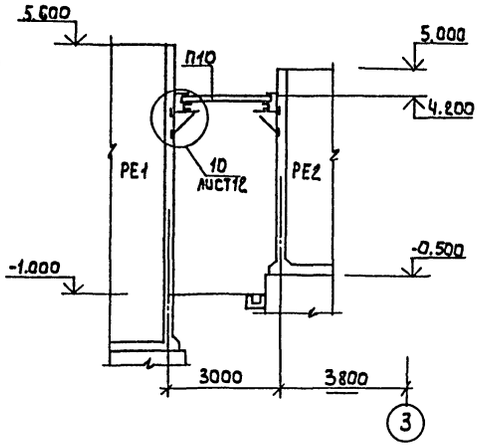

3-3

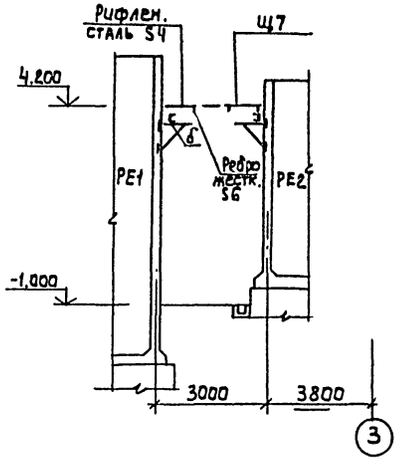

4-4

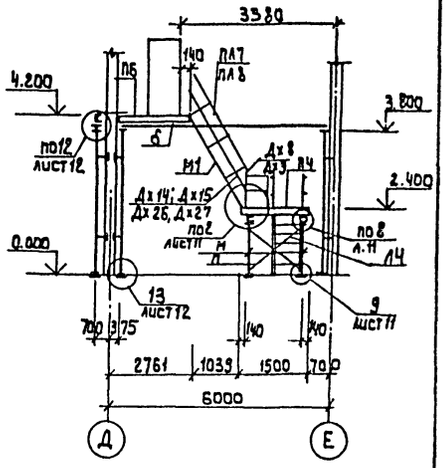

5-5

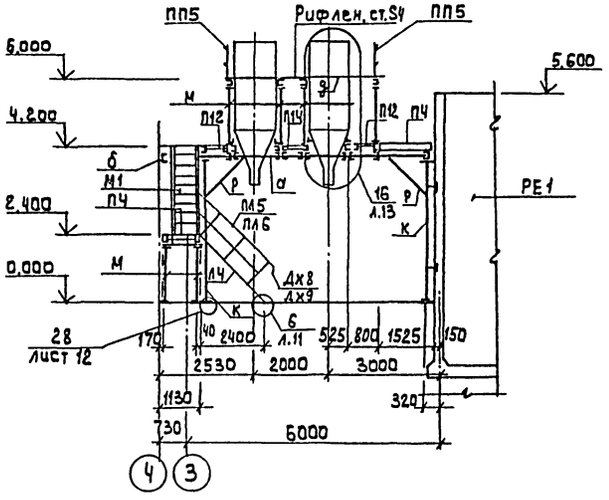

6-6

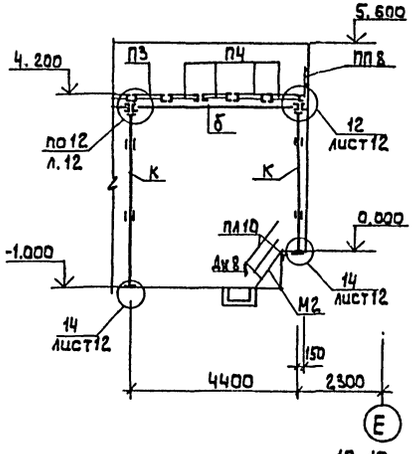

7-7

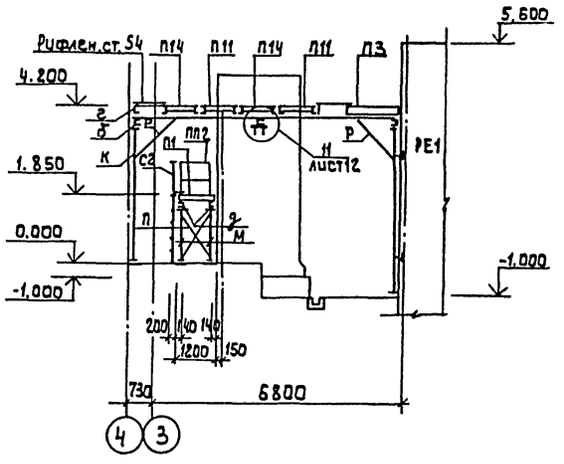

11-11

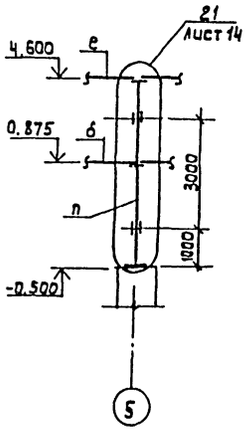

8-8

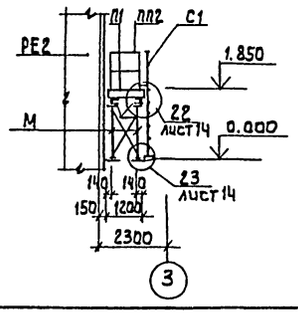

9-9

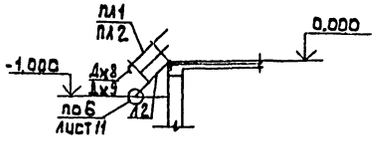

10-10

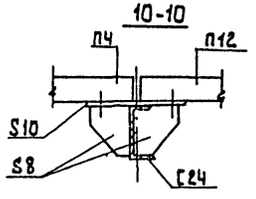

Привязан				тп. 901-3-266.88	КМ
	Провер.	Левина			
	Вед. инж.	Смыслова		Главный корпус для станции очистки воды поверхностных источников мутностью до 1500 мг/л производительностью 3,2 тыс. м³/сутки	Стадия: Р; Лист: 9; Листов:
	Зав. гр.	Левина		Разрезы 1-1 ... 11-11.	ЦНИИЭП инженерного оборудования г. Москва
	Н. контр.	Даниелевский			
Инв. №	Нач. отд.	Письман			

Согласовано: ОТА ВГ Рябова

Инв. № подл. | Подпись и дата | Взам. инв. №

Копировал: Алешикова

239/8-02

Формат: А2

Альбом 2

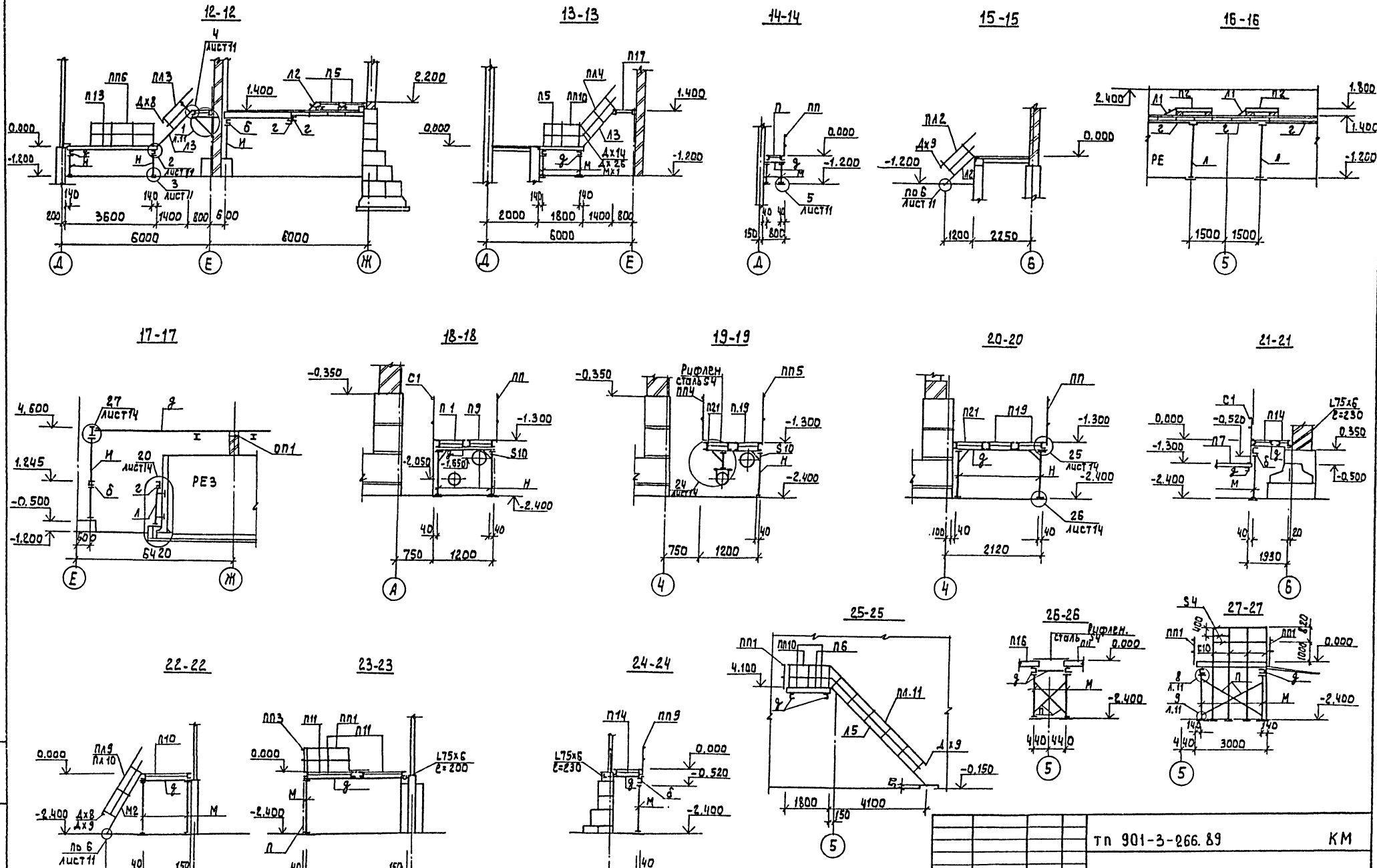

Инв № подл	Подписи и дат	Взам инв №					

Привязан:				тп 901-3-266.89			КМ
				Главный корпус для станции очистки воды поверхностных источников мутностью до 1500 мг/л производительностью 3,2 тыс м³/сутки	Стадия	Лист	Листов
			Провер.	Левина		Р	10
			Вед инж	Смыслова			
			Зав. гр.	Левина			
			Н контр	Данилевский			
Инв. №			Нач отд	Письман		Разрезы 12-12 ... 27-27.	ЦНИИЭП инженерного оборудования г. Москва

Копировал: Алешикова 23918-02 Формат: А2

Альбом 2

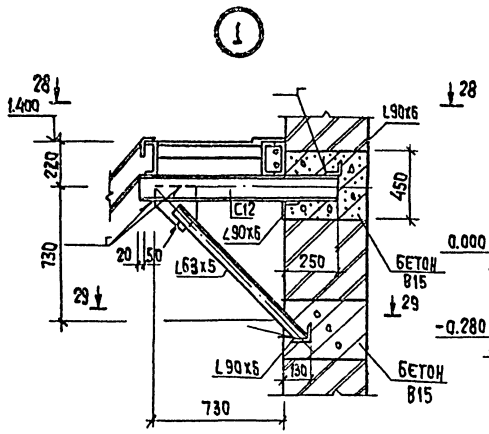

28-28

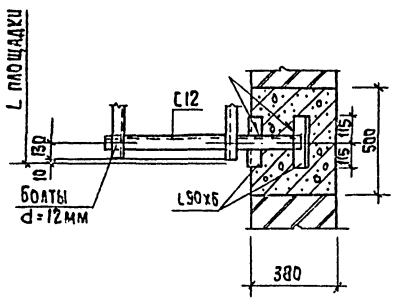

29-29

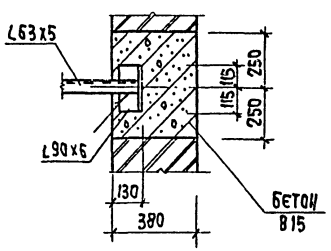

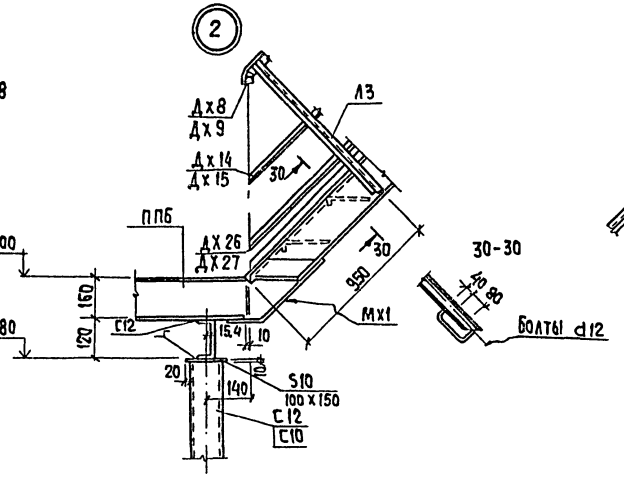

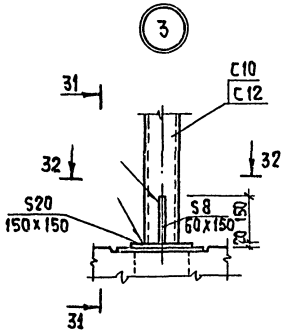

32-32

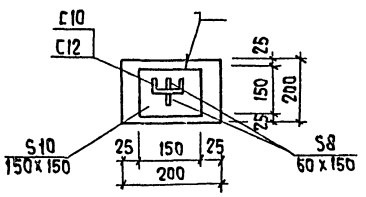

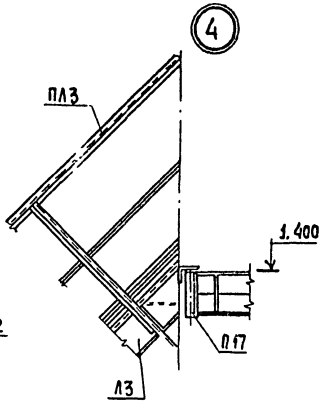

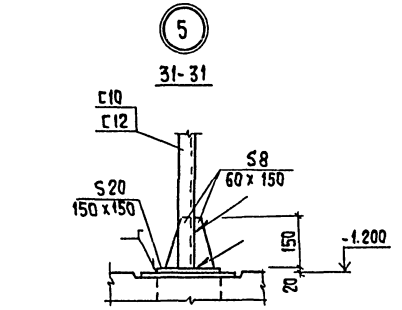

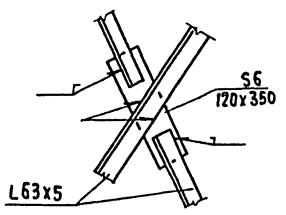

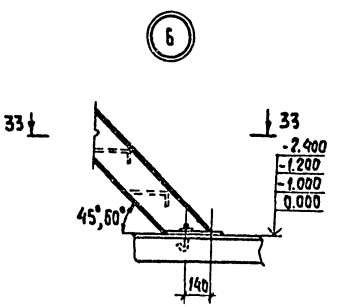

33-33

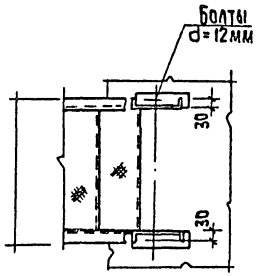

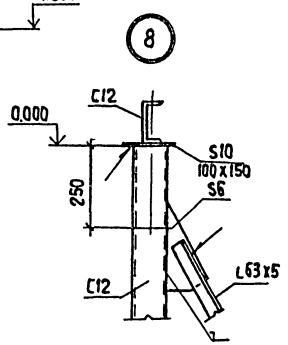

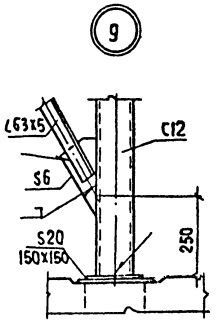

ТП 901-3- 266.89 КМ					
ГЛАВНЫЙ КОРПУС ДЛЯ СТАНЦИИ ОЧИСТКИ ВОДЫ ПОВЕРХНОСТНЫХ ИСТОЧНИКОВ МУТНОСТЬЮ ДО 1500 МГ/Л ПРОИЗВОДИТЕЛЬНОСТЬЮ 3,2 ТЫС. М3/СУТКИ			СТАДИЯ	ЛИСТ	ЛИСТОВ
			Р	11	
УЗЛЫ 1...9 СЕЧЕНИЯ 28-28...33-33			ЦНИИЭП инженерного оборудования г. Москва		
ПРИВЯЗАН	ПРОВЕР.	ЛЕВИНА			
	ВЕДУЩ.	СМЫСЛОВА			
	ЗАВ.ГР.	ЛЕВИНА			
	Н.КОНТ.	ДАНИЛЕВСКИЙ			
	НАЧ.ОТД.	ЛЮСЬМАН			
ИНВ.№					

ИНВ.№ ПОДЛ. | ПОДПИСЬ И ДАТА | ВЗАМ.ИНВ.№

КОПИРОВАЛ: Хюппенен ФОРМАТ А2

21518-02

Альбом 2

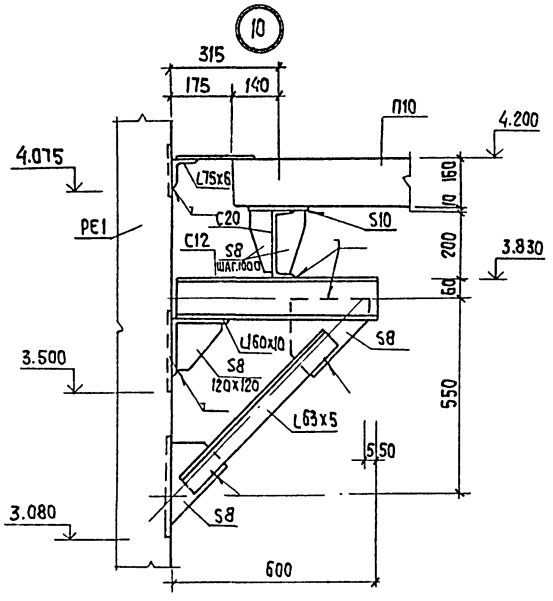

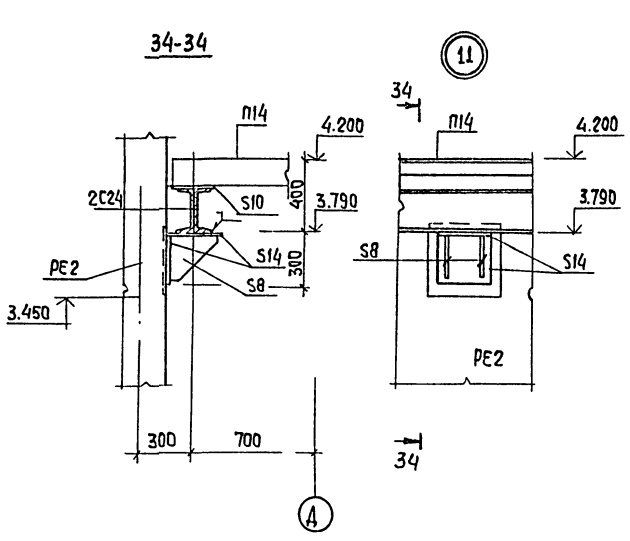

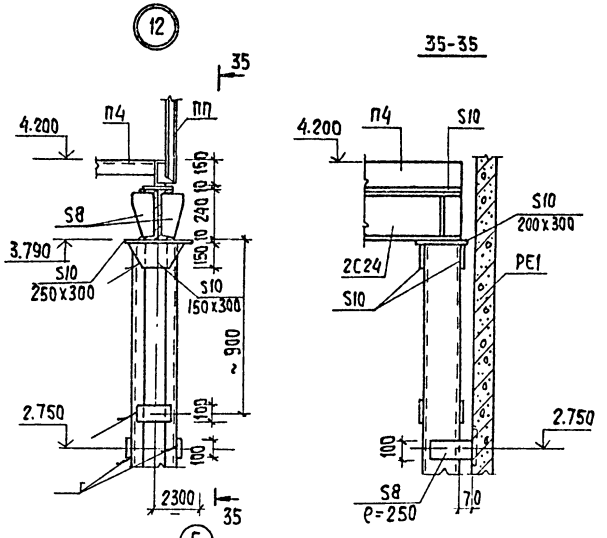

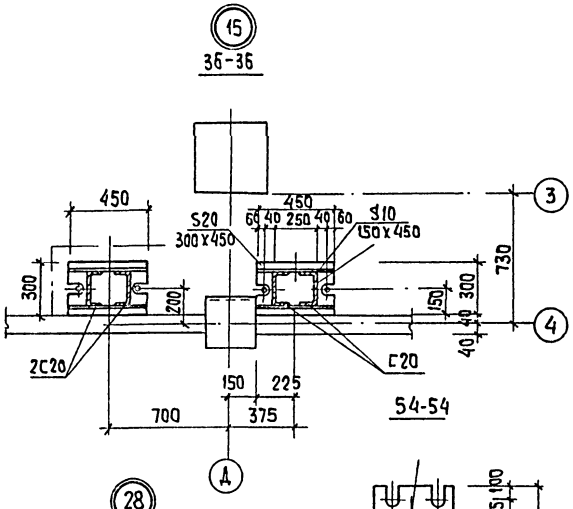

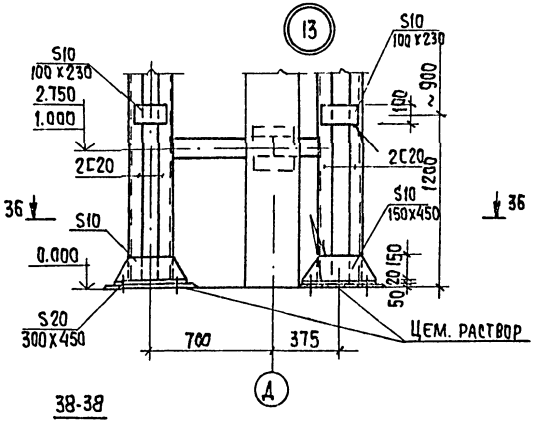

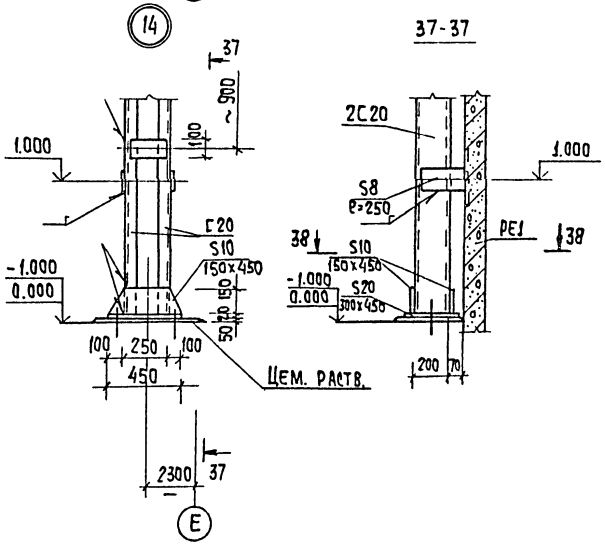

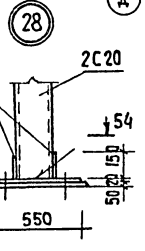

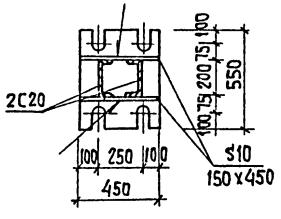

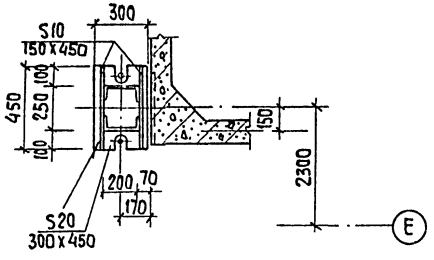

38-38

Привязан			ТП 901-3- 266.89 КМ		
			Главный корпус для станций очистки воды поверхностных источников мутностью до 1500 мг/л производительностью 5 тыс. м³/сут.	Стадия	Лист	Листов
				Р	12	
Инв. №	Провер.	Левина	Узлы 10...15, 28	ЦНИИЭП инженерного оборудования г. Москва		
	Нед. инж.	Смыслова	Сечения 34-34...38-38, 54-54			
	Зав. гр.	Левина				
	Н. конт.	Данцлевский				
	Нач. отд.	Письман				

Копировал: Хюппенен Формат А2

Инв. № подл. | Подпись и дата | Взам. инв. №

83918-02

Альбом 2

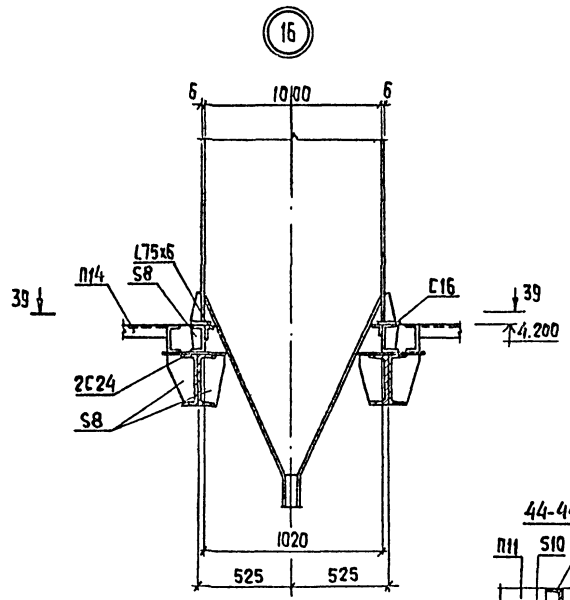

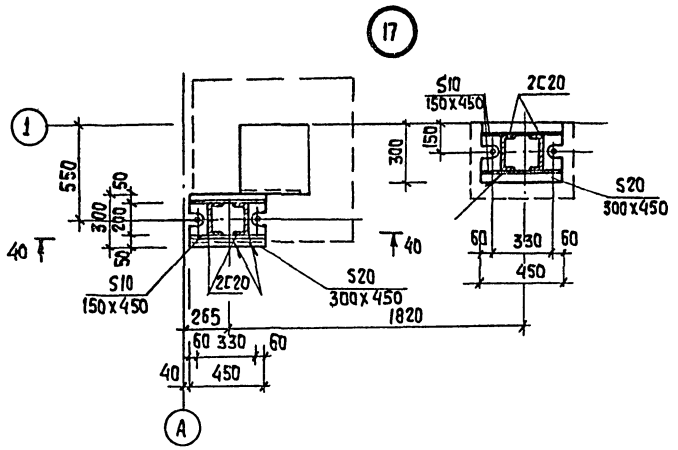

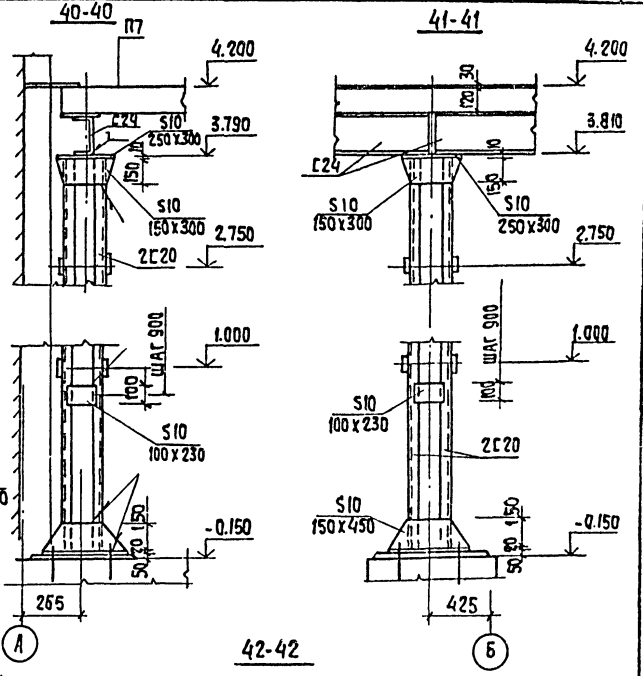

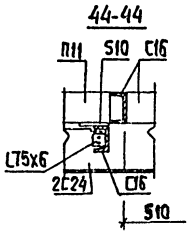

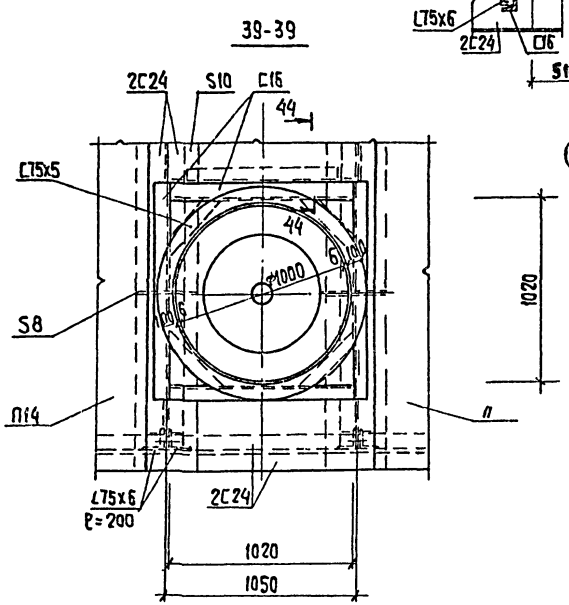

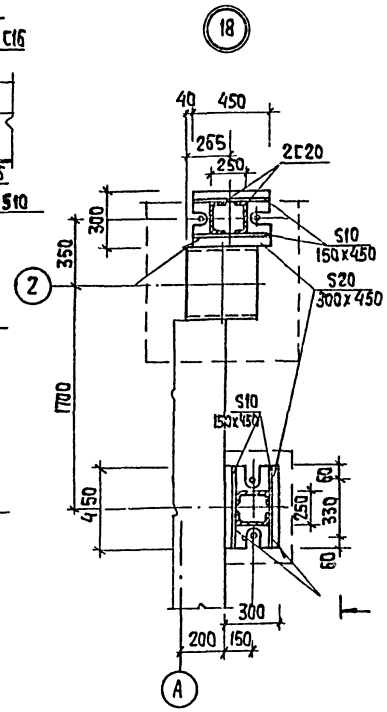

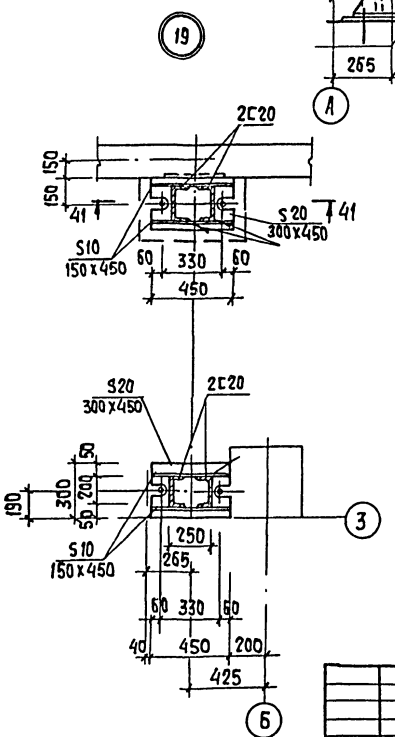

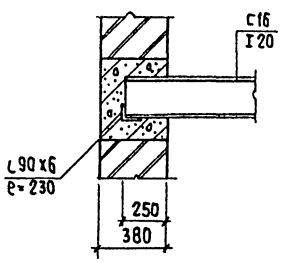

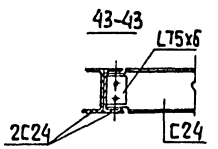

ПРИВЯЗАН				ТП 901-3- 266.89	КМ
	ПРОВЕР.	ЛЕВИНА		Главный корпус для станций очистки воды поверхностных источников мутностью до 1500 мг/л производительностью 3,2 тыс м³/сутки	Стадия Р; Лист 13; Листов
	ВЕД. ИНЖ.	СМЫСЛОВА			
	ЗАВ. ГР.	ЛЕВИНА		Узлы 16...19 Сечения 40-40...44-44	ЦНИИЭП инженерного оборудования г. Москва
	Н. КОНТР.	ДАНИЛЕВСКИЙ			
	НАЧ. ОТД.	ПИСЬМАН			
ИНВ. №					

Копировал: Хюппенен Формат А2

23/1-02

ОТА. ВГ 1986 ВЗАМ. ИНВ. № ИНВ. № ПОДЛ. ПОДПИСЬ И ДАТА

Альбом 2

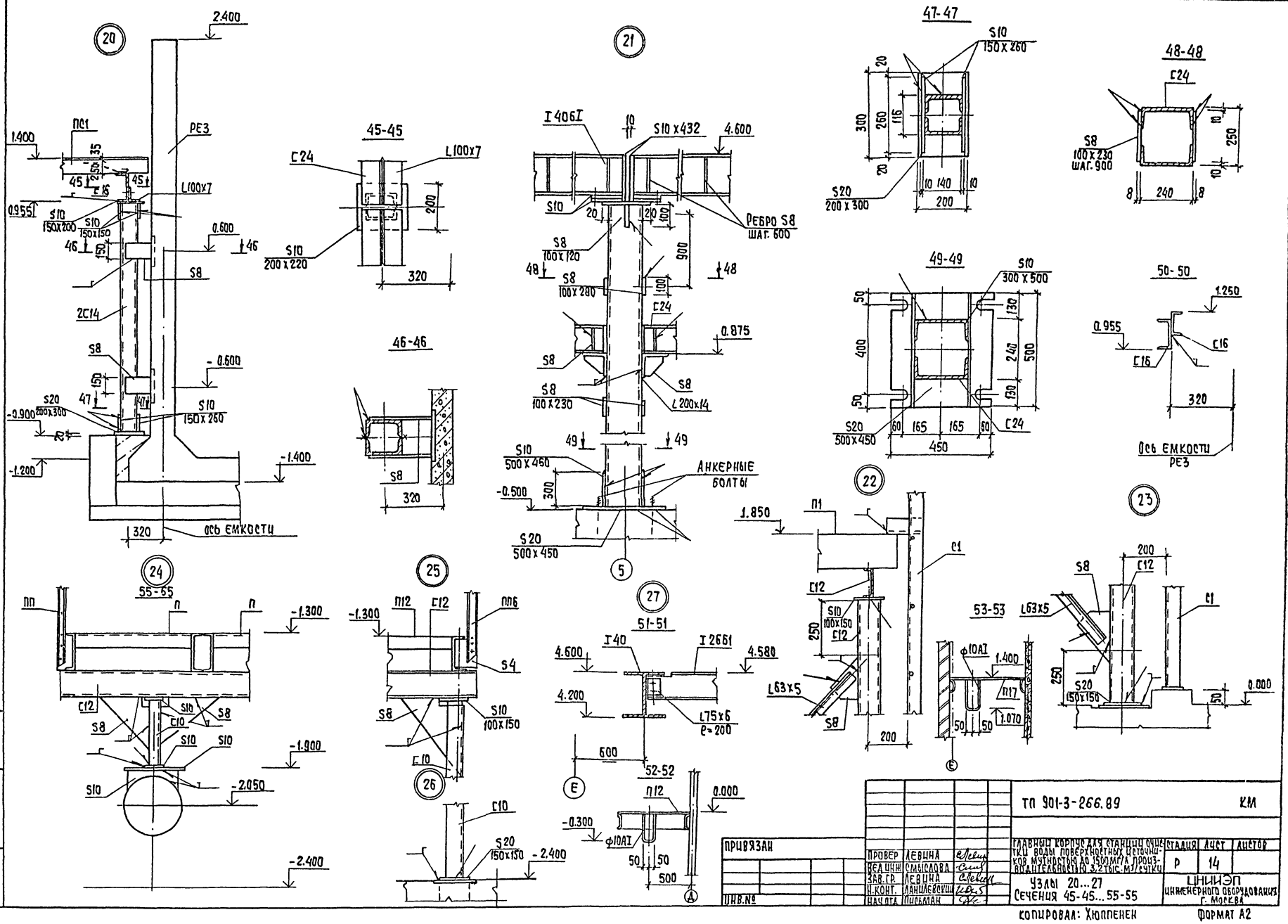

ТП 901-3-266.89				КМ
Главный корпус для станции очистки воды поверхностных источников мутностью до 1500 мг/л производительностью 3,2 тыс. м³/сутки			Стадия	Лист	Листов
			Р	14	
Узлы 20...27 Сечения 45-45...55-55			ЦНИИЭП инженерного оборудования г. Москва		
Провер	Левина				
Вед. инж.	Смыслова				
Зав. гр.	Левина				
Н. конт.	Данилевский				
Нач. отд.	Письман				

Привязан

Инв. №

Инв. № подл. | Подпись и дата | Взам. инв. №

Копировал: Хюппенен

Формат А2

23918-02

Альбом 2

Схема расположения подвесного транспорта

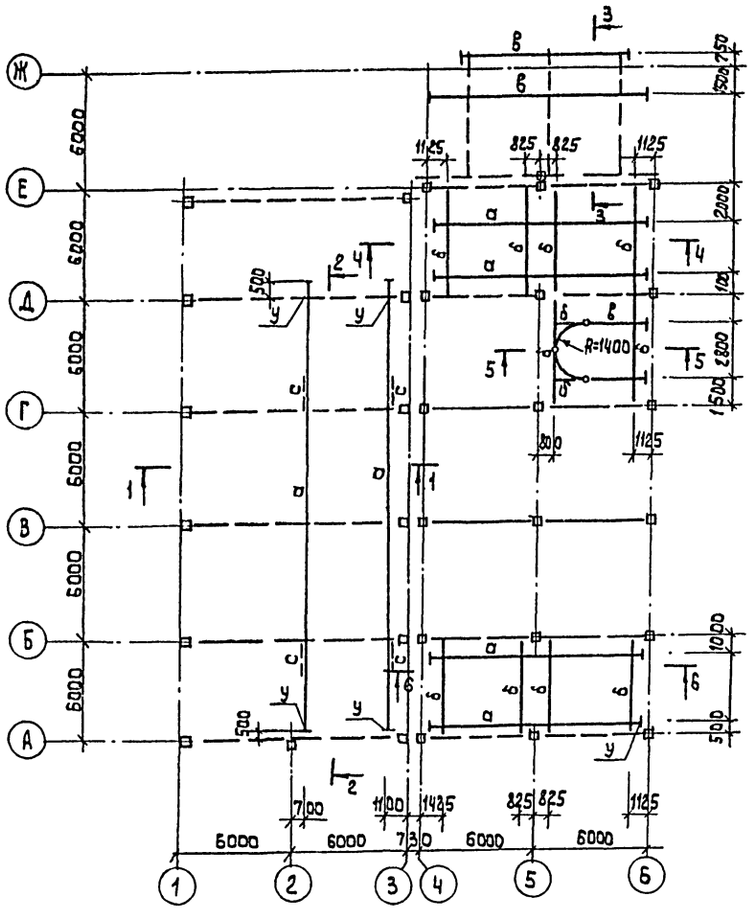

2-2

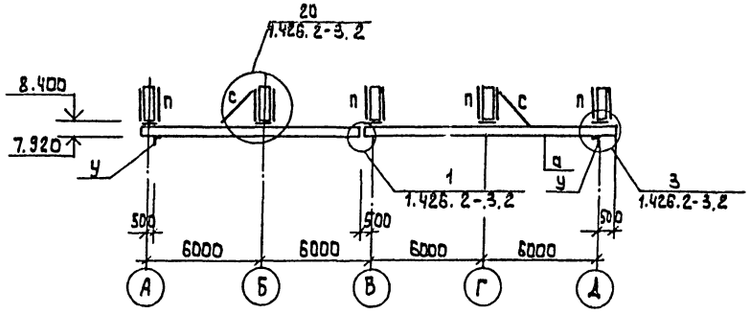

3-3

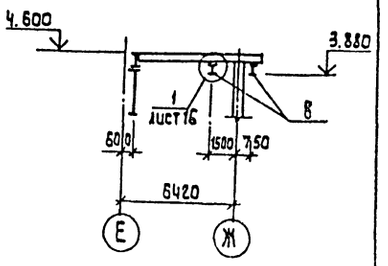

4-4

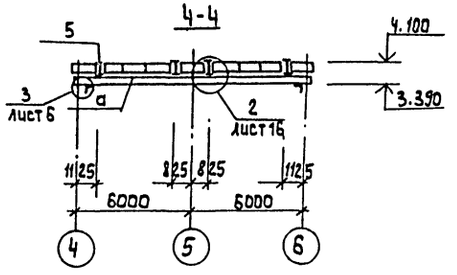

Ведомость элементов

Марка	Эскиз	Поз.	Состав	Опорные усилия M кНм	Опорные усилия N кН	Опорные усилия Q кН	Группа конструкций	Марка металла	Примечание
а	I		I 24М	1.42	6.2-3	Вып.2	2	ВСт3пс5-1	
б	I		I 26 Б1					ВСт3сп5-1	
в	I		I 20					ВСт3сп5-1	
у	L		L 100х7					Вст3пс6-1	
п	⊣⊢		Гн. профиль 2С60х32х3	0.1	2.93			ВСт3кп 2	
с	L		L63х5	По гибкости λ 400				ВСт3пс6-1	

1-1

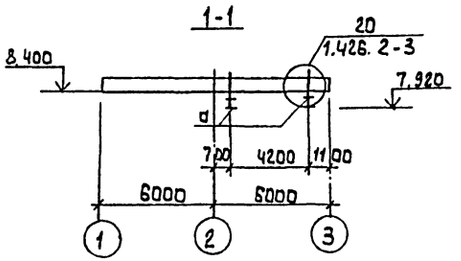

5-5

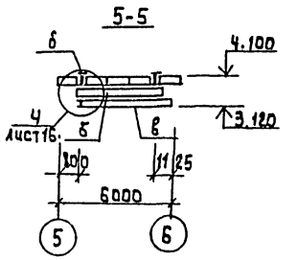

6-6

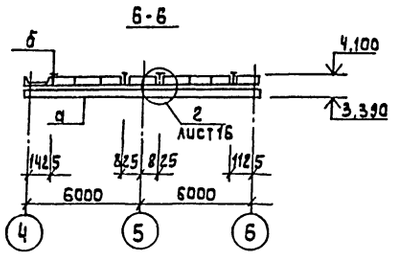

1. Рихтовка подкрановых путей по вертикали проводится путем установки набора подкладок
2. Все стальные конструкции окрасить двумя слоями краски БТ-577 по ГОСТ 3631-79
3. Сварку производить электродами типа Э42 ГОСТ 9467-75; $h_ш$ = 6 мм.
4. Ездовые поверхности не окрашиваются.

Согласовано
ОТА ВГ БЕЛЯЕВА

Инв. № подл. | Подпись и дата | Взам. инв. №

Привязан:

Инв. №

Провер	Левина		
Вед. инж.	Смыслова		
Зав. гр.	Левина		
Н. контр.	Данилевский		
Нач. отд.	Письман		

тп. 901-3-266. 89. КМ

Главный корпус для станции очистки воды поверхностных источников мутностью до 1500 мг/л производительностью 32 тыс. м³/сутки

Стадия	Лист	Листов
Р	15	

Схема расположения подвесного транспорта. Разрезы 1-1... 6-6

ЦНИИЭП инженерного оборудования г. Москва

Копировал: Алешикова 23911-02 Формат: А2

Альбом 2

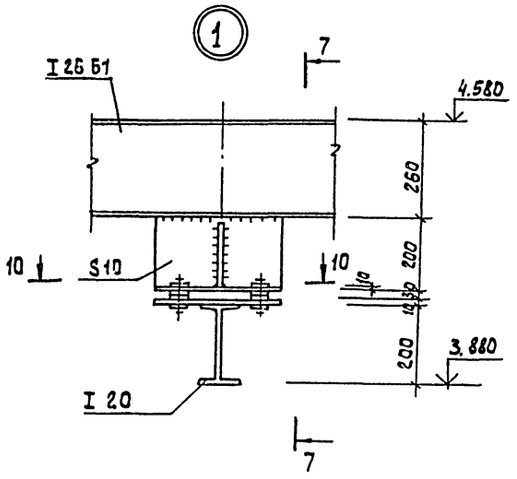

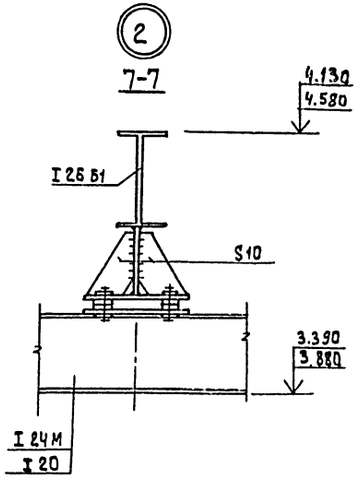

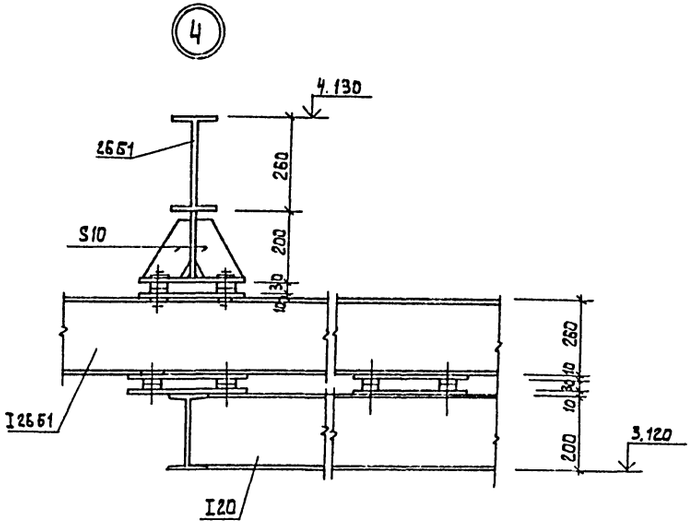

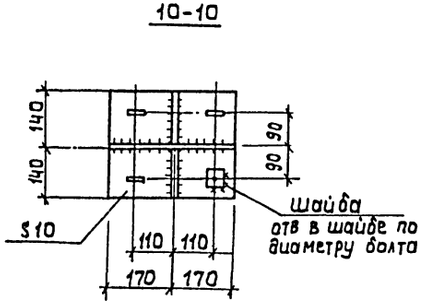

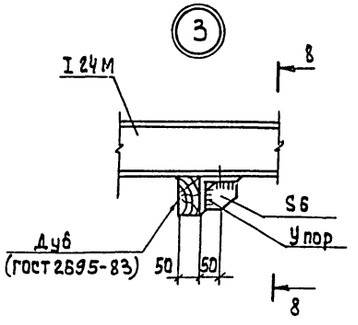

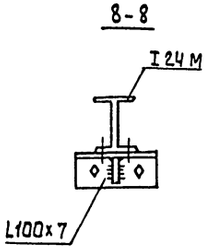

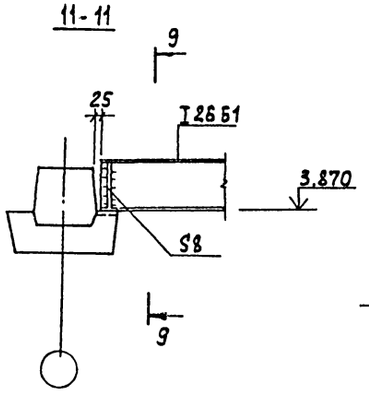

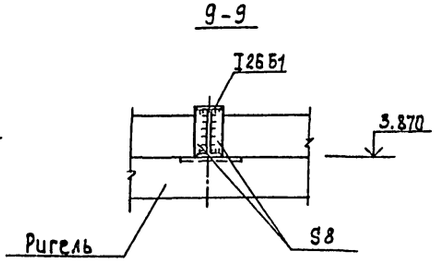

Инв.№ подл. | Подпись и дата | Взам. инв.№

Привязан:				тп. 901-3-266.89	КМ
	Провер.	Левина		Главный корпус для станции очистки воды поверхностных источников мутностью до 1500 мг/л производительностью 3,2 тыс. м³/сутки	Стадия: Р; Лист: 16; Листов:
	Вед. инж.	Смыслова			
	Зав. гр.	Левина			
Инв.№	Н. контр.	Данилевский		Узлы 1...4. Сечения 7-7...9-9.	ЦНИИЭП инженерного оборудования г. Москва
	Нач. отд.	Письман			

Копировал: Алещикова 23911-02 Формат А2

Альбом 2

Схема расположения пожарных лестниц и ограждений

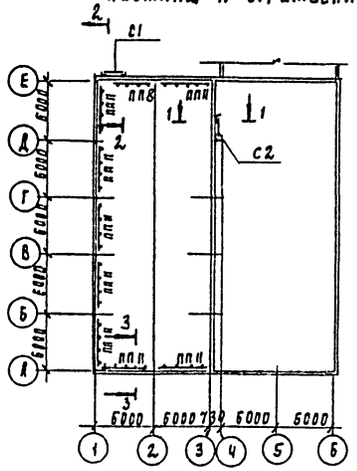

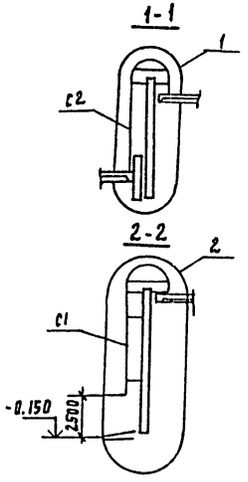

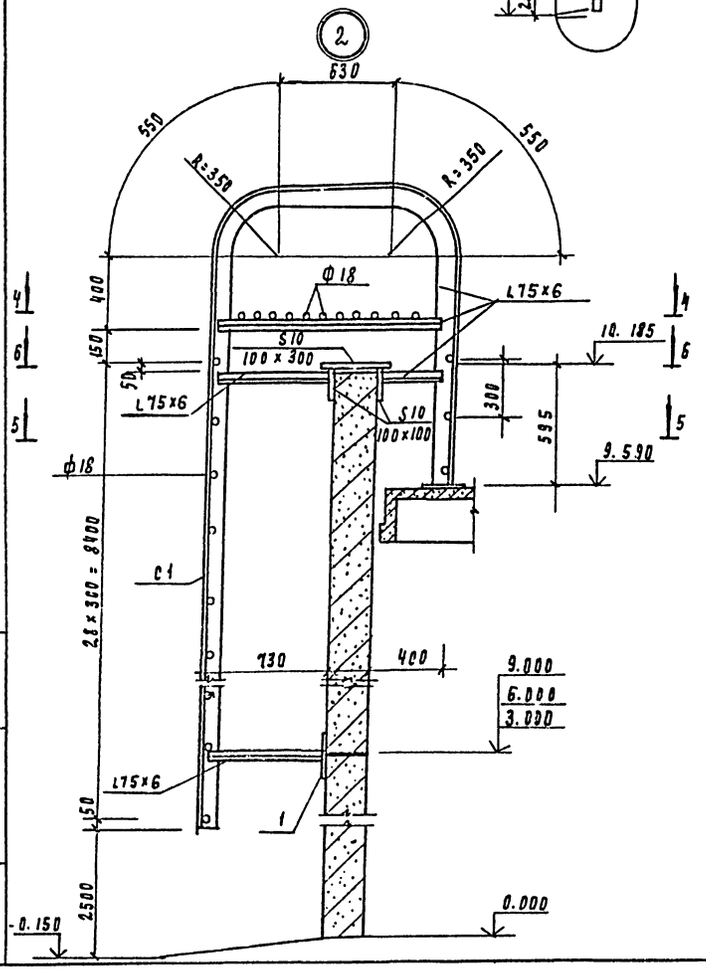

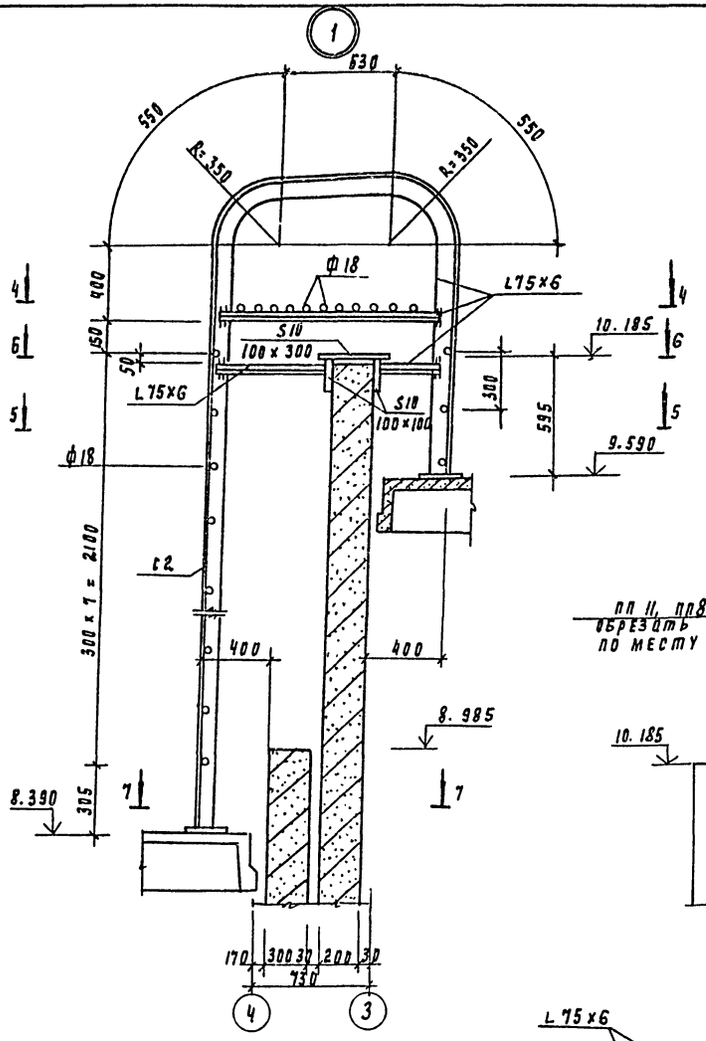

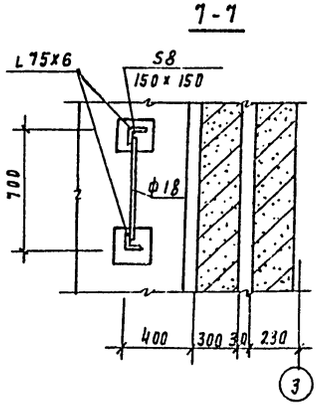

Спецификация к схеме расположения ограждений и пожарных лестниц

Марка, поз	Обозначение	Наименование	Кол.	Масса ед. кг	Примечание
		Ограждения			
ПП 8	1.450.3-3.1 5.1.0.1.0-10	ОГПМХЭБ - 10.42	1	39.3	
ПП 11	-13	ОГПМХЭБ - 10.60	8	55.6	
		Пожарные лестницы			
С1	Данный лист	С1	1	195.0	
С2	"	С2	1	58.8	
		Изделие закладное			
1	1.400 - 6/76	М4-1	6	1.4	

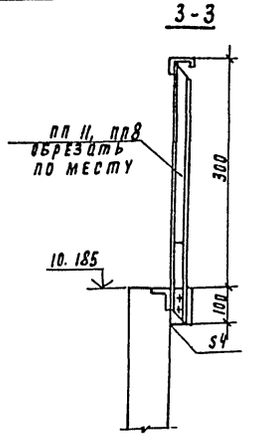

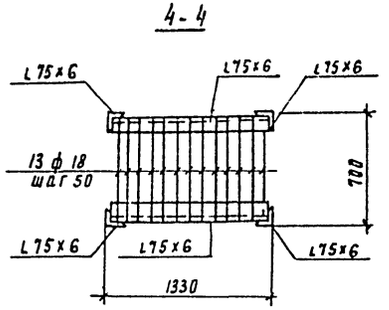

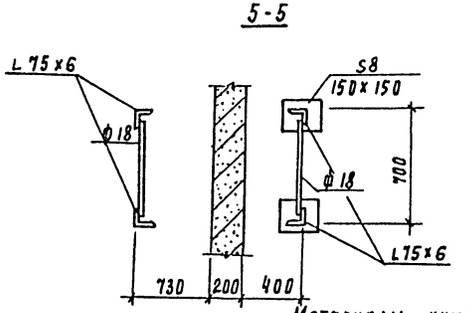

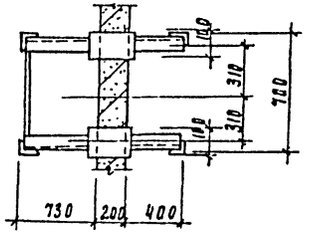

Материалы учтены на листах км2, км3

Привязан	Провер.	Левина		ТП 901-3-266.89	КМ
	Вед. инж.	Смыслова			
	Зав. гр.	Левина		Главный корпус для станции очистки воды поверхностных источников мутностью 1500 мг/л производительностью 3-2 тыс. м³/сут	Стадия: Р; Лист: 17; Листов:
	Н. контр.	Цинилевский		Схема расположения пожарных лестниц и ограждений. Узлы 1; 2.	ЦНИИЭП инженерного оборудования г. Москва
Инв. №	Нач. отд.	Письман			

Копировал Подлевская 27.9.18.02 Формат А2

Альбом 2

Ведомость чертежей основного комплекта марки АЗ

Лист	Наименование	Примечан.
1	Общие данные	
2	План фундаментов под оборудование лотков емкостей. разрез 1-1. Узел 5	
3	Разрез 2-2. Узлы 1÷4. Деталь пропуска полиэтиленовых труб.	
4	План полов на отм. -1.200, 1.400	
5	Ведомость объемов антикоррозионных работ.	

Ведомость ссылочных документов

Обозначение	Наименование	Примечан.
СНиП 2.03.11-85	Защита строительных конструкций от коррозии.	
СНиП 3.04.03-85	Защита строительных конструкций и сооружений от коррозии.	
ВСН 214-82 / ММСС СССР	Сборник инструкций по защите от коррозии.	
СНиП-2.03.13-88	Полы.	

Внимание!

Данным проектом для антикоррозионных покрытий применены токсичные легковоспламеняющиеся и горючие материалы, в связи с чем при выполнении проектных работ необходимо:

1. Строго соблюдать правила по технике безопасности, предусмотренные СНиП III-4-80.*
2. Строго выполнять мероприятия по предупреждению взрыва и распространению очага возгорания согласно СНиП 2.09.02-85 и СНиП 2.01.02-85.

Типовой проект разработан в соответствии с действующими нормами и правилами и предусматривает мероприятия, обеспечивающие взрывобезопасность и пожаробезопасность при выполнении химзащитных работ.

Зав. группы Левина /Левина С.Е./

Условия эксплуатации конструкций зданий и сооружений

Номер (обозначение) наименование, отметки, координационные оси помещения (участка) объекта защиты	Характеристика жидких сред: Наименование или химический состав	Характеристика жидких сред: Концентрация мг/л, г/л, %	Характеристика жидких сред: Температура, °С	Интенсивность воздействия агрессивной среды на полы	Механическое воздействие на полы	Вид уборки пола	Характеристика газовоздушных сред: Наименование или химический состав	Характеристика газовоздушных сред: Концентрация, мг/м³	Характеристика газовоздушных сред: Температура, °С	Характеристика газовоздушных сред: Относительн. влажн. %	Особые условия эксплуатации	Вид защиты
Отделение растворных баков коагулянта оси 4-6, Е-Ж	$Al_2(SO_4)_3$	200 г/л	5-25	малая	слабое	сухой	следы H_2SO_4		5	75	—	Пол тип 2, несущие и ограждающие конструкции см. л. 4
Дозаторная оси, 4-6, Д-Е	$Al_2(SO_4)_3$	50 г/л	5-16	малая	слабое	сухой	следы H_2SO_4		16	75	—	

Общие указания.

1. Приемку и подготовку поверхности под антикоррозионную защиту, выполнение химзащитных работ и контроль качества производить согласно СНиП 3.04.03-85 „Защита строительных конструкций и сооружений от коррозии". и „Сборнику инструкций по защите от коррозии". ВСН 214-82 / ММСС СССР.
2. Перед выполнением работ по защите полов должна быть проверена величина уклонов.
3. Антикоррозионная защита принята на основании проекта выполненного институтом „Проектхимзащита" г. Днепропетровск". заказ №1044, и письма института „Проектхимзащита" №1-10/233 от 20.02.1986 г.
4. Применение герметика У-30М подлежит обязательному согласованию с местным санитарным врачом (если вода питьевого качества).

Привязан

ТП 901-3-266.89 АЗ

Инв. №

Пров.	Левина		Главный корпус для станции очистки воды поверхностных источников мутностью до 1500 мг/л производительностью 3,2 тысм³/сут.	Стадия	Лист	Листов
Техник	Метцгер			Р	1	5
Зав. гр.	Левина		Общие данные.	ЦНИИЭП инженерного оборудования г. Москва		
Н. контр.	Данилевский					
Нач. отд.	Письман					

Копировал: Коршунова Формат: А2

Согласовано: Отдел ВГ Беляева

Инв. № подл. | Подпись и дата | Взам. инв.

Альбом 2

План фундаментов под оборудование, лотков, емкостей.

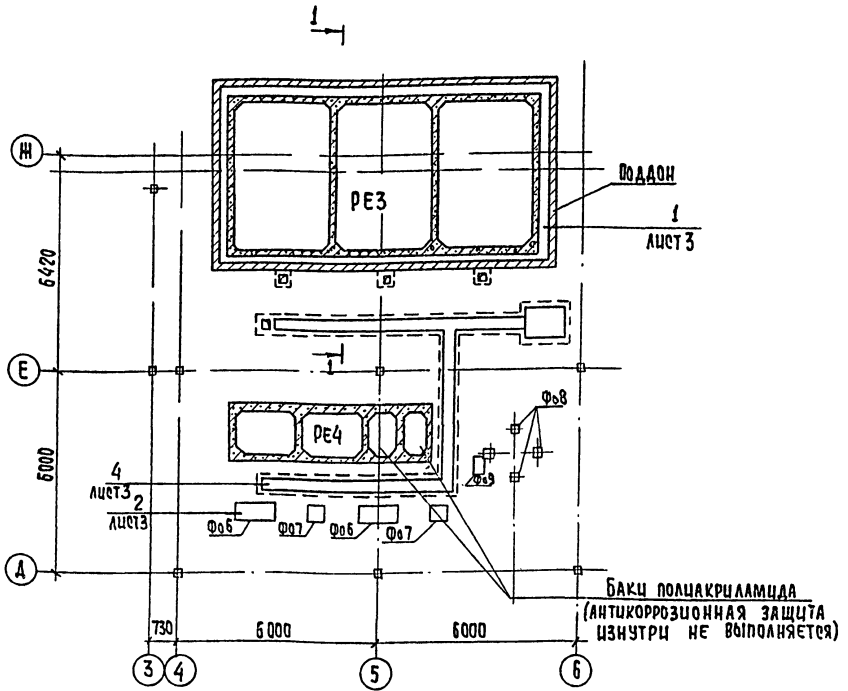

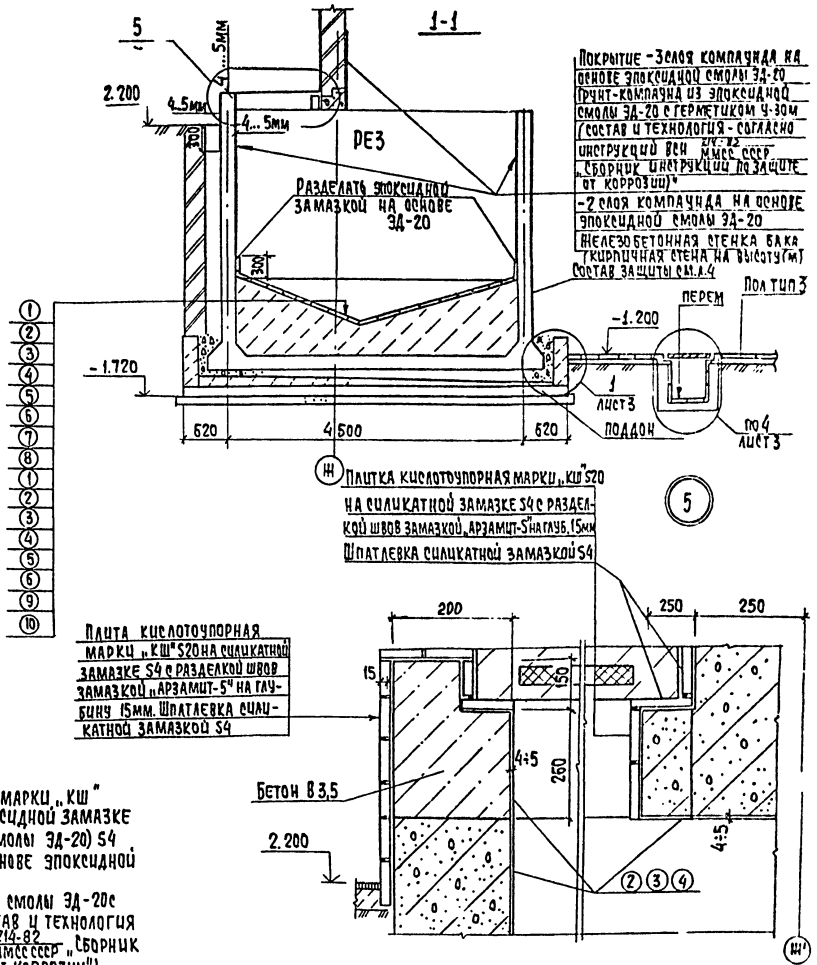

1 - Плитка кислотоупорная марки „КШ" (ГОСТ 961-84) S 35 на эпоксидной замазке (на основе эпоксидной смолы ЭД-20) S4
2 - 3 слоя компаунда на основе эпоксидной смолы ЭД-20.
3 - Компаунд из эпоксидной смолы ЭД-20 с герметиком У-30м (состав и технология согласно инструкции ВСН 214-82 ММСС СССР „Сборник инструкций по защите от коррозии")
4 - 2 слоя компаунда на основе эпоксидной смолы ЭД-20:
5 - Выравнивающий слой из цементно. песч. р-ра состава 1:2, S15
6 - Набетонка по уклону из бетона В3,5
7 - Железобетонное днище бака
8 - Слой кислотоупорного щебня мелкой фракции: от 100 до 170 мм по высоте
9 - Железобетонные плиты поддона с набетонкой.
10 Подготовка из песка h = 100 мм
Общая толщина покрытия
2 3 4 = 4÷5 мм

Агрессивные воздействия на фундаменты под оборудование

Номер помещения, участка	Наименование оборудования	Марка фундамента	Характер агрессивного воздействия	Номер узла защиты	Особые условия эксплуатации
2	Насос	Фо6	$Al_2(SO_4)_3$-50 г/л		На раме
2	Насос	Фо7	$Al_2(SO_4)_3$-50 г/л		На раме

ТП 901-3-266.89				А3
Провер.	Левина		Главный корпус для станции очистки воды поверхностных источников мутностью до 1500 мг/л производительностью 3.2 тыс м³/сут	Стадия: Р; Лист: 2; Листов:
Техник	Метцгер			
Зав. гр.	Левина		План фундаментов под оборудование, лотков, емкостей. Разрез 1-1. Узел 5.	ЦНИИЭП инженерного оборудования
Н. конт.	Данилевский			
Нач. отд.	Письман			

Привязан

Инв. №

Инв. № подл. | Подпись и дата | Взам. инв. №

Копировал: Хюппенен

Формат А2

Альбом 2

2-2

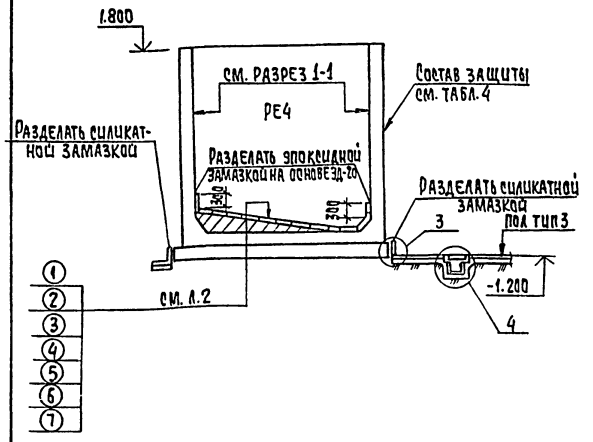

3

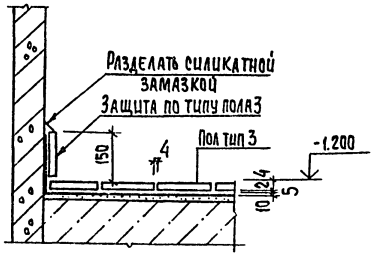

4

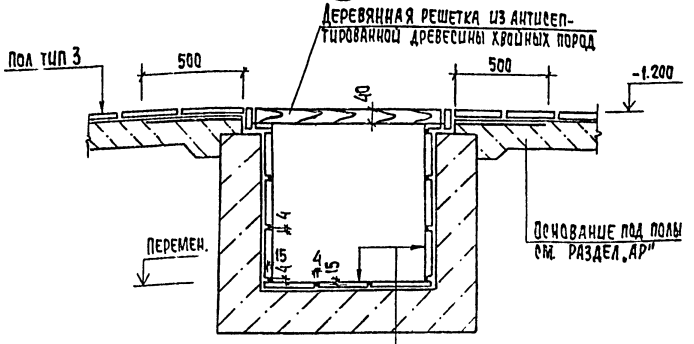

Плитка кислотоупорная керамическая марки „КШ" (ГОСТ 961-87) S20 на силикатной замазке S4 с разделкой швов замазкой „Арзамит-5" на глубину 15мм;
Шпатлевка силикатной замазкой S4
Полиизобутилен марки ПСТ S2.5 в 2 слоя на клее 88-Н;
Затирка цементно-песчаным раствором
Монолитный бетон

2

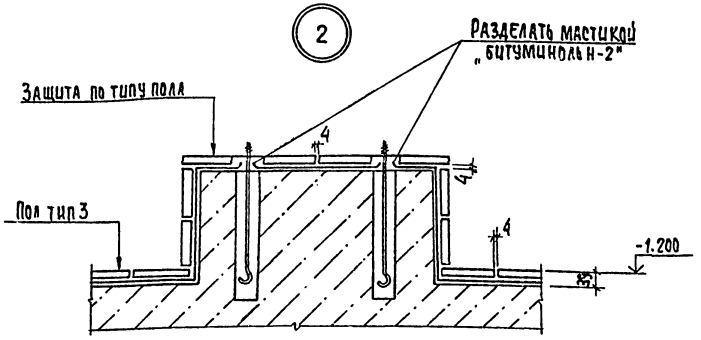

1

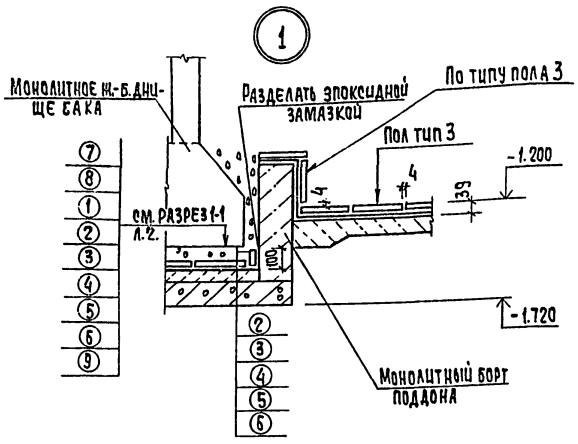

Деталь пропуска полиэтиленовых труб

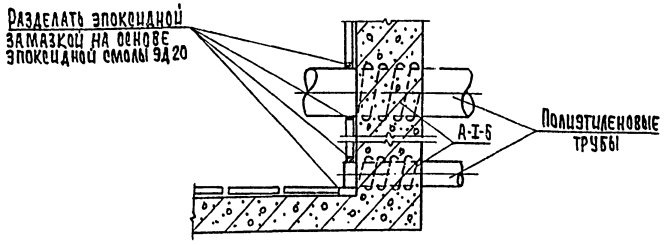

Защиту опор выполнять по узлу 2.

								ТП 901-3-266.89	А3
Привязан									
				Провер.	Левцина			Главный корпус для станций обработки воды поверхностных источников мутностью до 1500 мг/л производительностью 3.2 тыс. м³/сут	Стадия: Р; Лист: 3; Листов:
				Техник	Метцгер				
				Зав. гр.	Левцина			Разрез 2-2. Узлы 1-4. Деталь пропуска полиэтиленовых труб.	ЦНИИЭП инженерного оборудования г. Москва
Инв. №				Н. контр.	Данилевский				
				Нач. отд.	Письман				

Копировал: Хюппенен

Формат А2

Инв. № подл. | Подпись и дата | Взам. инв. №

План полов на отм. -1.200; 1.400

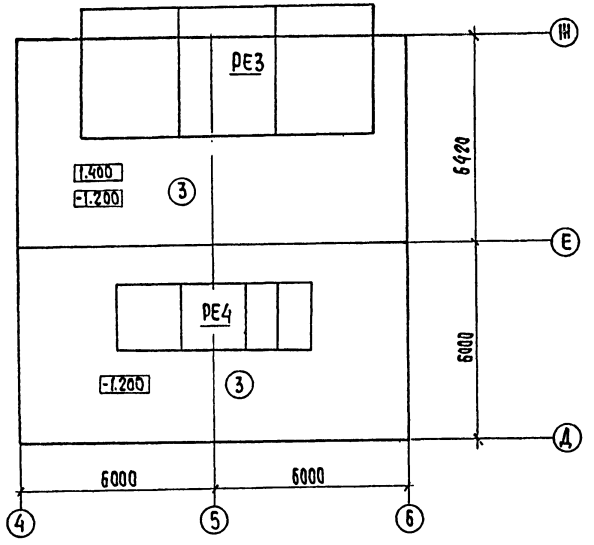

Экспликация полов

Наименование или номер помещения по проекту	Тип пола по проекту	Схема пола или номер узла по серии	Элементы пола и их толщины	Площадь пола м²
2;3;14	3,4	4 230 4	**Покрытие:** Плитка кислотоупорная керамическая марки „КШ" (ГОСТ 961-84), S20 на силикатной замазке S4. Шпатлевка силикатной замазкой S5. **Битумно-рулонная изоляция:** - Грунтовочный слой из раствора битума БН 90/10 в бензине за 2 раза. - 2 слоя рубероида Рэм-350 на битуме БН 90/10. - Шпатлевка мастикой битуминоль марки Н-2 S5. **Основание:** см. лист АР 5	211,58

Экспликацию полов остальных помещений - см. раздел „АР"

Антикоррозионная защита несущих и ограждающих конструкций зданий и сооружений

Номер помещений участка	Наименование и материал элементов конструкций	Состав защитного покрытия: Грунтовка — Марка материала	Грунтовка — Кол. слоев	Покрывной слой — Марка материала	Покрывной слой — Кол. слоев	Общая толщина покрытия, мкм	Примечания
2,3,14	**Железобетонные конструкции:** Стены наружные - железобетонные панели; кирпичные штукатуренные. Стены внутренние - железобетонные стены баков; кирпичные штукатуренные. Плиты покрытия; перекрытия; ригели; колонны.	Лак ХВ-784 (ГОСТ 7313-75)	2	Эмаль ХВ-785 Лак ХВ-784 (ГОСТ 7313-75)	2 2	90÷120	
2,3,14	**Металлоконструкции:** Опоры обслуживающих площадок; обслуживающие площадки; лестницы; ограждения; кронштейны; монорельс и т.д.	Грунтовка ХС-068 (ТУ6-10-820-75)	2	Эмаль ХВ-785 Лак ХВ-784 (ГОСТ 7313-75)	2 2	90÷120	

Защиту несущих и ограждающих конструкций остальных помещений см. раздел „АР"

Альбом 2

ТП 901-3-266.89				А3
Главный корпус для станции очистки воды поверхностных источников мутностью до 1500 мг/л производительностью 3.2 тыс. м3/сут.			Стадия: Р	Лист: 4	Листов:
План полов на отм. -1.200; -1.400			ЦНИИЭП инженерного оборудования г. Москва	
Провер.	Левина			
Техник	Метцгер			
Зав.гр.	Левина			
Н.конт.	Данилевский			
Нач.отд.	Лисьман			

Привязан

Инв. №

Инв. № подл. | Подпись и дата | Взам. инв. №

Копировал: Хюппенен

Формат А2

Альбом 2

Наименование	Объемы работ, м²																				Итого
	Отметка -1.200; +1.400					Отметка -1.200; 0.000												Железобетонные наливные сооружения				
	Отделение растворных баков коагулянта оси „4-б"; „Е-Ж."					Дозаторная оси „4-б", „Д-Е."						Отделение растворных баков коагулянта оси "4-б"; „Е-Ж."			Дозаторная оси "4-б", „Д-Е."			Растворно-хранилищные баки коагулянта (РЕ3)		Расходные баки коагулянта (РЕ4)		
	Пол, плинтус	Каналы, приямки	Фундам.			Пол, плинтус	Каналы, приямки	Фундам.				Стены, перемычки	Потолок	Металлоконструкции	Стены, колонны, ригели	Потолок	Металлоконструкции	1 бак	Всего	1 бак	Всего	
Очистка металлических поверхностей кварцевым песком.																						70,0
Обеспыливание бетонных поверхностей.	111,2	11,0				100,38	15,0					212,18	160,0		285,5	103,4		1124	1124	65,0	65,0	2137,7
Обеспыливание металлических поверхностей.																						70,0
Оклейка битумно-рулонной изоляцией в 2 слоя толщиной 10мм.	111,2		5			100,38		5														221,6
Оклейка полиизобутиленом марки ПСГ толщиной 2,5мм в 2слоя на клее 88Н.		11,0					15,0															26
Затирка горячим песком.	111,2		5			100,38		5														221,6
Шпатлевка силикатной замазкой толщиной 5мм	111,2		5			100,38		5														221,6
Облицовка кислотоупорной керамической плиткой марки "КШ" толщиной 20мм на силикатной замазке толщиной 4мм с разделкой швов замазкой арзамит-5 на глубину 15мм		11,0					15,0															26,0
Облицовка кислотоупорной керамической плиткой марки "КШ" толщиной 20мм на силикатной замазке толщиной 4мм.	111,2		5			100,38		5														221,6
2слоя компаунда на основе эпоксидной смолы ЭД-20.												8,0						638,0	638,0	29,5	29,5	675,5
Компаунд из эпоксидной смолы ЭД-20 с герметиком У-30м.												8,0						638,0	638,0	29,5	29,5	675,5
3слоя компаунда на основе эпоксидной смолы ЭД-20.												8,0						638,0	638,0	29,5	29,5	675,5
Облицовка кислотоупорной керамической плиткой марки "КШ" толщиной 35мм на эпоксидной замазке толщиной 4мм.																		157,0	157,0	6,0	6,0	163,0
Шпатлевка силикатной замазкой толщиной 4мм.		11,0					15,0															26,0
Окраска ПХВ-материалами в 6слоев: лак ХВ-784 в 2слоя; эмаль ХВ-785 в 2слоя; лак ХВ-784 в 2слоя.												212,18	160,0		285,0	103,4		300,0	300,0	36,0	36,0	1096,6
Окраска ПХВ-материалами в 6слоев: грунт ХС-068 в 2 слоя, эмаль ХВ-785 в 2слоя, лак ХВ-784 в 2слоя.																						170,0

В железобетонных наливных сооружениях (для растворно-хранилищных баков коагулянта) учтены материалы на антикоррозионную защиту поддона.

Инв. № подл. | Подпись и дата | Взам. инв. №

Привязан

Инв. №

Провер.	Левина		
Техник	Метцгер		
Зав. гр.	Левина		
Н. контр.	Адашлебахин		
Нач. отд.	Письман		

ТП 901-3-266.89 А3

Главный корпус для станции очистки воды поверхностных источников мутностью до 1500 мг/л производительностью 2,2 тыс. м³/сут.

Стадия	Лист	Листов
Р	5	

Ведомость объемов антикоррозионных работ.

ЦНИИЭП инженерного оборудования г. Москва

Копировал: Хюппенен Формат А2

239/5-02

Альбом 2

№№ п.п.	Наименование работ	Об'ем работ: Единица измерения	Об'ем работ: Количество	Нормативная трудоемкость: чел-дн.	Нормативная трудоемкость: маш-см	Численность рабочих в смену	Число смен	Продолжительность работ (дни)	График работ (месяцы): 1	2	3	4	5	6	7	8	9	10	11	12
I	Подготовительный период							1 мес.												
II	**Земляные работы**																			
1	Разработка грунта	м³	2690	97	24	5	2	10		10	10									
2	Обратная засыпка	м³	1561	135	20	5	2	14												
III	**Устройство фундаментов**																			
1	Бетонная подготовка	м³	14,74																	
2	Песчаное основание	м³	19.81																	
3	Набетонка	м³	29.1							12										
4	Укладка сборных ж.б. конструкций	м³	526.61	188	22	6	2	16												
5	Укладка бетонных блоков	м³	133.35																	
6	Монолитные ж.б. фундаменты	м³	108.2																	
IV	**Устройство емкостей**																			
	Емкость РЕ-1																			
1	Бетонная подготовка	м³	18.58																	
2	Проливка асфальтовым раствором	м²	124																	
3	Стены и днище из монолитного железобетона	м³	179.6	730	6	12	2	30				24								
4	Торкретирование, железнение	м²	453.3																	
5	Монтаж металлоконструкций	т	2,37																	
6	Испытание на водонепроницаемость	м³	620.6																	
	Емкость РЕ-2																			
1	Бетонная подготовка	м³	41.36																	
2	Проливка асфальтовым раствором	м²	49																	
3	Стены и днище из монолитного железобетона	м³	65	318	3	12	2	13					24							
4	Торкретирование, железнение	м²	175.17																	
5	Монтаж металлоконструкций	т	1.01																	
6	Испытание на водонепроницаемость	м³	17.1																	
	Емкость РЕ-3																			
1	Песчаное основание	м³	6.11																	
2	Устройство поддона из сборных жел. бет. плит	м³	6.61																	
3	Стены и днище из монолитного железобетона	м³	37.9	94	6	6	2	8					12							
4	Набетонка по днищу	м³	24.76																	
5	Защитный слой из кирпича	м³	12.35																	
6	Испытание на водонепроницаемость	м³	130																	
	Емкость РЕ-4																			
1	Бетонная подготовка	м³	1.34																	
2	Проливка асфальтовым раствором	м²	12																	
3	Стены и днище из монолитного железобетона	м³	15	35	2	6	2	3						12						
4	Набетонка	м³	1.39																	
5	Торкретирование, железнение	м²	26.92																	
6	Испытание на водонепроницаемость	м³	20																	

Проверил	Чухрова	Чухр	
Инж. I кат.	Панина	Гот	
Зав. гр.	Чухрова	Чухр	
Н. контр.	Павлова	Пав	
Нач. отд.	Григорьева	Гри	

ТП 901-3-266.89 ОС

Главный корпус для станции очистки воды поверхностных источников мутностью 1500 кг/л. производительностью 3,2 тыс. м³/сут.

Стадия	Лист	Листов
Р	1	2

График производства работ (начало)

ЦНИИЭП инженерного оборудования г. Москва

Формат А2

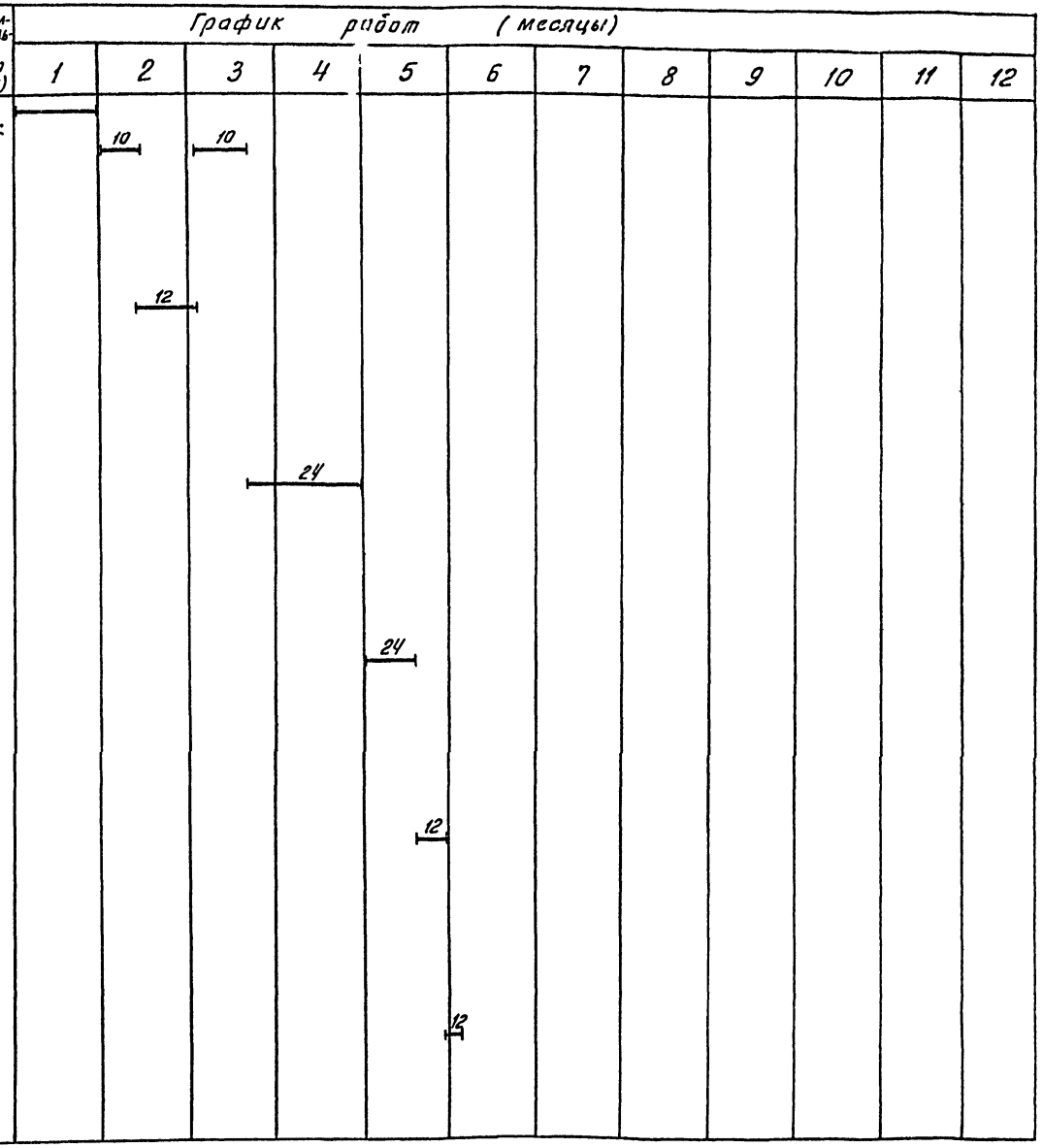

Инв. № подл. | Подпись и дата | Взам. инв. №

23911-02

Альбом 2

№№ пп.	Наименование работ	Объем работ: Единица измерения	Объем работ: Количество	Нормативная трудоемкость: чел-дн.	Нормативная трудоемкость: маш-см.	Численность рабочих в смену	Число смен	Продолжительность работ (дни)
V	Монтаж каркаса							
1	Колонны	м³	35.94					
2	Балки покрытия	м³	12	127	8	5	2	13
3	Ригели	м³	21.40					
4	Лестницы и площадки	м³	2.94					
5	Фахверк, колонны, связи	т	6.33					
VI	Устройство стен							
1	Из стеновых панелей	м³	163.37					
2	Из керамического кирпича	м³	133.71					
3	Диафрагмы жесткости	м³	29.76	327	25	6	2	27
4	Плиты карнизные	м³	1.06					
5	Перемычки	м³	3.0					
VII	Перекрытие и покрытие							
1	Плиты перекрытия	м³	40.45					
2	Плиты покрытия	м³	72.0	140	16	5	2	14
3	Перемычки	м³	1.39					
VIII	Устройство кровли							
1	Рулонной 4-х слойной	м²	360	159	—	5	2	16
2	Рулонной 3-х слойной	м²	437					
IX	Устройство перегородок							
1	Из керамического кирпича	м²	429	166	—	5	2	17
2	Из легкобетонных камней	м²	430					
X	Заполнение проемов							
1	Окна	м²	115.1					
2	Двери	м²	110.3	74	—	4	2	10
3	Ворота	м²	7.36					
XI	Монтаж металлоконструкций							
1	Пути подвесного крана	т	4.96	202	4	10	2	10
2	Лестницы и площадки	т	24.37					
XII	Устройство полов							
1	Цементных	м²	198					
2	Бетонных	м²	153					
3	Из керамических плиток	м²	231	252	—	6	2	21
4	Из линолеума	м²	284					
XIII	Устройство венткамеры	—	—	6	—	3	2	2
XIV	Устройство КТП	—	—	11	—	3	2	2
XV	Отделочные работы внутренние	м²	4606	456	12	10	2	23
XVI	Отделочные работы наружные	м²	864	52	—	5	2	5
XVII	Антикоррозийные работы	м²	411	617	—	8	2	38
XVIII	Специально-строительные работы	—	—		—			
1	Каналы и приямки монолитные	м³	11.6					
2	Монолитные ж. б. фундаменты	м³	15.4	50	1	5	2	5
3	Металлоконструкции	т	1.45					
XIX	Механомонтажные работы	—	—	1016	3	10	2	51
XX	Электромонтажные работы	—	—	294	—	10	2	62
XXI	Санитарно-технические работы	—	—	429	—	5	2	43
XXII	Разные работы	—	—	49	—	5	2	5
	Итого:	—	—	7053	152			12 мес.

График работ (месяцы)

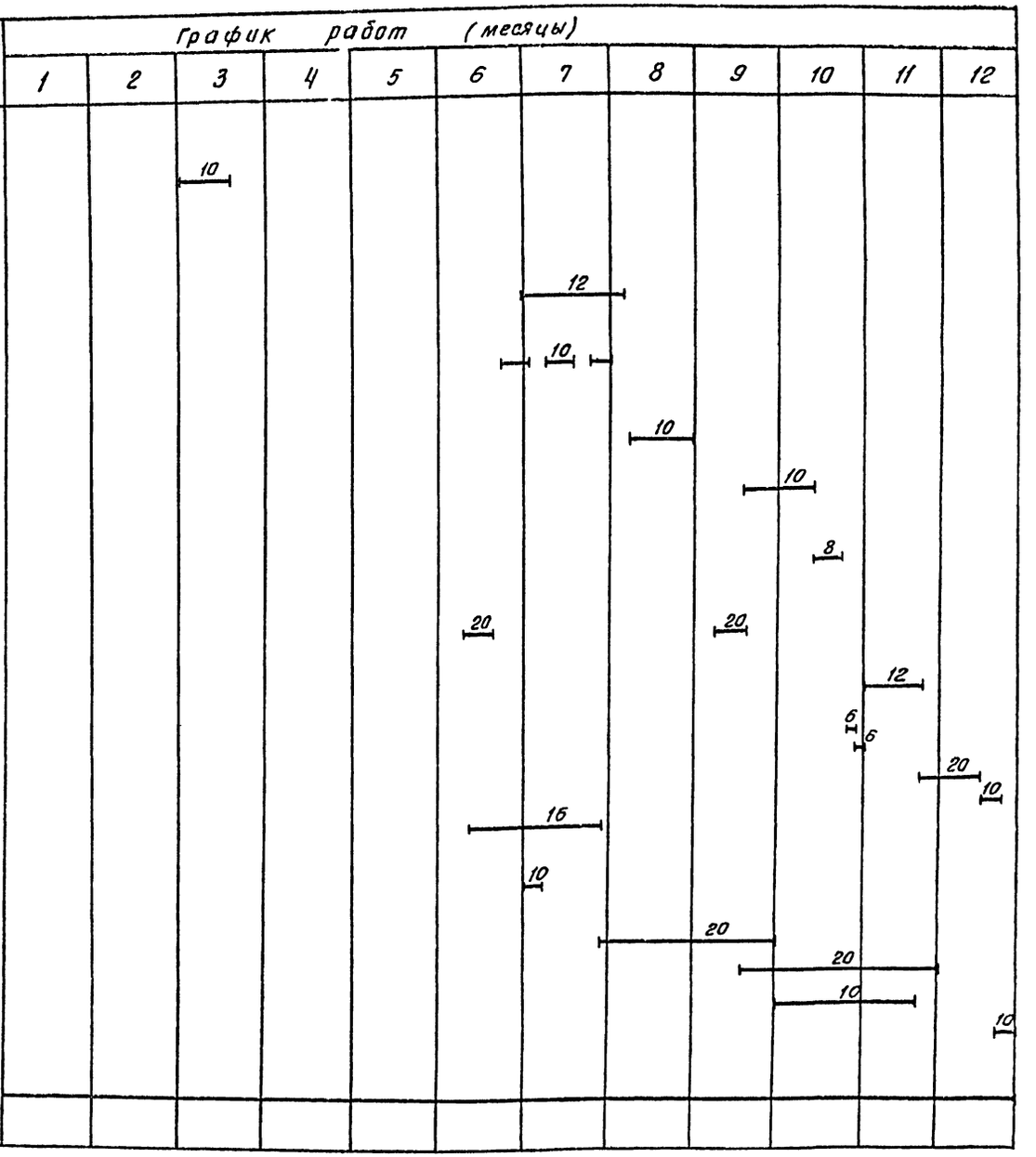

		ТП 901-3-266.89	ОС
Проверил	Чухрова		
Инж. Кат.	Панина		
Зав. гр.	Чухрова		
Н. контр.	Павлова		
Нач. отд.	Григорьева		
Главный корпус для станции очистки воды поверхностных источников мутностью 1500 кг/л производительностью 32 тыс. м³/сут	Стадия: Р	Лист: 2	Листов: 2
График производства работ (окончание)	ЦНИИЭП инженерного оборудования г. Москва		

Формат А2

Инв. № подл. | Подпись и дата | Взам. инв. №

gost.e-ecolog.ru