СОГЛАСОВАНО

Министерство угольной промышленности

Заместитель [illegible]

Технического управления

[illegible] С.М.Марченко

УТВЕРЖДЕНО

Указанием

Министерства тяжёлого и транспортного машиностроения

от 29.04.80 № ЕМ-002/5221

ЗУБЬЯ КОВШЕЙ ОДНОКОВШОВЫХ ЭКСКАВАТОРОВ

Присоединительные размеры

ОСТ 24.072.05 - 80

Техническое управление Министерства тяжёлого и транспортного машиностроения

Заместитель начальника В.М.Боков

Начальник отдела стандартизации и метрологии А.Л.Баранов

Научно-исследовательский институт тяжелого машиностроения производственного объединения "Уралмаш"

Директор Б.Д.Котельников

Начальник КТОС Н.А.Бабин

Начальник ИКБсэ В.Е.Лосев

Руководитель темы, инженер - конструктор 15.03.80 Е.А.Онегин

Исполнитель, инженер - конструктор А.В.Ильин

инженер - конструктор К.П.Гедык

gost.e-ecolog.ru

СОГЛАСОВАНО

Министерство чёрной металлургии СССР

Заместитель начальника

Технического управления Ю.Е.Кузнецов

Министерство энергетического машиностроения

Начальник Технического управления В.Н.Пластов

Министерство цветной металлургии СССР

Заместитель начальника

Технического управления С.Л.Иофин

Московский горно-строительный институт им.В.В.Куйбышева,

отраслевая лаборатория мощных экскаваторов

Руководитель лаборатории Н.Н.Киселёв

Государственный проектно-конструкторский экспериментальный институт по обогатительному оборудованию

Директор института Б.Л.Орлов

Заведующий ОКОС С.И.Селецкий

УДК 621.879.064.2

Группа Г4I

ОТРАСЛЕВОЙ СТАНДАРТ

ЗУБЬЯ КОВШЕЙ ОДНОКОВШОВЫХ ЭКСКАВАТОРОВ
Присоединительные размеры
ОКП 3I 4900

ОСТ 24.072.05-80

Введен впервые

Указанием Министерства тяжелого и транспортного машиностроения от 29.04.80 № ЕМ-002/522I срок действия установлен

с 0I.07.8I

до 0I.07.86

Несоблюдение стандарта преследуется по закону

I. Настоящий стандарт распространяется на зубья ковшей прямых лопат одноковшовых экскаваторов с ковшом вместимостью 4 $м^3$ и более и устанавливает их присоединительные размеры.

Стандарт не устанавливает конструкции зубьев.

2. Присоединительные размеры зубьев должны соответствовать указанным на чертеже и в таблице.

3. Предельные отклонения на присоединительные размеры зубьев должны соответствовать III классу точности по ГОСТ 2009-55 за исключением размера h_2, предельные отклонения которого должны соответствовать , приведенным в таблице.

ГОСУДАРСТВЕННЫЙ КОМИТЕТ СТАНДАРТОВ Совета Министров СССР
Зарегистрировано и внесено в реестр государственной регистрации
80.10.02 за № 8176592

Издание официальное

Перепечатка воспрещена

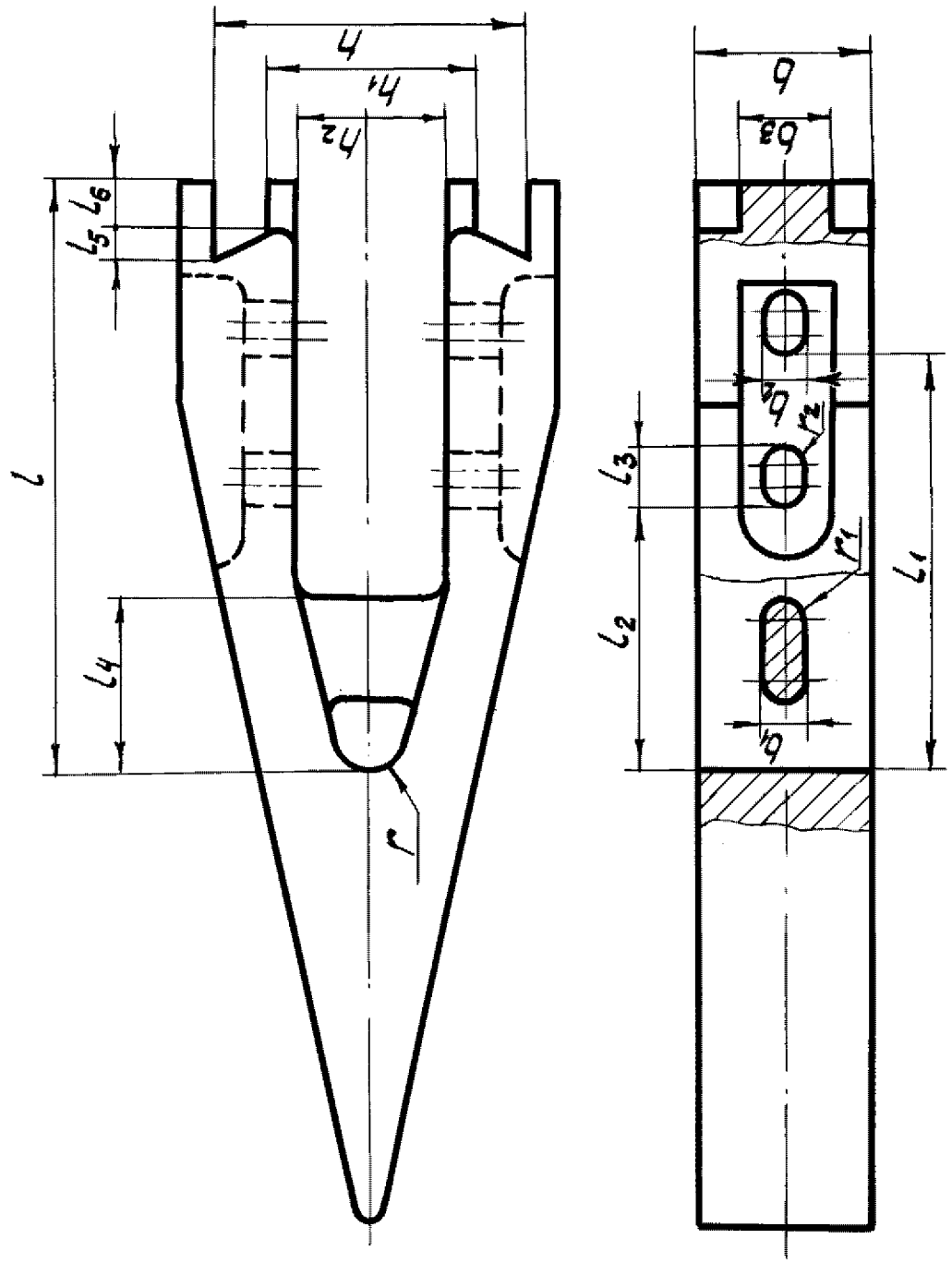
h
h1
h2
l
l4
l5
l6
r
b
b3
b2
r2
r1
l1
l2
l3
b1

Размеры в мм

Вместимость ковша	b	$b_1=b_2$	b_3	l	l_1	l_2	l_3	l_4	l_5	l_6	h	h_1	h_2	r	$r_1=r_2$
4,0; (4,6); 5,0	I50	38	80	5I0	357	227	36	I55	I5	50	270	I65	$I25^{+5}_{-I}$	30	I9
6,3; 8,0; I0,0	I70	46	95	625	4I3	263	50	I65	I5	90	330	2I0	$I55^{+5}_{-I}$	36	23
I2,5	200	50	II0	745	500	300	50	2I0	I5	I05	360	250	$I75^{+5}_{-I}$	40	25

ПЕРЕЧЕНЬ ДОКУМЕНТОВ, НА КОТОРЫЕ ИМЕЮТСЯ ССЫЛКИ В СТАНДАРТЕ

Обозначение документа	Номер пункта стандарта
ГОСТ 2009 - 55	п.3

ЛИСТ РЕГИСТРАЦИИ ИЗМЕНЕНИЙ

Порядковый номер изменения	Номер листов (страниц)				Дата и номер указания об утверждении	* Подпись	Дата	Срок введения изменения
	измененных	замененных	новых	аннулированных				

* Подпись лица, ответственного за правильность внесения изменения

ИЗМЕНЕНИЕ № I

Группа Г 4I

ОСТ 24.072.05-80

Зубья ковшей одноковшовых экскаваторов. Присоединительные размеры.

ОКП 3I 4900

Указанием Министерства тяжелого и транспортного машиностроения от 3I.I0.85 № БК-002/I2I2I срок введения установлен

с 0I.07.86

На первой странице стандарта срок действия "до I.7.I986 г." заменить на "до 0I.07.9I."

Стр. 2. Таблицу изложить в новой редакции.

Таблица

мм

Вместимость ковша	b	b_1	b_2	b_3	l	l_1	l_2	l_3	l_4	l_5
4,0;5,2	I50	38	38	80	5I0	357	227	36 (47)	I55	I5
6,3;8,0;I0,0	I70	40	44	95	625	4I3	263	44	I65	20
I2,5	200	50	50	II0	745	495	295	50	2I0	0

Продолжение

мм

Вместимость ковша	l_6	h	h_1	h_2	r	r_1	r_2
4,0;5,2	50	270	I65	$I25^{+5}_{-I}$	30	I9	20 (I9)
6,3;8,0;I0,0	90	330^{+I0}_{-5}	$2I0_{-7}$	$I55^{+6}$	30	20	22
I2,5	I05	360^{+8}_{-2}	250_{-6}	$I75^{+5}$	40	25	25

Примечание:

I. В скобках указаны размеры для ковша вместимостью 5,2 м^3;

Государственный комитет СССР по стандартам
ИНФОРМАЦИОННЫЙ ФОНД СТАНДАРТОВ И ТЕХНИЧЕСКИХ УСЛОВИЙ
ЗАРЕГИСТРИРОВАНО В СВОДНОМ РЕГИСТРЕ ГОСУДАРСТВЕННОЙ РЕГИСТРАЦИИ
160.29 8176591

2. Допускается изготовление отверстий для крепления зубьев выполнять круглыми радиусом r_2 ;

Чертеж. Правую выносную линию размера l_1 продлить до начала отверстия.

Техническое управление Министерства тяжелого и транспортного машиностроения

Заместитель начальника Технического управления — Л.И.Баранов

Начальник отдела стандартизации и метрологии — Г.И.Коляда

Научно-исследовательский институт тяжелого и транспортного машиностроения (НИИтяжмаш) НО "Уралмаш"

Заместитель директора — В.В.Кроткин

Заведующий БОС — Н.А.Бабин

Заведующий БСС — С.А.Скачков

Исполнители:
инженер-конструктор — Г.А.Снчев
техник-конструктор — Н.В.Савина

СОГЛАСОВАНО

Министерство угольной промышленности СССР

Главный инженер Производственно-технического управления по открытому способу добычи	письмо от 06.08.85 № I6-7-7/I33	Б.Г.Алешин

Министерство черной металлургии СССР

Заместитель директора ИГД по научной работе	письмо от I3.02.85 № 4I0-3/6	И.С.Куклин

Министерство энергетического машиностроения СССР

Начальник Технического управления		В.П.Головизнин

МИСИ

Заведующий отраслевой лабораторией мощных экскаваторов	письмо от I4.05.85 № I06/792	Е.В.Кочетов

gost.e-ecolog.ru