ТИПОВАЯ ДОКУМЕНТАЦИЯ НА СТРОИТЕЛЬНЫЕ СИСТЕМЫ И ИЗДЕЛИЯ ЗДАНИЙ И СООРУЖЕНИЙ

СЕРИЯ 1.138-10

ПЕРЕМЫЧКИ ЖЕЛЕЗОБЕТОННЫЕ

ДЛЯ ЗДАНИЙ С КИРПИЧНЫМИ СТЕНАМИ

ВЫПУСК 3

ПЕРЕМЫЧКИ БАЛОЧНЫЕ

РАБОЧИЕ ЧЕРТЕЖИ

Для отправки!
Заменен вып. 3 серии 1.038.1-1
И-4-86

17496

ЦЕНА 1-25

gost.e-ecolog.ru

ТИПОВАЯ ДОКУМЕНТАЦИЯ НА СТРОИТЕЛЬНЫЕ СИСТЕМЫ И ИЗДЕЛИЯ ЗДАНИЙ И СООРУЖЕНИЙ

СЕРИЯ 1.138-10

ПЕРЕМЫЧКИ ЖЕЛЕЗОБЕТОННЫЕ

ДЛЯ ЗДАНИЙ С КИРПИЧНЫМИ СТЕНАМИ

ВЫПУСК 3

ПЕРЕМЫЧКИ БАЛОЧНЫЕ

РАБОЧИЕ ЧЕРТЕЖИ

РАЗРАБОТАНЫ ЦНИИЭП ЖИЛИЩА ГОСУДАРСТВЕННОГО КОМИТЕТА ПО ГРАЖДАНСКОМУ СТРОИТЕЛЬСТВУ И АРХИТЕКТУРЕ ПРИ ГОССТРОЕ СССР ПРИ УЧАСТИИ ЦНИИСК ИМ. КУЧЕРЕНКО ПРИ ГОССТРОЕ СССР

УТВЕРЖДЕНЫ И ВВЕДЕНЫ В ДЕЙСТВИЕ С 1 ОКТЯБРЯ 1981 Г. ГОСУДАРСТВЕННЫМ КОМИТЕТОМ ПО ГРАЖДАНСКОМУ СТРОИТЕЛЬСТВУ И АРХИТЕКТУРЕ ПРИ ГОССТРОЕ СССР

ПРИКАЗ ОТ 20 АВГУСТА 1981 Г. №254

Рук. отд. проектных работ А. Криппа

Гл. инженер отделения Н. Дыховичная

Гл. конструктор отделения Б. Смирнов

Начальник отдела №24 Л. Балановский

Гл. инженер проекта Н. Клепикова

Зав. сектором технологии арматурного производства В. Королев

Рук. отделения прочности крупнопанельных и каменных зданий ЦНИИСК Н. Морозов

Рук. лаборатории В. Камейко

Ст. научный сотрудник А. Рабинович

17496

N п/п	ОБОЗНАЧЕНИЕ	НАИМЕНОВАНИЕ	СТР.
1		СОДЕРЖАНИЕ	2÷4
2	1.138-10.3 00000 ТО	ТЕХНИЧЕСКОЕ ОПИСАНИЕ	5÷15
3	1.138-10.3 00000 ТБ1	НОМЕНКЛАТУРА ИЗДЕЛИЙ	16
4	1.138-10.3 00000 ТБ2	ВЫБОРКА СТАЛИ	17; 18
5	1.138-10.3 00000 ВД	ВЕДОМОСТЬ ССЫЛОЧНЫХ ДОКУМЕНТОВ	19
6	1.138-10.3 10000	ПЕРЕМЫЧКА	
		(3ПР41-12.38.29; 3ПР41-15.38.29;	
		3ПР41-23.38.29; 3ПР41-25.38.29)	20; 21
7	1.138-10.3 10000 СБ	ПЕРЕМЫЧКА	
		(3ПР41-12.38.29; 3ПР41-15.38.29;	
		3ПР41-23.38.29; 3ПР41-25.38.29)	
		СБОРОЧНЫЙ ЧЕРТЕЖ	22
8	1.138-10.3 20000	ПЕРЕМЫЧКА	
		(3ПР41-29.38.29; 3ПР41-32.38.29;	
		3ПР41-59.51.44)	23; 24
9	1.138-10.3 20000 СБ	ПЕРЕМЫЧКА	
		(3ПР41-29.38.29; 3ПР41-32.38.29;	
		3ПР41-59.51.44)	
		СБОРОЧНЫЙ ЧЕРТЕЖ	25
10	1.138-10.3 30000	ПЕРЕМЫЧКА	
		(3ПР32-38.25.44; 3ПР32-41.25.44;	
		3ПР32-44.25.44; 3ПР32-48.25.44)	26; 27
11	1.138-10.3 30000 СБ	ПЕРЕМЫЧКА	
		(3ПР32-38.25.44; 3ПР32-41.25.44	
		3ПР32-44.25.44; 3ПР32-48.25.44	
		СБОРОЧНЫЙ ЧЕРТЕЖ	28

N п/п	Обозначение	Наименование	стр.
12	1.138-10.3 40000	Перемычка (3ПР8-44.25.29;	
		3ПР8-48.25.29)	29
13	1.138-10.3 40000 СБ	Перемычка (3ПР8-44.25.29;	
		3ПР8-48.25.29) Сборочный чертеж	30
14	1.138-10.3 50000	Перемычка (3ПР32-59.38.44;	
		3ПР41-44.38.44)	31
15	1.138-10.3 50000 СБ	Перемычка (3ПР32-59.38.44;	
		3ПР41-44.38.44) сборочный	
		чертеж	32
16	1.138-10.3 11000	Блок арматурный	
		(АБ 3ПР41-12.38.29;	
		АБ 3ПР41-15.38.29)	33
17	1.138-10.3 12000	Блок арматурный	
		(АБ 3ПР41-23.38.29;	
		АБ 3ПР41-25.38.29)	34
18	1.138-10.3 21000	Блок арматурный	
		(АБ 3ПР41-29.38.29;	
		АБ 3ПР41-32.38.29)	35
19	1.138-10.3 22000	Блок арматурный	
		АБ 3ПР41-59.51.44	36
20	1.138-10.3 31000	Блок арматурный	
		(АБ 3ПР32-38.25.44; АБ3ПР32-41.25.44;	
		АБ3ПР32-44.25.44; АБ3ПР32-48.25.44)	37
21	1.138-10.3 31000 СБ	Блок арматурный (АБ3ПР32-38.25.44;	
		АБ3ПР32-41.25.44; АБ3ПР32-44.25.44;	
		АБ3ПР32-48.25.44) сборочный чертеж	38
22	1.138-10.3 41000	Блок арматурный	
		(АБ3ПР8-44.25.29; АБ3ПР8-48.25.29)	39
23	1.138-10.3 51000	Блок арматурный	
		(АБ3ПР32-59.38.44; АБ3ПР41-4438.44)	40

Инв. №

N п/п	Обозначение	Наименование	Стр.
24	1.138-10.3 11100	Каркас гнутый (КР1÷КР4)	41; 42
25	1.138-10.3 11100 СБ	Каркас гнутый (КР1÷КР4)	
		Сборочный чертеж	43
26	1.138-10.3 12100	Каркас гнутый (КР5÷КР8)	44; 45
27	1.138-10.3 12100 СБ	Каркас гнутый (КР5÷КР8)	
		Сборочный чертеж	46
28	1.138-10.3 21100	Каркас гнутый (КР9÷КР12)	47; 48
29	1.138-10.3 21100 СБ	Каркас гнутый (КР9÷КР12)	
		Сборочный чертеж	49
30	1.138-10.3 22100	Каркас гнутый (КР13; КР14)	50
31	1.138-10.3 22100 СБ	Каркас гнутый (КР13; КР14)	
		Сборочный чертеж	51
32	1.138-10.3 31100	Каркас гнутый (КР15÷КР22)	52÷53; 54
33	1.138-10.3 31100 СБ	Каркас гнутый (КР15÷КР22)	
		Сборочный чертеж	55; 56
34	1.138-10.3 41100	Каркас гнутый (КР23÷КР26	57; 58
35	1.138-10.3 41100 СБ	Каркас гнутый (КР23÷КР26)	
		Сборочный чертеж	59
36	1.138-10.3 51100	Каркас гнутый (КР27÷КР30)	60; 61
37	1.138-10.3 51100 СБ	Каркас гнутый (КР27÷КР30)	
		Сборочный чертеж	62; 63
38	1.138-10.3 10100	Петля строповочная (П1÷П7)	64

В настоящий выпуск включены чертежи балочных железобетонных перемычек, разработанные по ГОСТ 948-76, „Перемычки железобетонные для зданий с кирпичными стенами. Технические условия". Перемычки предназначены для перекрытия проемов в кирпичных стенах жилых и общественных зданий, проектируемых для обычных условий строительства.

Перемычки рассчитаны на нагрузки от собственного веса, кирпичной кладки над ними и перекрытий. Прогибы определены от действия постоянных и длительных нагрузок. На перемычки 3ПР8-44.25.29 и 3ПР8-48.25.29 перекрытия не опираются, вес кирпичной кладки для них учтен как кратковременная нагрузка.

Нагрузки, принятые при расчете перемычек, расчетные пролеты, минимальная глубина опирания, расчетные прогибы указаны на листе 3.

Перемычки изготавливаются из тяжелого бетона марки М200. Марка по морозостойкости должна назначаться в зависимости от условий эксплуатации перемычек в зданиях и должна быть не менее марок, указанных в таблице 2 ГОСТ 948-76.

Поставка перемычек потребителю производится по достижении бетоном отпускной прочности, величина которой устанавливается по ГОСТ 13015-75 и должна быть не менее 70% проектной марки бетона по прочности на сжатие. Перемычки армируются арматурными блоками, которые состоят из гнутых арматурных каркасов, соединенных в местах пересечения стержней сваркой.

Размеры гнутых арматурных каркасов, приведенные на чертежах настоящего выпуска, даны по внешней поверхности стержней (см. рис. 1, б и 2 на листе 2). Пример привязки арматурного блока к поверхности формы приведен на Рис. 1, а, стр. 6

Для арматурных каркасов следует применять горячекатаную сталь класса AIII по ГОСТ 5781-75 и обыкновенную арматурную проволоку периодического профиля класса BpI по ТУ 14-4-659-75.

Для подъема и монтажа перемычек предусмотрены строповочные петли. Строповочные петли должны изготовляться из арматурной стали класса AI марок Вст 3 сп 2 и Вст 3 пс 2. Если возможен монтаж конструкций при расчетной зимней температуре ниже -40°С, для строповочных петель не допускается применение стали марки Вст 3 пс 2.

Перемычки должны изготовляться в соответствии с техническими требованиями, приведенными в ГОСТ 948-76.

Размеры, непрямолинейность, толщина защитного слоя бетона, а также качество поверхностей и внешний вид перемычек следует проверять по ГОСТ 13015-75.

Испытания перемычек, оценку прочности, жесткости и трещиностойкости следует производить в соответствии с требованиями

Нач.ОТА	Балановский		1.138-10.3 00000 ТО		
ГИП	Клепикова				
Рук.гр.	Горлова				
			Техническое описание	Стадия	Лист	Листов
				Р	1	11
Провер.	Горлова			ЦНИИЭП жилища	
Разраб	Клепикова				

ГОСТ 8829-77 „Конструкции и изделия железобетонные сборные. Методы испытаний и оценки прочности, жесткости и трещиностойкости." Данные для испытаний приведены на листах 4÷11.

Маркировку, приемку, паспортизацию, хранение и транспортирование перемычек производить по ГОСТ 948-76.

В номенклатуре изделий расход стали на изделие и расход на 1 м³ бетона дан дробью: в числителе - натуральный расход стали, в знаменателе - расход стали, приведенный к стали класса AI.

Перемычки железобетонные относятся к группе несгораемых конструкций. Предел огнестойкости в зависимости от толщины защитного слоя бетона до центра тяжести рабочей арматуры, класса стали и габаритов сечения принят от 0.6 до 1.6 часа (СНиП II-А.5-70*, письмо ВНИИПО №3/1054 от 27 февраля 1978г)

Рис.1

а) 3ПР41-59.51.44

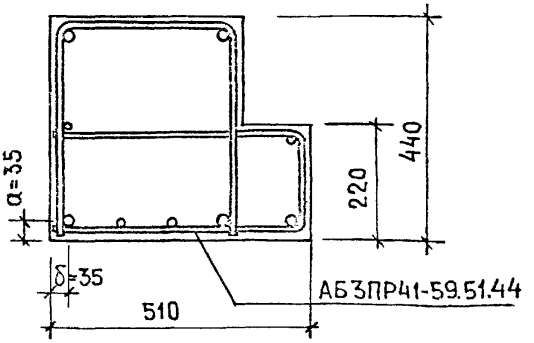

б) АБ 3ПР41-59.51.44

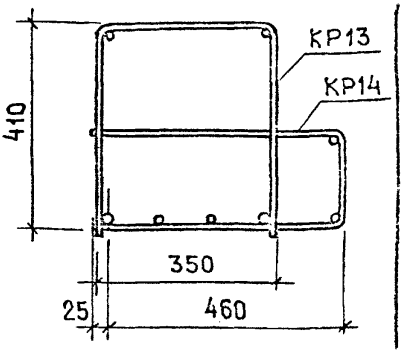

в) КР13

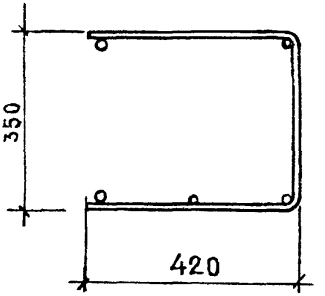

г) КР14

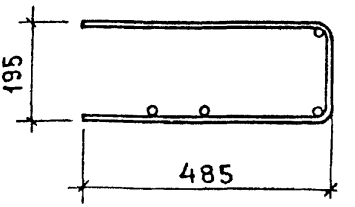

Расчетная схема

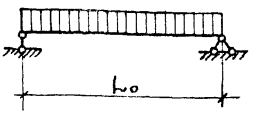

Опирание перемычки

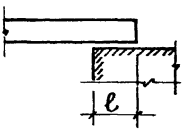

Марка	Расчетный пролет lo, мм	Минимальная глубина опирания ℓ, мм	Нагрузки, кгс/м				Расчетный прогиб от постоянной и длительной нагрузки, мм
			Расчетная	Нормативная			
				суммарная	постоянная длительная	кратковременная	
3ПР41-12.38.29	1120	170	4100	3600	3300	300	0.13
3ПР41-15.38.29	1380	170	4100	3600	3300	300	0.7
3ПР41-23.38.29	2100	230	4100	3600	3300	300	4.4
3ПР41-25.38.29	2360	230	4100	3600	3300	300	6.7
3ПР41-29.38.29	2750	230	4100	3600	3300	300	11.3
3ПР41-32.38.29	3010	230	4100	3600	3300	300	13.0
3ПР32-38.25.44	3660	230	4100	3600	3300	300	9.4
3ПР32-41.25.44	3900	250	3200	2800	2500	300	14.5
3ПР8-44.25.29	4180	230	800	730	65	665	16.5
3ПР32-44.25.44	4160	250	3200	2800	2500	300	16.3
3ПР41-44.38.44	4160	250	4100	3600	3300	300	14.3
3ПР8-48.25.29	4550	250	800	730	65	665	19.0
3ПР32-48.25.44	4500	300	3200	2800	2500	300	17.3
3ПР32-59.38.44	5660	300	3200	2800	2500	300	27.8
3ПР41-59.51.44	5660	300	4100	3600	3300	300	26.9

Инв. № подл. | Подпись и дата | Взам. инв. №

Схема опирания и загружения при испытании

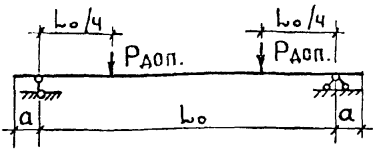

Проверка прочности. Таблица 1

Марка	Расчетный пролет l_o, мм	a, мм	Характер разрушения: 1) Текучесть продольной растянутой арматуры до наступления раздробления бетона сжатой зоны 2) Разрыв продольной растянутой арматуры $C = 1.4$			
			Величина контрольной разрушающей нагрузки (кгс), при которой:			
			перемычки признаются годными		требуется повторное испытание	
			с учетом собственного веса $\geqslant P_{полн.}$	за вычетом собственного веса $\geqslant P_{доп.}$	с учетом собственного веса $< P_{полн}$, но $\geqslant 0{,}85 \cdot P_{полн}$	за вычетом собственного веса $< P_{доп.}$, но $\geqslant 0{,}85 \cdot P_{доп.}$
3ПР41-12.38.29	1120	85	3215 / 2660	3085 / 2635	< 3215, но ≥2730 / <2660, но ≥2260	<3085, но ≥2605 / <2635, но ≥2235
3ПР41-15.38.29	1380	85	3960 / 3275	3800 / 3245	<3960, но ≥3365 / <3275, но ≥2785	<3800, но ≥ 3210 / < 3245, но ≥2755
3ПР41-23.38.29	2100	115	6025 / 4985	5785 / 4935	<6025, но ≥ 5125 / <4985, но ≥4235	< 5785, но ≥ 4880 / <4935, но ≥4190
3ПР41-25.38.29	2360	115	6775 / 5600	6500 / 5545	<6775, но ≥5755 / <5600, но ≥4760	< 6500, но ≥ 5485 / <5545, но ≥4705
3ПР41-29.38.29	2750	115	7890 / 6525	7545 / 6435	<7890, но ≥6710 / <6525, но ≥5545	<7545, но ≥6360 / <6435, но ≥5455
3ПР41-32.38.29	3010	115	8640 / 7145	8260 / 7045	<8640, но ≥7345 / <7145, но ≥6070	< 8260, но ≥ 6965 / <7045, но ≥5970

В числителе-вся контрольная нагрузка, в знаменателе-часть нагрузки, приходящаяся на консоль

ПРОВЕРКА ПРОЧНОСТИ. ПРОДОЛЖЕНИЕ ТАБЛИЦЫ 1

МАРКА	Расчетный пролет l_0, мм	a, мм	Характер разрушения: 1) Текучесть продольной растянутой арматуры до наступления раздробления бетона сжатой зоны 2) Разрыв продольной растянутой арматуры $c = 1.4$. Величина контрольной разрушающей нагрузки (кгс), при которой: перемычки признаются годными		требуется повторное испытание	
			с учетом собственного веса $\geqslant P_{полн.}$	за вычетом собственного веса $\geqslant P_{доп.}$	с учетом собственного веса $< P_{полн.}$, но $\geqslant 0.85 \cdot P_{полн.}$	за вычетом собственного веса $< P_{доп.}$, но $\geqslant 0.85 \cdot P_{доп.}$
3ПР32-38.25.44	3660	115	8200 6765	7825 6645	<8200, но ≥6970 <6765, но ≥5750	<7825, но ≥6595 <6645, но ≥5630
3ПР32-41.25.44	3900	125	8735 7205	8440 7080	<8735, но ≥7425 <7205, но ≥6125	<8440, но ≥7030 <7080, но ≥5995
3ПР8-44.25.29	4180	115	2340 1175	2110 1130	<2340, но ≥1990 <1175, но ≥1000	<2110, но ≥1760 <1130, но ≥955
3ПР32-44.25.44	4160	125	9320 7690	8900 7550	<9320, но ≥7920 <7690, но ≥6535	<8900, но ≥7495 <7550, но ≥6395
3ПР41-44.38.44	4160	125	11940 9870	11215 9735	<11940, но ≥10150 <9870, но ≥8390	<11215, но ≥9425 <9735, но ≥8255
3ПР8-48.25.29	4550	125	2550 1270	2300 1220	<2550, но ≥2165 <1270, но ≥1080	<2300, но ≥1915 <1220, но ≥1020
3ПР32-48.25.44	4500	150	10080 8315	9520 8170	<10080, но ≥8570 <8315, но ≥7070	<9520, но ≥8110 <8170, но ≥6920
3ПР32-59.38.44	5660	150	12680 10460	11700 10275	<12680, но ≥10775 <10460, но ≥8890	<11700, но ≥9795 <10275, но ≥8705
3ПР41-59.51.44	5660	150	16245 13430	14860 13245	<16245, но ≥13805 <13430, но ≥11415	<14860, но ≥12420 <13245, но ≥11230

В ЧИСЛИТЕЛЕ – ВСЯ КОНТРОЛЬНАЯ НАГРУЗКА, В ЗНАМЕНАТЕЛЕ – ЧАСТЬ НАГРУЗКИ, ПРИХОДЯЩАЯСЯ НА КОНСОЛЬ.

Проверка прочности. Продолжение табл.1

Марка	Расчетный пролет l_o, мм	a, мм	Характер разрушения: Раздробление бетона сжатой зоны сечения до наступления текучести продольной растянутой арматуры или разрушение по сечениям, наклонным к продольной оси конструкции; $C=1.6$. Величина контрольной разрушающей нагрузки (кгс), при которой: перемычки признаются годными		Требуется повторное испытание	
			с учетом собственного веса $\geq P_{полн.}$	за вычетом собственного веса $\geq P_{доп.}$	с учетом собственного веса $< P_{полн.}$, но $\geq 0{,}85 \cdot P_{полн.}$	за вычетом собственного веса $< P_{доп.}$, но $\geq 0{,}85 \cdot P_{доп.}$
3ПР41-12.38.29	1120	85	3675 3035	3545 3010	<3675, но ≥3125 <3035, но ≥2580	<3675, но ≥2995 <3010, но ≥2555
3ПР41-15.38.29	1380	85	7500 3745	7345 3710	<7500, но ≥6375 <3745, но ≥3180	<7500, но ≥ 6220 <3710, но ≥ 3150
3ПР41-23.38.29	2100	115	6890 5695	6650 5650	<6890, но ≥5855 <5695, но ≥4841	<6890, но ≥ 5615 <5650, но ≥ 4795
3ПР41-25.38.29	2360	115	7740 6400	7570 6345	<7740, но ≥6580 <6400, но ≥5440	<7740, но ≥ 6310 <6345, но ≥ 5385
3ПР41-29.38.29	2750	115	9020 7460	8675 7365	<9020, но ≥7665 <7460, но ≥6340	<9020, но ≥7320 <7365, но ≥6250
3ПР41-32.38.29	3010	115	9875 8165	9495 8065	<9875, но ≥8390 <8165, но ≥ 6940	<9875, но ≥8010 <8065, но ≥6840
3ПР32-38.25.44	3660	115	9370 7730	9000 7610	<9370, но ≥7965 <7730, но ≥6570	<9370, но ≥7590 <7610, но ≥6450
3ПР32-41.25.44	3900	125	9985 8235	8590 8110	<9985, но ≥8485 <8235, но ≥7000	<9985, но ≥8090 <8110, но ≥6870
3ПР8-44.25.29	4180	115	2675 1340	2445 1295	<2675, но ≥2275 <1340, но ≥1140	<2675, но ≥2045 <1295, но ≥1100

В числителе – вся контрольная нагрузка, в знаменателе – часть нагрузки, приходящаяся на консоль

17496-11

Проверка прочности. Продолжение табл. 1

Марка	Расчетный пролет l_0, мм	a, мм	Характер разрушения: раздробление бетона сжатой зоны сечения до наступления текучести продольной растянутой арматуры или разрушение по сечениям, наклонным к продольной оси конструкции; $C=1.6$. Величина контрольной разрушающей нагрузки (кгс), при которой: перемычки признаются годными		требуется повторное испытание	
			с учетом собственного веса $\geqslant P_{полн.}$	за вычетом собственного веса $\geqslant P_{доп.}$	с учетом собственного веса $< P_{полн.}$, но $\geqslant 0.85 \cdot P_{полн.}$	за вычетом собственного веса $< P_{доп.}$, но $\geqslant 0.85 \cdot P_{доп.}$
3ПР32-44.25.44	4160	125	10650 / 8785	10235 / 8650	< 10650, но ≥ 9050 / < 8785, но ≥ 7470	< 10235, но ≥ 8630 / < 8650, но ≥ 7330
3ПР41-44.38.44	4160	125	13645 / 11280	12920 / 11145	< 13645, но ≥ 11598 / < 11280, но ≥ 9590	< 12920, но ≥ 10873 / < 11145, но ≥ 9455
3ПР8-48.25.29	4550	125	2910 / 1460	2660 / 1410	< 2910, но ≥ 2475 / < 1460, но ≥ 1240	< 2660, но ≥ 2225 / < 1410, но ≥ 1195
3ПР32-48.25.44	4500	150	11520 / 9505	11060 / 9355	< 11520, но ≥ 9790 / < 9505, но ≥ 8080	< 11060, но ≥ 9335 / < 9355, но ≥ 7930
3ПР32-59.38.44	5660	150	14490 / 11955	14510 / 11765	< 14490, но ≥ 12315 / < 11955, но ≥ 10160	< 14510, но ≥ 11335 / < 11765, но ≥ 9975
3ПР41-59.51.44	5660	150	18565 / 15350	17180 / 15165	< 18565, но ≥ 15780 / < 15350, но ≥ 13050	< 17180, но ≥ 14395 / < 15165, но ≥ 12860

В числителе - вся контрольная нагрузка, в знаменателе - часть нагрузки, приходящаяся на консоль

Инв. № подл. | Подпись и дата | Взам. инв. №

Схема опирания и загружения при испытании

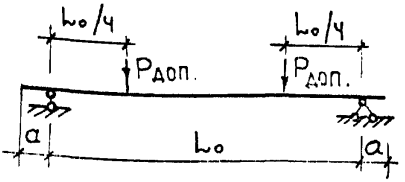

Проверка жесткости. Таблица 2

Марка	Расчетный пролет L_0, мм	a, мм	Полная контрольная нагрузка, кгс: с учетом собственного веса $P_{полн.}$	Полная контрольная нагрузка, кгс: за вычетом собственного веса $P_{доп.}$	Прогибы от полной контрольной нагрузки при действии её: длительном $f_{дл.}$, мм	Прогибы от полной контрольной нагрузки при действии её: кратковременном $f_{кр.}$, мм	Прогиб предельно допустимый $f_{пред.}$, мм	$f_{дл.}/f_{пред.}$, %	Прогибы (мм), при которых: перемычки признаются годными	Прогибы (мм), при которых: требуется повторное испытание
3ПР41-12.38.29	1120	85	1850/1460	1720/1435	0.13	0.06	5.6	2	< 0.07	> 0.07, Но < 0.08
3ПР41-15.38.29	1380	85	2275/1800	2120/1770	0.70	0.05	6.9	10	< 0.06	> 0.06, Но < 0.07
3ПР41-23.38.29	2100	115	3465/2740	3225/2695	4.4	2.4	10.5	42	< 2.9	> 2.9, Но < 3.1
3ПР41-25.38.29	2360	115	3895/3080	3625/3025	6.7	3.9	11.8	57	< 4.8	> 4.8, Но < 5.1
3ПР41-29.38.29	2750	115	4540/3600	4190/3510	11.3	5.9	13.8	82	< 7.1	> 7.1, Но < 7.7
3ПР41-3238.29	3010	115	4965/3920	4585/3820	13.0	7.8	13.5	96	< 8.6	> 8.6, Но < 9.0

В числителе - вся контрольная нагрузка, в знаменателе - часть нагрузки, приходящаяся на консоль

ПРОВЕРКА ЖЕСТКОСТИ. ПРОДОЛЖЕНИЕ ТАБЛИЦЫ 2

МАРКА	РАСЧЕТНЫЙ ПРОЛЕТ l_0, мм	a, мм	ПОЛНАЯ КОНТРОЛЬНАЯ НАГРУЗКА, КГС: С УЧЕТОМ СОБСТВЕННОГО ВЕСА $P_{полн}$	ПОЛНАЯ КОНТРОЛЬНАЯ НАГРУЗКА, КГС: ЗА ВЫЧЕТОМ СОБСТВЕННОГО ВЕСА $P_{доп}$	ПРОГИБЫ ОТ ПОЛНОЙ КОНТРОЛЬНОЙ НАГРУЗКИ ПРИ ДЕЙСТВИИ ЕЁ: ДЛИТЕЛЬНОМ $f_{дл}$, мм	ПРОГИБЫ ОТ ПОЛНОЙ КОНТРОЛЬНОЙ НАГРУЗКИ ПРИ ДЕЙСТВИИ ЕЁ: КРАТКОВРЕМЕННОМ $f_{кр}$, мм	ПРОГИБ ПРЕДЕЛЬНО ДОПУСТИМЫЙ $f_{пред}$, мм	$\frac{f_{дл}}{f_{пред}}$ %	ПРОГИБЫ (мм), ПРИ КОТОРЫХ: ПЕРЕМЫЧКИ ПРИЗНАЮТСЯ ГОДНЫМИ	ПРОГИБЫ (мм), ПРИ КОТОРЫХ: ТРЕБУЕТСЯ ПОВТОРНОЕ ИСПЫТАНИЕ
3ПР32-38.25.44	3660	115	4520 / 3860	4150 / 3740	9.4	5.4	18.3	51	6.5	>6.5, Н0<7.0
3ПР32-41.25.44	3900	125	4816 / 4110	4420 / 3980	14.5	7.8	19.5	75	9.4	>9.4, Н0<10.1
3ПР32-44.25.44	4160	125	5140 / 4400	4715 / 4265	16.3	8.4	20.8	78	10.1	>10.1, Н0<10.9
3ПР41-44.38.44	4160	125	6865 / 5420	6140 / 5285	14.3	7.8	20.8	69	9.4	>9.4, Н0<10.1
3ПР32-48.25.44	4500	150	5560 / 4800	5100 / 4750	17.3	9.2	22.5	77	11.0	>11.0, Н0<12.0
3ПР32-59.38.44	5660	150	6990 / 6000	6010 / 5815	27.8	15.4	28.3	98	16.9	>16.9, Н0<17.7
3ПР41-59.51.44	5660	150	9340 / 7400	7955 / 7215	26.9	15.9	28.3	95	17.5	>17.5, Н0<18.3

В ЧИСЛИТЕЛЕ - ВСЯ КОНТРОЛЬНАЯ НАГРУЗКА, В ЗНАМЕНАТЕЛЕ - ЧАСТЬ НАГРУЗКИ, ПРИХОДЯЩАЯСЯ НА КОНСОЛЬ

17496 14

Схема опирания и загружения при испытании.

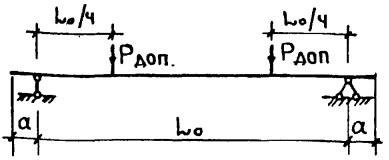

Проверка трещиностойкости. Таблица 3

Марка	Расчетный пролет L_o, мм	a, мм	Полная контрольная нагрузка, кгс		Контрольная ширина раскрытия трещины, мм
			с учетом собственного веса $P_{полн.}$	за вычетом собственного веса $P_{доп.}$	
3ПР41-12.38.29	1120	85	2020 / 1630	1890 / 1605	трещины не образуются
3ПР41-15.38.29	1380	85	2480 / 2005	2320 / 1975	0.25
3ПР41-23.38.29	2100	115	3780 / 3060	3540 / 3015	0.25
3ПР41-25.38.29	2360	115	4250 / 3430	3970 / 3370	0.25
3ПР41-29.38.29	2750	115	5000 / 4010	4655 / 3920	0.25
3ПР41-32.38.29	3010	115	5450 / 4370	5070 / 4270	0.25
3ПР32-38.25.44	3660	115	5125 / 4420	4750 / 3300	0.25

В числителе - полная контрольная нагрузка, в знаменателе - часть нагрузки, приходящаяся на консоль.

Проверка трещиностойкости. продолжение таблицы 3.

Марка	Расчетный пролет l_o, мм	a, мм	Полная контрольная нагрузка, кпс		Контрольная ширина раскрытия трещины, мм
			с учетом собственного веса $P_{полн.}$	за вычетом собственного веса $P_{доп.}$	
3ПР32-41.25.44	3900	125	5460 / 4700	5065 / 4570	0.25
3ПР8-44.25.29	4180	115	1530 / 765	1300 / 620	0.25
3ПР32-44.25.44	4160	125	5825 / 5040	5400 / 4905	0.25
3ПР41-44.38.44	4160	125	7500 / 6060	6775 / 5925	0.25
3ПР8-48.25.29	4550	125	1525 / 830	1405 / 780	0.25
3ПР32-48.25.44	4500	150	6370 / 5500	5910 / 5350	0.25
3ПР32-59.38.44	5660	150	7925 / 6840	6945 / 6655	0.25
3ПР41-59.51.44	5660	150	10150 / 8250	8765 / 8065	0.25

В числителе-полная контрольная нагрузка, в знаменателе-часть нагрузки, приходящаяся на консоль.

Инв. № подл. | Подпись и дата | Взам. инв. №

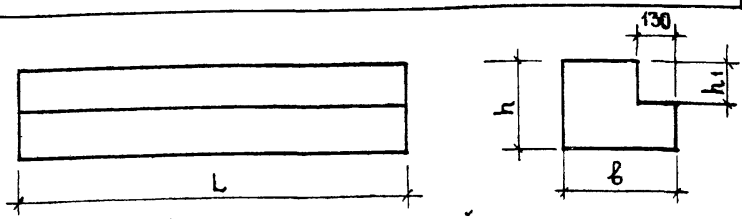

Номенклатура изделий

Марка	Размеры, мм				Объем бетона м³	Масса кг	Расход стали, кг натуральн. / приведен. к кл. AI	
	L	в	h	h1			на изделие	на 1м³ бетона
3ПР41-12.38.29	1290	380	290	140	0.12	295	5.40 / 7.60	45.0 / 63.35
3ПР41-15.38.29	1550	380	290	140	0.14	355	7.0 / 9.92	50.0 / 70.86
3ПР41-23.38.29	2330	380	290	140	0.21	535	16.4 / 20.79	78.10 / 99.0
3ПР41-25.38.29	2590	380	290	140	0.24	595	19.9 / 25.45	82.92 / 106.04
3ПР41-29.38.29	2980	380	290	70	0.30	755	31.59 / 40.31	105.30 / 134.37
3ПР41-32.38.29	3240	380	290	70	0.33	820	40.83 / 50.50	123.73 / 153.03
3ПР32-38.25.44	3890	250	440	220	0.32	790	39.83 / 49.16	124.47 / 153.63
3ПР32-41.25.44	4150	250	440	220	0.34	845	50.01 / 61.09	147.09 / 179.68
3ПР8-44.25.29	4410	250	290	220	0.19	485	17.65 / 25.11	92.90 / 132.16
3ПР32-44.25.44	4410	250	440	220	0.36	895	56.48 / 69.14	156.89 / 192.06
3ПР41-44.38.44	4410	380	440	220	0.61	1530	67.51 / 82.08	110.67 / 134.56
3ПР8-48.25.29	4800	250	290	220	0.21	525	23.94 / 39.03	114.00 / 185.86
3ПР32-48.25.44	4800	250	440	220	0.39	975	72.22 / 90.73	185.18 / 232.64
3ПР32-59.38.44	5960	380	440	220	0.83	2065	135.69 / 172.05	163.48 / 207.29
3ПР41-59.51.44	5960	510	440	220	1.17	2920	163.59 / 207.12	139.82 / 177.03

Инв. № подл. | Подпись и дата | Взам. инв. №

Нач. отд.	Балановский	
ГИП	Клепикова	
Рук. гр.	Горлова	
Провер.	Клепикова	
Разраб.	Горлова	

1.138-10.3 00000 ТБ1

Номенклатура изделий

Стадия	Лист	Листов
Р		1

ЦНИИЭП жилища

ИНВ. № ПОДЛ.	ПОДПИСЬ И ДАТА	ВЗАМ. ИНВ. №

НАЧ. ОТД.	БАЛМИСОВСКИЙ	
ГИП	КЛЕПИКОВА	
РУК. ГР.	ГОРЛОВА	
ПРОВЕР.	КЛЕПИКОВА	
РАЗРАБ.	ГОРЛОВА	

ВЫБОРКА СТАЛИ НА 1 ЭЛЕМЕНТ В КГ.

МАРКА	АРМАТУРНЫЕ ИЗДЕЛИЯ												ВСЕГО
	АРМАТУРНАЯ СТАЛЬ ГОСТ 5781-75											АРМАТУРНАЯ СТАЛЬ ТУ 14-4-659-75	
	КЛАСС А III							КЛАСС А I				КЛАСС Вр I	
	⌀ ММ						ИТОГО	⌀ ММ			ИТОГО	⌀ ММ	
	6	8	10	12	14	16		6	8	10		5	
3ПР41-12.38.29	0.84						0.84		0.64		0.64	3.92	5.40
3ПР41-15.38.29		1.80					1.80		0.64		0.64	4.56	7.0
3ПР41-23.38.29	2.04		5.68				7.72		5.32	1.08	6.40	2.28	16.4
3ПР41-25.38.29	2.28		3.18	4.56			10.02		6.16	1.08	7.24	2.64	19.9
3ПР41-29.38.29	0.66	3.51		5.26	7.16		16.59			11.64	11.64	3.36	31.59
3ПР41-32.38.29	0.72	3.81			7.78	10.16	22.47	5.40		12.96	18.36	–	40,83
3ПР32-38.25.44	0.86	4.59		6.88	9.36		21.69	4.76	12.24	1.14	18.14	–	39.83
3ПР32-41.25.44	0.92	4.89			19.96		25.77	4.62		19.62	24.24	–	50,01

1.138-10.3 00000 ТБ2

ВЫБОРКА СТАЛИ

СТАДИЯ	ЛИСТ	ЛИСТОВ
Р	1	2

ЦНИИЭП жилища

17496 18

Выборка стали на 1 элемент в кг

Марка	Арматурные изделия															Всего
	Арматурная сталь ГОСТ 5781-75														Арматурная сталь ТУ14-4-659-75	
	Класс AIII								Класс AI							
	⌀ мм							Итого	⌀ мм						Итого	Класс BpI ⌀ мм
	6	8	10	12	16	18	20		6	8	10	12	14	16	18		5	
3ПР8-44.25.29			8.13					8.13			1.08					1.08	8.44	17.65
3ПР32-44.25.44		8.65			20.79			29.44	5.18		21.86					27.04		56.48
3ПР41-44.38.44	0.97	5.19			27.72			33.88	7.40		23.31		2.92			33.63		67.51
3ПР8-48.25.29	3.18			12.72				15.90			1.08					1.08	6.96	23.94
3ПР32-48.25.44	1.06		8.85			9.55	23.58	43.04	5.46		21.84	1.88				29.18		72.22
3ПР32-59.38.44		2.35	10.98			71.22		84.55		16.80	30.24			4.10		51.14		135.69
3ПР41-59.51.44		2.35	10.98				87.90	101.23		22.05	34.79				5.52	62.36		163.59

1.138-10.3 00000 ТБ2

Лист 2

N п/п	Обозначение	Наименование
		Документы предприятия
1		Руководство по проектированию бетонных и железобетонных конструкций из тяжелого бетона (без предварит. напряжения) ЦНИИП промздан., НИИЖБ 1977г.
2		Руководство по проектированию каменных и армокаменных конструкций ЦНИИСК, 1974г.

Нач.отд.	Балановский	
Гл.инж.пр.	Клепикова	
Рук.гр.	Горлова	
Провер.	Клепикова	
Разраб.	Горлова	

1.138-10.3 00000 ВД

Ведомость ссылочных документов

Стадия	Лист	Листов
Р		1

ЦНИИЭП жилища

Формат	Зона	Поз.	Обозначение	Наименование		Примечание
				Документация		
11			1.138-10.3 10 000 СБ	Сборочный чертеж		
11			1.138-10.3 00 000 ТО	Техническое описание		
11			1.138-10.3 00 000 ТБ2	Выборка стали		
			Переменные	Данные для исполнений		
				1.138-10.3 10000 (3ПР41-12.38.29)		
				Сборочные единицы		
11		1	1.138-10.3 11000	Блок арматурный		
				АБ 3ПР41-12.38.29	1	
11		2	1.138-10.3 10100	Петля строповочная П1	2	
				Материал		
				Бетон марки М200	0.12	$м^3$
				1.138-10.3 10000-01 (3ПР41-15.38.29)		
				Сборочные единицы		
11		1	1.138-10.3 11000-01	Блок арматурный		
				АБ 3ПР41-15.38.29	1	
11		2	1.138-10.3 10100	Петля строповочная П1	2	
				Материал:		
				Бетон марки М200	0.14	$м^3$

Нач. отд.	Балановский		1.138-10.3 10 000			
ГИП	Клепикова					
Рук. гр.	Горлова		Перемычка (3ПР41-12.38.29; 3ПР41-15.38.29; 3ПР41-23.38.29; 3ПР41-25.38.29)	Стадия	Лист	Листов
				Р	1	2
Провер.	Клепикова		ЦНИИЭП жилища			
Разраб.	Горлова					

Формат	Зона	Поз.	Обозначение	Наименование	Кол.	Примечание
			Переменные данные для исполнений			
				1.138-10.3 10000-02(3ПР41-23.38.29)		
				Сборочные единицы		
11		1	1.138-10.3 12000	Блок арматурный		
				АБ3ПР41-23.38.29	1	
11		2	1.138-10.3 10100-01	Петля строповочная П2	2	
				Материал:		
				Бетон марки М200	0.21	$м^3$
				1.138-10.3 10000-03(3ПР41-25.38.29)		
				Сборочные единицы		
11		1	1.138-10.3 12000-01	Блок арматурный		
				АБ3ПР41-25.38.29	1	
11		2	1.138-10.3 10100-01	Петля строповочная П2	2	
				Материал:		
				Бетон марки М200	0.24	$м^3$

Инв.№подл. | Подпись и дата | Взам.инв.№

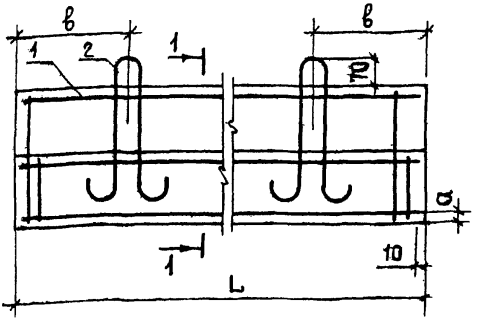

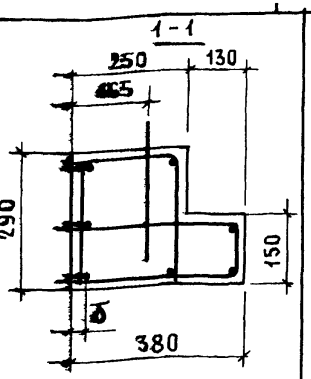

ОБОЗНАЧЕНИЕ	МАРКА	L, мм	а, мм	б, мм	в, мм	МАССА, кг
1.138-10.3 10000	3ПР41-12.38.29	1290	25	25	250	295
-01	3ПР41-15.38.29	1550	25	25	300	355
-02	3ПР41-23.38.29	2330	26	28	500	535
-03	3ПР41-25.38.29	2590	27	29	520	595

НАЧ.ОТД.	БАЛАНОВСКИЙ		
ГИП	КЛЕПИКОВА		
РУК.ГР	ГОРЛОВА		
ПРОВЕР.	КЛЕПИКОВА		
РАЗРАБ.	ГОРЛОВА		

1.138-10.3 10000 СБ

ПЕРЕМЫЧКА
(3ПР41-12.38.29; 3ПР41-15.38.29; 3ПР41-23.38.29; 3ПР41-25.38.29)
СБОРОЧНЫЙ ЧЕРТЕЖ

СТАДИЯ	МАССА	МАСШТАБ
Р	См. ТАБЛ.	1:10
ЛИСТ	ЛИСТОВ 1	

ЦНИИЭПжилища

Формат	Зона	Поз.	Обозначение	Наименование		Примечание
				Документация		
11			1.138-10.3 20000 СБ	Сборочный чертеж		
11			1.138-10.3 00 000 ТО	Техническое описание		
11			1.138-10.3 00 000 ТБ2	Выборка стали		
				Переменные данные для исполнений		
				1.138-10.3 20000(3ПР41-29.38.29)		
				Сборочные единицы		
11		1	1.138-10.3 21000	Блок арматурный		
				АБ 3ПР41-29.38.29	1	
11		2	1.138-10.3 10100-01	Петля строповочная		
				П2	2	
				Материал:		
				Бетон марки М200	0.30	$м^3$
				1.138-103 20000-01(3ПР41-32.38.29)		
				Сборочные единицы		
11		1	1.138-10.3 21000-01	Блок арматурный		
				АБ 3ПР41-32.38.29	1	
11		2	1.138-10.3 10100-01	Петля строповочная		
				П2	2	
				Материал:		
				Бетон марки М200	0.33	$м^3$

Взам. инв. № | Подп. и дата | Инв. № подл.

Нач. отд.	Балановский	
Гл. инж. пр.	Клепикова	
Рук. груп.	Горлова	
Провер.	Клепикова	
Разраб.	Горлова	

1.138-10.3 20000

Перемычка (3ПР41-29.38.29; 3ПР41-32.38.29) 3ПР41-59.51.44).

Стадия	Лист	Листов
Р	1	2

ЦНИИЭП жилища

Формат	Зона	Поз.	Обозначение	Наименование	Кол.	Примечание
				Переменные данные для исполнений:		
				1.138-10.3 20000-02(3ПР41-59.51.44)		
				Сборочные единицы		
11		1	1.138-10.3 22000	Блок арматурный		
				АБ 3ПР41-59.51.44	1	
11		2	1.138-10.3 10100-06	Петля строповочная		
				П7	2	
				Материал:		
				Бетон марки м 200	1.17	$м^3$

1.138-10.3 20000	Лист 2

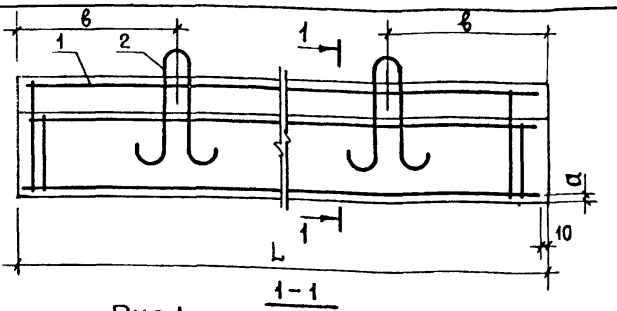

1-1

Рис.1

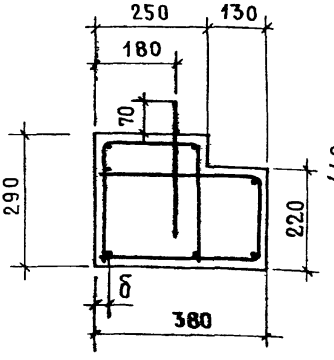

Рис.2

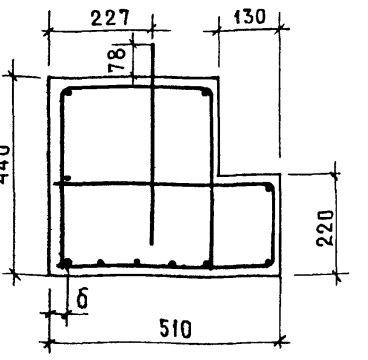

ОБОЗНАЧЕНИЕ	МАРКА	Рис.	L, мм	а, мм	б, мм	в, мм	МАССА, кг
1.138-10.3 20000	3ПР41 – 29.38.29	1	2980	30	30	590	755
-01	3ПР41 – 32.38.29	1	3240	30	35	650	820
-02	3ПР41 – 59.51.44	2	5960	35	35	1190	2920

Инв. № подл. | Подпись и дата | Взам. инв. №

Нач.отд.	Балановский	
ГИП	Клепикова	
Рук.гр.	Горлова	
Провер.	Клепикова	
Разраб.	Горлова	

1.138-10.3 20000 СБ

ПЕРЕМЫЧКА (3ПР41-29.38.29; 3ПР41-32.38.29; 3ПР41-59.51.44)
СБОРОЧНЫЙ ЧЕРТЕЖ

Стадия	Масса	Масштаб
Р	см. табл.	1:10
Лист	Листов 1	

ЦНИИЭП жилища

Формат	Зона	Поз.	Обозначение	Наименование	Кол.	Примечание
				Документация		
11			1.138-10.3 30000 СБ	Сборочный чертеж		
11			1.138-10.3 00000 ТО	Техническое описание		
11			1.138-10.3 00000 ТБ2	Выборка стали		
				Переменные данные для исполнений		
				1.138-10.3 30000(3ПР32-38.25.44)		
				Сборочные единицы		
11		1	1.138-10.3 31000	Блок арматурный		
				АБ3ПР32-38.25.44	1	
11		2	1.138-10.3 10100-02	Петля строповочная П3	2	
				Материал:		
				Бетон марки М200	0.32	м³
				1.138-10.3 30000-01(3ПР32-41.25.44)		
				Сборочные единицы		
11		1	1.138-10.3 31000-01	Блок арматурный		
				АБ3ПР32-41.25.44	1	
11		2	1.138-10.3 10100-02	Петля строповочная П3	2	
				Материал		
				Бетон марки М200	0.34	м³

Нач.отд.	Балановский		1.138-10.3 30000
ГИП	Клепикова		Перемычка (3ПР32-38.25.44; 3ПР32-41.25.44; 3ПР32-44.25.44; 3ПР32-48.25.44)
Рук.гр.	Горлова		Стадия: Р; Лист: 1; Листов: 2
Провер.	Клепикова		ЦНИИЭП жилища
Разраб.	Горлова		

Формат	Зона	Поз.	Обозначение	Наименование	Кол.	Примечание
				Переменные данные для исполнений		
				1.138-10.3 30000-02 (3ПР32-44.25.44)		
				Сборочные единицы		
11		1	1.138-10.3 31000-02	Блок арматурный		
				АБ 3ПР32-44.25.44	1	
11		2	1.138-10.3 10100-02	Петля строповочная П3	2	
				Материал		
				Бетон марки М200	0.36	м³
				1.138-10.3 30000-03 (3ПР32-48.25.44)		
				Сборочные единицы		
11		1	1.138-10.3 31000-03	Блок арматурный		
				АБ 3ПР32-48.25.44	1	
11		2	1.138-10.3 10100-03	Петля строповочная П4	2	
				Материал:		
				Бетон марки М200	0.39	м³

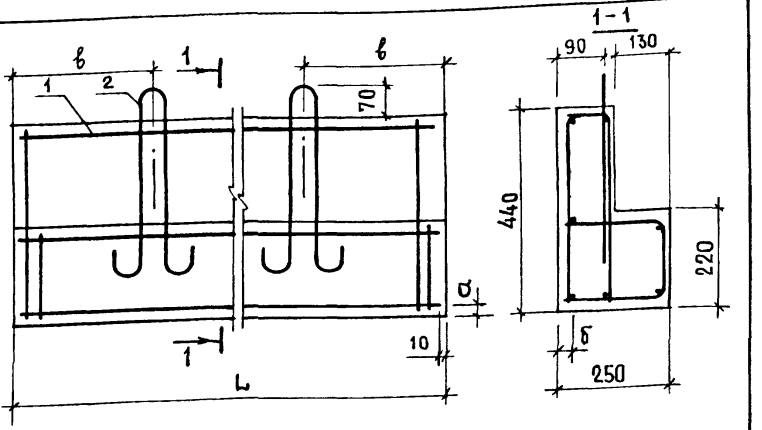

Обозначение	Марка	l, мм	a, мм	δ, мм	в, мм	масса, кг
1.138-10.3 30000	3ПР32-38.25.44	3890	30	25	770	790
-01	3ПР32-41.25.44	4150	30	28	850	845
-02	3ПР32-44.25.44	4410	30	28	900	895
-03	3ПР32-48.25.44	4800	35	30	960	975

		1.138-10.3 30000 СБ	
Нач.отд.	Балановский	Перемычка (3ПР32-38.25.44; 3ПР32-41.25.44; 3ПР32-44.25.44; 3ПР32-48.25.44) Сборочный чертеж	Стадия: Р; Масса: см. табл.; Масштаб: 1:10
ГИП	Клепикова		
Рук.гр.	Горлова		Лист; Листов 1
Провер.	Клепикова	ЦНИИЭП жилища	
Разраб.	Горлова		

Формат	Зона	Поз.	Обозначение	Наименование	Кол.	Примечание
				Документация		
11			1.138-10.3 40000 СБ	Сборочный чертеж		
11			1.138-10.3 00000 ТО	Техническое описание		
11			1.138-10.3 00000 ТБ2	Выборка стали		
				Переменные данные для исполнений		
				1.138-10.3 40000 (3ПР8-44.25.29)		
				Сборочные единицы		
11		1	1.138-10.3 41000	Блок арматурный		
				АБ3ПР8-44.25.29	1	
11		2	1.138-10.3 10100-01	Петля строповочная		
				П2	2	
				Материал:		
				Бетон марки М200	0.19	$м^3$
				1.138-10.3 40000-01 (3ПР8-48.25.29)		
				Сборочные единицы		
11		1	1.138-10.3 41000-01	Блок арматурный		
				АБ3ПР8-48.25.29	1	
11		2	1.138-10.3 10100-01	Петля строповочная		
				П2	2	
				Материал:		
				Бетон марки М200	0.21	$м^3$

Инв. № подл. | Подпись и дата | Взам. инв. №

Нач. отд.	Балановский		1.138-10.3 40000
ГИП	Клепикова		
Рук. гр.	Горлова		Перемычка (3ПР8-44.25.29; 3ПР8-48.25.29)
Провер.	Клепикова		Стадия: Р; Лист; Листов: 1
Разраб.	Горлова		ЦНИИЭП жилища

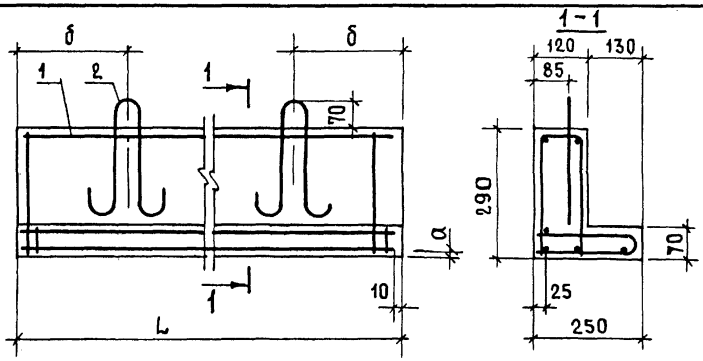

ОБОЗНАЧЕНИЕ	МАРКА	L, мм	a, мм	б, мм	МАССА, кг
1.138-10.3 40000	3ПР8-44.25.29	4410	25	900	485
-01	3ПР8-48.25.29	4800	26	960	525

		1.138-10.3 40000 СБ	
		ПЕРЕМЫЧКА (3ПР8-44.25.29; 3ПР8-48.25.29) СБОРОЧНЫЙ ЧЕРТЕЖ	Стадия: Р; Масса: см. табл.; Масштаб: 1:10; Лист; Листов 1
Нач.отд.	Балановский		
Гип	Клепикова		
Рук.гр	Горлова		
Провер.	Клепикова		ЦНИИЭП жилища
Разраб.	Горлова		

Формат	Зона	Поз	Обозначение	Наименование	Кол.	Примечание
				Документация		
11			1.138-10.3 50000 СБ	Сборочный чертеж		
11			1.138-10.3 00000 ТО	Техническое описание		
11			1.138-10.3 00000 ТБ2	Выборка стали		
				Переменные данные для исполнений		
				1.138-10.3 50000 (ЗПР32-59.38.44)		
				Сборочные единицы		
11		1	1.138-10.3 51000	Блок арматурный		
				АБ ЗПР32-59.38.44	1	
11		2	1.138-10.3 10100-05	Петля строповочная П6	2	
				Материал:		
				Бетон марки М200	0.83	м³
				1.138-10.3 50000-01 (ЗПР41-44.38.44)		
				Сборочные единицы		
11		1	1.138-10.3 51000-01	Блок арматурный		
				АБ ЗПР41-44.38.44	1	
11		2	1.138-10.3 10100-04	Петля строповочная П5	2	
				Материал:		
				Бетон марки М200	0.61	м³

Инв.№подл. | Подпись и дата | Взам.инв.№

Нач.отд.	Балановский	
ГИП	Клепикова	
Рук.гр.	Горлова	
Провер.	Клепикова	
Разраб	Горлова	

1.138-10.3 50000

Перемычка (ЗПР32-59.38.44; ЗПР41-44.38.44)

Стадия	Лист	Листов
Р		1

ЦНИИЭПжилища

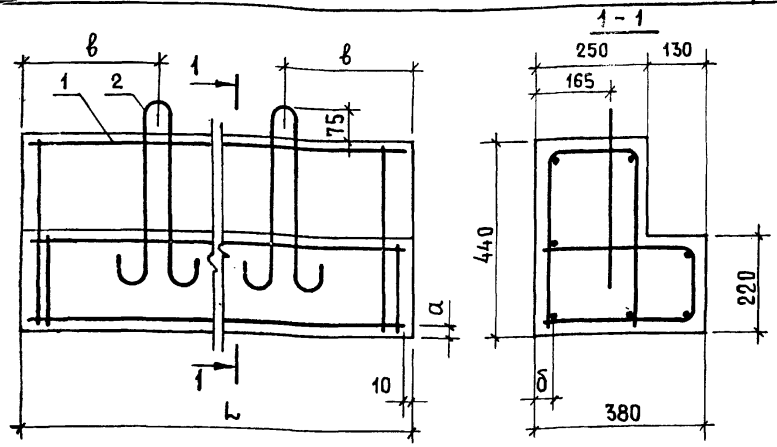

Обозначение	Марка	L, мм	а, мм	δ, мм	в, мм	Масса, кг
1.138-10.3 50000	3ПР32-59.38.44	5960	32	34	1200	2065
-01	3ПР41-44.38.44	4410	31	33	900	1530

			1.138-10.3 50000 СБ
Нач. отд.	Балановский		Перемычка (3ПР32-59.38.44; 3ПР41-44.38.44) Сборочный чертеж
Гип	Клепикова		
Рук. гр.	Горлова		
Провер.	Клепикова		
Разраб.	Горлова		

Стадия	Масса	Масштаб
Р	См. табл	1:10
Лист	Листов 1	

ЦНИИЭПжилища

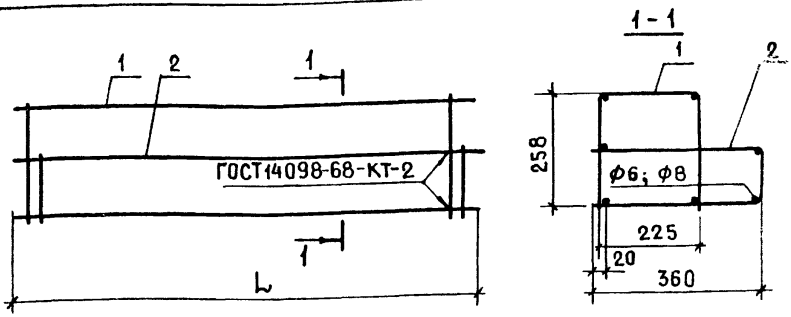

ОБОЗНАЧЕНИЕ	МАРКА	L, мм	МАССА, КГ
1.138-10.3 11000	АБ 3ПР41-12.38.29	1270	4.76
-01	АБ 3ПР41-15.38.29	1530	6.36

ФОРМАТ	ЗОНА	ПОЗ.	ОБОЗНАЧЕНИЕ	НАИМЕНОВАНИЕ	КОЛ.	ПРИМЕЧАНИЕ
				1.138-10.3 11000 (АБ 3ПР41-12.38.29)		
				СБОРОЧНЫЕ ЕДИНИЦЫ		
11		1	1.138-10.3 11100	КАРКАС ГНУТЫЙ КР1	1	
11		2	-01	КАРКАС ГНУТЫЙ КР2	1	
				1.138-10.3 11000-01 (АБ 3ПР41-15.38.29)		
				СБОРОЧНЫЕ ЕДИНИЦЫ		
11		1	1.138-10.3 11100-02	КАРКАС ГНУТЫЙ КР3	1	
11		2	-03	КАРКАС ГНУТЫЙ КР4	1	

Инв.№подл. | Подпись и дата | Взам.инв.№

Нач.отд.	Балановский	
Гл.инж.пр	Клепикова	
Рук.гр.	Горлова	
Провер.	Клепикова	
Разраб.	Горлова	

1.138-10.3 11000

БЛОК АРМАТУРНЫЙ (АБ 3ПР41-12.38.29; АБ 3ПР41-15.38.29)

СТАДИЯ	МАССА	МАСШТАБ
Р	См. табл.	1:10
ЛИСТ	ЛИСТОВ 1	

ЦНИИЭП жилища

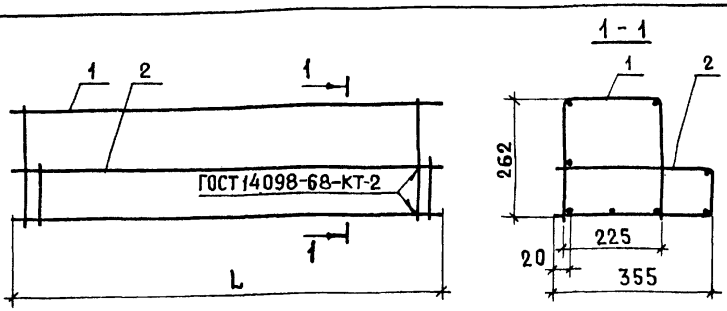

Обозначение	Марка	L, мм	Масса, кг
1.138-10.3 12000	АБ 3ПР41-23.38.29	2310	15.32
-01	АБ 3ПР41-25.38.29	2570	18.82

Формат	Зона	Поз.	Обозначение	Наименование	Кол.	Примечание
				1.138-10.3 12000 (АБ 3ПР41-23.38.29)		
				Сборочные единицы		
11		1	1.138-10.3 12100	Каркас гнутый КР5	1	
11		2	-01	Каркас гнутый КР6	1	
				1.138-10.3 12000-01 (АБ 3ПР41-25.38.29)		
				Сборочные единицы		
11		1	1.138-10.3 12100-02	Каркас гнутый КР7	1	
11		2	-03	Каркас гнутый КР8	1	

		1.138-10.3 12000	
Нач.отд.	Балановский	Блок арматурный (АБ 3ПР41-23.38.29; АБ 3ПР41-25.38.29)	Стадия: Р; Масса: см. табл.; Масштаб: 1:10
Гл.инж.пр.	Клепикова		Лист; Листов 1
Рук.гр.	Горлова		
Провер.	Клепикова	ЦНИИЭП жилища	
Разраб.	Горлова		

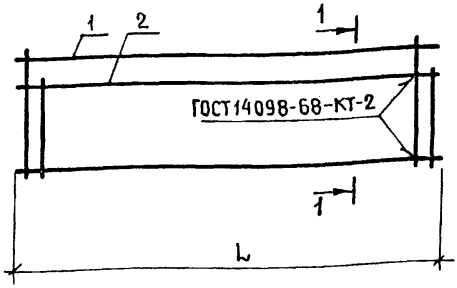

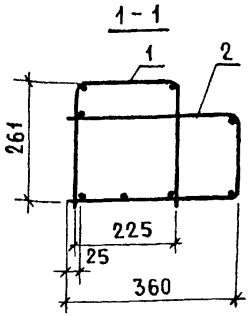

ОБОЗНАЧЕНИЕ	МАРКА	L, мм	МАССА, кг
1.138-10.3 21000	АБ 3ПР41- 29.38.29	2960	30.51
-01	АБ 3ПР41- 32.38.29	3220	39.75

ФОРМАТ	ЗОНА	ПОЗ.	ОБОЗНАЧЕНИЕ	НАИМЕНОВАНИЕ	КОЛ.	ПРИМЕЧАНИЕ
				1.138-10.3 21000(АБ3ПР41-29.38.29)		
				СБОРОЧНЫЕ ЕДИНИЦЫ		
11		1	1.138-10.3 21100	КАРКАС ГНУТЫЙ КР9	1	
11		2	-01	КАРКАС ГНУТЫЙ КР10	1	
				1.138-10.3 21000-01(АБ3ПР41-32.38.29)		
				СБОРОЧНЫЕ ЕДИНИЦЫ		
11		1	1.138-10.3 21100-02	КАРКАС ГНУТЫЙ КР11	1	
11		2	-03	КАРКАС ГНУТЫЙ КР12	1	

Нач.отд.	Балановский	
Н.контр.	Клепикова	
Рук.гр.	Горлова	
Провер.	Клепикова	
Разраб	Горлова	

1.138-10.3 21000

БЛОК АРМАТУРНЫЙ (АБ 3ПР41-29.38.29; АБ 3ПР41-32.38.29)

СТАДИЯ	МАССА	МАСШТАБ
Р	СМ. ТАБЛ.	1:10
ЛИСТ	ЛИСТОВ 1	

ЦНИИЭП жилища

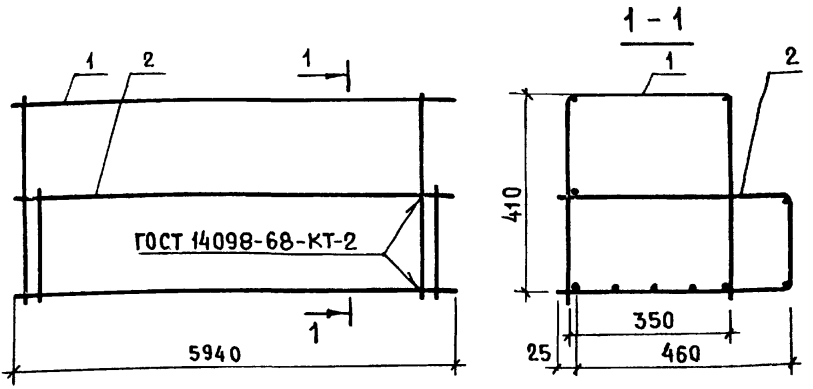

ФОРМАТ	ЗОНА	ПОЗ.	ОБОЗНАЧЕНИЕ	НАИМЕНОВАНИЕ	КОЛ.	ПРИМЕЧАНИЕ
				1.138-10.3 22000 (АБ 3ПР41-59.51.44)		
				СБОРОЧНЫЕ ЕДИНИЦЫ		
11		1	1.138-10.3 22100	КАРКАС ГНУТЫЙ КР13	1	
11		2	-01	КАРКАС ГНУТЫЙ КР14	1	

Нач. отд.	Балановский		
Гл. инж. пр.	Клепикова		
Рук. груп.	Горлова		
Провер.	Клепикова		
Разраб.	Горлова		

1.138-10.3 22000

БЛОК АРМАТУРНЫЙ
АБ 3ПР41-59.51.44

Стадия	Масса	Масштаб
Р	158,07кг	1:10
Лист	Листов 1	

ЦНИИЭП жилища

Формат	Зона	Поз.	Обозначение	Наименование	Кол.	Примечание
				Документация		
11			1.138-10.3 31000 СБ	Сборочный чертеж		
			Переменные	данные для исполнений		
				1.138-10.3 31000 (АБ3ПР32-38.25.44)		
				Сборочные единицы		
11		1	1.138-10.3 31100	Каркас гнутый КР15	1	
11		2	-01	Каркас гнутый КР16	1	
				1.138-10.3 31000-01 (АБ3ПР32-41.25.44)		
				Сборочные единицы		
11		1	1.138-10.3 31100-02	Каркас гнутый КР17	1	
11		2	-03	Каркас гнутый КР18	1	
				1.138-10.3 31000-02 (АБ3ПР32-44.25.44)		
				Сборочные единицы		
11		1	1.138-10.3 31100-04	Каркас гнутый КР19	1	
11		2	-05	Каркас гнутый КР20	1	
				1.138-10.3 31000-03 (АБ3ПР32-48.12.44)		
				Сборочные единицы		
11		1	1.138-10.3 31100-06	Каркас гнутый КР21	1	
11		2	-07	Каркас гнутый КР22	1	

Инв. № подл. | Подпись и дата | Взам. инв. №

Нач. отд.	Балановский		1.138-10.3 31000
ГИП	Клепикова		Блок арматурный (АБ3ПР32-38.25.44; АБ3ПР32-41.25.44; АБ3ПР32-44.25.44; АБ3ПР32-48.25.44)
Рук. гр.	Горлова		Стадия: Р; Лист: ; Листов: 1
Провер.	Клепикова		ЦНИИЭПжилища
Разраб.	Горлова		

Рис. 1

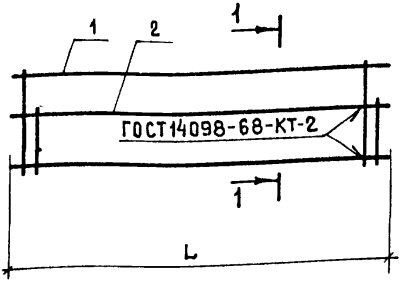

1 – 1

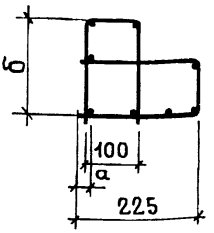

Рис. 2

ОСТАЛЬНОЕ ПО РИС.1

1 – 1

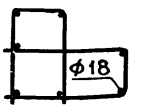

ОБОЗНАЧЕНИЕ	МАРКА	РИС	L, мм	a, мм	б, мм	МАССА, КГ
1.138-10.3 31000	АБ3ПР32-38.25.44	1	3870	20	412	38.69
-01	АБ3ПР32-41.25.44	1	4130	20	411	48.87
-02	АБ3ПР32-44.25.44	1	4390	20	411	55.34
-03	АБ3ПР32-48.25.44	2	4780	25	410	70.34

			1.138-10.3 31000 СБ		
			БЛОК АРМАТУРНЫЙ (АБ3ПР32-38.25.44; АБ3ПР32-41.25.44; АБ3ПР32-44.25.44; АБ3ПР32-48.25.44)	СТАДИЯ	МАССА	МАСШТАБ
Нач.отд.	Балановский			Р	СМ ТАБЛ.	1:10
ГИП	Клепикова		СБОРОЧНЫЙ ЧЕРТЕЖ	Лист		Листов 1
Рук.гр.	Горлова					
Провер.	Клепикова			ЦНИИЭПжилища.		
Разраб.	Горлова					

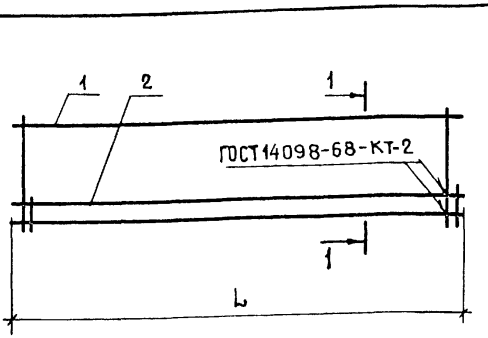

ОБОЗНАЧЕНИЕ	МАРКА	L, мм	МАССА, кг
1.138-10.3 41000	АБ3ПР8-44.25.29	4390	16.57
-01	АБ3ПР8-48.25.29	4780	22.86

ФОРМАТ	ЗОНА	ПОЗ.	ОБОЗНАЧЕНИЕ	НАИМЕНОВАНИЕ	КОЛ.	ПРИМЕЧАНИЕ
				1.138-10.3 41000(АБ3ПР8-44.25.29)		
				СБОРОЧНЫЕ ЕДИНИЦЫ		
11		1	1.138-10.3 41100	Каркас гнутый КР23	1	
11		2	-01	Каркас гнутый КР24	1	
				1.138-10.3 41000-01(АБ3ПР8-48.25.29)		
				СБОРОЧНЫЕ ЕДИНИЦЫ		
11		1	1.138-10.3 41100-02	Каркас гнутый КР25	1	
11		2	-03	Каркас гнутый КР26	1	

Инв.№подл. | Подпись и дата | Взам.инв.№

Нач.отд.	Балановский	
Гл.инж.пр.	Клепикова	
Гл.к.грп.	Горлова	
Проверил	Клепикова	
Разраб.	Горлова	

1.138-10.3 41000

БЛОК АРМАТУРНЫЙ (АБ3ПР8-44.25.29; АБ3ПР8-48.25.29)

СТАДИЯ	МАССА	МАСШТАБ
Р	См. табл.	1:10
ЛИСТ	ЛИСТОВ 1	

ЦНИИЭП жилища

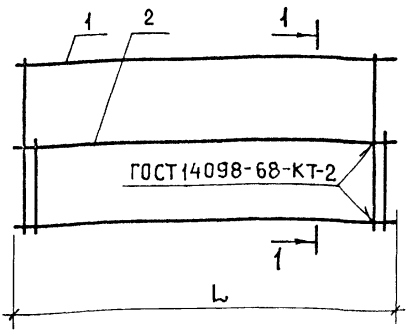

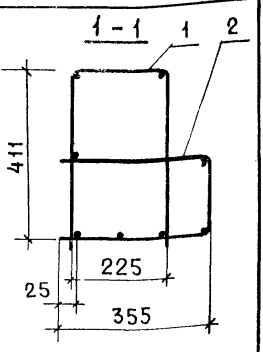

ОБОЗНАЧЕНИЕ	МАРКА	L, мм	МАССА, кг
1.138-10.3 51000	АБ 3ПР32-59.38.44	5940	131.59
-01	АБ 3ПР41-44.38.44	4390	64.59

ФОРМАТ	ЗОНА	ПОЗ.	ОБОЗНАЧЕНИЕ	НАИМЕНОВАНИЕ	КОЛ.	ПРИМЕЧАНИЕ
				1.138-10.3 51000 (АБ 3ПР32-59.38.44)		
				СБОРОЧНЫЕ ЕДИНИЦЫ		
11		1	1.138-10.3 51100	КАРКАС ГНУТЫЙ КР27	1	
11		2	-01	КАРКАС ГНУТЫЙ КР28	1	
				1.138-10.3 51000-01 (АБ 3ПР41-44.38.44)		
				СБОРОЧНЫЕ ЕДИНИЦЫ		
11		1	1.138-10.3 51100-02	КАРКАС ГНУТЫЙ КР29	1	
11		2	-03	КАРКАС ГНУТЫЙ КР30	1	

НАЧ.ОТД.	БАЛАНОВСКИЙ	
ГЛ.ИНЖ.ПР.	КЛЕПИКОВА	
РУК.ГР.	ГОРЛОВА	
ПРОВЕР.	КЛЕПИКОВА	
РАЗРАБ.	ГОРЛОВА	

1.138-10.3 51000

БЛОК АРМАТУРНЫЙ (АБ 3ПР32-59.38.44; АБ 3ПР41-44.38.44)

СТАДИЯ	МАССА	МАСШТАБ
Р	СМ. ТАБЛ.	1:10
ЛИСТ	ЛИСТОВ 1	

ЦНИИЭПжилища

Формат	Зона	Поз.	Обозначение	Наименование	Кол	Примечание
				Документация		
11			1.138-10.3 11100 СБ	Сборочный чертеж		
				Переменные данные для исполнений		
				1.138-10.3 11100 (КР1)		Масса ед кг
				Детали		
Б.ч		1	1.138-10.3 00014	ф6 AIII ГОСТ 5781-75 ℓ=1270	2	0.28
Б.ч		2	1.138-10.3 00007	ф5 BpI ТУ14-4-659-75 ℓ=1270	3	0.2
Б.ч		3	1.138-10.3 00003	ф5 BpI ТУ14-4-659-75 ℓ=740	13	0.11
				1.138-10.3 11100-01 (КР2)		
				Детали.		
Б.ч		1	1.138-10.3 00014	ф6 AIII ГОСТ 5781-75 ℓ=1270	1	0.28
Б.ч		2	1.138-10.3 00007	ф5 BpI ТУ14-4-659-75 ℓ=1270	1	0.2
Б.ч		3	1.138-10.3 00005	ф5 BpI ТУ14-4-659-75 ℓ=820	13	0.13
				1.138-10.3 11100-02 (КР3)		
				Детали		
Б.ч		1	1.138-10.3 00028	ф8 AIII ГОСТ 5781-75, ℓ=1530	2	0.60
Б.ч		2	1.138-10.3 00008	ф5 BpI ТУ14-4-659-75 ℓ=1530	3	0.24
Б.ч		3	1.138-10.3 00003	ф5 BpI ТУ14-4-659-75, ℓ=740	15	0.11

Взам. инв. №

Подп. и дата

Инв. № подл.

Нач. отд.	Балановский	
Гл. инж. пр	Клепикова	
Рук. гр.	Горлова	
Провер.	Клепикова	
Разраб.	Горлова	

1.138-10.3 11100

Каркас гнутый (КР1 ÷ КР4)

Стадия	Лист	Листов
Р	1	2

ЦНИИЭП жилища

Формат	Зона	Поз.	Обозначение	Наименование	Кол.	Примечание
			Переменные данные для исполнений			
				1.138-10.3 11100-03		
				Детали		Масса ед. кг
Б.Ч.		1	1.138-10.3 00028	ф8 AIII ГОСТ 5781-75 ℓ=1530	1	0.6
Б.Ч.		2	1.138-10.3 00008	ø5 Bp I ТУ 14-4-659-75 ℓ=1530	1	0.24
Б.Ч.		3	1.138-10.3 00005	ø5 Bp I ТУ 14-4-659-75 ℓ=820	15	0.13

Рис.1

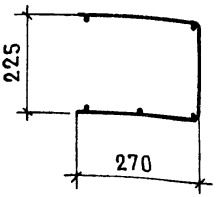

Развертка

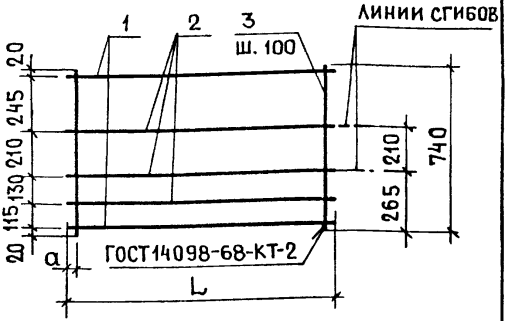

Рис.2

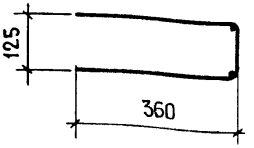

Развертка

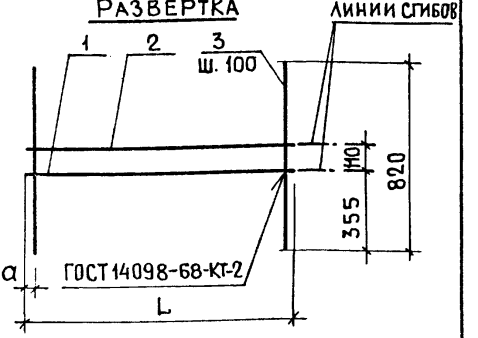

Обозначение	Марка	Рис.	a	L, мм	Масса, кг
1.138-10.3 11100	КР1	1	20	1270	2.59
– 01	КР2	2	20	1270	2.17
– 02	КР3	1	50	1530	3.57
– 03	КР4	2	50	1530	2.79

1.138-10.3 11100 СБ

Нач.отд.	Балановский	
Гл.инж.пр	Клепикова	
Рук.груп.	Горлова	
Провер.	Клепикова	
Разраб	Горлова	

КАРКАС ГНУТЫЙ (КР1 ÷ КР4) СБОРОЧНЫЙ ЧЕРТЕЖ

Стадия	Масса	Масштаб
Р	См. табл.	1:10
Лист	Листов 1	

ЦНИИЭП жилища

Формат	Зона	Поз.	Обозначение	Наименование	Кол.	Примечание
				Документация		
11			1.138-10.3 12100 СБ	Сборочный чертеж		
				Переменные данные для исполнений		
				1.138-10.3 12100 (КР5)		Масса ед. кг
				Детали		
Б.Ч		1	1.138-10.3 00041	ф10 А III ГОСТ 5781-75 ℓ=2310	2	1.42
Б.Ч		2	1.138-10.3 00015	ф6 А III ГОСТ 5781-75 ℓ=2310	3	0.51
Б.Ч		3	1.138-10.3 00024	ф8 А I ГОСТ 5781-75 ℓ=720	19	0.28
				1.138-10.3 12100-01 (КР6)		
				Детали		
Б.Ч		1	1.138-10.3 00041	ф10 А III ГОСТ 5781-75 ℓ=2310	2	1.42
Б.Ч		2	1.138-10.3 00015	ф6 А III ГОСТ 5781-75 ℓ=2310	1	0.51
Б.Ч		3	1.138-10.3 00004	ф5 Вр I ТУ14-4-659-75 ℓ=810	19	0.12
				1.138-10.3 12100-02 (КР7)		
				Детали		
Б.Ч		1	1.138-10.3 00046	ф12 А III ГОСТ 5781-75 ℓ=2570	2	2.28
Б.Ч		2	1.138-10.3 00016	ф6 А III ГОСТ 5781-75 ℓ=2570	3	0.57
Б.Ч		3	1.138-10.3 00024	ф8 А I ГОСТ 5781-75 ℓ=720	22	0.28

Инв. № подл. | Подп. и дата | Взам. инв. №

Нач. отд	Балановский	
Гл. инж. пр	Клепикова	
Рук. гр.	Горлова	
Проьер	Клепикова	
Разраб	Горлова	

1.138-10.3 12100

Каркас гнутый (КР5 ÷ КР8)

Стадия	Лист	Листов
Р	1	2

ЦНИИЭП жилища

Формат	Зона	Поз.	Обозначение	Наименование	Кол.	Примечание
				Переменные данные для исполнений		
				1.138-10.3 12100-03(КР 8)		
				Детали		Масса ед. кг
Б.Ч		1	1.138-10.3 00 042	Ф10А III ГОСТ 5781-75 ℓ=2570	2	1.59
Б.Ч		2	1.138-10.3 00 016	⌀6А III ГОСТ 5781-75 ℓ=2570	1	0.57
Б.Ч		3	1.138-10.3 00 004	⌀5Вр I ГТУ 14-4-659-75 ℓ=810	22	0.12

Рис.1

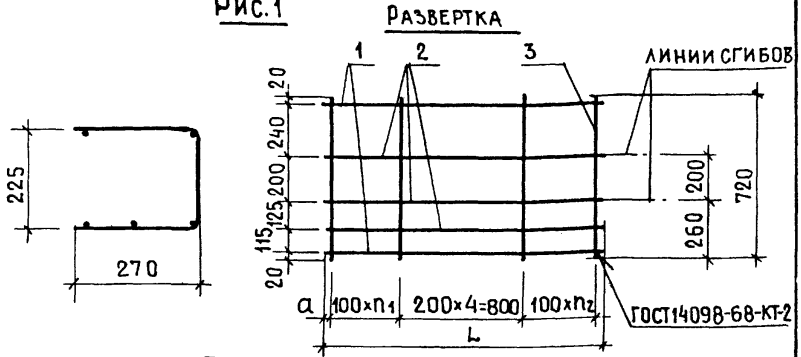

Рис.2

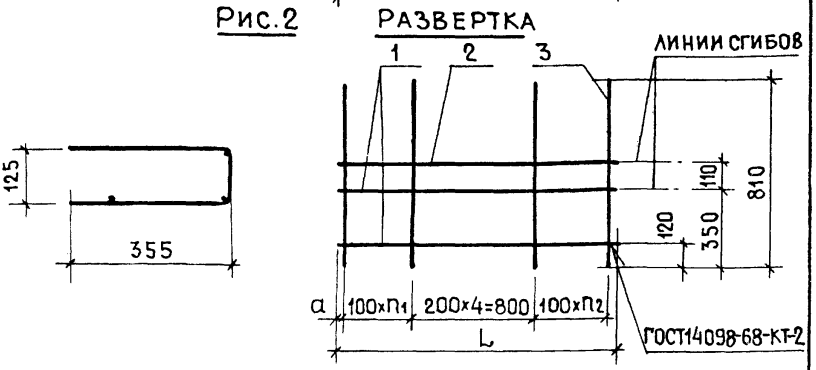

ОБОЗНАЧЕНИЕ	МАРКА	Рис.	L, мм	a	n_1	n_2	МАССА, кг
1.138-10.3 12100	КР5	1	2310	40	7	7	9.69
-01	КР6	2	2310	40	7	7	5.63
-02	КР7	1	2570	20	9	8	12.43
-03	КР8	2	2570	20	8	9	6.39

Инв.№ подл. | Подпись и дата | Взам.инв.№

Нач.отд.	Балановский	
Гл.инж.пр	Клепикова	
Рук.груп.	Горлова	
Провер.	Клепикова	
Разраб.	Горлова	

1.138-10.3 12100 СБ

КАРКАС ГНУТЫЙ (КР5÷КР8) СБОРОЧНЫЙ ЧЕРТЕЖ

Стадия	Масса	Масштаб
Р	См. табл.	1:10
Лист	Листов 1	

ЦНИИЭП жилища

Формат	Зона	Поз.	Обозначение	Наименование	Кол.	Примечание
				Документация		
11			1.138-10.3 21100 СБ	Сборочный чертеж		
			Переменные	данные для исполнений		
				1.138-10.3 21100 (КР9)		Масса ед. кг
				Детали		
Б.Ч		1	1.138-10.3 00051	ф14 А III ГОСТ 5781-75 ℓ=2960	2	3.58
Б.Ч		2	1.138-10.3 00029	ф8 А III ГОСТ 5781-75 ℓ=2960	3	1.17
Б.Ч		3	1.138-10.3 00036	ф10 А I ГОСТ 5781-75 ℓ=720	24	0.44
				1.138-10.3 21100-01 (КР10)		
				Детали		
Б.Ч.		1	1.138-10.3 00047	ф12 А III ГОСТ 5781-75 ℓ=2960	2	2.63
Б.Ч		2	1.138-10.3 00017	ф6 А III ГОСТ 5781-75 ℓ=2960	1	0.66
Б.Ч		3	1.138-10.3 00006	ф5 Вр I ТУ-14-4-659-75 ℓ=880	24	0.14

Нач. отд.	Балановский		1.138-10.3 21100
Гл. инж. пр.	Клепикова		
Зав. сект.	Горлова		Каркас гнутый (КР9 ÷ КР12)
Провер.	Клепиков		
Разраб.	Горлова		

Стадия	Лист	Листов
Р	1	2

ЦНИИЭП жилища

Формат	Зона	Поз.	Обозначение	Наименование	Кол.	Примечание
			Переменные данные для исполнений			
				1.138-10.3 21100-02 (КР 11)		
				Детали		
						масса ед. кг
Б.Ч.		1	1.138-10.3 00055	ф16 А III ГОСТ 5781-75 ℓ=3220	2	5.08
Б.Ч.		2	1.138-10.3 00031	ф8 А III ГОСТ 5781-75 ℓ=3220	3	1.27
Б.Ч.		3	1.138-10.3 00036	ф10 А I ГОСТ 5781-75 ℓ=720	27	0.44
				1.138-10.3 21100-03 (КР12)		
				Детали		
Б.Ч.		1	1.138-10.3 00052	ф14 А III ГОСТ 5781-75 ℓ=3220	2	3.89
Б.Ч.		2	1.138-10.3 00018	ф 6 А III ГОСТ 5781-75 ℓ=3220	1	0.72
Б.Ч.		3	1.138-10.3 00013	ф6 А I ГОСТ 5781-75 ℓ=880	27	0.20

Инв. № подл. | Подпись и дата | Взам. инв. №

Рис.1

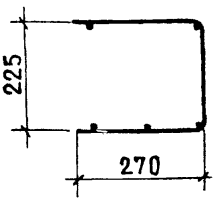

РАЗВЕРТКА

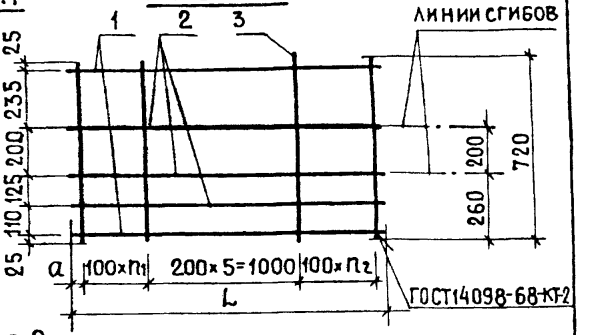

Рис.2

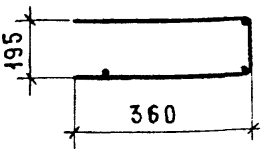

РАЗВЕРТКА

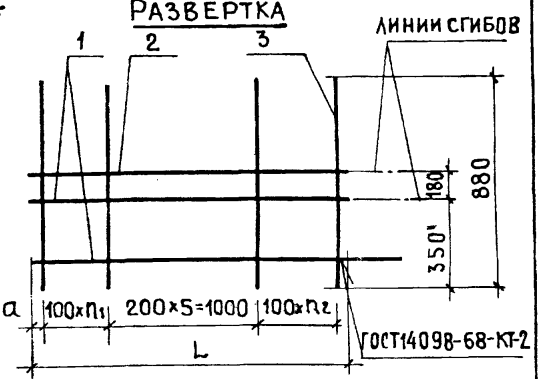

ОБОЗНАЧЕНИЕ	МАРКА	РИС.	L, мм	a, мм	n_1	n_2	МАССА, кг
1.138-10.3 21100	КР9	1	2960	65	9	9	21.23
-01	КР10	2	2960	65	9	9	9.28
-02	КР11	1	3220	45	11	10	25.85
-03	КР12	2	3220	45	10	11	13.90

НАЧ.ОТД.	БАЛАНОВСКИЙ	
ГЛ.ИНЖ.ПР.	КЛЕПИКОВА	
РУК.ГРУП	ГОРЛОВА	
ПРОВЕР.	КЛЕПИКОВА	
РАЗРАБ.	ГОРЛОВА	

1.138-10.3 21100 СБ

КАРКАС ГНУТЫЙ (КР9 ÷ КР12) СБОРОЧНЫЙ ЧЕРТЕЖ

СТАДИЯ	МАССА	МАСШТАБ
Р	СМ. ТАБЛ.	1:10
ЛИСТ	ЛИСТОВ 1	

ЦНИИЭП ЖИЛИЩА

Формат	Зона	Поз.	Обозначение	Наименование	Кол.	Примечание
				Документация		
11			1.138-10.3 22100 СБ	Сборочный чертеж		
				Переменные данные для исполнений		
				1.138-10.3 22100 (КР13)		Масса ед кг
				Детали		
Б.Ч		1	1.138-10.3 00059	ф20 AIII ГОСТ 5781-75 ℓ=5940	2	14.65
Б.Ч		2	1.138-10.3 00045	ф10 AIII ГОСТ 5781-75 ℓ=5940	3	3.66
Б.Ч		3	1.138-10.3 00039	ф10 AI ГОСТ 5781-75 ℓ=1150	49	0.71
				1.138-10.3 22100-01 (КР14)		
				Детали		
Б.Ч		1	1.138-10.3 00059	ф20 AIII ГОСТ 5781-75 ℓ=5940	4	14.65
Б.Ч		2	1.138-10.3 00035	ф 8 AIII ГОСТ 5781-75 ℓ=5940	1	2.35
Б.Ч		3	1.138-10.3 00027	ф 8 AI ГОСТ 5781-75 ℓ=1130	49	0.45

Нач.отд.	Балановский	1.138-10.3 22100	
Гл.инж.пр.	Клепикова		
Рук.груп	Горлова	Каркас гнутый (КР13; КР14)	Стадия: Р; Лист; Листов: 1
Провер.	Клепикова		ЦНИИЭПжилища
Разраб.	Горлова		

Инв.№ подл. | Подп. и дата | Взам.инв.№

Рис. 1

ГОСТ 14098-68-КТ-2

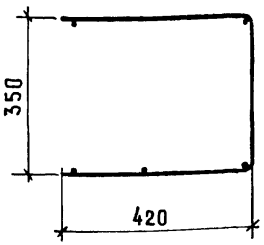

РАЗВЕРТКА

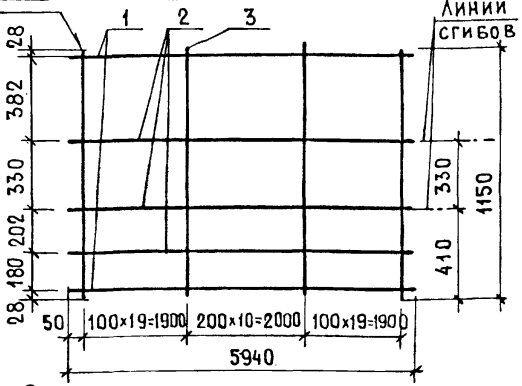

Рис. 2

РАЗВЕРТКА

ГОСТ 14098-68-КТ-2

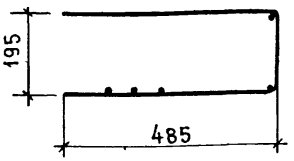

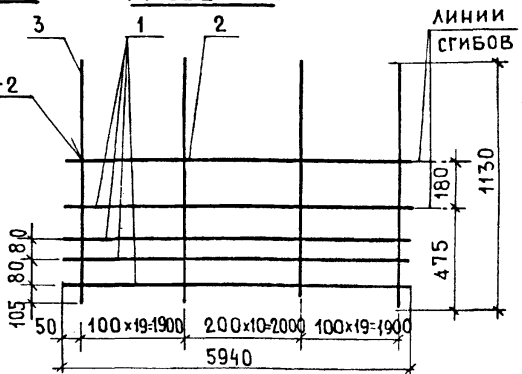

ОБОЗНАЧЕНИЕ	МАРКА	РИС	МАССА, КГ
1.138-10.3 22100	КР13	1	75.07
-01	КР14	2	83.00

Нач.отд.	Балановский		
Гл.инж.пр	Клепикова		
Рук.груп.	Горлова		
Провер.	Клепикова		
Разраб.	Горлова		

1.138-10.3 22100 СБ

КАРКАС ГНУТЫЙ (КР13; КР14) СБОРОЧНЫЙ ЧЕРТЕЖ

Стадия	Масса	Масштаб
Р	СМ ТАБЛ.	1:10
Лист	Листов 1	

ЦНИИЭП жилища

Формат	Зона	Поз.	Обозначение	Наименование	Кол.	Примечание
				Документация		
11			1.138-10.3 31100 СБ	Сборочный чертеж		
			Переменные	данные для исполнений		
				1.138-10.3 31100 (КР15)		Масса кг
				Детали		
Б.ч		1	1.138-10.3 00053	ф14 А III ГОСТ 5781-75 ℓ=3870	2	4.68
Б.ч		2	1.138-10.3 00032	ф8 А III ГОСТ 5781-75 ℓ=3870	3	1.53
Б.ч.		3	1.138-10.3 00026	ф8 А I ГОСТ 5781-75 ℓ=900	34	0.36
				1.138-10.3 31100-01 (КР16)		
				Детали		
Б.ч		1	1.138-10.3 00048	ф12 А III ГОСТ 5781-75 ℓ=3870	1	3.44
Б.ч		2	1.138-10.3 00048	ф12 А III ГОСТ 5781-75 ℓ=3870	1	3.44
Б.ч		3	1.138-10.3 00019	ф6 А III ГОСТ 5781-75 ℓ=3870	1	0.86
Б.ч		4	1.138-10.3 00012	ф6 А I ГОСТ 5781-75 ℓ=610	34	0.14
				1.138-10.3 31100-02 (КР17)		
				Детали		
Б.ч		1	1.138-10.3 00054	ф14 А III ГОСТ 5781-75 ℓ=4130	2	4.99
Б.ч		2	1.138-10.3 00033	ф8 А III ГОСТ 5781-75 ℓ=4130	3	1.63
Б.ч		3	1.138-10.3 00037	ф10 А I ГОСТ 5781-75 ℓ=900	33	0.56

Инв.№ подл. | Подпись и дата | Взам.инв.№

Нач.отд.	Балановский	
Гл.инж.пр	Клепикова	
Рук.гр.	Горлова	
Провер.	Клепикова	
Разраб.	Горлова	

1.138-10.3 31100

Каркас гнутый (КР15 ÷ КР22)

Стадия	Лист	Листов
Р	1	3

ЦНИИЭП жилища

Формат	Зона	Поз.	Обозначение	Наименование	Кол.	Примечание
			Переменные данные для исполнений			
				1.138-10.3 31100-03 (КР 18)		
				Детали		Масса ед., кг
Б4		1	1.138-10.3 00054	ф14 А III ГОСТ 5781-75 ℓ=4130	1	4.99
Б4		2	1.138-10.3 00054	ф14 А III ГОСТ 5781-75 ℓ=4130	1	4.99
Б4		3	1.138-10.3 00021	ф6 А III ГОСТ 5781-75 ℓ=4130	1	0.92
Б4		4	1.138-10.3 00012	ф6 А I ГОСТ 5781-75 ℓ=610	33	0.14
				1.138-10.3 31100-04 (КР 19)		
				Детали		
Б4		1	1.138-10.3 00056	ф16 А III ГОСТ 5781-75 ℓ=4390	2	6.93
Б4		2	1.138-10.3 00034	ф8 А III ГОСТ 5781-75 ℓ=4390	3	1.73
Б4		3	1.138-10.3 00037	ф10 А I ГОСТ 5781-75 ℓ=900	37	0.56
				1.138-10.3 31100-05 (КР 20)		
				Детали		
Б4		1	1.138-10.3 00056	ф16 А III ГОСТ 5781-75 ℓ=4390	1	6.93
Б4		2	1.138-10.3 00034	ф8 А III ГОСТ 5781-75 ℓ=4390	1	1.73
Б4		3	1.138-10.3 00034	ф8 А III ГОСТ 5781-75 ℓ=4390	1	1.73
Б4		4	1.138-10.3 00012	ф6 А I ГОСТ 5781-75 ℓ=610	37	0.14

Формат	Зона	Поз.	Обозначение	Наименование	Кол.	Примечание
			Перемеменные данные для исполнений			
				1.138-10.3 31100-06 (КР21)		
				Детали		масса ед. кг
БЧ		1	1.138-10.3 00061	ф 20 А III ГОСТ 5781-75 ℓ=4780	2	11.79
БЧ		2	1.138-10.3 00044	ф 10 А III ГОСТ 5781-75 ℓ=4780	3	2.95
БЧ		3	1.138-10.3 00037	ф 10 А I ГОСТ 5781 75 ℓ=900	39	0.56
				1.138-10.3 31100-07 (КР22)		
				Детали		
БЧ		1	1.138-10.3 00057	ф 18 А III ГОСТ 5781-75 ℓ=4780	1	9.55
БЧ		2	1.138-10.3 00023	ф 6 А III ГОСТ 5781-75 ℓ=4780	1	1.06
БЧ		3	1.138-10.3 00012	ф 6 А I ГОСТ 5781-75 ℓ= 610	39	0.14

Инв. № подл. | Подпись и дата | Взам. инв. №

Рис.1

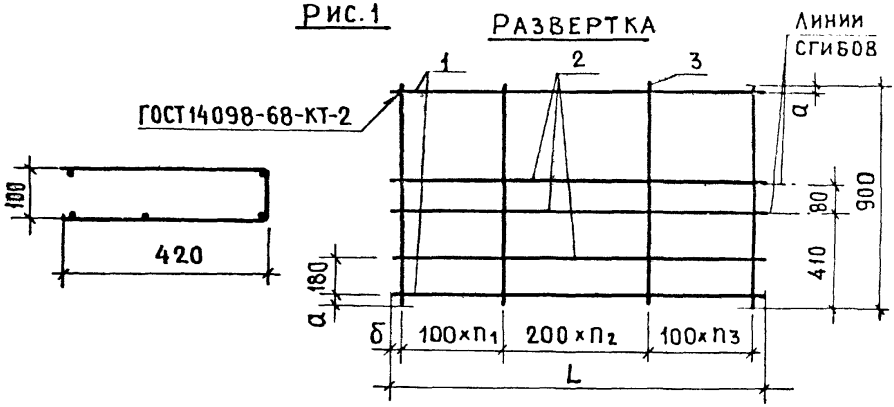

Рис.2

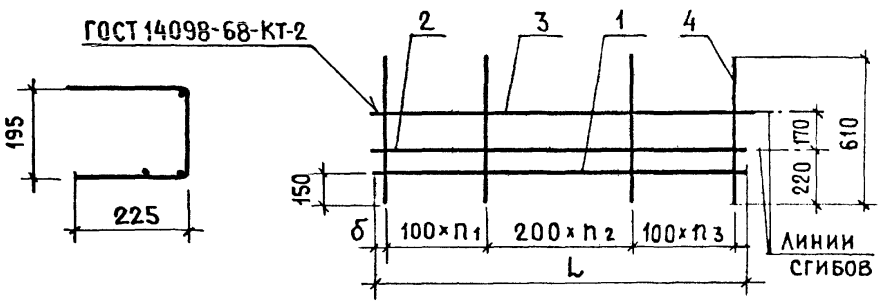

Таблицу исполнений см. лист 2

				1.138-10.3 31100 СБ		
Нач.отд.	Балановский			Каркас гнутый (КР15 ÷ КР22) сборочный чертеж	Стадия	Масса	Масштаб
Инж.пр	Клепикова				Р	см. табл.	1:10
Вк.грп	Горлова				Лист 1	Листов 2	
Провер.	Клепикова				ЦНИИЭП жилища		
Разраб.	Горлова						

Рис.3

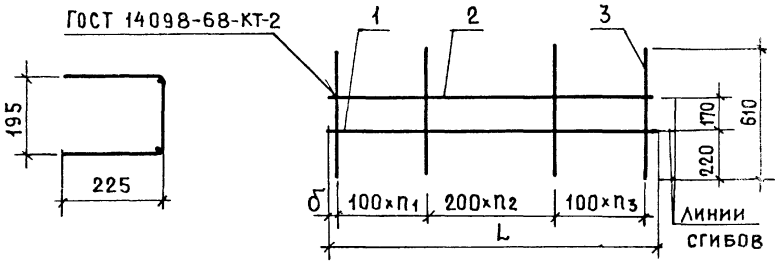

ОБОЗНАЧЕНИЕ	МАРКА	Рис.	L, мм	a, мм	б, мм	n1	n2	n3	МАССА, кг
1.138-10.3 31100	КР15	1	3870	23	20	13	6	13	26,19
-01	КР16	2	3870	–	20	13	6	13	12.50
-02	КР17	1	4130	25	80	12	8	12	33.19
-03	КР18	2	4130	–	80	12	8	12	15.52
-04	КР19	1	4390	25	30	14	8	13	39.77
-05	КР20	2	4390	–	30	13	8	14	15.57
-06	КР21	1	4780	30	25	14	10	13	54.27
-07	КР22	3	4780	–	25	13	10	14	16.07

17490 57

Формат	Зона	Поз.	Обозначение	Наименование	Кол.	Примечание
				Документация		
11			1.138-10.3 ,41100 СБ	Сборочный чертеж		
				Переменные данные для исполнений		
				1.138-10.3 41100 (КР23)		Масса ед кг
				Детали		
БЧ		1	1.138-10.3 00043	ф10 AIII ГОСТ 5781-75 ℓ=4390	2	2.71
БЧ		2	1.138-10.3 00009	ф 5 BpI ТУ14-4-659-75 ℓ=4390	3	0.68
БЧ		3	1.138-10.3 00002	ф 5 BpI ТУ14-4-659-75 ℓ=610	34	0.094
				1.138-10.3 41100-01 (КР24)		
				Детали		
БЧ		1	1.138-10.3 00043	ф10 AIII ГОСТ 5781-75 ℓ=4390	1	2.71
БЧ		2	1.138-10.3 00009	ф 5 BpI ТУ14-4-659-75 ℓ=4390	1	0.68
БЧ		3	1.138-10.3 00001	ф 5 BpI ТУ14-4- 659-75 ℓ=480	34	0.074
				1.138-10.3 41100-02 (КР25)		
				Детали.		
БЧ		1	1.138-10.3 00049	ф12 AIII ГОСТ 5781-75 ℓ=4780	2	4.24
БЧ		2	1.138-10.3 00023	ф 6 AIII ГОСТ 5781-75 ℓ= 4780	3	1.06
БЧ		3	1.138-10.3 00002	ф 5 BpI ТУ14-4-659-75 ℓ=610	37	0.094

Нач. отд.	Балановский	1.138-10.3 41100	
Гл. инж. пр	Клепикова		
Рук. груп.	Горлова	Каркас гнутый (КР23 ÷ КР26)	Стадия: Р; Лист: 1; Листов: 2
Проверил	Клепикова	ЦНИИЭПжилища	
Разраб.	Горлова		

Формат	Зона	Поз.	Обозначение	Наименование	Кол.	Примечание
				Переменные данные для исполнений		
				1.138-10.3 41100-03 (КР 26)		
				Детали		Масса ед., кг
Б.ч.		1	1.138-10.3 00049	ф 12 А III ГОСТ 5781-75 ℓ=4780	1	4.24
Б.ч.		2	1.138-10.3 00011	ø5 Вр I ТУ14-4-659-75 ℓ=4780	1	0.74
Б.ч.		3	1.138-10.3 00001	ø5 Вр I ТУ14-4-659-75 ℓ=480	37	0.074

Рис.1 Развертка

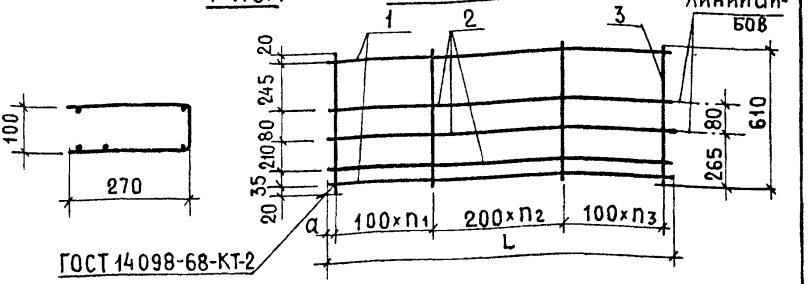

Рис.2 Развертка

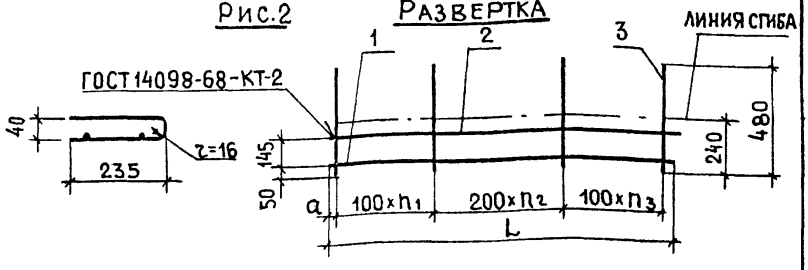

Обозначение	Марка	Рис.	L, мм	a, мм	n_1	n_2	n_3	Масса, кг
1.138-10.3 41100	КР23	1	4390	30	11	10	12	10.66
-01	КР24	2	4390	30	11	10	12	5.91
-02	КР25	1	4780	25	12	11	13	15.14
-03	КР26	2	4780	25	12	11	13	7.72

Взам. инв. № | Подпись и дата | Инв. № подл.

Нач. отд.	Балановский	
Гл. инж. пр.	Клеликова	
Рук. груп.	Горлова	
Провер.	Клеликова	
Разраб.	Горлова	

1.138-10.3 41100 СБ

Каркас гнутый (КР23 ÷ КР26) сборочный чертеж

Стадия	Масса	Масштаб
Р	см. табл.	1:10
Лист	Листов 1	

ЦНИИЭП жилища

17496 60

Зона	Поз.		Наименование	Кол.	Примечание
			Документация		
		1.138-10.3 51100 СБ	Сборочный чертеж		
			Переменные данные для исполнений		
			1.138-10.3 51100 (КР27)		Масса ед. кг
			Детали		
	1	1.138-10.3 00058	ф18 AIII ГОСТ 5781-75 ℓ=5940	2	11.87
	2	1.138-10.3 00045	ф10 AIII ГОСТ 5781-75 ℓ=5940	3	3.66
	3	1.138-10.3 00038	ф10 AI ГОСТ 5781-75 ℓ=1020	48	0.63
			1.138-10.3 51100-01 (КР28)		
			Детали		
	1	1.138-10.3 00058	ф18 AIII ГОСТ 5781-75 ℓ= 5940	4	11.87
	2	1.138-10.3 00035	ф8 AIII ГОСТ 5781-75 ℓ= 5940	1	2.35
	3	1.138-10.3 00025	ф8 AI. ГОСТ 5781-75 ℓ= 880	48	0.35

Гл.отд.	Балановский	
Гл.инж.пр.	Клепикова	
Нач.гр.	Горлова	
Провер.	Клепикова	
Разраб.	Горлова	

1.138-10.3 51100

Каркас гнутый (КР27 ÷ КР30)

Стадия	Лист	Листов
Р	1	2

ЦНИИЭП жилища

Формат	Зона	Поз.	Обозначение	Наименование	Кол.	Примечания
				Переменные данные для исполнений		
				1.138-10.3 51100-02 (КР2 9)		
				Детали		масса ед кг
Б.Ч.		1	1.138-10.3 00056	ф16 А III ГОСТ 5781-75 ℓ=4390	2	6.93
Б.Ч.		2	1.138-10.3 00022	ø8 А III ГОСТ 5781-75 ℓ=4390	3	1.73
Б.Ч.		3	1.138-10.3 00038	ø10 АI ГОСТ 5781-75 ℓ=1020	37	0.63
				1.138-10.3 51100-03 (КР 30)		
				Детали		
Б.Ч.		1	1.138-10.3 00056	ф16 А III ГОСТ 5781-75 ℓ=4390	2	6.93
Б.Ч.		2	1.138-10.3 00022	ø 6 А III ГОСТ 5781-75 ℓ=4390	1	0.97
Б.Ч.		3	1.138-10.3 00013	ø 6 АI ГОСТ 5781-75 ℓ= 880	37	0.20

Инв. № подл. | Подпись и дата | Взам. инв. №

Рис. 1

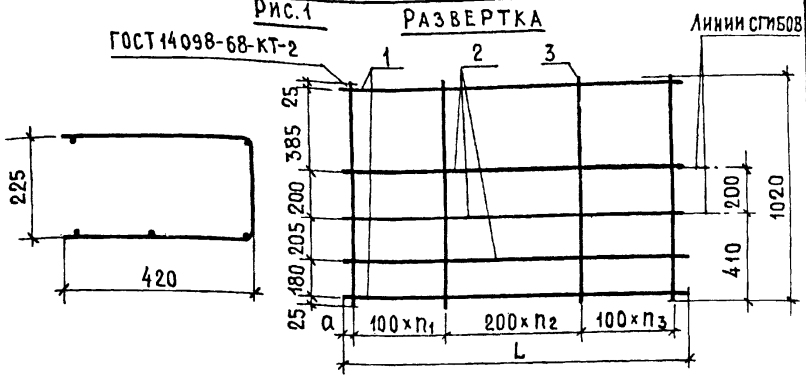

Рис. 2

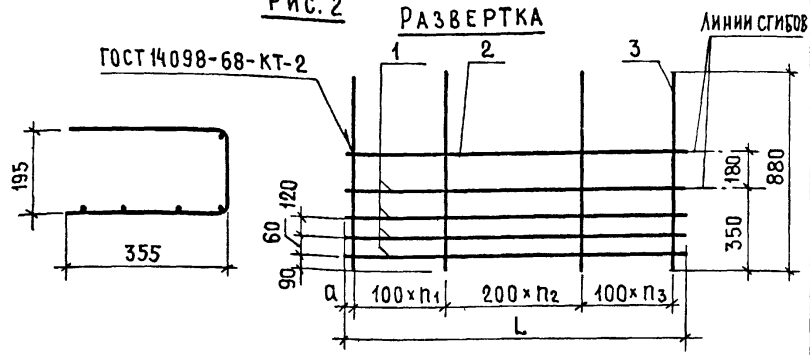

Таблицу исполнений см. лист. 2

		1.138-10.3 51100 СБ	
Нач. отд.	Балановский	КАРКАС ГНУТЫЙ (КР27÷КР30) СБОРОЧНЫЙ ЧЕРТЕЖ	Стадия: Р; Масса: см. табл.; Масштаб: 1:10
Гл. инж. пр.	Клеликова		Лист 1; Листов 2
Рук. гр.	Горлова		ЦНИИЭП жилища
Провер.	Клеликова		
Разраб.	Горлова		

Рис.3

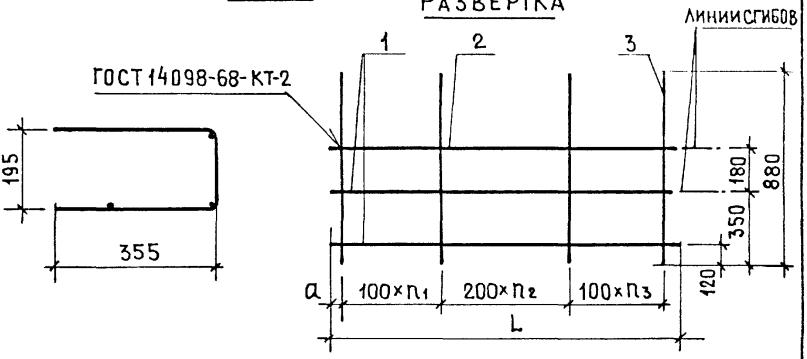

ОБОЗНАЧЕНИЕ	МАРКА	РИС.	L, мм	a	n_1	n_2	n_3	МАССА, кг
1.138-10.3 51100	КР 27	1	5940	55	18	11	18	64.96
-01	КР 28	2	5940	55	18	11	18	66.63
-02	КР 29	1	4390	30	15	7	14	42.36
-03	КР 30	3	4390	30	14	7	15	22.23

Инв. № подл. | Подпись и дата | Взам. инв. №

17490 64

Рис.1

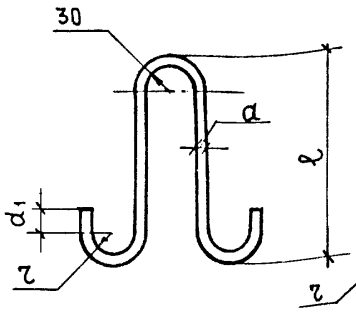

Рис.2

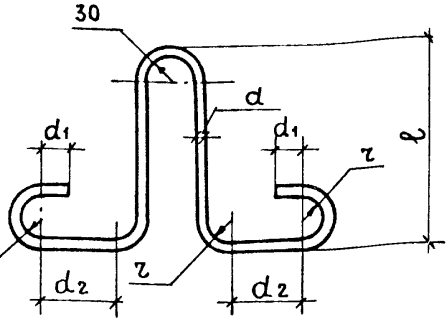

ОБОЗНАЧЕНИЕ	МАРКА	РИС	L, мм	d, мм	d1, мм	d2, мм	r, мм	ℓ, мм	МАССА, кг
1.138-10.3 10100	П1	1	800	8	30	—	20	310	0,32
– 01	П2	2	880	10	30	75	20	270	0.54
– 02	П3	1	930	10	30	—	20	370	0.57
– 03	П4	1	1055	12	30	—	20	430	0.94
– 04	П5	2	1210	14	50	115	30	355	1.46
– 05	П6	2	1300	16	50	115	30	395	2.05
– 06	П7	2	1380	18	50	115	30	440	2.76

НАЧ. ОТД.	БАЛАНОВСКИЙ	
ГЛ. ИНЖ. ПР.	КЛЕПИКОВА	
РУК. ГР.	ГОРЛОВА	
ПРОВЕР.	КЛЕПИКОВА	
РАЗРАБ.	ГОРЛОВА	

1.138-10.3 10100

ПЕТЛЯ СТРОПОВОЧНАЯ (П1 ÷ П7)

СТАДИЯ	МАССА	МАСШТАБ
Р	СМ. ТАБЛ.	1:5
ЛИСТ	ЛИСТОВ 1	

СТАЛЬ КЛАССА А-I МАРОК Вст.3 сп2 и Вст3 пс2 ГОСТ 5781-75

ЦНИИЭП жилища

gost.e-ecolog.ru