ТИПОВОЙ ПРОЕКТ
901-3-255.89

ГЛАВНЫЙ КОРПУС ДЛЯ СТАНЦИИ ОЧИСТКИ ВОДЫ ПОВЕРХНОСТНЫХ ИСТОЧНИКОВ МУТНОСТЬЮ ДО 120 мг/л ПРОИЗВОДИТЕЛЬНОСТЬЮ 5.0 тыс. $м^3$/сутки

23597-07

Альбом 5

КЖИ Строительные изделия

СФ ЦИТП 620062, г.Свердловск, ул.Чебышева, 4
Зак 5783 инв. 23597-07 тираж 100
Сдано в печать 10.11 1989 Цена 4-26

gost.e-ecolog.ru

ТИПОВОЙ ПРОЕКТ

901-3-255.89

ГЛАВНЫЙ КОРПУС ДЛЯ СТАНЦИИ ОЧИСТКИ ВОДЫ ПОВЕРХНОСТНЫХ ИСТОЧНИКОВ МУТНОСТЬЮ ДО 120 мг/л ПРОИЗВОДИТЕЛЬНОСТЬЮ 5.0 тыс м³/сутки

23597-07 Альбом 5

КЖИ Строительные изделия

© сф ЦИТП Госстроя СССР, 1988г.

Проект
Утвержден госкомархитектуры
приказ № 242 от 29 июля 1986г.

Разработан
ЦНИИЭП инженерного оборудования
городов жилых и общественных зданий

Главный инженер института /А. Кетаов/

Ответственный исполнитель /И Новик/

Содержание альбома

Обозначение	Наименование	Стр.
Т.П. 901-3-25589	Содержание альбома	2
КЖИ.01.00	Колонна К120-19а; К120-19б; К120-19д; К120-19е; К120-19ж; К120-19и	3...5
02.0.0.	Колонна 8КФ127-1а	6
03.0.0.	Колонна К60-7а; К60-7б; К60-7д; К60-7е; К60-7ж; К60-7и.	7; 8
04.0.0.	Колонна 2КФ3.36-2.1а; 2КФ3.36-2.1б; 2КФ3.36-2.1в;	9
05.0.0.	Колонна 2КФ3.36-2.1д	10
06.0.0.	Колонна 2КФ3.36-2.1е; 2КФ3.36-2.1ж; 2КФ3.36-2.1и 2КФ3.36-2.1К; 2КФ3.36-2.1л; 2КФ3.36-2.1м	11; 12
07.0.0.	Колонна 2К3.36-1а; 2К3.36-1б; 2К3.36-1в	13
08.0.0.	Колонна 2КД3.36-2.2а; 2КД3.36-2.2б.	14
09.0.0.	Колонна 1К03.36а; 1К03.36б	15
10.0.0.	Колонна 6КФ69-1а	16
20.0.0.	Балка 1БСП12-5АIIIВ-Н-А; 2БСП12-6АIIIВ-Н-Д	17; 18
21.0.0.	Балка 1БСП12-5АIIIВ-Н-Б	19
30.0.0.	Ригель РДП4.57-80АтIIIВ; РДП4.57-80АтIIIВ-Б; РДП4.57-80АтIIIВД; РДП4.57-80АтIIIВЕ	20; 21
31.0.0.	Ригель РДП4.57-60АтIIIВА	22
32.0.0.	Ригель РДП4.57-45А	23
33.0.0.	Ригель РОП4.57-45А; РОП4.57-45Б; РОП4.57-45Д	24; 25
40.0.0.	Диафрагма жесткости 2Д26.36А 2Д26.36Б; 2Д26.36Д	26; 27
41.0.0.	Диафрагма жесткости 1ДП26.36А	28
42.0.0.	Диафрагма жесткости 1Д26.36А; 1Д26.36Б	29
43.0.0.	Диафрагма жесткости 1Д30.36А; 1Д30.36Б	30
44.0.0.	Диафрагма жесткости 2Д30.36А; 2Д30.36Б	31
50.0.0.	Плита покрытия 1ПВ10-3АIIIВТ-80ФН-300П-А	32
51.0.0.	Плита покрытия 1ПГ-5АIIIВТ-80ФН-300П-А; 1ПГ-5АIIIВТ-80ФН-300П-Б; 1ПГ-5АIIIВТ-80ФН-300П-Д	33
45.0.0.	Панель стеновая ПС60.12.2.0-2.А-34-А; ПС62.5-12.2.0-2.А-1.34-Б; ПС62.5 12.2.0-2.А.-2.34-В	54

Обозначение	Наименование	Стр.
Т.П. 901-3-25589 КЖИ.52.0.0.	Плита покрытия 1ПГ-2АIIIВТ-80ФН-300П-А; 1ПГ-2АIIIВТ-80ФН-300П-Б; 1ПГ-2АIIIВТ-80ФН-300П-Д	34
53.0.0.	Плита покрытия ПРС56.15-10АIIIВТ-А; ПРС56.15-10АIIIВТ-Б; ПРС56.15-10АIIIВТ-Д; ПРС56.15-10АIIIВТ-Е; ПРС56.15-10АIIIВТ-Ж; ПРС56.15-10АIIIВТ-И	35, 36
54.0.0.	Панель ПС1; ПС2; ПС3; ПС4; ПС5; ПС6; ПС7	37...39
55.0.0.	Лоток ЛТ1	40
56.0.0.	Щит металлический Щ1	41
57.0.0.	Щит металлический Щ2	
58.0.0.	Щит Щ3	42
59.0.0.	Рамка металлическая РМ1	43
60.0.0.	Рамка металлическая РМ2	
61.0.0.	Элемент соединительный МС2	44
62.0.0.	Элемент соединительный МС1	
63.0.0.	Решетка Р1	45
54.1.0.	Сетка С1	
55.1.0.	Сетка С2	46
55.2.0.	Сетка С3	
55.3.0.	Сетка С4	47
64.0.0.	Закладная деталь МН1	
65.0.0.	Каркас КР1	48
66.0.0.	Закладная деталь МН2	
67.0.0.	Лоток металлический ЛМ1	49
68.0.0.	Водослив В1	
69.0.0.	Сетка С5	50
70.0.0.	Сетка С6	
71.0.0.	Каркас пространственный (КП1; КП2)	51
71.1.0.	Каркас плоский КР2	
72.0.0.	Каркас пространственный КП3	52
73.0.0.	Каркас плоский (КР3; КР4)	
74.0.0.	Соединительный элемент МС3	53
75.0.0.	Петля ПЛ1	
76.0.0.	Сетка арматурная С7	55
77.0.0.	Сетка арматурная С8	

Типовой проект 901-3-25589 Альбом 5

Инв.№ подл. | Подпись и дата | Взам. инв.№

Рис. 1

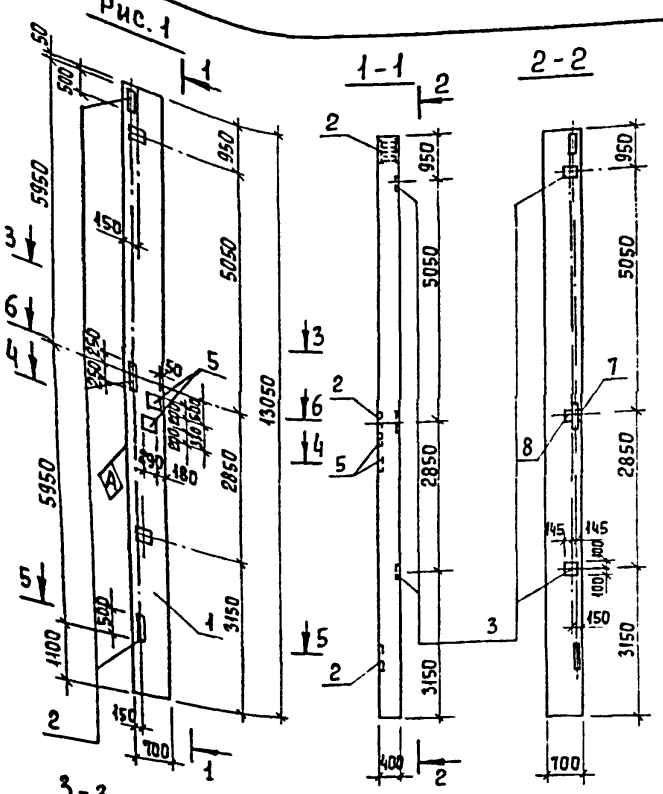

Формат	Зона	Поз	Обозначение	Наименование	Количество на исполнение Т.П. 901-3-255.89 КЖИ.01.0.0. -	-01	-02	-03	-04	-05	Примеч.
				Документация							
			1.423-5 вып.1.	Железобетонные колонны прямоугольного сечения для одноэтажных производственных зданий без мостовых кранов высотой 10,8; 12,0; 13,2; 14,4							
				Сборочные единицы							
А4		1	1.423-5 вып 1	Колонна К120-19	1	1	1	1	1	1	
А4		2	1.423-5 вып.2	Изделие закладное НМ-1	3	3	3	3	3	3	
А4		3	1.423-5 вып.2	Изделие закладное М1-12	3	–	3	3	–	3	
А4		4	1.423-5 вып 2	Изделие закладное НМ1-4	–	2	1	1	2	1	
А4		5	1.423-5 вып 2	Изделие закадное НМ1-6	2	8	3	2	12	3	
А4		6	1.423-5 вып 2	Изделие закладное М1-14	–	8	–	–	8	–	
А4		7	1.400-15.81.110-06	Изделие закладное МН103-1	1	–	1	1	–	1	
А4		8	1.400-15.81.120-55	Изделие закладное МН114-2	1	–	1	1	–	1	

Ведомость расхода стали на дополнительные закладные изделия на один элемент, кг

Марка элемента	Изделия закладные: Арматура класса А-I ГОСТ 5781-82 ф6	Итого	Арматура класса А-III ф8	ф12	ф14	ф22	Итого	Прокат марки Вст3пс6 ГОСТ 8509-86 L63×5	ГОСТ 19903-74 S=6	S=8	S=10	S=12	S=16	Итого	Общий расход
К120-19а	0,4	0,4	0,3	9,5	–	2,8	12,6	–	0,6	1,9	23,0	53,7	45,3	124,5	137,5
К120-19б	2,0	2,0	–	19,2	5,6	14,0	36,8	12,0	–	–	50,4	53,7	45,3	161,4	200,2
К120-19д	0,8	0,8	0,3	11,5	2,8	5,6	20,2	–	0,6	1,9	34,4	53,7	45,3	135,9	156,9
К120-19е	0,6	0,6	0,3	9,5	2,8	4,2	16,8	–	0,6	1,9	29,8	53,7	45,3	131,3	148,7
К120-19ж	2,8	2,8	–	27,2	5,6	19,6	52,4	12,0	–	–	68,8	53,7	45,3	179,8	235,0
К120-19и	0,8	0,8	0,3	11,5	2,8	5,6	20,2	–	0,6	1,9	34,4	53,7	45,3	135,9	156,9

1 Знак Ⓐ нанести несмываемой краской.
2 Покрытие закладных деталей – ГОР. Ц 50-60.
3 Рабочие узлы закладных изделий см серию 1.423-5. вып. 1.

Обозначение	Марка	Рис.
Т.П. 901-3-255.89 -КЖИ.01.0.0	К120-19а	1
-01	К120-19б	2
-02	К120-19д	3
-03	К120-19е	4
-04	К120-19ж	5
-05	К120-19и	6

Привязан

Инв. №

Инв.№ подл. | Подпись и дата | Взам. инв. №

Провер	Строгин		
Инж. I к.	Ананьева		
Зав. гр.	Строгин		
Гл. конст.	Письман		
Н. контр.	Антонова		
Нач. отд.	Даньлевский		

Т.П. 901-3-255.89 -КЖИ 01 0.0.

Колонна (К120-19а; К120-19б; К120-19д, К120-19е; К120-19ж; К120-19и)

Стадия	Масса	Масштаб
Р	9200	1:100
Лист 1	Листов 3	

ЦНИИЭП инженерного оборудования

Копировал Еремченко

Формат А3

Альбом 5

Рис.2

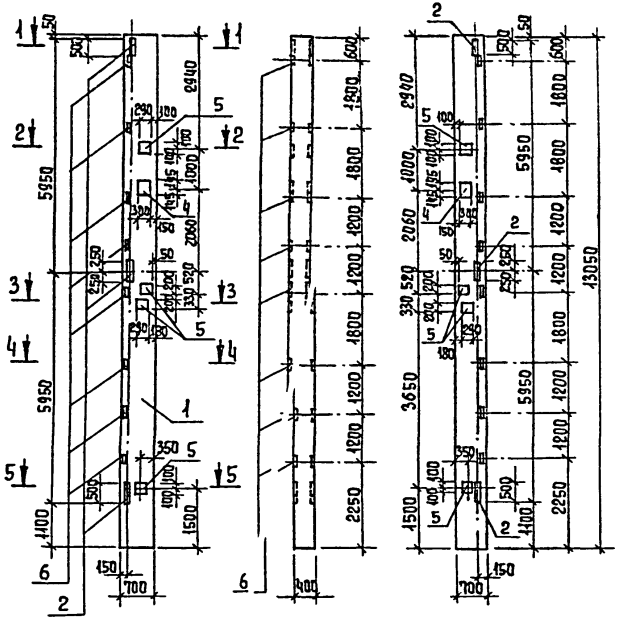

Рис.3

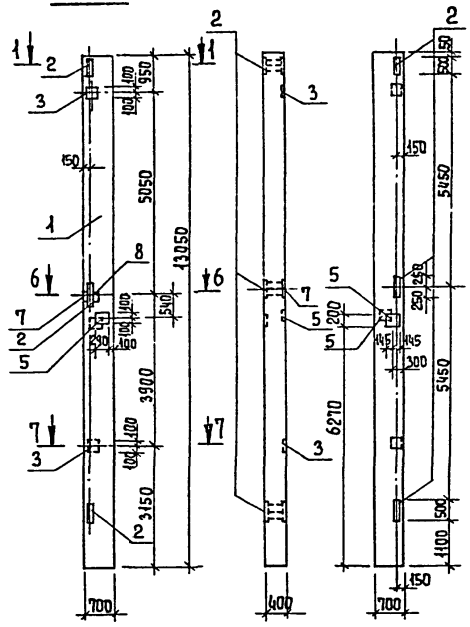

Рис.4

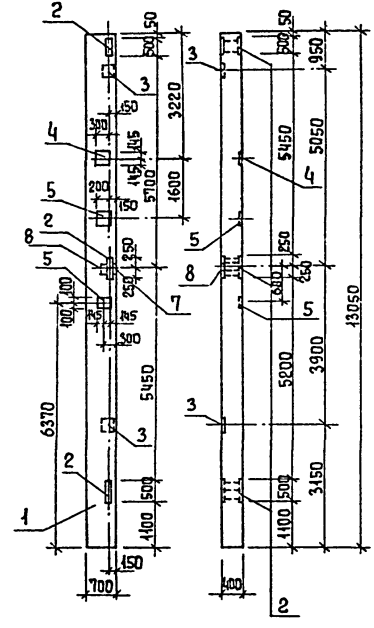

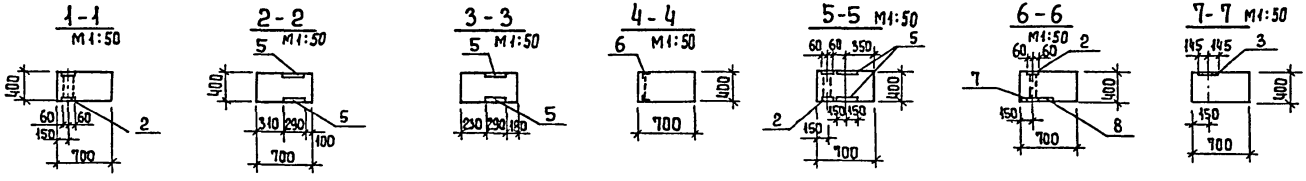

ПРИВЯЗАН

ИНВ№

Т.П. 901-3-255.89 КЖ.И. 01.0.0.

Лист 2

Копировал Еремченко Формат А3

23597-07

Инв.№ подл. | Подпись и дата | Взам. инв.№

Альбом 5

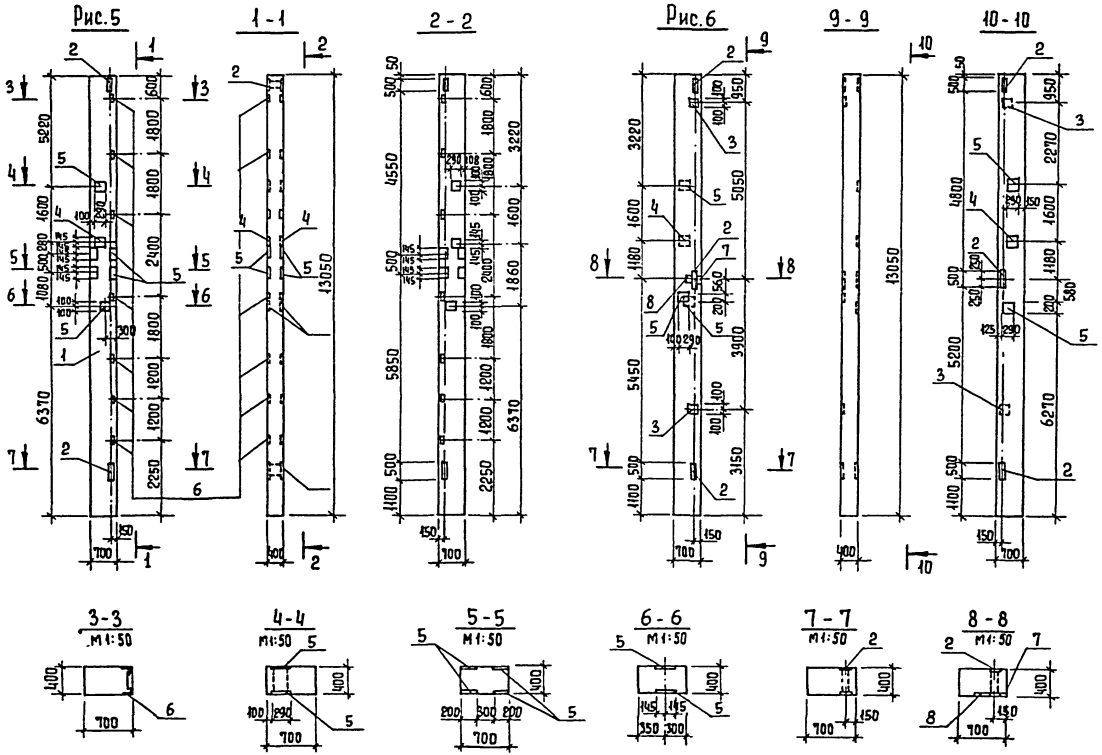

ПРИВЯЗАН			
Инв. №			

Т.П 901-3-255.89 КЖИ 01.0.0. Лист 3

Копировал Еремченко Формат А3

Инв. № подл. | Подпись и дата | Взам. инв. №

Альбом 5

Формат	Зона	Поз.	Обозначение	Наименование	Кол.	Прим.
А4				Сборочные единицы		
А4		1	1.427.1-3	Колонна 8КФ127-1	1	
А4		2	1.427.1-3.2-0.06.0	Изделие закладное МН-1	1	
А4		3	1.427.1-3.2-0.07.0	Изделие закладное МН-2	1	
А4		4	1.427.1-3.2-0.12.0	Изделие закладное МН-8	1	
А4		5	1.427.1-3.2-0.20.0	Изделие закладное МН-30	8	
А4		6	1.427.1-3.2-0.20.0	Изделие закладное МН36	2	

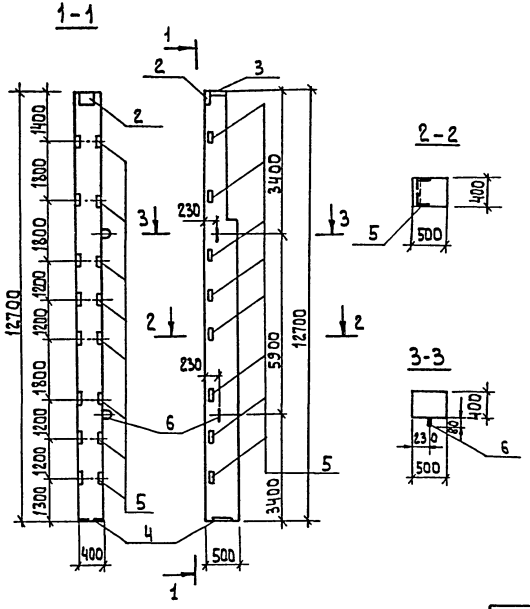

Ведомость расхода стали на дополнительные изделия на один элемент, кг

Марка элемента	Изделия закладные												Общий расход
	Арматура класса						Прокат марки						
	А-I		А-III				В Ст3 кп2						
	ГОСТ 5781-82						ГОСТ 19903-74			ГОСТ 8509-86			
	Ф20	Итого	Ф10	Ф12	Ф14	Итого	δ=8	δ=10	L63×5	L90×7		Итого	
8КФ127-1а	8.4	8.4	3.24	4.8	2.1	10.14	12.1	4.7	5.6	4.2		26.6	45.14

1. Покрытие закладных деталей - ГОР. Ц. 50-60
2. Рабочие узлы закладных изделий см. серию 1.427-3 Вып.1

Т.П. 901-3-255.89 -КЖИ.02.0.0

Колонна (8КФ127-1а)

Стадия	Масса	Масштаб
Р	5700	1:100
Лист	Листов 1	

ЦНИИЭП инженерного оборудования г. Москва

Провер.	Стронгин	
Инж. 1кат.	Аманьева	
Зав. груп	Стронгин	
Гл. констр	Письман	
Н. контр	Антонова	
Нач. отд.	Данилевский	

Привязан

Инв. №

Инв. № подл. | Подпись и дата | Взам. инв. №

Копировал: Алешкова

23597-07 Формат А3

Альбом 5

Рис. 1

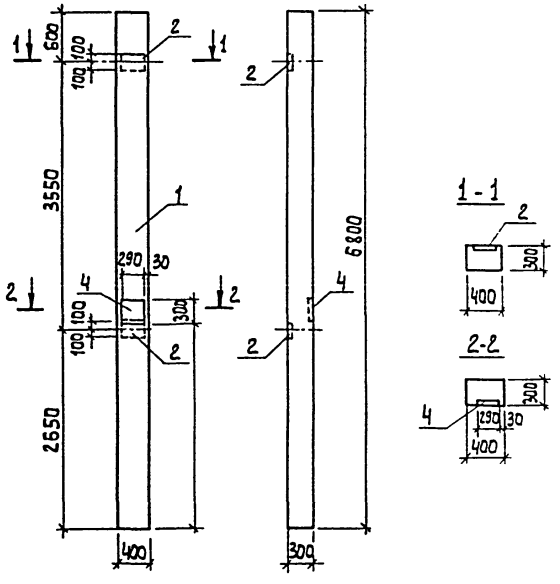

Формат	Зона	Поз.	Обозначение	Наименование	Кол-во на исполнение Т.П. 901-3-255.89 – КЖ.И.03.0.0. -00	-01	-02	-03	-04	-05	Примеч.
				Документация							
			1.423-3 Вып. 1	Железобетонные колонны прямоугольного сечения для одноэтажных производственных зданий без мостовых кранов высотой до 9.6 м.	X	X	X	X	X	X	
				Сборочные единицы							
АЧ		1	1.423-3 Вып.1	Колонна К60-7	1	1	1	1	1	1	
АЧ		2	1.423-3 Вып.2	Изделие закладное М1-12	2	–	2	2	–	2	
АЧ		3	1.423-3 Вып.	Изделие закладное М1-13	–	4	–	–	–	–	
АЧ		4	1.423-3 Вып.	Изделие закладное НМ1-1	1	2	1	1	3	1	

Ведомость расхода стали на дополнительные закладные изделия на один элемент, кг

Марка элемента	Изделия закладные									Общий расход
	Арматура класса						Прокат марки			
	A-I		A-III				ВСт3 кп2			
	ГОСТ 5781-82						ГОСТ 19903-74			
	Ф6	Итого	Ф12	Ф14	Ф22	Итого	L63×5	S=10	Итого	
К60-7а	0.2	0.2	2.8	2.0	1.4	6.2	–	16.0	16.0	22.4
К60-7б	0.4	0.4	1.0	4.0	2.8	7.8	5.8	13.6	19.4	27.6
К60-7д	0.2	0.2	2.8	2.0	1.4	6.2	–	16.0	16.0	22.4
К60-7е	0.2	0.2	2.8	2.0	1.4	6.2	–	16.0	16.0	22.4
К60-7ж	0.6	0.6	–	6.0	4.2	10.2	–	20.4	20.4	31.2
К60-7и	0.2	0.2	2.8	2.0	1.4	6.2	–	16.0	16.0	22.4

Обозначение	Марка	Рис.
т.п. 901-3-255.89 – КЖ.И.03.0.0	К60-7а	1
-01	К60-7б	2
-02	К60-7д	3
-03	К60-7е	4
-04	К60-7ж	5
-05	К60-7и	6

Инв. № подл. | Подпись и дата | Взам. инв. №

Привязан:

Инв. №

Провер	Строгин	
Инж. Ткат	Ананьева	
Нач. груп	Строгин	
Гл. констр	Лисьман	
Н. контр	Антонова	
Нач. отд	Даниевский	

т.п. 901-3-255.89 – КЖ.И.03.00

Колонна (К60-7а; К60-7б, К60-7д, К60-7е, К60-7ж; К60-7и)

Стадия	Масса	Масштаб
Р	9200	1:100
Лист 1	Листов 2	

ЦНИИЭП инженерного оборудования г. Москва

Копировал Алешкова

Формат А3

Альбом V

Рис.2

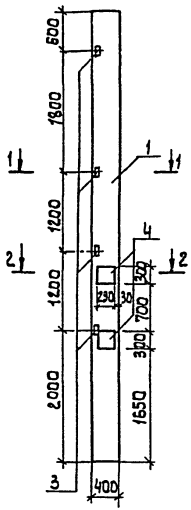

Рис.3

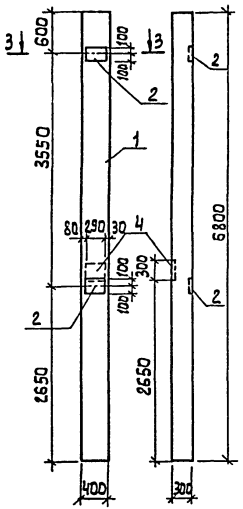

Рис.4

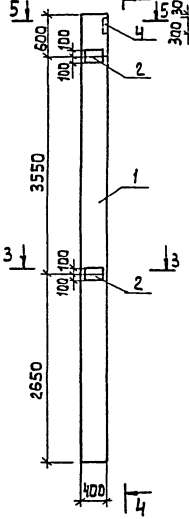

4-4

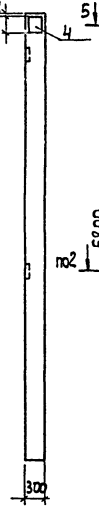

Рис.5

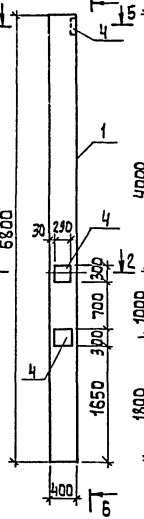

6-6

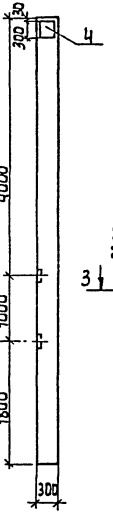

Рис.6

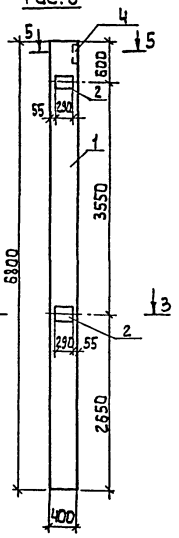

1-1

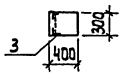

2-2



3-3

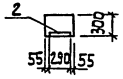

5-5

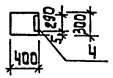

Инв.№ подл. | Подпись и дата | Взам.инв.№

Привязан:

Инв.№

т.п. 901-3-255.89 КЖИ. 03.0.0.

Лист 2

Копировал: Алешикова

23597-07 Формат: А3

Альбом 5

Рис. 1

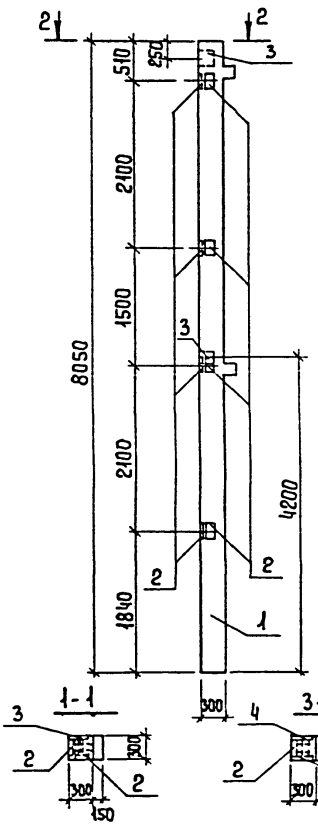

Рис. 2

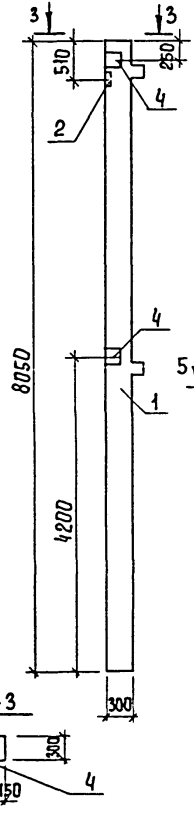

Рис. 3

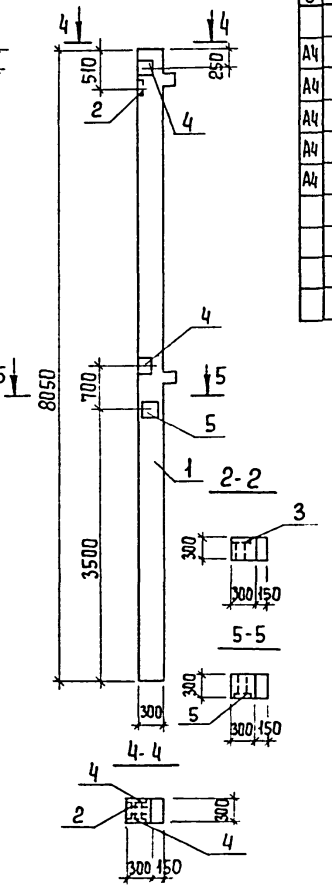

Обозначение	Марка	Рис
ТП. 901-3-255.89 КЖИ СК 0.0	1 КО3.36-2.1а	1
-01	1 КО3.36-2.1б	2
-02	1 КО3.36-2.1в	3

Формат	Зона	Поз.	Обозначение	Наименование	Кол-во на исполнение –	01	02	Примеч.
				Сборочные единицы				
А4		1	1.020-1/83 2-1 04-01	Колонна 2КО3.36-2.1	1	1	1	
А4		2	1.020-1/83 2-15 24-07	Изделие закладное МН-34	8	1	1	
А4		3	1.020-1/83 2-15 24-08	Изделие закладное МН-40	2	–	–	
А4		4	1.020-1/83 2-15 24-09	Изделие закладное МН-41	–	2	2	
А4		5	1.020-1/83 2-15 26-0	Изделие закладное МН-27	–	–	1	

Ведомость расхода стали на дополнительные закладные изделия на один элемент, кг

Марка элемента	Изделия закладные												Общий расход
	Арматура класса А-III ГОСТ 5781-82						Прокат марки ВСт3кп2 ГОСТ 19903-74						
	ф8	ф12	ф18			Итого	S=6	S=8	S=12			Итого	
2КО3.36-2.1-а	3,2	2,24				5,44	9,04	2,82				11,86	17,3
2КО3.36-2.1-б	0,4	2,08				2,48	1,13	5,64				6,77	9,3
2КО3.36-2.1-в	0,4	2,26	3,84			6,5	1,13	5,64	8,97			15,74	22,3

1. Покрытие закладных деталей - гор. ц. 50-60.
2. Рабочие узлы закладных изделий см. серию 1.020-1/83 2-15.

Привязан

Инв. №

Провер.	Стронгин	
Инж	Исаева	
Зав. гр.	Стронгин	
Гл. кон. пр	Письман	
Н. контр	Антонова	
Нач. отд	Данилевский	

Т.П. 901-3-255.89 КЖИ. 04.0.0.

Колонна (2 КО3.36-2.1а, 2 КО3.36-2.1б, 2. КО3.36-2.1в)

Стадия	Масса	Масштаб
Р	1845	1:50
Лист	Листов 1	

ЦНИИЭП инженерного оборудования г. Москва

Копировал Еремченко

Формат А3

Инв. № подл. | Подпись и дата | Взам. инв. №

Альбом 5

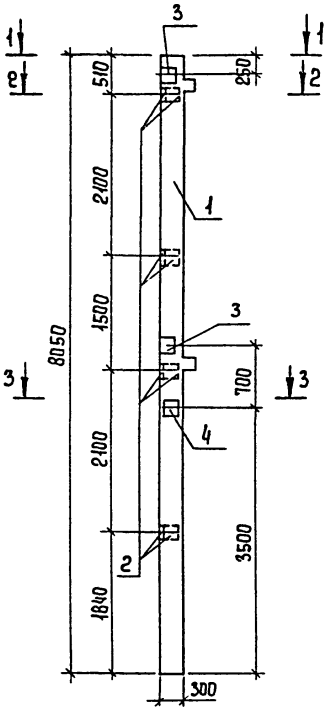

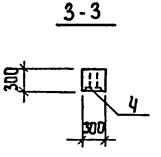

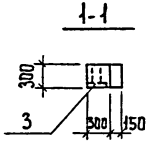

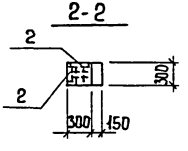

Формат	Зона	Поз.	Обозначение	Наименование	Кол.	Примечан.
				Сборочные единицы		
А4		1	1.020-1/83 2-1 04-01	Колонна 2КО3.36-2.1	1	
А4		2	1.020-1/83 2-15 24-07	Изделие закладное МН-34	8	
А4		3	1.020-1/83 2-15 24-08	Изделие закладное МН-40	2	
А4		4	1.020-1/83 2-15 26-0	Изделие закладное МН-27	1	

Ведомость расхода стали на дополнительные закладные изделия на один элемент, кг

Марка элемента	Изделия закладные												Общий расход
	Арматура класса А-III ГОСТ 5781-82						Прокат марки ВСт3 кп2 ГОСТ 19903-74						
	ф8	ф12	ф18			Итого	S=6	S=8	S=12			Итого	
2КО3.36-2.1д	3,2	2,42	3,84			9,46	9,04	2,82	8,97			20,83	30,3

1. Покрытие закладных деталей- гор. Ц. 50-60.
2. Рабочие узлы закладных изделий см. серию 1.020-1/83 2-15.

Привязан

Инв. №

Провер.	Строгин		
Инж.	Исаева		
Зав. гр.	Строгин		
Гл. кон. пр	Письман		
Н. контр.	Антонова		
Нач. отд.	Данилевский		

Т.П. 901-3-255.89 КЖ.И. 05.0.0.

Колонна 2КО3.36-2.1д

Стадия	Масса	Масштаб
Р	1845	1:50

Лист | Листов 1

ЦНИИЭП инженерного оборудования г. Москва

Копировал Еремченко Формат А3

23597-07

Инв. № подл. | Подпись и дата | Взам. инв. №

Альбом 5

Рис. 1

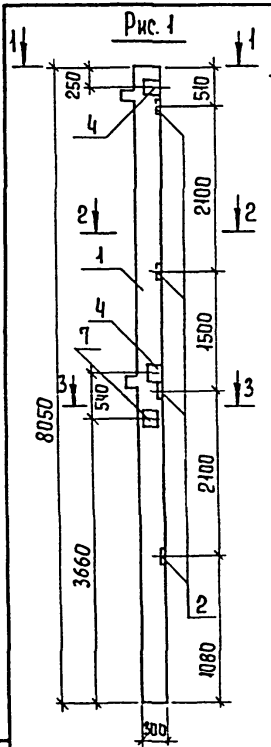

Рис. 2

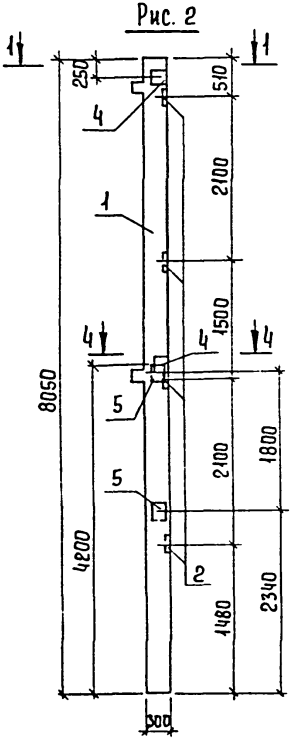

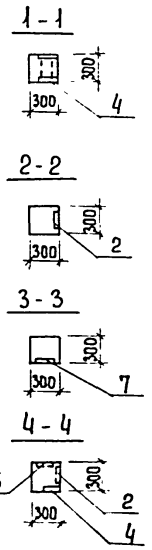

Формат	Зона	Поз.	Обозначение	Наименование	Кол-во на исполнение						Примеч.
					–	-01	-02	-03	-04	-05	
				Сборочные единицы							
А4		1	1.020-1/83 2-1	Колонна 2КД3.36-2,4	1	1	1	1	1	1	
А4		2	1.020-1/83 2-15 24-07	Изделие закладное МН-34	4	4	8	–	–	4	
А4		3	1.020-1/83 2-15 23-00	Изделие закладное МН13	–	–	–	16	8	8	
А4		4	1.020-1/83 2-15 24-09	Изделие закладное МН-41	2	2	–	1	1	1	
А4		5	1.020-1/83 2-15 23-06	Изделие закладное МН-38	–	2	–	–	1	–	
А4		6	1.020-1/83 2-15 23-04	Изделие закладное МН-17	1	–	–	–	1	1	
А4		7	1.020-1/83 2-15 24-08	Изделие закладное МН-40	–	–	2	–	–	–	

Ведомость расхода стали на дополнительные закладные изделия на один элемент, кг

Марка элемента	Изделия закладные												Общий расход
	Арматура класса А-III ГОСТ 5781-82						Прокат марки Вст3кп2 ГОСТ 19903-74						
	ф8	ф12	ф16	ф22		Итого	S=6	S=8	S=12	S=16		Итого	
2КО3.36-2.1е	1,6	2,6	2,7	–		6,9	4,52	5,64	13,66			23,82	30,7
2КО3.36-2.1ж	1,6	3,52	–	10,2		15,32	4,52	5,64	–	59,2		69,36	84,7
2КО3.36-2.1и	3,2	2,24				5,44	9,04	2,82				11,86	17,3
2КО3.36-2.1к	–	5,2	48,96			54,16	–	2,82	65,6	–		68,42	122,6
2КО3.36-2.1л	–	4,36	27,18	5,1		36,64	–	2,82	46,46	29,6		78,88	115,5
2КО3.36-2.1м	1,6	3,64	27,18	–		32,42	4,52	2,82	46,46	–		53,8	86,2

1. Покрытие закладных деталей – Гор. Ц. 50-60.
2. Рабочие узлы закладных изделий см серию 1.020-1/83 2-15.

Обозначение	Марка	Рис.
Т.П. 901-3-255.89 -КЖ.И 06.0.0.	2КО3.36-2.1е	1
-01	2КО3 36-2.1ж	2
-02	2КО3.36-2.1и	3
-03	2КО3.36-2.1К	4
-04	2КО3 36-2.1л	5
-05	2КО3.36-2.1м	6

Взам. инв. №

Подпись и дата

Инв. № подл.

Привязан

Инв. №

Провер	Строгин	
Инж	Исаева	
Зав. гр	Строгин	
Гл. конпр	Лисьман	
Н. контр	Антонова	
Нач. отд	Даниловский	

Т.П. 901-3-255.89 КЖ.И. 06.0.0.

Колонна (2КО3.36-2.1е; 2КО3.36-2.1ж; 2КО3.36-2.1и; 2КО3.36-2.1к; 2КО3.36-2.1л; 2КО3.36-2.1м)

Стадия	Масса	Масштаб
Р	1845	1:50
Лист 1	Листов 2	

ЦНИИЭП инженерного оборудования г. Москва

Копировал Еремченко

Формат А3

Альбом 4

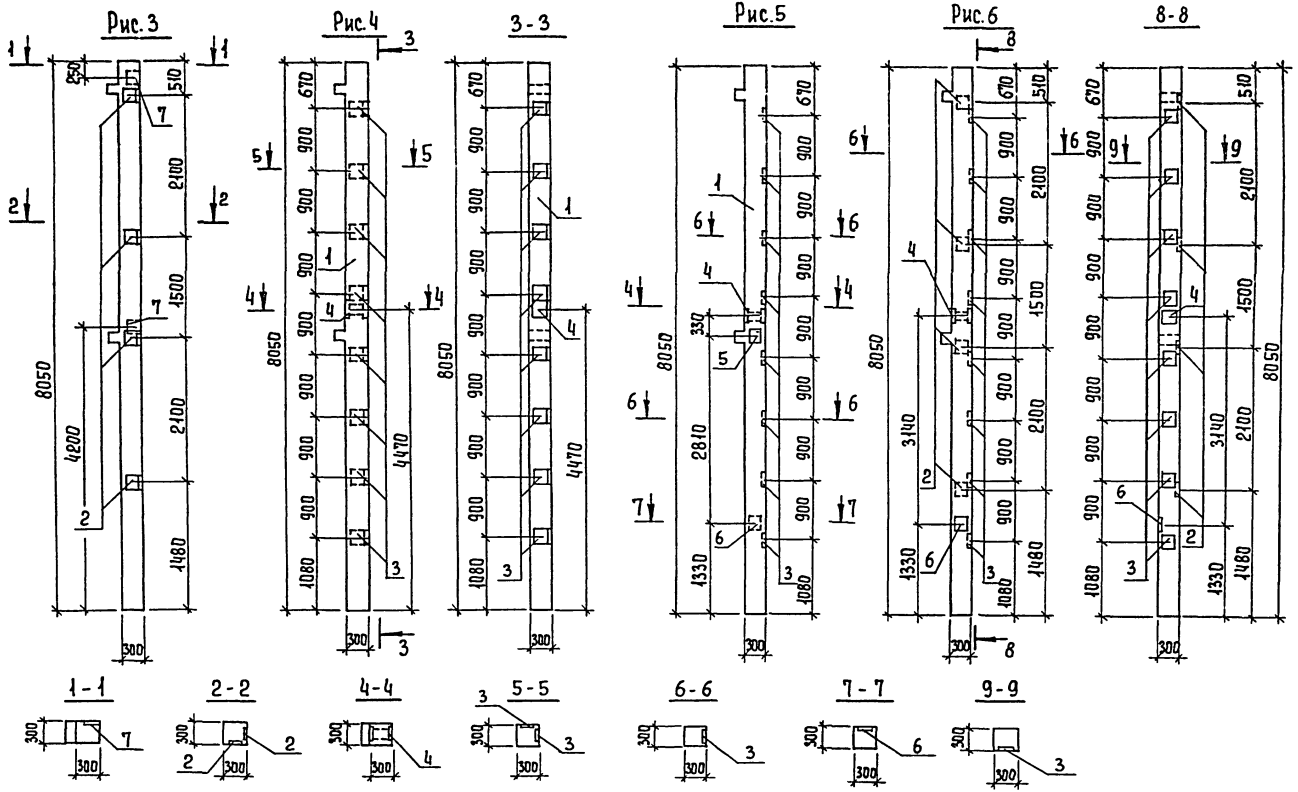

Инв.№ подл.	Подпись и дата	Взам. инв.№

ПРИВЯЗАН

Инв.№

Т.П. 901-3-255.89 -КЖ.И. 06.0.0.

Лист 2

Копировал Еремченко

Формат А3

23597-07

Альбом 5

Рис.1

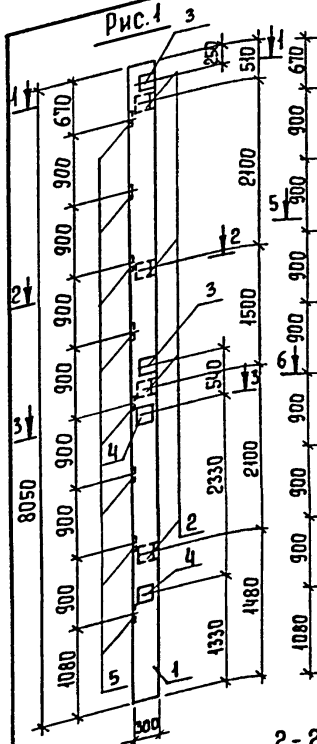

Рис.2

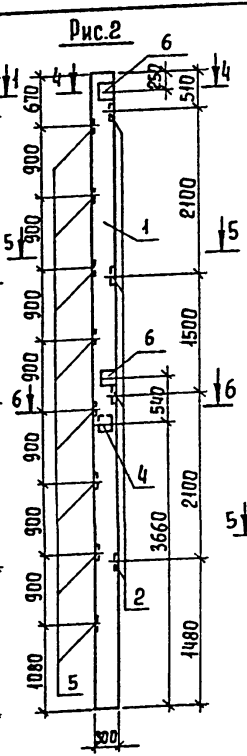

Рис.3

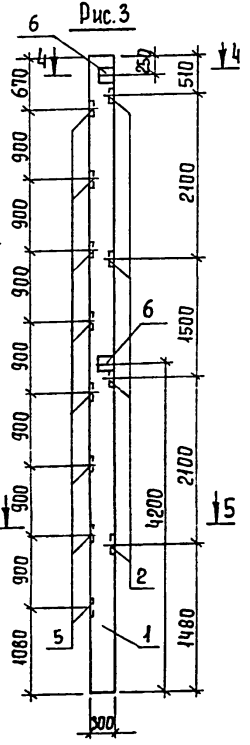

6-6

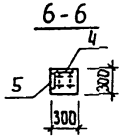

1-1



2-2

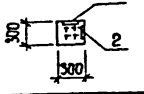

3-3

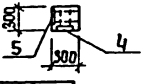

4-4

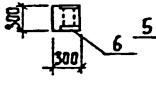

5-5

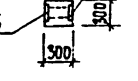

Обозначение	Марка	Рис.
Т.П 901-3-255.89 КЖ.И.07.0.0.	2К 3.36-1а	1
-01	2К 3.36-1б	2
-02	2К 3.36-1д	3

Формат	Зона	Поз.	Обозначение	Наименование	К-во на исполнение —	-01	-02	Примеч.
				Сборочные единицы				
А4		1	1.020-1/83 2-1	Колонна 2К3.36-1	1	1	1	
А4		2	1.020-1/83 2-15 24-07	Изделие закладное МН-34	8	4	4	
А4		3	1.020-1/83 2-15 24-08	Изделие закладное МН-40	2	—	—	
А4		4	1.020-1/83 2-15 23-03	Изделие закладное МН-16	2	1	—	
А4		5	1.020-1/83 2-15 23-00	Изделие закладное МН-13	8	8	8	
А4		6	1.020-1/83 2-15 24-09	Изделие закладное МН-41	—	2	2	

Ведомость расхода стали на дополнительные закладные изделия на один элемент, кг.

Марка элементов	Изделия закладные: Арматура класса A-III ГОСТ 5781-82 ф8	ф12	ф16	Итого	Прокат марки Вст3кп2 ГОСТ 19903-74 S=6	S=8	S=12	Итого	Общий расход
2К3.36-1а	3,2	4,88	30,56	38,64	9,04	2,82	46,43	58,29	97,0
2К3.36-1б	1,6	4,42	27,54	33,56	4,52	5,64	39,63	49,79	83,4
2К3.36-1д	1,6	4,16	24,48	30,24	4,52	5,64	32,80	42,96	73,2

1. Покрытие закладных деталей - Гор. ц. 50-60.
2. Рабочие узлы закладных изделий см. серию 1.020-1/83.2-15.

Привязан

Инв. №

Провер.	Стронгин	
Инж	Исаева	
Инж I к	Ананьева	
Зав. гр.	Стронгин	
Гл. констр.	Письман	
Н. контр	Антонова	
Нач. отд	Данилевский	

Т.П. 901-3-255.89 -КЖ И. 07.0.0.

Колонна (2К3.36-1а; 2К3.36-1б; 2К3.36-1д)

Стадия	Масса	Масштаб
Р	1811	1:50

Лист Листов 1

ЦНИИЭП инженерного оборудования г. Москва

Копировал Еремченко

Формат А3

Инв. № подл. | Подпись и дата | Взам. инв. №

Альбом 5

Рис.1

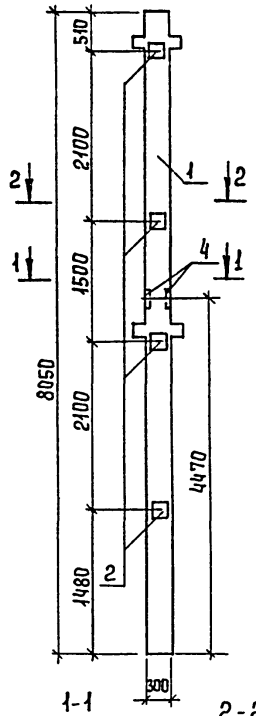

Рис.2

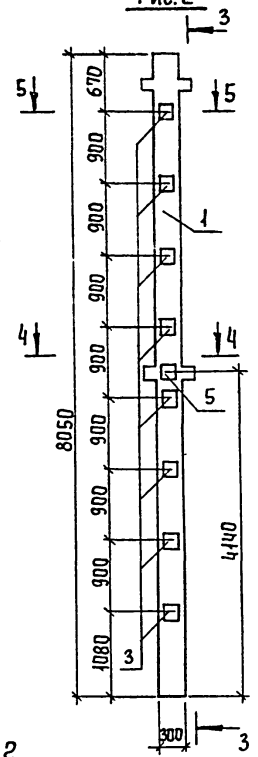

3-3

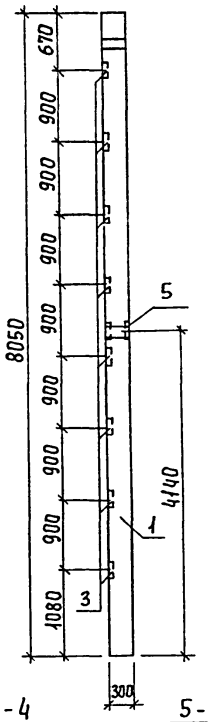

1-1

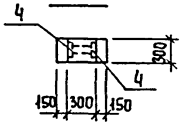

2-2

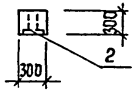

4-4

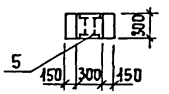

5-5

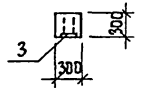

Формат	Зона	Поз.	Обозначение	Наименование	Кол-во на исполнение –	Кол-во на исполнение 01	Примеч.
				Сборочные единицы			
А4		1	1.020-1/83 2-1	Колонна 2КД 3.36-2.2	1	1	
А4		2	1.020-1/83 2-15 24-07	Изделие закладное МН-34	4	–	
А4		3	1.020-1/83 2-15 23-00	Изделие закладное МН-13	–	8	
А4		4	1.020-1/83 2-15 24-09	Изделие закладное МН-41	1	–	
А4		5	1.020-1/83 2-15 23-06	Изделие закладное МН-38	–	1	

Ведомость расхода стали на дополнительные закладные изделия на один элемент, кг

Марка элемента	Изделия закладные. Арматура класса А-III ГОСТ 5781-82 ф8	ф12	ф16	ф22	Итого	Вст3кп2 Вст3пс6-1 ГОСТ 19903-74 S=6	S=8	S=12	S=16	Итого	Общий расход
2КД3.36-2.2а	1,6	1,04	–	–	2,64	4,52	2,82	–	–	7,34	10,0
2КД3.36-2.2б	–	2,8	24,5	5,1	32,40			32,8	29,6	62,4	94,8

1. Покрытие закладных деталей - гор. ц 50-60.
2. Рабочие узлы закладных изделий см. серию 1.020-1/83 2-15.

Обозначение	Марка	Рис
Т.П. 901-3-255.89 КЖИ. 08.0.0.	2КД3.36-22а	1
-01	2КД3.36-22б	2

Привязан

Инв. №

Взам. инв. №

Подпись и дата

Инв. № подл.

Провер.	Строгин	
Инж.	Исаева	
Инж. 1 к.	Ананьева	
Зав. гр.	Строгин	
Гл. конс.	Письман	
Н. контр.	Антонова	
Нач. отд.	Данилевский	

Т.П. 901-3-255.89 -КЖ.И. 08.0.0.

Колонна (2КД3.36-2.2а; 2КД3.36-2.2б)

Стадия	Масса	Масштаб
Р	1879	1:50

Лист | Листов 1

ЦНИИЭП инженерного оборудования г. Москва

Копировал Еремченко

Формат А3

"3597-07

Альбом 5

Рис.1

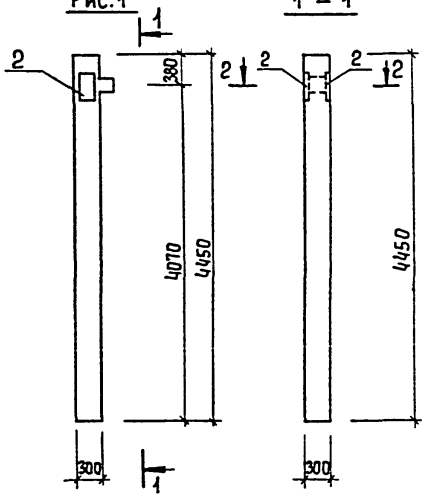

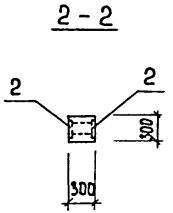

Рис. 2

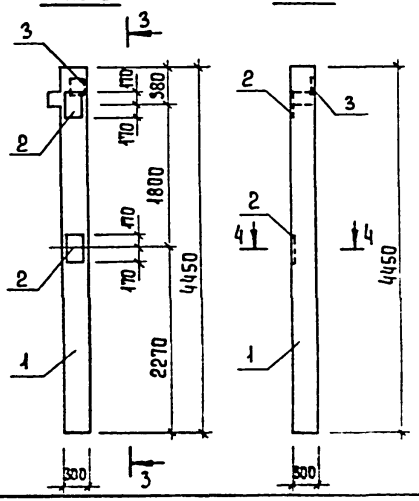

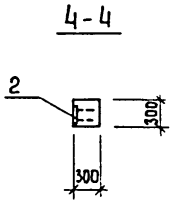

Формат	Зона	Поз.	Обозначение	Наименование	Кол-во на испол. –	Кол-во на испол. 01	
				Сборочные единицы			
А4		1	1.020-1/83 2-1 04-01	Колонна 1КО3.36	1	1	
А4		2	1.020-1/83 2-15 26	Изделие закладное МН27	2	2	
А4		3	1.020-1/83 2-15 24-01	Изделие закладное МН40		1	

Ведомость расхода стали на дополнительные изделия на один элемент, кг

Марка элемента	Изделия закладные: Арматура класса А-III ГОСТ 5781-82 ф18	ф12			Итого	Прокат марки Вст3 кп2 ГОСТ 19903-74 12×280	8×150			Итого	Общий расход
1КО3. 36А	7,7	0,36			8,06	17,8				17,8	25,86
1КО3. 36Б	7,7	1,48			9,18	17,8	1,41			19,21	28,39

Обозначение	Марка	Рис.
Т.П.901-3-255.89 ЮК.И.09.0.0.	1КО3.36А	1
-01	1КО3.36Б	2

Покрытие закладных деталей: ГОР. Ц 50-60.

Привязан

Инв. №

Провер	Строгин	
Инж	Базанов	
Зав гр	Строгин	
Гл спец пр	Письман	
Н контр	Антонова	
Нач отд	Лакиевский	

Т.П 901-3-255.89 -ЮК.И.09.0.0.

Колонна (1КО3. 36 а; КО3. 36 б)

Стадия	Масса	Масштаб
Р	1018	1:50
Лист	Листов 1	

ЦНИИЭП инженерного оборудования г. Москва

Копировал Еремченко

Формат А3

Инв. № подл. | Подпись и дата | Взам. инв. №

Альбом 5

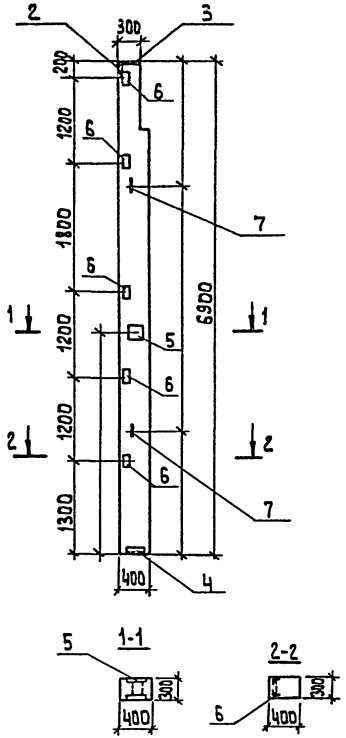

Формат	Зона	Поз.	Обозначение	Наименование	Кол.	Прим.
				Сборочные единицы		
А4		1	1.427.1-3	Колонна 6КФ69-1	1	
А4		2	1.427.1-3-2-0.06.0	Изделие закладное МН-1	1	
А4		3	1.427.1-3.2-0.07.0	Изделие закладное МН-2	1	
А4		4	1.427.1-3.2-0.12.0	Изделие закладное МН-7	1	
А4		5	1.427.1-3.2-0.15.0	Изделие закладное МН-13	1	
А4		6	1.427.1-3.2-0.20.0	Изделие закладное МН-30	5	
А4		7	1.427.1-3.2-0.21.0	Изделие закладное МН-34	2	

Ведомость расхода стали на дополнительные изделия на один элемент, кг

Марка элемента	Изделия закладные												Общий расход
	Арматура класса						Прокат марки						
	А-I		А-III				Вст3кп2						
	ГОСТ 5781-82						Гост 19903-74	ГОСТ 8509-86					
	Ф14	Итого	Ф10	Ф12	Ф14	Итого	S=8	S=10	L63×5	L90×7		Итого	
6КФ69-1а	3.2	3.2	3.24	3.6	2.1	8.94	12.1	4.7	3.5	4.2		24.5	36.64

1. Покрытие закладных деталей - Гор.Ц.50-60.
2. Рабочие узлы закладных изделий см. серию 1.427.1-3 Вып.1

Привязан:

Инв. №

Инв. № подл. | Подп. и дата | Взам. инв. №

Провер	Стронгин		
Инж.кат	Ананьева		
Зав.груп	Стронгин		
Гл.конст.	Письман		
Н.контр	Антонова		
Нач.отд.	Данилевский		

т. п. 901-3-255.89 — КЖИ.10.0.0.

Колонна (6КФ 69-1а)

Стадия	Масса	Масштаб
Р	2000	1:50
Лист	Листов 1	

ЦНИИ-П инженерного оборудования г. Москва

Копировал: Алешикова

23597-07 Формат: А3

Альбом 5

Рис 1

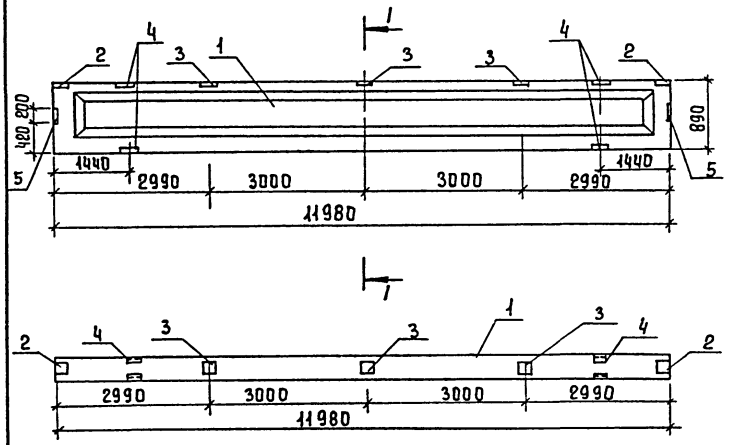

Рис. 2

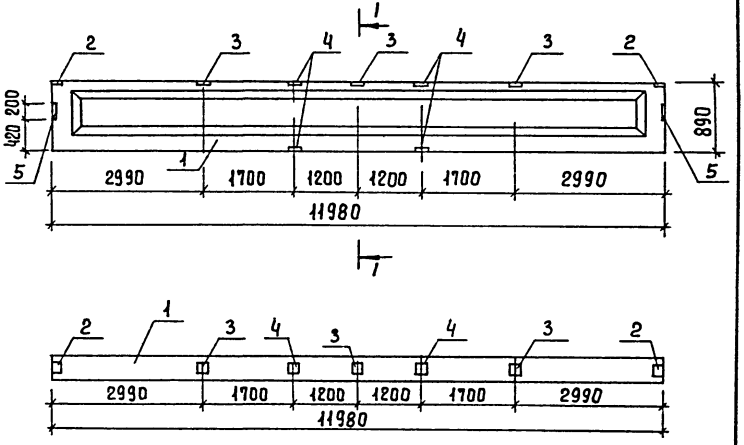

Обозначение	Марка	Рис.	Масса, кг
Т.П. 901-3-255.89 -КЖ.И. 20.0.0.	1БСП12-5АIV-Н-А	1	4500
-01	2БСП12-6АIV-Н-Д	2	5000

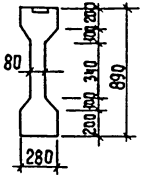

Покрытие закладных изделий: ГОР. Ц 50-60.

Привязан

Инв. №

Провер	Строгин	
Инж	Базанов	
Вед. инж	Строгин	
Гл. констр.	Письман	
Н. контр	Антонова	
Нач. отд	Данилевский	

Т.П. 901-3-255.89 -КЖ.И. 20.0.0.

Балка (1БСП12-5АIV-Н-А; 2БСП12-6АIV-Н-Д)

Стадия	Масса	Масштаб
Р	4500	1:50
Лист 1	Листов 2	

ЦНИИЭП инженерного оборудования Госкомитета

Копировал Еремченко

Формат А3

Инв. № подл. | Подпись и дата | Взам. инв. №

Альбом 5

Формат	Зона	Поз.	Обозначение	Наименование	Кол. шт.	Примеч.
				Сборочные единицы		
		1	1.400-6\76	Изделие закладное МЧ-1	2	
		2	1.400-6\76	МЧ-3	3	
		3	1.400-6\76	МЧ-22-2	4	
		4	1.400-6\76	МЧ-10-3	2	
				Переменные данные для исполнений		
				т.п. 901-3-255.89-КЖ.И.20.0.0		
				Сборочные единицы		
		5	1.462.1-1\81	1БСП12-5АIV-Н-А	1	
				т.п. 901-3-255.89-КЖ.И.20.0.0-01		
				Сборочные единицы		
		6	1.462.1-1\81	2БСП12-6АIV-Н-Д	1	

Марка элемента	Изделия закладные											Общий расход
	Арматура класса			Прокат марки							Всего	
	А-III			Вст3кп2								
	ГОСТ 5781-82			ГОСТ 8510-86		ГОСТ 8509-86		ГОСТ 103-76				
	ф8	ф10	Итого	100×8	Итого	130×7	Итого	6×190	6×140	Итого		
1БСП12-5АIV-Н-А	3.0	1.7	4.7	20.8	20.8	7.2	7.2	6.6	2.6	9.2	37.2	41.9
2БСП12-6АIV-Н-Д	3.0	1.7	4.7	20.8	20.8	7.2	7.2	6.6	2.6	9.2	37.2	41.9

Инв. № подл. | Подпись и дата | Взам. инв. №

Привязан

Инв. №

т.п. 901-3-255-89 КЖ.И. 20.0.0

Альбом 5

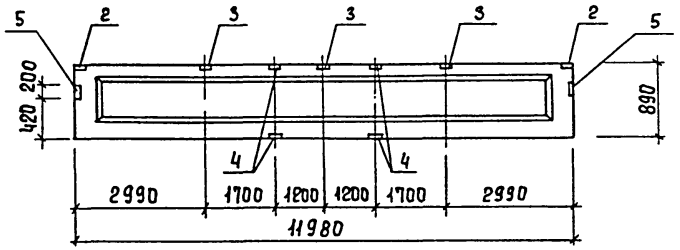

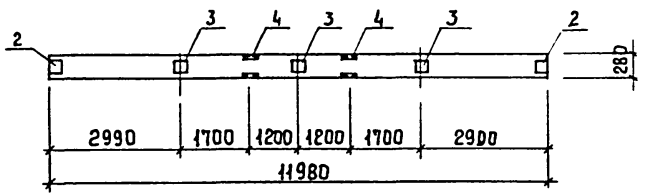

Формат	Зона	Поз.	Обозначение	Наименование	Кол. шт.	Примеч.
				Сборочные единицы		
		1	1.462.1-1/81	2БСП 12-5АIV-Н	1	
		2	1.400-6/76	Изделие закладное Н4-1	2	
		3	1.400-6/76	Изделие закладное М4-3	3	
		4	1.400-6/76	Изделие закладное Н4-22-2	4	
		5	1.400-6/76	Изделие закладное М4-10-3	2	

Ведомость расхода стали на дополнительные закладные изделия на один элемент, кг.

Марка элемента	Изделия арматурные										Всего
	Арматура класса			Прокат марки							
	А-III			Вст3 кп2							
	ГОСТ 5781-82			ГОСТ 8510-86		ГОСТ 8509-86		ГОСТ 103-76			
	ф8	ф10	Итого	Швеллер	Итого	L80×7	Итого	-6×150	-6×140	Итого	
1БСП12-5АIV-Н-Б	3,0	1,7	4,7	20,8	20,8	7,2	7,2	6,6	2,6	9,2	41,9

Покрытие закладных изделий: ГОР. ц. 50-60.

Т.П. 901-3-255.89 - КЖИ. 21.0.0.

Балка (1БСП 12-5АIV-Н-Б)

Стадия	Масса	Масштаб
Р	4500	1:50

Лист | Листов 1

ЦНИИЭП инженерного оборудования г. Москва

Провер	Строгин	
Инж	Базанов	
Зав. гр.	Строгин	
Гл. кон. пр.	Письман	
Н. контр	Антонова	
Нач. ОТА	Данилевский	

Привязан

Инв. №

Инв. № подл. | Подпись и дата | Взам. инв. №

Копировал Еременко

Формат А3

Альбом 5

Рис. 1

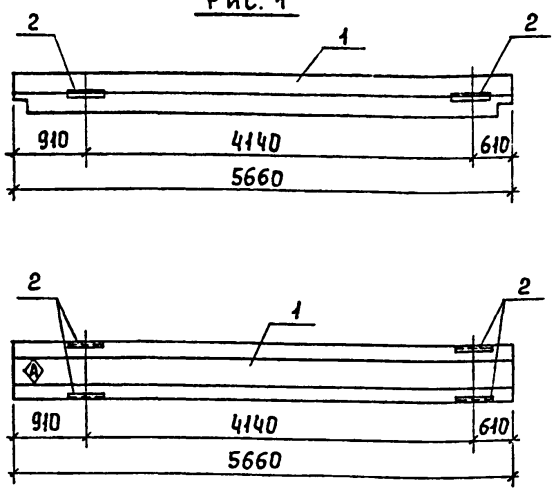

Ведомость расхода стали на дополнительные закладные детали на элемент, кг.

Марка элемента	Изделия арматурные										Всего
	Арматура класса				Прокат марки						
	A-III				Вст3 кп2						
	ГОСТ 5781-82				ГОСТ 103-76			ГОСТ 8509-86			
	ф10	ф12		Итого	-8×110		Итого	L90×10		Итого	
РДП 4.57-80АтУА		1.50		1.50				17.2		17.2	18,4
РДП 4.57-80АтУБ		1.50		1.50				17.2		17.2	18,4
РДП 4.57-80АтУД	0,96	1.50		2.46	1.52		1.52	17.2		17.2	21.18
РДП 4.57-80АтУЕ		1.50		1.50				17.2		17.2	18,4

Формат	Зона	Поз.	Обозначение	Наименование	Кол. шт.	Примеч.
				Сборочные единицы		
		1	1.020-1183 3-1 02-04	РДП 4.57-8АтУ	1	
				Переменные данные для исполнений		
				Т.П. 901-3-255.89 Кж.и.30.0.0		
				Сборочные единицы		
		2	1.020.1/83 3-3.30	Изделие закладное МН 35	4	
				Т.П. 901-3-255.89 Кж.и.30.0.0-01		
				Сборочные единицы		
		2	1.020.1/83 3-3.30	Изделие закладное МН35	4	
				Т.П. 901-3-255.89 Кж.и.30.0.0-02		
				Сборочные единицы		
		2	1.020.1/83 3-3.30	Изделие закладное МН35	2	
		3	1.020.1/83 3-3.27	Изделие закладное МН32	2	
				Т.П. 901-3-255.89 Кж.и.30.0.0-03		
				Сборочные единицы		
		2	1.020.1/83 3-3.30	Изделие закладное МН35	2	

1. Закладные изделия крепить к пространственному каркасу при помощи отдельных стержней.
2. Покрытие поверхностей закладного изделия ГОР.Ц. 50-60.

Обозначение	Марка	Рис.
Т.П. 901-3-255.89 - КЖИ.30.0.0.	РДП 4.57-80АтУА	1
-01	РДП 4.57-80АтУБ	2
-02	РДП 4.57-80АтУД	3
-03	РДП 4.57-80АтУЕ	4

Привязан

Инв. №

Провер.	Строгин	
Инж	Баданов	
Зав.гр.	Строгин	
Гл.кон.гр	Письман	
Н.контр.	Антонова	
Нач.отд.	Данилевский	

Т.П. 901-3-255.89 -КЖИ.30.0.0.

Ригель
РДП. 4.57-80 АтУА
РДП. 4.57-80 АтУБ
РДП. 4.57-80 АтУД
РДП. 4.57-80 АтУЕ

Стадия	Масса	Масштаб
Р	2600	1:50
Лист 1	Листов 2	

ЦНИИЭП инженерного оборудования г. Москва

Копировал Еремченко

Формат А2

23597-07

Инв. № подл. | Подпись и дата | Взам. инв. №

Альбом 5

Рис. 2

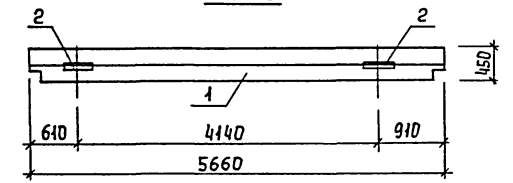

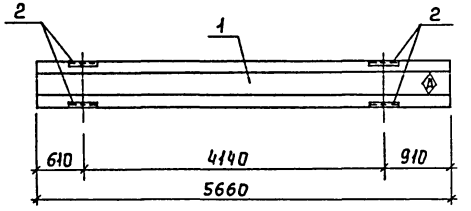

Рис. 3

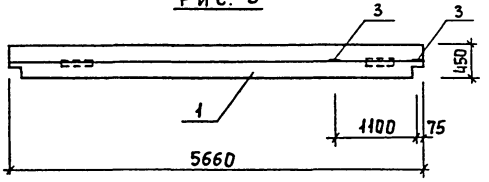

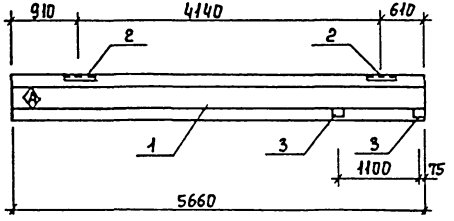

Рис. 4

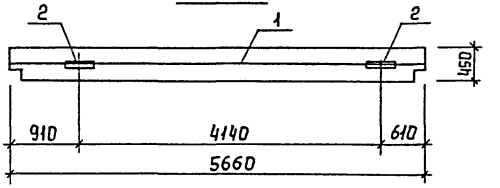

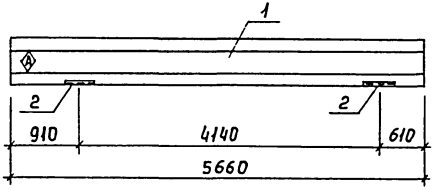

Инв. № подл. | Подпись и дата | Взам. инв. №

Привязан

Инв. №

ТП. 901-3-255.89 -КЖ.И. 30.0.0.

Лист 2

Копировал Еремченко

Формат А2

Альбом 5

Формат	Зона	Поз.	Обозначение	Наименование	Кол. шт.	Примеч.
				Сборочные единицы		
		1	1.020-1/83 3-1	Ригель РДП ч.57-60т V	1	
		2	1.020-1/83 3-3.27	Изделие закладное НМ32	2	

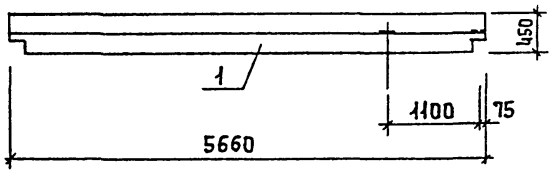

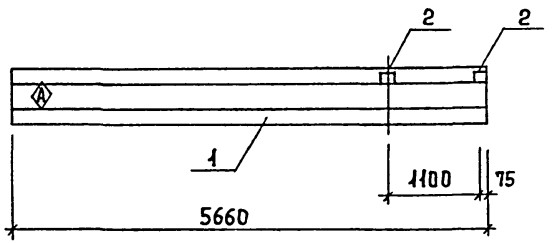

Ведомость расхода стали на дополнительные закладные детали на 1 элемент, кг.

Марка элемента	Изделия арматурные						Общий расход
	Арматура класса А-III			Прокат марки Вст3 кп2			
	ГОСТ 5781-82			ГОСТ 103-76			
	ф10		Итого	-8×110		Итого	
РДП ч.57-60АтV А	0,96		0,96	1,52		1,52	2,48

1. Закладные изделия крепить к пространственному каркасу при помощи отдельных стержней.
2. Покрытие поверхностей закладного изделия ГОР. Ц.50-60.

Инв. № подл. | Подпись и дата | Взам. инв. №

Привязан

Инв. №

Провер	Стронгин	
Инж.	Базанов	
Зав. гр.	Стронгин	
Гл. кон. пр	Письман	
Н. контр	Антонова	
Нач. отд	Данилевский	

Т.П. 901-3-255.89 -КЖ.И.31.0.0.

Ригель (РДП ч.57-60АтV А)

Стадия	Масса	Масштаб
Р	2600	1:50
Лист	Листов 1	

ЦНИИЭП инженерного оборудования г. Москва

Копировал Еремченко

Формат А3

Альбом 5

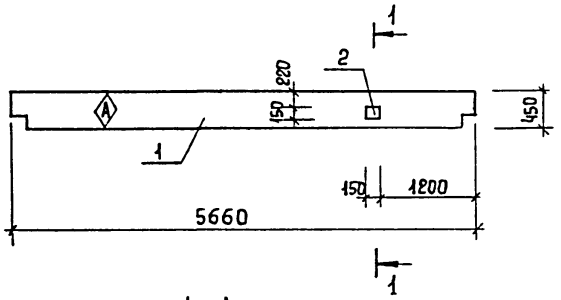

1 - 1

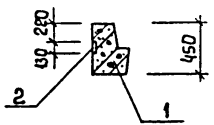

Формат	Зона	Поз	Обозначение	Наименование	Кол шт.	Примеч.
				Сборочные единицы		
		1	1.020-1/83 3-1 08-01	Ригель РЛП 4.57-45	1	
		2	1.020-1/83 3-3.28	Изделие закладное		
				МН 33.	1	

Ведомость расхода стали на дополнительные закладные детали на 1 элемент.

Марка элемента	Изделия арматурные										Всего
	Арматура класса				Прокат марки						
	A-III				В ст 3 кп 2						
	ГОСТ 5781-82				ГОСТ 103-70						
	ф12			Итого	-10×80					Итого	
РЛП 4.57-45 А	0,88			0,88	1.53					1,53	2,41.

1. Закладное изделие крепить к пространственному каркасу при помощи отдельных стержней.
2. Покрытие поверхностей закладного изделия Гор. Ц. 50-60.

Т.П. 901-3-255.89 -КЖИ. 32.0.0.

Привязан		
Инв. №		

Провер.	Строгин	
Инж.	Базанов	
Зав. гр.	Строгин	
Гл. конс. пр.	Письман	
Н. контр.	Антонова	
Нач. отд.	Данилевич	

Ригель (РЛП 4.57-45А)

Стадия	Масса	Масштаб
Р	1920	1:50
Лист	Листов 1	

ЦНИИЭП инженерного оборудования

Копировал Еремченко Формат А3

Инв. № подл. | Подпись и дата | Взам. инв. №

Альбом 5

Рис. 1

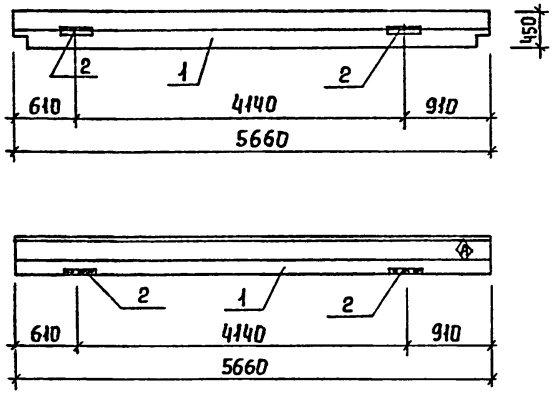

Формат	Зона	Поз.	Обозначение	Наименование	Кол. шт.	Примеч.
				Сборочные единицы		
		1	1.020-1/83 3-1 05-03	Ригель РОП 4.57-45	1	
				Переменные данные для исполнений		
				Т.П. 901-3-255.89 -КЖИ.33.0.0		
				Сборочные единицы		
		2	1.020-1/83 3-3.30	Изделие закладное МН35	2	
				Т.П. 901-3-255.89 КЖИ.33.0.0.-01		
				Сборочные единицы		
		2	1.020-1/83 3-3.30	Изделие закладное МН35	2	
		3	1.020-1/83 3-3.27	Изделие закладное МН32	2	
				Т.П. 901-3-255.89 КЖИ.33.0.0.-02		
				Сборочные единицы		
		2	1.020-1/83 3-3.30	Изделие закладное МН35	2	

Ведомость расхода стали на дополнительные закладные детали на 1 элемент, кг.

Марка элемента	Изделия арматурные										Всего
	Арматура класса A-III				Прокат марки Вст3кп2						
	ГОСТ 5781-82				ГОСТ 103-76			ГОСТ 8509-86			
	ф10	ф12		Итого	-8×110		Итого	L140×10		Итого	
РОП 4.57.45А		1.50		1.50				17.2		17.2	18.4
РОП 4.57-45Б	0.96	1.50		2.46	1.52		1.52	17.2		17.2	21.18
РОП 4.57-45Д		1.50		1.50				17.2		17.2	18.4

Обозначение	Марка	Рис.
Т.П. 901-3-255.89 -КЖИ. 33.0.0.	РОП 4.57-45А	1
-01	РОП 4.57-45Б	2
-02	РОП 4.57-45Д	3

1. Закладное изделие крепить к пространственному каркасу при помощи отдельных стержней.
2. Покрытие поверхностей закладного изделия Гор. Ц. 50-60.

Взам. инв.№ | Подпись и дата | Инв.№ подл.

Привязан

Инв.№

Провер.	Стронгин	
Инж.	Базанов	
Зав. гр.	Стронгин	
Гл. конс. пр.	Письман	
Н. контр.	Антонова	
Нач. отд	Данилевский	

Т.П. 901-3-255.89 -КЖИ.33.0.0.

Ригель (РОП 4.57-45А, РОП 4.57-45Б, РОП 4.57-45Д)

Стадия	Масса	Масштаб
Р	2350	1:50
Лист	Листов 1	

ЦНИИЭП инженерного оборудования г. Москва

Копировал Еремченко

Формат А2

23597-07

Альбом 5

Рис. 2

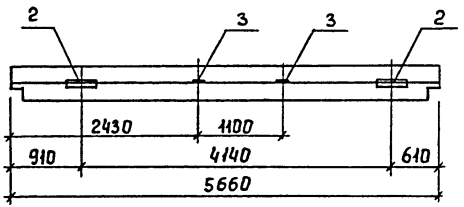

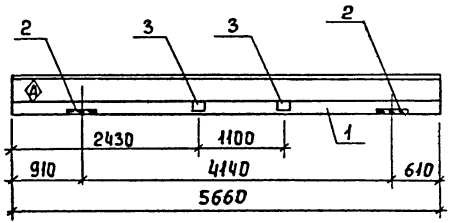

Рис. 3

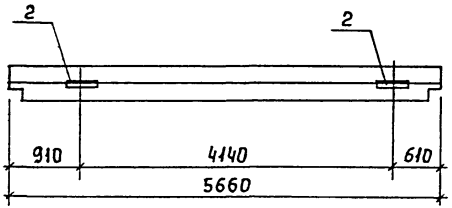

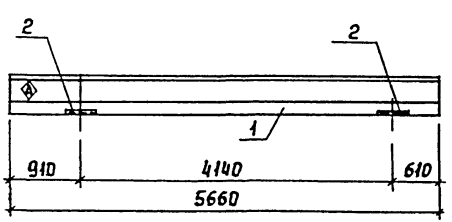

Инв. № подл. | Подпись и дата | Взам. инв. №

Привязан

Инв. №

Т.П. 901-3-255.89 -КЖ.К.33.0.0.

Лист 2

Копировал Еремченко

Формат А2

23537-17

Альбом 5

Рис. 1

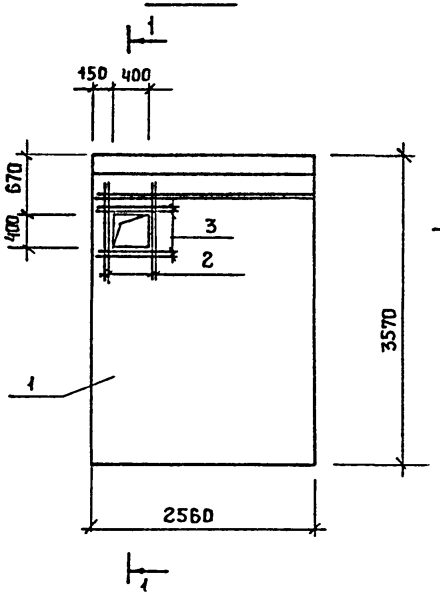

1-1

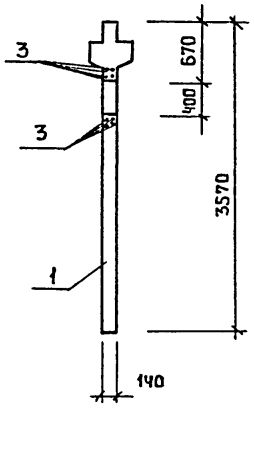

2 — 2

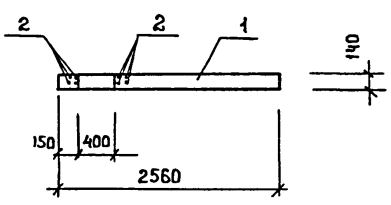

Формат	Зона	Поз	Обозначение	Наименование	Кол. шт.	Примечание
				Сборочные единицы		
		1	1.020-1/83 ч-1	2Д 26.36	1	
			Переменные	данные для исполнений		
				Т.П. 901-3-255.89 -КЖИ.40.0.0.		
		2		Сборочные единицы		
		2		ф10А III ГОСТ 5781-82 ℓ = 1200	8	0,7
		3		ф8А III ГОСТ 5781-82 ℓ = 850	8	0,3
				Т.П. 901-3-255.89 КЖИ.40.0.0-1		
				Сборочные единицы		
		4	1.400-15 В.1 120-26	Изделие закладное МН 109-3	1	
				Т.П. 901-3-255.89 КЖИ.40.0.0-2		
				Сборочные единицы		
		4	1.400-15 В.1 120-26	Изделие закладное МН 109-3	1	

Марка элемента	Изделия арматурные			Изделия закладные						Всего	Общий расход
	Арматура класса А-III ГОСТ 5781-82			Арматура класса А-III ГОСТ 5781-82			Прокат марки Вст3кп2 ГОСТ 103-76				
	ф10	ф8	итого	ф8		итого	δ=6		итого		
2Д 26.36 Д	0.56	0.24	0.8								0.8
2Д 26.36 Б				0.3		0.3	1.2		1.2	1.5	1.5
2Д 26.36Д				0.3		0.3	1.2		1.2	1.5	1.5

Обозначение	Марка	Рис
Т.П. 901-3-255.89 -КЖИ.40.0.0	2Д 26.36 А	1
-01	2Д 26.36 Б	2
-02	2Д 26.36 Д	3

Взам. инв. № | Подп. и дата | Инв. № подл.

Привязан

Инв. №

Провер.	Строгин	
Инж.	Базанов	
Зав. гр	Строгин	
Гл. кон. гр	Письман	
Н. контр.	Антонова	
Нач. отд	Данилевский	

Т.П. 901-3-255.89 -КЖИ.40.0.0

Диафрагма жесткости
2Д 26.36 А
2Д 26.36 Б
2Д 26.36Д

Стадия	Масса	Масштаб
Р	4050	1:50
Лист 1	Листов 2	

ЦНИИЭП инженерного оборудования г. Москва.

Альбом 5

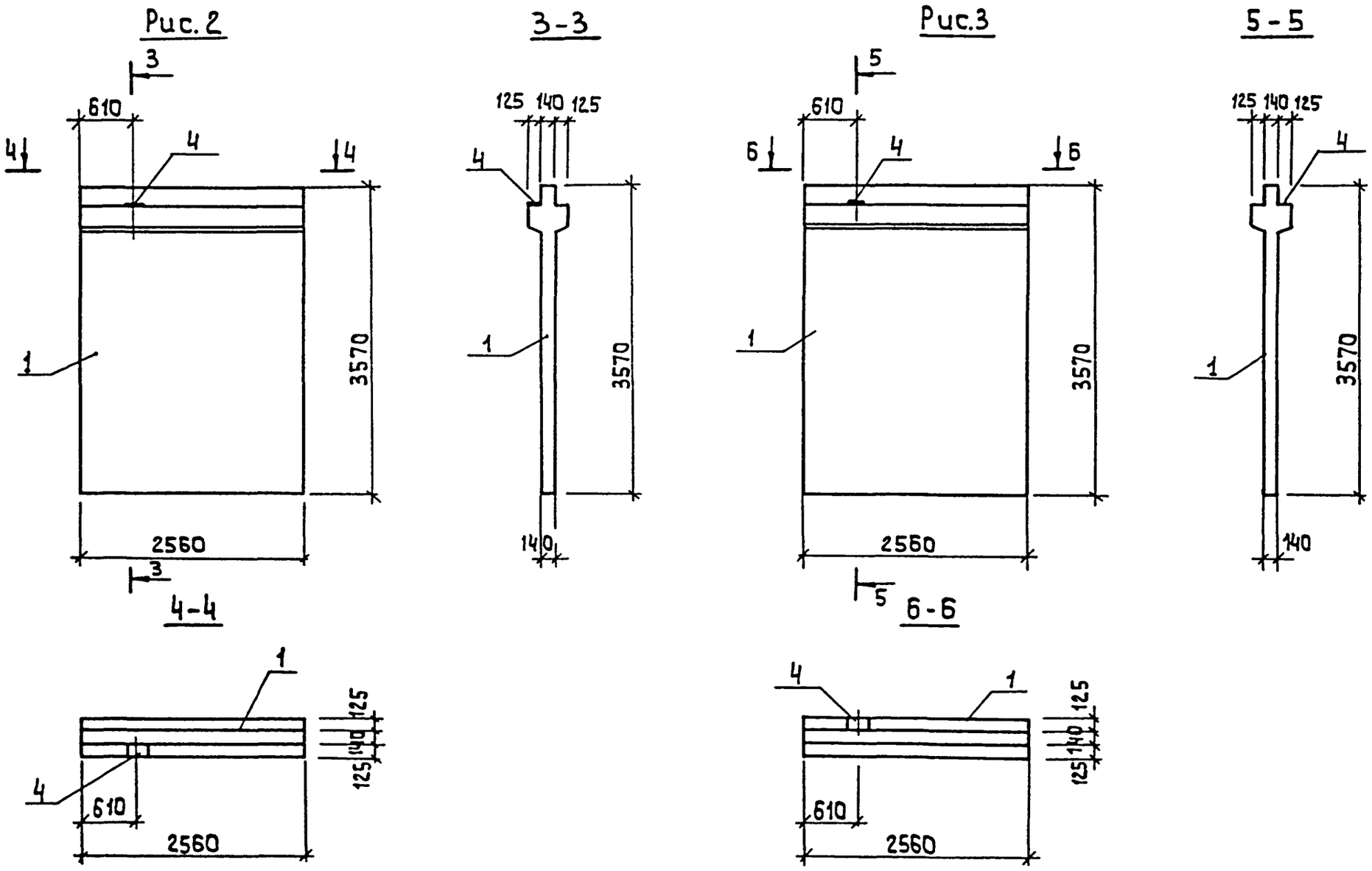

Привязан			
Инв №			

Т.П. 901-3-255.89 -КЖ.И.40.0.0. Лист 2

Инв № подл. | Подпись и дата | Взам. инв №

Копировал Алешикова Формат А3

Альбом 5

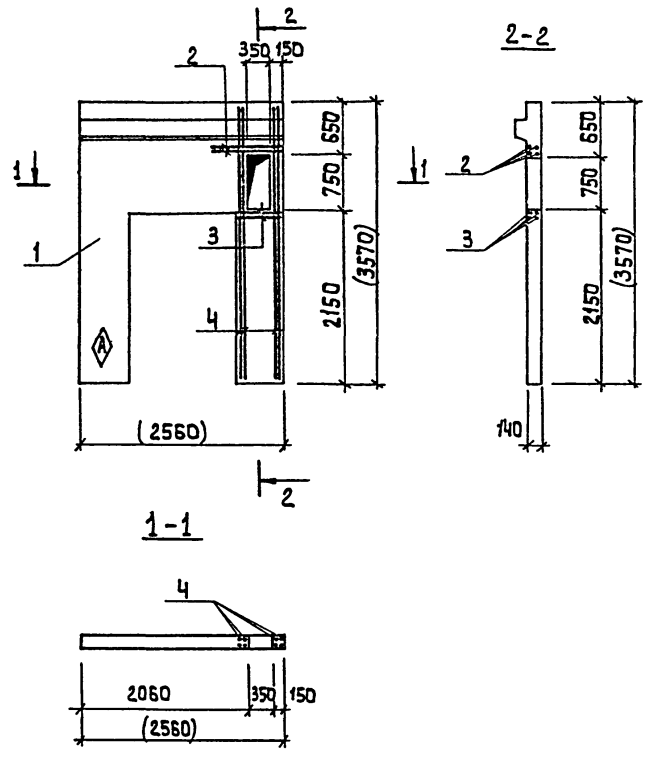

Формат	Зона	Поз.	Обозначение	Наименование	Кол. шт.	Примеч.
				Сборочные единицы		
А3		1	1.020-1/83 4-1 30-01	1 дп 26-36	1	
Б4		2		ф8 А III ГОСТ 5781-82 ℓ=800	4	0.32
Б4		3		ф8 А III ГОСТ 5781-82 ℓ=550	4	0.22
Б4		4		ф10 А III ГОСТ 5781-82 ℓ=3550	8	2.20

Ведомость расхода стали на один элемент, кг

Марка элемента	Изделия арматурные. Арматура класса А-III ГОСТ-5781-82 ф10	ф8		Итого	Всего
1 дп 26.36-А	17.6	2.16		19.8	19.8

1. Размеры в скобках для справок.
2. Знак Ⓐ пометить несмываемой краской.

Инв. № подл. | Подпись и дата | Взам. инв. №

Привязан:

Инв. №

Провер.	Стронгин	
Инж.	Базанов	
Вед инж	Стронгин	
Гл конс гр	Письман	
Н. контр	Антонова	
Нач. отд	Данилевский	

Т.п. 901-3-255.89 -КЖИ.41.0.0.

Диафрагма жесткости 1 дп 26.36-А

Стадия	Масса	Масштаб
Р	2630	1:50
Лист 1	Листов 1	

ЦНИИЭП инженерного оборудования г. Москва

Копировал: Алешикова

23597-07

Формат: А3

Альбом 5

Рис.1

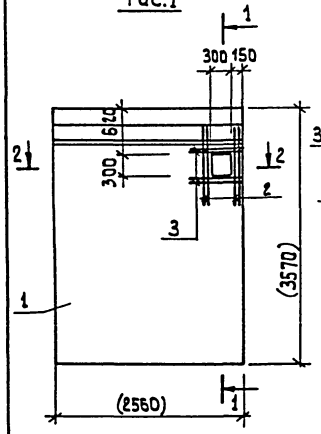

1-1

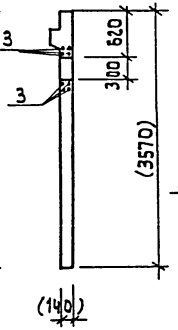

Рис.2

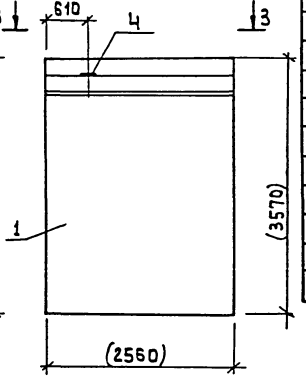

2-2

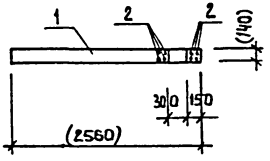

3-3

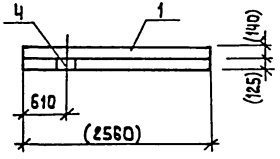

Формат	Зона	Поз.	Обозначение	Наименование	Кол. шт.	Примеч.
				Сборочные единицы		
А3		1	1.020-1/83 4-1 21	1Д 26.36	1	
				Переменные данные для исполнений		
				Т.П. 901-3-255.89 КЖИ.42.0.0		
				Сборочные единицы		
		2		Ф10 А III ГОСТ 5781-82 ℓ=1100	8	0.68
		3		Ф8 А III ГОСТ 5781-82 ℓ=500	8	0.20
				Т.П. 901-3-255.89 КЖИ.42.0.0-01		
				Сборочные единицы		
		4		Изделие закладное МИ105-3	1	

Марка элемента	Изделия арматурные				Изделия закладные					Общий расход
	Арматура класса				Арматура класс		Прокат марки			
	А-III				А-III		Вст3 кп2			
	ГОСТ 5781-82				ГОСТ 5781-82		ГОСТ 103-76			
	Ф10	Ф8		Итого	Ф8	Итого	-6-6		Итого	
1Д 26.36 А	5.44	1.60		7.04						7.04
1Д 26.36 Б					0.3	0.3	1.2		1.2	1.5

1. Размеры в скобках для справок
2. Знак Ⓐ пометить несмываемой краской.

Обозначение	Марка	Рис.
Т.П. 901-3-255.89 -КЖИ.42.0.0	1Д 26.36-А	1
-01	1Д 26.36-Б	2

Привязан:

Инв. №

Провер	Строгин	
Инж	Бачанов	
Зав гр	Строгин	
Гл констр	Письман	
Н контр	Литвинова	
Нач отд	Данилевский	

Т.П 901-3-255.89 -КЖИ.42.0.0-

Диафрагма жесткости
1Д 26.36 А
1Д 26.36 Б

Стадия	Масса	Масштаб
Р	4050	1:50
Лист 1	Листов 1	

ЦНИИЭП инженерного оборудования г. Москва

Инв. № подл. | Подпись и дата | Взам. инв. №

Копировал Алешкова

Формат А3

Альбом 5

Рис.1

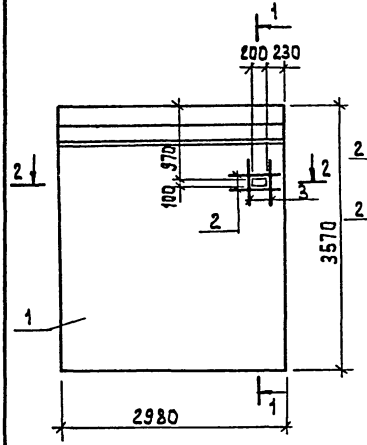

1-1

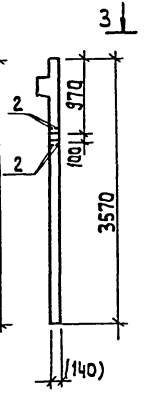

Рис.2

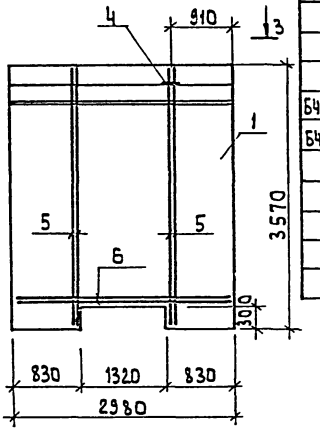

2-2

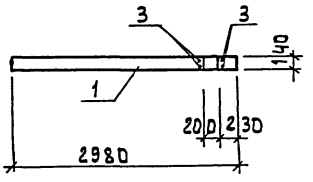

3-3

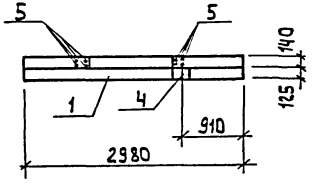

Формат	Зона	Поз.	Обозначение	Наименование	Кол. шт.	Примеч.
				Сборочные единицы		
А3		1	1.020-1/83 Ч-1	1Д30.36	1	
			Переменные	данные для исполнений		
				Т.п. 901-3-255.89 КЖИ.43.0.0.		
				Сборочные единицы		
Б4		2		Ф8 А-III ГОСТ 5781-82 ℓ=720	4	0.29
Б4		3		Ф8 А-III ГОСТ 5781-82 ℓ=740	4	0.30
				Т.п. 901-3-255.89 -КЖИ -01		
				Сборочные единицы		
		4	1.400-15.81 120-26	Изделие закладное 109-3	1	
		5		Ф10 А-III ГОСТ 5781-82 ℓ=3550	8	2.20
		6		Ф10 А-III ГОСТ 5781-82 ℓ=2950	8	1.82

Ведомость расхода стали на один элемент, кг

Марка элемента	Изделия арматурн.			Изделия закладные				Всего	Общий расход
	Арматура класса А-III ГОСТ 5781-82			Арматура класс А-III ГОСТ 5781-82		Прокат марки Вст3кп2 ГОСТ 103-76			
	Ф8	Ф10	Итого	Ф8	Итого	-6-6	Итого		
1Д30.36-А	2.36		2.36						2.36
1Д30.36-Б		32.2	32.2	0.3	0.3	1.2	1.2	1.5	33.7

1. Размеры в скобках для справок
2. Знак Ⓐ пометить несмываемой краской.

Обозначение	Марка	Рис.
Т.п. 901-3-255.89 -КЖИ.43.0.0.	1Д30.36А	1
-01	1Д30.36Б	2

Привязан

Инв. №

Инв. № подл. | Подпись и дата | Взам. инв. №

Провер	Стронгин	
Инж.	Базанов	
Зав гр.	Стронгин	
Гл кон гр	Письман	
Н.контр	Антонова	
Нач отд	Данилевский	

Т.п. 901-3-255.89 -КЖИ.43.0.0.

Диафрагма жесткости
1Д30.36А
1Д30.36Б

Стадия	Масса	Масштаб
Р	4730	1:50
Лист 1	Листов 1	

ЦНИИЭП инженерного оборудования г. Москва

Копировал: Алешикова

23597-07 Формат: А3

Альбом 5

Рис.1

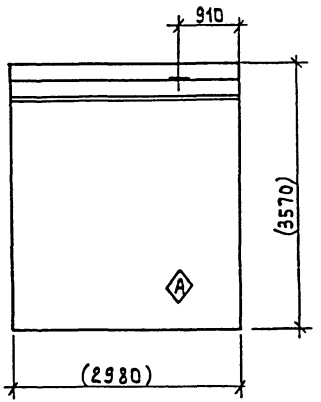

Рис.2

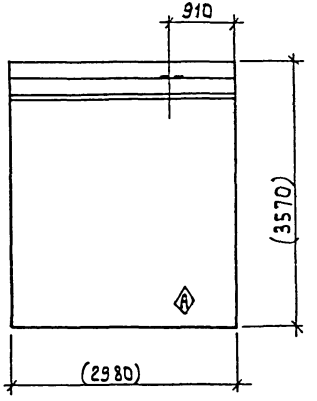

Формат	Зона	Поз.	Обозначение	Наименование	Кол. шт.	Примеч.
				Сборочные единицы		
А3		1	1.020-1/83 4-1	2Д 30.36-	1	
			Переменные	данные для исполнений		
				Т.п. 901-3-255.89 КЖЦ 44.0.0.		
				Сборочные единицы		
		2	1.400-15.81 120-26	Изделие закладное МН109-3	1	
				Т.п. 901-3-255.89 КЖЦ.44.0.0.-01		
				Сборочные единицы		
		2	1.400-15.81 120-26	Изделие закладное МН109-3	1	

Марка элемента	Изделия закладные						Общий расход
	Арматура класса			Прокат марки			
	А-III			Вст3кп2			
	ГОСТ 5781-82			ГОСТ 103-76			
	Ф8		Итого	-δ=6		Итого	
2Д30.36А	0.3		0.3	1.2		1.2	1.5
2Д30.36Б	0.3		0.3	1.2		1.2	1.5

1. Размеры в скобках для справок
2. Знак Ⓐ пометить несмываемой краской.

Обозначение	Наименование	Рис.
Т.п. 901-3-255.89 -КЖИ 44.0.0	2Д 30 36 А	1
-01	2Д 30 36 Б	2

Инв.№ подл. | Подпись и дата | Взам. инв.№

Привязан

Инв.№

Провер	Стронгин	
Инж.	Базанов	
Зав. гр	Стронгин	
Гл. констр	Письман	
Н. контр	Антонова	
Нач. отд	Данилевск	

Т.п. 901-3-255.89 - КЖИ.44.0.0.

Диафрагма жесткости
2Д 30 36 А
2Д 30 36 Б

Стадия	Масса	Масштаб
Р	4730	1:50
Лист 1	Листов 1	

ЦНИИЭП инженерного оборудования г. Москва

Копировал Алешина

Формат А3

Альбом 5

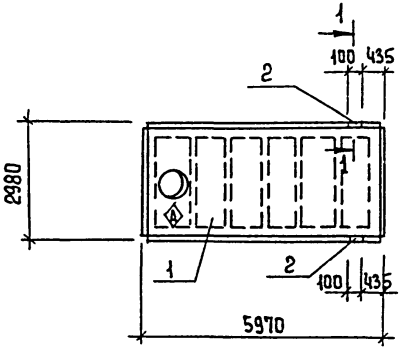

Сечение 1-1

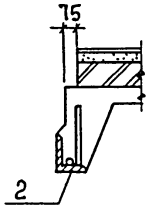

Формат	Зона	Поз.	Обозначение	Наименование	Кол шт.	Примеч.
				Сборочные единицы		
		1	1.465.1 10/82 вып. 0.1.	1ПВ10-3АIVт-80ФН-300п-1	1	
		2	ГОСТ 22701.5-77	Изделие закладное М9	2	

Ведомость расхода стали на один элемент, кг

Марка элемента	Изделия закладные						Всего
	Арматура класса A-III ГОСТ 5781-82			Прокат марки Вст3 кп2 ГОСТ 8509-86			
	ф10	ф14	Итого	L70×8		Итого	
1ПВ10-3АIVт-80ФН-300п-1	0,6	0,2	0,8	1,7		1,7	2,5

1. Покрытие закладных изделий: гор. Ц 50-60.
2. Знак Ⓐ нанести несмываемой краской.

Привязан	Провер.	Стронгин	
	Инж	Базанов	
	Зав.гр	Стронгин	
	Гл.конс.гр	Письман	
	Н.контр	Антонова	
Инв. №	Нач.отд	Данилевский	

Т.П. 901-3-255.89 -КЖ.И. 50.0.0.

Плита покрытия 1ПВ10-3АIVт-80ФН-300п-А

Стадия	Масса	Масштаб
Р	3890	1:100
Лист	Листов 1	

ЦНИИЭП инженерного оборудования г. Москва

Копировал Еремченко Формат А3

23597-07

Инв. № подл. | Подпись и дата | Взам. инв. №

Альбом 5

Рис. 1

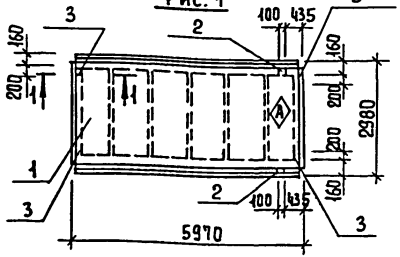

Рис. 2

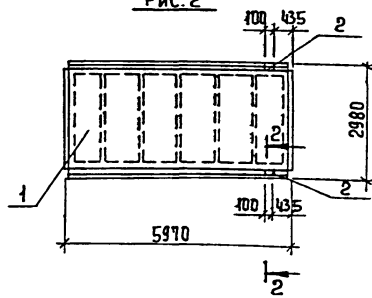

Рис. 3

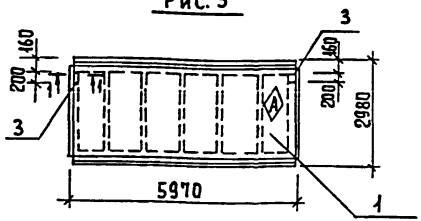

Формат	Зона	Поз.	Обозначение	Наименование	Кол.	Примеч.
				Сборочные единицы		
		1	1.465.1 - 10/82 вып.0;1	1Пг-5АIVт-80ФН-300п	1	
			Переменные данные	для исполнений		
				т.п. 901-3-255.89 КЖ.И.51.0.0.		
				Сборочные единицы		
		2	ГОСТ 22701.5 - 77	Изделие закладное М9	2	
		3	ГОСТ 22701.5 - 77	Изделие закладное М8	4	
				т.п. 901-3-255.89 КЖ.И.51.0.0-01		
				Сборочные единицы		
		2	ГОСТ 22701.5 - 77	Изделие закладное М9	2	
				т.п. 901-3-255.89 КЖ.И.51.0.0-02		
				Сборочные единицы		
		3	ГОСТ 22701.5 - 77	Изделие закладное М8	2	

Ведомость расхода стали на закладные изделия на элемент, кг

Марка элемента	Изделия закладные						Всего
	Арматура класса А-III ГОСТ 5781-82			Прокат марки Вст3 кп2 ГОСТ 103-76	ГОСТ 8509-72		
	10	14	Итого	S-8	L70×8	Итого	
1Пг-5АIVт-80ФН-300 пА	2,2	0,2	2,4	5,2	1,7	6,9	9,3
1Пг-5АIVт-80ФН-300 пБ	0,6	0,2	0,8		1,7	1,7	2,5
1Пг-5АIVт-80ФН-300 пД	0,8		0,8	2,6		2,6	3,4

Обозначение	Марка	Рис.
т.п. 901-3-255.89 -КЖ.И.51.0.0	1Пг-5АIVт-80ФН-300п-А	1
-01	1Пг-5АIVт-80ФН-300п-Б	2
-02	1Пг-5АIVт-80ФН-300п-Д	3

Сечение 1-1

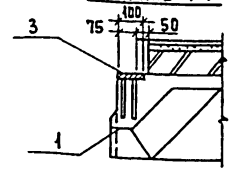

Сечение 2-2 - повернуто

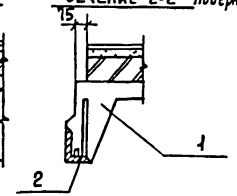

Привязан

Инв №

Инв № подл. | Подпись и дата | Взам. инв. №

Провер	Строгин	
Инж	Базанов	
Зав.гр	Строгин	
Гл.конс.пр	Письман	
Н.контр	Антонова	
Нач.отд	Даниловский	

Т.П. 901-3-255.89 -КЖ.И. 51.0.0.

Плита покрытия (1Пг-5АIVт-80ФН-300п-А 1Пг-5АIVт-80ФН-300п-Б 1Пг-5АIVт-80ФН-300п-Д)

Стадия	Масса	Масштаб
Р	3560	1:100
Лист	Листов 1	

ЦНИИЭП инженерного оборудования г. Москва

Копировал Еремченко

Формат А3

Альбом 5

Рис. 1

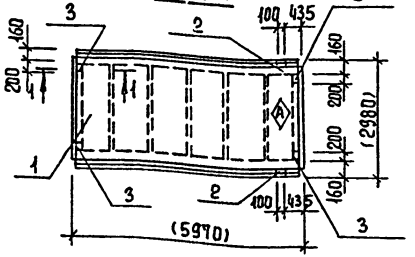

Рис. 2

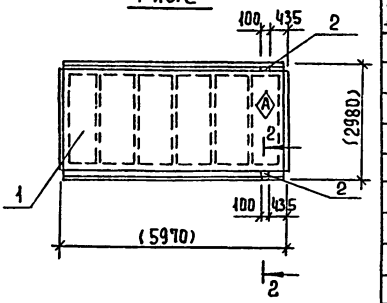

Рис. 3

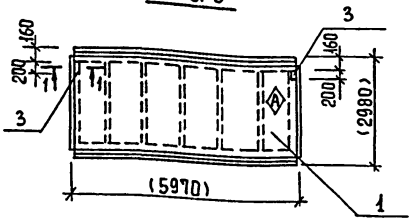

Формат	Зона	Поз.	Обозначение	Наименование	Кол.	Примеч.
				Сборочные единицы		
		1	1.465.1 - 10/82 вып. 0;1	1ПГ-2АIIIт-80ФН-300п	1	
				Переменные данные	для исполнений	
					тп. 901-3-255.89 -КЖ.И.52.0.0	
				Сборочные единицы		
		2	ГОСТ 22701.5-77	Изделие закладное М9	2	
		3	ГОСТ 22701.5-77	Изделие закладное М8	4	
				тп. 901-3-255.89 КЖ.И.52.00-01		
				Сборочные единицы		
		2	ГОСТ 22701.5-77	Изделие закладное М9	2	
				тп. 901-3-255.89 КЖ.И.52.00-02		
				Сборочные единицы		
		3	ГОСТ 22701.5-77	Изделие закладное М8	2	

Ведомость расхода стали на закладные изделия на элемент, кг.

Марка элемента	Изделия закладные						Всего
	Арматура класса			Прокат марки			
	А-III			Вст3 кп2			
	ГОСТ 5781-82			ГОСТ 103-76	ГОСТ 8509-86		
	ф10	ф14	Итого	S=8	L70×8	Итого	
1ПГ-2АIIIт-80ФН-300п-А	2,2	0,2	2,4	5,2	1,70	6,9	9,3
1ПГ-2АIIIт-80ФН-300п-Б	0,6	0,2	0,8		1,7	1,7	2,5
1ПГ-2АIIIт-80ФН-300п-Д	0,8		0,8	2,6		2,6	3,4

Обозначение	Марка	Рис.
Т.П. 901-3-255.89 -КЖ.И.52.0.0	1ПГ-2АIIIт-80ФН-300п-А	1
-01	1ПГ-2АIIIт-80ФН-300п-Б	2
-02	1ПГ-2АIIIт-80ФН-300п-Д	3

Сечение 1-1

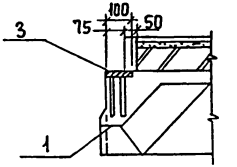

Сечение 2-2 - повернуто

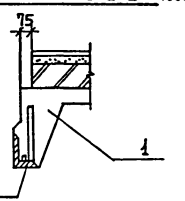

Размеры в скобках - для справок.

Привязан

Инв.№

Провер.	Строгин	
Инж.	Базанов	
Зав. гр.	Строгин	
Гл. кон. гр	Письман	
Н. контр.	Антонова	
Нач. отд	Данилевский	

Т.П. 901-3-255.89 -КЖ.И.52.0.0

Плита покрытия (1ПГ-2АIIIт-80ФН-300п-А; 1ПГ-2АIIIт-80ФН-300п-Б; 1ПГ-2АIIIт-80ФН-300п-Д)

Стадия	Масса	Масштаб
Р	3560	1:100
Лист	Листов 1	

ЦНИИЭП инженерного оборудования г. Москва

Копировал Еремченко

Формат А3

23587-07

Инв.№ подл. | Подпись и дата | Взам. инв.№

Альбом 5

Рис. 1

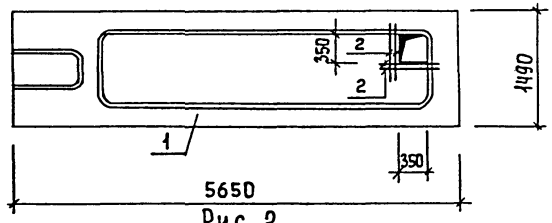

Рис. 2

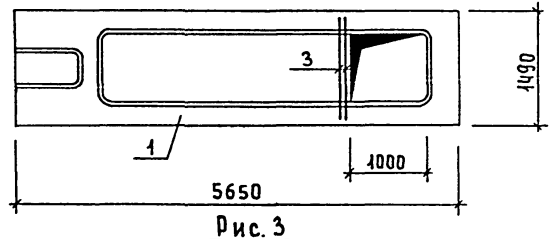

Рис. 3

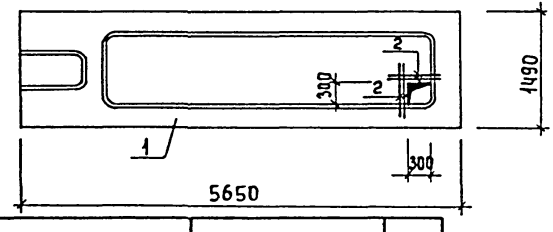

Рис. 4

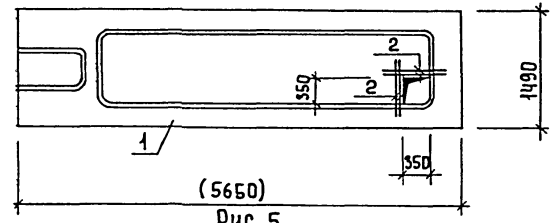

Рис. 5

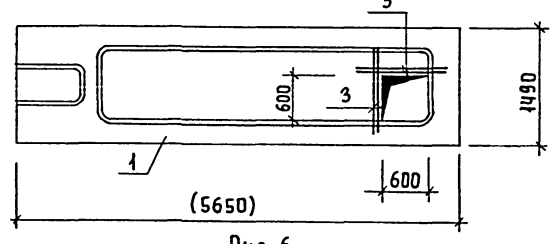

Рис. 6

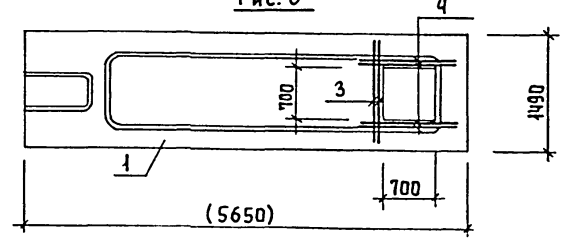

Обозначение	Марка	Рис.
Т.П. 901-3-255.89 -КЖ.И 53.0.0	ПРС 56.15-10АIVт-А	1
-01	ПРС 56.15-10АIVт-Б	2
-02	ПРС 56.15-10АIVт-Д	3
-03	ПРС 56.15-10АIVт-Е	4
-04	ПРС 56.15-10АIVт-Ж	5
-05	ПРС 56.15-10АIVт-И	6

Привязан

Инв. №

Провер	Строгин	
ГИП	Базанов	
Зав. гр.	Строгин	
Гл. кон. гр.	Письман	
Н. контр.	Антонова	
Нач. отд.	Даниелевский	

Т.П. 901-3-255.89 -КЖ.И. 53.0.0.

Плита покрытия ПРС 56.15-10АIVтА; ПРС 56.15-10АIVтБ; ПРС 56.15-10АIVтД; ПРС 56.15-10АIVтЕ; ПРС 56.15-10АIVтЖ; ПРС 56.15-10АIVтИ)

Стадия	Масса	Масштаб
Р	2830	1:50

Лист 1 Листов 2

ЦНИИЭП инженерного оборудования

Копировал Еремченко

Формат А3

Инв. № подл. | Подпись и дата | Взам. инв. №

Альбом 5

Формат	Зона	Поз.	Обозначение	Наименование	Кол. шт.	Примеч.
				Сборочные единицы		
		1.	1.041.1-2 Б20.00.0-04	ПРС 56.15-10 А IVТ		
			Переменные	данные для исполнений		
				Т.П. 901-3-255.89 -КЖИ.53.0.0.		
				Детали		
		2		ф10 А III ГОСТ 5781-82 ℓ=1000	4	0,62
				Т.П. 901-3-255.89 -КЖИ.53.0.0-01		
				Детали		
		3		ф10 А III ГОСТ 5781-82 ℓ=1200	2	0,74
				Т.П. 901-3-255.89 -КЖИ.53.0.0.-02		
				Детали		
		2		ф10 А III ГОСТ 5781-82 ℓ=1000	4	0,62
				Т.П. 901-3-255.89 -КЖИ.53.0.0.-03		
				Детали		
		2		ф10 А III ГОСТ 5781-82 ℓ=1000	4	0,62

Формат	Зона	Поз.	Обозначение	Наименование	Кол. шт	Примеч.
				Т.П. 901-3-255.89 -КЖИ.53.0.0.-04		
				Детали		
		3		ф10 А III ГОСТ 5781-82 ℓ=1200	4	0,74
				Т.П. 901-3-255.89 -КЖИ.53.0.0.-05		
				Детали		
		3		ф10 А III ГОСТ 5781-82 ℓ=1200	2	0,74
		4		ф10 А III ГОСТ 5781-82 ℓ=1300	4	0,81

Ведомость стали на один элемент, кг

Марка элемента	Изделия арматурные. Арматура класса А III ГОСТ 5781-82 ф10			Итого	Общий расход
ПРС 56.15-10А IVТ-А	2,48			2,48	2,48
ПРС 56.15-10А IVТ-Б	1,48			1,48	1,48
ПРС 56.15-10А IVТ-Д	2,48			2,48	2,48
ПРС 56.15-10А IVТ-Е	2,48			2,48	2,48
ПРС 56.15-10А IVТ-Ж	2,96			2,96	2,96
ПРС 56.15-10А IVТ-И	4,72			4,72	4,72

Инв. № подл. | Подпись и дата | Взам. инв. №

Привязан

Инв. №

Т.П. 901-3-255.89 -КЖ.И. 53.0.0. Лист 2

Копировал Еремченко Формат А2

23597-07

Альбом 5

1 - 1 м1:25
Армирование

Рис. 1.

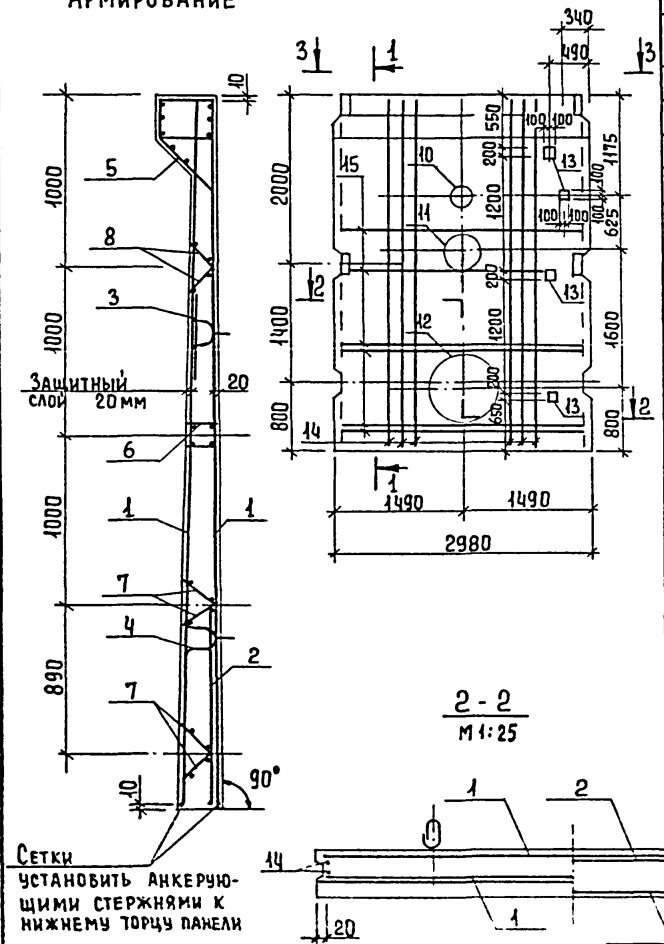

2 - 2
м1:25

Сетки установить анкерующими стержнями к нижнему торцу панели

Формат	Зона	Поз.	Обозначение	Наименование	Кол-во на испол. Т.П. 901-3-255.89 КЖИ. 54.0.0. -	01	02	03	04	05	06	Примеч.
				Документация								
			3.900-3	Сборные жел. бет. конструкции емкостных сооружений для водоснабжения и канализации	X	X	X	X	X	X	X	
				Ведомость расхода стали.								
				Сборочные единицы								
А4		1	Т.П. 901-3-255.89 -КЖ.И 54.1.0.	Сетка арматурная С-1	2	2	2	2	2	2	2	88,4
А4		2	3.900-3 вып. 4/82 ч 2	Сетка арматурная С-27	1	1	1	1	1	1	1	19,4 кг
		3	3.900-3 вып. 4/82 ч 2	Изделие закладное МН25	1	1	1	1	1	1	1	7,5 кг
		4	3.900-3 вып. 4/82 ч 2	Изделие закладное МН 26	1	1	1	1	1	1	1	3,5 кг
		5	3.900-3 вып. 4/82 ч 2	Изделие закладное МН-9	1	1	1	1	1	1	1	57,1 кг
		6	3.900-3 вып. 4/82 ч 2	Изделие закладное МН-12	1	1	1	1	1	1	1	15,0 кг
		7	3.900-3 вып. 4/82 ч.2	Каркас Кр-2	4	4	4	4	4	4	4	1,2 кг
		8	3.900-3 вып 4/82 ч.2	Каркас Кр-1	2	2	2	2	2	2	2	1,1 кг
		9	5.900-2	Сальник Ду 100 ℓ=200		2				2		8,2 кг
		10	5.900-2	Сальник Ду 150 ℓ=200	1				1			20,3 кг
		11	5.900-2	Сальник Ду 400 ℓ=200	1				1			45,8 кг
		12	5.900-2	Сальник Ду 800 ℓ=200	1		1		1		1	89,3 кг
		13	1.400-15 в.1 130-02	Изделие закладное МН II7-6	6	3	3		6	3	3	2,4 кг
				Детали								
		14		ф14А III ГОСТ 5781-82 ℓ=4160	16	4	16	4	16	4	8	5,0 кг
		15		ф10А III ГОСТ 5781-82 ℓ=2940	12		8		12		12	1,8 кг
				Материалы:								
				Бетон В15, W4								2,53м³

Обозначение	Марка	Рис.
Т.П. 901-3-255.89 -КЖИ. 54 0.0	ПС1	1

Привязан

Инв. №

Провер	Строгин	
Инж	Базанов	
Зав гр	Строгин	
Гл кон пр	Письман	
Н контр	Антонова	
Нач отд	Данилевский	

Т.П. 901-3-255 89 -КЖ.И. 54.0.0.

Панели стеновые ПС1 ... ПС 7

Стадия	Масса	Масштаб
Р	6330	1:25
Лист 1	Листов 3	

ЦНИИЭП инженерного оборудования г. Москва

Инв. № подл. | Подпись и дата | Взам. инв. №

Копировал Еремченко Формат А3

Альбом 5

Рис. 2.

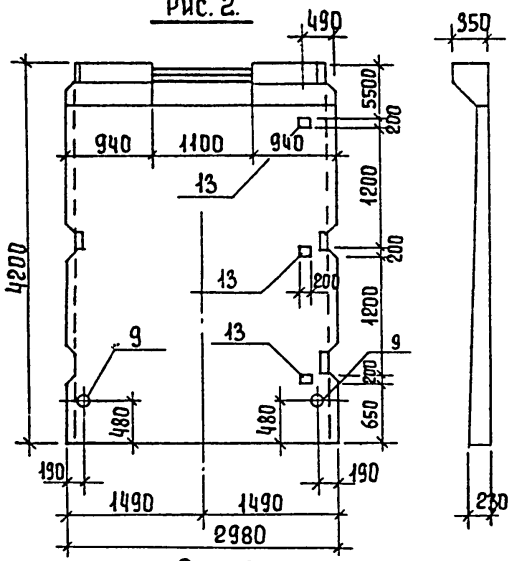

Рис. 3

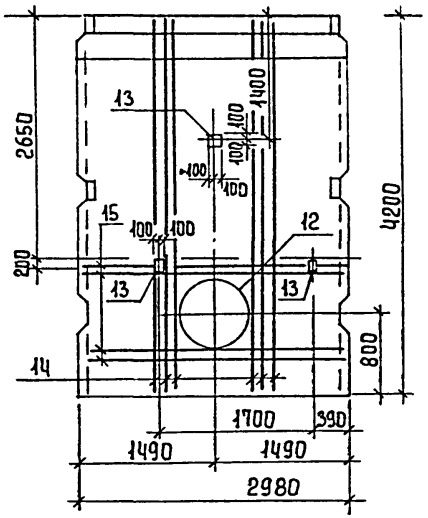

Рис. 4

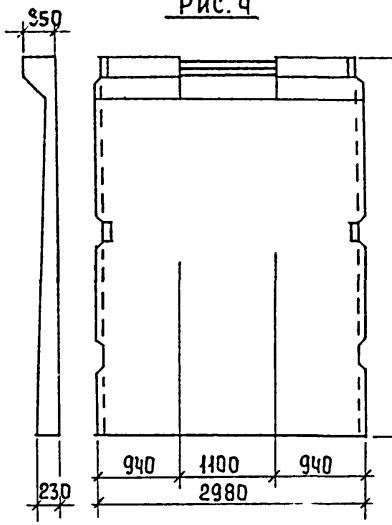

Рис. 5

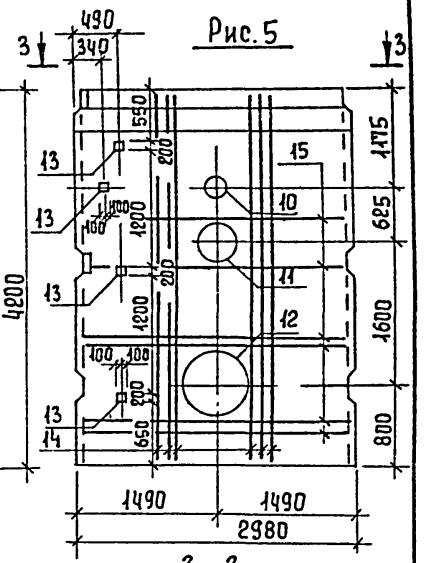

3 - 3

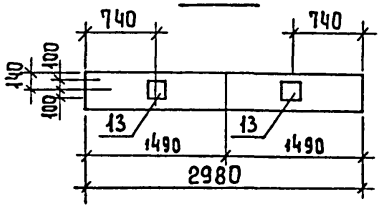

Рис. 6

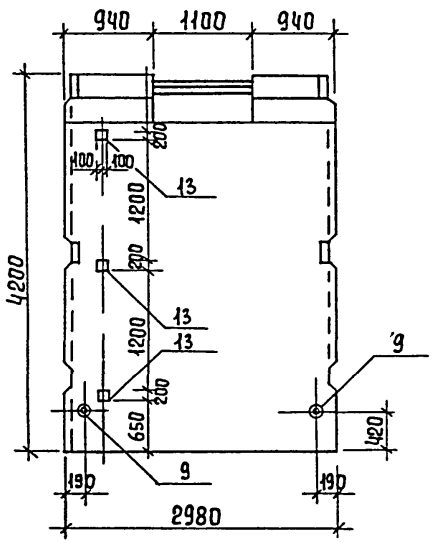

Рис. 7

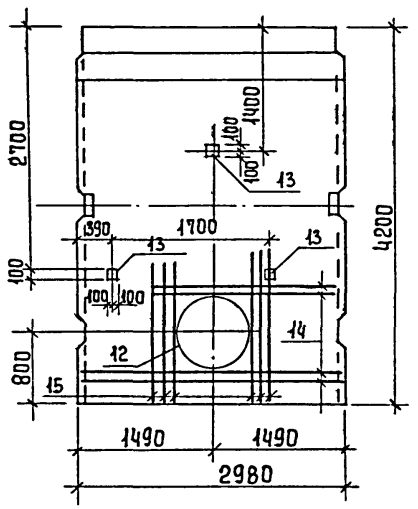

1. Панели ПС2; ПС4; ПС6 выполняются в опалубочной форме стеновых панелей ПС1-42-61 по серии 3.900-3 вып. 4/82 путем установки деревянных вкладышей.
2. Арматура обвязочной балки, попадающая в отверстие, не вырезается.

Обозначение	Марка	Рис.
Т.П. 901-3-255.89 -КЖ.И.54.0.0.-01	ПС2	2
-02	ПС3	3
-03	ПС4	4
-04	ПС5	5
-05	ПС6	6
-06	ПС7	7

Инв. № подл. | Подпись и дата | Взам. инв. №

Т.П. 901-3-255.89 -КЖ.И.54.0.0. Лист 2

Копировал Еремченко Формат А3

23597-07

Альбом 5

	Изделия арматурные								Изделия закладные																			Общий расход
	Проволока арматур обыкновен.		Арматура класса					Всего	Арматура класса												Прокат марки						Всего	
	Вр I		A-III						Вр I	A-I		A-II		A-III							В ст 3 кп 2							
	ГОСТ 6727-80		ГОСТ 5781-82						ГОСТ 6727-80	ГОСТ 5781-82											ГОСТ 19903-74*				ГОСТ 103-76*			
	ф5	Итого	ф14	ф10	ф8		Итого		ф5	Итого	ф10	Итого	ф18	Итого	ф18	ф12	ф8	ф6	Итого	-8	-8×6		Итого	-5×40	-5×120	Итого		
ПС-1	23,0	23,0	223,2	38,6			261,8	284,8	3,9	3,9	4,1	4,1	6,8	6,8	30,8	10,2	0,6	2,4	44,0	24,2	11,4		35,6	0,32	3,4	3,72	98,12	382,9
ПС-2	23,0	23,0	163,2	17,0			180,2	203,2	3,9	3,9	4,1	4,1	6,8	6,8	30,8	10,2	0,3	2,4	43,7	23,0	5,7		28,7	0,32	3,4	3,72	90,92	294,12
ПС-3	23,0	23,0	223,2	31,4			254,6	277,6	3,9	3,9	4,1	4,1	6,8	6,8	30,8	10,2	0,3	2,4	43,7	23,0	5,7		28,7	0,32	3,4	3,72	90,92	368,5
ПС-4	23,0	23,0	163,2	17,0			180,2	203,2	3,9	3,9	4,1	4,1	6,8	6,8	30,8	10,2		2,4	43,4	21,8			21,8	0,32	3,4	3,72	83,72	286,92
ПС-5	23,0	23,0	223,2	38,6			261,8	284,8	3,9	3,9	4,1	4,1	6,8	6,8	30,8	10,2	0,6	2,4	44,0	24,2	11,4		35,6	0,32	3,4	3,72	98,12	382,9
ПС-6	23,0	23,0	163,2	17,0			180,2	203,2	3,9	3,9	4,1	4,1	6,8	6,8	30,8	10,2	0,3	2,4	43,7	23,0	5,7		28,7	0,32	3,4	3,72	90,92	294,12
ПС-7	23,0	23,0	183,2	38,6			261,8	284,8	3,9	3,9	4,1	4,1	6,8	6,8	30,8	10,2	0,3	2,4	43,7	23,0	5,7		28,7	0,32	3,4	3,72	90,92	375,72

Инв № подл. | Подпись и дата | Взам. инв. №

Привязан

Инв №

Провер	Строгин	
Инж	Баздырев	
Зав гр	Строгин	
Гл конструктор	Письман	
Н контр	Антонова	
Нач отд	Данилевский	

Т.П 901-3-255.89 -КЖИ 54.0.0.

Ведомость расхода стали

Стадия	Лист	Листов
Р	3	3

ЦНИИЭП инженерного оборудования г. Москва

Копировал Еремченко

Формат А2

Альбом 5

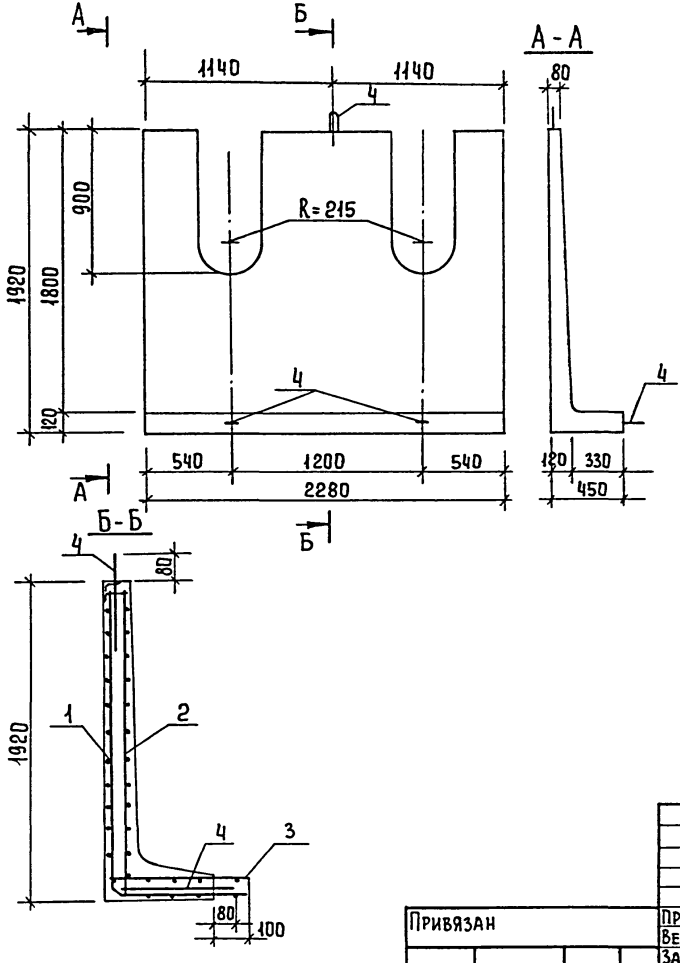

Формат	Зона	Поз.	Обозначение	Наименование	Кол.	Примеч.
				Сборочные единицы		
А4		1	Т.П. 901-3-255.89 КЖ.И. 55.1.0.	Сетка арматурная С-2	1	35,2 кг
А4		2	КЖ.И. 55.2.0.	Сетка арматурная С-3	1	30,8 кг
А4		3	КЖ.И. 55.3.0.	Сетка арматурная С-4	1	9,6 кг
–		4	3.900-3. вып. 8 часть 2	Изделие закладное УП2-6	3	2,2 кг
				Материалы		
				Бетон В15, W4	0,54	м³

Ведомость расхода стали на один элемент, кг.

Марка элемента	Изделия арматурные							Изделия закладные		Общий расход
	Арматура класса Вр-I		Арматура класса А-III		Арматура класса А-II			Арматура класса AI		
	ГОСТ 6727-80		ГОСТ 5781-82		ГОСТ 5781-82			ГОСТ 5781-82		
	ф5	Итого	ф8	Итого	ф10	Итого		ф16	Итого	
АТ-1	1.10	1.10	22,5	22,5	52,0	52,0	75,6	6,6	6,6	82,2

1. Защитный слой бетона - 20 мм.
2. Петли УП2-6 привязать к сетке С2.
3. Лоток выполнять в опалубочной форме лотка АТ2-18 по серии 3.900-3, вып. 8.

Привязан

Инв. №

Провер.	Стронгин	
Вед. инж.	Калустин	
Зав. гр.	Стронгин	
Гл. конс. пр.	Письман	
Н. контр.	Антонова	
Нач. отд.	Данилевский	

Т.П. 901-3-255.89 - КЖ.И. 55.0.0.

Лоток АТ-1

Стадия	Масса	Масштаб
Р	82,2	—
Лист	Листов 1	

ЦНИИЭП инженерного оборудования г. Москва

Копировал Еремченко

Формат А2

23597-07

Инв. № подл. | Подпись и дата | Взам. инв. №

Альбом 5

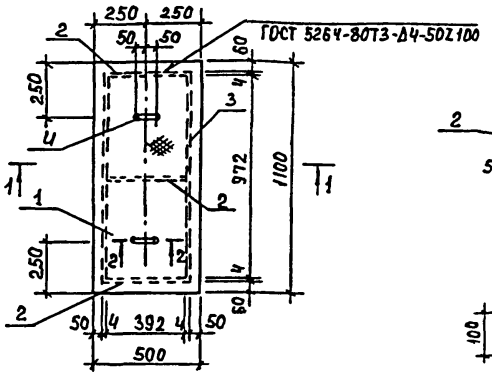

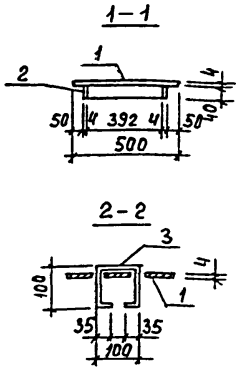

Формат	Зона	Поз	Обозначение	Наименование	Кол шт	Примеч
				Детали		
Б4		1	1	Лист ромб К-4.0х500х1100 ГОСТ 8568-77 Б ст3 кп2	0.55м²	23.8
Б4		2	2	Полоса Б-4х40 ГОСТ 103-76 / В ст3 кп2-II ГОСТ 535-79 ℓ=400	3	0.5
Б4		3	3	Полоса Б-4х40 ГОСТ 103-76 / В ст3 кп2-I ГОСТ 535-79 ℓ=980	2	1.24
Б4		4	4	ф10 А I ГОСТ 5781-82 ℓ=370	2	0.23

Изделие окрасить масляной краской (ГОСТ 8292-85) за 2 раза по грунтовке ГФ-21 (ГОСТ 25129-82).

Привязан

Инв №

Т.П. 901-3-255.89 -КЖ.И. 56.0.0.

Щит металлический Щ 1

Стадия	Масса	Масштаб
Р	28.2	1:20

Лист | Листов 1

ЦНИИЭП инженерного оборудования г. Москва

Формат А4

Провер.	Стронгин	
Инжен.	Базанов	
Зав. гр.	Стронгин	
Гл. конст.	Письман	
Н. контр.	Антонова	
Нач. отд.	Данилевский	

Инв. № подл. | Подпись и дата | Взам. инв. №

Альбом 5

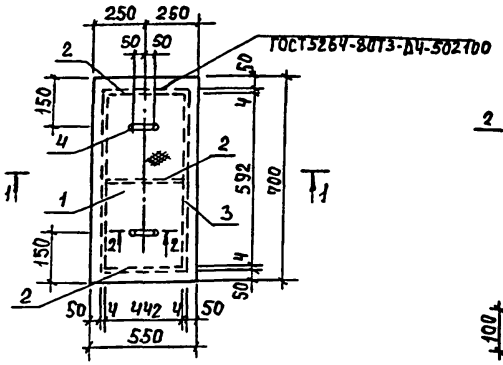

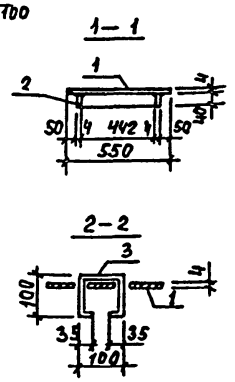

Формат	Зона	Поз	Обозначение	Наименование	Кол. шт.	Прим.
				Детали		
64		1	1	Лист ромб К-40х700х550 ГОСТ 8568-77 Б ст3 кп2	0.4	13.3
64		2	2	Полоса Б-4х40 ГОСТ 103-76 / В ст3 кп2-II ГОСТ 535-79 ℓ=450	3	0.6
64		3	3	Полоса Б-4х40 ГОСТ 103-76 / В ст3 кп2-I ГОСТ 535-79 ℓ=600	2	0.7
64		4	4	ф10 А I ГОСТ 5781-82 ℓ=370	2	0.23

Изделие окрасить масляной краской (ГОСТ 8292-85) за 2 раза по грунтовке ГФ-21 (ГОСТ 25129-82).

Привязан

Инв. №

Т.П. 901-3-255.89 -КЖИ 57.0.0.

Щит металлический Щ 2

Стадия	Масса	Масштаб
Р	17.0	1:20

Лист | Листов 1

ЦНИИЭП инженерного оборудован. г. Москва

Формат А4

Провер.	Стронгин	
Инжен.	Базанов	
Зав. гр.	Стронгин	
Гл. конс.	Письман	
Н. контр.	Антонова	
Нач. отд.	Данилевский	

Инв. № подл. | Подпись и дата | Взам. инв. №

23597-07

Альбом 5

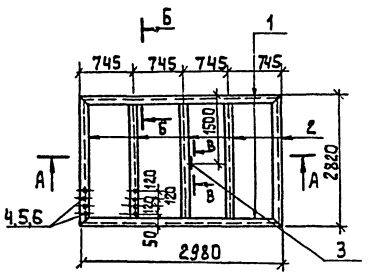

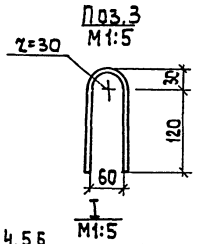

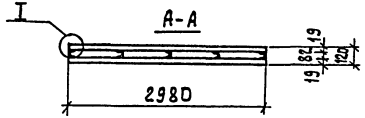

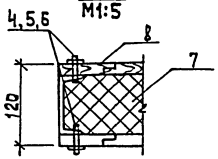

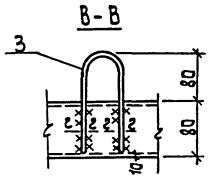

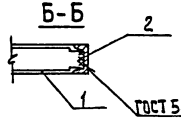

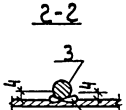

Сварка ручная электродуговая

Формат	Зона	Поз.	Обозначение	Наименование	Кол.	Примеч.
				Детали		
Б4		1	тп.901-3-255.89 КЖИ.58.10	Швеллер 8 ГОСТ 8240-72 / Ст3кп2-ПГОСТ 535-79		
				ℓ=2980	2	20.7 кг
Б4		2	58.2.0	Швеллер 8 ГОСТ 8240-72 / Ст3кп2-ПГОСТ 535-79		
				ℓ=2820	5	21.1 кг
		3	58.3.0	ф14АI ГОСТ 5781-82; ℓ=335	1	0.4 кг
				Стандартные изделия		
		4		Болт М6-6g.58 ГОСТ 7798-70*	160	
		5		Гайка М6.5 ГОСТ 5915-70*	160	
		6		Шайба 2.6х2.0 ГОСТ 11371-78	160	
				Материалы		
				Утеплитель-минераловатные плиты		
		7		γ=75 кг/м³ ГОСТ 9573-82	0.72	м³
				Доска S=19 сорт 3		
		8		ГОСТ 24454-80; ГОСТ 8486-86 Е	0.38	м³

1. Сварку производить электродами Э-42 по ГОСТ 9467-75, катет шва=4мм
2. Покрытие: окраска эмалью ПФ-115 2 слоя по ГОСТ 6465-76 по грунтовке ПФ-020 (ТУ6-10-1940-84).
3. Доски-в четверть; антисептировать.

Инв.№ подл. | Подпись и дата | Взам.инв.№

Привязан:		Провер	Левина	
		Н.инж.	Кирсанова	
		Рук.гр	Строгин	
		ГИП	Левина	
Инв.№		Н.контр	Данилевский	
		Нач.отд	Красавин	

т.п.901-3-255.89 -КЖИ.58.0.0.0

Щит Щ3

Стадия	Масса	Масштаб
Р	22.0.7	—
Лист	Листов 1	

ЦНИИЭП инженерного оборудования г. Москва

Копировал: Алешикова

23597-07 Формат: А3

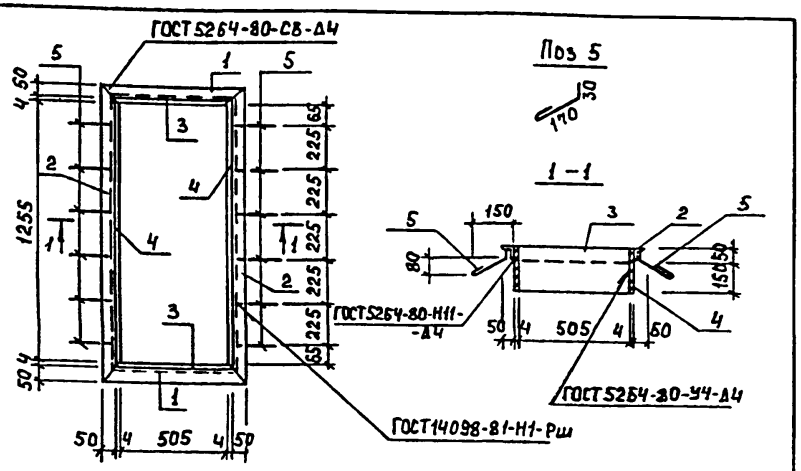

Формат	Зона	Поз	Наименование	Обозначение	Кол.	Примечан
				Детали		
Б4		1	1 Уголок	50х50х5Б-ГОСТ 8509-86 / Ст3кп2-1 ГОСТ 535-79 ℓ=615	2	2,3 кг
Б4		2	2 Уголок	50х50х5Б-ГОСТ 8509-86 / Ст3кп2-1 ГОСТ 535-79 ℓ=1365	2	5.2 кг
Б4		3	3 Лист	Б-2 4х200 ГОСТ 19903-74 / Ст3кп2 ГОСТ 14637-79 ℓ=505	2	3.17 кг
Б4		4	4 Лист	Б-2 4х200 ГОСТ 19903-74 / Ст3кп2 ГОСТ 14637-79 ℓ=1255	2	7.9 кг
Б4		5	5 ⌀6 АI - ГОСТ 5781-82 ℓ=250		12	0.06 кг

Изделия окрасить масляной краской (ГОСТ 9292-85) за 2 раза по грунтовке ГФ-021 (ГОСТ 25129-82)

Привязан

Инв. №

Взам инв. N | Подпись и дата | Инв. № подл.

Провер.	Строгин	
Инж	Исаева	
Зав гр	Строгин	
Гл конст	Письман	
Н контр	Антонова	
Нач отд	Данилевский	

ТП. 901-3-255.89 -КЖ. И. 59.0.0.

Рамка металлическая РМ1

Стадия	Масса	Масштаб
Р	37.9	1:20
Лист	Листов 1	

ЦНИИЭП инженерного оборудования г. Москва

Формат А4

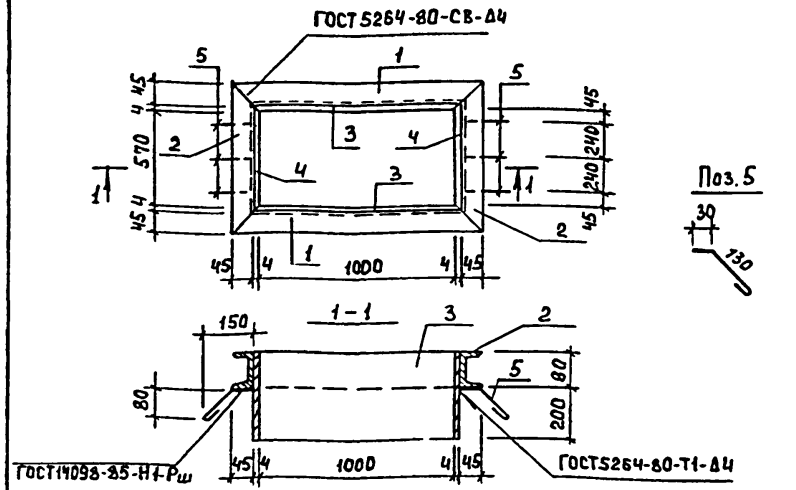

Формат	Зона	Поз.	Наименование	Обозначение	Кол.	Примеч.
				Детали		
Б4		1	1 Швеллер	10 ГОСТ 8240-72 / Ст3 ГОСТ 535-79 ℓ=1098	2	9,4 кг
Б4		2	2 Швеллер	10 ГОСТ 8240-72 / Ст3 ГОСТ 535-79 ℓ=668	2	5,7 кг
Б4		3	3 Лист	Б-2 4х300 ГОСТ 19903-74 / Ст3кп2 ГОСТ 14637-79 ℓ=1098	2	9,5 кг
Б4		4	4 Лист	Б-2 4х300 ГОСТ 19903-74 / Ст3кп2 ГОСТ 14637-79 ℓ=578	2	5,4 кг
Б4		5	5 ⌀6 АI - ГОСТ 5781-82 ℓ=240		6	0,05 кг

Изделие окрасить масляной краской (ГОСТ 8292-85) за 2 раза по грунтовке ГФ-021 (ГОСТ 25129-82)

Привязан

Инв №

Взам инв. N | Подпись и дата | Инв. № подл.

Провер	Строгин	
Инж	Исаева	
Зав гр	Строгин	
Гл конст	Письман	
Н контр	Антонова	
Нач отд	Данилевский	

Т.П. 901-3-255 89 КЖ. И. 60.0.0.

Рамка металлическая РМ2

Стадия	Масса	Масштаб
Р	60.3	1:20
Лист	Листов 1	

ЦНИИЭП инженерного оборудования г. Москва

Копировал Богатова Формат А4

Альбом 5

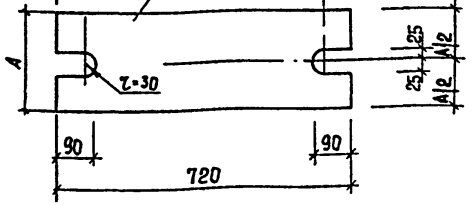

Покрытие Гор. Ц 50-60.

Обозначение	Марка	A, мм	Масса, кг
Т.П. 901-3-255.89 -КЖИ. 62.0.0.	МС1	250	28.3
-01	МС4	300	33.9

Привязан

Инв. №

Взам инв.№ | Подпись и дата | Инв.№ подл.

Провер.	Строгин	
Инж.	Базанов	
Зав. гр.	Строгин	
Гл. конст. пр	Письман	
Н. контр	Антонова	
Нач. отд.	Данилевский	

Т.П. - КЖИ. 62.0.0.

Элемент соединительный МС1, МС4

Стадия	Масса	Масштаб
Р	28,26	

Лист | Листов 1

Лист: Б-20 ГОСТ 19903-74 / Вст3пс6-1-1 ГОСТ 14637-79

ЦНИИЭП инженерного оборудования г. Москва

Формат А4

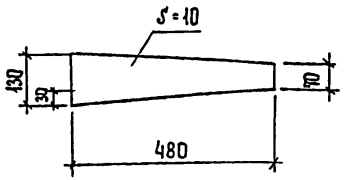

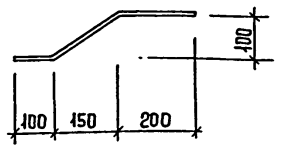

Покрытие: Гор. Ц.50-60.

Привязан

Инв. №

Взам инв.№ | Подпись и дата | Инв.№ подл.

Провер.	Строгин	
Инж.	Базанов	
Зав. гр	Строгин	
Гл. конст пр	Письман	
Н. контр.	Антонова	
Нач. отд.	Данилевский	

Т.П. 901-3-255.89 - КЖ.И. 61.0.0.

Элемент соединительный МС2

Стадия	Масса	Масштаб
Р	3,7	1:10

Лист | Листов 1

Лист: Б-10 ГОСТ 19903-74 / Вст3пс6-1-1 ГОСТ 14637-79

ЦНИИЭП инженерного оборудования г. Москва

Копировал Еремченко

Формат А4

23597-07

Альбом 5

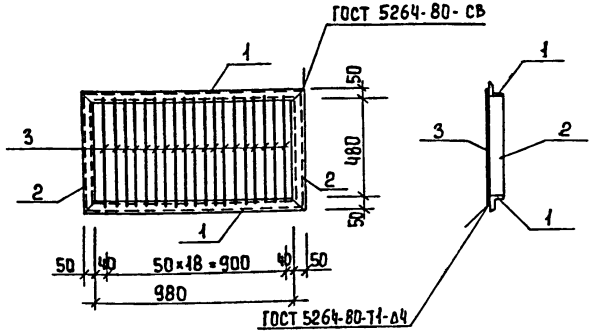

Формат	Зона	Поз.	Обозначение	Наименование	Кол. шт.	Примеч.
				Детали		
Б4		1	1	Уголок 50×5 ГОСТ 8509-86 / Ст3 кп2-I ГОСТ 535-79 ℓ=1080	2	3,8
Б4		2	2	Уголок 50×5 ГОСТ 8509-86 / Ст3 кп2-I ГОСТ 535-79 ℓ=580	2	2,2
Б4		3	3	ф12 AI ГОСТ 5781-82 ℓ=560	19	0,5

Покрытие поверхностей - масляная краска (ГОСТ 695-77) за 2 раза по грунту ГФ-020

Привязан

Инв №

Т.П. 901-3-255.89 -КЖИ. 63. 0.0.

Провер.	Строгин	
Инж.	Базанов	
Зав. гр	Строгин	
Гл. конс. пр	Письман	
Н. контр	Антонова	
Нач. отд	Данилевский	

Решетка Р1.

Стадия	Масса	Масштаб
Р	21,5	1:50
Лист	Листов 1	

ЦНИИЭП инженерного оборудования г. Москва

Формат А4

Альбом 5

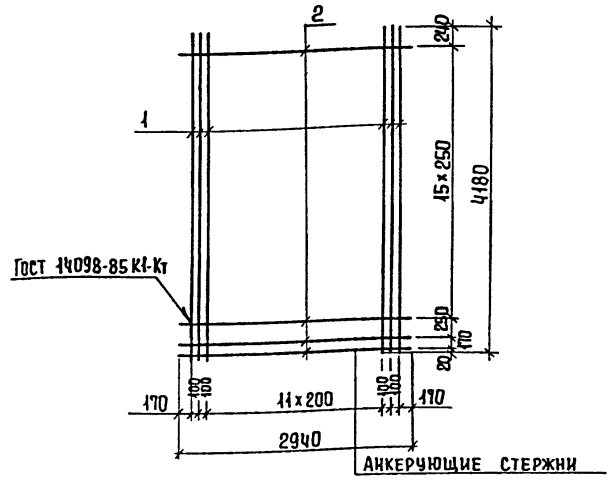

Формат	Зона	Поз.	Обозначение	Наименование	Кол.	Примеч.
				Детали		
Б4		1	1	ф14 А-III ГОСТ 5781-82 ℓ=4180	16	5,1 кг
Б4		2	2	ф5 ВрI ГОСТ 6727-80 ℓ=2940	17	0,4 кг

Привязан

Инв. №

Т.П. 901-3-255.89 -КЖ.И. 54.1.0.

Провер	Строгин	
Инж	Базанов	
Зав. гр.	Строгин	
Гл. конс.пр	Письман	
Н. контр	Антонова	
Нач. отд	Данилевский	

Сетка С1

Стадия	Масса	Масштаб
Р	88,4	1:50
Лист	Листов	

ЦНИИЭП инженерного оборудования г. Москва

Копировал Еремченко

Формат А4

Инв. № подл. | Подпись и дата | Взам. инв. №

Развертка 2

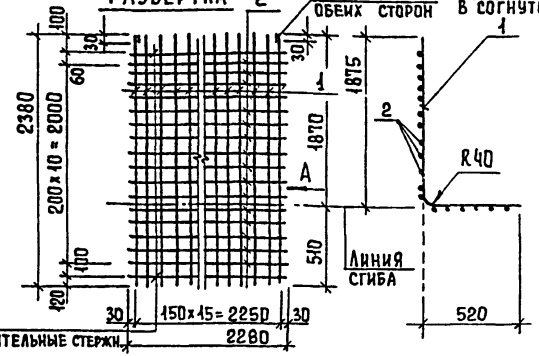

Вид А в согнутом виде

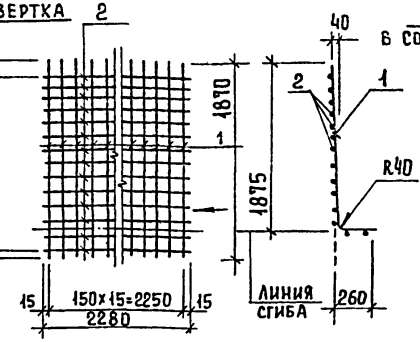

Формат	Зона	Поз.	Обозначение	Наименование	Кол.	Примеч
				Детали		
БЧ	1	1		ф10А II ГОСТ 5781-82 ℓ=2380	16	1,47 кг
БЧ	2	2		ф8А III ГОСТ 5781-82 ℓ=2280	13	0,92 кг
		3		ф8А III ГОСТ 5781-82 ℓ=2280	2	0,90 кг

Привязан

Инв. №

Инв. № подл. | Подпись и дата | Взам. инв. №

Провер	Стронгин	
Вед. инж.	Капустин	
Зав. гр.	Стронгин	
ГИП	Письман	
Н. контр.	Антонова	
Нач. отд.	Данилевский	

Т.П. 901-3-295.89 – КЖИ 55.1.0.

Сетка арматурная С 2

Стадия	Масса	Масштаб
Р	35,2	–
Лист	Листов 1	

ЦНИИЭП инженерного оборудования г. Москва

Формат А4

Развертка 2

Вид А в согнутом виде

Формат	Зона	Поз	Обозначение	Наименование	Кол.	Прим.
				Детали		
БЧ	1	1		ф10А II ГОСТ 5781-82 ℓ=2120	16	1,30 кг
БЧ	2	2		ф8А III ГОСТ 5781-82 ℓ=2280	11	0,9 кг

Привязан

Инв. №

Инв. № подл. | Подпись и дата | Взам. инв. №

Провер	Стронгин	
Вед. инж.	Капустин	
Зав. гр.	Стронгин	
ГИП	Письман	
Н. контр.	Антонова	
Нач. отд.	Данилевский	

Т.П. 901-3-255.89 – КЖИ 55.2.0.

Сетка арматурная С 3

Стадия	Масса	Масштаб
Р	30,8	–
Лист	Листов 1	

ЦНИИЭП инженерного оборудования г. Москва

Копировал Еремченко

Формат А4

Альбом 5

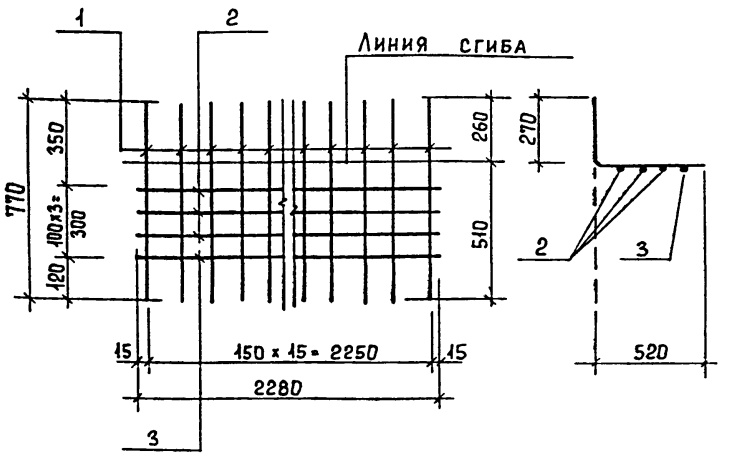

Формат	Зона	Поз.	Обозначение	Наименование	Кол.	Примеч.
				Детали		
БЧ		1	1	ф10 AII ГОСТ 5781-82 ℓ=770	16	0,48 кг
БЧ		2	2	5Вр-I ГОСТ 6727-80 ℓ=2280	3	0,35 кг
БЧ		3	3	ф8 AIII ГОСТ 5781-82 ℓ=2280	1	0,90 кг

Привязан

Инв. №

Взам. инв. №

Подпись и дата

Инв. № подл.

Провер.	Строгин	Т.П. 901-3-255.89	-КЖ И. 55.3.0.
Вед. инж	Капустин	Сетка С4	Стадия: Р; Масса: 9,6; Масштаб: 1:20
Зав. гр	Строгин		Лист; Листов 1
Гл. кон. пр	Письман		ЦНИИЭП инженерного оборудования г. Москва
Н. контр	Антонова		
Нач. отд	Данилевский		

Формат А4

Альбом 5

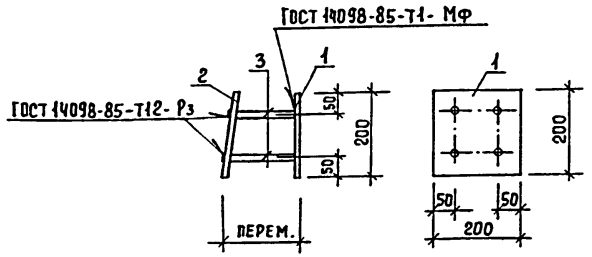

Формат	Зона	Поз	Обозначение	Наименование	Кол.	Примеч.
				Детали		
БЧ		1	1.	Лист Б 10×200 ГОСТ 19903-74 / В Ст3 пс6-1 ГОСТ 14637-79 ℓ=200	1	3,1 кг
БЧ		2	2.	Лист Б 10×200 ГОСТ 19903-74 / В Ст3 пс6-1 ГОСТ 14637-79 ℓ=200	1	3,1 кг
БЧ		3	3.	А-III-10- ГОСТ 5781-82; ℓ=170	4	0,44 кг

1. В пластине поз.2 отверстия раззенковать
2. Анкера поз.3 приварить к поз.2 после установки закладной детали в панели
3. Расстояние между пластинами поз 1 и 2 определяется по месту.

Привязан.

Инв №

Взам. инв. №

Подпись и дата

Инв. № подл.

Провер	Строгин	Т.П. 901-3-255.89	-КЖ И. 64.0.0.
Вед. инж	Капустин	Изделие закладное МН1	Стадия: Р; Масса: 6,64; Масштаб: 1:10
Зав. гр	Строгин		Лист; Листов 1
ГИП	Письман		ЦНИИЭП инженерного оборудования г. Москва
Н. контр	Антонова		
Нач. отд	Данилевский		

Копировал Еремченко

Формат А4

Альбом 5

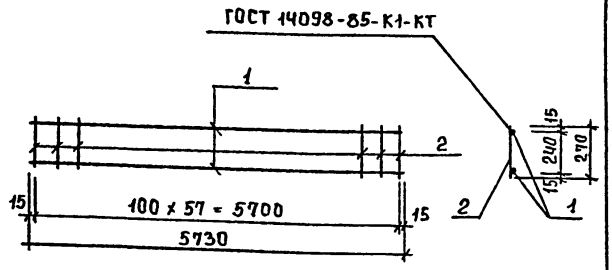

Формат	Зона	Поз.	Обозначение	Наименование	Кол. шт.	Примеч.
				Детали		
Б4		1	1	ф16 А III ГОСТ 5781-82 ℓ=5730	2	9.0
Б4		2	2	ф6 А I ГОСТ 5781-82 ℓ=270	58	0.1

Привязан

Инв. №

Взам. инв. №

Подпись и дата

Инв. № подл.

Проверил	Строгин	Т.П. 901-3-255.89	КЖИ. 65.0.0.
Инжен	Базанов	Кр 1	Стадия: Р; Масса: 23.8; Масштаб: б/м
Зав. гр.	Строгин		Лист; Листов 1
Гл. конс.	Письман		ЦНИИЭП инженерного оборудования г. Москва
Н. контр	Антонова		
Нач. отд.	Данилевский		

Формат А4

Альбом 5

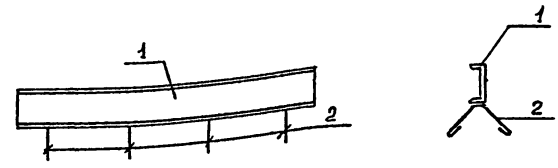

Формат	Зона	Поз.	Обозначение	Наименование	Кол. шт.	Примеч.
				Детали		
Б4		1	1	С20 ГОСТ 8240-72 ℓ=1500	1	31.5
Б4		2	2	ф8 А I ГОСТ 5781-82 ℓ=420	4	0.2

Привязан

Инв. №

Взам. инв. №

Подпись и дата

Инв. № подл.

Проверил	Строгин	Т.П. 901-3-255.89	-КЖИ. 66.0.0.
Инжен	Базанов	Закладная деталь МН2	Стадия: Р; Масса: 32.3; Масштаб: 1:20
Зав. гр	Строгин		Лист; Листов 1
Гл. конс	Письман		ЦНИИЭП инженерного оборудования г. Москва
Н. контр	Антонова		
Нач. отд	Данилевский		

Формат А4

Альбом 5

РИС. 1

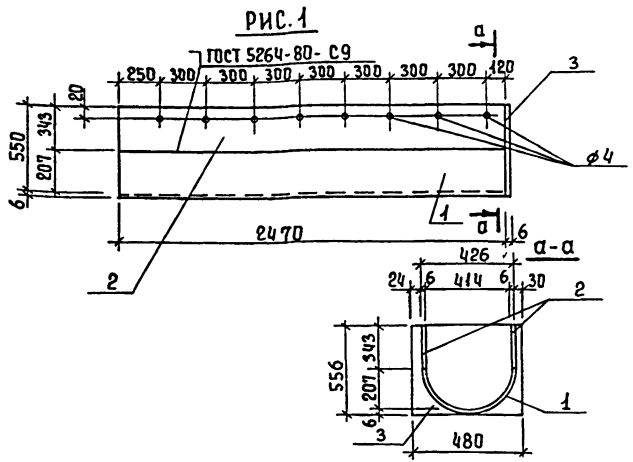

Формат	Зона	Поз.	Обозначение	Наименование	Кол. шт.	Примеч.
				Детали		
БЧ		1	1	Уголок 426×6×2470 ГОСТ 10704-76 / 2 трубы Вст3 сп5-1 ГОСТ 535-79	1	77,5 кг
БЧ		2	2	Полоса Б-Р 6×346×2470 ПСТ 119903-74 / Вст3 кп-2-Ш ГОСТ 14637-79	2	39,9 кг
БЧ		3	3	Полоса БР 6×636×480 ГОСТ 119903-74 / Вст3 кп 2-Ш ГОСТ 14637-79	1	12,5 кг

Привязан

Инв №

Взам. инв. № | Подпись и дата | Инв. № подл.

Провер.	Стронгин	
Вед. инж.	Капустин	
Зав. гр.	Стронгин	
Гл. конс.	Письман	
Н. контр.	Антонова	
Нач. отд.	Данилевский	

Т.П. 901-3-255.89 – КЖ.И. 67.0.0.

Лоток металлический ЛМ-1

Стадия	Масса	Масштаб
Р	169,8	1:25

Лист | Листов 1

ЦНИИЭП инженерного оборудования г. Москва

Формат А4

Альбом 5

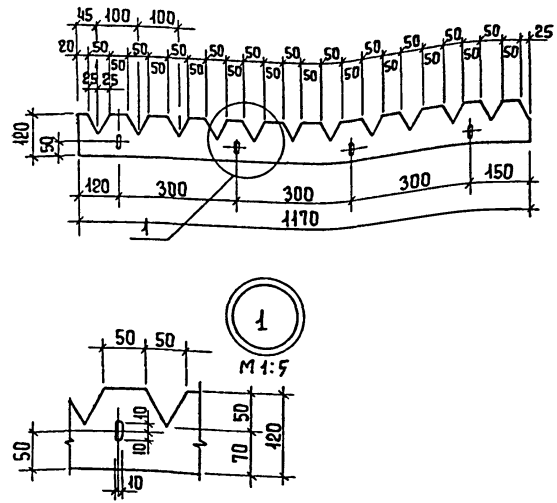

Привязан

Инв №

Взам. инв. № | Подпись и дата | Инв. № подл.

Провер.	Стронгин	
Вед. инж.	Капустин	
Зав. гр.	Стронгин	
Гл. конс.	Письман	
Н. контр.	Антонова	
Нач. отд.	Данилевский	

Т.П. 901-3-255.89 – КЖ.И. 68.0.0.

Водослив В-1

Стадия	Масса	Масштаб
Р	0,5	1:10

Лист | Листов 1

Стекло СБ.III 3×120×2340. сорт 2. ГОСТ 9784-75

ЦНИИЭП инженерного оборудования г. Москва

Копировал Еремченко

Формат А4

Альбом 5

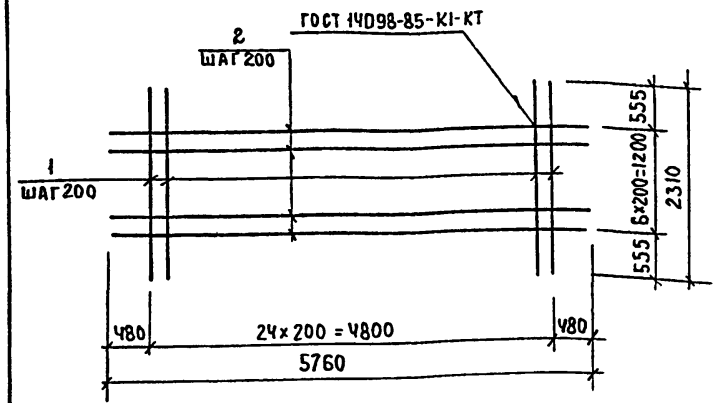

Формат	Зона	Поз.	Обозначение	Наименование	Кол. шт.	Примеч.
				Детали		
БЧ		1	1	⌀14AIII ГОСТ5781-82 ℓ=2310	25	2.8
БЧ		2	2	⌀14AIII ГОСТ5781-82 ℓ=5760	7	6.7

Привязан

Инв. №

Взам. инв. N | Подп. и дата | Инв. № подл.

Т.П. 901-3-255.89		КЖ.И. 69.0.0.
Сетка арматурная	Стадия: Р	Масса: 118.5
	Масштаб: 1:50	
	Лист	Листов 1
Провер. Стронгин	ЦНИИЭП инженерного оборудования г. Москва	
Инж. Базанов		
Зав.гр. Стронгин		
Гл.конс.пр Письман		
Н.контр Антонова		
Нач.отд Данилевский		

Альбом 5

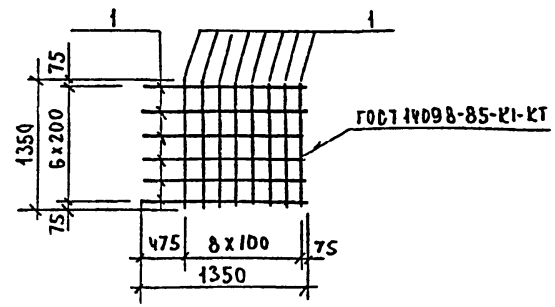

Формат	Зона	Поз.	Обозначение	Наименование	Кол. шт.	Примеч.
				Детали		
БЧ		1	1	⌀16AIII ГОСТ5781-82 ℓ=1350	16	2.13 кг

Привязан

Инв. №

Взам. инв. N | Подп. и дата | Инв. № подл.

Т.П. 901-3-255-89		-КЖ.И. 70. 0.0.
Сетка арматурная	Стадия: Р	Масса: 34.08
	Масштаб: 1:50	
	Лист	Листов 1
Провер. Стронгин	ЦНИИЭП инженерного оборудования г. Москва	
Инж. Базанов		
Зав.гр. Стронгин		
Гл.конс.пр Письман		
Н.контр Антонова		
Нач.отд Данилевский		

Копировал: Петрова Формат А4

Альбом 5

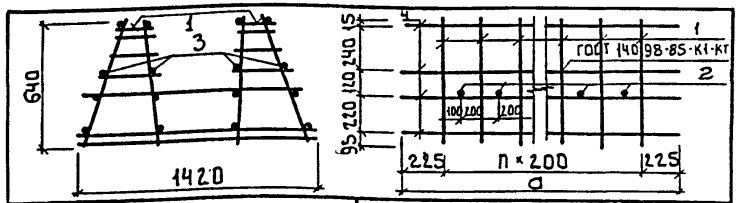

Формат	Зона	Поз.	Обозначение	Наименование	Кол	Примеч
				т.п. 901-3-255.89 КЖ.И.71.0.0		
				Сборочные единицы		
Ач		1	т.п. 901-3-255.89 КЖ.И 71.1.0	Каркас плоский Кр2	15	
				Детали		
Бч		2		ф16А-III ГОСТ 5781-82 ℓ=1290	14	2.04кг
Бч		3		5Вр-I ГОСТ 6727-80 ℓ=3250	16	0.5кг
				т.п. 901-3-255.89 КЖ.И 71.0.0-01		
				Сборочные единицы		
Ач		1	КЖ.И.71.1.0	Каркас плоский Кр2	9	
				Детали		
Бч		2		ф16А-III ГОСТ 5781-82 ℓ=1290	9	2.04кг
Бч		3		5Вр-I ГОСТ 6727-80 ℓ=2050	16	0.32кг

Обозначение	Марка	a	n	Масса ед.кг
т.п. 901-3-255.89 КЖ.И.71.0.0	КП1	3250	14	93.26
-01	КП2	2050	9	55.46

Привязан

Инв №

Взам. инв №

Подпись и дата

Инв № подл.

Провер	Строгин	
Нач инж	Капустин	
Зав гр	Строгин	
Н контр	Антонова	
Нач отд	Домлевский	

т.п. 901-3-255.89 КЖ.И. 71.0.0.

Каркас пространственный (КП1; КП2)

Стадия	Масса	Масшт
Р	см табл.	1:50
Лист	Листов 1	

ЦНИИЭП инженерного оборудования г Москва

Формат А4

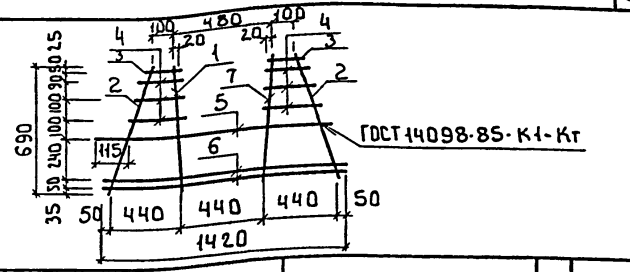

Формат	Зона	Поз.	Обозначение	Наименование	Кол	Примеч
				Детали		
Бч		1		ф12А-III ГОСТ 5781-82 ℓ=690	1	0.61кг
Бч		2		ф6А-III ГОСТ 5781-82 ℓ=770	2	0.17кг
Бч		3		ф6А-III ГОСТ 5781-82 ℓ=155	2	0.03кг
Бч		4		ф6А-III ГОСТ 5781-82 от 150÷230 через 40	6	0.03кг
Бч		5		ф14А-III ГОСТ 5781-82 ℓ=1265	1	1.56кг
Бч		6		ф6А-III ГОСТ 5781-82 ℓ=1420	2	0.34кг
Бч		7		ф12А-III ГОСТ 6727-80 ℓ=690	1	0.61кг

Привязан

Инв.№

Взам. инв №

Подпись и дата

Инв № подл.

Провер	Строгин	
Нач инж	Капустин	
Зав гр	Строгин	
Н контр	Антонова	
Нач отд	Домлевский	

т.п. 901-3-255.89 КЖ. И. 71.1.0

Каркас плоский Кр2

Стадия	Масса	Масшт
Р	3.98	1:50
Лист	Листов 1	

ЦНИИЭП инженерного оборудования г Москва

Копировал Боброва Формат А4

Альбом 5

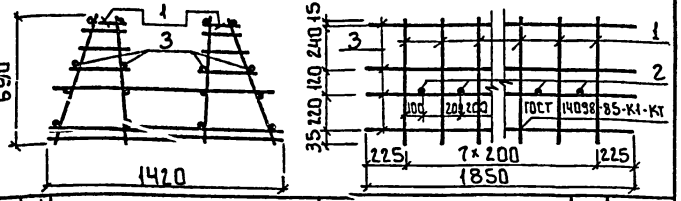

Формат	Зона	Поз.	Обозначение	Наименование	Кол.	Прим.
				Сборочные единицы		
А4		1	КЖ.И 71-1.0	Каркас плоский Кр2	8	
				Детали		
Бч		2		ф16 А-III ГОСТ 5781-82 ℓ=1290	7	1.77 кг
Бч		3		5Вр-I ГОСТ 6727-80 ℓ=1850	16	0.28 кг

Привязан

Инв.№

Взам.инв.№ | Подпись и дата | Инв.№ подл.

Т.П. 901-3-255.89	КЖ.И.72.0.0	
Каркас пространственный КП3	Стадия: Р	Масса: 35.2 / Масштаб: 1:50
	Лист	Листов 1
Провер. Стронгин; Вед.инж. Капустин; Зав.гр. Стронгин; Н.контр. Антонова; Нач.отд. Данилевский	ЦНИИЭП инженерного оборудования г. Москва	

Формат А4

Альбом 5

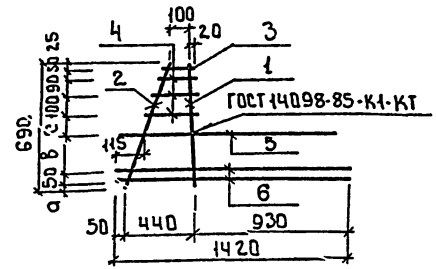

Формат	Зона	Поз.	Обозначение	Наименование	Кол.	Примеч.
				Детали		
Бч		1		ф12 А-III ГОСТ 5781-82 ℓ=690	1	0.61 кг
Бч		2		ф6 А-III ГОСТ 5781-82 ℓ=770	1	0.17 кг
Бч		3		ф6 А-III ГОСТ 5781-82 ℓ=155	1	0.03 кг
Бч		4		ф6 А-III ГОСТ 5781-82 от 150 до 230 через 40	3	0.05 кг
Бч		5		ф14 А-III ГОСТ 5781-82 ℓ=1290	1	1.56 кг
Бч		6		ф6 А-III ГОСТ 5781-82 ℓ=1420	2	0.34 кг

Обозначение	Марка	а	б	с
т.п. 901-3-255.89 КЖ.И 73.0.0	Кр3	35	240	100
-01	Кр4	45	220	110

Привязан

Инв.№

Взам.инв.№ | Подпись и дата | Инв.№ подл.

Т.П. 901-3-255.89	КЖ.И.73.0.0	
Каркас плоский (Кр3, Кр4)	Стадия: Р	Масса: 3.20 / Масштаб: 1:50
	Лист	Листов 1
Провер. Стронгин; Вед.инж. Капустин; Зав.гр. Стронгин; Н.контр. Антонова; Нач.отд. Данилевский	ЦНИИЭП инженерного оборудования г. Москва	

Копировал: Боброва

Формат А4

Альбом 5

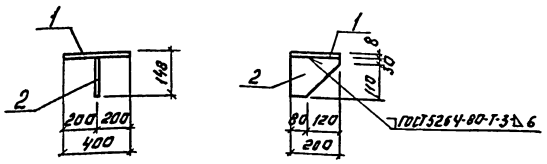

Формат	Зона	Поз.	Обозначение	Наименование	Кол	Примеч.
				Детали		
64		1	-1	Полоса Б-2 8×200 ГОСТ 103-76 / ВСТ3СП5-1 ГОСТ 535-79 ℓ=400	1	2.5 кг
64		2	-2	Полоса Б-2 8×200 ГОСТ 103-76 / ВСТ3СП5-1 ГОСТ 535-79 ℓ=140	1	0.9 кг.

ПРИВЯЗАН:

ИНВ. №

Т. П. 901-3-255.89 -КЖИ. 74.0.0.

Соединительный элемент МС3.

Стадия	Масса	Масштаб
Р	3.4	—

Лист: Листов: 1

ЦНИИЭП инженерного оборудования г. Москва

Формат: А4

Провер.	Строгин	
Инж. I кат.	Ананьева	
Зав. груп.	Строгин	
Гл. конст.	Письман	
Н. контр.	Антонова	
Нач. отд.	Данилевский	

Инв. № подл. | Подпись и дата | Взам. инв. №

Альбом 5

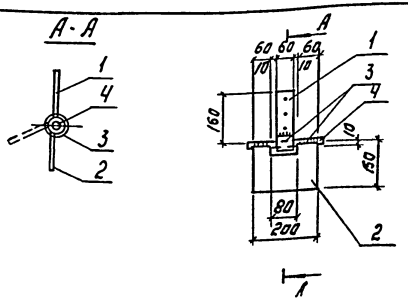

Формат	Зона	Поз.	Обозначение	Наименование	Кол	Примеч.
				Детали		
64		1	1	Полоса Б-2 6×60 ГОСТ 103-76 / ВСТ3КП2 ГОСТ 535-79 ℓ=160	1	0.45 кг
64		2	2	Полоса Б2 6×150 ГОСТ 103-76 / ВСТ3КП2 ГОСТ 535-79 ℓ=200	1	1.4 кг
64		3	3	Труба 25 ГОСТ 3262-75* ℓ=60	3	1.3 кг
64		4	4	ф18 АI-ГОСТ 5781-82 ℓ=230	1	0.46 кг.

1. Сварку производить электродами Э-42 по ГОСТ 9467-75. Катет шва 6 мм.
2. Покрытие: окраска эмалью ПФ-115 по ГОСТ 6465-76 в 2 слоя по грунтовке ПФ (ТУ 6-10-1940-84).

ПРИВЯЗАН:

ИНВ. №

Т. П. 901-3-255.89 -КЖИ. 75.0.0.

Петля ПЛ1.

Стадия	Масса	Масштаб
Р	3.6	—

Лист: Листов 1

ЦНИИЭП инженерного оборудования г. Москва

Формат: А4

Провер.	Строгин	
Инж. I кат.	Саранча	
Зав. гр.	Строгин	
Гл. конст.	Письман	
Н. контр.	Антонова	
Нач. отд.	Данилевский	

Инв. № подл. | Подпись и дата | Взам. инв. №

Копировал: Логинова

Альбом 5

Рис. 1

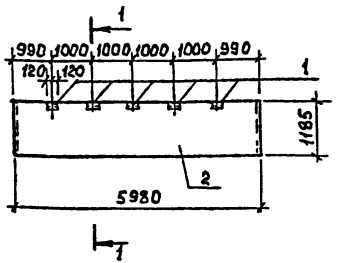

1 – 1
М 1:50

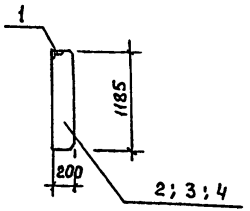

Рис. 2

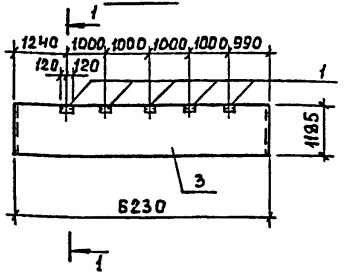

Рис. 3

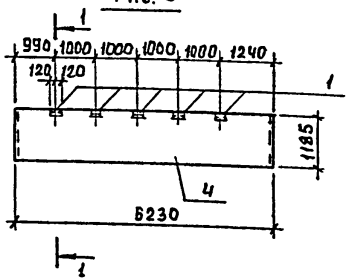

Обозначение	Марка	Рис.
т.п.901-3-255.89 - КЖ.И.45.0.0.	ПС60.12.2.0-2.Л-34-А	1
-01	ПС62.5.12.2.0-2.Л-34-Б	2
-02	ПС62.5.12.2.0-2.Л-2.34-В	3

Форм.	Зона	Поз.	Обозначение	Наименование	Кол.	Примеч.
				Сборочные единицы		
		1	1.030.1-1.1-3 30-01	Изделие закладное М2	5	
				Переменные данные для исполнений		
				тп 901-3-255.89 - КЖ.И.45.0.0		
				Сборочные единицы		
		2	1.030.1-1.1-1 05	Панель ПС60.12.2.0-2.Л-34-А	1	
				тп.901-3-255.89 -КЖ.И.45.0.0-01		
				Сборочные единицы		
		3	1.030.1-1.1-1 15-03	Панель ПС62.5.12.2.0-2.Л-1.34-Б	1	
				тп901-3-255.89 -КЖ.И.45.0.0-02		
				Сборочные единицы		
		4	1.030.1-1.1-1 15	Панель ПС62.5.12.2.0-2.Л-2.34-В	1	

Ведомость расхода стали на дополнительные закладные изделия на элемент, кг.

Марка элемента	Изделия закладные: Арматура класса А-III ГОСТ 5781-82 ф10		Итого	Прокат марки Вст3кп2 ГОСТ 8509-86 L63х6	Итого	ГОСТ 103-76 -6х60		Итого	Общий расход
ПС60.12.2.0-2.Л-34-А	1.0		1.0	6.85	6.85	2.80		2.80	10.7
ПС62.5.12.2.0-2.Л-1.34-Б	1.0		1.0	6.85	6.85	2.80		2.80	10.7
ПС62.5.12.2.0-2.Л-2.34-В	1.0		1.0	6.85	6.85	2.80		2.80	10.7

Покрытие поверхности закладных изделий – Гор.ц. 50-60.

Привязан

Инв.№

Провер	Строгин	
Инж.1к.	Ананьева	
Зав.гр.	Строгин	
Н.контр.	Левина	
Нач.отд	Письман	

т.п. 901-3-255.89 КЖ.И.45.0.0.

Панель стеновая
ПС60.12.2.0-2.Л-34-А;
ПС62.5.12.2.0-2.Л-1.34-Б;
ПС62.5.12.2.0-2.Л-2.34-В.

Стадия	Масса	Масштаб
Р	1:100	М 1:100
Лист	Листов 1	

ЦНИИЭП инженерного оборудования г. Москва

Копировал: Богатова Формат А3

23597-07

Инв.№подл. | Подпись и дата | Взам.инв.№

Альбом 5

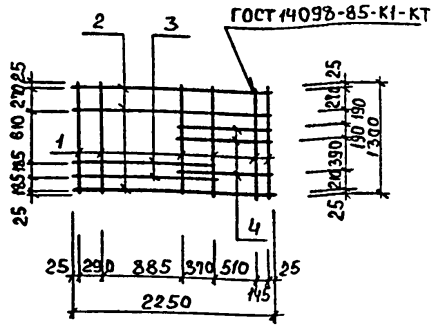

Формат	Зона	Поз.	Обозначение	Наименование	Кол. шт.	Примеч.
				Детали		
Б4		1	1	ф10 А I ℓ=1300	6	0.81
Б4		2	2	ф10 А I ℓ=2250	3	1.40
Б4		3	3	ф10 А I ℓ=1585	2	0.98
Б4		4	4	ф10 А I ℓ=1065	3	0.66

Арматура принята по ГОСТ 5781-82

Привязан

Инв №

Т.П. 901-3-255.89 -КЖИ. 76.0.0

Сетка арматурная С7

Стадия	Масса	Масштаб
Р	13.0	1:50

Лист | Листов 1

ЦНИИЭП инженерного оборудования г. Москва

Проверил Стронгин
Инжен Базанов
Зав гр. Стронгин
Гл конст Письман
Н контр Антонова
Нач отд Данилевский

Взам инв № | Подпись и дата | Инв № подл

Формат А4

gost.e-ecolog.ru

Альбом 5

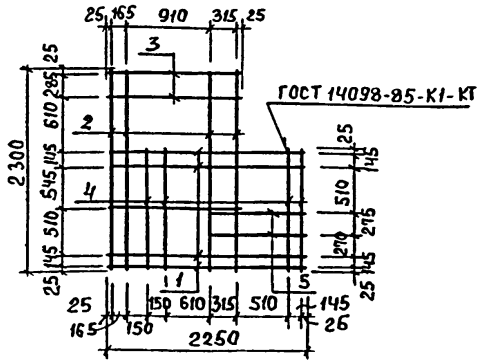

Формат	Зона	Поз.	Обозначение	Наименование	Кол. шт.	Примеч.
				Детали		
Б4		1	1	ф10 А I ℓ=2250	4	1.40
Б4		2	2	ф10 А I ℓ=2300	4	1.42
Б4		3	3	ф10 А I ℓ=1440	2	0.83
Б4		4	4	ф10 А I ℓ=1395	4	0.86
		5	5	ф10 А I ℓ=1010	2	0.62

Арматура принята по ГОСТ 5781-82

Привязан

Инв. №

Т.П. 901-3-255.89 -КЖИ. 77.0.0.

Сетка арматурная С-8

Стадия	Масса	Масштаб
Р	17.7	1:50

Лист | Листов 1

ЦНИИЭП инженерного оборудования г. Москва

Проверил Стронгин
Инжен Базанов
Зав гр Стронгин
Гл конст Письман
Н контр Антонова
Нач отд Данилевский

Взам инв № | Подпись и дата | Инв № подл

Формат А4

23597-07