ТИПОВОЙ ПРОЕКТ

901-3-255.89

ГЛАВНЫЙ КОРПУС ДЛЯ СТАНЦИИ ОЧИСТКИ ВОДЫ ПОВЕРХНОСТНЫХ ИСТОЧНИКОВ МУТНОСТЬЮ до 120 мг/л ПРОИЗВОДИТЕЛЬНОСТЬЮ 5.0 тыс. $м^3$/сут.

АЛЬБОМ 4.

ЧАСТЬ 2.

АТХ Автоматизация

23597-06

СФ ЦИТП 620062, г.Свердловск, ул.Чебышева, 4
Зак 5762 инв. 23597-06 тираж 100
Сдано в печать 10.11 1989 Цена 3-04

gost.e-ecolog.ru

ТИПОВОЙ ПРОЕКТ
901-3-255.89

ГЛАВНЫЙ КОРПУС ДЛЯ СТАНЦИИ ОЧИСТКИ ВОДЫ ПОВЕРХНОСТНЫХ ИСТОЧНИКОВ МУТНОСТЬЮ ДО 120 мг/л ПРОИЗВОДИТЕЛЬНОСТЬЮ 5.0 тыс. м³/сут.

АЛЬБОМ 4. ЧАСТЬ 2.

ПЕРЕЧЕНЬ АЛЬБОМОВ:

Альбом 1. ПЗ Пояснительная записка.

Альбом 2. ТХ Технология производства
ВК Внутренний водопровод и канализация
ТХН Эскизные чертежи общих видов
ОВ Отопление и вентиляция.

Альбом 3. Часть 1.
АР Архитектурные решения.
КМ Конструкции металлические
АЗ Антикоррозионная защита конструкций.
23597-06 ОС Организация строительства.
Часть 2.
КЖ Конструкции железобетонные

Альбом 4. Часть 1.
ЭМ Силовое электрооборудование.
ЭО Электрическое освещение.
СС Связь и сигнализация.
Часть 2.
АТХ Автоматизация.

Альбом 5. КЖИ Строительные изделия.
Альбом 6. АТХ Задание заводу изготовителю.
Альбом 7. ВМ Ведомости потребности в материалах.
Альбом 8. СО Спецификации оборудования.
Альбом 9. Часть 1.
Часть 2 С сметы

Примененные материалы: тп 407-3-41/75÷45/75. Альбом 3. „Трансформаторные подстанции с одним и двумя кабельными или одним воздушными вводами 6-10 кв на один и два трансформатора мощностью до 2×630 ква." Распространяет Свердловский Филиал ЦИТП.

Разработан
ЦНИИЭП инженерного оборудования
городов, жилых и общественных зданий
Главный инженер института А. Кетаов
Ответственный исполнитель И. Новик

Утвержден Госгражданстроем
приказ № 242 от 29 июля 1986 г.

© СФ ЦИТП Госстрой СССР, 1988 г.

СОДЕРЖАНИЕ

Марка	Наименование	Стр.
	Содержание	2
	Автоматизация	
АТХ-1	Общие данные	3
АТХ-2	Схема автоматизации. Начало	4
АТХ-3	Схема автоматизации. Окончание	5
АТХ-4	Схемы электрические принципиальные питания приборов и цепей управления щитов ЩД, ШРК1, ШРК2, ЩАХ. Начало	6
АТХ-5	Схемы электрические принципиальные питания приборов и цепей управления щитов ЩД, ШРК1, ШРК2, ЩАХ. Продолжение	7
АТХ-6	Схемы электрические принципиальные питания приборов и цепей управления щитов ЩД, ШРК1, ШРК2, ЩАХ. Окончание. Схема автоматизации приточной системы П-1 (П-2)	8
АТХ-7	Схема электрическая принципиальная сигнализации общестанционная	9
АТХ-8	Схема электрическая принципиальная сигнализации на основные реагенты	10
АТХ-9	Схема структурная автоматизации дозирования коагулянта	11
АТХ-10	Регулирование дозы коагулянта. Схема электрическая соединений	12

Марка	Наименование	Стр.
АТХ-11	Схема внешних проводок. Начало	13
АТХ-12	Схема внешних проводок. Продолжение	14
АТХ-13	Схема внешних проводок. Окончание	15
АТХ-14	Размещение приборов и устройств технологического контроля и прокладка кабеля. План на отм. -2.400; 0.000 и 3.600. Насосная. Приточная венткамера. Диспетчерская	16
АТХ-15	Размещение приборов и устройств технологического контроля и прокладка кабеля. Планы на отм. -1.400; 0.000; 2.400, -0,600; 5.800. Зал К.О. Барабанные сетки.	17
АТХ-16	Размещение приборов и устройств технологического контроля и прокладка кабеля. План на отм. -1.800; 0.000 Отделение расходных баков коагулянта. Дозаторная. Воздуходувная.	18
АТХ-17	Размещение приборов и устройств технологического контроля и прокладка кабеля. Спецификация	19

Типовой проект 90Г-3-255.89 Альбом 4, часть 2

Инв. № подл. | Подпись и дата | Взам. инв. №

Альбом 4, часть 2

Ведомость рабочих чертежей основного комплекта. Марки АТХ.

Лист	Наименование	Примечан.
АТХ-1	Общие данные.	
АТХ-2	Схема автоматизации. Начало.	
АТХ-3	Схема автоматизации. Окончание.	
АТХ-4	Схемы электрические принципиальные питания приборов и цепей управления щитов ЩО; ШРК1, ШРК2, ЩАХ. Начало.	
АТХ-5	Схемы электрические принципиальные питания приборов и цепей управления щитов ЩО; ШРК1; ШРК2, ЩАХ. Продолжение.	
АТХ-6	Схемы электрические принципиальные питания приборов и цепей управления щитов ЩО, ШРК1, ШРК2, ЩАХ. Окончание. Схема автоматизации приточной системы П-1 (П-2).	
АТХ-7	Схема электрическая принципиальная сигнализации общестанционная.	
АТХ-8	Схема электрическая принципиальная сигнализации на основные реагенты.	
АТХ-9	Схема структурная автоматизации дозирования коагулянта.	
АТХ-10	Регулирование дозы коагулянта. Схема электрическая соединений.	
АТХ-11	Схема внешних проводок. Начало.	
АТХ-12	Схема внешних проводок. Продолжение.	
АТХ-13	Схема внешних проводок. Окончание.	
АТХ-14	Размещение приборов и устройств технологического контроля и прокладка кабеля. План на отм. -2.400; 0.000 и 3.600. Насосная. Приточная вентекамера. Диспетчерская.	
АТХ-15	Размещение приборов и устройств технологического контроля и прокладка кабеля. Планы на отм. -1.400; 0.000; 2.400; -0.600; 5.800. Зал К.О. Барабанные сетки.	
АТХ-16	Размещение приборов и устройств технологического контроля и прокладка кабеля. План на отм. -1.800; 0.000. Отделение расходных баков коагулянта. Дозаторная. Воздуходувная.	
АТХ-17	Размещение приборов и устройств технологического контроля и прокладка кабеля. Спецификация.	

Ведомость ссылочных и прилагаемых документов

Обозначение	Наименование	Примечание
	Ссылочные документы	
ГОСТ 21.404-85	Обозначения условные приборов и средств автоматизации в схемах.	
РМЧ-2-84	Системы автоматизации технологических процессов. Схемы автоматизации. Указания по выполнению	
7.901-180.81.82	Автоматизация, управление и электрооборудование очистных водопроводных и канализационных сооружений на базе типовых НКУ	
	Прилагаемые документы	
АТХ.С01 Альбом 8	Спецификация оборудования	
АТХ.С02 Альбом 8	Спецификация оборудования.	
АТХ.ВМ Альбом 7	Ведомость потребности в материалах.	
Альбом 6	Задание заводу-изготовителю.	
	Эскизные чертежи общих видов.	

Рабочие чертежи основного комплекта марки АТХ выполнены в соответствии с действующими строительными нормами и правилами и предусматривают технические решения обеспечивающие безопасность при соблюдении установленных правил безопасности эксплуатации зданий.

Главный инженер проекта Гусева /Гусева/.

Инв.№ подл. | Подпись и дата | Взам.инв.№

Привязан.

Инв.№

тп. 901-3-255.89 АТХ

Нач.отд	Данилов		
Н.контр.	Гусева		
Гл.спец	Гольцман		
ГЭП	Гусева		
Инж. Пр	Набиулина		

Главный корпус для станции очистки воды поверхностных источников мутностью до 120 мг/л, производительностью 5.0 тыс. м³/сут

Общие данные

Стадия	Лист	Листов
Р	1	17

ЦНИИЭП инженерного оборудования г. Москва

Копировал Еремченко

Формат А2.

23597-06

Альбом ч. часть 2

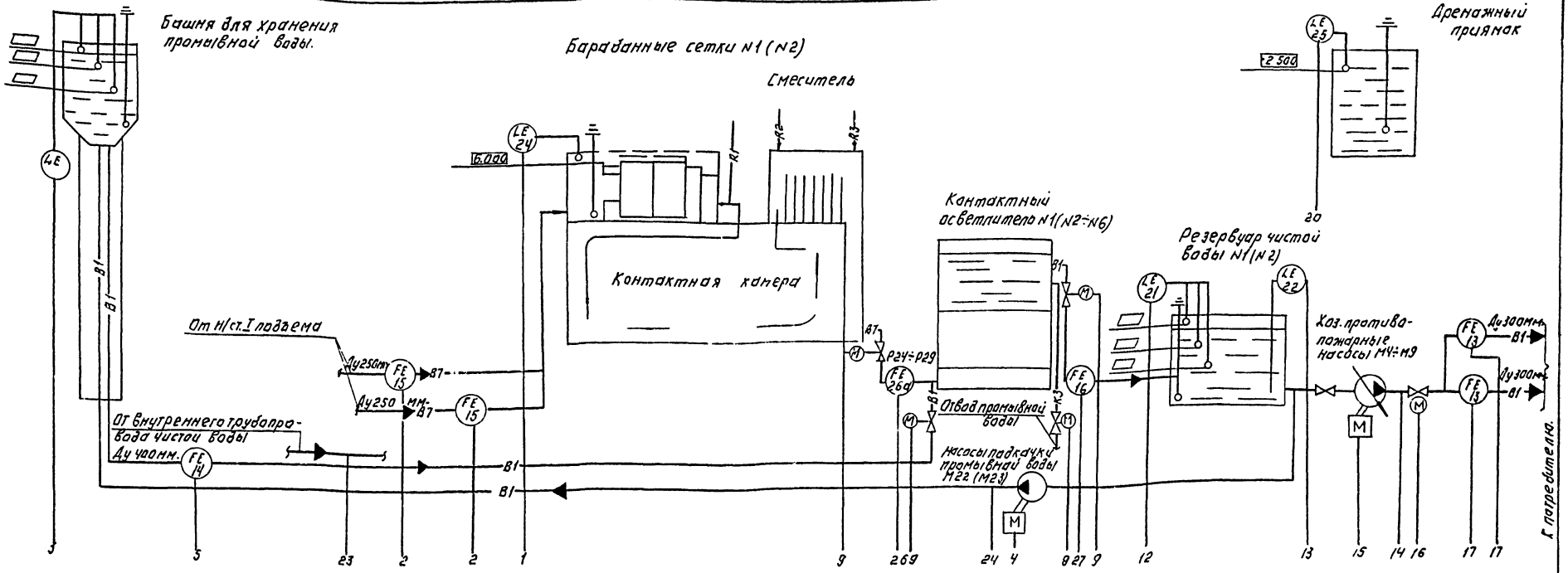

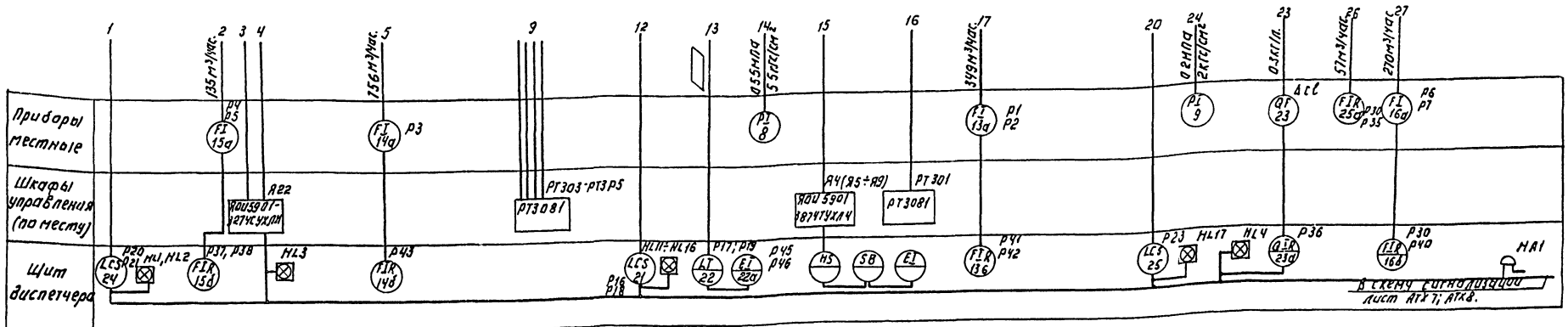

—В1— Чистая вода
—В7— Исходная вода.
—В1— Промывная вода
—К3— Отвод промывной воды
—К1— Хлорная вода
—К2— Раствор коагулянта
—К3— Раствор полиакриламида.

Номера позиций приборов соответствуют спецификации оборудования АТХ-С01 Альбом 8

Заполняется при привязке проекта.

Привязан:

Инв. №

Нач. отд.	Данилов	
Н. контр.	Гусева	
Гл. спец.	Гольцман	
ГИП	Гусева	
Инж. О.К.	Набиуллина	

Копировал: Логинова

ТП 901-3-255.89 АТХ

Сборник чертежей для станции очистки воды поверхностного источника мощностью до 120 тыс. м³/сут. производительностью 5 тыс. м³/сут.

Схема автоматизации. Начало.

Стадия	Лист	Листов
Р	2	

ЦНИЭП инженерного оборудования г. Москва

Формат: А2

23597-06

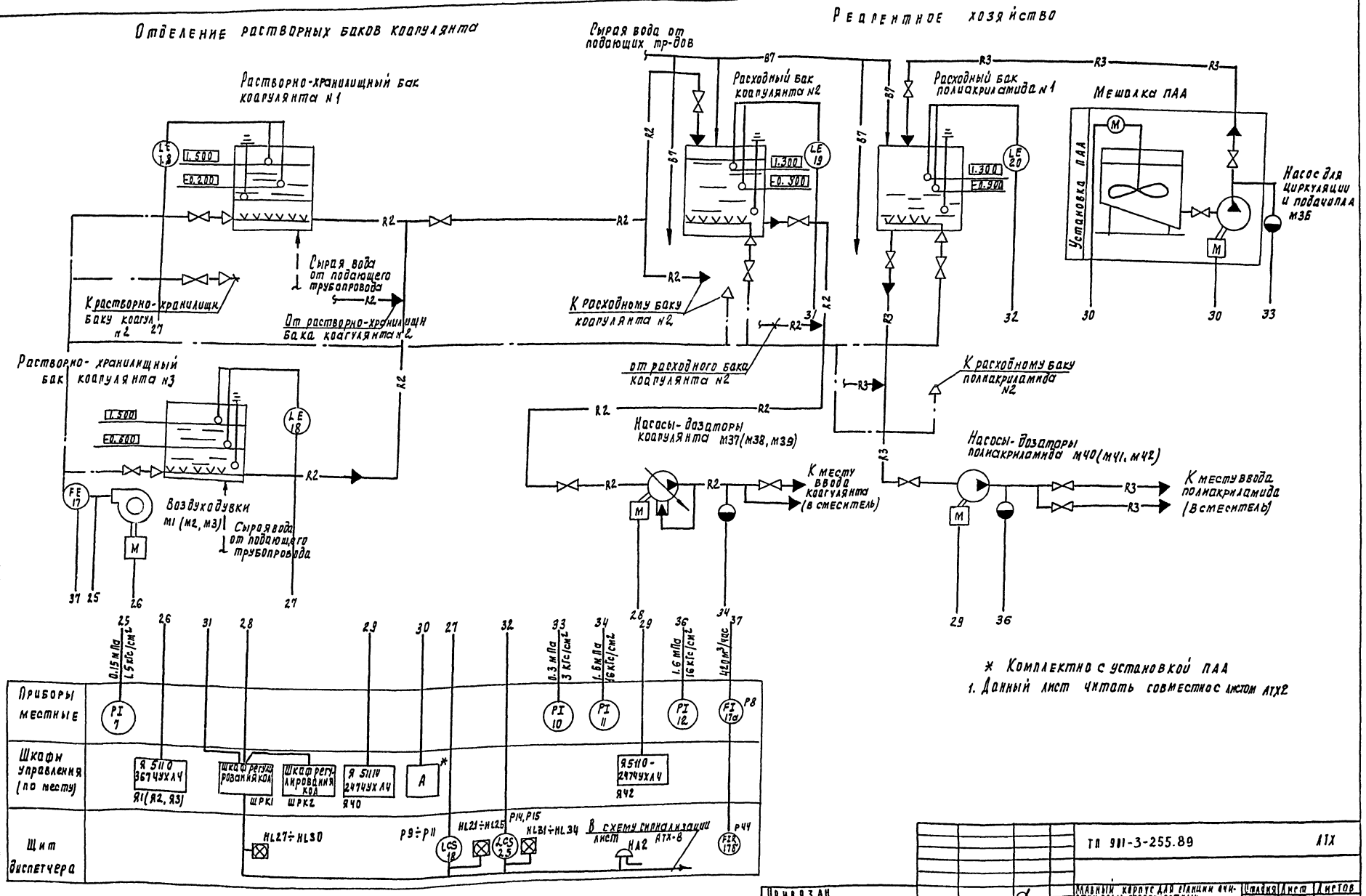

ТП 901-3-255.89			АТХ
Нач. отд.	Данилов		Главный корпус для станции очистки воды поверхностных источников мутностью до 1 г/л производительностью 50 тыс. м³/сут. Схема автоматизации. Окончание	Стадия	Лист	Листов
Н. контр.	Гусева			Р	3	
Рук. спец.	Польцман			ЦНИИЭП инженерного оборудования г. Москва		
ГИП	Гусева					
Инж. ПК	Набутакина					

Привязан

Инв. №

Копировал Подлевская 23597-06 Формат А2

Альбом 4, часть 2

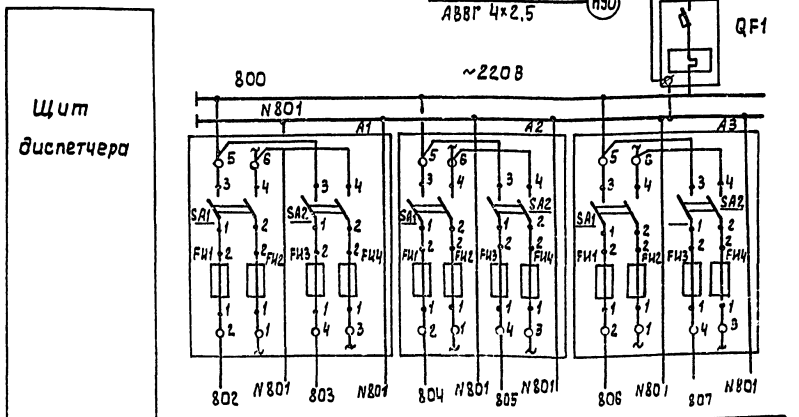

Характеристика электроприемника	позиция			поз. 15б N1, Р39	поз. 15б N2, Р39	поз. 16б N1, Р39	поз. 16б N2, Р40
	Тип	Схема сигнализации АТХ-7	Резерв	РП160-09		РП160-09	
	Напряжение, В	~220		~220		~220	
	Мощность, ВА (Вт)	400		28		28	
	Место установки	Щит диспетчера					
		Секция 1					

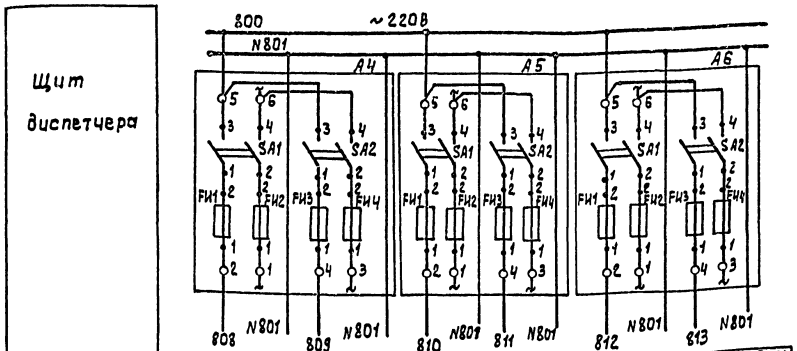

Характеристика электроприемника	позиция	поз. 13б N1, Р41	поз. 13б N2, Р42	поз. 14б, Р43	поз. 17, Р44	поз. 24 N1, Р20	поз. 24 N2, Р21
	Тип	РП160-09		РП160-09		Эрсу-4	
	Напряжение, В	~220		~220		~220	
	Мощность, ВА (Вт)	28		28		15	
	Место установки	Щит диспетчера					
		Секция 2					

Позиц. обознач.	Наименование	Кол.	Примечание
	Щит диспетчера ЩД		
QF1	Выключатель ВА14-26-14 Iр=4А	1	
	отсечка 10Iн ТУ16.522.110-74		
A1÷A17	Щиток электропитания	17	
	ЭЩП-2М ТУ36.1270-73		
	Предохранитель трубчатый		
	ПТ-10А; ТУ36.1101-71 ~250В	68	
	Шкаф регулирования коагулянта ШРК1		
A3÷A5	Щиток электропитания ЭЩП-2М	3	
	ТУ36.1270-73		
	Предохранитель трубчатый		
	ППТ-10А; ТУ36.1101-71 ~250В	12	
	Шкаф регулирования коагулянта ШРК2		
QF2	Выключатель ВА14-26-14 Iр=4А	1	
	отсечка 10Iн ТУ16.522.110-74		
A1, A2	Щиток электропитания	2	
	ЭЩП-2М ТУ36.1270-73		
	Предохранитель трубчатый		
	ППТ-10; ТУ36.1101-71. ~250В	4	
	Щит анализатора остаточного хлора ЩАХ		
QF3	Автоматический выключатель	1	
	ВА14-26-14-20У3 Iн=32А Iр=1,6А		
A1	Щиток электропитания	1	
	ЭЩП-2М ТУ36.1270-73		
	Предохранитель трубчатый	4	
	ППТ-10А; ТУ36.1101-71 ~250В		

Инв. № подл. | Подпись и дата | Взам. инв. №

Привязан

Инв. №

Нач. отд.	Данилов		
Н. контр.	Гусева		
Гл. спец.	Гольцман		
ГЭП	Гусева		
Инж. ПК	Котова		

тп 901-3-255.89 АТХ

Главный корпус для станции очистки воды поверхностных источников мутностью до 1200 мг/л производительностью 50 тыс м³/сут

Схема электрическая принципиальная питания приборов и цепей управления щитов ЩД, ШРК1, ШРК2, ЩАХ. Начало

Стадия	Лист	Листов
Р	4	

ЦНИИЭП инженерного оборудования г. Москва

Копировал. Алешикова

23597-06 Формат А2

Альбом 4, часть 2

Щит диспетчера

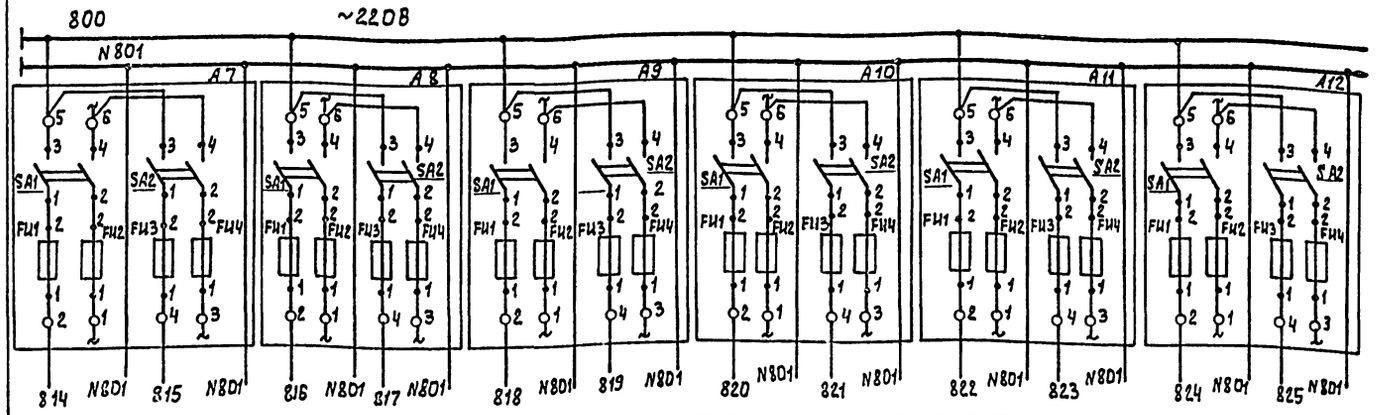

Характеристика электроприемника	Позиция	поз. 22 N1 Р45	поз. 22 N1 Р45	поз. 21 N1 Р16	поз. 21 N2 Р17	поз. 26 N1 Р30	поз. 26 N2 Р31	поз. 26 N3 Р32	поз. 26 N4 Р33	поз. 26 N5 Р34	поз. 26 N6		
	Тип	РУС-0-114		ЭРСУ-4		ПР-15 оп						Питание общих цепей насосов II подъёма	Резерв
	Напряжение В	~220		~220		~220						~220	
	Мощность ВА (Вт)	15		15		20							
	Место установки	Щит диспетчера. Секция 3				Зал контактных осветлителей							

Щит диспетчера

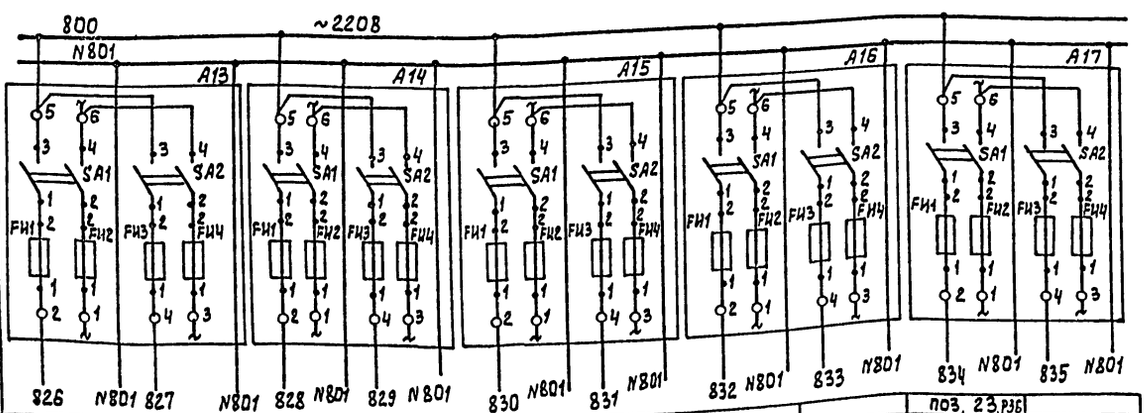

Характеристика электроприемника	Позиция	поз. 18 N1 Р9	поз. 18 N2 Р10	поз. 18 N3 Р11	поз. 25 Р23	поз. 20 N1 Р14	поз. 20 N2 Р15		поз. 23 Р36	
	Тип	ЭРСУ-4						Резерв.	КСП-2	Схема сигнализации АТХ-8
	Напряжение В	~220							~220	~220
	Мощность ВА (Вт)	15							30	400
	Место установки.	Щит диспетчера. Секция 4								

Привязан:

Инв. №

Инв. № подл. | Подпись и дата | Взам. инв. №

Нач.отд	Данилов		
Н. контр	Гусева		
Гл. спец	Гольцман		
ГИП	Гусева		
Инж. II к.	Котова		

тп. 901-3-255.89 АТХ

Главный корпус для станции очистки воды поверхностных источников мутностью до 120 мг/л производительностью 5,0 тыс м³/сут

Схема электрическая принципиальная питания приборов и цепей управления щитов Щ. ШРК1, ШРК2, Щ АХ. Продолжение.

Стадия	Лист	Листов
Р	5	

ЦНИИЭП инженерного оборудования г. Москва

Копировал: Алещикова

23597-06

Формат: А2

Схема электрическая принципиальная

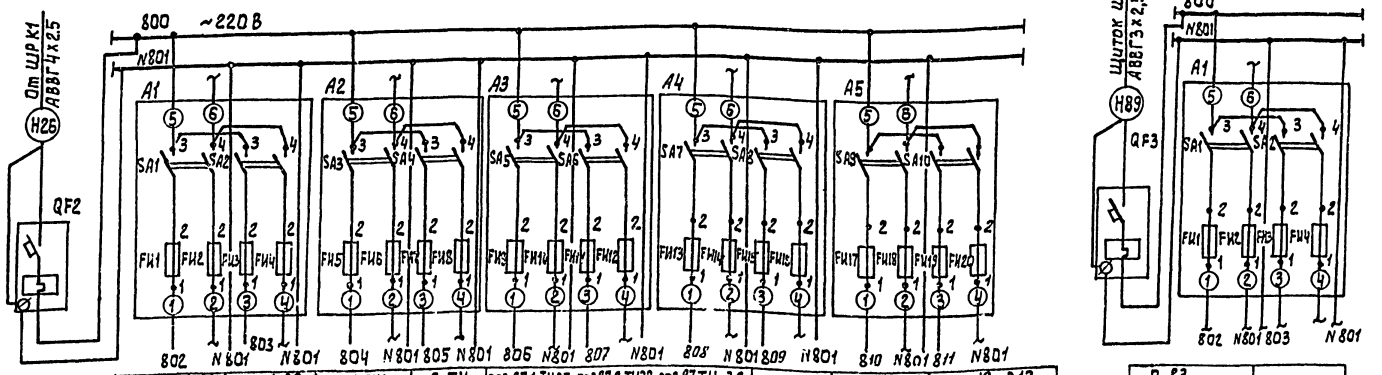

Характеристика электроприемника									
Позиция		поз.30 1-А1 2-А1	поз.29 1-А2 2-А2	1-TV	2-TV	поз.27,1-ТИ37 поз27,2-ТИ38 поз.27,ТИ-39		поз.19, Р12	поз.19, Р13
Тип	Ввод	БДС	БСС	АСМ1-0,1		У-22м	Резерв	ЭРСУ-4	
Напряжение, В	~220	~220		~220		~220		~220	
Мощность, кА (кВт)	500	25		100		15		15	
Место установки	Шкаф регулирования коагулянта ШРК2					Шкаф регулирования коагулянта ШРК1.			

п. 23	
АХС-203	резерв
~220	
20	
Щит анализатора остаточного хлора	

Схема автоматизации приточной системы П-1 (П-2)

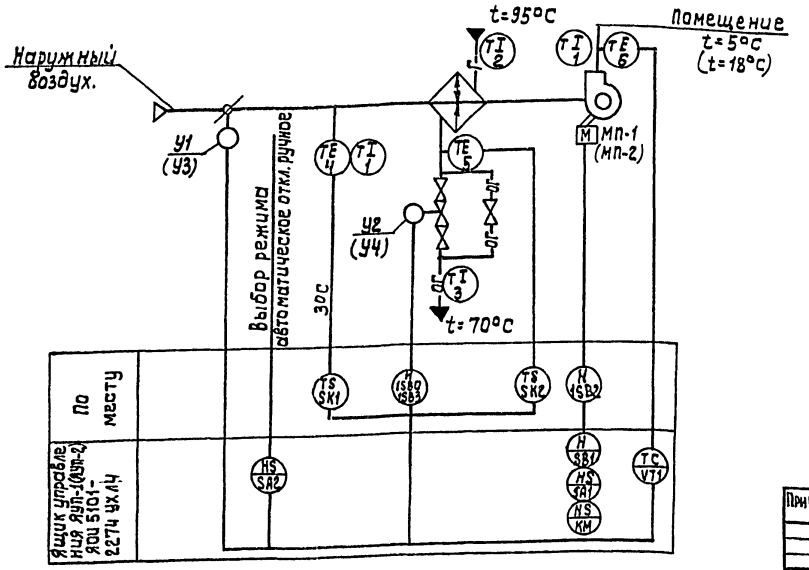

Схемой предусмотрено:

1. Регулирование температуры приточного воздуха.
2. Сблокированное с приточным вентилятором открытие (закрытие) заслонки наружного воздуха.
3. Автоматическое подключение системы регулирования при включении приточного вентилятора.

Привязан				т.п. 901-3-255.89	АТХ
Нач.отд.	Данилов			Главный корпус для станции очистки воды поверхностных источников мутностью до 120 мг/л производительностью 5,0 тыс. м³/сутки	Стадия: Р; Лист: 6; Листов:
Н.контр.	Гусева				
Гл.спец.	Гольцман			Схемы электрические принципиальные питания приборов и цепей управления насосов ЦД, ШРК1, ШРК2, ШАК, включение сигнализации и автоматизации приточных систем П-1 (П-2).	ЦНИИЭП инженерного оборудования г. Москва
ГИП	Гусева				
Инж.Ук.	Котова				
Инв.№					

Копировал: Алешикова

23597-06

Формат: А2

Инв.№ подл. | Подпись и дата | Взам.инв.№

Альбом 4, часть 2

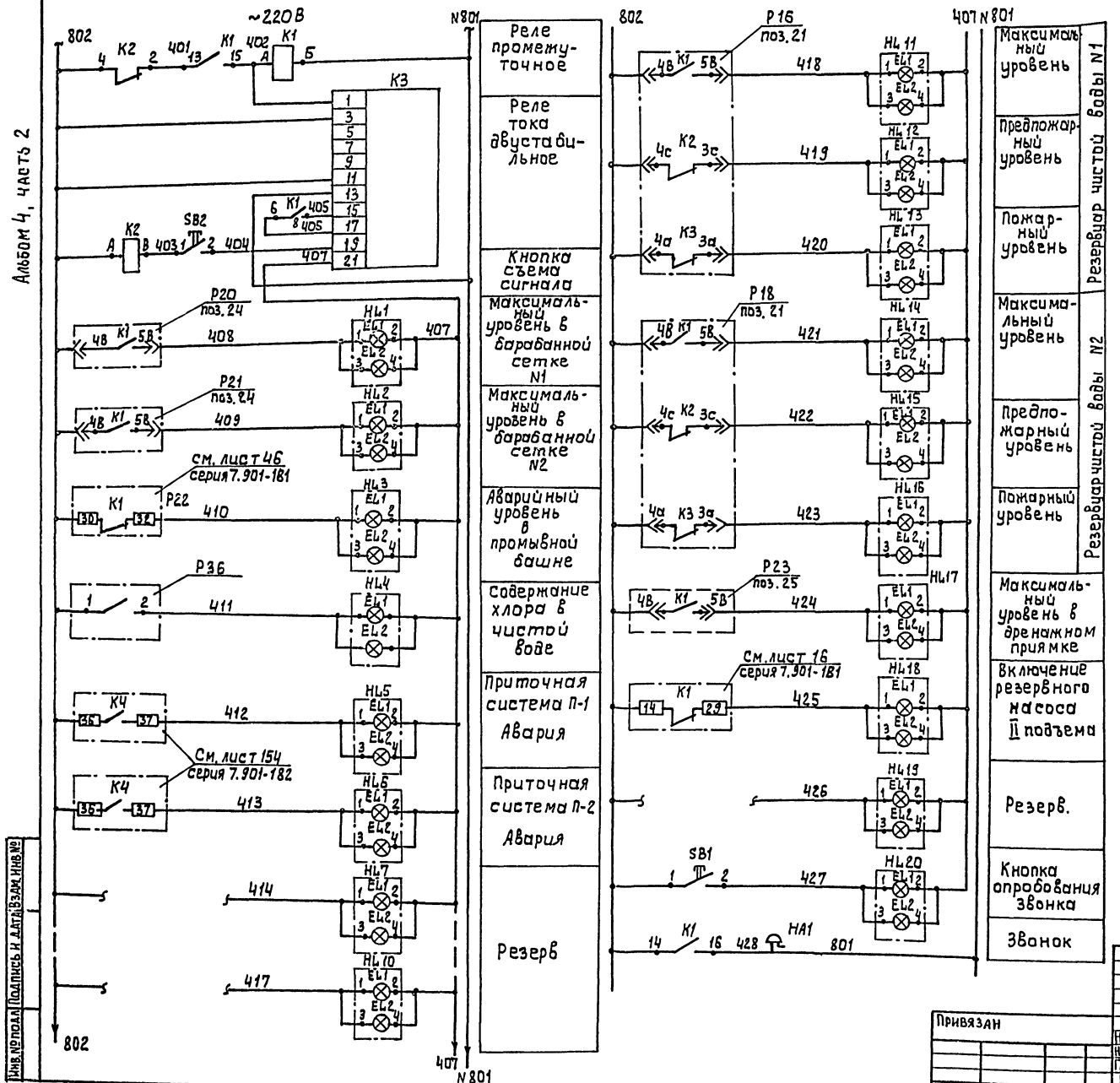

Позиц. обознач.	Наименование	Кол.	Примечание
	Щит диспетчера ЩД		
К3	Реле тока двустабильное		
	РТД 12 ~220В	1	
К1, К2	Реле промежуточное		
	РПУ-2 МІ6Ч2ОУЗБ ~220В	2	
SB1÷SB2	Кнопка КЕ-011УЗ исп.2 ТУ16 526407-79	2	
HL1÷HL20	Табло световое ТСБ-III-УЗ-01		Лампа РНЦ-220-10
	ТУ16.535.424-79	20	
	Аппаратура по месту		
HA1	Звонок ЗВП-220	1	
	ТУ16-739.059-76		

Схема выводов контактов и обмоток реле К1, К2 (РПУ-2-МІ6Ч2ОУЗБ)

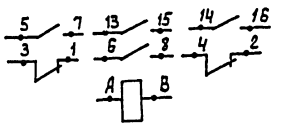

1. Номера позиций приборов соответствуют спецификации АТХ-С01 Альбома т.п. 901-3-255.89

Нач. отд.	Данилов		
Н. контр.	Гусева		
Гл. спец.	Гольцман		
ГЭП	Гусева		
Инж. ПК.	Котова		

Привязан

Инв. №

т.п. 901-3-255.89 АТХ

Главный корпус для станции очистки воды поверхностных источников мутностью до 120 мг/л производительностью 5,0 тыс. м³/сут

Схема электрическая принципиальная сигнализации общестанционная

Стадия	Лист	Листов
Р	7	

ЦНИИЭП инженерного оборудования г. Москва

Инв. № подл. | Подпись и дата | Взам. инв. №

Копировал: Алешикова

23597-06

Формат: А2

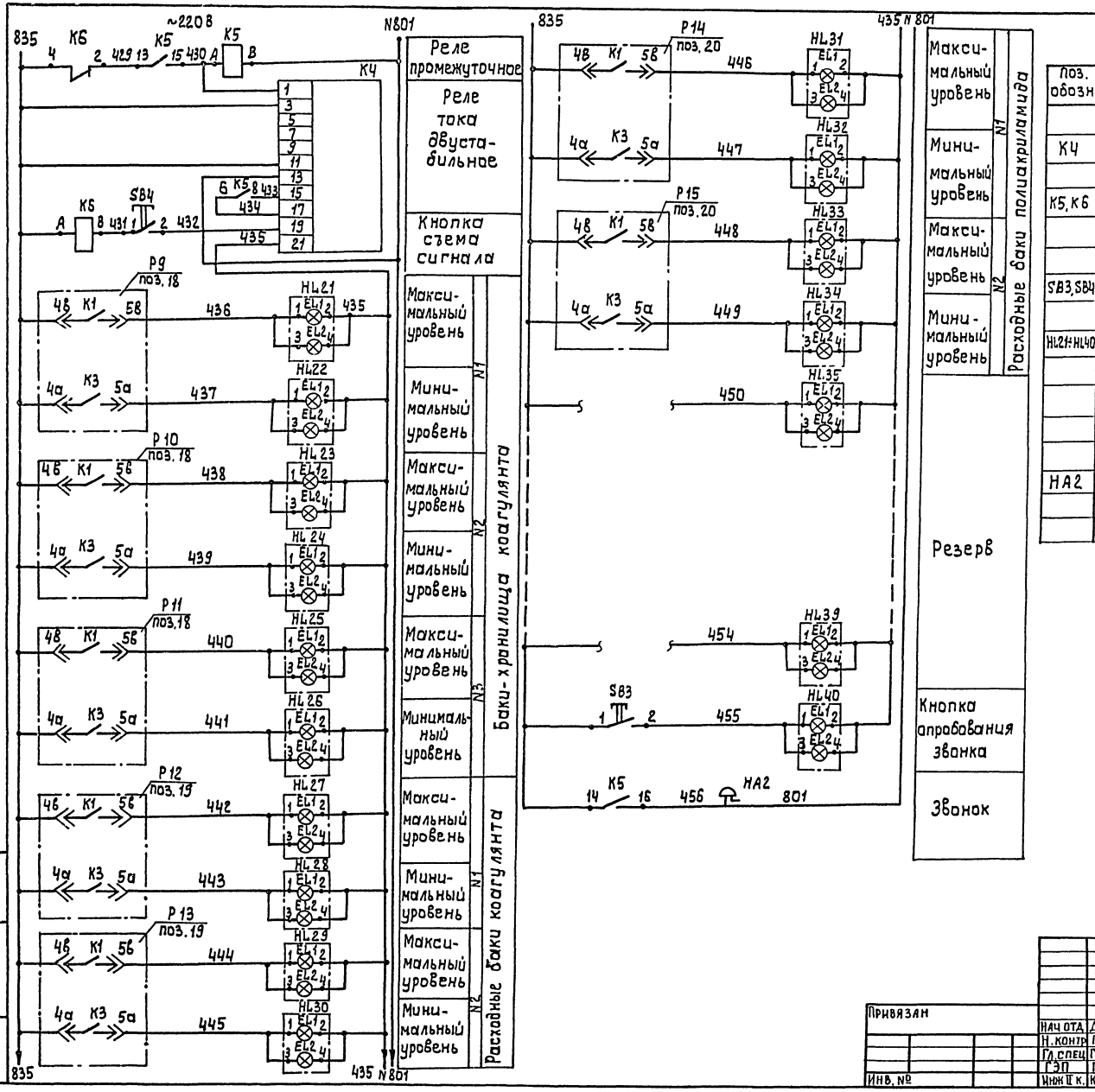

Поз. обозн	Наименование	Кол	Примечание
	Щит диспетчера ЩД		
К4	Реле тока двустабильное	1	
	РТД-12, ~220В		
К5, К6	Реле промежуточное	2	
	РПУ-2-М16420 УЗБ ~220 В		
SB3, SB4	Кнопка КЕ-011 УЗ исп.2	2	
	ТУ 16.526.407-79		
HL21÷HL40	Табло световое ТСБ-III-УЗ-01	20	Лампа РНЦ-220-10
	ТУ 16.535.424-79.		
	Аппаратура по месту		
НА2	Звонок ЗВП-220	1	
	ТУ16-739.059-76		

Схема выводов контактов и обмоток реле К5, К6 (РПУ-2-М16420УЗБ)

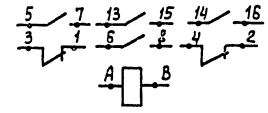

Номера позиций приборов соответствуют спецификации АТХ-С01 Альбом 8 т.п. 901-3-255.89

				тп 901-3-255.89	АТХ
Привязан					
		Нач отд	Данилов	Главный корпус для станции очистки воды поверхностных источников мутностью до 120 мг/л, производительностью 5,0 тыс м³/сут.	Стадия: Р; Лист: 8; Листов:
		Н. контр	Гусева		
		Гл. спец	Гольцман	Схема электрическая принципиальная сигнали зации. Основные реагенты	ЦНИИЭП инженерного оборудования г. Москва
		ГЭП	Гусева		
Инв. №		Инж II к.	Котова		

Копировал. Алешикова 23597-06 Формат: А2

Инв. № подл. | Подпись и дата | Взам. инв. №

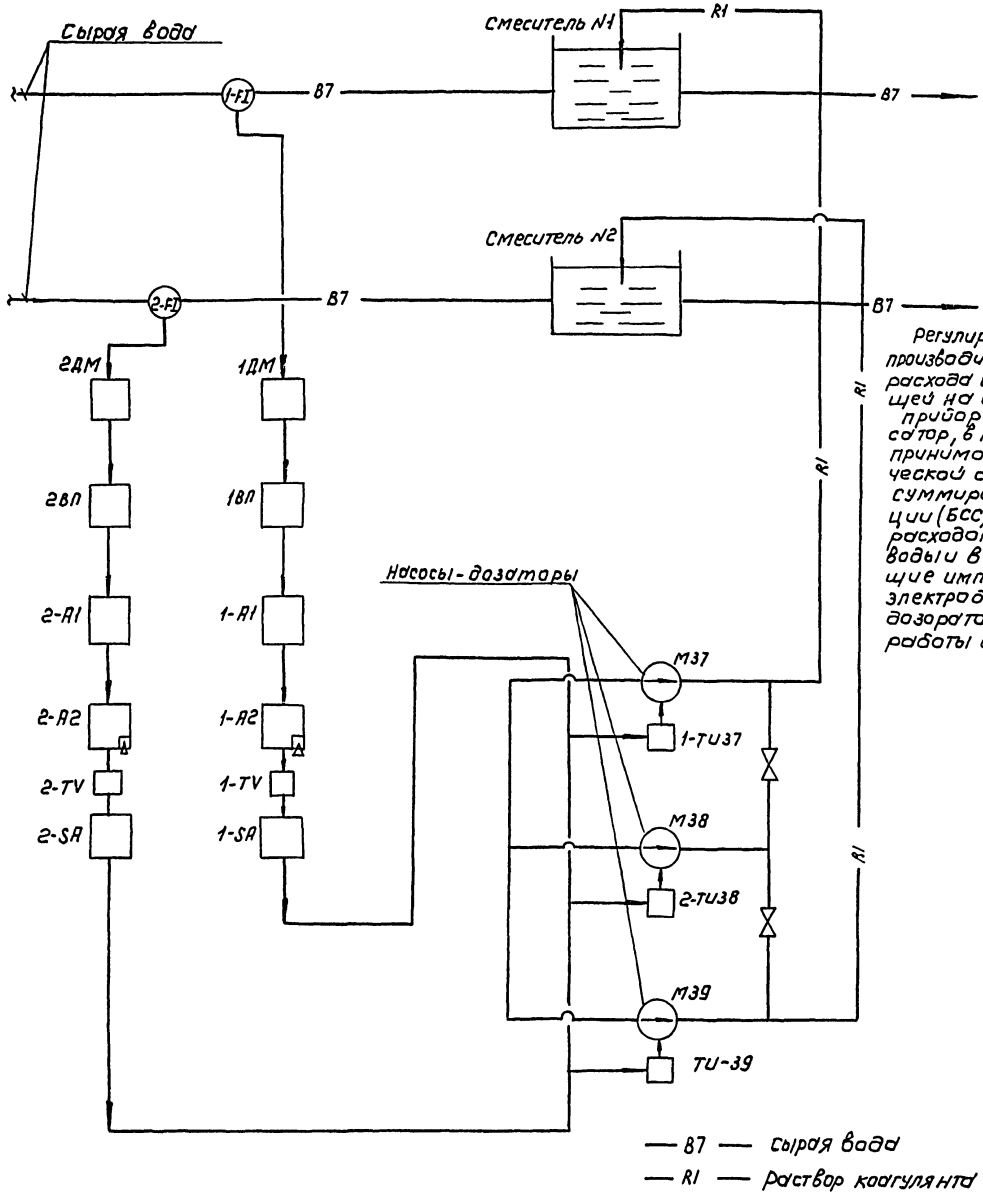

Регулирование дозы коагулянта производится в зависимости от расхода сырой воды, поступающей на станцию; прибор электронной импульсатор, в качестве которого принимается блок динамической связи (БДС) и блок суммирования и сигнализации (БСС), получает сигнал от расходомера обрабатываемой воды и выдает соответствующие импульсы на включение электродвигателей насосов-дозаторов, меняя скважность работы агрегата.

Поз. обознач.	Наименование	Кол.	Примечание
1-FI, 2-FI	Диафрагма камерная Ду = 250		
	ДКС 0,6 250-А-1-0/6-1 ГОСТ 26969-88	2	
1-ДМ, 2-ДМ	Дифманометр мембранный	2	
	бесшкальный ~220В ДМЭР-М		
1ВП, 2ВП	Прибор регистрирующий, предел измерения	2	
	0÷5МА РП-160-09		
1-А1,	Блок динамической связи БДС		
2-А1	Выходной сигнал 0-5МА ~ 220В	2	
1-А2,	Блок суммирования и сигнализа-		
2-А2	ции БСС. Выходной сигнал		
	0-5МА ~ 220В	2	
1-SA	Блок ручного управления		
2-SA	БРУ-22. Выходной сигнал 0-5МА		
	~24В		
1-ТИ37	Усилитель тиристорный		
2-ТИ38; ТИ39	Трехпозиционный У-22М	3	
1-TV, 2-TV	Однофазный трансформатор		
	ОСМ1-0.1	2	
М37÷М39	Электродвигатель УАХ80А4		
	N = 1.1кВт ~380В	3	

Инв.№ подл. | Подпись и дата | Взам. инв.№

Привязан

Инв.№

Нач. отд.	Алимов	
Н. контр.	Гучева	
Гл. спец.	Гольцман	
ГИП	Гучева	
Инж. пр.	Набиуллина	

ТП 901-3-255.89 АТХ

Главный корпус для станции очистки воды поверхностных источников мутностью до 50 мг/л производительностью 0,3 тыс. м³/сут

Схема структурная автоматизации дозирования коагулянта

Стадия	Лист	Листов
Р	9	

ЦНИИЭП инженерного оборудования г. Москва

Колировал Корщунова

Формат А2

23597-06

Альбом 4, часть 2

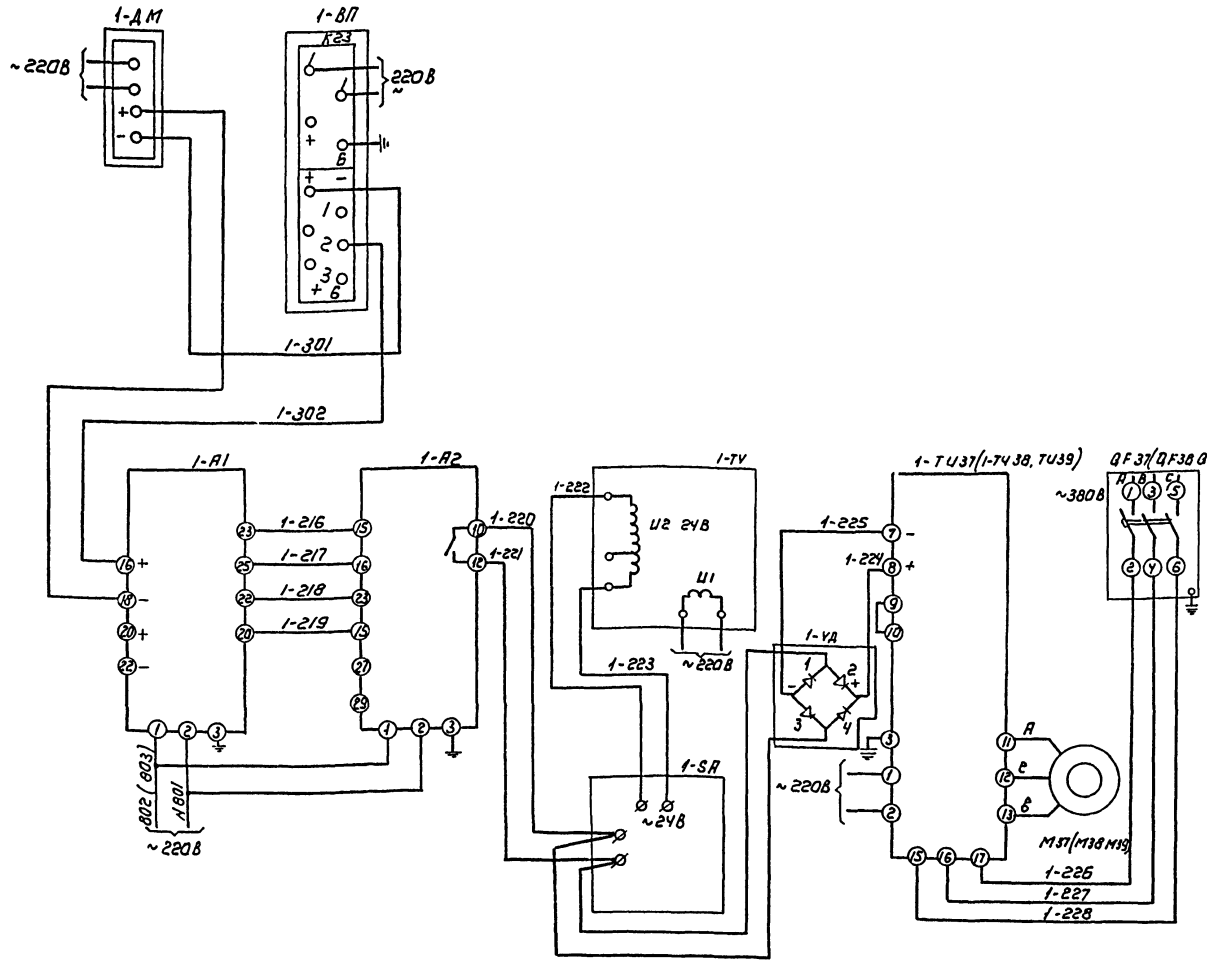

Позиц обозн.	Наименование	Кол	Примечание
	Шкаф регулирования коагулянта №1	1	шрк1
1-ТU37÷	Усилитель тиристорный трех-		
÷1-ТU38(1-ТU39)	позиционный У-22М	3	
1-VД; 2-VД	Однофазный мост КЦ-402Е	2	
QF37÷	Выключатель автоматический		
÷QF39	АП-50Б-3МТ Iр=4А, ~380В	3	
	Шкаф регулирования коагулянта №2	1	шрк2
1-А1;	Блок динамической связи БДС		
2-А1;	Выходной сигнал 0-5мА, ~220В	2	
1-А2;	Блок суммирования и сигнализа-		
2-А2	ции БСС. Выходной сигнал - 0-5мА~220В	2	
1-SA;	Блок ручного управления БРУ-22		
2-SA	Выходной сигнал 0-5мА ~24В	2	
1-TV; 2-TV	Трансформатор однофазный ОСМ1-0.1	2	
1-РА, 2-РА	Миллиампер метр М381. Выходной		
	сигнал 0÷5мА	2	
	Щит диспетчера		ЩД
1-ВП;	Прибор регистрирующий, предел		
2-ВП	измерения 0-5мА. РП-160-09	2	
	По месту		
1-ДМ, 2ДМ	Дифманометр мембранный		
	бесшкальный ~220В ДМЭР-М	2	
М37÷М39	Электродвигатель 4АХ80А4		
	N=1.1 кВт ~380В		

Схема регулирования дозы коагулянта дана для водовода М1 (Насос-дозатор М37) Для водовода №2 (Насос-дозатор М38) схема аналогична с изменение индекса 1 на 2. Резервный агрегат подключается к линии регулирования с выходом из строя рабочего агрегата.

ТП 901-3-255.89				АТХ
Привязан	НАЧ.ОТД	ДАНИЛОВ	ГЛАВНЫЙ КОРПУС ДЛЯ СТАНЦИИ ОЧИСТКИ ВОДЫ ПОВЕРХНОСТНЫХ ИСТОЧНИКОВ МУТНОСТЬЮ ДО 120 МГ/Л ПРОИЗВОДИТЕЛЬНОСТЬЮ 5,0 ТЫС М³/СУТ	СТАДИЯ Р / ЛИСТ 10 / ЛИСТОВ
	Н КОНТР	ГУСЕВА		
	ГЛ СПЕЦ	ГОЛЬЦМАН	РЕГУЛИРОВАНИЕ ДОЗЫ КОАГУЛЯНТА СХЕМА ЭЛЕКТРИЧЕСКАЯ СОЕДИНЕНИЙ	ЦНИИЭП ИНЖЕНЕРНОГО ОБОРУДОВАНИЯ г. МОСКВА
ИНВ №	ГИП	ГУСЕВА		
	ИНЖ НК	НАБИУЛИНА		

Копировал. Коршунова

формат А2

23597-06

ИНВ № ПОДЛ	ПОДПИСЬ И ДАТА	ВЗАМ ИНВ №

Альбом 4, часть 2

Наименование параметра и место отбора импульса	Температура							Воздушный клапан наружного воздуха	Клапан на обратном теплоносителе калорифера	У клапана	У двигателя
	Приточный воздуховод	Камера перед калорифером		Трубопровод после калорифера		Трубопровод до калорифера					
Обозначение монт. черт.	ТМ4-142-73	ТМ4-142-75	ТМ4-172-75	ТМ4-142-75	ТМ4-178-75	ТМ4-144-75	ТМ4-144-25	ТК4-3172-70			
Позиция	6.6а	1	4	1	5	3	2	У1 (У3)	У2 (У4)	1580, 1583 (2580, 2583)	1-582 (2-582)

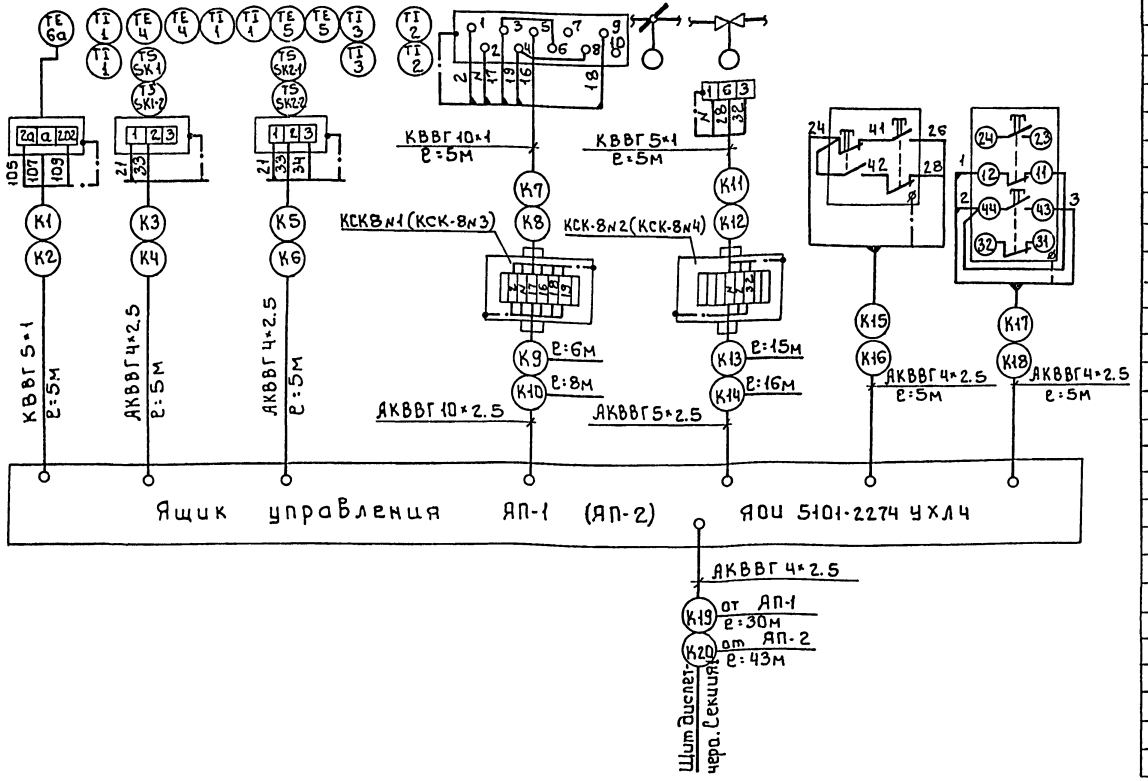
ТЕ 6а
ТЕ 4
ТЕ 5
ТЕ 5
ТЕ 4
ТЕ 5
ТЕ 5
ТЕ 4
ТЕ 5
ТЕ 5
ТЕ 5

Альбом 4, часть 2

Наименование параметра и место отбора импульса	Давление																		Расход				
	Напорный патрубок																						
	Воздуходувки			Насосы II подъема						Подкачивающие насосы			Установка ПАА	Насосы-дозаторы коагулянта			Насосы-дозаторы ПАА			Трубопровод чистой воды		Трубопровод промывной воды	Трубопровод сырой воды	
	М1	М2	М3	М4	М5	М6	М7	М8	М9	М22	М23		М36	М37	М38	М39	М40	М41	М42	№1	№2		№1	№2
№ТК4 или №установочного чертежа	ТК4 3136-70																			см. монтажно-эксплуатационную инструкцию				
Позиция	7			8						9			10	11			12			13, 13а		14, 14а	15, 15а	

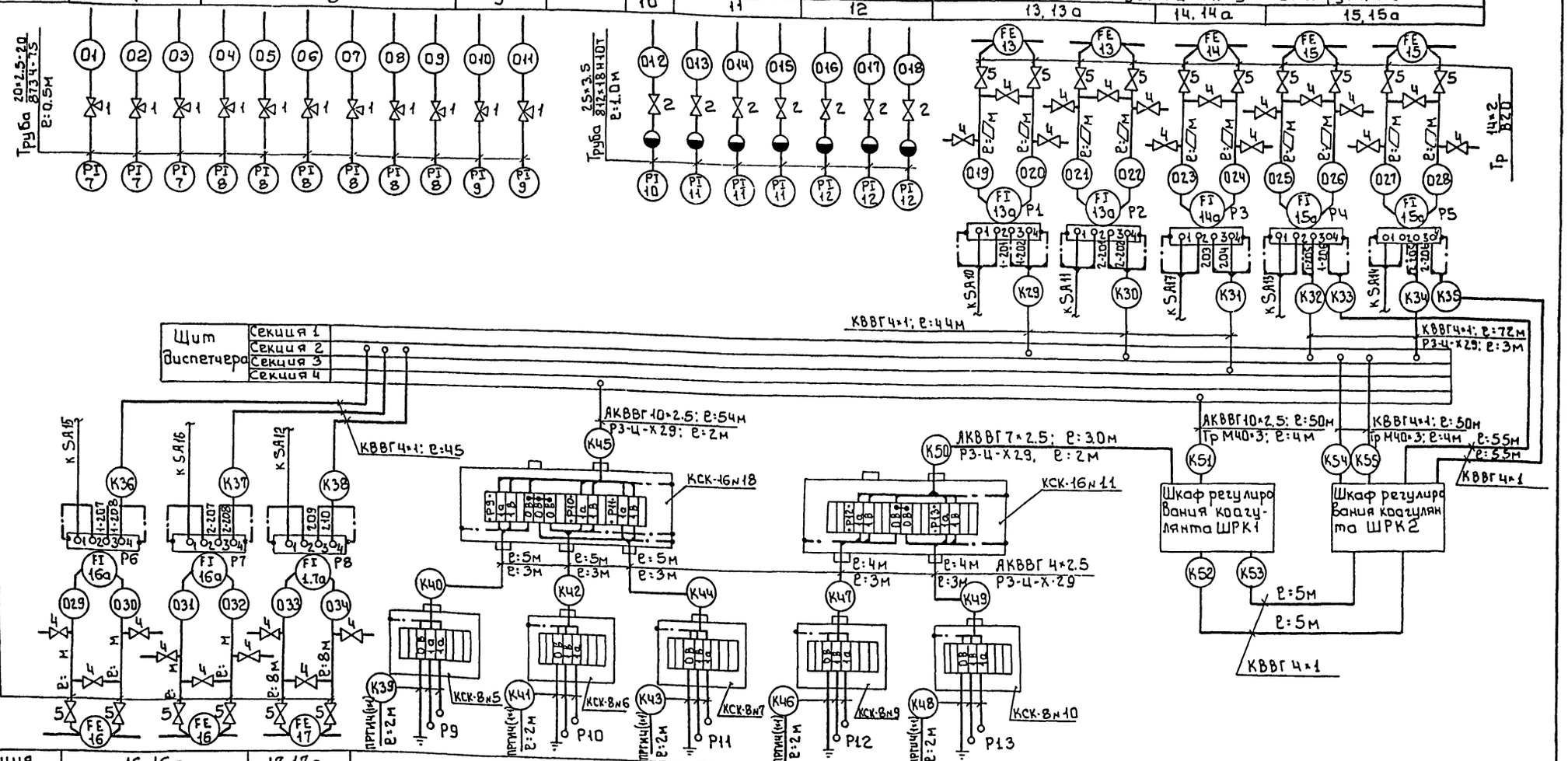

Позиция	16, 16а		17, 17а	18			19	
№ТК4 или №установочного чертежа	см. монтажно-эксплуатационную инструкцию							
Наименование параметра и место отбора импульса	№1	№2		№1	№2	№3	№1	№2
	Фильтрованная вода		Воздух	Баки-хранилища коагулянта			Расходные баки коагулянта	
	Расход			Уровень				

Привязан				т.п. 901-3-255.89	АТХ
	Нач отд	Данилов		Главный корпус для станции очистки воды поверхностных источников мутностью до 120 мг/л производительностью 50 тыс м³/сут	Стадия: Р; Лист: 12; Листов:
	Н. контр	Гусева			
	Гл. спец	Гольцман		Схема внешних проводок. Продолжение	ЦНИИЭП инженерного оборудования г. Москва
	ГЭП	Гусева			
Инв. №	Инж II к	Котова			

Инв. № подл. | Подпись и дата | Взам. инв.

Копировал: Боброва 23597-06 Формат: А2

Наименование параметра и места отбора импульса	Уровень									
	Расходные баки ПЯА		Резервуары чистой воды				Входной канал барабанных сеток		Башня промывной воды	Дренажный приямок
	№1	№2	№1		№2		№1	№2		
№№ ТКЧ или № установочного чертежа	ТМ 125-74		ТМ 125-74	ТМ4-372-83	ТМ 125-74	ТМ4-372-83	ТМ 125-74			
Позиция	20		21	22	21	22	23		24	25

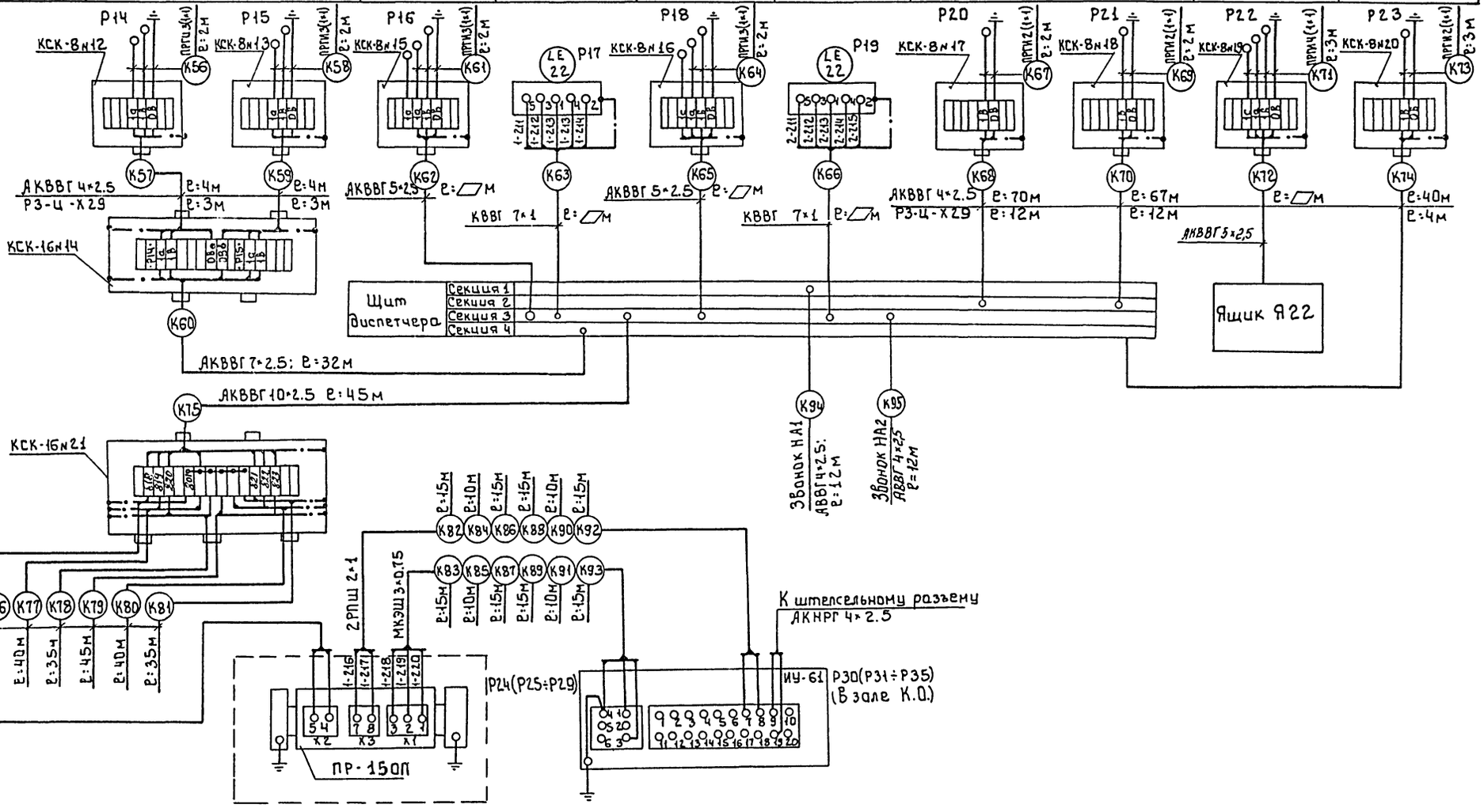

Позиция	26
Обозначение монт. чертежа	
Наименование параметра и места отбора импульса	Контактные осветители №1÷№6
	Расход

Привязан

Инв.№

Нач.отд	Данилов	
Н.контр	Гусева	
Гл.спец	Гольцман	
ГЭП	Гусева	
Инж.-к	Котова	

т.п. 901-3-255.89 АТХ

Главный корпус для станции очистки воды поверхностных источников мутностью 120мг/л. производительностью 5 Отыс.м³/сут

Стадия	Лист	Листов
Р	13	

Схема внешних проводок. Окончание.

ЦНИИЭП инженерного оборудования г. Москва

Инв.№ подл. | Подпись и дата | Взам. инв.№

Копировал: Боброва 23597-06 Формат А2

Альбом 4, часть 2

План на отм. -2.400; 0.000
м 1:50

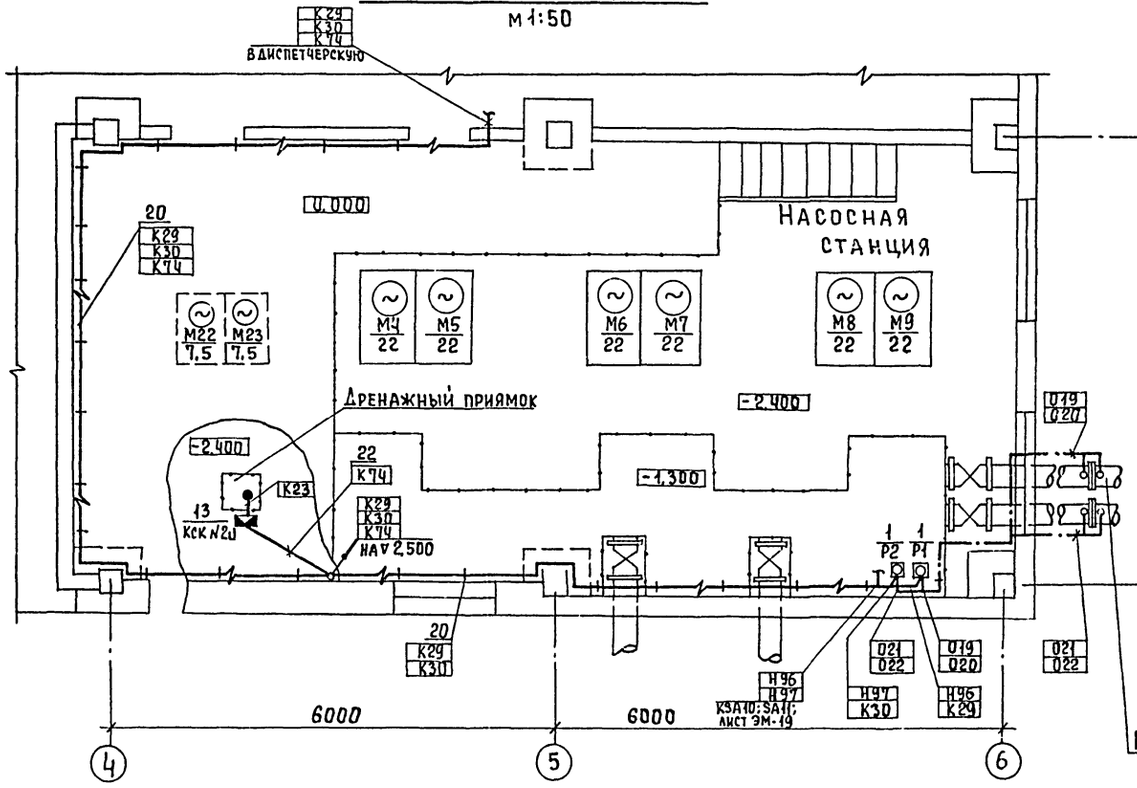

План на отм. 3.600
м 1:50

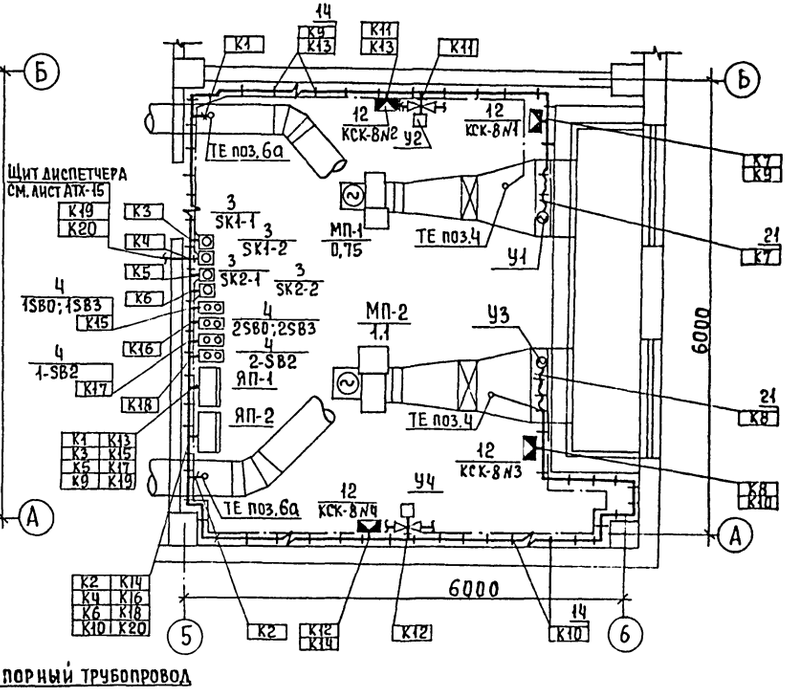

План на отм. 3.600
м 1:100

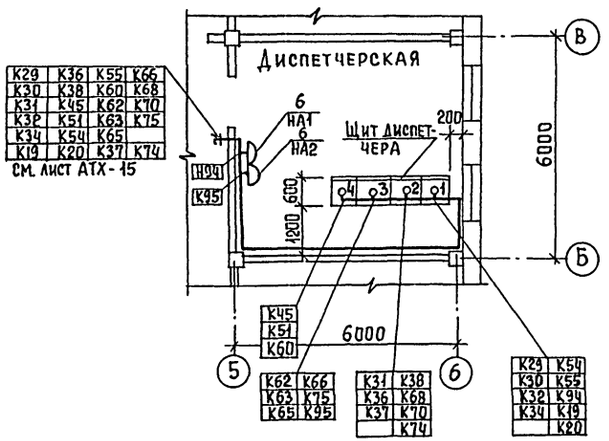

Данный лист читать с листом АТХ-17

Т.П. 901-3-255.89 АТХ

Нач. отд	Данилов		
Н. контр	Гусева		
Гл. спец.	Гольцман		
ГЭП	Гусева		
Инж. II к.	Котова		
Инж. III к.	Воронко		

Главный корпус для станции очистки воды поверхностных источников мутностью до 120 мг/л, производительностью 5,0 тыс м³/сут. Размещение приборов технологического контроля и прокладка кабеля. Планы на отм. -2.400; 0.000 и 3.600. Насосная, приточная венткамера, диспетчерская

Стадия	Лист	Листов
Р	14	

ЦНИИЭП инженерного оборудования г. Москва

Привязан:

Инв. №

Копировал Еремченко

Формат А2

23597-06

Согласовано

Отдел ВГ	Новик	
Отдел АСП	Двойнина	
Отдел ВС	Нарциссов	

Инв. № подл. | Подпись и дата | Взам. инв. № | Отдел ВС | Отдел АСП | Отдел ВГ

Альбом 4, часть 2

План на отм. -1,400; 0,000; 2,400
м 1:100

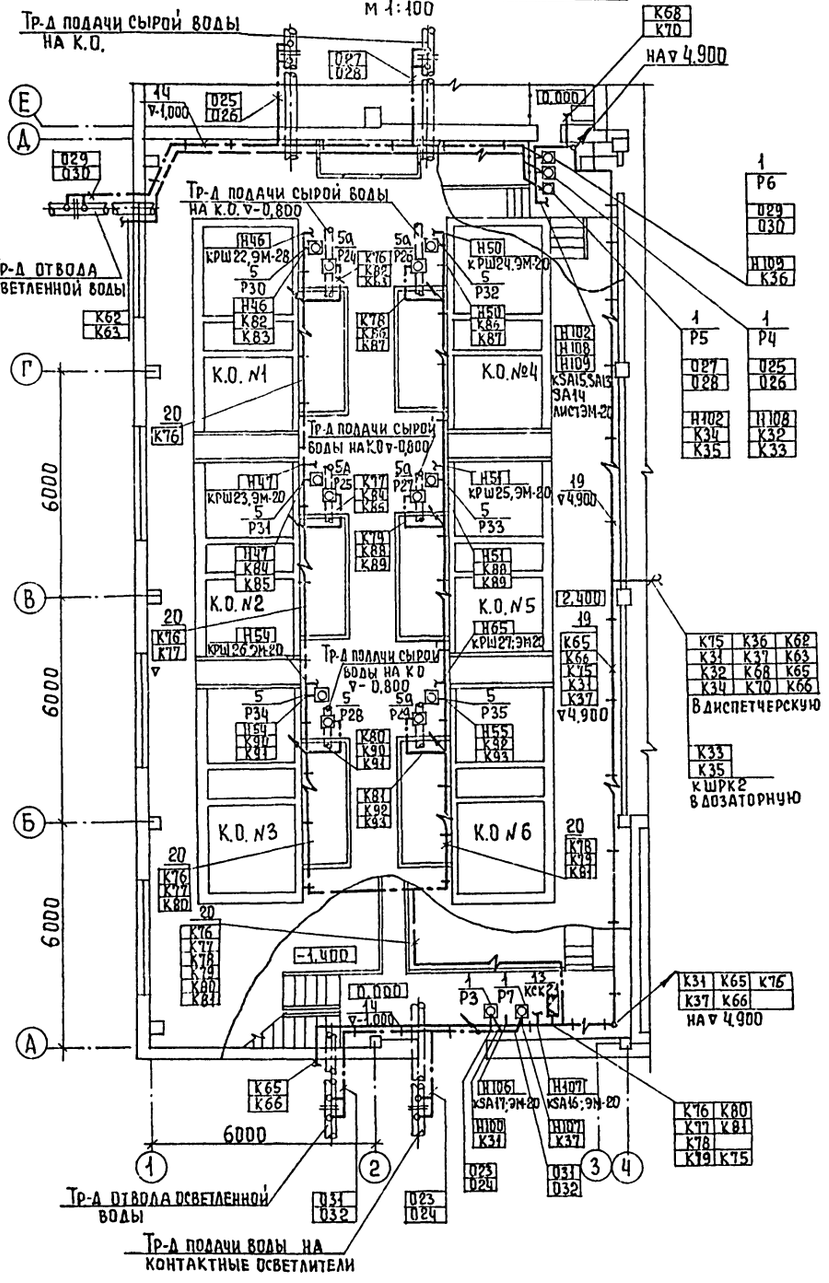

План на отм -0,600; 5,800.
м 1:50

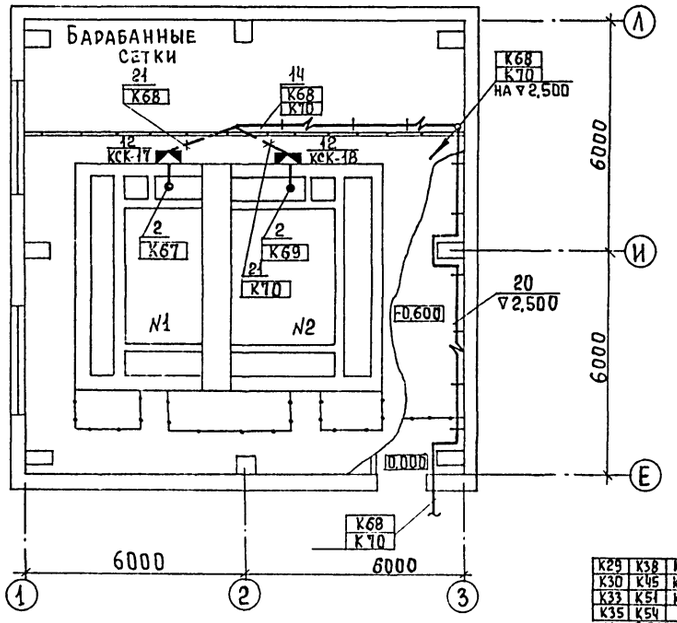

План на отм. 3,600
м 1:200

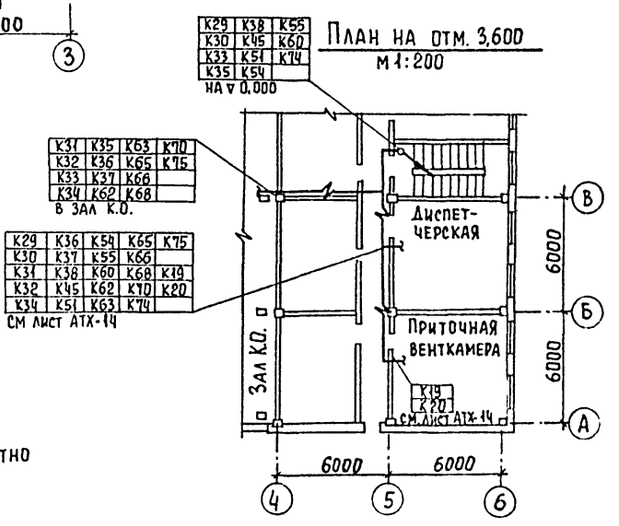

Данный лист читать совместно с листом АТХ-17.

Т.П. 901-3-255.89				АТХ	
Привязан	Нач отд	Данилов	Главный корпус для станции очистки воды поверхностных источников мутностью до 120 мг/л, производительностью 5,0 тыс м³/сут	Стадия	Лист	Листов
	Н контр	Гусева		Р	15	
	Гл. спец	Гольцман	Размещение приборов и устройств технологического контроля и прокладка кабеля	ЦНИИЭП инженерного оборудования г. Москва		
	ГЭП	Гусева	План на отм -1,400, 0,000, 2,400, -0,600, 5,800. Зал К.О Барабанные сетки			
Инв. №	Инж Пк	Котова				

Копировал Еремченко

Формат А2

23597-06

Согласовано: Отдел АСП Стронгин; Согласовано: Отдел ВГ Новик; Отдел АСП Двойнина; Отдел БС Нарциссова

Инв. № подл. | Подпись и дата | Взам. инв. №

План на отм. -1.800; 0.000
М1:50

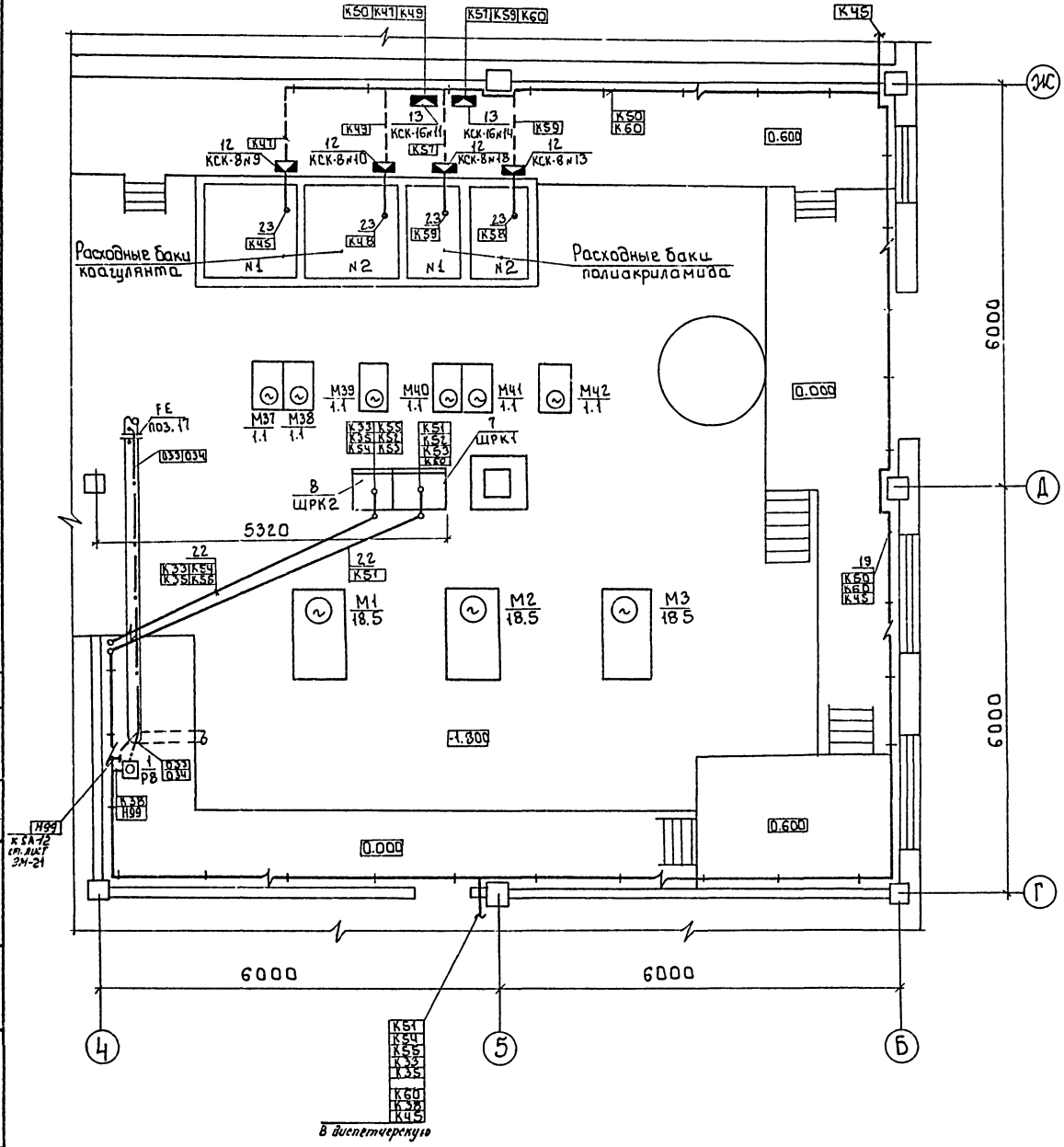

План на отм. -1.800
М1:100

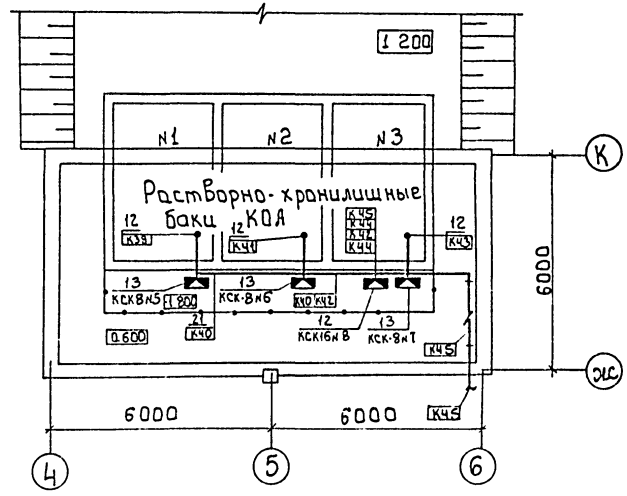

1 Прокладку кабелей и проводов выполнить в соответствии с типовыми проектами 4.407-260 „Прокладка кабелей на конструкциях", 5.407-88 „Установка конструкций для прокладки кабелей".

2 Кабели, идущие на высоте 2м от уровня пола, защитить

3 Ящики ЯП-1; ЯП-2 заказываются и устанавливаются в части ЭМ.

4 Приборы Р30÷Р35 устанавливаются в зале. Контактных осветлителей на столах, заказанных в части ТХ.

Альбом 4, часть 2

Согласовано
Отдел ВГ — Новик
Отдел АСП — Стронгин

Привязан		Нач отд	Данилов		ТП 901-3-255.89		АТХ
		Н.контр	Гусева		Главный корпус для станции очистки воды поверхностных источников мутностью до 120 мг/л производительностью 50 тыс м³/сут	Стадия	Лист	Листов
		Гл.спец	Гольцман			Р	16	
		ГЭП	Гусева		Размещение приборов технологического контроля и прокладка кабеля. План на отм. -1.800; 0.000 Отделение расходных баков коагулянта. Дозаторная	ЦНИИЭП инженерного оборудования г. Москва		
Инв.№		Инж. II к	Набиулина					
		Инж. III к.	Воронко					

Инв.№ подл. | Подпись и дата | Взам.инв.№

Копировал: Боброва 23597-06 Формат: А2

Альбом 4, часть 2

Марка поз.	Обозначение	Наименование	Кол.	Масса ед. кг	Примеч.
		Приборы технологического контроля и электроаппаратура			
1		Дифманометр мембранный электрический ДМЭР-М	8		Р1÷Р8
2		Регулятор-сигнализатор уровня ЭРСУ-4	13		Р9÷Р16, Р18, Р20÷Р22
3		Термометр показывающий сигнализирующий ТГП-100ЭК	4		SK1-1; SK1-2; SK2-1; SK2-2
4		Кнопочный пост управления ПКЕ-722-2У3	4		1-SB2; 2-SB2; 1-SB0, 1-SB3; 2-SB0, 2-SB3
5		Индукционный расходомер ИР-61	6		Р30÷Р35
5а		Преобразователь ПР-150	6		Р24÷Р29
6		Звонок переменного тока ЗВП-220	2		НА1, НА2
		Щиты			
7	ЩП-3Д-I (800×600) УХЛ4 IP00	Шкаф регулирования коагулянта	1		ШРК1
8	ЩП-3Д-I (600×600) УХЛ4 IP00	Шкаф регулирования коагулянта	1		ШРК2
9	ЩПК-2	Щит диспетчера	1		Щ.Д. секц 1,2
10	ЩПК-2-I (1000+600) УХЛ4-IP00	Щит диспетчера	1		Щ.Д. секц 3,4
11	ЩПК-3П-I-600-УХЛ4-IP00	Щит сигнализатора остаточного хлора	1		ЩАХ
		Изделия заводов ГМА			
12		Коробка соединительная КСК-8	17		
13		Коробка соединительная КСК-16	4		
14		Скобы разные, кг	5		
15		Муфта к металлорукаву ТР 5У3	30		
16		Стойка К310УХЛ4	6		
17		Профиль монтажный К239У2	4		
18		Лоток прямой НЛ20-П2-У3	4		
		Сборочные единицы			
19	4.407-88-170 исп.4	Настенная одиночная кабельная конструкция h=600мм			Заказаны в части "ЭМ"
20	4.407-88.220 исп.1	Настенная одиночная кабельная конструкция h=600мм			
		Материалы			
21		Металлорукав Р3-Ц-Х29	200м		
22		Труба стальная водогазопроводная 40×3,5	10м		
23		Сталь круглая ф6	10кг		

Согласовано

Инв. № подл. | Подпись и дата | Взам. инв. №

Привязан:

Инв. №

Нач. отд.	Данилов	
Н. контр.	Гусева	
Гл. спец.	Гольцман	
ГЭП	Гусева	
Инж. I к.	Котова	
Инж. II к.	Воронко	

т.п. 901-3-255.89 АТХ

Главный корпус для станции очистки воды поверхностных источников мутностью до 120 мг/л, производительностью 5,0 тыс м³/сут

Размещение приборов и устройств технологического контроля и прокладка кабеля. Спецификация.

Стадия	Лист	Листов
Р	17	

ЦНИИЭП инженерного оборудования г. Москва

Копировал Еремченко

Формат А2

23597-06

gost.e-ecolog.ru