ТИПОВОЙ ПРОЕКТ

901-3-255.89

ГЛАВНЫЙ КОРПУС ДЛЯ СТАНЦИИ ОЧИСТКИ ВОДЫ ПОВЕРХНОСТНЫХ ИСТОЧНИКОВ МУТНОСТЬЮ до 120 мг/л ПРОИЗВОДИТЕЛЬНОСТЬЮ 5.0 тыс. $м^3$/сут.

АЛЬБОМ 4.

23597-05

ЧАСТЬ 1.

ЭМ Силовое электрооборудование

ЭО Электрическое освещение.

СС Связь и сигнализация.

ГПИ ЦИТП 620062, г.Свердловск, ул.Чебышева, 4
Зак.4281 инв. 23597-05 тираж 100
Сдано в печать 10.10 1989 Цена 6-08

gost.e-ecolog.ru

ТИПОВОЙ ПРОЕКТ
901-3-255.89

ГЛАВНЫЙ КОРПУС ДЛЯ СТАНЦИИ ОЧИСТКИ ВОДЫ ПОВЕРХНОСТНЫХ ИСТОЧНИКОВ МУТНОСТЬЮ ДО 120 мг/л ПРОИЗВОДИТЕЛЬНОСТЬЮ 5.0 тыс. м³/сут.

АЛЬБОМ 4. ЧАСТЬ 1.

ПЕРЕЧЕНЬ АЛЬБОМОВ:

Альбом 1.	ПЗ	Пояснительная записка.
Альбом 2.	ТХ	Технология производства.
	ВК	Внутренний водопровод и канализация.
	ТХН	Эскизные чертежи общих видов
	ОВ	Отопление и вентиляция.
Альбом 3.		Часть 1.
	АР	Архитектурные решения.
	КМ	Конструкции металлические
	АЗ	Антикоррозионная защита конструкций
23597-05	ОС	Организация строительства.
		Часть 2.
	КЖ	Конструкции железобетонные
Альбом 4.		Часть 1
	ЭМ	Силовое электрооборудование.
	ЭО	Электрическое освещение
	СС	Связь и сигнализация.
		Часть 2
	АТХ	Автоматизация.
Альбом 5.	КЖи	Строительные изделия.
Альбом 6.	АТХ	Задание заводу изготовителю.
Альбом 7.	ВМ	Ведомости потребности в материалах.
Альбом 8.	СО	Спецификации оборудования
Альбом 9.		Часть 1
		Часть 2 С СМЕТЫ

Примененные материалы: ТП 901-3-41/75÷45/75. Альбом 3. „Трансформаторные подстанции с одним и двумя кабельными или одним воздушными вводами 6-10кв на один и два трансформатора мощностью до 2х630 ква". Распространяет Свердловский филиал ЦИТП.

Разработан
ЦНИИЭП инженерного оборудования
городов, жилых и общественных зданий
Главный инженер института А. Кетаов
Ответственный исполнитель И. Новик

© СФ ЦИТП Госстрой СССР, 1988г.

Утвержден Госгражданстроем
приказ N 242 от 29 июля 1986г.

СОДЕРЖАНИЕ

Марка	Наименование	Стр.
	Содержание	2
	Электрооборудование	
ЭМ-1	Общие данные	3
ЭМ-2	Схема принципиальная электрическая 0.4 кв.	4
ЭМ-3	Схема электрическая принципиальная распределительной сети ~380/220в. Начало.	5
ЭМ-4	Схема электрическая принципиальная распределительной сети ~380/220в. Продолжение 1	6
ЭМ-5	Схема электрическая принципиальная распределительной сети ~380/220в. Продолжение 2	7
ЭМ-6	Схема электрическая принципиальная распределительной сети ~380/220в Окончание	8
ЭМ-7	Схема электрическая принципиальная управления задвижками, затворами М10(М11÷М19) М26(М27÷М34) МК43(МК44÷МК66) М67	9
ЭМ-8	Схема электрическая принципиальная электроблокировки при двух дверях ремонтных площадок крана. Схема подключения	10
ЭМ-9	Схема подключения электрооборудования. Шкаф РТ301÷РТ305 Задвижки, затворы М10(М11÷М19) М26(М27÷М34) МК43 (МК44÷МК66) М67	11
ЭМ-10	Схема подключения электрооборудования. Ящики ЯП1 (ЯП-2) Пускатели КМВ-6 (КМВ-1÷КМВ-5. КМВ-7, КМВ-8)	12
ЭМ-11	Схема подключения электрооборудования. Ящик Я4 (Я5÷Я9) Ящик Я-22	13
ЭМ-12	Кабельный журнал. Начало.	14
ЭМ-13	Кабельный журнал. Продолжение 1	15
ЭМ-14	Кабельный журнал. Продолжение 2	16
ЭМ-15	Кабельный журнал. Продолжение 3	17
ЭМ-16	Кабельный журнал. Продолжение 4	18
ЭМ-17	Кабельный журнал. Продолжение	19
ЭМ-18	Кабельный журнал. Окончание. Сводка кабелей и проводов, учтенных кабельным журналом	20
ЭМ-19	Размещение электрооборудования и прокладка кабеля. Планы на отм. -2.400; -0.600; 0.000 и 5.800. Насосная Барабанные сетки.	21
ЭМ-20	Размещение электрооборудования и прокладка кабеля. Зал контактных осветителей. Планы на отм. -1.400; 0.000; 2.400	22
ЭМ-21	Размещение электрооборудования и прокладка кабеля. Дозаторная. воздуходувная. Венткамера. Планы на отм. -1.800; 0.000; 0.600; 3.600.	23
ЭМ-22	Размещение электрооборудования и прокладка кабеля. Лаборатории, мастерская, диспетчерская. Планы на отм. 0.000; 3.600	24
ЭМ-23	Размещение электрооборудования и прокладка кабеля. Спецификация. Начало.	25
ЭМ-24	Размещение электрооборудования и прокладка кабеля. Спецификация. Окончание.	26
ЭМ-25	Прокладка гибкого токоподвода для талей Т1, Т2 и троллейного шинопровода для кран-балки К1. Планы на отм. 2.400; 5.800	27
ЭМ-26	Трансформаторная подстанция. Установка электрооборудования.	28
ЭМ-27	Трансформаторная подстанция. Узлы установки электрооборудования.	29
ЭМ-28	Трансформаторная подстанция. Заземление.	30
ЭМ.ОЛ1	Опросный лист для заказа камер серии КСО-386	31
ЭМ.ОЛ2	Опросный лист для заказа щита из панелей Щ070	32
ЭМ.МЭЗ-1	Ведомость изделий мастерских электромонтажных заготовок (МЭЗ). Ведомость потребности в материалах для изделий МЭЗ.	33
ЭМ.МЭЗ-2	Барьер в камере трансформатора	33
ЭМ.МЭЗ-3	Плита проходная для шин 0.4 кв.	34
ЭМ.МЭЗ-4	Конструкция для трех изоляторов	34
ЭМ.МЭЗ-5	Конструкция для крепления кабеля.	34
	Электрическое освещение	
ЭО-1	Общие данные	35
ЭО-2	План схема питающих сетей	36
ЭО-3	Электрическое освещение. Входные устройства с барабанными сетками. Планы на отм. 0.000; 3.600; 5.800; 9.300	37
ЭО-4	Электрическое освещение. Планы на отм. 0.000; 3.600 в осях Ч÷Б; на отм. -2.400 в осях Ч÷Б	38
ЭО-5	Электрическое освещение. Планы на отм. 0.000: 0.600; -1.300 в осях Ч÷Б, Г÷К; на отм. -1.800 в осях Ч÷Б Фрагмент плана на отм. -1.800.	39
ЭО-6	Электрическое освещение. Зал контактных осветителей. Планы на отм. -1.400; 0.000; 2.400	40
	Связь и сигнализация	
СС-1	Общие данные. Спецификация. Скелетная схема комплексной сети.	41
СС-2	План на отм. 0.000 с сетями связи и сигнализации.	42
СС-3	План на отм. 3.600 с сетями связи и сигнализации.	43

Альбом Ч, часть 1

Инв. № подл. | Подп. и дата | Взам. инв. №

Копировал: Петрова

Альбом Ч, часть I

Ведомость рабочих чертежей основного комплекта марки ЭМ

Лист	Наименование	Примечание
ЭМ-1	Общие данные.	
ЭМ-2	Схема принципиальная электрическая 0.4 кВ	
ЭМ-3	Схема электрическая принципиальная распределительной сети ~380/220 В. Начало.	
ЭМ-4	Схема электрическая принципиальная распределительной сети ~380/220 В. Продолжение 1.	
ЭМ-5	Схема электрическая принципиальная распределительной сети ~380/220 В. Продолжение 2.	
ЭМ-6	Схема электрическая принципиальная распределительной сети ~380/220 В. Окончание.	
ЭМ-7	Схема электрическая принципиальная управления задвижками, затворами М10(М11÷М19) М26(М27÷М34) МК43(МК44÷МК66) М67	
ЭМ-8	Схема электрическая принципиальная электроблокировки при двух дверях ремонтных площадок крана. Схема подключения	
ЭМ-9	Схема подключения электрооборудования. Шкаф РТ301÷РТ305. Задвижки, затворы М10(М11-М19) М26(М27÷М34) МК43(МК44÷МК66) М67	
ЭМ-10	Схема подключения электрооборудования. Ящики ЯП-(ЯП-2) Пускатели КМВ3(КМВ4, КМВ-5, КМВ-7, КМВ-8)	
ЭМ-11	Схема подключения электрооборудования. Ящик Я4 (Я5÷Я9) Ящик Я22	
ЭМ-12	Кабельный журнал. Начало.	
ЭМ-13	Кабельный журнал. Продолжение 1	
ЭМ-14	Кабельный журнал. Продолжение 2	
ЭМ-15	Кабельный журнал. Продолжение 3	
ЭМ-16	Кабельный журнал. Продолжение 4	
ЭМ-17	Кабельный журнал. Продолжение 5	
ЭМ-18	Кабельный журнал. Окончание. Сводку кабелей и проводов, учтенных кабельным журналом.	
ЭМ-19	Размещение электрооборудования и прокладка кабеля Планы на отм.-2.400; -0.600; 0.000 и 5.800 Насосная. Барабанные сетки.	
ЭМ-20	Размещение электрооборудования и прокладка кабеля. Зал контактных осветителей. Планы на отм.-1.400; 0.000; 2.400	
ЭМ-21	Размещение электрооборудования и прокладка кабеля. Дозаторная. Воздуходувная. Венткамера. Планы на отм.-1.800; 0.000; 0.600; 3.600	
ЭМ-22	Размещение электрооборудования и прокладка кабеля. Лаборатории, мастерская. Диспетчерская. Планы на отм. 0.000; 3.600	
ЭМ-23	Размещение электрооборудования и прокладка кабеля. Спецификация Начало.	
ЭМ-24	Размещение электрооборудования и прокладка кабеля. Спецификация. Окончание.	
ЭМ-25	Прокладка гибкого токопровода для талей Т1, Т2 и троллейного шинопровода для кран-балки К1. Планы на отм. 2.400; 5.800	
ЭМ-26	Трансформаторная подстанция. Установка электрооборудования.	
ЭМ-27	Трансформаторная подстанция. Узлы установки электрооборудования.	
ЭМ-28	Трансформаторная подстанция. Заземление	

Ведомость ссылочных и прилагаемых документов

Обозначение	Наименование	Примечание
	Ссылочные документы	
Ч.407-218 А389	Строительные задания и установочные чертежи распределительных шкафов и пунктов	1977г
5.407-88	Установка конструкций для прокладки кабелей	
Ч.407-260 А159	Прокладка кабелей на конструкция.	1979г
Ч.407-262	Прокладка троллейного шинопровода ШТА75 на 200А	
5.407-11 А114	Заземление и зануление электроустановок	1980г
7.904-3 ВО. ВТ. ВЗ	Автоматизация управление и электрооборудование очистных водопроводных и канализационных сооружений на базе типовых НКУ	
5.407.7 А421	Устройство комплектных гибких токопроводов к электроталям.	
	Прилагаемые документа	
ЭМ ОЛ1	Опросный лист для заказа камер серии КСО-386.	
ЭМОЛ2	Опросный лист для заказа щита из панелей Щ07О.	
ЭМ.МЭЗ-1	Ведомость изделий мастерских электромонтажных заготовок (МЭЗ)	
	Ведомость потребности в материалах для изделий МЭЗ.	
ЭМ.МЭЗ-2	Барьер в камере трансформатора	
ЭМ.МЭЗ-3	Плита проходная для ШИН 0,4 кВ	
ЭМ.МЭЗ-4	Конструкция для трех изоляторов	
ЭМ МЭЗ-5	Конструкция для крепления кабеля	
ЭМ.СО Альбом 8	Спецификация оборудования	
ЭМ.ВМ Альбом 7	Ведомость потребности в материалах	

Основные технические показатели

Наименование	Единица измерения	Технические данные
Расчетная мощность силового электрооборудования	кВт	166

Общие указания.

1. Настоящий типовой проект разработан на основании плана типового проектирования на 1988-1989 г.г. В основе рабочей документации положен технический проект, утвержденный „Госгражданстроем" приказом N 242 от 29 июня 1986 г.
2. По степени надежности электроснабжения электроприемники „Главного корпуса" относятся к первой и третьей категориям потребителей электроэнергии.
3. Здание „Главного корпуса" относятся ко II степени огнестойкости кости и категории производства „Д" и „В".

Рабочие чертежи основного комплекта марки ЭМ выполнены в соответствии с действующими строительными нормами и правилами и предусматривают технические решения, обеспечивающие безопасность при соблюдении установленных правил безопасности эксплуатации здания.

Главный инженер проекта /Гусева/

Инв. № подл. | Подп. и дата | Взам. инв. №

Привязан			
Инв. №			
ТП 901-3-255.89			ЭМ
Нач. отд.	Данилов		Главный корпус для станции очистки воды поверхностных источников мутностью до 120 мг/л производительностью 5.0 тыс. м³/сут
Н. контр.	Гусева		Стадия: Р; Лист: 1; Листов: 28
Гл. спец.	Гольцман		
ГЭП	Гусева		Общие данные
Инж. К	Набиулина		ЦНИИЭП инженерного оборудования г. Москва.

Альбом 4 часть 1

Схема принципиальная однолинелейная

Марка, сечение проводника

Условное графическое изображение

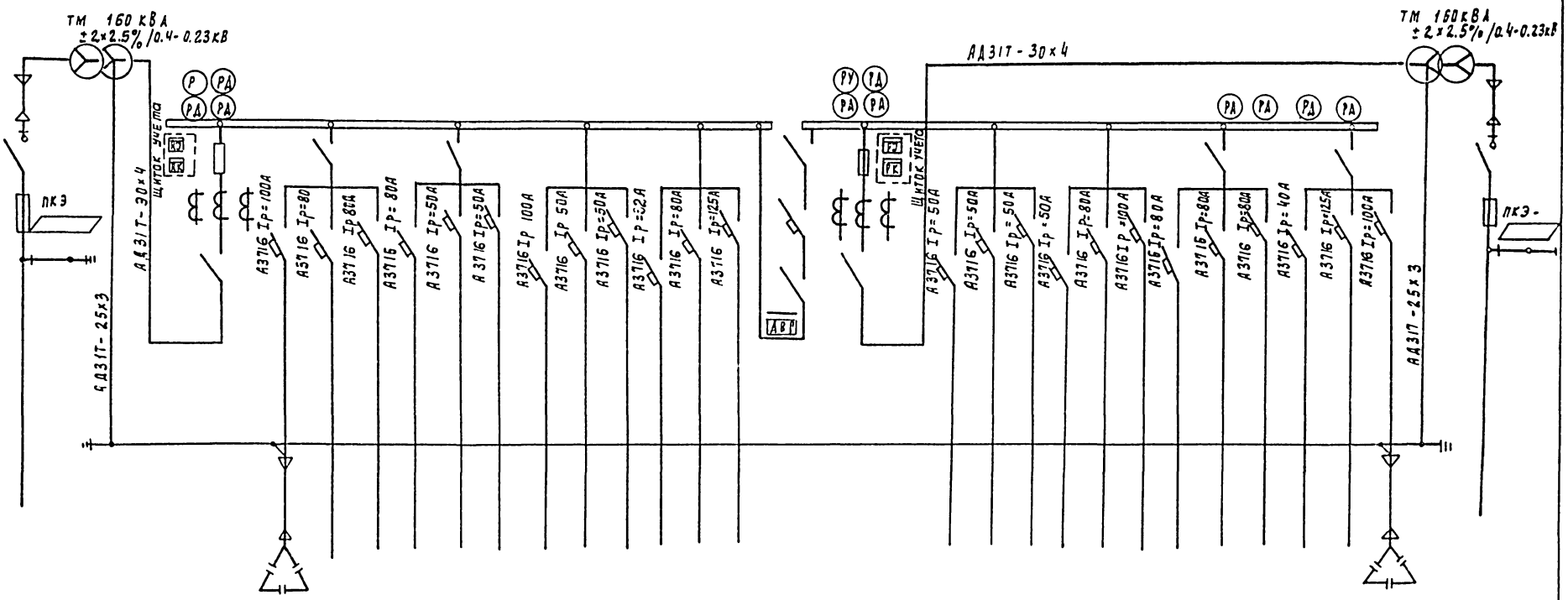

№ линии			1	2	3	4	5	6	7	8	9	10	11	12	13	14	15	16	17	18	19	20	21	22	23	24	25	26	27		
Наименование отходящей линии	Ввод № 1 ▱ кВ	Трансформатор силовой № 1	Ввод № 1 0.4 кВ	Конденсаторная установка	Насос II подъема № 1	Насос II подъема № 2	Насос II подъема № 3	Резерв	Резерв	Шкаф распределительный ШР5	Воздуходувка № 1	Воздуходувка № 2	Аварийное освещение	Резерв	Резерв	Секционный выключатель	Ввод № 2 0.4 кВ	Шкаф распределительный ШР1	Воздуходувка № 3	Резерв	Рабочее освещение	Шкаф распределительный ШР2, ШР3, ШР4	Резерв	Насос II подъема № 4	Насос II подъема № 5	Насос II подъема № 6	Резерв	Резерв	Конденсаторная установка	Трансформатор силовой № 2	Ввод № 2 ▱ кВ
Расчетная мощность Рросч. кВт				50кВар	22	22	22			30	18.5	18.5	9.5					20.2	18.5		22,2	22.4		22	22	22			50кВар		
Расчетный ток линии, А				75	41.6	41.6	41.6			56	35.7	35.7	14,4					38	35.7		33,7	42		41.6	41.6	41.6			75		
Тип панели			Щ070-1-32У3	Щ070-1-06У3						Щ070-1-06У3						Щ070-1-75У3	Щ070-1-32У3	Щ070-1-06У3						Щ070-1-06У3							
№ панели			1	2						3						4	5	6						7							

Согласовано: Утвед. зад. Пусева

Инв. № подл. | Подпись и дата | Взам. инв.

Привязан			ТП 901-3-255 89	ЭМ
Инв. №	Нач. отд. Данилов		Главный корпус для станции очистки воды поверхностных источников мутностью до 120 мг/л производительностью 5 тыс. м³/сут	Стадия: Р; Лист: 2; Листов:
	Н. контр. Постникова		Схема принципиальная электрическая 0.4 кВ	ЦНИИЭП инженерного оборудования г. Москва
	Гип. Постникова			
	Вед. инж. Стрельцова			

Копировал Родлевская 23597-06 Формат А2

Альбом 4, часть I

| | | |

Альбом ч. частьа

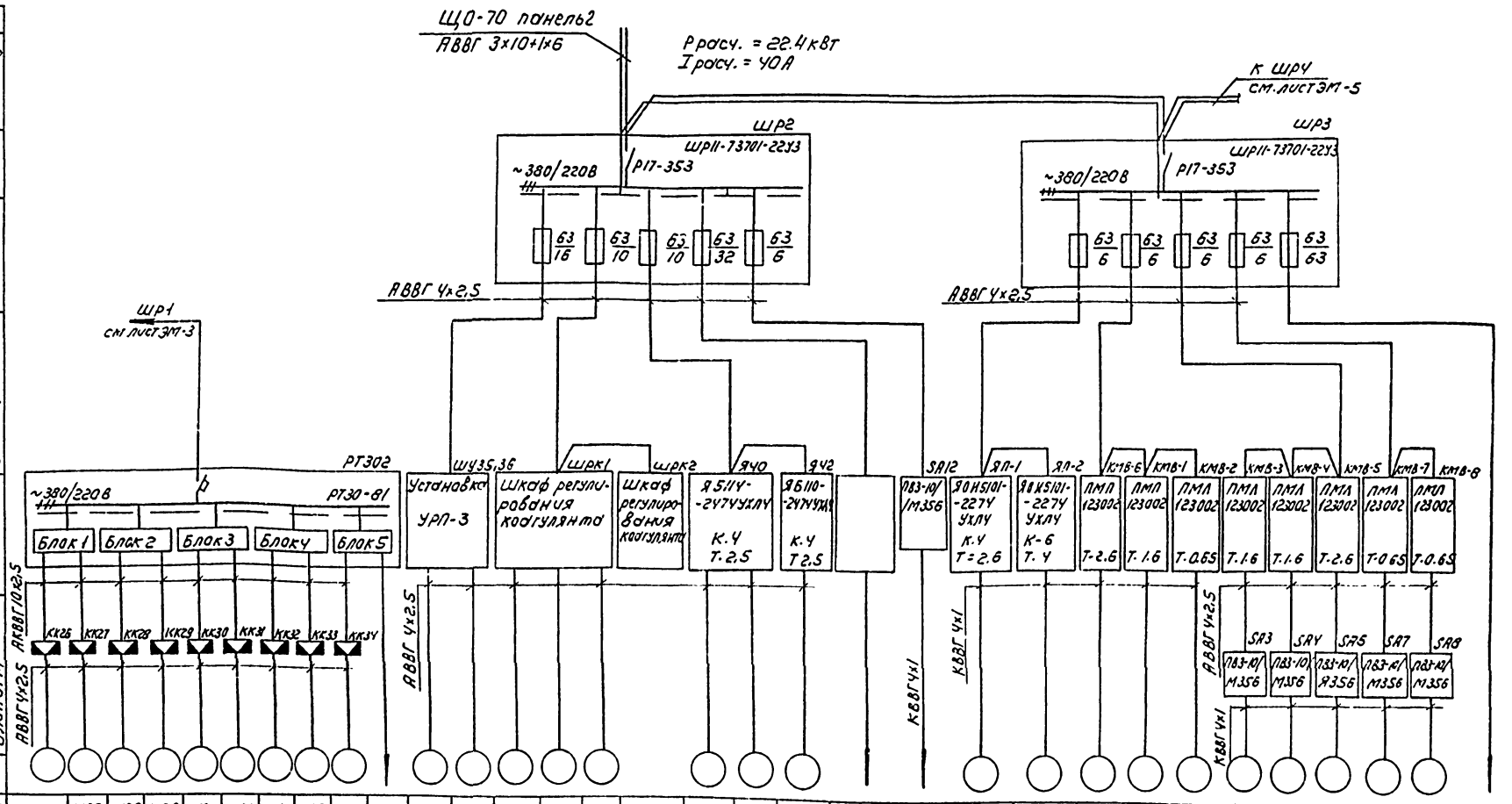

| | | |

Альбом 4, часть 1

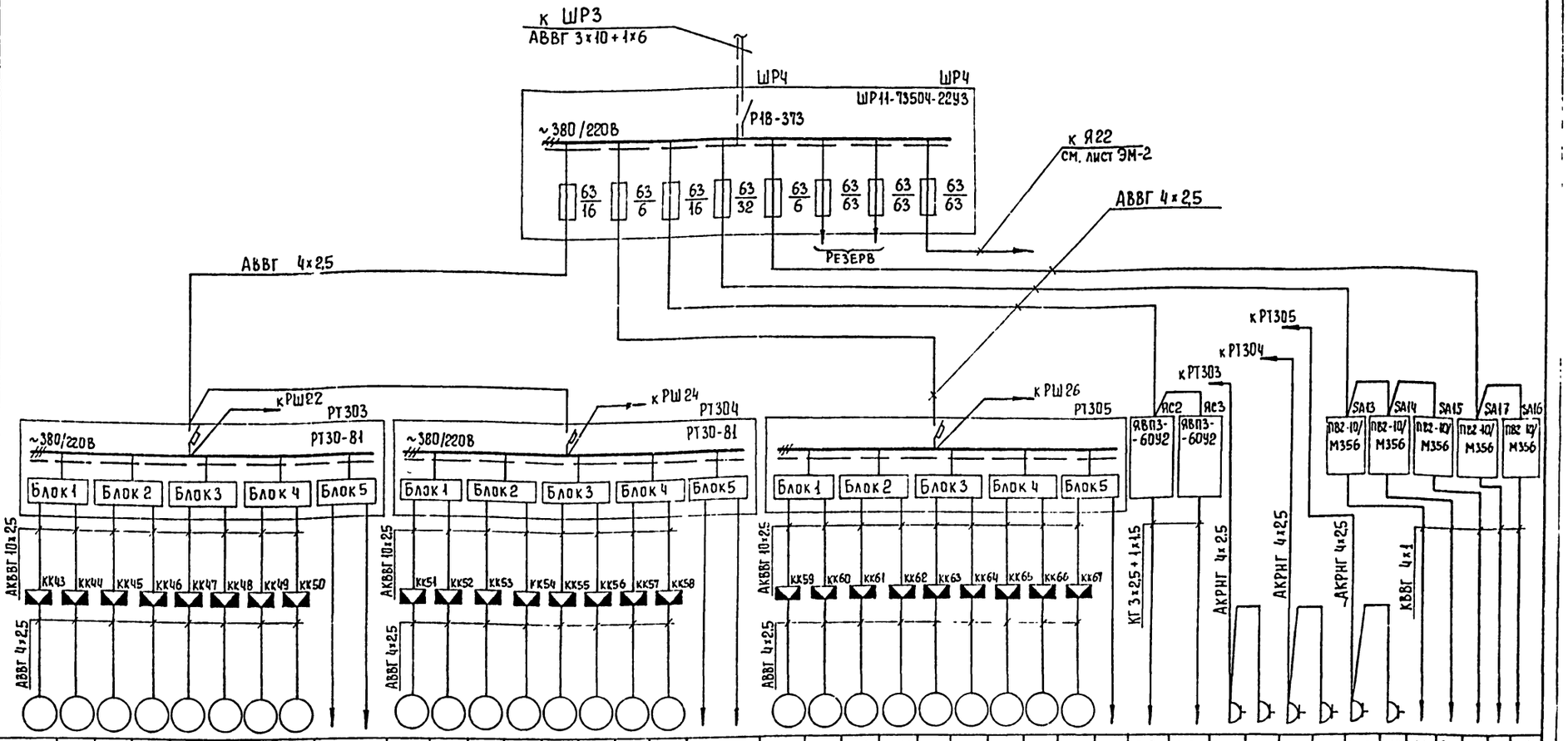

| | | |

Альбом Ч, часть 1

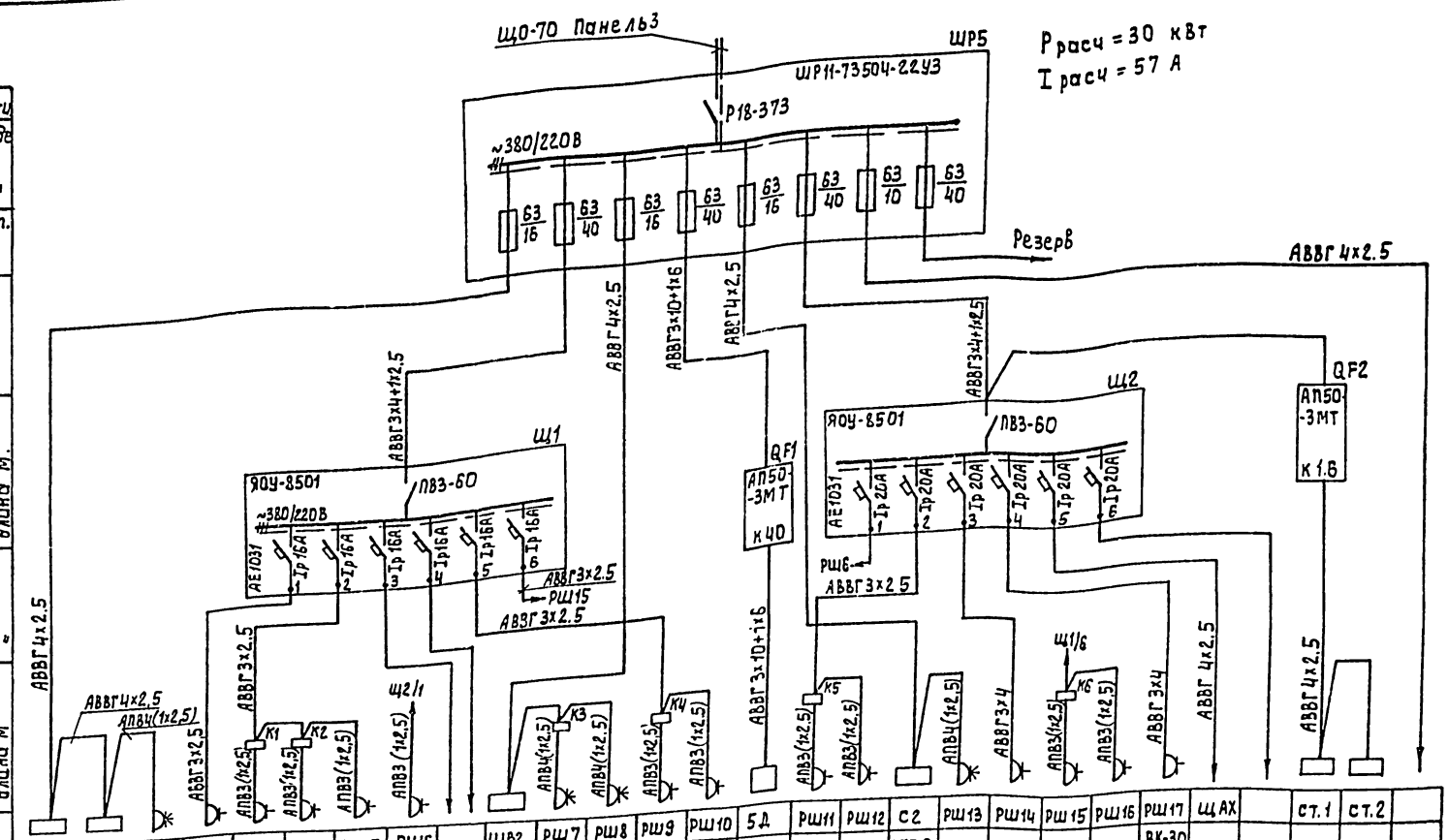

Данные питающей сети																													
Шинопровод, распределительный пункт	Аппарат на вводе: Тип, Iном. А, расцепитель, А																												
	Обозначение, Тип, напряжение, Руст. кВт, Iрасч. А																												
Аппарат отходящей линии	Тип, Iном. А, расцепитель или плавкая вставка А																												
Марка и сечение проводника	Обозначение участка сети; длина м. Обозначение трубы на плане по стандарту длина м.																												
Пусковой аппарат	Обозначение тип; Iном. А; расцепитель; уставка теплового реле, А																												
Марка и сечение проводника	Обозначение участка сети, длина м, обозначение трубы на плане по стандарту длина м	АВВГ4х2.5	АПВ4(1х2.5)	АВВГ3х2.5	АПВ3(1х2.5)	АПВ3(1х2.5)	АПВ3(1х2.5)	АПВ3(1х2.5)	Щг/1		АВВГ3х2.5	АПВ4(1х2.5)	АПВ3(1х2.5)	АПВ3(1х2.5)	АВВГ3х10+1х6	5Д	АПВ3(1х2.5)	АПВ4(1х2.5)	АВВГ3х4	АПВ3(1х2.5)	АПВ3(1х2.5)	АВВГ3х4	АВВГ4х2.5		АВВГ4х2.5				
Электроприемник: Условное изображение																													
Номер по плану		ШВ1	С1	РШ1	РЩ2	РШ3	РШ4	РШ5	РШ6		ШВ2	РШ7	РШ8	РШ9	РШ10		РШ11	РШ12	С2	РШ13	РШ14	РШ15	РШ16	РШ17	ЩАХ		ст.1	ст.2	
Тип		ШВ-2.3	Кат.Ч23-01						АД		ШВ-2.3								СТБ-3					ВК-30					
Р ном. кВт		3	4	0.25	2Н	3	0.35	0.18	4		3	0.25	0.25	3.0	0.6	12.5	4	0.18	4	0,25	4	3	0,35	4					
Ток А: Iном																													
Iпуск																													
Наименование механизма		Шкаф вытяжной	Стол лабораторно-химичес.	Вакуум-насос	Электрошкаф сушильный	Эл.печь сопротивления	Центрифуга	Термостат	Дистиллятор	Резерв	Шкаф вытяжной	Вакуум-насос	Вакуум-насос	Эл.печь сопротивления	Баня водяная	Бидистиллятор.	Дистиллятор	Термостат	Стол биологический	Вакуум насос	Баня водяная	Эл.печь сопротивления	Центрифуга	Стерилизатор.	Щит анализатора хлора	Резерв	Точильно-шлифовальный станок	Настольный сверлильный станок	Щит диспетчера
		Химическая лаборатория									Контрольная лаборатория					Предварочная и моечная			Бактериологическая лаборатория					Стерилизационная	Бакт. лаборат.		Настерская		
Обозначение чертежа принципиальной схемы																													

Инв.№подл. | Подпись и дата | Взам. инв.№

					ТП.901-3-255.89	ЭМ
Привязан						
		НАЧ.ОТД	ДАНИЛОВ		Главный корпус для станции очистки воды поверхностных источников мутностью до 120 мг/л, производительностью 50 тыс.м³/сутки	Стадия: Р; Лист: 6; Листов:
		Н.КОНТР	ГУСЕВА			
		ГА СПЕЦ	ГОЛЬЦМАН		Схема электрическая принципиальная электрической сети ~380/220В Окончание	ЦНИИЭП инженерного оборудования г. Москва
		ГЭП	ГУСЕВА			
Инв.№		Инж. ИК	КОТОВА			

Копировал: Алешикова

23591-05 Формат: А2

Альбом 4 часть 1

Схема управления задвижкой, затвором М10(М11÷М19), М26(М27÷М34), МК43(МК44÷МК66)67

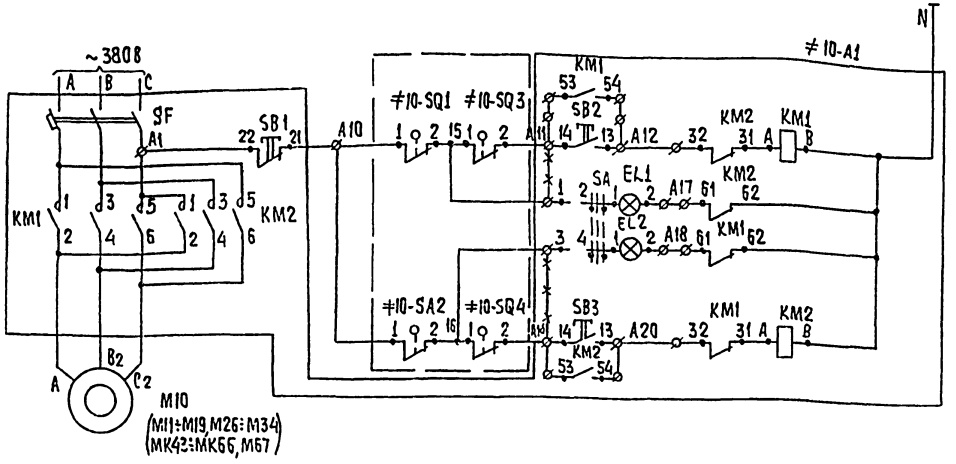

Позиц. обознач.	Наименование	Кол.	Примечание
	Шкаф РТ30-81		РТ301÷РТ305
≠10А1÷ ≠19-А1	Элементы управления электродвигателями М10÷М19, М26÷М34, МК43-МК66, 67		
≠26-А1÷ ≠34-А1			
≠43-А1÷ ≠67-А1	Блок Б0395427- $\frac{19746}{0,8}-\frac{19}{0,8}$	7	
	Блок Б0395427- $\frac{23746}{2,0}-\frac{23}{2,0}$	8	
	Блок Б0395427- $\frac{26746}{4,0}-\frac{26}{4,0}$	10	
	Блок Б039502	5	
	Блок Б038506-3770А	5	
	Аппаратура по месту		
М10-М19 М26÷М34	Электродвигатель ~380В		
	4АХС80А4У3 N=1,3 кВт.	19	
МК43, МК44 МК47, МК48	Электродвигатель ~380В		
МК51, МК52 МК55, МК56	4АА56В4А3 N=0,18 кВт.	12	
МК59, МК60 МК63, МК64			
МК45, МК46 МК49, МК50	Электродвигатель ~380В		
МК53, МК54 МК57, МК58	4АХС71А4У3 N=0,65 кВт	13	
МК61, МК62 МК65, МК66 М67			
≠10 SQ1÷ ≠19-SQ1	Выключатель путевой	44	
≠26-SQ1÷ ≠34-SQ1			Поставляется комплектно с задвижкой, затвором.
≠43-SQ1÷ ≠67-SQ1			
≠10 SQ2÷ ≠19-SQ2			
≠26-SQ2÷ ≠34-SQ2			
≠43-SQ2÷ ≠67-SQ2			
≠10 SQ3÷ ≠19 SQ3	Выключатель муфтовый	44	
≠26-SQ3÷ ≠34-SQ3			
≠43-SQ3÷ ≠67-SQ3			
≠10 SQ4÷ ≠19-SQ4			
≠26-SQ4÷ ≠34-SQ4			
≠43-SQ4÷ ≠67-SQ4			

№№ РТ30	№№ двигат.	№№ блока	Тип блока: В шкафу	На двери
РТ301		Блок ввода	Б03 8506-3770А	Б03 9502
	М10 М11 М12 М13 М14 М15	Блок 1	Б035427 $-\frac{26746}{4,0}-\frac{26}{4,0}$	
	М16 М17 М18 М19	Блок 2		
		Блок 3		
		Блок 4		
		Блок 5		
РТ302		Блок ввода	Б03 8506-3770А	Б039502
	М26 М27 М28 М29 М30 М31 М32 М33 М34	Блок 1	Б035427 $-\frac{26746}{4,0}-\frac{26}{4,0}$	
		Блок 2		
		Блок 3		
		Блок 4		
	—	Блок 5		
РТ303		Блок ввода	Б03 8506-3770А	Б03 9502
	МК43 МК44	Блок 1	Б035427 $-\frac{19746}{0,8}-\frac{19}{0,8}$	
	МК45 МК46	Блок 2	Б035427 $-\frac{23746}{2,0}-\frac{23}{2,0}$	
	МК47 МК48	Блок 3	Б035427 $-\frac{19746}{0,8}-\frac{19}{0,8}$	
	МК49 МК50	Блок 4	Б035427 $-\frac{23746}{2,0}-\frac{23}{2,0}$	
	—	Блок 5	Б035427 $-\frac{19746}{0,8}-\frac{19}{0,8}$	

№№ РТ30	№№ двигат.	№№ блока	Тип блока: В шкафу	На двери
РТ30-4		Блок ввода	Б03 8506-3770А	Б03 9502
	МК51 МК52	Блок 1	Б035427 $\frac{19746}{0,8}-\frac{19}{0,8}$	
	МК53 МК54	Блок 2	Б035427 $\frac{23746}{2,0}-\frac{23}{2,0}$	
	МК55 МК56	Блок 3	Б035427 $\frac{1974}{0,8}-\frac{19}{0,8}$	
	МК57 МК58	Блок 4	Б035427 $\frac{23746}{2,0}-\frac{23}{2,0}$	
		Блок 5		
РТ30-5		Блок ввода	Б03 8506-3770А	Б03 9502
	МК59 МК60	Блок 1	Б035427 $\frac{1974}{0,8}-\frac{19}{0,8}$	
	МК61 МК62	Блок 2	Б035427 $\frac{23746}{2,0}-\frac{23}{2,0}$	
	МК63 МК64	Блок 3	Б035427 $\frac{1974}{0,8}-\frac{19}{0,8}$	
	МК65 МК66	Блок 4	Б035427 $\frac{23746}{2,0}-\frac{23}{2,0}$	
	М67	Блок 5		

Диаграмма замыкания контактов конечных выключателей SQ1, SQ2 и муфт предельного момента SQ3, SQ4

Обозначение	Номер контактов	Открыто	Промежуточное положение	Закрыто
SQ1	3-4			—
	1-2	—	—	
SQ2	1-2	—	—	*
	3-4			—
SQ3	1-2	—		*
	3-4		—	—
SQ4	3-4		—	—
	1-2	—	—	*

— контакт замкнут
* контакт не используется

1. Схема управления дана для задвижки М10, для задвижек, затворов М11÷М19, М26÷М34, МК43-МК66, М67, схема аналогична с заменой в маркировке цепей индекса 10 на индекс 11÷19, 26÷34, 43÷66, 67
2. Горение обеих сигнальных ламп сигнализирует аварию.
3. -×-×-×- Демонтировать.

Привязан

Инв.№

Нач.отд.	Данилов		
Н.контр.	Гусева		
Гл.спец.	Гольцман		
ГИП	Гусева		
ЦНИИ ГК	Набиуллина		

ТП901-3-255.89 ЭМ

Главный корпус для станции очистки воды поверхностных источников мощностью 240 тыс. м³/сут. Технология. Электрическая часть. Строительная часть

Стадия	Лист	Листов
Р	7	

Схема электрическая принципиальная управления задвижками, затворами М10(М11-М19) М26(М27÷М34) МК43(МК44-МК66) М67

ЦНИИЭП инженерного оборудования г. Москва

Копировал: Хюппенен Формат А2

23597-05

Инв.№ подл. | Подпись и дата | Взам.инв.№

~380 В

Л1 Л2 Л3

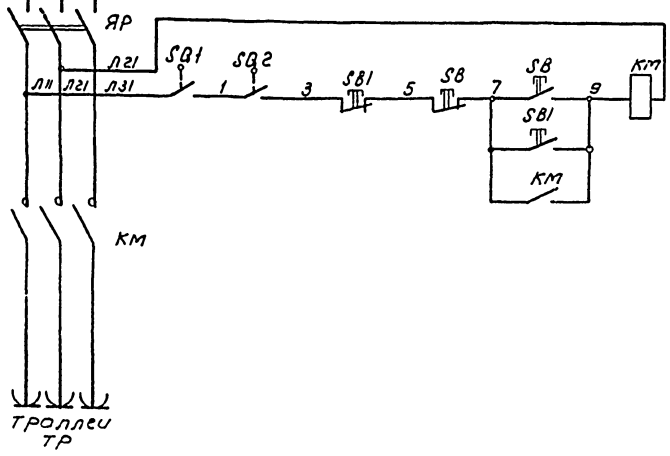

Схема принципиальная электрическая электроблокировки при двух дверях ремонтных площадок крана

Кран имеет две ремонтных площадки. Данной схемой предусматривается обесточивание троллеев крана при входе обслуживающего персонала на одну из ремонтных площадок. Разрыв цепи питания осуществляется путевыми выключателями ВП1 и ВП2 путем размыкания их контактов при открытии дверей. По окончании ремонтных работ и ухода персонала с ремонтных площадок закрываются двери, и для подачи питания на троллеи необходимо нажать на одну из кнопок, которые расположены у дверей. Для большей безопасности при входе на ремонтную площадку следует нажать на кнопку „Стоп".

Позиц. обозн.	Наименование	Кол	Примечание
	У механизма		
SQ1 SQ2	Выключатель путевой ВПК-3112У2	2	
КМ;	Пускатель магнитный ПМЕ-235 ~380В	1	
SB1	Кнопка управления ПКЕ222-2У3	1	Надписи: „Пуск", „Стоп"
ТР	Троллеи		
ЯР	Ящик однолинейный		
	ЯВ3-31-1 ~380В; 100А	1	

Схема подключения

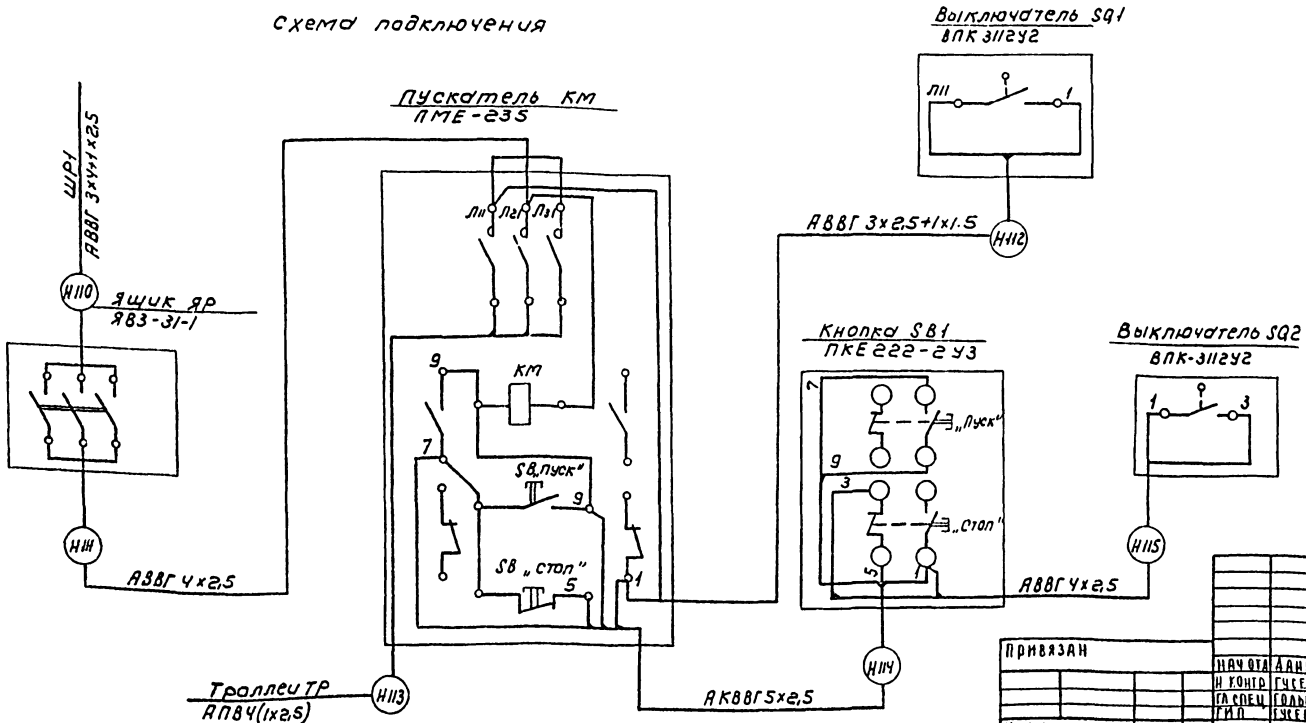

Привязан

Инв.№

Нач.отд.	Данилов		
Н.контр.	Гусева		
Гл.спец.	Гольцман		
ГИП	Гусева		
Инж.пр.	Пленчина		

ТП 901-3-255.89 ЭМ

Главный корпус для станции очистки воды поверхностных источников мутностью до 1500 мг/л производительностью 50 тыс. м³/сут

Стадия	Лист	Листов
Р	8	

Схема электрическая принципиальная электроблокировки при двух дверях ремонтных площадок крана схема подключения

ЦНИИЭП инженерного оборудования г. Москва

Инв.№ подл. | Подпись и дата | Взам. инв.№

Копировал Коршунова

Формат А2

23597-05

Шкаф РТ30-1 (РТ30-2÷РТ305)

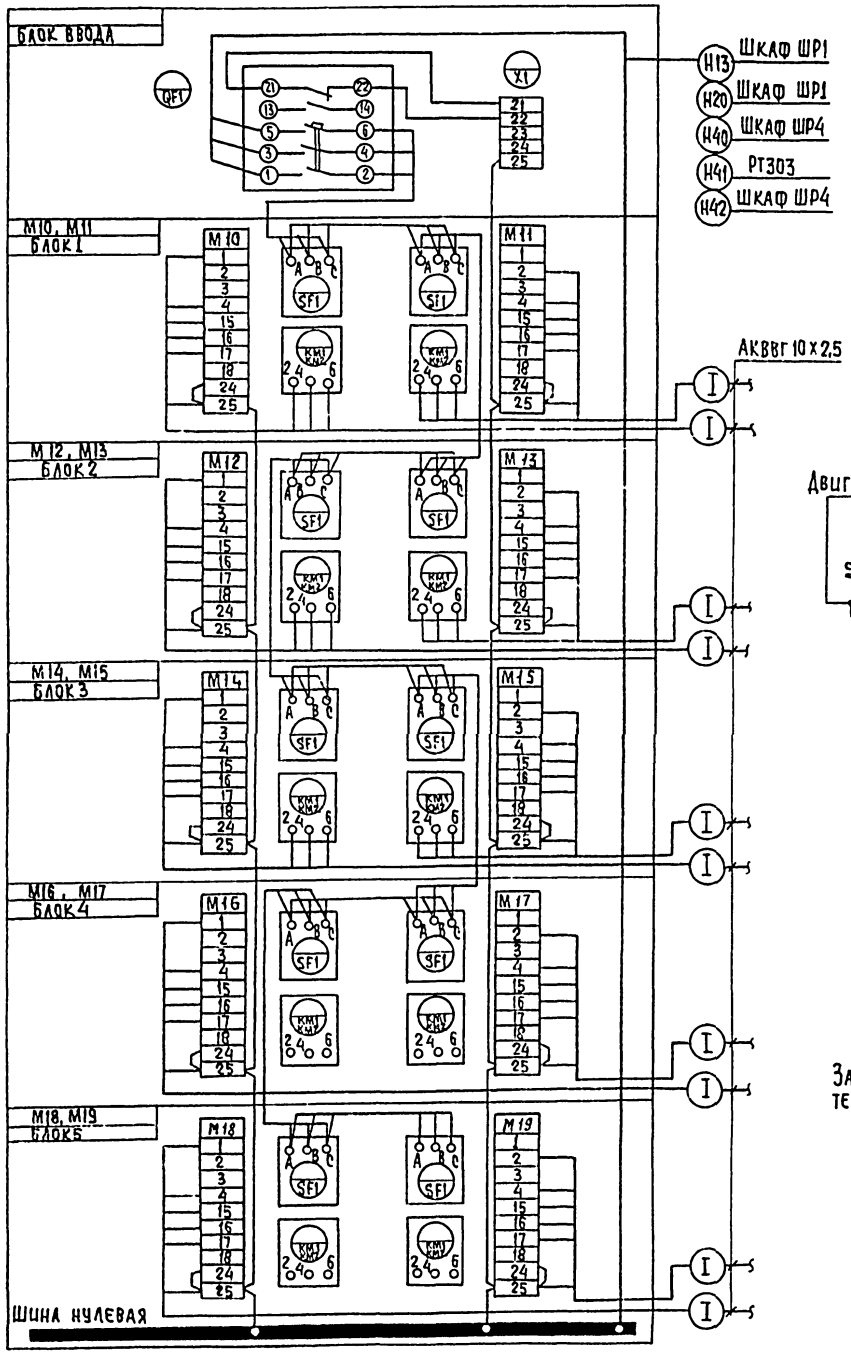

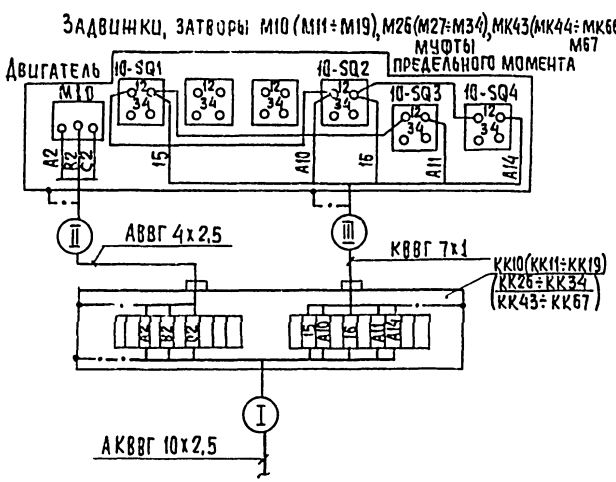

Альбом 4 часть 1

Инв. № подл. | Подпись и дата | Взам. инв. №

Заземление шкафов, клеммных коробок, эл. двигателей выполнить согласно ПУЭ-85-Е1-7-46

№ К.О.	№ РТ30	№ блока	№ затворов, задвижки	№ клемм. коробки	Номер кабеля I	II	III
№1, №2	РТ30-1	Блок ввода					
		Блок 1	М10	КК10	КМ10-1	НМ10-2	КМ10-3
			М11	КК11	КМ11-1	НМ11-2	КМ11-3
		Блок 2	М12	КК12	КМ12-1	НМ12-2	КМ12-3
			М13	КК13	КМ13-1	НМ13-2	КМ13-3
		Блок 3	М14	КК14	КМ14-1	НМ14-2	КМ-14-3
			М15	КК15	КМ15-1	НМ15-2	КМ-15-3
		Блок 4	М16	КК16	КМ16-1	НМ16-2	КМ-16-3
			М17	КК17	КМ17-1	НМ17-2	КМ-17-3
		Блок 5	М18	КК18	КМ18-1	НМ18-2	КМ18-3
			М19	КК19	КМ19-1	НМ19-2	КМ19-3
	РТ30-2	Блок ввода					
		Блок 1	М26	КК26	КМ26-1	НМ26-2	КМ26-3
			М27	КК27	КМ21-1	НМ21-2	КМ21-3
		Блок 2	М28	КК28	КМ28-1	НМ28-2	КМ28-3
			М29	КК29	КМ29-1	НМ29-2	КМ29-3
		Блок 3	М30	КК-30	КМ30-1	НМ30-2	КМ30-3
			М31	КК-31	КМ31-1	НМ31-2	КМ31-3
		Блок 4	М32	КК-32	КМ32-1	НМ32-2	КМ32-3
			М33	КК-33	КМ33-1	НМ33-2	КМ33-3
		Блок 5	М34	КК-34	КМ34-1	НМ34-2	КМ34-3
			—	—	—	—	—
	РТ30-3	Блок ввода					
		Блок 1	МК43	КК43	КМК43-1	НМК43-2	КМК43-3
			МК44	КК44	КМК44-1	НМК44-2	КМК44-3
		Блок 2	МК45	КК45	КМК45-1	НМК45-2	КМК45-3
			МК46	КК46	КМК46-1	НМК46-2	КМК46-3
		Блок 3	МК47	КК47	КМК47-1	НМК47-2	КМК47-3
			МК48	КК48	КМК48-1	НМК48-2	КМК48-3
		Блок 4	МК49	КК49	КМК49-1	НМК49-2	КМК49-3
			МК50	КК50	КМК50-1	НМК50-2	КМК50-3
		Блок 5	—	—	—	—	—
№4, №5	РТ30-4	Блок ввода					
		Блок 1	МК51	КК51	КМК51-1	НМК51-2	КМК51-3
			МК52	КК52	КМК52-1	НМК52-2	КМК52-3
		Блок 2	МК53	КК53	КМК53-1	НМК53-2	КМК53-3
			МК54	КК54	КМК54-1	НМК54-2	КМК54-3
		Блок 3	МК55	КК55	КМК55-1	НМК55-2	КМК55-3
			МК56	КК56	КМК56-1	НМК56-2	КМК56-3
		Блок 4	МК57	КК57	КМК57-1	НМК57-2	КМК57-3
			МК58	КК58	КМК58-1	НМК58-2	КМК58-3
		Блок 5	—	—	—	—	—
№3, №6	РТ30-5	Блок ввода					
		Блок 1	МК59	КК59	КМК59-1	НМК59-2	КМК59-3
			МК60	КК60	КМК60-1	НМК60-2	КМК50-3
		Блок 2	МК61	КК61	КМК61-1	НМК61-2	КМК61-3
			МК62	КК62	КМК62-1	НМК62-2	КМК62-3
		Блок 3	МК63	КК63	КМК63-1	НМК63-2	КМК63-3
			МК64	КК64	КМК64-1	НМК64-2	КМК64-3
		Блок 4	МК65	КК65	КМК65-1	НМК65-2	КМК65-3
			МК66	КК66	КМК66-1	НМК66-2	КМК66-3
		Блок 5	МК67	КК67	КМК67-1	НМК67-2	КМК67-3
			—	—	—	—	—

Привязан

Инв. №

Нач. отд.	Данилов	
Н. конт.	Гусева	
Гл. спец.	Гольцман	
ГЭП	Гусева	
Инж. ПК	Набиуллина	

ТП 901-3-255.89 ЭМ

Главный корпус для станции очистки воды поверхностных источников мутностью до 120 мг/л производительностью 50 тыс м³/сутки

Схема подключения электрооборудования. Шкаф РТ30І÷РТ305 задвижки, затворы М10 (М11÷М19), М26 (М27÷М34), МК43 (МК44÷МК66) М67

Стадия	Лист	Листов
Р	9	

ЦНИИЭП инженерного оборудования г. Москва

Копировал: Хюппенен Формат А2

23597-05

Ящик управления ЯП-1 (ЯП-2)

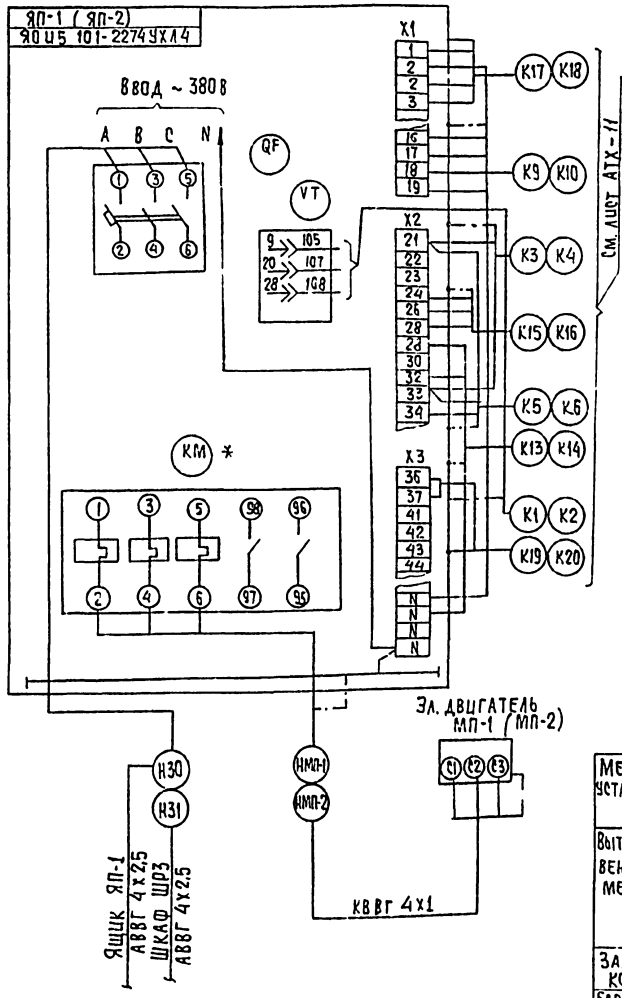

Пускатель КМВ-6 (КМВ-1÷КМВ-5, КМВ-7, КМВ-8)

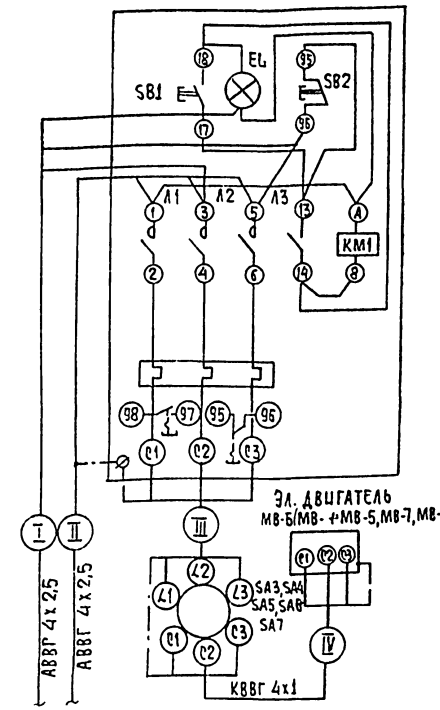

Примечания

Место установки	Номер эл. привода	Номер пускателя	Номер выключателя	Номера кабелей I	II	III	IV
Вытяжная вентка-мера	МВ-1	КМВ-1	—	Н33	Н34	—	НМВ1-1
	МВ-2	КМВ-2	—	Н34	—	—	НМВ2-1
	МВ-6	КМВ-6	—	Н32	Н33	—	НМВ6-1
Зал КО	МВ-3	КМВ-3	SA3	Н37	—	НМВ3-1	НМВ3-2
Бараб сетки	МВ-4	КМВ-4	SA4	Н36	Н37	НМВ4-1	НМВ4-2
Н/ст	МВ-5	КМВ-5	SA5	Н35	Н36	НМВ5-1	НМВ5-2
Хим. лабор.	МВ-7	КМВ-7	SA7	Н38	Н39	НМВ7-1	НМВ7-2
Бакт. лабор.	МВ-8	КМВ-8	SA8	Н39	—	НМВ8-1	НМВ8-2

1. В ящике ЯП-1 демонтировать тепловое реле РТЛ101604 на тепловое реле типа РТЛ100704
2. В ящике ЯП-2 демонтировать тепловое реле РТЛ101604 на тепловое реле типа РТЛ100804.
3. Занулление ящиков, аппаратов, эл. двигателей выполнить согласно ПУЭ-856I-7-46-85

Привязан

Инв. №

Инв. № подл. | Подпись и дата | Взам. инв. №

Нач. отд.	Данилов		
Н. контр.	Гусева		
Гл. спец.	Сольцман		
ГИП	Гусева		
Инж. пр.	Набиуллина		

ТП 901-3-255.89 ЭМ

Главный корпус для станции обезжелезивания воды поверхностных источников мутностью 120 мг/л производительностью 5 тыс. м³/сутки

Схема подключения электрооборудования ящики ЯП(ЯП-2) пускатели КМВ-6 (КМВ-1÷КМВ-5, КМВ-7, КМВ-8)

Стадия	Лист	Листов
Р	10	

ЦНИИЭП инженерного оборудования г. Москва

Копировал: Кюппенен

Формат А2

25597-05

Альбом Ч, часть 1

Ящик управления Я4(Я5÷Я9) насосами II подъема

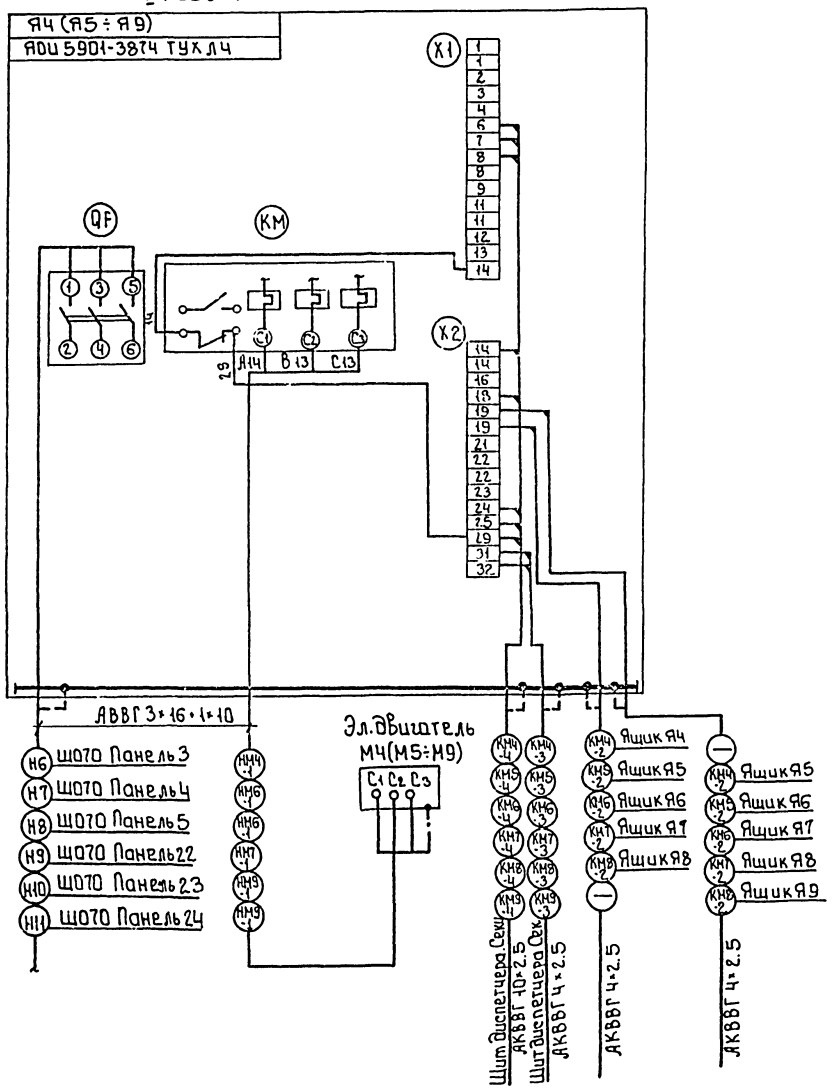

Ящик управления Я22 насосами подкачки М22, М23

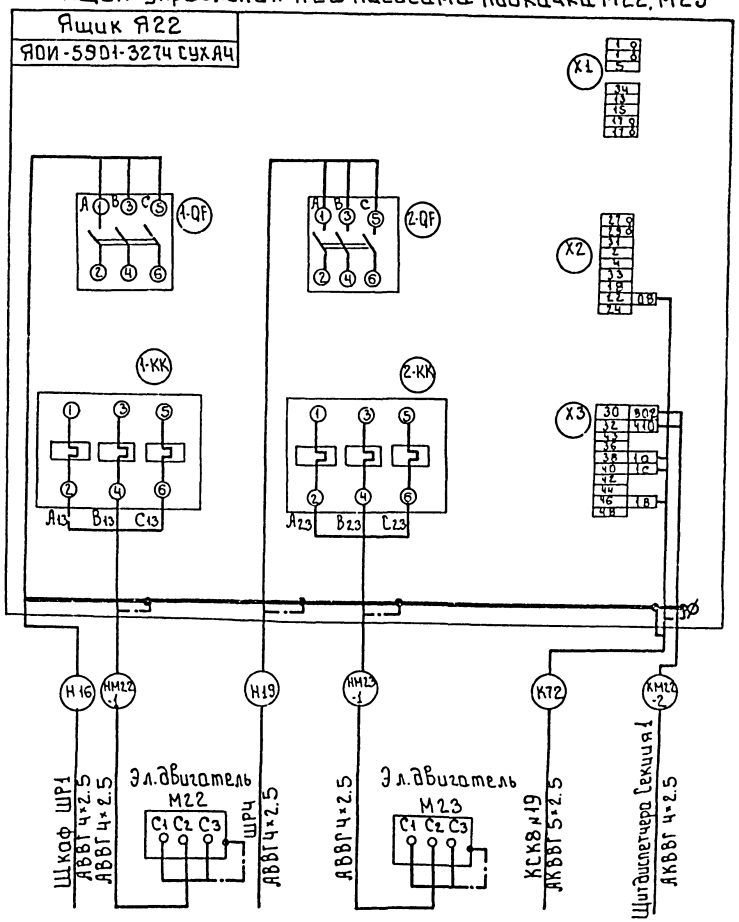

Инв.№подл. | Подпись и дата | Взам.инв.№

Привязан:

Инв.№

Нач.отд	Данилов	
Н.контр	Гусева	
Гл.спец	Гольцман	
ГИП	Гусева	
Инж II к	Набиулина	

тп 901-3-255.89 ЭМ

Главный корпус для станции очистки воды поверхностных источников мутностью до 120 мг/л производительностью 5 тыс м³/сут

Схема подключения электрооборудования. Ящик Я4(Я5÷Я9) Ящик Я22

Стадия	Лист	Листов
Р	11	

ЦНИИЭП монтажного оборудования г. Москва

Копировал: Боброва 23597-05 Формат А2

Альбом Ч, часть 1

Маркировка	Трасса: Начало	Трасса: Конец	Кабель по проекту: Марка	Кабель по проекту: Количество кабелей, число и сечение жил	Кабель по проекту: Длина м	Кабель проложен: Марка	Кабель проложен: Количество кабелей, число и сечение жил, напряжение	Кабель проложен: Длина м
В1	Ввод №1 ▱ кВ	Камера КСО-386 №1	▱	▱	▱			
В2	Ввод №2 ▱ кВ	Камера КСО-386 №2	▱	▱	▱			
В3	Камера КСО-386 №1	Силовой трансформатор №1	АПвШв▱	3х25	12			
В4	Камера КСО-386 №2	Силовой трансформатор №2	АПвШв▱	3х25	13			
Н1	Щит 0,4 кВ Панель №2	Конденсаторная установка №1	АВВГ	4	10			
Н2	Щит 0,4 кВ Панель №7	Конденсаторная установка №2	АВВГ	4	10			
Н3	ЩО-70 Панель 3	Ящик управления Я1	АВВГ	3х10+1х6	50			
НМ1-1	Ящик управления Я1	Электродвигатель М1	АВВГ	3х10+1х6	11			
Н2	ЩО-70 Панель 3	Ящик управления Я2	АВВГ	3х10+1х6	50			
НМ2-1	Ящик управления Я2	Электродвигатель М2	АВВГ	3х10+1х6	13			
Н5	ЩО-70 Панель 6	Ящик управления Я3	АВВГ	3х10+1х6	50			
НМ3-1	Ящик управления Я3	Электродвигатель М3	АВВГ	3х10+1х6	15			
Н6	ЩО-70 Панель 2	Ящик управления Я4	АВВГ	3х16+1х10	25			
НМ4-1	Ящик управления Я4	Электродвигатель М4	АВВГ	3х16+1х10	25			
КМ4-2	Ящик управления Я4	Ящик управления Я5	АКВВГ	4х2,5	3			
КМ4-3	Ящик управления Я4	Щит диспетчера. Секция 3	АКВВГ	4х2,5	45			
КМ4-4	Ящик управления Я4	Щит диспетчера Секция 3	АКВВГ	10х2,5	45			
Н7	ЩО-70 Панель 2	Ящик управления Я5	АВВГ	3х16+1х10	25			
НМ5-1	Ящик управления Я5	Электродвигатель М5	АВВГ	3х16+1х10	25			
КМ5-2	Ящик управления Я5	Ящик управления Я6	АКВВГ	4х2,5	6			
КМ5-3	Ящик управления Я5	Щит диспетчера Секция 3	АКВВГ	4х2,5	45			
КМ5-4	Ящик управления Я5	Щит диспетчера Секция 3	АКВВГ	10х2,5	45			
Н8	ЩО-70 Панель 2	Ящик управления Я6	АВВГ	3х16+1х10	29			
НМ6-1	Ящик управления Я6	Электродвигатель М6	АВВГ	3х16+1х10	20			
КМ6-2	Ящик управления Я6	Ящик управления Я7	АКВВГ	4х2,5	3			
КМ6-3	Ящик управления Я6	Щит диспетчера Секция 3	АКВВГ	4х2,5	42			
КМ6-4	Ящик управления Я6	Щит диспетчера Секция 3	АКВВГ	10х2,5	42			
Н9	ЩО-70 Панель 7	Ящик управления Я7	АВВГ	3х16+1х10	29			
НМ7-1	Ящик управления Я7	Электродвигатель М7	АВВГ	3х16+1х10	20			
КМ7-2	Ящик управления Я7	Ящик управления Я6	АКВВГ	4х2,5	28			

Маркировка	Трасса: Начало	Трасса: Конец	Кабель по проекту: Марка	Кабель по проекту: Количество кабелей, число и сечение жил, напряжение	Кабель по проекту: Длина м	Кабель проложен: Марка	Кабель проложен: Количество кабелей, число и сечение жил, напряжение	Кабель проложен: Длина м
КМ7-3	Ящик управления Я7	Щит диспетчера Секция 3	АКВВГ	4х2,5	42			
КМ7-4	Ящик управления Я7	Щит диспетчера Секция 3.	АКВВГ	10х2,5	42			
Н10	ЩО-70 Панель 7	Ящик управления Я8	АВВГ	3х16+1х10	40			
НМ8-1	Ящик управления Я8	Электродвигатель М8	АВВГ	3х16+1х10	15			
КМ8-2	Ящик управления Я8	Ящик управления Я9	АКВВГ	4х2,5	3			
КМ8-3	Ящик управления Я8	Щит диспетчера Секция 3.	АКВВГ	4х2,5	60			
КМ8-4	Ящик управления Я8	Щит диспечера Секция 3	АКВВГ	10х2,5	60			
Н11	ЩО-70 Панель 7.	Ящик управления Я9	АВВГ	3х16+1х10	40			
НМ9-1	Ящик управления Я9	Электродвигатель М9	АВВГ	3х16+1х10	15			
КМ9-3	Ящик управления Я9	Щит диспетчера. Секция 3	АКВВГ	4х2,5	60			
КМ9-4	Ящик управления Я9	Щит диспетчера Секция 3.	АКВВГ	10х2,5	60			
Н12	ЩО-70 Панель 6	Шкаф распределительный шр	АВВГ	3х10+1х6	35			
Н13	Шкаф распределительный шр	Шкаф РТ 301	АВВГ	4х2,5	45			
КМ10-1	Шкаф РТ 301	Клеммная коробка ККЮ	АКВВГ	10х2,5	5			
НМ10-2	Клеммная коробка ККЮ	Электродвигатель М10	АВВГ	4х2,5	5			
КМ10-3	Клеммная коробка ККЮ	Выключатели эл. двигателя М10	КВВГ	7х1	5			
КМ11-1	Шкаф РТ 301	Клеммная коробка ККЮ	АКВВГ	10х2,5	5			
НМ11-2	Клеммная коробка ККЮ	Электродвигатель М11	АВВГ	4х2,5	5			
КМ11-3	Клеммная коробка ККЮ	Выключатели эл. двигателя М11	КВВГ	7х1	5			
КМ12-1	Шкаф РТ 301	Клеммная коробка ККЮ	АКВВГ	10х2,5	10			
НМ12-2	Клеммная коробка ККЮ	Электродвигатель М12	АВВГ	4х2,5	5			
КМ12-3	Клеммная коробка ККЮ	Выключатели эл. двигателя М12	КВВГ	7х1	5			

Инв. № подл. | Подпись и дата | Взам. инв. №

ТП 901-3-255.89 ЭМ

Привязан:

Инв. №

Нач. отд.	Данилов		
Гл. констр.	Гусева		
Гл. спец.	Гольцман		
Гэп	Гусева		
Инж. ПК	Котова		

Главный корпус для станции с поперечными водопроводными источниками водоснабжения. Производительностью 5 тыс. м³/сут

Кабельный журнал

Стадия	Лист	Листов
Р	12	

ЦНИИЭП инженерного оборудования г. Москва

Копировал: Логинова

Формат: А2

23597-05

Альбом 4, часть 1

Маркировка	Трасса: Начало	Трасса: Конец	Кабель: По проекту: Марка	Кабель: По проекту: Количество кабелей, число и сечение жил	Кабель: По проекту: Длина м	Кабель: Проложен: Марка	Кабель: Проложен: Количество кабелей, число и сечение жил, напряжение	Кабель: Проложен: Длина м
КМ13-1	Шкаф РТ301	Клеммная коробка КК13	АКВВГ	10×2,5	10			
НМ13-2	Клеммная коробка КК13	Электродвигатель М13	АВВГ	4×2,5	5			
КМ13-3	Клеммная коробка КК13	Выключатели эл двигателя М13	КВВГ	7×1	5			
КМ14-1	Шкаф РТ301	Клеммная коробка КК14	АКВВГ	10×2,5	10			
НМ14-2	Клеммная коробка КК14	Электродвигатель М14	АВВГ	4×2,5	5			
КМ14-3	Клеммная коробка КК14	Выключатели эл. двигателя М14	КВВГ	7×1	5			
КМ15-1	Шкаф РТ301	Клеммная коробка КК15	АКВВГ	10×2,5	10			
НМ15-2	Клеммная коробка КК15	Электродвигатель М15	АВВГ	4×2,5	5			
КМ15-3	Клеммная коробка КК15	Выключатели эл. двигателя М15	КВВГ	7×1	5			
КМ16-1	Шкаф РТ301	Клеммная коробка КК16	АКВВГ	10×2,5	8			
НМ16-2	Клеммная коробка КК16	Электродвигатель М16	АВВГ	4×2,5	5			
КМ16-3	Клеммная коробка КК16	Выключатели эл. двигателя М16	КВВГ	7×1	5			
КМ17-1	Шкаф РТ301	Клеммная коробка КК17	АКВВГ	10×2,5	8			
НМ17-2	Клеммная коробка КК17	Электродвигатель М17	АВВГ	4×2,5	5			
КМ17-3	Клеммная коробка КК17	Выключатели эл. двигателя М17	КВВГ	7×1	5			
КМ18-1	Шкаф РТ301	Клеммная коробка КК18	АКВВГ	10×2,5	8			
НМ18-2	Клеммная коробка КК18	Электродвигатель М18	АВВГ	4×2,5	5			
КМ18-2	Клеммная коробка КК18	Выключатели эл. двигателя М18	КВВГ	7×1	5			
КМ19-1	Шкаф РТ301	Клеммная коробка КК19	АКВВГ	10×2,5	8			
НМ19-2	Клеммная коробка КК19	Электродвигатель М19	АВВГ	4×2,5	5			
КМ19-3	Клеммная коробка КК19	Выключатели эл двигателя М19	КВВГ	7×1	5			
Н14	Шкаф распределительный ШР1	Штепсельный разъем РШ20	АВВГ	4×2,5	42			
Н15	Штепсельный разъем РШ20	Штепсельный разъем РШ21	АВВГ	4×2,5	3			
НМ20-1	Штепсельный разъем РШ20	Электродвигатель М20	АВВГ	4×2,5	10			
НМ21-1	Штепсельный разъем РШ21	Электродвигатель М21	АВВГ	4×2,5	10			

Маркировка	Трасса: Начало	Трасса: Конец	Кабель: По проекту: Марка	Кабель: По проекту: Количество кабелей, число и сечение жил, напряжение	Кабель: По проекту: Длина м	Кабель: Проложен: Марка	Кабель: Проложен: Количество кабелей, число и сечение жил, напряжение	Кабель: Проложен: Длина м
Н16	Шкаф распределительный ШР1	Ящик управления Я22	АВВГ	4×2,5	42			
НМ22-1	Ящик управления Я22	Электродвигатель М22	АВВГ	4×2,5	20			
НМ23-1	Ящик управления Я22	Электродвигатель М23	АВВГ	4×2,5	20			
КМ22-2	Ящик управления Я22	Щит диспетчера Секция 1	АКВВГ	4×2,5	60			
Н17	Шкаф распределительный ШР1	Шкаф управления Ш24	АВВГ	4×2,5	45			
Н18	Шкаф управления Ш24	Шкаф управления Ш25	АВВГ	4×2,5	4			
НМ24-1	Шкаф управления Ш24	Электродвигатель М24	АВВГ	4×2,5	20			
НМ25-1	Шкаф управления Ш25	Электродвигатель М25	АВВГ	4×2,5	17			
Н19	Ящик управления Я22	Шкаф распределительный ШР4	АВВГ	4×2,5	45			
Н20	Шкаф распределительный ШР1	Шкаф РТ302	АВВГ	4×2,5	37			
КМ26-1	Шкаф РТ302	Клеммная коробка КК26	АКВВГ	10×2,5	25			
НМ26-2	Клеммная коробка КК26	Электродвигатель М26	АВВГ	4×2,5	5			
КМ26-3	Клеммная коробка КК26	Выключатели эл двигателя М26	КВВГ	7×1	5			
КМ27-1	Шкаф РТ302	Клеммная коробка КК27	АКВВГ	10×2,5	23			
НМ27-2	Клеммная коробка КК27	Электродвигатель М27	АВВГ	4×2,5	5			
КМ27-3	Клеммная коробка КК27	Выключатели эл. двигателя М27	КВВГ	7×1	5			
КМ28-1	Шкаф РТ302	Клеммная коробка КК28	АКВВГ	10×2,5	21			
НМ28-2	Клеммная коробка КК28	Электродвигатель М28	АВВГ	4×2,5	5			
КМ28-3	Клеммная коробка КК28	Выключатели эл. двигателя М28	КВВГ	7×1	5			
КМ29-1	Шкаф РТ302	Клеммная коробка КК29	АКВВГ	10×2,5	18			
НМ29-2	Клеммная коробка КК29	Электродвигатель М29	АВВГ	4×2,5	5			
КМ29-3	Клеммная коробка КК29	Выключатели эл. двигателя М29	КВВГ	7×1	5			

Инв. № подл. | Подпись и дата | Взам. инв. №

Т.П. 901-3-255 89 ЭМ

Привязан

Инв. №

Нач. отд	Данилов	
Н. контр	Гусева	
Гл. спец.	Гольцман	
ГЭП	Гусева	
Инж. II к.	Котова	

Главный корпус для станции очистки воды поверхностных источников мутностью до 120 мг/л, производительностью 5,0 тыс м³/сут

Стадия Р | Лист 13 | Листов

Кабельный журнал продолжение 1

ЦНИИЭП инженерного оборудования г. Москва

Копировал Еремченко

Формат А2

23597-05

Альбом 4, часть 1

Маркировка	Трасса: Начало	Трасса: Конец	Кабель по проекту: Марка	Кабель по проекту: Количество кабелей, число и сечение жил, напряжение	Кабель по проекту: Длина м	Кабель проложен: Марка	Кабель проложен: Количество кабелей, число и сечение жил, напряжение	Кабель проложен: Длина м
КМ30-1	Шкаф РТ302	Клеммная коробка КК30	АКВВГ	10×2,5	23			
НМ30-2	Клеммная коробка КК30	Электродвигатель М30	АВВГ	4×2,5	5			
КМ30-3	Клеммная коробка КК30	выключатели эл. двигателя М30	КВВГ	7×1	5			
КМ31-1	Шкаф РТ302	Клеммная коробка КК31	АКВВГ	10×2,5	25			
НМ31-2	Клеммная коробка КК31	Электродвигатель М31	АВВГ	4×2,5	5			
КМ31-3	Клеммная коробка КК31	выключатели эл. двигателя М31	КВВГ	7×1	5			
КМ32-1	Шкаф РТ302	Клеммная коробка КК32	АКВВГ	10×2,5	25			
НМ32-2	Клеммная коробка КК32	Электродвигатель М32	АВВГ	4×2,5	5			
КМ32-3	Клеммная коробка КК32	выключатели эл. двигателя М32	КВВГ	7×1	5			
КМ33-1	Шкаф РТ302	Клеммная коробка КК33	АКВВГ	10×2,5	25			
НМ33-2	Клеммная коробка КК33	Электродвигатель М33	АВВГ	4×2,5	5			
КМ33-3	Клеммная коробка КК33	выключатели эл. двигателя М33	КВВГ	7×1	5			
КМ34-1	Шкаф РТ302	Клеммная коробка КК34	АКВВГ	10×2,5	25			
НМ34-2	Клеммная коробка КК34	Электродвигатель М34	АВВГ	4×2,5	5			
КМ34-3	Клеммная коробка КК34	выключатели эл. двигателя М34	КВВГ	7×1	5			
Н21	ЩО-70 Панель 6	Шкаф распределительный ШР2	АВВГ	3×10+1×6	35			
Н22	Шкаф распределительный ШР2	Шкаф распределительный ШР3	АВВГ	3×10+1×6	5			
Н23	Шкаф распределительный ШР3	Шкаф распределительный ШР4	АВВГ	3×10+1×6	18			
Н24	Шкаф распределительный ШР2	Шкаф управления ШУ3536	АВВГ	4×2,5	32			
Н25	Шкаф распределительный ШР2	Шкаф ШРК1	АВВГ	4×2,5	38			
Н26	Шкаф ШРК1	Шкаф ШРК2	АВВГ	4×2,5	3			
НМ37-1	Шкаф ШРК1	Электродвигатель М37	АВВГ	4×2,5	6			
НМ38-1	Шкаф ШРК1	Электродвигатель М38	АВВГ	4×2,5	6			
НМ39-1	Шкаф ШРК1	Электродвигатель М39	АВВГ	4×2,5	5			

Маркировка	Трасса: Начало	Трасса: Конец	Кабель по проекту: Марка	Кабель по проекту: Количество кабелей, число и сечение жил.	Кабель по проекту: Длина м	Кабель проложен: Марка	Кабель проложен: Количество кабелей, число и сечение жил, напрям.	Кабель проложен: Длина м
Н27	Шкаф распределительный ШР2	Ящик управления Я40	АВВГ	4×2,5	30			
Н28	Ящик управления Я40	Ящик управления Я42	АВВГ	4×2,5	3			
НМ40-1	Ящик управления Я40	Электродвигатель М40	АВВГ	4×2,5	12			
НМ41-1	Ящик управления Я41	Электродвигатель М41	АВВГ	4×2,5	12			
НМ42-1	Ящик управления Я42	Электродвигатель М42	АВВГ	4×2,5	11			
Н29	Шкаф распределительный ШР2	Ящик силовой ЯС2	АВВГ	4×2,5	51			
НТ1	Ящик силовой ЯС2	Таль Т1	КГ	3×2,5+1×1,5	40			
Н30	Шкаф распределительный ШР3	Ящик управления ЯП-1	АВВГ	4×2,5	37			
Н31	Ящик управления ЯП-1	Ящик управления ЯП-2	АВВГ	4×2,5	7			
НМП1-1	Ящик управления ЯП-1	Электродвигатель МП-1	КВВГ	4×1	10			
НМП2-1	Ящик управления ЯП-2	Электродвигатель МП-2	КВВГ	4×1	10			
Н32	Шкаф распределительный ШР3	Пускатель КМВ-6	АВВГ	4×2,5	30			
Н33	Пускатель КМВ-6	Пускатель КМВ-1	АВВГ	4×2,5	3			
Н34	Пускатель КМВ1	Пускатель КМВ-2	АВВГ	4×2,5	3			
НМВ6-1	Пускатель КМВ-6	Электродвигатель МВ-6	КВВГ	4×1	10			
НМВ1-1	Пускатель КМВ-1	Электродвигатель МВ-1	КВВГ	4×1	6			
НМВ2-1	Пускатель КМВ-2	Электродвигатель МВ-2	КВВГ	4×1	6			
Н35	Шкаф распределительный ШР3	Пускатель КМВ-5	АВВГ	4×2,5	25			
Н36	Пускатель КМВ-5	Пускатель КМВ-4	АВВГ	4×2,5	36			
Н37	Пускатель КМВ-4	Пускатель КМВ-3	АВВГ	4×2,5	3			
НМВ3-1	Пускатель КМВ-3	Выключатель SA3	АВВГ	4×2,5	30			
НМВ3-2	Выключатель SA3	Электродвигатель МВ-3	КВВГ	4×1	5			
НМВ4-1	Пускатель КМВ-4	Выключатель SA4	АВВГ	4×2,5	30			

Инв. № подл. | Подпись и дата | Взам. инв. №

Привязан

Инв. №

т.п. 901-3-255.89 ЭМ

Главный корпус для станции очистки воды поверхностных источников мутностью до 120 мг/л производительностью 5 тыс. м³/сутки

Нач. отд.	Данилов	
Н. контр.	Гусева	
Гл. спец.	Гольцман	
ГИП	Гусева	
Инж. ПК	Котова	

Кабельный журнал
Продолжение 2

Стадия	Лист	Листов
Р	14	

ЦНИИЭП инженерного оборудования г. Москва

Копировал: Алешикова

23-697-05 Формат А2

Альбом 4, часть 1

Маркировка	Трасса: Начало	Трасса: Конец	Кабель по проекту: Марка	Кабель по проекту: Количество кабелей, число и сечение жил, напряжение	Кабель по проекту: Длина м	Кабель проложен: Марка	Кабель проложен: Количество кабелей, число и сечение жил, напряжение	Кабель проложен: Длина м
НМВ4-2	Выключатель SA4	Электродвигатель МВ-4	КВВГ	4х1	5			
НМВ5-1	Пускатель КМВ-5	Выключатель SA-5	АВВГ	4х2,5	35			
НМВ5-2	Выключатель SA5	Электродвигатель МВ-5	КВВГ	4х1	5			
Н38	Шкаф распределительный ШР3	Пускатель КМВ-7	АВВГ	4х2,5	30			
Н39	Пускатель КМБ-7	Пускатель КМВ-8	КВВГ	4х1	10			
НМВ7-1	Пускатель КМВ-7	Выключатель SA7	АВВГ	4х2,5	18			
НМВ7-2	Выключатель SA7	Электродвигатель МВ-7	КВВГ	4х1	5			
НМ38-1	Пускатель КМВ-8	Выключатель SA8	АВВГ	4х2,5	15			
НМВ8-2	Выключатель SA8	Электродвигатель МВ-8	КВВГ	4х1	5			
Н40	Шкаф распределительный ШР4	Шкаф РТ303	АВВГ	4х2,5	60			
Н41	Шкаф РТ303	Шкаф РТ304	АВВГ	4х2,5	10			
КМК43-1	Шкаф РТ303	Клеммная коробка КК47	АКВВГ	10х2,5	7			
НМК43-2	Клеммная коробка КК43	Электродвигатель МК43	АВВГ	4х2,5	5			
КМК43-3	Клеммная коробка КК43	Выключатели электродвигателя МК43	КВВГ	7х1	5			
КМК44-1	Шкаф РТ303	Клеммная коробка КК44	АКВВГ	10х2,5	15			
НМК44-2	Клеммная коробка КК44	Электродвигатель МК44	АВВГ	4х2,5	5			
КМК44-3	Клеммная коробка КК44	Выключатели электродвигателя МК44	КВВГ	7х1	5			
КМК45-1	Шкаф РТ303	Клеммная коробка КК45	АКВВГ	10х2,5	10			
НМК45-2	Клеммная коробка КК45	Электродвигатель МК45	АВВГ	4х2,5	5			
КМК45-3	Клеммная коробка КК45	Выключатели электродвигателя МК45	КВВГ	7х1	5			
КМК46-1	Шкаф РТ303	Клеммная коробка КК46	АКВВГ	10х2,5	11			
НМС46-2	Клеммная коробка КК46	Электродвигатель МК46	АВВГ	4х2,5	5			
КМК46-3	Клеммная коробка КК46	Выключатели электродвигателя МК46	КВВГ	7х1	5			
КМК47-1	Шкаф РТ303	Клеммная коробка КК47	АКВВГ	10х2,5	8			
НМК47-2	Клеммная коробка КК47	Электродвигатель МК47	АВВГ	4х2,5	5			
КМК47-3	Клеммная коробка КК47	Выключатели электродвигателя МК47	КВВГ	7х1	5			

Маркировка	Трасса: Начало	Трасса: Конец	Кабель по проекту: Марка	Кабель по проекту: Количество кабелей, число и сечение жил, напряжение	Кабель по проекту: Длина м	Кабель проложен: Марка	Кабель проложен: Количество кабелей, число и сечение жил, напряжение	Кабель проложен: Длина м
КМК48-1	Шкаф РТ303	Клеммная коробка КМ48	АКВВГ	10х2,5	12			
НМК48-2	Клеммная коробка КК48	Электродвигатель МК48	АВВГ	4х2,5	5			
КМК48-3	Клеммная коробка КК48	Выключатели электродвигателя МК48	КВВГ	7х1	5			
КМК49-1	Шкаф РТ303	Клеммная коробка КК49	АКВВГ	10х2,5	10			
НМК49-2	Клеммная коробка КК49	Электродвигатель МК49	АВВГ	4х2,5	5			
КМК49-3	Клеммная коробка КК49	Выключатели электродвигателя МК49	КВВГ	7х1	5			
КМК50-1	Шкаф РТ303	Клеммная коробка КК50	АКВВГ	10х2,5	7			
НМК50-2	Клеммная коробка КК50	Электродвигатель МК50	АВВГ	4х2,5	5			
КМК50-3	Клеммная коробка КК50	Выключатели электродвигателя МК50	КВВГ	7х1	5			
КМК51-1	Шкаф РТ304	Клеммная коробка КК51	АКВВГ	10х2,5	7			
КМК51-2	Клеммная коробка КК51	Электродвигатель МК51	АВВГ	4х2,5	5			
КМК51-3	Клеммная коробка КК51	Выключатели электродвигателя МК51	КВВГ	7х1	5			
КМК52-1	Шкаф РТ304	Клеммная коробка КК52	АКВВГ	10х2,5	15			
КМК52-2	Клеммная коробка КК52	Электродвигатель МК52	АВВГ	4х2,5	5			
КМК52-3	Клеммная коробка КК52	Выключатели электродвигателя МК52	КВВГ	7х1	5			
КМК53-1	Шкаф РТ304	Клеммная коробка КК53	АКВВГ	10х2,5	10			
КМК53-2	Клеммная коробка КК53	Электродвигатель МК53	АВВГ	4х2,5	5			
КМК53-3	Клеммная коробка КК53	Выключатели электродвигателя МК53	КВВГ	7х1	5			

Инв. № подл. | Подпись и дата | Взам. инв. №

Привязан:

Инв. №

Нач. отд.	Данилов	
Н. контр.	Гусева	
Гл. спец.	Гольцман	
ГИП	Гусева	
Инж. ПК	Котова	

тп 901-3-255 89 ЭМ

Главный корпус станции очистки воды поверхностный источников мутностью до 120 мг/л производительностью 50 тыс. м³/сут

Стадия	Лист	Листов
Р	15	

Кабельный журнал
Продолжение 3

ЦНИИЭП инженерного оборудования г. Москва

Копировал Алешикова

23597-05 Формат А2

Альбом 4, часть 1

Маркировка	Трасса		Кабель						
			По проекту			Проложен			
	Начало	Конец	Марка	Количество кабелей, число и сечение жил	Длина м	Марка	Количество кабелей, число и сечение жил, напряжение	Длина м
КМК54-1	Шкаф РТ304	Клеммная коробка КК54	АКВВГ	10×2,5	11			
НМК54-2	Клеммная коробка КК54	Электродвигатель МК54	АВВГ	4×2,5	5			
КМК54-3	Клеммная коробка КК54	Выключатели электродвигателя МК54	КВВГ	7×1	5			
КМК55-1	Шкаф РТ304	Клеммная коробка КК55	АКВВГ	10×2,5	8			
НМК55-2	Клеммная коробка КК55	Электродвигатель МК55	АВВГ	4×2,5	5			
КМК55-3	Клеммная коробка КК55	Выключатели электродвигателя МК55	КВВГ	7×1	5			
КМК56-1	Шкаф РТ304	Клеммная коробка КК56	АКВВГ	10×2,5	12			
НМК56-2	Клеммная коробка КК56	Электродвигатель МК56	АВВГ	4×2,5	5			
КМК56-3	Клеммная коробка КК56	Выключатели электродвигателя МК56	КВВГ	7×1	5			
КМК57-1	Шкаф РТ304	Клеммная коробка КК57	АКВВГ	10×2,5	10			
НМК57-2	Клеммная коробка КК57	Электродвигатель МК57	АВВГ	4×2,5	5			
КМК57-3	Клеммная коробка КК57	Выключатели электродвигателя МК57	КВВГ	7×1	5			
КМК58-1	Шкаф РТ304	Клеммная коробка КК58	АКВВГ	10×2,5	7			
НМК58-2	Клеммная коробка КК58	Электродвигатель МК58	АВВГ	4×2,5	5			
КМК58-3	Клеммная коробка КК58	Выключатели электродвигателя МК58	КВВГ	7×1	5			
Н42	Шкаф распределительный ШР4	Шкаф РТ305	АВВГ	4×2,5	60			
КМК59-1	Шкаф РТ305	Клеммная коробка КК59	АКВВГ	10×2,5	8			
НМК59-2	Клеммная коробка КК59	Электродвигатель МК59	АВВГ	4×2,5	5			
КМК59-3	Клеммная коробка КК59	Выключатели электродвигателя МК59	КВВГ	7×1	5			
КМК60-1	Шкаф РТ305	Клеммная коробка КК60	АКВВГ	10×2,5	16			
НМК60-2	Клеммная коробка КК60	Электродвигатель МК60	АВВГ	4×2,5	5			
КМК60-3	Клеммная коробка КМ60	Выключатели электродвигателя МК60	КВВГ	7×1	5			
КМК61-1	Шкаф РТ305	Клеммная коробка КК61	АКВВГ	10×2,5	11			
НМК61-2	Клеммная коробка КК61	Электродвигатель МК61	АВВГ	4×2,5	5			
КМК61-3	Клеммная коробка КК61	Выключатели электродвигателя МК61	КВВГ	7×1	5			

Маркировка	Трасса		Кабель					
			По проекту			Проложен		
	Начало	Конец	Марка	Количество кабелей, число и сечение жил, напряжение	Длина м	Марка	Количество кабелей, число и сечение жил, напряжение	Длина м
КМК62-1	Шкаф РТ305	Клеммная коробка КК62	АКВВГ	10×2,5	9			
НМК62-2	Клеммная коробка КК62	Электродвигатель МК62	АВВГ	4×2,5	5			
КМК62-3	Клеммная коробка КК62	Выключатели электродвигателя МК62	КВВГ	7×1	5			
КМК63-1	Шкаф РТ305	Клеммная коробка КК63	АКВВГ	10×2,5	8			
НМК63-2	Клеммная коробка КК63	Электродвигатель МК63	АВВГ	4×2,5	5			
КМК63-3	Клеммная коробка КК63	Выключатели электродвигателя МК63	КВВГ	7×1	5			
КМК64-1	Шкаф РТ305	Клеммная коробка КК64	АКВВГ	10×2,5	16			
НМК64-2	Клеммная коробка КК64	Электродвигатель МК64	АВВГ	4×2,5	5			
КМК64-3	Клеммная коробка КК64	Выключатели электродвигателя МК64	КВВГ	7×1	5			
КМК65-1	Шкаф РТ305	Клеммная коробка КК65	АКВВГ	10×2,5	11			
НМК65-2	Клеммная коробка КК65	Электродвигатель МК65	АВВГ	4×2,5	5			
КМК65-3	Клеммная коробка КК65	Выключатели электродвигателя МК65	КВВГ	7×1	5			
КМК66-1	Шкаф РТ305	Клеммная коробка КК66	АКВВГ	10×2,5	9			
НМК66-2	Клеммная коробка КК66	Электродвигатель МК66	АВВГ	4×2,5	5			
КМК66-3	Клеммная коробка КК66	Выключатели электродвигателя МК66	КВВГ	7×1	5			
КМ67-1	Шкаф РТ305	Клеммная коробка КК-67	АКВВГ	10×2,5	20			
НМ67-2	Клеммная коробка КК67	Электродвигатель М 67	АВВГ	4×2,5	5			
КМ67-3	Клеммная коробка КК67	Выключатели электродвигателя М67	КВВГ	7×1	5			
Н43	Ящик силовой ЯС2	Ящик силовой ЯС3	АВВГ	4×2,5	5			
НТ2-1	Ящик силовой ЯС3	Таль Т2	КГ	3×2,5+1×1,5	40			

Инв. № подл. | Подпись и дата | Взам. инв. №

Привязан

Инв. №

Нач. отд.	Данилов	
Н. контр.	Гусева	
Гл. спец.	Гольцман	
ГИП	Гусева	
Инж. пр.	Котова	

тп. 901-3-255 89 ЭМ

Главный корпус для станции очистки воды поверхностных источников мутностью до 120 мг/л и производительностью 5 тыс. м³/сут.

Стадия Р | Лист 16 | Листов

Кабельный журнал
Продолжение 4

ЦНИИЭП инженерного оборудования г. Москва

Копировал: Алешикова

23597-05 Формат А2

Альбом 4, часть 1

Маркировка	Трасса: Начало	Трасса: Конец	Кабель: По проекту: Марка	Кабель: По проекту: Количество кабелей, число и сечение жил.	Кабель: По проекту: Длина м	Кабель: Проложен: Марка	Кабель: Проложен: Количество кабелей, число и сечение жил, напряжен	Кабель: Проложен: Длина м
Н44	Шкаф РТ303	Штепсельный разъем РШ23	АКРНГ	4×2,5	2			
Н45	Штепсельный разъем РШ23	штепсельный разъем РШ22	АКРНГ	4×2,5	8			
Н46	Штепсельный разъем РШ22	Прибор Р30	РПШ	2(2×1)	6			
Н47	Штепсельный разъем РШ23	Прибор Р31	РПШ	2(2×1)	6			
Н48	Шкаф РТ304	Штепсельный разъем РШ25	АКРНГ	4×2,5	2			
Н49	Штепсельный разъем РШ25	штепсельный разъем РШ24	АКРНГ	4×2,5	8			
Н50	Штепсельный разъем РШ24	Прибор Р32	РПШ	2(2×1)	6			
Н51	Штепсельный разъем РШ25	Прибор Р 34	РПШ	2(2×1)	6			
Н52	Шкаф РТ305	Штепсельный разъем РШ26	АКРНГ	4×2,5	2			
Н53	Штепсельный разъем РШ 26	Штепсельный разъем РШ27	АКРНГ	4×2,5	5			
Н54	Штепсельный разъем РШ26	Прибор Р35	РПШ	2(2×1)	6			
Н55	Штепсельный разъем РШ27	Прибор Р36	РПШ	2(2×1)	6			
Н56	ЩО-70 Панель 3	Шкаф распределительный ШР5	АВВГ	3×10+1×6	40			
Н57	Шкаф распределительный ШР5	Шкаф вытяжной ШВ1	АВВГ	4×2,5	45			
Н58	Шкаф вытяжной ШВ1	Стол лабораторный химический С1	АВВГ	4×2,5	15			
Н59	Стол лабораторный химический С1	Розетка штепсельная РШ1 вакуум-насоса	АПВ	4(1×2,5)	19			
Н60	Шкаф распределительный ШР5	Щиток Щ1	АВВГ	3×4+1×2,5	45			
Н61	Щиток Щ1	Розетка штепсельная РШ2 - эл. шкафа сушильного	АВВГ	3×2,5	5			
Н62	Щиток Щ1	Коробка ответвительная К1	АВВГ	3×2,5	12			
Н63	Коробка ответвительная К1	розетка штепсельная РШ3 эл. печи	АПВ	3(1×2,5)	3			
Н64	Коробка ответвительная К1	Коробка ответвительная К2	АВВГ	3×2,5	4			
Н65	Коробка ответвительная К2	Розетка штепсельная РШ4 центрифуги	АПВ	3(1×2,5)	3			
Н66	Коробка ответвительная К2	Розетка штепсельная РШ5 термостата	АПВ	3(1×2,5)	6			
Н67	Щиток Щ1	Коробка ответвительная К4	АВВГ	3×2,5	15			
Н68	Коробка ответвительная К4	Розетка штепсельная РШ9	АПВ	4(1×2,5)	3			
Н69	Коробка ответвительная К4	Розетка штепсельная РШ10 термостата	АПВ	4(1×2,5)	6			
Н70	Щиток Щ1	Коробка ответвительная К6	АВВГ	3×2,5	12			
Н71	Коробка ответвительная К6	Розетка штепсельная РШ15 баня водяная	АПВ	3(1×2,5)	3			
Н72	Коробка ответвительная К6	Розетка штепсельная РШ16 центрифуга	АПВ	3(1×2,5)	6			
Н73	Шкаф распределительный ШР5	Шкаф вытяжной ШВ2	АВВГ	4×2,5	45			
Н74	Шкаф вытяжной ШВ2	Коробка ответвительная К3	АВВГ	4×2,5	10			
Н75	Коробка ответвительная К3	Розетка штепсельная РШ7 вакуум насос	АПВ	4(1×2,5)	3			

Маркировка	Трасса: Начало	Трасса: Конец	Кабель: По проекту: Марка	Кабель: По проекту: Количество кабелей, число и сечение жил	Кабель: По проекту: Длина м	Кабель: Проложен: Марка	Кабель: Проложен: Количество кабелей, число и сечение жил. напряжен	Кабель: Проложен: Длина м
Н77	Коробка ответвительная К3	Розетка штепсельная РШ8 эл. печи	АПВ	4(1×2,5)	5			
Н78	Шкаф распределительный ШР5	Автоматический выключатель QF1	АВВГ	3×10+1×6	30			
Н79	Автоматический выключатель QF1	Бидистиллятор БД	АВВГ	3×10+1×6	10			
Н80	Шкаф распределительный ШР5	Стол биологический С2	АВВГ	4×2,5	40			
Н81	Стол биологический С2	Розетка штепсельная РШ13 вакуум-насоса	АПВ	4(1×2,5)	12			
Н82	Шкаф распределительный ШР5	Щиток Щ2	АВВГ	3×4+1×2,5	42			
Н83	Щиток Щ2	Розетка штепсельная РШ6 дистиллятора	АПВ	3(1×2,5)	19			
Н84	Щиток Щ2	Коробка ответвительная К5	АВВГ	3×2,5	18			
Н85	Коробка ответвительная К5	Розетка штепсельная РШ дистиллятора	АПВ	3(1×2,5)	3			
Н86	Коробка ответвительная К5	Розетка штепсельная РШ12 терморегулятора	АПВ	3(1×2,5)	18			
Н87	Щиток Щ2	Розетка штепсельная РШ14 электропечи	АВВГ	3×4	7			
Н88	Щиток Щ2	Розетка штепсельная РШ17 стерилизатор	АВВГ	3×4	12			
Н89	Щиток Щ2	Щит анализатора хлора ЩАХ	АВВГ	3×2,5	8			
Н90	Шкаф распределительный ШР5	Щит диспетчера ЩД	АВВГ	4×2,5	25			
Н91	Автоматический выключатель QF2	Станок Ст1	АВВГ	4×2,5	12			
Н92	Станок Ст1	Станок Ст2	АВВГ	4×2,5	12			
Н93	Щиток Щ2	Автоматический выключатель QF2	АВВГ	4×2,5	25			
Н94	Шкаф распределительный ШР1	Выключатель SA10	АВВГ	4×2,5	45			
Н95	Выключатель SA10	Выключатель SA11	АВВГ	4×2,5	3			
Н96	Выключатель SA10	Прибор Р1	КВВГ	4×1	3			
Н97	Выключатель SA11	Прибор Р2	КВВГ	4×1	3			
Н98	Шкаф распределительный ШР1	Выключатель SA12	АВВГ	4×2,5	42			
Н99	Выключатель SA12	Прибор Р8	КВВГ	4×1	3			
Н100	Шкаф распределительный ШР4	Выключатель SA13	АВВГ	4×2,5	55			
Н101	Выключатель SA13	Выключатель SA14	АВВГ	4×2,5	3			
Н102	Выключатель SA13	Прибор Р4	КВВГ	4×1	3			
Н103	Выключатель SA14	Прибор Р5	КВВГ	4×1	3			

Инв. № подл. | Подпись и дата | Взам. инв. №

Привязан:

Инв. №

тп. 901-3-255.89 ЭМ

Нач. отд	Данилов	
Н. контр	Гусева	
Гл. спец.	Гольцман	
ГИП	Гусева	
Инж. ПК	Котова	

Плавучий корпус для станции очистки воды поверхностных источников мутностью до 120 мг/л, производительностью 5 тыс. м³/сутки

Кабельный журнал. Продолжение 5

Стадия	Лист	Листов
Р	17	

ЦНИИЭП монтажного оборудования г. Москва

Копировал. Алешикова 23597-05 Формат: А2

Альбом Ч. часть 1

Кабельный журнал

Маркировка	Трасса: Начало	Трасса: Конец	Кабель: По проекту: Марка	Кабель: По проекту: Количество кабелей, число и сечение жил.	Кабель: По проекту: Длина м	Кабель: Проложен: Марка	Кабель: Проложен: Количество кабелей, число и сечение жил, напряжение	Кабель: Проложен: Длина м
Н104	Шкаф распределительный ШРЧ	Выключатель SA17	АВВГ	4×2.5	48			
Н105	Выключатель SA17	Выключатель SA16	АВВГ	4×2.5	3			
Н106	Выключатель SA17	Прибор Р3	КВВГ	4×1	3			
Н107	Выключатель SA16	Прибор Р7	КВВГ	4×1	3			
Н108	Выключатель SA14	Выключатель SA15	АВВГ	4×2.5	3			
Н109	Выключатель SA17	Прибор Р6	КВВГ	4×1	3			
Н110	Шкаф распределительный ШР1	Ящик силовой ЯР	АВВГ	3×4+1×2.5	65			
Н111	Ящик силовой ЯР	Пускатель КМ	АВВГ	4×2.5	5			
Н112	Пускатель КМ	Выключатель SQ1	АВВГ	4×2.5	5			
Н113	Пускатель КМ	Кран К1	АПВ	4(1×2.5)	25			
Н114	Пускатель КМ	Кнопка SB1	АКВВГ	10×2.5	25			
Н115	Кнопка SB1	Выключатель SQ2	АВВГ	4×2.5	5			

Сводка кабелей и проводов, учтенных кабельным журналом

Число жил. сечение	Марка, напряжение: АВВГ	АКВВГ	АКРНГ	КВВГ	КГ	РПШ	АПВ
3×16+1×10	350						
3×10+1×4	300						
3×4+1×2.5	118						
3×2.5+1×1.5					80		
4×2.5	1769	427					
3×4	20						
3×2.5	72						
10×2.5		861					375
1×2.5				220			
7×1				101			
4×1						36	
2×1							

Привязан

Инв. №

Инв. № подл. | Подпись и дата | Взам. инв. №

Нач. отд.	Данилов		
Н. контр.	Гусева		
Гл. спец.	Гольцман		
ТЭП	Гусева		
Инж. II к.	Котова		

т.п. 901-3-255.89 ЭМ

Главный корпус для станции очистки воды поверхностных источников мутностью до 1.5 мг/л производительностью 30 тыс м³/сут

Стадия	Лист	Листов
Р	18	

Кабельный журнал. Окончание. Сводка кабелей и проводов учтенных кабельным журналом

ЦНИИЭП инженерного оборудования г. Москва

Копировал Боброва 23597-05 Формат А2

Альбом 4 часть 1

План на отм. -0.600; 0.000
М 1:100

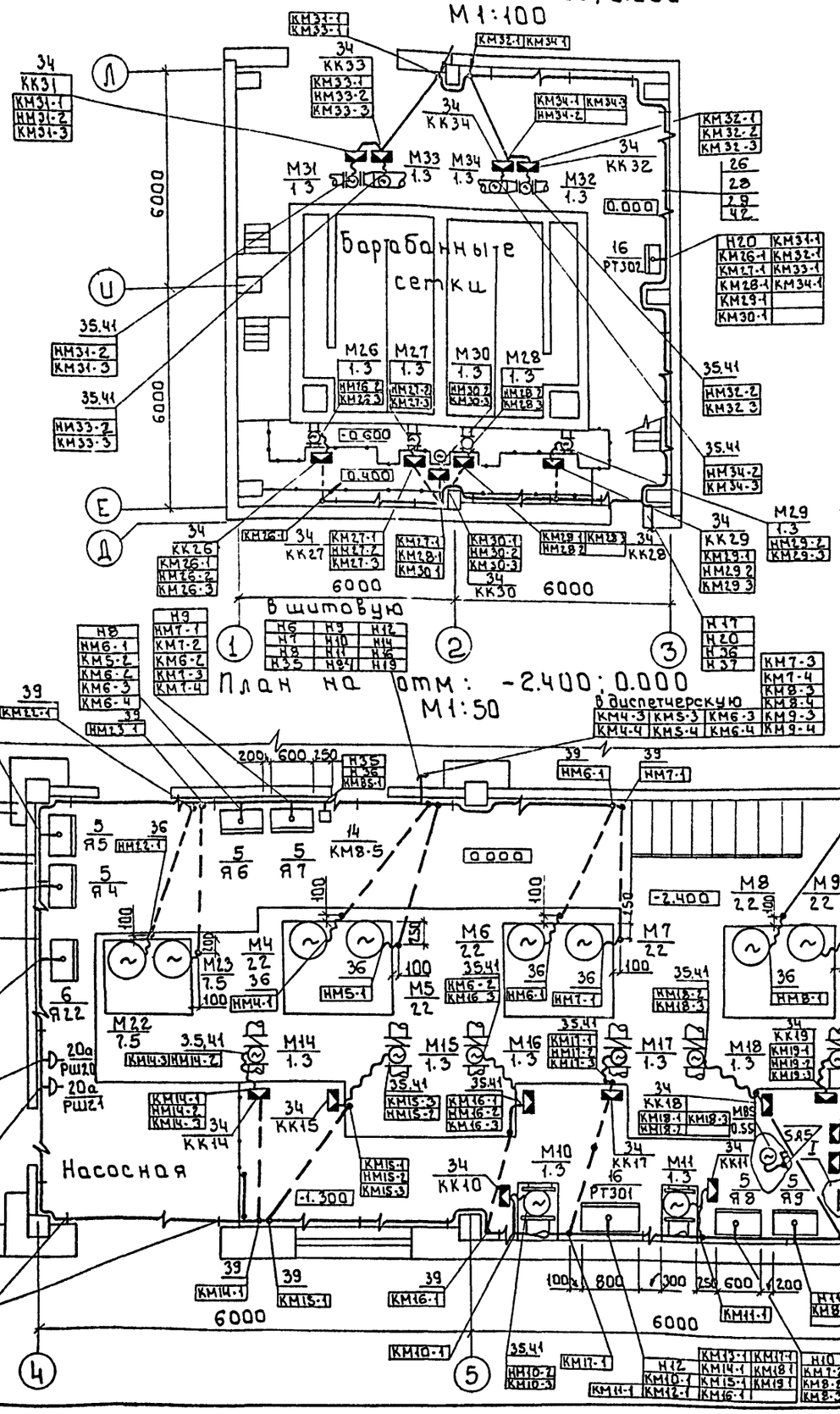

План на отм. -2.400; 0.000
М 1:50

План на отм. 5.800
М 1:100

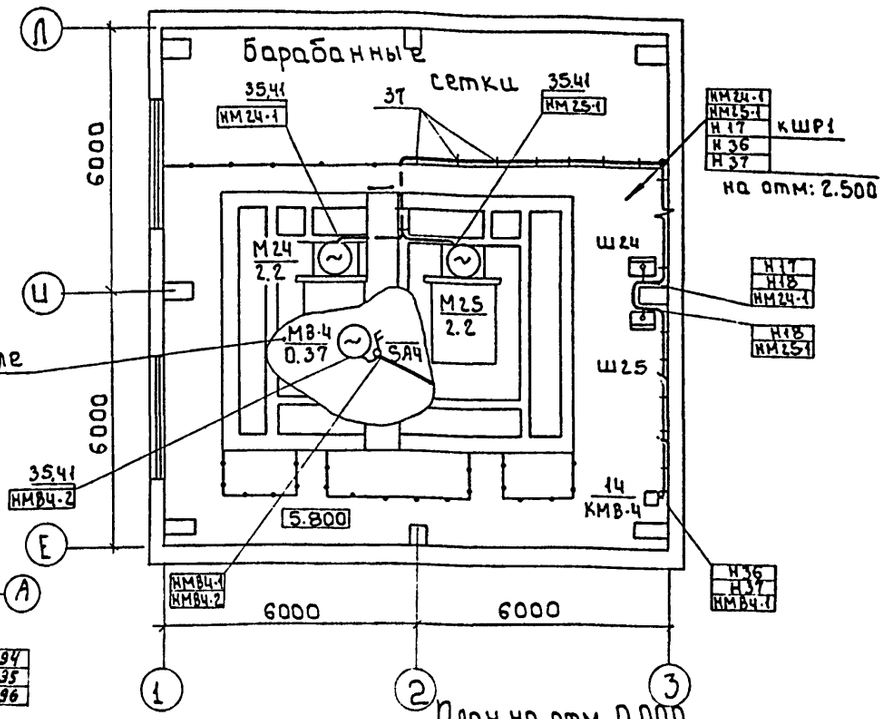

I
1:50

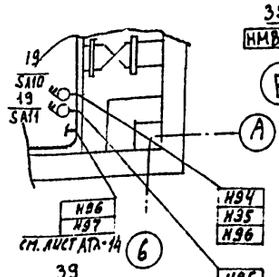

План на отм. 0.000
М 1:50

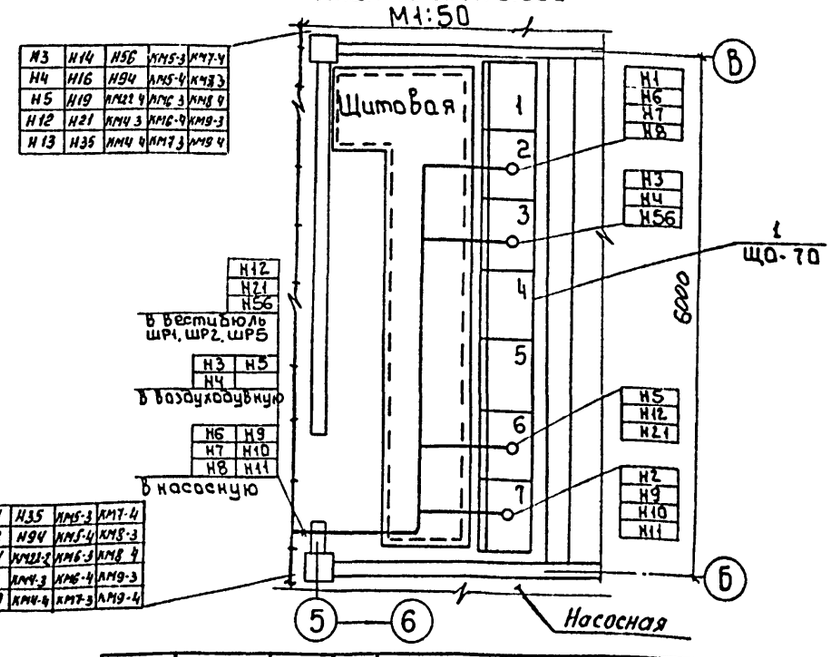

Н3	Н14	Н56	КМ5-3	КМ7-4
Н4	Н16	Н94	КМ5-4	КМ8-3
Н5	Н19	КМ22-4	КМ6-3	КМ8-4
Н12	Н21	КМ4-3	КМ6-4	КМ9-3
Н13	Н35	КМ4-4	КМ7-3	КМ9-4

Н6	Н11	Н35	КМ5-3	КМ7-4
Н7	Н12	Н94	КМ5-4	КМ8-3
Н8	Н14	КМ22-3	КМ6-3	КМ8-4
Н9	Н16	КМ4-3	КМ6-4	КМ9-3
Н10	Н19	КМ4-4	КМ7-3	КМ9-4

Согласовано
Отдел ВГ Гудис Побик
Отдел АСП Дмитр Строгинин
Отдел ВС Марийсов Юдина

Инв.№ подл. | Подпись и дата | Взам. инв.№

Привязан

Инв.№

Нач.отд	Данилов	
Н.контр	Гусева	
Гл.спец	Гольцман	
ГИП	Гусева	
Инж I к	Литвинова	

ТП 901-3-255.89 ЭМ

Главный корпус для станции очистки воды поверхностных источников мутностью до 120мг/л производительностью 5 Отыс м³/сут

Размещение электрооборудования и прокладка кабеля в помещении отм -2.400; -0.600; 0.000 и 5.800 Насосная барабанные сетки.

Стадия	Лист	Листов
Р	19	

ЦНИИЭП инженерного оборудования г. Москва

Копировал: Боброва

23597-05 Формат: А2

Альбом 4, часть 1

План на отм.-1.400, 0.000
М1:100

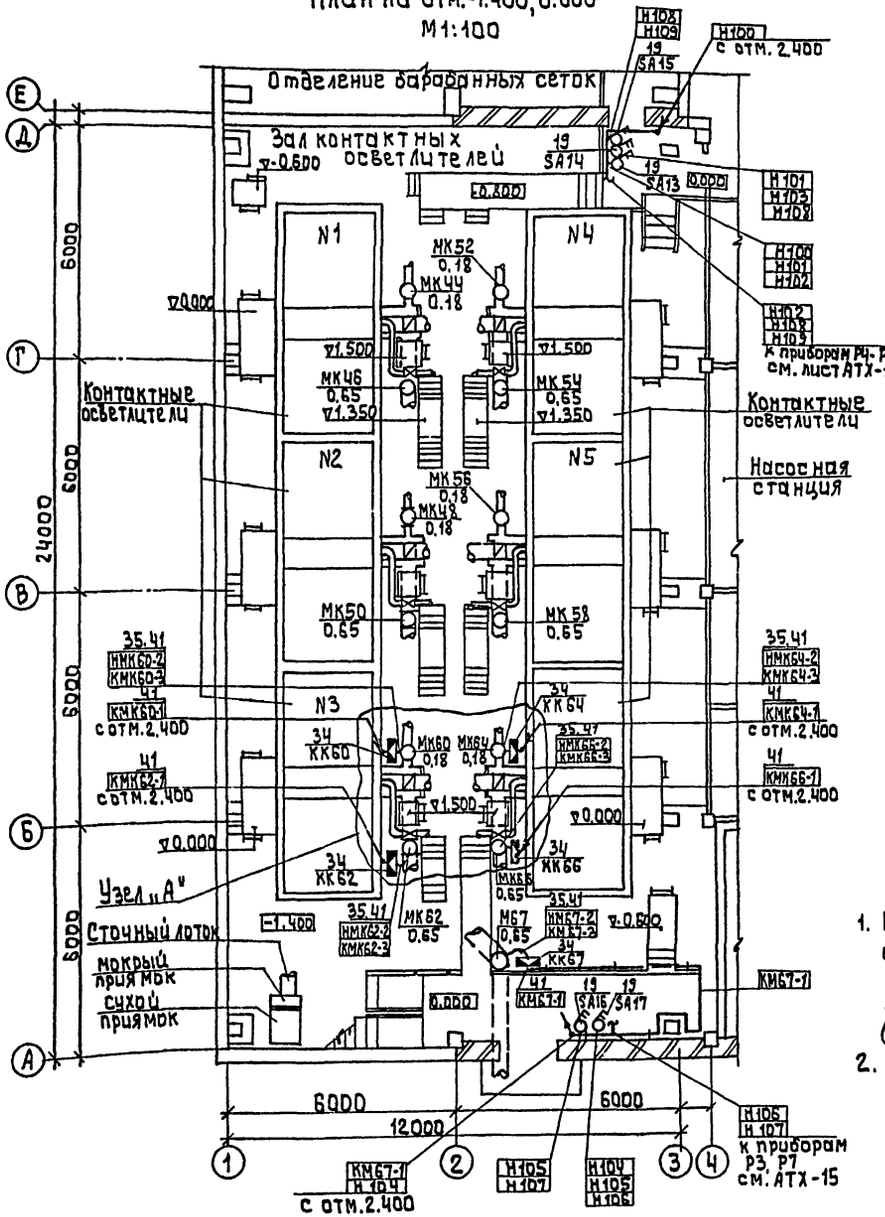

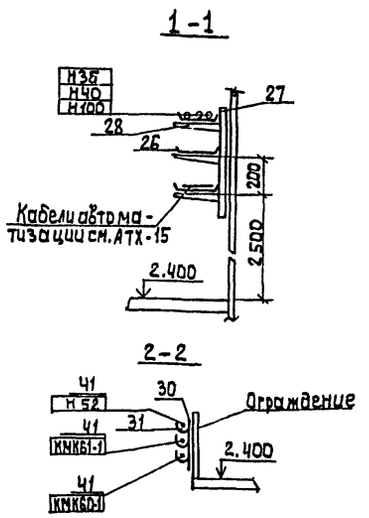

1. Прокладку кабелей к задвижкам и затворам осветлителей N1, N4, N2, N5 выполнить аналогично фильтрам N3, N6 (см. узел „А", узел „Б")
2. Данный лист читать совместно с листом ЭМ-24.

План на отм. 2.400.
М1:100

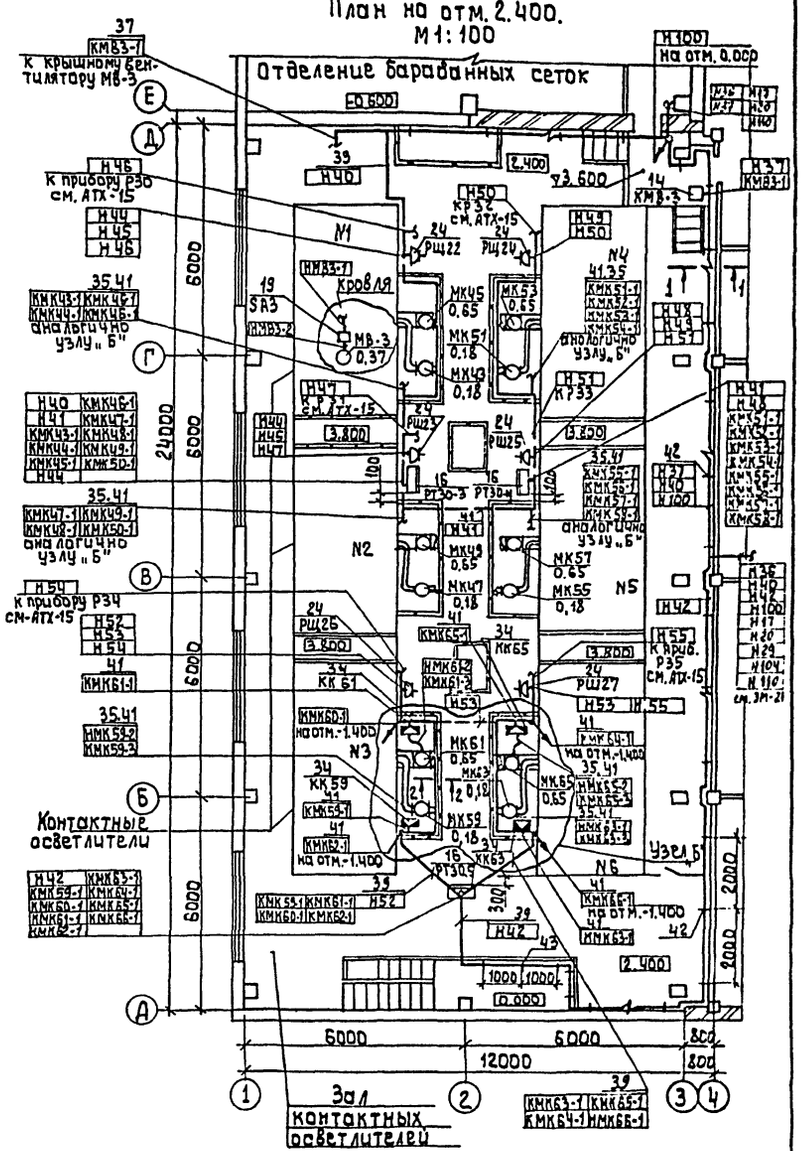

Нач.	Данилов		тп 901-3-255.89		ЭМ
Н. контр	Гусева		Главный корпус для станции очистки воды поверхностных источников, мутностью до 120 мг/л производительностью 5,0 тыс м³/сутки	Стадия	Лист	Листов
Гл. спец	Гольцман			Р	20	
ГИП	Гусева		Размещение электрооборудования и прокладка кабеля. Зал контактных осветлителей. Планы на отм. -1.400, 0.000, 2.400	ЦНИИЭП инженерного оборудования г. Москва		
Инж. II кат	Елизарова					

Привязан

Инв. №

Согласовано

Согласовано

Отдел АСП Авдюнина

Отдел ВС Корчинская

Отдел ВГ Новик

Инв. № подл. | Подпись и дата | Взам. инв. №

Копировал: Алешикова

23597-05

Формат: А2

Альбом ч частi

План на отм -1.800; 0.000
м 1:50

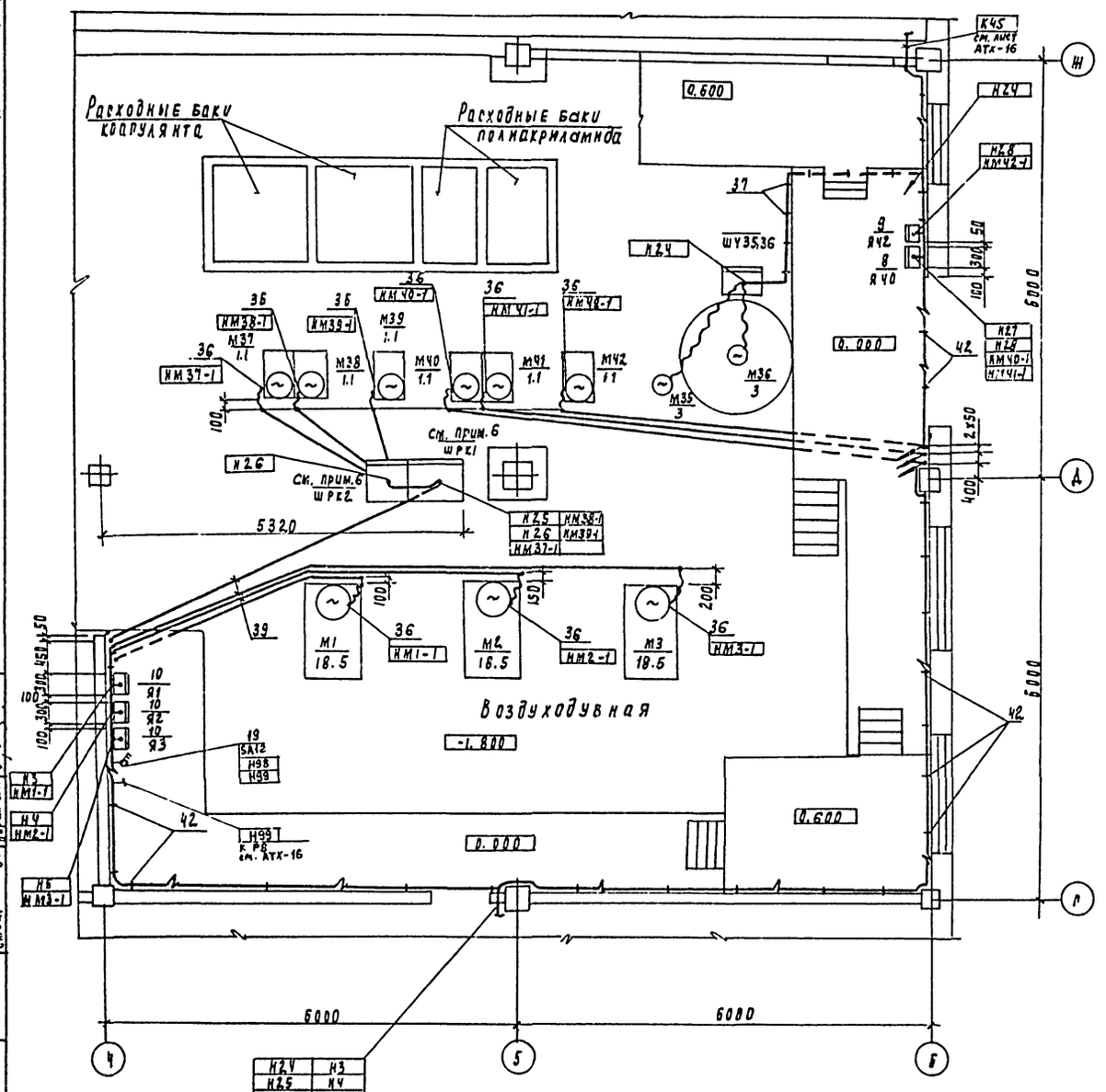

План на отм: 3.600
м 1:50

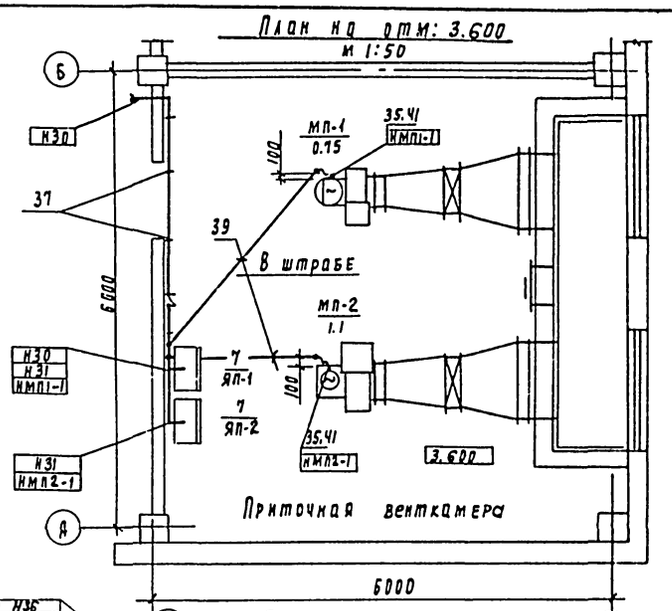

План на отм: 3600
м 1:50

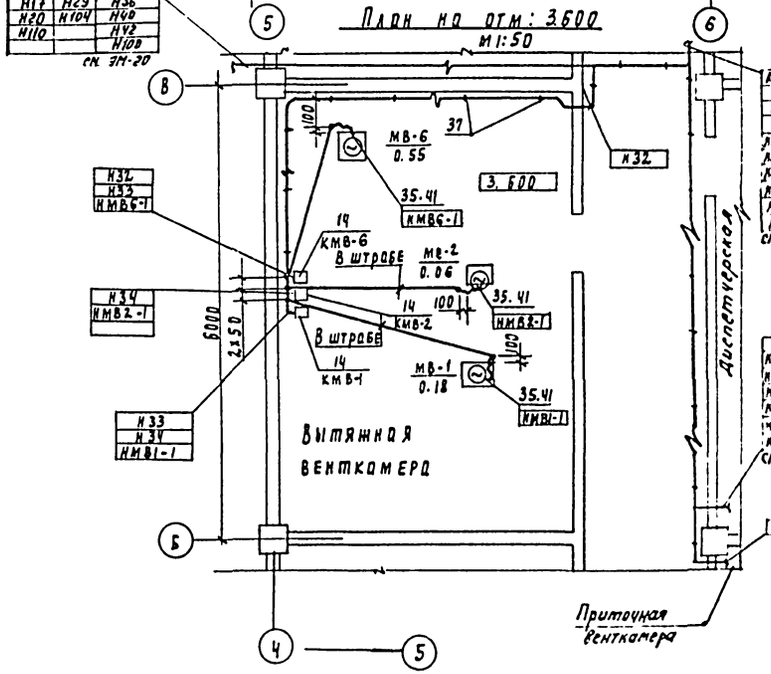

Данный лист читать совместно с листом ЭМ-23; ЭМ-24

Привязан			ТП 901-3-255.89		ЭМ
Инв.№	Нач. отд.	Данилов			
	Н. контр.	Гусева			
	Рук. спец.	Рольман			
	ГИП	Гусева			
	Инж. ТК	Литвинова			

Надземный корпус для станции очистки воды поверхностных источников мутностью до 120 мг/л производительностью 5 тыс м³/сут. Размещение электрооборудования и прокладка кабеля дозаторной воздухоудувная венткамера. Планы на отм -1.800, 0.000 и 6.600 и 3.600

Стадия	Лист	Листов
Р	21	

ЦНИИЭП инженерного оборудования Москва

Инв.№ подл. | Подпись и дата | Взам. инв.№

Согласовано: Отдел №1 Н.Зык. Отдел КСК Устинкина. Отдел ВС Перекопский

Кашировка Подлевская 23597-05 формат А2

Альбом 4 часть 1

План на отм. 3.600
М1:50

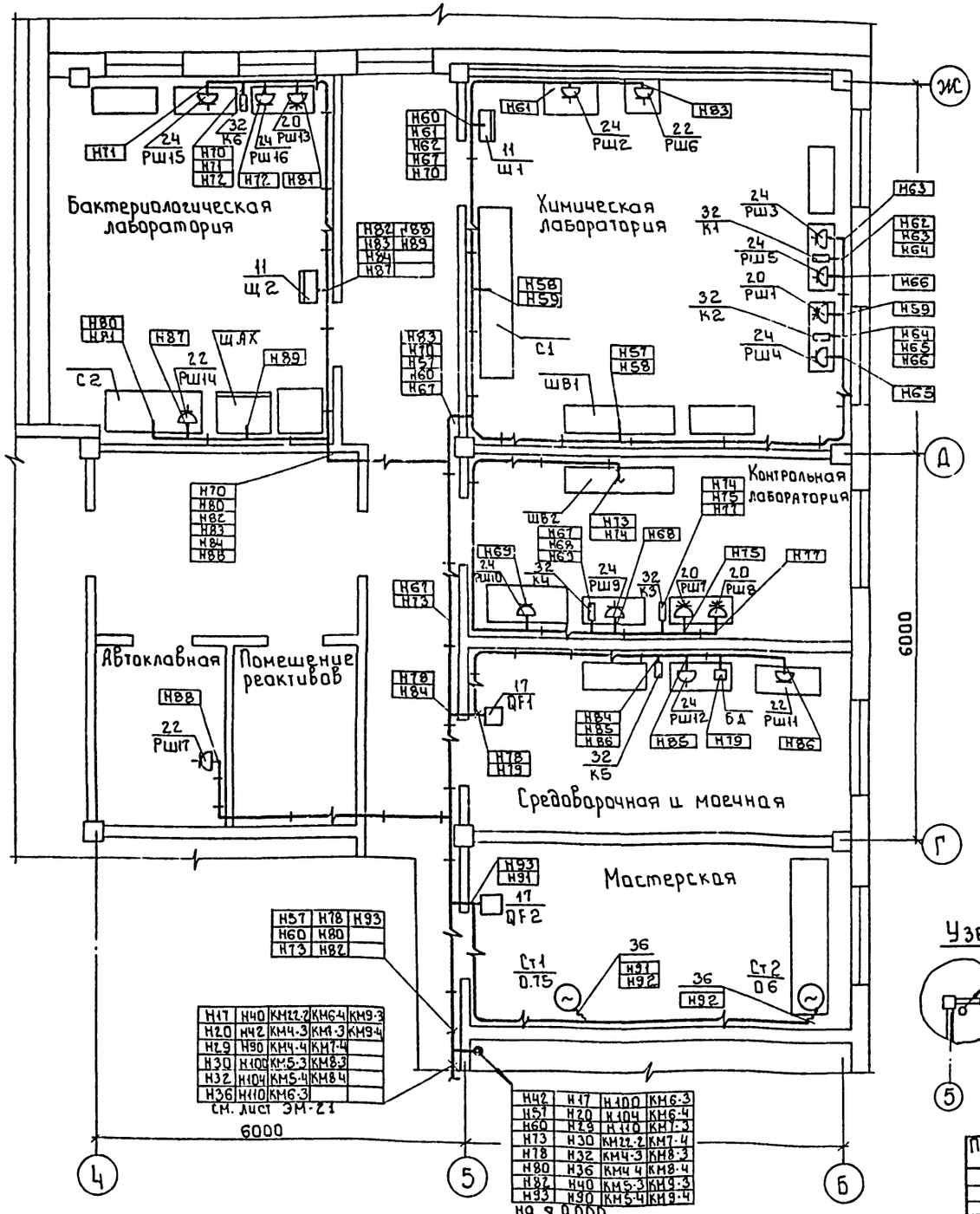

Н17	Н40	КМ22.2	КМ6.4	КМ9.3
Н20	Н42	КМ4.3	КМ7.3	КМ9.4
Н29	Н90	КМ4.4	КМ7.4	
Н30	Н100	КМ5.3	КМ8.3	
Н32	Н104	КМ5.4	КМ8.4	
Н36	Н110	КМ6.3		

см. лист ЭМ-21

Н42	Н17	Н100	КМ6.3
Н57	Н20	Н104	КМ6.4
Н60	Н29	Н110	КМ7.3
Н73	Н30	КМ22.2	КМ7.4
Н78	Н32	КМ4.3	КМ8.3
Н80	Н36	КМ4.4	КМ8.4
Н82	Н40	КМ5.3	КМ9.3
Н93	Н90	КМ5.4	КМ9.4

на ∇ 0.000

План на отм. 3.600
М1:100

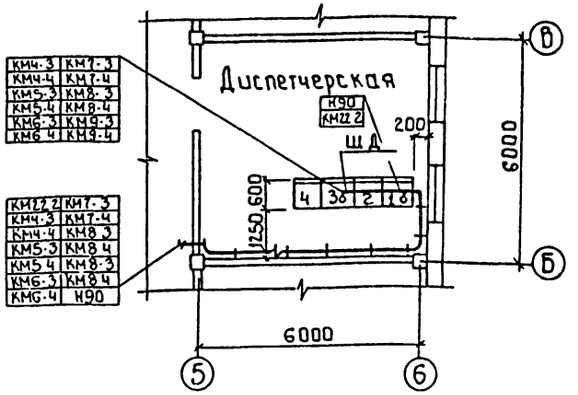

КМ4.3	КМ7.3
КМ4.4	КМ7.4
КМ5.3	КМ8.3
КМ5.4	КМ8.4
КМ6.3	КМ9.3
КМ6.4	КМ9.4

КМ22.2	КМ7.3
КМ4.3	КМ7.4
КМ4.4	КМ8.3
КМ5.3	КМ8.4
КМ5.4	КМ8.3
КМ6.3	КМ8.4
КМ6.4	Н90

План на отм. 0.000
М1:100

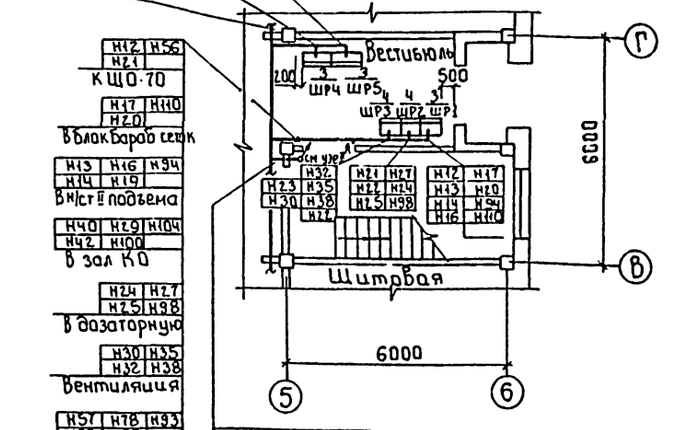

Н3	Н25	
Н4	Н27	
Н5	Н98	
Н24		

Н19	Н40
Н23	Н42
Н29	Н100
	Н104

Н56	
Н57	Н80
Н60	Н82
Н73	Н90
Н78	Н93

Н12	Н56
Н21	

КЩО-70

Н17	Н110
Н20	

В блок барабан сеток

Н13	Н16	Н94
Н14	Н19	

В н/ст II подъема

Н40	Н29	Н104
Н42	Н100	

В зал КО

Н24	Н27
Н25	Н98

В дозаторную

Н30	Н35
Н32	Н38

Вентиляция

Н57	Н78	Н93
Н60	Н80	
Н73	Н82	

В лаборатории и мастерские

Н3	Н19	КМ4.3	КМ7.3
Н4	Н21	КМ4.4	КМ7.4
Н5	Н35	КМ5.3	КМ8.3
Н12	Н56	КМ5.4	КМ8.4
Н13	Н94	КМ6.3	КМ9.3
Н14	КМ22.2	КМ6.4	КМ9.4
Н16			

см. лист ЭМ-19

Узел „А"

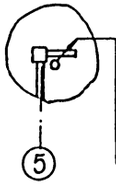

Н17	Н57	Н100	КМ6.3
Н20	Н60	Н104	КМ6.4
Н29	Н73	Н110	КМ7.3
Н30	Н78	КМ22.2	КМ7.4
Н32	Н80	КМ4.3	КМ8.3
Н36	Н82	КМ4.4	КМ8.4
Н40	Н90	КМ5.3	КМ9.3
Н42	Н93	КМ5.4	КМ9.4

на ∇ 3.600

Согласовано:				
Отдел ВГ	Новик			
Отдел АСП	Двойнина			
Отдел ВС	Нарциссова			
Взам. инв. №				
Подпись и дата				
Инв. № подл.				

Нач отд	Данилов			
Н контр	Гусева			
Гл спец	Гольцман			
ГЭП	Гусева			
Инж II к	Котова			

Привязан

Инв. №

т.п. 901-3-255.89 ЭМ

Главный корпус для станции очистки воды поверхностных источников мутностью до 120 мг/л производительностью 50 тыс м³/сут

Размещение электрооборудования и прокладка кабеля лаборатории мастерская диспетчерская

Планы на отм 0.000 3.600

Стадия	Лист	Листов
Р	22	

ЦНИИЭП инженерного оборудования г. Москва

Копировал: Боброва 23597-05 Формат А2

Альбом 4, часть 1

Марка поз.	Обозначение	Наименование	Кол	Масса ед. кг	Примечание
		Электрооборудование			
1		Щит распределительный 0,4 кВ, состоящий из 7 панелей ЩО-70 компл.	1		
2		Конденсаторная установка УК2-0,38-50 У2	2		
		Шкафы распределительные:			
3		ШРН-73504-22У3	3		ШР1, ШР4, ШР5
4		ШРН-73701-22У3	2		ШР2, ШР3
		Ящики управления			
5		ЯОИ 5901-3874 УХЛ4	6		Я4÷Я9
6		ЯОИ 5901-3274 СУХЛ4	1		Я22
7		ЯОЦ 5101-2274 УХЛ4	2		Яуп-1 Яуп-2
8		Я5114-2474 УХЛ4	1		Я40
9		Я5110-2474 УХЛ4	1		Я42
10		Я5110-3674 УХЛ4	3		Я1÷Я3
11		Щиток осветительный			
		ЯОУ8501 У3	2		Щ1, Щ2
		Ящики силовые:			
12		ЯВП3-60У3	2		ЯС2, ЯС3
13		ЯВ3-31-1-У2	1		ЯР
		Пускатели:			
14		ПМЛ-123002	8		КМ81; КМ82
15		ПМЕ-235	1		КМ
16		Шкаф управления			РТ301÷
		РТ30-81	5		РТ305
17		Выключатель автоматический	2		QF1, QF2
18		Выключатель путевой ВПК-3112 У2	2		SQ1.SQ2
19		Выключатель пакетный двухполюсный			SA3÷SA8
		ПВ2-10/М356	14		SA10÷SA17
20		Розетка штепсельная трехполюсная с плоскими контактами и с заземляющим контактом для открытой установки ~380 В; 25 А			РШ1, РШ7 РШ8; РШ13
		РШ-30-С-М-25/380-УХЛ4	6		РШ20 РШ21
20а		Вилка штепсельная трехполюсная с плоскими контактами и с заземляющим контактом ~380 В; 25 А			
		ВШ-30-М-25/380УХЛ4	16		
21		Розетка штепсельная двухполюсная с плоскими контактами и с заземляющим контактом для открытой установки ~220В, 25А	4		РШ5, РШ6 РШ9, РШ17
22		Вилка штепсельная двухполюсная с плоскими контактами и с заземляющим контактом ~220В; 25А			
		ВШ-П-20-25/220	4		
23		Розетка штепсельная двухполюсная с плоскими контактами и с заземляющим контактом для открытой установки ~220 В; 10 А			РШ2÷РШ3, РШ4; РШ10
		РШ-П-20-1РУ3-0-01-10/220			РШ12; РШ15, РШ16; РШ22÷РШ27
24		Розетка штепсельная двухполюсная с плоскими контактами с заземляющим контактом для открытой установки ~220 В; 10 А	15		
25		Вилка штепсельная двухполюсная с плоскими контактами и с заземляющим контактом ~220 В; 10 А			
		ВШ-П-20-1РУ3-01-10/220	15		
		Изделия заводов ГЭМ			
26		Лоток НЦ 20-П 2У3	640		
27		Стойка кабельная высотой 600 мм К115 1У3	160		

Инв. № подл. | Подпись и дата | Взам. инв. №

Привязан:

Инв. №

Нач. отд.	Данилов	
Н. контр.	Гусева	
Гл. спец.	Гольцман	
ГЭП	Гусева	
Инж. дк.	Котова	

тп. 901-3-255.89 ЭМ

Главный корпус для станции очистки воды поверхностных источников мутностью до 10 мг/л производительностью 5,0 тыс м³/сут

Размещение электрооборудования и прокладка кабеля. Спецификация. Начало.

Стадия	Лист	Листов
Р	23	

ЦНИИЭП инженерного оборудования г. Москва

Копировал: Алешикова 23597-05 Формат: А2

Марка поз.	Обозначение	Наименование	Кол.	Масса ед. кг.	Примечание
28		Полка К1161У3	500		
29		Скоба К1157У3	640		
30		Швеллер К347У2	47		
31		Закладные подвески			
		К341У2	700		
32		Коробка ответвитель-			
		ная КОР 73У3	6		
33		Коробка клеммная			
		У614АУ2	6		
34		Коробка клеммная			
		У615АУ2	44		
35		Муфта к металло-			
		рукаву ТР5У3	100		
36		Ввод гибкий			
		К1086	26		
37		Скобы разные для			
		крепления			
		кабелей и труб, т	0,005		
		Материалы			
38		Труба стальная			
		электросварная			
		ГОСТ 10704-76			
		Ду=47 мм, м	15		
39		Труба полиэтилено-			
		вая ГОСТ 18599-83			
		40х3, м	100		

Марка поз.	Обозначение	Наименование	Кол	Масса ед. кг	Примечание
40		Полоса стальная			
		ГОСТ 103-76			
		5х40, т	0,008		
41		Металлорукав			
		РЗ-Ц-Х29, м	500		
		Сборочные единицы			
42	5.407-88.170 исп 04	Настенная одиноч-			
		ная кабельная			
		конструкция			
		h=600 мм	160		
43	5.407-88-220 исп И	Настенная оди-			
		ночная кабель-			
		ная конструкция			
		h=600 мм	47		

Примечания

1. Прокладку кабелей и проводов выполнить в соответствии с типовыми проектами 4.407-260 „Прокладка кабелей на конструкциях" и 5.407-88 „Установка конструкций для прокладки кабелей."
2. Кабели, идущие на высоте до 2 метров от уровня пола, защитить.
3. В венткамерах кабели, идущие к электродвигателям, проложить в штрабе
4. Все проемы после монтажа заделать.
5. Клеммные коробки приварить к ограждению мостиков с внешней стороны.
6. Щит диспетчера, щит анализатора остаточного хлора ЩАХ, шкафы регулирования коагулянта ШРК1, ШРК2 заказываются и устанавливаются в части АТХ.
7. Шкафы управления Ш24, Ш25; ШУ35,36 поставляются комплектно с оборудованием.

Инв. № подл. | Подпись и дата | Взам. инв. №

Привязан.				ТП 901-3-255.89	ЭМ
Нач. отд	Данилов			Главный корпус для станции очистки воды поверхностных источников мутностью до 120 мг/л производительностью 50 тыс. м³/сут.	Стадия: Р; Лист: 24; Листов:
Н. контр	Гусева				
Гл. спец.	Гольцман			Размещение электрооборудования и прокладка кабеля. Спецификация. Окончание	ЦНИИЭП инженерного оборудования г. Москва
ГИП	Гусева				
Инв. №	Инж. Ик	Котова			

Копировал: Алешикова 23597-05 Формат: А2

Альбом Ч, часть 1

План на отм. 2.400

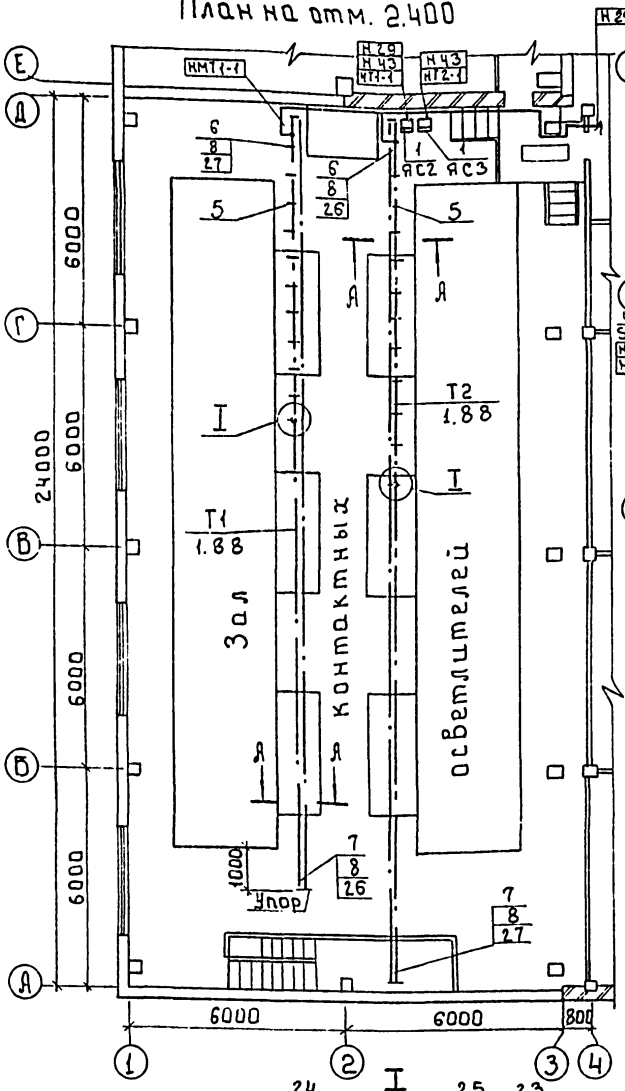

План на отм. 5.800

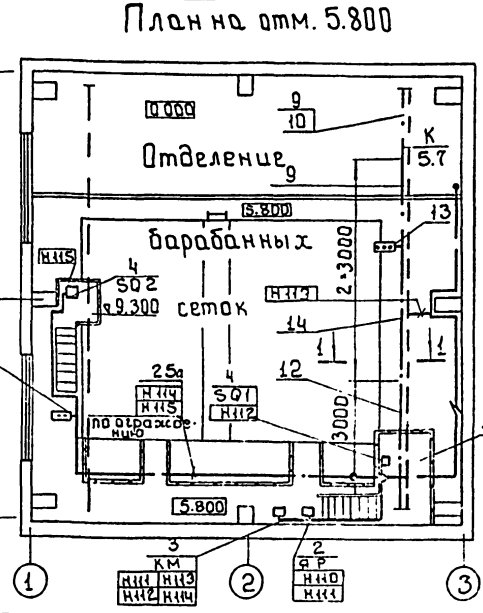

1-1

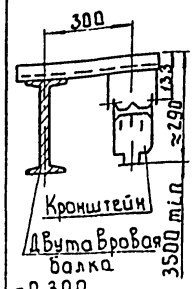

А-А

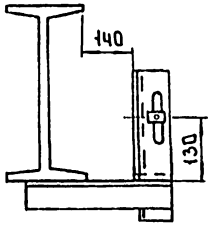

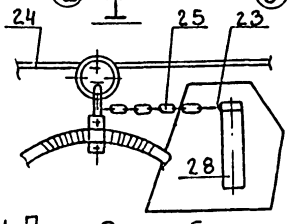

1. Прокладку гибкого токоподвода выполнить в соответствии с проектом 5.407-7 „Устройство комплектных гибких токоподводов к электроталям".

Марка поз.	Обозначение	Наименование	Кол. Т1	Кол. Т2	Кол. К	Масса	Примеч.
		Электрооборудование					
1		Ящик силовой ЯВП3 6042	1	1			ЯС2, ЯС3
2		Ящик однолинейный					
		ЯВ3-31-3			1		ЯР
3		Пускатель магнитный					
		ПМЕ-235			1		ПМ, КУ
4		Выключатель путевой ВПК-3112			2		ВП
4а		Кнопка ПКЕ222-2У3			1		SB1
		Изделия ГЭМ					
5		Подвес скользящего крепления ПСК10÷20	11	12			
6		Подвес концевого крепления ПКК10÷20	1	1			
7		Муфта натяжная К804	1	1			
8		Зажим тросовый К676	2	2			
9		Секция прямая 3000мм У2604У3			3		
10		Секция прямая 750мм У2601 У3			1		
11		Секция концевая У2629У3			1		
12		Секция для ввода каретки У2607У3			1		
13		Светофор У2629У3			1		
14		Клеммы присоединительные У2623У3			1		
15		Каретка токосъемная У2328У3			1		
16		Скоба ведущая У2321У3			1		
17		Кронштейн К755У3			4		
18		Подвеска промежуточная К780У3			4		

Марка поз.	Обозначение	Наименование	Кол. Т1	Кол. Т2	Кол. К	Масса Т1	Масса Т2	Примеч.
		Материалы						
19		Лист 5 ГОСТ 19903-74				2.6	2.6	
20		Полоса 36×5 ГОСТ 103-76				0.3	0.3	
21		Уголок 50×50×5 ГОСТ 8509-72				7.6	7.6	
22		Круг 12 ГОСТ 2590-71				0.3	0.3	
23		Проволока 2.0-1Ц-1 ГОСТ 3282-74				0.01	0.01	
24		Проволока 6.0-1ц-1 ГОСТ 3282-74				8.6	9.4	
25		Цепь СНБ-19 ГОСТ 2319-81				0.3	0.3	
25а		Металлорукав РЗ-Ц-Х29						
		Сборочные единицы						
26	5.407-7. л.48	Кронштейн правый	1	1				
27	5.407-7 л.51	Кронштейн левый	1	1				
28	5.407-7 л.53	Поводок	1	1				
29	5.407-7 л.15	Гибкий токоподвод к электроталям	1	1				
	исп.4, исп.6							
30	4.407-262-013	Установка кронштейна			4			
31	4.407-262-026	Конструкция			1			
32	5.407-55 Я443-1	Установка ящиков	1	1	1			

Привязан

Инв. №

Нач. отд.	Данилов		
Н. контр.	Гусева		
Гл. спец.	Гольцман		
ГИП	Гусева		
Инж. ВК	Сизарова		

тп 901-3-255.89 ЭМ

Главный корпус для станции очистки воды поверхностных источников мутностью до 120 мг/л производительностью 50 тыс. м³/сут

Прокладка гибкого токоподвода для талей Т1, Т2 и троллейного шинопровода для кран-балки К. Планы на отм. 2.400 и 5.800

Стадия	Лист	Листов
Р	25	

ЦНИИЭП инженерного оборудования г. Москва

Согласовано: Отдел ВГ Новик; Отдел АСП Странчин

Инв. № подл. | Подпись и дата | Взам. инв. №

Копировал Боброва 23397-05 Формат А2

Альбом 4 часть I

1 - 1

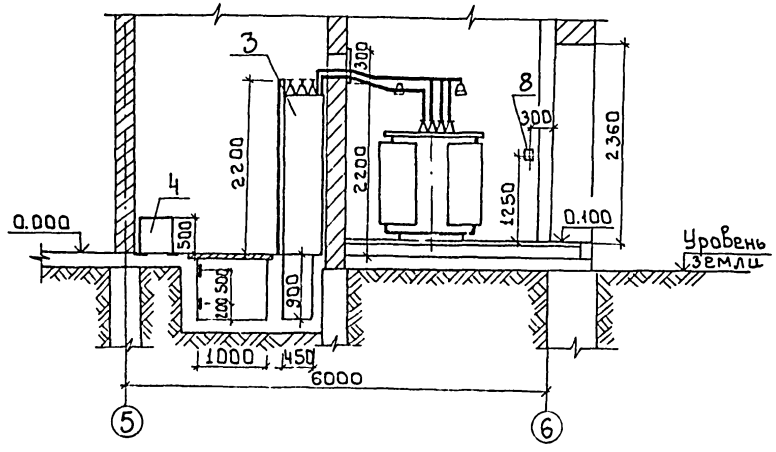

План
М1:50

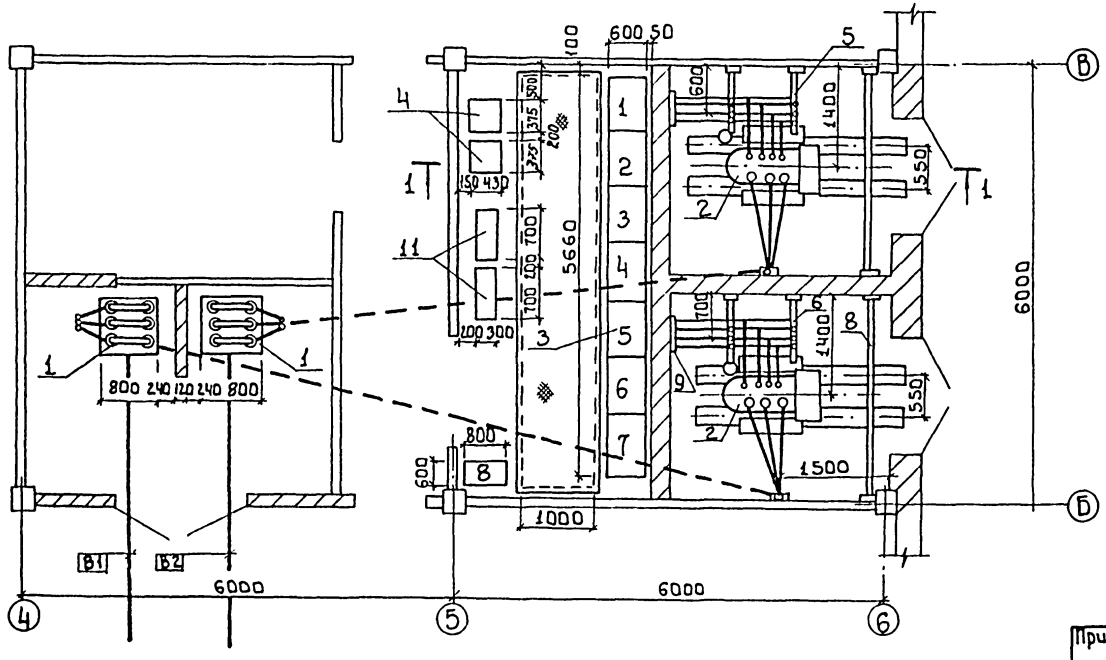

Марка поз.	Обозначение	Наименование	Кол.	Масса ед.кг	Примечание
1		Распределительное устройство КСО-386 кВ	2		Опросный лист ЭМРЛ1
2		Трансформатор силовой ТМ-160 / 0.4 кВ	2		
3		Щит распределительный ЩО-70 0.4 кВ	1комп.		Опросный лист ЭМОЛ2
4		Конденсаторная установка УК4-0.38-50У3	2		
5		Конструкция для крепления трех изоляторов тип 1	2		См. лист ЭМ.МЭЗ
6		Конструкция для крепления трех изоляторов тип 2	2		См. лист ЭМ.МЭЗ
7		Конструкция для крепления кабеля кВ	2		См. лист ЭМ.МЭЗ
8		Барьер в камере трансформатора	2		См.лист ЭМ.МЭЗ
9		Плита проходная	2		ЭМ МЭЗ
10		Шиток учета	2		
11		Шкаф распределительный ШР	2		

Согласовано
Отдел АСП Давыдкина
Сект. АСП Строгина

Инв.№подл. | Подпись и дата | Взам.инв.№

Привязан

Инв.№

Нач.отд.	Данилов	
Н.контр.	Постникова	
ГИП	Постникова	
Вед.инж.	Стрельцова	

т.п. 901-3-255.89 ЭМ

Главный корпус для станции очистки воды поверхностных источников мутностью до 120 мг/л производительностью 5 тыс м³/сут

Трансформаторная подстанция. Установка электрооборудования.

Стадия	Лист	Листов
Р	26	

ЦНИИЭП инженерного оборудования г. Москва

Копировал: Боброва 23597-05 Формат А2

Альбом 4 часть 1

Вводы 0,4 кВ. в камерах трансформатора.

М 1:20.

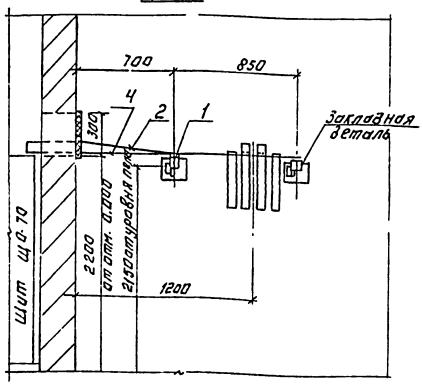

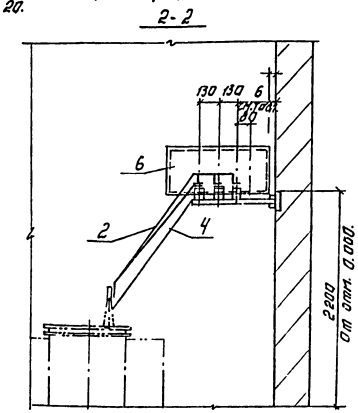

Выводы ▱ кВ. в камерах трансформаторов. М 1:20

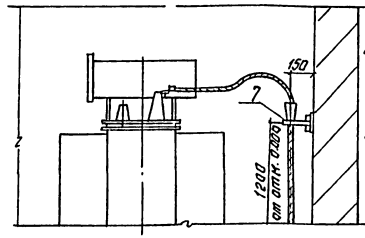

1. ▱ Заполняется при привязке проекта.
2. Конструкции под изоляторы и для крепления кафеля приварить к закладным деталям.
3. Спецификация на шинировку дана на 2 камеры силовых трансформаторов.

План.

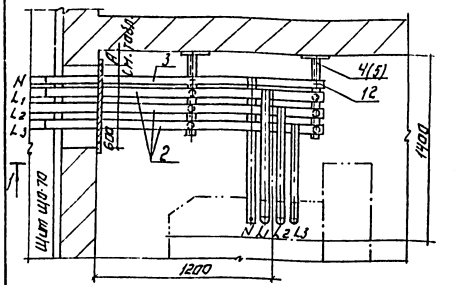

Выводы ▱ кВ. в камерах КСО-386.

М 1:20

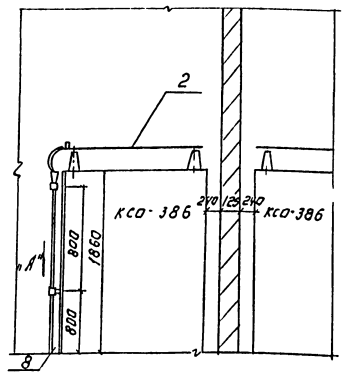

Марка поз.	Обозначение	Наименование	Кол.	Масса ед кг	Примечание
1		Изоляторы ИО-1-2,5 У3 ГОСТ 9378-75	12		
2		Шина алюминиевая АД31Т 60х8 ГОСТ 15176-70*	16 м		
3		Шина алюминиевая АД31Т 40х5 ГОСТ 15176-70	6 м		
4		Конструкция для трех изоляторов ИО-1-2,5 тип 1	2		См. лист ЭМ 3
5		Конструкция для трех изоляторов ИО-1-2,5 тип 2	2		
6		Плита асбестоцементная	2		М 23
7		Конструкция для крепления кафеля ▱ кВ.	2		
8		Сталь листовая δ-2 мм. 1000х860; ГОСТ 16523-70*	2		
9		Скоба-сталь δ-2 мм. 20х200; ГОСТ 16523-70*	6		
10		Скоба СД-60 (К 146)	6		
11		Болт с гайкой и двумя шайбами М 6х20 ГОСТ 7798-70, ГОСТ 5915-70, ГОСТ 11371-78.	12		
12		Болт с гайкой и двумя шайбами М 8х20 ГОСТ 7798-70, ГОСТ 5915-70, ГОСТ 11371-78.	12		

Таблица размеров и применения конструкций.

	Размеры мм		Тип конструкций
	А	Б	
Камера тр-ра №1	300	470	Тип.1
Камера тр-ра №2	400	570	Тип.2

Скоба.

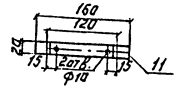

Вид по стрелке „А"

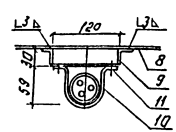

Т.П. 901-3-255.89 ЭМ

Привязан:

Инв. №

Нач.отд.	Акимов	
Н.контр.	Логинова	
ГИП	Логинова	
Вед.инж.	Стрельцова	

Главный корпус для установки высоковольтных выключателей наружной установки. Трансформаторная подстанция. Узлы установки электрооборудования

Стадия	Лист	Листов
Р	27	

ЦНИИЭП инженерного оборудования г. Москва

Копировал: Логинова

Формат: А2

23597-05

Инв. № подл. | Подпись и дата | Взам. инв. №

Альбом 4, часть 1

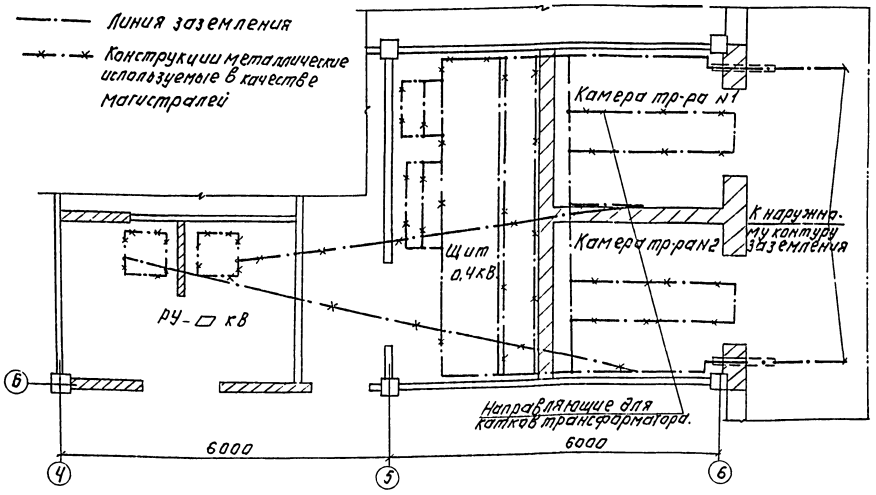

1. Заземляющее устройство выполняется в соответствии с главой 1,7 ПУЭ-1985г.
2. Общее сопротивление заземляющего контура не должно превышать 4-х Ом. Требуемое сопротивление должно быть обеспечено в любое время года.
3. Расчет заземления уточняется при привязке проекта к конкретным условиям с учетом данных о токе замыкания на землю. Характеристики грунта и наличия естественных заземлителей.
4. Заземление металлоконструкций под электрооборудование осуществляется ответвлениями от основной магистрали и выполняется полосовой сталью сеч. 25×4мм.
5. В качестве магистралей заземления используются закладные детали для установки панелей щита, камер КСО, а также направляющие для катков трансформаторов.

Марка поз.	Обозначение	Наименование	Кол.	Масса, ед. кг	Примечание
		Внутренний контур заземления.			
1		Полоса 25×4мм ГОСТ 103-76	15м		
		Наружный контур заземления			
2		Электрод ф12мм L=5м	▱		
		ГОСТ 2590-71			
3		Полоса 40×4 ГОСТ 103-76	▱		
		Детали заземления			
4		Провод АПР 1×25 ГОСТ 2050-75	2м		
5		Наконечник ТА 7-6	4		
6		Болт М6×18 ГОСТ 7798-70	4		
7		Гайка М6 ГОСТ 5915-70	4		
8		Шайба 6 ГОСТ 11371-78	4		
		Полоса 25×4 ГОСТ 103-76	20		
9		L=70	20		
10		L=80	2		
11		L=100	2		
12		Дюбель-гвоздь ДГ-I 4,5×40	60		

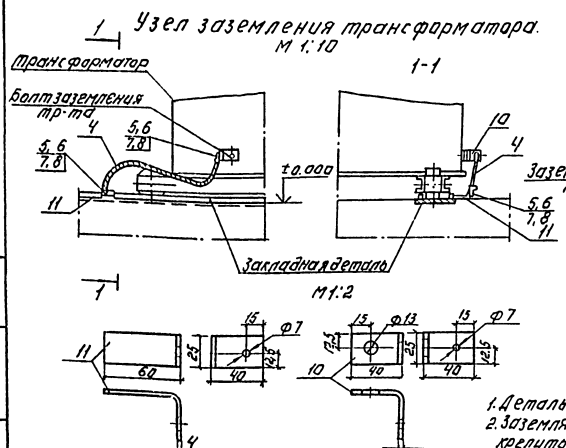

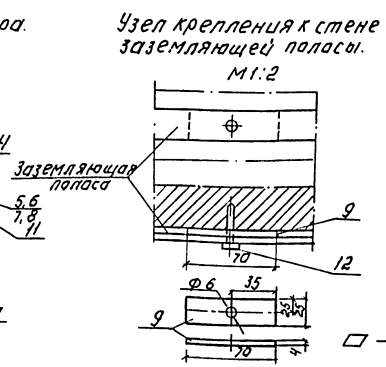

▱ – Заполняется при привязке проекта.

1. Деталь поз. 11 приварить к закладной детали.
2. Заземляющую полосу при прокладке по стене крепить через 0,6 м. посредством забивки дюбелей поз. 12.

Т.П. 901-3-255.89 ЭМ

ПРИВЯЗАН:

ИНВ. №

НАЧ. ОТД.	ДАНИЛОВ	
Н. КОНТР.	ПОСТНИКОВА	
ГИП	ПОСТНИКОВА	
ВЕД. ИНЖ.	СТРЕЛЬЦОВА	

ГЛАВНЫЙ КОРПУС ДЛЯ ПАРНИКОВ ЗАВОДОВ ПОВЕРХНОСТНЫХ ИСТОЧНИКОВ МОЩНОСТЬЮ ДО 120 МГ/Ч ПРОИЗВОДИТЕЛЬНОСТЬЮ 50 ТЫС. М³/СУТ

ТРАНФОРМАТОРНАЯ ПОДСТАНЦИЯ. ЗАЗЕМЛЕНИЕ.

СТАДИЯ	ЛИСТ	ЛИСТОВ
Р	28	

ЦНИИЭП ИНЖЕНЕРНОГО ОБОРУДОВАНИЯ г. МОСКВА

КОПИРОВАЛ: ЛОГИНОВА

ФОРМАТ: А2

23597-05

ИНВ. № ПОДЛ. ПОДПИСЬ И ДАТА ВЗАМ. ИНВ. №

Альбом 4 часть 1

№№ п/п	Запрашиваемые данные		
1	Сборные шины — Напряжение В ▱ / Ток. А 80		
2	Схема первичных соединений (с указанием количества кабелей)	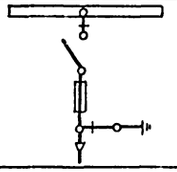	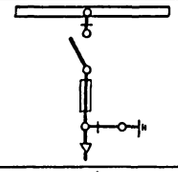
3	Номер камеры по плану	2	1
4	Назначение камеры	ВВод №2	ВВод №1
5	Номенклатурное обозначение камеры по каталогу	КСО386-04 ▱ 1УЗ	КСО386-04 ▱ 1УЗ
6			
7	Номинальный ток камеры. А	▱	▱
8	Тип и технические данные: Выключатель	ВНП-10/630-20ЭП-3УЗ	ВНП-10/630-20ЭП-3УЗ
9	Тип и технические данные: Привод выключателя: Тип и номер схемы исполнения	комплектно	комплектно
	Пределы уставок РТМ. А		
	Пределы уставок РТВ. А		
	Напряжение и род тока включ. и отключ. электромагн		
10	Предохранитель, плавкая вставка	ПКЭ-▱	ПКЭ-▱
11	Трансформатор тока тип, класс точности, коэффициент трансформац		
12	Трансформатор напряжения		
13	Разрядник		
14	Количество трансформаторов тока ТЗА		
15	Реле требующие уточнения характеристик по заказу		
16			
17			
18			
19			
20			
21	Наименование объекта и его местонахождение	▱	
22	Наименование заказчика и его адрес	▱	
23	Наименование проектной организации и ее адрес	▱	
24	Платежные реквизиты заказчика		
25	Отгрузочные реквизиты заказчика		
26	Номер фондового наряда Союзглавэлектро и дата выдачи		

План расположения камер

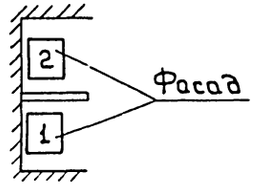

1 Обе камеры поставить с шестью изоляторами для сборных шин

2 ▱ Заполняется при привязке проекта.

Привязан				т.п. 901-3-255.89		ЭМОЛ1
	Нач. отд.	Данилов		Главный корпус для станции очистки воды поверхностных источников мутностью до 120 мг/л производительностью 50 тыс м³/сут.	Стадия	Лист	Листов
	Н. конт.	Постникова			Р	1	1
	ГИП	Постникова		Опросный лист для заказа камер серии КСО-386	ЦНИИЭП инженерного оборудования г. Москва		
Инв. №	Вед. инж.	Стрельцова					

Инв. № подл. | Подпись и дата | Взам. инв. №

Копировал: Боброва 23597-05 Формат А2

Альбом 4 часть 1

| | Запрашиваемые данные | | |

Альбом 4, часть 1

Барьер в камере трансформатора (подлежат монтажу 2 барьера)

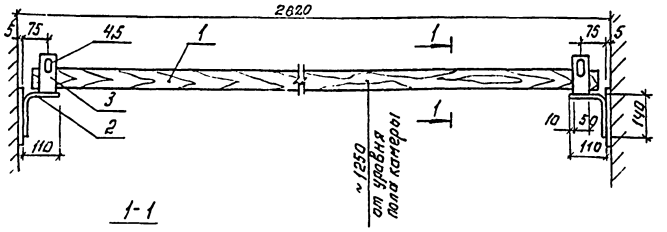

1-1

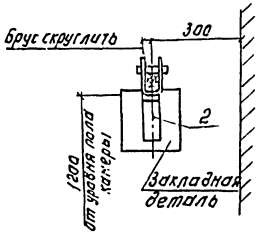

М1:2

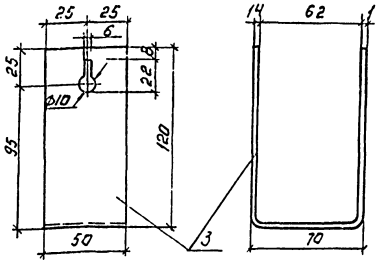

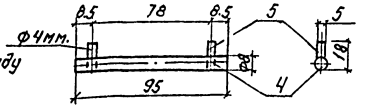

1. Брус изготовить из древесины отборного сорта.
2. Брус покрыть за два раза краской, металлоконструкция серой краской.
3. Детали поз. 2 и 3 соединяются между собой сваркой.
4. Барьер крепится приваркой к закладным деталям.

Формат	Зона	Поз.	Обозначение	Наименование	Кол.	Примеч.
				Детали.		
А3		1		Брус деревянный (Х60Я) сеч. 60×80; ℓ = 2720 мм	1	
А3		2		Уголок 40×40×3 ℓ = 80 мм ГОСТ 19771-74	2	
А3		3		Уголок 40×40×3 ℓ = 280 мм ГОСТ 19771-74	2	
А3		4		Полоса 50×4 ℓ = 300 мм ГОСТ 103-76	2	
А3		5		Круг Ф 8; ℓ = 95; ГОСТ 2590-71	2	
А3		6		Проволока Ф4 ℓ = 18 мм ГОСТ 6727-80	4	

Т.П. 901-3-255.89 ЭМ.МЭЗ-2

Барьер в камере трансформатора

Стадия	Масса	Масштаб
Р	4	1:10

Лист: 1 | Листов 1

ЦНИИЭП инженерного оборудования г. Москва

Привязан:

Инв. №

Нач. отд. Данилов
Н. контр. Постникова
Гип. Постникова
Вед. инж. Стрельцова

Формат: А3

Инв. № подл. | Подпись и дата | Взам. инв. №

Ведомость изделий мастерских электромонтажных заготовок (МЭЗ)

Обозначение чертежа	Наименование	Кол.	Примечание
ЭМ. МЭЗ-2	Барьер в камере трансформатора	2	
	Плита проходная асбестоцементная для шин 0.4-0.23 кВ.		
ЭМ МЭЗ-3		2	
	Конструкция для трех изоляторов К-711		
ЭМ МЭЗ-4		4	
	Конструкция для крепления кабеля кВ.		
ЭМ МЭЗ-5		2	

Ведомость потребности в материалах для изделий МЭЗ.

№ строки	Наименование материала и единица измерения	Код		Количество		
		Материала	Ед. изм.	Тип.	Инд.	Всего
1	Прокат черных металлов					
2	Уголок равнополочных					
3	40×40×4, т	093200	168	—	0.015	0.015
4	Полоса					
5	5×50 т	093200	168	—	0.005	0.05
6	Круг					
7	Ф4мм; т	093400	168	—	0.001	0.001
8	Ф8мм. т	093400	168	—	0.001	0.001
9	Метизы, т	120000	168	—	0.001	0.001
10	Итого в натуральном виде с учетом отходов (3.7%), т		168	—	0.023	0.023
11						
12	Всего натуральной стали					
13	класса С38/23, в том числе по					
14	укрупненному сортаменту;					
15	Сталь среднесортная, т	093200	168	—	0.020	0.020
16	Катанка, т	093400	168	—	0.002	0.002
17	Лист асбестоцементный, м²	578105	055	—	0.5	0.5
18	Пиломатериалы, м³	533000	113	—	0.002	0.002
19						
20						

Т П 901-3-255.89 ЭМ МЭЗ-1

Ведомость изделий мастерских электромонтажных заготовок (МЭЗ). Ведомость потребности в материалах для изделий МЭЗ.

Стадия	Масса	Масштаб
Р	—	—

Лист 1 | Листов 1

ЦНИИЭП инженерного оборудования г. Москва

Привязан:

Инв. №

Нач. отд. Данилов
Н. контр. Постникова
Гип. Постникова
Вед. инж. Стрельцова

Копировал: Логинова

Формат: А3

23597-05

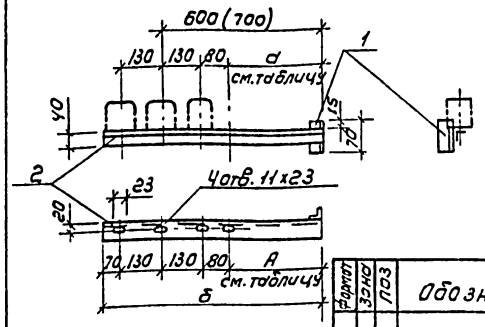

1. Монтажу подлежат 4 конструкции
2. Детали конструкций соединяются сваркой
3. Конструкции покрасить масляной краской серого цвета за два раза.

Формат	Зона	Поз	Обозначение	Наименование	Кол	Примечание
				Детали		
А4		1		Уголок 40х40х4 ℓ=70мм ГОСТ 19771-74	1	На одну констр.
А4		2		Уголок 40х40х4 ℓ-см. ГОСТ 19771-74 таблицу		

Таблица размеров

Тип конструкции	Размеры в мм а	б	Кол
Тип 1	390	800	2
Тип 2	490	900	2

Привязан

Инв.№

Нач отд	Данилов		
Н контр	Постникова		
ГИП	Постникова		
Вед инж	Стрельцова		

ТП ЭМ. МЭ3-4

Конструкция для трех изоляторов

Стадия	Масса	Масштаб
Р	25	1:10

Лист 1 Листов 1

ЦНИИЭП инженерного оборудования г. Москва

Инв.№ подл. | Подпись и дата | Взам. инв.№

Конструкция для крепления кабеля (подлежат монтажу 2 конструкции)

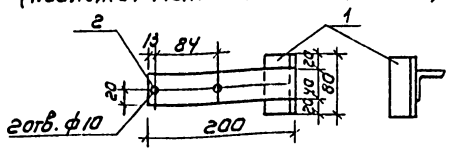

1. Детали металлоконструкций соединяются между собой сваркой.
2. Металлоконструкции после механической обработки покрасить масляной краской серого цвета за два раза.

Формат	Зона	Поз	Обозначение	Наименование	Кол	Примечание
				Детали		
А4		1		Уголок 40х40х4 ℓ=80мм ГОСТ 19771-74	1	
А4		2		Уголок 40х40х4 ℓ=200мм ГОСТ 19771-74	1	

Привязан

Инв.№

Нач отд	Данилов		
Н контр	Постникова		
ГИП	Постникова		
Вед инж	Стрельцова		

ТП 901-3-255.89 ЭМ МЭ3-5

Конструкция для крепления кабеля

Стадия	Масса	Масштаб
Р	0.7	1:5

Лист 1 Листов 1

ЦНИИЭП инженерного оборудования г. Москва

Инв.№ подл. | Подпись и дата | Взам. инв.№

Общий вид

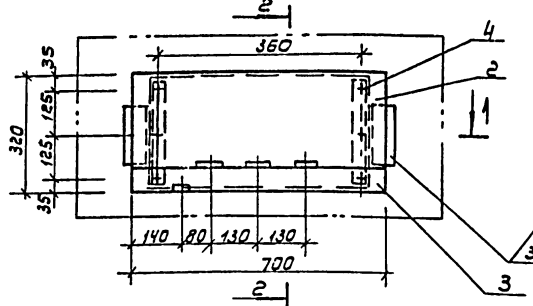

Разрез 2-2

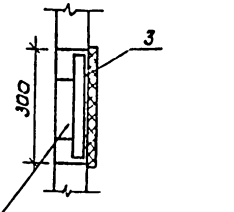

Закладная деталь

Разрез 1-1

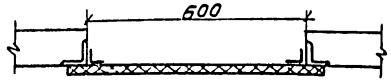

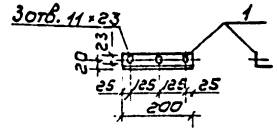

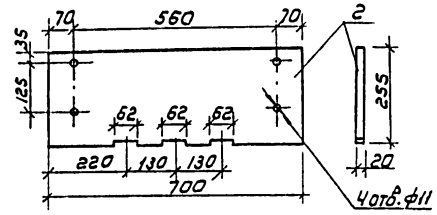

1. Уголки поз. 3 приварить к закладным деталям.
2. Асбестоцементные доски поз. 1 и 2 после окончательной механической обработки просушиваются и затем пропитываются битумом марки БН 60/90 ГОСТ 22.245-76.
3. Шины в местах прохода через плиту обмотать тканью или кирзной лентой, пропитанной бакелитовым лаком или поливинилхлоридом.

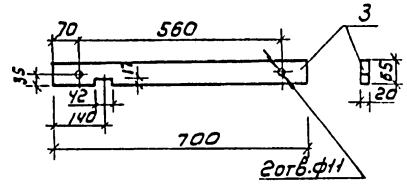

Формат	Зона	Поз.	Обозначение	Наименование	Кол	Примеч.
				Детали		
А3		1		Уголок 40х40х4 ℓ=280мм ГОСТ 19771-74	2	0.7
А3		2		Доска АИЗИД 700х255х16 ГОСТ 2748-78	1	5.1
А3		3		Доска АИЗИД 700х65х16 ГОСТ 2748-78	1	1.3
				Болт с гайкой и двумя		
				шайбами М10х40		
Бч		У		ГОСТ 7798-70; 5915-70 11371-78	6	

Привязан

Инв.№

Нач отд	Данилов		
Н контр	Постникова		
ГИП	Постникова		
Вед инж	Стрельцова		

ТП 901-3-255.89 ЭМ. МЭ3-3

Плита проходная для шин 0.4 кВ

Стадия	Масса	Масштаб
Р	7.8	1:10

Лист 1 Листов 1

ЦНИИЭП инженерного оборудования г. Москва

Инв.№ подл. | Подпись и дата | Взам. инв.№

Копировал Коршунова Формат А3

Альбом 4 часть 1

Ведомость рабочих чертежей основного комплекта

Лист	Наименование	Примечание
ЭО-1	Общие данные	
ЭО-2	План-схема питающих сетей.	
ЭО-3	Электрическое освещение. Входные устройства с барабанными сетками. Планы на отм. 0.000; 3.600; 5.800; 9.300	
ЭО-4	Электрическое освещение. Планы на отм. 0.000; 3.600 в осях 4÷6, на отм.-2.400 в осях 4÷6	
ЭО-5	Электрическое освещение. Планы на отм. 0.000; 0.600; -1.300 в осях 4÷6, Г÷К; на отм.-1.800 в осях 4÷6 Фрагмент плана на отм. -1.800	
ЭО-6	Электрическое освещение. Зал контактных осветлителей. Планы на отм. -1.400; 0.000; 2.400	

Ведомость ссылочных и прилагаемых документов

Обозначение	Наименование	Примечание
	Ссылочные документы	
5.407-64 А447-1	Установка одиночных навесных протяжных ящиков, коробок с зажимами и щитков освещения и токопроводы	
4.407-236 А142	Установка светильников с люминесцентными лампами на железобетонных фермах и перекрытиях.	
4.407-199	Прокладка осветительных электропроводок на тросах и установка светильников с лампами накаливания.	
5.407-55 А443-1.2	Установка одиночных ящиков с рубильниками и предохранителями	
5.407-91 А234-1.2	Установка светильников с ртутными лампами высокого давления и лампами накаливания в производственных помещениях.	
АБ25А	Установка взрывозащищенных светильников с лампами накаливания во взрывоопасных зонах	применительно
	Прилагаемые документы	
ЭО.СО Альбом 8	Спецификация оборудования к чертежам основного комплекта марки ЭО.	
ЭО. ВМ Альбом 7	Ведомость потребности в материалах к чертежам основного комплекта марки ЭО.	

Основные технические показатели

Наименование	Ед.изм	Технические данные
Установленная мощность рабочего освещения	кВт	22.2
Установленная мощность аварийного освещения	кВт	9.5
Освещаемая площадь	м²	1801
Число установленных светильников	шт.	259
Число штепсельных розеток	шт.	52

Рабочие чертежи основного комплекта марки ЭО выполнены в соответствии с действующими строительными нормами и правилами предусматривают технические решения, обеспечивающие безопасность при соблюдении установленных правил безопасности эксплуатации здания.

Главный инженер проекта (Г.М.Золотовская)

Инв. № подл. | Подпись и дата | Взам. инв. №

Инв №			
Нач отд	Данилов		
Н контр	Золотовская		
Рук. гр	Матвеева		
Инж.	Грицына		
Провер	Матвеева		

Привязан:

тп. 901-3-255.89 ЭО

Главный корпус для станции очистки воды поверхностных источников мутностью 120 мг/л производительностью 5 тыс м³/сутки

Стадия	Лист	Листов
Р	1	6

Общие данные

ЦНИИЭП инженерного оборудования г. Москва

23597-05 Формат: А2

Альбом 4 часть

План на отм. 0.000

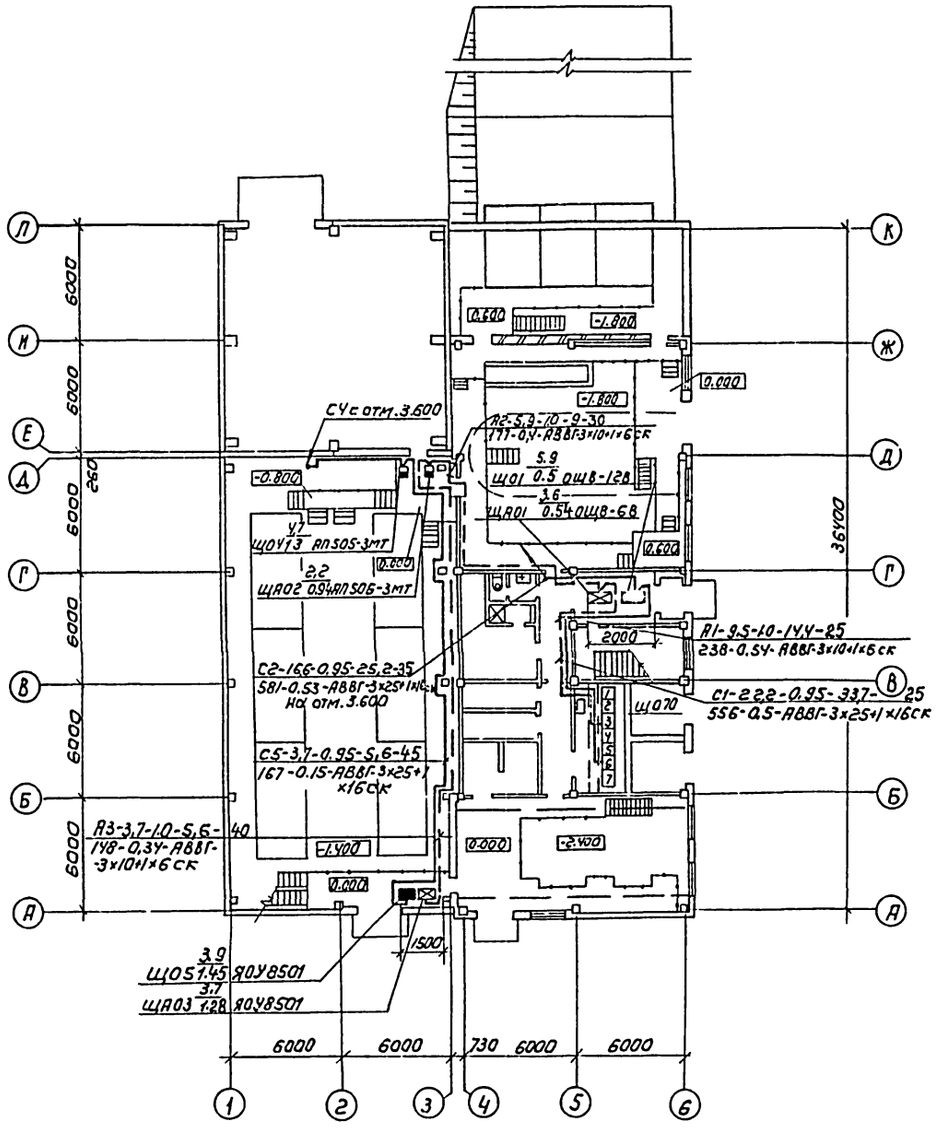

План на отм. 3.600

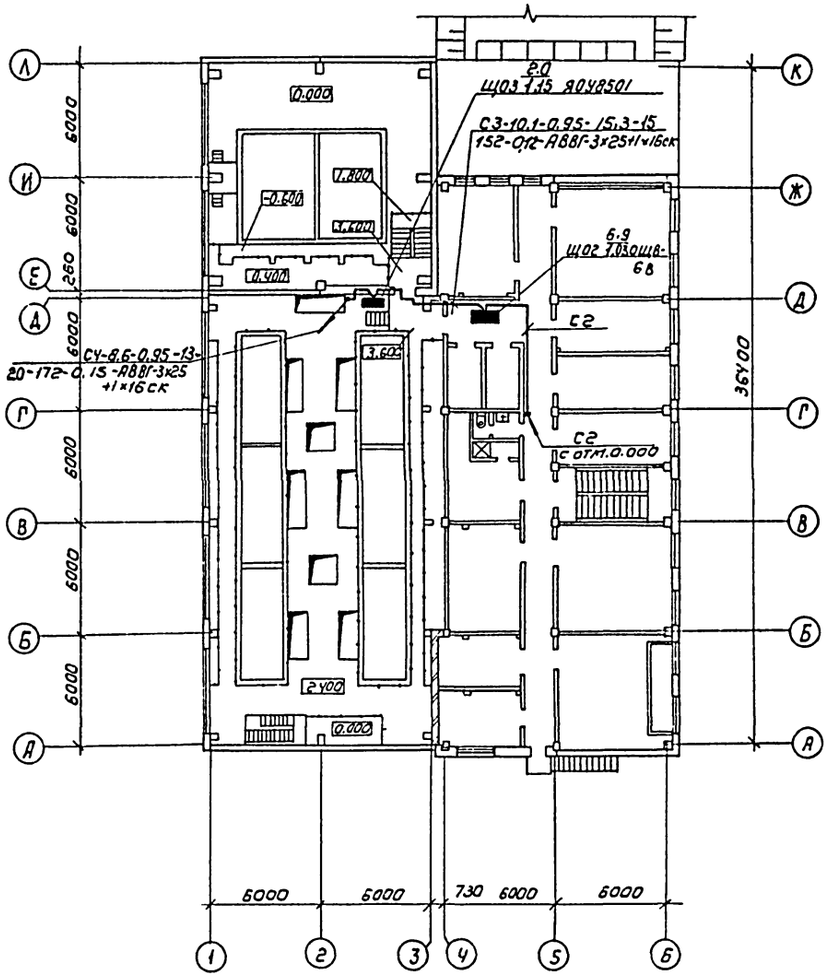

Привязан				ТП 901-3-255.89	30
				Главный корпус для станции очистки воды поверхностных источников мутностью 120 мг/л производительностью 5 тыс м³/сут	Стадия: Р; Лист: 2; Листов:
		Нач отд	Данилов		
		Н контр	Золотовская		
		Рук гр	Матвеева	План-схема питающих сетей	ЦНИИЭП инженерного оборудования г. Москва
		Инжен	Грицына		
Инв №		Провер	Матвеева		

Копировал Коршунова

Формат А2

23597-05

Согласовано:

Отд. ВГ	Новик		
Отд. АСП	Письмен		
Отд. ВС	Нарциссова		

Согласовано

Отд. АСП	Авонина		
Отд. ЭЗАД	Гусева		
Отд. ЭЗАД	Постникова		

Инв № подл | Подпись и дата | Взам. инв №

Альбом 4 часть 1

План на отм. 0.000

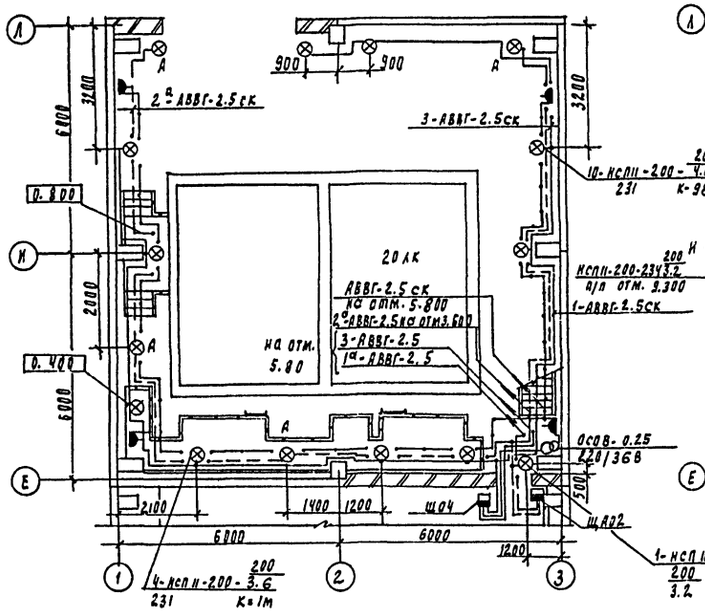

План на отм. 5.800

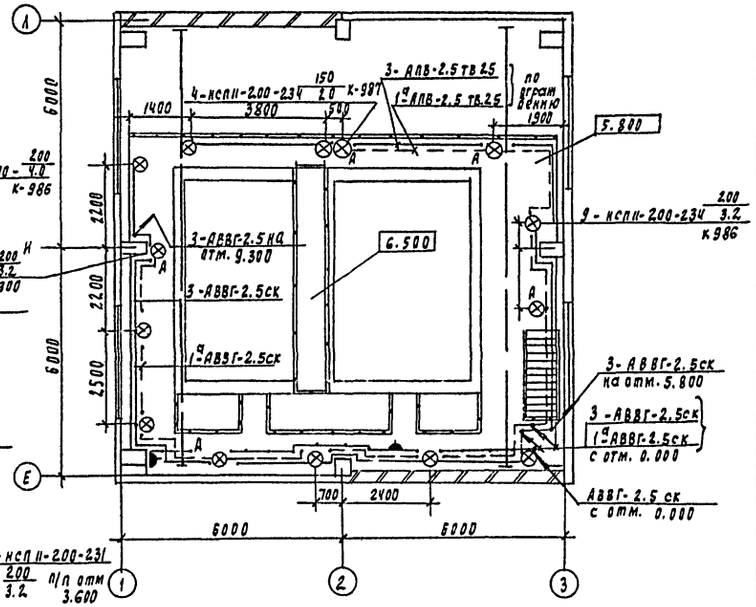

План на отм. 3.600

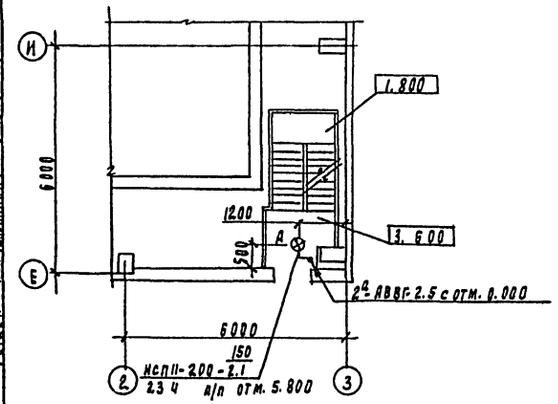

План на отм. 9.300

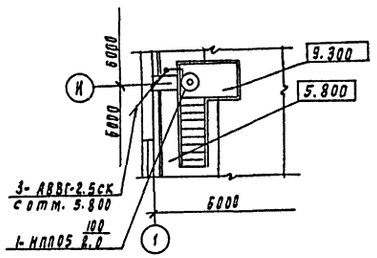

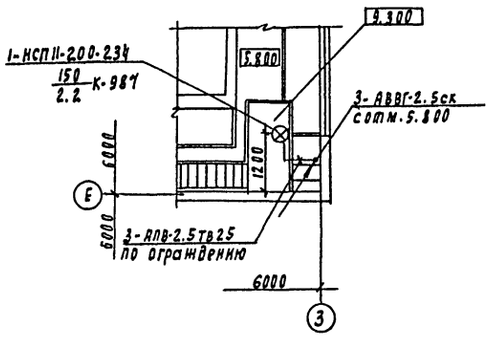

Ведомость узлов установки электрического оборудования на плане расположения

Поз	Обозначение	Наименование	Кол	Примечание
1	5.407-64.130 МЧ-03	Установка осветительного щитка ОЩВ-12В на стене	1	
2	5.407-64. 110 МЧ*	Установка осветительного щитка ОЩВ-6В на стене.	2	
3	по типу 5.407-64.по МЧ-03	Установка осветительного щитка ЯОУ8501 на стене.	3	
4	А 119. 44 исп. 1	Концевое крепление троса к колонне	4	
5	А 119. 45 исп. 1.	Промежуточное крепление троса к колонне.	4	
6	по типу АС25-32- 00-00	Установка светильника НСПИ-200-234 на стойке на ограждении	5	
7	по типу А625-04-00-00	Установка светильников НСПИ-200 на стене, колонне.	37	
8	по типу 4.407-236-070 исп1	Линия L=30м из коробов КЛ-1 с 7-10 светильниками ЛСО05. Провод АПВ-2.5	1	
9	по типу 4.407-236-070 исп. 1	Линия L=4мм из коробов КЛ-1 с 2-мя светильниками ЛСО05 Провод АПВ-2.5	2	
10	по типу. 4.407-236-070 исп. 1	Линия L=6м из коробов КЛ-1 с 2-мя светильниками ЛСО6. Провод АПВ-2.5	2	
11	5.407-55.1.80	Установка ЯТП-0.25 на стене	2	
12	5.407-91.	Установка светильника НСПИ-200 на резьбе под перекрытием толщиной более 100 мм	36	
13	5.407-91	Установка светильника НСПИ-200 на резьбе под перекрытием из пустот плит	5	
14	4.407-236-063 исп 4	Крепление коробов КЛ-1	30	
15	4.407-236-032 исп4	Подвод питания к линии из коробов	5	

Согласовано: Отдел ВР Ковик, Отдел ВС Жарикова, Отдел АСП Лавинина

Инв. № подл. | Подпись и дата | Взам. инв. №

Привязан:

Инв. №

Нач отд	Данилов	
Н контр	Златовская	
Рук пр	Матвеева	
Инженер	Пришмка	
Провер	Матвеева	

ТП 901-3-255.89 30

Навесной каркас для станции очистки воды поверхностных источников мутностью до 1500 мг/л производительностью 5 тыс м³/сут

Электрическое, освещение, входные устройства с барабанными сетками, плавы, наплавы

Стадия	Лист	Листов
Р	3	

ЦНИИЭП инженерного оборудования г Москва

Копировал Усадевская 23597-05 Формат А2

Альбом 4 часть 1

План на отм. 0.000 в осях 4÷6

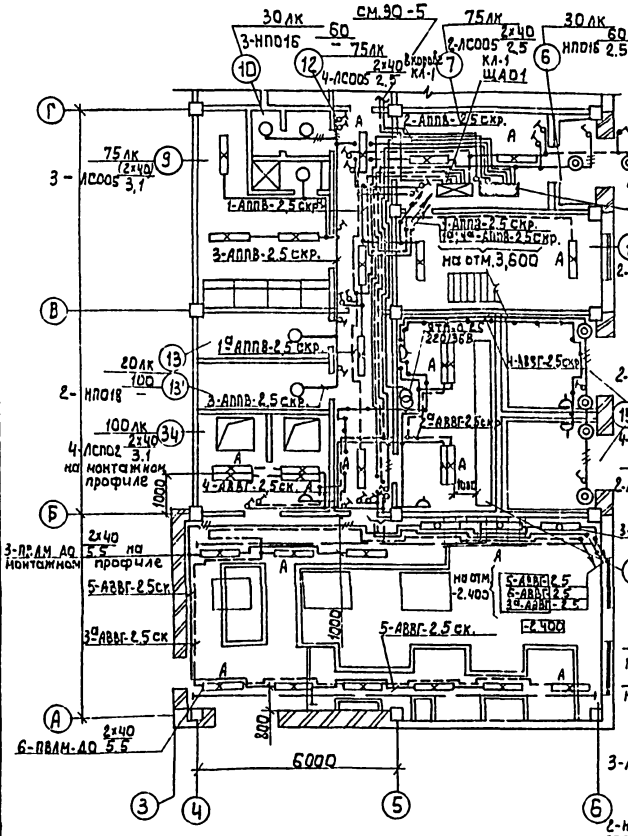

План на отм. 3.600 в осях 4÷6

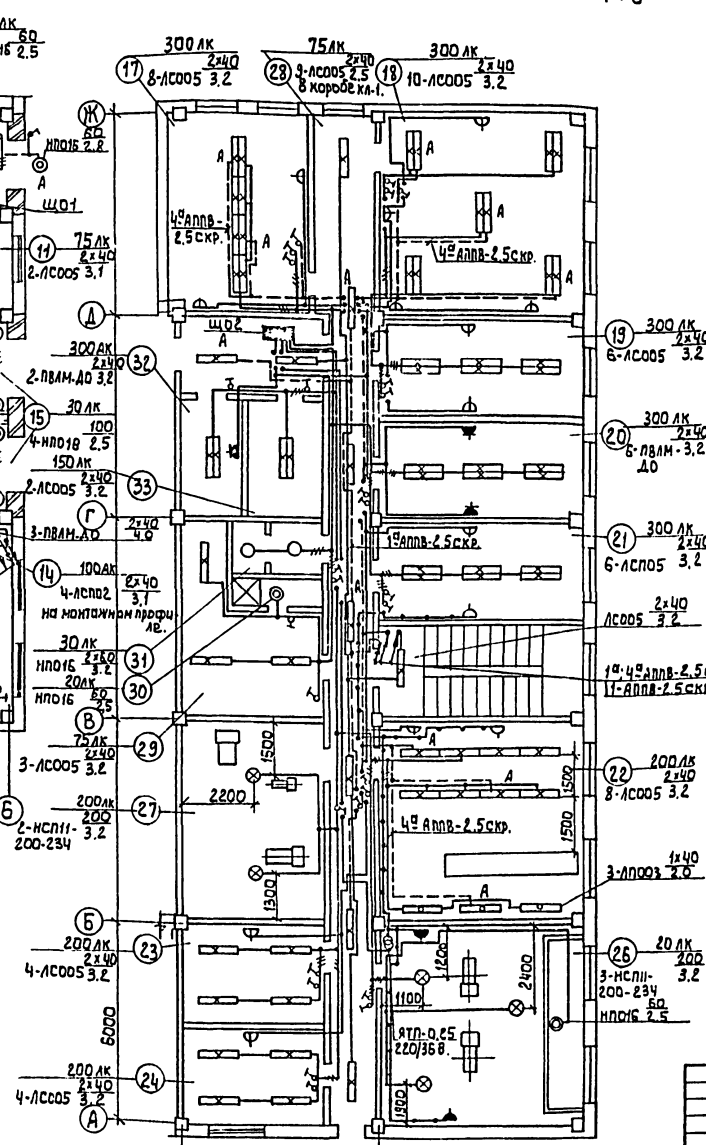

План на отм. -2.400 в осях 4÷6.

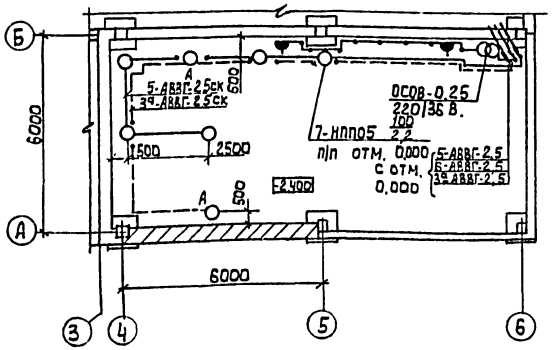

Экспликация помещений

N/N	Наименование
1	Входные устройства с барабанными сетками
2	Зал контактных осветлителей
3	Отделение растворных баков коагулянта.
4	Дозаторная
5	Помещение узла управления
6	Тамбур
7	Вестибюль
8	Мужской гардероб уличной, домашней и специальной одежды
9	Мужская душевая
10	Мужской санузел.
11	Лестничная клетка
12	Коридор
13	Кладовая чистой одежды
13'	Кладовая грязной одежды
14	Щитовая
15	Помещение ТП
16	Насосная
17	Бактериологическая лаборатория
18	Химическая лаборатория
19	Контрольная лаборатория
20	Средоварочная и моечная
21	Мастерская
22	Диспетчерская
23	Комната приема пищи.
24	Начальник станции
25	Комната дежурного персонала
26	Приточная венткамера
27	Вытяжная венткамера
28	Коридор
29	Женский гардероб уличной, домашней и специальной одежды
30	Женская душевая
31	Женский санузел
32	Автоклавная
33	Помещение реактивов
34	РУ

Согласовано: Отдел ВС, Новик; Отдел ВС, Нарциссова; Отдел АСП, Ивашинина; Отдел АСП, Письман

Согласовано: Отдел АСП

Инв. № подл. | Подпись и дата | Взам. инв. №

Привязан:

Инв. №

Нач. отд.	Данилов	
Н. контр.	Золотовская	
Рук. гр.	Матвеева	
Инжен.	Грицына	
Провер.	Матвеева	

ТП 901-3-255.89 ЭО

Главный корпус для станции очистки воды поверхностных источников мутностью до 170 мг/л производительностью 5 тыс м³/сут

Электрическое освещение планы на отм. 0.000, 3.600 в осях 4÷6, на отм. -2.400 в осях 4÷6.

Стадия	Лист	Листов
Р	4	

ЦНИИЭП инженерного оборудования г. Москва

Копировал: Алешикова 23597-05 Формат А2

Альбом 4, часть 1

План на отм. 0.000; 0.600; -1.300 в осях 4÷6

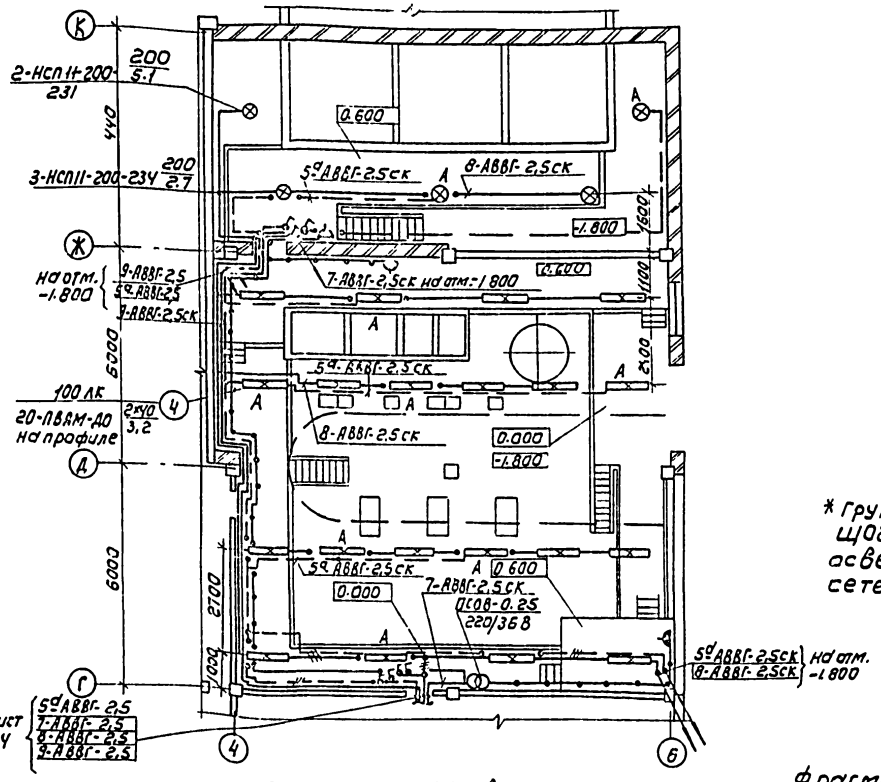

План на отм. -1.800 в осях 4÷6

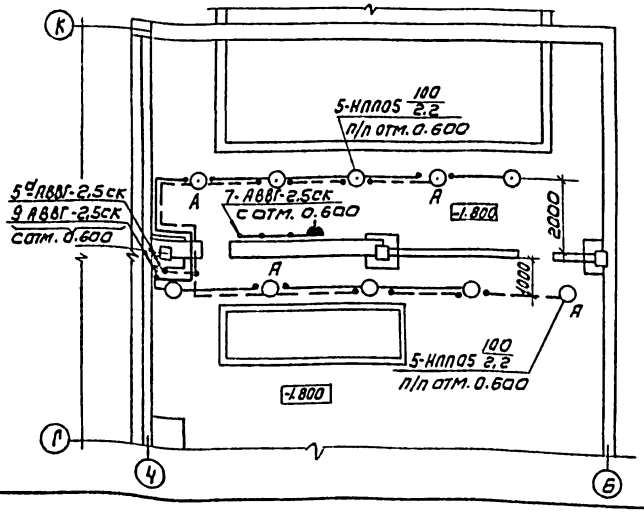

Фрагмент плана на отм. -1.800

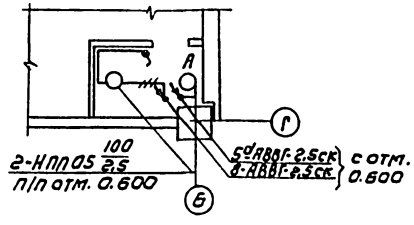

* Группа 6 щитка рабочего освещения ЩО2 и группа 6а щитка аварийного освещения ЩА01 предусмотрены для сетей связи.

Данные о групповых щитках с автоматическими выключателями

Номер щитка	Тип	Установленная мощность кВт	Номера автоматических выключателей				Ток расцепителя	
			Однополюсные		Трехполюсные		На вводе	На линиях
			Занятые	Резервные	Занятые	Резервные		
ЩО1	ОЩВ-12В	5.9	1÷9	10÷12	—	—	—	16
ЩО2	ОЩВ-6В	6.9	1÷6	—	—	—	—	16
ЩО3	ЯОУ8501	2.0	1.2	3÷6	—	—	—	16
ЩО4	АП50Б-3МТ	4.7	—	—	1	—	—	16
ЩО5	ЯОУ8501	3.9	1÷4	5,6	—	—	—	16
ЩА01	ОЩВ-6А	3.6	1÷6	—	—	—	—	16
ЩА02	АП50Б-3МТ	2.2	—	—	1	—	—	16
ЩА03	ЯОУ8501	3.7	1÷4	5,6	—	—	—	16

Напряжение сети общего освещения 380/220В, переносного -36В и 12В в помещении контактных осветлителей.

Питание сетей рабочего и аварийного освещения предусмотрено от распределительного щитка ЩО70 панелей №6, №3, (см. лист ЭО-2).

В качестве групповых щитков приняты щитки освещения ОЩВ и ЯОУ8500, автоматические выключатели АП50Б-3МТ.

Питающие сети выполнены кабелем АВВГ, прокладываемым в кабельном канале и по кабельным конструкциям, на скобах по стенам.

Групповые сети выполнены кабелем АВВГ прокладываемым по стенам и перекрытиям на скобах, на тросе и проводом АПВ - в винипластовых трубах по ограждению площадок с защитой монтажным профилем.

Для зануления элементов электрооборудования используется нулевой провод рабочей сети.

Условные обозначения приняты по ГОСТ 21.608-84.

				ТП 901-3-255.89			ЭО
НАЧ ОТД	ДАНИЛОВ			ГЛАВНЫЙ КОРПУС ДЛЯ СТАНЦИИ ОЧИСТКИ ВОДЫ ПОВЕРХНОСТНЫХ ИСТОЧНИКОВ МУТНОСТЬЮ ДО 120 МГ/Л ПРОИЗВОДИТЕЛЬНОСТЬЮ 5 ТЫС М³/СУТ	СТАДИЯ	ЛИСТ	ЛИСТОВ
Н КОНТР	ЗОЛОТОВСКАЯ				Р	5	
РУК ГР	МАТВЕЕВА			ЭЛЕКТРИЧЕСКОЕ ОСВЕЩЕНИЕ ПЛАНЫ НА ОТМ 0.000, 0.600, -1.300 В ОСЯХ 4-6, Г К: ОТМ -1.800 В ОСЯХ 4-6 ФРАГМЕНТ ПЛАНА НА ОТМ -1.800	ЦНИИЭП ИНЖЕНЕРНОГО ОБОРУДОВАНИЯ г. МОСКВА		
ИНЖЕН	ГРИЦЫНА						
ПРОВЕР	МАТВЕЕВА						

Копировал Коршунова

Формат А2

23597-05

СОГЛАСОВАНО: ОТДЕЛ АСП / ПИСЬМАН; ОТДЕЛ; ОТДЕЛ ВГ / НОВИК; ОТДЕЛ ВС / НАРЦИССОВА; ОТДЕЛ АСП / ДРОНИНА; Инв. № подл. | Подпись и дата | Взам. инв. №

Альбом 4 часть 1

ПЛАН НА ОТМ. -1.400; 0.000

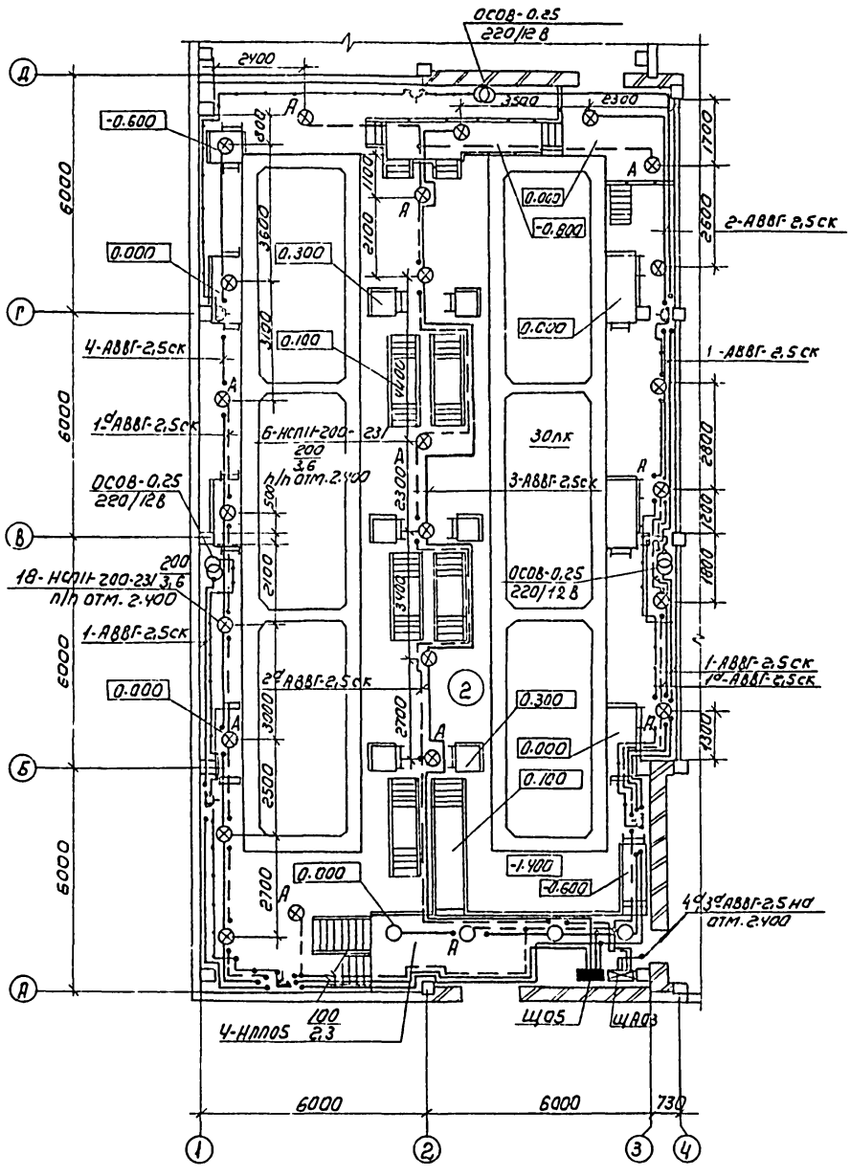

ПЛАН НА ОТМ. 2.400

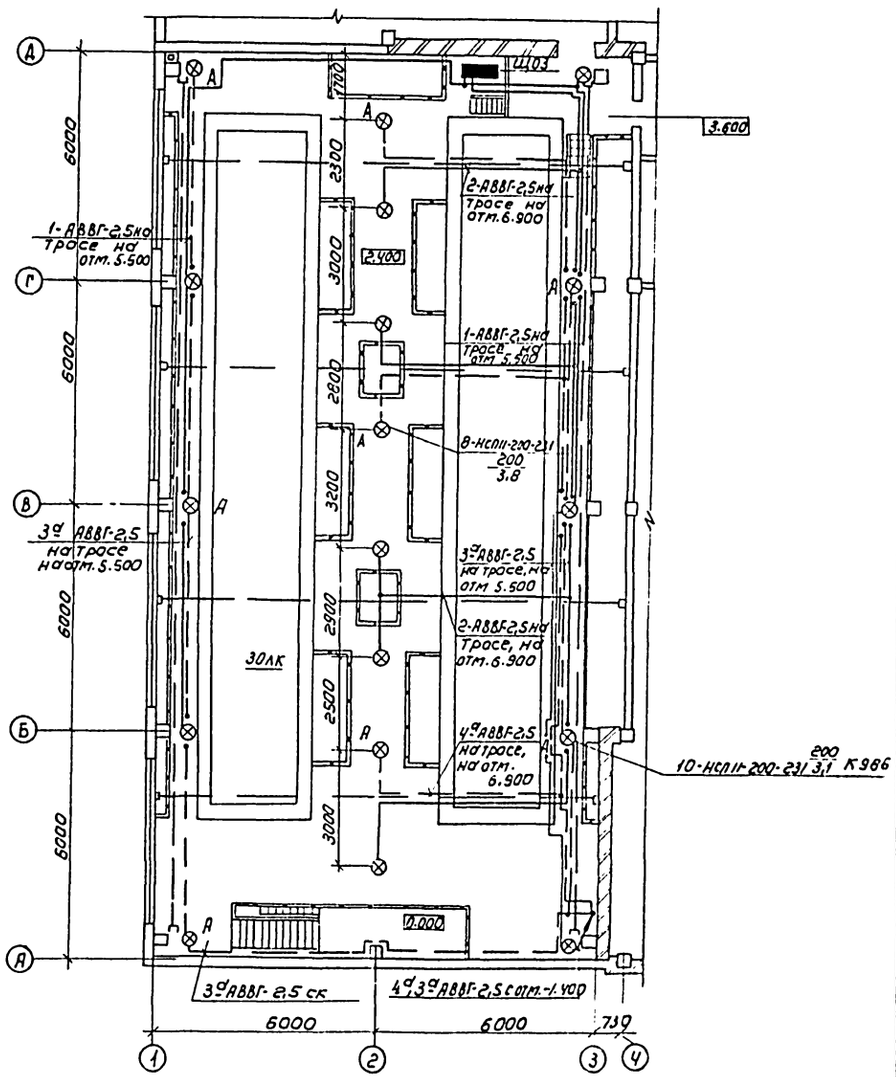

				ТП901-3-255.89		ЭО
Привязан						
	Нач отд	Данилов		Главный корпус для станции очистки воды поверхностных источников мутностью 120 мг/л производительностью 5 тыс м³/сутки	Стадия	Лист	Листов
	Н контр	Золотовская			Р	6	
	Рук. гр	Матвеева		Электрическое освещение зал контактных осветлителей	ЦНИИЭП инженерного оборудования г Москва		
	Инжен	Грицына					
Инв №	Провер	Матвеева		Планы на отм -1.400; 0.000; 2.400			

Копировал: Коршунова

Формат А2

23597-05

Согласовано: Отдел АСП, Авойник; Отдел АСП, Письман; Отдел ВС, Нарциссова; Согласовано: Отдел ВТ, Новик

Инв № подл | Подпись и дата | Взам инв №

Альбом 4, часть 1

Ведомость чертежей основного комплекта СС

Лист	Наименование	Примечания
СС-1	Общие данные. Спецификация	
	Скелетная схема комплексной сети.	
СС-2	План на отм. 0.000 с сетями связи и	
	сигнализации.	
СС-3	План на отм. 3.600 с сетями связи и	
	сигнализации	

Ведомость ссылочных и прилагаемых документов

Обозначение	Наименование	Примечание
	Прилагаемые документы	
Альбом 8	Спецификация оборудования	СС. СО
Альбом 7	Ведомость потребности в	СС. ВМ
	материалах	

Электропитание прибора „Сигнал-42" осуществляется от щитка освещения ЩО2 гр6 (основной) и от ЩАО-1 6гр. (резерв)

Спецификация

Марка	Обозначение	Наименование	Кол	Масса ед. кг	Примеч
		Оборудование			
1	„Псков-25" ШФ1.220.050ТУ	Коммутатор оперативной связи	1	к-т	
2	ТА-68 ЦБ-2 РР0.218.051 ТУ	Аппарат телефонный диспетчерской связи	11	шт.	
3	ТА-72 М-2 РР0.218.060ТУ	Аппарат телефонный городской связи	2	шт.	
4	„Сигнал-42" ДВ2.703-140	Концентратор пожарной сигнализации	2	к-т	
5	ИП-104-1 ТУ25.09.1-83	Извещатель пожарный, сигнализации тепловой	65	шт.	
6	ДИП-3 ТУ25.09.050-81	Извещатель пожарной сигнализации дымовой	10	шт.	
7	ИПР ЕУ2.402.004ТУ	Извещатель пожарной сигнализации ручной	3	шт.	
8	МЛТ.025-4.3 ком ±5% ОЖ0.467.180ТУ	Резистор	6	шт.	
9	МЛТ0.25-11 ком ±5% ОЖ0.467.180 ТУ	Резистор	65	шт.	
10	КД-521А ФР3.362.035-ТУ	Диод	6	шт.	
11	ПЧ3-2БР-Р24-012 ТУ25.07.1302	Часы электропервичные	1	шт.	
12	ВЧС1-М2ПВ-24Р-300-323К ГОСТ22527-77	Часы электровторичные	6	шт.	
13	0.25ГД-III ГОСТ5961-84	Громкоговоритель абонентский	8	шт.	
14	ТАМУ-10 ТТ0.433.004ТУ	Трансформатор абонентский	1	шт.	
15	КРТП-10	Коробка телефонная распределительная	3	шт.	
16	УК-2П	Коробка универсальная ответвительная	60	шт.	
17	УК-2Р	Коробка универсальная ограничительная	8	шт.	
18	РШО-1 ГОСТ8659-78Е	Радиорозетка	8	шт.	
19	БКТ-50×2 ГОСТ2305-78Е	Бокс телефонный	2	шт.	
20	БПМ-24/1 КШ3.219.007ТУ	Блок питания	1	шт.	
21	2РП15 ТУ16.ЭД1-538-149-82	Муфта кабельная разветвительная	1	шт.	
22	3РП-15 ТУ16.ЭД1-538-149-82	Муфта кабельная разветвительная	1	шт.	
23	ШЭ-П2 2Д3.620.381 ТУ	Щиток заземления	1	шт.	
		Материалы			
24	ТПП 10×2×0.4	Кабель телефонный	50	м	
25	ТПП 20×2×0.4	Кабель телефонный	20	м	
26	ТПП 30×2×0.4	Кабель телефонный	40	м	
27	ТПП 50×2×0.4	Кабель телефонный	30	м	
28	ПРППМ 2×1.2 ТУ16.505.755-80Е	Кабель радиотрансляционный	15	м	
29	ПТПЖ 2×1.2 ГОСТ.10254-75Е	Провод радиотрансляционный	120	м	
30	ПТПЖ 2×0.6 ГОСТ10254-75Е	Провод радиотрансляционный	650	м	
31	ТРП 1×2×0.5 ГОСТ 20575-75Е	Провод абонентский	500	м	
32	АПВ 2×2.5 ГОСТ6323-79	Провод установочный	60	м	
33	АВВГ 2×2.5 ГОСТ15442-80	Кабель силовой	50	м	
34	32×1.8 ТУ6-019-051-249-79	Труба винипластовая	20	м	
35	50×50×5 ГОСТ8509-86	Уголок равнополочный	10	м	

Скелетная схема комплексной сети

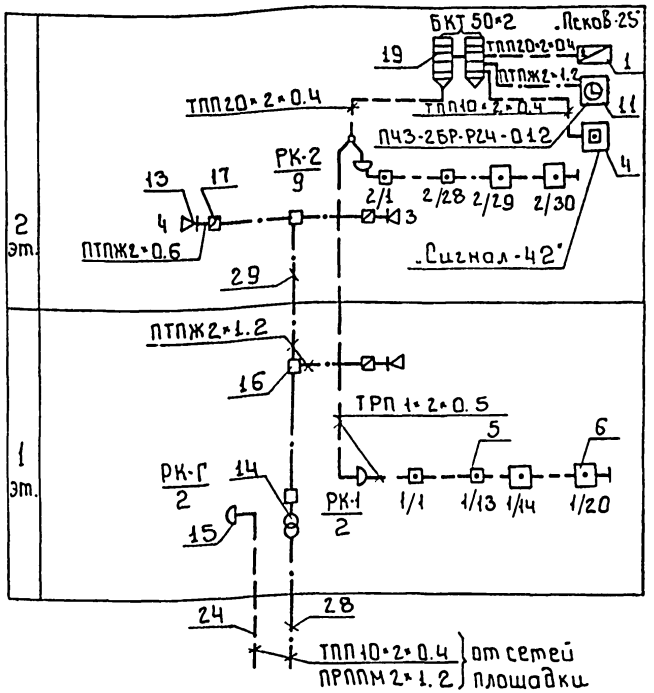

Рабочие чертежи основного комплекта марки СС выполнены в соответствии с действующими строительными нормами и правилами и предусматривает технические решения обеспечивающие безопасность при соблюдении установленных правил безопасности эксплуатации зданий

Главный инженер проекта: [подпись] Платонов

Согласовано

Инв. № подл. | Подпись и дата | Взам. инв. №

Привязан

Инв. №

т.п. 901-3-255.89 СС

Нач. отд.	Данилов	[подпись]
Н. конт.	Парусова	[подпись]
Рук. гр.	Парусова	[подпись]
Ст. инж.	Сарьян	[подпись]
Провер.	Парусова	[подпись]

Главный корпус для станции очистки воды поверхностных источников мутностью до 120 мг/л производительностью 50 тыс м³/сут

Стадия	Лист	Листов
Р	1	3

Общие данные. Спецификация. Скелетная схема комплексной сети.

ЦНИИЭП инженерного оборудования г. Москва

Копировал: Боброва 23597-05 Формат А2

Альбом 4. часть 1

План на отм. 0.000

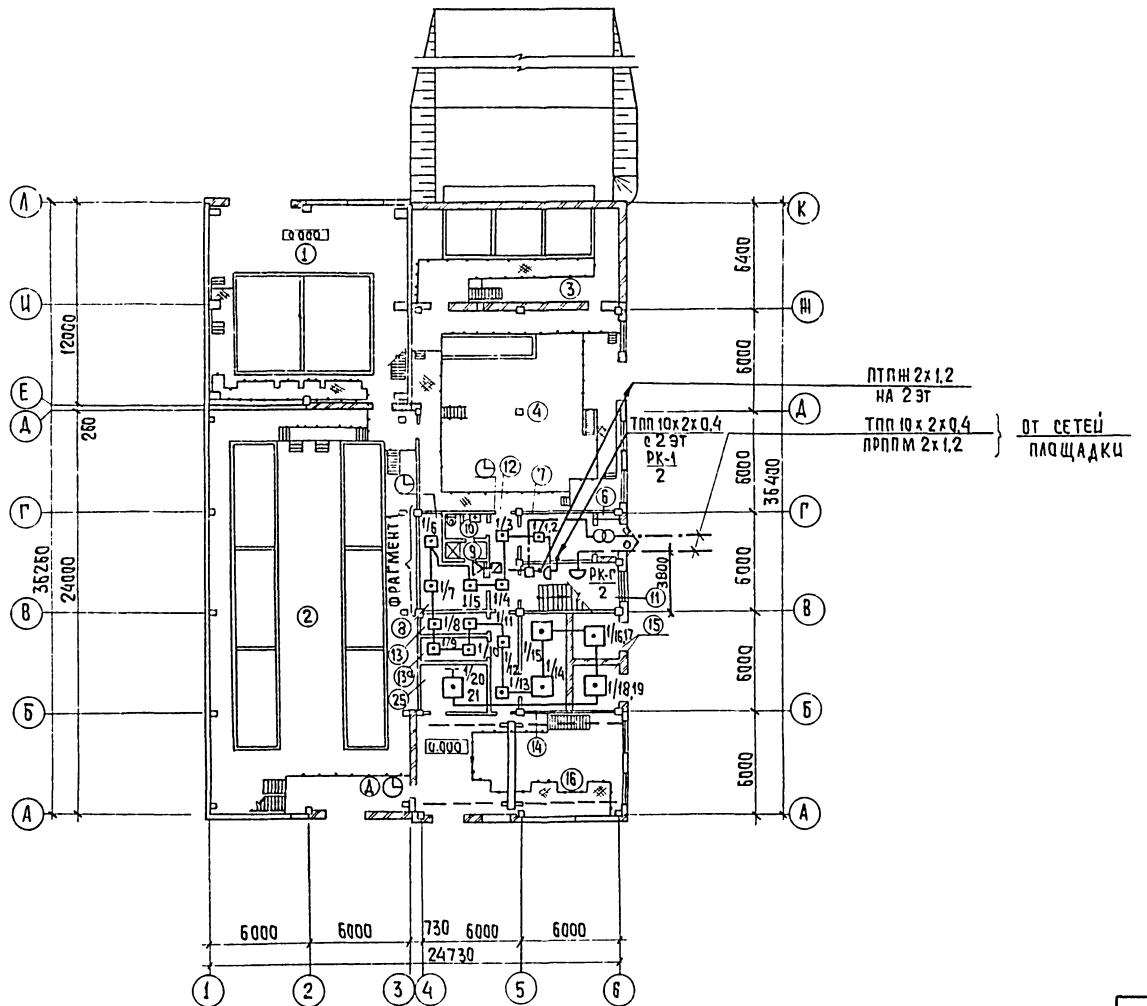

Экспликация помещений

Номер по плану	Наименование
1	Входные устройства с барабанными сетками.
2	Зал контактных осветлителей.
3	Отделение растворных баков коагулянта.
4	Дозаторная.
5	Помещение узла управления
6	Тамбур.
7	Вестибюль.
8	Мужской гардероб уличной, домашней и специальной одежды.
9	Мужская душевая.
10	Мужской санузел
11	Лестничная клетка.
12	Коридор.
13	Кладовая чистой спецодежды.
13'	Кладовая грязной спецодежды.
14	Щитовая.
15	Помещения ТП
16	Насосная.

Согласовано
Отд. АСП
Отд. ВТ
Инв. № подл. | Подпись и дата | Взам. инв. №

Нач. отд.	Данилов		
Н. конт.	Парусова		
Рук. гр.	Парусова		
Ст. инж.	Сарьян		
Провер.	Парусова		

ТП 901-3-255-89 СС

Главный корпус для станции очистки воды поверхностных источников мутностью до 120 мг/л производительностью 5 тыс м³/сутки

План на отм. 0.000 с сетями связи и сигнализации

Стадия	Лист	Листов
Р	2	

ЦНИИЭП инженерного оборудования г. Москва

Копировал: Хюппенен

23597-05 Формат А2

Альбом. 4, часть 1

План на отм. 3.600

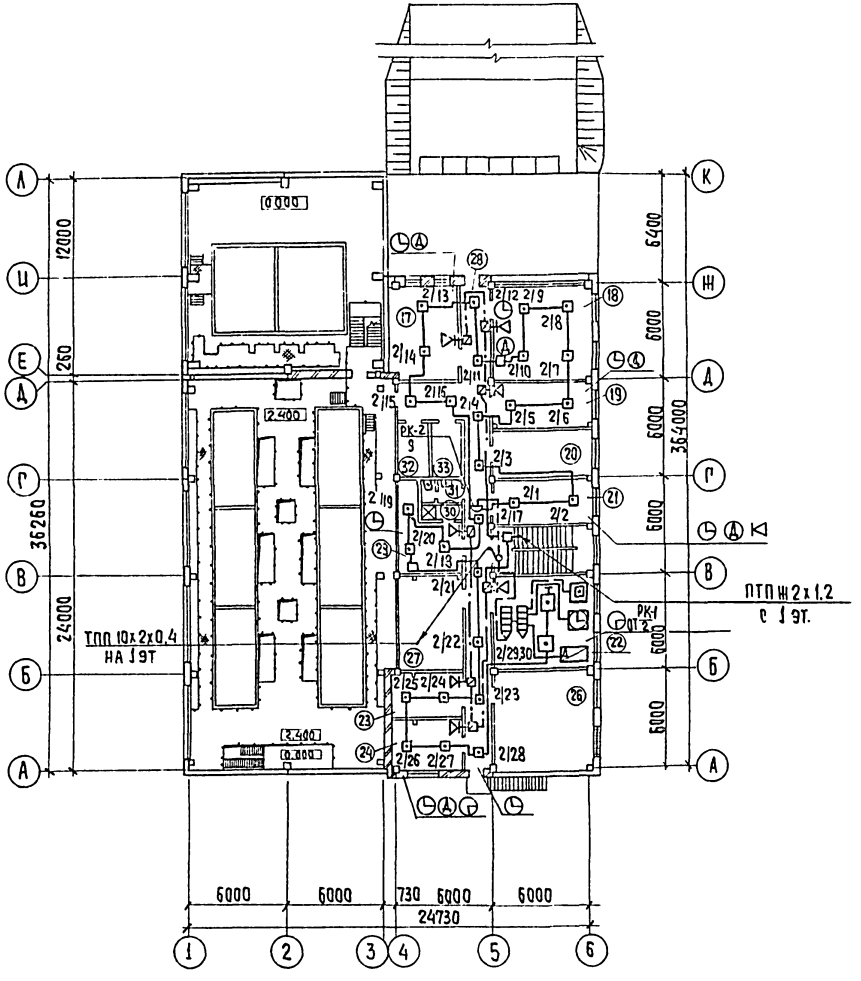

Экспликация помещений

Номер по плану	Наименование
17	Бактериологическая лаборатория.
18	Химическая лаборатория.
19	Контрольная лаборатория.
20	Средоварочная и моечная
21	Мастерская.
22	Диспетчерская
23	Комната приема пищи.
24	Начальник станции и дежурный персонал.
25	РУ
26	Приточная венткамера.
27	Вытяжная венткамера
28	Коридор.
29	Женский гардероб уличной, домашней и специальной одежды
30	Женская душевая.
31	Женский санузел.
32	Автоклавная.
33	Помещение реактивов.

Т.П. 901-3-255-89 СС

Нач.отд.	Данилов		
Н.конт.	Парусова		
Рук.гр.	Парусова		
Ст.инж.	Сарьян		
Провер.	Парусова		

Главный корпус для станции очистки воды поверхностных источников мутностью до 120 мг/л производительностью 5 тыс м3/сутки

План на отм. 3.600 с сетями связи и сигнализации.

Стадия	Лист	Листов
Р	3	

ЦНИИЭП инженерного оборудования г. Москва

Привязан:

Инв.№

Согласовано: Отд. АСП Двойнина; Отд. ВГ Новик

Инв.№ под. | Подпись и дата | Взам. инв.№

Копировал: Х Юппенен 23597-05 Формат: А2

gost.e-ecolog.ru