ТИПОВОЙ ПРОЕКТ

901-3-255.89

ГЛАВНЫЙ КОРПУС ДЛЯ СТАНЦИИ ОЧИСТКИ ВОДЫ ПОВЕРХНОСТНЫХ ИСТОЧНИКОВ МУТНОСТЬЮ до 120 мг/л ПРОИЗВОДИТЕЛЬНОСТЬЮ 5.0 тыс. $м^3$/сут.

АЛЬБОМ 3.

ЧАСТЬ 2.

КЖ Конструкции железобетонные.

СЭ ЦИТП 620062, г.Свердловск, ул.Чебышева,4
Зак. 1140 Инв. 23597-04 тираж 100
Сдано в печать 10.11 1989 Цена 10-04

23597-04

gost.e-ecolog.ru

Альбом 3, часть 2

Ведомость рабочих чертежей основного комплекта (начало)

Лист	Наименование	Примеч.
1	Общие данные (начало)	
2	Общие данные (продолжение)	
3	Общие данные (окончание)	
4	Схема расположения фундаментов, фундаментных балок и подпорных стен	
5	Схема расположения фундаментов, фундаментных балок и подпорных стен. Сеч. 1-1 ... 8-8	
6	Схема расположения фундаментов, фундан, балок, подпорных стен, разрезы I-I ... III-III, сечения 9-9 ... 15-15	
7	Схема расположения фундаментов, фундаментных балок, подпорных стен. Узлы 1, 2. Сеч. 16-16; 18-18 ... 21-21	
8	Фрагменты 1, 2	
9	Фундаменты Фм1...Фм3. Опалубочный чертеж.	
10	Фундаменты Фм4, Фм5, Фм13. Опалубочный чертеж.	
11	Фундаменты Фм6, Фм7, Фм9, Фм10. Опалубочный чертеж.	
12	Фундаменты Фм8, Фм11, Фм12. Опалубочный чертеж.	
13	Фундаменты Фм1...Фм3. Армирование.	
14	Фундаменты Фм4, Фм5. Армирование.	
15	Фундаменты Фм6, Фм7, Фм11. Армирование.	
16	Фундаменты Фм 8...Фм 10. Армирование.	
17	Фундаменты Фм 12, Фм 13. Армирование	
18	Фундаменты Фм 14...Фм 16. Опалубочный чертеж. Армирование	
19	Фундаменты Фм 17...Фм 19. Опалубочный чертеж. Армирование	
20	Фундаменты Фм 20... Фм 24, Фм 28	
	Опалубочный чертеж. Армирование	
21	Фундаменты Фм 22... Фм 24	
	Опалубочный чертеж. Армирование.	
22	Фундаменты Фм 25... Фм 27	
	Опалубочный чертеж. Армирование	
23	Схема расположения фундаментов под оборудование и опор в осях 4...6; А-Б; Г-Ж	
24	Схема расположения каналов, приямков и опор трубы в осях 4...6; Ж-К.	
25	Схема расположения опор под трубы в осях 4-5; Г-Д.	

Ведомость рабочих чертежей основного комплекта (продолжение)

Лист	Наименование	Примечан.
26	Фундаменты под оборудования Ф01... Ф07.	
	Фрагмент №1 сечения	
27	Схема расположения приямков и бетонных столбиков в осях 1÷3 и Е÷Л	
28	Схемы расположения каналов и приямков, сборных ж-б. плит над фундаментами и подбетонки под РЕ1 и РЕ2	
29	Трансформаторная	
	План, сечения	
30	Схемы расположения закладных деталей на отм. 0.000; 3.600	
31	Схема расположения стеновых панелей и монолитных участков. Емкости РЕ1, РЕ2	
32	Емкости РЕ1, РЕ2. Вид 4-4 ... 6-6	
33	Днище. Опалубочный чертеж	
	План. Разрезы. Узлы.	
34	Днище армирование. Схемы расположения каркасов, нижних и верхних сеток. Разрезы 1-1... 3-3	
35	РЕ1, РЕ2. Днище, армирование. Узлы.	
36	РЕ1; РЕ2. Монолитные участки Ум1...Ум5 опалубка. Ум5 - армирование.	
37	РЕ1; РЕ2. Монолитные участки Ум1...Ум4. Армирование	
38	РЕ3. Микрофильтры. Опалубочный чертеж. Планы. Узел 1. Разрезы 5-5; 6-6	
39	РЕ3. Микрофильтры. Опалубочный чертеж. План. Разрезы 1-1, 8-8 ... 10-10	
	Узел 2	
40	РЕ3. Микрофильтры. Опалубочный чертеж. Разрезы 2-2 ... 4-4, 7-7	
41	РЕ3. Микрофильтры. Армирование. Разрез 11-11.	
	Планы.	
42	РЕ3. Микрофильтры. Армирование. Разрезы 1-1 ... 3-3	
43	РЕ3. Микрофильтры. Армирование. Разрез 4-4	

Ведомость рабочих чертежей основного комплекта (продолжение)

Лист	Наименование	Примечан.
44	Подвал П.Д. Схема расположения плит. Схемы уклонов.	
	Разрезы 1-1, 2-2.	
45	Емкость РЕ4. Схема расположения. Разрезы 1-1, 2-2.	
46	Схема распол. закладных деталей емкости РЕ4. Разрез	
	3-3. Узлы А ... Д.	
47	Емкость РЕ4. Армирование	
48	Емкость РЕ5. Опалубочный чертеж.	
49	Емкость РЕ5. Армирование	
50	Схема расположения плит перекрытия на	
	отм. 2.400. Разрезы 1-1 ... 5-5. Узлы 1...3	
51	Схема расположения плит на отм. 0.000	
	В осях „Д"—„3" и „Д"—„6"	
52	Монолитные участки в перекрытии на отм. 2.400.	
53	Схема расположения колонн, балок, плит	
	покрытия в осях „1"—„2", „Е"... „Л"	
54	Схема расположения колонн, балок и плит	
	покрытия в осях 1...3; А ... Л. Узлы 1...6	
55	Схема расположения колонн, балок и плит	
	покрытия в осях 1...3 и А...Д.	
56	Схема расположения колонн, диафрагм	
	жесткости, ригелей на отм. 3.600 и 7.200	
57	Разрезы 1-1... 5-5	
58	Схемы расположения стеновых панелей	
59	Схемы расположения стеновых панелей	
	Спецификации.	
60	Схема расположения лестничных маршей, проступей и МП1	
61	Схема расположения МП1. Разрезы. Узлы.	
62	Схема расположения плит покрытия и перекрытия в осях 4...6 и А...К	
63	Монолитные участки Ум3; Ум4. Узлы 1, 2, 3. Сечения 2-2; Ж-Ж; 3-3.	
64	Венткамера на отм. 3.600 в осях Д-Б у оси 6	
65	Схема расположения каналов и опор под трубопроводы в осях А-Д; 1-3.	

Типовой проект разработан в соответствии с действующими нормами и правилами и предусматривает в части ж.б. конструкций мероприятия, обеспечивающие взрывную, взрывопожарную и пожарную безопасность при эксплуатации здания

Главный конструктор проекта: /Письман Г.Р./

Привязан

Инв. №

т.п. 901-3-255.89 -КЖ

Провер.	Строгин		Главный корпус для станции очистки воды поверхностных источников мощностью 240 тыс. м³/сут производительностью 5 тыс. м³/сут	Стадия	Лист	Листов
Инж.	Исаева			Р	1	
Зав. груп	Строгин					
Гл. конс	Письман		Общие данные (начало)	ЦНИИЭП инженерного оборудования г. Москва		
Н. контр	Антонова					
Нач. отд	Данилевский					

Копировал: Алешикова 23597-04 Формат: А2

Инв. № подл. | Подпись и дата | Взам. инв. №

Альбом 3, часть 2

Ведомость спецификаций (начало)

Лист	Наименование	Примечан
4	Спецификация к схеме расположения фундаментов, фундаментных балок и подпорных стен	
5	Спецификация к схеме расположения фундаментов	
7	Спецификация к схеме расположения плит и под бетонки	
13	Спецификация монолитных фундаментов фм1...фм3	
14	Спецификация монолитных фундаментов фм4, фм5	
15	Спецификация монолитных фундаментов фм6; фм7; фм11	
16	Спецификация монолитных фундаментов фм8; фм9; фм10	
17	Спецификация монолитных фундаментов фм12; фм13	
18	Спецификация монолитных фундаментов фм14; фм15; фм16	
19	Спецификация монолитных фундаментов фм17; фм18; фм19	
20	Спецификация монолитных фундаментов фм20; фм21; фм28	
21	Спецификация монолитных фундаментов фм22 ... фм24	
22	Спецификация монолитных фундаментов фм25 ... фм7	
23	Спецификация к схеме расположения фундаментов под оборудование и опор под трубы	
24	Спецификация к схеме расположения каналов, приямков и опор	
	Спецификация к схеме расположения опор	
25	Спецификация металлических опор	
26	Спецификация фундаментов под оборудование	
27	Спецификация к схеме расположения опор	
29	Спецификация к схеме расположения каналов и приямков	
	Спецификация монолитных балок Б-1; Б-2	
30	Спецификация к схеме расположения закладных деталей	
31	Спецификация к схеме расположения стеновых панелей, лотков и закладных деталей на отм. 2.600	
33	Спецификация к монолитному днищу ДМ1- и ДМ2	

Ведомость спецификаций

Лист	Наименование	Примечан.
36	Спецификация арматурных изделий монолитных участков УМ5; УМ6;	
37	Спецификация арматурных изделий монолитных участков У.11 ... Ум 4	
43	Спецификация монолитной конструкции микрофильтров	
44	Спецификация сборных ж-б. элементов и деталей поддона.	
47	Спецификация монолитной емкости РЕ-4	
49	Спецификация к схеме расположения емкости РЕ-5	
50	Спецификация к схеме расположения плит перекрытия	
51	Спецификация к схеме расположения плит	
52	Спецификация монолитных участков	
53	Спецификация к схеме расположения колонн, балок и плит покрытия	
54	Спецификация соединительных элементов каркаса	
55	Спецификация к схеме расположения колонн балок и плит покрытия	
56	Спецификация к схеме расположения колонн	
57	Спецификация к схеме расположения диафрагм жесткости и ригелей	
59	Спецификация к схеме расположения стеновых панелей	
60	Спецификация к схеме расположения элементов лестницы	
61	Спецификация монолитной ж. б. лестничной площадки МП1	
62	Спецификация к схеме расположения плит покрытия и перекрытия	
63	Спецификация к монолитным участкам Ум1 ... Ум 4	
64	Спецификация к схеме, расположения элементов венткамеры	

Ведомость объемов сборных, бетонных и железобетонных конструкций.

	Наименование группы элементов конструкций	Код	Кол м³	Примеч.
1	Блоки фундаментов	5811 000000	100.0	
2	Плиты фундаментов	5813 000000	20.25	
3	Обвязочные и фундаментные балки	5824 000000	2.62	
4	фундаменты	5812 000000	3.00	
5	Колонны	5821 000000	49,53	
6	Перемычки	5828 000000	0.06	
7	Стеновые панели	5831 000000	222,0	
8	Плиты покрытия	5841 000000	72.17	
9	Плиты перекрытия	5842 000000	40.56	
10	Ригели	5825 000000	19.17	
11	Диафрагмы жесткости	5832.000000	31.16	
12	Лестничные марши		1.92	
13	проступи	5891 000000	0.62	
14	Плиты канальные	5858 000000	27,33	
15	Опорные подушки	5841 000000	0.10	
16	Стаканы	5841 000000	0.74	
17	Стеновые панели емкости	5832 000000	50.6	
18	Лотки железобетонные	——	3,24	
19	Балки покрытия	5822 000000	15,4	
	Всего бетона и железобетона			

Материалы на изготовление сборных бетонных и железобетонных конструкций учтены в ведомости потребности в материалах и отдельно- не учитываются.

Общие указания:

1. Проект разработан для следующих природных условий: Расчетная зимняя температура наружного воздуха-минус 30°С, скоростной напор ветра-для I географического района - 0.23 кПа; поверхностная снеговая нагрузка-для III географического района - 1.0 кПа. Рельеф территории спокойный, грунтовые воды отсутствуют грунты непучинистые, непросадочные.
2. За условную отметку 0.000 принята отметка чистого пола, что соответствует абсолютной отметке [ ].
3. Расчетная полезная равномерно-распределенная нагрузка на перекрытие -8 кПа.

Привязан	Провер	Стронгин		ТП 901-3-255.89 КЖ
	Инж.Гкат	Ананьева		Главный корпус для станции очистки воды поверхностных источников мутностью до 120 мг/л производительностью 5 отыс. м³/сут
	Зав. груп	Стронгин		Стадия Р, Лист 2, Листов
	Гл. конст.	Пигьман		Общие данные (продолжение)
Инв. №	Н. контр.	Антонова		ЦНИИЭП инженерного оборудования г. Москва
	Нач. отд.	Данилевский		

Инв. № подл. | Подпись и дата | Взам. инв. №

Копировал Годлевская 23597-04 формат А2

Альбом 3, часть 2

Ведомость ссылочных и прилагаемых документов

Обозначение	Наименование	Примеч.
	Ссылочные документы	
ГОСТ 13579-78	Блоки бетонные для стен подвала.	
ГОСТ 22701.0-77	Плиты железобетонные ребристые предварительно напряженные размерами 3х6м для покрытий производственных зданий.	
1.020-1/83 вып.0-0; 0-1; 1-1; 2-1; 2-5; 2-15; 3-1; 3-3; 4-1; 6-1; 7-1	Конструкции каркаса мелкоблокового применения для многоэтажных общественных зданий, производственных и вспомогательных зданий промышленных предприятий.	
ГОСТ 24379.1-80	Болты фундаментные.	
ГОСТ 13580-85	Плиты железобетонные для ленточных фундаментов.	
ГОСТ 23279-85	Сетки сварные из стержневой арматуры диаметром до 40мм. Общие технические условия.	
ГОСТ 5336-80	Сетки стальные плетеные одинарные. Технические условия.	
ГОСТ 18124-75	Листы асбестоцементные.	
1.400-7	Стальные изделия для сопряжения сборных ж.-б. конструкций одноэтажных промышленных зданий.	
1.412-1/77 вып. 1÷3	Монолитные железобетонные фундаменты под типовые колонны, прямоугольного сечения одноэтажных промышленных зданий.	
1.410-3 вып.1	Сетки сварные для армирования железобетонных конструкций.	
1.415.1-2 вып.1	Балки фундаментные железобетонные для наружных и внутренних стен производственных зданий промышленных предприятий.	
2.460-2, вып.2.	Монолитные детали сборных ж.-б. конструкций покрытия одноэтажных промышленных зданий.	

Ведомость ссылочных и прилагаемых документов

Обозначение	Наименование	Примеч.
1.041.1-2. вып. 1÷6	Сборные железобетонные многопустотные панели перекрытий многоэтажных и производственных зданий.	
1.030.1-1 вып. 0-0; 0-1; 1-1; 2-1; 3-1; 4-1; 0-3; 4-2; 3-2.	Стены наружные из однослойных панелей для каркасных общественных зданий, производственных и вспомогательных зданий промышленных предприятий.	
1.050.1-2 вып. 1.2.	Сборные железобетонные марши площадки и проступи для многоэтажных общественных зданий, производственных и вспомогательных зданий и промышленных предприятий.	
1.423-5 вып.3	Железобетонные колонны прямоугольного сечения для одноэтажных производственных зданий без мостовых кранов высотой 10,8; 12,0; 13,2 и 14,4м.	
3.900-3 вып. 4/82,8	Сборные железобетонные конструкции емкостных сооружений для водоснабжения и канализации.	
3.400-6/76	Унифицированные закладные детали сборных железобетонных конструкций инженерных сооружений промышленных предприятий.	
3.006.1-2.87 вып. 1...4	Сборные железобетонные каналы и тоннели из лотковых элементов.	
1.427.1-3 вып. 1÷2	Колонны железобетонные прямоугольного сечения для продольного и торцевого фахверка одноэтажных производственных зданий высотой 3,0-14,4м.	
1.423-3 вып. 0-1; 1; 2; 1-1; 2-0	Железобетонные колонны прямоугольного сечения для одноэтажных производственных зданий без мостовых кранов высотой до 9,6м.	

Ведомость ссылочных и прилагаемых документов

Обозначение	Наименование	Примеч.
1.038.1-1 вып.1	Перемычки железобетонные зданий с кирпичными стенами.	
1.494-24 вып.1	Стаканы для крепления крышных вентиляторов дефлекторов и зонтов.	
1.400-6/76 вып.1	Унифицированные закладные детали сборных железобетонных конструкций зданий промышленных предприятий. Закладные детали конструкций одноэтажных зданий.	
1.400-15. вып.1	Унифицированные закладные изделия железобетонных конструкций для крепления технологических коммуникаций и устройств.	
5.900-2	Сальники набивные Ду 50...1400 для пропуска труб через стены	
1.465.1-10/82 вып. 0.1.2.	Комплексные железобетонные плиты покрытий одноэтажных промышленных зданий.	
1.412.1-4	Монолитные железобетонные фундаменты на естественном основании под железобетонные стойки фахверка.	
1.462.1-1/81 вып.1,2	Железобетонные предварительно напряженные балки пролетом 12м для покрытий зданий с плоской и скатной кровлей.	
	Прилагаемые документы	
ТП901-3-255.89 КЖЦ	Строительные изделия.	
КЖ.ВМ1	Ведомость потребности в материалах основного комплекта марки КЖ. Монолитные конструкции.	
КЖ.ВМ2	Ведомость потребности в материалах основного комплекта марки КЖ. Сборные конструкции.	

Инв.№ подл. | Подпись и дата | Взам. инв.№

Привязан.

Инв.№

Провер.	Строгин	
ГИП Гк.	Ананьева	
Зав.гр.	Строгин	
Гл.конс.	Письман	
Н.конт.	Антонова	
Нач.отд.	Даниловский	

Т.П. 901-3-255.89 -КЖ

Главный корпус станции очистки воды поверхностных источников мутностью 120мг/л производительностью 5тыс.м³/сут.

Стадия	Лист	Листов
Р	3	

Общие данные (окончание)

ЦНИИЭП инженерного оборудования г. Москва

Копировал: Хлопенкен Формат А2

23597-04

Альбом 3, часть 2

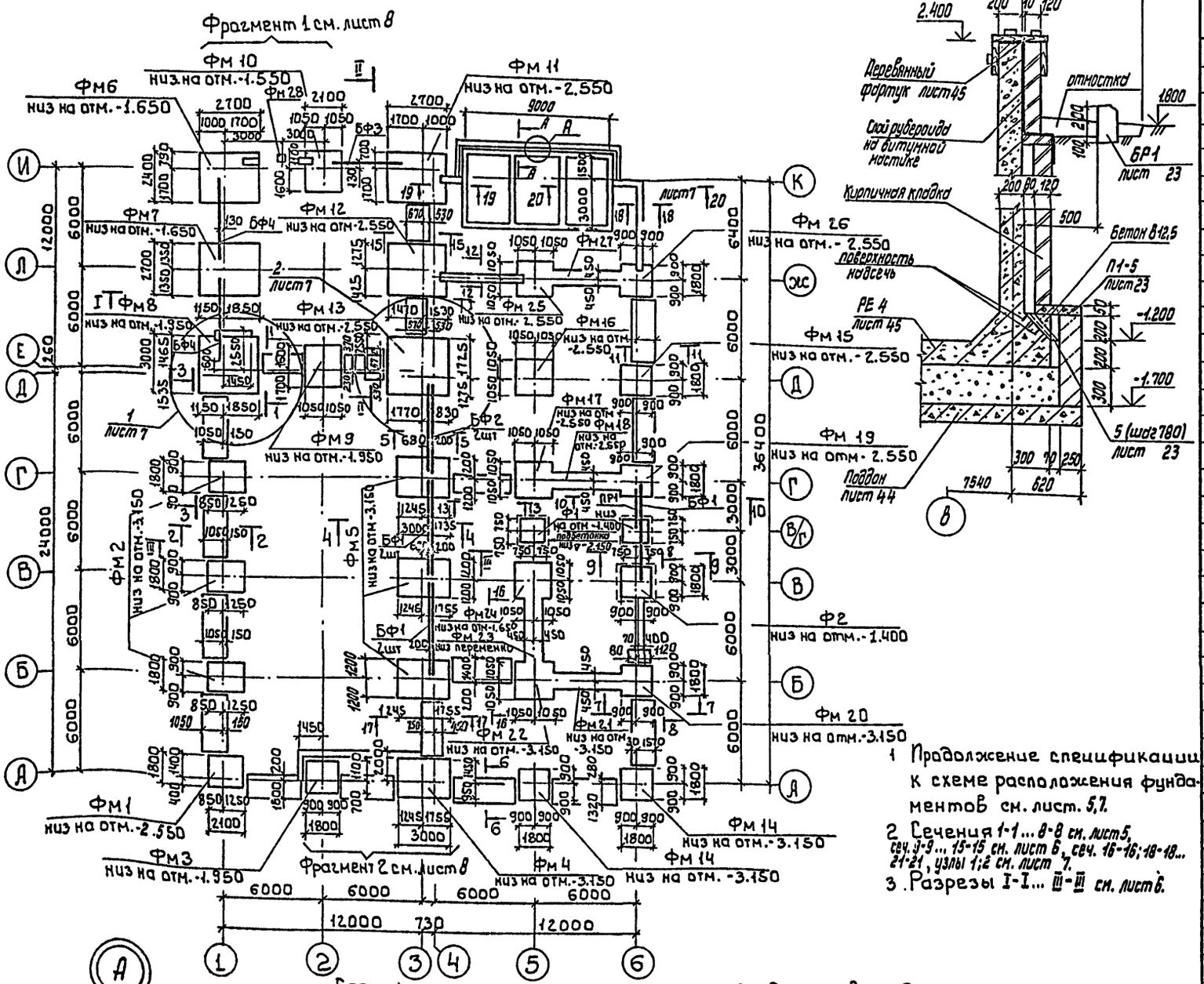

1 Продолжение спецификации к схеме расположения фундаментов см. лист. 5,7.

2 Сечения 1-1 ... 8-8 см. лист 5, сеч. 9-9 ... 15-15 см. лист 6, сеч. 16-16; 18-18 ... 21-21, узлы 1; 2 см. лист 7.

3 Разрезы I-I ... III-III см. лист 6.

Спецификация к схеме расположения фундаментов, фундаментных балок и подпорных стен

Марка поз.	Обозначение	Наименование	Кол.	Масса ед. кг	Примеч.
	Фундаменты сборные ж.-б.				
Ф1	1.020-1|83 1-12.0.0-03	1Ф12.9-1	2	3200	
Ф2	1.020-1|83 1-13.0.0-01	1Ф18.9-1	1	4300	
	Фундаменты монолитные ж.-б				
ФМ1	лист 9,13	ФМ1	1		
ФМ2	лист 9,13	ФМ2	3		
ФМ3	лист 9,13	ФМ3	1		
ФМ4	лист 10,14	ФМ4	1		
ФМ5	лист 10,14	ФМ5	3		
ФМ6	лист 11,15	ФМ6	1		
ФМ7	лист 11,15	ФМ7	1		
ФМ8	лист 12,16	ФМ8	1		
ФМ9	лист 11,16	ФМ9	1		
ФМ10	лист 10,16	ФМ10	1		
ФМ11	лист 12,15	ФМ11	1		
ФМ12	лист 12,17	ФМ12	1		
ФМ13	лист 10,17	ФМ13	1		
ФМ14	лист 18	ФМ14	2		
ФМ15	лист 18	ФМ15	1		
ФМ16	лист 18	ФМ16	1		
ФМ17	лист 19	ФМ17	1		
ФМ18	лист 19	ФМ18	1		
ФМ19	лист 19	ФМ19	1		
ФМ20	лист 20	ФМ20	1		
ФМ21	лист 20	ФМ21	1		
ФМ22	лист 21	ФМ22	1		
ФМ23	лист 21	ФМ23	1		
ФМ24	лист 21	ФМ24	1		
ФМ25	лист 22	ФМ25	1		
ФМ26	лист 22	ФМ26	1		
ФМ27	лист 22	ФМ27	1		
ФМ28	лист 20	ФМ28	1		
	Фундаментные балки				
БФ1	1.415.1-2.1-1-04	1БФ6-5	4	680	
БФ2	-08	1БФ6-9	2	600	

Спецификация к схеме расположения фундаментов, фундаментных балок и подпорных стен

Марка поз.	Обозначение	Наименование	Кол.	Масса ед. кг	Примеч.
	Фундаментные балки				
БФ3	1.415.1-2.1-1-10	1БФ6-11	1	580	
БФ4	-12	1БФ6-13	2	530	
БФ5	1.415.1-2.1-2-02	2БФ6-3АIIIВ	1	1000	
ПР1	1.038.1-1.1 130000	Перемычка 5ПБ25-3Т	2	338	

т.п. 901-3-255.89 КЖ

Провер.	Стрегин	
Инж. I кат.	Ананьева	
Зав. груп.	Стрегин	
Гл. конст.	Письман	
Н. контр.	Антонова	
Нач. отд.	Котляревский	

Главный корпус для станции очистки воды поверхностных источников мутностью до 120 мг/л производительностью 5,0 тыс. м³/сут

Стадия	Лист	Листов
Р	4	

Схема расположения фундаментов, фундаментных балок и подпорных стен

ЦНИИЭП инженерного оборудования г. Москва

Копировал: Боброва 23597-04 Формат: А2

Альбом 3, часть 2

Спецификация к схеме расположения фундаментов

Марка поз.	Обозначение	Наименование	Кол.	Масса ед. кг	Примеч.
		Плиты ленточных фундаментов			
ФЛ1	ГОСТ 13580-85	ФЛ16.24-2	4	2500	
ФЛ2	ГОСТ 13580-85	ФЛ16.12-2	4	1200	
ФЛ3	ГОСТ 13580-85	ФЛ12.24-2	8	1800	
ФЛ4	ГОСТ 13580-85	ФЛ12.12-2	11	870	
		Блоки стен подвала			
ФБ1	ГОСТ 13579-78	ФБС24.4.6-Т	62	1300	
ФБ2	ГОСТ 13579-78	ФБС9.4.6-Т	77	470	
ФБ3	ГОСТ 13579-78	ФБС24.6.6-Т	46	1950	
ФБ4	ГОСТ 13579-78	ФБС12.6.6-Т	9	960	
ФБ5	ГОСТ 13579-78	ФБС9.6.6-Т	94	700	
ФБ6	ГОСТ 13579-78	ФБС12.4.3-Т	27	310	

1 Основанием фундаментов приняты сухие непучинистые, непросадочные грунты со следующими нормативными характеристиками:
$C_н$ = 2кПа; E = 14.7кПа; $У_н$ = 0.49рад; ρ = 1.8т/м³; $K_т$ = 1
2 Нормативная глубина промерзания грунтов 1.4м; грунтовые воды отсутствуют.
3 Под все монолитные фундаменты выполнить бетонную подготовку из бетона В3.5 толщиной 100мм, превышающую габарит подошвы фундамента на 100мм в каждую сторону.
4 Под ленточные фундаменты выполнить песчаную подготовку толщиной 100мм, превышающую габарит подошвы фундамента на 100мм в каждую сторону.
5 Фундаментные балки укладывать на цементный раствор М200 толщиной 20мм. Зазоры между торцами балок и фундаментом заделать бетоном В15.
6 Фундаментные блоки укладывать на цементно-песчаный раствор М50 с перевязкой швов не менее 300мм.
7 Монолитные участки между блоками выполнять из бетона класса В7.5 ГОСТ26633-85
8 Обратную засыпку пазух фундаментов производить грунтом без включения строительного мусора и растительного грунта с уплотнением в соответствии с требованиями СНиП 3.02.01-87.
9 Набетонку по верху стаканной части фундаментов до отм. -0.030 выполнять из бетона В7.5 после монтажа колонн и фундаментных балок.

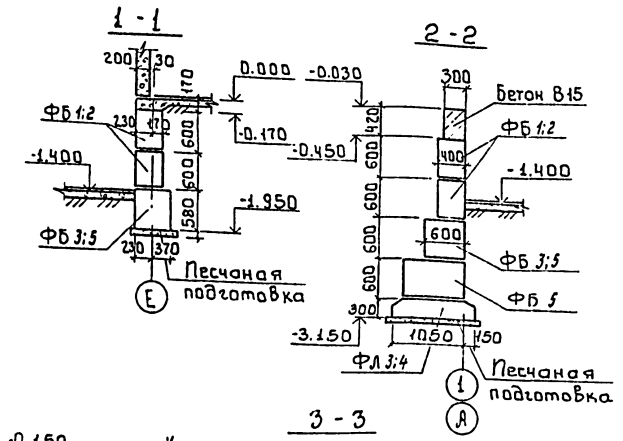

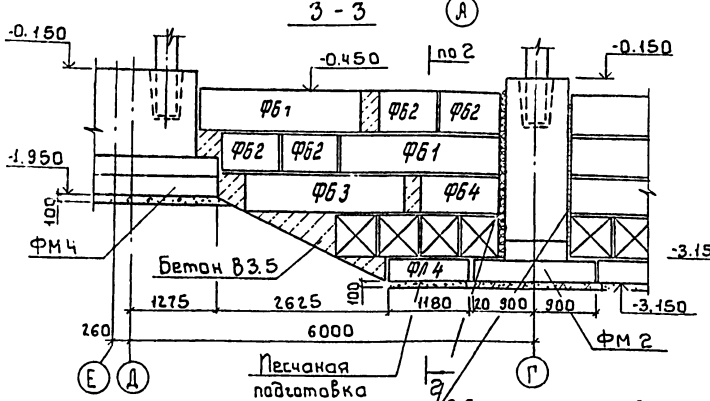

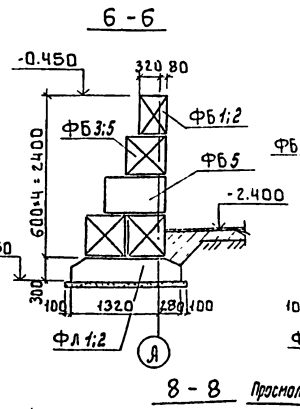

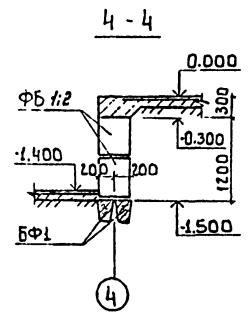

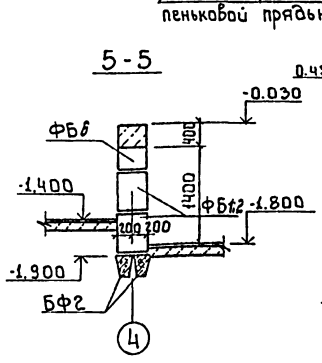

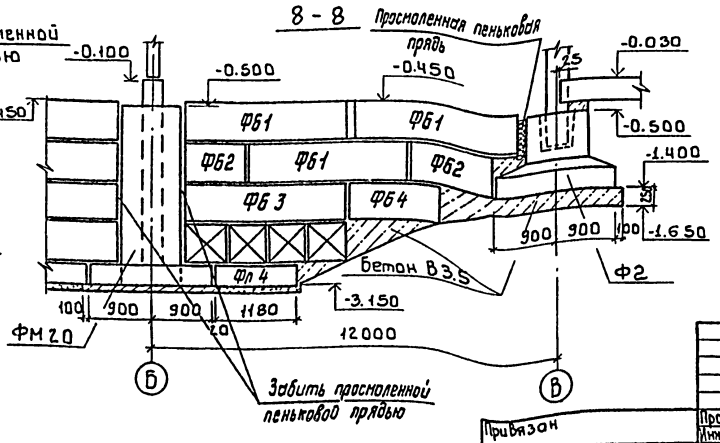

Привязан

Инв. №

Провер.	Строгин		
Нач. Кат.	Ананьева		
Зав. груп.	Строгин		
Гл. констр.	Письман		
Н. контр.	Антонова		
Нач. отд.	Архипенков		

т.п. 901-3-255.89 КЖ

Плавный корпус для станции очистки вод поверхностных источников мутностью до 120мг/л производительностью 5тыс.м³/сут.

Стадия	Лист	Листов
Р	5	

Схема расположения фундаментов, фундаментных балок и подпорн. стен. Сечения 1-1...8-8.

ЦНИИЭП инженерного оборудования г. Москва

Копировал: Боброва 23697-04 Формат: А2

I - I

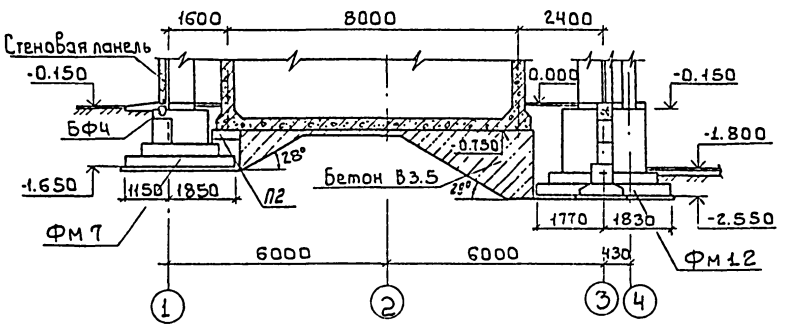

II - II

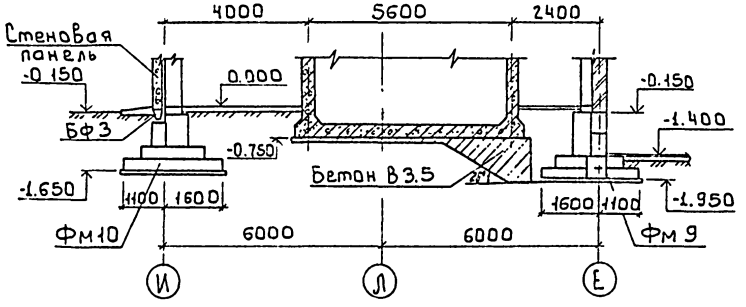

III - III

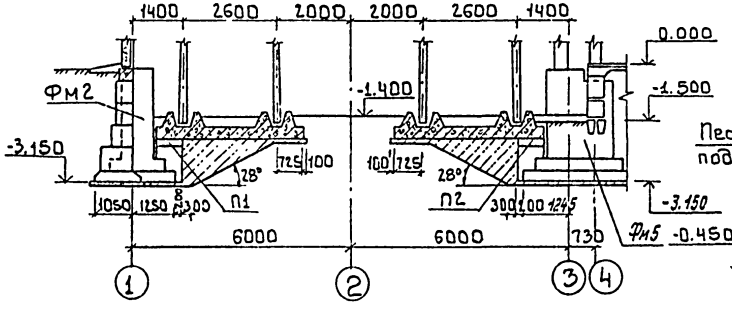

9 - 9

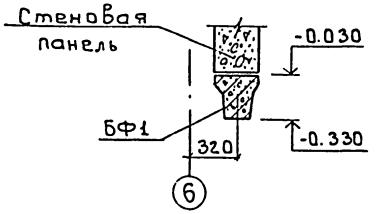

10 - 10

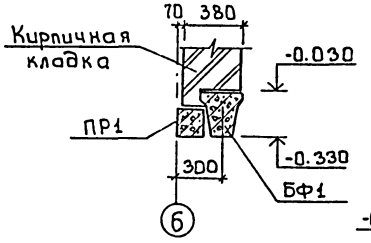

11 - 11

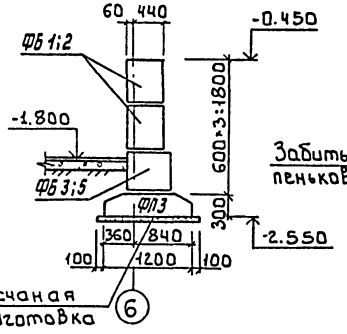

12 - 12

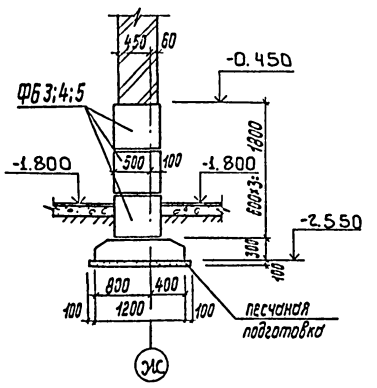

13 - 13

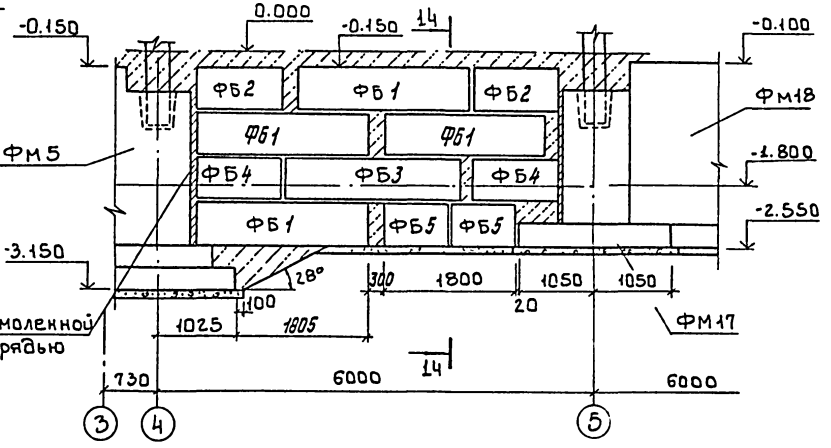

14 - 14

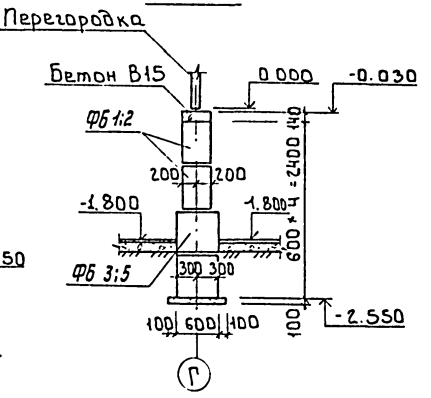

15 - 15

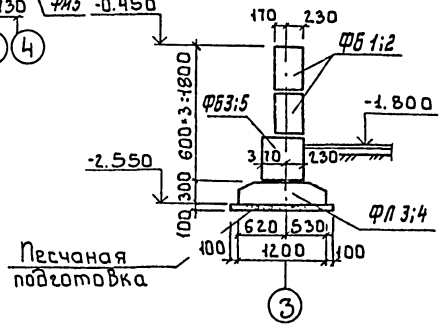

Привязан			Провер.	Строгин		т.п. 901-3-255.89 КЖ	
			Инж.конт.	Ананьева			
			Зав.груп.	Строгин			
			Гл.конструктор	Письмин		Главный корпус для станции очистки воды поверхностных источников мутностью до 120 мг/л производительностью 50 тыс.м³/сут.	Стадия: Р; Лист: 6; Листов:
			Н.контр.	Антонова		Схема расположения фундаментов, фундам. балок, подпорных стен. Разрезы I-I .. II-II, сечения 9-9 .. 15-15	ЦНИИЭП инженерного оборудования г. Москва
Инв.№			Нач.отд.	Новгородский			

Инв.№ подл. | Подпись и дата | Взам.инв.№

Копировал: Боброва 23697-04 Формат: А2

Альбом 3, часть 2

Узел 1

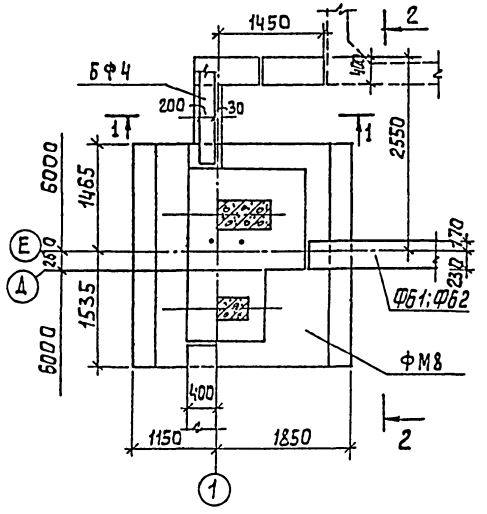

Узел 2

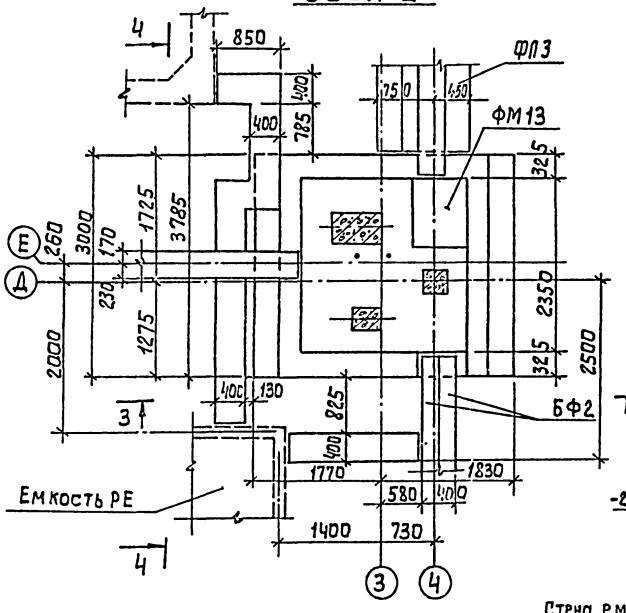

Спецификация к схеме расположения плит и подсетонки

Марка, поз.	Обозначение	Наименование	Кол.	Масса ед, кг	Примеч.
П1	3.006.1-2.87 Вып.1...4	Плита П25д-15	3	1290	
П2	3.006.1-2.87 Вып.1...4	П28д-15	4	1880	
	Плиты ленточных фундаментов				
ФЛ5	ГОСТ 13580-85	ФЛ8.24-2	6	1400	
ФЛ6	ГОСТ 13580-85	ФЛ8.12-2	5	690	
1	3.400-6/76	Изделие закладное КИ-425	12шт	13.3кг	лм

19-19

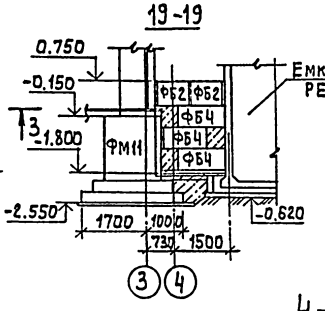

20-20

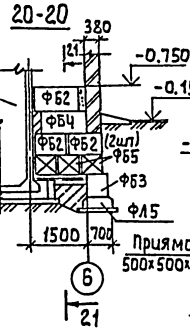

21-21

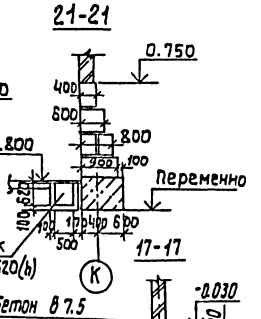

1-1

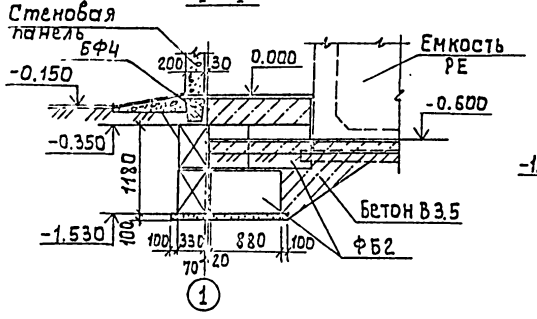

3-3

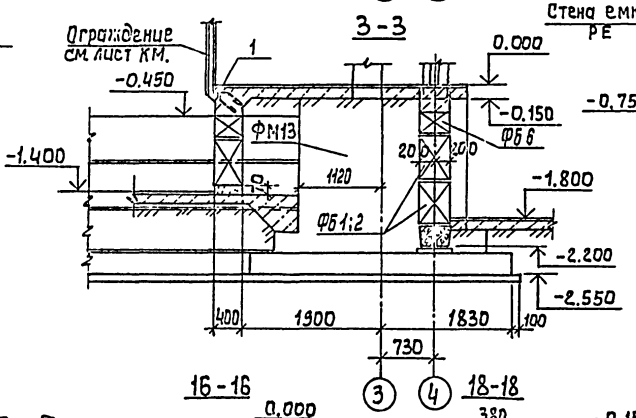

4-4

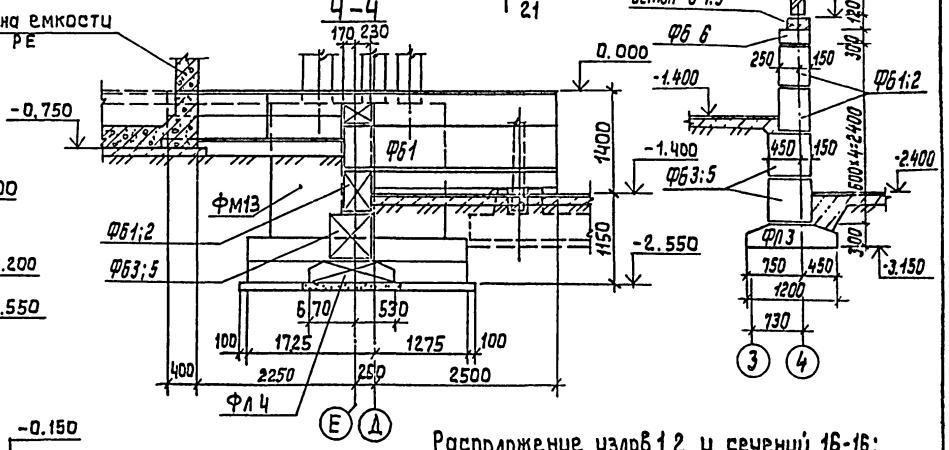

2-2

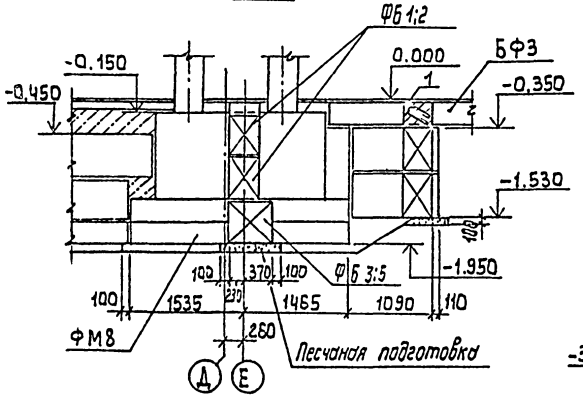

16-16

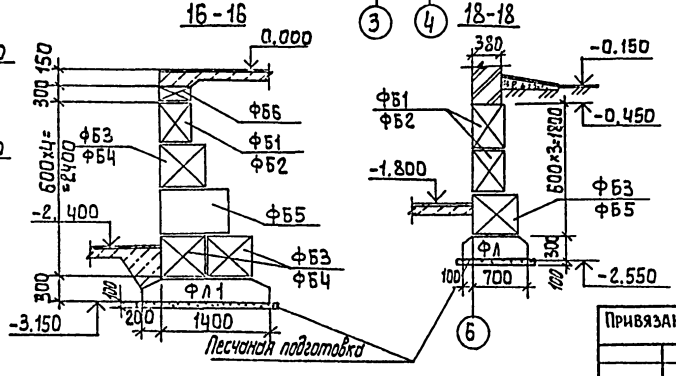

18-18

Расположение узлов 1,2 и сечений 16-16; 18-18; 19-19; 20-20 см. лист 4.

Привязан:

Инв №

Провер.	Строгин		Главный корпус для станции очистки воды поверхностных источников мутностью до 120 мг/л производительностью 5,0 тыс м³/сут
Инж.1 кат.	Ананьева		
Зав.груп.	Строгин		
Гл.констр.	Письман		Схема расположения фундаментов, фундаментных балок, подпорных стен. Узлы 1; 2. Сеч. 16-16; 17-17; 21-21.
Н.контр.	Антонова		
Нач.отд	Данилевский		

т.п. 901-3-255.89 -КЖ

Стадия	Лист	Листов
Р	7	

ЦНИИЭП инженерного оборудования г. Москва

Копировал: Алешикова

23597-04 Формат: А2

Альбом 3, часть 2

Фрагмент 1

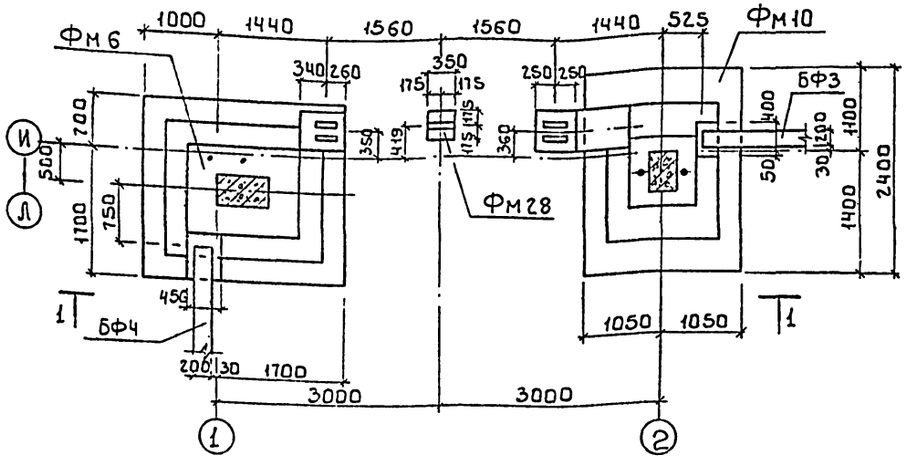

1 - 1

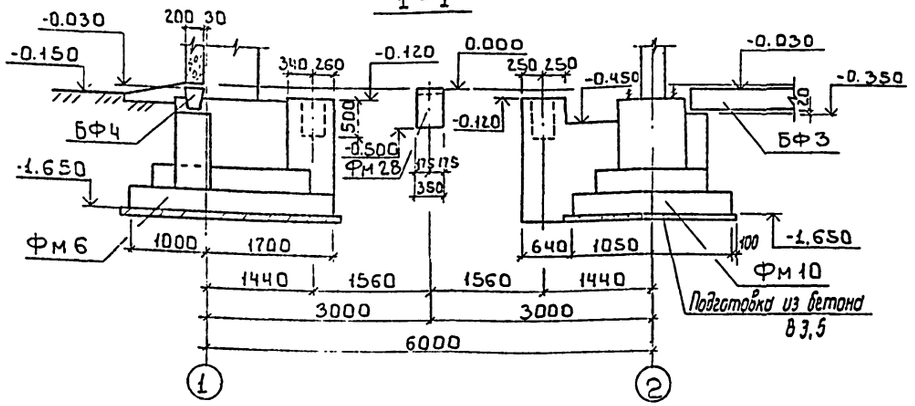

3 - 3

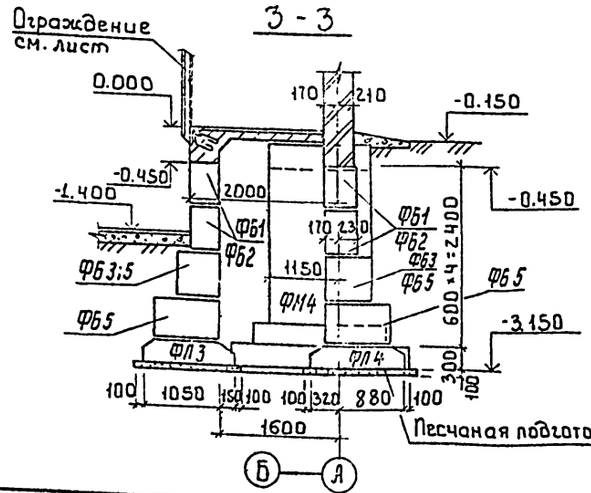

4 - 4

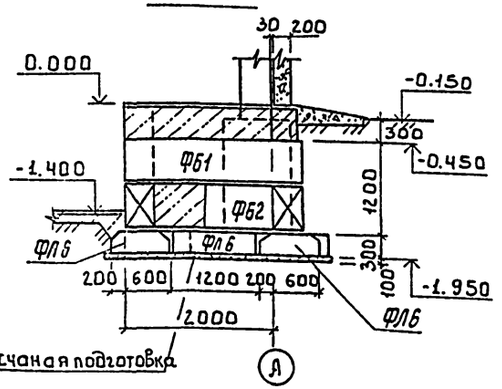

Фрагмент 2

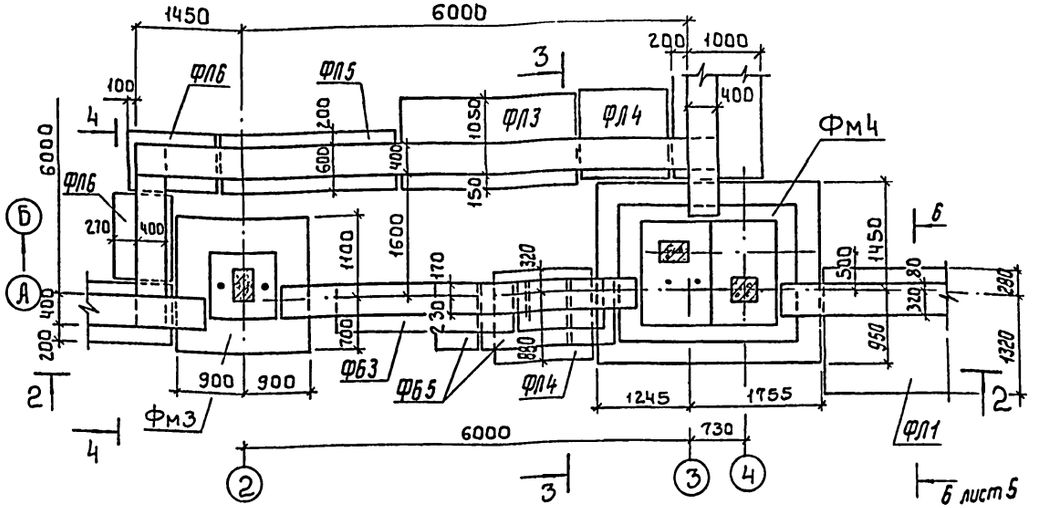

2 - 2

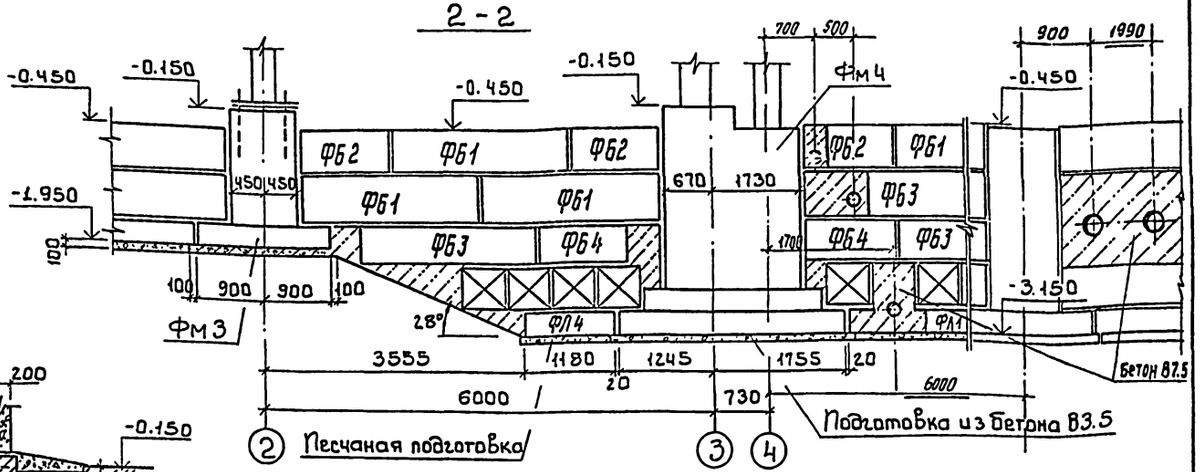

1. Поз. 1 учтена на листе 7.
2. Трубопроводы, показанные на развертке 2-2, заложить по черт. ВГ.

т.п. 901-3-255.89 КЖ

Привязан	Провер.	Строгин		Главный корпус для станции очистки воды поверхностных источников мутностью до 120 мг/л производительностью 5,0 тыс. м³/сут	Стадия	Лист	Листов
	Инж. 1 кат.	Яндырева			Р	8	
	Зав. груп.	Строгин					
	Гл. констр.	Письман		Схема расположения фундаментов, фундаментных балок и подпорных стен. Фрагменты 1, 2	ЦНИИЭП инженерного оборудования г. Москва		
Инв. №	Нач. отд.	Ахлупкевский					

Копировал: Боброва 23597-04 Формат: А2

Инв. № подл. | Подпись и дата | Взам. инв. №

ф м 1

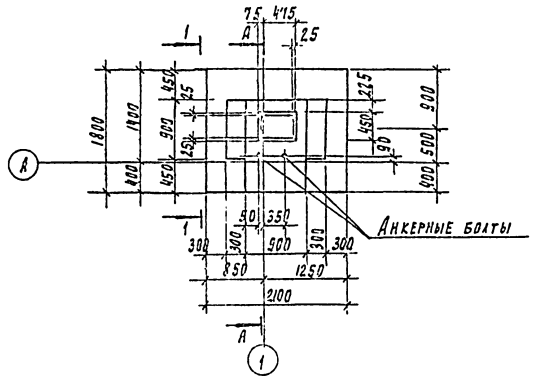

ф м 2

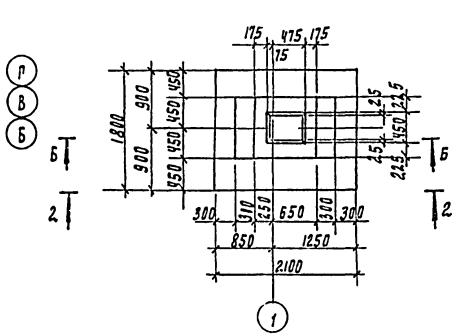

ф м 3

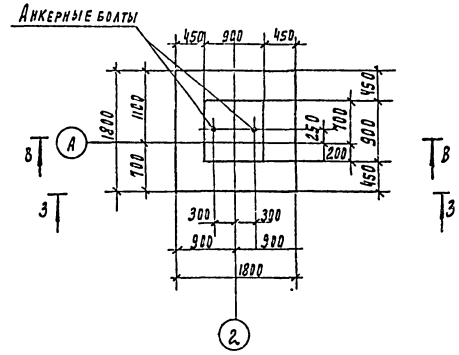

1 - 1

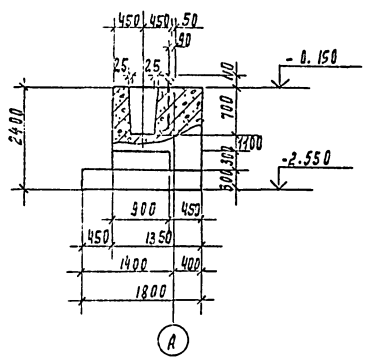

2 - 2

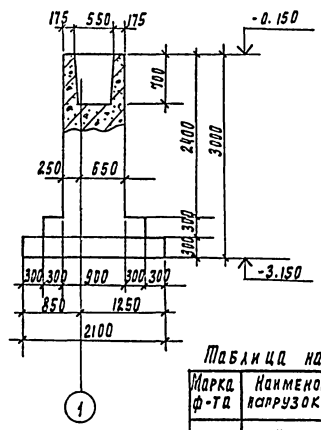

3 - 3

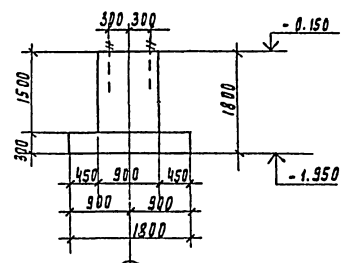

Схемы нагрузок на фундаменты

ф м 1

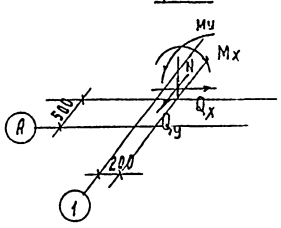

ф м 2

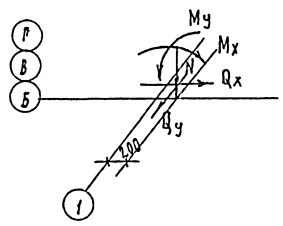

ф м 3

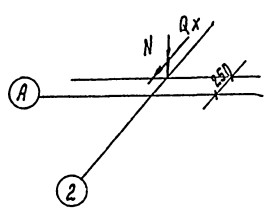

Таблица нагрузок

Марка ф-та	Наименов. нагрузок	Усилия кн; кн.м
фм1	N	190,0
	P1	—
	Mx	32,0
	My	7,3
	Qx	8,0
	Qy	1,2
фм2	N	344,0
	P1	—
	Mx	64,0
	My	14,9
	Qx	16,0
	Qy	2,4

Таблица нагрузок

Марка ф-та	Наименов. нагрузок	Усилия кн; кн.м
фм3	N	30,0
	P1	—
	Mx	—
	My	—
	Qx	20,0
	Qy	—

Армирование ф-тов см. лист 13.

Привязан

Инв. №

Гл.инж.	Строгин		
Нач. отд.	Ананьева		
Зав. груп.	Строгин		
Рук. коллектива	Гольман		
Н. контр.	Антонова		
Нач. отд.	Гулевский		

т.п. 901-3-255.89 КМ

Опытный корпус для станкостроительных заводов повышенной этажности с грузовыми подъемниками производительностью 10 тонн и пролетом 24 м

Фундаменты ф м 1 ... ф м 3. Опалубочный чертеж.

Стадия	Лист	Листов
Р	9	

ЦНИЭП инженерного оборудования г. Москва

Альбом 3, часть 2

ФМ 4

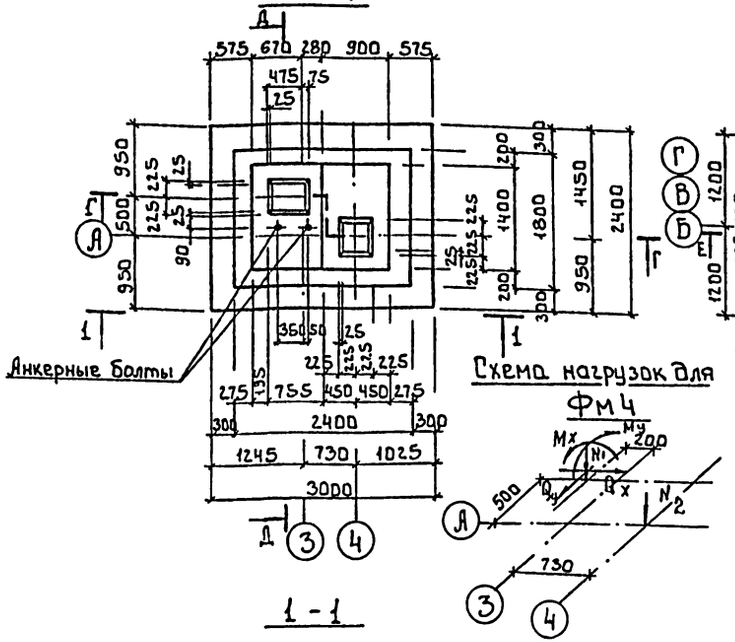

ФМ 5

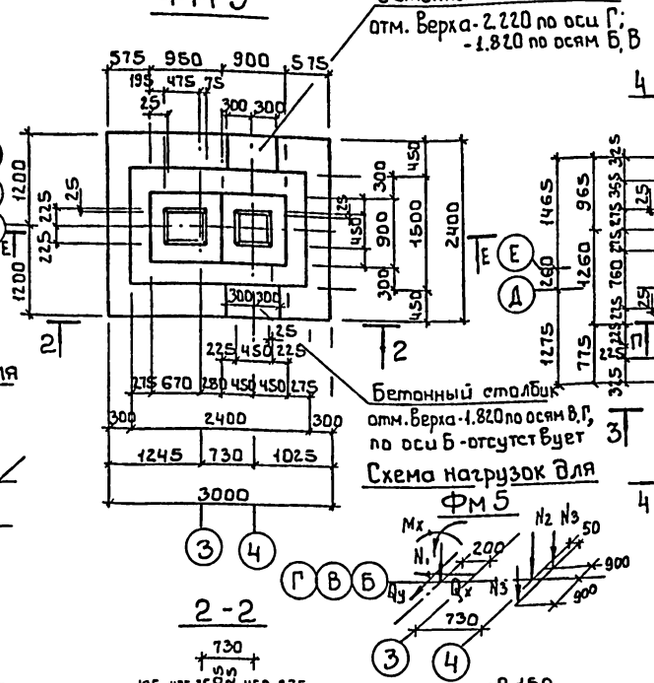

ФМ 13

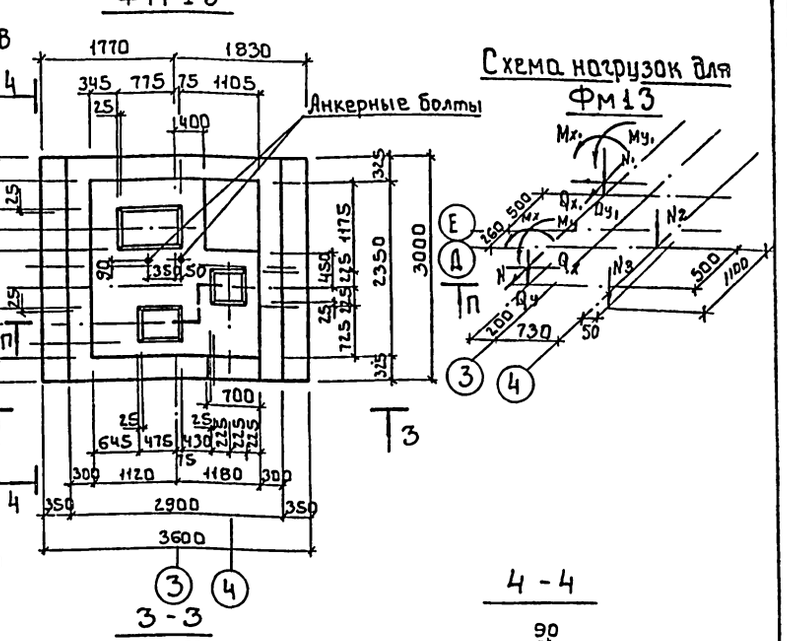

Таблица нагрузок

Марка ф-та	Наименов. нагрузок	Усилия кН; кН.м
ФМ4	N1	190.0
	N2	210.0
	Mx	32.0
	My	7.3
	Qx	8.0
	Qy	1.2

Таблица нагрузок

Марка ф-та	Наименов. нагрузок	Усилия кН, кН.м
ФМ5	N1	344.0
	N2	380.0
	N3	80.0
	Mx	64.0
	My	14.9
	Qx	16.0
	Qy	2.4

Таблица нагрузок

Марка ф-та	Наименов. нагрузок	Усилия кН, кН.м
ФМ13	N1	250.0
	N2	380.0
	N3	80.0
	Mx1	210.0
	My1	50.0
	Qx1	20.0
	Qy1	16.0
	N; Mx; My; Qx;	Qy см. ФМ1

Армирование ф-тов см. лист 14, 17.

Т.П. 901-3-255.89			КЖ
Провер. Строгин	Главный корпус для станции очистки вады поверхностных источников мутностью до 120 мг/л производительностью 5 Отыс. м³/сут	Стадия	Лист	Листов
Инж. Ткат. Ананьева		Р	10	
Зав. груп. Строгин				
Гл. констр. Письман	Фундаменты ФМ4, ФМ5, ФМ13: Полубочный чертеж.	ЦНИИЭП инженерного оборудования г. Москва		
Н. контр. Антонова				
Нач. отд. Данилевский				

Инв. № подл. | Подпись и дата | Взам. инв.

Копировал: Боброва 23597-04 Формат: А2

Альбом 3, часть 2

Фм 6

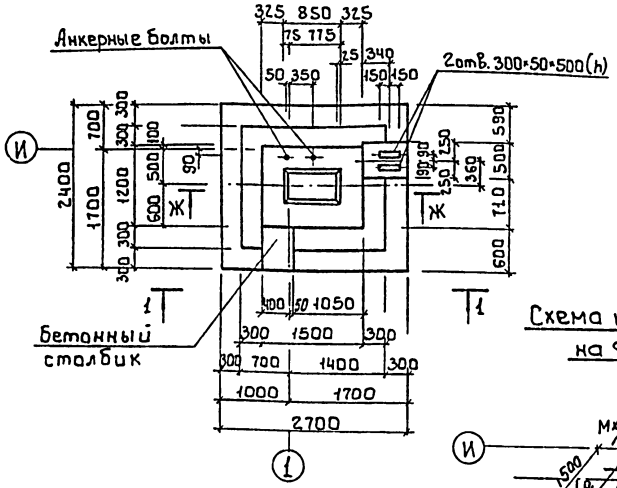

Фм 7

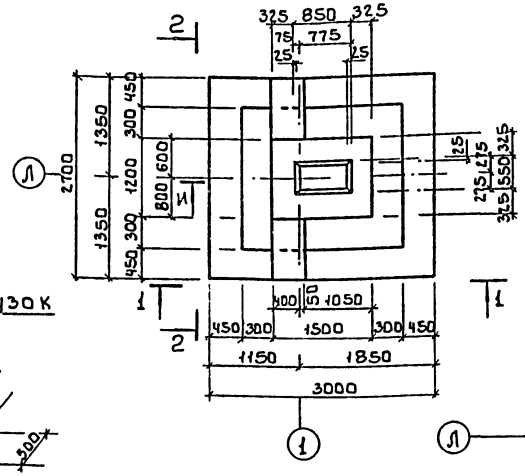

Фм 9 : Фм 10

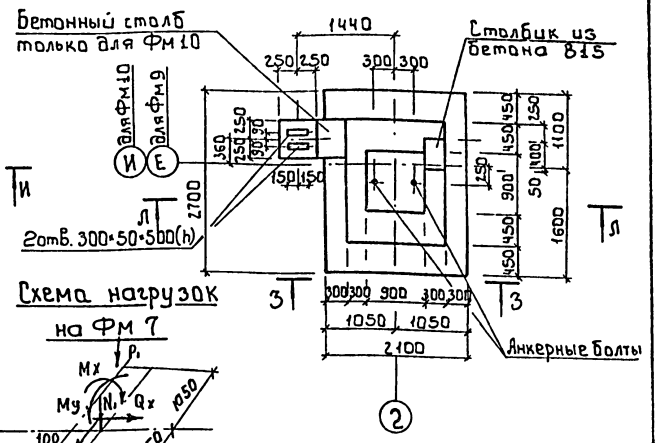

Схема нагрузок на Фм 6

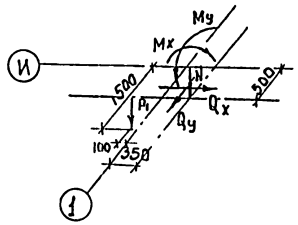

Схема нагрузок на Фм 7

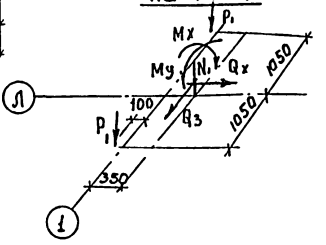

1 - 1

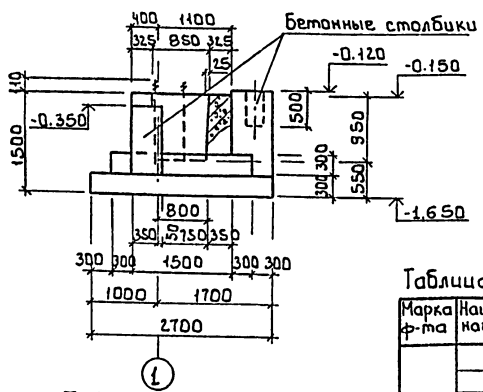

2 - 2

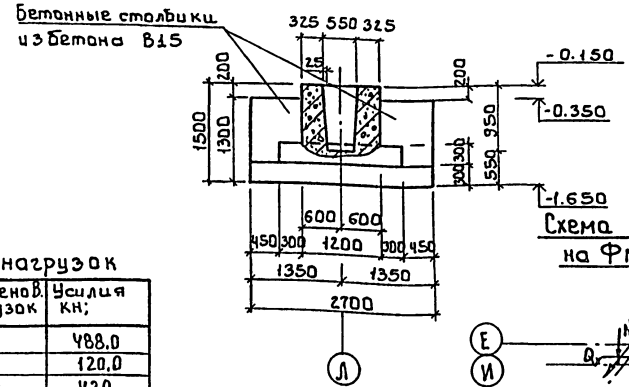

3 - 3

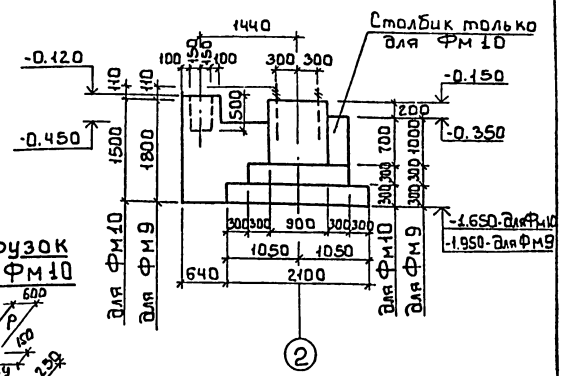

Схема нагрузок на Фм 9; Фм 10

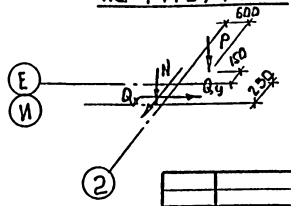

Армирование ф-тов см. лист 15,16.

Таблица нагрузок

Марка ф-та	Наименов. нагрузок	Усилия кн; кн.м
Фм6	N	250,0
	P1	120,0
	Mx	210,0
	My	50,0
	Qx	20,0
	Qy	16,0

Таблица нагрузок

Марка ф-та	Наименов. нагрузок	Усилия кн;
Фм7	N	488,0
	P1	120,0
	Mx	420
	My	—
	Qx	32
	Qy	24
Фм9 Фм10	N	180,0
	P1	120,0
	Mx	—
	My	—
	Qx	70,0
	Qy	—

Провер.	Стронгин		
Инж. I к	Ананьева		
Зав. груп	Стронгин		
Гл. конст.	Письман		
Н. контр.	Антонова		
Нач. отд.	Атилевский		

т.п. 901-3-255.89 КЖ

Главный корпус для станции очистки воды поверхностных источников мутностью до 120 мг/л производительностью 50 тыс. м³/с

Фундаменты Фм6, Фм7, Фм9, Фм10. Опалубочный чертеж.

Стадия	Лист	Листов
Р	11	

ЦНИИЭП инженерного оборудования г. Москва

Привязан

Инв. №

Инв. № подл. | Подпись и дата | Взам. инв.

Копировал: Боброва 23597-04 Формат: А2

Альбом 3, часть 2

Фм 8

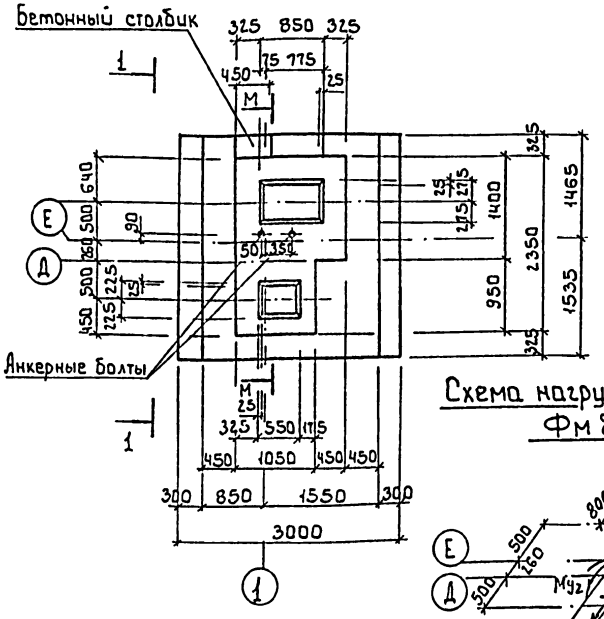

Схема нагрузок для Фм 8

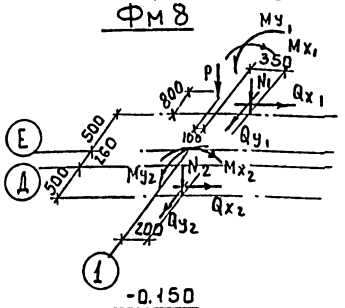

1 - 1

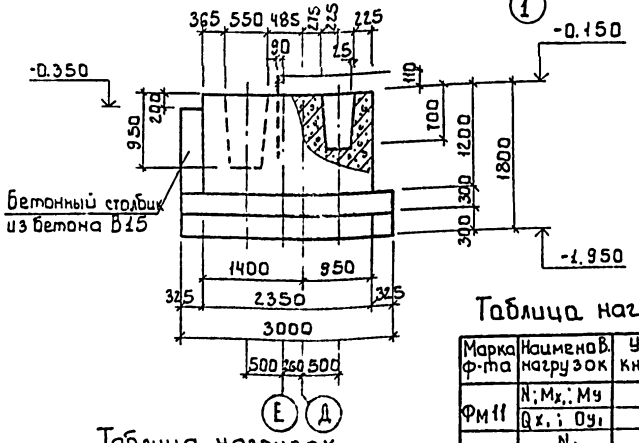

Таблица нагрузок

Марка ф-та	Наименов. нагрузок	Усилия кН; Кн. м
Фм8	N; Mx; My; Qx; Qy, см Фм13	
	P	120,0
	N2	190,0
	Mx2	32,0
	My2	7,3
	Qx2	8,0
	Qy2	1,2

Фм 11

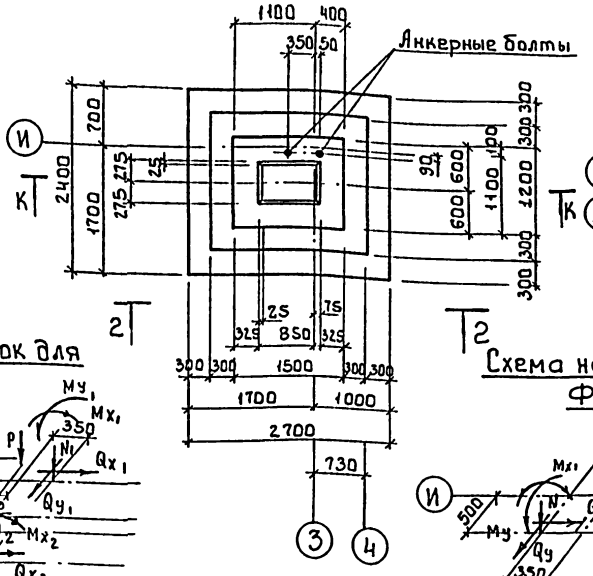

Схема нагрузок для Фм 11

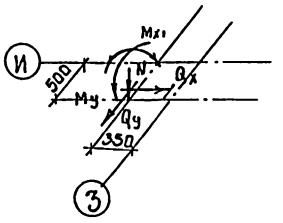

2 - 2

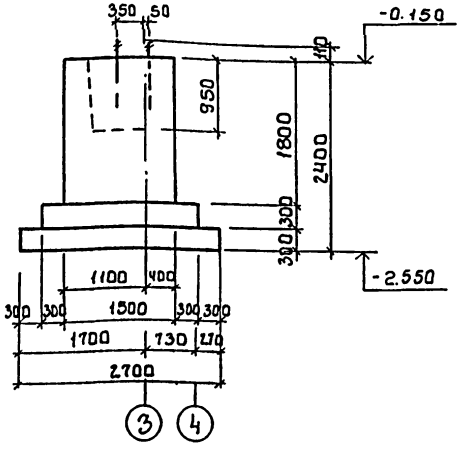

Таблица нагрузок

Марка ф-та	Наименов. нагрузок	Усилия кН; кН.м
Фм11	N; Mx; My	см Фм6
	Qx; Qy	
Фм12	N1	488,0
	N2	380,0
	Mx	420,0
	My	-
	Qx	32
	Qy	24

Фм 12

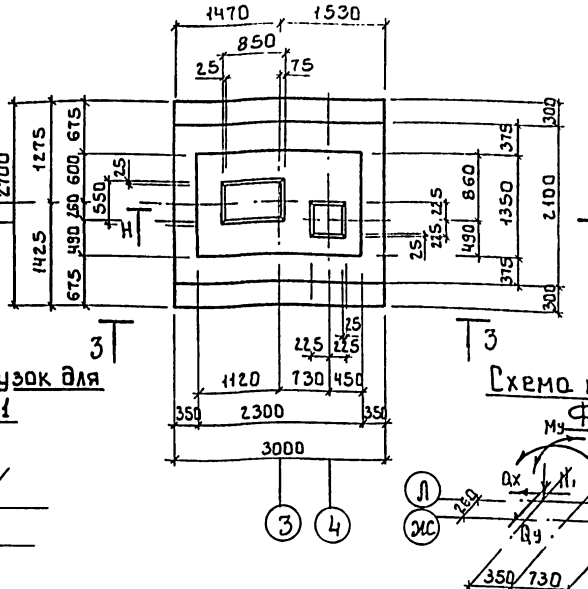

Схема нагрузок для Фм 12

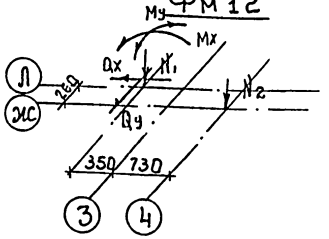

3 - 3

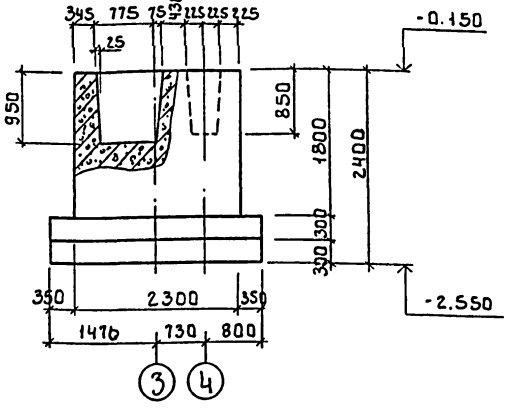

Армирование ф-тов см. лист 15,16,17.

Привязан			т.п. 901-3-255.89	КЖ
	Провер.	Строгин		
	Инж. кат	Ананьева	Главный корпус для станции очистки воды поверхностных источников мутностью до 12 мг/л производительностью 5 тыс м³/сут.	Стадия: Р; Лист: 12; Листов:
	Зав. груп	Строгин		
	Гл. констр	Лисьмон	Фундаменты Фм 8, Фм 11, Фм 12. Опалубочный чертеж.	ЦНИИЭП инженерного оборудования г. Москва
	Н. контр.	Антонова		
Инв. №	Нач. отд.	Копылевский		

Инв. № подл. | Подпись и дата | Взам. инв. №

Копировал: Боброва 23597-04 Формат: А2

А - А

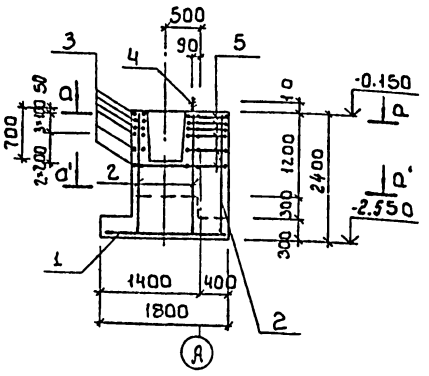

Б - Б

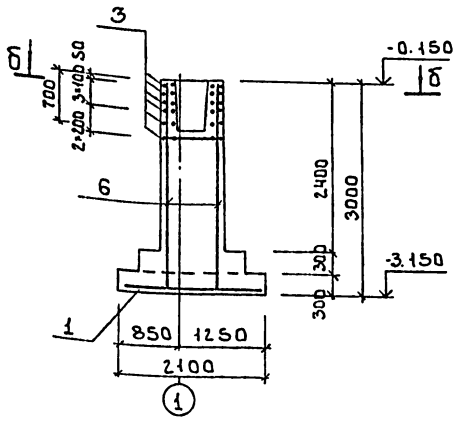

В - В

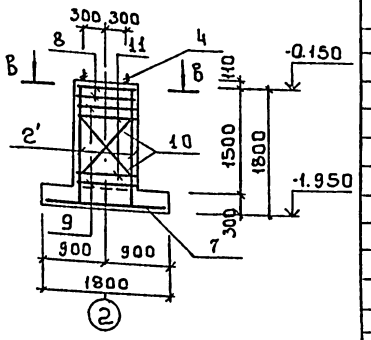

Г - Г

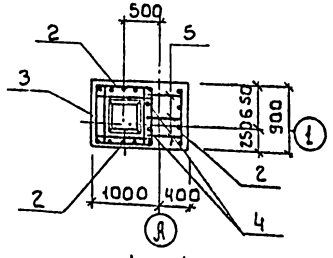

Д - Д

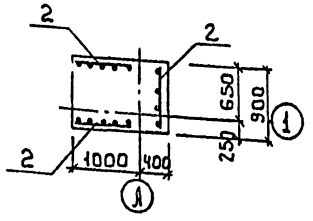

Б - Б

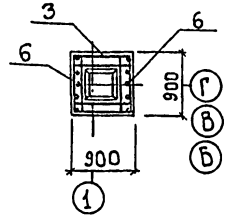

В - В

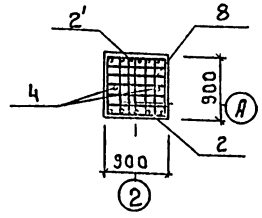

Ведомость расхода стали на один элемент, кг

Марка элемента	Изделия арматурные									Изделия закладные				Общий расход
	Арматура класса									Прокат марки				
	A-I				A-III					Вст3кп2		Вст3кп2		
	ГОСТ 5781-82									ГОСТ 2590-71		ГОСТ 103-76		
	ф10	ф8	ф6	Итого	ф6	ф8	ф12	ф14	Итого	ф24	Итого	8×60	Итого	
ФМ 1		16.2		16.2	2,4	3.6	64.7		70.7	6.0	6.0	0.8	0.8	93.70
ФМ 2		16.2		16.2	1.8		59.7		61.5					77.70
ФМ 3	8.40		7.0	15.4	1.2		43.6		44.8	6.0	6.0	0.8	0.8	67.00

Спецификация монолитных фундаментов ФМ1÷ФМ3

Формат	Зона	Поз.	Обозначение	Наименование	Кол. шт.	Примеч.
				ФМ 1		
				Сборочные единицы		
		1	1.410-3 Вып.1	2с 12А III / 12А III 175×205	1	33.5
		2	1.410-3 Вып.1	1с 12А III / 6А III 85×235	3	11.2
		3	1.412-1/77-83-020	СА-8АI	6	2.7
		4	1.412.1-4-060	Изделие закладное МН1	2	3.4
				Детали		
		5		ф8АIII ГОСТ 5781-82 ℓ=350	18	0.2
				Материалы		
				Бетон В15; F50	3.7	м³
				ФМ 2		
				Сборочные единицы		
		1	1.410-3 Вып.1	2с 12А III / 12А III 175×205	1	33.5
		3	1.412-1/77-83-020	СА-8АI	6	2.7
		6	1.410-3 Вып.1	1с 12А III / 6А III 85×295	2	14.0
				Материалы		
				Бетон В15; F50	3.4	м³
				ФМ 3		
				Сборочные единицы		
		7	1.410-3 Вып.1	2с 12А III / 12А III 175×175	1	28.0
		2'	1.410-3 Вып.1	1с 12А III / 6А III 85×175	2	8.4
		8	1.412.1-4-050	СМ6АI	2	3.5
		4	1.412.1-4-060	Изделие закладное МН1	2	3.4
				Детали		
		9	1.412.1-4-080	Соединительный элемент ММ1	4	0.73
		10	-01	ММ2	4	0.85
		11	-02	ММ3	4	0.52
				Материалы.		
				Бетон В15; F50	2.2	м³

Защитный слой бетона для арматуры подошвы фундамента - 35мм, для остальной - 25мм

Т.П. 901-3-256.89 КЖ

Привязан

Инв. №

Провер.	Строгин	
Инж.	Баранов	
Зав.груп.	Строгин	
Гл.констр.	Лисьман	
Н.контр.	Антонова	
Нач.отд.	Могилевский	

Главный корпус для станции очистки воды поверхностных источников мутностью до 12 мг/л, производительностью 5 тыс. м³/сут.

Фундаменты ФМ1 ... ФМ3 Армирование

Стадия	Лист	Листов
Р	13	

ЦНИИЭП инженерного оборудования г. Москва

Инв. № подл. | Подпись и дата | Взам. инв. №

Копировал: Боброва 83597-04 Формат: А2

Альбом 3, часть 2

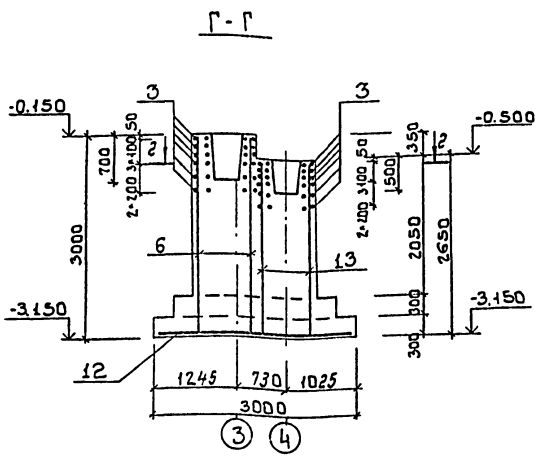

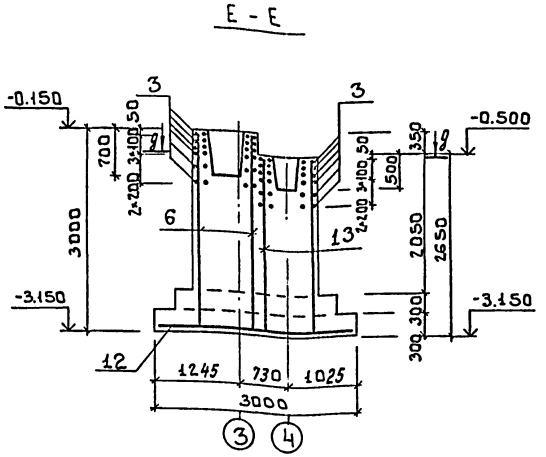

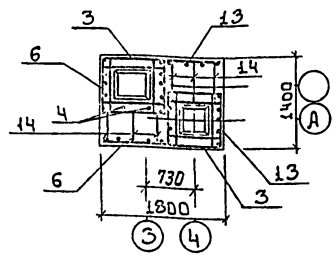

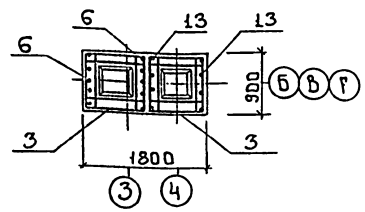

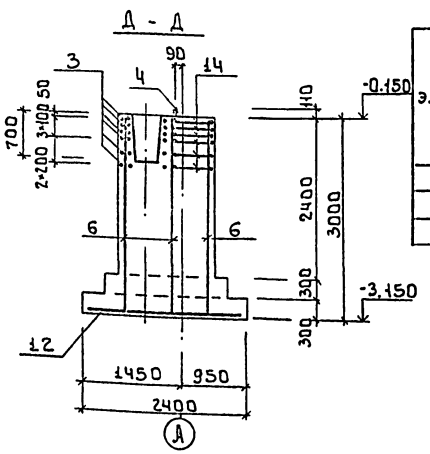

Спецификация монолитных фундаментов Фм4, Фм5

Формат	Зона	Поз	Обозначение	Наименование	Кол. шт.	Примеч.
				Фм 4		
				Сборочные единицы		
		12	1.410.3 Вып.1	2С $\frac{12А_{III}}{12А_{III}}$ 235×295	1	62.7
		3	1.412-1/77-83-020	СА-8АI	12	2.7
		4	1.412.1-4-060	Изделие закладное Мн1	2	3.4
		6	1.410.3 Вып.1	1С $\frac{12А_{III}}{6А_{III}}$ 85×295	3	14.0
		13	1.410-3 Вып.1	1С $\frac{12А_{III}}{6А_{III}}$ 85×265	3	12.7
				Детали		
		14		ф8АIII ГОСТ5781-82 Е=500	36	0.2
				Материалы:		
				Бетон В15; F50	9.0	м³
				Фм 5		
				Сборочные единицы		
		12	1.410-3 Вып.1	2С $\frac{12А_{III}}{12А_{III}}$ 235×295	1	62.7
		3	1.412-1/77-83-0.20	СА-8АI	12	2.7
		6	1.410-3 Вып.1	1С $\frac{12А_{III}}{6А_{III}}$ 85×295	2	14.0
		13	1.410-3 Вып.1	1С $\frac{12А_{III}}{6А_{III}}$ 85×265	2	12.7
				Материалы:		
				Бетон В15, F50	5.2	м³

Ведомость расхода стали на один элемент, кг

Марка элемента	Изделия арматурные								Изделия закладные				Общий расход
	Арматура класса								Прокат марки				
	А-I			А-III					Вст3кп2		Вст3кп2		
	ГОСТ 5781-82								ГОСТ 2590-71		ГОСТ 103-76		
	ф8		Итого	ф12	ф8	ф6		Итого	ф24	Итого	-8×60	Итого	
Фм4	32.4		32.4	137.4	7.2	5.4		150.0	6.0	6.0	0.8	0.8	189.2
Фм5	32.4		32.4	112.5		3.6		116.1					148.5

Защитный слой бетона для арматуры подошвы. фундамента-35мм, для остальной-25мм.

Привязан	Провер.	Стронгин	т.п. 901-3-255.89		КЖ
	Инж.	Базанов	Главный корпус для станции очистки воды поверхностных источников мутностью до 120 мг/л производительностью 5 тыс. м³/сут.	Стадия	Лист	Листов
	Зав. груп	Стронгин		Р	14	
	Гл. констр.	Лисьмон	Фундаменты Фм4, Фм5 Армирование	ЦНИИЭП инженерного оборудования г. Москва		
Инв. №	Н. контр.	Антонова				
	Нач. отд.	Атилевский				

Инв. № подл. | Подпись и дата | Взам. инв.

Копировал: Боброва 23597-04 Формат А2

Альбом 3, часть 2

Ж - Ж

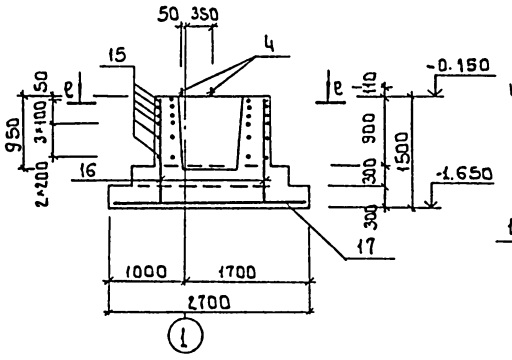

И - И

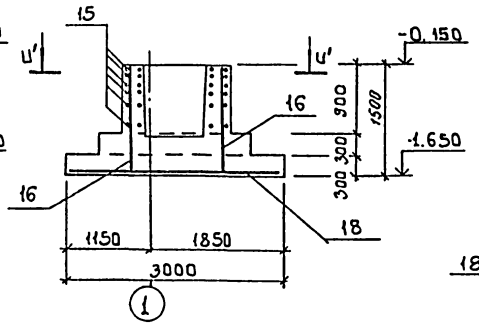

К - К

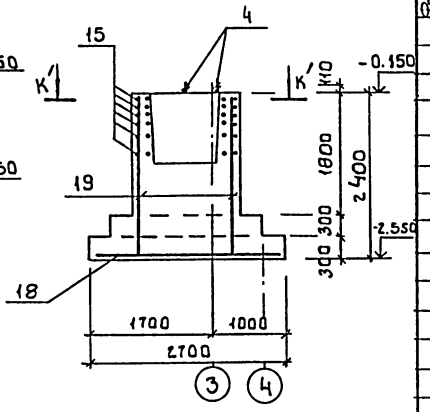

е - е

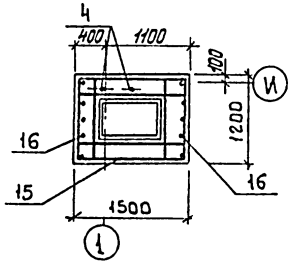

Л' - Л'

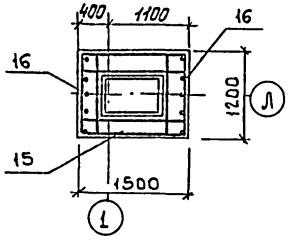

К' - К'

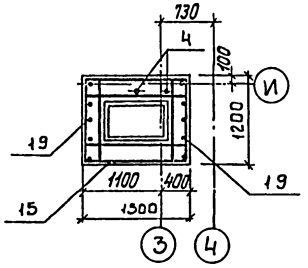

Спецификация монолитных фундаментов Фм6, Фм7, Фм11

Формат	Зона	Поз.	Обозначение	Наименование	Кол. шт	Примечание
				Фм 6		
				Сборочные единицы		
		15	1.412-1/77-В3-060	СВ-10АТ	6	6.6
		16	1.410-3.1-02	1с 12АШ/6АШ 105×145	2	8.4
		17	1.410-3. Вып.1	2с 12АШ/12АШ 235×265	1	57.4
		4	1.412-1-4-060	Изделие закладное МН1	2	3.4
				Материалы:		
				Бетон В15; F50	4.7	м³
				Фм 7		
				Сборочные единицы		
		15	1.412-1/77-В3.060	СВ-10АТ	6	6.6
		16	1.410-3.1-02	1с 12АШ/6АШ 105×145	2	8.4
		18	1.410-3 Вып.1	2с 12АШ/12АШ 265×295	1	72.0
				Материалы:		
				Бетон В15; F50	4.8	м³
				Фм 11		
				Сборочные единицы		
		15	1.412-1/77-В3-060	СВ-10АТ	6	6.6
		18	1.410-3 Вып.1	2с 12АШ/12АШ 265×295	1	72.0
		19	1.410-3.1-02	1с 12АШ/6АШ 105×265	2	15.3
		4	1.412-1-4	Изделие закладное МН1	2	3.4
				Материалы:		
				Бетон В15; F50	9.4	м³

Ведомость расхода стали на один элемент, кг

Марка элемента	Изделия арматурные										Изделия закладные				Общий расход
	Арматура класса										Прокат марки				
	А-I					А-III					Вст3кп2				
	ГОСТ 5781-82										ГОСТ 2590-71		ГОСТ 103-76		
	ф8			Итого	ф12	ф6				Итого	ф24	Итого	8×60	Итого	
Фм6	39.6			39.6	72.8	1.4				74.2	6.0	6.0	0.8	0.8	120.6
Фм7	39.6			39.6	87.4	1.4				88.8					128.4
Фм11	39.6			39.6	100.2	2.4				102.6	6.0	6.0	0.8	6.8	149.0

Защитный слой бетона для арматуры подошвы фундамента 35мм, для остальной - 25мм

т.п. 901-3-255.89 КЖ

Привязан	Провер.	Строгин	
	Инж.	Базанов	
	Зав.гр.	Строгин	
	Гл.констр.	Лисьман	
	Н.контр.	Антонова	
Инв.№	Нач.отд.	Ханиевский	

Главный корпус для станции очистки воды поверхностных источников мутностью до 120мг/л, производительностью 3тыс.м³/сут.

Фундаменты Фм6, Фм7, Фм11 Армирование.

Стадия	Лист	Листов
Р	15	

ЦНИИЭП инженерного оборудования г. Москва

Инв.№ подл. | Подпись и дата | Взам. инв.№

Копировал: Боброва 93597-04 Формат А2

Л - Л
(для Фм 9)

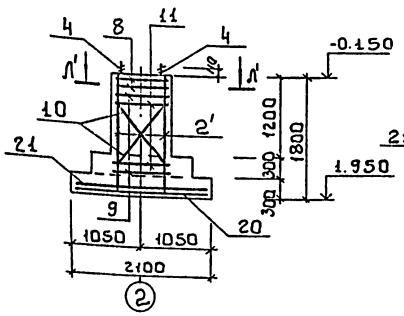

Л - Л
(для Фм 10)

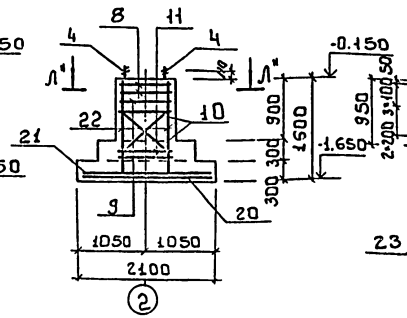

М - М

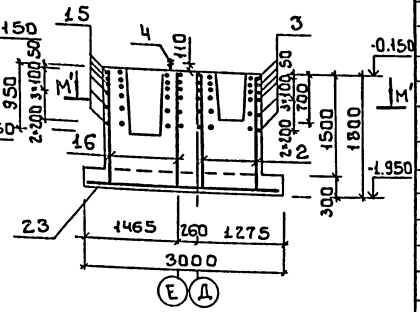

Л' - Л'

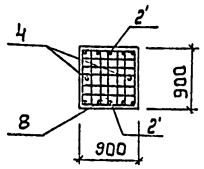

Л" - Л"

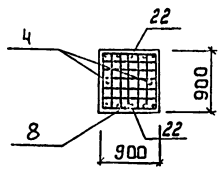

М' - М'

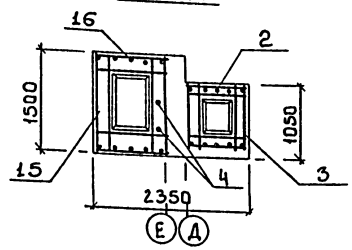

Ведомость расхода стали на один элемент, кг

Марка элемента	Изделия арматурные										Изделия закладные				Общий расход
	Арматура класса										Прокат марки				
	A-I				A-III						Вст3кп2				
	ГОСТ 5781-82										ГОСТ 2590-71		ГОСТ 103-76		
	ф10	ф8	ф6	Итого	ф12	ф8	ф6			Итого	ф24	Итого	8×60	Итого	
Фм 8		55.8		55.8	109.4		2.6			112.0	6.0	6.0	0.8	0.8	174.6
Фм 9	8.4		7.0	15.4	70.0	8.3	1.2			79.5	6.0	6.0	0.8	0.8	101.7
Фм 10	8.4		7.0	15.4	68.8	8.3	1.2			78.3	6.0	6.0	0.8	0.8	100.5

Защитный слой бетона для арматуры подошвы фундамента - 35мм, для остальной - 25мм.

Спецификация монолитных фундаментов Фм8 Фм9 Фм10

Формат	Зона	Поз.	Обозначение	Наименование	Кол. шт.	Примеч.
				Фм 9		
				Сборочные единицы		
		2'	1.410-3.1-01	1С 12Aш/6Aш 85×175	2	8.4
		4	1.412.1.4-060	Изделие закладное Мн1	2	3.4
		8	1.412.1-4-050	СН6АI	2	3.5
		20	1.410-3.1.-07	1С 12Aш/8Aш 205×265	1	30.0
		21	1.410-3.1-10	1С 12Aш/8Aш 265×205	1	29.7
				Детали		
		9	1.412.1-4-080	Соединительный элемент МН1	4	0.73
		10	-01	МН2	4	0.85
		11	-02	МН3	4	0.52
				Материалы		
				Бетон В15; F50	3.5	м³
				Фм 10		
				Сборочные единицы		
		22	1.410-3.1-01	1С 12Aш/6Aш 85×145	2	7.0
		4	1.412.1-4.060	Изделие закладное Мн1	2	3.4
		8	1.412.1-4-050	СН6АI	2	3.5
		20	1.410.-3.1-07	1С 12Aш/8Aш 205×265	1	30.0
		21	1.410-3.1-10	1С 12Aш/8Aш 265×205	1	23.7
				Детали		
		9	1.412.1-4-080	Соединительный элемент Мн1	4	0.73
		10	-01	Мн2	4	0.85
		11	-02	Мн3	4	0.52
				Материалы:		
				Бетон В15; F50	3.3	м³
				Фм 8		
				Сборочные единицы		
		2	1.410-3.1-01	1С 12Aш/6Aш 85×175	2	8.4
		3	1.412-1/77-83-020	СА-8АI	6	2.7
		4	1.412.1-4-06а	Изделие закладное Мн1	2	3.4
		15	1.412-1/77-83-060	С -10АI	6	6.6
		16	1.410-3.1-02	1С 12Aш/6Aш 105×145	2	8.4
		23	1.410-3.1-12	2С 12Aш/12Aш 295×295	1	78.6
				Материалы:		
				Бетон В15; F50	8.1	м³

Привязан

Инв. №

Провер.	Строкин		
Инж.	Базанов		
Зав. груп	Строкин		
Гл. констр.	Письман		
Н. контр.	Антонова		
Нач. отд.	Иоффеевский		

т.п. 901-3-255.89 КЖ

Главный корпус для станции очистки воды поверхностных источников мутностью до 1200 мг/л производительностью 5 тыс. м³/сут

Фундаменты Фм8...Фм10 Армирование

Стадия	Лист	Листов
Р	16	

ЦНИИЭП инженерного оборудования г. Москва

Инв. № подл. | Подпись и дата | Взам. инв. №

Копировал: Боброва 23597-04 Формат: А2

Альбом 3, часть 2

Н - Н

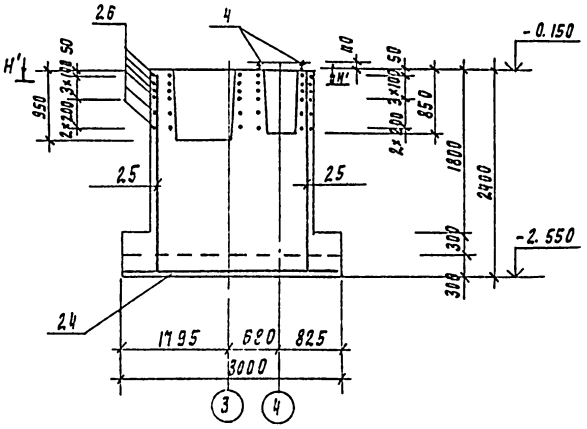

П - П

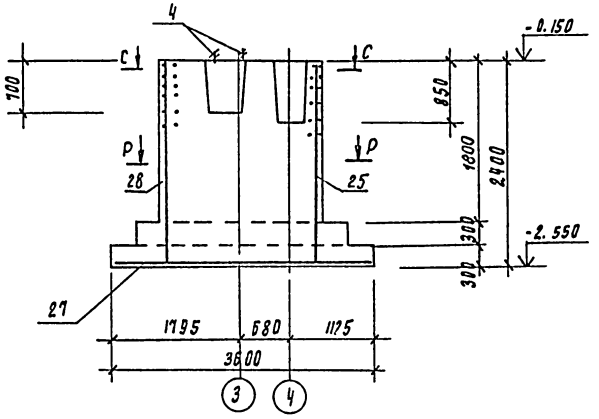

Н' - Н'

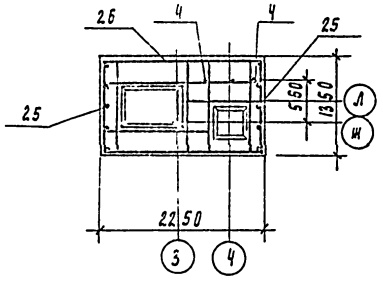

С - С

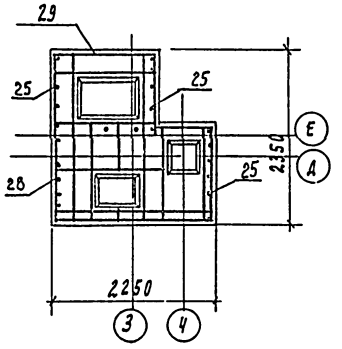

Р - Р

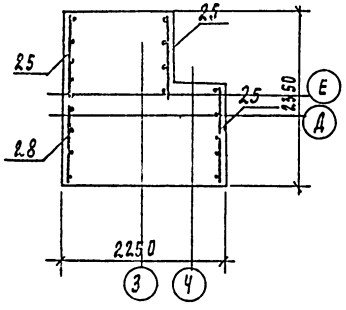

Спецификация монолитных фундаментов фм 12, фм 13

Формат	Зона	Поз	Обозначение	Наименование	Кол шт	Примеч.
				фм 12		
				Сборочные единицы		
		24	1.410-3.1-12	2с 12АIII/12АIII 265×235	1	50.0
		25	1.410-3.1-03	1с 12АIII/6АIII 125×235	2	15.7
		26	Т.П 901-3-255.89 КЖИ. 76Д.0	С7	Б	13.0
		4	1.412.1-4-060	Изделие закладное мн 1	2	3.4
				Материалы		
				Бетон В15; F50	9.3	м3
				фм 13		
				Сборочные единицы		
		4	1.412.1-4-060	Изделие закладное мн 1	2	3.4
		25	1.410-3.1-03	1с 12АIII/6АIII 125×235	3	15.7
		27	1.410-3.1-12	2с 12АIII/12АIII 295×355	1	94.5
		28	1.410-3.1-02	1с 12АIII/6АIII 105×235	1	13.4
		29	Т.П. 901-3-255.89 КЖИ. 77.0.0	С8	Б	17.7
				Материалы:		
				Бетон В15; F50	п.2	м3

Ведомость расхода стали на один элемент, кг

Марка элемента	Изделия арматурные									Изделия арматурные				Общий расход
	Арматура класса									Прокат марки				
	А-I				А-III					Вст3 кп2				
	ГОСТ 5781-82									ГОСТ 2509-71		ГОСТ 103-76		
	ф10			Итого	ф12	ф6			Итого	ф24	Итого	-8×60	Итого	
фм 12	78.0			78.0	79.2	2.2			81.4	6.0	6.0	0.8	0.8	166.2
фм 13	106.2			106.2	151.8	4.2			156.0	6.0	6.0	0.8	0.8	269.0

Защитный слой бетона для арматуры подошвы фундамента -35 мм, для остальной -25 мм

Т.П. 901-3-255.89 КЖ.

Провер.	Стронгин		
Инж.	Базанов		
Зав. пр	Стронгин		
Гл. констр	Письман		
Н. контр	Антонова		
Нач. отд	Данилевский		

Главный корпус для станции очистки воды поверхностных источников мутностью до 120 мг/л производительностью 5 тыс. м3/сут

Фундаменты фм 12 фм 13
Армирование

Стадия	Лист	Листов
Р	17	

ЦНИИЭП инженерного оборудования г. Москва

Привязан

Инв N

Инв. N подл. | Подпись и дата | Взам. инв. N

Копировал Подлевская 23597-04 формат А2

Альбом 3, часть 2

ФМ 14 ; ФМ 15

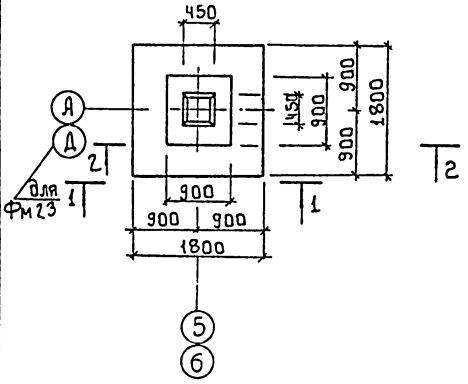

5-5

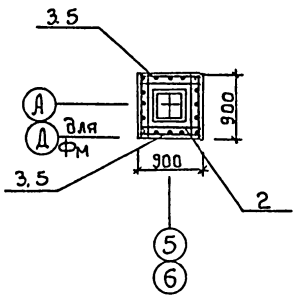

ФМ 16

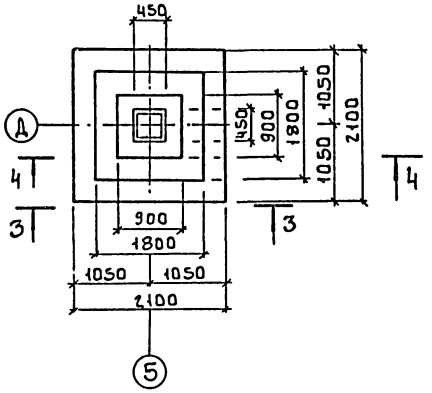

1-1

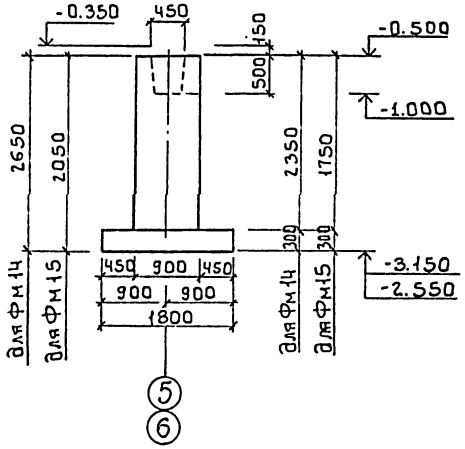

2-2

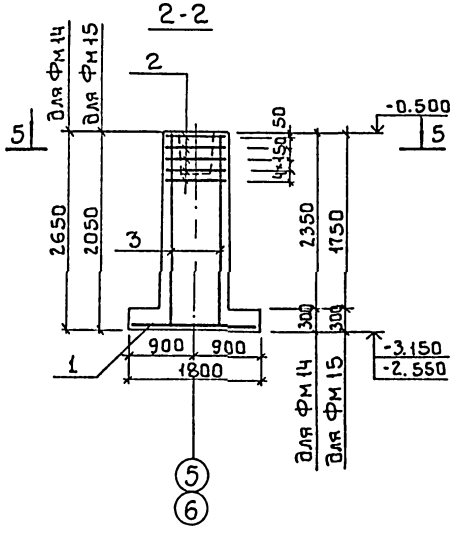

3-3

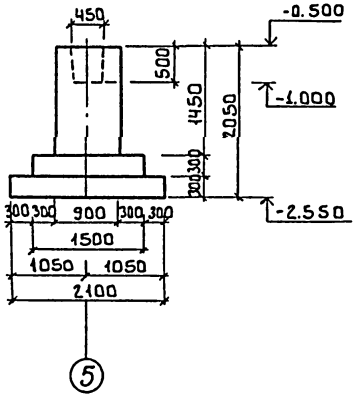

4-4

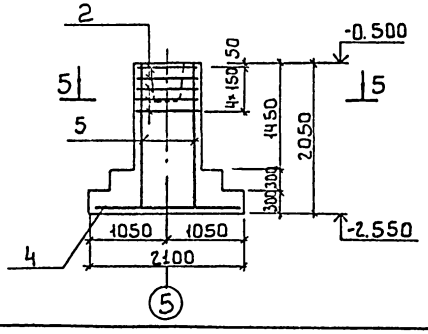

Спецификация монолитных фундаментов ФМ14, ФМ15, ФМ16

Формат	Зона	Поз.	Обозначение	Наименование	Кол. шт.	Примеч.
				ФМ 14		
				Сборочные единицы		
		1	1.410-3 Вып.1	2С 12А-III/12А-III 175×175	1	23.0
		2	1.020-1|83.1-10.30-01	С13	5	2.7
				Детали		
		3	Лист 18	ф10А-III ГОСТ 5781-82 ℓ=2610	16	1.62
				Материалы		
				Бетон В15; F50	32.8	м³
				ФМ 15		
				Сборочные единицы		
		2	1.020-1|83.1-10.30-01	С13	5	2.7
		1	1.410-3 Вып.1	2С 12А-III/12А-III 175×175	1	23.0
				Детали		
		5	Лист 18	ф10А-III ГОСТ 5781-82 ℓ=2010	16	1.25
				Материалы		
				Бетон В15; F50	2.40	м³
				ФМ 16		
				Сборочные единицы		
		2	1.020-1|83.1-10.30-01	С13	5	2.7
		4	1.410-3 Вып.1	2С 12А-III/12А-III 205×205	1	40.0
				Детали		
		5	Лист 18	ф10А-III ГОСТ 5781-82 ℓ=2010	16	1.25
				Материалы		
				Бетон В15; F50	3.2	м³

Ведомость расхода стали на один элемент, кг

Марка элемента	Изделия арматурные								Общий расход
	Арматура класса								
	A-I ГОСТ 5781-82				A-III ГОСТ 5781-82				
	ф8			Итого	ф10	ф12		Итого	
ФМ 14	13.5			13.5	25.9	23.0		48.9	62.4
ФМ 15	13.5			13.5	20	23.0		43.0	56.5
ФМ 16	13.5			13.5	20	40.0		60.0	73.5

Привязан	Провер.	Стронгин	
	Инж.	Базанов	
	Зав. груп.	Стронгин	
	Гл. констр.	Письмон	
	Н. контр.	Антонова	
Инв. №	Нач. отд.	Ачилевский	

т.п. 901-3-255.89 КЖ

Главный корпус для станции очистки вод поверхностных источников мутностью до 120 мг/л производительностью 5 тыс. м³/сут.

Фундаменты ФМ 14...ФМ 16. Опалубочный чертеж. Армирование

Стадия	Лист	Листов
Р	18	

ЦНИИЭП инженерного оборудования г. Москва

Инв. № подл. | Подпись и дата | Взам. инв. №

Копировал: Боброва 23597-04 Формат: А2

Фм 17; Фм 18; Фм 19

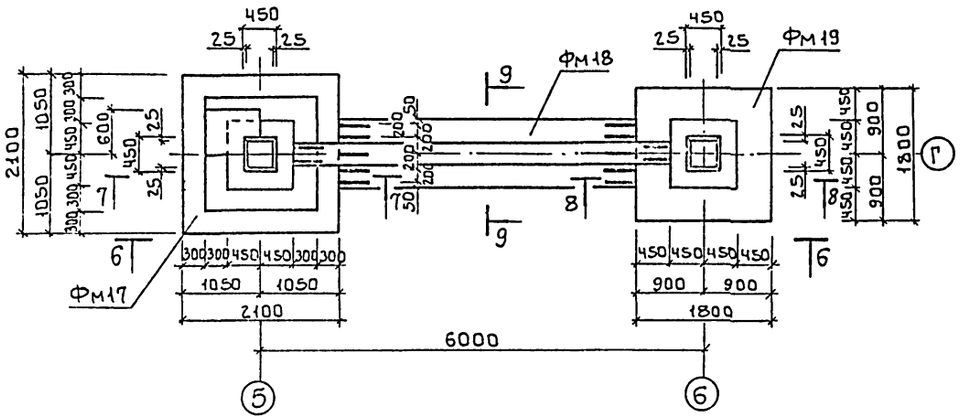

6 - 6

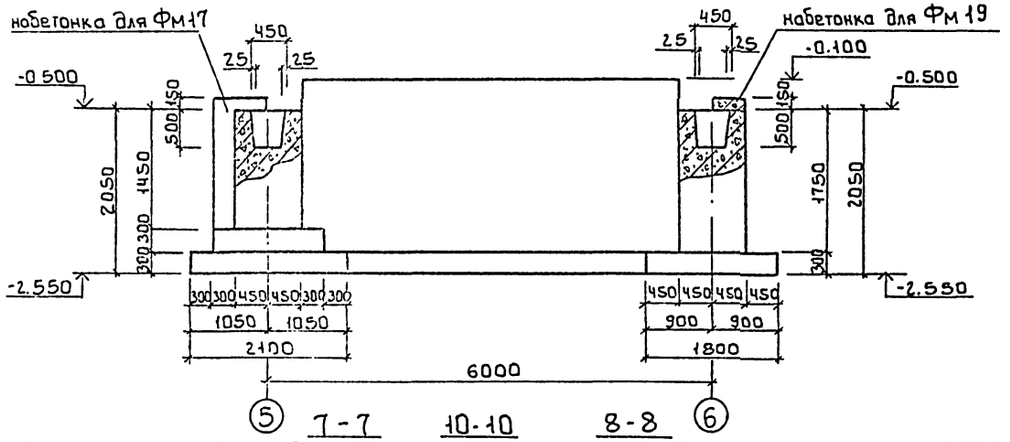

9 - 9

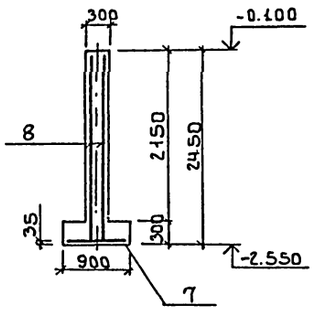

7 - 7 · 10 - 10 · 8 - 8

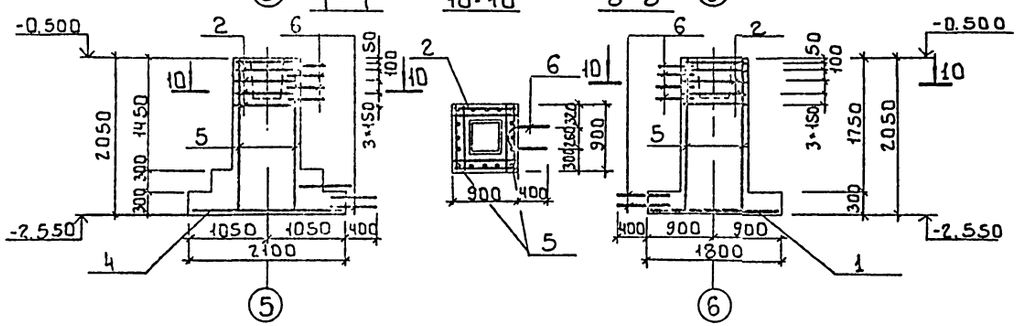

Спецификация монолитных фундаментов Фм 17; Фм 18; Фм 19

Позиция	Обозначение	Наименование	Кол.	Примеч.
		Фм 17		
		Сборочные единицы		
4	1.410-3 Вып.1	2с 12А-III / 12А-III 205*205	1	40.0
2	1.020-1/83.1-10.3.0-01	С13	5	2.7
		Детали		
5	лист 19	ф10 А-III ГОСТ 5781-82 L=2010	16	1.25
6	лист 19	ф6 А-III ГОСТ 5781-82 L=1600	6	0.5
		Материалы		
		Бетон В15; F50	3.2	м³
		Фм 18		
		Сборочные единицы		
7	ГОСТ 23279-85	3с 10А-III / 10А-III 85*405	1	23.5
8	ГОСТ 23279-85	3с 8А-III / 10А-III 235*505 25 / 50*100	2	61.6
		Материалы:		
		Бетон В15; F50	4.4	м³
		Фм 19		
		Сборочные единицы		
1	1.410-3 Вып.1	2с 12А-III / 12А-III 115*175	1	23.0
2	1.020-1/83.1-10.3.0-01	С13	5	2.7
		Детали		
5	лист 19	ф10 А-III ГОСТ 5781-82 L=2010	16	1.25
6	лист 19	ф8 А-III ГОСТ 5781-82 L=1600	6	0.5
		Материалы:		
		Бетон В15; F50	2.9	м³

Ведомость расхода стали на один элемент, кг

Марка элемента	Изделия арматурные									Общий расход
	Арматура класса									
	А-I			А-III						
	ГОСТ 5781-82									
	ф8		Итого	ф12	ф10	ф8			Итого	
Фм 17	13.5		13.5	40.0	25.9	3.0			69.4	82.9
Фм 18					61.5	23.6			85.1	85.1
Фм 19	13.5		13.5	23.0	25.9	3.0			52.4	65.9

Т.П. 901-3-255.89 КЖ

Привязан

Инв. №

Провер.	Строгин	
Инж.	Баранов	
Зав. груп.	Строгин	
Гл. констр.	Письман	
Н. контр.	Антонова	
Нач. отд.	Гуревский	

Главный корпус для станции очистки воды поверхностных источников мутностью до 1200 мг/л производительностью 5 тыс. м³/сут.

Фундаменты Фм 17...Фм 19. Спецчертеж. Армирование.

Стадия	Лист	Листов
Р	19	

ЦНИИЭП инженерного оборудования г. Москва

Инв. № подл. | Подпись и дата | Взам. инв. №

Копировал: Боброва 23597-04 Формат: А2

Альбом 3, часть 2

Фм 20, Фм 21, Фм 22, Фм 23, Фм 24

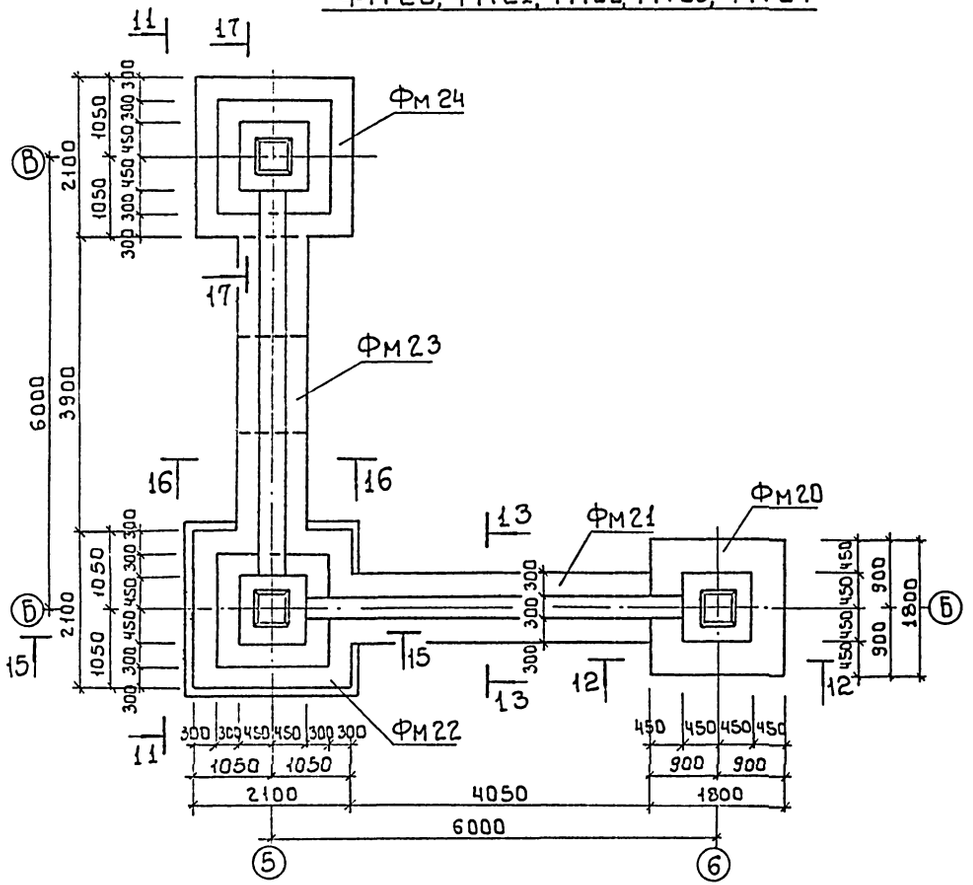

11 - 11

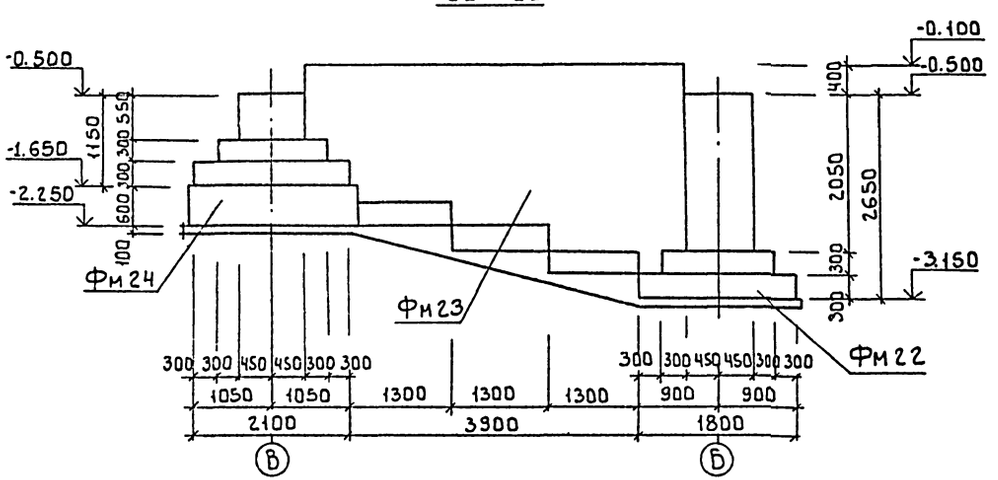

12-12

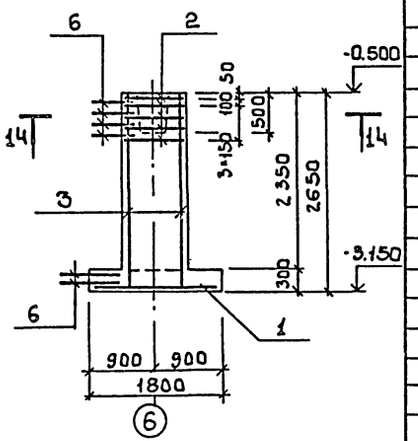

13 - 13

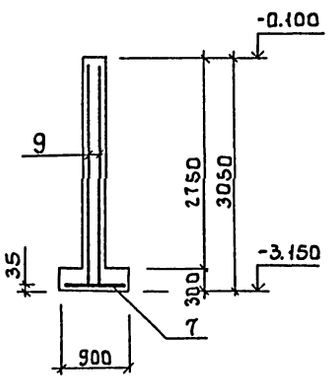

14-14

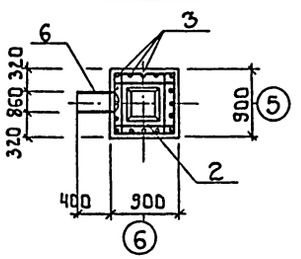

Спецификация монолитных фундаментов Фм 20, Фм 21, Фм 28

Формат	Зона	Поз.	Обозначение	Наименование	Кол. шт.	Примеч.
				Фм 20		
				Сборочные единицы		
		1	1.410-3 Вып. 1	2с $\frac{12\,A\text{-}III}{12\,A\text{-}III}$ 175×175	1	230
		2	1.020-1/83.1-10.30-01	С13	5	2.7
				Детали		
		3		ф10 A-III ГОСТ 5781-82 ℓ=2610	16	1.62
		6		ф8 A-I ГОСТ 5781-82 ℓ=1600	6	0.5
				Материалы		
				Бетон В15; F50	3.65	м³
				Фм 21		
				Сборочные единицы		
		7	ГОСТ 23279-85	3с $\frac{10\,A\text{-}III}{10\,A\text{-}III}$ 85×405	1	23.5
		9	ГОСТ 23279-85	3с $\frac{8\,A\text{-}III}{10\,A\text{-}III}$ 300×505 $\frac{100}{50\times100}$	2	80.7
				Материалы:		
				Бетон В15; F50	4.4	м³
				Фм 28		
				Детали		
		13		L50×5 ГОСТ 8509-86 ℓ=350	2	1.3
				Материалы		
				Бетон В15; F50	0.06	м³

Ведомость расхода стали на один элемент, кг

Марка элемента	Изделия арматурные							Изделия закладные			Общий расход
	Арматура класса							Прокат марки			
	A-I			A-III							
	ГОСТ 5781-82							ГОСТ 8509-86			
	ф8		Итого	ф12	ф10	ф8	Итого	L50×5		Итого	
Фм 20	13.5		13.5	23.0	25.9	3.0	52.4				65.9
Фм 21					104.2	30.8	135.0				135.0
Фм 28								2.6		2.6	

1. Опалубочный чертеж Фм 28 см. лист 21.

				т.п. 901-3-255.89		КЖ	
Привязан				Провер.	Стронгин	Главный корпус для станции очистки воды поверхностных источников мутностью до 2000 мг/л производительностью 5 тыс. м³/сут	Стадия: Р; Лист: 20; Листов:
				Инж.	Базанов		
				Зав. груп.	Стронгин		
				Гл. констр.	Письман	Фундаменты Фм 20, Фм 21, Фм 28	ЦНИИЭП инженерного оборудования г. Москва
				Н. контр.	Антонова	Опалубочный чертеж. Армирование	
Инв. №				Нач. отд.	Житневский		

Инв. № подл. | Подп. и дата | Взам. инв. №

Копировал: Боброва 23597-04 Формат: А2

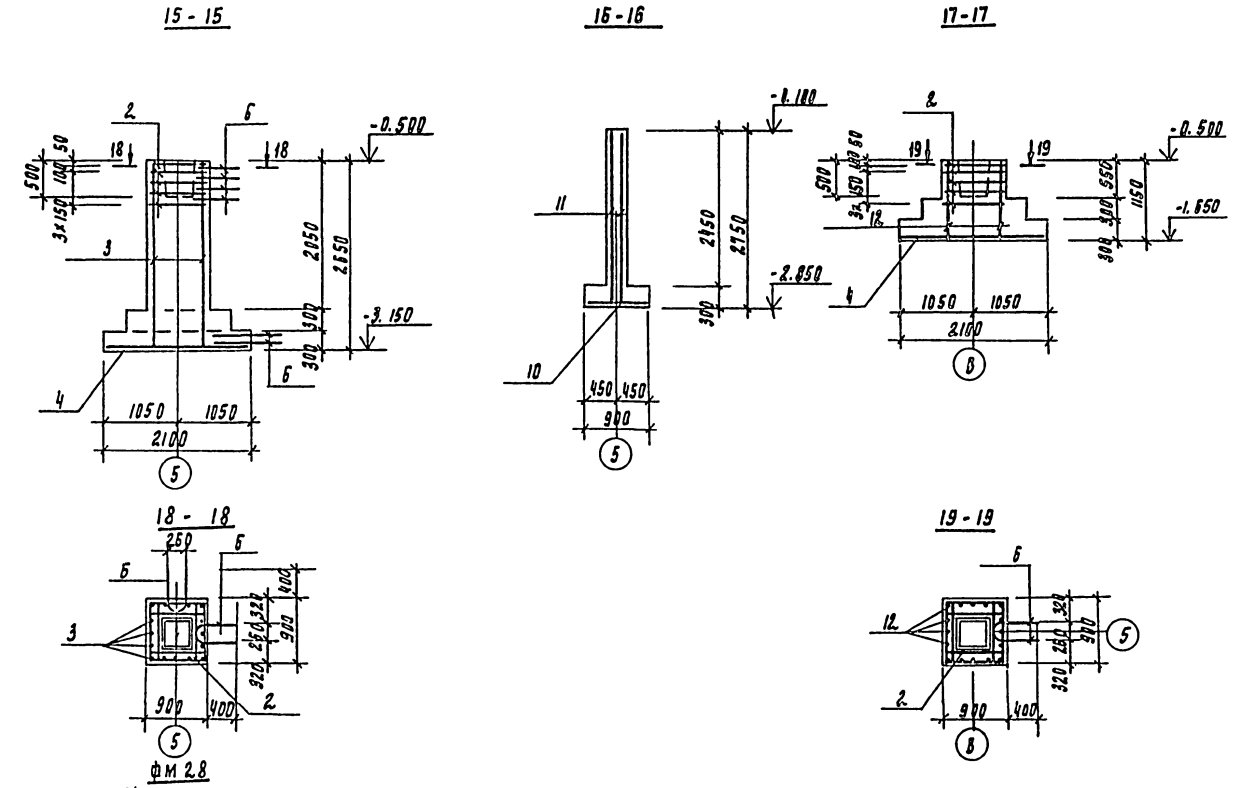

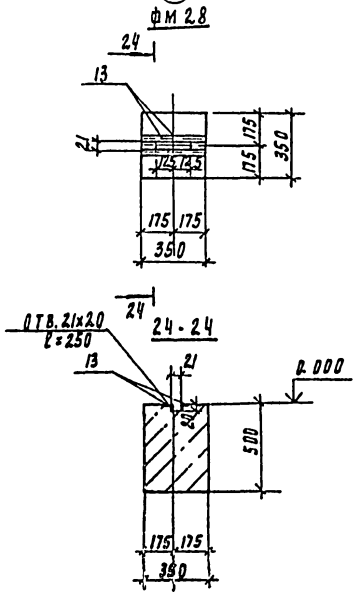

1. Защитный слой бетона для арматуры подошвы фундамента - 35 мм, для остальной - 25 мм

Спецификация монолитных фундаментов фм22... фм 24.

Формат	Зона	Поз	Обозначение	Наименование	Кол шт	Примеч
				фм 22		
				Сборочные единицы		
		4	1.410-3 вып. 1	2с $\frac{12АIII}{12АIII}$ 205 × 205	1	40.0
		2	1.020-1/83-10.3 0-01	с 13	5	2.7
				Детали		
		3		ф10АIII ГОСТ 5781-82 l=2610	16	1.62
		6		ф8АIII ГОСТ 5781-82 l=1600	6	0.5
				Материалы		
				Бетон В15; F50	3.67	м³
				фм 23		
				Сборочные единицы		
		10	ГОСТ 23279-85	3с $\frac{10АIII}{10АIII}$ 85 × 390	1	22.5
		11	ГОСТ 23279-85	3с $\frac{8АIII}{10АIII}$ 270 × 505	2	71.24
				Материалы		
				Бетон В15; F50	4.3	м³
				фм 24		
				Сборочные единицы		
		4	1.410-3 вып. 1	2с $\frac{12АIII}{12АIII}$ 205 × 205	1	40.0
		2	1.020-1/83-10.3.0-01	с 13	5	2.7
				Детали		
		12		ф10АIII ГОСТ 5781-82 l=1110	16	0.68
		6		ф8АIII ГОСТ 5781-82 l=1600	6	0.5
				Материалы		
				Бетон В15; F50	2.45	м³

Ведомость расхода стали на один элемент, кг

Марка элемента	Изделия арматурные										Общий расход
	Арматура класса										
	А-I				А-III						
	ГОСТ 5781-82										
	ф8			Итого	ф12	ф10	ф8			Итого	
фм 22	13.5			13.5	40.0	25.9	3.0			68.9	82.40
фм 23						65.8	28.0			93.8	93.80
фм 24	13.5			13.5	40.0	10.88	3.0			53.9	67.40

Т.П. 901-3-255.89 КЖ

Провер.	Стронгин		
Инж.	Базанов		
Зав. ср.	Стронгин		
Гл. конст.	Письман		
Н. контр.	Антонова		
Нач. отд.	Ажилевский		

Привязан

Инв. №

Главный корпус для станции очистки воды поверхностных источников мутностью до 120 мг/л производительностью 5 тыс. м³/сут

Фундаменты фм 22... фм 24. Опалубочный чертеж. Армирование.

Стадия	Лист	Листов
Р	21	

ЦНИИЭП инженерного оборудования г. Москва

Копировал Годлевская 23597-04 формат А2

Инв. № подл. | Подпись и дата | Взам. инв. №

Фм25; Фм26; Фм27

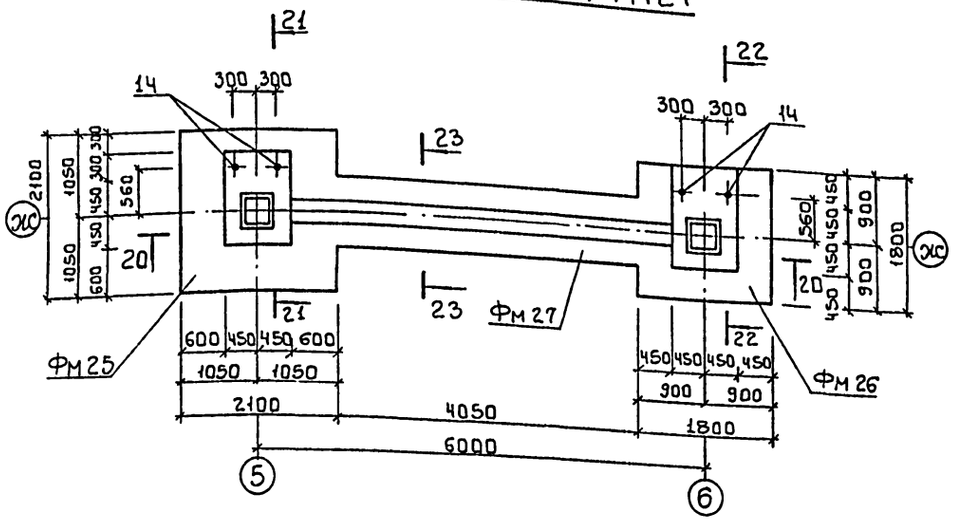

21-21

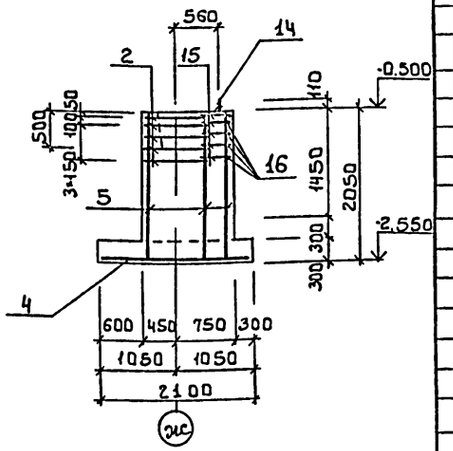

20-20

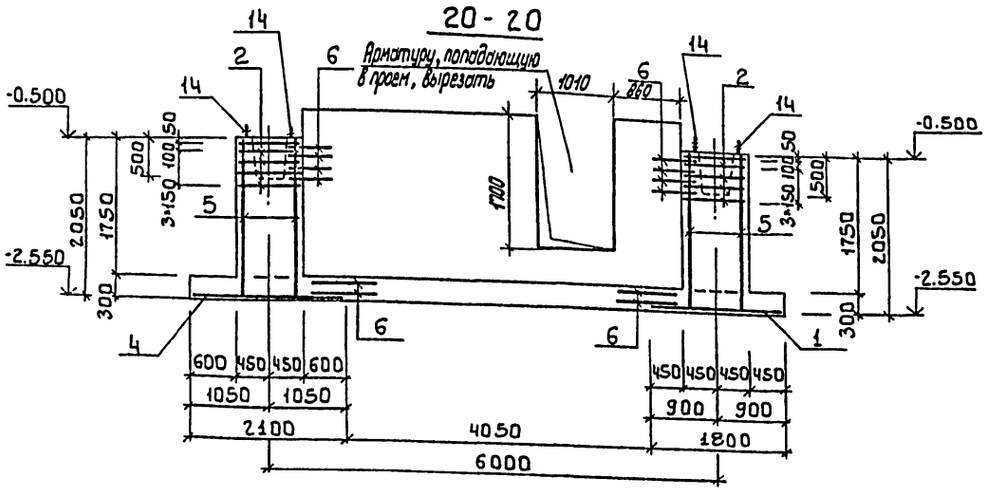

22-22

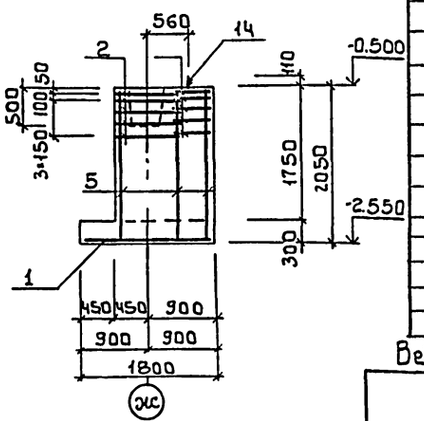

23-23

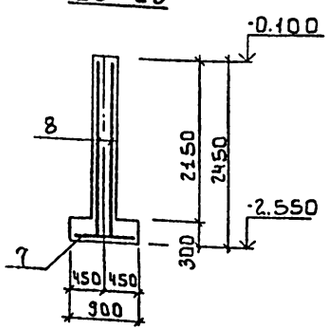

Спецификация монолитных фундаментов Фм25.. Фм27

Формат	Зона	Поз.	Обозначение	Наименование	Кол шт	Примеч
				Фм 25		
				Сборочные единицы		
		4	1.410-3 Вып.1	2с $\frac{12 А III}{12 А III}$ 205×205	1	40.0
		2	1.020-1/83-10.3.0-01	С13	5	2.7
		14	1.412.1-4-060	Изделие закладное Мн1	2	3.4
				Детали		
		5	лист 22	ф10А III ГОСТ 5781-82 ℓ=2010	16	1.25
		6		ф8А III ГОСТ 5781-82 ℓ=1600	6	0.5
		15		ф8А III ГОСТ 5781-82 ℓ=350	10	0.14
		16		ф8А III ГОСТ 5781-82 ℓ=850	5	0.34
				Материалы		
				Бетон В15 F50	3.6	м³
				Фм 26		
				Сборочные единицы		
		1	1.410-3 Вып.1	2с $\frac{12 А III}{12 А III}$ 175×175	1	23
		2	1.020-1/83-10.3.0-01	С13	5	2.7
		14	1.412.1-4-060	Изделие закладное Мн1	2	3.4
				Детали		
		5		ф10А III ГОСТ 5781-82 ℓ=2010	16	1.25
		6		ф8А III ГОСТ 5781-82 ℓ=1600	6	0.5
		17		ф8А III ГОСТ 5781-82 ℓ=400	10	0.16
		16		ф8А III ГОСТ 5781-82 ℓ=850	5	0.34
				Материалы:		
				Бетон В15; F50	3.1	м³
				Фм 27		
				Сборочные единицы		
		7	ГОСТ 23279-85	3с $\frac{10 А III}{10 А III}$ 85×145	1	23.5
		8	ГОСТ 23275-85	3с $\frac{8 А III}{10 А III}$ 235×505 $\frac{25}{+100}$	2	61.6
				Материалы:		
				Бетон В15, F50	4.4	м³

Ведомость расхода стали на один элемент, кг

Марка элемента	Изделия арматурные							Изделия закладные				Общий расход
	Арматура класса							Прокат марки				
	А-I		А-III					Вст3кп2				
	ГОСТ 5781-82							ГОСТ 2590-71		ГОСТ 103-76		
	ф 8	Итого	ф 12	ф 10	ф 8		Итого	ф 24	Итого	-8×60	Итого	
Фм 25	13.5	13.5	40.0	25.9	6.1		72.0	6.0	6.0	0.8	0.8	92.30
Фм 26	13.5	13.5	23.0	20.0	6.3		49.3	6.0	6.0	0.8	0.8	69.6
Фм 27				61.5	23.6		85.1					85.1

Т.П. 901-3-255.89 КЖ

Привязан

Инв. №

Провер.	Стронгин	
Инж.	Базанов	
Зав.груп.	Стронгин	
Гл.констр.	Письман	
Н.контр.	Антонова	
Нач.отд.	Данилевский	

Главный корпус для станции очистки воды поверхностных источников мутностью до 120 мг/л. производительностью 5 тыс. м³/сут.

Фундаменты Фм25...Фм27. Опалубочный чертеж. Армирование

Стадия	Лист	Листов
Р	22	

ЦНИИЭП инженерного оборудования г. Москва

Инв. № подл. | Подпись и дата | Взам. инв. №

Копировал: Боброва 23597-04 Формат: А2

Альбом 3, часть 2

Схема расположения опор под трубопроводы в осях 4-5

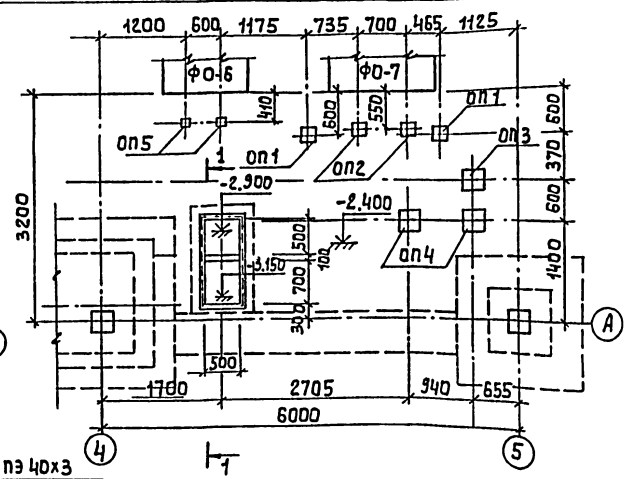

Спецификация элементов к схеме расположенной на листе

Марка	Обозначение	Наименование	Кол. шт.	Масса кг	Примеч.
ФО1	лист 26	ФО1	2		
ФО2	лист 26	ФО2	2		
ФО3	лист 26	ФО3	1		
ФО4	лист 26	ФО4	3		
ФО5	лист 26	ФО5	3		
ФО6	лист 26	ФО6	1		
ФО7	лист 26	ФО7	3		
ОП1	лист 23	ОП1	6		
ОП2	лист 23	ОП2	6		
ОП3	лист 23	ОП3	6		
ОП4	лист 23	ОП4	6		
ОП5	лист 23	ОП5	2		
1	3.400-6/76	МИ 4-46	8,9пм	44кг/пм	
2	3.400-6/76	МИ 3-2	10	0.8	
3		С 20 ГОСТ 8240-72 ℓ=1500	2	27.6	
4		С 20 ГОСТ 8240-72 ℓ=800	2	14.7	
5	ГОСТ 18599-83	Труба ПВД 63 С ℓ=350	15		
П1-5	3.006.1-2.87.2-1	Плита П1-5	16	40	
БР1	ГОСТ 6665-82	Бортовой камень БР100.30.15	6	100	

Схема расположения опор под трубопроводы в осях 5-6

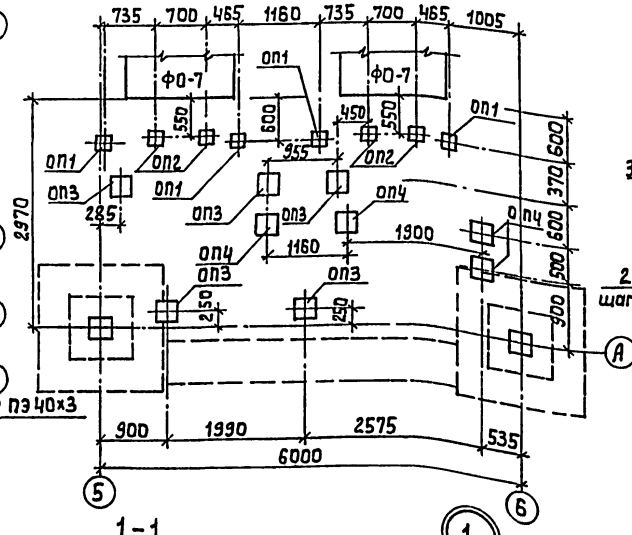

2-2 ; 3-3

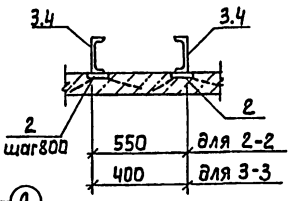

Марка	Сечение мм	Отметка верха опоры	Объем м³
ОП1	200×200	-2.25	0,01
ОП2	200×200	-1.90	0,02
ОП3	300×300	-1.920	0,05
ОП4	300×300	-2.310	0,01
ОП5	100×100	-1.920	0,01

1. Наружные поверхности кирпичных стен и бортов поддона в емкости РЕ4 со стороны грунта обмазать двумя слоями горячего битума по грунтовке из битума, растворенного в бензине.
2. Опоры под трубопроводы выполнять одновременно с бетонированием пола, бетон В 7,5.

СОГЛАСОВАНО
Отдел ВГ Новик
Отдел ЭЗОиГА Гусев

Инв. № подл. | Подпись и дата | Взам. инв. №

Привязан

Инв. №

Провер.	Строгин		
Инженер	Базунов		
Зав. груп.	Строгин		
Гл. констр.	Письман		
Н. контр.	Антонова		
Нач. отд.	Данилевский		

т. п. 901-3-255.89 -КЖ

Главный корпус для станции очистки воды поверхностных источников до 120 мг/л производительностью 5 тыс. м³/сут

Схема расположения фундаментов под оборудование и опор в осях 4-6, А-Б; Г-Ж.

Стадия	Лист	Листов
Р	23	

ЦНИИЭП инженерного оборудования г. Москва

Копировал: Алешикова 25597-04 Формат: А2

Альбом 3, часть 2

Спецификация к схеме расположения каналов, приямков и опор

Формат	Поз.	Обозначение	Наименование	Кол.	Примеч.
			ОП 7		
			Сборочные единицы		
	2	лист 24	•ф12 ГОСТ 2590-71 ℓ=1050	2	0.93кг
			Материалы		
			Бетон В12.5		0.08 м³
			ОП 8		
			Сборочные единицы		
	2	лист 24	•ф12 ГОСТ 2590-71 ℓ=1800	2	0.89кг
			Материалы		
			Бетон В12.5		0.04 м³

Марка опоры	Размеры (мм)	Отметка верха опоры	Объем бетона м³
ОП 6	100 × 100 × 400 (h)	-1.400	0.004
ОП 9	200 × 200 × 150 (h)	-1.650	0.008

1. Расход бетона В12.5 на каналы и приямки: 3.25м³
2. Обрамление приямков поз.1 учтено в спецификации листа 27.
3. ОП6, ОП9 выполнить из бетона В7.5.

Согласовано

Инв. № подл. | Подпись и дата | Взам. инв. №

Привязан

Инв. №

Провер.	Строгин	
Нач.тех.	Ананьева	
Зав.арх.	Строгин	
Гл.конст.	Лисьман	
Н.контр.	Антонова	
Нач.отд.	Данилевский	

ТП 901-3-255.89 КЖ

Главный корпус для станции очистки вод поверхностных источников мутностью до 120мг/л производительностью 5 отыс м³/сут

Схема расположения каналов, приямков и опор под трубы в осях 4...6, Ж-К.

Стадия	Лист	Листов
Р	24	

ЦНИИЭП инженерного оборудования г. Москва

Альбом 3, часть 2

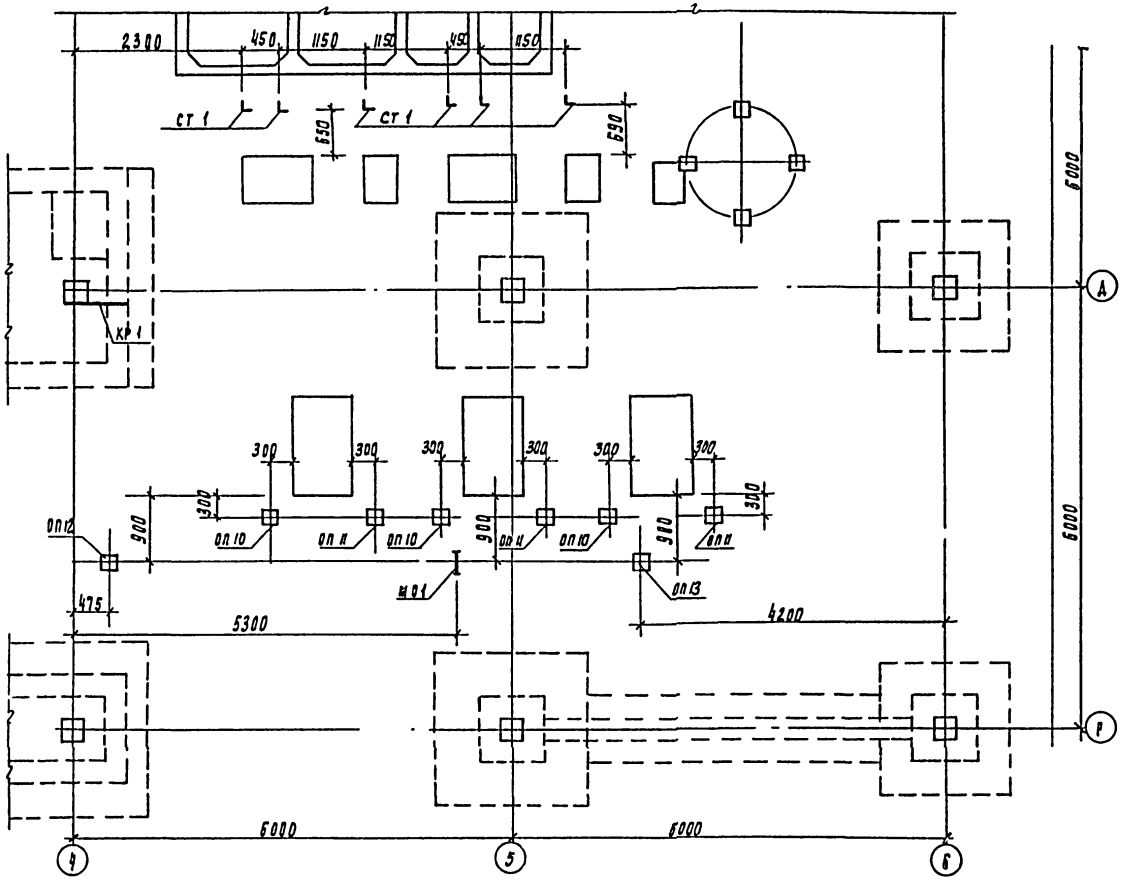

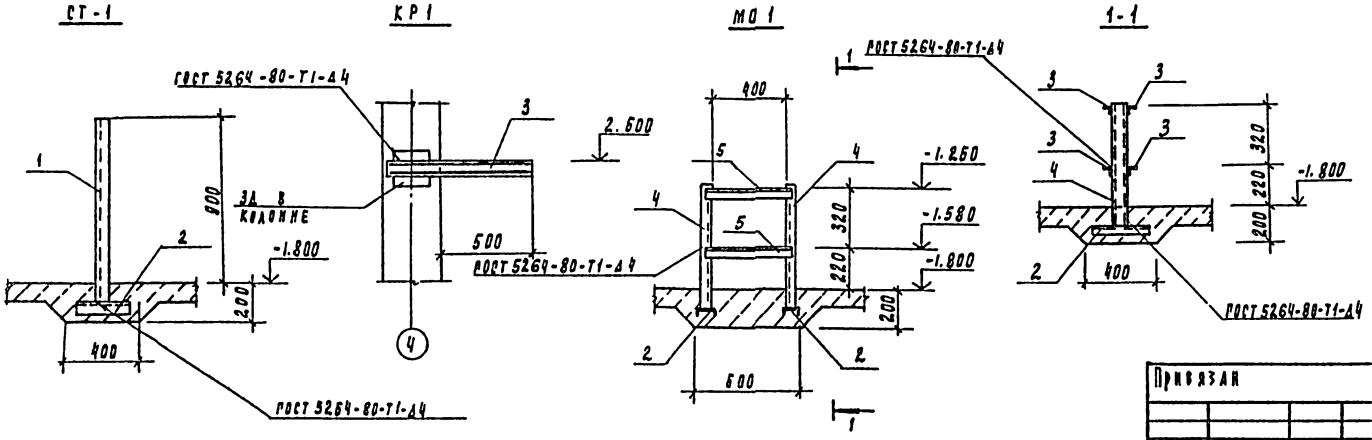

Спецификация элементов к схеме расположенной на листе

Марка	Обозначение	Наименование	Кол. шт.	Масса кг	Примеч.
оп 6	лист 24	оп 6	5		
оп 7	лист 24	оп 7	3		
оп 8	лист 24	оп 8	2		
оп 9	лист 24	оп 9	2		
оп 10	лист 25	оп 10	3		
оп 11	лист 25	оп 11	3		
оп 12	лист 25	оп 12	1		
оп 13	лист 25	оп 13	1		
ст 1	лист 25	ст 1	6	8.0	
кр 1	лист 25	кр 1	2	5.3	
м 0 1	лист 25	м 0 1	1	16.0	

Формат	Зона	Поз	Обозначение	Наименование	Кол шт	Примеч.
				ст 1		
		1		Уголок $\frac{\text{Б-50×50×5 ГОСТ 8509-86}}{\text{Ст3 сп2 -1 ГОСТ 535-86}}$ ℓ=1000	1	3.77
		2		Швеллер $\frac{\text{8 ГОСТ 8240-72}}{\text{Ст3 кп2 ГОСТ 535-79}}$ ℓ=300	2	2.1
				кр 1		
		3		Швеллер $\frac{\text{8 ГОСТ 8240-72}}{\text{Ст3 кп2 ГОСТ 535-79}}$ ℓ=750	1	5.3
				м 0 1		
		4		Швеллер $\frac{\text{8 ГОСТ 8240-72}}{\text{Ст3 кп2 ГОСТ 535-79}}$ ℓ=640	2	4.51
		5		Уголок $\frac{\text{Б-50×50×5 ГОСТ 8509-86}}{\text{Ст3 сп2-1 ГОСТ 535-86}}$ ℓ=450	4	1.70

Т. п.901-3-255.89 КЖ

Привязан	Гл. инженер проекта	Строкгин	
Инв. №	Инженер	Базанов	
	Зав. ред.	Гровнин	
	Гл. конструктор	Пирман	
	Н. контр.	Антонова	
	Нач. отд.	Давидзерский	

Главный корпус для станции очистки воды поверхностных источников мутностью до 120 мг/л производительностью 5 тыс. м³/сут.

Схема расположения опор под трубы в осях 4-5; Р-Д.

Стадия	Лист	Листов
Р	25	

ЦНИИЭП инженерного оборудования г. Москва

Инв. № подл. | Подпись и дата | Взам. инв. №

Отдел ВГ

Разработано

Чобук

Копировал Родаевская 23597-04 Формат А2

Альбом 3, часть 2

Ф01

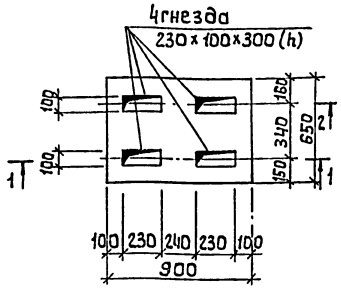

Ф02

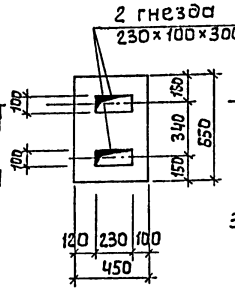

Фрагмент 1

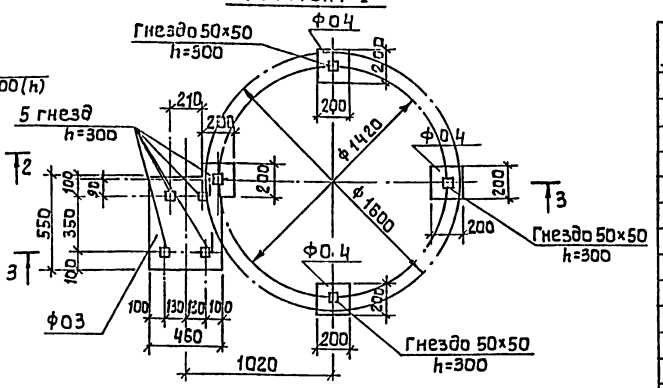

1-1

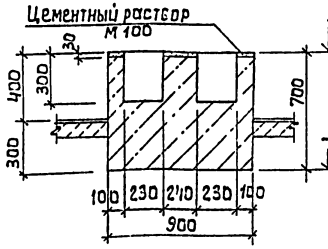

2-2

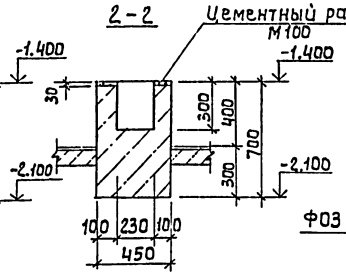

3-3

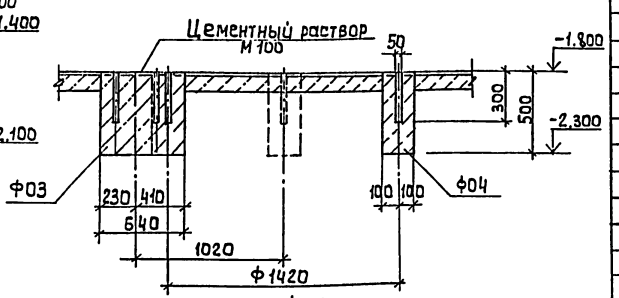

Ф05

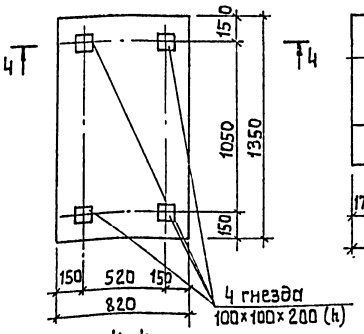

Ф06

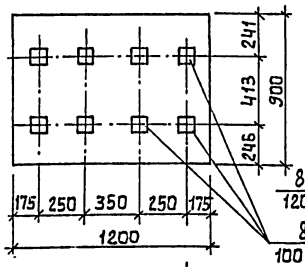

Ф07

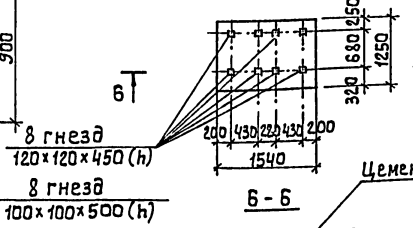

4-4

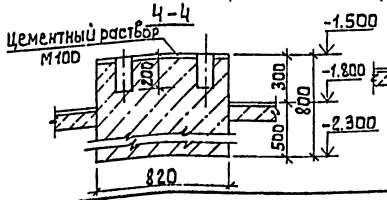

5-5

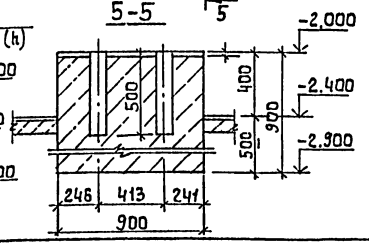

6-6

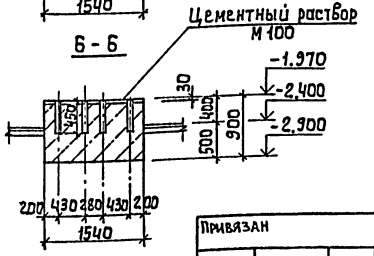

Спецификация фундаментов под оборудование

Формат	Зона	Поз.	Обозначение	Наименование	Кол. шт.	Примеч.
			лист 26	Ф01		
				Материалы		
				Бетон В 12.5	0,4	м³
			лист 26	Ф02		
				Материалы		
				Бетон В 12.5	0,2	м³
			лист 26	Ф03		
				Материалы		
				Бетон В 12.5	0,13	м³
			лист 26	Ф04		
				Материалы		
				Бетон В 12.5	0,02	м³
			лист 26	Ф05		
				Материалы		
				Бетон В 12.5	0,89	м³
			лист 26	Ф06		
				Материалы		
				Бетон В 12.5	0,97	м³
			лист 26	Ф07		
				Материалы		
				Бетон В 12.5	1,74	м³

Согласовано

Инв. № подл. | Подпись и дата | Взам. инв. №

Привязан

Инв. №

Разраб.	Стронгин	
Инженер	Базанов	
Зав. гр.	Стронгин	
Гл. конс. пр.	Письман	
Н. контр.	Антонова	
Нач. отд.	Пономаренко	

т.п 901-3-255.89 -КЖ

Главный корпус для станции очистки воды поверхностных источников мутностью до 120 мг/л, производительностью 0,5 тыс. м³/сут.

Фундаменты под оборудование Ф01 Ф07 Фрагмент N1 сечения

Стадия	Лист	Листов
Р	26	

ЦНИИЭП инженерного оборудования г. Москва

Копировал: Алещикова 23597-04 Формат: А2

Альбом 3, часть 2

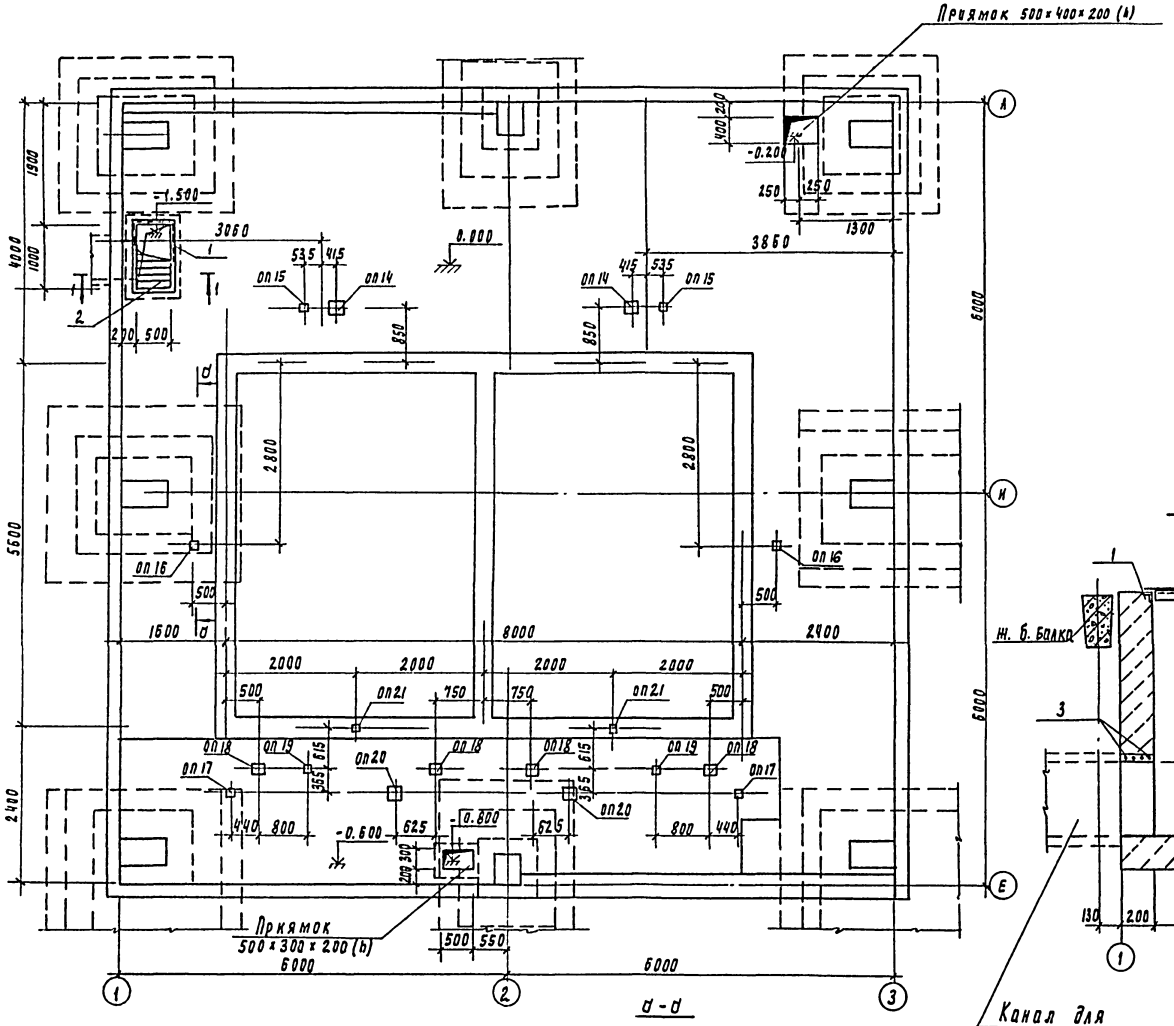

Спецификация к схеме расположения на листе

Марка поз	Обозначение	Наименование	Кол шт	Масса, кг	Примеч.
ОП 14	лист 27	ОП 14	2		
ОП 15	лист 27	ОП 15	2		
ОП 16	лист 27	ОП 16	2		
ОП 17	лист 27	ОП 17	2		
ОП 18	лист 27	ОП 18	4		
ОП 19	лист 27	ОП 19	2		
ОП 20	лист 27	ОП 20	2		
ОП 21	лист 27	ОП 21	2		
1	3.400-6176	Изделие закладное МН 4-46 ℓ=7.5 п.м		4.4 кг/пм	
2	т.п. 901-3-255.89 - кж.и. 63.0.0	Решетка Р1	1	21.5	
3	лист 27	4 ф 12 А I гост 5781-82 ℓ=1100	4	1.0	

1-1

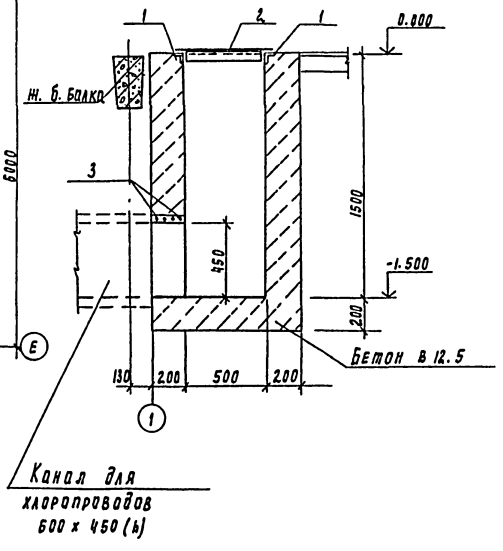

Марка	Сечение мм	Отметка верха опоры	Об'ем м3
ОП 14	200×200	0.320	0.01
ОП 15	100×100	0.380	0.01
ОП 16	100×100	0.420	0.01
ОП 17	100×100	0.120	0.01
ОП 18	150×150	0.150	0.01
ОП 19	100×100	0.520	0.01
ОП 20	200×200	0.180	0.01
ОП 21	50×50	6.550	0.01

д-д

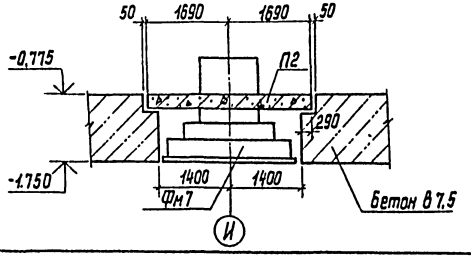

Привязан	Провер	Стронгин		ТП 901-3-255.89 КЖ
	Инж.	Базанов		Главный корпус для станции очистки воды поверхностных источников до 120 мг/л производительностью 5.0 тыс м3/сут
	Зав гр	Стронгин		Стадия Р; Лист 27; Листов
	Ра конст	Письман		Схема расположения приямков и бетонных столбиков в осях 1...3 и Е...А.
	Н. контр	Антонова		ЦНИИЭП инженерного оборудования г. Москва
Инв. №	Нач отд	Данилевский		

Инв. № подл. | Подпись и дата | Взам. инв. №

Согласовано: Отдел ВГ | Отдел | Новик

Копировал Родлевская 23597-04 Формат А2

Альбом 3, часть 2

Схема расположения канала и приямков

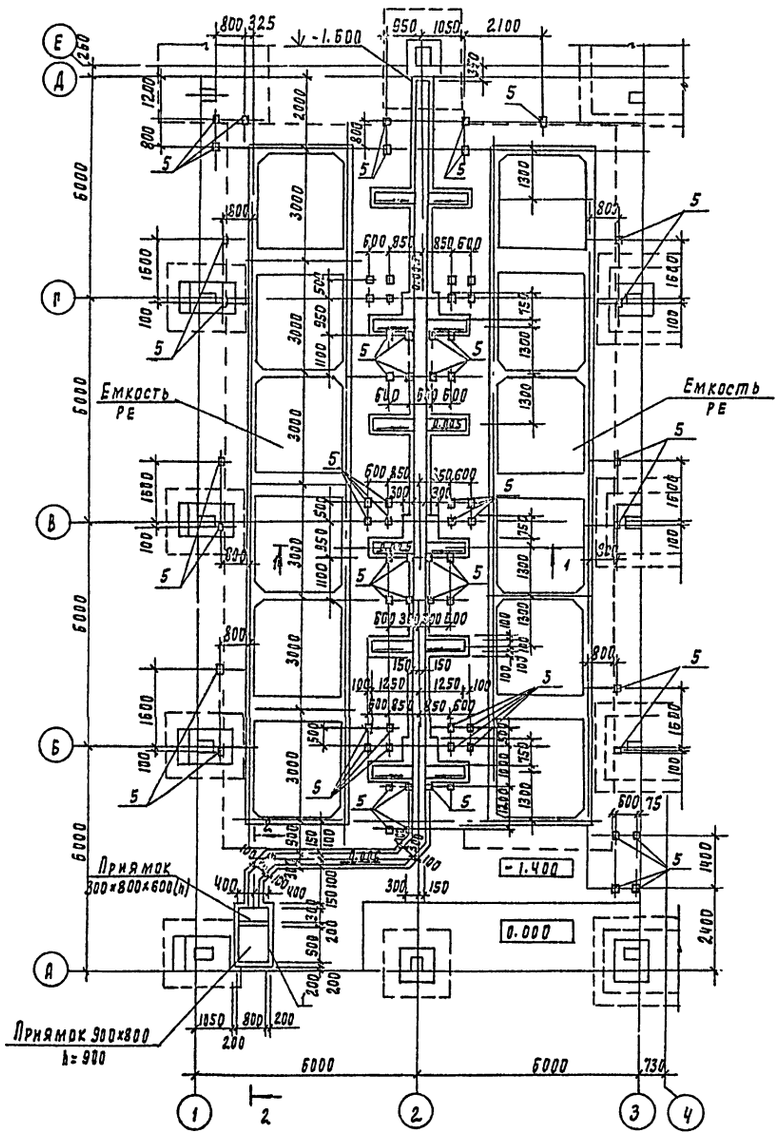

Схема расположения сборных ж.-б. плит над фундаментами и подбетонки под РЕ

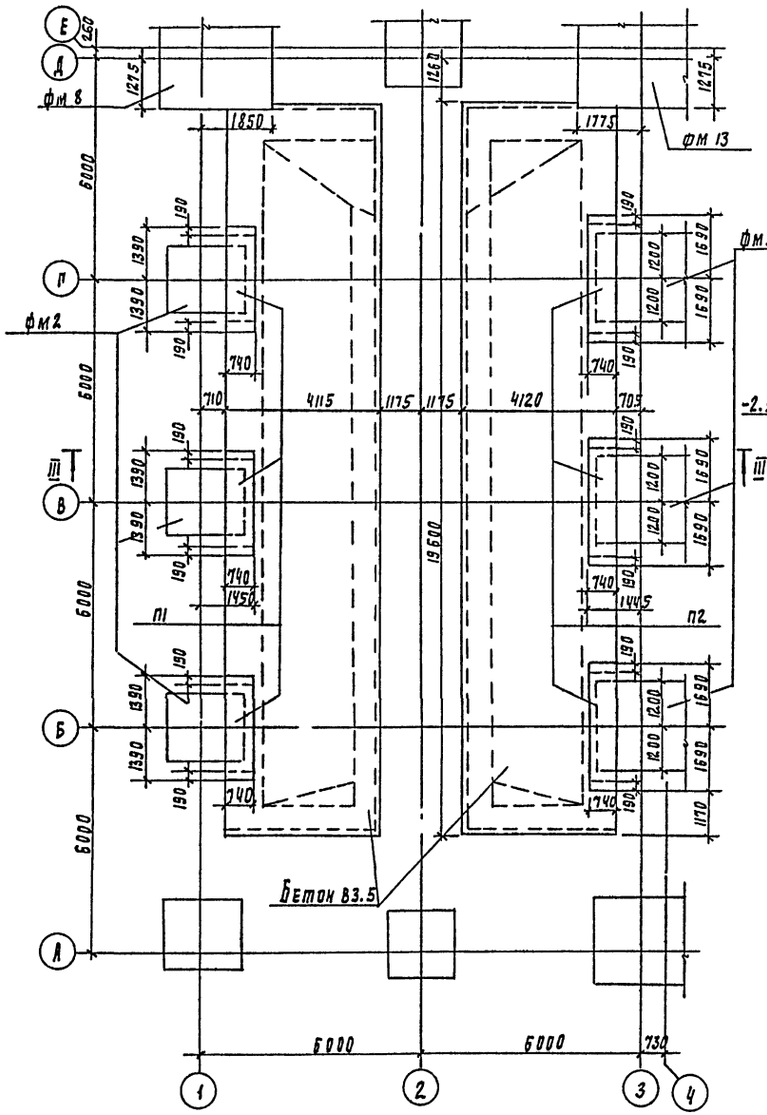

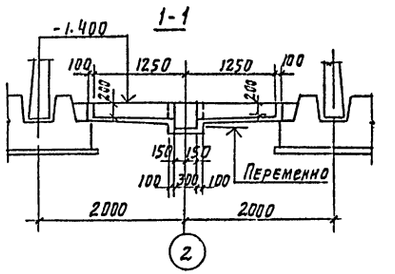

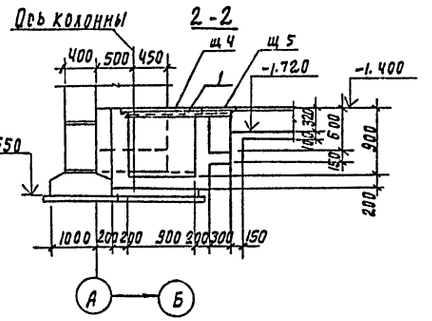

1. Плиты П1, П2 учтены в спецификации на листе 7.
2. Разрез III-III см. листе.
3. Расход бетона В7.5 на канал и приямки м³: 8.3.
4. Обрамление приямка поз.1 учтено на листе 27.

				тп901-3-255.89	КМ
Привязан					
Инв. №	Провер.	Строгин		Главный корпус для станции очистки воды поверхностных источников мутностью до 120 мг/л производительностью 5 тыс. м³/сут.	Стадия: Р; Лист: 28; Листов:
	Инж. кат.	Ананьева			
	Зав. груп.	Строгин			
	Рук. конст.	Письман		Схемы расположения каналов и приямков, сборных ж-б плит над фундаментом и подбетонкой	ЦНИИЭП инженерного оборудования г. Москва
	Н. контр.	Антонова			
	Нач. отд.	Даниевский			

Инв. № подл. | Подпись и дата | Взам. инв. №

Копировал Родаевская 23597-04 Формат А2

Альбом 3, часть 2

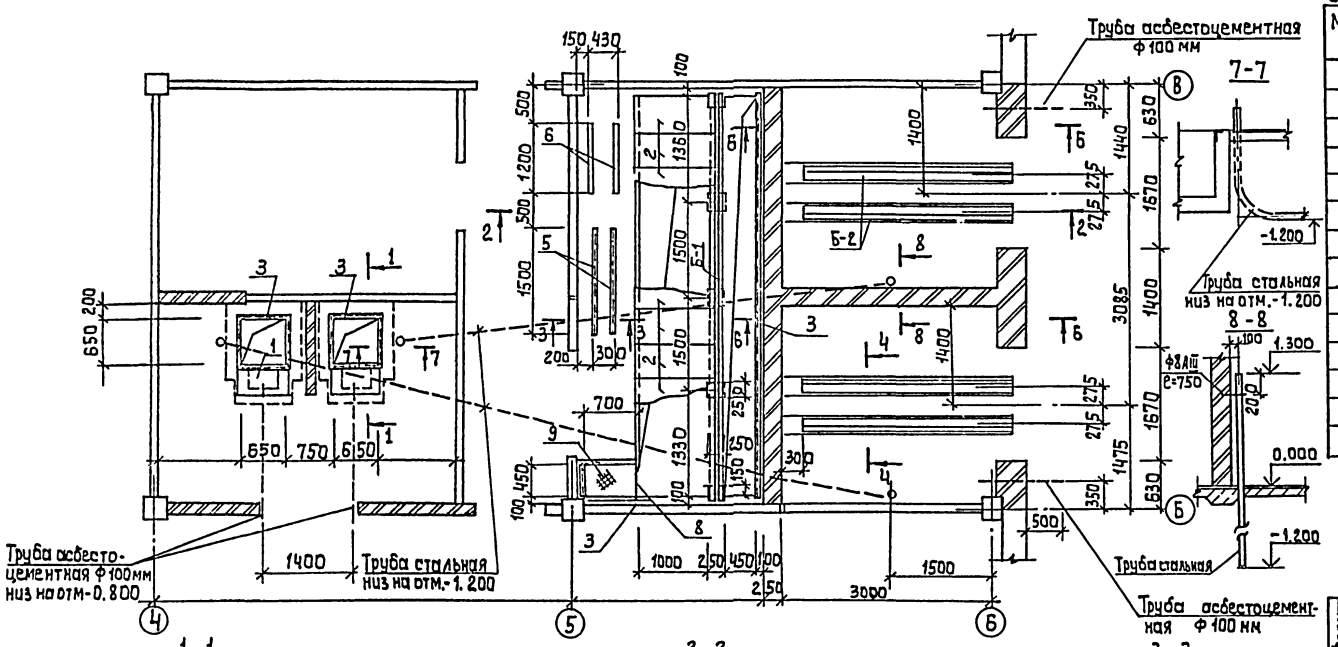

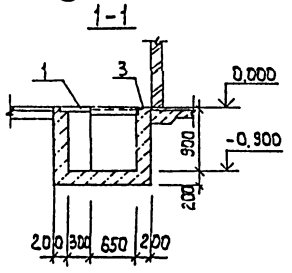

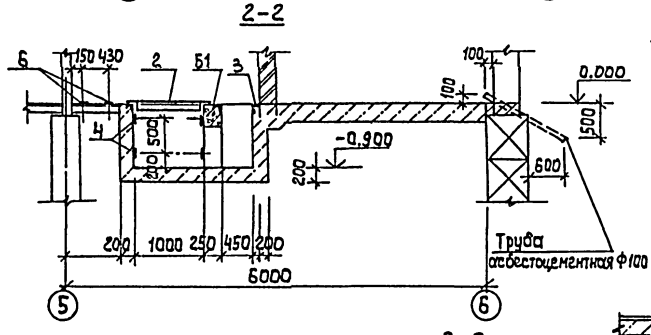

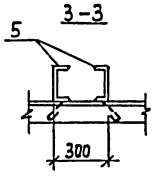

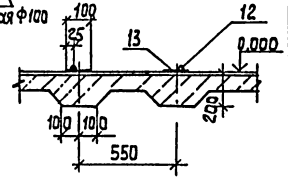

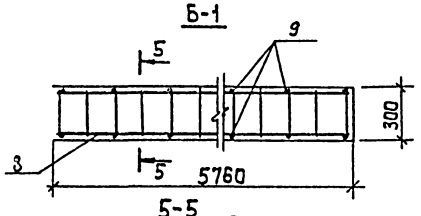

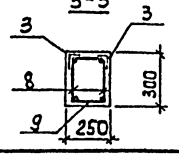

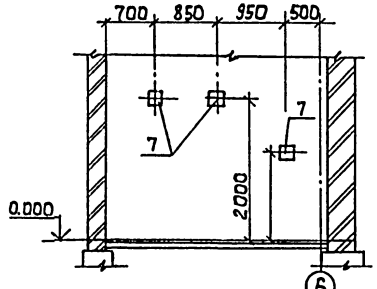

Спецификация к схеме расположения каналов и приямков

Марка поз.	Обозначение	Наименование	Кол. шт.	Масса кг	Примеч.
1	3.006.1-2.87 вып.1...4	п 1-5	2	0.04т	
2	т.п901-3-255.89 КЖИ. 56.0.0	Щ-1	12	28.2	
3	3.400-6/76	Изделие закладное МИ4-46 ℓ=220мм	6	44 кг/т	м
4	3.400-6/76	Изделие закладное МИ1-2 ℓ=180мм	–	43 кг/т	м
5	т.п901-3-255.89 КЖИ. 65.0.0	МН1	2	32.3	
6	3.400-6/76	Изделие закладное МИ1-2 ℓ=1000	2	4.3 кг	пм
7	3.400-6/76	Изделие закладное МИ1-24	6	2.3	
8		Уголок 75×6 ГОСТ 8509-72 ℓ=640 Вст3кп2-1 ГОСТ 535-79	1	4.1	
9	т.п901-3-255.89 КЖИ. 57.0.0	Щ2	1	17.0	
12		Круг 8-20 ГОСТ 2590-71 Вст3сп2-1 ГОСТ 535-79 ℓ=290	2	7.2	
13	3.400-6/76	МИ1-9 ℓ=2900	2	5.7 кг/т	м
Б1	лист 29	Балка Б1	1		

Спецификация к монолитным конструкциям

Формат	Зона	Поз.	Обозначение	Наименование	Кол. шт.	Примеч.
				Б-1		
		10	т.п901-3-255.89 КЖИ. 64.0.0	Каркас КР-1	2	
		11		ФБАт ГОСТ 5781-82 ℓ=220	116	0,1
		3	3.400-6/76	МИ 4-46 ℓ=5800	2	4,4 кг/пм
				Материалы:		
				Бетон В-15; F=50	0,44	м3

Ведомость расхода стали на один элемент, кг

Марка элемента	Изделия арматурные: Арматура класса A-I ГОСТ 5781-82 Ф6	Итого	Ф16	Итого	Изделия арматурные: Арматура класса A-III ГОСТ 5781-82 Ф8	Прокат марки Вст3кп2 ГОСТ 103-76 Ф6	ГОСТ 8509-86 -6×100	L50×5			Итого	Всего
Б-1	24.2	24.2	36.0	36.0	5.6			49.8			55.4	115.6

Привязан		Провер.	Строгин		т.п901-3-255.89 -КЖ		
		Инженер	Базанов		Главный корпус а/станции очистки воды поверхностных источников мутностью до 120 мг/л производительностью 5 тыс. м3/сут	Стадия	Лист	Листов
		Зав.гр.	Строгин			Р	29	
		Гл.конс.	Письман		Трансформаторная План, сечения	ЦНИИЭП инженерного оборудования г. Москва		
		Н.контр.	Антонова					
Инв.№		Нач.отд.	Даниевский					

Согласовано: Отдел эл.ад. пост. пром. с.

Инв.№ подл. | Подпись и дата | Взам. инв.№

Копировал: Алешикова 23597-04 Формат: А2

Альбом 3, часть 2

Схема расположения закладных деталей

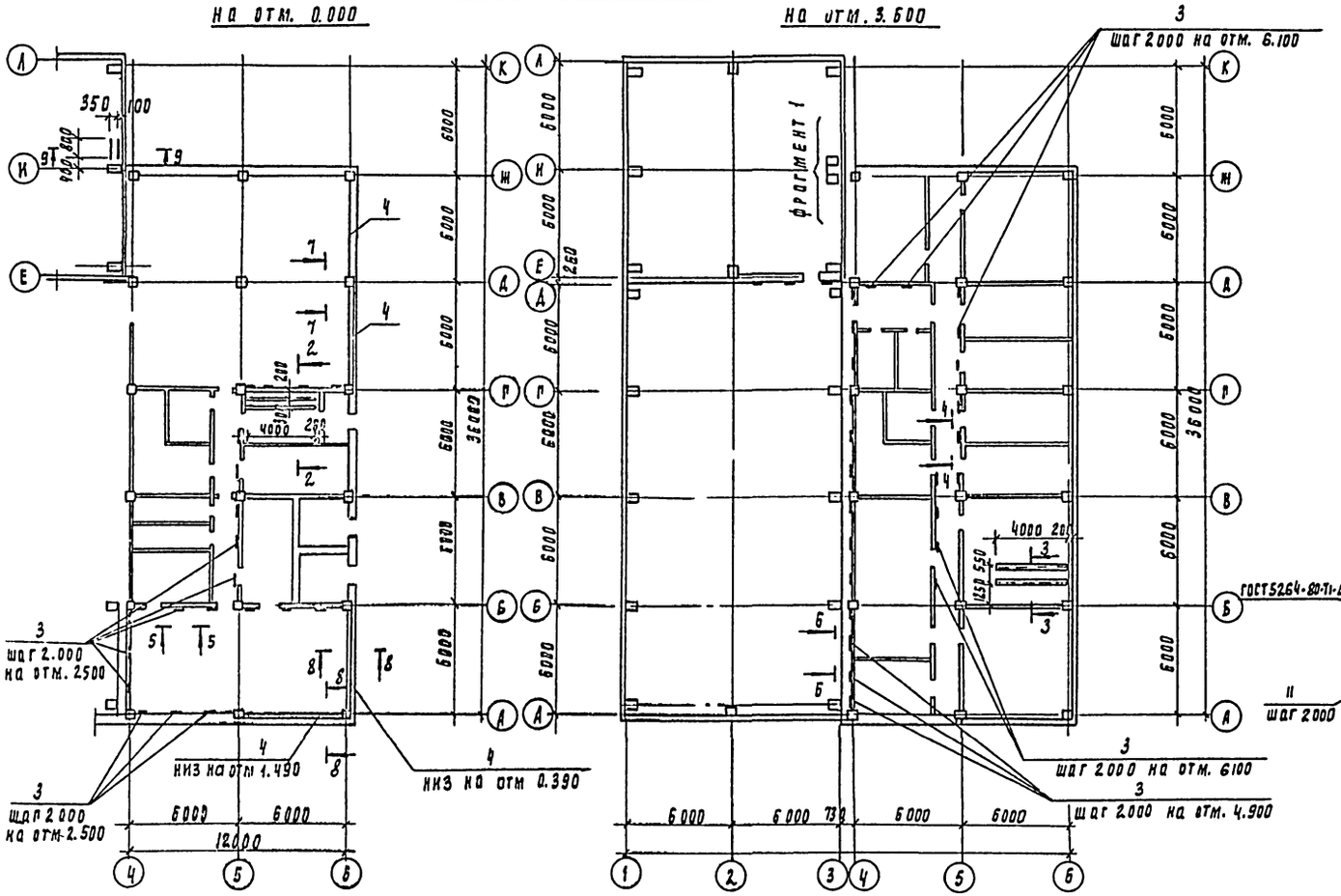

Спецификация к схеме расположения закладных деталей

Марка поз	Обозначение	Наименование	Кол шт	Масса кг	Примеч.
1	3.400-6/76	МИ3-2	20	0.8	
2		[20 ГОСТ 8240-72 ℓ=4.0м	4	73.6	
3		-б4×100 ГОСТ 103-76 ℓ=200	92	0.63	
4		[16 ГОСТ 8240-72 ℓ=5600	4	79.5	
5		[8 ГОСТ 8240-72 ℓ=400	4	2.82	
6		[8 ГОСТ 8240-72 ℓ=700	2	4.95	
7		L75×6 ГОСТ 8509-86 ℓ=600	4	4.1	
8		L75×6 ГОСТ 8509-86 ℓ=500	4	3.5	
9	ГОСТ 8568-77	Сталь рифленая б=4	-	18.7	
10		L100×8 ГОСТ 8509-86 ℓ=1.6пм	-	19.5	
11		L50×5 ГОСТ 8509-86 ℓ=600	16	2.3	
12		[20 ГОСТ 8280-72 ℓ=800	2	14.7	
13	ГОСТ 3400-6176	МИ3-2	4	0.8	

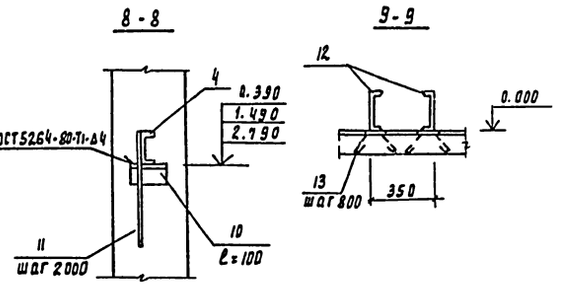

1. Все металлоконструкции окрасить масляной краской за 2 раза
2. Закладную деталь поз.3 пристрелить к перегородкам здания дюбелями из пистолета

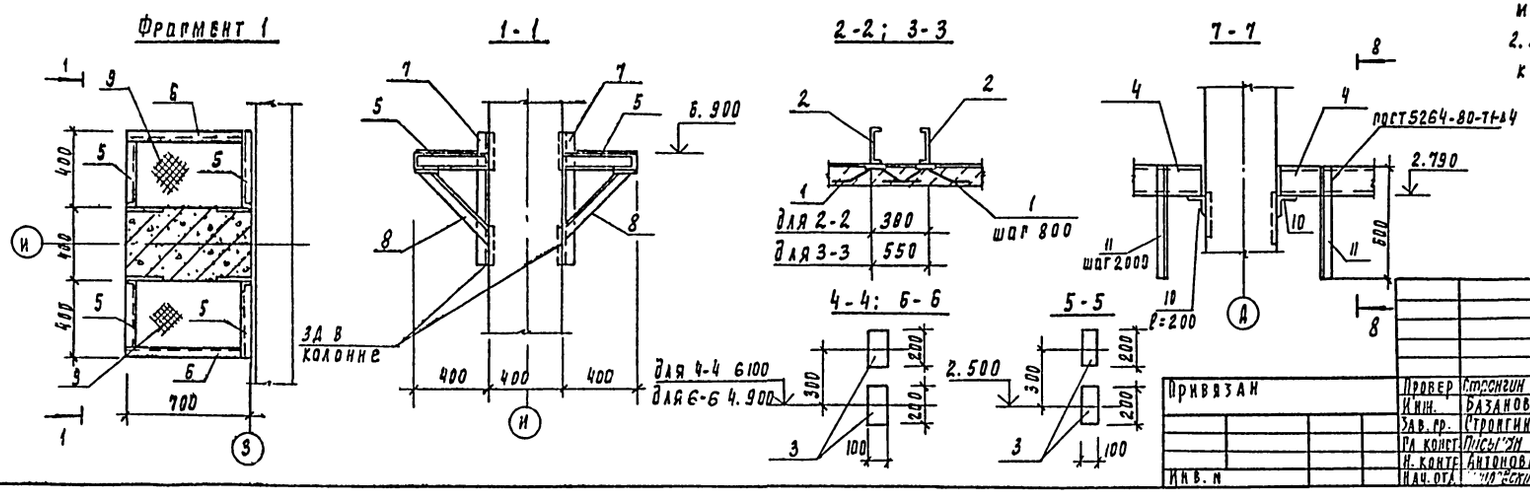

Провер	Стронгин			
Инж.	Базанов			
Зав. гр.	Стронгин			
Гл. конст.	Писыгин			
Н. контр.	Антонова			
Нач. отд.	[illegible]			

Привязан

Инв. №

Т П 901-3-255.89 КЖ

Главный корпус для станции очистки воды поверхностных источников. Мутностью до 10 мг/л производительностью 8 тыс. м3/сут

Схемы расположения закладных деталей на отм 0.000; -3.600

Стадия	Лист	Листов
Р	30	

ЦНИИЭП инженерного оборудования г. Москва

Копировал Подлевская 23597-04 формат А2

Альбом 3, часть 2

Схема расположения стеновых панелей и монолитных участков

РЕ-1 РЕ-2

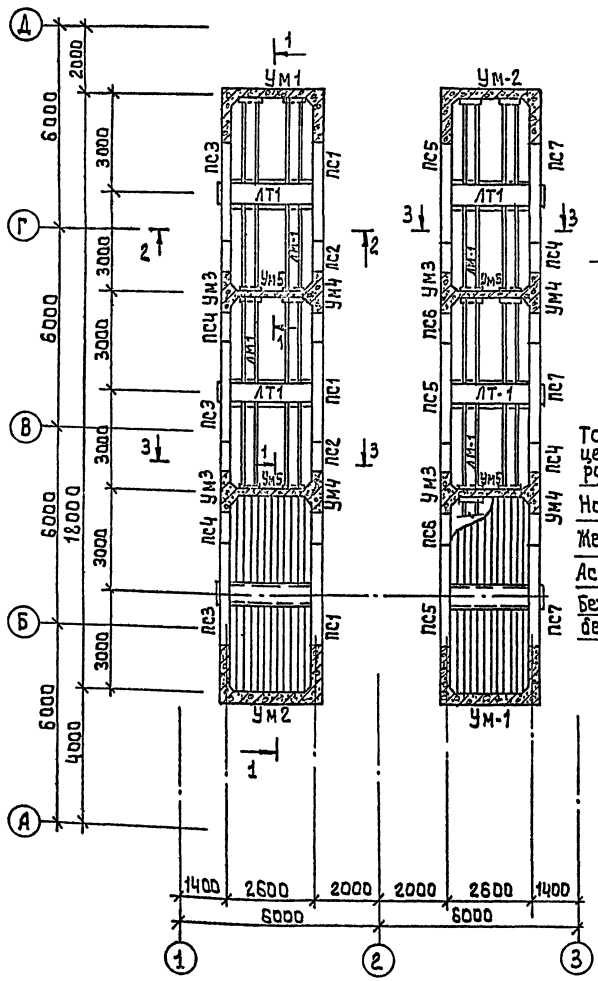

1-1

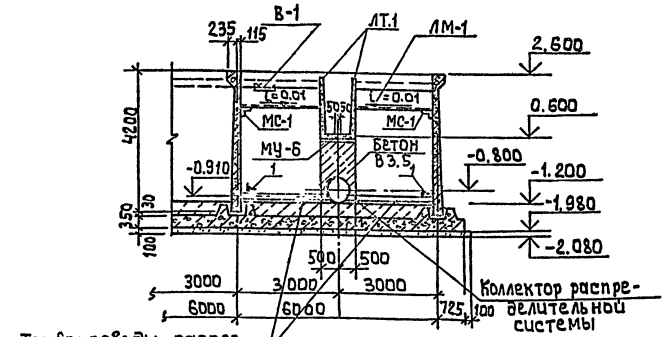

2-2

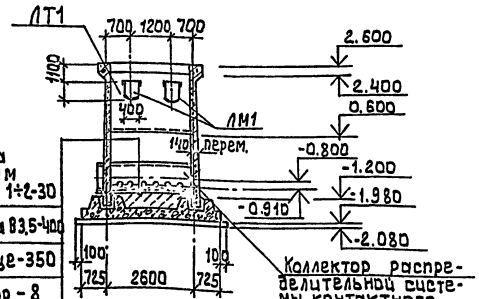

Торкретштукатурка цементно-песчаным раствором состава 1:2-30

Набетонка из бетона В3,5-400

Железобетонное днище-350

Асфальтовый раствор - 8

Бетонная подготовка из бетона В3,5

3-3

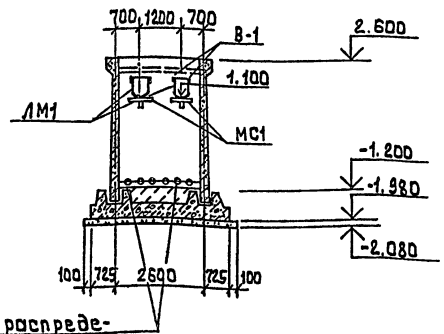

Трубопроводы распределительной системы Ф100

Спецификация к схеме расположения стеновых панелей, лотков и закладных деталей на отм. 2.600

Марка	Обозначение	Наименование	Кол. шт.	Масса кг	Примеч.
		РЕ-1			
ПС1	Т.П. 901-3-255.89 КЖ.И.54.00	Панель ПС1	3		
ПС2	-01	ПС2	2		
ПС3	-02	ПС3	3		
ПС4	-03	ПС4	2		
ЛТ-1	КЖ.И.55.00	Лоток ЛТ1	6		
В-1	Т.П. 901-3-255.89 КЖ.И.68.00	Водослив В-1	24		
УМ1	лист 36	Монолитный участок стены УМ1	1		
УМ2	лист 36	УМ2	1		
УМ3	лист 36	УМ3	2		
УМ4	лист 36	УМ4	2		
УМ5	лист 36	УМ5	2		
УМ6	лист 36	УМ6	3		
ДМ1	лист 33	Монолитное днище ДМ-1	1		
МС-1	Т.П. 901-3-255.89 КЖ.И.74.00	Изделие соединительное МС3	12		
ЛМ-1	Т.П. КЖ.И.67.00	Лоток металлический ЛМ1	12		
1	лист 31	Полоса Б24х40 ГОСТ 103-76 Ст3сп5.1 ГОСТ 535-79	6		
		РЕ2			
ПС4	Т.П. 901-3-255.89 КЖ.И.54.00.03	Панели ПС4	2		
ПС5	-04	ПС5	3		
ПС6	-05	ПС6	2		
ПС7	-06	ПС7	3		
ЛТ-1	Т.П. 901-3-255.89 КЖ.И.55.00.0	Лоток ЛТ1	3		
В-1	Т.П. КЖ.И.68.00.0	Водослив В-1	24		
УМ1	лист 36	Монолитный участок стены УМ1	1		
УМ2	лист 36	УМ2	1		
УМ3	лист 36	УМ3	2		
УМ4	лист 36	УМ4	2		
УМ5	лист 36	УМ5	2		
УМ6	лист 36	УМ6	3		
ДМ2	лист 33	Монолитное днище ДМ2	1		
ЛТ1	КЖ.И.55.00	Лоток ЛТ1			
ЛМ-1	КЖ.И.67.00	Лоток металлич. ЛМ1	12		
МС-1	КЖ.И.74.00	Изделие соединительное МС3	12		
1	лист 31	Полоса Б24х40 ГОСТ 103-76 Ст3сп5.1 ГОСТ 535-79	6		

Т.П. 901-3-255.89 КЖ

ПРОВЕР.	СТРОНГИН	Главный корпус для станции очистки воды поверхностных источников мутностью до 120 мг/л производительностью 5 тыс. м³/сутки	Стадия Р; Лист 31; Листов
ВЕД. ИНЖ.	КАПУСТИН		
РУК. ГР.	ЗАЙЦЕВА		
ГИП	ПИСЬМАН	Схема расположения стеновых панелей и монолитных участков емкостей РЕ1 – РЕ2	ЦНИИЭП инженерного оборудования г. Москва
Н. КОНТР	АНТОНОВА		
ИСПОЛН.	ДАНИЛЕВСКИЙ		

Привязан

Инв. №

Согласовано

Инв. № подл. | Подпись и дата | Взам. инв. №

Копировал: Алешикова 23597-04 Формат: А2

Альбом 3, Часть 2

4-4

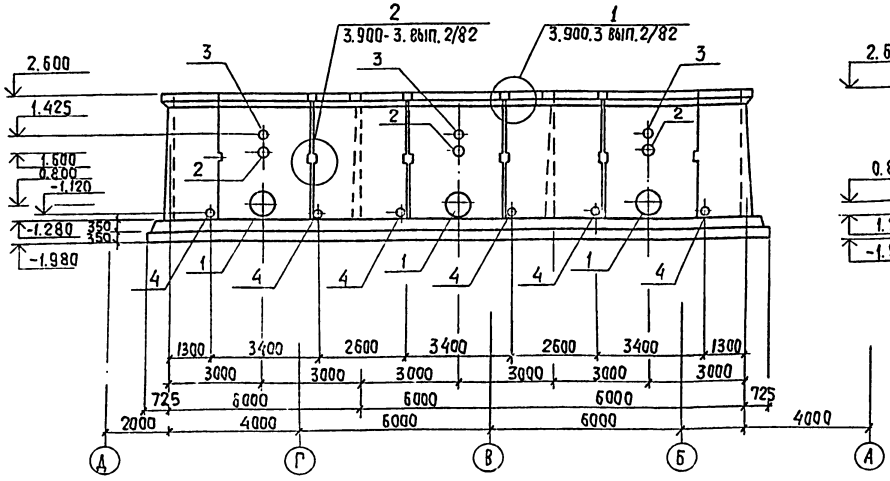

5-5

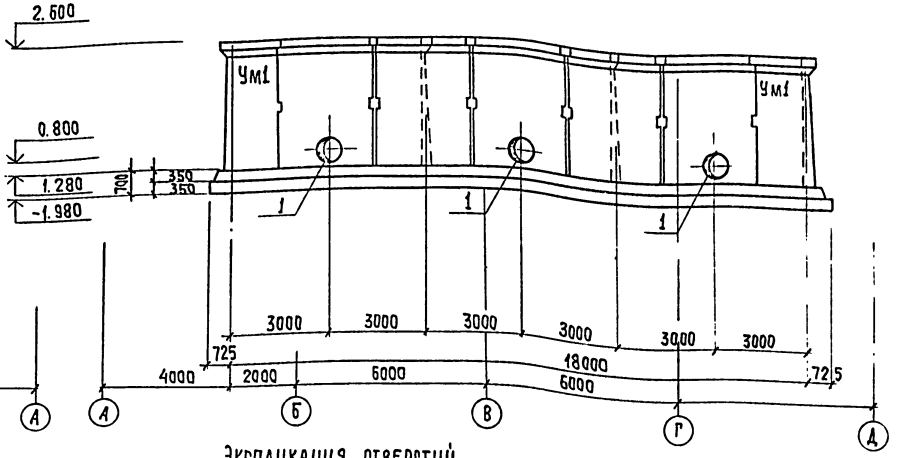

1. Установка стеновых панелей производится с тщательной выверкой горизонтальных и вертикальных осей.
2. Между собой панели крепятся путем сварки закладных деталей арматурными накладками по узлам 1,2 серии 3.900-3 вып. 2/82 с последующим замоноличиванием стыка цементно-песчаным раствором механизированным способом в соответствии с „Рекомендациями по замоноличиванию цементно-песчаным раствором стыков шпоночного типа в сборных железобетонных емкостных сооружениях / см. серию 3.900-3 вып. 2/82)
Т-образные стыки- гибкие, в виде шпонки, заполняемой тиоколовым герметиком „Гидром-2" по узлу 24 серии 3.900-3 выпуск 2/82. Подробнее о материалах и способах производства работ по выполнению стыков см. серию 3.900-3 и пояснительную записку.
3. Заделка стеновых панелей в паз днища производится по узлам 17,18 серии 3.900-3 выпуск 2/82.
4 Днище и внутренние (к воде) поверхности стыков и монолитных участков стен торкретируются цементно-песчаным раствором за 2раза на толщину 25мм.
5. Все металлоконструкции, находящиеся в воде, окрасить перхлорвиниловым лаком ХС-76 (Гост 9355-81) на растворителе Р-4 по грунту ХС-04 (ТУ6-10-1414-76).

Экспликация отверстий технологического назначения.

N п/п	Ду мм.	Отм. оси	Назначение
1	800	0.800	
2	400	1.600	
3	250	1.425	
4	100	-1.120	

6-6

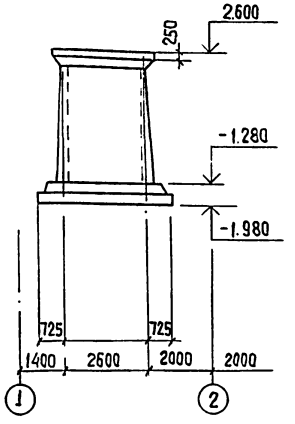

Согласовано:
Отдел ВК Новик

Инв. № подл. | Подпись и дата | Взам. инв. №

Привязан:

Инв. №

Провер.	Стронгин		ТП 901-3-255.89 КН
Вед. инж.	Капустин		Главный корпус для станции очистки воды поверхностных источников мутностью до 120 мг/л производительностью 5 тыс. м³/сут. Емкости РЕ1; РЕ2. Вид 4-4; 5-5; 6-6
Зав. гр.	Стронгин		Стадия Р; Лист 32; Листов
Гл. конс.	Лысман		ЦНИИЭП инженерного оборудования г. Москва
Н. контр.	Антонова		
Нач. отд.	Данилевский		

Копировал: Хюппенен Формат: А2

23597-04

Альбом 3, часть 3

Днище. Опалубочный чертеж. План

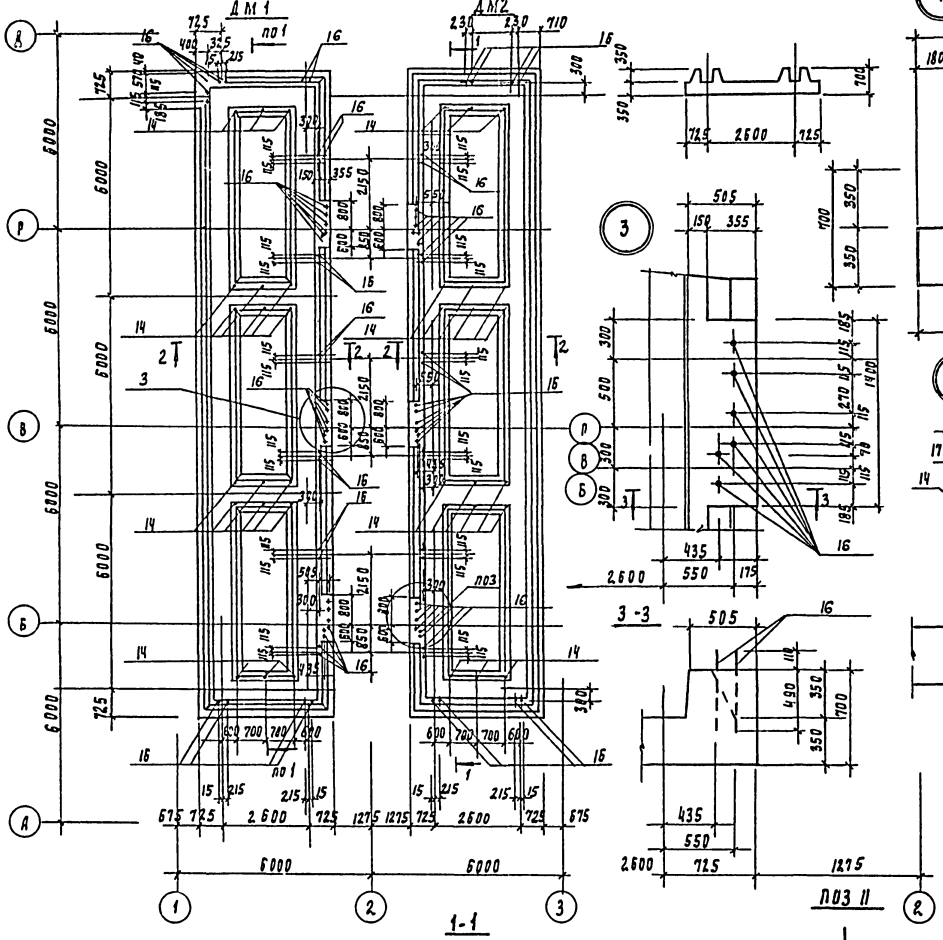

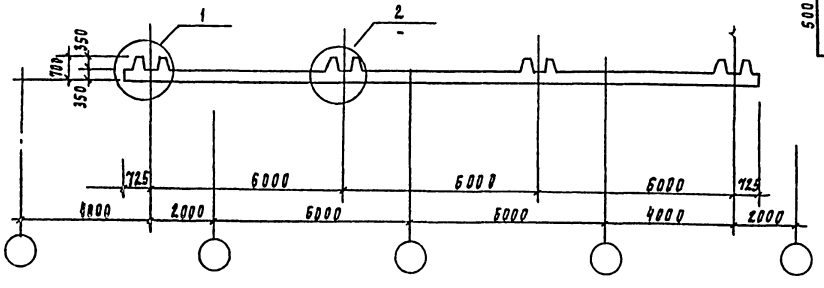

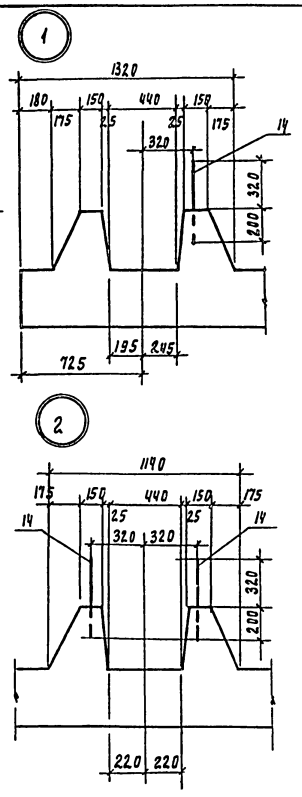

Спецификация к монолитному днищу Дм1 и Дм2

Формат	Зона	Поз	Обозначение	Наименование	Кол	Примеч
				Сборочные единицы		
				Пространственные каркасы		
А4		1	ТП901-3-255.89 кж.и 71.00	кп1	6	
А4		2	-01	кп2	6	
А4		3	КЖИ 72.00	кп3	4	
				Плоские каркасы		
А4		4	ТП901-3-255.89 кж.и73.0.0	кр 3	16	
А4		5	-01	кр 4	36	
				Сетки арматурные		
		6		4С-$\frac{8АIII-200}{8АIII-200}$ 225×565 ГОСТ 23279-85	3	
		7	ТП901-3-255.89 КЖ.И 69.0.0	Сетка арматурная С5	3	
А4		8	кж.и 70.0.0	с6	4	
				Детали		
Б4		9		5Вр1 ГОСТ6727-80 ℓ=1490	20	0.22кг
Б4		10		ф16АIII ГОСТ5781-82 ℓ=1290	6	2.04кг
-		11		5Вр1 ГОСТ6727-80 ℓ=1000	24	0.15кг
Б4		12		5Вр1 ГОСТ6727-80 ℓ=1300	40	0.20кг
Б4		13		ф10АIII ГОСТ5781-82 ℓ=680	36	0.42кг
Б4		14		5Вр1 ГОСТ6727-80 ℓ=520	18	0.12кг
Б4		15		6АIII ГОСТ5781-82 ℓ=1450	32	0.33кг
		16		Болт 1.1М16×600С-3ПС2 ГОСТ24379.1-80	37/38	1.33кг
				Материалы		
				Бетон В15; W4	35,6	м³

Ведомость расхода стали на один элемент, кг

Марка элемента	Изделия арматурные										Изделия закладные						Общая масса
	Арматура класса									Всего	Арматура прокат. класса		марки			Всего	
	Вр I			А-I		А-III					А-III		Вст3 кп 2				
	ГОСТ6727-80			ГОСТ 5781-82													
	ф5		Итого	ф6	Итого	ф8	ф10	ф16	Итого			Итого	Болт 1.1М16		Итого		
Днище Дм1	354,8		354,8	285,9	268,4	157,8	524,9	479,6	1716,6	2071,4			49,21		49,21	49,21	2120,61
Дм2	354,8		354,8	285,9	268,4	157,8	524,9	479,6	1716,6	2071,4			50,54		50,54	50,54	2121,9

1. ПОЗ 16 в числителе дана для МА-1

ТП 901-3-255.89 КЖ

Привязан	Провер.	Строгин	
	Вед. инж.	Калустин	
	Зав. пр.	Строгин	
	Рд. конст.	Лисьман	
	Н. контр.	Антонова	
Инв. №	Нач. отд.	Данилевский	

Главный корпус для станции очистки воды. Поверхностных источников мутностью до 120 мг/л производительностью 5тыс. м³/сут

Днище. Опалубочный чертеж. План. Разрезы. Узлы.

Стадия	Лист	Листов
Р	33	

ЦНИИЭП инженерного оборудования г. Москва

Инв. № подл. | Подпись и дата | Взам. инв. №

Копировал Подлевская 83597-04 Формат А2

Альбом 3, часть 2

Днище. Армирование

Схема расположения каркасов

Схема расположения нижних сеток

Верхних сеток

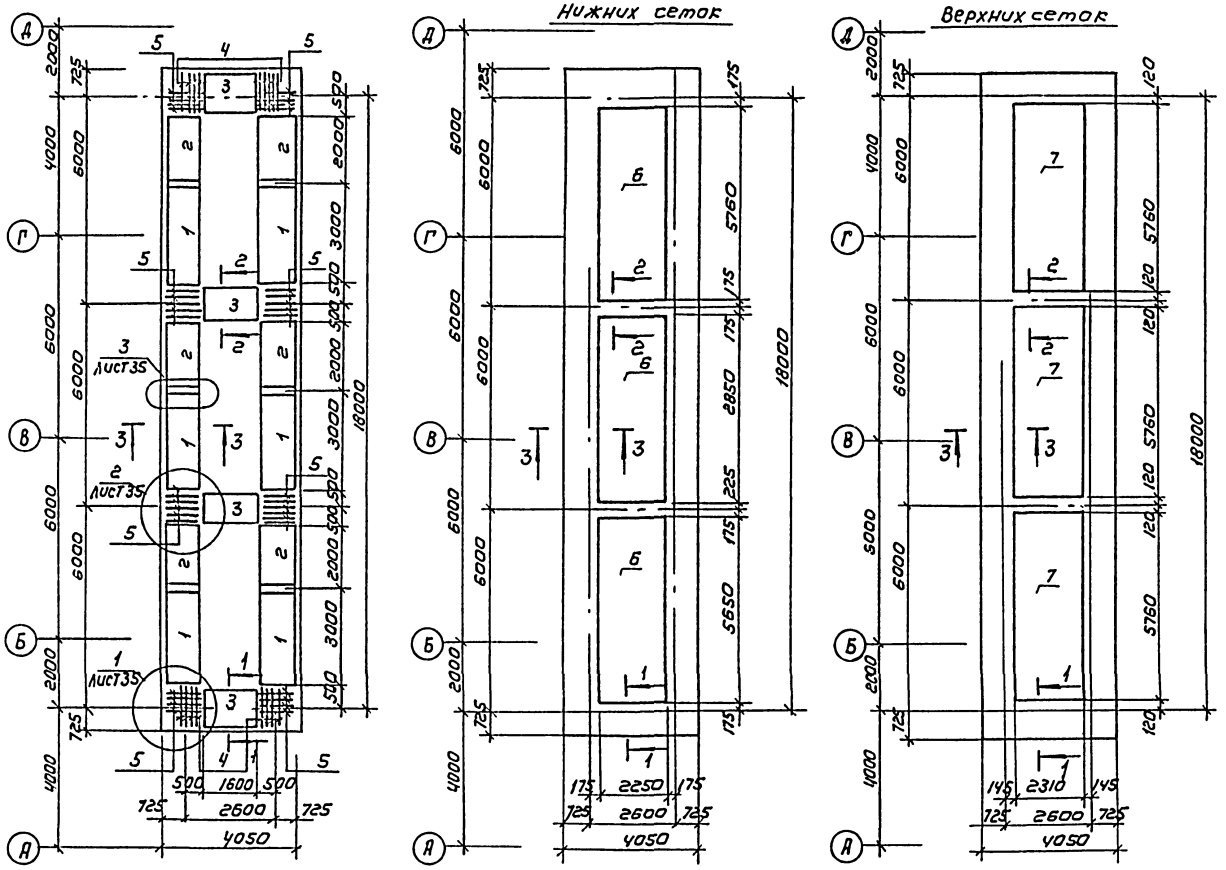

1-1

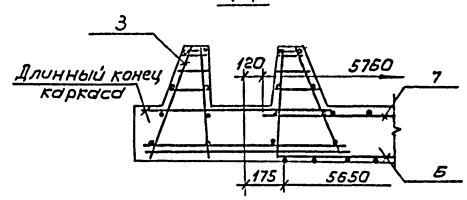

2-2

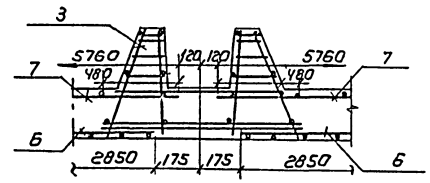

3-3

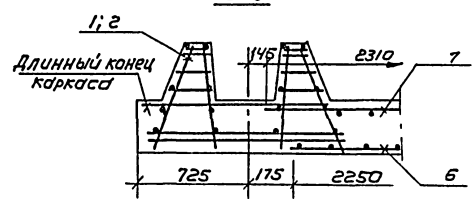

				ТП 901-3-255.86		КЖ	
Привязан	Провер.	Стронгин		Главный корпус для станции очистки воды поверхностных источников мутностью до 120 мг/л производительностью 5 тыс м³/сут.	Стадия	Лист	Листов
	Вед. инж.	Капустин			Р	34	
	Зав. гр.	Стронгин					
	Гл. консп.	Пісьман		Днище. Армирование. Схемы расположения каркасов, нижних и верхних сеток. Разрезы 1-1 ÷ 3-3	ЦНИИЭП инженерного оборудования г. Москва		
Инв. №	Н. контр.	Антонова					
	Нач. отд.	Данилевский					

Копировал: Коршунова

Формат: А2

23597-04

Инв. № подл. | Подпись и дата | Взам. инв. №

Альбом 3, Часть 2

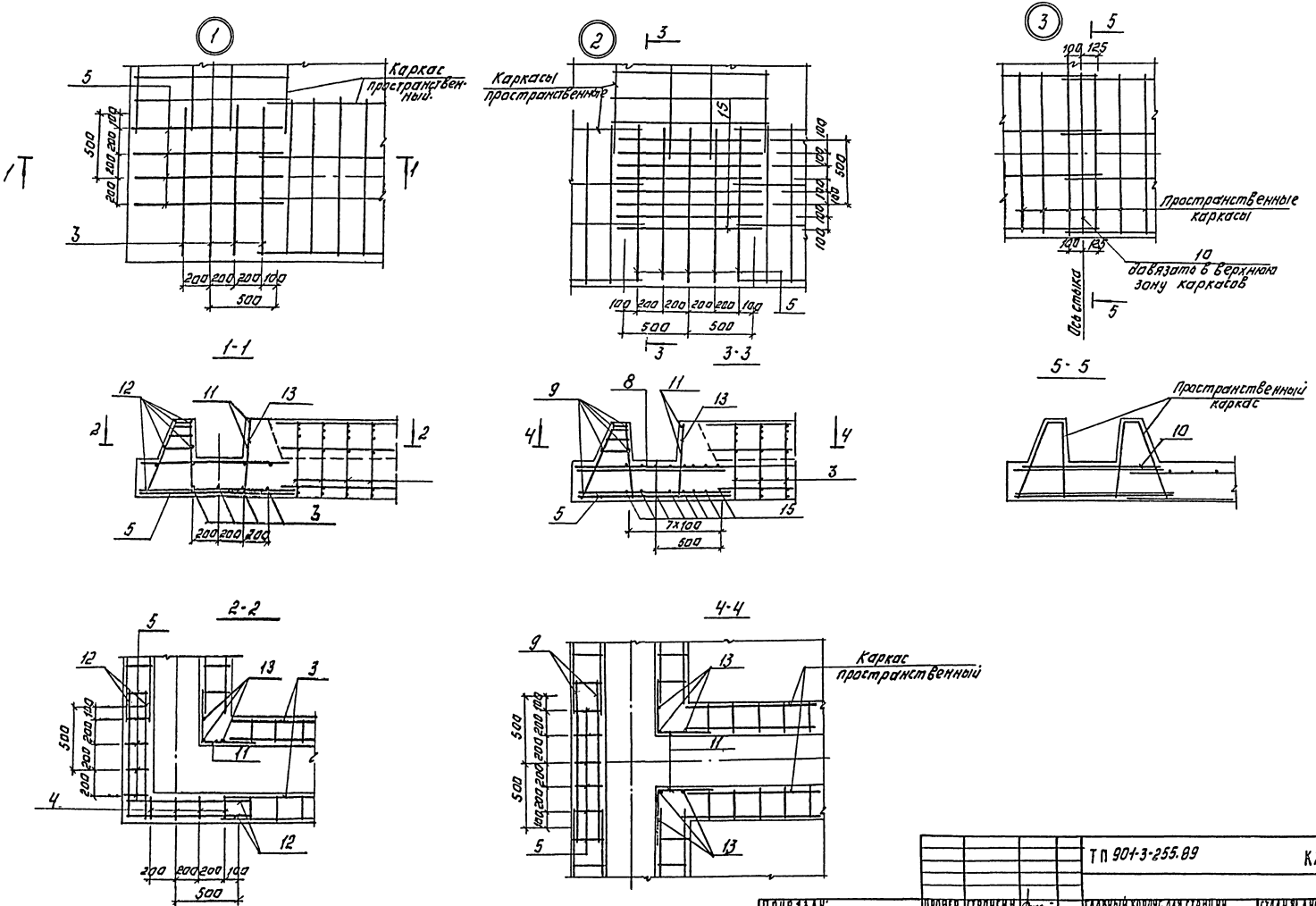

ПРИВЯЗАН:	ПРОВЕР. СТРОНГИН		ТП 901-3-255.89		КЖ
	ВЕД. ИНЖ. КАПУСТИН		ГЛАВНЫЙ КОРПУС ДЛЯ СТАНЦИИ ОЧИСТКИ ВОДЫ ПОДЕРЖНОСТЬЮ ЧЕТВЕРОКОЖ. МУТНОСТЬЮ ДО 120 МГ/Л ПРОИЗВОДИТЕЛЬНОСТЬЮ 3,0 ТЫС. МЫ СУТ.	СТАДИЯ	ЛИСТ	ЛИСТОВ
	ЗАВ. ГР. СТРОНГИН			Р	35	
	ГЛ. КОНСТ. ПИГЬМАН		РЕЧ. РЕЗ. ДНИЩЕ.	ЦНИИЭП		
	Н. КОНТР. АНТОНОВА		АРМИРОВАНИЕ. УЗЛЫ.	НИЖЕНЕРНОГО ОБОРУДОВАНИЯ г. МОСКВА		
Инв. №	НАЧ. ОТД. ДАНИЛЕВСКИЙ					

Копировал: Логинова Формат: А2

23597-04

Инв. № подл. | Подпись и дата | Взам. инв. №

Альбом 3, часть 2

Опалубочный чертеж. План.

Ум1 - изображена Ум2 - зеркальное отражение.

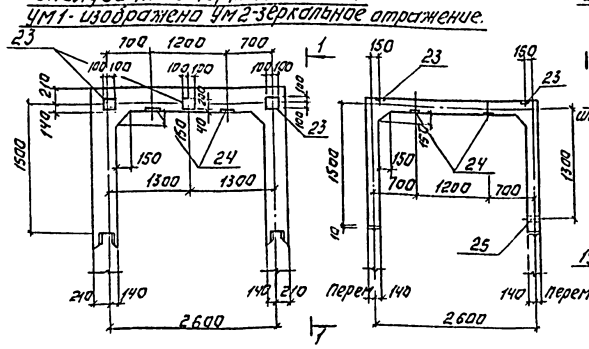

Опалубочный чертеж. План Ум5

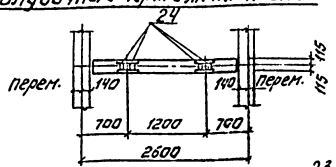

1-1

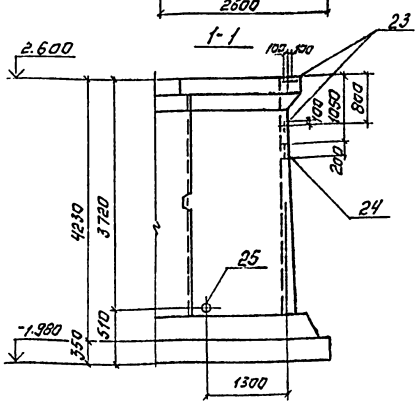

2-2

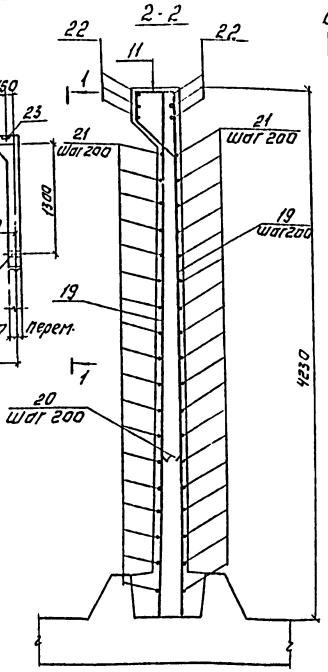

Ум5. Армирование.

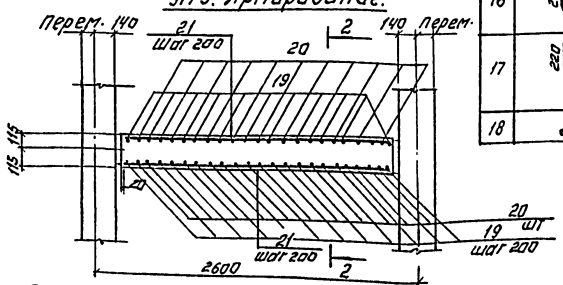

Ведомость деталей

Поз.	Эскиз
3	2940 (1800, 1800)
4	1800 (100)
5	2615 (1630, 1630)
6	1630 (100)
7	от 1480 до 1540 через 5; от 2545 до 2705 через 12; от 1480 до 1540 через 5
8	от 1480 до 1540 через 5 (100)
9	150, 1130, 150
10	120, от 540 до 760 через 17, 120
	284, 213, 400, 215
12	2615 (100, 100)
13	от 2545 до 2705 через 12 (100, 100)
14	2940 (100, 100)
15	200, 150, 700, 45°, 200, 150, 700
16	640, 290, 640
17	220, 280
18	1000

Спецификация арматурных изделий монолитных участков Ум5; Ум6.

Формы	Зона	Поз.	Обозначение	Наименование	Кол.	Прим.
				Ум5		
				Детали		
		11*		ф6 А I ГОСТ 5781-82 ℓ=1200	10	0.3 кг
		19		ф14 А III ГОСТ 5781-82 ℓ=4220	24	5.11 кг
		20		ℓ=1350	24	1.63 кг
		21		ф6 А I ГОСТ 5781-82 ℓ=2220	36	0.49 кг
		22		ф18 А III ГОСТ 5781-82 ℓ=2260	6	3.57 кг
		24	Т.П. КЖИ. 64.0.0	МН1	4	
				Материалы		
				Бетон В15 W4	2.34	м³

Опалубочный чертеж.

Ум3 - изображено
Ум4 - зеркальное отражение

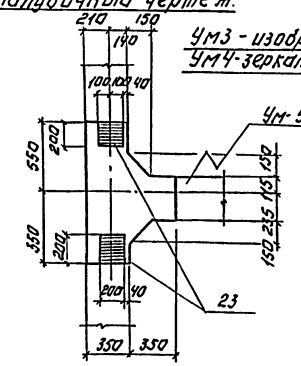

Данный лист см. совместно с л. 35, 37.

Ведомость расхода стали на элемент, кг.

Марка элемента	Изделия арматурные: Арматура класса А-I, ГОСТ 5781-82, ф6	Итого	А-III, ф10	ф12	ф14	ф18	Итого	Всего	Изделия закладные: Арматура класса А-III, ГОСТ 5781-82, ф8	ф10	Прокат марки Вст. 3 кп2, ГОСТ 103-76, S6	S8	S10	ГОСТ 2590-71, круг ф	круг ф	ГОСТ 3262-75, труба 150х	Труба 273х6	Труба 426х5	Труба 530х7	ГОСТ 10704-76, труба 1020х6	ГОСТ 8510-86, труба 163х6	Всего	Общий расход
Ум1; Ум2	7.2	7.2	137.6	177.0		117.3	431.9	439.1	0.5	1.8	9.5	2.0	24.8	0.39		3.6						42.6	481.7
Ум3, Ум4	1.0	1.0				21.9	21.9	22.9	0.4		3.6	0.8										4.8	27.70
Ум5	20.6	20.6			161.7	21.9	183.1	203.7		1.8			24.8									26.6	230.3

Согласовано: Отдел ВГ [подпись] Новик

Инв. № подл. | Подпись и дата | Взам. инв. №

Привязан:

Инв. N

Вед. инж.	Калустин		
Зав. гр.	Строитин		
Гл. конст.	Письман		
Н. контр.	Антонова		
Нач. отд.	Данилевский		

ТП 901-3-255.89 КЖ

Славный корпус для станции очистки воды поверхностных источников. Вертикальный до 120 м³/л. Производительностью 5 тыс. м³/сут.

Ум1 ... Ум5. Опалубочный чертеж
Ум5 - Армирование. РЕ1; РЕ2.

Стадия	Лист	Листов
Р	36	

ЦНИИЭП инженерного оборудования г. Москва

Копировал: Логинова

Формат: А2

23597-04

Альбом 3, часть 2

УМ1- изображена
УМ2- зеркальное отражение.

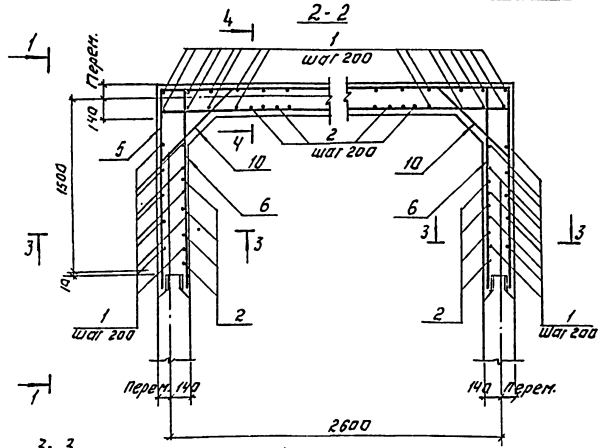

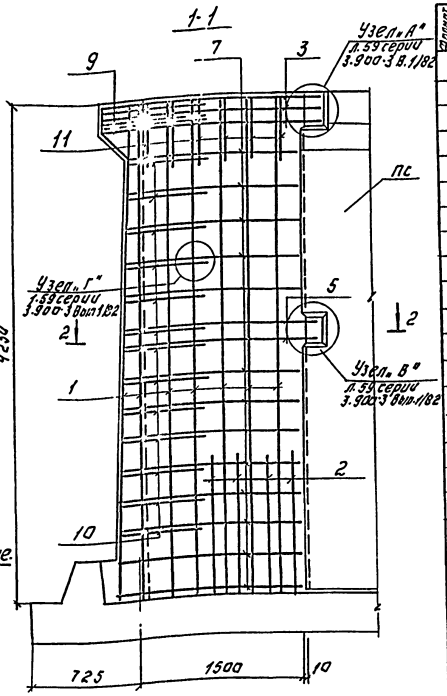

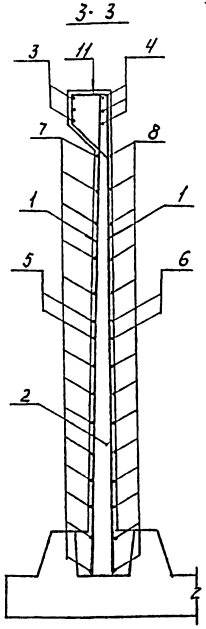

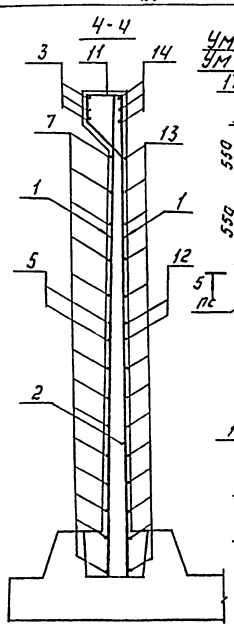

УМ3- изображена
УМ4-зеркальное отражение.

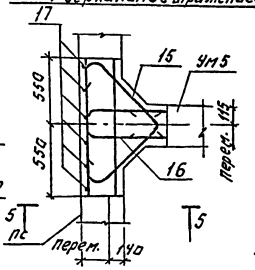

1. Данный лист см. совместно с л. 35,36.
2. Стержни поз. 10 приварить к стержням поз. 5 и 7. Остальные соединения арматуры - вязаные.
3. В монолитных участках УМ3 и УМ4 все соединения стержней арматуры между собой выполняются сваркой внахлестку односторонними швами.
4. Защитный слой бетона - 20мм.

Спецификация арматурных монолитных участков УМ1÷УМ4.

Формат	Зона	Поз.	Обозначение	Наименование	Кол	Приме-
				УМ1; УМ2		
				Детали		
		1		ф10AIII ГОСТ 5781-82; ℓ=4220	48	2.6кг
		2		ℓ=1350	16	0.8кг
		3		ф18AIII ГОСТ 5781-82, ℓ=6540	3	13.1кг
		4		ℓ=1900	6	3.8кг
		5		ф12AIII ГОСТ 5781-82, ℓ=5875	2	5.2кг
		6		ℓ=1730	4	1.5кг
		7		ℓср=5645	13	5.0кг
		8		ℓср=1610	26	1.43кг
		9		ф18AIII ГОСТ 5781-82; ℓ=1430	6	2.9кг
		10		ф12AIII ГОСТ 5781-82; ℓср=890	26	0.8кг
		11		ф6AI ГОСТ 5781-82; ℓ=1200	24	0.3кг
		12		ф12AIII ГОСТ 5781-82; ℓ=2815	2	2.5кг
		13		ℓ=2825	13	2.5кг
		14		ф18AIII ГОСТ 5781-82, ℓ=3140	6	6.3кг
		23	1.400-15.81.13а-05	Изделие закладное МН17-6	5	2.4кг
		24	ТП 901-3-255.89 К жи 64.0.0	Изделие закладное МН1	4	
		25	5.900-2	Сальник dy=100; ℓ=200	1	8.2кг.
				Материалы: бетон В15; W4	5.7	м³
				УМ3; УМ4		
				Детали.		
		15		ф18AIII ГОСТ 5781-82; ℓ=2100	3	4.2кг
		16		ℓ=1570	3	3.1кг
		17		ф6AI ГОСТ 5781-82; ℓ=500	6	0.1кг
		18		ℓ=1100	2	0.2кг
		23	1.400-15.81.13а-05	Изделие закладное МН17-6	2	2.4кг.
				Материалы: бетон В15; W4	0.21	м³

Т.П. 901-3-255.89 -КЖ

Гл.инж.	Стронгин		
Инженер	Исаева		
Зав.гр.	Стронгин		
Н.контр.	Пигвиан		
Н.контр.	Антонова		
Нач.отд.	Ханчевский		

Здание электростанции с источником загрязнения воздушного бассейна мартеновской печью-передувалом ёмкостью 5 тонн стали.

Р.Е.2. Монолитные участки УМ1...УМ4

Армирование.

Стадия	Лист	Листов
Р	37	

ЦНИИЭП инженерного оборудования г. Москва

Привязан:

Инв. №

Инв. № подл. | Подпись и дата | Взам. инв. №

Копировал: Логинова

Формат: А2

23597-04

Альбом 3, часть 2

План на отм. 0.000

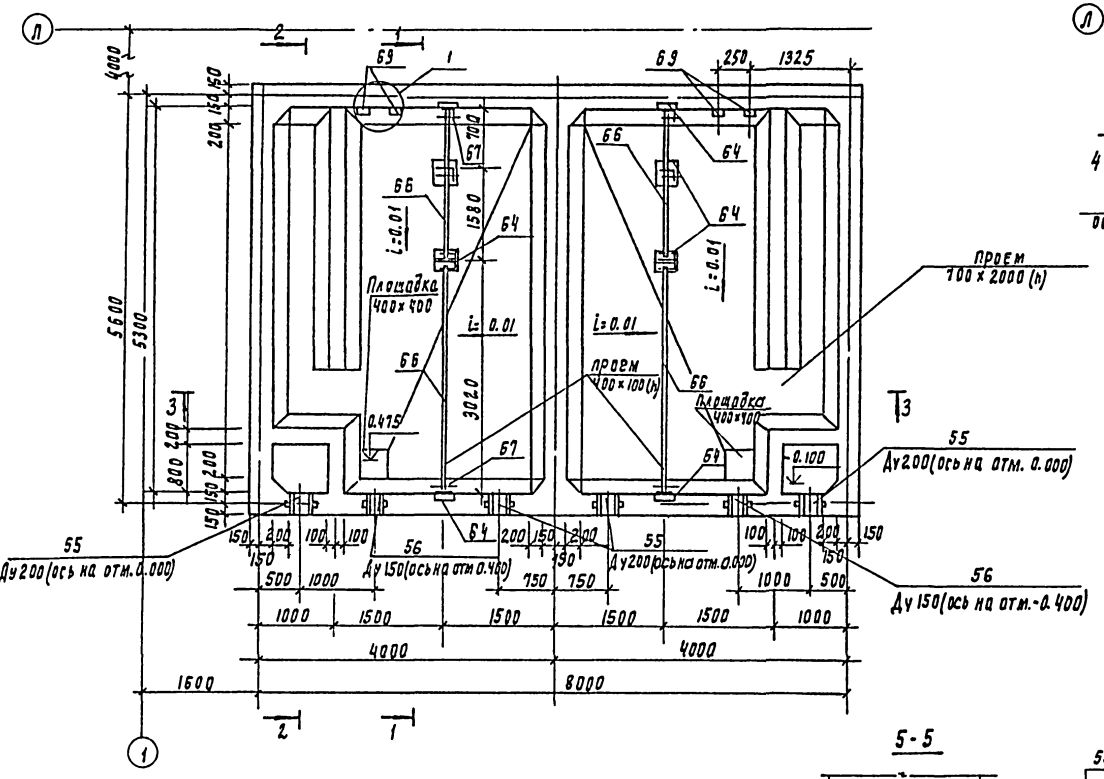

План на отм. 4.410

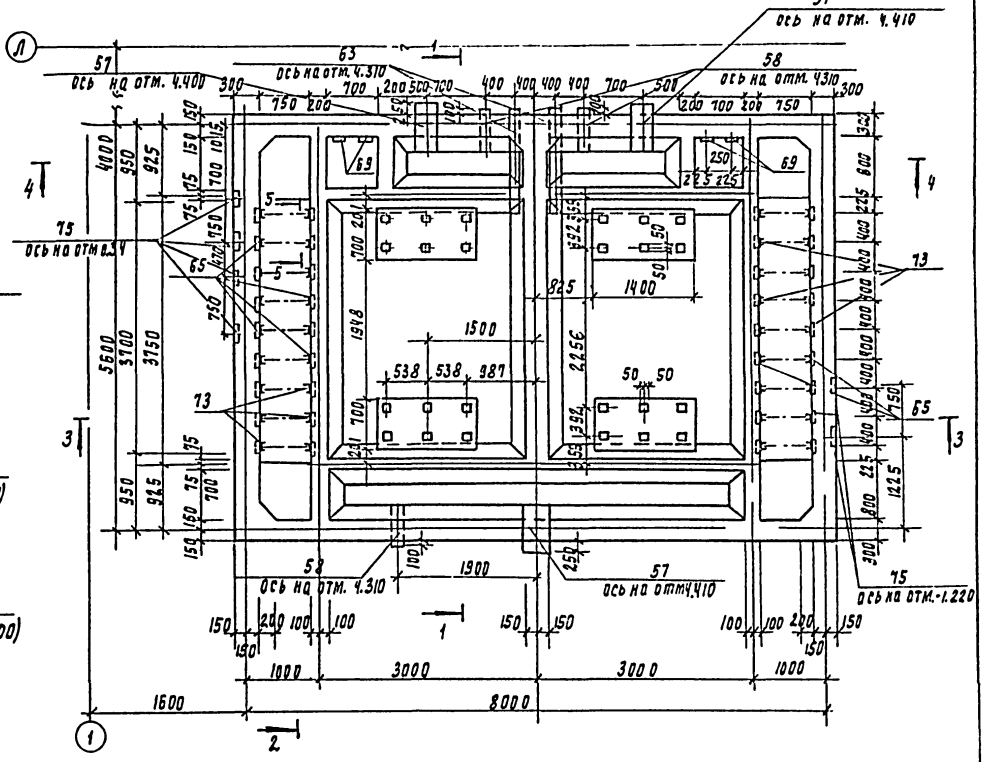

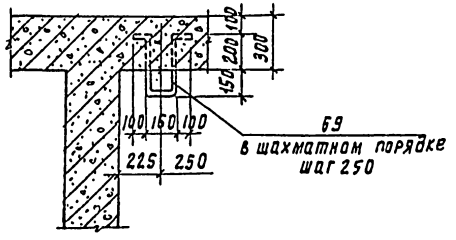

5-5

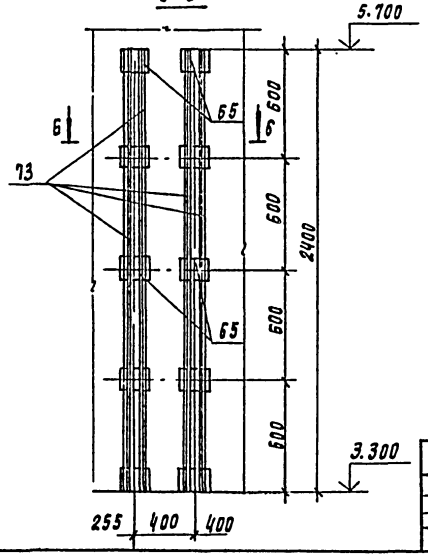

6-6

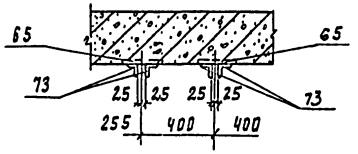

1. Асбестоцементные листы поз. 66 у днища сооружения установить так, чтобы расстояние от низа листа до уровня набетонки по днищу составляло 50мм

				ТП 901-3-255.89			КЖ-
Привязан	Провер.	Строгин		Главный корпус для станции очистки воды поверхностных источников мутностью до 120 мг/л производительностью 3 тыс. м3/сут	Стадия	Лист	Листов
	Инж.	Исаева			Р	38	
	Вед. инж.	Строгин					
	Гл. кон. пр.	Письман		Рс-3. Микрофильтры Опалубочный чертеж. Планы Узел 1. Разрезы 5-5; 6-6	ЦНИИЭП инженерного оборудования г. Москва		
Инв. №	Н. контр.	Антонова					
	Нач. отд.	Данилевский					

Копировал Подлевская 23597-04 формат А2

Альбом 3, часть 2

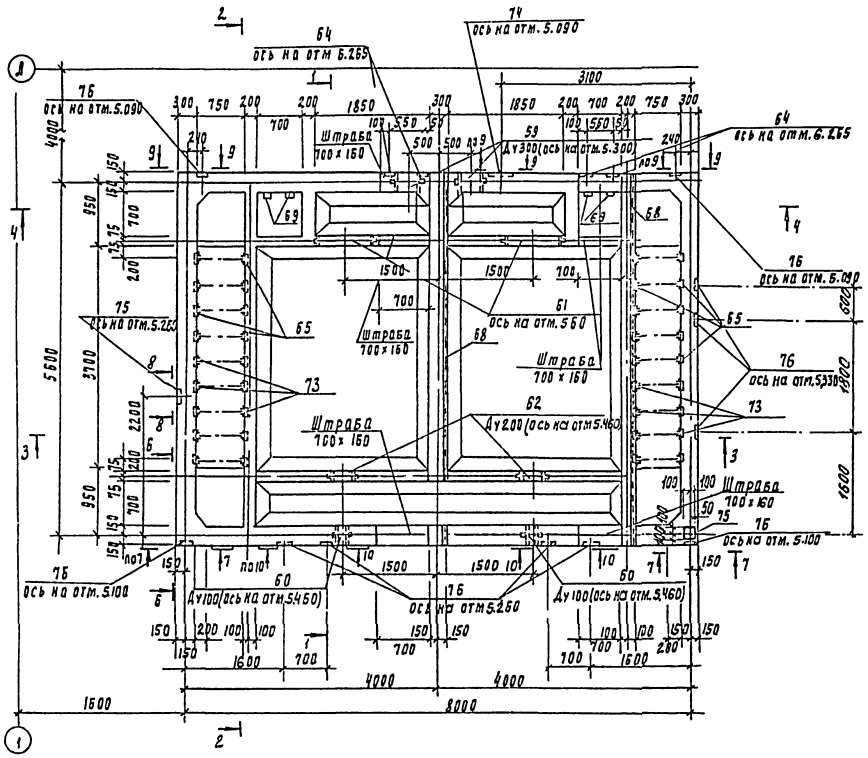
План на отм.: 6.500

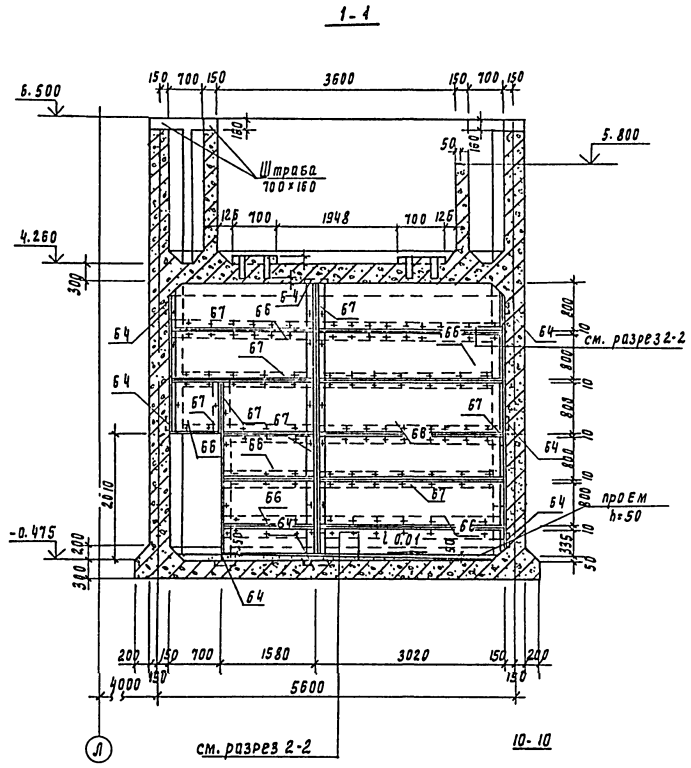
1-1

см. разрез 2-2

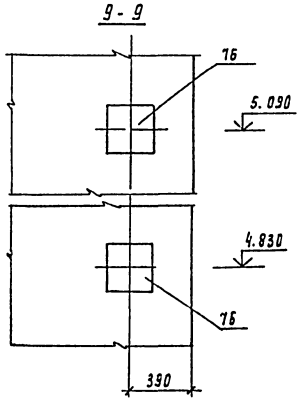
9-9

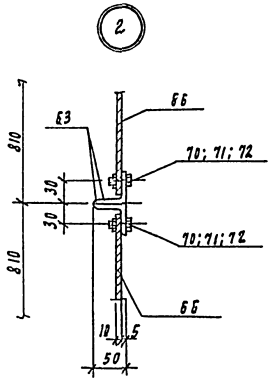
2

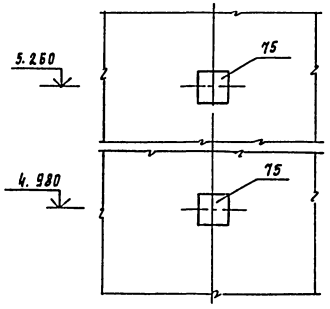
8-8

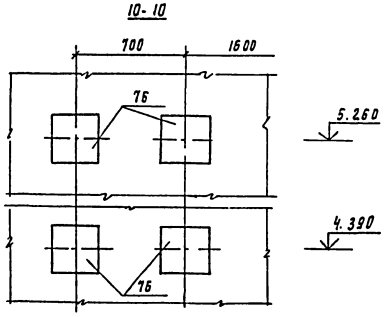
10-10

Привязан	Провер.	Стронгин		Главный корпус для станции очистки воды поверхностных источников мутностью до 120 мг/л производительностью 5 тыс. м3/сут	Стадия: Р; Лист: 39; Листов:
	Инж.	Исаева			
	Зав. пр.	Стронгин			
	Гл. конт.	Пиксман		РЕ-3. Микрофильтры. Опалубочный чертеж. План. Разрезы: 1-1; 8-8, 10-10. Узел 2	ЦНИИЭП Инженерного оборудования г. Москва
	Н. контр.	Антонова			
Инв. N	Нач. отд.	Данилевский			

т п 901-3-255.89 КЖ

Копировал Поддевская 23597-04 формат 2

Альбом 3, часть 2

2 - 2

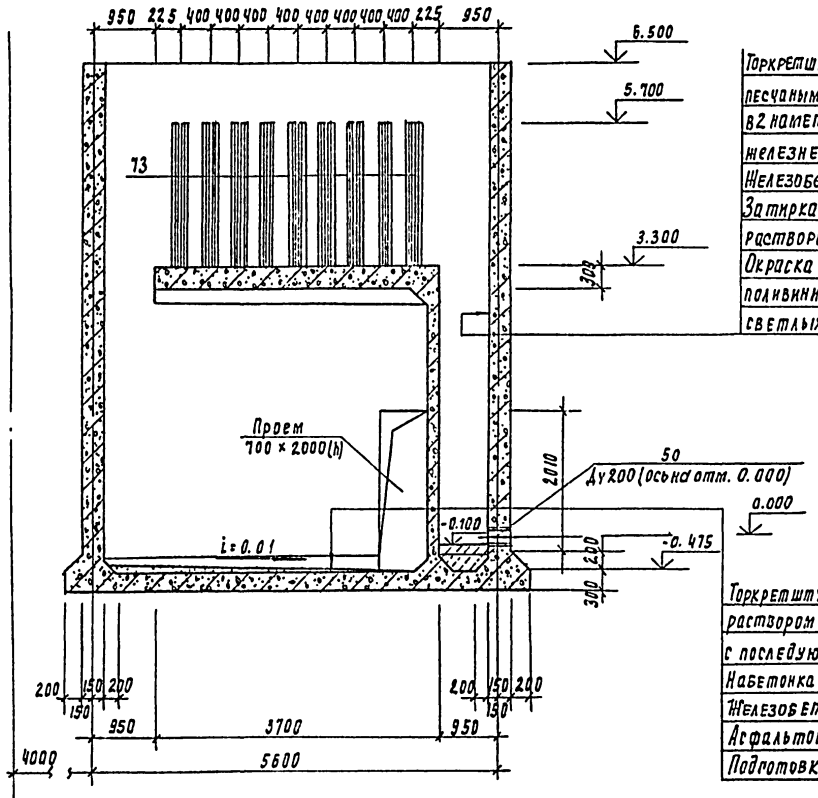

Торкретштукатурка цементно-песчаным раствором состава 1:2 в 2 намета S=25мм с последующим железнением
Железобетонная стена - 300мм
Затирка цементно-песчаным раствором.
Окраска наружной поверхности поливинилацетатными красками светлых тонов.

Торкретштукатурка цементно-песчаным раствором состава 1:2 в 2 намета S=25мм с последующим железнением
Набетонка из бетона В3.5 по уклону
Железобетонное днище - 300 мм
Асфальтовый раствор - 8 мм
Подготовка из бетона В3.5 - 100 мм

3-3

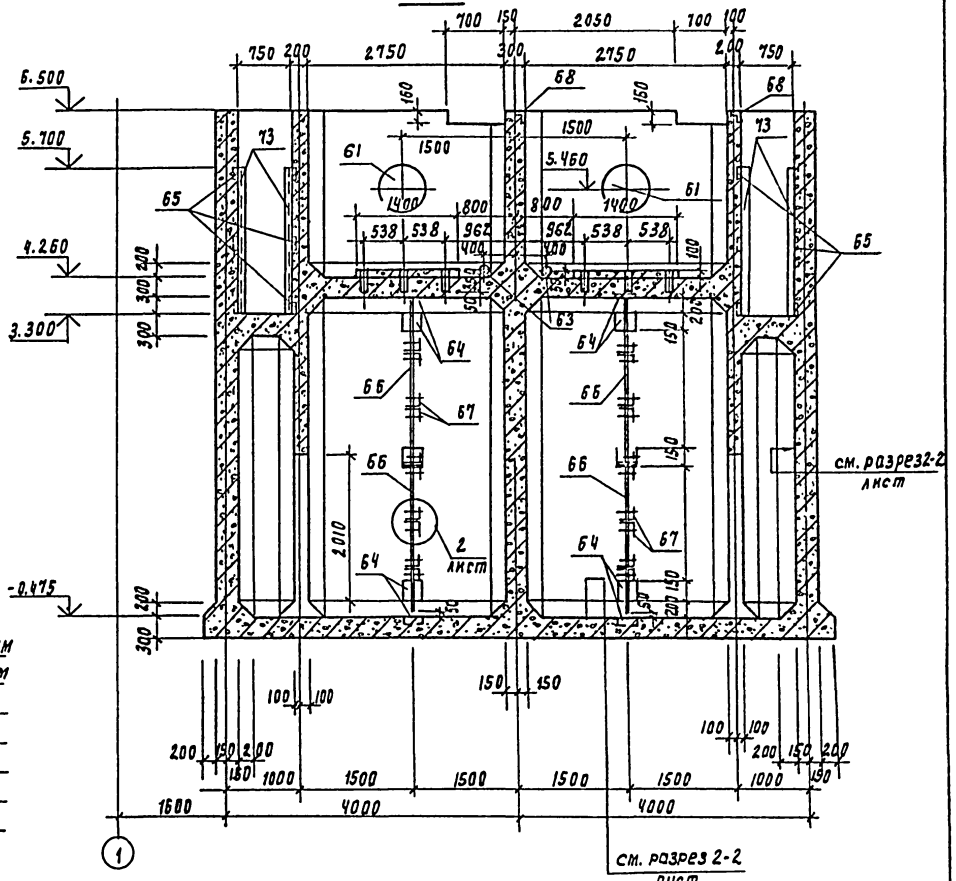

4 - 4

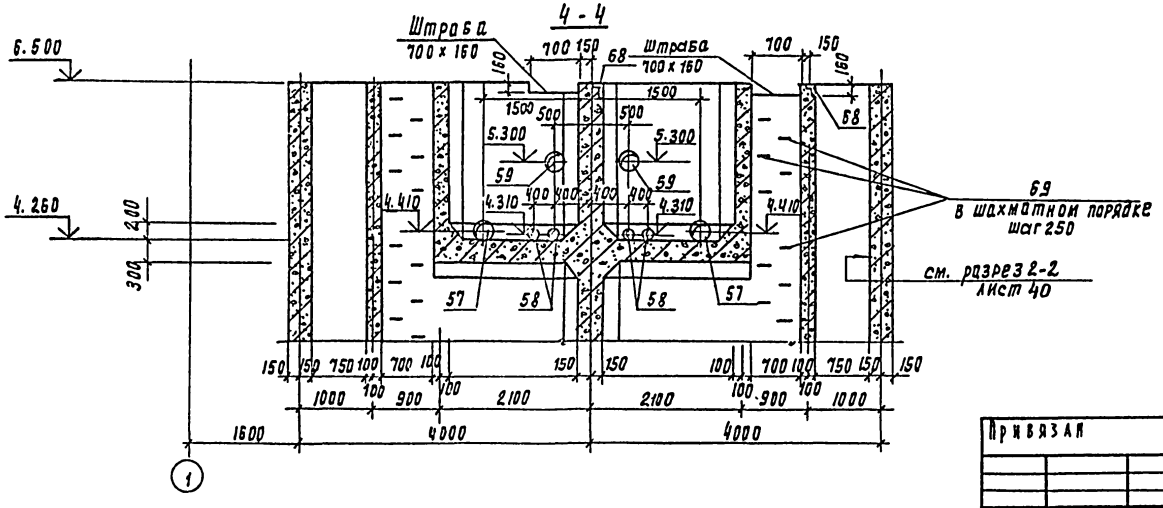

7 - 7

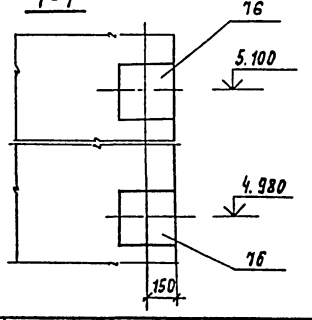

Привязан	Провер	Стронгин		ТП 901-3-255.89	КЖ
	Инж.	Исаева		Главный корпус для станции очистки воды поверхностных источников мутностью до 120 мг/л производительностью 5 тыс. м3/сут.	Стадия Р / Лист 40 / Листов
	Зав. пр	Стронгин			
	Рл. кон. пр	Лисьман		РЕ-3 Микрофильтры Оплаубочный чертеж. Разрезы 2-2 ... 4-4; 7-7	ЦНИИЭП инженерного оборудования г. Москва
	Н. контр.	Антонова			
Инв. N	Нач. отд	Данилевский			

Согласовано
Отдел ВК Новик
Инв. N подл. | Подпись и дата | Взам. инв. N

Копировал Годлевская 23597-04 формат А2

Альбом 3, част 2.

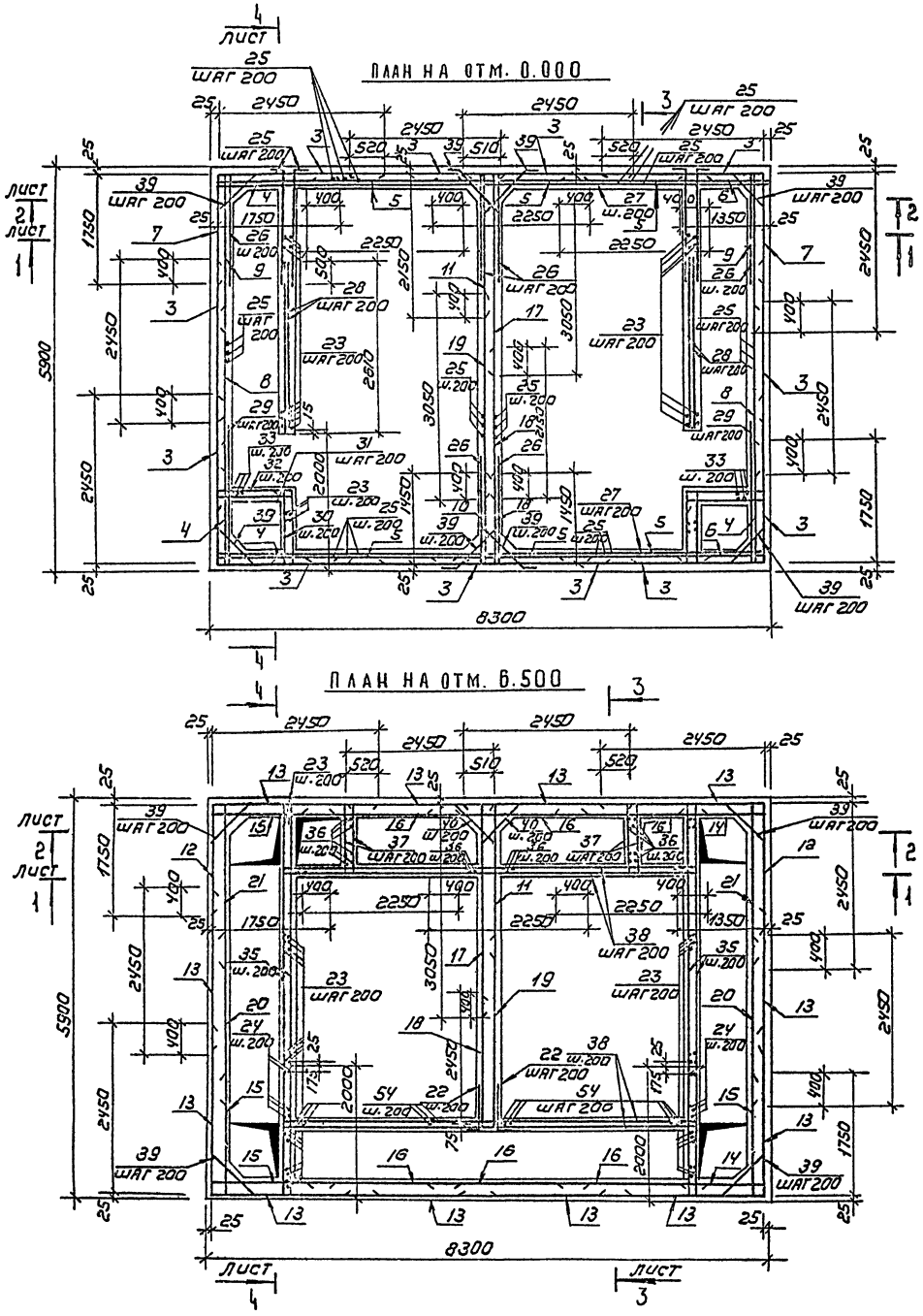

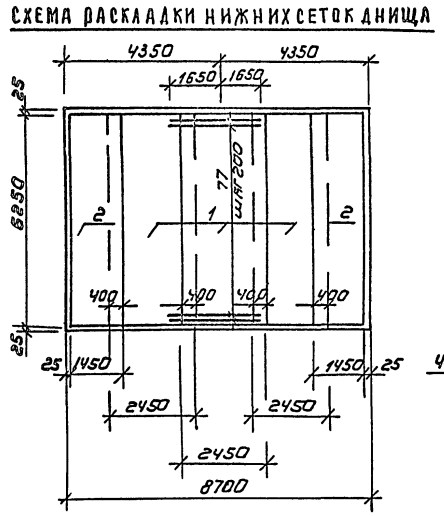

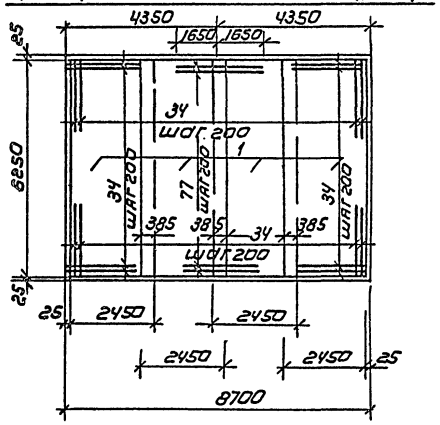

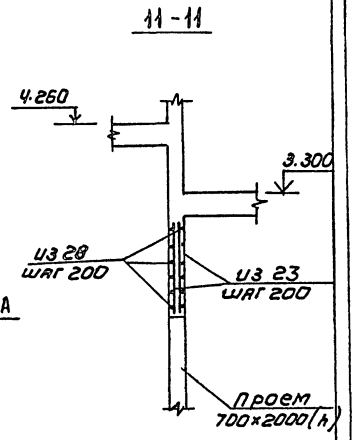

ТП 901-3-255.89						КЖ
Привязан	Пров.	Стронгин	Главный корпус для станции очистки воды поверхностных источников мутностью до 120 мг/л производительностью 5 тыс м³/сут	Стадия	Лист	Листов
	Инж	Исаева		Р	41	
	Зав. гр.	Стронгин				
	Гл. конп.	Письман	Рез. микрофильтры Армирование. Разрез 11÷11 Планы.	ЦНИИЭП инженерного оборудования г. Москва		
Инв. №	Н. контр.	Антонова				
	Нач. отд.	Данилевский				

Копировал: Коршунова

Формат: А2

Инв. № подл.	Подпись и дата	Взам. инв. №

Альбом 3, часть 2.

1-1

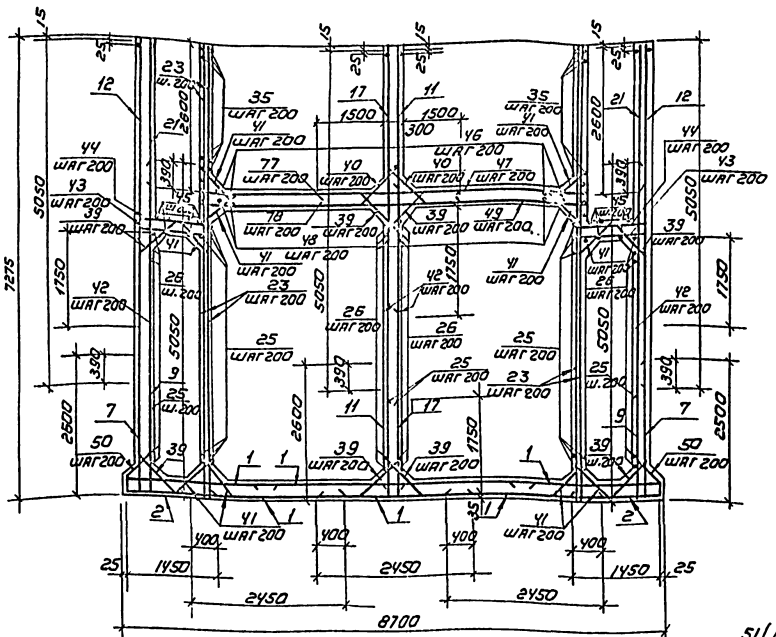

3-3

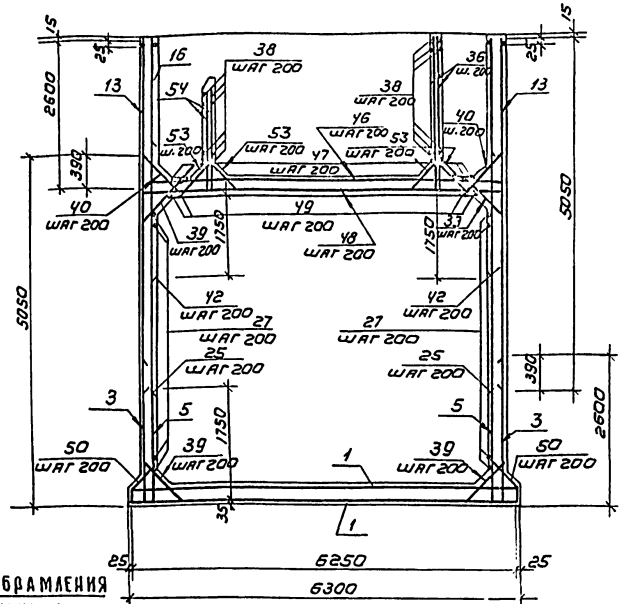

2-2

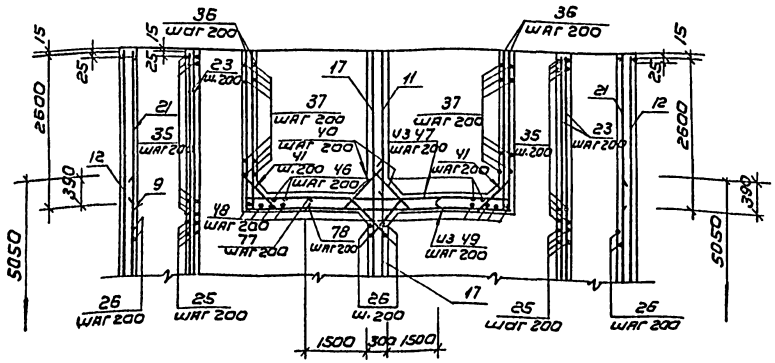

ДЕТАЛЬ ОБРАМЛЕНИЯ САЛЬНИКОВ

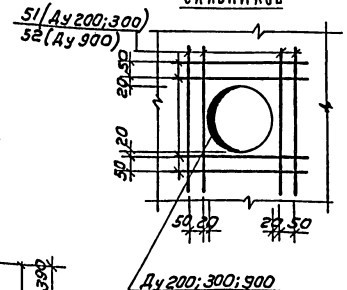

1. Защитный слой бетона для нижней арматуры днища -35мм, для остальной арматуры - 20 мм.
2. Сетки поз.3,5,7,8,18,19 устанавливать свободными концами в днище, поз.4,6,9,10,11,17 устанавливать свободными концами в днище и на пересечении стен, поз. 14,15,21 на пересечении стен.
3. Арматуру, перерезаемую сальниками (патрубками), разрезать, отогнуть и приварить к корпусу сальника (патрубка).
4. Сварку производить электродами Э-42 по ГОСТ 9467-75, hw=4мм
5. Металлоконструкции окрасить перхлорвиниловым лаком ХС-76 и ХС-74 на растворителе Р-4 по грунту ХС-04.
6. Крепление асбестоцементных листов выполнять без перетяжки болтов для обеспечения влажностных деформаций листа.

				ТП 901-3-255.89		КЖ
ПРИВЯЗАН	ИНЖ.	ИСАЕВА		ГЛАВНЫЙ КОРПУС ДЛЯ СТАНЦИИ ОЧИСТКИ ВОДЫ ПОВЕРХНОСТНЫХ ИСТОЧНИКОВ МУТНОСТЬЮ ДО 120 МГ/Л ПРОИЗВОДИТЕЛЬНОСТЬЮ 5 ТЫС М³/СУТ	СТАДИЯ	ЛИСТ	ЛИСТОВ
	ПРОВ.	СТРОНГИН			Р	42	
	ЗАВ. ГР.	СТРОНГИН					
	ГЛ. КОН.	ПИСЬМАН		РЕ-3. МИКРОФИЛЬТРЫ. АРМИРОВАНИЕ. РАЗРЕЗЫ 1-1÷3-3	ЦНИИЭП ИНЖЕНЕРНОГО ОБОРУДОВАНИЯ г. МОСКВА		
ИНВ.№	Н. КОНТР.	АНТОНОВА					
	НАЧ. ОТД.	ДАНИЛЕВСКИЙ					

Копировал: Коршунова Формат: А2

Инв. № подл. | Подпись и дата | Взам. инв. №

4-4

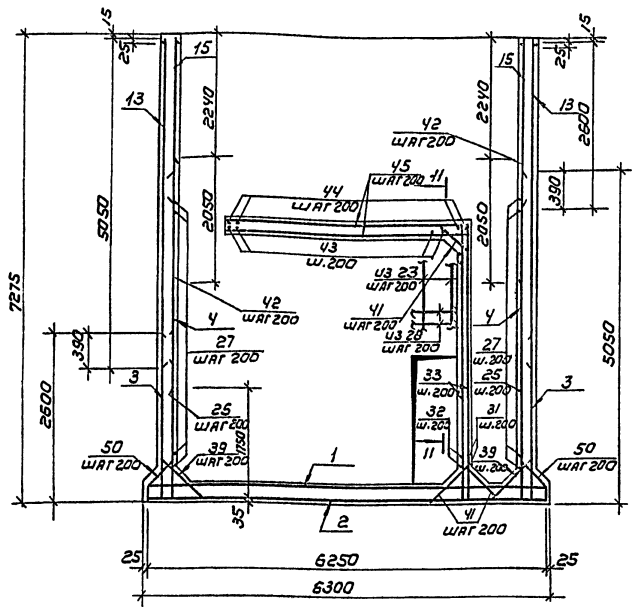

ВЕДОМОСТЬ ДЕТАЛЕЙ

Поз.	Эскиз
22	300, 550
25	150, 11750
30	250, 12150, 250
31	250, 1200, 250
32	300, 1200, 1250
35	150, 5850, 150

Поз	Эскиз
37	220, 1050, 220
38	220, 6150, 220
39	300, 1000, 300
Ч0	100, 1000, 100
Ч1	300, 860, 300

Поз	Эскиз
43	250, 1190, 250
Ч4	200, 1190, 200
Ч8	100, 5840, 100
Ч9	100, 6140, 100
50	240, 620, 500
53	230, 810, 230
69	100, 100, 350, 760

ВЕДОМОСТЬ РАСХОДА СТАЛИ НА ЭЛЕМЕНТ, кг

Марка элемента	Изделия арматурные / Арматура класса	Изделия закладные / Прокат марки																				Арматура класса		Общий расход
	А III	Вст3 кп2																				А-I	А-III	
	ГОСТ 5781-82	Сальники ГОСТ 5.900-2							Трубы ГОСТ 10704-76			ГОСТ 19903-74			ГОСТ 8279-86			ГОСТ 103-76				ГОСТ 5781-82		
	ф10	ф12	ф14	Итого	Ду100	Ду150	Ду200	Ду300	Ду500	Итого	Ду100	Ду500	Итого	5×6	5×8	Итого	65-Б	Итого	ф16	Итого	ф8	ф12	Итого	
РЕ 3	6412.6	1653.9	2457.8	10524.3	15.2	78.8	88.4	55.6	134.2	371.2	34.5	88.8	123.3	22.0	467.0	489.0	88.5	88.5	93.5	93.5	17.8	2014.8	2032.6	11915.0

СПЕЦИФИКАЦИЯ МОНОЛИТНОЙ КОНСТРУКЦИИ МИКРОФИЛЬТРА (окончание). СПЕЦИФИКАЦИЯ МОНОЛИТНОЙ КОНСТРУКЦИИ МИКРОФИЛЬТРА (начало)

Формат	Зона	Поз.	Обозначение	Наименование	Кол.	Примечан
		35	*	ф10 AIII ГОСТ 5781-82, ℓ=6590	Ч2	4.09 кг
		39	*	ф14 AIII ГОСТ 5781-82, ℓ=1600	Ч56	1.82 кг
		Ч0	*	ф10 AIII ГОСТ 5781-82, ℓ=1200	128	0.74 кг
		Ч1	*	ф12 AIII ГОСТ 5781-82, ℓ=1460	152	1.3 кг
		Ч2		ф12 AIII ГОСТ 5781-82, ℓ=2050	186	1.82 кг
		Ч3	*	ф14 AIII ГОСТ 5781-82, ℓ=1690	38	2.04 кг
		Ч4	*	ф10 AIII ГОСТ 5781-82, ℓ=1590	38	0.99 кг
		Ч5		ф10 AIII ГОСТ 5781-82, ℓ=3610	16	2.24 кг
		Ч6		ф10 AIII ГОСТ 5781-82, ℓ=5870	30	3.64 кг
		Ч7		ф10 AIII ГОСТ 5781-82, ℓ=6170	28	3.83 кг
		Ч8	*	ф14 AIII ГОСТ 5781-82, ℓ=6040	30	7.31 кг
		Ч9	*	ф14 AIII ГОСТ 5781-82, ℓ=6340	28	7.67 кг
		50	*	ф10 AIII ГОСТ 5781-82, ℓ=1460	154	0.91 кг
		51	*	ф10 AIII ГОСТ 5781-82, ℓ=1300	64	0.81 кг
		52		ф12 AIII ГОСТ 5781-82, ℓ=2100	32	1.87 кг
		53	*	ф10 AIII ГОСТ 5781-82, ℓ=1270	116	0.79 кг
		54		ф10 AIII ГОСТ 5781-82, ℓ=1700	60	1.05 кг
		55	5.900-2	Сальник Ду 200, ℓ = 300	Ч	16.01 кг
		56	5.900-2	Сальник Ду 150, ℓ = 500	2	24.38 кг
		57		Труба ф 325×8, Вст3сп ГОСТ 10704-76 ℓ=750	3	29.6 кг
		58		Труба ф 102×3, ст10 ГОСТ 10704-76 ℓ=600	3	4.40 кг
		59	5.900-2	Сальник Ду 300, ℓ = 300	2	27.8 кг
		60	5.900-2	Сальник Ду 100, ℓ = 300	2	7.59 кг
		61	5.900-2	Сальник Ду 900, ℓ = 200	2	67.1 кг
		62	5.900-2	Сальник Ду 200, ℓ = 200	2	12.01 кг
		63		Труба ф 102×3 ст10 ГОСТ 10704-76 ℓ=1450	2	10.63 кг
		64	1.400-15.81.120-38	Изделие закладное МКМ1-3	20	1.4 кг
		65	1.400-15.81.120-02	Изделие закладное МК114-3	180	2.9 кг
		66		Л130×80-10 ГОСТ 18124-75	24	51 кг
		67		Уголок 5-50×50×5 ГОСТ 8509-86 / Вст3кп2 ГОСТ 535-79 ℓобщ*	140 п.м.	3.77 кг/пм
		68	1.400-15.81.540-01	Изделие закладное МК540 ℓобщ	11.8 п.м.	8.5 кг/п.м.
		69	*	ф16 AI ГОСТ 5781-82, ℓ=1050	56	1.67 кг
		70		Болт М16×25,58 ГОСТ 7796-70	Ч60	
		71		Гайка М16,5 ГОСТ 5915-70	Ч60	
		72		Шайба 2.6-Е01 ГОСТ 11371-78	Ч60	
		73		Уголок 5-50×50×5 ГОСТ 8509-86 / Вст3кп2 ГОСТ 535-79 ℓ=2400	72	9.1 кг
		74	1.400-15.81.150-74	Изделие закладное МН145-3	2	10.8 кг
		75	1.400-15.81.130-08	Изделие закладное МН118-3	7	3.5 кг
		76	1.400-15.81.130-56	Изделие закладное МН126-3	16	6.7 кг
		77		ф14 AIII ГОСТ 5781-82 ℓ=3300	96	3.99 кг
		78		ф10 AIII ГОСТ 5781-82 ℓ=3300	32	2.04 кг
				Материалы: Бетон В15, F50, W6	135	м³

Формат	Зона	Поз.	Обозначение	Наименование	Кол.	Примеч.
				Детали		
		1	ГОСТ 23279-85	3С 10АIII-900 / 10АIII-2100 245×625	7	99.0 кг
		2	То же	3С 10АIII-200 / 10АIII-900 145×625	2	59.8 кг
		3	"	3С 10АIII-700 / 10АIII-700 245×260 375+75 / 25	12	47.7 кг
		Ч	"	3С 10АIII-2100 / 10АIII-200 175×505 375+75 / 375	Ч	Ч7.8 кг
		5	"	3С 10АIII-200 / 10АIII-200 225×505 375+75 / 25	6	71.1 кг
		6	"	3С 10АIII-200 / 10АIII-200 135×505 375+75 / 375	2	32.6 кг
		7	"	3С 10АIII-200 / 10АIII-700 175×260 375+25 / 75	2	27.5 кг
		8	"	3С 10АIII-200 / 10АIII-200 245×505 375+75 / 25	2	77.2 кг
		9	"	3С 10АIII-200 / 10АIII-200 245×505 375+75 / 325	2	67.8 кг
		10	"	3С 10АIII-200 / 10АIII-200 145×985 525+25 / 25	2	46.1 кг
		11	"	3С 10АIII-200 / 10АIII-700 245×260 375+25 / 375	2	28.9 кг
		12	"	3С 10АIII-200 / 10АIII-200 175×505 25 / 75	2	56.Ч кг
		13	"	10АIV-200 / 10АIII-200 245×505	12	80.2 кг
		14	"	3С 10АIII-200 / 10АIII-200 135×260 175+25 / 375	2	17.3 кг
		15	"	3С 10АIII-200 / 10АIII-200 175×260 175+25 / 375	Ч	23,8 кг
		16	"	3С 10АIII-200 / 10АIII-200 225×260 175+25 / 25	6	37.5 кг
		17	"	3С 10АIII-200 / 10АIII-200 305×505 425+25 / 325	2	86.1 кг
		18	"	3С 10АIII-200 / 10АIII-200 215×505 425+25 / 75	2	66,Ч кг
		19	"	3С 10АIII-200 / 10АIII-200 305×260 375+25 / 25	2	Ч8.5 кг
		20	"	3С 10АIII-200 / 10АIII-200 245×260 175+25 / 25	2	Ч0.8 кг
		21	"	3С 10АIII-200 / 10АIII-200 245×260 175+25 / 325	2	35,9 кг
		22	*	ф10 AIII ГОСТ 5781-82, ℓ=850	18	0.53 кг
		23		ф12 AIII ГОСТ 5781-82, ℓ=7260	106	6.46 кг
		24		ф10 AIII ГОСТ 5781-82, ℓ=4940	16	3.06 кг
		25	*	ф14 AIII ГОСТ 5781-82, ℓ=1900	264	2.3 кг
		26		ф12 AIII ГОСТ 5781-82, ℓ=1750	38	1.56 кг
		27		ф12 AIII ГОСТ 5781-82, ℓ=8280	38	7.37 кг
		28		ф10 AIII ГОСТ 5781-82, ℓ=2610	94	1.62 кг
		29		ф12 AIII ГОСТ 5781-82, ℓ=2200	38	1.96 кг
		30	*	ф10 AIII ГОСТ 5781-82, ℓ=1990	38	1.23 кг
		31	*	ф10 AIII ГОСТ 5781-82, ℓ=1940	38	1.2 кг
		32	*	ф14 AIII ГОСТ 5781-82, ℓ=3050	38	3.69 кг
		33		ф10 AIII ГОСТ 5781-82, ℓ=4030	20	2.5 кг
		34		ф14 AIII ГОСТ 5781-82, ℓ=1950	156	2.36 кг
		35	*	ф10 AIII ГОСТ 5781-82, ℓ=6150	98	3.81 кг
		36		ф10 AIII ГОСТ 5781-82, ℓ=2520	20	1.56 кг
		37	*	ф10 AIII ГОСТ 5781-82, ℓ=1490	48	0.92 кг

Поз. отмеченные знаком „*" см. ведомость деталей на данном листе.

Привязан

Инв.№

Тл. 901-3-255.89 КЖ

Пров.	Строгин	Главный корпус для станций очистки воды поверхностных источников мутностью до 120 мг/л производительностью 50 тыс. м³/сут.	Стадия: Р; Лист: 43; Листов:
Инж.	Исаева		
Зав. гр.	Строгин		
Гл. кон. дп	Лисьман	Рз. Микрофильтры. Армирование. Разрез 4-4	ЦНИИЭП инженерного оборудования г. Москва
Н. контр	Антонова		
Нач. отд	Данилевский		

Калировал: Коршунова

Формат: А2

Инв.№ подл. | Подпись и дата | Взам. инв.№

Альбом 3 Часть 2

Спецификация сборных ж.б. элементов и деталей поддона.

Марка поз.	Обозначение	Наименование	Кол	Масса ед. кг	Примечание
п1	3.006.1-2.87 Вып. 1÷4	п 9-15	9	1040	
п2	3.006.1-2.87 Вып. 1÷4	п 17-3	3	1940	
п3	3.006.1-2.87 Вып. 1÷4	п 9Д-15	3	260	
п4	3.006.1-2.87 Вып. 1÷4	п 17Д-3	1	480	
1	ГОСТ 18599-83	Труба ПНД-63Х2,5-400	5	0.2	

Схема расположения плит в поддоне.

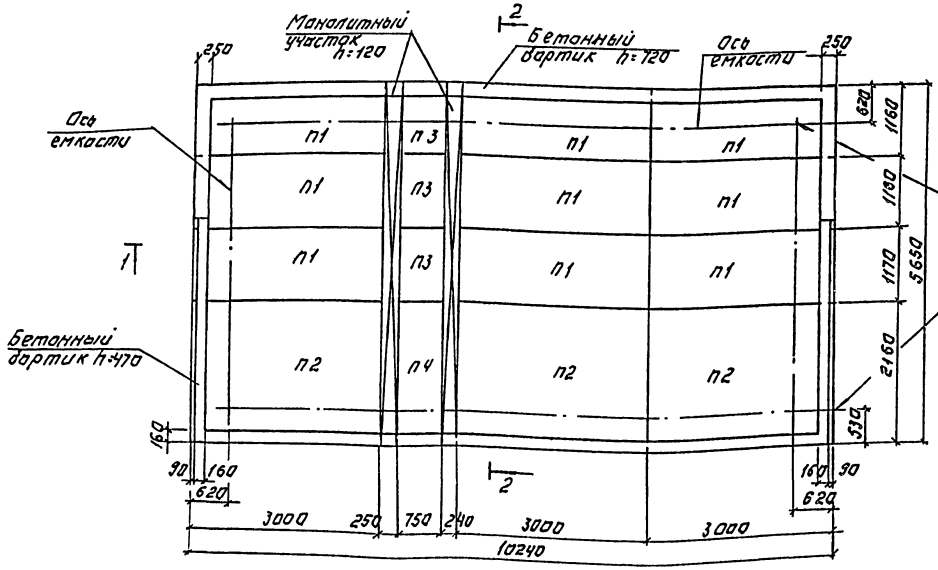

Схема расположения уклонов в поддоне.

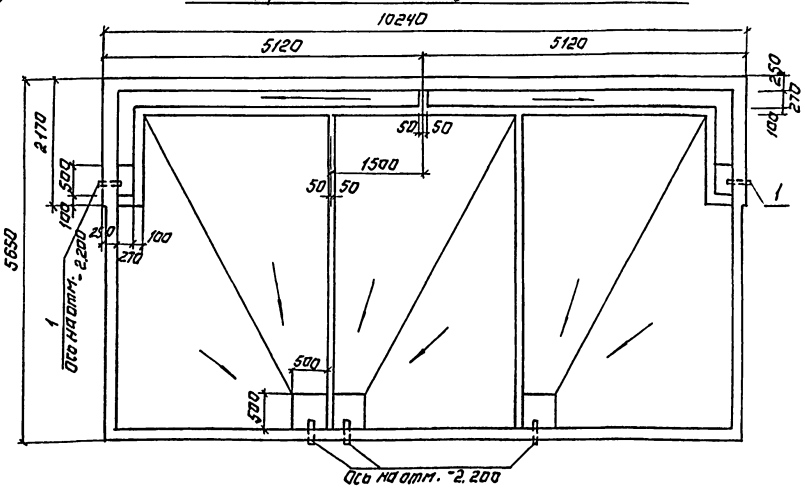

1. Монолитные участки и бортики выполнять из бетона класса В 7.5. Общий расход бетона V=4.34м³.
2. Полиэтиленовые патрубки перед установкой необходимо обмотать проволокой ф 3 В1 ГОСТ 6727-80.
3. Набетонку производить бетоном класса В 3.5.
4. Полиэтиленовую трубу поз. 1 перед установкой в проектное положение обмотать по периметру проволокой S81 ГОСТ 6727-80 на толщину монолитного участка

Согласовано:

Инв. № подл. | Подпись и дата | Взам. инв. №

Привязан:		ТП 901-3-255.89		КЖ	
Инв. №	Пробер. Сурогина	Сборный железобетонный резервуар для воды объемом 400 м³ с крышей-перекрытием из ребристых плит. Поддон. Схема расположения плит. Схема уклонов. Разрезы 1-1, 2-2.	Стадия	Лист	Листов
	Нач. отд. Шапиевский		Р	44	
			ЦНИИЭП инженерного оборудования г. Москва		

Копировал: Логинова Формат: А2

23597-04

Схема расположения в емкости РЕ4

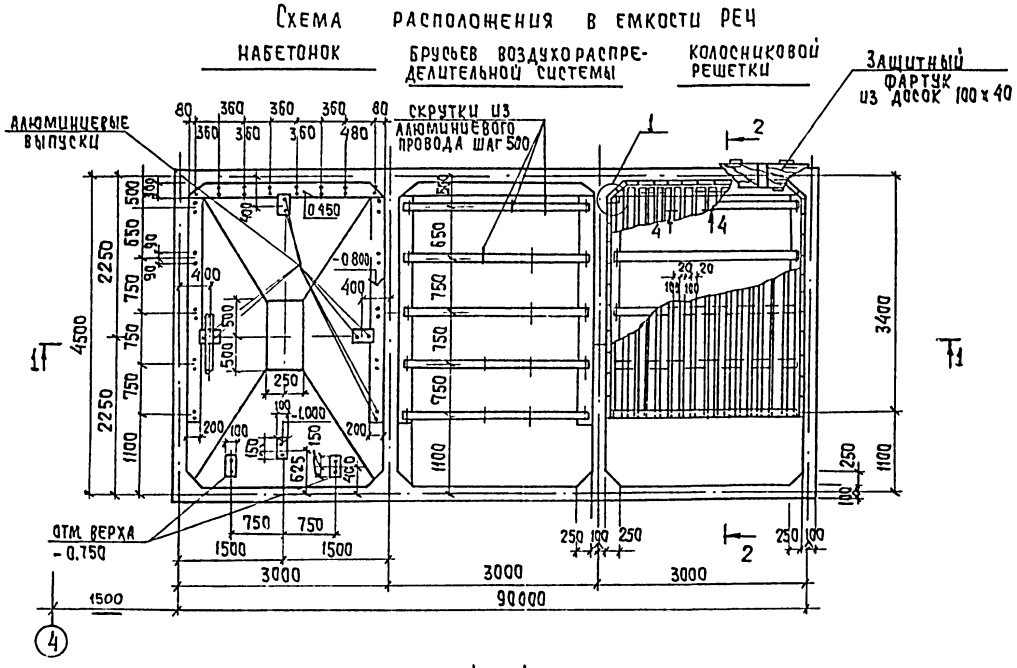

2 - 2

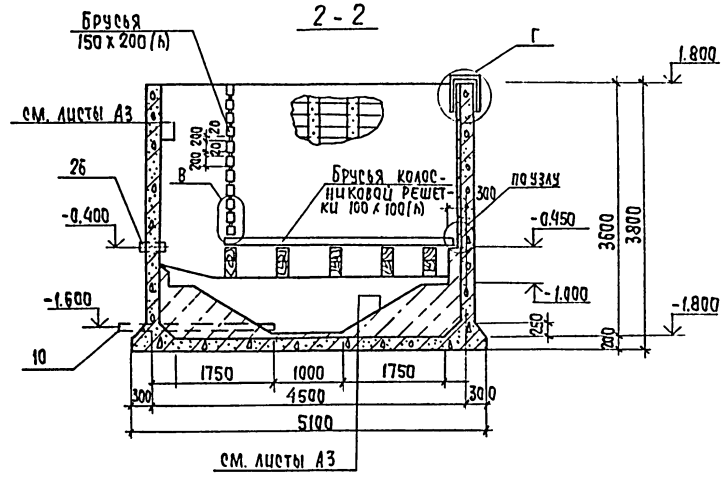

1 - 1

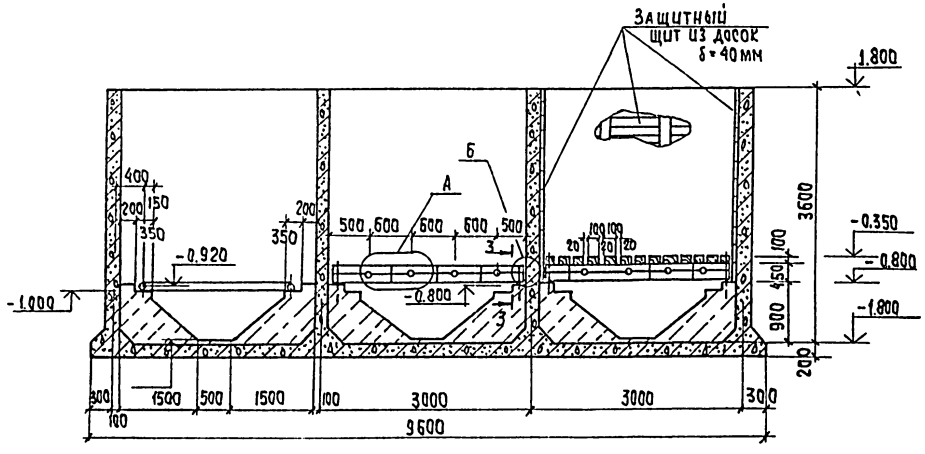

1. Полиэтиленовые трубы поз. 9,26 перед установкой в проектное положение обмотать по периметру проволокой 5В1 ГОСТ 6727-80 на толщину монолитного бетона.

2. Брусья изготовлять из неклееной древесины хвойных пород влажностью до 25% пропитанной формальдегидной смолой.
   Объем древесины – 3,8 м³

3. Алюминиевой провод принят по ГОСТ 839-80Е марки А (концентрической скрутки, неизолированный).
   Для выпуска из набетонки принят провод рабочим сечением δ = 70 мм² (7 х 3,55 мм)
   ∠ пог. м. – 29,8.
   Для скруток – провод рабочим сечением S=35 м² (7 х 2,55 мм) ∠ пог. м = 27,5

				ТП 901-3-255.89		КЖ	
Привязан				Главный корпус для станций очистки воды поверхностных источников мутностью до 120 мг/л производительностью 5,0 тыс. м³/сутки	стадия	лист	листов
			Провер.	Строгин			Р	45	
			Ред. ЦНИИ	Макаршева					
			Гл. конс.	Письман					
			Н. контр.	Антонова					
Инв. №			Нач. отд.	Даниевский					
				Емкость РЕ-4 Схема расположения. Разрезы 1-1; 2-2.		ЦНИИЭП инженерного оборудования г. Москва	

Согласовано: Отдел ВТ (подпись) Козак

Инв. № подл. | Подпись и дата | Взам. инв. №

Копировал: Хюппенен Формат А2

23597-04

Альбом 3, часть 2

Схема расположения закладных деталей на отм. 2.400.

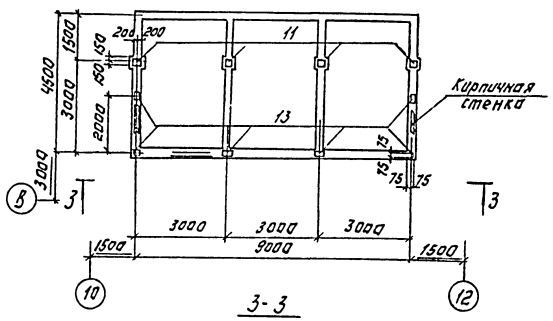

3-3

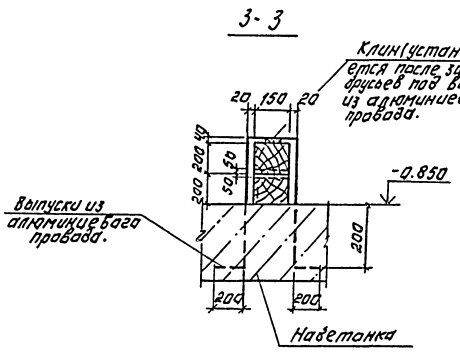

Б

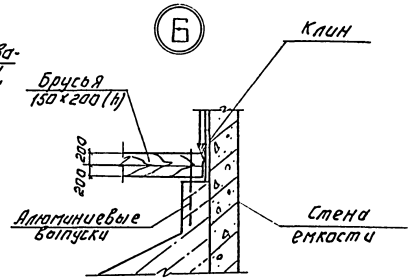

3-3

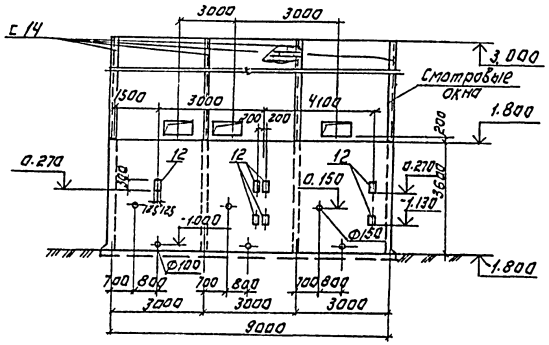

А

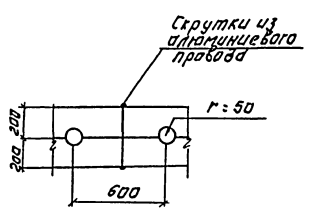

В

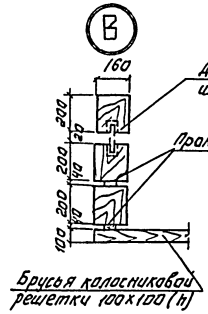

Г

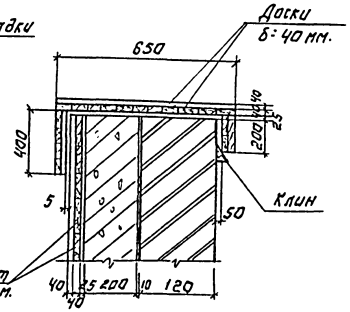

Д

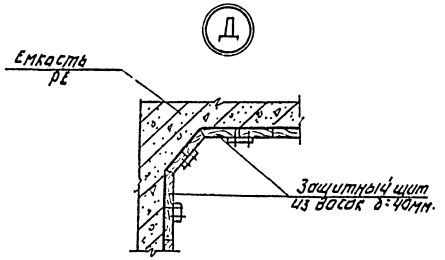

4-4

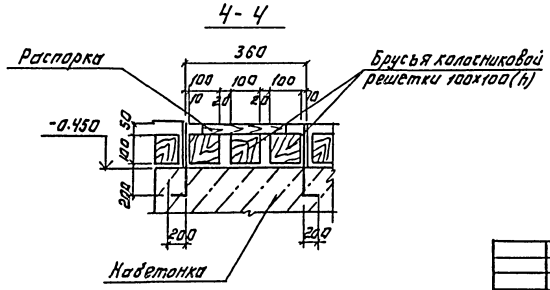

Общий расход швеллера С 14 - 0.10 т.

Привязан:			Т.П. 901-3-255.89			КЖ	
	Провер.	Строгин	Кабины лифтовые для стационарных установок на полозковых опорных устройствах грузоподъемностью 320 кг (4 чел.) грузоподъемностью 400 кг (5 чел.) с отк. м/отд.		Стадия	Лист	Листов
	Вед. инж.	Макарычева			Р	46	
	Гл. констр.	Письман	Схема расположения закладных деталей емкости РЕ4. Разрез 3-3. Узлы А-Д.		ЦНИИЭП инженерного оборудования г. Москва		
Инв. №	Нач. отд.	Данилевский					
	Н. контр.	Антонова					

Копировал: Логинова

Формат: А2

25587-04

Инв. № подл. | Подпись и дата | Взам. инв. №

Альбом 3, часть 2

Раскладка нижних сеток днища

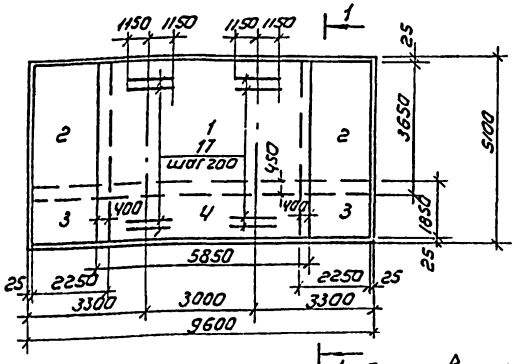

Раскладка верхних сеток днища

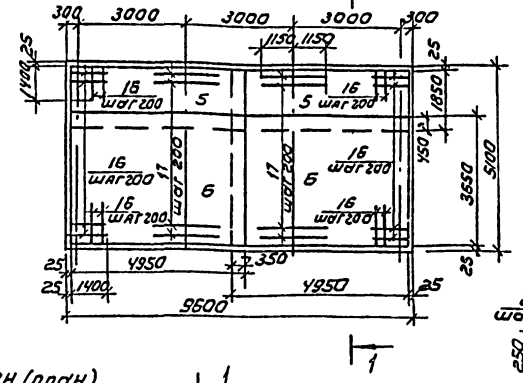

Армирование стен (план)

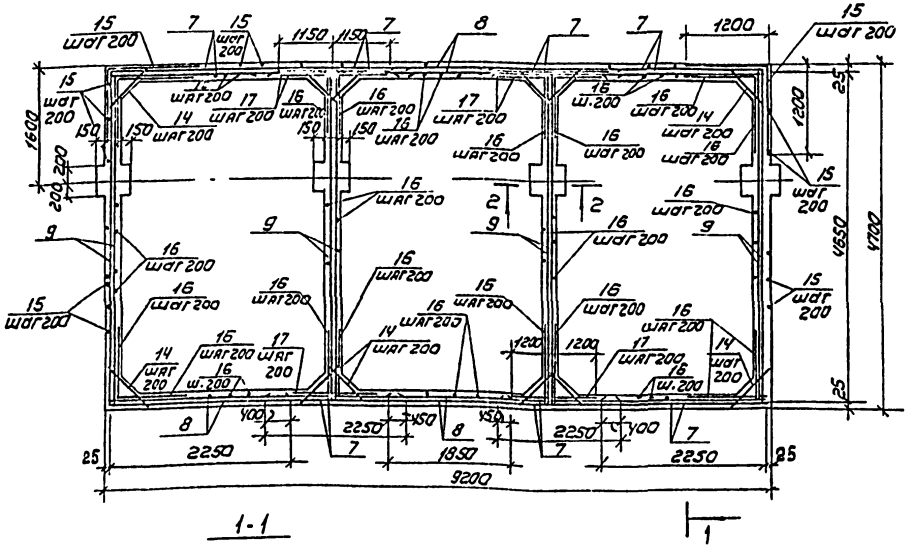

1-1

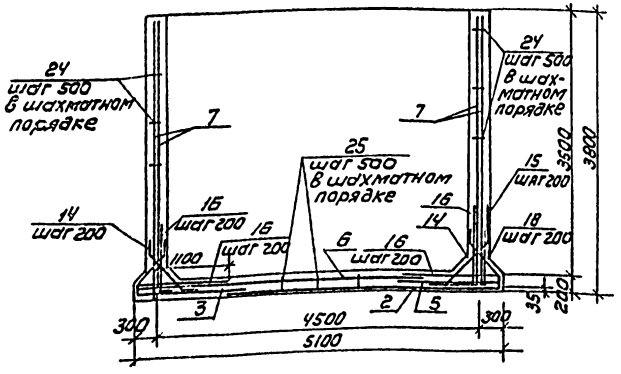

1. Сетки поз. 7...9 устанавливать свободными концами e=325 в днище емкости.
2. Защитный слой бетона для стен - 25 мм, верхних сеток днища - 25 мм, нижних сеток - 35 мм.

2-2

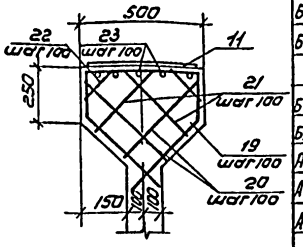

Ведомость деталей

Поз	Эскиз
14	200 710 200
15	1200 1200
18	250 480 400 130
19	450 200 200 ∠45° 40 400
23	370
24	180
25	350 150 120 350

Спецификация к монолитной емкости РЕЧ

Формат	Зона	Поз.	Обозначение	Наименование	Кол	Примечание
				Сборочные единицы		
				Сетки арматурные		
Б.Ч		1	ГОСТ 23279-85	ЧС 8АIII-200 / 8АIII-200 365×585	1	88.3
Б.Ч		2	ГОСТ 23279-85	ЧС 8АIII-200 / 8АIII-200 365×225	2	34.6
Б.Ч		3	ГОСТ 23279-85	ЧС 8АIII-200 / 8АIII-200 225×185	2	17.9
Б.Ч		4	ГОСТ 23279-85	ЧС 8АIII-200 / 8АIII-200 585×185	1	45.6
Б.Ч		5	ГОСТ 23279-85	ЧС 8АIII-200(100) / 8АIII-200 185×495	2	39.0
Б.Ч		6	ГОСТ 23279-85	ЧС 8АIII-200(100) / 8АIII-200 365×495	2	75.6
Б.Ч		7	ГОСТ 23279-85	ЧС 8АIII-200 / 8АIII-200 225×375 $\frac{25+325}{25}$	16	34.2
Б.Ч		8	ГОСТ 23279-85	ЧС 8АIII-200 / 8АIII-200 185×375 $\frac{25+325}{25}$	4	28.3
Б.Ч		9	ГОСТ 23279-85	ЧС 8АIII-200 / 8АIII-200 465×475 $\frac{25+325}{225}$	8	84.6
				Изделия закладные		
Б.Ч		10	ГОСТ 18599-83	Труба ПНД 160с e=2250	3	9.8
Б.Ч		26	ГОСТ 18599-23	Труба ПНД 110с e=300	3	0.63
А4		11	1.400-15.8.1 150-6 в	МН 144-3	4	8.9
А4		12	130-47	МН 124-6	7	5.4
А4		13	120-38	МН 111-3	6	1.4
				Детали		
				ф8 А III ГОСТ 5781-82		
		14*		e=1110	624	0.44
		15*		e=2400	100	0.95
Б.Ч		16		e=1400	700	0.55
Б.Ч		17		e=2300	50	0.91
		18*		e=1260	148	0.50
		19*		e=1650	20	0.65
Б.Ч		20		e=440	40	0.17
Б.Ч		21		e=370	40	0.15
Б.Ч		22		e=250	40	0.10
				ф6 А III ГОСТ 5781-82		
		23*		e=470	24	0.10
		24*		e=320	437	0.07
		25*		e=1090	168	0.22
			Материалы	Бетон В15, F 50, W6		37.9

* позиции 14, 15, 18, 19 см. ведомость деталей на данном листе

Ведомость расхода стали на элемент, кг

Марка элемента	Изделия арматурные							Изделия закладные									Общий расход
	Арматура класса						Всего	Арматура класса				Прокат марки				Всего	
	А-I				А-III			А-III				В ст3 кп2					
	ГОСТ 5781-32							ГОСТ 5781-82				ГОСТ 103-76					
	ф6			Итого	ф8	Итого		ф8	ф10	ф12	Итого	-6	-10		Итого		
РЕЧ	73			73	2710	2710	2783	1.2	2.7	5.6	9.5	4.4	75.9		80.3	89.8	2872.8

Т.П. 901-3-255.89 КЖ

Привязан	Провер.	Стронгин	
	Вед. инж.	Макарищева	
	Гл. констр.	Письман	
	Н. контр.	Антонова	
Инв. №	Нач. отд.	Данилевский	

Главный корпус для станции очистки воды поверхностных источников мутностью до 120 мг/л производительностью 5.0 тыс м³/сут

Стадия	Лист	Листов
Р	47	

Емкость РЕЧ
Армирование

ЦНИИЭП инженерного оборудования г. Москва

Копировал: Коршунова

Формат: А2

23597-04

Инв. № подл. | Подпись и дата | Взам. инв. №

Альбом 3, часть 2

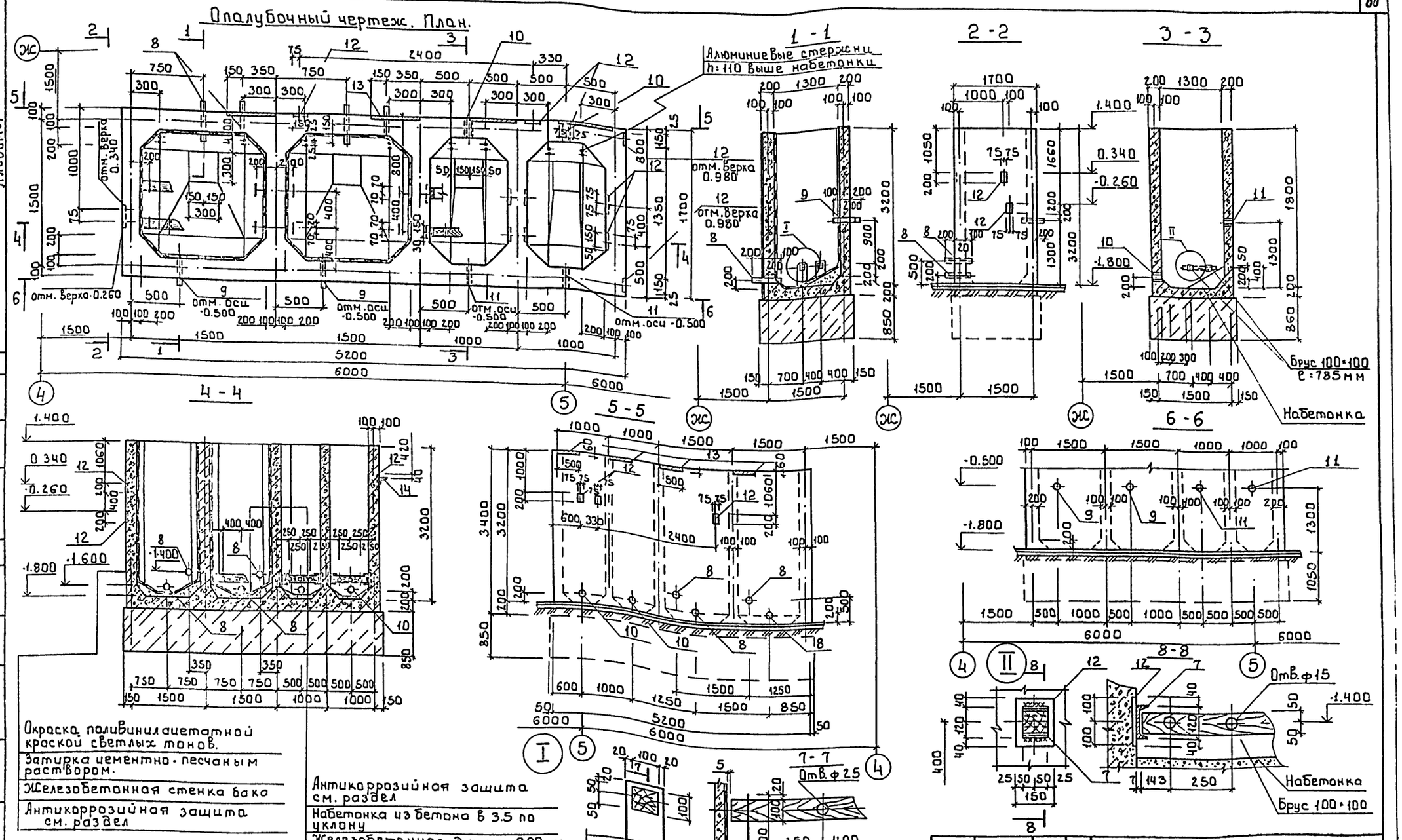

Окраска поливинилацетатной краской светлых тонов.

Затирка цементно-песчаным раствором.

Железобетонная стенка бака

Антикоррозийная защита см. раздел

Антикоррозийная защита см. раздел

Набетонка из бетона в 3.5 по уклону

Железобетонное днище - 200мм

Асфальтовый раствор - 8мм

Подбетонка из бетона в 3.5 - 850мм.

1 Перед установкой полиэтиленовых патрубков по з.8,10, последние обматать проволокой 5Вр1

Провер.	Письман		
Вед. инж.	Капустин		
Зав. гр.	Стронгин		
Гл. кон.	Письман		
Н. контр.	Антонова		
Нач. отд.	Данилевский		

Привязан

Инв. №

т.п. 901-3-255.89 КЖ

Главный корпус для станции очистки воды поверхностных источников мутностью до 120 мг/л производительностью 5 тыс м³/сут.

Емкость РЕ5.

Опалубочный чертеж.

Стадия	Лист	Листов
Р	48	

ЦНИИЭП инженерного оборудования г. Москва

Согласовано

Отдел ВГ

Инв. № подл. | Подпись и дата | Взам. инв. №

Копировал: Боброва 23597-04 Формат: А2

Альбом 3, часть 2

Армирование стен

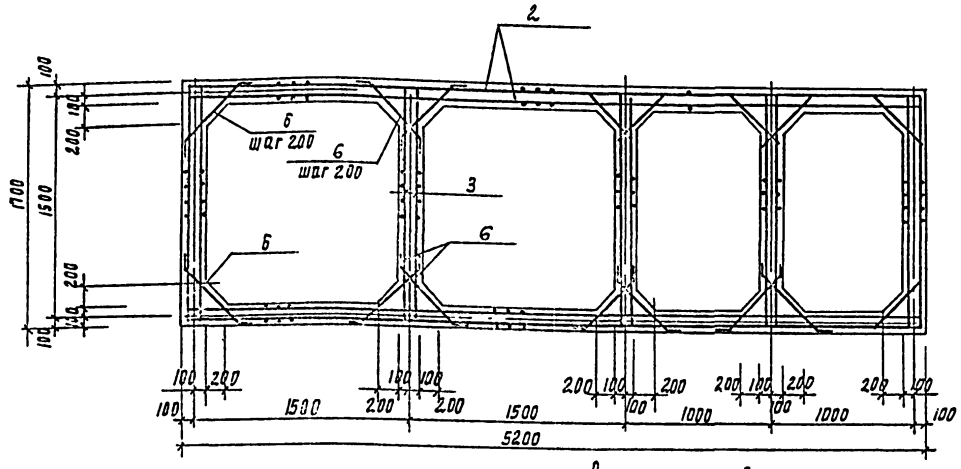

1-1

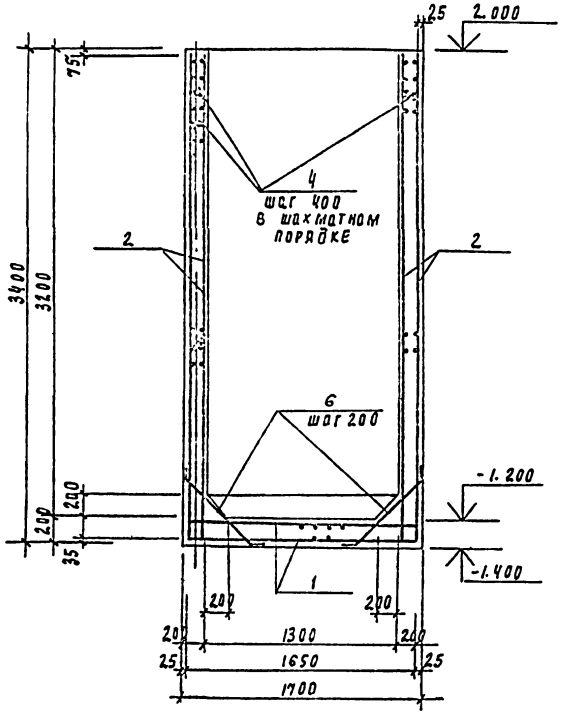

Схема раскладки верхних и нижних сеток днища

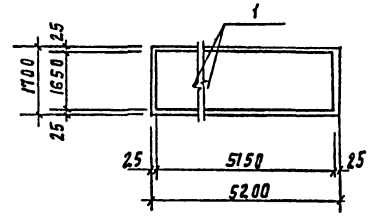

Ведомость стержней

Поз	Эскиз
4	170
5	100; 350; 140; 140; 350
6	100; 710; 100

Спецификация обмости РЕ-5

Формат	Зона	Поз	Обозначение	Наименование	Кол	Примечание
				Сборочные единицы		
		1	ГОСТ 23279-85	Чс $\frac{8АIII-200}{8АIII-200}$ 165×515 $\frac{75}{25}$	2	55.10
		2	ГОСТ 23279-85	Чс $\frac{8АIII-200}{8АIII-200}$ 335×515 $\frac{75}{25+125}$	4	105.80
		3	ГОСТ 23279-85	Чс $\frac{8АIII-200}{8АIII-200}$ 165×335 $\frac{25+125}{225}$	10	31.80
				Детали		
		4		ф6АI ГОСТ 5781-82 ℓ=320	368	0.07кг
		5		ф6АI ГОСТ 5781-82 ℓ=1040	27	0.23 кг
		6		ф10АIII ГОСТ 5781-82 ℓ=825	344	0.51кг
		7		Швеллер $\frac{12 ГОСТ 8240-72}{ВСТ3КП2-1 ГОСТ 535-79}$ ℓ=100	8	0.1кг
		8		Труба ПНД ф110 ℓ=500	4	
		9		Труба ПНД ф32 ℓ=500	2	
				Изделия закладные		
		10	5.900-2	Сальник ф4=100 ℓ=200	2	5.6 кг
		11	5.900-2	Сальник Д4=50 ℓ=200	2	8.2 кг
		12	1.400-15	мн 113-6	15	1.9 кг
		13	1.400-15	мн 104-6	4	3.5 кг
		14		Уголок $\frac{125×125×8-В ГОСТ 8509-86}{ВСТ3ПС6-1 ГОСТ 535-79}$ ℓ=100	2	1.5кг
				Материалы		
				Бетон в 15 w6	12.1	м³

Ведомость расхода стали на элемент, кг

Марка элемента	Изделия арматурные									Изделия закладные														Общий расход
	Арматура класса								Всего	Арматура класса		Прокат марки											Всего	
	А-I				А-III					А-III		ВСт3пс6-1		Вст3 пс6										
	ГОСТ 5781-82									ГОСТ 5781-82		ГОСТ 8509-86		ГОСТ 8240-72			S.900-2			ГОСТ 103-76				
	ф6			Итого	ф8	ф10		Итого		ф8	Итого	U25×8	Итого	С12		Итого	Сальник ф50	Д=100	Итого	S=8	S=6			
РЕ	32.4			26.2	851.4	175.4		1026.8	1059.2	2.3	2.3	3.0	3.0	0.8		0.8	8.0	11.6	19.6	8.0	32.2	65.9	1125.1	

1. Размеры сеток даны по их габариту
2. Защитный слой бетона для стен и верхних сеток днища - 25 мм
для нижних сеток днища - 35 мм

Привязан	Провер.	Письман		ТП 901-3-255.89	КЖ
	Вед. инж.	Калустин		Главный корпус для станции очистки воды поверхностных источников мутностью до 120 мг/л производительностью 5 тыс м³/сут.	Стадия: Р; Лист: 49; Листов:
	Зав. груп.	Строгин		Емкость РЕ5.	ЦНИИЭП инженерного оборудования г. Москва
Инв. N	Гл. кон.	Письман		Армирование.	
	Н. конт.	Антонова			
	Нач. отд.	Данилевский			

Инв. N подл. | Подпись и дата | Взам. инв.

Копировал Подлевская 23597-04 формат А2

Альбом 3, Часть 2

Схема расположения плит перекрытия на отм. 2.400 в осях 1÷4.

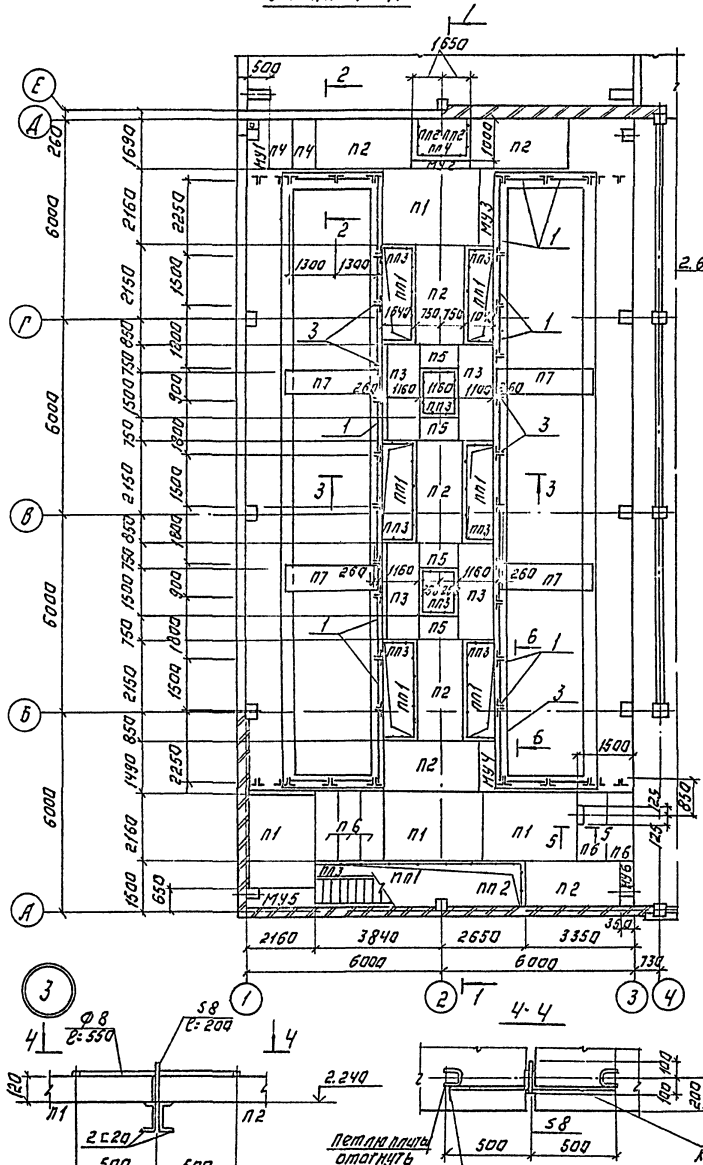

Разрез 1-1.

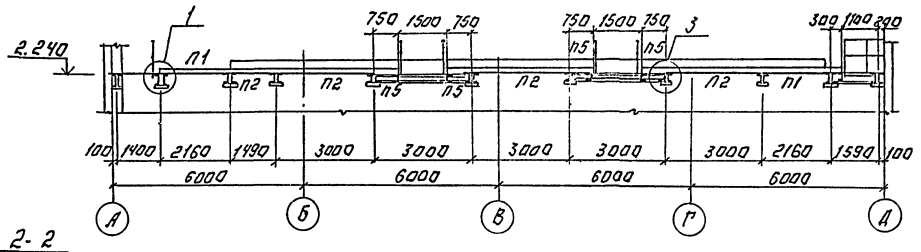

2-2

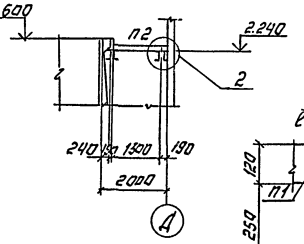

5-5

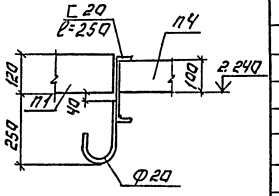

3-3

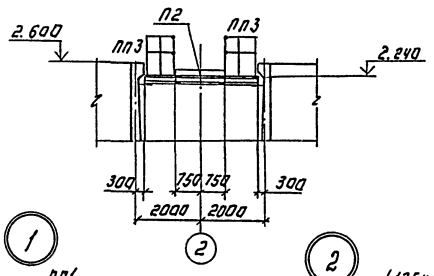

Спецификация к схеме расположения плит перекрытия.

Марка поз.	Обозначение	Наименование	Кол.	Масса ед. кг	Примечания
		Плиты перекрытия			
П1	3.006.1-2.87	П17-3	4	1940	
П2	то же	П11-8	7	1100	
П3	"	П8-8	4	870	
П4	"	П11Д-8	2	110	
П5	"	П8Д-8	4	210	
П6	"	П17Д-3	5	480	
		Ограждение площадки			
ПП1	1.450.3-3.1 5.1.01.0-08	ОГПМХЗб-10-30	10	26	
ПП2	-02	ОГПМХЗб-10.14	3	13.9	
ПП3	-01	ОГПМХЗб-10.12	17	12.5	
ПП4	-04	ОГПМХЗб-10.18	1	18.7	
		Монолитные участки			
МУ1	Лист 52	МУ1	1		
МУ2	Лист 52	МУ2	1		
МУ3	Лист 52	МУ3	1		
МУ4	Лист 52	МУ4	1		
МУ5	Лист 52	МУ5	1		
МУ6	Лист 52	МУ5	1		
П7	3.006.1-2.87.2-29	Плита П5-5	4	41	
1		Ал-П-1.148×12-8 ГОСТ 18124-75	34	31.5	
2		Стеклопакет 3х-1148-Ар ГОСТ 24866-81*	34		
3		Уголок 5-50×5 ГОСТ 8509-86 Ст3кп ГОСТ 535-79*	26м	3.77кг/п.м.	

1-1

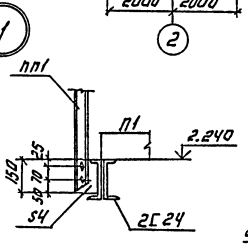

2

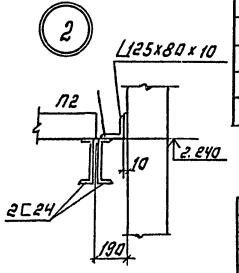

1. Вид 6·6 смотри лист 51.

3

4-4

Т.П. 901-3-255.89 КЖ

Привязан:			
Инв.№			
Провер.	Зайцева		
Инж. кат.	Стригина		
Зав. гр.	Строгин		
Гл. констр.	Исомаа		
Н. контр.	Антонова		
Нач. отд.	Данилевский		

Сборный железобетонный каркас одноэтажных производственных зданий с мостовыми кранами грузоподъемностью до 20 т. Производительностью 5 отм. м³/сут. Схема расположения плит перекрытия на отм. 2.400. Разрез 1-1 и 5-5. Узел 1-3.

Стадия	Лист	Листов
Р	50	

ЦНИИЭП инженерного оборудования г. Москва

Копировал: Логинова

Формат: А2

23597-04

Инв.№ подл. | Подпись и дата | Взам.инв.№

Альбом 3 часть 2

СХЕМА РАСПОЛОЖЕНИЯ ПЛИТ НА ОТМ. 0.000

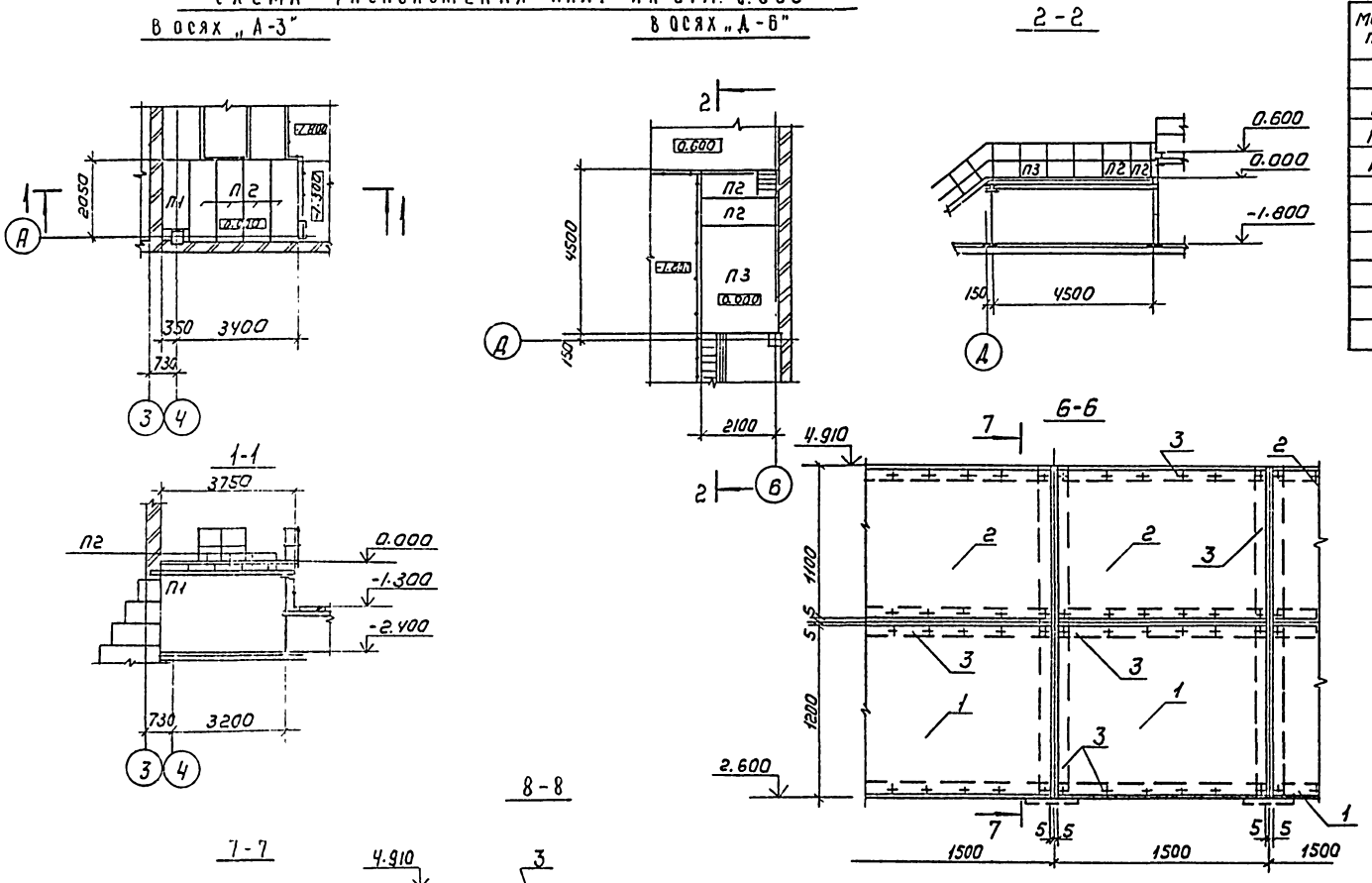

СПЕЦИФИКАЦИЯ К СХЕМЕ РАСПОЛОЖЕНИЯ ПЛИТ

Марка поз.	Обозначение	Наименование	Кол	Масса ед, кг	Примечание
		Плиты			
П1	3.006.1-2.87.2-15	П15Д-5	1	410	
П2	3.006.1-2.87.2-17	П17Д-3	6	480	
П3	3.006.1-2.87.2-31	П17-3	1	1940	

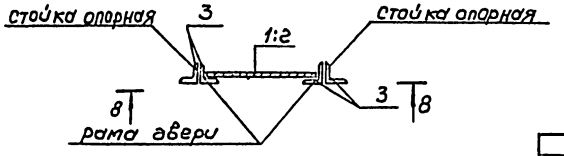

ДЕТАЛЬ УСТРОЙСТВА ДВЕРЕЙ В ОСТЕКЛЕННЫХ ПЕРЕГОРОДКАХ

1. Устройство дверей предусматривается в местах захода на металлические площадки на отм. 2.400 и 3.600 у оси 1 и 3 по торцам контактных осветлителей, а также для прохода через переходные мостики из плит П7, смотри лист.50

Т.П. 901-3-255.89					-КЖ
Привязан	Пров.	Зайцева	Главный корпус для станции очистки воды поверхностных источников мутностью до 120 мг/л производительностью 5 отыс м³/сут	Стадия	Лист	Листов
	Инж.	Стригина		Р	51	
	Зав гр.	Стронгин				
	Гл конст.	Письман	Схема расположения плит на отм. 0.000 в осях „А-3" и „Д-6"	ЦНИИЭП инженерного оборудования г. Москва		
Инв №	Н. контр.	Антонова				
	Нач отд.	Данилевский				

Копировал: Коршунова

Формат: А2

23597-04

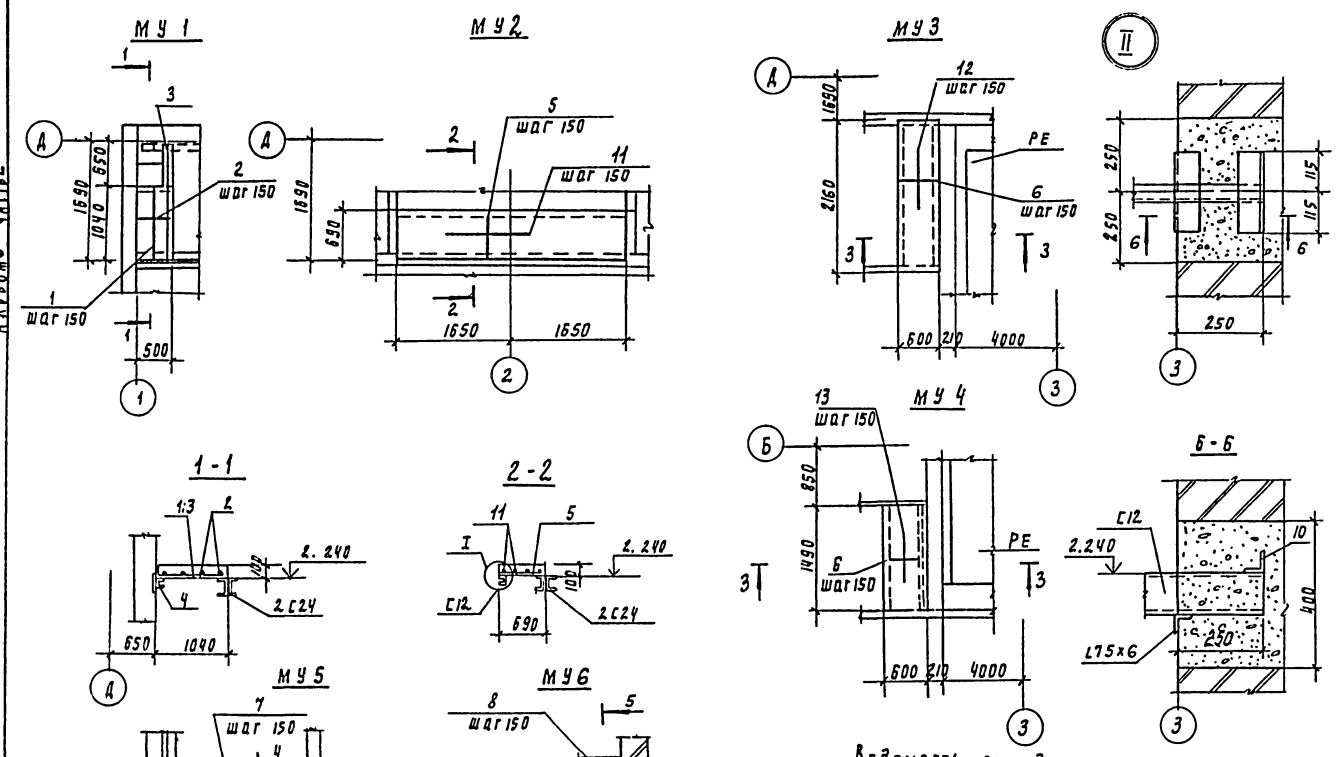

Спецификация арматурных изделий монолитных участков МУ1÷МУ6

Формат	Зона	Поз	Обозначение	Наименование	Кол	Примечание
				МУ1		
				Детали		
		1		ф10А III ГОСТ 5781-82 ℓ=1000	3	0.61 кг
		2		ф6А I ГОСТ 5781-82 ℓ=450	7	0.1 кг
		3		ф10А III ГОСТ 5781-82 ℓ=1650	1	1.02 кг
		4		Швеллер 12 ГОСТ 8240-72 / Вст3кп2-II ГОСТ 535-79 ℓ=500	1	5.2 кг
				Материал: Бетон В 12.5		0.053 м³
				МУ2		
				Детали		
		11		ф6А I ГОСТ 5781-82 ℓ=3250	5	0.72 кг
		5		ф10А III ГОСТ 5781-82 ℓ=650	23	0.4 кг
				Материал: Бетон В12.5		0.23 м³
				МУ3		
				Детали		
		12		ф6А I ГОСТ 5781-82 ℓ=2100	4	0.47 кг
		6		ф10А III ГОСТ 5781-82 ℓ=550	15	0.34 кг
				Материал: Бетон В12.5		0.13 м³
				МУ4		
				Детали		
		13		ф6А I ГОСТ 5781-82 ℓ=1450	4	0.32 кг
		6		ф10А III ГОСТ 5781-82 ℓ=550	10	0.34 кг
				Материал Бетон В12.5		0.13 м³
				МУ5		
				Детали		
		14		ф6А I ГОСТ 5781-82 ℓ=1700	5	0.38 кг
		7		ф10А III ГОСТ 5781-82 ℓ=700	12	0.43
				Материал Бетон В12.5		0.13 м³
				МУ6		
				Детали		
		15		ф6А I ГОСТ 5781-82 ℓ=400	5	0.09 кг
		8		ф10А III ГОСТ 5781-82 ℓ=800	3	0.5 кг
		9		Швеллер 12 ГОСТ 8240-72 / Вст3кп2 ГОСТ 535-79 ℓ=700	1	7.3 кг
		10		Уголок 75x6 ГОСТ 8509-36 / Вст3кп2 ГОСТ 535-79 ℓ=230	2	1.6 кг
				Материал: Бетон В12.5		0.04 м³

1. Схему расположения МУ1÷М6 см лист кж 50.

Ведомость расхода стали на элемент кг

Марка элемента	Изделия арматурные					Изделия закладные				Общий расход
	Арматура класса				Всего	Прокат марки			Всего	
	А I А		А III			Вст3кп2-II	Вст3кп2			
	ГОСТ 5781-82					ГОСТ 535-79				
	ф6		ф10	Итого		С12	L75x6	Итого		
МУ1	0.7	—	2.87	2.94	2.94	5.2	—	5.2	5.2	8.14
МУ2	3.6		9.22	12.82	12.82	—	—	—	—	12.82
МУ3	1.86	—	5.1	6.96	6.96	—	—	—	—	6.96
МУ4	1.3	—	3.4	4.7	4.7	—	—	—	—	4.7
МУ5	1.9	—	5.2	7.1	7.1	—	—	—	—	7.1
МУ6	0.44	—	1.5	1.94	1.94	7.3	3.2	10.5	10.5	12.44

Альбом 3 часть 2

Инв. № подл. | Подпись и дата | Взам. инв. №

Привязан

Инв. №

Провер.	Зайцева	
Инж. II кат.	Стригина	
Зав. пр.	Стронгин	
Гл. констр.	Письман	
Н. контр.	Антонова	
Нач. отд.	Данилевский	

ТП 901-3-255.89 КЖ

Главный корпус для станции очистки воды поверхностных источников мутностью до 120 мг/л производительностью до 120 тыс. м³/сут

Монолитные участки в перекрытии на отм. 2.400

Стадия	Лист	Листов
Р	52	

ЦНИИЭП инженерного оборудования г. Москва

Копировал Родлевская 23597-04 формат А2

Альбом 3 часть 2

Схема расположения колонн, балок покрытия

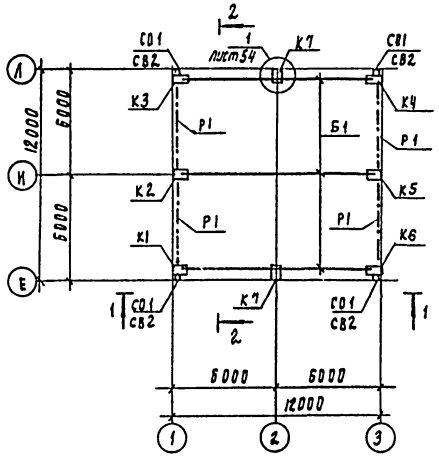

1-1

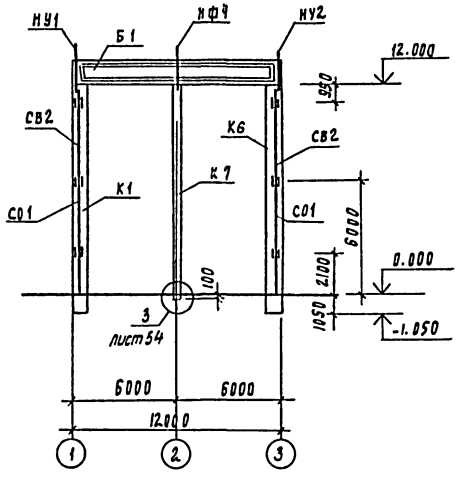

Схема расположения плит покрытия

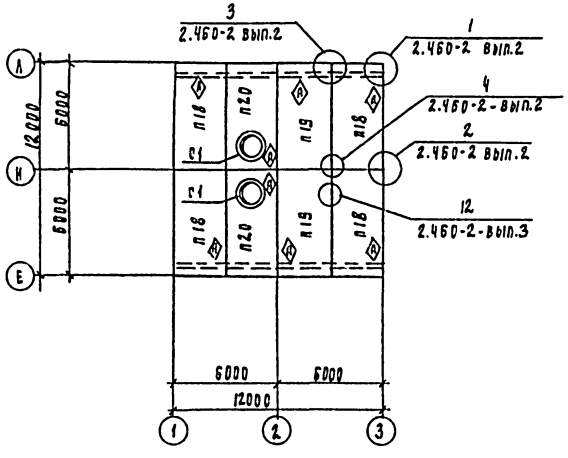

2-2

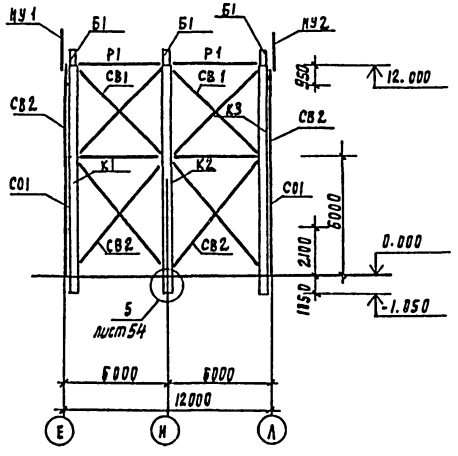

Спецификация к схеме расположения, колонн балок и плит покрытия

Марка поз	Обозначение	Наименование	Кол шт	Масса кг	Примеч.
К1	т.п.901-3-255.89 кж.и.01.0.0	Колонна К120-19а	1	9200	
К2	-01	К120-19б	1	9200	
К3	-02	К120-19д	1	9200	
К4	-03	К120-19е	1	9200	
К5	-04	К120-19ж	1	9200	
К6	-05	К120-19и	1	9200	
Б1	кж.и.20.0.0	1БСп12-5АIV-Н-А	3	4.500	
П18	кж.и.52.0.0	1пг-2АIVТ-80фн-300п-А	4	3560	
П19	-01	1пг-2АIVТ-80фн-300п-Б	2	3560	
П20	кж.и50.0.0	1пв10-3АIVТ-80фн-300п-А	2	3890	
С1	1.494-24 вып.1	СБ10А-1	2	280	
Р1	1.423-5 вып.3	Распорка Р1Т	4	94	
СВ1	1.423-5 вып.3	Связь С3	4	333	
СВ-2	1.423-5 вып3	Связь С4	4	229	
СО1	1.030.1.4-2-40	Стойка СО1	4	342.1	
СВ2	1.030.1-1.4-2.50.01	Стойка СВ2	4	320.0	
НУ1	1.030.1-1.4-1.020	Насадка НУ1	2	25.2	
НФ4	1.030.1-1.4-1.010-03	Насадка НФ4	2	35.2	
ММ1	1.423-5 вып.3	ММ1	4	18	
ММ3	1.423.5 вып.3	ММ3	2	14	
К7	т.п.901-3-255.89 кж.и.02.0.0	Колонна 8КФ127-1а	2	5700	
НУ2	1.030.1-1.4-1-020	Насадка НУ2	2	25.2	

Т п 901-3-255.89 КЖ

Привязан	Провер	Стронгин		Главный корпус для станции очистки воды поверхностных источников мутностью до 120 мг/л производительностью 5 тыс. м³/сут	Стадия	Лист	Листов
	Инж	Базанов			Р	53	
	Зав. гр	Стронгин					
	Гл. кон гр	Письман		Схема расположения колонн, балок, плит покрытия 1...2; Е...А	ЦНИИЭП инженерного оборудования г. Москва		
	Н. контр	Антонова					
Инв. №	Н. отд	Данилевский					

Инв. № подл | Подпись и дата | Взам инв. №

Копировал Подлевская 23597-04 формат А2

Альбом 3 Часть 2

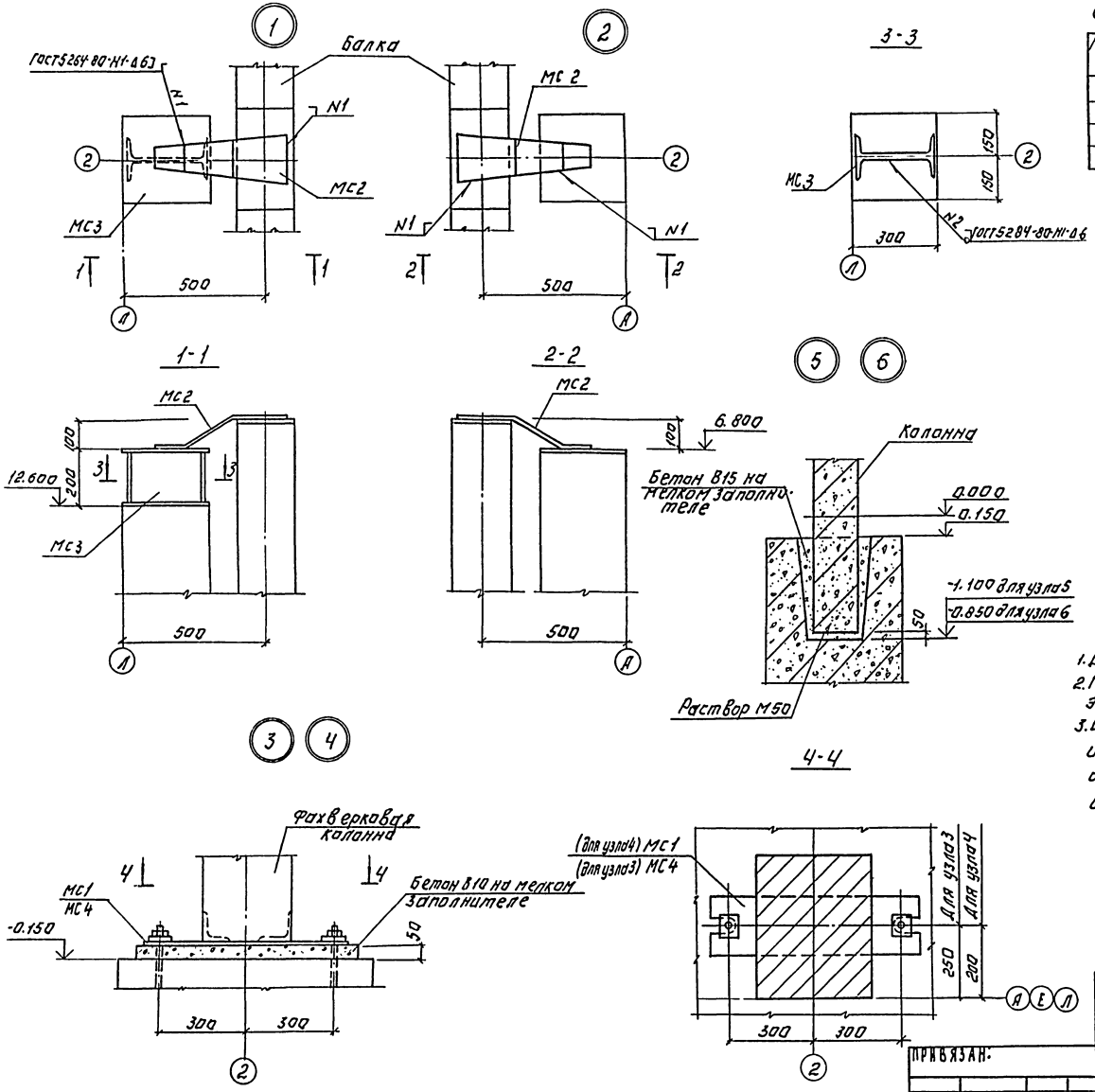

Спецификация соединительных элементов каркаса.

Марка поз.	Обозначение	Наименование	Кол. шт.	Масса кг.	Примеч.
МС1	Т.П.901-3-255.89 КЖИ.62.0.0	элемент соединительный МС1	3	28.3	
МС2	61.0.0	МС2	3		
МС3	1.427.1-3.2.0.25.0-01	2СФ2	2	13.1	
МС4	Т.П.901-3-255.89 КЖ.И62.0.0-01	МС4			

1. Данный лист см. совместно с чертежом КЖ-53,55
2. Монтажную сварку элементов крепления производить электродами Э-42 ГОСТ 9467-75, h (Катет шва) = 6 мм.
3. Сварные швы и участки закладных и соединительных изделий с наружным защитным покрытием должны быть дополнительно металлизированы согласно СНиП 2.03.11-85, п.п. 2.40-2.45 и пп 5.22; 5.23.

Т.П. 901-3-255.89 КЖ						
Провер.	Стронгин		Главный корпус для станционных подыповерхностных источников мускулов до 120 мгм. производительностью 5,0 тыс. м³/сут.	Стадия	Лист	Листов
Инжен.	Базанов			Р	54	
Зав. гр.	Стронгин					
Гл. конструк.	Пиксман		Схема расположения колонн, балок и плит покрытия в осях 1-5; Д-А. Узлы 1-6.	ЦНИИЭП инженерного оборудования г. Москва		
Н. контр.	Антонова					
Нач. отд.	Данилевский					

Привязан:

Инв. №

Копировал: Логинова

Формат: А2

23597-04

Инв. № подл. | Подпись и дата | Взам. инв. №

Альбом 3 Часть 2

Схема расположения колонн, балок покрытия.

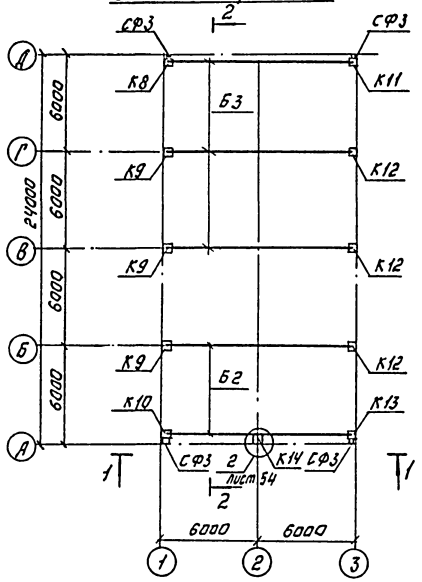

Схема расположения плит покрытия.

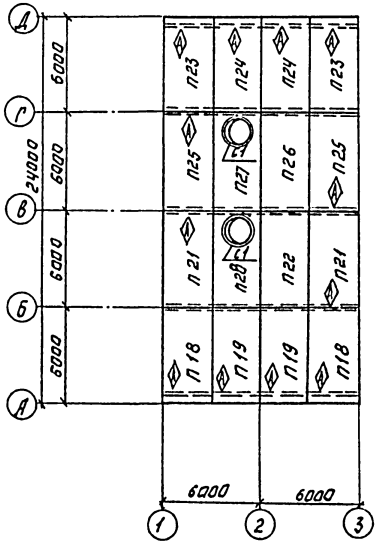

1-1

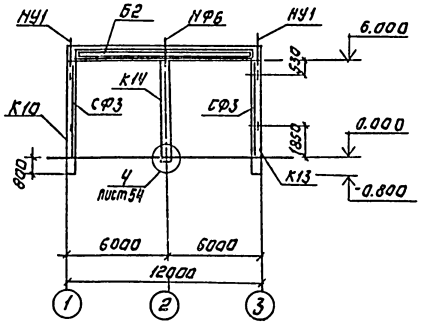

2-2

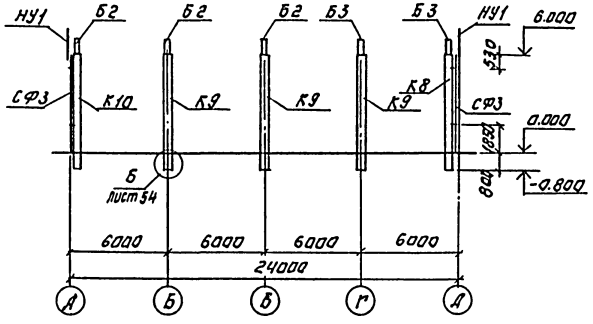

Спецификация к схеме расположения колонн, балок и плит покрытия.

Марка	Обозначение	Наименование	Кол шт	Масса кг	Примеч.
К8	т.п.901-3-255.89 Кж.и.03.0.0	Колонна К60-7а	1	2000	
К9	-01	К60-7б	3	2000	
К10	-02	К60-7д	1	2000	
К11	-03	К60-7е	1	2000	
К12	-04	К60-7ж	3	2000	
К13	-05	К60-7и	1	2000	
К14	10.0.0	6КФ69-1а	1	2000	
П18	т.п.901-3-255.89 Кж.и.52.0.0	1ПГ-2АIVТ-80ФН-300П-А	2	3560	
П19	Кж.и -01	1ПГ-2АIVТ-80ФН-300П-Б	2	3560	
П20	1.465.1-10/82 Вып.1	1ПВ10-3АIVТ-80ФН-300П	1	3850	
П21	52.0.0-02	1ПГ2АIVТ-80ФН-300П-Д	2	3560	
П22	1.465.1-10/82 Вып.1	1ПГ-2АIVТ-80ФН-300П	1	3560	
П23	т.п.901-3-255.89 Кж.и.51.0.0	1ПГ-5АIVТ-80ФН-300П-А	2	3560	
П24	-01	1ПГ-5АIVТ-80ФН-300П-Б	2	3560	
П25	-02	1ПГ-5АIVТ-80ФН-300П-Д	2	3560	
П26	1.465.1-10/82 Вып.1	1ПГ-5АIVТ-80ФН-300П	1	3560	
П27	1.465.1-10/82 Вып.1	1ПВ10-6АIVТ-80ФН-300П	1	3890	
С1	1.494-24 Вып.1	СВ 10 А-1	2	280	
Б2	т.п.901-3-255.89 Кж.и.21.0.0	1БСП12-5АIV-Н-А	2	4500	
СФ4	1.030.1-1.4-2-10-03	Стойка СФ4	4	359.1	
НУ1	1.030-1-1.4-1-020	Насадка НУ1	4	25.2	
НФ6	1.030-1-1.4-1-010-05	Насадка НФ6	1	23.3	
Б3	т.п.901-3-255.89 Кж.и.20.0.0-01	2БСП12-6АIV-Н-Б	3	5000	

Согласовано: Отдел ВС

Инв. № подл. | Подпись и дата | Взам. инв. №

Т.П. 901-3-255.89 КЖ

Привязан:

Инв. №

Провер.	Строигин	
Инжен.	Батанов	
Зав.гр.	Строигин	
Гл.констр.	Писман	
Н.контр.	Антонова	
Н.отд.	Данилевский	

Главный корпус для станции очистки воды поверхностных источников мутностью до 120 мг/л производительностью 5 тыс. м³/сут.

Схема расположения колонн, балок и плит покрытия в осях 1÷3; А-Д

Стадия	Лист	Листов
Р	55	

ЦНИИЭП инженерного оборудования г. Москва

Копировал: Логинова

Формат: А2

23597-04

Альбом 3, часть 2

Схема расположения колонн диафрагм жесткости, ригелей на отм. 3.600

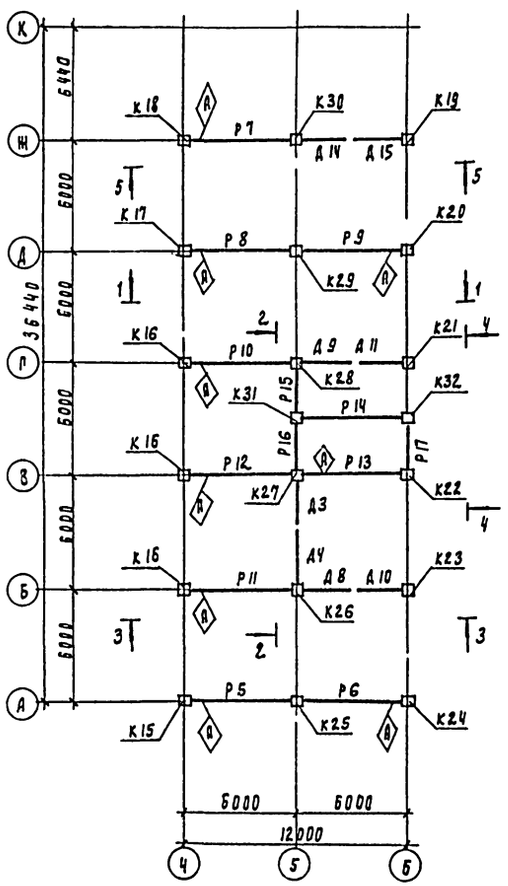

Схема расположения колонн диафрагм жесткости, ригелей на отм. 7.200

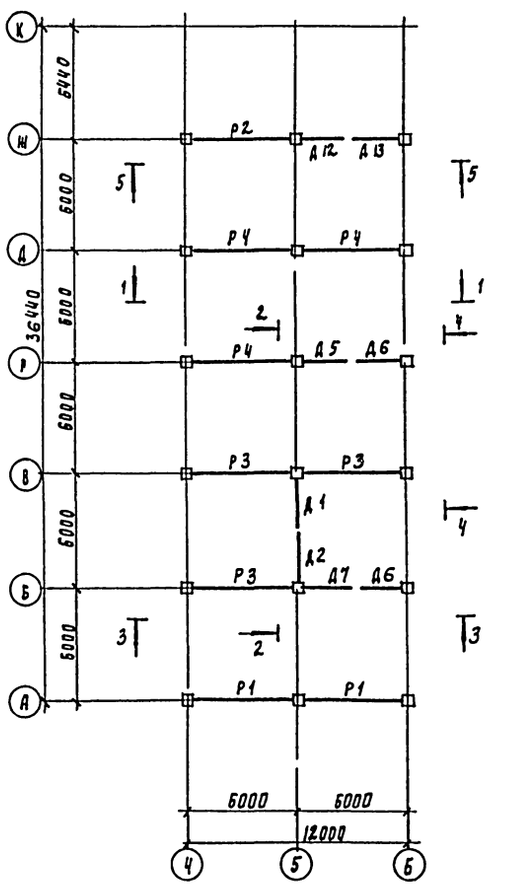

Спецификация к схеме расположения колонн на листе

Марка поз	Обозначение	Наименование	Кол шт	Масса кг	Примеч
К15	т.п.901-3-255.89 кн.и.04.00	Колонна 2К03.36-2.1а	1	1845	
К16	т.п.901-3-255.89 кн.и -01	2К03.36-2.1б	3	1845	
К17	т.п.901-3-255.89 кн.и -02	2К03.36-2.1в	1	1845	
К18	т.п.901-3-255.89 кн.и.05.00	2К03.36-2.1г	1	1845	
К19	т.п.901-3-255.89 кн.и.07.00	2К3.36-1а	1	1811	
К20	т.п.901-3-255.89 кн.и.06.00	2К03.36-2.1е	1	1845	
К21	т.п.901-3-255.89 кн.и.0700-01	2К3.36-1б	1	1811	
К22	т.п.901-3-255.89 кн.и.0600-01	2К03.36-2.1ж	1	1845	
К23	т.п.901-3-255.89 кн.и.0700-02	2К3.36-1в	1	1811	
К24	т.п.901-3-255.89 кн.и.06.00-02	2К03.36-2.1и	1	1845	
К25	т.п.901-3-255.89 кн.и.08.00	2КД3.36-2.2д	1	1879	
К26	т.п.901-3-255.89 кн.и -01	2КД3.36-2.2б	1	1879	
К27	т.п.901-3-255.89 кн.и. -02	2КД3.36-2.2в	1	1879	
К28	т.п.901-3-255.89 кн.и -03	2КД3.36-2.2д	1	1879	
К29	1.020.1/83.2-1 ОВ	2КД3.36-2.2	1	1879	
К30	т.п.901-3-255.89 кн.и.0800-04	2КД3.36-2.2е	1	1879	
К31	т.п.901-3-255.89 кн.и.09.00	1К03.36а	1	1018	
К32	т.п.901-3-255.89 кн.и -01	1К03.36б	1	1018	

1. При монтаже колонн, ригелей, диафрагм жесткости со знаком ◈ ориентировать согласно данного чертежа
2. Монтажные узлы, замаркированные на данном листе см серию 1.020-1/83 вып. 6-1
3. Нарушенное после монтажа антикоррозийное покрытие закладных и соединительных деталей восстановить способом металлизации напылением.
4. Монтаж каркаса вести согласно серии 1.020-1/83
5. Соединительные элементы учтены в спецификации на листе

					ТП 901-3-255.89		КЖ
Привязан			Прочер.	Строгин		Главный корпус для станции очистки воды поверхностных источников мутностью до 120мг/л производительностью 5тыс.м³/сут.	Стадия: Р	Лист: 56	Листов:
			Инж.	Базанов					
			Зав. пр.	Строгин					
			Рук. инж. гр	Письман		Схемы расположения колонн, диафрагм жесткости ригелей на отм. 3.600; 7.200	ЦНИИЭП инженерного оборудования г. Москва		
Инв. №			Н. контр	Антонова					
			ИО нач. отд	Данилевский					

Копировал Подлевская 23597-04 формат А2

Альбом 3, часть 2

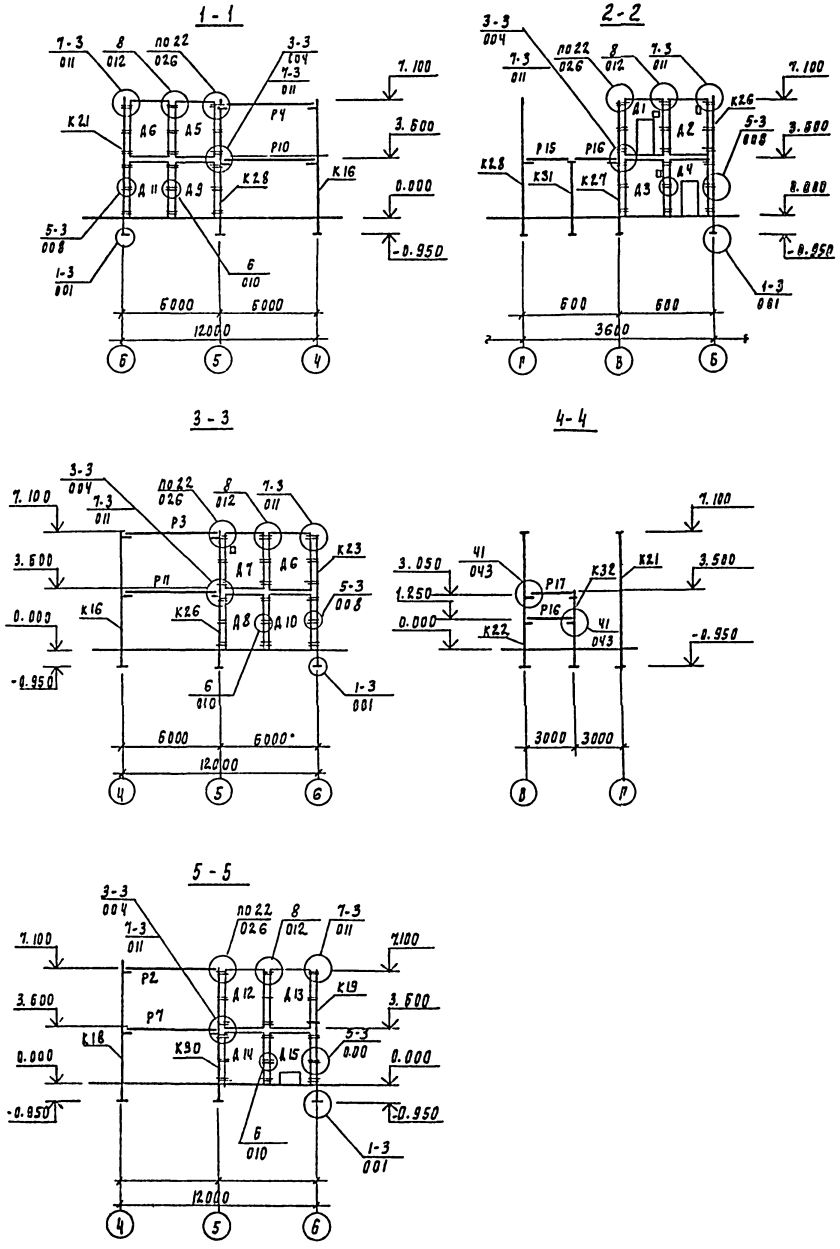

Спецификация к схеме расположения диафрагм жесткости, ригелей на листе

Марка поз	Обозначение	Наименование	Кол шт	Масса г	Примечание
Р1	1.020-1/83 3-1 07	РОП 4.57-20	2	2070	
Р2	1.020-1/83 3-1 07-03	РОП 4.57-45	1	2070	
Р3	1020-1/83 3-1 02	РДП 4.57-40 АТ V	3	2600	
Р4	1.020-1/83 3-1 02-02	РДП 4.57-60 АТ V	3	2600	
Р5	ТП 901-3-255.89 КЖИ	РОП 4.57-45А	1	2070	
Р6	ТП 901-3-255.89 КЖИ	РОП 4.57÷45Б	1	2070	
Р7	ТП 901-3-255.89 КЖИ	РОП 4.57÷45Д	1	2070	
Р8	Т.П. 901-3-255.89 КЖИ.30.0.0	РДП 4.57-80 АТ V А	1	2600	
Р9	ТП 901-3-255.89 КЖИ -01	РДП 4.57-80 АТ V Б	1	2600	
Р10	ТП 901-3-255.89 КЖИ -02	РДП 4.57-80 АТ V Д	1	2600	
Р11	ТП 901-3-255.89 КЖИ -03	РДП 4.57-80 АТ V Е	1	2600	
Р12	Т.П. 901-3-255.89 КЖИ.31.0.0	РДП 4.57-60 АТ V А	1	2600	
Р13	Т.П. 901-3-255.89 КЖИ.32.0.0	РДП 4.57-45 А	1	1920	
Р14	1.020-1/83 3-1 08	РДП 4.57-45	1	1920	
Р15	1.020-1/83 3-1 15	РОП 4.27-40 АТ V	1	940	
Р16	1.020-1/83 3-1 16	РДП 4.27-40 АТ V	2	880	
Р17	1.020-1/83 3-1 17-03	Р3.27	1	370	
Д1	Т.П. 901-3-255.89 КЖИ.41.0.0	1Д26.36-А	1	2630	
Д2	Т.П. 901-3-255.89 КЖИ.43.0.0	1Д30.36-А	1	4730	
Д3	Т.П. 901-3-255.89 КЖИ.42.0.0	1Д26.36-А	1	3630	
Д4	1.020-1/83 4-1 31-01	1Д30.36	1	3230	
Д5	1.020-1/83 4-1 21	2Д26.36	3	4050	
Д6	1.020-1/83 4-1 22	2Д30.36	4	4730	
Д7	Т.П. 901-3-255.89 КЖИ.40.0.0	2Д26.36-А	1	4050	
Д8	ТП 901-3-255.89 КЖИ -01	2Д26.36-Б	1	4050	
Д9	ТП 901-3-255.89 КЖИ -02	2Д26.36-Д	1	4050	
Д10	Т.П. 901-3-255.89 КЖИ.44.0.0	2Д30.36-А	1	4730	
Д11	ТП 901-3-255.89 КЖИ -01	2Д30.36-Б	1	4730	
Д12	1.020-1/83 4-1 21 01	1Д26.36	1	3630	
Д13	1.020-1/83 4-1 22 01	1Д30.36	1	4230	
Д14	Т.П. 901-3-255.89 КЖИ.42.0.0-01	1Д26.36-Б	1	3630	
Д15	Т.П. 901-3-255.89 КЖИ.43.0.0-01	1Д30.36-Б	1	4730	

Т. п 901-3-255.89 КЖ

Привязан	Провер.	Стронгин	
	Инж.	Базанов	
	Зав. гр.	Стронгин	
	Гл. конгр.	Письман	
	Н. контр.	Антонова	
Инв. №	Нач. отд.	Данилевский	

Главный корпус для станции очистки воды поверхностных источников мутностью до 120 мг/л производительностью 5 тыс. м3/сут

Схемы расположения конфиг диафрагмы жесткости, ригелей. Развязки 1-1...5-5

Стадия	Лист	Листов
Р	57	

ЦНИИЭП инженерного оборудования г. Москва

Инв. № подл. | Подпись и дата | Взам. инв. №

Копировал Родлевская 23597-04 Формат А2

Альбом 3, часть 2

Схема расположения стеновых панелей по оси „А"

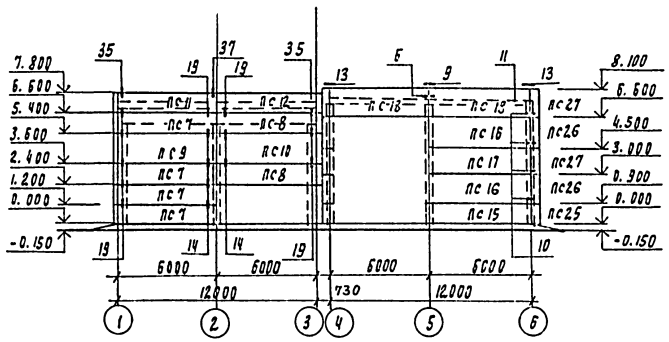

Схема расположения стеновых панелей по оси Б

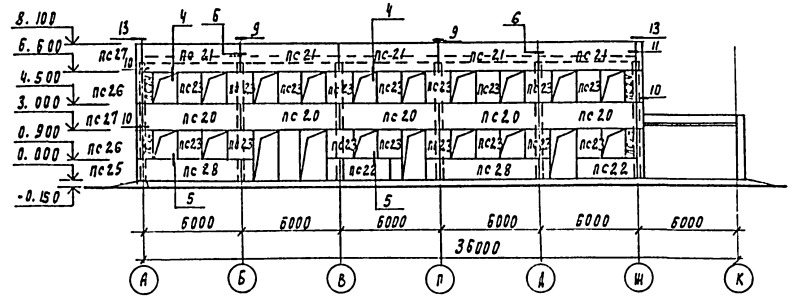

Схема расположения стеновых панелей по оси „Л"

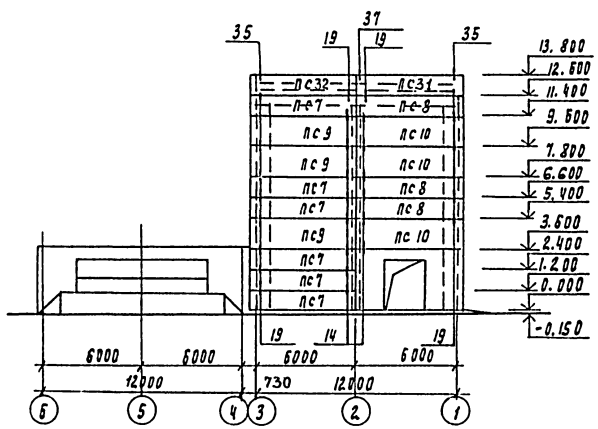

Схема расположения стеновых панелей по оси „1"

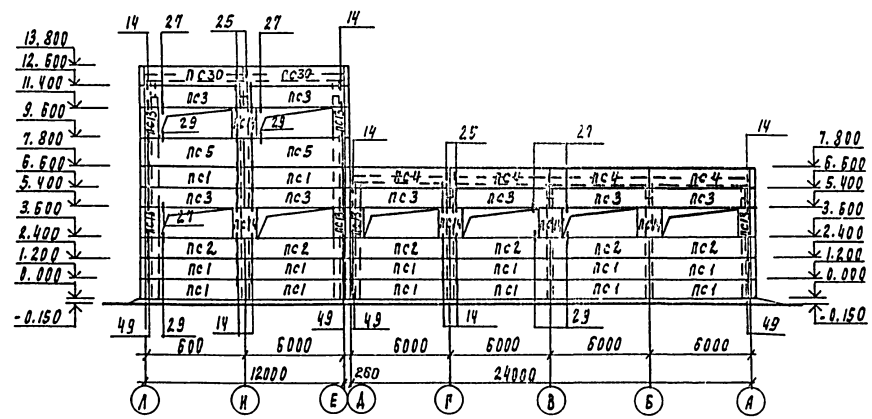

Привязан	Провер.	Стронгин		ТП 901-3-255.89	КЖ
	Инж.	Базанов			
	Зав. груп.	Стронгин		Главный корпус для станции очистки воды поверхностных источников мутностью до 20 мг/л производительностью 3 тыс м³/сут	Стадия: Р; Лист: 58; Листов:
	Гл. контр.	Письман		Схемы расположения стеновых панелей	ЦНИИЭП инженерного оборудования г. Москва
Инв. №	Н. конт.	Антонова			
	Н. отд.	Данилевский			

Копировал Подлевская 23597-04 формат А2

Альбом 3, часть 2

Схема расположения стеновых панелей по оси „Е"

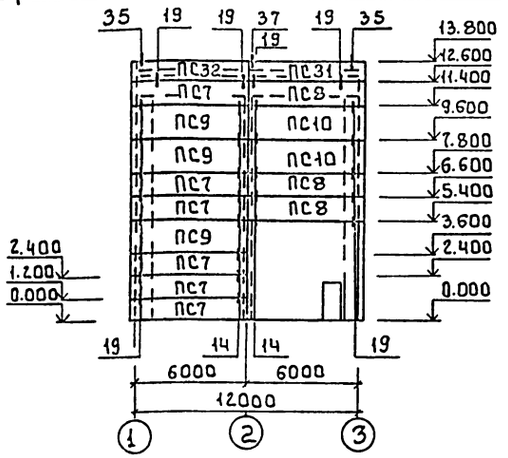

Схема расположения стеновых панелей по оси 3

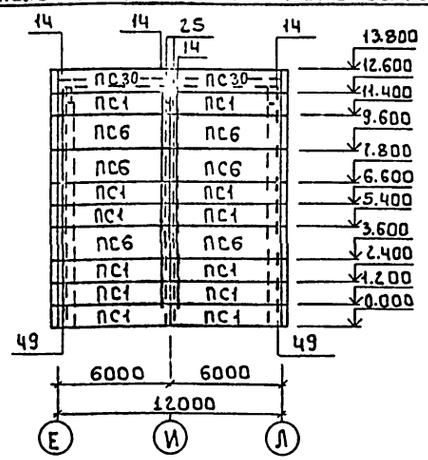

Схема расположения стеновых панелей по оси „Ж"

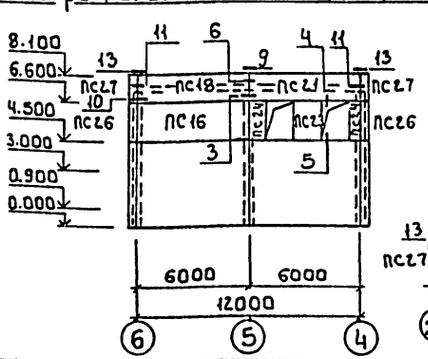

Схема расположения стеновых панелей по оси 3

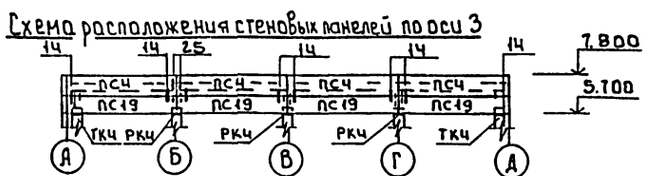

Схема расположения стеновых панелей по оси Ч

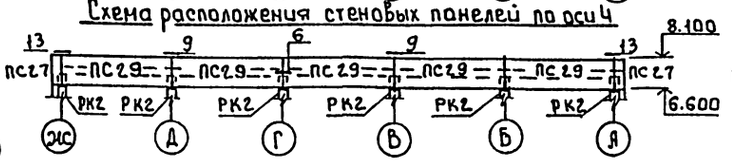

Спецификация к схеме расположения стеновых панелей

Марка поз.	Обозначение	Наименование	Кол. шт.	Масса ед.кг	Примечание
		Стеновые панели			
ПС1	1.030.1-1.1-1.05	ПС60.12.2,0-2,Л-31	26	1740	
ПС2	1.030.1-1.1-1 -05	ПС60.12.2,0-2,Л-36	6	1740	
ПС3	1.030.1-1.1-1 05	ПС60.12.2,0-2,Л-37	8	1740	
ПС4	1.030.1-1.1-1 05	ПС60.12.2,0-2,Л-34	18	1740	
ПС5	1.030.1-1.1-1 07-01	ПС60.18.2,0-3,Л-36	2	2620	
ПС6	1.030.1-1.1-1 07-01	ПС60.18 2,0-3,Л-31	6	2690	
ПС7	1.030.1-1.1-1 15-03	ПС 62,5.12.2,0-2,Л-2.31	16	1810	
ПС8	1.030.1-1.1-1 15-03	ПС 62,5.12.2,0-2,Л-1.31	8	1810	
ПС9	1.030.1-1.1-1 15-06	ПС62,5.18.2,0-3,Л-2.31	7	2720	
ПС10	1.030.1-1.1-1 15-06	ПС62,5.18.2,0-3,Л-1.31	6	2720	
ПС11	1.030.1-1.1-1 15-03	ПС62,5.12.2,0-2,Л-2.34	1	1810	
ПС12	1.030.1-1.1-1 15-03	ПС62,5.12.2,0-2,Л-1.34	1	1810	
ПС13	1.030.1-1.1-1 59	2ПС6.18.2,0-Л-60	6	260	
ПС14	1.030.1-1.1-1 61	2ПС12.18.2,0-Л-59	5	520	
ПС15	1.030.1-1.1-1 04-11	ПС60.9.3,0-6,Л-1	1	1910	
ПС16	1.030.1-1.1-1 07-15	ПС60.21.3,0-2,Л-1	3	4390	
ПС17	1.030.1-1.1-1 06-07	ПС60.15.3,0-3,Л-1	1	3140	
ПС18	1.030.1-1.1-1 06-07	ПС60.15.3,0-3,Л-2	3	3140	
ПС19	1.030.1-1.1-1 04-05	ПС60.9.2,0-2,Л-32	4	1310	
ПС20	1.030.1-1.1-1 06-07	ПС60.15.3,0-3,Л-9	5	3140	
ПС21	1.030.1-1.1-1 06-07	ПС60.15.3,0-3,Л-12	6	3140	
ПС22	1.030.1-1.1-1 01-06	ПС30.9.3,0-6,Л-6	2	940	
ПС23	1.030.1-1.1-1 61-06	2ПС12.21.3,0-Л-1	18	870	
ПС24	1.030.1-1.1-1 59-06	2ПС6.21.3,0-Л-1	6	440	
ПС25	1.030.1-1.1-1 69-15	3ПС46.90.30-Л-1	1	190	
ПС26	1.030.1-1.1-1 69-20	3ПС46.210.30-Л-1	4	450	
ПС27	1.030.1-1.1-1 69-18	3ПС46.150.30-Л-2	4	320	
ПС28	1.030.1-1.1-1 04-11	ПС60.9.3,0-6,Л-6	2	1910	
ПС29	1.030.1-1.1-1 06-07	ПС60.15.3,0-3,Л-17	5	3140	
пс 30	ТП 901-3-255.89 КЖ.И 45.0.0	пс 60.12.2,0-2,Л-34А	4	1740	
пс 31	-01	ПС 62,5.12.2,0-2,Л-1,34Б	2	1810	
пс 32	-02	ПС 62,5.12.2,0-2,Л-2,34В	2	1810	

Спецификация к схеме расположения стеновых панелей

Марка поз.	Обозначение	Наименование	Кол. шт.	Масса ед.кг	Примечание
		Элементы крепления			
Т3	1.030.1-1.4-1-120	Т3	158	0.4	
Т5	-130	Т5	40	0.4	
Т8	-140	Т8	6	0.5	
Т19	1.030.1-1 4-1 -220-02	Т19	24	0.5	
	1.030.1-1 3-2-514	лист 8×80×140	32	0.6	
ТК4	1.030.1-1 4-1-110-01	ТК4	2	12.2	
РК4	1.030.1-1 4-1-060-06	РК4	3	10.0	
ТК2	1.030.1-1 4-1-070-01	ТК2	2	2.1	
РК2	1.030.1-1 4-1-060-02	РК2	6	15.6	
		Изделие соединительное			
МС1	1.030.1-1.4-1-270	МС1	12	0.26	
МС2	1.030.1-1 3-1-44	МС2	96	0.032	
МС3	1.030.1-1 4-2-270-01	МС3	36	0.52	
МС4	1.030.1-1 3-1.44	МС4	10	5.1	
МС6	1.030.1-1 3-1.44	МС6	26	0.26	
МС7	1.030.1-1.3-1.44	МС7	16	0.25	

1 Монтажную сварку элементов крепления производить электродами типа Э42 ГОСТ 9467-75 $h_{шв}$ = 6мм

2 Материал панелей - легкий бетон на пористых заполнителях в сухом состоянии ρ = 900 кг/м³

3 Узлы крепления стеновых панелей приняты по серии 1.030-1-1 Вып. 3.1

4 До монтажа стеновых панелей положить кирпичные вставки.

5 Сварные швы и участки закладных и соединительных изделий с наружным покрытием должны быть дополнительно металлизированы согласно СНиП 203.11-85 п.п 2.40-2.45 и пп. 5.22; 5.23

Согласовано

Инв. № подл. | Подпись и дата | Взам. инв. №

Привязан

Инв. №

т.п. 901-3-255.89 КЖ

Провер.	Строгин		Главный корпус для станции очистки воды поверхностных источников мутностью до 120 мг/л производительностью 5 тыс. м³/сут. Схемы расположения стеновых панелей Спецификации.
Инж.	Базанов		
Зав. груп.	Строгин		
Гл. констр.	Письман		
Н. контр.	Антонова		
Нач. отд.	Милевская		

Стадия	Лист	Листов
Р	59	

ЦНИИЭП инженерного оборудования г. Москва

Копировал: Боброва 23597-04 Формат: А2

Альбом 3, часть 2

Схема расположения лестничных маршей

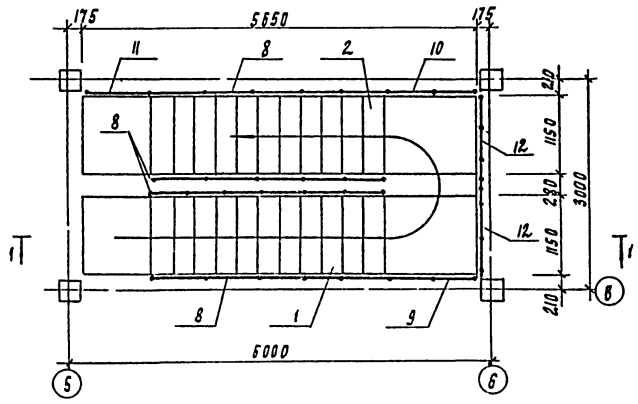

Схема расположения верхней лестничной площадки МП-1

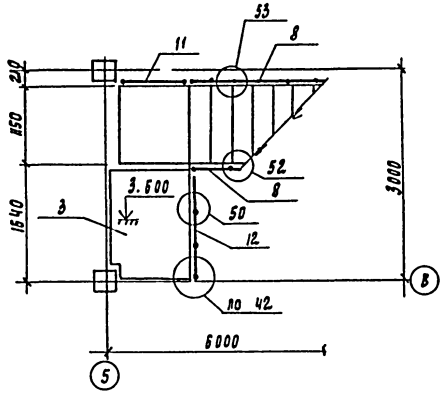

Схема расположения проступей на лестничных маршах

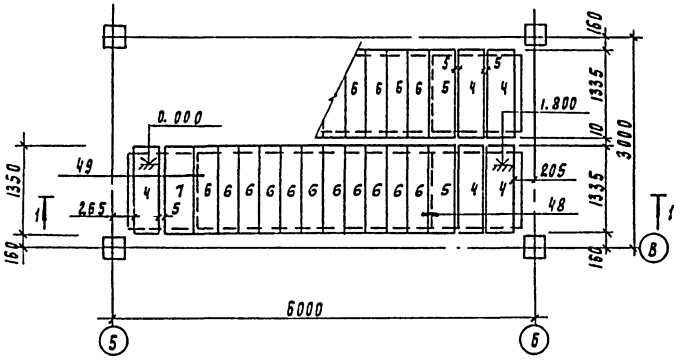

Схема расположения проступей верхней лестничной площадки

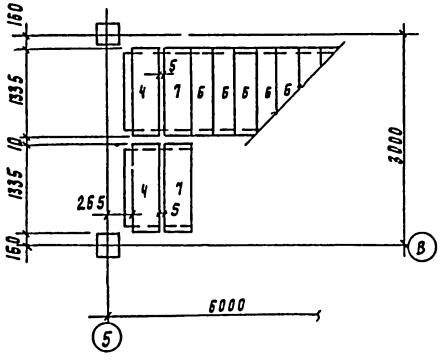

Разрез 1-1

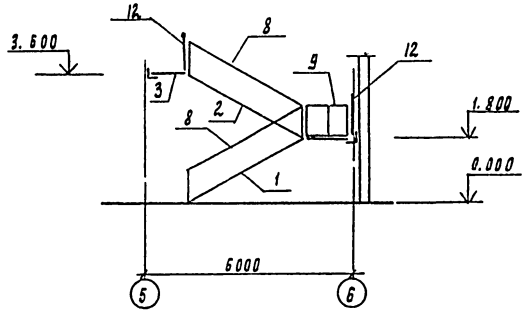

Спецификация к схемам расположения элементов лестницы

Марка поз.	Обозначения	Наименование	Кол шт.	Масса ед.кг	Примеч.
		Лестничные марши.			
1	1.050.1-2 вып. 1	ЛМП 57.11.18-5-1	1	2400	
2	1.050.1-2 вып. 1	ЛМП 57.11.18-5-2	1	2400	
		Лестничная площадка			
3	лист 61	МП-1	1		
		Проступи			
4	1.050.1-2 вып. 1	2 ЛН 13.5	7	60	
5	1.050.1-2 вып. 1	2 ЛН 13.5 В	2	60	
6	1.050.1-2 вып. 1.	1 ЛН 12.3	22	40	
7	1.050.1-2 вып. 1	2 ЛН 13.5 В	3	40	
		Ограждение лестницы			
8	1.050.1-2 вып. 2	ОМ 18-1	4	43.9	
		Ограждение площадки			
9	1.050.1-2 вып. 2	ОМВ 14-1	1	21.1	
10	1.050.1-2 вып. 2	ОМН 14-1	1	15.5	
11	1.050.1-2 вып. 2	ОМН 18-1	1	14.2	
12	1.050.1-2 вып. 2	ОП 12-1	3	18.3	
	Соединительные элементы лестницы				
МС-33	12.20.060.100	МС-33	11	0.50	
МС-35	6.100.060.65	МС-35	12	0.31	
МС-36	6.100.060.15	МС-36	12	0.07	

1. Монтажные узлы, замаркированные на данном листе см. серию 1.020-1/83 вып. 6-1
2. Накладные проступи укладываются по слою цементного раствора марки 100

Инв. № подл.	Подпись и дата	Взам. инв. №	Согласовано: ГАП АСП Дасинина			

ТП 901-3-255.89 КЖ

Привязан	Провер	Стронгин	Главный корпус для станции очистки воды поверхностных источников мутностью до 120 мг/л производительностью 5 тыс м³/сут	Стадия	Лист	Листов
	Инженер	Базанов		Р	60	
	Зав. груп	Стронгин				
	Гл. констр.	Письман	Схемы расположения лестничных маршей, проступей и монолитной площадки МП-1	ЦНИИЭП инженерного оборудования г. Москва		
	Н. контр	Антонова				
Инв. №	Н. отдела	Дапилевский				

Копировал Родлевская 23597-04 формат А2

Альбом 3, часть 2

Схема расположения МП-1

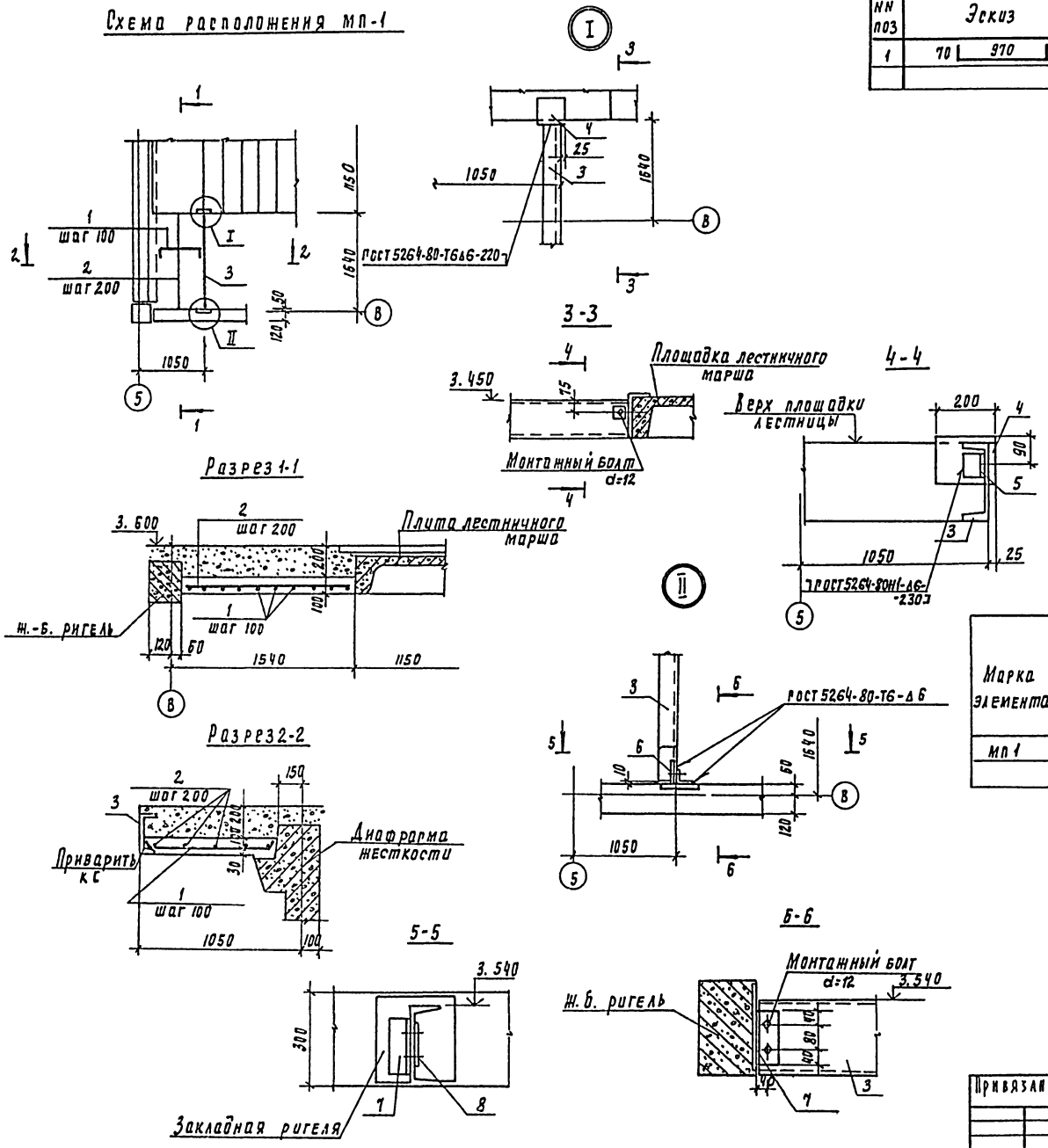

Ведомость деталей

NN поз	Эскиз
1	70 | 970 | 70

Спецификация монолитной ж.-б. лестничной площадки МП1

Формат	Зона	Поз	Обозначение	Наименование	Кол шт	Примеч.
				Детали		
		1	лист 61	ф10 А III ГОСТ 5781-82 ℓ=1110	16	0.69кг
		2	лист 61	ф8 А III ГОСТ 5781-82 ℓ=1500	5	0.6кг
		3	лист 61	Швеллер 24 ГОСТ 8240-72 / Вст3 сп2-4 ГОСТ 535-79 ℓ=1530	1	36.7кг
		4	лист 61	Уголок 140×10 ГОСТ 8509-86 / Вст3 кп2-I ГОСТ 535-79 ℓ=200	1	4.3кг
		5	лист 61	Уголок 75×6 ГОСТ 8509-86 / Вст3 кп2-II ГОСТ 535-79 ℓ=80	1	0.5кг
		6	лист 61	Полоса 10×100 ГОСТ 103-76 / Вст3 кп2 ГОСТ 535-79 ℓ=120	1	0.9кг
		7	лист 61	Уголок 75×6 ГОСТ 8509-86 / Вст3 кп2-II ГОСТ 535-79 ℓ=200	1	1.38кг
		8	лист 61	Полоса 10×100 ГОСТ 103-76 / Вст3 кп2 ГОСТ 535-79 ℓ=180	1	1.4кг
				Материалы:		
				Бетон В15; F50		0.14м³

Ведомость расхода стали на один элемент, кг

Марка элемента	Изделия арматурные					Изделия закладные												Общий расход
	Арматура класса А-III				Всего	Прокат марки ВСт3 кп2											Всего	
	ГОСТ 5781-82					ГОСТ 103-76			ГОСТ 8509-86				ГОСТ 8240-76					
	ф8	ф10		Итого		-10×100		Итого	∠140×10	∠75×6		Итого	С24			Итого		
МП1	3.0	11.04		14.04	14.04	2.3		2.3	4.3	1.88		6.18	36.7			36.7	45.18	59.22

1. МС-30 см. серию 1.020-1/83 Вып. 7-1 100
2. Сварку производить электродами типа Э-42 ГОСТ 9467-75.

Т.П. 901-3-255.89 КЖ

Провер.	Стронгин		Главный корпус для станции очистки поверхностных источников мутностью до 120 мг/л производительностью 5 тыс. м³/сут	Стадия	Лист	Листов
Инж.	Базанов			Р	61	
Зав. пр.	Стронгин					
Гл. кон. пр.	Писеман		Схема расположения МП1 Разрезы. Узлы.	ЦНИИЭП инженерного оборудования г. Москва		
Н. контр.	Антонова					
Нач. отд.	Данилевский					

Привязан

Инв. N

Согласовано: Отдел ДСП, Дворянин

Инв. N подл. | Подпись и дата | Взам. инв. N

Копировал Подлевская 23597-04 Формат А2

Альбом 3, часть 2

Схема расположения плит перекрытия на отм 3.600

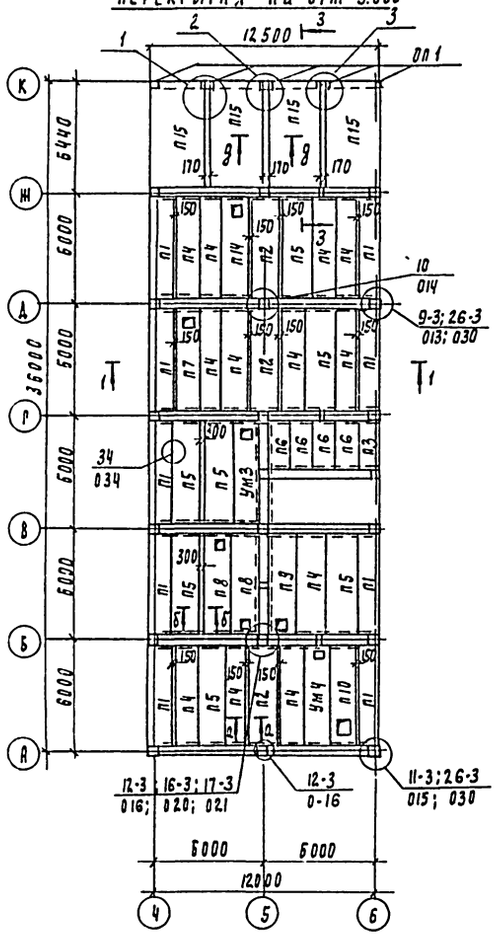

Схема расположения плит покрытия на отм 7.200

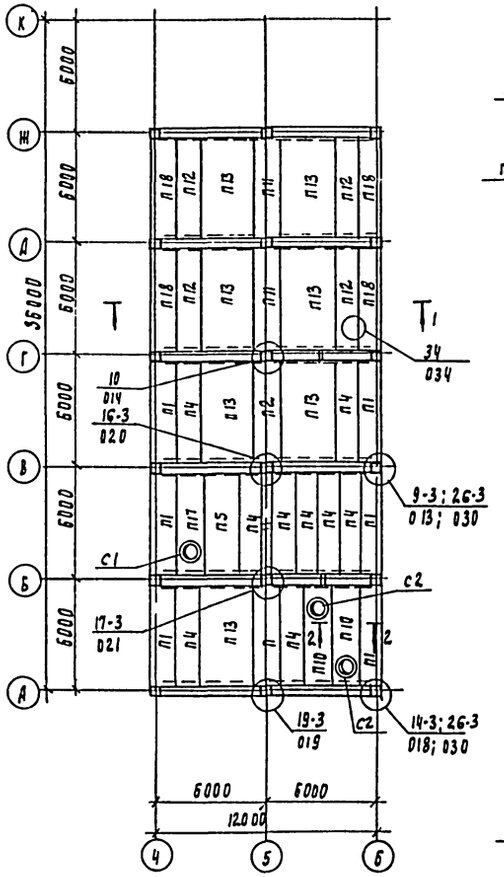

1-1

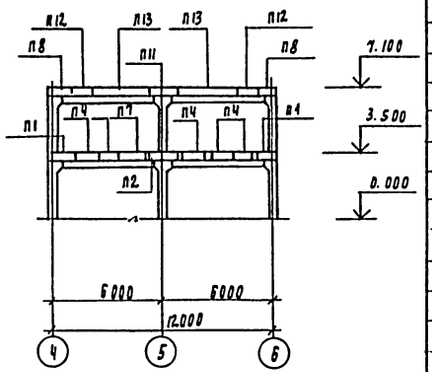

а - а

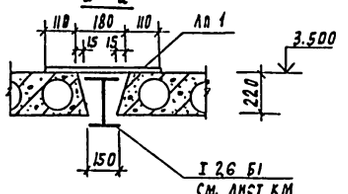

Ум 1

б - б

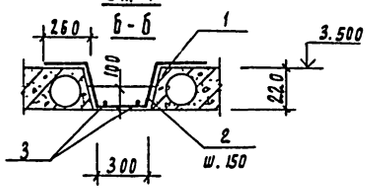

Ум 2

8-8

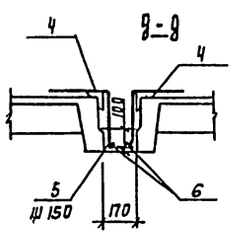

Схема расположения плит перекрытия на отм. 0.600

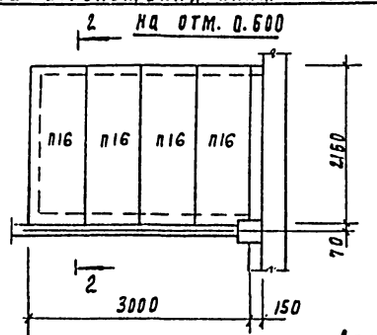

2-2

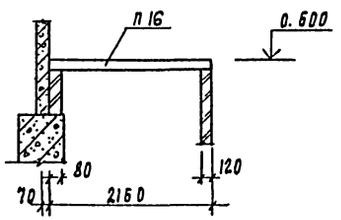

1. Данный лист см. совместно с листом
2. Узлы, замаркированные на листе, см. серию 1.020-1/83 вып.6-1

Спецификация к схеме расположения на листе

Марка поз	Обозначение	Наименование	Кол. шт	Масса кг	Примеч
П1	1.041.1-2.1.200-01	ПК 56.12-8А IV Т-1	15	2000	
П2	1.041.1-2.1.400-02	ПК 56.15-8А IV Т-2	5	2600	
П3	1.041.1-2.5.400-01	ПК 27.12-8А III Т-2	1	500	
П4	1.041.1-2.1.1000-02	ПК 56.12-8А IV Т	23	1000	
П5	1.041.1-2.1.300-02	ПК 56.15-8А IV Т	9	2600	
П6	1.041.1-2.5.1000-01	ПК 27.12-8А III Т	4	900	
П7	Т.П.901-3-255.89 кж.и53.0.0-00	ПРС 56.15-10А IV- А	1	2890	
П8	-02	ПРС 56.15-10А IV- Д	1	2890	
П9	-03	ПРС 56.15.10А IV- Е	1	2890	
П10	-05	ПРС 56.15-10А IV- И	3	2890	
П11	1.041.1-2.1.400-03	ПК 56.15-10А IV Т-2	2	2600	
П12	1.041.1-2.1.100-03	ПК 56.12-10А IV Т-2	4	2000	
П13	1.041-2.1.700-24	ПК 56-30-10А IV Т	7	5000	
П14	Т.П.901-3-255.89 кж.и.53.0.0-04	ПРС 56.15-10А IV- Ж	1	2880	
П15	1.465.1-10/82	1ПГ5А IV Т-80ФН-300И	4	3560	
П16	3.006.1-2.87.2-2.0-42	П 17-3	4	1.94	
П17	Т.П.901-3-255.89 кж.и53.0.0-01	ПРС 56.15-10А IV- Б	1	2890	
П18	1.041.1-2.1.200-03	ПК 56.12-10А IV Т	4	2000	
С1	1.494-24 вып.1	СБ 10А-1	1	250	
С2	1.494-24 вып.1	СБ 7А-1	2	290	
ОП 1	1.869.1-1 200	ОП 4-4	5	50	
УМ 1	лист 62	УМ 1	2		
УМ 2	лист 62	УМ 2	3		
УМ 3	лист 62	УМ 3	1		
УМ 4	лист 62	УМ 4	1		
ЛП 1		ЛП-П-30х04-10 ГОСТ 18124-75	24	25.5	
		Соединительные элементы			
МС 9	1.020-1/83 Т-1030-01	МС 9	20	1.6	
МС 11	1.020-1/83 6-1 084	МС 11	15	1.61	
МС 13	1.020 1/83 6-1 084	МС 13	5	0.73	
МС 14	1.020-1/83 7-1 050	МС 14	4	0.66	
МС 15	1.020-1/83 6-1 084	МС 15	12	0.45	
МС 26	1.020-1/83 7-1 080	МС 26	8	3.2	
МС 18	1.020-1/83 6-1 084	МС 18	26	0.41	
МС 19	1.020-1/83 7-1 050-02	МС 19	6	0.51	
МС 21	1.020-1/83 6-1 084	МС 21	5	0.55	
МС 23	1.020-1/83 6-1 084	МС 23	15	0.86	

ТП 901-3-255.89 КЖ

Провер	Стронгин		
Инж.	Базанов		
Зав пр	Стронгин		
Гл. конгр	Писеман		
Н. контр	Антонова		
Нач. отд	Данилевский		

Привязан

Инв. №

Главный корпус для станции очистки воды поверхностных источников мутностью до 120 мг/л производительностью 5 тыс м³/сут.

Схема расположения плит покрытия и перекрытия

Стадия	Лист	Листов
Р	62	

ЦНИИЭП инженерного оборудования г. Москва

Согласовано
Отдел ВС Марцинкова
Взам. инв. №
Подпись и дата
Инв. № подл.

Копировал Родлевская 23597-04 формат А2

Альбом 3, часть 2

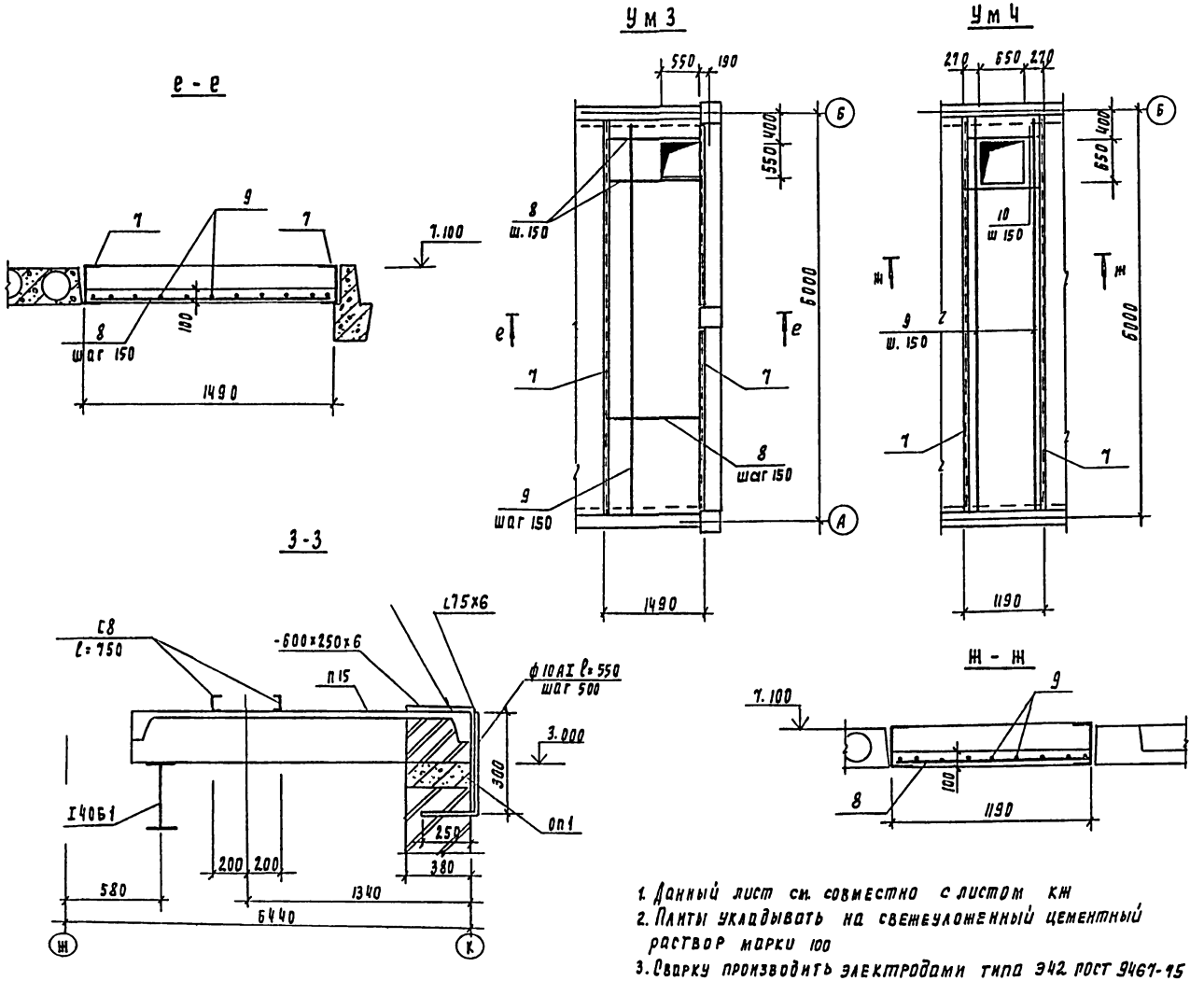

1. Данный лист см. совместно с листом КЖ
2. Плиты укладывать на свежеуложенный цементный раствор марки 100
3. Сварку производить электродами типа Э42 ГОСТ 9467-75
4. Расход материалов для установки лебедки ЛЧР-05 по узлам 1.2.3; С10 - вес 31.75 кг
   L75х6 - вес 41.34 кг
   -600х200х6 - вес 18.8 кг
   ф10 AI - вес 6.5 кг

Спецификация к монолитным участкам ум1÷ум3

Формат	Зона	Поз	Обозначение	Наименование	Кол шт	Примеч
				ум1		
		1		Уголок 75х75х6 ГОСТ 8509-86 Вст3пс6 ГОСТ 535-79 l=5650	2	39.0
		2		ф6 AI ГОСТ 5781-82 l=1230	37	0.3
		3		ф6 AI ГОСТ 5781-82 l=5650	2	1.24
				Материалы:		
				Бетон В15	0.17	м3
				ум2		
		4		Уголок 75х75х6 ГОСТ 8509-86 Вст3пс6 ГОСТ 535-79 l=6000	2	41.3
		5		ф6 AI ГОСТ 5781-82 l=1260	40	0.3
		6		ф6 AI ГОСТ 5781-82 l=6000	2	1.32
				Материалы:		
				Бетон В15	0.11	м3
				ум3		
		7		Швеллер 24 ГОСТ 8240-72 Вст3пс6 ГОСТ 535-79 l=5650	2	135.6
		8		ф10 AIII ГОСТ 5781-82 l=1450	40	0.86
		9		ф6 AI ГОСТ 5781-82; l=5650	11	1.21
				Материалы		
				Бетон В15	0.9	м3
				ум4		
		7		Швеллер 24 ГОСТ 8240-72 Вст3пс6 ГОСТ 535-79 l=5650	2	135.6
		9		ф6 AI ГОСТ 5781-82 l=5650	9	1.21
		10		ф10 AIII ГОСТ 5781-82 l=1150	40	0.71
				Материалы		
				Бетон В15		м3

Ведомость расхода стали на один элемент, кг

Марка элемента	Изделия арматурные				Изделия закладные				Общий расход
	Арматура класса				Прокат марки				
	А-I		А-III		Вст3пс6				
	ГОСТ 5781-82				ГОСТ 8240-72		ГОСТ 8509-86		
	ф6	Итого	ф10		С24	Итого	L75х6	Итого	
ум1	13.6	13.6					78.0	78.0	91.6
ум2	14.6	14.6					82.6	82.6	97.2
ум3	13.3	13.3	34.4	34.4	271.2	271.2			319.0
ум4	11.0	11.0	28.4	28.4	271.2	271.2			310.6

Т.П. 901-3-255.89 КЖ.

Привязан

Инв. №

Провер.	Строкин		Главный корпус для станции очистки воды поверхностных источников мутностью до 120 мг/л производительностью 5 тыс м3/сут. Монолитные участки ум3 ум4 узлы 1,2,3 Сечения е-е; ж-ж; 3-3
Илм	Базанов		
Зав. пр.	Строкин		
Гл. констр.	Лисьман		
Н. контр.	Антонова		
Нач. отд.	Даниловский		

Стадия	Лист	Листов
Р	63	

ЦНИИЭП инженерного оборудования г. Москва

Копировал Родлевская 23597-04 Формат А2

Альбом 3, часть 2

Схема расположения элементов венткамеры на отм 3.600

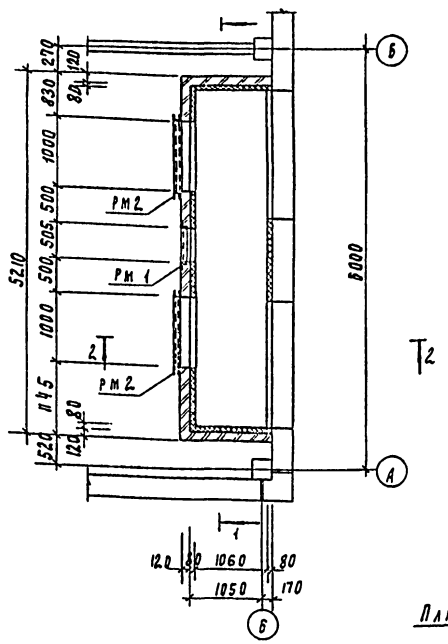

1-1

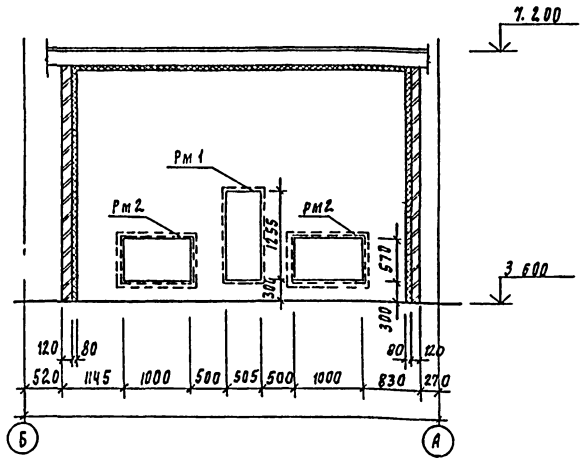

Спецификация к схеме расположения элементов венткамеры

Марка поз	Обозначение	Наименование	Кол шт	Масса ед, кг	Примечание
		Изделие закладное			
Рм 1	т.п.901-3-255.89 к.ж.и. 59.00	Рамка металлическая Рм1	1	37.9	
Рм 2	т.п.901-3-255.89 к.ж.и. 60.00	Рамка металлическая Рм2	2	60.3	
1	Лист 64	ФБАI ГОСТ 5781-82 ℓ=2.80	112	0.06	
2	Лист 64	ФБАI ГОСТ 5781-82 ℓ=500	30	0.11	
	Лист 64	сетка 20-1.6 ГОСТ 5336-80	32 м²	1.71 кг/м²	
3	Лист 64	Швеллер 14 ГОСТ 8240-72 ℓ=400 Ст3 кп2. 3 ГОСТ 535-79	16	5.0	
4	Лист 64	Полоса Б-6×180 ГОСТ 103-76 Ст3 кп2-1 ГОСТ 535-79 ℓ=150	11	1.06	
5	Лист 64	Полоса Б-6×300 ГОСТ 103-76 Ст3 кп2-1 ГОСТ 535-79 ℓ=300	11	1.41	

Деталь крепления утеплителя к потолку

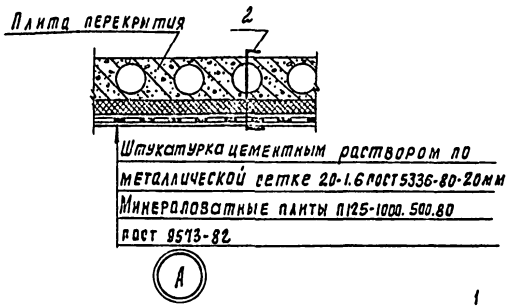

Разрез 2-2

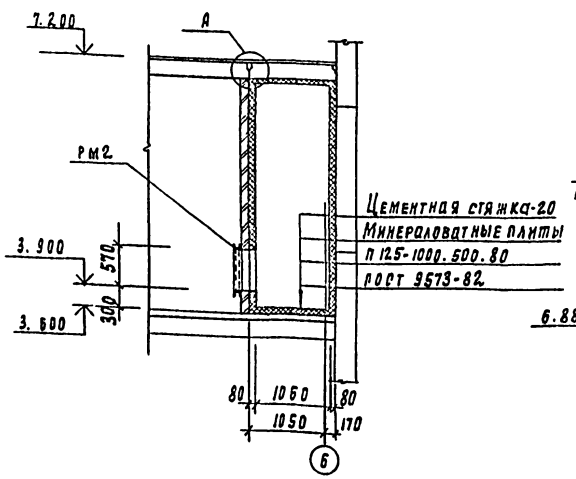

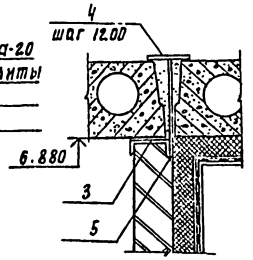

Деталь крепления утеплителя к стене камеры

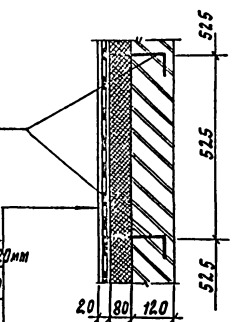

Т.П. 901-3-255.89 КЖ

Привязан	Провер.	Строгин	
	Инж.	Базанов	
	Зав. пр.	Строгин	
	Нач. гр	Письман	
	Н. контр	Антонова	
	Нач. отд	Даниевский	
Инв. №			

Радиальный корпус для станции очистки воды поверхностных источников мутностью до 120 мг/л производительностью 5 тыс. м³/сут

Венткамера на отм. 3.600 в осях А-Б у оси 6

Стадия	Лист	Листов
Р	64	

ЦНИИЭП инженерного оборудования г. Москва

Копировал Родаевская 23597-04 формат А2

Альбом 3, часть 2

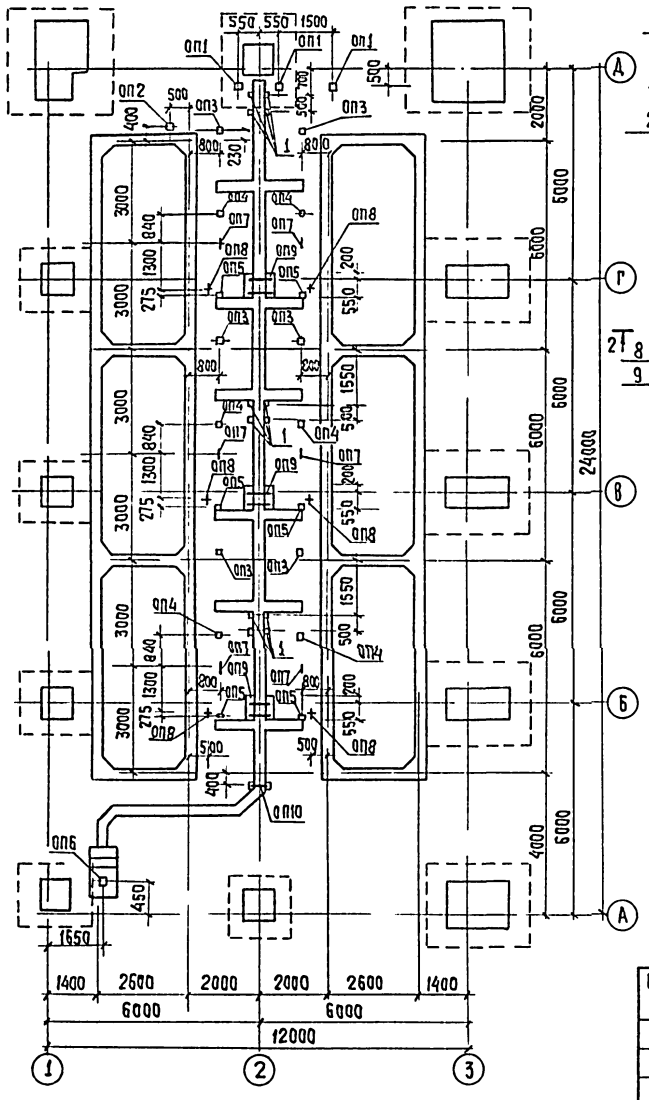

ОП7

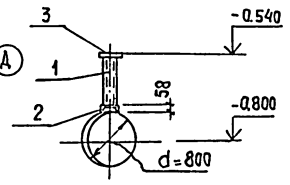

ОП8

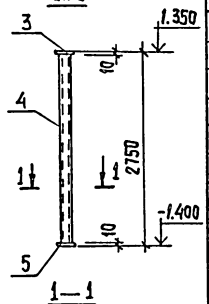

ОП9

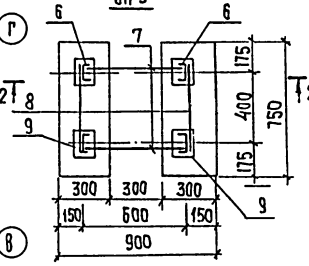

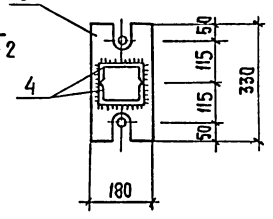

2-2

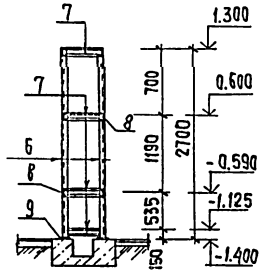

ОП10

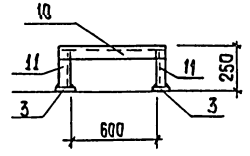

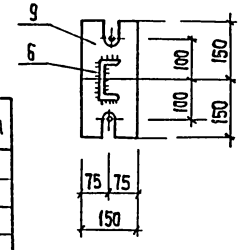

Спецификация к схеме расположения каналов опор, под трубопроводы

Марка поз.	Обозначение	Наименование	Кол. шт.	Масса кг	Примеч.
ОП1	лист 29	Опора ОП1	3		
ОП2	лист 29	то же ОП2	1		
ОП3	лист 29	" ОП3	6		
ОП4	лист 29	" ОП4	6		
ОП5	лист 29	" ОП5	6		
ОП6	лист 29	" ОП6	1		
ОП7	лист 29	" ОП7	6		
ОП8	лист 29	" ОП8	6		
ОП9	лист 29	" ОП9	3		
ОП10	лист 29	" ОП10	1		
1	3.400-6/76	Закладная деталь МН1-23	12	3.8	

Спецификация к опорам ОП7; ОП8; ОП9; ОП10.

Формат	Зона	Поз.	Обозначение	Наименование	Кол. шт.	Примеч.
				ОП7		
		1		Швеллер 12 ГОСТ 8240-72 Вст3кп2-Ц ГОСТ 535-79 ℓ=260	2	8.11кг
		2		Швеллер 14 ГОСТ 8240-72 Вст3кп2-Ц ГОСТ 535-79 ℓ=150	1	1.8кг
		3		Полоса 5(10)х200 ГОСТ 82-70 Вст3сп2 ГОСТ 14637-79 ℓ=260	1	3.14кг
				ОП8		
		4		Швеллер 14 ГОСТ 8240-72 Вст3кп2-Ц ГОСТ 535-79 ℓ=2730	2	33,6кг
		5		Полоса 6-10х180 ГОСТ 82-70 Вст3сп-2 ГОСТ 14637-79 ℓ=330	1	4.7кг
		3		Полоса 5-10х200 ГОСТ 82-70 Вст3сп2 ГОСТ 14637-79 ℓ=200	1	3.14кг
				ОП9		
		6		Швеллер 10 ГОСТ 8240-72 Вст3кп-2-Ц ГОСТ 535-79 ℓ=2590	4	21.6кг
		7		Швеллер 10 ГОСТ 8240-72 Вст3кп2-Ц ГОСТ 535-79 ℓ=600	8	5.15кг
		8		Швеллер 10 ГОСТ 8240-72 Вст3кп2-Ц ГОСТ 535-79 ℓ=300	8	3,4кг
		9		Полоса 6-10х150 ГОСТ 82-70 Вст3сп-2 ГОСТ 14637-79 ℓ=300	4	3.5кг
				ОП10		
		3		Полоса 5-10х200 ГОСТ 82-70 Вст3сп2 ГОСТ 14637-79 ℓ=200	2	3.14кг
		10		Уголок 63х63х5-В ГОСТ 8200-80 Вст3кп2 ГОСТ 535-79 ℓ=660	2	3.17кг
		11		Уголок 63х63х5-К ГОСТ 8205-86 Вст3сп2 ГОСТ 14637-79 ℓ=250	2	1.20

Марка опоры	Размеры мм	Отметка верха опоры	Объем бетона м3
ОП1	200х200	-1.180	0.01
ОП2	200х200	-1.130	0.01
ОП3	100х100	-1.080	0.01
ОП4	100х100	-0.920	0.01
ОП5	100х100	-1.060	0.01
ОП6	100х100	-2.045	0.01

Т.П. 901-3-255.89 КЖ

Провер.	Стронгин		Главный корпус для станции очистки воды поверхностных источников мутностью до 120 мг/л производительностью 5 тыс. м3/сутки
Инж.	Базанов		
Зав. гр.	Стронгин		
Гл. конс. пр.	Письман		Схема расположения каналов и опор под трубопроводы в осях А-Д; 1-3
Н. контр.	Антонова		
Нач. отд.	Данциевский		

Стадия	Лист	Листов
Р	65	

ЦНИИЭП инженерного оборудования г. Москва

Привязан

Инв. №

Согласовано

Подпись и дата | Взам. инв. № | Инв. № подл.

Копировал: Хюппенен Формат А2

23597-04

gost.e-ecolog.ru