ТИПОВОЙ ПРОЕКТ

901-3-255.89

ГЛАВНЫЙ КОРПУС ДЛЯ СТАНЦИИ ОЧИСТКИ ВОДЫ ПОВЕРХНОСТНЫХ ИСТОЧНИКОВ МУТНОСТЬЮ до 120 мг/л ПРОИЗВОДИТЕЛЬНОСТЬЮ 5.0 тыс. $м^3$/сут.

АЛЬБОМ 3.

ЧАСТЬ 1.

23597-03

СФ ЦИТП 620062, г.Свердловск, ул.Чебышева,4
Зак. 5111 инв. 23597-03 тираж 100
Сдано в печать 10.11 1982 Цена 6-14

АР Архитектурные решения.

КМ Конструкции металлические.

АЗ Антикоррозионная защита конструкций

ОС Организация строительства

gost.e-ecolog.ru

ТИПОВОЙ ПРОЕКТ
901-3-255.89

ГЛАВНЫЙ КОРПУС ДЛЯ СТАНЦИИ ОЧИСТКИ ВОДЫ ПОВЕРХНОСТНЫХ ИСТОЧНИКОВ МУТНОСТЬЮ до 120 мг/л ПРОИЗВОДИТЕЛЬНОСТЬЮ 5.0 тыс. $м^3$/сут.

АЛЬБОМ 3. ЧАСТЬ 1.

ПЕРЕЧЕНЬ АЛЬБОМОВ:

Альбом 1.	ПЗ	Пояснительная записка.	
Альбом 2.	ТХ	Технология производства.	
	ВК	Внутренний водопровод и канализация.	
	ТХН	Эскизные чертежи общих видов.	
	ОВ	Отопление и вентиляция	
Альбом 3.		Часть 1.	
	АР	Архитектурные решения.	
23597-03	КМ	Конструкции металлические.	
	АЗ	Антикоррозионная защита конструкций.	
	ОС	Организация строительства.	
		Часть 2.	
	КЖ	Конструкции железобетонные.	
Альбом 4.		Часть 1.	
	ЭМ	Силовое электрооборудование.	
	ЭО	Электрическое освещение	
	СС	Связь и сигнализация.	
		Часть 2	
	АТХ	Автоматизация	
Альбом 5.	КЖИ	Строительные изделия.	
Альбом 6.	АТХ	Задание заводу-изготовителю	
Альбом 7.	ВМ	Ведомости потребности в материалах	
Альбом 8.	СО	Спецификации оборудования	
Альбом 9.		Часть 1.	С сметы
		Часть 2.	

Примененные материалы: т.п. 407-3-41/75÷45/75. Альбом 3. „Трансформаторные подстанции с одним и двумя кабельными или одним воздушными вводами в-10кв на один и два трансформатора мощностью до 2×630 ква." Распространяет Свердловский филиал ЦИТП.

Разработан
ЦНИИЭП инженерного оборудования
городов, жилых и общественных зданий

Главный инженер института А. Кетаов
Ответственный исполнитель И. Новик.

© СФ ЦИТП Госстроя СССР, 1988г.

Утвержден госгражданстроем
приказ №242 от 29 июля 1986 г.

Альбом 3 Часть 1

СОДЕРЖАНИЕ АЛЬБОМА (НАЧАЛО).

Марка	Наименование	N стр.
	Архитектурные решения	
АР1	Общие данные	4
АР2	План на отм -2.400; -1.800; 0.000.	5
АР3	План на отм 2.400; 3.600 Планы на отм 5.800 и 9.300.	6
АР4	Разрезы 1-1, 2-2; 3-3. Узел I.	7
АР5	Фасады 1-6; 6-1; А-К; Л-А.	8
АР6	Планы кровли и полов. Экспликация полов.	9
АР7	Ведомость отделки помещений. Узлы.	10
АР8	Ведомость и спецификация перемычек. Спецификация элементов заполнения проемов. Ведомость проемов дверей и ворот.	11
АР9	Спецификация сборных перегородок. Планы перегородок и отверстий на отм. 0.000; 3.600. Ведомость отверстий.	12
	Конструкции металлические.	
КМ1	Общие данные.	13
КМ2	Техническая спецификация металла (начало)	14
КМ3	Техническая спецификация металла (окончание)	15
КМ4	Техническая спецификация металла на типовые конструкции	
КМ5	Техническая спецификация металла по видам профилей.	16
КМ6	Схема расположения металлических площадок, лестниц и ограждений на отм -1.400 в осях 1...4. Разрез 1-1... 6-6	17
КМ7	Схема расположения металлических площадок лестниц и ограждений на отм -1.400 в осях 1...4. Разрез 7-7.. 9-9. Узлы 1... 10.	18
КМ8	Схема расположения металлических балок и площадок на отм. 2.400 в осях 1...4. Разрез 15-15... ... 18-18. Узел 11.	19
КМ9	Схема расположения металлических балок и площадок на отм. 2.400 в осях 1...4. Разрез 19-19. Узлы 12... 20.	20
КМ10	Схемы расположения металлических площадок и балок под металлические площадки в осях 4÷6	21
КМ11	Схема расположения металлических площадок и балок под металлические площадки в осях 4-6 Разрезы 28-28... 34-34; 41-41; 43-43	22
КМ12	Схема расположения металлических площадок плит и балок под металлические площадки в осях 4÷6. Узлы 21... 27.	23
КМ13	Схема расположения металлической площадки на отм. 3.600 в осях Д, 2-4. Разрезы 1-1÷6-6. Узлы 1÷3	24
КМ14	Схема расположения площадок, лестниц и ограждении в осях 1...3; Е...Ла отм 0400; 0.800. Разрезы 41÷41... 46-46. Узел 27.	25
КМ15	Схема расположения балок на отм. 5.640. Схема расположения площадок в осях 1...3; Е...И на отм. 5.800; 6.500. Схема расположения площадок в осях 2, 3; Е...И на отм. 1.800 и 3.600. Разрез 47-47 Узлы 34; 35.	26
КМ16	Схема расположения площадок, ограждений и лестниц в осях 2...3, Е...Ла отм...9.300. Разрез 44-44	27
КМ17	Узлы 28... 30; 37. Разрезы 51-51... 58-58, 85-85.	28
КМ18	Разрезы 59-59... 68-68.	29
КМ19	Разрезы 60-69... 73-73; 86-86; 48-48... 50-50	30
КМ20	Узлы 31... 33; 36. Дверца ДМ1. Разрезы 74-74... 84-84	31
КМ21	Схема расположения монорельсов и путей подвесного транспорта на отм. 6.000; 12.000. в осях 1÷3 и на отм. 0.000 в осях 4÷6.	32
КМ22	Схема расположения пожарных лестниц и площадки на отм. 3.600 в осях А-5	33
	Антикоррозионная защита.	
АЗ-1	Общие данные.	34
АЗ-2	План фундаментов под оборудование, лотков и емкостей. Разрез 1-1; 2-2.	35
АЗ-3	Узлы 1÷4. Деталь пропуска полиэтиленовых труб.	36
АЗ-4	План полов.	37
АЗ-5	Ведомость объемов антикоррозионных работ	38
	Организация строительства	
ОС1	График производства работ (начало)	39
ОС2	График производства работ (окончание)	40
КЖ1	Общие данные (начало)	41
КЖ2	Общие данные (продолжение)	42
КЖ3	Общие данные (окончание)	43
КЖ4	Схема расположения фундаментов, фундаментных балок и под порных стен.	44
КЖ5	Схема расположения фундаментов, фундаментных балок и подпорных стен. Сеч 1-1... 8-8	45
КЖ6	Схема расположения фундаментов, фундаментных балок, подпорных стен, разрезы I-I... III-III, сечения 9-9... 15-15	46
КЖ7	Схема расположения фундаментов, фундаментных балок, подпорных стен. Узлы 1, 2. Сечения 16-16; 18-18... 21-21	47
КЖ8	Фрагменты 1, 2	48
КЖ9	Фундаменты Фм1... Фм3. Опалубочный чертеж.	49
КЖ10	Фундаменты Фм4, Фм5; Фм13. Опалубочный чертеж.	50
КЖ11	Фундаменты Фм6, Фм7, Фм9, Фм10. Опалубочный чертеж.	51
КЖ12	Фундаменты Фм8, Фм11, Фм12. Опалубочный чертеж.	52
КЖ13	Фундаменты Фм1... Фм3. Армирование.	53
КЖ14	Фундаменты Фм4, Фм5. Армирование.	54
КЖ15	Фундаменты Фм6, Фм7, Фм11. Армирование	55
КЖ16	Фундаменты Фм8... Фм10. Армирование.	56
КЖ17	Фундаменты Фм12, Фм13. Армирование.	57
КЖ18	Фундаменты Фм14... Фм16 Опалубочный чертеж. Армирование	58
КЖ19	Фундаменты Фм17... Фм19. Опалубочный чертеж. Армирование.	59
КЖ20	Фундаменты Фм20... Фм24, Фм28 Опалубочный чертеж. Армирование.	60
КЖ21	Фундаменты Фм22... Фм24 Опалубочный чертеж. Армирование.	61
КЖ22	Фундаменты Фм25... Фм27. Опалубочный чертеж. Армирование.	62
КЖ23	Схема расположения фундаментов под оборудование и опор в осях 4...6; А-Б; Г-Ж.	63
КЖ24	Схема расположения каналов, приямков и опор под трубы в осях 4...6; К...Ж.	64
КЖ25	Схема расположения опор под трубы в осях 4-5; Г-Д	65
КЖ26	Фундаменты под оборудования Фо1... Фо7 Фрагмент N1. Сечения.	66
КЖ27	Схема расположения приямков и бетонных столбиков в осях 1÷3 и Е÷Л.	67
КЖ28	Схема расположения каналов и приямков, сборных ж-б. плит над фундаментами и подбетонки под РЕ1 и РЕ2	68
КЖ29	Трансформаторная. План, сечения	69
КЖ30	Схема расположения закладных деталей на отм. 0.000; 3.600.	70
КЖ31	Схема расположения стеновых панелей и монолитных участков. Емкости РЕ1; РЕ2.	71
КЖ32	Емкости РЕ1, РЕ2. Вид 4...6-6.	72
КЖ33	Днище. Опалубочный чертеж. План. Разрезы Узлы.	73
КЖ34	Днище. Армирование. Схемы. расположения каркасов, нижних и верхних сеток. Разрезы 1-1... 3-3.	74
КЖ35	РЕ1; РЕ2. Днище. Армирование. Узлы	75

Инв.№подл. | Подп. и дата | Взам.инв.№

СОДЕРЖАНИЕ АЛЬБОМА (ОКОНЧАНИЕ)

Марка	Наименование	N стр
КЖ36	РЕ-1; РЕ2. Монолитные участки Ум1...Ум5	75
	опалубка. Ум5, 6 - армирование.	
КЖ37	РЕ1; РЕ2. Монолитны участки Ум1...Умч.	77
	Армирование.	
КЖ38	РЕ3. Микрофильтры. Опалубочный чертеж.	78
	Планы. Узел1. Разрезы5-5; 6-6	
КЖ39	РЕ3. Микрофильтры. Опалубочный чер-	79
	теж. План. Разрезы 1-1, 8-8... 10-10.	
	Узел 2.	
КЖ40	РЕ3. Микрофильтры. Опалубочный чертеж. Разре-	80
	зы 2-2..4-4; 7-7.	
КЖ41	РЕ3. Микрофильтры. Армирование. Разрез11-11.	81
	Планы.	
КЖ42	РЕ3. Микрофильтры. Армирование. Разрезы1-1...3-3.	82
КЖ43	РЕ3. Микрофильтры. Армирование. Разрез 4-4	83
КЖ44	Поддон ПД. Схема расположения плит. Схемы уклонов	84
	Разрезы 1-1, 2-2	
КЖ45	Емкость РЕЧ. Схема расположения. Разрезы 1-1, 2-2.	85
КЖ46	Схема распол. закладных деталей емкости РЕЧ. Разрез	86
	3-3. Узлы А...Д.	
КЖ47	Емкость РЕЧ. Армирование.	87
КЖ48	Емкость РЕ5. Опалубочный чертеж.	88
КЖ49	Емкость РЕ5. Армирование.	89
КЖ50	Схема расположения плит перекрытия на	90
	отм. 2.400. Разрезы1-1...5-5. Узлы 1...3.	

Марка	Наименование	N стр
КЖ51	Схема расположения плит на отм.0.000	91
	в осях „Д" -„З" и „Д"- „Б"	
КЖ52	Монолитные участки в перекры-	92
	тии на отм. 2.400	
КЖ53	Схема расположения колонн, балок. плит	93
	покрытия в осях „1"- „2", „Е"... „Л"	
КЖ54	Схема расположения колонн, балок и плит	94
	покрытия в осях 1...3; А···Л, Узлы 1...6.	
КЖ55	Схема расположения колонн, балок и плит	95
	покрытия в осях 1...3 и А...Д.	
КЖ56	Схема расположения колонн, диафрагм	96
	жесткости, ригелей на отм. 3.600 и 7.200	
	в осях Ч...Б и А... Ж.	
КЖ57	Разрезы 1-1... 5-5	97
КЖ58	Схемы расположения стеновых панелей.	98
КЖ59	Схемы расположения стеновых панелей	99
	Спецификации.	
КЖ60	Схема расположения лестничных маршей, проступей и МП1.	100
КЖ61	Схема расположения МП1. Разры. Узлы	101
КЖ62	Схема расположения плит покрытия и перекры	102
	тия в осях Ч...Б и А... К	
КЖ63	Монолитные участки Ум3; Умч. Узлы 1,2,3. Сечения	103
	Е-Е; Ж-Ж; 3-3.	
КЖ64	Венткамера на отм.3.600 в осях А-Б у оси Б	104
КЖ65	Схема расположения каналов и опор под трубопроводы вдоль	105
	А-Д; 1-3.	

Инв.№подл | Подпись и дата | Взам.инв.№

Альбом 3 часть 1

Ведомость основных комплектов рабочих чертежей

Обозначение	Наименование	Примечание
ПЗ	Пояснительная записка.	Альбом 1
ТХ	Технология производства.	Альбом 2
ВК	Внутренний водопровод и канализация	Альбом 2
ТХН	Эскизные чертежи общих видов	Альбом 2
ОВ	Отопление и вентиляция	Альбом 2
АР	Архитектурные решения.	Альбом 34.1
КМ	Конструкции металлические	Альбом 34.1
АЗ	Антикоррозионная защита конструкций	Альбом 3ч.1
ОС	Организация строительства	Альбом 3ч.1
КЖ	Конструкции железобетонные	Альбом 3ч.2
ЭМ	Силовое электрооборудование	Альбом 4ч.1
ЭО	Электрическое освещение	Альбом 4ч1
СС	Связь и сигнализация.	Альбом 4ч1
АТХ	Автоматизация	Альбом 4ч.2

Ведомость чертежей основного комплекта марки АР

Лист	Наименование	Примечание
1	Общие данные.	
2	План на отм. -2.400; -1,800; 0.000.	
3	План на отм. 2.400; 3.600. Планы на отм. 5,800 и 9.300.	
4	Разрезы 1-1; 2-2; 3-3. Узел I.	
5	Фасады 1-6; 6-1; А-К; Л-А.	
6	Планы кровли и полов. Экспликация полов.	
7	Ведомость отделки помещений. Узлы.	
8	Ведомость и спецификация перемычек.	
8	Спецификация элементов заполнения проемов. Ведомость проемов дверей и ворот	
9	Спецификация сборных перегородок. Планы перегородок и отверстий на отм. 0.000, 3.600. Ведомость отверстий.	

Ведомость ссылочных и прилагаемых документов

Обозначение	Наименование	Примечание
Ссылочные документы		
ГОСТ 14624-84	Двери деревянные для производственных зданий.	
ГОСТ 12506-81	Окна деревянные для производственных зданий.	
ГОСТ 6785-80	Плиты подоконные железобетонные	
ГОСТ 11214-86	Окна и балконные двери деревянные с двойным остеклением для жилых и общественных зданий.	
1.030.9-2 вып. 1,4,5,6,7	Перегородки панельные зданий промышленных и сельскохозяйственных предприятий.	
1.038.1-1 вып. 1.	Перемычки железобетонные.	
2.430-20 вып. 1;2;3;4	Узлы стен из кирпича одноэтажных зданий промышленных предприятий.	
1.136-10	Двери деревянные внутренние для жилых и общественных зданий.	
2.435-6. вып. 1	Противопожарные двери и ворота промышленных зданий.	
1.435.9-17 вып. 1;3	Ворота распашные	
2.260-1, вып. 5	Детали покрытий общественных зданий.	
2.436-17. вып. 0,1	Узлы окон с деревянными переплетами по ГОСТ 12506-81.	
2.460-18 вып. 0;1	Узлы покрытий одноэтажных производственных зданий с рулонными кровлями и железобетонными плитами.	
1.136.5-19. вып. 1;2;3	Противопожарные двери общественных зданий.	
Прилагаемые документы		
АР.ВМ.	Ведомости потребности в материалах по рабочим чертежам марки АР.	
АР.СО.	Спецификация оборудования	

Ведомость спецификаций

Лист	Наименование	Примечание
АР8	Спецификация перемычек	
АР8	Спецификация элементов заполнения проемов	
АР9	Спецификация сборных перегородок.	

Общие указания

1. Здание II степени огнестойкости.
2. Относительная отметка 0.000 соответствует абсолютной отметке. [ ].
3. Ограждающие конструкции - керамзитобетонные панели $\gamma = 900$ кг/м³ и кирпичные вставки.
4. Кирпичные вставки наружных стен, внутренние стены и перегородки выполняются из керамического кирпича КР 100/1800/15/ ГОСТ 530-80 на цементно-песчаном растворе марки 25.
5. Горизонтальная гидроизоляция стен от капиллярной влаги осуществляется слоем цементно-песчаного раствора состава 1:2 толщиной 30мм на отм. -0.030.
6. Наружные поверхности кирпичных вставок выполняются с расшивкой швов и окраской под панели.
7. Вокруг здания устраивается отмостка с асфальтовым покрытием шириной 0,75м.
8. Оконные и дверные откосы в кирпичных стенах оштукатуриваются цементно-песчаным раствором марки 50 с последующей окраской цементно-перхлорвиниловыми красками.
9. Наружные поверхности панельных стен и кирпичных вставок окрашиваются цементно-перхлорвиниловыми красками.
10. Столярные изделия окрашиваются масляной краской за 2 раза.
11. Проект разработан для условий производства работ в летнее время. При производстве работ в зимнее время в проект необходимо внести коррективы в соответствии со СНиП II-22-81*; СНиП 3.03.01-87.

Основные строительные показатели

Наименование	Ед. изм.	Количество
Площадь застройки с опсыпкой / безопсыпки	м²	1141.4 / 923.8
Строительный объем	м³	8149.5
в том числе подземной части	м³	964.8
Общая площадь помещений	м²	1498.3

Настоящий проект разработан в соответствии с действующими нормами и правилами и предусматривает в части архитектурно-строительных решений мероприятия обеспечивающие взрывную, взрыво-пожарную и пожарную безопасность при эксплуатации здания.

Главный архитектор проекта [подпись] / Двойнина /

Провер.	Двойнина	[подпись]
Техн.арх.	Золотаревская	[подпись]
Арх.Iкат.	Терентьев	[подпись]
Зав.гр.	Двойнина	[подпись]
Гл.конс.	Письман	[подпись]
Н.конт.	Шилова	[подпись]
Нач.отд.	Данилевский	[подпись]

Привязан

ТП 901-3-255.89 АР

Главный корпус для станции очистки воды поверхностных источников мутностью до 120 мг/л производительностью 5 тыс. м³/сутки

Стадия	Лист	Листов
Р	1	9

Общие данные

ЦНИИЭП инженерного оборудования г. Москва

Согласовано: Отдел ВГ, Новик

Инв. № подл. | Подпись и дата | Взам. инв. №

Копировал: Хюппенен

Формат А2

23597-03

План на отм. -2.400; 1.800; -1.400; 0.000.

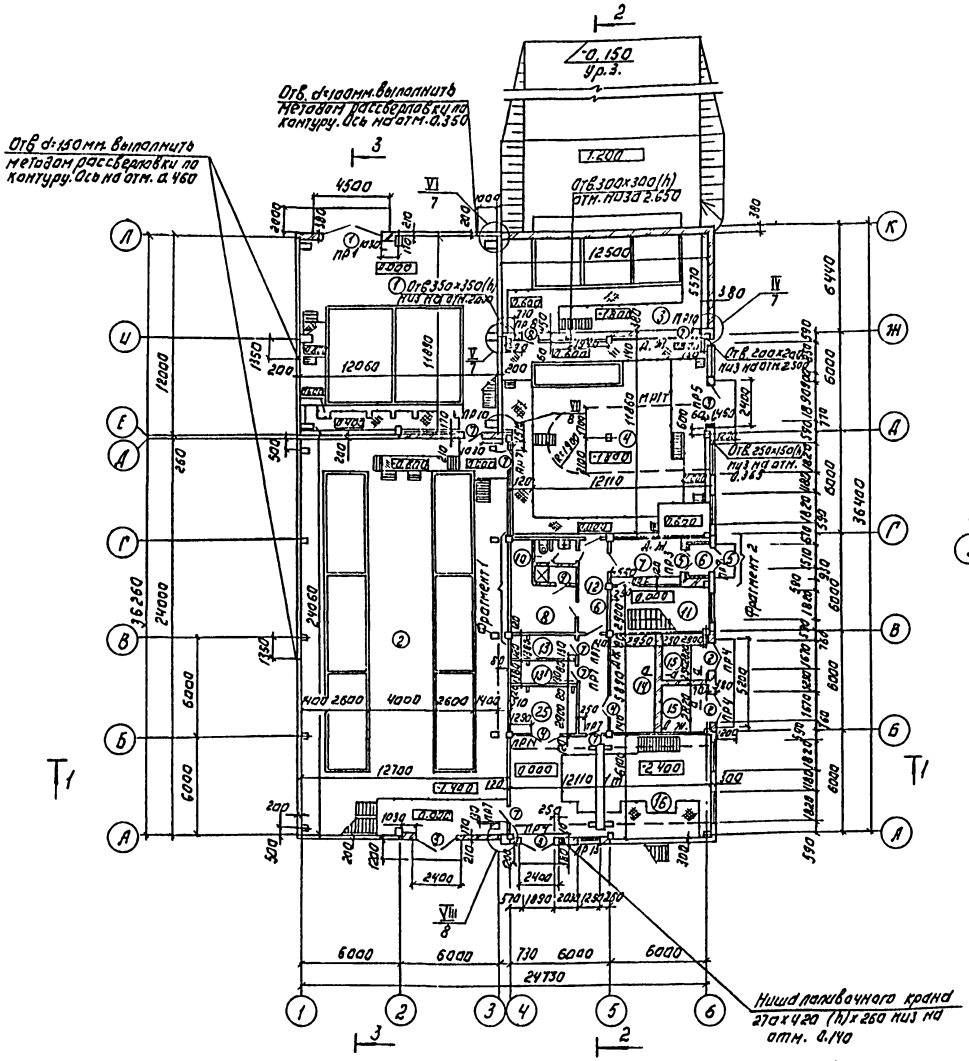

Фрагмент плана в осях 1÷4 и А÷Д на отм. -1.400 со схемой расположения металлических площадок, лестниц и ограждений см. на листе КМ.

Фрагмент 1.

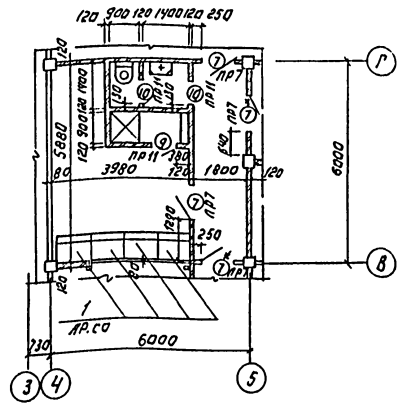

Фрагмент 2.

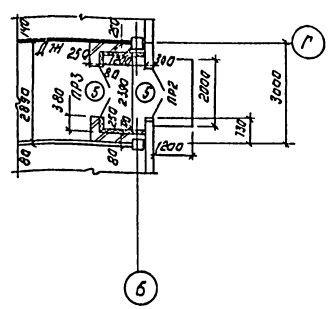

Экспликация помещений.

Номер на плане	Наименование	Площадь м²	Категория производства по взрывной, взрыво-пожарной и пожарной опасности
1	Отделение барабанных		
	сеток.	142.0	Д
2.	Зал контактных осветителей	293.6	Д
3.	Отделение расворно-хранилищ-		
	ных баков коагулянта	72.5	Д
4	Дозаторная и воздухадувная	148.8	Д
5	Помещение узла управления	6.0	
6	Тамбур.	2.9	—
7	Вестибюль.	12.8	—
8	Мужской гардероб уличной,		
	домашней и специальной одежды	18.3	—
9	Мужская душевая.	21	—
10	Мужской санузел.	2.8	—
11	Лестничная клетка.	17.4	—
12	Коридор.	21.4	—
13	Кладовая чистой спецодежды.	5.6	—
13'	Кладовая грязной спецодежды	5.6	—
14	Щитовая.	15.6	Г
15	Помещения ТП	15.8	Г
16	Насосная станция II подъёма.	75.2	Д

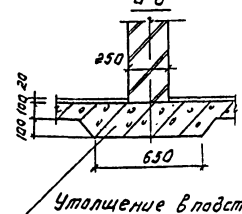

Утолщение в подстилающем слое бетона.

Привязан.		ТП 901-3-255.89		АР
Инв. №				
Гл. инж. проекта	Двойкина			
Нач. отд.	Золотарёвская			
Рук. гр.	Герентьев			
Зав. гр.	Двойкина			
Гл. констр.	Пискунов			
Н. контр.	Шилова			
Нач. отд.	Даниловский			

Канализационная станция производительностью 40 тыс. м³/сутки. Производительностью 3 тыс. м³/сутки.

Стадия	Лист	Листов
Р	2	

План на отм. -2.400; -1.800; 0.000.

ЦНИИЭП инженерного оборудования г. Москва

Копировал: Логинова

Формат: А2

23597-03

Альбом 3 часть 1

План на отм. 2.400; 3.600

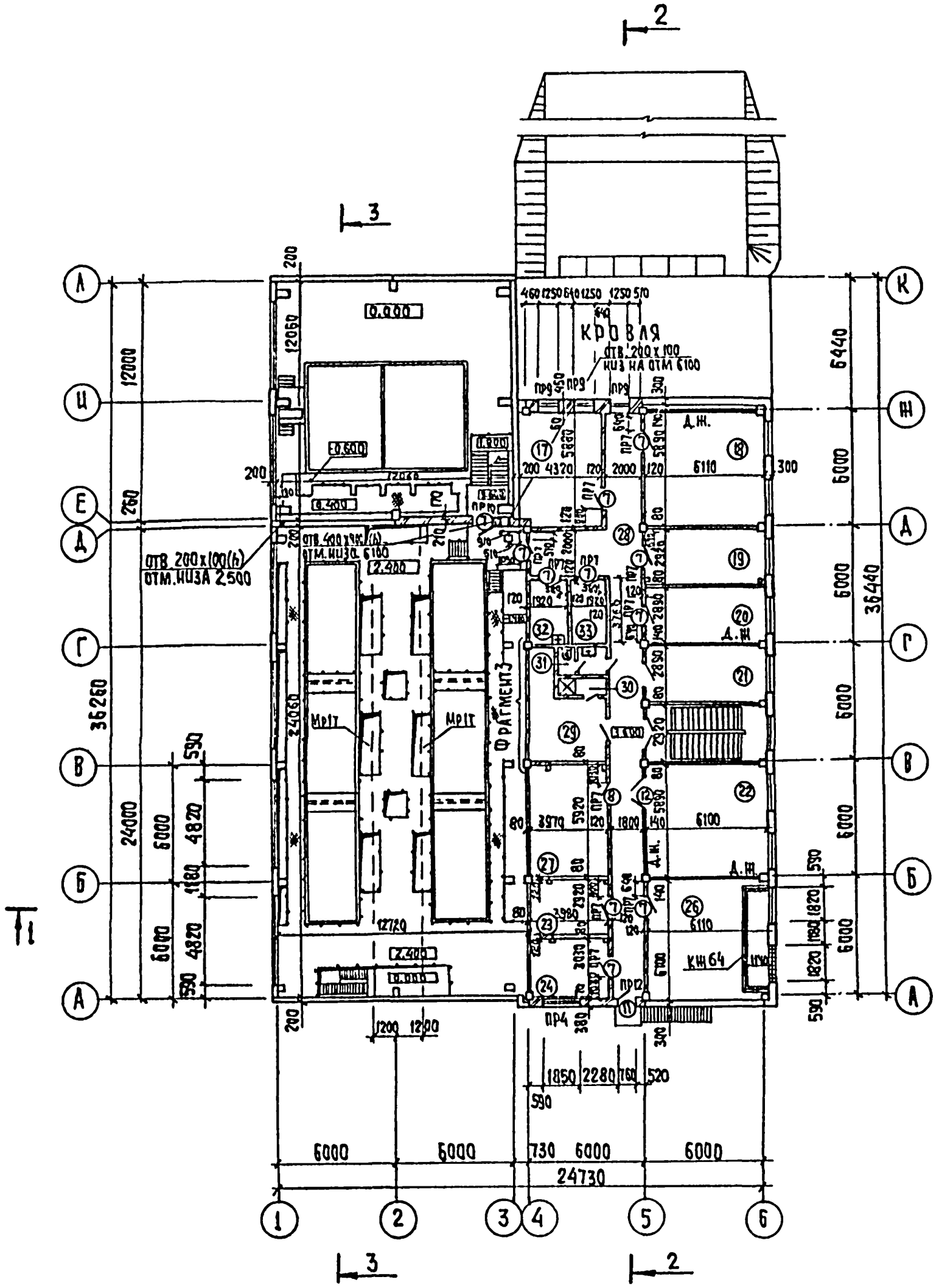

Фрагмент 3

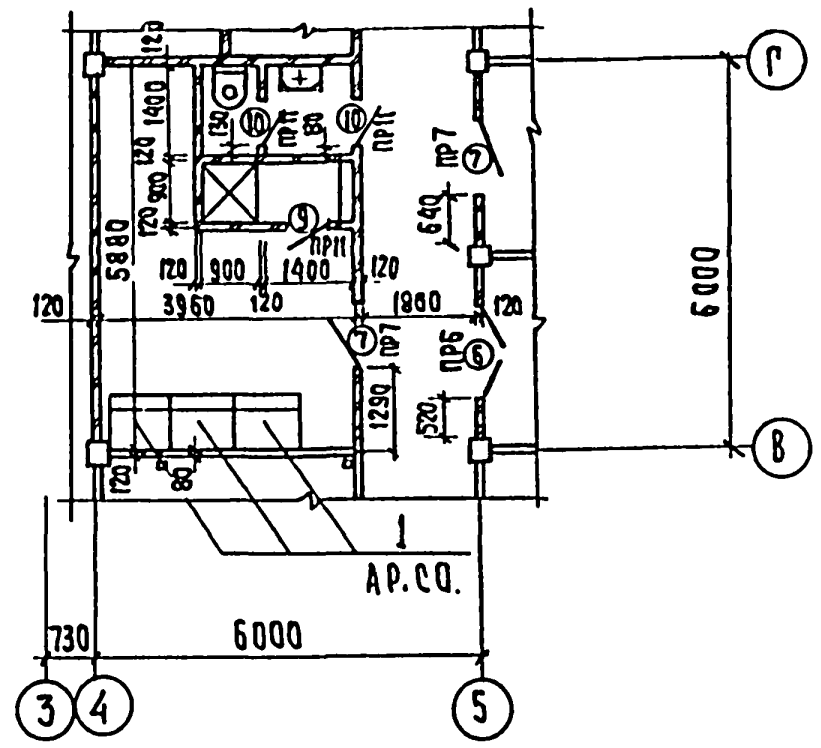

Фрагмент плана на отм. -1800

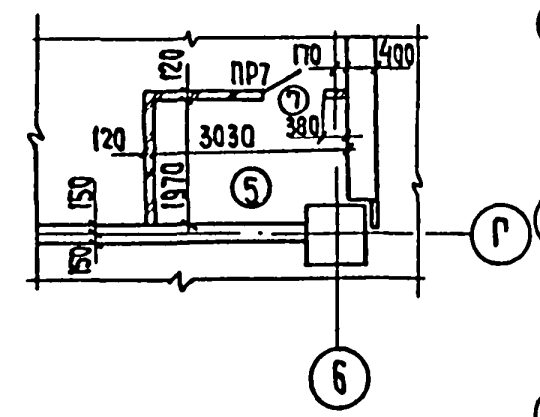

План на отм. 5.800

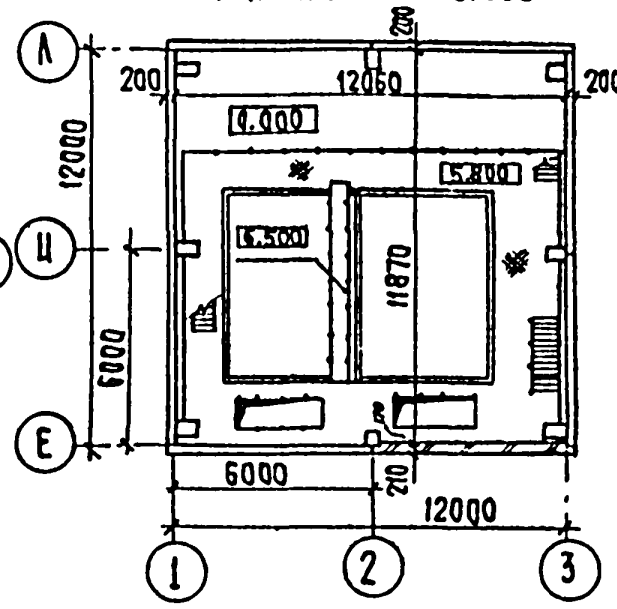

План на отм. 9.300

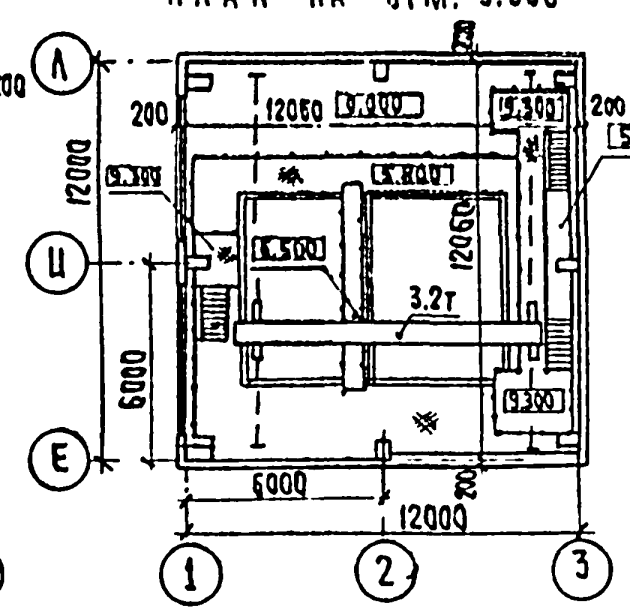

Экспликация помещений

Номер по плану	Наименование	Площадь м²	Категория производства по взрывной, взрыво-пожарной и пожарной опасности
17	Бактериологическая лаборатория.	27.6	Д
18	Химическая лаборатория.	36.6	Д
19.	Контрольная лаборатория.	18.0	Д
20	Средоварочная и моечная.	18.0	Д
21	Мастерская.	18.0	Д
22	Диспетчерская	36.6	Г
23	Комната приема пищи.	11.6	—
24	Начальник станции и дежурный персонал.	12.0	—
25	РУ.	11.6	Г
26	Приточная венткамера.	37.2	Д
27	Вытяжная венткамера	23.6	Д
28	Коридор.	63.8	—
29	Женский гардероб уличной, домашней и специальной одежды	18.3	—
30	Женская душевая.	2.1	—
31	Женский санузел.	2.8	—
32	Автоклавная.	6.1	Д
33	Помещение реактивов	6.1	Д

Согласовано: Отд. ВП Новик; Отд. ВС Нарышкова

Инв. № подл. | Подпись и дата | Взам. инв. №

Привязан

Инв. №

Провер.	Двойнина	
Техн.арх. I к.	Золотаревская	
Арх. I кат.	Терентьев	
Зав.гр.	Двойнина	
Гл.конст.	Письман	
Н.контр.	Шилова	
Нач.отд.	Данилевский	

ТП 901-3-255.89 АР

Главный корпус для станции очистки воды поверхностных источников мутностью до 120 мг/л производительностью 5.0 тыс. м3/сутки

Стадия	Лист	Листов
Р	3	

План на отм. 2.400; 3.600. Планы на отм. 5.800 и 9.300.

ЦНИИЭП инженерного оборудования г. Москва

Копировал: Хюппенен

Формат А2

23597-03

Альбом 3 часть 1

Разрез 2-2

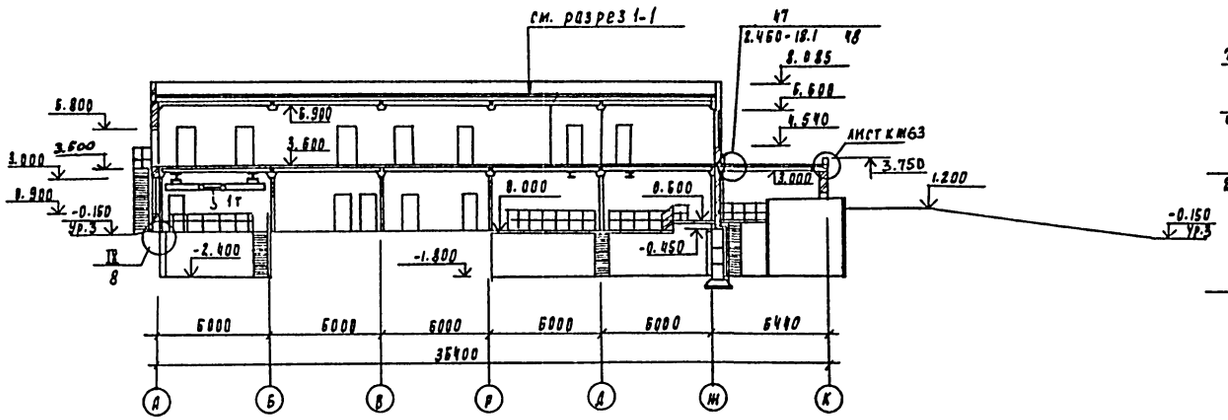

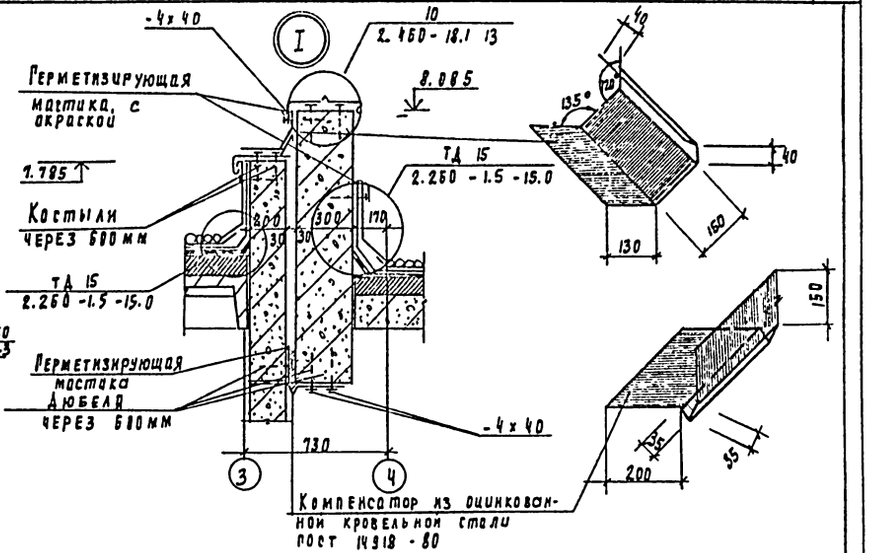

Слой гравия (гост 8268-82 F≥100 на битумной мастике МБК-Г-55Г (МБК-Г-65Г) ГОСТ 2889-80- 10мм
4 слоя рубероида кровельного РКП-350А (гост 10923-82) на битумной мастике МБК-Г-55А (МБК-Г-65А) ГОСТ 2889-80
Комплексные железобетонные плиты

Разрез 1-1

Слой гравия (гост 8268-82) F≥100 на битумной мастике МБК-Г-55Г (МБК-Г-65Г) ГОСТ 2889-80- 10мм
4 слоя рубероида кровельного РКП-350А (гост 10923-82) на битумной мастике МБК-Г-55А (МБК-Г-65А) ГОСТ 2889-80
Огрунтовка раствором битума летней марки
В керосине или соляровом масле
Цементно-песчаная стяжка марки 50-15мм
Утеплитель-пенобетон γ=300 кг/м² - 100 мм
Пароизоляция-обмазка горячим битумом за 2 раз
Сборные железобетонные плиты

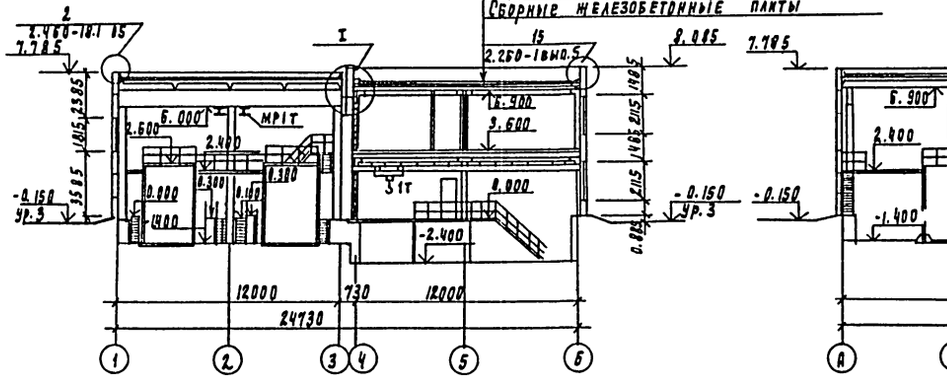

Разрез 3-3

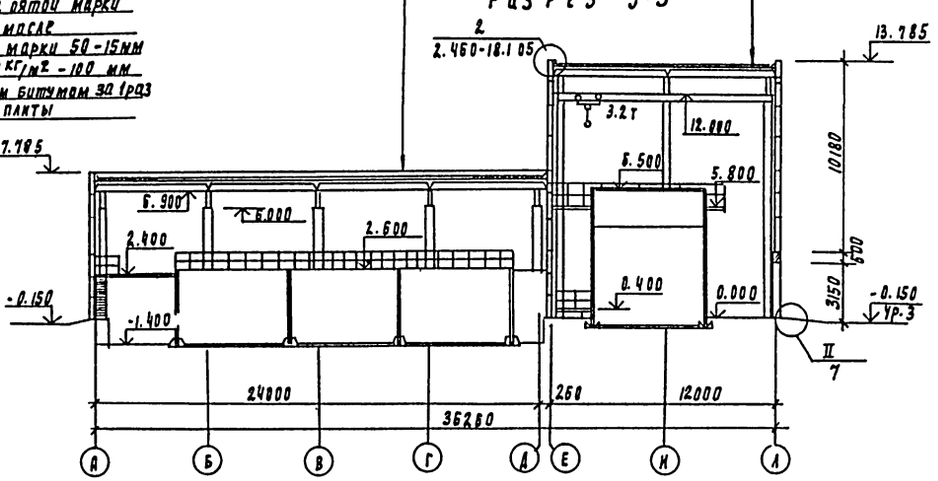

Согласовано:
Инв. № подл. | Подпись и дата | Взам. инв. №
Отдел ВС Ученическая 2/0

				ТП 901-3-255.89	АР
Привязан	Провер	Войнина		Главный корпус для станции подготовки воды поверхностных источников мутностью до 120 мг/л производительностью 5 тыс. м³/сут.	Стадия: Р; Лист: 4; Листов:
	Техн.нач.	Золотаревская			
	Арх.кат	Еременко			
	Зав.гр	Войнина			
	Гл.конст	Кисьман			
	Н.контр	Шилова		Разрезы 1-1; 2-2; 3-3. Узел I	ЦНИИЭП инженерного оборудования г. Москва
Инв. №	Нач.отд	Данилевский			

Копировал Родаевская 23597-03 Формат А2

Альбом 3 часть 1

Фасад 1÷6

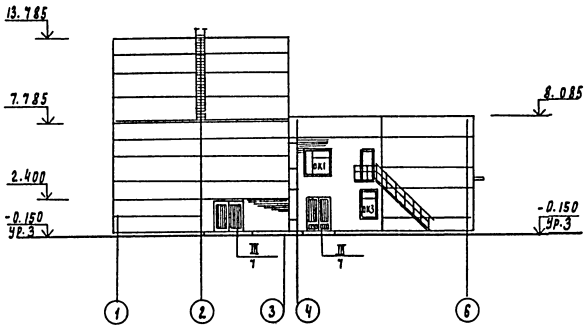

Фасад А÷К

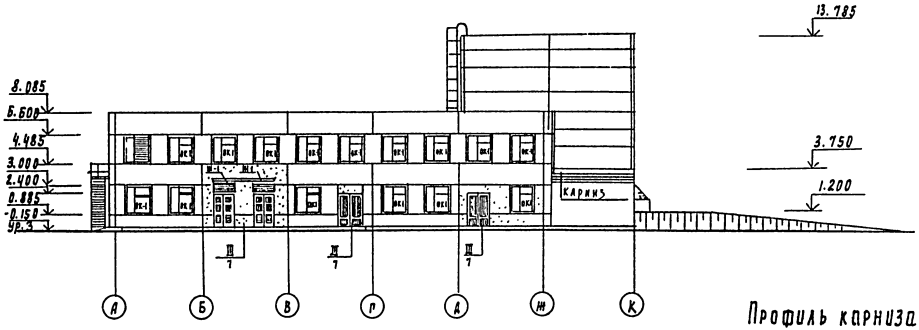

Профиль карниза

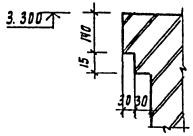

Фасад 6÷1

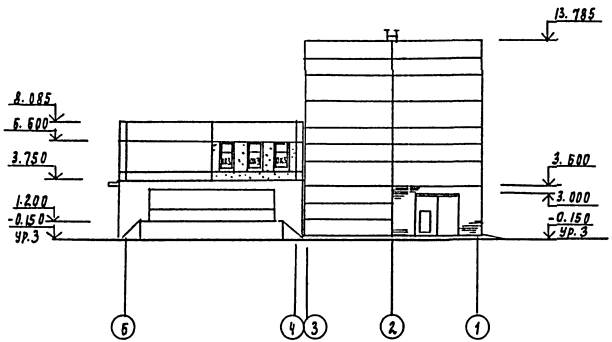

Фасад Л÷А

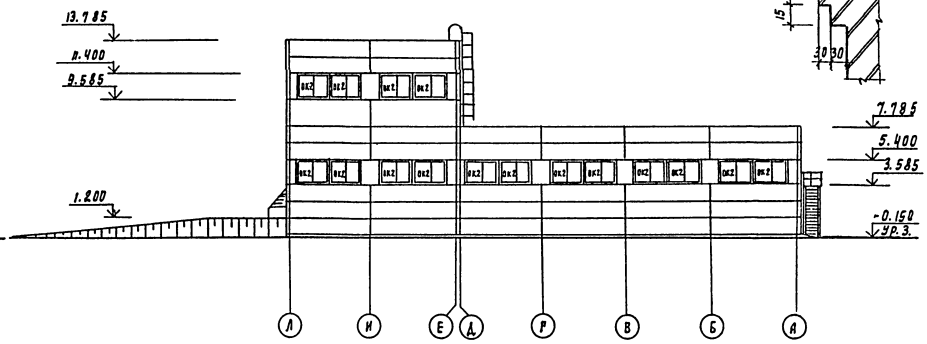

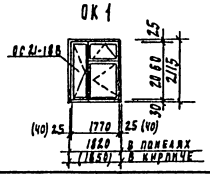

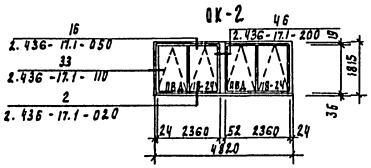

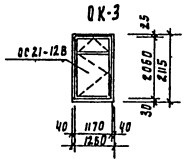

Привязан	Провер.	Двойнина	
	Гл. Архит.	Золотаревская	
	Арх. Ткат.	Терентьев	
	Зав. пр.	Двойнина	
	Гл. конст.	Письман	
	Н. контр.	Шилова	
Инв. №	Нач. отд.	Ивановский	

ТП 901-3-255.89 АР

Главный корпус для станции очистки воды поверхностных источников мутностью до 120 мг/л производительностью 5 тыс. м³/сут

Фасады 1÷6; 6÷1; А÷К; Л÷А

Стадия	Лист	Листов
Р	5	

ЦНИИЭП инженерного оборудования г. Москва

Согласовано
Отдел ВП Фрагаевский

Инв. № подл. | Подпись и дата | Взам. инв. №

Копировал Подлевская 23597-03 формат А2

Альбом 3, часть 1

План кровли

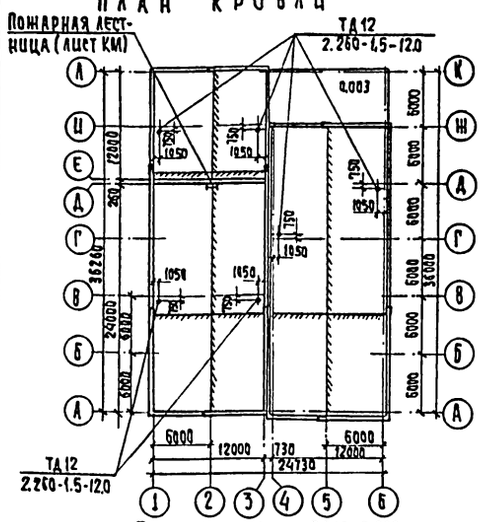

План полов на отм. 2.400; 3.600

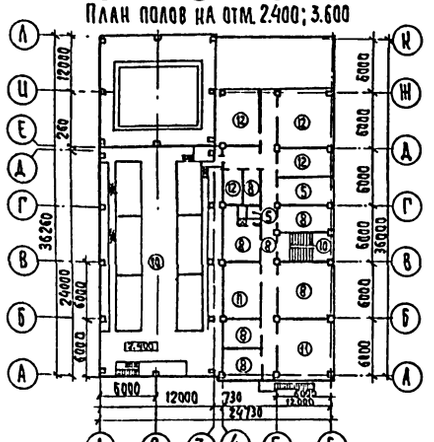

План полов на отм. -2.400; -1.800; -1.400; 0.000

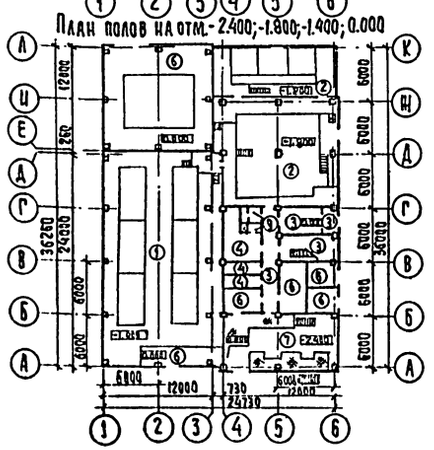

Экспликация полов

Наименование или номер помещения по проекту	Тип пола по проекту	Схема пола или номер узла по серии	Элементы пола и их толщина	Площадь пола, м²
2- на отм.-1.400	1		Покрытие - цементно-песчаный раствор марки 200 – 20мм Подстилающий слой - бетон класса В7.5 – 100мм Гидроизоляция - 2 слоя гидроизола на битумной мастике – 5мм. Стяжка - бетон класса В 12.5 – 50мм. Основание - уплотненный грунт с втрамбованным в него слоем щебня или гравия крупностью 40-60 мм – 100мм.	206.0
3;4	2		См раздел АЗ Стяжка-бетон класса В10-20мм Гидроизоляция - 2 слоя гидроизола на битумной мастике – 5мм Подстилающий слой-бетон класса В7.5-100мм Основание - уплотненный грунт с втрамбованным в него слоем щебня или гравия крупностью 40-60 – 100 мм	194.3
6; 7; 11 - на отм. 0.000; 12.	3		Покрытие - плитка керамическая по ГОСТ 6787-80 - 13мм. Заполнение швов - цементно-песчаный раствор марки 150 Прослойка - цементно-песчаный раствор марки 150 - 17мм. Подстилающий слой - бетон класса В7.5-100мм Основание - уплотненный грунт с втрамбованным в него слоем щебня или гравия крупностью 40-60 – 100 мм.	24.2
8; 13; 13'	4		Покрытие - линолеум ГОСТ 7251-77 - 4мм. Прослойка - холодная мастика на водостойких вяжущих - 1мм. Стяжка - легкий бетон класса Д-1100 В3.5 - 20мм Подстилающий слой - бетон класса В7.5 - 100мм Основание - уплотненный грунт с втрамбованным в него слоем щебня или гравия крупностью 40-60 мм – 100мм	29.5
20; 30; 31	5		Покрытие - плитка керамическая по ГОСТ 6787-80 - 13мм. Заполнение швов - цементно-песчаный раствор марки 150. Прослойка - цементно-песчаный раствор марки 150-17. Гидроизоляция - 4 слоя гидроизола на битумной мастике - 5мм; Стяжка - цементно-песчаный раствор марки 150 - 25 мм. Основание - железобетонная плита	23.0
1; 2 - на отм. 0.000; 14*; 15*; 25*	6		Покрытие - цементно-песчаный раствор марки 200 - 20мм. Подстилающий слой - бетон класса В7.5-100мм Основание - уплотненный грунт с втрамбованным в него слоем щебня или гравия крупностью 40-60 мм - 100мм	159.0
16	7		Покрытие - плитка керамическая по ГОСТ 6787-80 - 13мм. Заполнение швов - цементно-песчаный раствор марки 150 Прослойка - цементно-песчаный раствор марки 150-17мм Подстилающий слой - бетон класса В7.5-100мм 2 слоя гидроизола на битумной мастике Стяжка - бетон класса В12.5 - 60мм Основание - уплотненный грунт с втрамбованным в него слоем щебня или гравия крупностью 40-60 мм - 100мм	75.2

Экспликация полов

Наименование или номер помещения по проекту	Тип пола по проекту	Схема пола или номер узла по серии	Элементы пола и их толщина	Площадь пола, м²
21; 22; 23; 24; 28; 29; 33	8		Покрытие - линолеум (ГОСТ 7251-77 - 4мм Прослойка - холодная мастика на водостойких вяжущих - 1 мм Стяжка - легкий бетон класса В3.5 - 55мм Звукоизоляция - древесноволокнистая плита М25 = 250 кг/м² (ГОСТ 4598-86) - 40мм Основание - железобетонная плита	166.4
9; 10	9		Покрытие - плитка керамическая по ГОСТ 6787-80 - 13мм. Заполнение швов - цементно-песчаный раствор марки 150 Прослойка - цементно-песчаный раствор марки 150 - 17мм Гидроизоляция - 4 слоя гидроизола на битумной мастике. Стяжка - цементно-песчаный раствор марки 150 - 25мм. Подстилающий слой - бетон класса В7.5-100мм Основание - уплотненный грунт с втрамбованным в него слоем щебня или гравия крупностью 40-60 мм - 100мм.	5.0
2 - на отм. 2.400; 11 - на отм. 1.800; 3.600	10		Покрытие - плитка керамическая по ГОСТ 6787-80-13мм. Заполнение швов - цементно-песчаный раствор марки 150. Прослойка - цементно-песчаный раствор марки 150 - 17мм. Основание - железобетонная плита.	93.4
26; 27	11		Покрытие - цементно-песчаный раствор марки 200 - 20 мм. Стяжка - цементно-песчаный раствор марки 200 - 40мм. Звукоизоляция - древесно-волокнистая плита М25 = 250 кг/м² (ГОСТ 4598-86) - 40мм Основание - железобетонная плита.	60.8
17; 18; 19; 32	12		Покрытие - линолеум (ГОСТ 7251-77) - 4мм. Прослойка - холодная мастика на водостойких вяжущих - 1мм. Стяжка - легкий бетон класса В 3.5 - 30мм. Гидроизоляция - 4 слоя гидроизола на битумной мастике Стяжка - цементно-песчаный раствор марки 150 - 25мм. Звукоизоляция - древесно-волокнистая плита М 25 = 250 кг/м² (ГОСТ 4598-86) - 40мм Основание - железобетонная плита	88.3

В помещении №5 (лист АР3) тип пола 7 площадью 6.0м².

В помещениях №14*; 15*; 25* покрытие - цементно-песчаный раствор с железнением.

Согласовано

Отдел ВГ

Инв. № подл. | Подпись и дата | Взам. инв. №

Привязан			
Инв. №			
Провер.	Авдонина		
Арх. кат.	Черентьев		
Зав. гр.	Авдонина		
Гл. конст.	Письман		
Н. контр	Шилова		
Нач. отд.	Данилевский		

ТП 901-3-255.89 АР

Главный корпус для станции очистки воды поверхностных источников мутностью до 120 кг/л производительностью 5 тыс. м³/сутки.

Стадия	Лист	Листов
Р	6	

Планы кровли и полов. Экспликация полов.

ЦНИИЭП инженерного оборудования г. Москва

Копировал: Хюппенен Формат А2

23597-03

Альбом 3 часть 1

Ведомость отделки помещений
Площадь м²

Наименование или номер помещения	Потолок		Стены или перегородки		Низ стен или перегородок (панель)			Колонна		Примечание
	Площадь	Вид отделки	Площадь	Вид отделки	Площадь	Вид отделки	Высота, мм	Площадь	Вид отделки	
1; 2; 5; 7; 8; 11; 12; 13; 13; 16; 17; 18; 19; 20; 21; 23; 24; 28; 29	827.8	Затирка. Окраска поливинилацетатная ВА-27А.	703.8 1340.7	Штукатурка кирпичных стен сложным раствором. Затирка панельных стен. Окраска поливинилацетатн. ВА-27А.	—	—	—	355.0	Окраска поливинилацетатн. ВА-27А	
14; 25; 26; 27	88.0	Известковая побелка.	74.8 147.2	Затирка кирпичных стен цементно-песчаным раствором. Затирка панельных стен. Известковая побелка.	—	—	—	8.0	Известковая побелка.	
9; 30	4.2	Затирка. Окраска масляной краской за 2 раза.	19.6	Штукатурка кирпичных стен сложным раствором. Окраска масляной краской за 2 раза.	21.2	Глазурованная плитка.	1800	—	—	
10; 31	5.6	Затирка. Окраска поливинилацетатная ВА-27А.	35.8	Штукатурка кирпичных стен сложным раствором. Окраска поливинилацетатная ВА-27А.	26.8	Глазурованная плитка.	1500	—	—	
22	36.6	Затирка. Окраска поливинилацетатная ВА-27А.	68.0	Затирка швов панельных стен. Окраска поливинилацетатная ВА-27А.	—	—	—	4.0	Окраска поливинилацетатная ВА-27А.	
3; 4	221.3	см. раздел АЗ.	347.8	см. раздел АЗ.	—	см. раздел АЗ.	—	38.5	см. раздел АЗ.	
15	15.8	Известковая побелка.	65.7	Затирка кирпичных стен цементно-песчаным раствором. Известковая побелка.	—	—	—	1.7	Известковая побелка.	
6; 32; 33	15.2	Затирка. Окраска поливинилацетатная ВА-27А.	79.8	Штукатурка кирпичных стен сложным раствором. Окраска поливинилацетатная ВА-27А.	—	—	—	0.7	Окраска поливинилацетатная ВА-27А.	

1. В помещении №20 стены облицевать глазурованной плиткой на высоту 1.5м от уровня пола, площадь облицовки 24.5м².
2. Облицевать изнутри стены контактных осветителей глазурованной плиткой от отм. 2.250 до отм. 2.600, площадь облицовки 37.8 м².

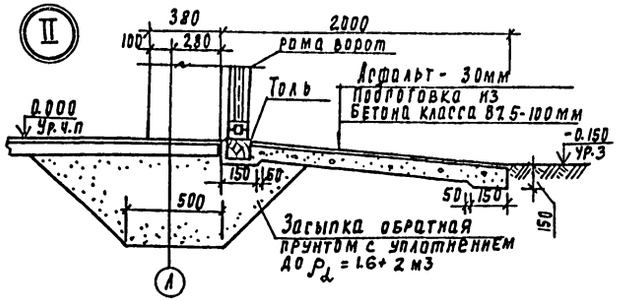



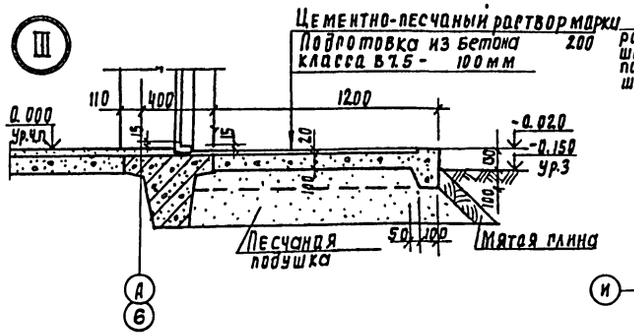

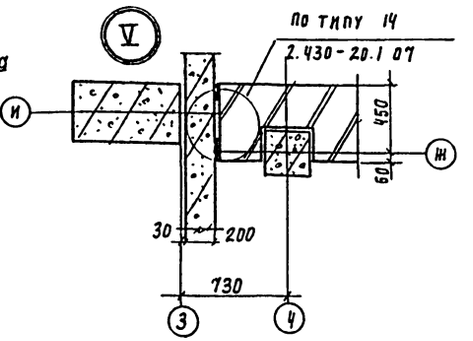

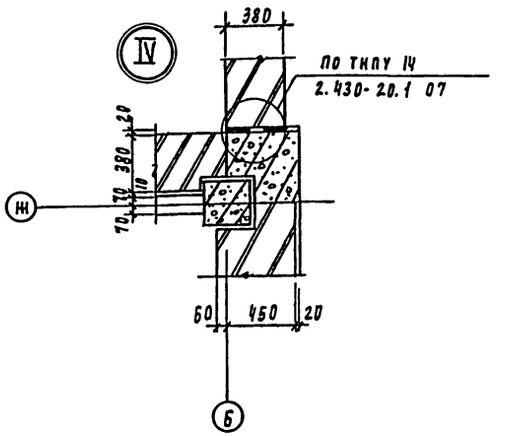

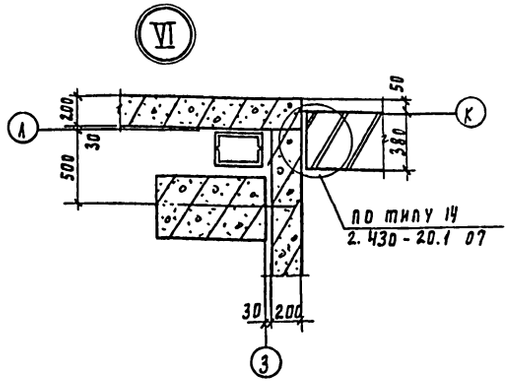

Инв.№ подл. | Подпись и дата | Взам.инв.№

				ТП 901-3-255.89	АР
Привязан		Чертер.	Двойнина	Главный корпус для станции очистки воды поверхностных источников мутностью до 150 мг/л производительностью 5 тыс м3/сут	Стадия: Р; Лист: 7; Листов:
		Арх.Гкат	Еременьев		
		Зав.пр.	Двойнина		
		Гл.констр	Письман		
		Н.контр.	Шилова	Ведомость отделки помещений. Узлы.	ЦНИИЭП инженерного оборудования г. Москва
Инв.№		Нач.отд	Данилевский		

23597-03 Копировал Родлевская Формат А2

Альбом 3 часть 1

Ведомость перемычек

Марка поз.	Схема сечения
ПР1	1
ПР2	2
ПР3	2
ПР4	3
ПР5	3
ПР6	4
ПР7	5
ПР8	5
ПР9	6
ПР10	5
ПР11	7
ПР12	8

Спецификация перемычек

Марка поз.	Обозначение	Наименование	Количество	Масса ед. кг	Примечание
1	1.038.1-1 Вып.1	3ПБ-34-4	3	222	
2	1.038.1-1 Вып.1	2ПБ 19-3	5	81	
3	1.038.1-1 Вып.1	2ПБ 22-3	23	92	
4	1.038.1-1 Вып.1	2ПБ 17-2	2	71	
5	1.038.1-1 Вып.1	2ПБ 13-1	41	53	
6	1.038.1-1 Вып.1	2ПБ 16-2	15	65	
7	1.038.1-1 Вып.1	1ПБ 10-1	12	20	
8	1.038.1-1 Вып.1	2ПБ 10-1	7	43	

Ведомость перемычек

Марка поз.	Схема сечения
ПР13	8
ПР14	3

Ведомость перемычек

Марка поз.	Схема сечения
ПР15	6

Двери марок ДН24-15В -2шт; ДВГ21-13-2шт; ПДУ-4-3шт; ДП1.03 00.00.00.М4-1шт; ПД-3-3шт; а также ДГ21-10 (марка поз. ⑦*) - 2шт. оборудовать закрывателем 3Д1 (ГОСТ5091-78) и замком 3Н1А (ГОСТ5089-80), открывающимся изнутри без ключа.

Спецификация элементов заполнения проемов

Марка поз.	Обозначение	Наименование	Кол-во	Масса ед. кг	Примечание
1	1.435.9-17 Вып.1	Ворота распашные ВР30×30 т	1		
2	Типовой проект 407-3-41/75-45/75	Ворота В1Ж	2		
3	2.435-6 Вып.1	Дверной блок ПДУ-4	3		
4	2.435-6 Вып.1	Дверной блок ПД-3	2		
5	1.136.5-19	Дверной блок ДН24-15В	2		
6	ГОСТ14624-84	Дверной блок ДВГ21-13	2		
7	1.136-10	Дверной блок ДГ21-10	23		
8	1.136-10	Дверной блок ДГ21-10Л	3		
9	1.136-10	Дверной блок ДГ21-7-ПВ	2		
10	1.136-10	Дверной блок ДГ21-7Л	4		
11	1.136.5-16 часть 1	Дверной блок БС22-7.5	1		
12	1.236-5 Вып.1	ДП1 03 00.00 00 М4	1		
СК-1	ГОСТ 11214-86	Оконный блок ОС21-18В	17		
	ГОСТ6785-80	Подоконная плита ПО18 15 35	17		
ОК-2	ГОСТ12506-81	Оконный блок ПВД18-24.1	16		
ОК-3	ГОСТ 11214-86	Оконный блок ОС27-12В	4		
	ГОСТ6785-80	Подоконная плита ПО12.15.35	4		
Ж-1	Типовой проект 407-3-41/75-45/75 Альб III	Жалюзийная решетка ВЖ-3	2		

Ведомость проемов дверей и ворот

Марка поз.	Размер проема мм
1	3000×3000
2	1670×2360
3	1890×2415
4	1490×2415
5	1510×2370
6	1310×2070
7	1010×2070
8	1010×2070
9	710×2070
10	710×2070
11	760×2210
12	1410×2370

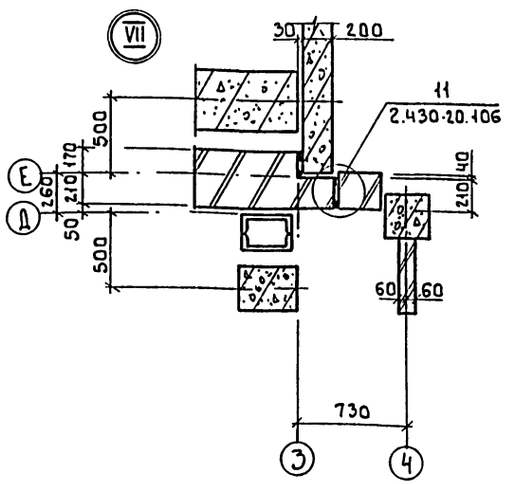

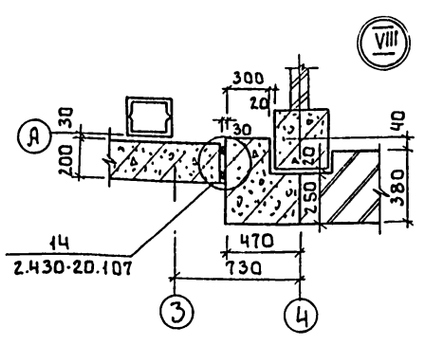

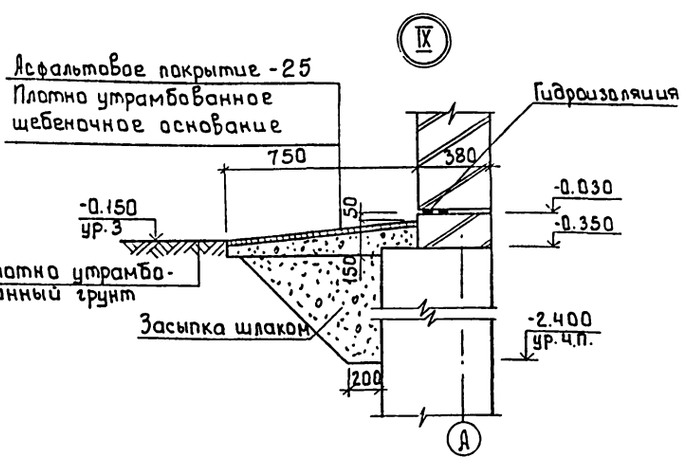

Согласовано

Отдел АСП | Стронгин

Инв. № подл. | Подпись и дата | Взам. инв. №

Провер.	Двойнина		
Арх. I кат.	Терентьев		
Зав. гр.	Двойнина		
Гл. конст.	Письман		
Н. контр.	Шилова		
Нач. отд.	Данилевский		

Т.П. 901-3-255.89 АР

Главный корпус для станции очистки воды поверхностных источников мутностью до 120 мг/л, производительностью 5.0 тыс. м³/сут

Ведомость и спецификация перемычек, спецификация элементов заполнения проемов: ведомость проемов дверей и ворот.

Стадия	Лист	Листов
Р	8	

ЦНИИЭП Инженерного оборудования г. Москва

Инв. №

23597-03 Копировал: Боброва Формат: А2

Альбом 3, часть 1

Спецификация сборных перегородок

Марка поз.	Обозначение	Наименование	Кол	Масса ед. кг.	Примечание
1.	1.030.9-2.1-06.0	ПГ56.6-2-л	4	430	
2	1.030.9-2.1-01.0	ПГ56.27-2-л	4	1970	
3	1.030.9-2.1-07.0	ПГ26.30-2-л	3	1010	
4	1.030.9-2.1-09.0	ПГ30.6-2-л	3	220	
5	1.030.9-2.1-07.0	ПГ30.27-2-л	4	1040	
6	1.030.9-2.1-09.0	ПГ30.6-2-л-В2	1	190	
7	1.030.9-2.1-01.0	ПГ56.30-2-л	4	2160	
8	1.030.9-2.1-06.0	ПГ60.6-2-л	1	450	
9	1.030.9-2.1-01.0	ПГ60.27-2-л	1	2100	
10	1.030.9-20-23-24-03КМ	СФ4	9	51	
11	1.030.9-2.0-23-24-03КМ	СФ3	6	48	
12	1.030.9-2.1-11.0-01	ОП2	15	27	
	Соединительные детали				
	1.030.9-2.7-2-0.16.0	МС1	76	0.4	
	1.030.9-2.7-2-0.17.0	МС3	2	1.7	
	1.030.9-2.7-2-0.16.0-02	МС5	16	0.3	
	1.030.9-2.7-2-0.16.0-03	МС6	32	0.2	
	1.030.9-2.7-2-0.20.0-01	МС12	2	2.9	
	1.030.9-2.7-2-0.16.0-07	МС14	24	0.2	
	1.030.9-2.7-2-0.19.0-02	МС15	12	0.5	
	1.030.9-2.7-2-0.19.0-03	МС15А	12	0.5	
	1.030.9-2.7-2-0.22.0	МС16	2	1.6	
	1.030.9-2.7-2-0.35.0-03	МС66	32	1.2	
	11761.00.00.000	Дюбель ДРК-М10	132	0.04	
	ГОСТ 7798-70*	Болт М10х30.58	132	0.03	
	ГОСТ 11371-78	Шайба 10.01	132	0.03	
	1.030.9-2.7-2-0.53.0	МС104	2	2.2	
	1.030.9-2.7-2-0.53.0-01	МС105	2	2.1	

План перегородок и отверстий на отм. 0.000

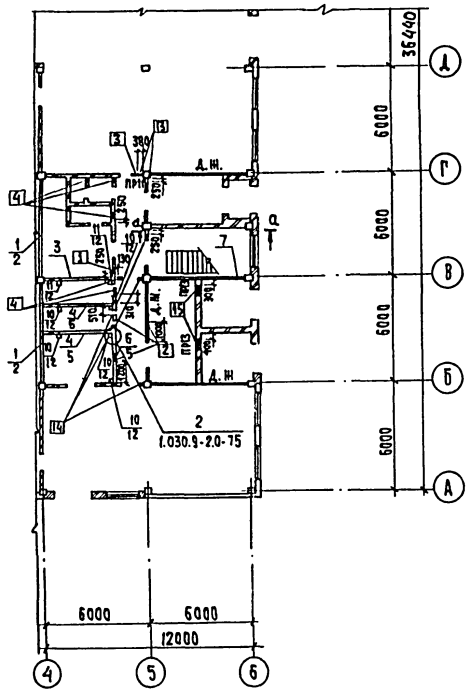

План перегородок и отверстий на отм. 3.600

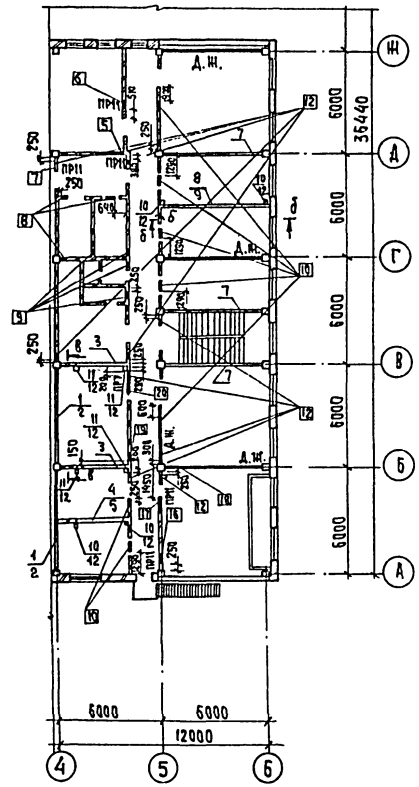

Ведомость отверстий

№ отверстия	Размер отверстий в х h	Отметка низо
1	350 х 350	2.600
2	300 х 300	2.650
3	550 х 550	2.450
4	300 х 300	2.250
5	550 х 850	5.750
6	600 х 350	6.100
7	500 х 500	6.100
8	350 х 350	5.750
9	300 х 300	5.750
10	350 х 750	5.750
11	300 х 150	6.100
12	200 х 100	6.100
13	300 х 100	2.500
14	200 х 100	2.500
15	600 х 300	2.200
16	650 х 650	5.900
17	600 х 600	6.000
18	400 х 400	6.100
19	450 х 450	6.000
20	1000 х 650	5.900

а-а

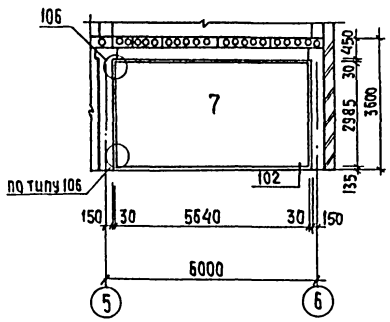

б-б

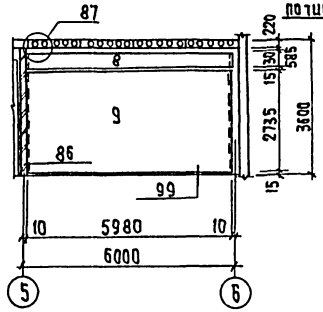

в-в

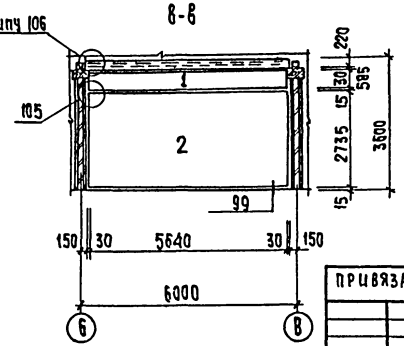

Провер.	Двойнина		
Технарх.Тк.	Золотаревская		
Арх.Т.кат.	Терентьев		
Зав.гр.	Двойнина		
Гл.конст.	Письман		
Н.контр.	Шилова		
Нач.отд.	Данилевский		

ПРИВЯЗАН

ИНВ №

ТП 901-3-255.89 АР

Главный корпус для станции очистки воды поверхностных источников мутностью до 10 мг/л производительностью 5.0 тыс м³/сутки

Стадия	Лист	Листов
Р	9	

Спецификация сборных перегородок. Планы перегородок и отверстий на отм. 0.000; 3.600. Ведомость отверстий

ЦНИИЭП инженерного оборудования г. Москва

Копировал: Хюппенен

Формат А2

23597-03

Согласовано

Отдел ВС

Институт

Инв № подл. | Подпись и дата | Взам. инв №

Альбом 3. Часть 1

Ведомость рабочих чертежей основного комплекта км.

Лист	Наименование	Примечание
1.	Общие данные	
2.	Техническая спецификация металла (начало)	
3	Техническая спецификация металла (окончание)	
4	Техническая спецификация металла на типовые конструкции	
5	Техническая спецификация металла по видам профилей	
6	Схема расположения металлических площадок, лестниц и ограждений на отм. -1.400 в осях 1... 4. Разрез 1-1... 6-6	
7	Схема расположения металлических площадок, лестниц и ограждений на отм. -1.400 в осях 1...4. Разрез 7-7... 9-9	
	Узлы 1... 10	
8	Схема расположения металлических балок и площадок на отм. 2.400 в осях 1... 4. Разрез 15-15... 18-18	
9	Схема расположения металлических балок и площадок на отм. 2.400 в осях 1... 4. Разрез 19-19. Узлы 12... 20.	
10	Схемы расположения металлических площадок, плит и балок под металлические площадки в осях 4... 6	
11	Схемы расположения металлических площадок, плит. балок под металлические площадки в осях 4...6. Разрезы 28-28, 34-34; Ч-Ч, Ш-Ш	
12	Схемы расположения металлических площадок, плит и балок под металлические площадки в осях 4...6. Узлы 21... 26.	
13	Схема расположения металлической площадки на отм. 3.600 в осях Д-4. Разрезы 1-1... 3-3. Узлы 1... 3.	
14	Схема расположения площадок, лестниц и ограждений в осях 1...3 Е...Л на отм. 0.400 и 0.600. Разрезы 41-41... 46-46. Узлы 27. 38	
15	Схема расположения балок на отм. 5.640. Схема расположения площадок в осях 1...3; Е... и на отм. 5.800, 6.500. Схема расположения площадок в осях 2...3; Е...и на отм. 1.800 и 3.600. Разрезы 47-47. Узлы 34. 35	
16	Схема расположения площадок, ограждений и лестниц в осях 2...3, Е...Л на отм. 9.300. Разрез 7-7.	
17	Узлы 28... 30; 37. Разрезы 51-51... 58-58; 85-85	
18	Разрезы 59-59 .. 68-68.	
19	Разрезы 69-69 ... 73-73 ; 86-86; 48-48...50-50.	
20	Узлы 31... 33; 36. Дверца ДК-1. Разрезы 74-74... 84-84	
21	Схема расположения монорельса и путей подвесного транспорта на отм. 6.000; 12.000 в осях 1... 3 и на отм. 0.000 в осях 4...6	
22	Схема расположения пожарных лестниц и площадки на отм. 3.600 в осях А-5.	

Типовой проект разработан в соответствии с действующими нормами и правилами и предусматривает в части металлических конструкций мероприятия, обеспечивающие взрывную, взрывопожарную и пожарную безопасность при эксплуатации здания.

Главный конструктор проекта /Письман/

Ведомость спецификаций

Лист	Наименование	Примечан
6	Спецификация к схеме расположения металлических площадок, лестниц, ограждений	
8	Спецификация к схеме расположения металлических площадок, балок и стоек	
10	Спецификация к схеме расположения металлических площадок, балок, лестниц	
11	Спецификация к схеме расположения металлических площадок, балок	
13	Спецификация к схеме расположения металлических площадок	
16	Спецификация к схеме расположения металлических площадок	
22	Спецификация к схеме расположения площадок, лестниц	

Ведомость ссылочных и прилагаемых документов

Обозначение	Наименование	Примечание
	Ссылочные документы	
1.426.2-3 вып. 0; 1	Стальные подкрановые, балки. Пути подвесного транспорта пролетом 3; 4 и 6 м Чертежи км.	
1.450.3-3 вып. 0:1	Стальные лестницы, площадки, стремянки и ограждения.	

1. Сварку производить электродами типа Э42 по гост 9467-75 h_w катет шва = 6 мм.
2. Работы по изготовлению и монтажу стальных конструкций выполнять в соответствии с требованиями СНиП III-18-75.
3. Все металлоконструкции, кроме оговоренных, окрасить масляной краской (гост 8292-85) в два слоя по грунтовке из железного сурика густотертого на олифе „оксоль".

Привязан

Инв. №

Т.п. 901-3-255.89 КМ

Гл. инж. проекта	Гаврилов		
Нач. отд.	Данилевская		
Гл. спец.	Данилевская		
Гл. инж.	Данилевская		
Гл. архит.	Данилевская		
Гл. технолог	Данилевская		
Гл. конструктор	Данилевская		
Гл. электрик	Данилевская		
Гл. сантехник	Данилевская		
Гл. вентиляционщик	Данилевская		
Гл. газовик	Данилевская		
Гл. водопроводчик	Данилевская		
Гл. канализационщик	Данилевская		
Гл. теплотехник

Техническая спецификация металла (начало)

Вид профиля и гост, ТУ	Марка металла и гост ТУ	Обозначение и размер профиля, мм	№ п.п.	Код: Марка металла	Код: Вид профиля	Код: Размер профиля	Количество, шт	Длина, мм	Масса металла по элементам конструкции, т: Код элемента конструкции 526235 (Конструкции пути к балкам для подогрева конвейера)	526121 (Балки подкрановые)	526233 (Балки рабочих площадок)	526233 (Стойки рабочих площадок)	Площадки, ограждения и лестницы	Общая масса, т	Масса потребностей в металле по квартирам (заполняется изготовителем, т): I	II	III	IV	Заполняется ВЦ
1	2	3	4	5	6	7	8	9	526235	526121	526233	526233							
Балки двутавровые с параллельными гранями полок ГОСТ 26020-83	Вст3пс5-1 ТУ14-1-3023-80	I 26Б1	1		2454		—		1.23	0.57				1.8					
	Итого		2	12297															
Всего профиля									1.23	0.57				1.8					
Балки двутавровые ТУ-2-27-80 ГОСТ 8239-72*	Вст3гпс5 ГОСТ 380-71*	I 24 м	3		53899	53910	—			0.86				0.86					
		I 36м	4		53929					1.39				1.39					
Всего профиля				12297						2.25				2.25					
Балки двутавровые ГОСТ 8239-72	Вст3пс6-1 ТУ14-1	I 14	5				—				0.10			0.10					
	Вст3пс5-1 3023-80	I 20	6				—		1.944					1.944					
	Итого		1	12297															
Всего профиля									1.944		0.1			2.04					
Швеллеры ГОСТ 8240-72	Вст3 пс6 ГОСТ 380-71*	С12	8	12300		26166	—				2.3	2.18		4.48					
		С16	9				—				0.2			0.20					
		С20	10				—				0.75			0.75					
		С24	11				—				3.47			3.47					
		С10	12								0.4	1.14		1.54					
Всего профиля											7.12	3.32		10.44					
Сталь угловая равнополочная ГОСТ 8509-86	Вст3пс6 ГОСТ 380-71	L50×5	13	12300							0.004			0.004					
		L75×6	14								0.15			0.15					
		L63×5	15						0.05	0.05	0.132			0.232					
		L100×7	16						0.013	0.02	8.1			0.133					
		L125×8	17								0.14			0.14					
		L90×6									0.05			0.05					
	Итого										0.58			0.71					
Всего профиля									0.063	0.07	0.58			0.71					
Гнутый профиль ГОСТ 8278-83	Вст3гпс5-1 ТУ14-1-3023-80	С60×50×3		12360						0.04				0.04					
		С60×32×3							0.072					0.072					
Всего профиля									0.072	0.04				0.11					

Инв. № подл. | Подпись и дата | Взам. инв. №

Привязан

Инв. №

Г.п. 901-3-255.89			КМ
Провер.	Зайцева		
Нач. отд.	Стрекина		
Зав. груп.	Строгин		
Рук. проект.	Письман		
Н. контр.	Антонова		
Нач. отд.	Даниловский		
Технология коррозийной защиты стенки воды поверхностных источников мутностью до 120 мг/л производительностью 5 тыс м³/сут		Стадия: Р	Лист: 2	Листов:
Техническая спецификация металла (начало).		ЦНИИЭП инженерного оборудования г. Москва		

Копировал Родаевская 23597-03 Формат А2

Альбом 3, часть I

Техническая спецификация металла (окончание)

Вид профиля и гост, ту	Марка металла и гост	Обозначение и размер профиля, мм	№ п.п.	Код: Марка металла	Код: Вид профиля	Код: Размер профиля	Количество, шт.	Длина, мм	Масса металла по элементам конструкции, т: Код элемента конструкции	Монорельс-пути тележек для подбора-живания монорельс	Балки под крановые	Балки рабочих площадок	Стойки рабочих площадок	Площадки ограждений и лестницы	Общая масса, т	Масса потребности в металле по кварталам (заполняется изготовителем) т: I	II	III	IV	Заполняется ВЦ
1	2	3	4	5	6	7	8	9	526235					526242						
Сталь листовая горячекатанная гост 19903-74	Вст3пс6-1 ту14-1-3023-80	S=14	18							0.7					0.7					
		S=8	19									0.15	0.75		0.9					
		S=10	20							1.0	0.4		0.87		2.27					
		S=20	21										1.13		1.13					
	Итого		22	12300	71110					1.0	1.1	0.15	2.75		5.0					
Всего профиля										1.0	1.1	0.15	2.75		5.0					
Сталь листовая рифленая по гост 8568-77*	Вст3кп2 гост 380-71*	S4	23											0.59	0.59					
	Итого		24	11240	71331									0.59	0.59					
Всего профиля			25											0.59	0.59					
Сталь круглая гост 2590-71	Вст3кп2 гост380-71	ф18	26									0.05			0.05					
	Итого		27	11240	11118							0.05			0.05					
Всего профиля			28									0.05			0.05					
Площадки			29											11.19	11.19					
Лестницы			30											3.036	3.036					
Ограждения			31											4.277	4277					
Всего масса металла			32							4.34	4.06	8.08	6.12	19.30	41.90					
В том числе по маркам	Вст3кп2													0.60	0.60					
	Вст3Гпс5										2.27				2.27					
	Вст3сп5-1									3.20	0.57				3.77					
	Вст3 кп2											0.05		18.70	18.75					
	Вст3пс6-1									1.01	1.11	0.25	2.77		5.14					
	Вст3 пс6									0.063	0.07	7.78	3.35		11.26					
	Вст3Гпс 5-1									0.072	0.04				0.11					
Масса поставки элементов по кварталам (заполняется заказчиком)	I																			
	II																			
	III																			
	IV																			

Инв. № подл. | Подпись и дата | Взам. инв. №

Привязан

Инв. №

Гравер	Зайцева		
Инж.-пкат	Стрижина		
Зав. орум	Стрижин		
Гл. констр	Письман		
Н. контр	Антонова		
Нач. отд.	Даниловский		

ТП 901-3-255.89 КМ

Главный корпус для станции очистки воды поверхностных источников мутностью до 120 мг/л производительностью 5 тыс. м3/сут

Техническая спецификация металла (окончание).

Стадия	Лист	Листов
Р	3	

ЦНИИЭП инженерного оборудования г. Москва

Копировал Родлевская 23697-03 Формат А2

Альбом 3 часть 1

Вид профиля и ГОСТ ТУ	Марка металла и ГОСТ	Обозначение и размер профиля мм	№	Код: Марка металла	Код: Вид профиля	Код: Размер профиля	Количество, шт	Длина, мм	Масса металла по элементам конструкций, т: Лестницы (Код элемента конструкций 566242)	Площадки (526243)	Ограждения (526244)	Стремянки (566242)	Общая масса, т	Масса потребности в металле по кварталам (заполняется изготовителем), т: I	II	III	IV	Заполняется ВЦ.
1	2	3	4	5	6	7	8	9										
Сталь холодотянутая швеллерная ГОСТ 8278-83	Ст3кп2 ГОСТ 380-71*	С180×50×4	1						1.05				1.05					
		С160×50×4	2							4.93			4.93					
	Итого		3	11240	78007													
Сталь холодногнутая ГОСТ 19771-74	Ст3пс6 ГОСТ 380-71м	L80×6	4									1.01	1.01					
	Итого		5	11230	75116													
Сталь холодногнутая ГОСТ 8281-80	Ст3кп2 ГОСТ 380-71*	С50×40×2×25	6								2.213		2.213					
	Итого		7	11240	74002													
Сталь холоднотянутая ГОСТ 2130-70	Ст3кп2 ГОСТ 380-71	L90×30×25×3	8								1.47		1.47					
	Итого		9	11240														
Сталь прокатная угловая равнополочная ГОСТ 8509-86	Ст3кп2 ГОСТ 380-71*	L25×3	10	11240	21113						0.534		0.534					
		L75×6	11							1.14			1.14					
		L50×5	12						0.152				0.152					
		L56×6	13						0.01				0.01					
		L63-5	14	11240	21113				0.03				0.03					
	Итого		15															
Сталь полосовая ГОСТ 103-76	Ст3кп2 ГОСТ 380-71*	S=1.9÷3.9	16						0.47	4.71			5.18					
		S=4	17						0.124	0.41		0.02	0.554					
	Итого		18	11240	13110													
Сталь круглая ГОСТ 2590-71	Ст3кп2 ГОСТ 380-71*	Ø 18	19									0.17	0.17					
	Итого		20	11240	11118													
Всего металла	масса		21						1.836	11.19	4.277	1.2	18.503					
Масса поставл. элемен. по кварталам (заполняется заказом)	I		22															
	II		23															
	III		24															
	IV		25															

Привязан

Инв. N

Инв. N подл. | Подпись и дата | Взам. инв. N

Провер.	Зайцева		ТП 901-3-255.89 КМ
Нач. отд.	Строгина		Радиальный корпус для станции очистки воды поверхностных источников мутностью до 120 мг/л производительностью 5 тыс. м³/сут
Зав. пр.	Строгин		Техническая спецификация металла на типовые конструкции.
Рук. конст.	Письман		Стадия Р; Лист 4; Листов
Н. контр.	Антонова		ЦНИИЭП инженерного оборудования г. Москва
Нач. отд.	Даниловский		

Формат А3

Наименование конструкций по номенклатуре прейскуранта N-01-03	Позиции по прейскуранту N 01-03	№ п.п.	Код конструкций	Масса конструкций, т: Всего стали по данной номенклатуре	По видам профилей стали: Балки и швеллеры	Крупносортная сталь	Среднесортная сталь	Мелкосортная сталь	Толстолистовая сталь	Универсальная сталь	Тонколистовая сталь	Гнутые и гнутосварные	Трубы	Прочие	Всего	Количество, шт.	Серия типовых конструкций.
1	2	3	4	5	6	7	8	9	10	11	12	13	14	15	16	17	
Стойки рабочих площадок	696	1	526391		3.32				2.75						6.07		
Балки рабочих площадок	689	2	526391		7.22	0.58		0.01	0.15						7.96		
Подкрановые пути: Прямые звенья	18	3	526235		2.82	0.07			1.1			0.04			4.03		
Подкрановые пути: Криволинейные звенья	19	4	526235														
Балки для поддержания монорельсов	24	5	526235		3.174	0.063			1.0			0.072			4.309		
Лестницы	698	6	526242		1.05	1.202		0.17	0.144		0.47				3.036		
Площадки	696	7	526233		4.93	1.14			0.41		4.71			0.59	11.78		
Ограждения	705	8	526244			3.143		0.534							4.277		
Итого		9															
Всего		10			22.529	7.064		0.714	5.554		5.18	0.142		0.59	41.46		

Привязан

Инв. N

Инв. N подл. | Подпись и дата | Взам. инв. N

Провер.	Зайцева		ТП 901-3-255.89 КМ
Нач. отд.	Строгина		Радиальный корпус для станции очистки воды поверхностных источников мутностью до 120 мг/л производительностью 5 тыс. м³/сут
Зав. пр.	Строгин		Техническая спецификация металла по видам профилей.
Рук. конст.	Письман		Стадия Р; Лист 5; Листов
Н. контр.	Антонова		ЦНИИЭП инженерного оборудования г. Москва
Нач. отд.	Даниловский		

Копировала Родлевская 23597-03 Формат А3

Альбом 3 часть 1

Схема расположения металлических площадок лестниц и ограждений на отм. -1.400 в осях 1:4

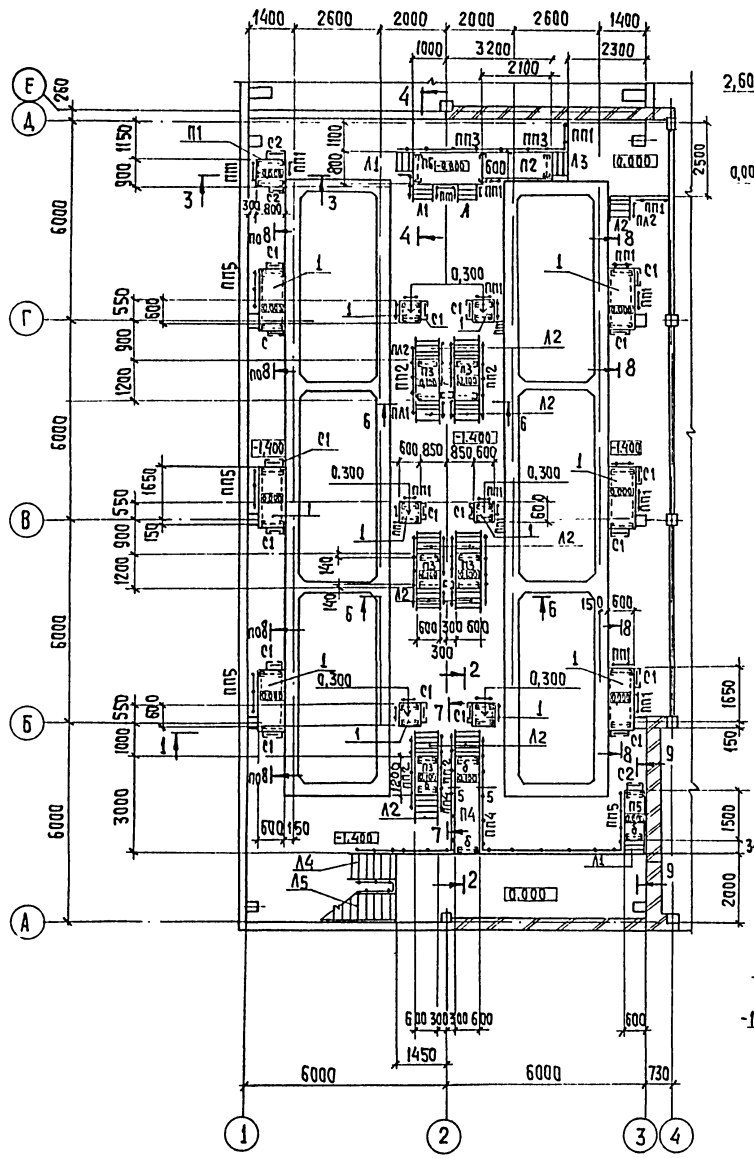

1 - 1

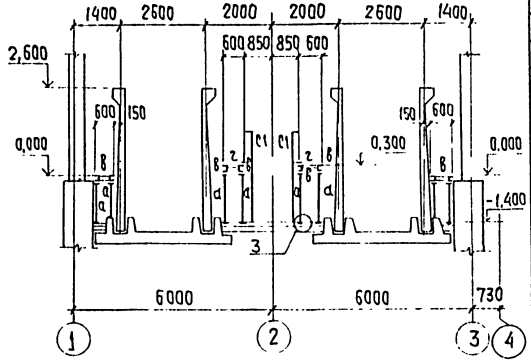

2 - 2

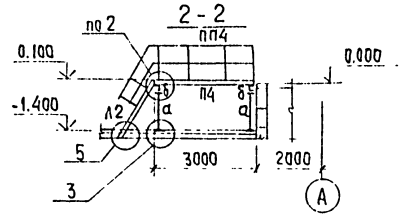

3 - 3

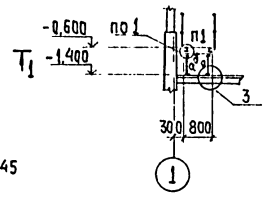

4 - 4

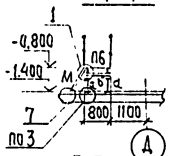

5 - 5

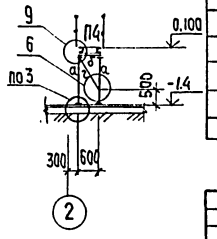

6 - 6

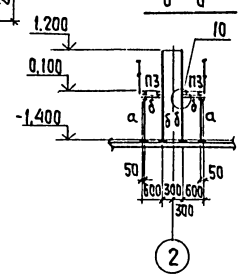

Спецификация к схеме расположения металлических площадок, лестниц, ограждений.

Марка, поз.	Обозначение	Наименование	Кол	Масса ед. кг	Примеч
		Площадки			
П1	1.450.3-3.1 2.1.1.0.0-01	ПМХШ-9,8	1	36,8	
П2	-12	ПМХШ-21,6	1	66,4	
П3	-03	ПМХШ-12,6	5	39,8	
П4	-18	ПМХШ-30,6	1	93,0	
П5	-06	ПМХШ-15,6	1	48,4	
П6	-13	ПМХШ-21,8	1	76,9	
		Ограждение площадок			
ПП1	1.450.3-3.1 5.1.0.1.0	ОГПМХЭб-10,9	19	10,5	
ПП2	-01	ОГПМХЭб-10,12	10	12,5	
ПП3	-05	ОГПМХЭб-10,21	2	20,8	
ПП4	-08	ОГПМХЭб-10,30	2	29,0	
ПП5	-03	ОГПМХЭб-10,15	5	16,7	
Л1	1.450.3-3.1 1.2.1.0.0	Лестницы МЛХШ60-6,6	3	16,1	
Л2	-04	МЛХШ60-18,6	12	51,4	
Л3	-02	МЛХШ60-12,6	1	34,9	Обрезать по месту
Л4	1.450.3-3.1 1.1.1.0.0-07	МЛХШ45-18,8	1	76,0	
Л5	-10	МЛХШ45-24,8	1	101,1	
		Ограждение лестниц			
ПЛ1	1.450.3-3.1 4.1.2.2.0-01	ОГлМЛХ60-10,18	11	7,8	
ПЛ2	-10	ОГпМлХ60-10,18	11	7,8	
ПЛ3	-07	ОГпМлХ45-10,18	1	12,5	
ПЛ4	-01	ОГлМлХ45-10,18	1	12,5	
		Стремянки			
С1	1.450.3-3.1 3.1.0.1.0-01	СХ28	18	47	Обрезать по месту
С2	1.450.3-3.1 3.1.0.1.0	СХ22	3	37,5	Обрезать по месту
Д6	1.450.3-3.1 7.1.0.0.2-02	Дополнительный элемент Д6	22	1,36	
1	ГОСТ 8568-77*	Рифл. ст.	9,0	34,4	$м^2$

Ведомость элементов

Марка	Сечение: Эскиз	Поз	Состав	Опорные усилия: M кн·м	N кн	Q км	Группа констр.	Марка металла	Примечание
а	Стойка ⊏		⊏10			2,0	4	Вст3пс6-1	
б	Балка ⊏		⊏12	0,7					
в	⊏		⊏10	конструктивно					
г	Раскос ∟		∠63х6						

ТП 901-3-255.89 КМ

Привязан			
Инв. №			

Провер.	Зайцева	
Инж. Пк	Стригина	
Зав. гр.	Стронгин	
Гл. конс.	Письман	
Н. контр.	Антонова	
Нач. отд.	Данилевский	

Главный корпус для станции очистки воды поверхностных источников мутностью до 120 мг/л производительностью 50 тыс м³/сутки.

Схема расположения металлических площадок, лестниц и ограждений на отм. -1.400 в осях 1:4. Разрез 1-1 ÷ 6-6

Стадия	Лист	Листов
Р	6	

ЦНИИЭП инженерного оборудования г. Москва

Копировал: Хюппенен Формат А2

23597-03

Согласовано: Итал. Б1 | Новик

Инв. № подл. | Подпись и дата | Взам. инв. №

Альбом 3, часть 1

7-7

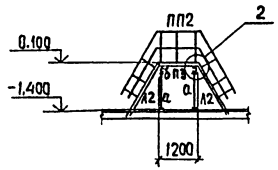

8-8

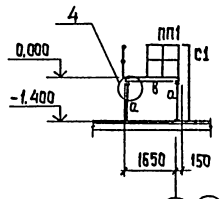

9-9

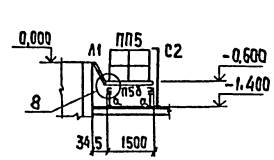

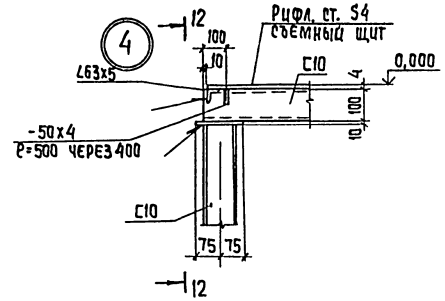

12-12

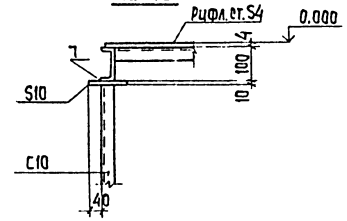

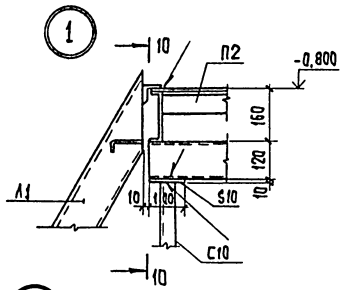

10-10

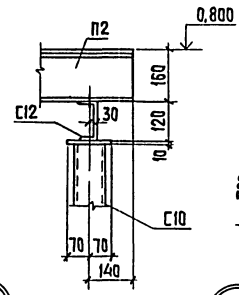

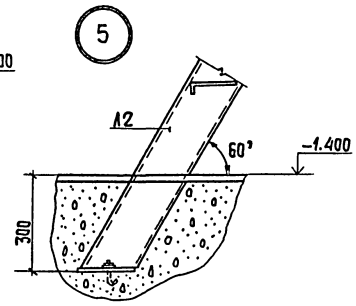

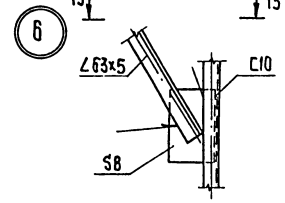

Деталь крепления ограждения лестницы

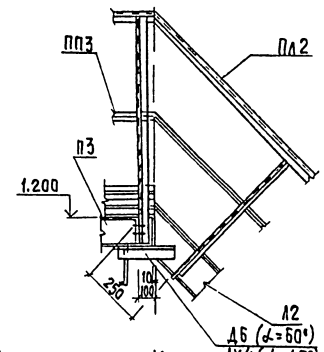

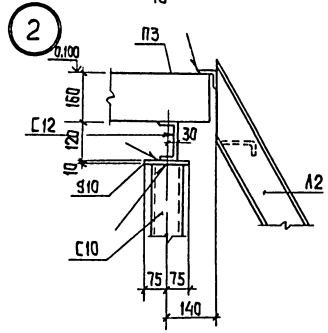

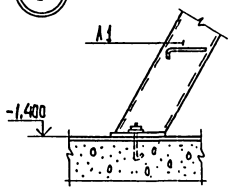

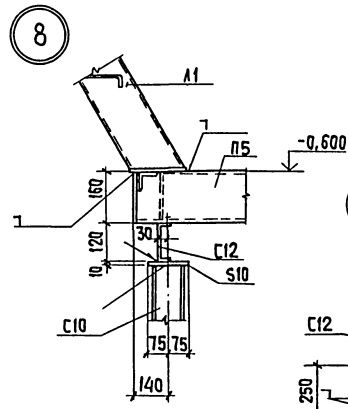

13-13

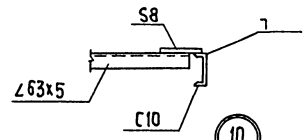

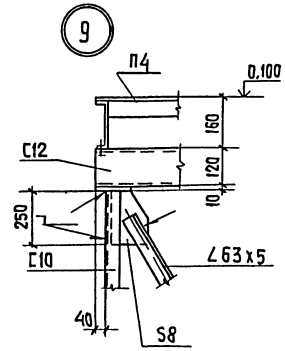

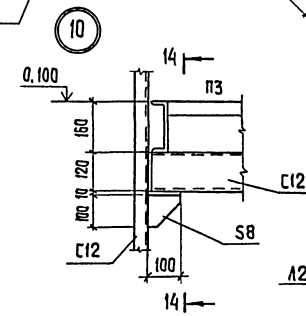

14-14

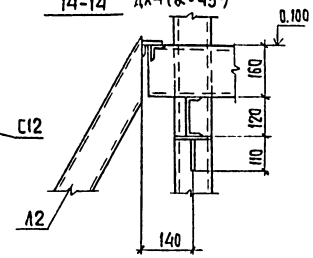

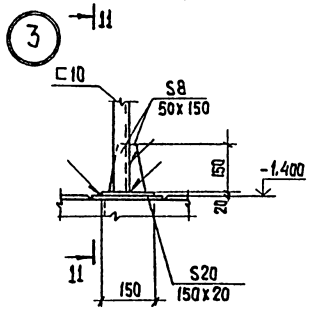

11-11

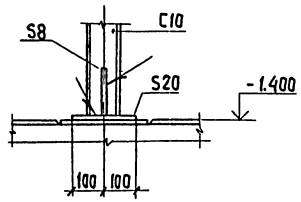

Привязан				Т.П. 901-3-255.89	-КМ
Инв.№					
Провер.	Зайцева			Главный корпус для станции очистки воды поверхностных источников мутностью до 120 мг/л производительностью 5,0 тыс м³/сутки	Стадия: Р; Лист: 7; Листов:
Инв.№подл.	Стригина				
Зав.гр.	Строгин				
Гл.конс.	Письман			Схема расположения металлических площадок, лестниц и ограждений, план -1,400, вход х 1:50, разрез 1-1 ÷ 9-9, узлы 1÷10	ЦНИИЭП инженерного оборудования г. Москва
Н.контр.	Антонова				
Нач.отд.	Данилевский				

Копировал: Хюппенен

Формат А2

23597-03

Альбом 3, часть 1

Схема расположения металлических балок и площадок на отм. 2.400

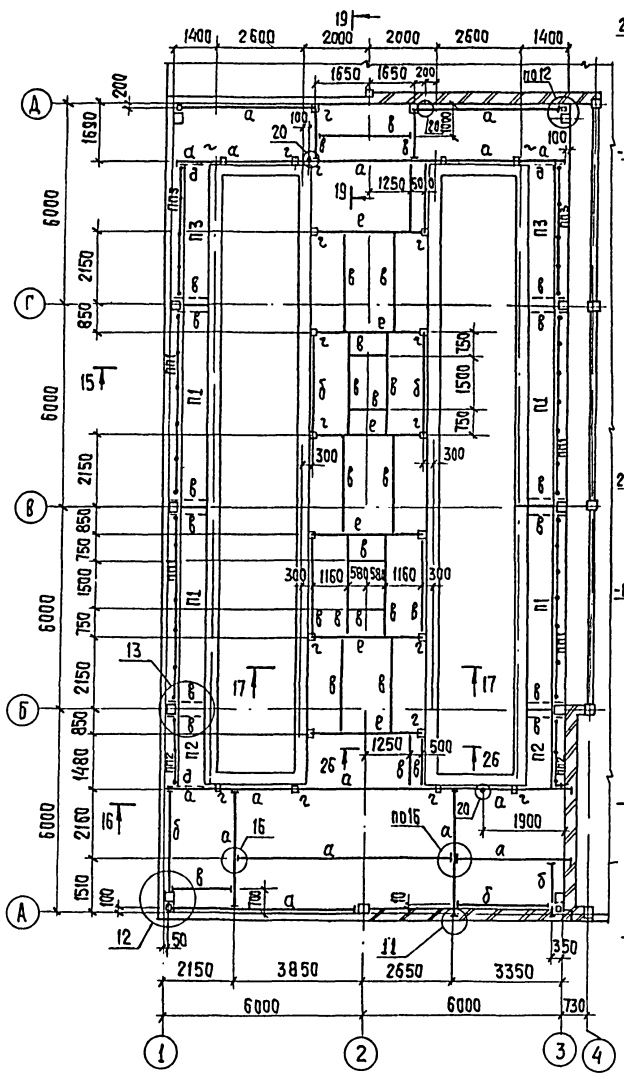

Разрез 15-15

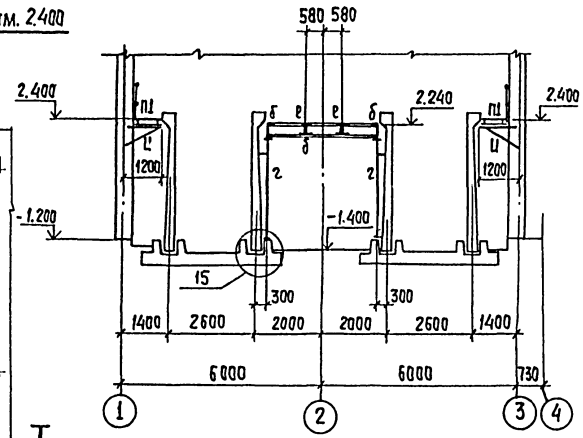

Разрез 16-16

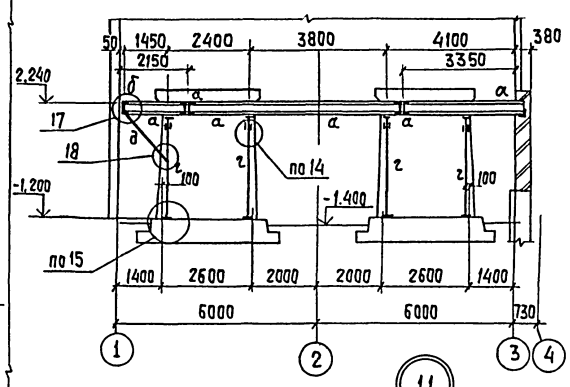

Спецификация к схеме расположения металлических площадок, балок и стоек.

Марка, поз.	Обозначение	Наименование	Кол	Масса ед., кг	Примечание
		Площадки			
П1	1.450.3-3.1 2.1.1.0.0-19	ПМХШ-30.8	6	107,2	
П2	-16	ПМХШ-24.8	2	86,7	
П3	-25	ПМХШ-42.8	2	147,2	
		Ограждение площадок			
ПП1	1.450.3-3.1.5.1.0.1.0-13	ОГПМХЭб-10.60	7	55,6	
ПП2	-07	ОГПМХЭб-10.24	2	22,8	
ПП3	-10	ОГПМХЭб-10.42	2	39,3	

Ведомость элементов

Марка	Сечение: Эскиз	Поз.	Состав	Опорные усилия: M кн.м	N кн	Q кн	Группа констр.	Марка металла	Примечание
а	Балка ⌶		⌶24	51,2					
б	Балка [		[24	конструктивно					
в	Балка [		[12	8,1					
2	Стойка [ ]		2[12				4	Вст3пс6-1	
д	Подкос [		∠100х8	по гибкости					
е	Балка ⌶		⌶20	44.0					
и	Подкос L		∠75х6	по гибкости					

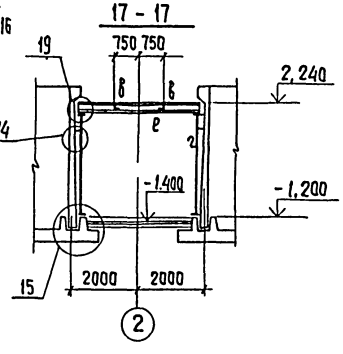

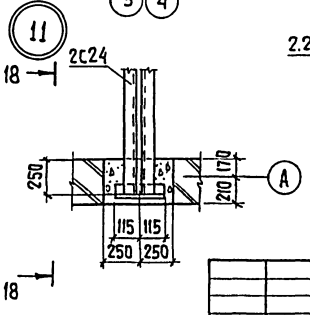

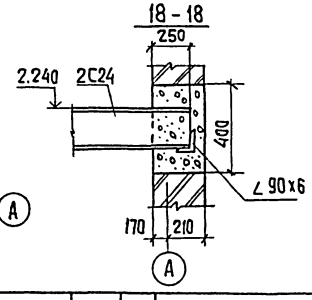

ТП 901-3-255.89 -КМ

Провер.	Зайцева		
Инж. Пкат	Стригина		
Зав. гр.	Стронгин		
Гл. конс.	Письман		
Н. конт.	Антонова		
Нач. отд.	Данилевский		

Главный корпус для станции очистки воды поверхностных источников мутностью до 120 мг/л производительностью 5 тыс. м³/сутки

Стадия	Лист	Листов
Р	8	

Схема расположения металлических балок и площадок на отм. 2400 в осях 1÷4. Разрез 15-15÷18-18

ЦНИИЭП инженерного оборудования г. Москва

Привязан

Инв. №

Инв. № подл. | Подпись и дата | Взам. инв. №

Копировал: Хюппенен Формат А2

23597-03

19-19

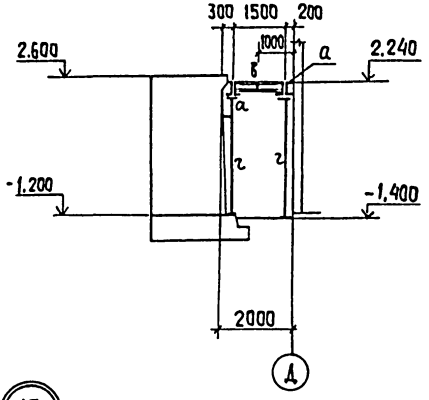

12

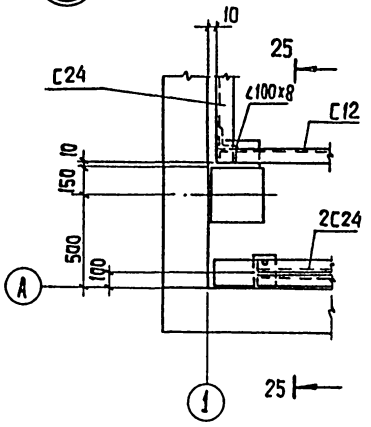

25-25

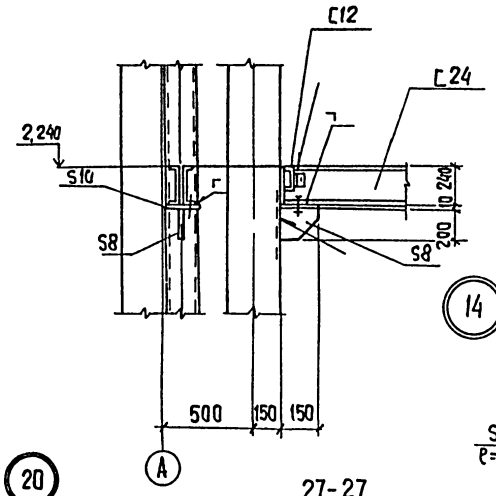

19

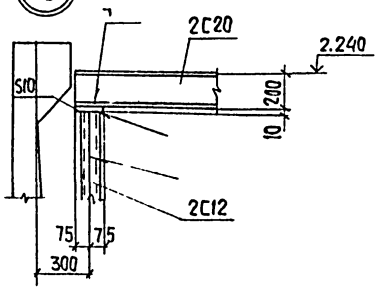

21-21

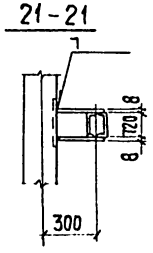

14

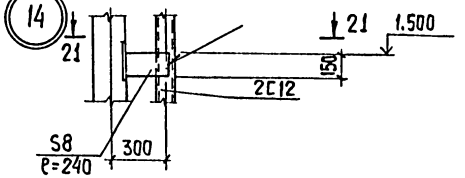

13

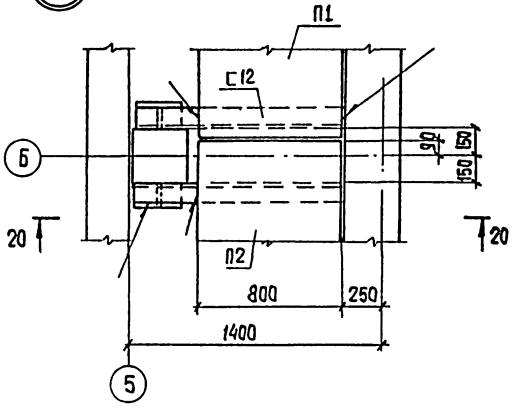

16

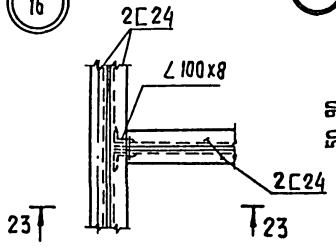

20

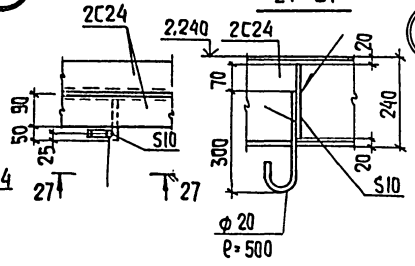

27-27

15

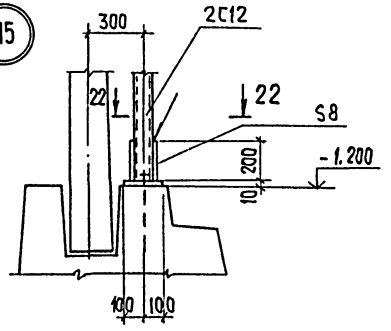

22-22

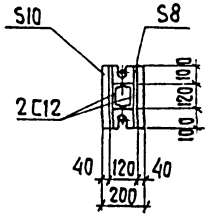

23-23

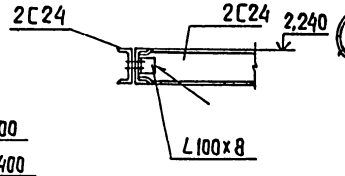

17

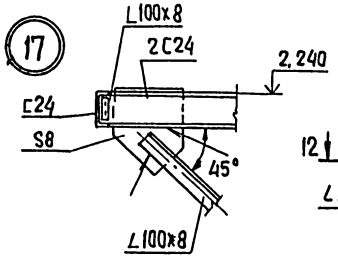

18

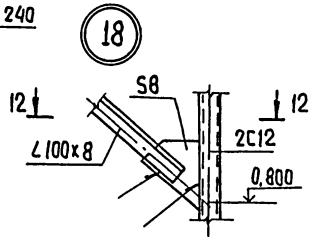

24-24

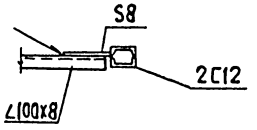

20-20

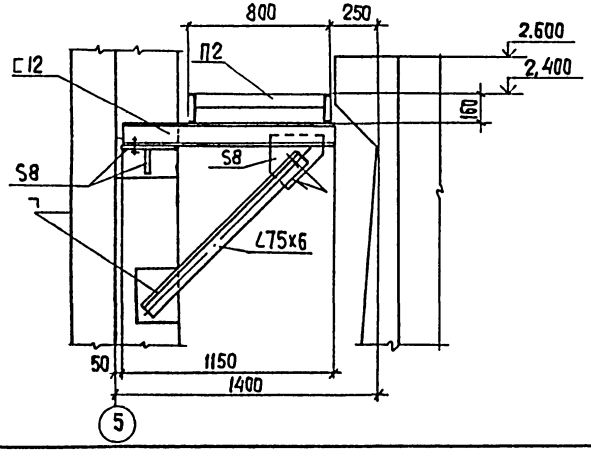

26-26

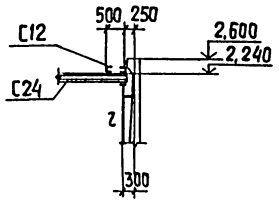

Т.П. 901-3-255.89 КМ

Привязан	Провер.	Зайцева		Главный корпус для станции очистки воды поверхностных источников мутностью до 120 мг/л производительностью 5 тыс. м3/сутки	Стадия	Лист	Листов
	Инж. Пкат	Стригина			Р	9	
	Зав. гр.	Строгин		Схема расположения металлических балок и площадок на отм. 2,400 Масш. 1:4. Разрез 19-19. Узлы 12-20	ЦНИИЭП инженерного оборудования г. Москва		
	Гл. конс.	Письман					
	Н. контр.	Антонова					
Инв. №	Нач. отд.	Данилевский					

Копировал: Хюппенен Формат А2

23597-03

Инв. № подл. | Подпись и дата | Взам. инв. №

Альбом 3 часть1

Схема расположения металлических площадок и плит на отм. 0.00; 0.600; -1.300 в осях Ч÷6

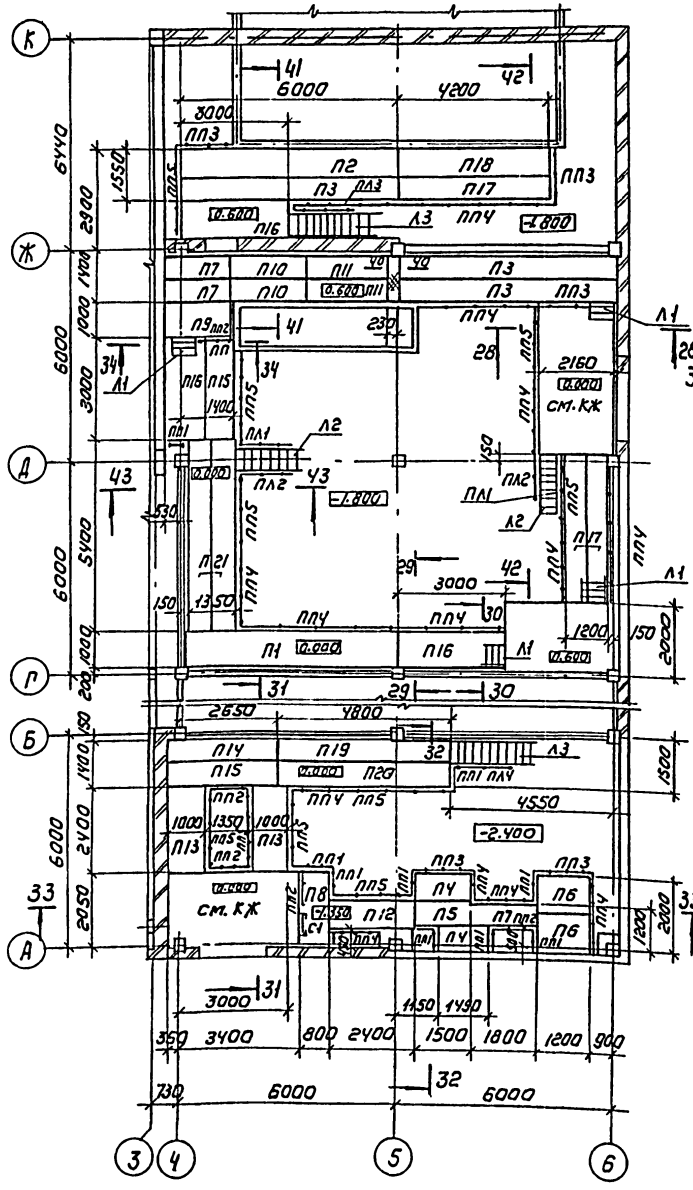

Схема расположения балок под металлические площадки в осях Ч÷6

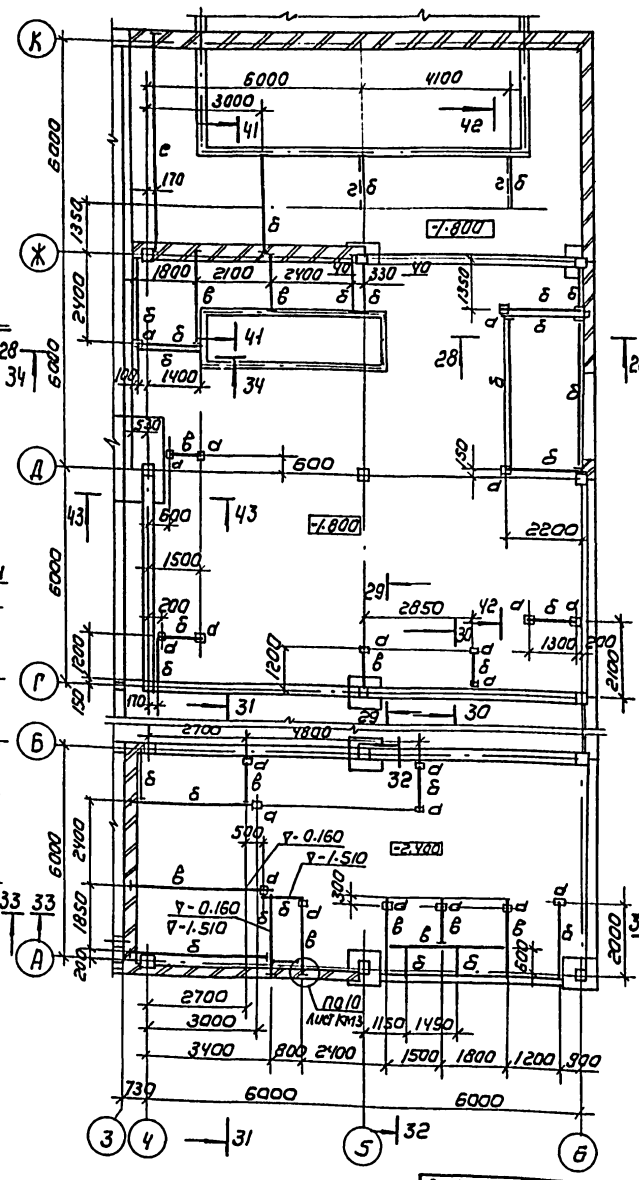

Спецификация к схеме расположения металлических площадок, балок, лестниц

Марка поз.	Обозначение	Наименование	Кол	Масса ед.кг	Примечание
		Площадки			
П1	1.450.3-3.1/2.1.1.0.0-36	ПМХШ-60.10	1	234.2	
П2	-37	ПМХШ-60.8	1	207.8	
П3	-36	ПМХШ-60.6	3	181.3	
П4	-06	ПМХШ-15.6	2	98.4	
П5	-07	ПМХШ-15.8	1	56.4	
П6	-05	ПМХШ-12.10	2	53.4	
П7	-09	ПМХШ-18.6	3	57.9	
П8	-13	ПМХШ-21.8	1	67.1	
П9	-11	ПМХШ-18.10	1	76.4	
П10	-12	ПМХШ-21.6	2	66.4	
П11	-15	ПМХШ-24.6	2	75.0	
П12	-16	ПМХШ-24.8	1	86.7	
П13	-17	ПМХШ-24.10	2	98.4	
П14	-18	ПМХШ-30.6	1	93.0	
П15	-19	ПМХШ-30.8	2	107.2	
П16	-20	ПМХШ-30.10	3	121.4	
П17	-24	ПМХШ-42.6	3	128.2	
П18	-25	ПМХШ-42.8	1	147.2	
П19	-27	ПМХШ-48.6	1	146.2	
П20	-28	ПМХШ-48.8	1	167.7	
П21	-30	ПМХШ-54.6	2	163.3	
		Стремянки			
С1	1.450.3-3.1 3.1.01.0-01	СХ-28	1	46.9	
		Лестницы			
Л1	1.450.3-3.1 1.1.1.0.0	МЛХШ У5-6.6	4	22.0	
Л2	-06	МЛХШ У5-18.6	2	68.5	
Л3	-09	МЛХШ У5-24.6	2	91.3	
		Ограждения лестницы			
ПЛ1	1.450.3-3.1 4.1.1.0-07	ОГп МЛХ У5-10.18	2	12.5	
ПЛ2	-01	ОГл МЛХ У5-10.18	2	12.5	
ПЛ3	-08	ОГп МЛХ У5-10.24	1	19.8	
ПЛ4	-02	ОГл МЛХ У5-10.24	1	19.8	

Т.П. 901-3-255.89 - КМ

Провер.	Зайцева		
Инж. Пмат	Стригина		
Зав. гр.	Строгин		
Гл. конс.	Письман		
Н. контр	Антонова		
Нач. отд	Данилевский		

Главный корпус для станции очистки воды поверхностных источников мутностью до 10000 мг/л производительностью 5 тыс. м³/сут

Схемы расположения металлических площадок, плит и балок под металлические площадки в осях Ч÷6

Стадия	Лист	Листов
Р	10	

ЦНИИЭП инженерного оборудования г. Москва

Привязан

Инв. №

Согласовано:

Инв. № подл. | Подпись и дата | Взам. инв. №

Копировал: Коршунова

Формат А2

23597-03

Альбом, 3 часть 1

41-41

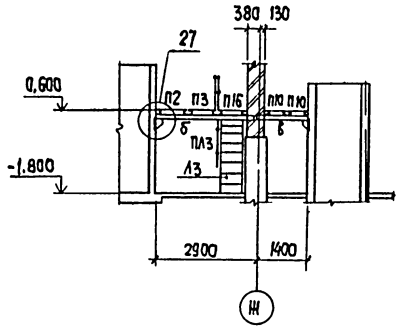

42-42

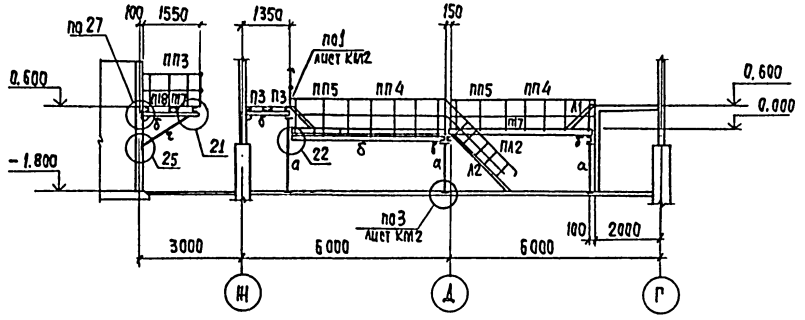

43-43

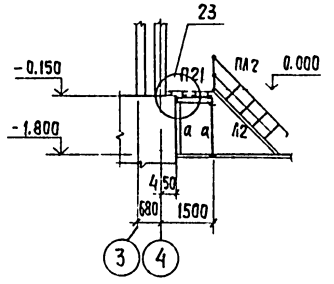

28-28

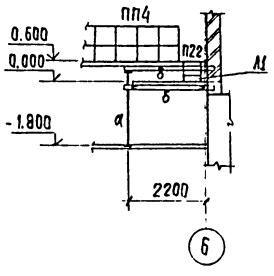

29-29

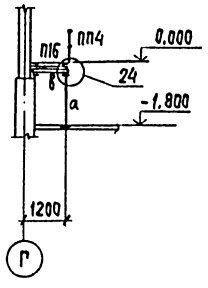

30-30

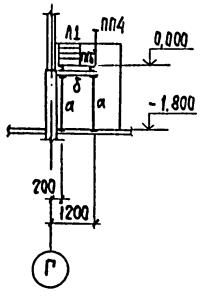

31-31

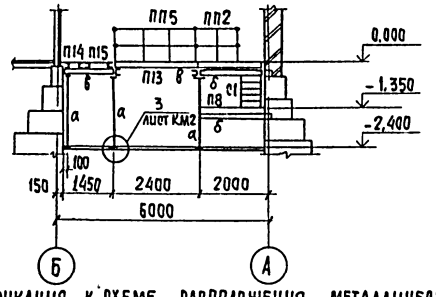

32-32

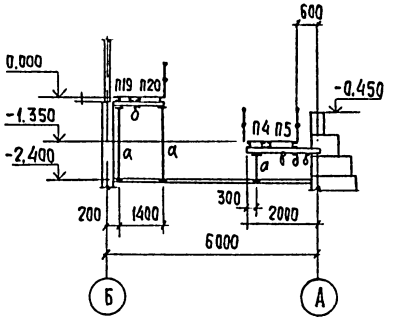

34-34

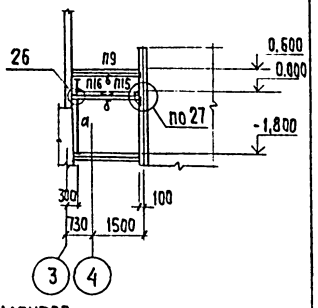

33-33

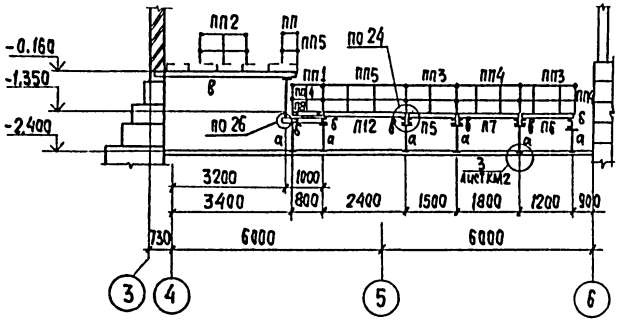

Спецификация к схеме расположения металлических площадок, балок, плит.

Марка, поз.	Обозначение	Наименование	Кол.	Масса ед. кг	Примечание
		Ограждение площадок			
ПП1	1.450.3-3.1 5.1.0.1.0	ОГПМХЭб - 10.9	11	10,5	
ПП2	-02	- 10.14	5	13,9	
ПП3	-03	10.15	4	16,7	
ПП4	-04	10.18	20	18,7	
ПП5	-07	10.24	10	22,8	
		Дополнительный элемент			
ДХ4	1.450.3-3.1 7.1.0.0.2	ДХ4	5	1,18	

Ведомость элементов

Марка	Сечение: Эскиз	Сечение: Поз.	Сечение: Состав	Опорные усилия: M, кН·м	Опорные усилия: N, кН	Опорные усилия: Q, кН	Группа констр.	Марка металла	Примечание
а	[		2С12	По	гибкости		4		
б	С		С12	Конструктивно			4		
в	][		2С12		"		4		
г	L		L63х5		"		4		
е	С		С24		"		4		

Т.П. 901-3-255.89 -КМ

Главный корпус для станции очистки воды поверхностных источников мутностью до 120 мг/л производительностью 5 тыс м3/сутки. Схемы расположения металлических площадок, плит и балок под металлические площадки в осях 4-16 Разрез 28-28; 34-34; 41-41; 43-43	Стадия	Лист	Листов
	Р	11	
	ЦНИИЭП инженерного оборудования г. Москва		

Провер.	Зайцева	
Гип II кл.	Стригина	
Зав. гр.	Стронгин	
Гл. конс.	Письман	
Н. контр.	Антонова	
Нач. отд.	Данцаевский	

Привязан

Инв. №

Инв. № подл. | Подпись и дата | Взам. инв. №

Копировал: Хюппенен Формат А2

23597-03

Альбом 3, часть 1

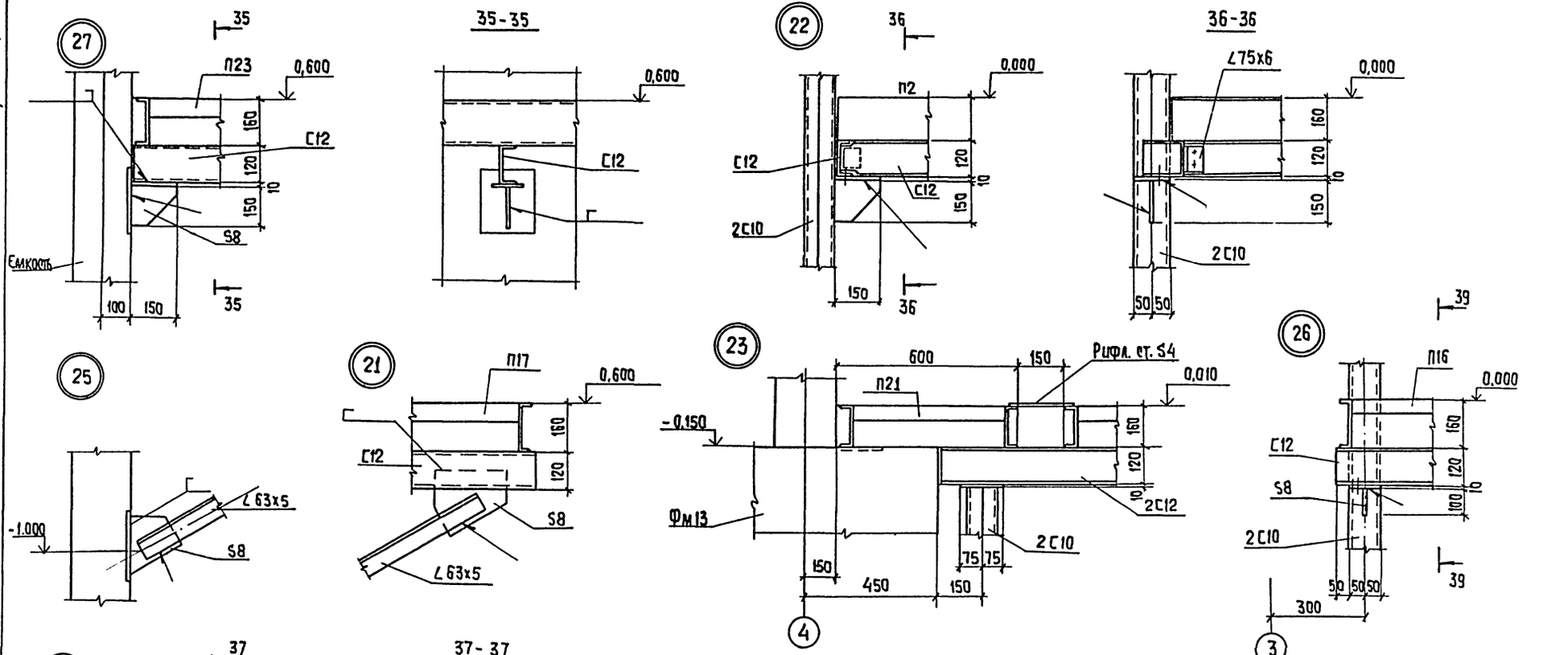

					Т.П. 901-3-255.89	КМ	
Привязан							
Инв. №							
			Провер.	Зайцева	Главный корпус для станции очистки воды поверхностных источников мутностью до 120 мг/л производительностью 5 тыс. м³/сутки	Стадия: Р	Лист: 12	Листов:
			Инж. ик.	Стрегина				
			Зав. гр.	Строгин				
			Гл. конс.	Письман	Схемы расположения металлических площадок; плит и балок под металлические площадки в осях 4-6 узлы 21...27	ЦНИИЭП инженерного оборудования г. Москва	
			Н. контр.	Антонова			
			Нач. отд.	Данилевский			

Инв. № подл. | Подп. и дата | Взам. инв. №

Копировал: Кюппенен Формат А2

23597-03

Альбом 3 часть 1

Схема расположения металлической площадки на отм 3.600 в осях Д-4

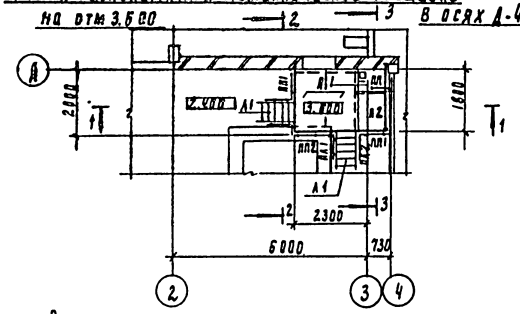

1-1

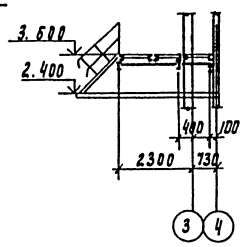

2-2

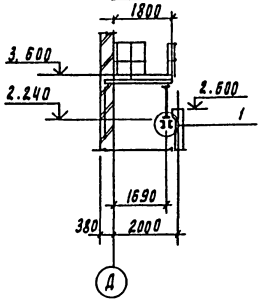

Схема расположения металлических балок

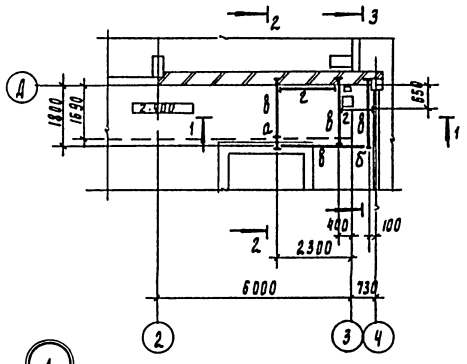

3-3

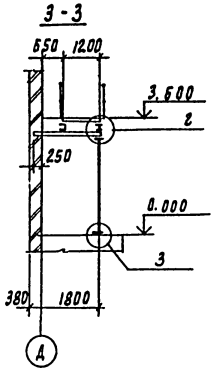

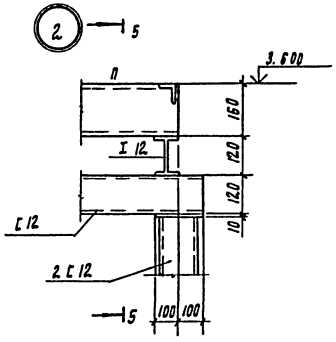

Спецификация к схеме расположения металлических площадок

Марка поз	Обозначение	Наименование	Кол	Масса ед, кг	Примечание
		Площадки			
П1	1.450.3-3.1 2.1.1.0.0-11	ПМХШ - 18.10	2	76.4	
П2	-05	ПМХШ - 12.10	1	53.4	
		Ограждение площадки			
ПП1	1.450.3-3.1 5.1.0.1.0	ОгПМХЭБ - 10.9	2	10.5	
ПП2	-02	10.14	1	13.9	
		Лестницы			
Д1	1.450.3-3.1 1.1.1.00-03	МАХШ 45 - 12.6	2	45.8	
		Ограждение лестницы			
ПЛ1	1.450.3-3.1 4.1.1.1.0	ОГл МАХ 45 - 10.12	2	7.5	
ПЛ2	-06	ОГп МАХ 45 - 10.12	2	7.5	

Ведомость элементов

Марка	Сечение			Опорные усилия			Группа констр	Марка металла	Примечание
	Эскиз	Поз	Состав	M кн.м	N кн	Q кн			
а	[		[12				4		
б	[]		2 [12						
в	I		I 12						
г	[		[12						

4-4

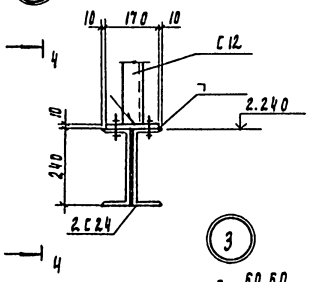

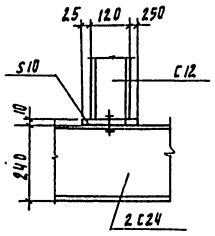

5-5

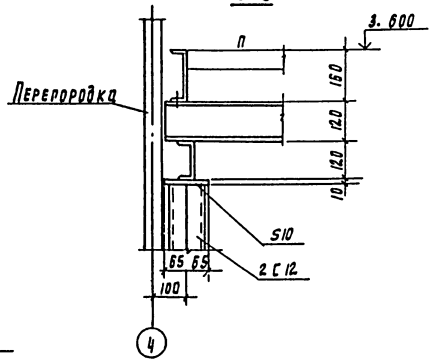

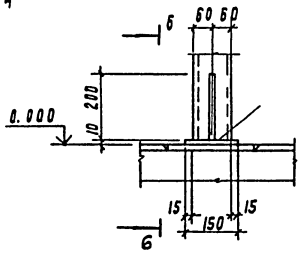

6-6

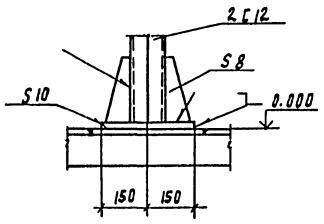

ТП 901-3-255.89 КМ

Привязан	Провер.	Зайцева	
	Инж. II кат	Стригина	
	Зав. пр	Стронгин	
	Гл. констр	Письман	
	Н. контр	Антонова	
Инв. №	Нач. отд	Данилевский	

Главный корпус для станции очистки воды поверхностных источников мутностью до 120 мг/л производительностью 5 тыс. м3/сут

Схема расположения металлической площадки на отм 3.600 в осях Д-4. Разрезы 1-1 ÷ 6-6 Узлы 1÷3.

Стадия	Лист	Листов
Р	13	

ЦНИИЭП инженерного оборудования г. Москва

Согласовано

Отдел

Взам инв №

Подпись и дата

Инв № подл

Копировал Годлевская 23597-03 Формат А2

Альбом 3 часть 1

Схема расположения площадок, ограждений и лестниц в осях 1...3; Е...Л на отм. 0.400 и 0.800

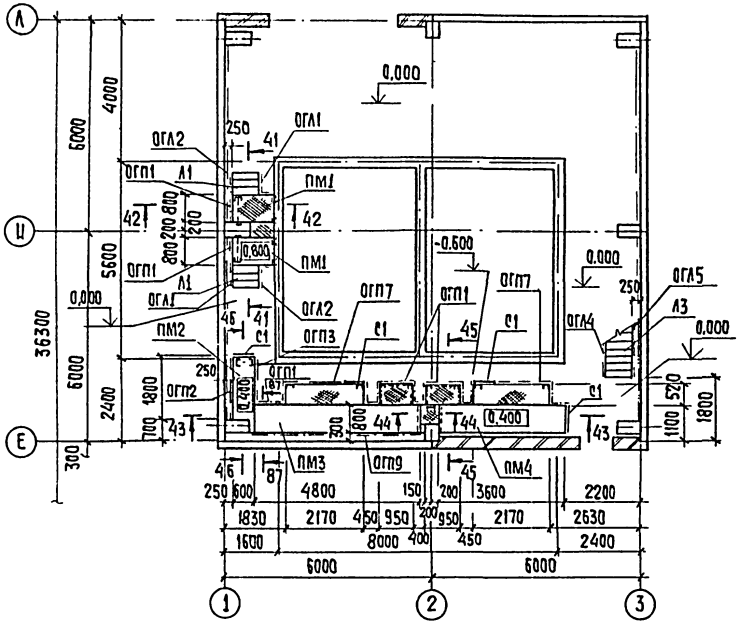

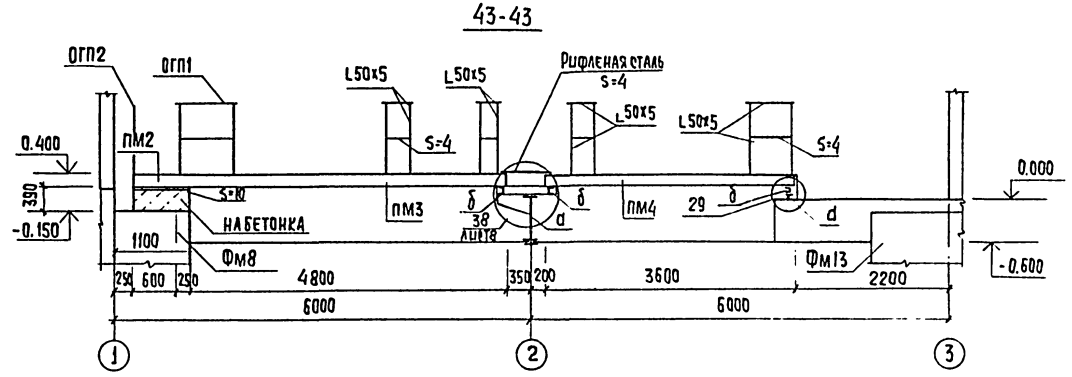

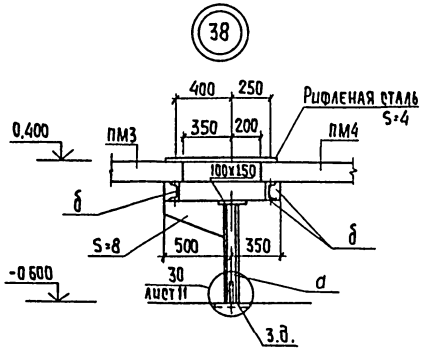

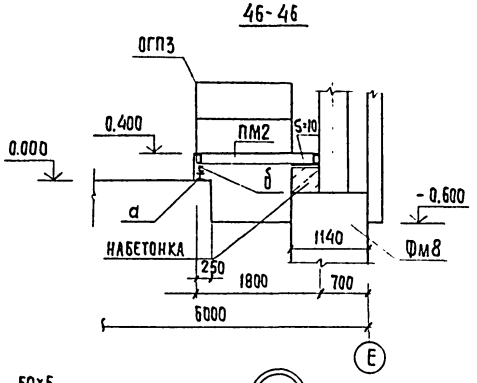

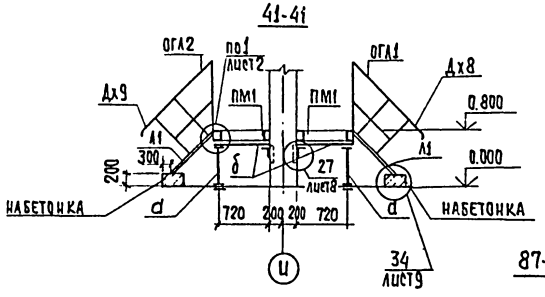

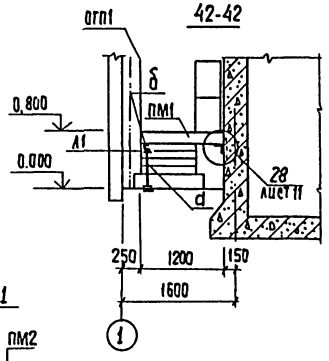

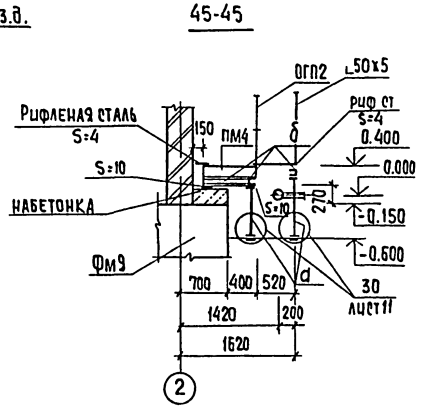

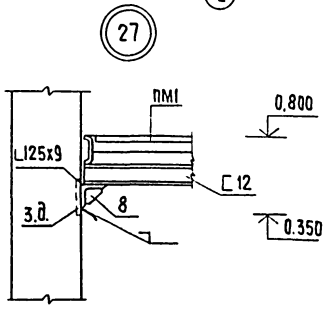

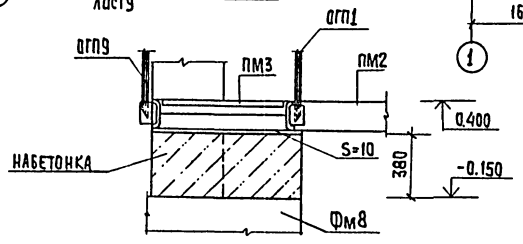

				Т.П. 901-3-255.89			-КМ
Привязан		Провер.	Стронгин	Главный корпус для станции очистки воды поверхностных источников мутностью до 120 мг/л производительностью 5.0 тыс. м3/сутки	Стадия	Лист	Листов
		Инж.	Исаева		Р	14	
		Вед. инж.	Смыслова				
		Гл. кон. пр.	Письман	Схема расположения площадок лестниц и ограждений в осях 1...3; Е...Л на отм. 0.400 и 0.800. Разрезы 41-41... 46-46. Узел 27.	ЦНИИЭП Инженерного Оборудования г. Москва		
		Н. контр.	Антонова				
Инв. №		Нач. отд.	Данилевский				

Копировал: Хюппенен

Формат А2

23597-03

Согласовано

Новик

Стадия Вт

Инв. № подл. | Подпись и дата | Взам. инв. №

Альбом 3 часть 1

Схема расположения балок на отм 5.640

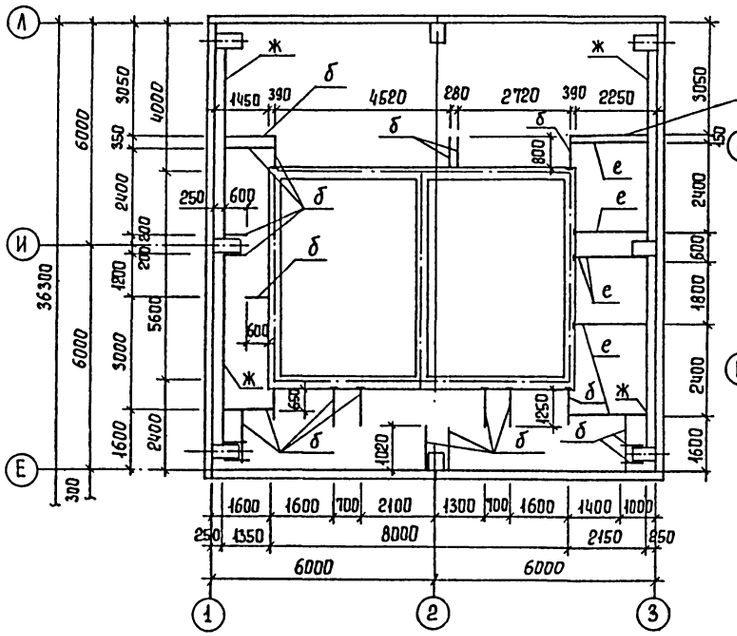

Схема расположения балок на отм. 3.600.

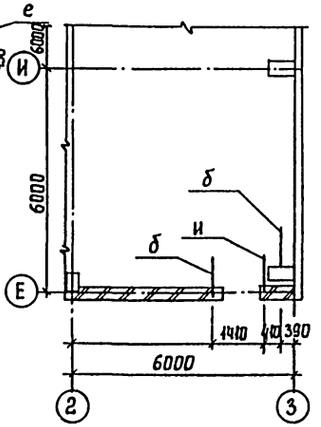

Схема расположения площадок, ограждений и лестниц в осях 1...3, Е...И на отм. 5.800; 6.500.

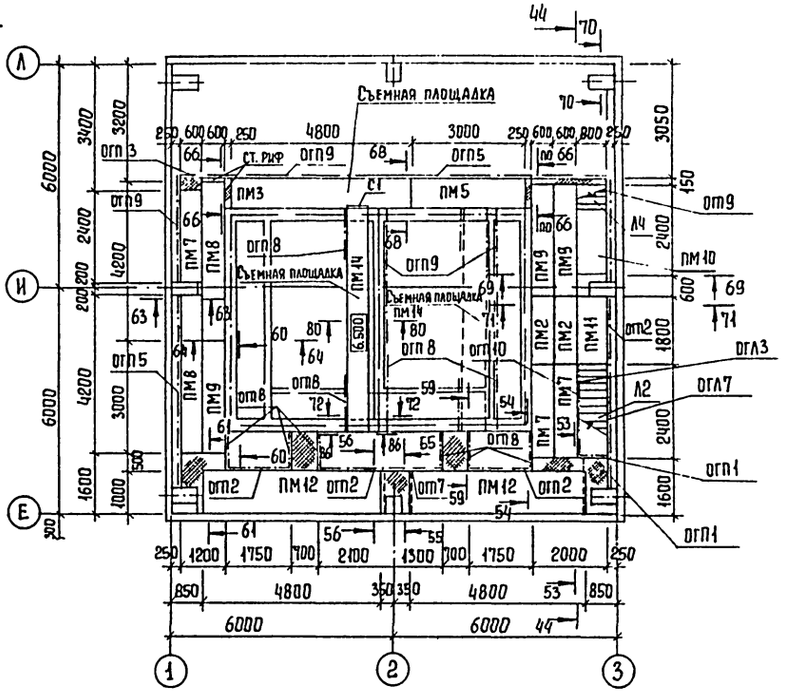

Схема расположения площадок, ограждений и лестниц в осях 2...3; Е...И на отм. 1.800 и 3.600

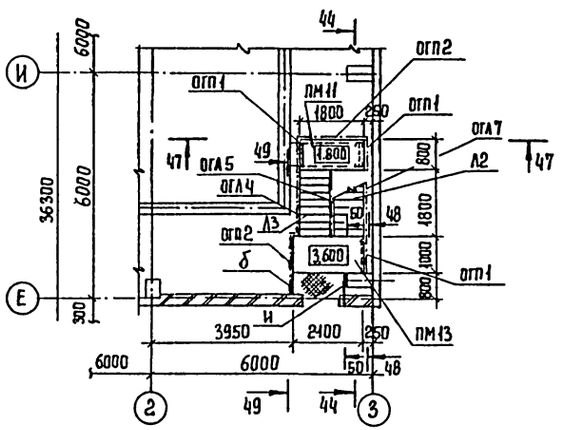

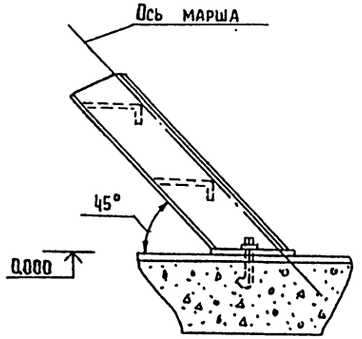

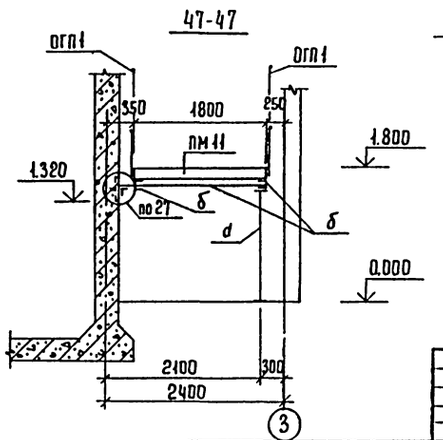

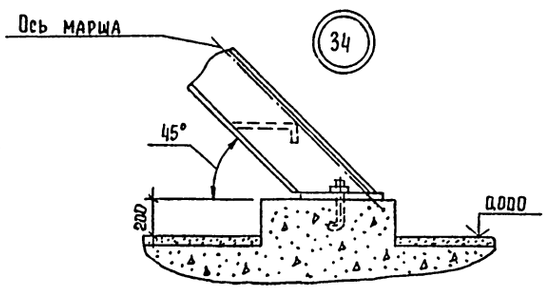

Т.П. 901-3-255.89					КМ
Привязан	Провер.	Стронгин	Главный корпус для станции очистки воды поверхностных источников мутностью до 120 мг/л производительностью 5 тыс. м³/сут.	Стадия	Лист	Листов
	Инж.	Исаева		Р	15	
	Зав гр.	Смыслова	Схема расположения балок на отм. 5.640. Схема расположения площадок в осях 1...3; Е...И на отм. 5.800, 6.500 Схема расположения площадок в осях 2...3; Е...И на отм. 1.800 и 3.600. Разрез 47-47. Узлы 34; 35.	ЦНИИЭП инженерного оборудования г. Москва		
	Гл. кон. пр.	Письман				
	Н. контр.	Антонова				
Инв. №	Нач. отд.	Данилевский				

Согласовано

Отдел ВГ

Новик

Инв. № подл. | Подпись и дата | Взам. инв. №

Копировал Еремченко

Формат А2

23597-03

Альбом 3, часть 1

Схема расположения площадок, ограждений и лестниц в осях 2...3; Е...Л на отм. 9.300

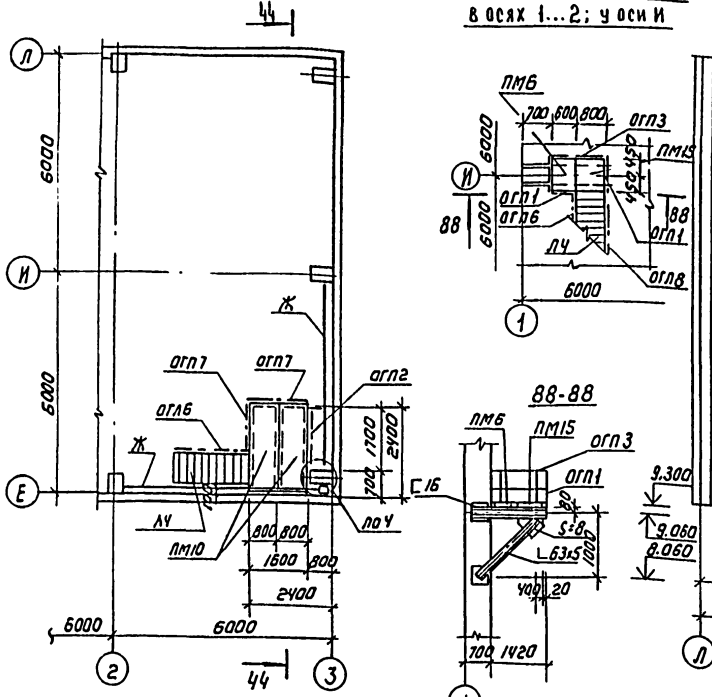

Схема расположения площадки на отм. 9.300 в осях 1...2; у оси И

44-44

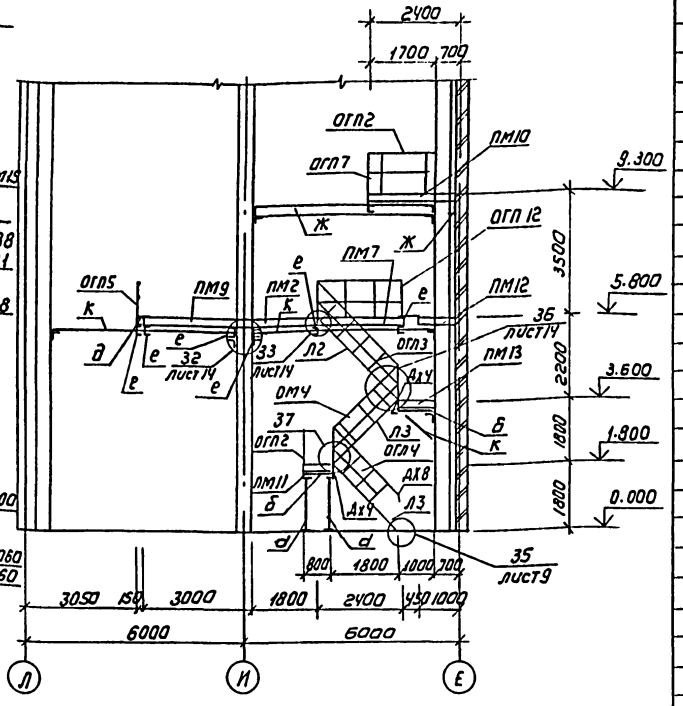

Спецификация к схемам расположения металлических площадок (начало)

Марка	Обозначение	Наименование	Кол	Масса ед. кг	Приме-чание
		Площадки			
ПМ1	1.450.3-3.1 2.1.1.0.0-04	ПМХШ-12.8	2	46.6	
ПМ2	-09	ПМХШ-18.6	3	57.9	
ПМ3	-28	ПМХШ-48.8	2	167.7	
ПМ4	-22	ПМХШ-36.8	1	126.7	
ПМ5	-19	ПМХШ-30.8	1	107.2	
ПМ6	-00	ПМХШ-9.6	1	31.3	
ПМ7	-15	ПМХШ-24.6	3	75.0	
ПМ8	-24	ПМХШ-42.6	2	128.2	
ПМ9	-18	ПМХШ-30.6	3	93.0	
ПМ10	-16	ПМХШ-24.8	3	86.7	
ПМ11	-10	ПМХШ-18.8	2	67.1	
ПМ12	-29	ПМХШ-48.10	2	189.3	
ПМ13	-14	ПМХШ-21.10	1	81.4	
ПМ14	-39	ПМХШ-60.6	1	181.3	
		Стремянка			
С1	1.450.3-3.1 3.1.0.1.0	СХ-22	5	37.6	Обрезать по месту
		Лестничные марши			
Л1	1.450.3-3.1 1.1.1.0.0-01	МЛХШ 45-6.8	2	24.9	
Л2	-10	МЛХШ 45-24.8	1	104.1	Обрезать по месту
Л3	-07	МЛХШ 45-18.8	2	76.0	
ЛЧ	1.450.3-3.1 1.2.1.0.0-15	МЛХШ 60-36.8	12	144.8	Обрезать по месту
		Ограждение площадок			
ДМ1		Дверца металлическая ДМ1	1	8.3	
ОГП1	1.450.3-3.1 5.1.0.10-00	ОГПМХЭБ 10.9	3	10.5	Обрезать по месту
ОГП2	-04	ОГПМХЭБ 10.18	8	18.7	Обрезать по месту
ОГП3	-02	ОГПМХЭБ 10.14	4	13.9	Обрезать по месту
ОГП4	-13	ОГПМХЭБ 10.60	2	55Б	
ОГП5	-12	ОГПМХЭБ 10.54	3	49.4	Обрезать по месту
ОГП6	-05	ОГПМХЭБ 10.21	2	20.8	Обрезать по месту
ОГП7	-03	ОГПМХЭБ 10.15	3	16.7	
ОГП8	-01	ОГПМХЭБ 10.12	13	12.5	Обрезать по месту
ОГП9	-11	ОГПМХЭБ 10.48	6	45.3	
ОГП10	-07	ОГПМХЭБ 10.24	1	22.8	
ОП-1		Ограждение поворотное ОП-1	1	11.9	
		Ограждение лестничных маршей			
ОГЛ1	1.450.3-3.1 4.1.1.1.0-00	ОГЛМЛХ 45-10.12	2	7.5	Обрезать по месту
ОГЛ2	-06	ОГЛМЛХ 45-10.12	2	7.5	Обрезать по месту
ОГЛ3	-02	ОГЛМЛХ 45-10.24	1	19.8	Обрезать по месту

Спецификация к схемам расположения металлических площадок (продолжение)

Марка	Обозначение	Наименование	Кол	Масса ед. кг	Приме-чание
		Ограждение лестничных маршей			
ОГЛ4	1.450.3-3.1 4.1.1.1.0-01	ОГЛМЛХ 45-10.18	2	12.5	
ОГЛ5	-07	ОГЛМЛХ 45-10.18	2	12.5	
ОГЛ6	1.450.3-3.1 41.2.1.0-04	ОГЛМЛХ 60-10.36	2	17.5	Обрезать по месту
ОГЛ7	1.450.3-3.1 4.1.1.1.0-08	ОГЛМЛХ 45-10.24	1	19.8	
ОГЛ8	1.450.3-3.1 4.1.2.1.0-13	ОГЛМЛХ 60-10.36	2	11.5	Обрезать по месту
		Дополнительные элементы			
ДХ14	1.450.3-3.1 7.1.0.0.5-00	ДХ14	3	0.63	
ДХ15	-01	ДХ15	2	0.63	
ДХ26	1.450.3-3.1 7.1.0.0.7-00	ДХ26	2	3.37	
ДХ27	1.450.3-3.1 -01	ДХ27	1	3.37	
ДХ8	1.450.3-3.1 7.1.0.0.3-00	ДХ8	3	0.26	

Спецификация к схемам расположения металлических площадок (окончание)

Марка	Обозначение	Наименование	Кол	Масса ед. кг	Приме-чание
ДХ9	1.450.3-3.1 7.1.0.0.3-01	ДХ9	1	0.26	
МХ2	1.450.3-3.1 7.1.0.1.0-01	МХ2	2	14.3	
ДХ10	1.450.3-3.1 7.1.0.0.4-00	ДХ10	2	0.61	
ДХ4	1.450.3-3.1 7.1.0.0.2-00	ДХ4	2	13.4	
ДХ5	-01	ДХ5	2	1.18	
ПМ15	1.450.3-3.1 2.1.1.0.0-01	ПМХШ-9.8	1	36.8	

Привязан

Инв.№

Согласовано

Инв.№ подл. | Подпись и дата | Взам. инв.№

Т.П. 901-3-255.89			КМ
ГИП	Строгин		
Инж.	Исаева		
Вед. инж.	Смыслова		
Гл. констр.	Письман		
Н. контр.	Антонова		
Нач. отд.	Даниевский		

Главный корпус для станции очистки воды поверхностных источников мутностью до 1200 мг/л производительностью 5 тыс. м³/сут.

Стадия	Лист	Листов
Р	16	

Схема расположения площадок ограждений и лестниц в осях 2-3; Е...А на отм. 9.300 Разрез 44-44

ЦНИИЭП инженерного оборудования г. Москва

Копировал: Коршунова

Формат: А2

23597-03

Альбом 3. Часть 1

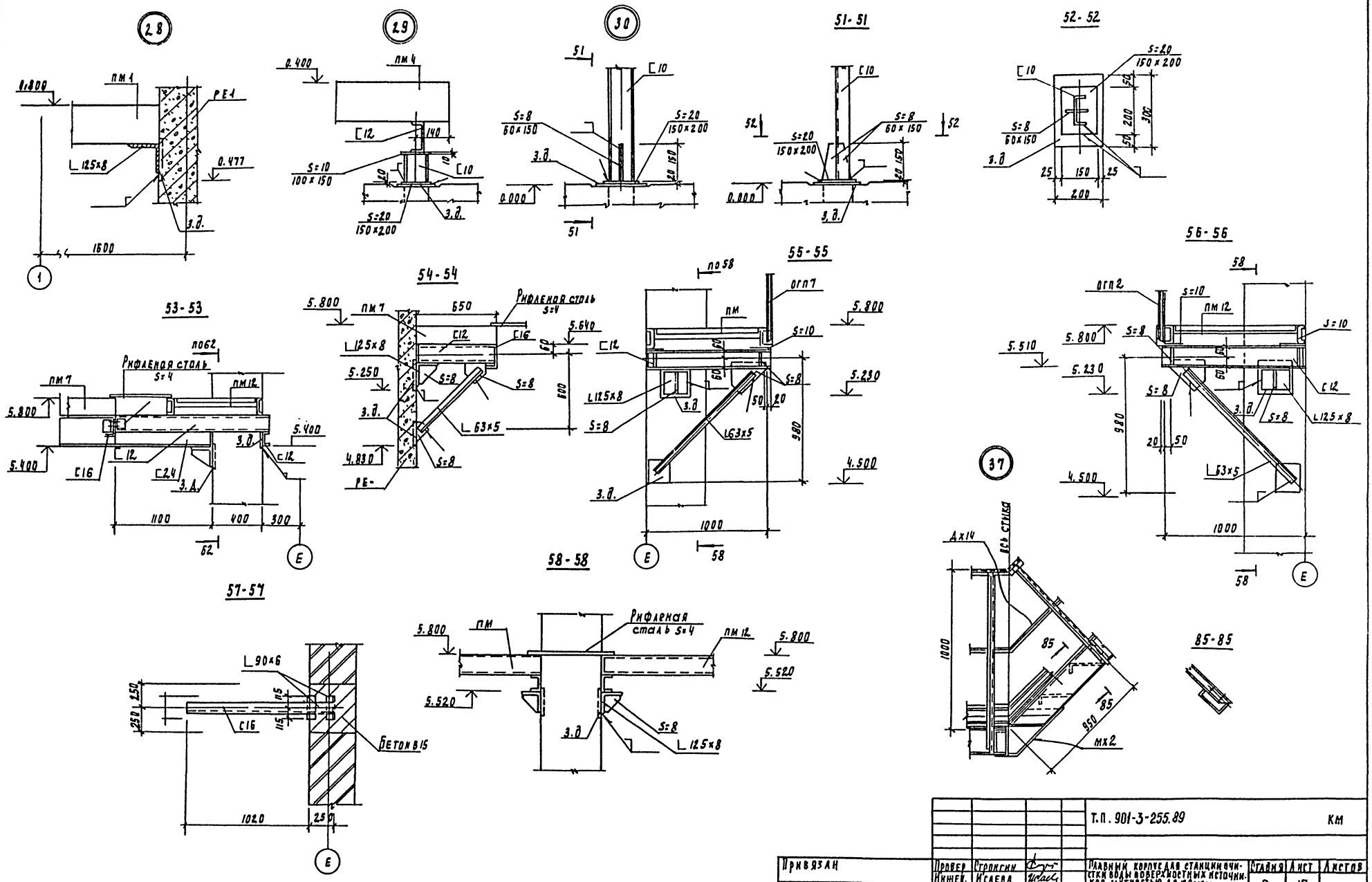

Т.П. 901-3-255.89					КМ
Привязан	Провер.	Стронгин	Главный корпус для станции очистки воды поверхностных источников мутностью до 120 мг/л производительностью 5 тыс м3/сут.	Стадия	Лист	Листов
	Инжен.	Исаева		Р	17	
	Вед. инж.	Смыслова				
	Рд. кор. пр.	Письман	Узлы 28...30; 37. Разрезы 51-51;... 58-58; 85-85	ЦНИИЭП инженерного оборудования г. Москва		
Инв. N	Н. контр.	Антонова				
	Нач. отд.	Данилевский				

Инв. N подл. | Подпись и дата | Взам. инв. N

Копировал Годлевская 23597-03 формат А2

Альбом 3. Часть 1

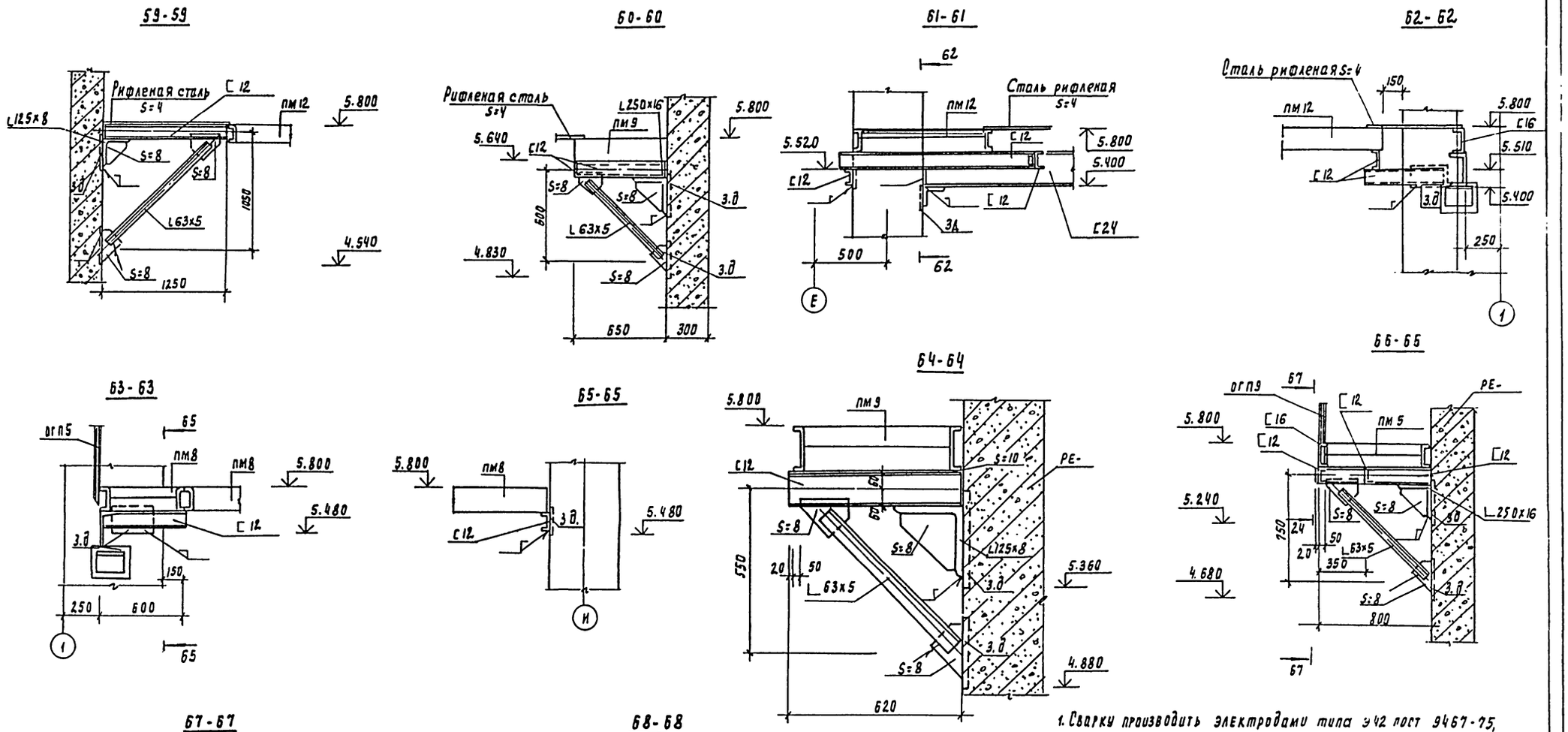

1. Сварку производить электродами типа Э42 ГОСТ 9467-75, катет шва - 6 мм.
2. Все металлоконструкции окрасить масляной краской ГОСТ 8292-85 в 2 слоя по грунтовке железным суриком на олифе "Оксоль" или грунту ГФ-021 (ГОСТ 25129-82).

Т.п. 901-3-255.89							КМ
Привязан	Проверил	Строгин		Главный корпус для станции очистки воды поверхностных источников мутностью до 120 мг/л производительностью 5 тыс. м³/сут.	Стадия	Лист	Листов
	Инж.	Исаева			Р	18	
	Вед. инж.	Смыслова					
	Гл. кон. пр.	Письман		Разрезы 59-59... 68-68	ЦНИИЭП инженерного оборудования г. Москва		
Инв. №	Н. контр.	Антонова					
	Нач. отд.	Данилевский					

Инв. № подл. | Подпись и дата | Взам. инв. №

Копировал Годлевская 23597-03 Формат А2

Альбом 3, часть 1

69-69

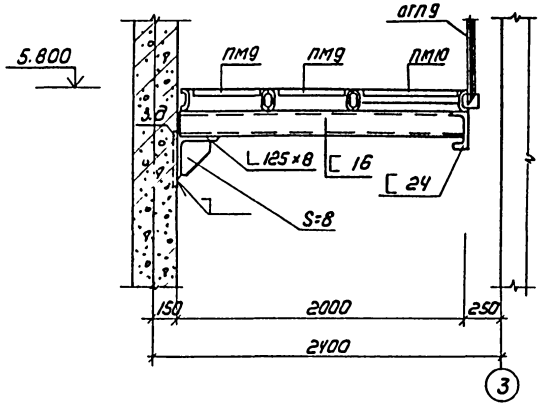

70-70

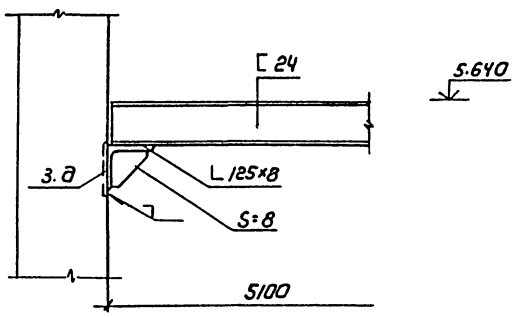

71-71

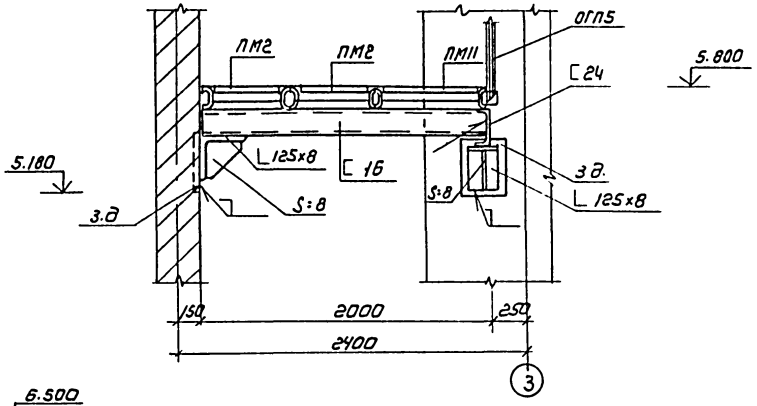

72-72

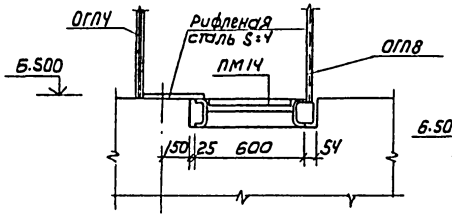

73-73

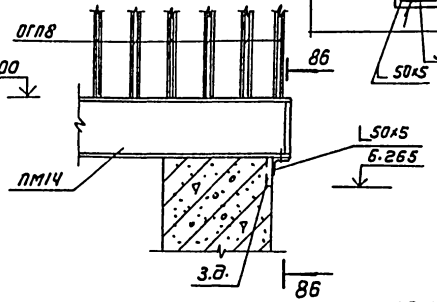

По 86-86

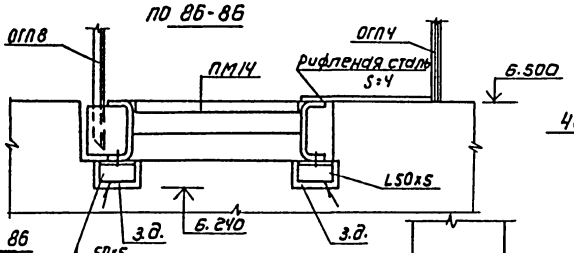

48-48

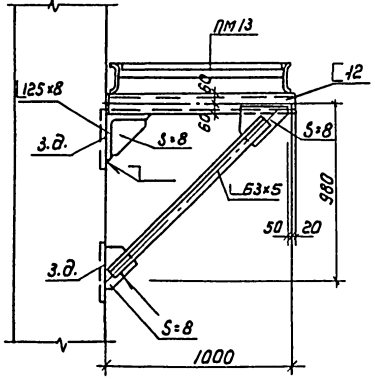

ОП-1

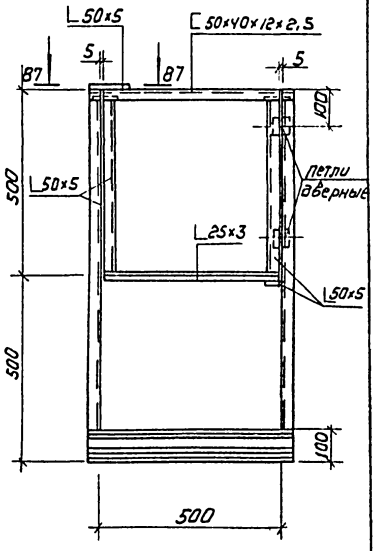

49-49

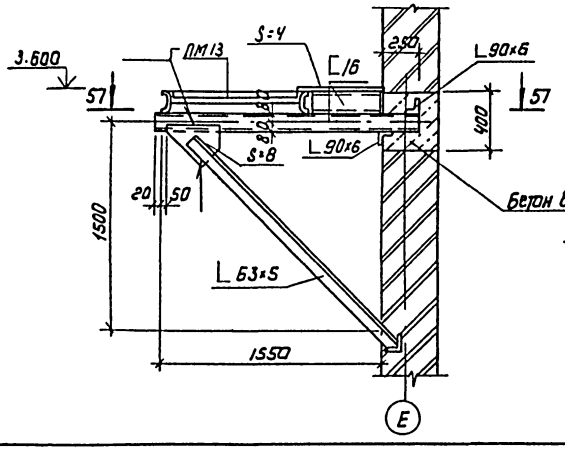

50-50

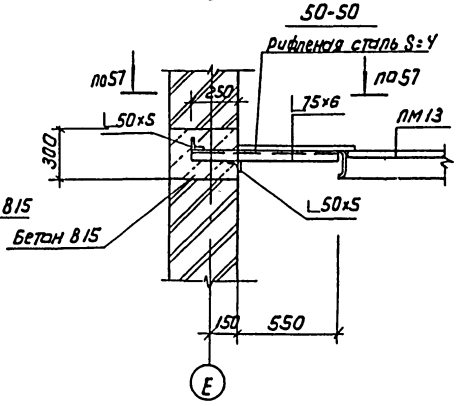

87-87

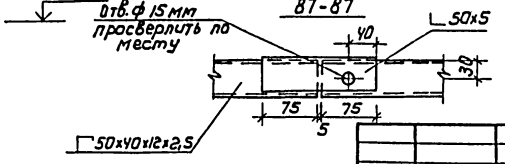

Привязан			Т.П. 901-3-255.89		КМ
			Главный корпус для станций очистки воды поверхностных источников мутностью до 120 мг/л производительностью 5 тыс м³/сут.	Стадия	Лист	Листов
				Р	19	
Инв.№			Разрезы 69-69...73-73; 86-86; 48-48... 50-50	ЦНИИЭП инженерного оборудования г. Москва		
	Пров	Строгин				
	Инж.	Исаева				
	Вед.инж.	Смыслова				
	Гл.конс.пр.	Письман				
	Н.контр.	Антонова				
	Нач.отд.	Данилевский				

Согласовано
Стадия Р Инв. 1109 КК
Инв.№ подл. | Подпись и дата | Взам. инв.№

Копировал: Коршунова

Формат: А2

23597-03

Альбом 3 часть 1

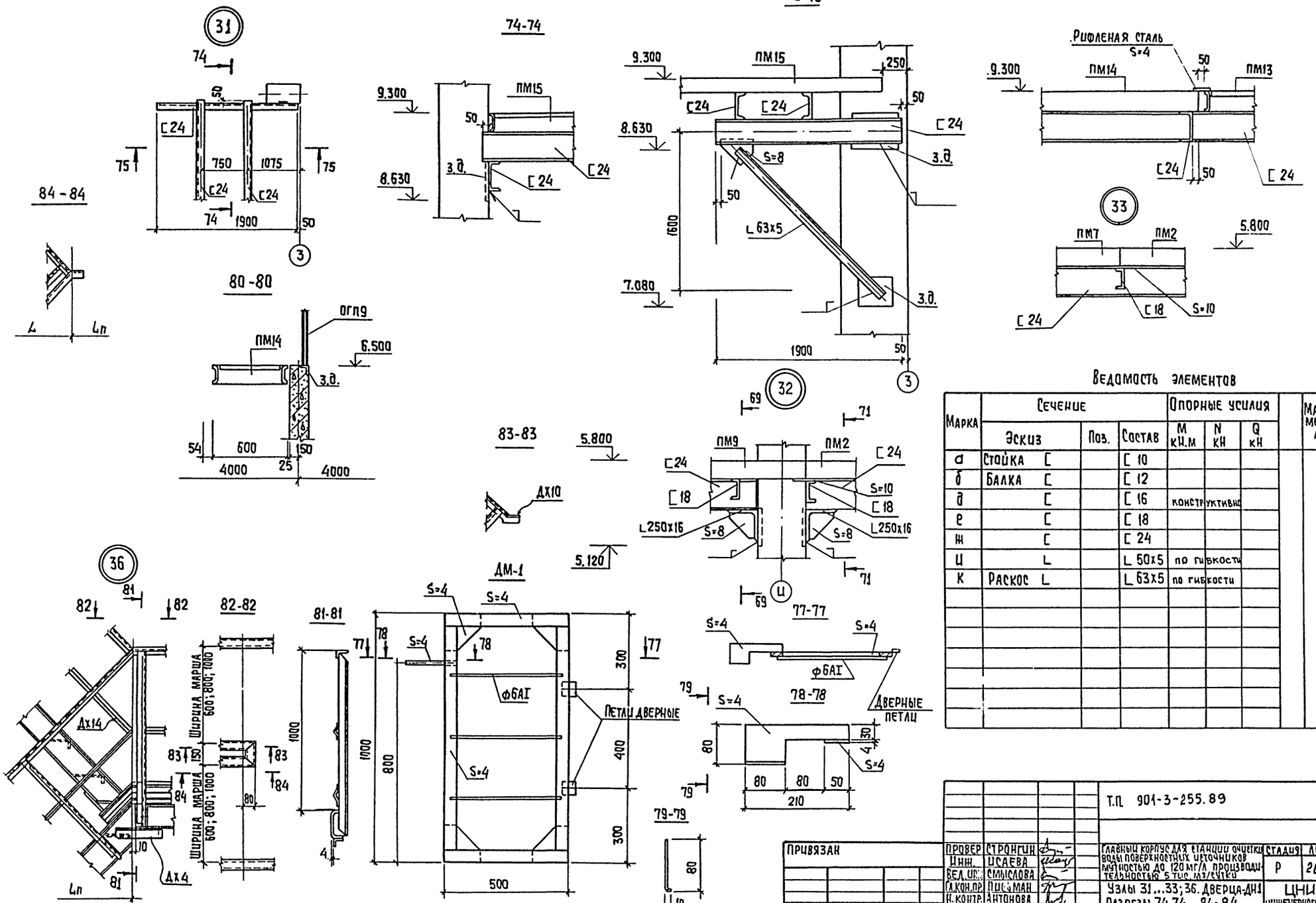

Ведомость элементов

Марка	Сечение			Опорные усилия				Марка металла	Примечание
	Эскиз	Поз.	Состав	M кН.м	N кН	Q кН			
а	Стойка С		С 10						
б	Балка С		С 12						
д	С		С 16	конструктивно					
е	С		С 18						
ж	С		С 24						
и	L		L 50x5	по гибкости					
к	Раскос L		L 63x5	по гибкости					

Т.П. 901-3-255.89 -КМ

ПРОВЕР	СТРОНГИН		
Инж.	ИСАЕВА		
Вед.инж.	СМЫСЛОВА		
Гл.кон.пр.	ПИСЬМАН		
Н.контр.	АНТОНОВА		
Нач.отд.	ДАНИЛЕВСКИЙ		

ПРИВЯЗАН

ИНВ. №

Главный корпус для станции очистки воды поверхностных источников мутностью до 120 мг/л производительностью 5 тыс. м3/сутки

Стадия	Лист	Листов
Р	20	

Узлы 31...33; 36. Дверца-ДН1
Разрезы 74-74...84-84

ЦНИИЭП инженерного оборудования г. Москва

Согласовано
Отдел ВТ
Новик
Инв. № подл. | Подпись и дата | Взам. инв. №

Копировал: Хюппенен

Формат А2

23597-03

Альбом 3 часть 1

Схема расположения монорельса и путей подвесного транспорта

на отм. 6.000; 12.000 в осях 1÷3 — на отм. 0.000 в осях 4-6

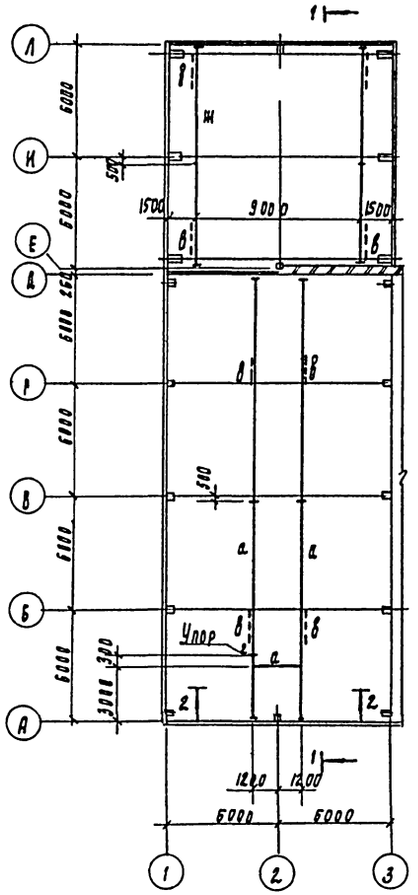

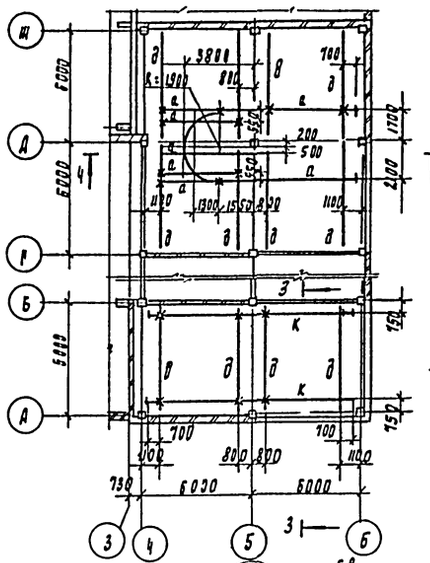

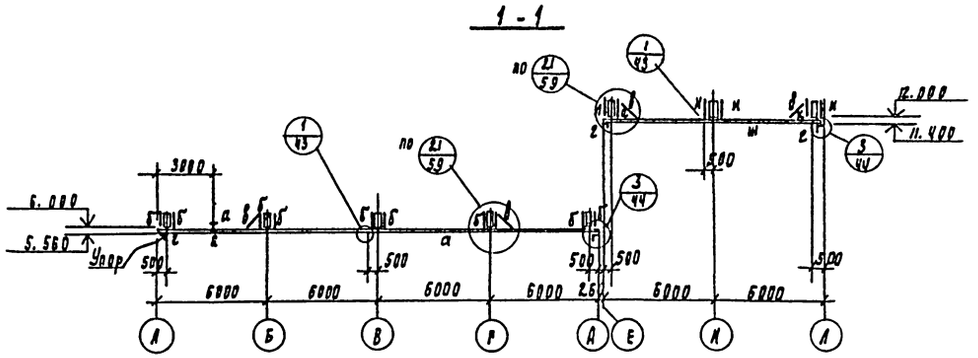

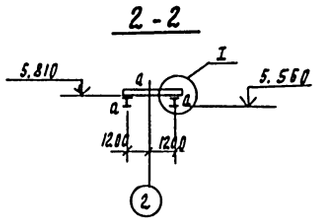

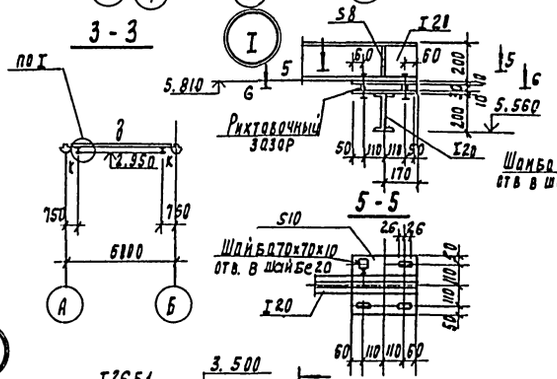

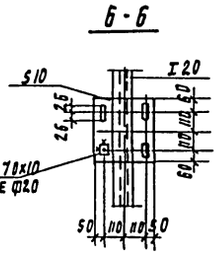

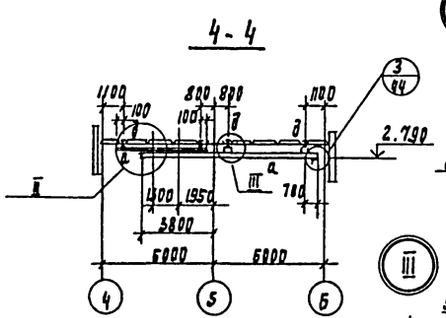

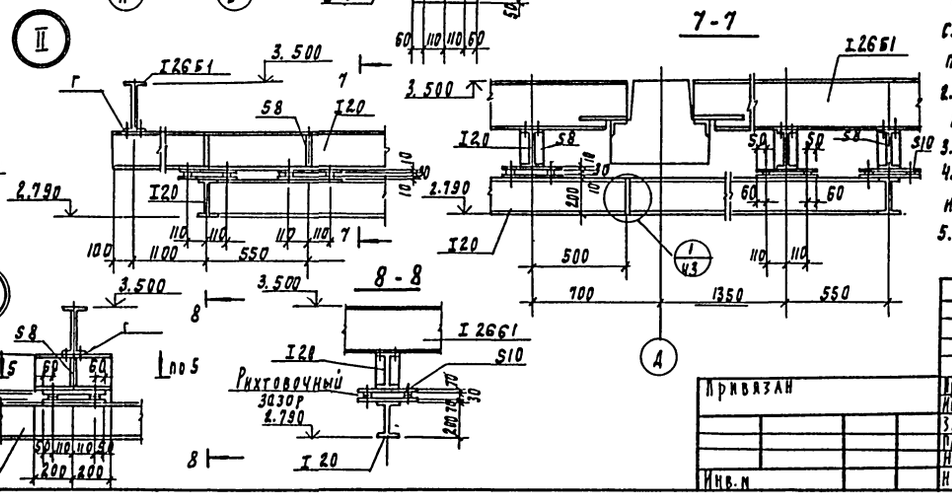

Ведомость элементов

Марка	Сечение: Эскиз	Поз	Состав	Опорные усилия: M кн.м.	N кн	Q кн	Группа констр	Марка металла	Примечание
а	I		I 20				2		
б	⅂Е 296		Гн. пр 2[60×32×3				3		
в	L		L63×5	по гибкости			4		
г	L		L100×7				4		
д	I		I26Б1				2		
ж	I		I36М				2		
и	⅂Е 296		Гн. пр. 2[60×50×3				3		
к	I		I24М				2		

1. Все стальные конструкции окрасить масляной краской по ГОСТ 8292-85 за 2 раза по грунтовке из железного сурика густотертого на олифе „Оксоль." на ездовую поверхность краска не наносится.
2. В местах монтажных стыков монорельса ездовую поверхность зачистить заподлицо с основным металлом
3. Все монтажные соединения на болтах и сварке.
4. Болты нормальной точности М16 в подкрановых путях и М12 в монорельсах ГОСТ 7798-70*, гайки по ГОСТ 5915-70*
5. Сварку производить электродами типа Э-42 ГОСТ 9467-75, катет шва 6мм

Привязан	Провер	Зайцева		Главный корпус для станции очистки воды поверхностных источников мутностью до 120 мг/л производительностью 5тыс. м3/сут	Стадия	Лист	Листов
	Инж. Пкат	Стрисина			Р	21	
	Зав. рр	Строгин					
	Гл. конст	Письман		Схема расположения монорельса и путей подвесного транспорта на отм. 6.000; 12.000 в осях 1÷3 и на отм. 0.000 в осях 4-6	ЦНИИЭП инженерного оборудования г. Москва		
Инв. №	Н. контр	Антонова					
	Нач. отд	Данилевский					

ТП 901-3-255.89 КМ

Копировал Подлевская 23597-03 Формат А2

Альбом 3 часть 1

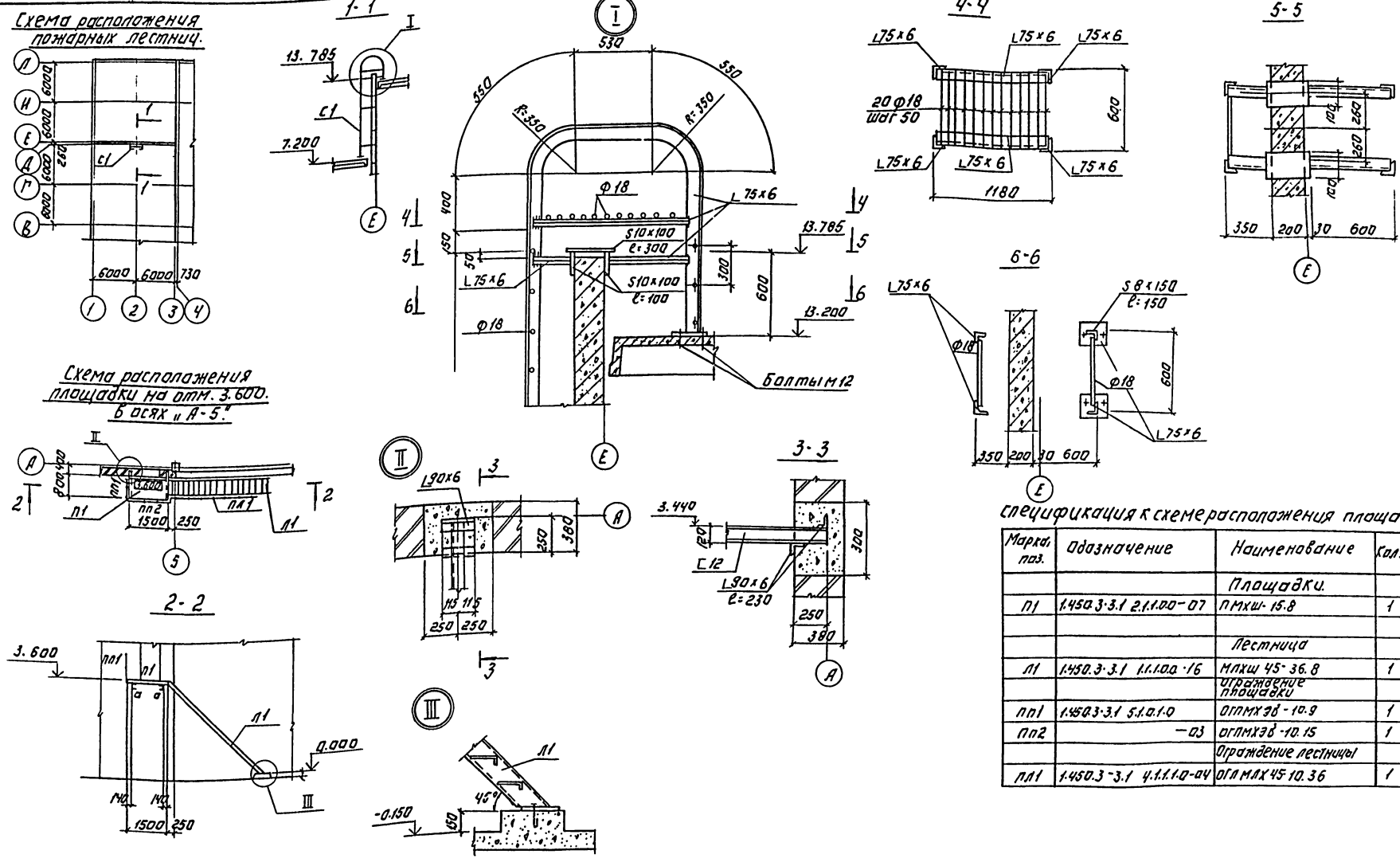
Схема расположения пожарных лестниц.

Спецификация к схеме расположения площадок.

Марка, поз.	Обозначение	Наименование	Кол.	Масса ед. кг.	Примечание.
		Площадки.			
П1	1.450.3·3.1 2.1.1.0.0-07	ПМХШ-15.8	1	56.4	
		Лестница			
Л1	1.450.3·3.1 1.1.1.0.0-16	МЛХШ 45-36.8	1	151.2	
		Ограждение площадки			
ПП1	1.450.3·3.1 5.1.0.1.0	ОГПМХЭБ-10.9	1	10.5	
ПП2	-03	ОГПМХЭБ-10.15	1	16.7	
		Ограждение лестницы			
ПЛ1	1.450.3-3.1 4.1.1.1.0-04	ОГЛМЛХ45-10.36	1	24.1	

Ведомость элементов.

Марка	Сечение			Опорные усилия			Группа констр	Марка металла	Примечание
	Эскиз	Поз.	Состав	M кн·м	N кн	Q кн			
а	Балка C		C 12	по гибкости			4	8ст3пс6-1	

Т.П. 901-3-255.89 КМ

ПРИВЯЗАН:

ИНВ. №

ПРОВЕР.	ЗАЙЦЕВА	
НИЖ.ОКАТ.	СТРИГИНА	
ЗАВ.ГР.	СТРИГИН	
ГЛ.КОНСТР.	ПИСЬМАН	
Н.КОНТР.	АНТОНОВА	
НАЧ.ОТД.	ДАНИЛЕВСКИЙ	

ГЛАВНЫЙ КОРПУС ДЛЯ СТАНЦИИ ОЧИСТКИ ВОДЫ ПОВЕРХНОСТНЫХ ИСТОЧНИКОВ МУТНОСТЬЮ ДО 120 МГ/Л ПРОИЗВОДИТЕЛЬНОСТЬЮ 5 ТЫС. М³/СУТ.

СХЕМА РАСПОЛОЖЕНИЯ ПОЖАРНЫХ ЛЕСТНИЦ И ПЛОЩАДКИ НА ОТМ. 3.600 В ОСЯХ „А-5"

СТАДИЯ	ЛИСТ	ЛИСТОВ
Р	22	

ЦНИИЭП инженерного оборудования г. Москва

КОПИРОВАЛ: ЛОГИНОВА ФОРМАТ: А2

23597-03

СОГЛАСОВАНО: ОТД. АСП

ИНВ. № ПОДЛ. | ПОДПИСЬ И ДАТА | ВЗАМ. ИНВ. №

Альбом 3 часть 1

Ведомость чертежей основного комплекта А3

Лист	Наименование	Примечание
1	Общие данные	
2	План фундаментов под оборудование, лотков	
	и емкостей. Разрез 1-1, 2-2.	
3	Узлы 1-4. Деталь пропуска полиэтиленовых труб	
4	Планы полов	
5	Ведомость об'емов антикоррозийных работ	

Ведомость ссылочных документов

Обозначение	Наименование	Примечание
СНиП 2.03;11-85	Защита строительных конструкций от коррозии.	
СНиП 3.04.03-85	Защита строительных конструкций и сооружений от коррозии.	
ВСН 214-82 / ММСС-СССР	Сборник инструкций по защите от коррозии	
СНиП II-В.В-71	Полы. Нормы проектирования	

Внимание!

Данным проектом для антикоррозийных покрытий применены токсичные легковоспламеняющиеся и горючие материалы, в связи с чем при выполнении работ необходимо:

1. строго соблюдать правила по технике безопасности, предусмотренные СНиП III-4-80;
2. строго выполнять мероприятия по предупреждению взрыва и распространению очага возгорания согласно СНиП 2.09.02-85 и СНиП 2.01.02-85.

Типовой проект разработан в соответствии с действующими нормами и правилами и предусматривает мероприятия обеспечивающие взрывобезопасность и пожаробезопасность при выполнении химзащитных работ.

Главный инженер проекта: [подпись] /Письман/

Условия эксплуатации конструкций зданий и сооружений

Номер (обозначение) наименование отметки, координирующие оси помещения (участка) об'екта защиты	Характеристика жидких средств: Наименование или химический состав	концентрация мг/л, г/л, %	температура °С	интенсивность воздействия агрессивной среды на полы	Механическое воздействие на полы	Вид уборки пола	Характеристика воздушных сред: Наименование или химический состав	концентрация, мг/м³	температура °С	относительная влажность %	Особые условия эксплуатации	Вид защиты
Отделение растворно-хранилищных баков коагулянта оси к-ж", 4÷6	$Al_2(SO_4)_3$	17%	5-20	малая	слабое	мокрый	следы H_2SO_4		5	75	-	Пол тип 2 несущие и ограждающие конструкции см. лист 4
Дозаторная оси "ж÷г" 4-6"	$Al_2(SO_4)_3$	17%	16-20	малая	слабое	мокрый	следы H_2SO_4		16	75	-	

Общие указания

1. Приемку и подготовку поверхности под антикоррозийную защиту, выполнение химзащитных работ и контроль качества производить согласно СНиП 3.04.03-85 „Защита строительных конструкций и сооружений от коррозии" и сборнику инструкции по защите от коррозии по защите от коррозии ВСН 214-82 / ММСС СССР
2. Перед выполнением работ по защите полов должна быть проверена величина уклонов.
3. Антикоррозийная защита принята на основании проекта выполненного институтом „Проектхимзащита" г. Днепропетровск", заказ № 1044 и письма института „Проектхимзащита № 1-10/233 от 20.02.1986 г.
4. Применение герметика У-30М подлежит обязательному согласованию с местным санитарным врачом (если вода питьевого качества).

Инв. №			Привязан	
			ТП 901-3-255.89	А3
Провер.	Строгин		Главным корпус для станции очистки воды поверхностных источников мутностью до 120 мг/л производительностью 5 тыс м³/сут.	Стадия: Р; Лист: 1; Листов: 5
Вед. инж.	Макарищева			
Вед. конст.	Письман		Общие данные	ЦНИИЭП инженерного оборудования г. Москва
Н. контр.	Антонова			
Нач. отд.	Данилевский			

Согласовано: Отдел ВК; Новик

Инв. № подл.; Подпись и дата; Взам. инв.

Альбом 3, часть 1

План фундаментов под оборудование, лотков емкостей

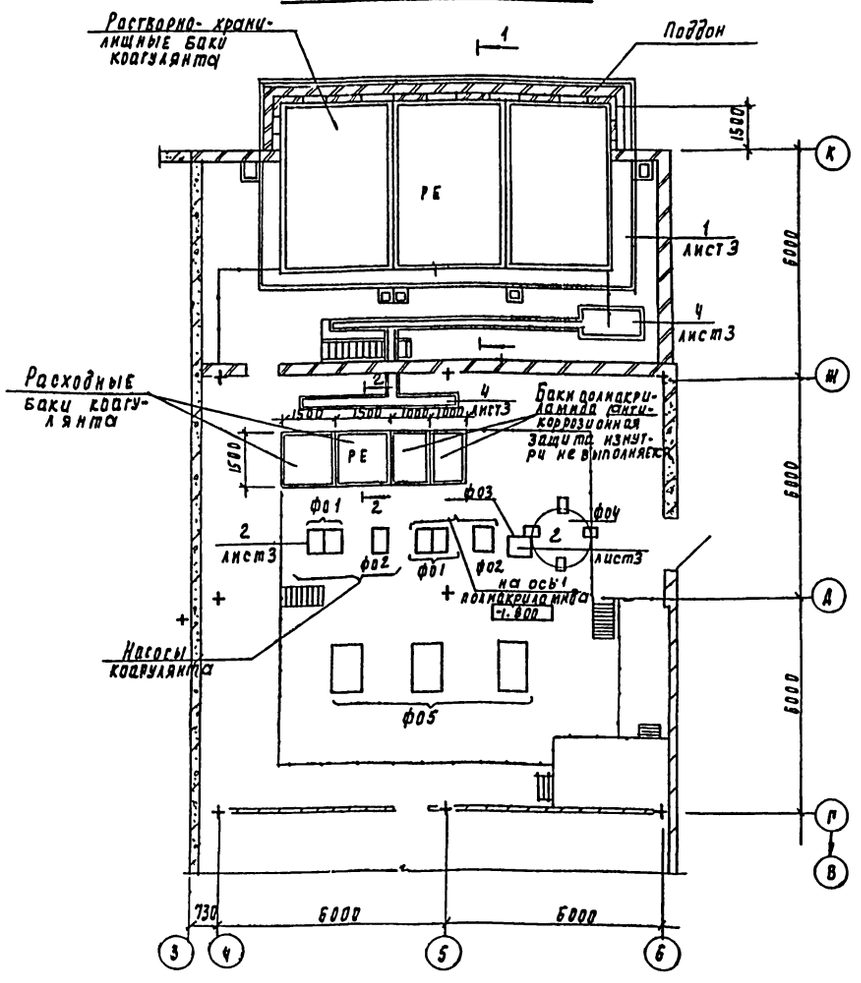

1 - 1

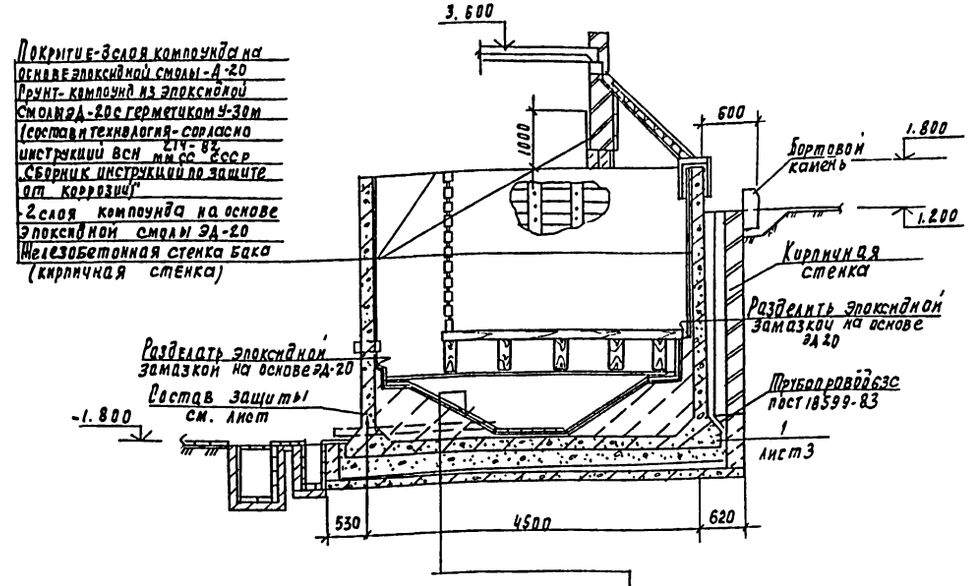

2 - 2

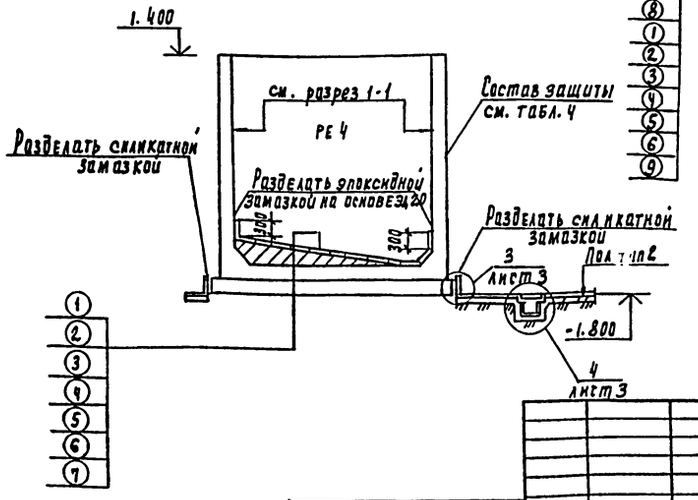

1. Плитка кислотоупорная марки „КШ" (гост 961-84) S35 на эпоксидной замазке (на основе эпоксидной смолы ЭД-20) S4
2. 3 слоя компоунда на основе эпоксидной смолы ЭД-20
3. Компоунд из эпоксидной смолы ЭД-20 с герметиком У-30 м (состав и технология согласно инструкции ВСН 214-82 ММСС СССР „Сборник инструкций по защите от коррозии")
4. 2 слоя компоунда на основе эпоксидной смолы ЭД-20
5. Выравнивающий слой из цементно-песч. р-ра состава
6. Набетонка по уклону из бетона В 3.5
7. Железобетонное днище бака.
8. Слой кислотоупорного щебня мелкий фракции: от 100 до 170 мм по высоте
9. Железобетонные плиты поддона.

Общая толщина покрытия:

2+3+4 = 4 ÷ 5 мм

Агрессивные воздействия на фундаменты под оборудование

Номер помещения участка	Наименование оборудования	Марка фундамента	Характер агрессивного воздействия	Номер узла защиты	Особые условия эксплуатации
4	насос	коагулянта	$Al_2(SO_4)_3$-540	2	на раме
4	насос	полиакриламида	полиакриламид 1%	2	на раме
4	установка	фо4	полиакриламид 0.1%	2	на раме

Привязан				ТП 901-3-255.89	А3
	Провер.	Строгин		Главный корпус для станции очистки воды поверхностных источников мутностью до 10 мг/л производительностью 5 отыс м³/сут	Стадия: Р; Лист: 2; Листов:
	Вед. инж.	Макарищева		План фундаментов под оборудование, лотков и емкостей. Разрез 1-1; 2-2	ЦНИИЭП инженерного оборудования г. Москва
	Гл. конст.	Письман			
	Н. контр.	Антонова			
Инв. №	Нач. отд.	Данилевский			

Согласовано
Отдел от (Новик)
Инв. № подл. | Подпись и дата | Взам. инв. №

Копировал Годлевская 23597-03 формат А2

Альбом 3 Часть 1

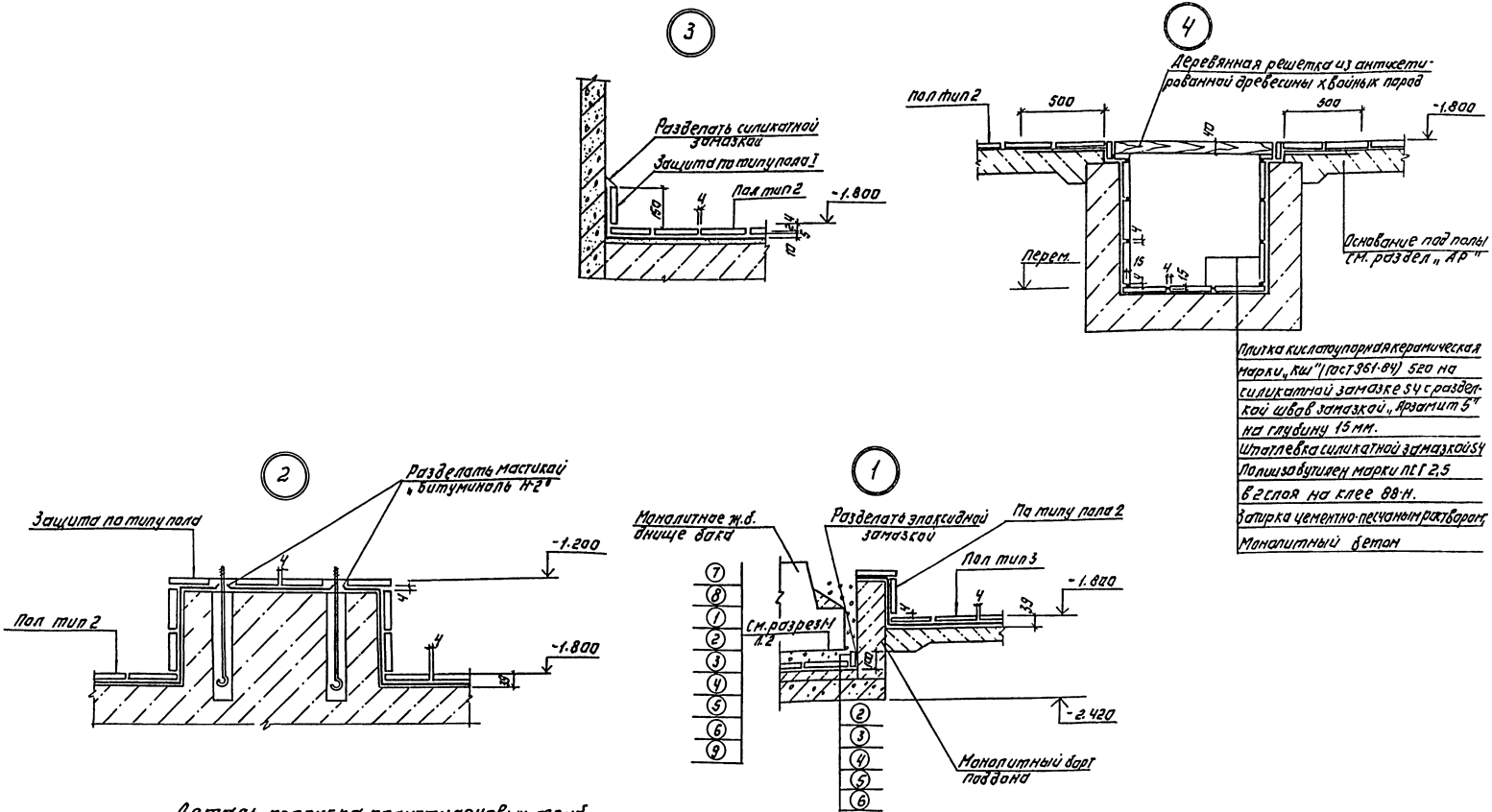

Деталь пропуска полиэтиленовых труб.

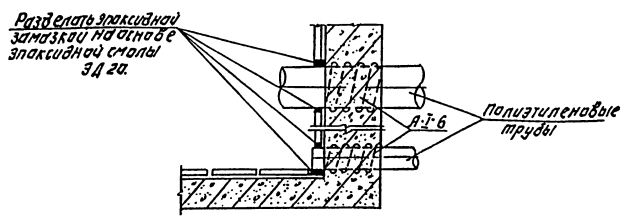

Защиту опор выполнять по узлу 2.

ТП 901-3-255.89			А3
ПРИВЯЗАН:	ПРОВЕР. СТРОГИН	ГЛАВНЫЙ КОРПУС ДЛЯ СТАНЦИИ ПОДГОТОВКИ ВОДЫ ПОВЕРХНОСТНЫХ ИСТОЧНИКОВ МОЩНОСТЬЮ 100 МГ/Л. ПРОИЗВОДИТЕЛЬНОСТЬЮ 5 ТЫС. М3/СУТ.	СТАДИЯ Р / ЛИСТ 3 / ЛИСТ
	ВЕД.ИНЖ. МАКАРИЩЕВ		
	ГЛ.КОНСТ. ПИСЬМАН	Узлы 1-4. Деталь пропуска полиэтиленовых труб.	ЦНИИЭП инженерного оборудования г. Москва
ИНВ.№	Н.КОНТР. АНТОНОВА		
	ИНЖ.ОТД. ДАНИЛЕВСКИЙ		

Копировал: Логинова

23597-03

Формат: А2

Альбом 3, часть 1

План полов на отм -1.800; 0.000 и 4.600 м

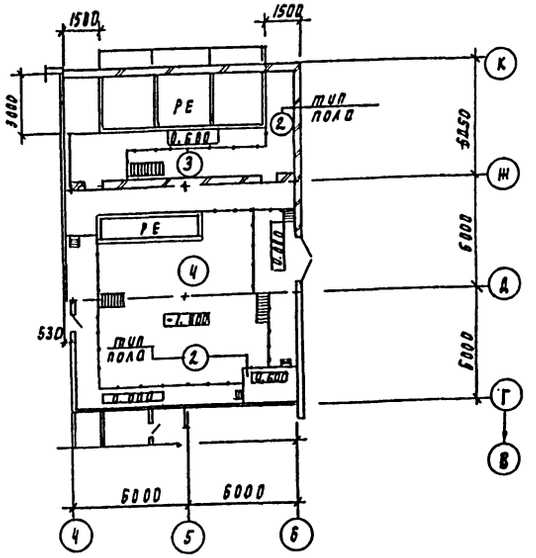

Антикоррозионная защита несущих и ограждающих конструкций зданий и сооружений

Номер помещения, участка	Наименование и материал элементов, конструкции	Состав защитного покрытия: Грунтовка — Марка материала	Грунтовка — Кол. слоев	Покровный слой — Марка материала	Покровный слой — Кол. слоев	Общая толщина покрытия, мм	Примечание
3, 4	Железобетонные конструкции Стены наружные железобетонные панели, кирпичные штукатуренные	лак ХВ-784	2	Эмаль ХВ-785	2	90÷120	
	Стены внутренние железобетонные стены баков, кирпичные штукатуренные			Лак ХВ-784 (ГОСТ 7313-75)	2		
	Плиты покрытия; перекрытия, ригеля, колонны						
	Металлоконструкции Опоры обслуживающих площадок, обслуживающие площадки, лестницы, ограждения Кронштейны, монорельс, кт. д	Грунтовка ХС-068 ТУ6-10-820-75	2	Эмаль ХВ-785	2	90÷120	
				Лак ХВ-784 (ГОСТ 7313-75)	2		
Защиту несущих и ограждающих конструкций остальных помещений см. раздел АР.							

Экспликация полов

Наименование или номер помещения по проекту	Тип пола по проекту	Схема пола или номер узла по серии	Элементы пола и их толщины	Площадь пола м²
3, 4	2	4 230 4 см АР-6	Покрытие: Плитка кислотоупорная керамическая марка „КШ" (ГОСТ 961-84), S 20 на силикатной замазке - S4 шпатлевки силикатной замазкой S5 Битумно-рулонная изоляция - Грунтовый слой из раствора битума БН 90/10 в бензине за 2 раз. - 2 слоя рубероида РЭМ-350 на битуме БН 90/10 - Шпатлевка мастикой битумной; марки М-2 Основание: см. лист АР-6	189.0
Экспликацию полов остальных помещений см раздел „АР"				

Т.П. 901-3-255.89			А3
Главный корпус для станций очистки воды поверхностных источников мутностью до 120 мг/л производительностью 5 тыс. м3/сут.		Стадия	Лист	Листов
		Р	4	
Планы полов	ЦНИИЭП инженерного оборудования г. Москва			

Привязан		
Инв. №		
Проверил	Строгин	
Вед. инж.	Макарищева	
Гл. конст.	Письман	
Н. контр.	Антонова	
Нач. отд.	Данилевский	

Копировал Родаевская 23597-03 Формат А2

Инв. № подл. | Подпись и дата | Взам. инв. №

Альбом 3, часть 1

Наименование	Объемы работ: Отделение растворно-хранилищных баков коапулянта оси „Ж-К" 4-6"					Дозаторная оси „П-Ж" „4-6"					Железобетонные наливные сооружения: Растворно-хранилищные баки коагулянта		Расходные баки коапулянта		Баки полиакриламида		Итого
	Пол плинтус	Каналы приямки	Стены, перемычки	Потолок	Металлоконструкции	Пол плинтус	Каналы приямки	Стены перемычки	Потолок	Металлоконструкции	1 бак	Всего	1 бак	Всего	1 бак	Всего	
Очистка металлических поверхностей кварцевым песком.					48.7					134.4							183.1
Обеспыливание бетонных поверхностей	45.0	18.7	150.6	81.1		152.8	6.0	288.0	152.8			54.0		26.4		26.4	1001.8
обеспыливание металлических поверхностей					48.7					134.4							183.1
оклейка битумно-рулонной изоляцией в 2 слоя толщиной 10мм	90.0					305.6											395.6
Оклейка полиизобутиленой марки ПСГ толщиной 2.5 мм в 2 слоя на клее 88Н		37.4					12.0										49.4
Затирка горячим песком	45.0					152.8											197.8
Шпатлевка силикатной замазкой толщиной 5мм	45.0					152.8											197.8
Облицовка кислотоупорной керамической плиткой марки "КШ" толщиной 20мм на силикатной замазке толщиной 4мм с разделкой швов замазкой Армазит-5 на глубину 15мм		18.7					6.0										24.7
Облицовка кислотоупорной керамической плиткой марки „КШ" толщиной 20мм на силикатной замазке толщиной 4мм	45.0					152.8											197.8
2 слоя компаунда на основе эпоксидной смолы ЭД-20											30.0	200	10	20.0			
Компаунд из эпоксидной смолы ЭД-20 с герметиком У-30м											15.0	70	5.0	10.0			
3 слоя компаунда на основе эпоксидной смолы ЭД-20											46.0	300.0	15.0	30.0			330.0
Облицовка кислотоупорной керамической плиткой марки „КШ" толщиной 35мм на эпоксидной замазке толщиной 4мм											15.0	100.0	5.0	10.0			110.0
Шпатлевка силикатной замазкой толщиной 4мм		18.7					6.0										24.7
Окраска ПХВ-материалами в 6 слоев; лак ХВ-784 в 2 слоя, эмаль ХВ-785-2 слоя лак ХВ-784-2 слоя			903.6	486.9				1728.0	916.8			324.0		158.4		158.4	4676.1
Окраска ПХВ-материалами в 6 слоев грунт ХС-068 в 2 слоя; эмаль ХВ-785 в 2 слоя; лак ХВ-784 в 2 слоя					292.2					806.4							1098.6

В железобетонных наливных сооружениях (для растворнохранилищных баков коапулянта) в графе „Всего" учтены материалы на антикоррозийную защиту поддона.

Инв. № подл. | Подпись и дата | Взам. инв. №

Привязан

Инв. №

Провер.	Стронгин	
Вед. инж.	Макарищева	
Гл. конст.	Письман	
Н. контр.	Антонова	
Нач. отд.	Ланиадевский	

Т.П. 901-3-255.89 А3

Главный корпус для станции очистки воды поверхностных источников мутностью до 120 мг/л производительностью 5.0 тыс. м³/сут

Ведомость объемов антикоррозионных работ

Стадия	Лист	Листов
Р	5	

ЦНИИЭП инженерного оборудования г. Москва

Копировал Гладевская 23697-03 формат А2

Альбом 3 часть 1

№№ пп.	Наименование работ	Объем работ: единица измерения	Объем работ: количество	Нормативная трудоемкость: Чел.-дн.	Нормативная трудоемкость: Маш.-см.	Численность рабочих в смену	Число смен	Продолжительность работ (дни)
I	Подготовительный период							1 мес.
II	Земляные работы							
1	Разработка грунта	м³	4229	163	31	6	2	17
2	Обратная засыпка	м³	1973	152	8	5	2	16
III	Устройство фундаментов							
1	Бетонная подготовка, подушка	м³	19.29					
2	Песчаное основание	м³	7.95					
3	Монолитные ж.б. фундаменты	м³	153.29	199	16	6	2	17
4	Укладка сборных ж.б. конструкций	м³	25.87					
5	Укладка бетонных блоков	м³	100.08					
IV	Устройство емкостей.							
	Емкость РЕ-1.							
1	Днище из монолитного ж.б.	м³	35.60					
2	Стеновые панели с монолитными участками, лотки сборные ж.б.	м³	35.44	173	6	6	2	15
3	Перегородки из а/ц листов	м²	60					
	Емкость РЕ 2							
1	Днище из монолитного ж.б.	м³	35.60					
2	Стеновые панели с монолитными участками, лотки сборные.	м³	35.44	160	6	6	2	14
	Емкость РЕ-3.							
1	Стены и днище из монолитного железобетона	м³	135.00	335	4	6	2	28
	Емкость РЕ-4.							
1	Стены и днище из монолитного железобетона.	м³	37.90	90	1	6	2	8
	Емкость РЕ-5.							
1	Стены и днище из монолитного железобетона	м³	121	170	3	6	2	14
V	Монтаж каркаса							
1	Колонны	м³	49.53					
2	Балки покрытия	м³	15.40					
3	Ригели	м³	13.17	159	12	5	2	16
4	Лестничы, площадки, проступи	м³	2.54					
5	Фахверк, колонны, распорки, связи	т	9.19					
VI	Устройство стен							
1	Из стеновых панелей	м³	222.0					
2	Из керамического кирпича	м³	125.74	361	28	5	2	36
3	Перегородки	м³	2.89					
4	Диафрагмы жесткости	м³	31.16					

График работ (месяцы): 1 2 3 4 5 6 7 8 9 10 11 12

ТП 901-3-255.89 ОС

Гл. инженер проекта	Чухрова		Склад для хранения и приготовления растворов с растворобетонными узлами производительностью 2 куб. м/час	Стадия	Лист	Листов
Провер.	Чухрова			Р	1	2
Инж. 1к.	Ланина					
Зав. гр.	Чухрова		График производства работ (начало)	ЦНИИЭП инженерного оборудования г. Москва		
Н. контр.	Павлова					
Нач. отд.	Григорьева					

Копировал: Логинова Формат: А2

23597-03

Инв. № подл. | Подпись и дата | Взам. инв. №

Альбом 3 часть 1

NN п.п.	Наименование работ	Объём работ: Единица измерения	Объём работ: Количество	Нормативная трудоемкость: Чел-дн	Нормативная трудоемкость: Маш-см	Численность рабочих в смену	Число смен	Продолжительность работ (дни)
VII	Устройство перекрытия и покрытия							
1	Плиты перекрытия	м³	40.56	153	15	5	2	16
2	Плиты покрытия	м³	72.17					
VIII	Устройство перегородок							
1	из керамического кирпича	м²	406	124	—	5	2	13
2	из легкобетонных панелей	м²	222					
3	опорные подушки сборные ж.б	м³	0.41					
IX	Устройство кровли							
1	4х слойной рулонной плоской	м²	380	179	—	5	2	18
2	3х слойной рулонной плоской	м²	536					
X	Заполнение проемов							
1	Окна	м²	137.16	51	—	4	2	12
2	Двери	м²	103.11	28				
3	Ворота	м²	11.82	11				
XI	Монтаж металлоконструкций							
1	Подвесные полы	т	13.26	279	2	6	2	24
2	Лестницы, площадки	т	39.18					
XII	Устройство полов							
1	цементных	м²	426	316	—	6	2	26
2	бетонных	м²	194					
3	из керамической плитки	м²	226					
4	из линолеума	м²	284					
XIII	Устройство венткамеры			10	—	3	2	2
XIV	Устройство КТП			9	—	3	2	2
XV	Отделочные работы внутренние							
1	Штукатурка улучшенная	м²	980	457	13	5	2	46
2	окраска	м²	3926					
3	Облицовка керамической плиткой	м²	110					
XVI	Отделочные работы наружные	м²	1737	51	—	5	2	5
XVII	Антикоррозионные работы	м²	198	379	—	5	2	38
XVIII	Специально-строительные работы							
1	Каналы и приямки бетонные	м³	14.53	36	1	5	2	4
2	Фундаменты под оборудование	м³	10.25					
XIX	Санитарно-технические работы			357	—	5	2	36
XX	Механомонтажные работы			936	—	10	2	47
XXI	Оборудование лабораторий и мастерской			92	—	5	2	10
XXII	Электромонтажные работы			928	—	10	2	47
XXIII	Разные работы			67	—	5	2	7
	Итого:			6425	146			12 мес.

График работ (месяцы): 1, 2, 3, 4, 5, 6, 7, 8, 9, 10, 11, 12

Примечание: Строительство главного корпуса осуществляется в 2 этажа
1 этап - строительство корпуса в осях „1÷3."
2 этап - строительство части корпуса в осях „4-6".

ПРОВЕР.	ЧУХРОВА	
ИНЖ. I К.	ПАНИНА	
ЗАВ. ГР.	ЧУХРОВА	
Н. КОНТ.	ПАВЛОВА	
НАЧ. ОТД.	ГРИГОРЬЕВА	

ТП 901-3-255.89 ОС

ЛАВНЫЙ КОРПУС АЗИСТАНЦИИ ИНСТИТУТА ВОДНЫХ ПРОБЛЕМ РЕСПУБЛИКИ МОЛДОВА. ПРОИЗВОДИТЕЛЬНОСТЬ 5 ЛИТ. ИЗ ГРУНТ.

СТАДИЯ	ЛИСТ	ЛИСТОВ
Р	2	2

ГРАФИК ПРОИЗВОДСТВА РАБОТ (ОКОНЧАНИЕ)

ЦНИИЭП ИНЖЕНЕРНОГО ОБОРУДОВАНИЯ г. МОСКВА

КОПИРОВАЛ: ЛОГИНОВА

ФОРМАТ: А2

83597-03

ИНВ. № ПОД. ПОД. | ПОДПИСЬ | ДАТА | ВЗАМ. ИНВ. №

gost.e-ecolog.ru