ТИПОВОЙ ПРОЕКТ

901-3-255.89

ГЛАВНЫЙ КОРПУС ДЛЯ СТАНЦИИ ОЧИСТКИ ВОДЫ ПОВЕРХНОСТНЫХ ИСТОЧНИКОВ МУТНОСТЬЮ до 120 мг/л ПРОИЗВОДИТЕЛЬНОСТЬЮ 5.0 тыс. $м^3$/сут.

23597-02

АЛЬБОМ 2.

ТХ Технология производства.

ВК Внутренний водопровод и канализация.

ТХН Эскизные чертежи общих видов.

ОВ Отопление и вентиляция.

СФ ЦИТП 620062, г.Свердловск, ул.Чебышева,4
Зак. 1776 инв. 23597-02 тираж 100
Сдано в печать 10.11 1988 Цена 5-12

© СФ ЦИТП Госстроя СССР, 1988 г.

gost.e-ecolog.ru

ТИПОВОЙ ПРОЕКТ
901-3-255.89
ГЛАВНЫЙ КОРПУС ДЛЯ СТАНЦИИ ОЧИСТКИ ВОДЫ ПОВЕРХНОСТНЫХ ИСТОЧНИКОВ МУТНОСТЬЮ ДО 120 мг/л ПРОИЗВОДИТЕЛЬНОСТЬЮ 5.0 тыс. м³/сут.
АЛЬБОМ 2.

ПЕРЕЧЕНЬ АЛЬБОМОВ:

Альбом 1. ПЗ Пояснительная записка.

Альбом 2. ТХ Технология производства.
ВК Внутренний водопровод и канализация.
ТХН Эскизные чертежи общих видов.
ОВ Отопление и вентиляция.

Альбом 3. Часть 1.
АР Архитектурные решения
КМ Конструкции металлические.
АЗ Антикоррозионная защита конструкций.
ОС Организация строительства.
Часть 2.
КЖ Конструкции железобетонные.

23597-02

Альбом 4. Часть 1.
ЭМ Силовое электрооборудование.
ЭО Электрическое освещение.
СС Связь и сигнализация.
Часть 2.
АТХ Автоматизация.

Альбом 5. КЖИ Строительные изделия.

Альбом 6. АТХ Задание заводу изготовителю.

Альбом 7. ВМ Ведомости потребности в материалах.

Альбом 8. СО Спецификации оборудования.

Альбом 9. Часть 1.
Часть 2. С сметы

Примененные материалы: Т.П. 407-3-44/75÷45/75. Альбом 3 „Трансформаторные подстанции с одним и двумя кабельными или одним воздушными вводами 6-10кв на один и два трансформатора мощностью до 2×630ква." Распространяет Свердловский филиал ЦИТП.

Разработан
ЦНИИЭП инженерного оборудования
городов, жилых и общественных зданий

Главный инженер института А. Кетаов
Ответственный исполнитель И. Новик

Утвержден Госгражданстроем
приказ № 242 от 29 июля 1986 г

СОДЕРЖАНИЕ АЛЬБОМА

Марка	Наименование	NN страниц
	Технология производства. Чертежи марки ТХ.	
ТХ-1	Общие данные.	3
ТХ-2	Вертикальная схема обработки воды.	4
ТХ-3	Вертикальная схема приготовления основных реагентов	5
ТХ-4	Общеувязочные планы на отм. -2.400; -1.800; -1.400; 0.000; 2.400; 3.600; 5.800. Экспликация помещений.	6
	Отделение барабанных сеток.	
ТХ-5	Планы на отм. -0.600; 0.000; 3.600; 5.800	7
ТХ-6	Разрезы 1-1; 2-2; 3-3.	8
ТХ-7	Схемы трубопроводов	9
	Зал контактных осветлителей	
ТХ-8	Планы на отм. -1.400; 0.000; 2.400; 3.600	10
ТХ-9	Разрезы 4-4; 5-5. Сечение Д-Д	11
ТХ-10	Схемы трубопроводов В1 и В7.	12
ТХ-11	Схемы трубопроводов В1 и К3	13
ТХ-12	План на отм. -1.400; 0.000 с нанесением пробоотборных трубок. Схема пробоотборного узла.	14
	Отделение коагулянта и полиакриламида.	
ТХ-13	План на отм. -1.800; 0.000; 0.600. Разрез 6-6.	
	Сечение А-А.	15
ТХ-14	Фрагмент плана на отм. -1.800. Разрезы 7-7; 8-8	16
ТХ-15	Воздуходувная. План на отм. -1.800	
	Разрезы 9-9; 10-10	17
ТХ-16	Схемы трубопроводов К2; К3; К3.	18
ТХ-17	Схемы трубопроводов В1; В7; АО.	19
ТХ-18	Лаборатории. План на отм. 3.600 с расстановкой мебели и оборудования.	20
	Насосная станция II-го подъема	
ТХ-19	План на отм. -2.400; 0.000. Разрезы 11-11; 12-12	21
ТХ-20	Схемы В1; К3	22
ТХ-21	Механическая мастерская	23

Марка	Наименование	NN страниц
	Эскизные чертежи общих видов. Чертежи марки ТХН.	
ТХН-1	Гребенка распределительная	24
ТХН-2 / ТХН-2-01	Крестовина	25
ТХН-3	Устройства воздухозаборное Ду 200	25
ТХН-4	Гребенка воздухораспределительная в растворнакопительных баках коагулянта	26
ТХН-5	Гребенка воздухораспределительная в растворных баках полиакриламида	26
ТХН-6	Коллектор гидросмыва	27
ТХН-7	Коллектор воздухораспределительный в расходных баках коагулянта.	27
ТХН-8 / ТХН-8-01 / ТХН-8-02	Поплавок	28
ТХН-9	Рама лебедки	29
	Внутренний водопровод и канализация	
	Чертежи марки ВК	
ВК-1	Общие данные	30
ВК-2	Планы на отм. 0.000; 3.600 с разводкой трубопроводов. Схемы В1; Т3; К1; К2.	31
	Отопление и вентиляция. Чертежи марки ОВ.	
ОВ-1	Общие данные (начало)	32
ОВ-2	Общие данные (окончание)	33
ОВ-3	План на отм. 0.000; 3.600.	34
ОВ-4	Схема системы отопления. Схемы вентиляции П1; П2; В1÷В8; ВЕ1÷ВЕ3. Узел управления.	35
ОВ-5	Установка систем п1; п2. Схема системы теплоснабжения.	36
ОВ-6	Установка систем В1; В2; В6	37
	Чертежи марки ОВН	
ОВН-1 / ОВН-2	Конфузар. Переход	38

Альбом 2

Ведомость рабочих чертежей основного комплекта

Лист	Наименование	Примечание
ТХ-1	Общие данные	
ТХ-2	Вертикальная схема обработки воды	
ТХ-3	Вертикальная схема приготовления основных реагентов	
ТХ-4	Общеувязочные планы на отм.-2.400;-1.800;-1.400;	
	0.000;2.400;3.600;5.800. Экспликация помещений	
	Отделение барабанных сеток.	
ТХ-5	Планы на отм.-0.600; 0.000; 3.600 и 5.800	
ТХ-6	Разрезы 1-1; 2-2; 3-3.	
ТХ-7	Схемы трубопроводов	
	Зал контактных осветлителей	
ТХ-8	Планы на отм.-1.400; 0.000, 2.400; 3.600	
ТХ-9	Разрезы 4-4; 5-5. Сечение А-А	
ТХ-10	Схемы трубопроводов В1 и В7	
ТХ-11	Схемы трубопроводов В1 и К3	
	Отделение коагулянта и полиакриламида	
ТХ-12	План на отм.-1.800; 0.000, 0.600. Разрез 6-6.	
	Сечение А-А	
ТХ-13	Фрагмент плана на отм.-1.800. Разрезы 7-7; 8-8	
ТХ-14	Воздуходувная. План на отм.-1.800. Разрезы 9-9; 10-10	
ТХ-15	Схемы трубопроводов R2; R3; К3	
ТХ-16	Схемы трубопроводов В1, В7, А0	
ТХ-17	Лаборатории. План на отм. 3.600 с расстановкой	
	мебели и оборудования	
	Насосная станция II подъема	
ТХ-18	План на отм.-2.400; 0.000. Разрезы 11-11; 12-12	
ТХ-19	Схемы трубопроводов В1; К3	
ТХ-20	Механическая мастерская	

Ведомость ссылочных и прилагаемых документов

Обозначение	Наименование	Примечан.
	Ссылочные документы	
ГОСТ17374-83	Детали трубопроводов стальные	
ГОСТ17380-83	бесшовные приварные на Ру≤10 МПа	
	(≤100кгс/см²)	
Серия 4.900-9	Узлы и изделия трубопроводов	
выпуск 0-1	из пластмассовых труб для	
	систем водоснабжения и	
	канализации.	
Серия 4.901-26	Детали ввода растворов реагентов в трубопроводы	
Серия 7.901-3	Бункер загрузочный с эжектором	
	для транспортировки песка	
Серия 7.901-3	Сепаратор для промывки и	
	транспортировки песка	
Серия 4.900-10 вып. 2	Трубопроводная арматура	
	Прилагаемые документы	
ТХН1	Гребенка распределительная	
ТХН2; ТХН2-01	Крестовина	
ТХН-3	Устройство воздухозаборное Ду 200	
ТХН4	Гребенка воздухораспределительная	
	в растворно-хранилищных баках	
	коагулянта	
ТХН5	Гребенка воздухораспределительная	
	в расходных баках полиакриламида	
ТХН6	Коллектор гидросмыва	
ТХН7	Коллектор воздухораспределительный	
	в расходных баках коагулянта	
ТХН8; ТХН8-01; ТХН8-02	Поплавок	
ТХН9	Рама лебедки	
ТХ. СО	Спецификации оборудования к	Альбом 8
	основному комплекту чертежей	
	марки ТХ	
ТХ. ВМ	Ведомость потребности в материалах	Альбом 7

Ведомость основных комплектов рабочих чертежей

Обозначение		Наименование	Примечан.
901-3-	ТХ	Технология производства	Альбом 2
901-3-	ВК	Внутренний водопровод и канализация	Альбом 2
901-3-	ОВ	Отопление и вентиляция	Альбом 2
901-3-	АР	Архитектурные решения	Альбом 3ч1
901-3-	КМ	Конструкции металлические	Альбом 3ч.1
901-3-	АЗ	Антикоррозионная защита конструкций	Альбом 3ч.1
901-3-	КЖ	Конструкции железобетонные	Альбом 3ч2
901-3-	ЭМ	Силовое электрооборудование	Альбом 4ч.1
901-3-	ЭО	Электрическое освещение	Альбом 4ч.1
901-3-	СС	Связь и сигнализация	Альбом 4ч.1
901-3-	АТХ	Автоматизация	Альбом 4ч.2

Основные технико-экономические показатели

NN п.п.	Наименование показателей	Единицы измерен.	Количество
1	Сметная стоимость строительства	тыс. руб	390,53
2	Стоимость строительно-монтажных работ	тыс. руб.	285,53
3	Расход коагулянта (сернокислого алюминия) по чистому продукту	кг/сутк	252.0
4	Расход полиакриламида по чистому продукту	кг/сутк.	2.5
5	Расход жидкого хлора	кг/сутки	44.4

Условные обозначения

— В1 — Трубопровод чистой воды
— В7 — Трубопровод исходной воды
— А0 — Трубопровод сжатого воздуха
— К3 — Производственная канализация
— R1 — Хлоропровод
— R2 — Трубопровод раствора коагулянта
— R3 — Трубопровод раствора полиакриламида

Общие указания.

Настоящий типовой проект разработан в соответствии с планом типового проектирования на 1988 год. В основу рабочей документации положен технический проект, утвержденный „Госграждан строем" приказом N242 от 29 июля 1986 года.

Таблица опросных листов согласованных с ВНИИгидромашем

Наименование насоса	Номер опросного листа и дата согласования
Насос-дозатор НД 2,5 400/16 К14 А	N7211 от 29.07.75

Типовой проект разработан в соответствии с действующими нормами и правилами и предусматривает мероприятия, обеспечивающие взрывобезопасность и пожаробезопасность при эксплуатации здания.

Ответственный исполнитель И.М.Новик.

Схема компановки главного корпуса

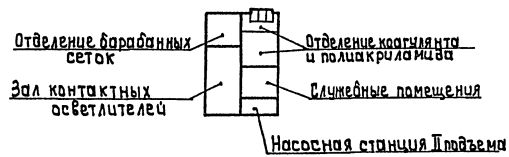

Инв. № подл. | Подписи и дата | Взам. инв. №

Привязан

Инв. №

т.п. 901-3-255.89 ТХ

Провер	Кулакова		
Инж. Ткат	Сенина		
Зав. сект	Новик		
Гл. спец	Браславский		
Н. контр	Новик		
Нач. отд	Заплетохин		

Главный корпус для станции очистки воды поверхностных источников мутностью до 120 мг/л. производительностью 5.0 тыс м³/сут

Общие данные

Стадия	Лист	Листов
Р	1	21

ЦНИИЭП инженерного оборудования г. Москва

Копировал: Алешикова 23597-02 Формат: А2

Альбом 2

Башня для хранения промывной воды

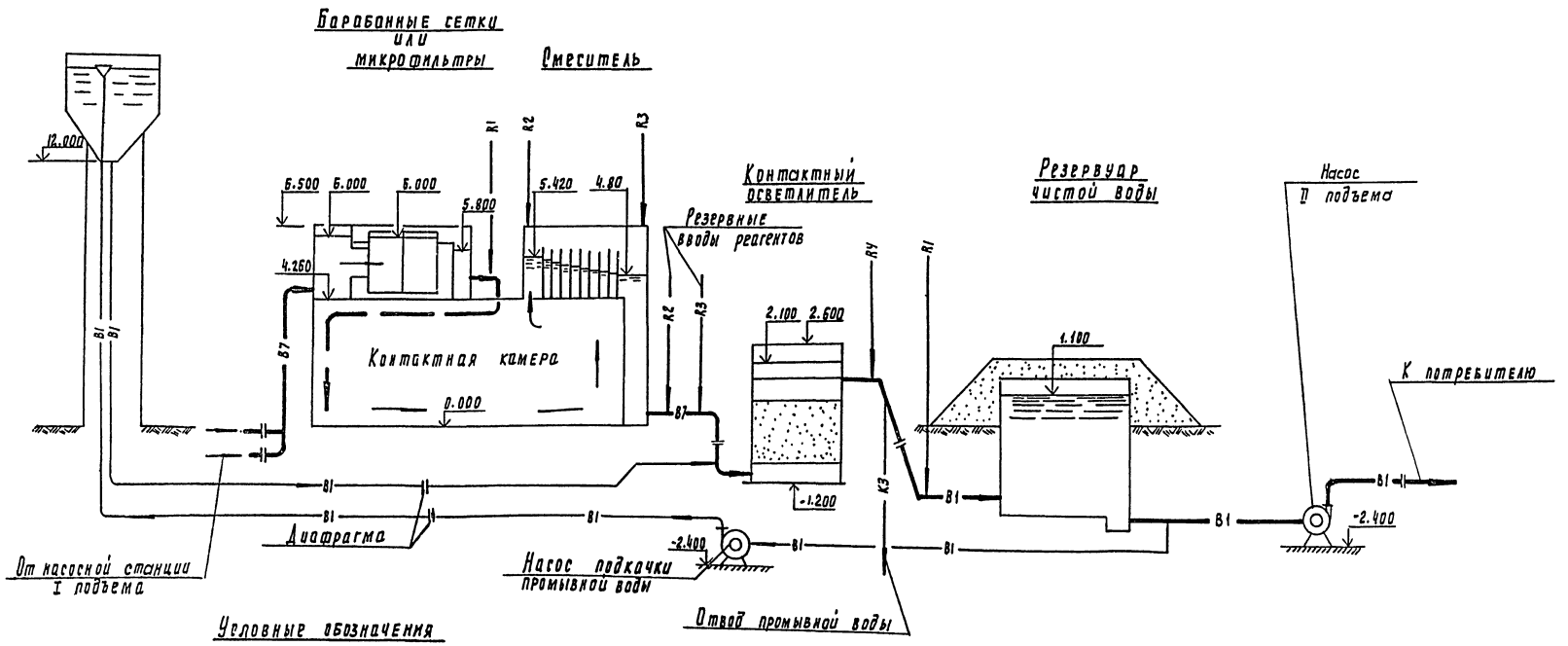

Условные обозначения

B1	Трубопровод чистой воды
B7	Трубопровод исходной воды
R1	Хлоропровод
R2	Трубопровод раствора коагулянта
R3	Трубопровод раствора полиакриламида
R4	Трубопровод раствора известкового молока
R5	Трубопровод угольной пульпы

Инв. № подл. | Подпись и дата | Взам. инв. №

Привязан

Инв. №

Провер.	Пенина	
Зав. сек.	Новик	
Гл. инж.	Буглавский	
Н. контр.	Новик	
Нач. отд.	Залегохин	

ТП 901-3-255.89 ТХ

Главный корпус для станции очистки воды поверхностных источников мутностью до 120 мг/л производительностью 5 тыс. м³/сут

Стадия	Лист	Листов
Р	2	21

Вертикальная схема обработки воды

ЦНИИЭП инженерного оборудования г. Москва

Копировал Родаевская 23597-02 Формат А2

Альбом 2

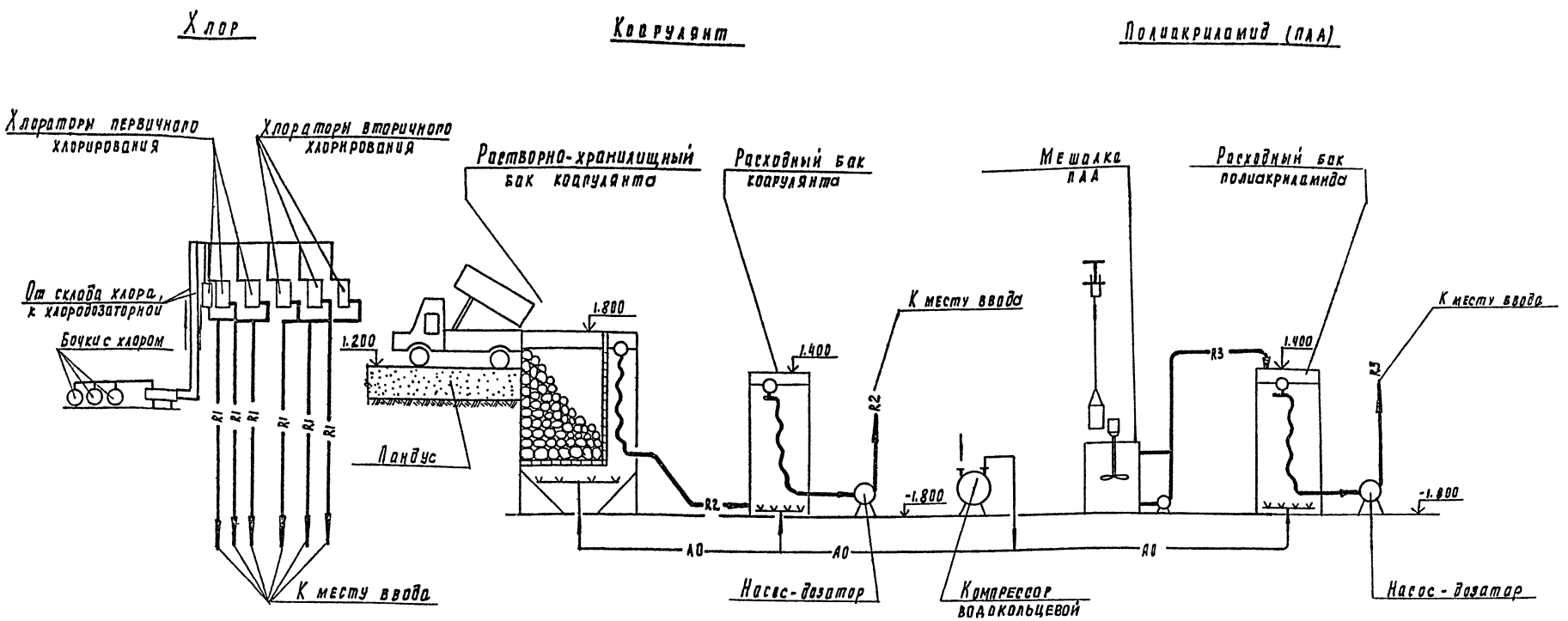

Условные обозначения:

- R1 — Хлоропровод
- R2 — Трубопровод раствора коагулянта
- R3 — Трубопровод раствора полиакриламида
- А0 — Трубопровод сжатого воздуха

1. Места вводов реагентов см. на листе ТХ-5

Инв. № подл. | Подпись и дата | Взам. инв. №

Привязан				ТП 901-3-255.89		ТХ
Инв. №	Провер.	Ренина		Вертикальная схема приготовления основных реагентов	Стадия	Лист	Листов
	Гл. спец.	Новик			Р	3	21
	Гл. спец.	Арсланский			ЦНИИЭП инженерного оборудования г. Москва		
	Н. контр.	Новик					
	Нач. отд.	Залетохин					

Копировал Родаевская 23597-02 Формат А2

Альбом 2

План на отм. -2.400; -1.800; - 1.400 и 0.000

План на отм. 2.400; 3.600 и 5.800

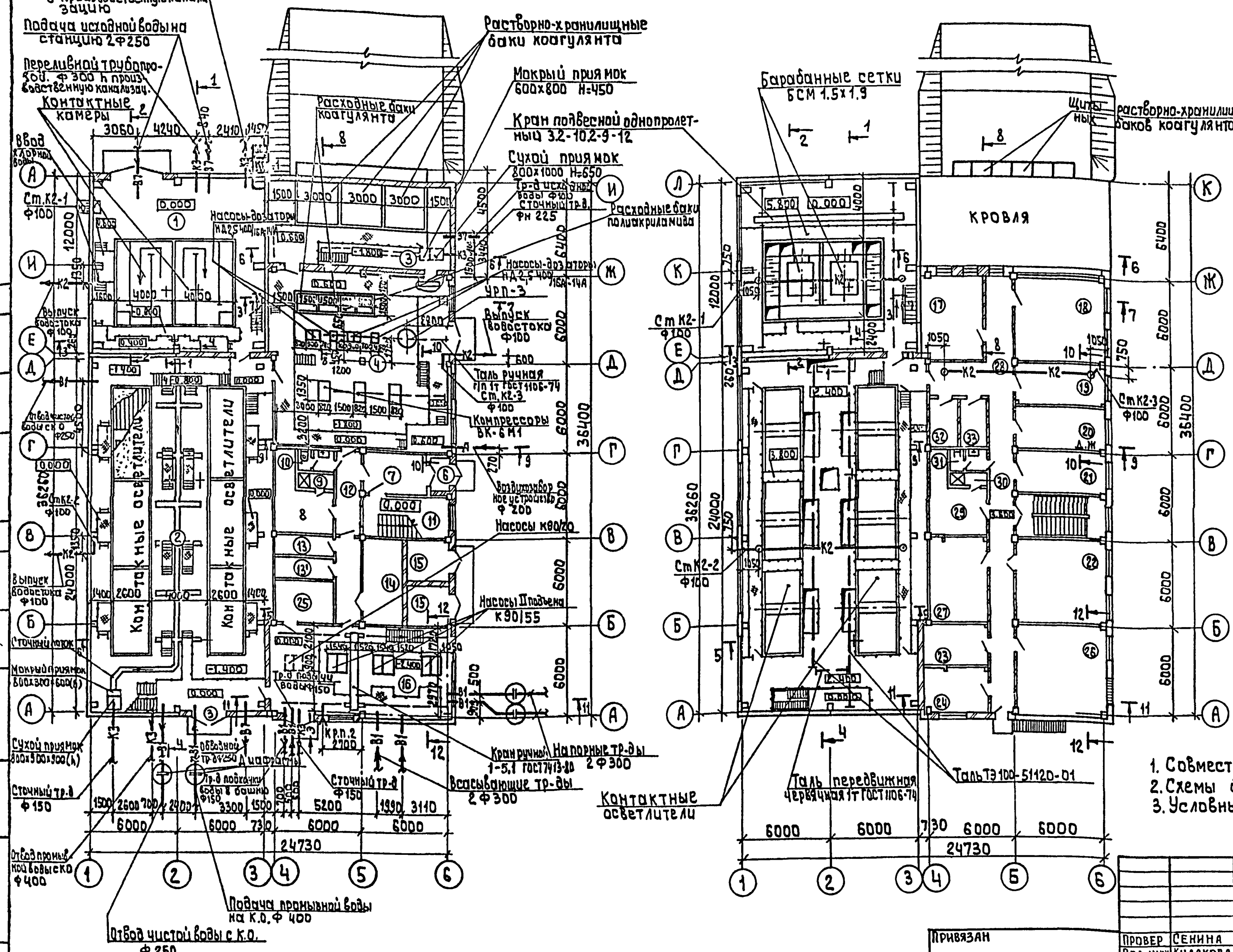

Экспликация помещений

NN	Наименование	Примечан.
1	Отделение барабанных сеток	
2	Зал контактных осветлителей	
3	Отделение растворно-хранилищных баков коагулянта	
4	Дозаторная воздуходувная	
5	Помещение узла управления	
6.	Тамбур	
7	Вестибюль	
8	Мужской гардероб уличной, домашней и специальной одежды.	
9	Мужская душевая	
10	Мужской санузел.	
11	Лестничная клетка	
12	Коридор	
13	Кладовая чистой спецодежды	
13'	Кладовая грязной спецодежды	
14	Щитовая	
15	Помещения ТП	
16.	Насосная станция II подъема	
17	Бактериологическая лаборатория	
18	Химическая лаборатория	
19	Контрольная лаборатория	
20	Средоварочная и моечная	
21	Мастерская	
22	Диспетчерская	
23	Комната приема пищи	
24	Начальник станции и дежурный персонал	
25	РУ.	
26	Приточная венткамера	
27	Вытяжная венткамера	
28	Коридор.	
29	Женский гардероб уличной, домашней и специальной одежды	
30	Женская душевая	
31	Женский санузел	
32	Автоклавная	
33	Помещение реактивов	

1. Совместно с данным листом см л.л ТХ-5÷20.
2. Схемы дождевой канализации см. л ВК-2.
3. Условные обозначения трубопроводов даны на л.ТХ-2,3.

тп. 901-3-255.89		ТХ
Главный корпус для станции очистки воды поверхностных источников мутностью до 120 мг/л. Производительностью 5.0 тыс. м³/сут.	Стадия: Р	Лист: 4 / Листов: 21
Общеувязочные планы на отм -2.400; -1.800; -1.400; 0.000; 2.400; 3.600 и 5.800. Экспликация помещений	ЦНИИЭП инженерного оборудования г. Москва	

Должность	Фамилия
Провер	Сенина
Вед. инж	Кулакова
Зав. сект	Новик
Гл. спец	Брас'авский
Н. контр	Новик
Нач. отд	Заплетохин

Привязан

Инв №

Согласовано

Отдел АСП / Дьдынина / Стронгин

Инв. № подл. | Подпись и дата | Взам. инв. №

Копировал: Алешикова 23597-02 Формат: А2

Альбом 2

ПЛАН НА ОТМ.-0.600; 0.000.

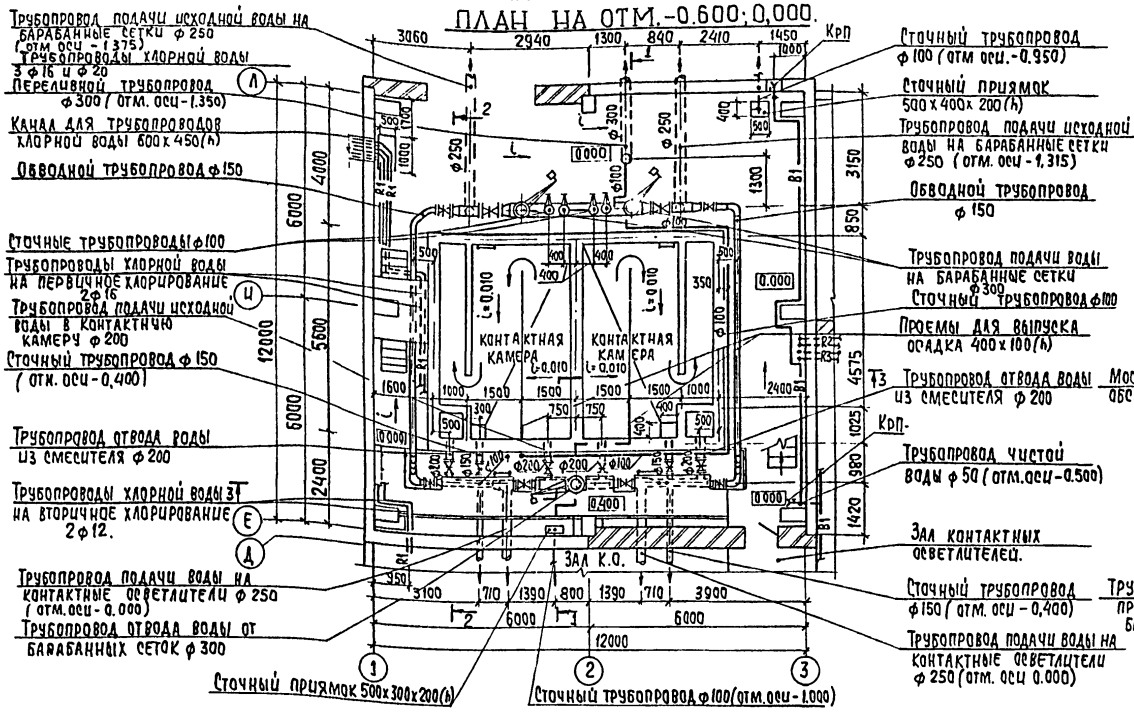

ПЛАН НА ОТМ. 5.800.

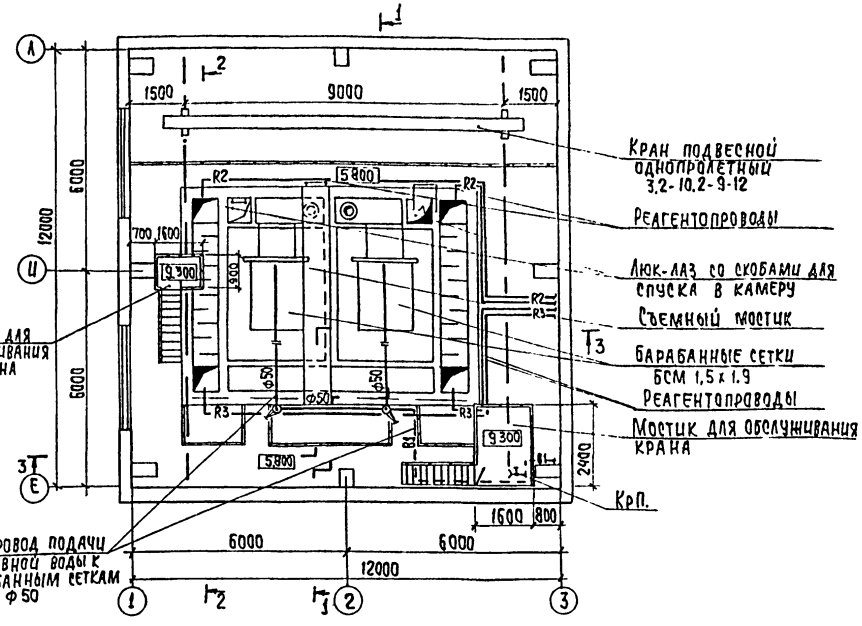

ПЛАН НА ОТМ. 3,600

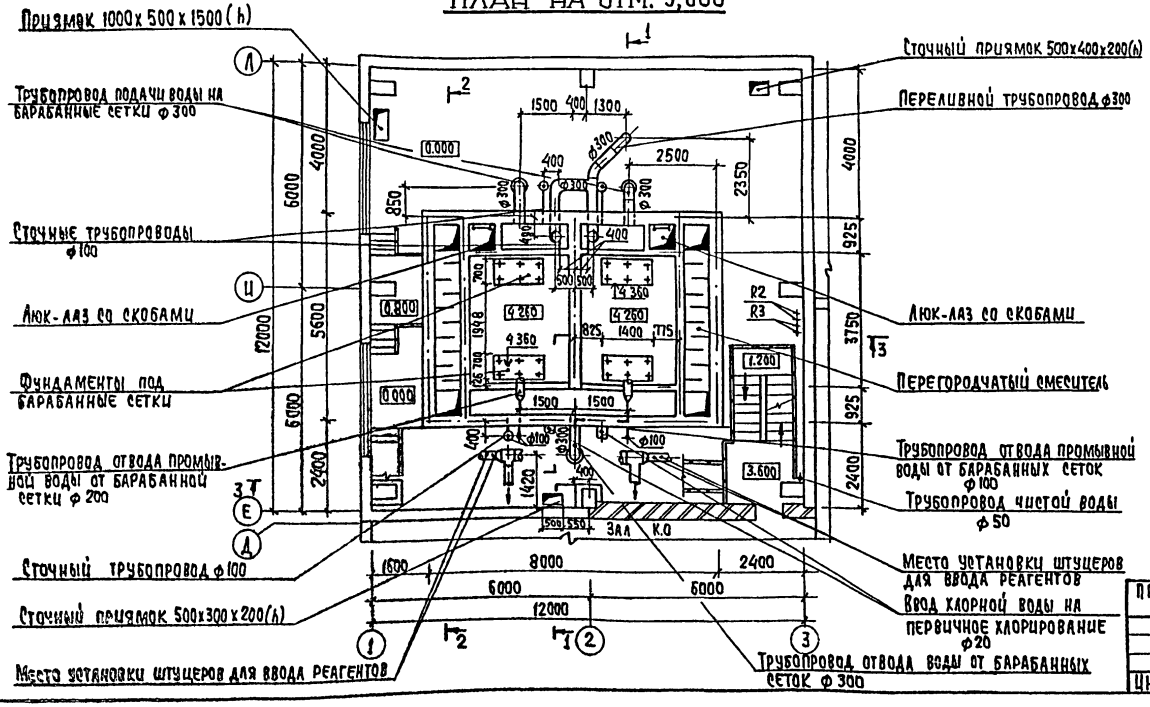

1. Совместно с данным листом см. листы ТХ-6,7.
2. Диафрагмы на трубопровода подачи сырой воды во входные устройства устанавливаются в колодцах. На чертеже не показаны.
3. Опоры под трубопроводы см. альбом 3.

Согласовано: ГИП Кулакова; Отд. ВОС Сенина; Отд. ВР Новик; Отд. ЭМ Гусева

Инв. № подл. | Подпись и дата | Взам. инв. №

Привязан			
Инв. №			

Пров.	Кулакова	
Инж. кат.	Сенина	
Зав. сект.	Новик	
Гл. спец.	Браславский	
Н. контр.	Новик	
Нач. отд.	Заплетохин	

т.п. 901-3-255.89 ТХ

Главный корпус для станции очистки воды поверхностных источников мутностью до 120 мг/л производительностью 5,0 тыс. м³/сут

Стадия	Лист	Листов
Р	5	21

Отделение барабанных сеток. Планы на отм. -0.600; 0.000; 3.600 и 5.800

ЦНИИЭП инженерного оборудования г. Москва

Копировал: Хюппенен Формат А2

23597-02

Альбом 2

1-1

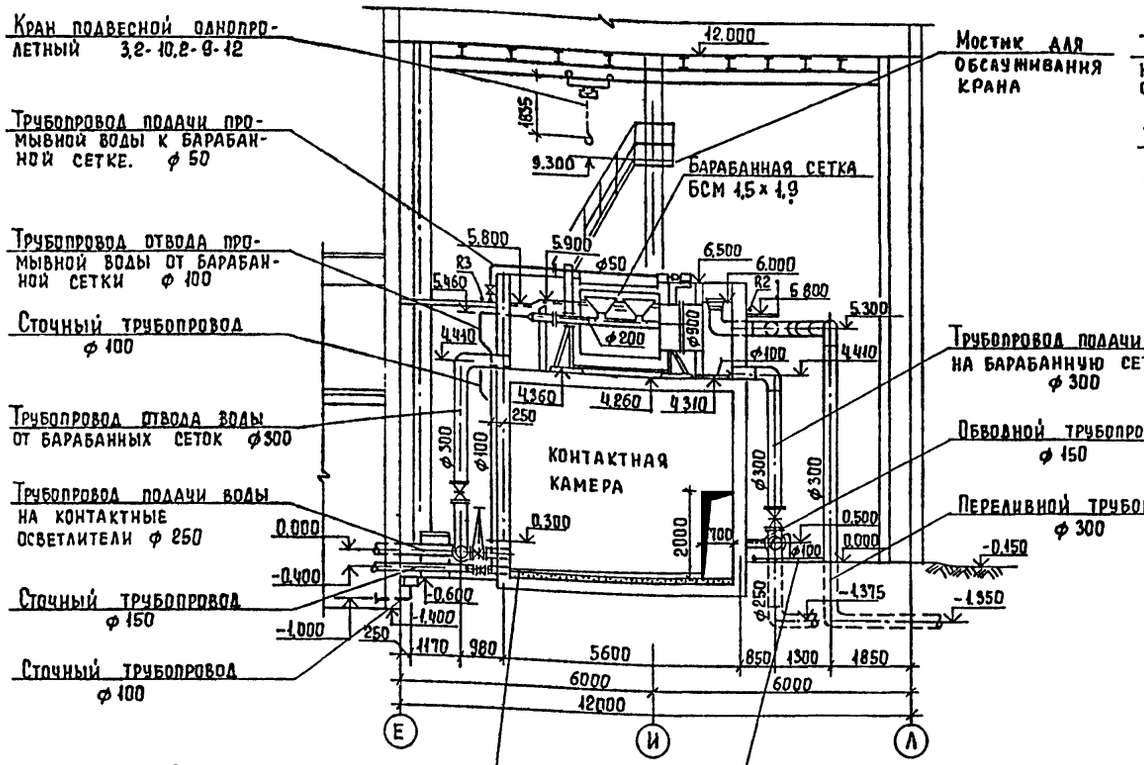

Проем для выпуска осадка h = 50 мм

Сточный трубопровод ф 100

3-3

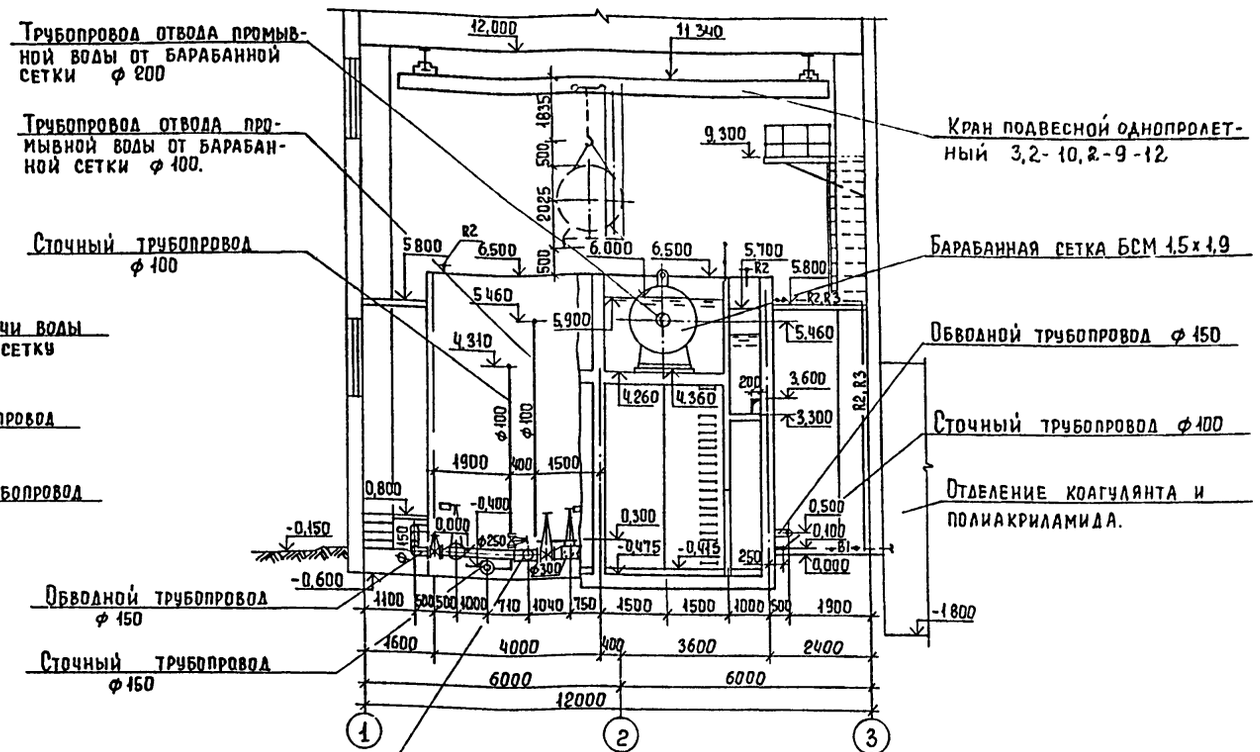

Трубопровод подачи воды на контактные осветлители ф 250

2-2

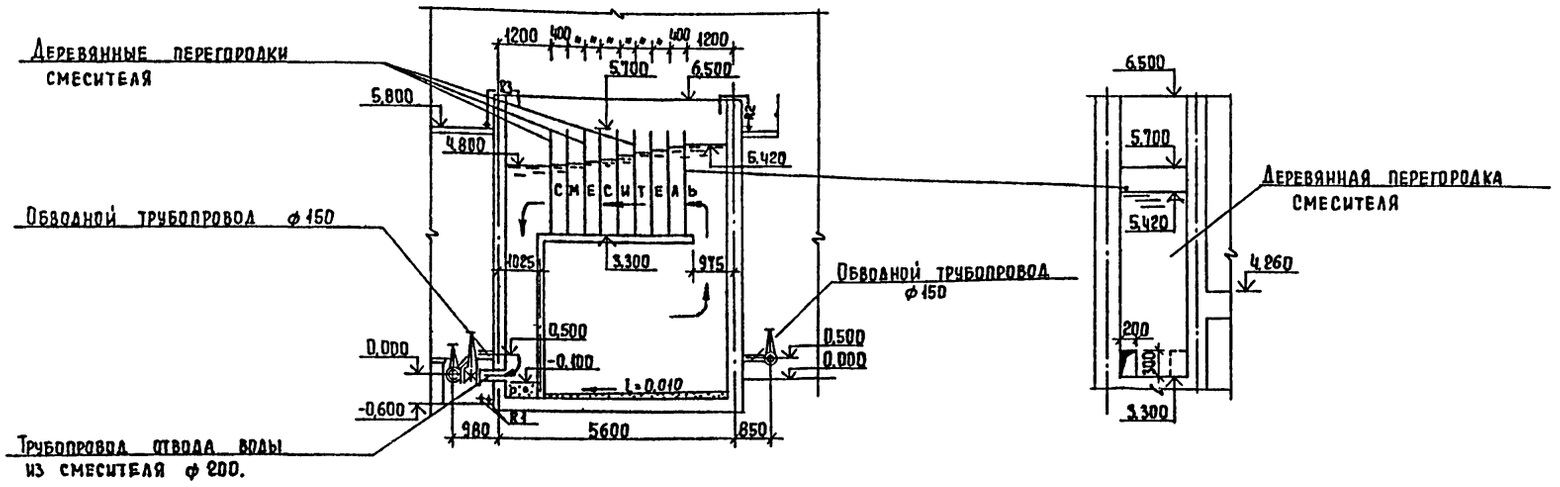

1. Совместно с данным листом см. листы ТХ-5,7.
2. На разрезе 3-3 мостик условно не показан. (на отм. 0.400)
3. Опоры под трубопроводы см. альбом 3.

Согласовано: Отдел АСП Строгин; Отдел ВС Нарцисова; Отдел ЭАД Гусева

Взам. инв. № | Подпись и дата | Инв. № подл.

Привязан

Инв. №

Провер.	Кулакова	
Инж. I кат.	Сенина	
Зав. сект.	Новик	
Гл. спец.	Брославский	
Н. контр.	Новик	
Нач. отд.	Заплетохин	

т.п 901-3-255.89 ТХ

Главный корпус для станции очистки воды поверхностных источников мутностью до 120 мг/л производительностью 5,0 тыс м³/сут.

Стадия	Лист	Листов
Р	6	21

Отделение барабанных сеток. Разрезы 1-1; 2-2; 3-3.

ЦНИИЭП инженерного оборудования г. Москва

Копировал Еремченко

Формат А2

23597-02

Альбом 2

Схема трубопроводов исходной воды /-В7-/

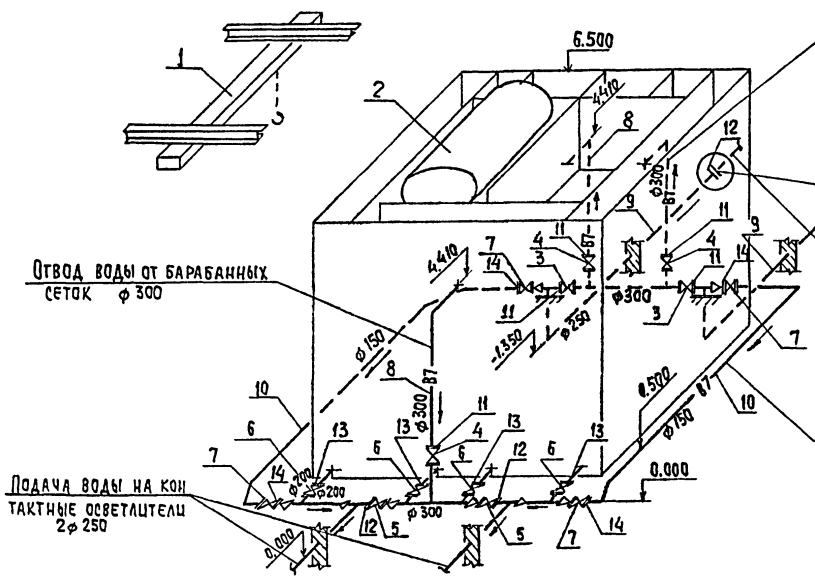

Схема трубопроводов производственной канализации /-К3-/

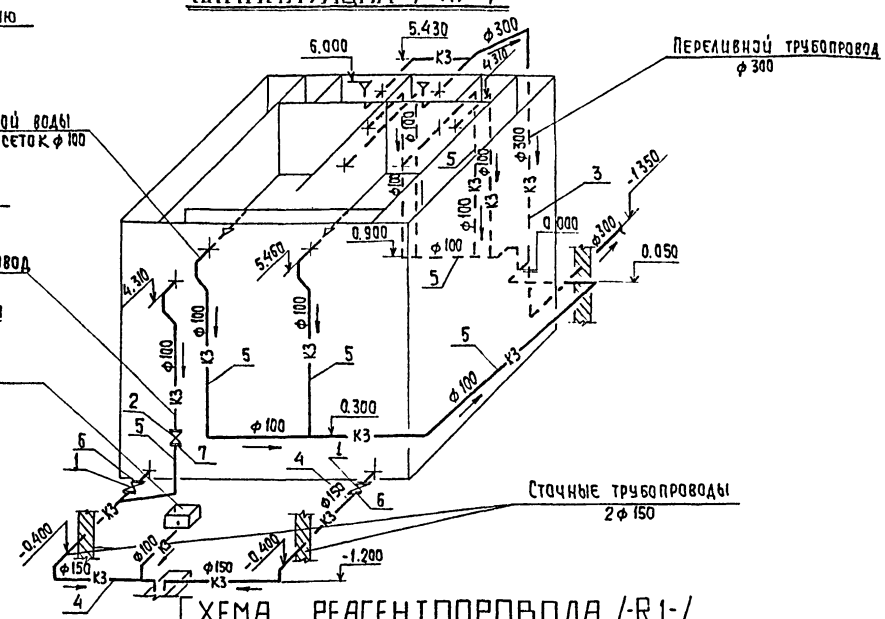

Схема трубопровода чистой воды /-В1-/

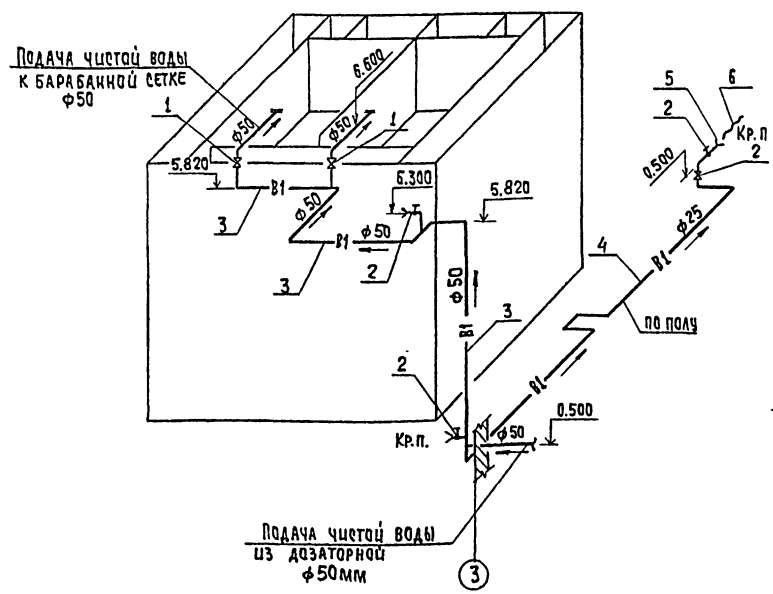

Схема реагентопровода /-R1-/

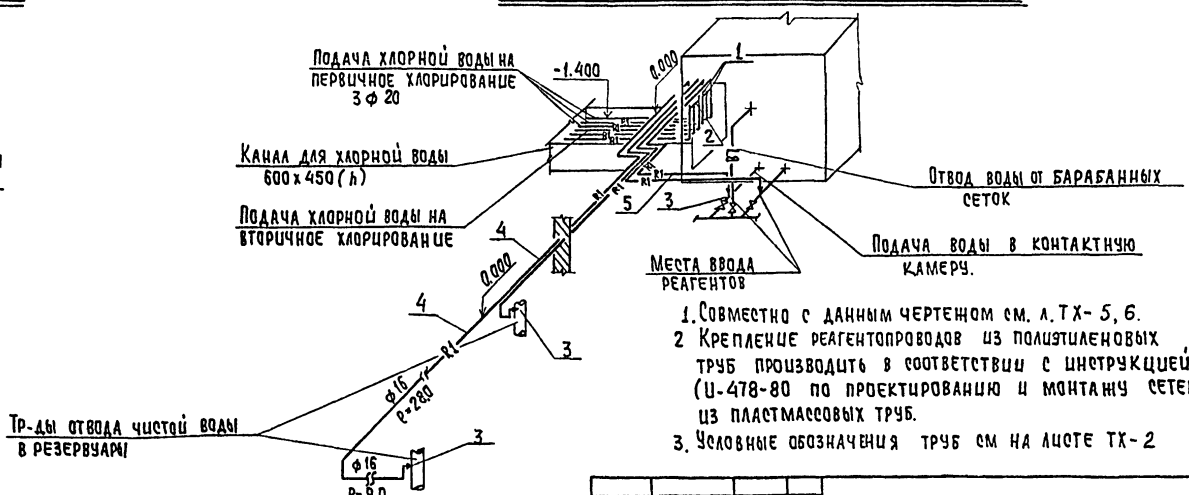

1. Совместно с данным чертежом см. л. ТХ- 5, 6.
2. Крепление реагентопроводов из полиэтиленовых труб производить в соответствии с инструкцией (И-478-80 по проектированию и монтажу сетей из пластмассовых труб.
3. Условные обозначения труб см на листе ТХ- 2

					Т.П. 901-3-255.89		Тх
Привязан		Провер.	Сенина		Главный корпус для станций очистки воды поверхностных источников мутностью до 120 мг/л производительностью 5,0 тыс. м³/сутки	Стадия	Лист	Листов
		Вед. инж.	Кулакова			Р.	7	21
		Зав. сект.	Новик					
		Гл. спец.	Браславский		Отделение барабанных сеток	ЦНИИЭП Инженерного оборудования г. Москва		
		Н. контр.	Новик		Схемы трубопроводов В7, К3 В1, R1.			
Инв. №		Нач. отд.	Заплетохин					

Копировал: Хюппенен Формат А2

23597-02

Инв. № подл. | Подпись и дата | Взам. инв. №

Альбом 2

ПЛАН НА ОТМ. 1,400; 0,000.

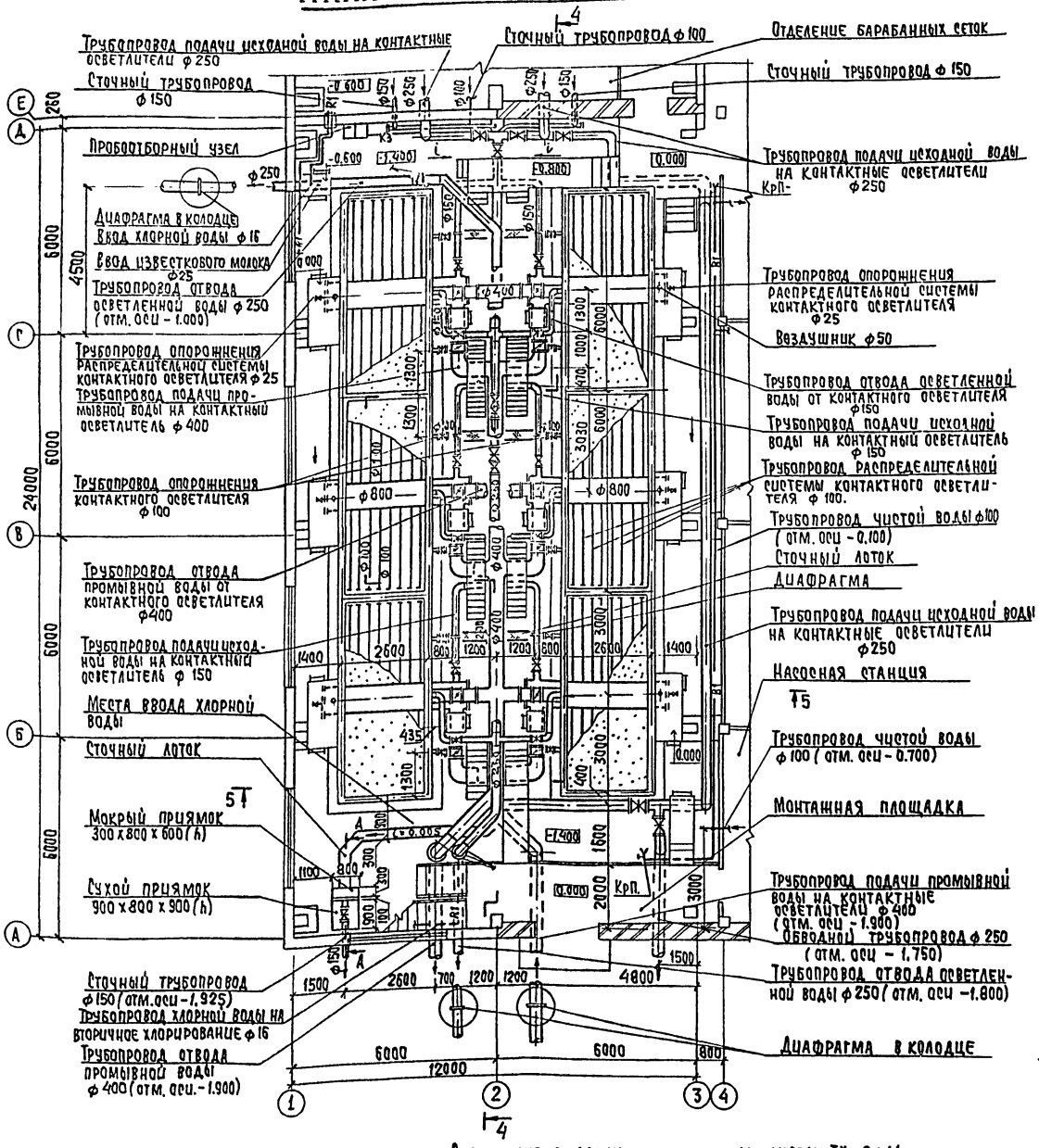

ПЛАН НА ОТМ. 2,400; 3,600.

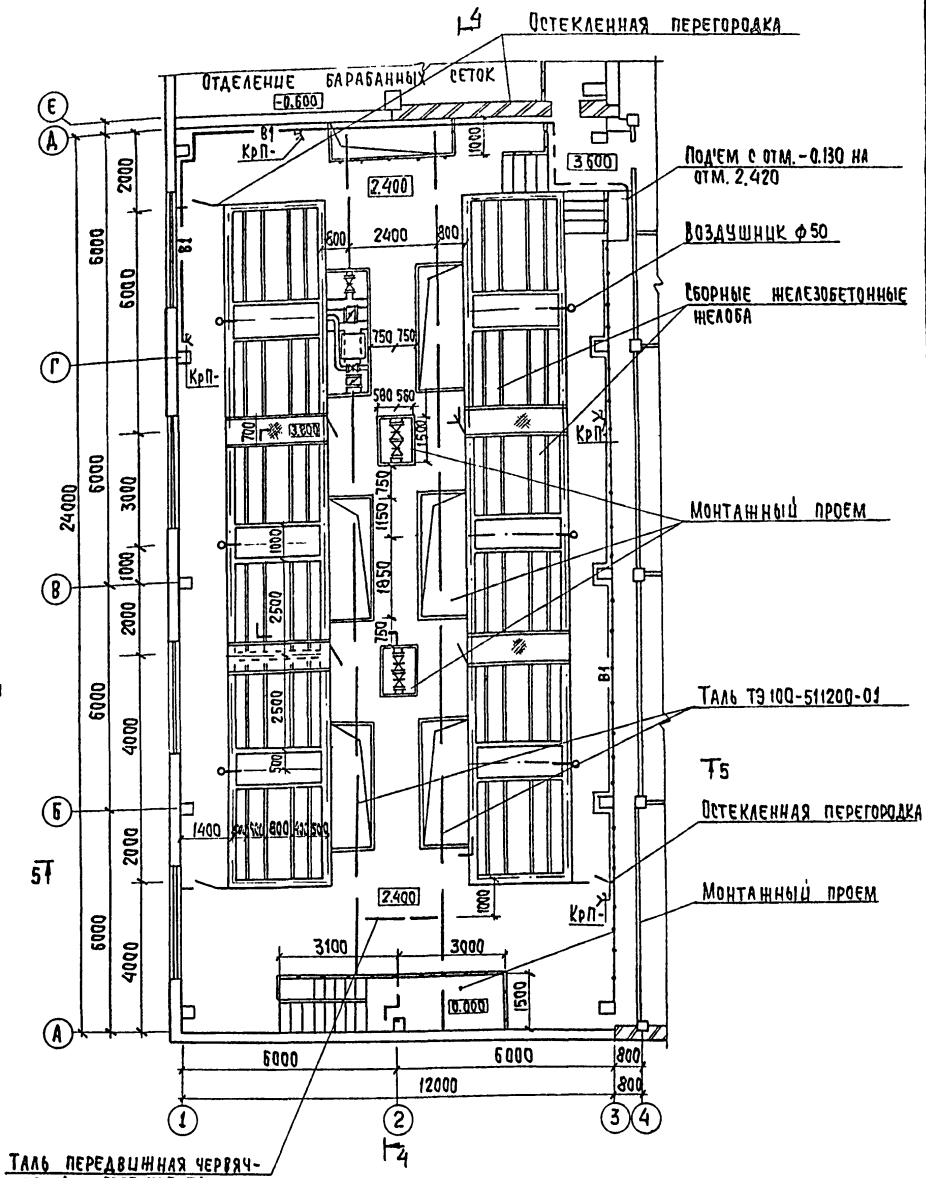

Таль передвижная червячная 1т. ГОСТ 1106-74

1. Совместно с данным листом см. листы ТХ-9÷11.
2. Опоры под трубопроводы см. альбом 3

Согласовано	Огнев АСП	Гусейнов	
	Шаев ОС	Царицынская	
	Отдел ЭВД	Гусева	

Инв. № подл. | Подпись и дата | Взам. инв. №

Привязан			
Инв. №			
Провер.	Кулакова		
Инженер	Сенина		
Зав. сект.	Новик		
Гл. спец.	Браславский		
Н. контр.	Новик		
Нач. отд.	Заплетохин		

т.п 901-3-255.89 ТХ

Главный корпус для станции очистки воды поверхностных источников мутностью до 120 мг/л производительностью 5,0 тыс м³/с чтки

Зал контактных осветлителей планы на отм. -1.400; 0.000; 2.400; 3.600

Стадия	Лист	Листов
Р.	8	21

ЦНИИЭП инженерного оборудования г. Москва

Копировал: Хюппенен Формат А2

23597-02

Альбом 2

4-4
М 1:100

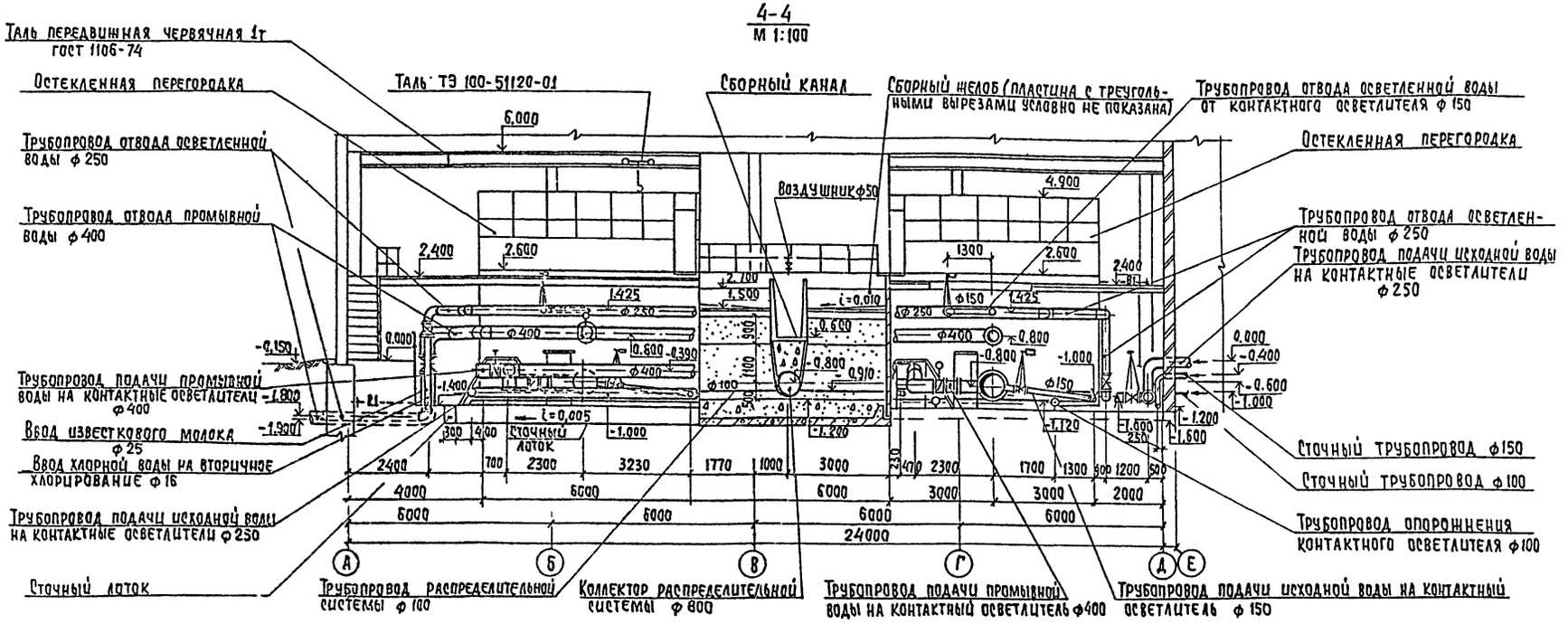

5-5
М 1:100

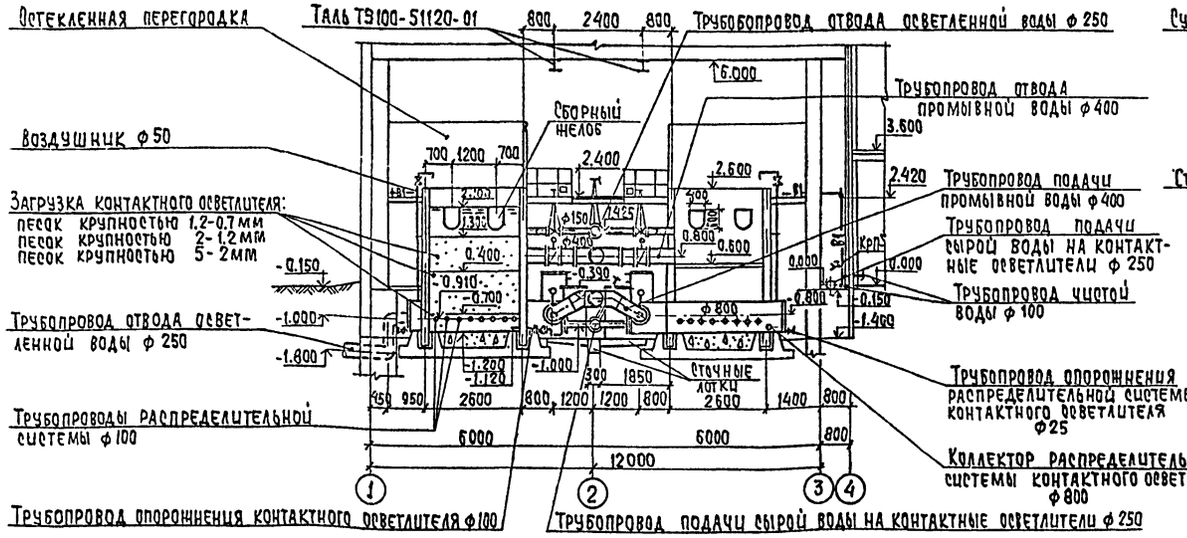

А-А
М 1:50

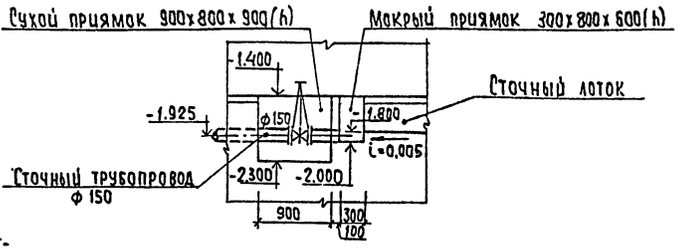

1. Совместно с данным листом см. листы ТХ-8,10,11.
2. Опоры под трубопроводы см. альбом 3.

				т.п. 901-3-255.89			ТХ
ПРИВЯЗАН		ПРОВЕР.	КУЛАКОВА	ГЛАВНЫЙ КОРПУС ДЛЯ СТАНЦИИ ОЧИСТКИ ВОДЫ ПОВЕРХНОСТНЫХ ИСТОЧНИКОВ МУТНОСТЬЮ ДО 120 МГ/Л ПРОИЗВОДИТЕЛЬНОСТЬЮ 5,0 ТЫС. М³/СУТКИ	СТАДИЯ	ЛИСТ	ЛИСТОВ
		ИНЖ I КАТ	СЕНИНА				
		ЗАВ. СЕКТ.	НОВИК				
		ГЛ. СПЕЦ.	БРАСЛАВСКИЙ				
		Н. КОНТР.	НОВИК	ЗАЛ КОНТАКТНЫХ ОСВЕТЛИТЕЛЕЙ Разрезы 4-4;5-5. Сечение А-А	Р.	9	21
ИНВ. №		НАЧ. ОТД.	ЗАПЛЕТОХИН		ЦНИИЭП инженерного оборудования г. Москва		

СОГЛАСОВАНО:
ОТДЕЛ АСП — СТРОНГИН
ОТДЕЛ ВС — ЧАРЦИСОВА
ОТДЕЛ ЭАД — ГУСЕВА

ИНВ № ПОДЛ. | ПОДПИСЬ И ДАТА | ВЗАМ. ИНВ №

КОПИРОВАЛ: Хюппенен

ФОРМАТ А2

23597-02

Альбом 2

В1

Схема трубопроводов отвода чистой воды с контактных осветлителей.

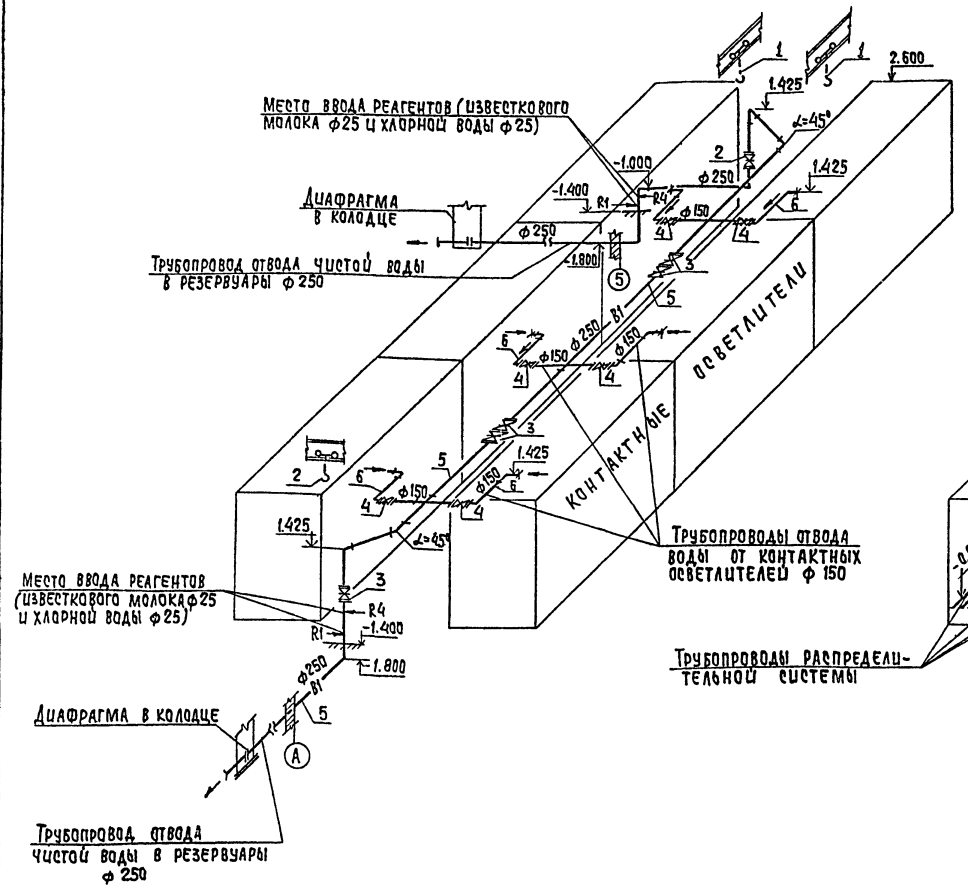

В7

Схема трубопроводов подачи исходной воды на контактные осветлители

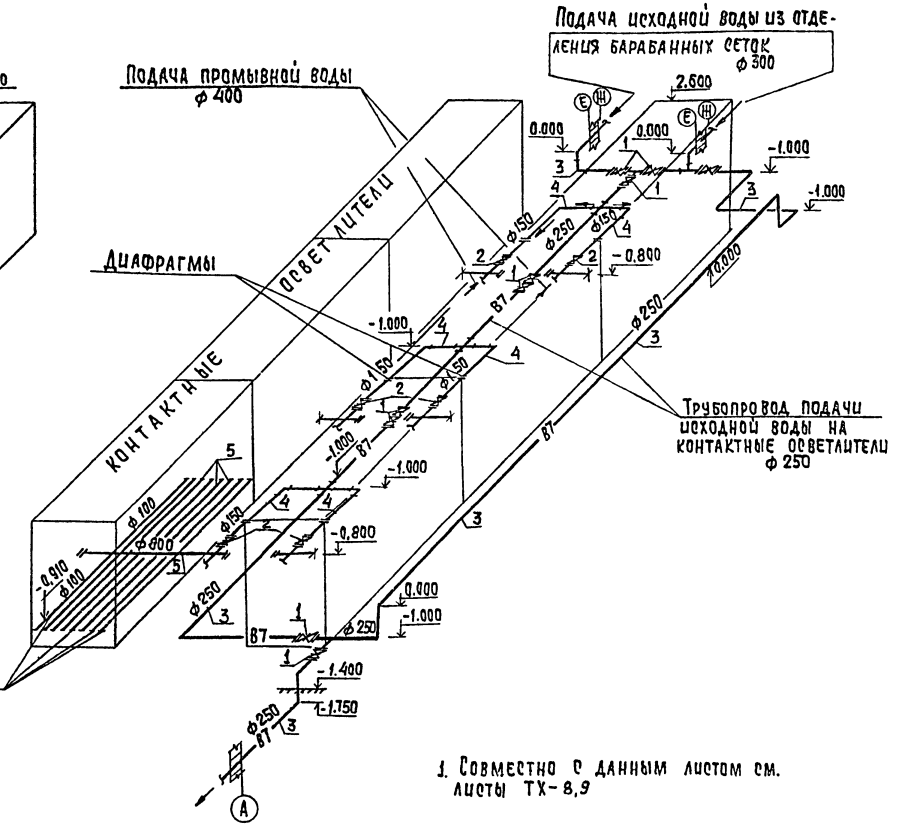

1. Совместно с данным листом см. листы ТХ-8,9

				ТП 901-3-255.89			ТХ
Привязан	Провер.	Кулакова		Главный корпус для станции очистки воды поверхностных источников мутностью до 120 мг/л производительностью 5.0 тыс. м³/сутки	Стадия	Лист	Листов
	Инж. Ткат	Сенина			Р.	10	21
	Зав. сект.	Новик					
	Гл. спец.	Браславский		Зал контактных осветлителей Схемы трубопроводов В1 и В7	ЦНИИЭП инженерного оборудования г. Москва		
Инв. №	Н. конт.	Новик					
	Нач. отд.	Заплетохин					

Копировал: Хюппенен

Формат А2

23597-02

Инв. № подл. | Подпись и дата | Взам. инв. №

Альбом 2

В1

Схема трубопроводов подачи промывной воды на контактные осветлители

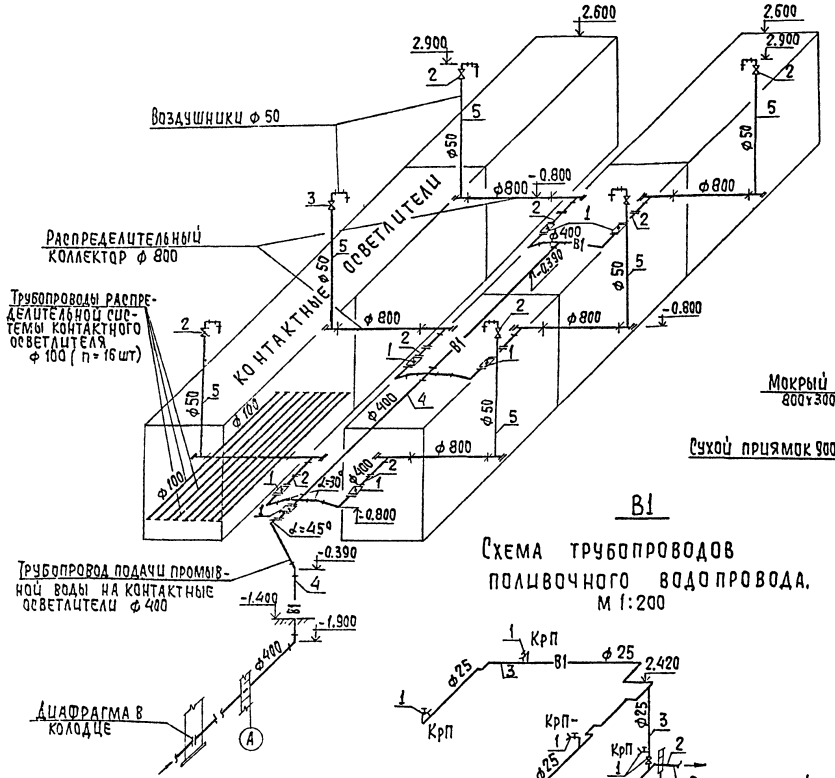

В1

Схема трубопроводов поливочного водопровода. М 1:200

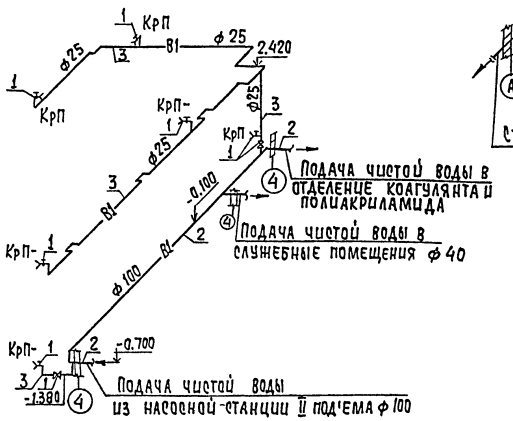

К3

Схема трубопроводов отвода промывной воды с контактных осветлителей и сточных трубопроводов

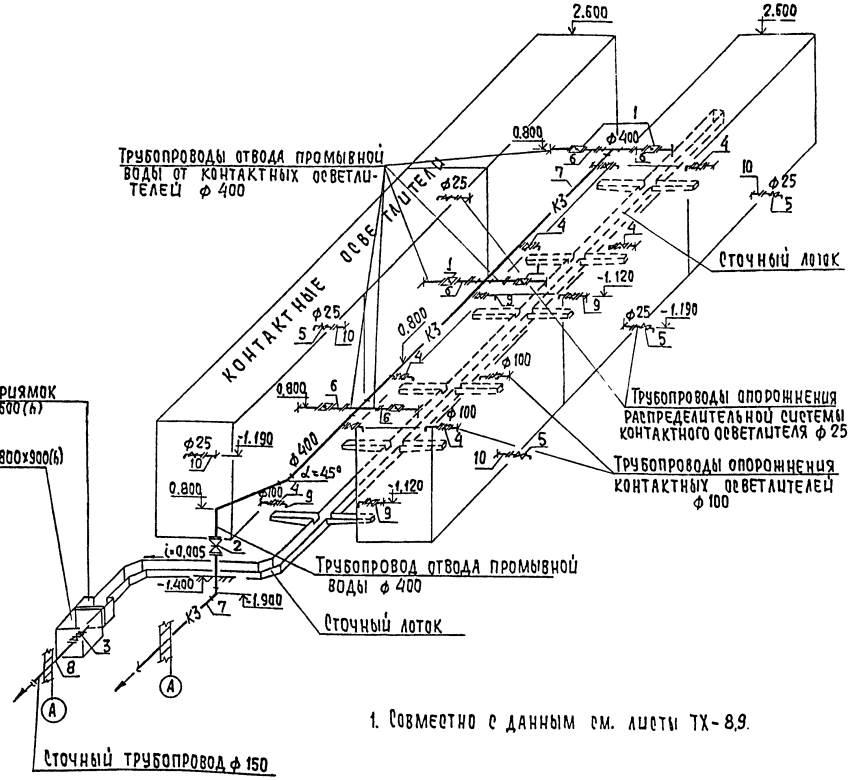

1. Совместно с данным см. листы ТХ-8,9.

				ТП 901-3-255.89		ТХ	
Привязан		Провер.	Кулакова	Главный корпус для станции очистки воды поверхностных источников с мутностью до 120 мг/л производительностью 5,0 тыс.м³/сутки для контактных осветлителей. Схемы трубопроводов В1 и К3	Стадия	Лист	Листов
		Инж. ГКал	Сенина		Р.	11	21
		Зав. сект	Новик				
		Гл.спец.	Брасла вская		ЦНИИЭП инженерного оборудования г. Москва		
Инв. №		Н. конт.	Новик				
		Нач. отд.	Залетохин				

Копировал: Хюппенен Формат А2

23597-02

Инв. № подл. | Подпись и дата | Взам. инв. №

Альбом 2

План на отм -1.400; 0.000

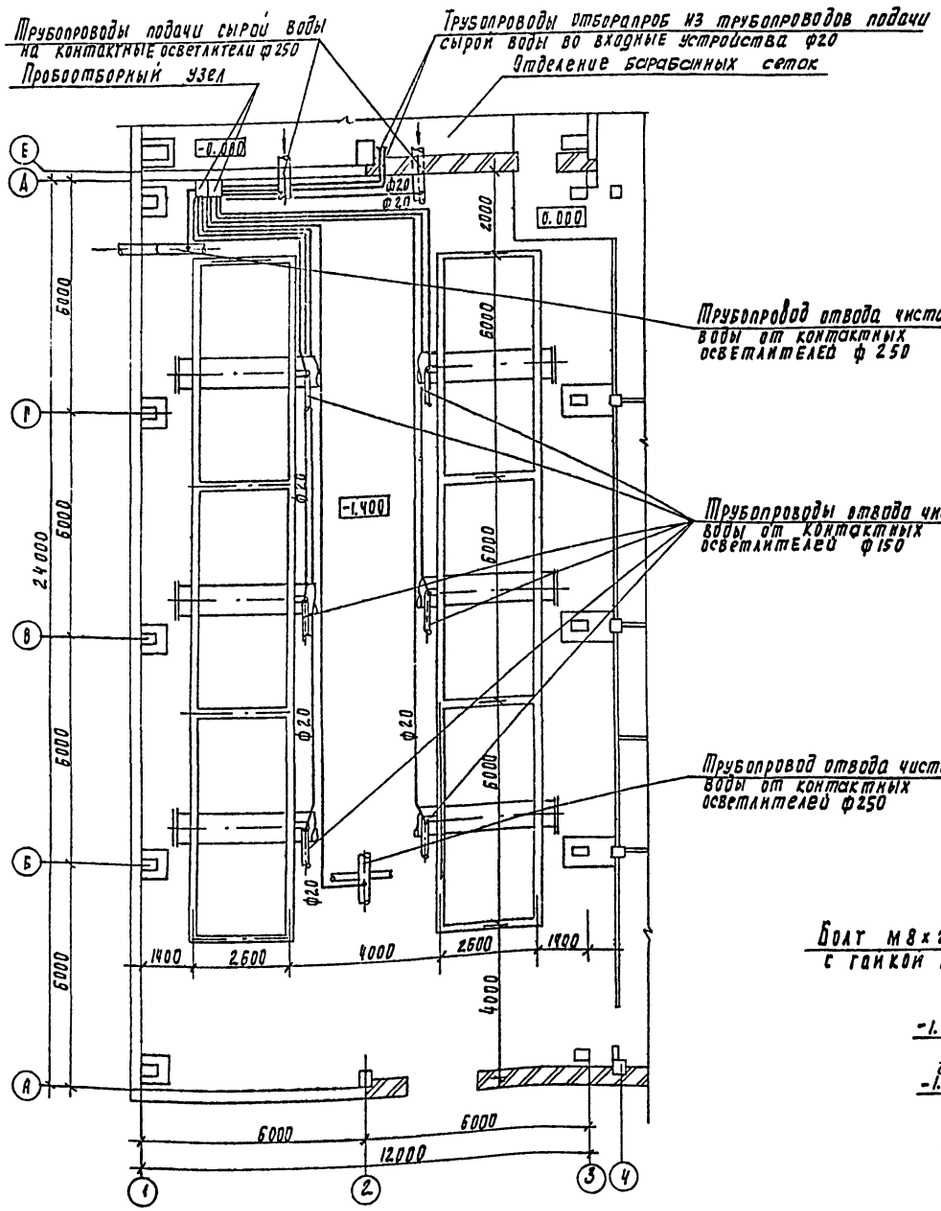

Схема пробоотборного узла

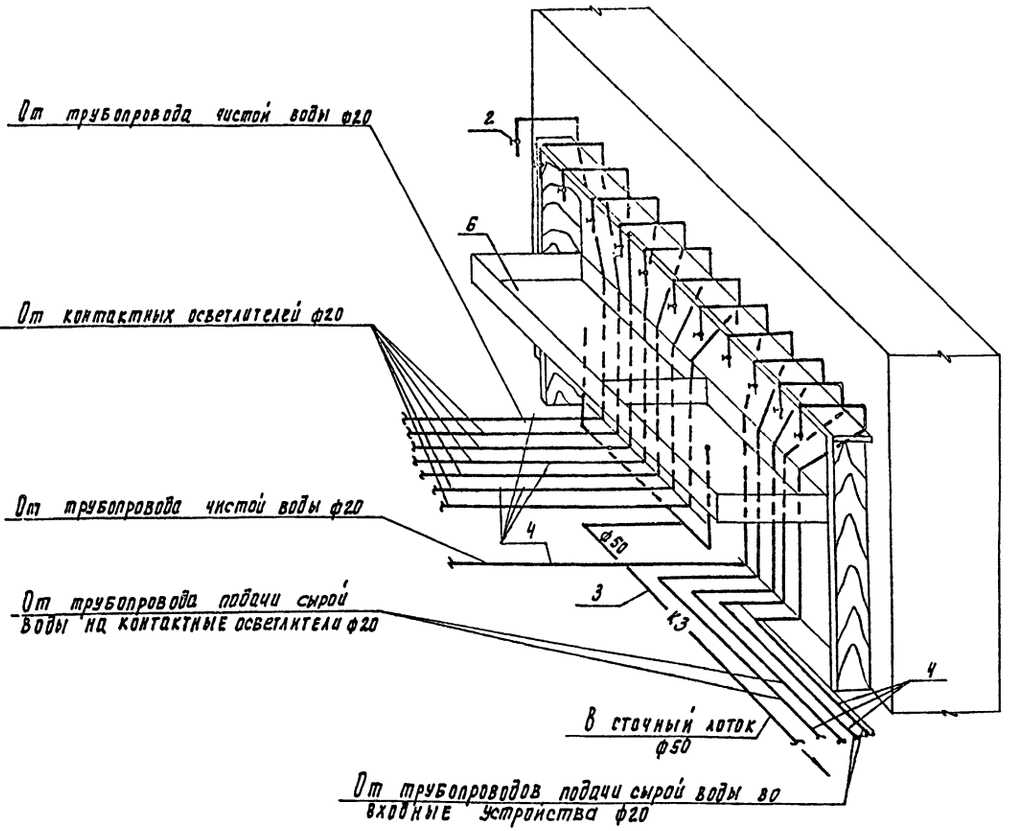

Патрубок для опорожнения контактных осветлителей

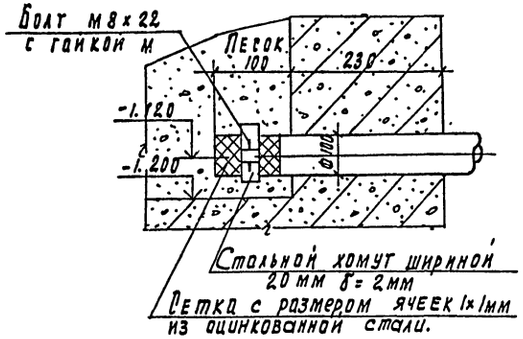

Деталь врезки пробоотборного трубопровода

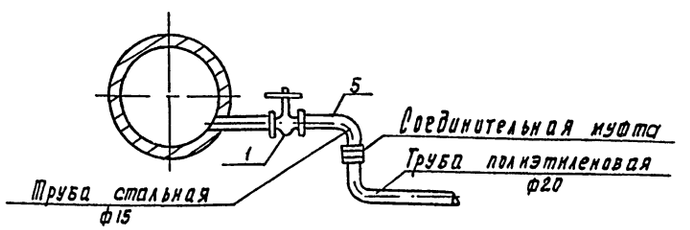

Привязан			
Инв. № подл.	Подпись и дата	Взам. инв. №	
Инв. №			

Проверил	Кудакова	
Инж. кат.	Сенина	
Зав. лект.	Новик	
Нач. спец.	Ярославский	
Н. контр.	Новик	
Нач. отд.	Заплетохин	

ТП 901-3-255.89 ТХ

Главный корпус для станции очистки воды поверхностных источников мутностью до 120 мг/л производительностью 5 тыс. м³/сут.	Стадия	Лист	Листов
	Р	12	21
Зал контактных осветлителей	ЦНИИЭП инженерного оборудования г. Москва		
План на отм. -1.400; 0.000 с нанесением пробоотборных трубок. Схема пробоотборного узла			

Копировал Родлевская 23597-02 Формат А2

Альбом 2

План на отм. -1.800; 0.000; 0.600

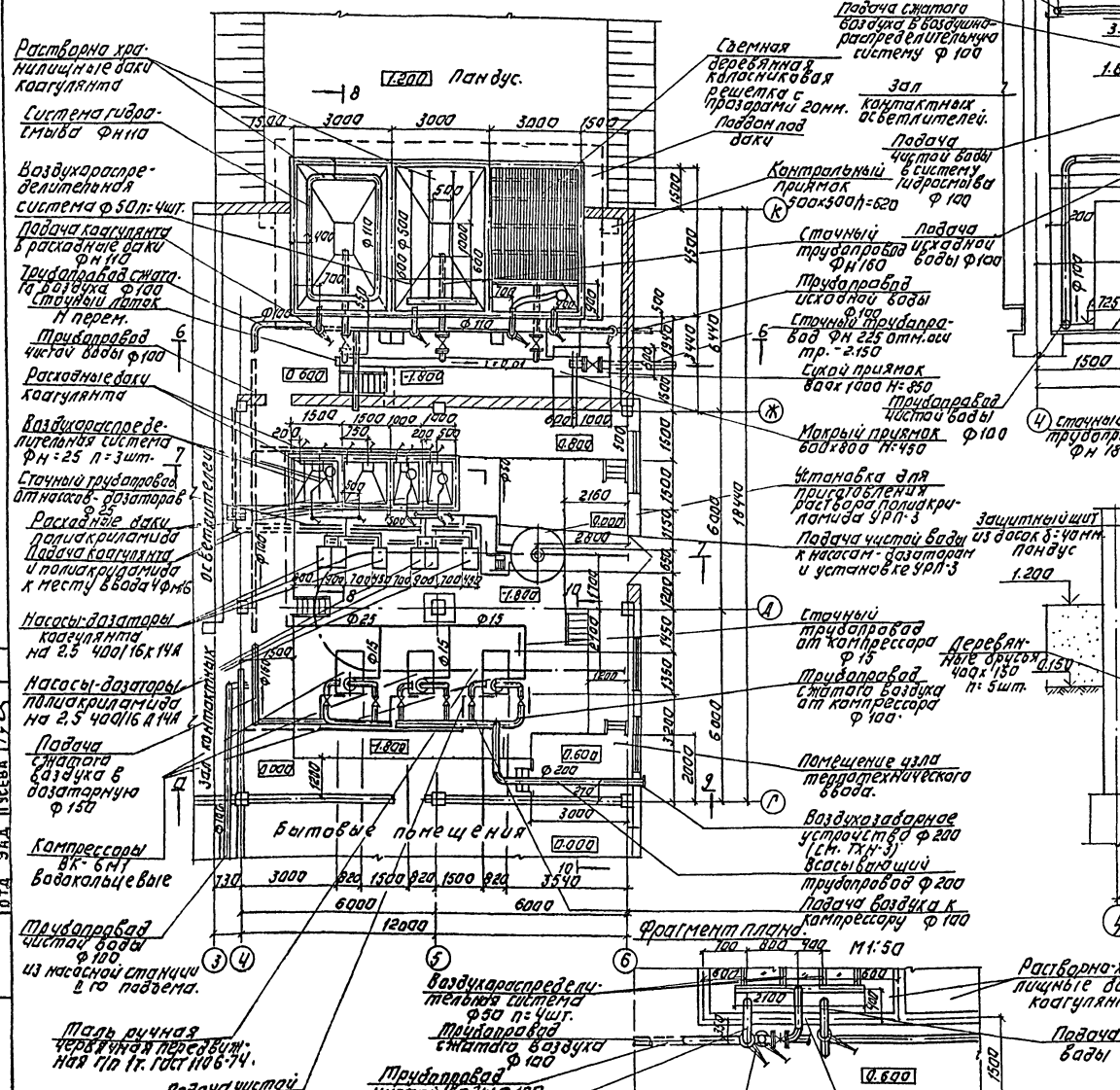

Б-Б М1:50

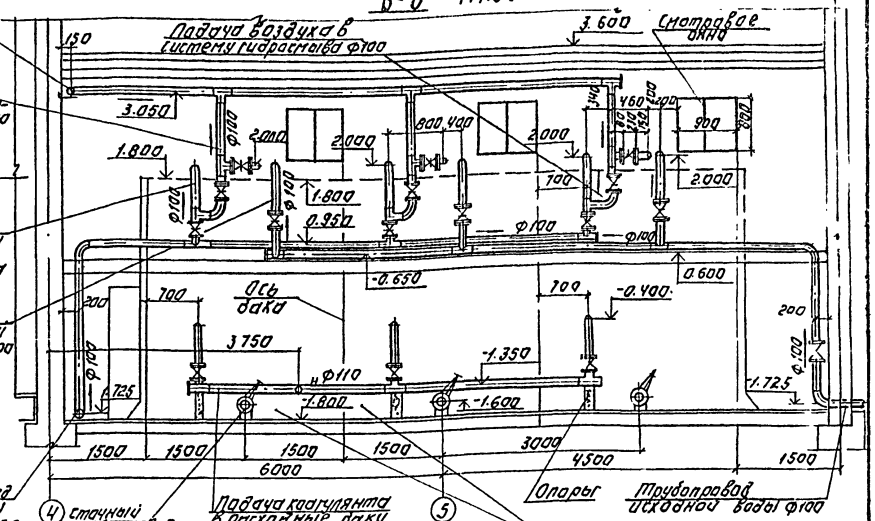

Сечение А-А М1:50

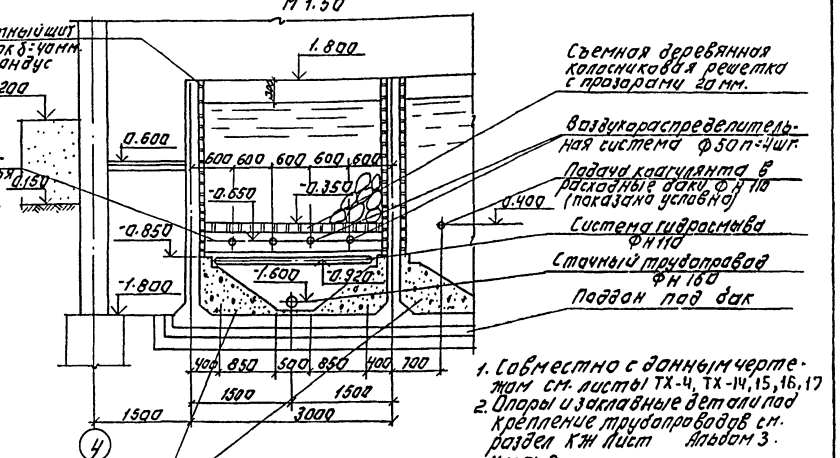

1. Совместно с данным чертежом см. листы ТХ-4, ТХ-14, 15, 16, 17
2. Опоры и закладные детали под крепление трубопроводов см. раздел КЖ лист Альбом 3. часть 2.

Фрагмент плана М1:50

Гип	Юрочкина		
Нач.отд	Ващенко		
Нач.сект	Жданова		
Гл.спец	Гусева		

Инв.№ подл. | Подпись и дата | Взам.инв.№

ТП 901-3-255.89 ТХ

Привязан:			
Инв.№			
Провер.	Семина		
Инж.эк.	Кочергина		
Зав.сек.	Новик		
Гл.спец.	Брилавский		
Н.контр.	Новик		
Нач.отд	Заплатохин		

Главный корпус для станции очистки сточных вод с аэротенками производительностью 3,0 тыс.м³/сут

Стадия Р | Лист 13 | Листов 21

Отделение коагулянта и полиакриламида. План на отм. -1.800, 0.000, 0.600. Разрез А-Б. Разрез А-А

ЦНИИЭП инженерного оборудования г. Москва

Копировал: Логинова Формат: А2

23597-02

Альбом 2

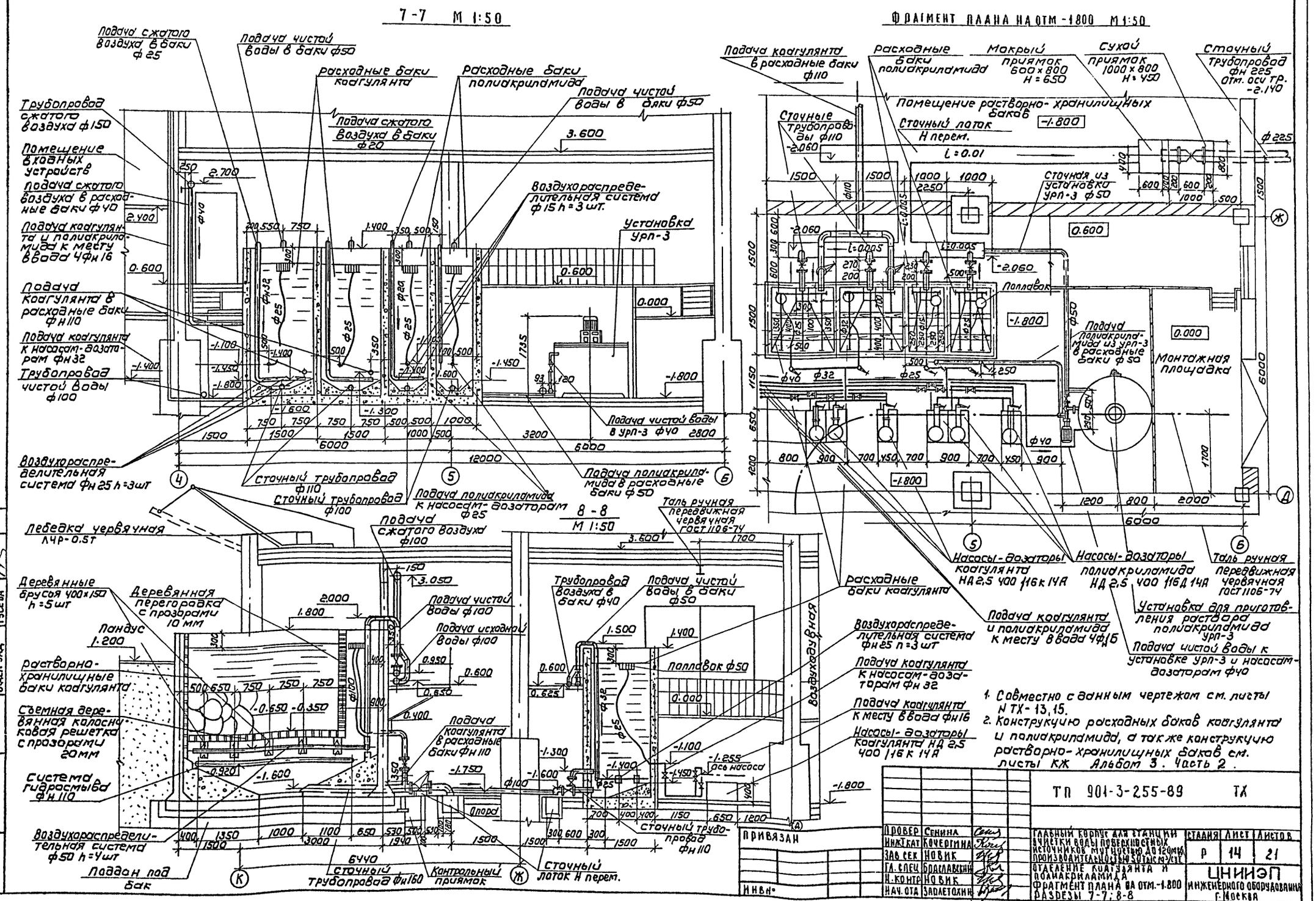

1. Совместно с данным чертежом см. листы N ТХ-13,15.
2. Конструкцию расходных баков коагулянта и полиакриламида, а также конструкцию растворно-хранилищных баков см. листы КЖ Альбом 3. Часть 2.

ТП 901-3-255-89 ТХ								
Провер	Сенина		Главный корпус для станции очистки воды поверхностных источников мутностью до 120 мг/л производительностью 50 тыс м³/сут	Стадия	Лист	Листов
Инж.кат	Кочергина			Р	14	21
Зав.сек	Новик					
Гл.спец	Браславский		Отделение коагулянта и полиакриламида	ЦНИИЭП инженерного оборудования г. Москва		
Н.контр	Новик		Фрагмент плана на отм.-1.800			
Нач.отд	Заплетохин		Разрезы 7-7; 8-8			

Привязан

Инв.№

Согласовано: Отдел ЛСП, Отдел ВС, Отдел ЭАД, Строгин, Нарцисова, Гусева

Инв.№ подл. | Подпись и дата | Взам. инв.№

Копировал: Коршунова

Формат А2

23597-02

Альбом 2

9-9

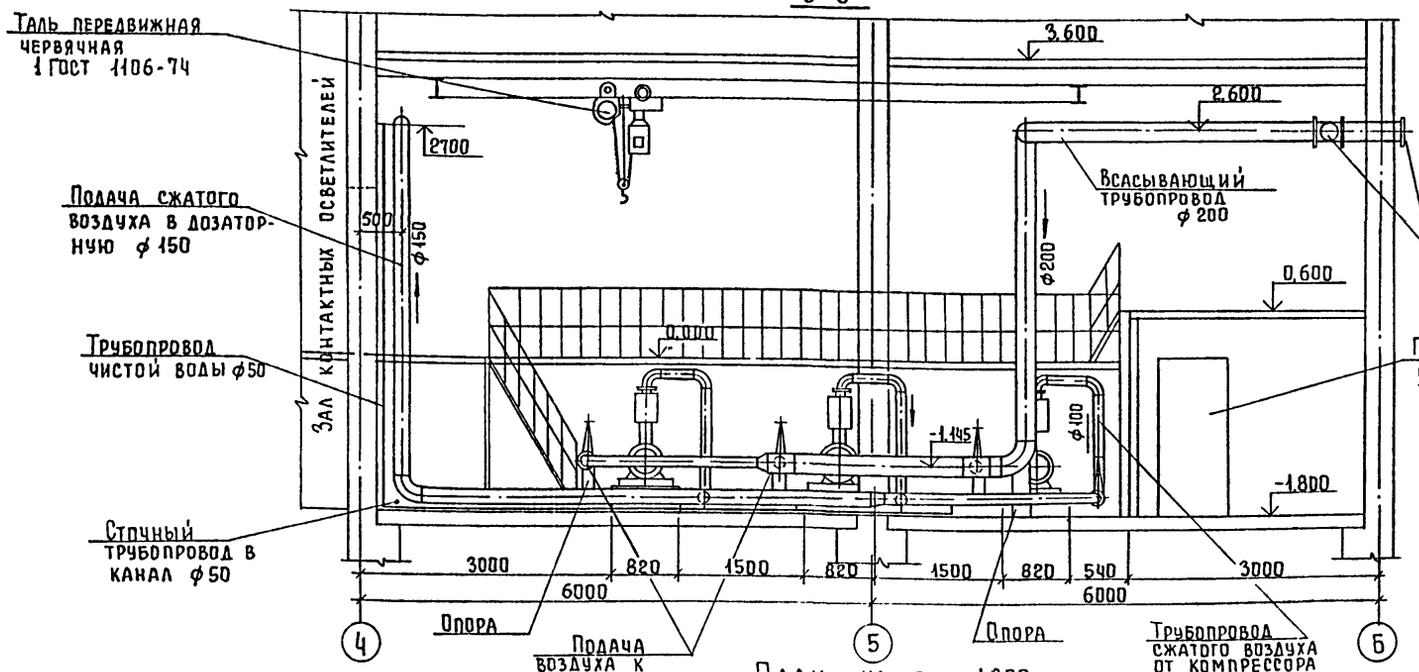

План на отм. -1.800

м 1:50

10-10

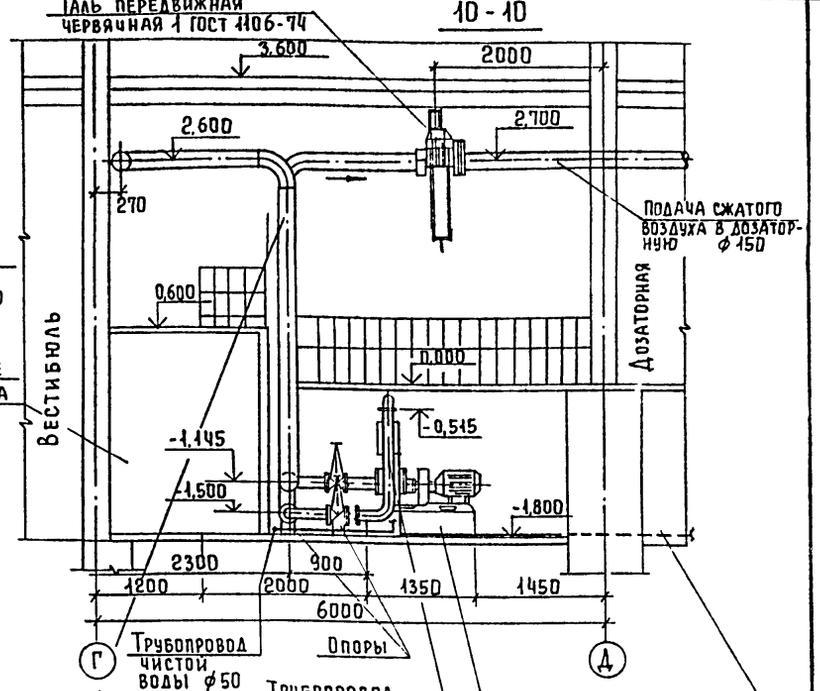

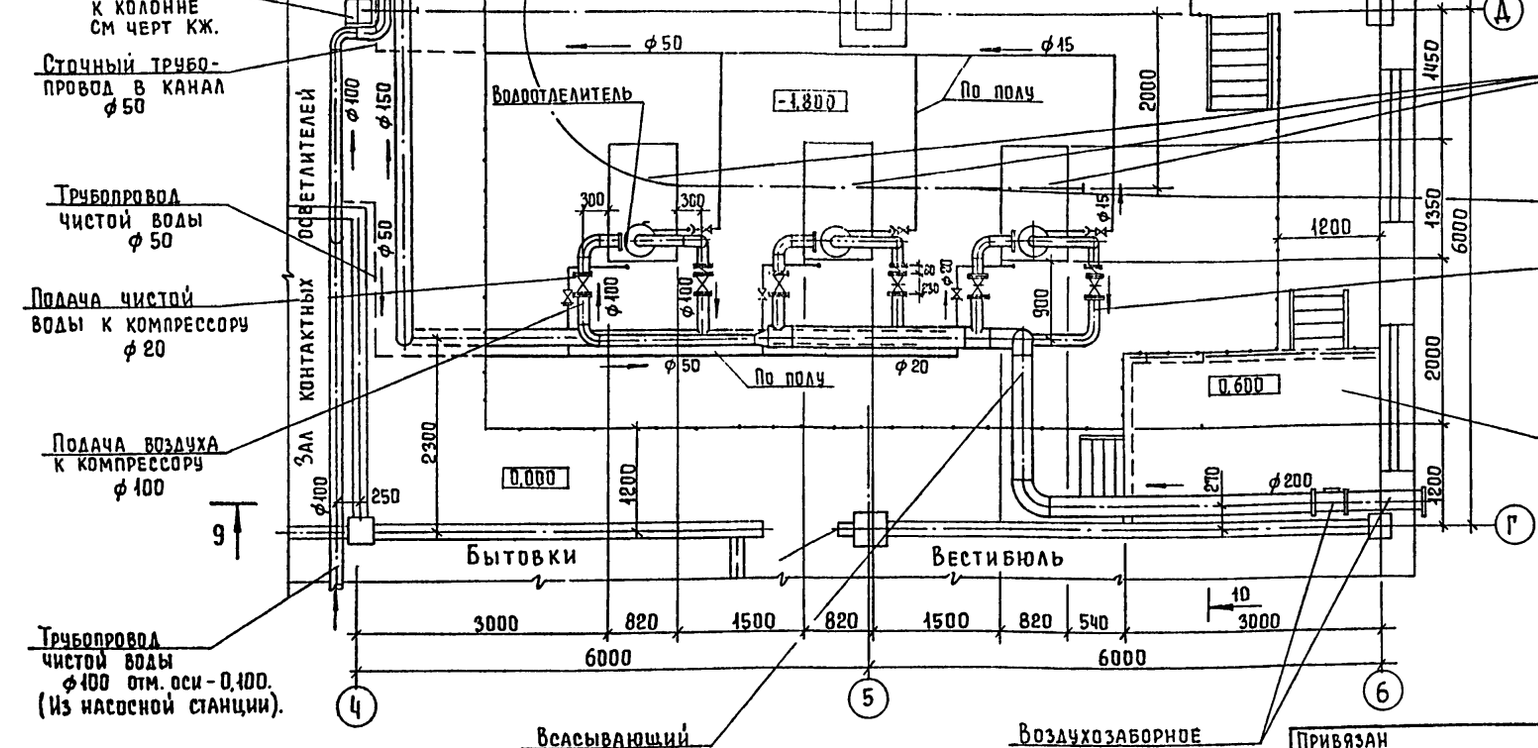

1. Совместно с данным листом см. черт. № 16,17,13,14.
2. Опоры и закладные детали под крепление трубопроводов и задвижек см. Альбом 3

Согласовано

Отдел АСП	Строгин	
Отдел ОС	Нарицкая	
Отдел ЭАД	Гусева	

Взам. инв.№ | Подпись и дата | Инв.№ подл.

Привязан

Инв. №

Провер.	Кулаков		
Инж. т.к.	Кочергина		
Зав. сек.	Новик		
Гл. спец.	Браславский		
Н. контр.	Новик		
Нач. отд.	Заплетохин		

т.п 901-3-255-89 ТХ

Главный корпус для станции очистки воды поверхностных источников мутностью до 120 мг/л производительностью 5,0 тыс. м³/сут. Отделение коагулянта и полиакриламида. Воздуходувная. План на отм. -1,800. Разрезы 9-9; 10-10.

Стадия	Лист	Листов
Р	15	21

ЦНИИЭП инженерного оборудования г. Москва

Копировал Еремченко

Формат А2

23597-02

Альбом 2

R2. R3. K3

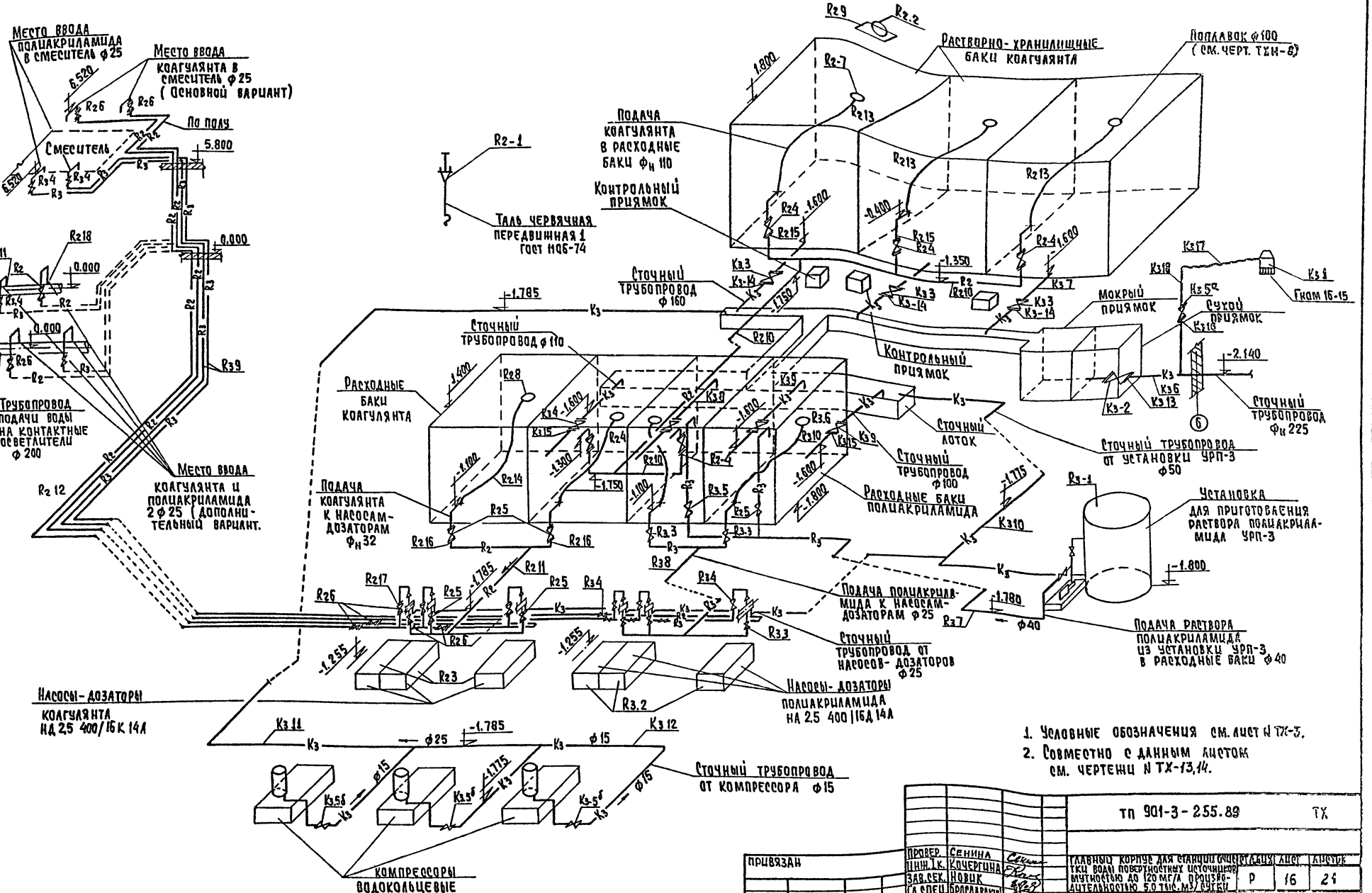

1. Условные обозначения см. лист N ТХ-3.
2. Совместно с данным листом см. чертежи N ТХ-13,14.

ПРИВЯЗАН	ПРОВЕР.	СЕНИНА	ТП 901-3-255.89	ТХ
	ИНЖ. I К.	КОЧЕРГИНА	ГЛАВНЫЙ КОРПУС ДЛЯ СТАНЦИИ ОЧИСТКИ ВОДЫ ПОВЕРХНОСТНЫХ ИСТОЧНИКОВ МУТНОСТЬЮ ДО 120 МГ/Л ПРОИЗВОДИТЕЛЬНОСТЬЮ 5,0 ТЫС. М3/СУТКИ	СТАДИЯ Р, ЛИСТ 16, ЛИСТОВ 21
	ЗАВ. СЕК.	НОВИК		
	ГЛ. СПЕЦ.	БРАСЛАВСКИЙ		
	Н. КОНТ.	НОВИК	ОТДЕЛЕНИЕ КОАГУЛЯНТА И ПОЛИАКРИЛАМИДА СХЕМА ТРУБОПРОВОДОВ R2; R3; K3	ЦНИИЭП инженерного оборудования г. Москва
ИНВ. №	НАЧ. ОТД.	ЗАПЛЕТОХИН		

КОПИРОВАЛ: ХЮППЕНЕК ФОРМАТ А2

23597-02

СОГЛАСОВАНО

ИНВ. № ПОДЛ. | ПОДПИСЬ И ДАТА | ВЗАМ. ИНВ. №

Альбом 2

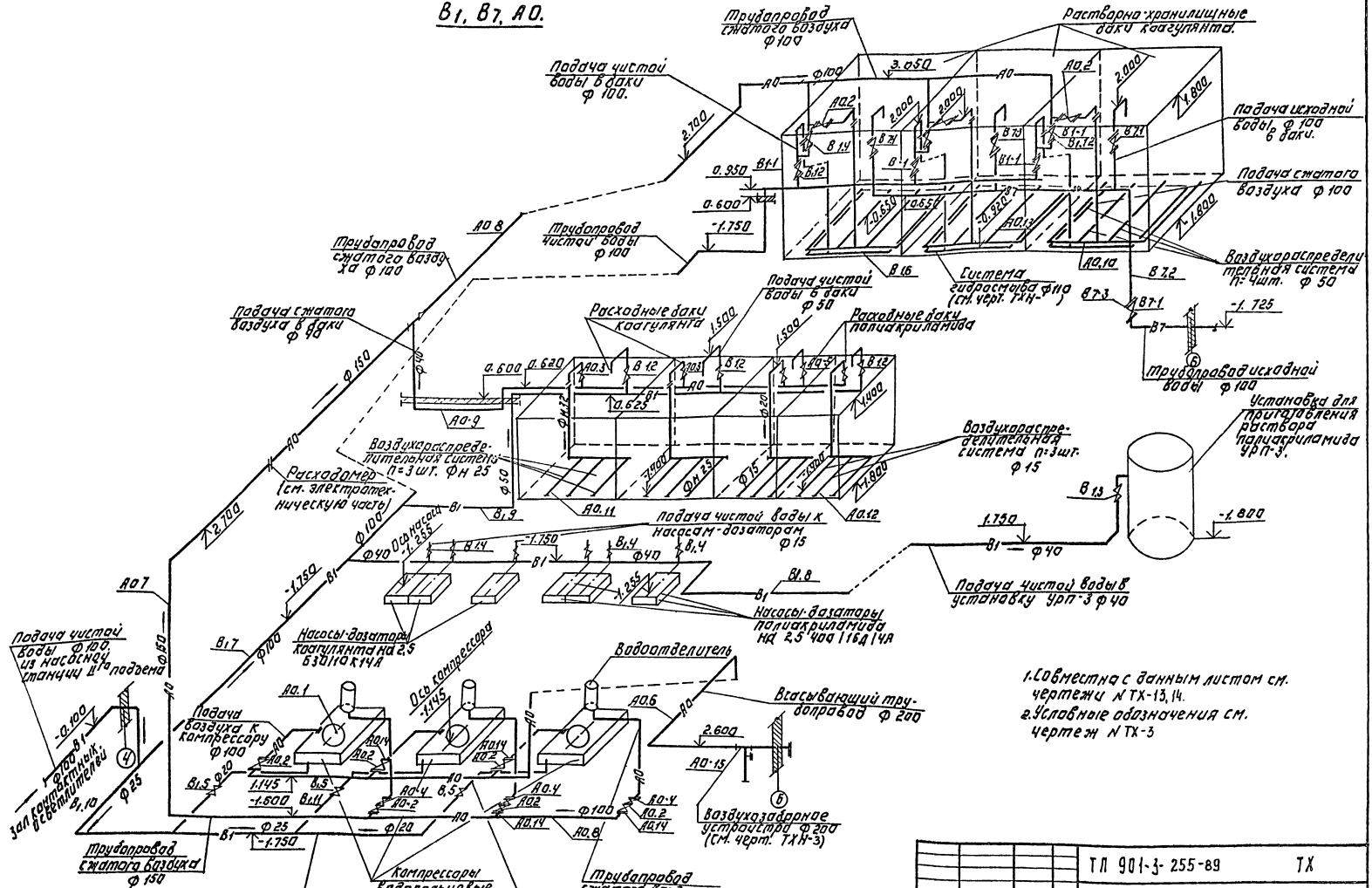

1. Совместно с данным листом см. чертежи N ТХ-13, 14.
2. Условные обозначения см. чертеж N ТХ-3

ПРИВЯЗАН:	ПРОВЕР.	СЕНИНА	ТЛ 901-3-255-89		ТХ
	НИЖ. ТЕХ.	КОЧЕРГИНА	ЛАБОРНЫЙ КОРПУС ДЛЯ СТАНЦИИ ОЧИСТКИ ВОДЫ ПОВЕРХНОСТНЫХ ИСТОЧНИКОВ МОЩНОСТЬЮ ДО 120 МГ/Л ПРОИЗВОДИТЕЛЬНОСТЬЮ 5 ТЫС. М3/СУТ.	СТАДИЯ	ЛИСТ	ЛИСТОВ
	ЗАВ. СЕК.	НОВИК		Р	17	21
	ГЛ. СПЕЦ.	БРАСЛАВСКИЙ	ОТДЕЛЕНИЕ КОАГУЛЯНТА И ПОЛИАКРИЛАМИДА. СХЕМА ТРУБОПРОВОДОВ В1, В7, А0	ЦНИИЭП		
	Н. КОНТР.	НОВИК		НИЖЕГОРОДСКОЕ ОТДЕЛЕНИЕ ПРОГРАММИРОВАНИЯ Г. МОСКВА		
ИНВ. №	НАЧ. ОТД.	ЗАПЛЕТОХИН				

Копировал: Логинова Формат: А2

23597-02

СОГЛАСОВАНО.

ИНВ. № ПОДЛ. | ПОДПИСЬ И ДАТА | ВЗАМ. ИНВ. №

Альбом 2

План на отм. 3.600

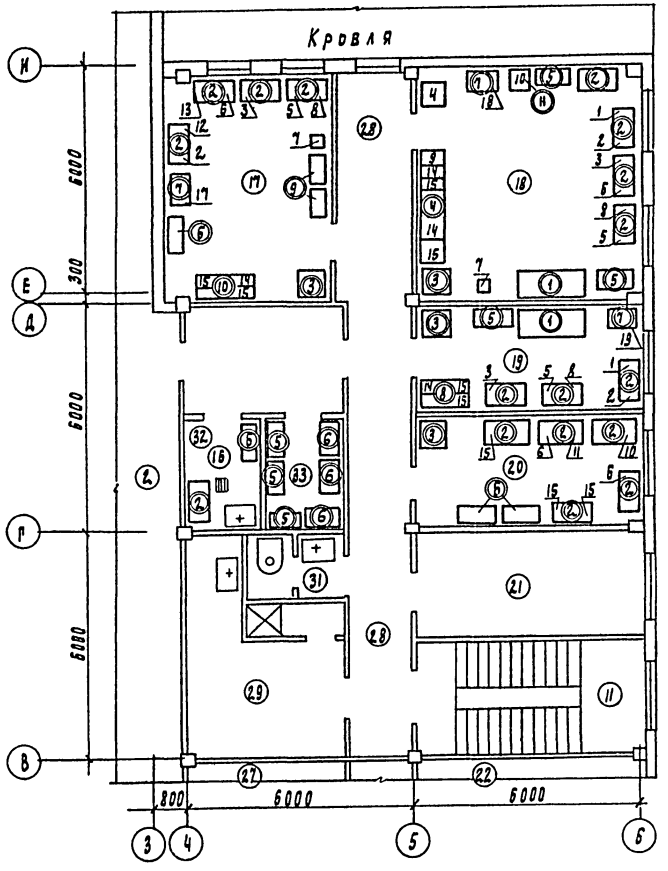

Экспликация помещений

№	Наименование
2	Зал контактных осветлителей
4	Дозаторная
7	Вестибюль
8	Мужской гардероб уличной домашней и специальной одежды
9	Мужская душевая
10	Мужской санузел
11	Лестничная клетка
12	Коридор
13	Кладовые чистой и грязной спецодежды
17	Бактериологическая лаборатория
18	Химическая лаборатория
19	Контрольная лаборатория
20	Средоварочная и моечная
21	Мастерская
22	Диспетчерская
27	Вытяжная венткамера
28	Коридор
29	Женский гардероб уличной домашней и специальной
31	Женский санузел
32	Автоклавная
33	Помещение реактивов.

Экспликация оборудования

№	Наименование
1	Калориметр фотоэлектрический КФК-2
2	Манометр универсальный ЭВ-74
3	Электропечь сопротивления камерная лабораторная СНОЛ-1.6.2.5-1/9-43
4	Электрошкаф сушильный лабораторный СНОЛ-3.5.3.5-3.5/3-43
5	Центрифуга ОПН-8
6	Термостат суховоздушный электрический ТС-80М-2
7	Холодильник „Зил"
8	Вакуум-насос ЗНВР-1Д
9	Устройство для пробного коагулирования воды „УПК"
10	Аппарат для дистилляции воды АД
11	Аппарат для бидистилляции воды БД-4
12	Микроскоп биологический МВО-1
13	Микроскоп люминисцентный МЛ-2А
14	Баня водяная с электроческим подогревом
15	Электроплитка
16	Стерилизатор паровой ВК-30
17	Весы лабораторные квадратные 3-10 класс ВЛКТ-1кг
18	Весы лабораторные двухпризменные 2.10 класса ВЛДП-200г
19	Весы лабораторные квадратные 4-го класса ВЛЭ-10 кг

Экспликация мебели

№	Наименование
1	Вытяжной шкаф ШВ-2.3
2	Стол для лаборанта КДЛ 423-19-01
3	Стол лабораторный с раковиной КДЛ 423-05
4	Стол лабораторный химический пристенный КДЛ423-02
5	Шкаф для химических реактивов КДЛ 423-15
6	Шкаф для приборов КДЛ 423-14
7	Стол для аналитических весов СВ-2
8	Стол лабораторный химический пристенный КДЛ423-01
9	Стол подкатной КДЛ 423-11-01
10	Стол лабораторный биологической СТБ-3
Н	Тумба подсобная КДЛ 423-20

Примечание: Данный лист смотри совместно с листами ВК-2

Привязан	Провер	Сенина	
	Инженер	Сичина	
	Зав сект	Новик	
	Гл. спец	Браславский	
	Н контр	Новик	
Инв. N	Нач отд	Заплетохин	

ТП 901-3-255.89 ТХ

Главный корпус для станции очистки воды поверхностных источников мутностью до 120 мг/л производительностью 5 тыс. м³/сут

Лаборатории
План на отм. 3.600 с расстановкой мебели и оборудования

Стадия	Лист	Листов
Р	18	21

ЦНИИЭП инженерного оборудования г. Москва

Копировал Подлевская 23597-02 формат А2

Согласовано: Отдел ВС Нарциссова; Отдел ЭАД Гусева

Инв. N подл | Подпись и дата | Взам. инв. N

Альбом 2

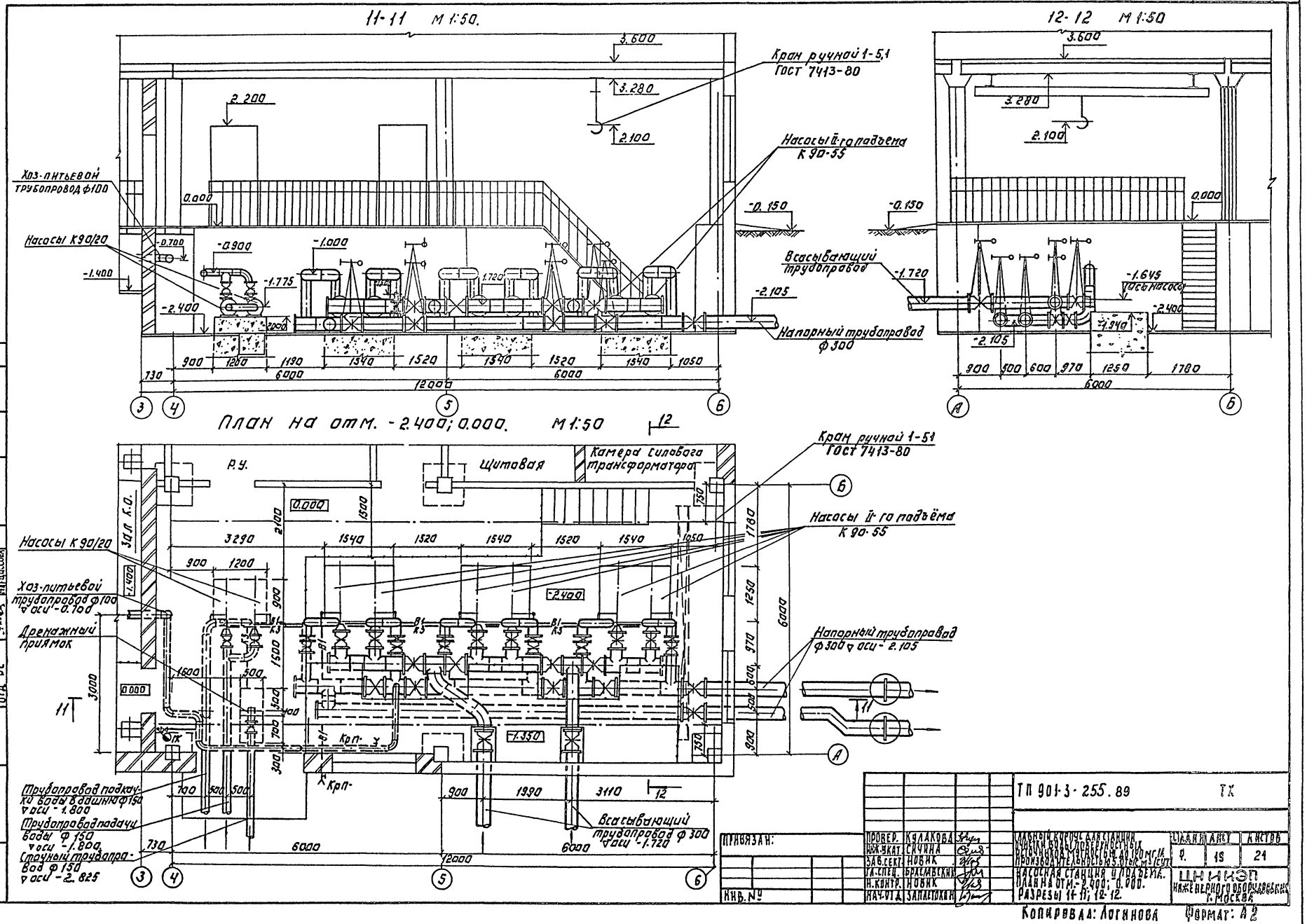
11-11 М 1:50.
12-12 М 1:50
Кран ручной 1-5,1 ГОСТ 7413-80
Насосы II-го подъема К 90-55
Хоз-питьевой трубопровод ф100
Насосы К 90/20
Всасывающий трубопровод
Напорный трубопровод ф 300
План на отм. -2.400; 0.000. М 1:50
Р.У.
Щитовая
Камера силового трансформатора
Зал К.О.
Насосы К 90/20
Хоз-питьевой трубопровод ф100 ▽ оси -0.700
Дренажный приямок
Напорный трубопровод ф300 ▽ оси - 2.105
Трубопровод подкачки воды в башню ф150 ▽ оси - 1.800
Трубопровод подачи воды ф 150 ▽ оси - 1.800
Стоячий трубопровод ф 150 ▽ оси - 2.825
Всасывающий трубопровод ф 300 ▽ оси -1.720
ТП 901-3-255.89
ТХ
Привязан:
Инв. №
Провер. Кулакова
Инж. Укат. Сичина
Зав. сект. Новик
Гл. спец. Браславский
Н. контр. Новик
Нач. отд. Заплетохин
Главный корпус для станции очистки воды с поверхностных источников мягкостью до 120 мг/л производительностью 5,0 тыс. м³/сут.
Насосная станция и подъема. План на отм. -2.400; 0.000. Разрезы 11-11; 12-12.
Стадия Р. Лист 19 Листов 21
ЦНИИЭП инженерного оборудования г. Москва
Копировал: Логинова
Формат: А2
23597-02

Альбом 2

В 1
СХЕМА ТРУБОПРОВОДОВ НАСОСНОЙ СТАНЦИИ II ПОДЪЕМА

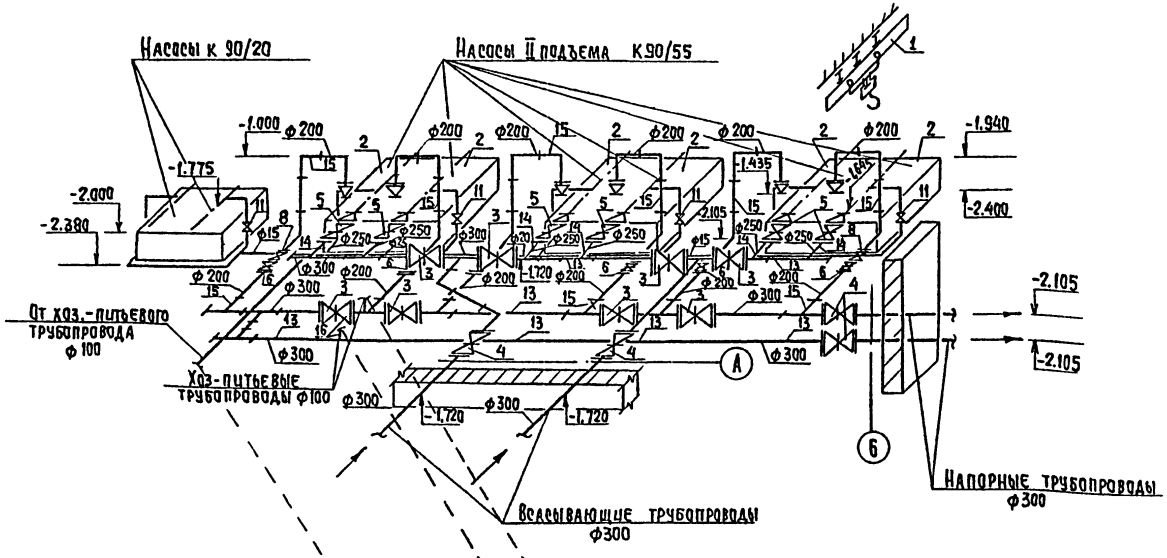

В 1
СХЕМА ТРУБОПРОВОДОВ НАСОСОВ ПОДКАЧКИ ВОДЫ В БАШНЮ

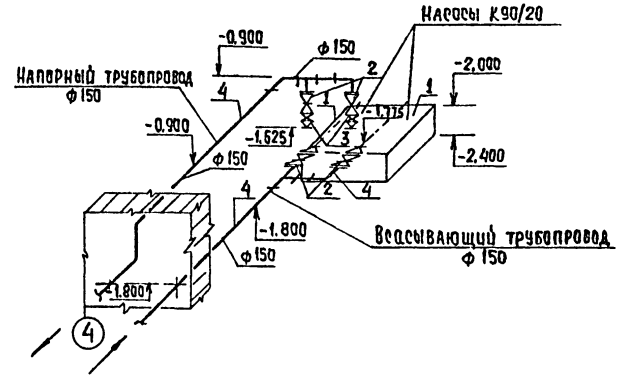

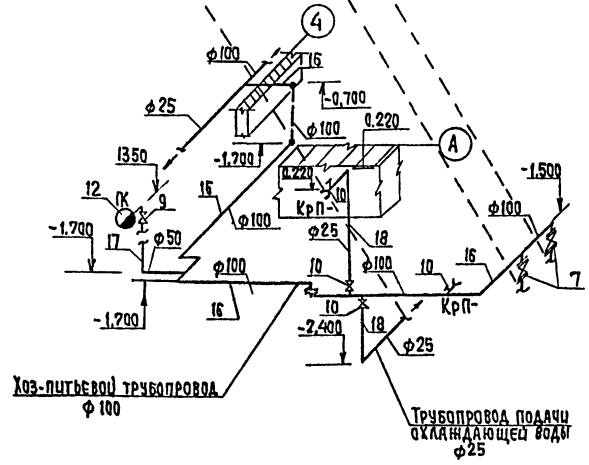

К 3
СХЕМА СТОЧНЫХ ТРУБОПРОВОДОВ

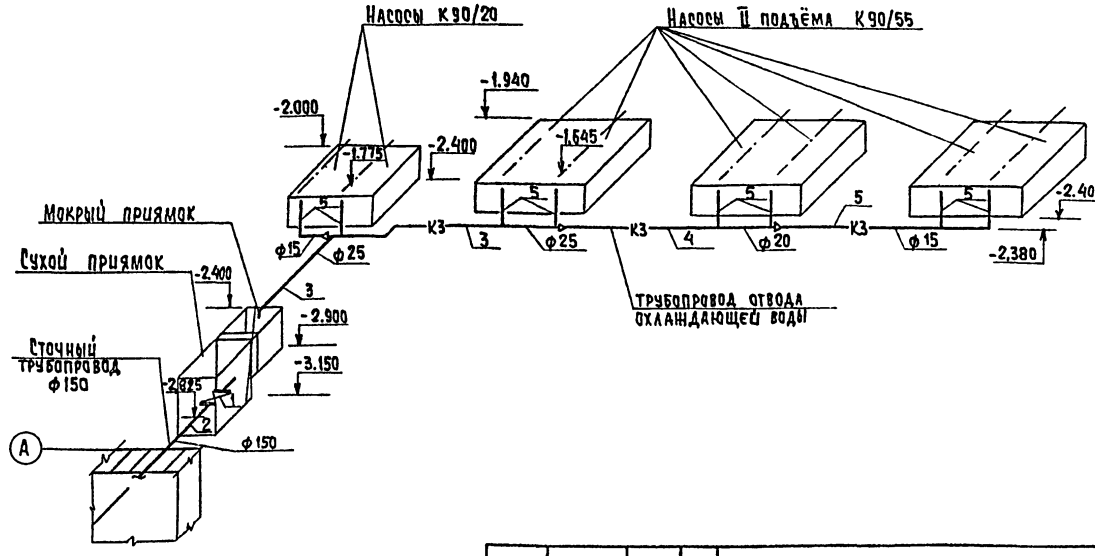

				Т.П. 901-3-255.89		ТХ	
Привязан							
			Провер.	Сенина	Главный корпус для станции очистки воды поверхностных источников мутностью до 120 мг/л производительностью 5,0 тыс. м3/сутки	Стадия	Лист	Листов
			Инж. Шкл	Сучина		Р.	20	21
			Рук. гр.	Новик				
			Гл. спец.	Брославский	Насосная станция II подъема Схемы В1; К3	ЦНИИЭП инженерного оборудования г. Москва		
			Н. контр.	Новик				
Инв. №			Нач. отд.	Заплетохин				

Инв. № подл. | Подпись и дата | Взам. инв. №

Согласовано

Копировал: Хюппенен

Формат А2

23597-02

Альбом 2

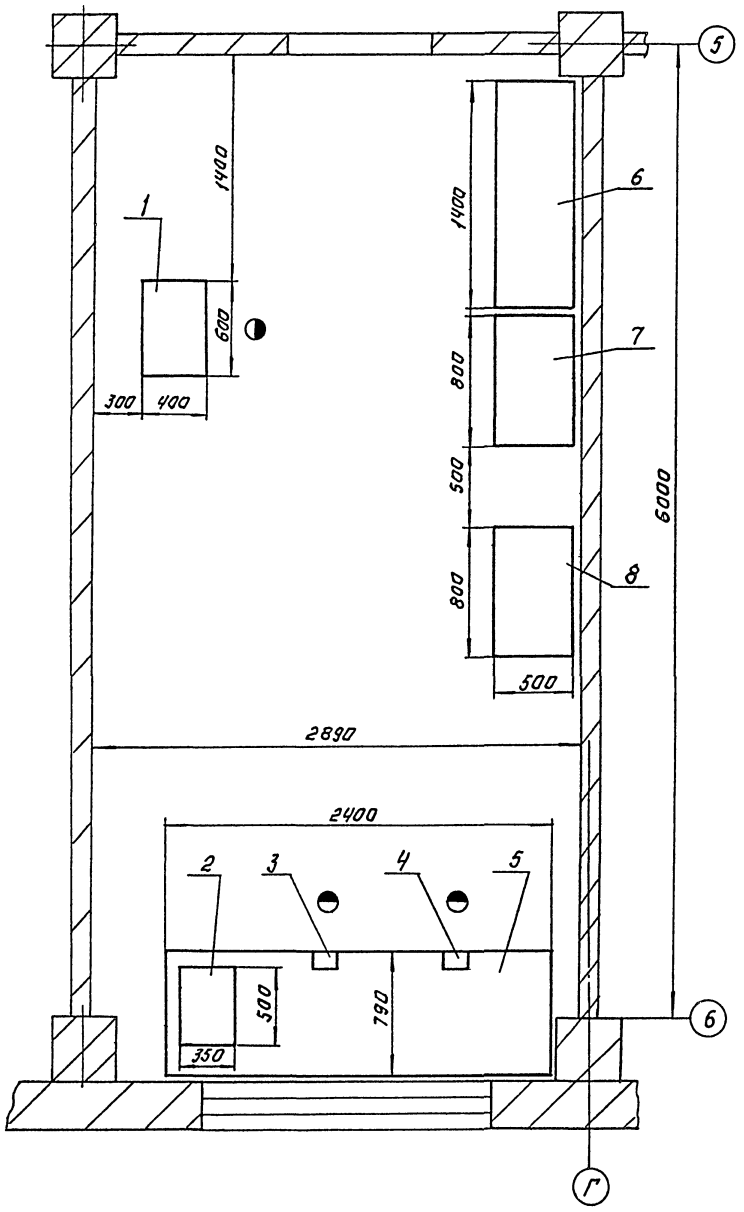

Марка, позиция	Обозначение	Наименование	Кол.	Масса ед. кг	Примечание
1	3К 631 Мукачевский станкостроительный завод	Точильно-шлифовальный станок N=0.75 кВт, Диаметр шлифовального круга 160 мм.	1	90	
2	2М112 Вильнюсский завод „Коммунарас"	Настольно-сверлильный станок. Наибольший диаметр сверла Ф12. N=0.6 кВт.	1		
3	7827-0355	Тиски ГОСТ 4045-75	1		Длина хода подвижной губки не менее 60 мм
4	7827-0359	Тиски ГОСТ 4045-75	1		Длина хода подвижной губки не менее 100 мм
5	Тукумская райсельхозтехника. Латвийская ССР.	Верстак слесарный стальной сварной L=2400 мм, H=800 мм.	1	120	
6	Тукумская райсельхозтехника. Латвийская ССР.	Стеллаж полочный стальной сварной H=2000 мм, L=1400 мм.	1	100	
7	Выгевакая райсельхозтехника. Эстонская ССР	Шкаф для инструмента деревянный H=2000 мм L=800 мм.	1		
8	Торговая сеть	Стол деревянный	1		

Инв.№ подл. | Подп. и дата | Взам. инв.№

Привязан:

Инв.№

Разраб.	Деревочкина		
Пров.	Занозин		
ГИП	Занозин		
Н.контр.	Кремнев		
Г.К.О.	Кремнев		12.88
Утв.	Гуларенко		

ТП 901-3-255.89 ТХ

Главный корпус для станции очистки вод водоразборных источников водоснабжения мощностью 40 и 120 м³/ч. Производительностью 5.0 тыс. м³/сут.

Механическая мастерская

Стадия	Лист	Листов
Р		1

ЦНИИЭП инженерного оборудования г. Москва

Копировал: Логинова

Формат: А2

23597-02

Альбом 2

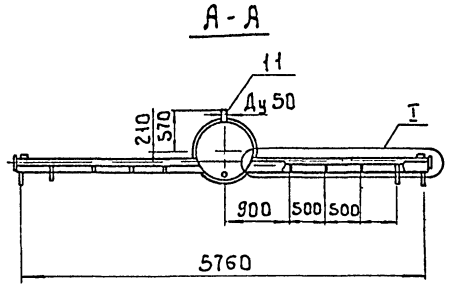

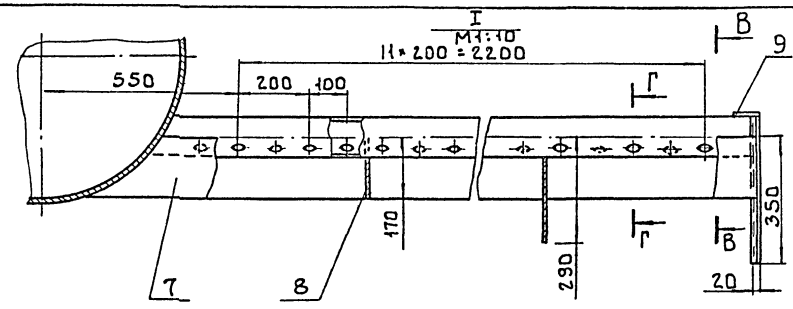

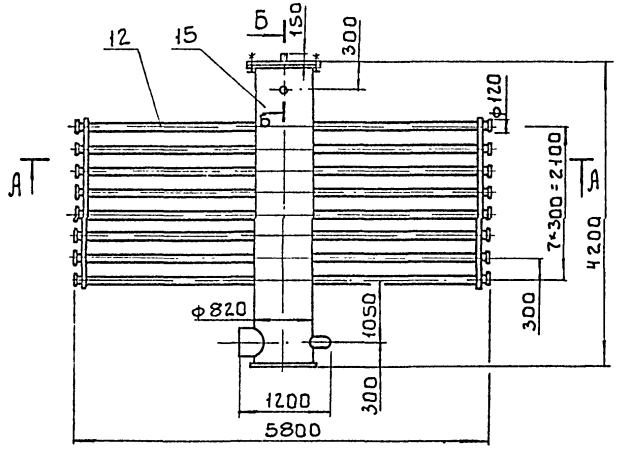

В-В
М1:5

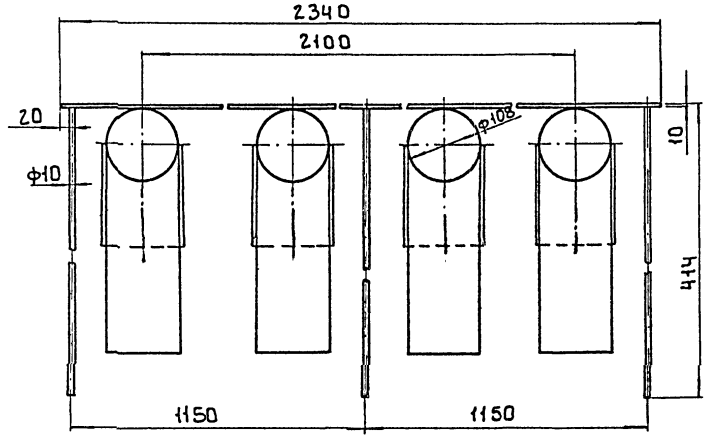

Вид К
М1:20

Рис.1
ТХН 1

Рис.2 зеркальное отражение
ТХН1-01

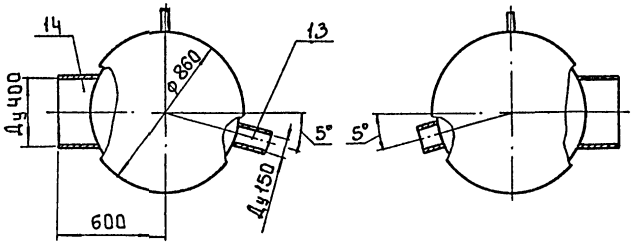

Б-Б
М1:5

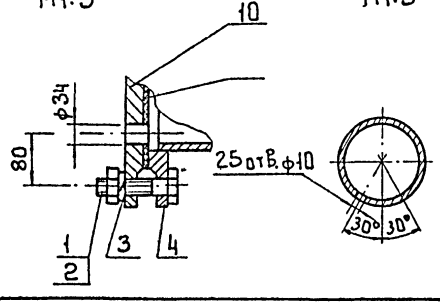

Г-Г
М1:5

Поз.	Наименование	Кол.	Дополнительные указания
	Стандартные изделия		
1	Болт М27-6g×90.58.01 ГОСТ 7798-70	24	
2	Гайка М27-6Н.5.01 ГОСТ 5915-70	24	
3	Шайба 12.65Г.01 ГОСТ 6402-70	24	
4	Фланец 1.800-2.5 Ст25ГОСТ 12820-80	1	
	Материалы		
7	Лист Б-2 ГОСТ 19903-74 / Ст3ГОСТ 16523-70	15.1м²	111.6кг
8	Лист Б-4 ГОСТ 19903-74 / Ст.3ГОСТ 14637-79	1.45м	45.5кг
9	Лист Б-10 ГОСТ 19903-74 / Ст3ГОСТ 14637-79	0.234м²	18.4кг
10	Лист Б-24 ГОСТ 19903-74 / Ст.3ГОСТ 14637-79	1.35м²	254кг
11	Труба 50×3.5 ГОСТ 3262-75	0.32м	
12	Труба 108×4 II ГОСТ 10704-76 / В-БСт3сп ГОСТ 10705-80	41.32м	424кг
13	Труба 159×4 II ГОСТ 10704-76 / ВБСт3сп ГОСТ 10705-80	0.19	2.9кг
14	Труба 426×5 II ГОСТ 10704-76 / ВБСт3сп ГОСТ 10705-80	0.259м	13.4кг
15	Труба 820×8 II ГОСТ 10704-76 / ВБСт3сп ГОСТ 10705-80	4.13м	662кг
16	Круг 10-В ГОСТ 2590-71 / БСт5сп-II-ГОСТ 535-79	2.5м	1.6кг
17	Пластина I лист-ТМКЩ-М-3 ГОСТ 7338-77	0.8кг	
	Различие исполнений по Рис1 и Рис2.		

1 Сварные швы по ГОСТ 16037-80

2 Масса гребенки распределительной - 1590кг

				тп 901-3-255.89	ТХН 1
Разраб	Веревочкина			Гребенка распределительная (ТХН1, ТХН1-01) Эскизный чертеж общего вида	Стадия: Р; Лист: —; Листов: 1
Пров.	Заназин				ЦНИИЭП инж. оборудования, КО
Т. контр.					
Н. контр.	Кремнев		11.88		
Утв.	Сухаренко				

Инв.№ подл. | Подп. и дата | Взам. инв.

Копировал: Боброва 23597-02 Формат: А2

Альбом 2

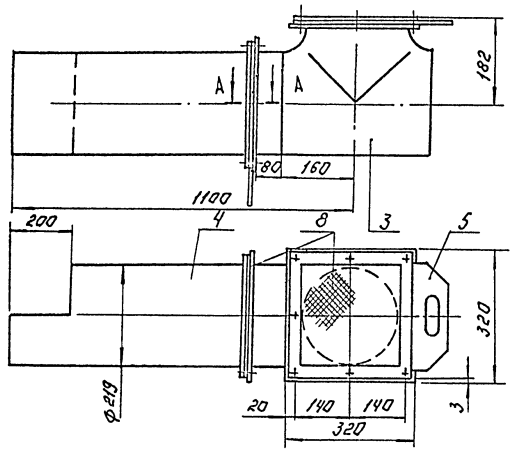

А-А
М1:1

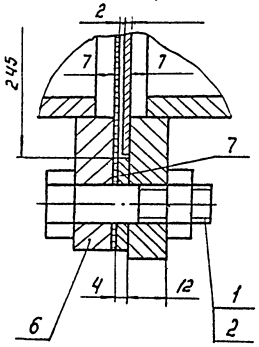

Поз.	Наименование	Кол.	Дополнительные указания
	Стандартные изделия		
1	Болт М12-6g×40.58.01 ГОСТ 7798-70	14	
2	Гайка М12-6Н5.01 ГОСТ 5915-70	14	
3	Тройник 219×8 ГОСТ 17376-83	1	
	Материалы.		
4	Труба 219×7 II ГОСТ 10704-76 / В-Б Ст3сп ГОСТ 10705-80	0.92м	33.7кг.
5	Лист Б-2 ГОСТ 19903-74 / Ст.3 ГОСТ 16523-70	32кг	
6	Лист Б-12 ГОСТ 19903-74 / Ст.3 ГОСТ 16637-79	32кг	
7	Полоса 4×30-Б ГОСТ 103-76 / Ст.3 ГОСТ 535-79	1.2кг	
8	Сетка N8-1.0 ГОСТ 5336-80	0.7кг	

1. Сварные швы по ГОСТ 16037-80.

2. Масса устройства воздухозаборного - 87кг.

			ТП 901-3-255.89		ТХН3
Разраб.	Веревочкина		Устройство воздухозаборное Ду 200	Стадия	Лист	Листов
Пров.	Занозин			Р	1	1
Гл.конструктор			Эскизный чертеж общего вида	ЦНИИЭП инж. оборудования. КО		
Н.контр.	Кремнев					
Утв.	Сухаренко					

Формат: А3

Инв.№ подл. | Подп. и дата | Взам. инв.№

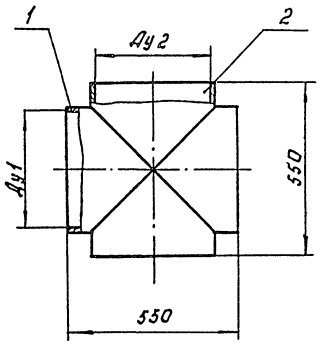

Обозначение	Ду1	Ду2	Масса
ТХН2	400	400	57
ТХН2-01	250	150	19

Поз.	Наименование	Кол.	Дополнительные указания
	Материалы		
	ТХН 2		
1	Труба 426×5 II ГОСТ 10704-76 / В-Б Ст3сп ГОСТ 10705-80	1.1м	57.1кг.
	ТХН2-01		
1	Труба 273×4 II ГОСТ 10704-76 / В-Б Ст3 сп ГОСТ 10705-80	0.5м.	14.5кг
2	Труба 159×4 II ГОСТ 10704-76 / В-Б Ст.3 сп ГОСТ 10705-80	0.33	5кг.

Сварные швы по ГОСТ 16037-80

			ТП 901-3-255.89		ТХН2
Разраб.	Веревочкина		Крестовина	Стадия	Лист	Листов
Пров.	Занозин			Р	1	1
Гл.конструктор			Эскизный чертеж общего вида	ЦНИИЭП инж. оборудования. КО		
Н.контр.	Кремнев					
Утв.	Сухаренко					

Копировал: Логинова Формат: А3

Альбом 2

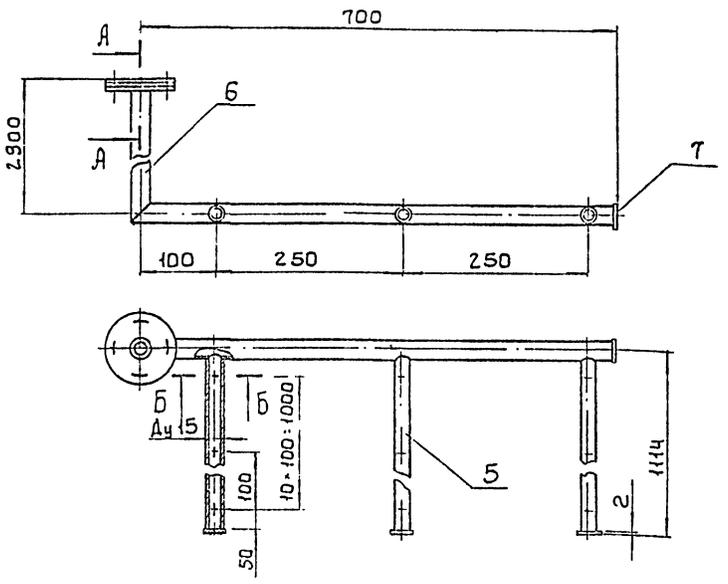

Поз.	Наименование	Кол.	Дополнительные указания
	Стандартные изделия		
1	Болт М10-6g×35.58.01 ГОСТ 7798-70	4	
2	Гайка М10-6Н.5.01 ГОСТ 5915-79	4	
3	Шайба 10 65Г.01. ГОСТ 6402-70	4	
4	Фланец 120.6 ГОСТ 12820×80	2	
	Материалы		
5	Труба 15×2.8 ГОСТ 3262-75	3.3м	4.22кг
6	Труба 20×2.8 ГОСТ 3262-75	3.6м	5.98кг
7	лист Б-2 ГОСТ 19903-74 Ст3 ГОСТ 16523-70	0.1кг	
8	Пластина I лист ТМКЩ-М3 ГОСТ 7338-77	0.03кг	

А - А
М1:5

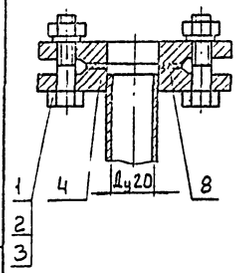

Б - Б
М1:1

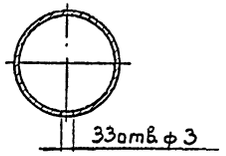

1 Сварные швы по ГОСТ16037-80
2 Масса гребенки 11.5кг

				т.п. 901-3-255.89	ТХН5	
Разраб.	Веревочкина			Гребенка воздухораспределительная в расходных баках полиакриламида. Эскизный чертеж общего вида	Стадия	Лист	Листов
					Р	1	1
Пров.	Занозин				ЦНИИЭП инж. оборудования К.О.		
Гл.спец.							
Н.контр.	Кремнев		11.88				
Утв.	Сухаренко						

Инв.№ подл. | Подп. и дата | Взам. инв.№

Формат: А3

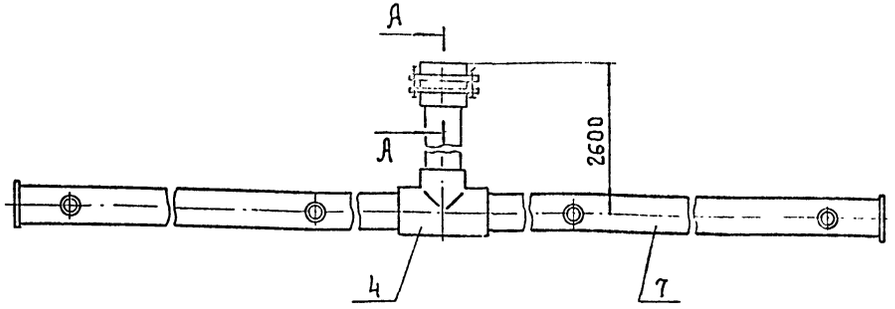

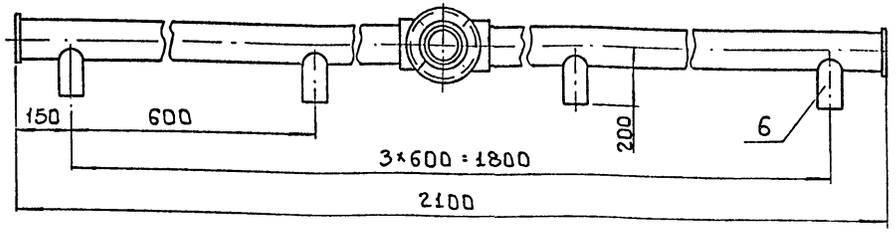

А - А
М1:5

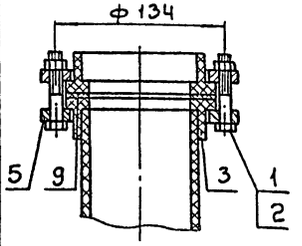

Поз.	Наименование	Кол.	Дополнительные указания
	Стандартные изделия		
1	Болт М16-6g×80.58.01. ГОСТ 7798-70	8	
2	Гайка М16-6Н.5.01. ГОСТ 5915-70	8	
3	Втулка ПВП110С ОСТ6.-05-367-74	2	
4	Тройник ПВП110С ОСТ6-05-367-74	1	
5	Фланец 110 С ОСТ6-05-367-74	2	
	Материалы		
6	Труба ПВД63С ГОСТ18599-83	0.6м	0.7кг
7	Труба ПВД110С ГОСТ 18599-83	4.5м	15.93кг
8	Лист полиэтиленовый 8ТУ6-05 1313-75	0.15кг	
9	Пластина I, лист ТМКЩ М3 ГОСТ 7338-77	0.03кг	

1. Сварку производить нагретым газом с присадочным прутком
2. Масса гребенки - 19кг

				т.п. 901-3-255.89	ТХН4	
Разраб.	Веревочкина			Гребенка воздухораспределительная в растворнохранилищных баках коагулянта. Эскизный чертеж общего вида.	Стадия	Лист	Листов
					Р	1	1
Пров.	Занозин				ЦНИИЭП инж. оборудования. К0		
Т.контр.							
Н.контр.	Кремнев		11.88				
Утв.	Сухаренко						

Инв.№ подл. | Подп. и дата | Взам. инв.№

Копировал: Боброва 23597-02 Формат: А3

Альбом 2

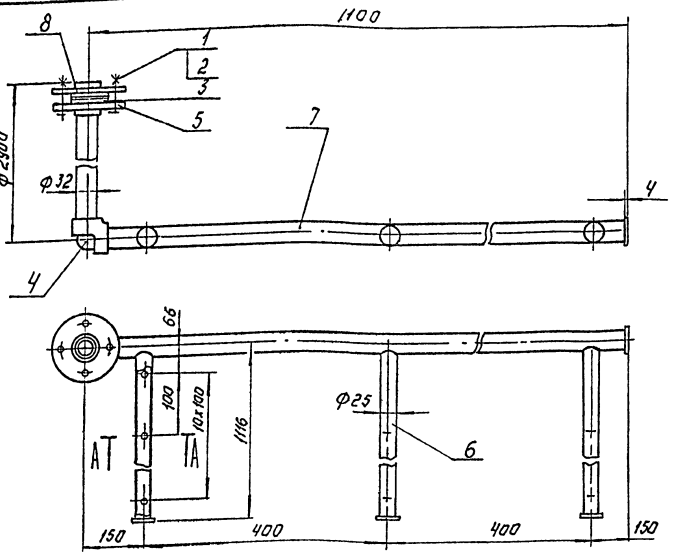

А-А
М1:1

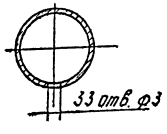

поз.	Наименование	Кол.	Дополнительные указания
	Стандартные изделия.		
1	Болт М10-6дх 58.01 ГОСТ 7798-70	4	
2	Гайка М10-6Н.5.01.ГОСТ 5915-70	4	
3	Втулка ПВП32С ОСТ6-05-367-74.	2	
4	Угольник ПВП32С ОСТ6-05-367-74.	1	
5	Фланец 32С ОСТ6-05-367-74	2	
	Материалы.		
6	Труба ПВД 25 С ГОСТ 18599-83.	3.29м	0.63кг
7	Труба ПВД 32С ГОСТ 18599-83.	3.8м	1.2кг.
8	Лист полиэтиленовый ЧТУ6-05-1313-75	0.07кг	
9	Пластина I, лист-ТМКЩ-М-3 ГОСТ 7338-77	0.03кг	

1. Сварку производить нагретым газом с присадочным прутком.
2. Масса коллектора - 3 кг.

				ТП 901-3-255.89		ТХН 7	
РАЗРАБ.	БЕРЕВОЧКИН			КОЛЛЕКТОР ВОЗДУХОРАСПРЕДЕЛИТЕЛЬНЫЙ В РАСХОДНЫХ БАКАХ КОАГУЛЯНТА. ЭСКИЗНЫЙ ЧЕРТЕЖ ОБЩЕГО ВИДА.	СТАДИЯ	ЛИСТ	ЛИСТОВ
ПРОВ.	ЗАНОЗИН				Р	1	1
Т. КОНТР.					ЦНИИЭП инж. оборудования. КО		
Н. КОНТР.	КРЕМНЕВ		11.87				
УТВ.	СУХАРЕНКО						

Формат: А3

ИНВ.№ ПОДЛ. ПОДП. И ДАТА | ВЗАМ.ИНВ.№

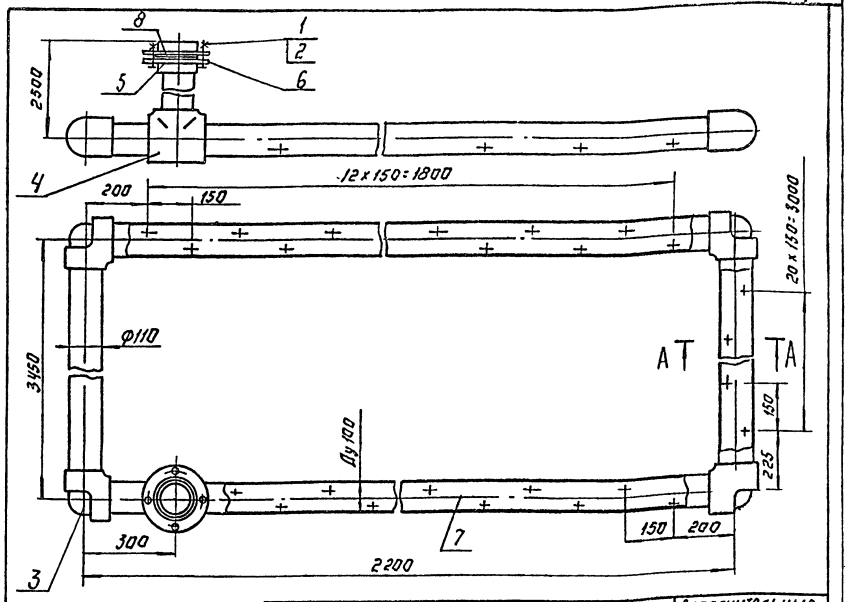

А-А
М1:5

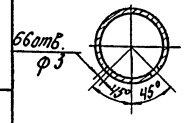

поз.	Наименование	Кол.	Дополнительные указания
	Стандартные изделия.		
1	Болт М16-6дх70.58.01 ГОСТ 7798-70	4	
2	Гайка М16-6Н.5.01 ГОСТ 5915-70	4	
3	Угольник ПНП110С ОСТ6-05-367-74	4	
4	Тройник ПНП110С ОСТ6-05-367-74	1	
5	Втулка ПНП110С ОСТ6-05-367-74	2	
6	Фланец 110С ОСТ6-05-367-74	2	
	Материалы		
7	Труба ПНД 110С ГОСТ 18599-83	13.3м	27.8кг.
8	Пластина I, лист-ТМКЩ-М-3 ГОСТ 7338-77	0.07кг	

1. Сварку производить нагретым газом с присадочным прутиком.
2. Масса коллектора гидросмыва - 44кг.

				ТП 901-3-255.89		ТХН6	
РАЗРАБ.	БЕРЕВОЧКИН			КОЛЛЕКТОР ГИДРОСМЫВА. ЭСКИЗНЫЙ ЧЕРТЕЖ ОБЩЕГО ВИДА	СТАДИЯ	ЛИСТ	ЛИСТОВ
ПРОВ.	ЗАНОЗИН				Р	1	1
Т. КОНТР.					ЦНИИЭП инж. оборудования КО		
Н. КОНТР.	КРЕМНЕВ		11.86				
УТВ.	СУХАРЕНКО						

Копировал: Логинова

Формат: А3

23597-02

ИНВ.№ ПОДЛ. ПОДП. И ДАТА | ВЗАМ.ИНВ.№

Альбом 2

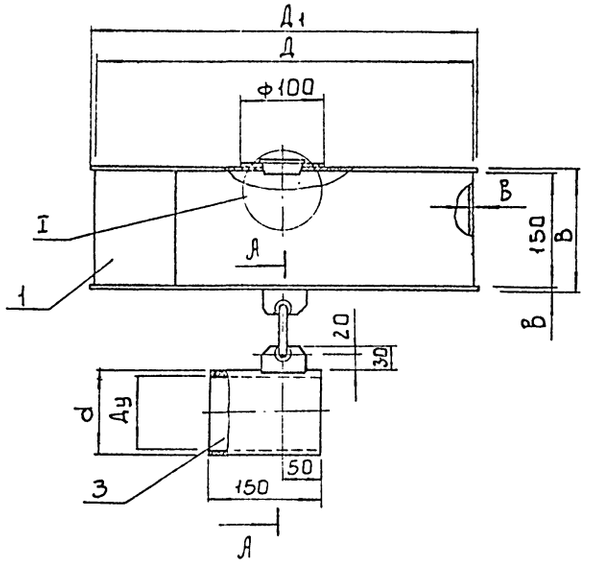

Обозначен.	Размеры, мм						Масса, кг	Примечание
	Ду	Д	Д1	В	в	d		
ТХН 8	25	350	360	154	2	32	6.0	для неагрессивной
								среды
-01	25	350	360	158	4	32	2.7	для агрессивной
-02	100	500	510	188	4	114	4.1	среды

Поз.	Наименование	Кол.	Дополнительные указания
	Материалы		
	Переменные данные для исполнений:		
	ТХН 8		
1	лист $\frac{Б\text{-}2\ ГОСТ\ 19903\text{-}74}{Ст3\ ГОСТ\ 16523\text{-}70}$	5.7кг	
2	круг $\frac{4\ ГОСТ\ 2590\text{-}71}{Ст.\ 3\ ГОСТ\ 535\text{-}79}$	0.25м	0.1кг
3	труба $\frac{32\times2.5\ ГОСТ\ 8732\text{-}78}{Д\ 10\ ГОСТ\ 8731\text{-}74}$	0.15м	0.2кг
	ТХН 8-01		
1	Лист Винипласта ВНЧ ГОСТ 9639-71	2.6кг	
2	Стержни Винипласт ф8 ТУ6-05-1572-77	0.25м	0.02кг
3	Труба Винипластовая 32×3 ТУ6-05-1573-77	0.15	0.06кг
	ТХН-02		
1	Лист Винипласта ВНЧ. ГОСТ 939-71	3.2кг	
2	Стержни Винипласт ф10 ТУ6-05-1572-77	0.25м	0.02кг
3	Труба Винипластовая 114×7 ТУ6-05-1573-77	0.2м	0.7кг

А-А
М1:2

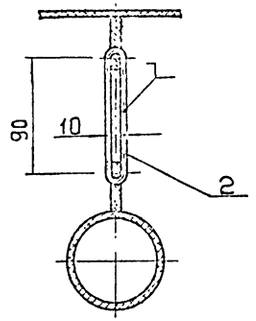

I
М1:2

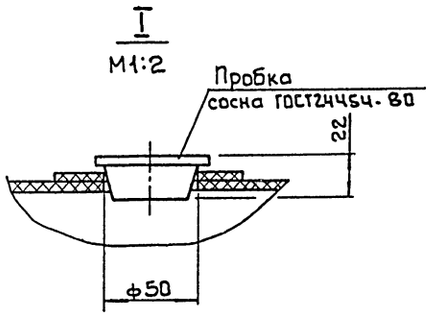

1 Сварные швы: ТХН 8 - по ГОСТ 5264-80
ТХН 8-01, ТХН 8-02 по ГОСТ 16310-80

				т.п. 901-3-255.89	ТХН 8
Разраб	Веревочкина			Поплавок	Стадия: Р; Лист: ; Листов: 1
Пров.	Заназин			Эскизный чертеж общего вида	ЦНИИЭП инж. оборудования, КО
Т.контр.					
Н.контр.	Кремнев		11.88		
Утв.	Сухаренко				

Инв.№ подл. | Подп. и дата | Взам. инв.№

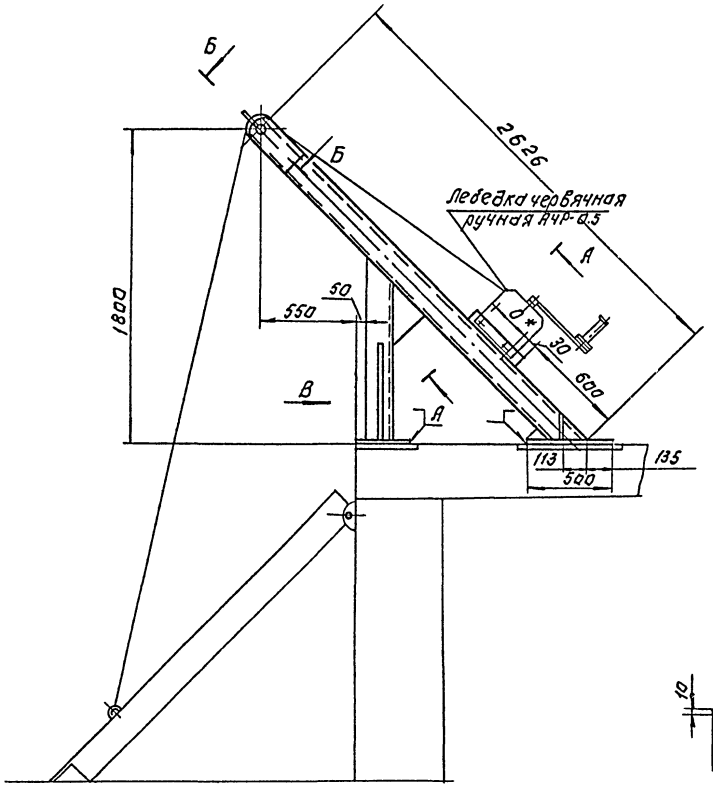

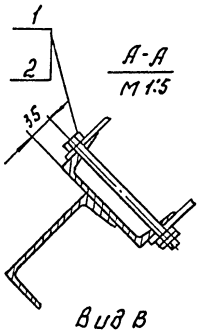

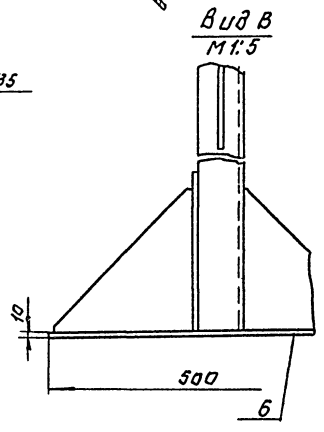

Поз.	Наименование	Кол.	Дополнительные указания.
	Стандартные изделия		
1	Болт М16-6g×220.58.01 ГОСТ 7798-70	4	
2	Гайка М16-6Н.01. ГОСТ 5916-70	8	
3	Гайка М20-6Н.01. 5915-70	2	
4	Шайба 20.01.01. ГОСТ 11371-78	1	
	Материалы.		
5	Лист $\frac{Б\text{-}6\ ГОСТ\ 19903\text{-}74}{Ст\ 3\ ГОСТ\ 14637\text{-}79}$	64 кг	
6	Лист $\frac{Б\text{-}10\ ГОСТ\ 19903\text{-}74}{Ст\ 3\ ГОСТ\ 14637\text{-}79}$	31.4 кг	
7	Швеллер $\frac{16\ ГОСТ\ 8240\text{-}72}{Вст\ 3\ Сп2\text{-}2\ ГОСТ\ 535\text{-}79}$	4 м	56.8 кг
8	Ст 45 ГОСТ 1050-74	0.3 кг	
9	Ст 3 ГОСТ 380-71	4.1 кг	
10	Бражд-4 ГОСТ 493-79	0.2 кг.	

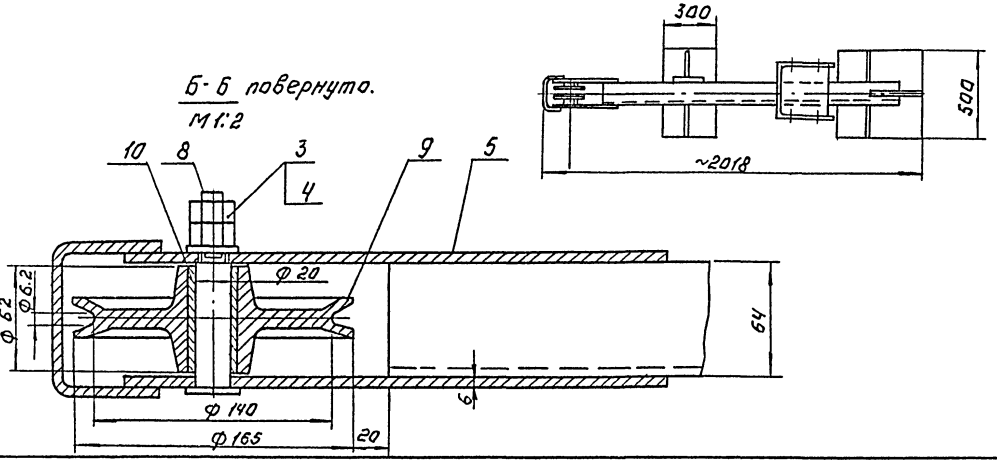

1. Сварочные швы по ГОСТ 5264-80.
2. Масса рамы лебедки- 160 кг.
3* Размер С выполнить по лебедке червячной ручной ЛЧР-0.5
4. Тяговое усилие лебедки, кг- 500.

Разраб.	Верещагина		ТП 901-3-255.89	ТХН 9	
Провер.	Занозин		Рама лебедки.	Стадия	Лист	Листов
Т. контр.				Р		1
Н. контр.	Кремнев		Эскизный чертеж общего вида.	ЦНИИЭП инж. оборудования КО	
Утв.	Сухаренко				

Копировал: Логинова

Формат: А2

23597-02

Инв.№ подл. | Подпись и дата | Взам. инв.№

Альбом 2

Ведомость рабочих чертежей основного комплекта

Лист	Наименование	Примечания
ВК-1	Общие данные	
ВК-2	Планы на отм. 0.000; 3.600 с разводкой труб опро	
	водов. Схемы в1; т3; к1; к2	

Условные обозначения

—в1— Хозяйственно-питьевой водопровод

—т3— горячий водопровод

—к1— Хозяйственно-бытовая канализация

—к2— Дождевая канализация

Ведомость ссылочных и прилагаемых документов

Обозначение	Наименование	Примечания
	Ссылочные документы	
Серия 4.900-9	Узлы и детали трубопроводов из	
Выпуск 0-1	пластмассовых труб для систем	
	водоснабжения и канализации	
Серия 2.492-1	Типовые узлы и детали комбини-	
	рованных внутренних водостоков	
	промышленных зданий с примене-	
	нием неметаллических труб	
	Прилагаемые документы	
ВК СО	Спецификация оборудования к основно-	Альбом 8
	му комплекту чертежей марки ВК	
ВК ВМ	Ведомость потребности в материалах	Альбом
	по рабочим чертежам марки ВК	

Основные показатели по чертежам водопровода и канализации.

Наименование системы	Потребный напор на вводе м вод. ст	Расчетный расход				Установленная мощность электродвигателей, кВт	Примечание
		м³/сут	м³/ч	л/с	прд пожар л/с		
Водопровод хозяйственно-питьевой и противопожарный	15	1.9	0.43	1.86	2.5	—	
Горячее водоснабжение	20	1.6	0.37	1.73	—	—	
Хозяйственно-бытовая канализация	—	3.2	0.73	2.86	—	—	
Производственная канализация	—	10	—	—	—	—	

Данные по производственному водопотреблению и водоотведению

Номер потребителя по плану	Наименование потребителя	Количество потребителей	Количество часов работы в сутки.	Водопотребление: Требования к качеству воды	Потребный напор у потребителя, м	Режим водопотребления	Расход воды на одного потребителя, м³/ч	Из хозяйственно-питьевого водопровода: м³/сут	м³/ч	л/с	Из производственного водопровода: м³/сут	м³/ч	л/с	Водоотведение: Характеристика сточных вод	Режим водоотведения	В бытовую канализацию: м³/сут	м³/ч	л/с	В производственную канализацию: м/сут	м³/ч	л/с	Концентрация загрязнений сточных вод после локальных очистных сооружений, мг/л	Примечание.
	Растворные баки коагулянта	3	1.5		3	Периодич		—	—	—	60	36	10	Агрессивные	Периодич	—	—	—	—	—	—		
	Система гидросмыва в																						
	растворных баках коагулянта	3	0.5		60	—"—		10		16	—	—	—	— —	— —	—	—	—	10	—	6		
	Расходные баки коагулянта	2	0.5		3	—"—		—	—	—	40	8	2.5	— —	— —	—	—	—	—	—	—		
	Расходные баки полиакрила-																						
	мида	2	0.5		3	—"—		—	—	—	12	8	2.5	Нейтральные	— —	—	—	—	—	—	—		
	Итого							10			112												

Общие указания.

1. Расчетный расход воды определен в соответствии СНиП 2.04.01-85
2. Канализование стоков санузлов предусматривается в наружную сеть хоз-фекальной канализации.
3. Отвод атмосферных осадков предусматривается внутренней системой водостоков с открытым выпуском на отмостку.
4. Водостоки выполняются из полиэтиленовых труб по материалам для проектирования серии 4.900-9 вып.0-1 разработанным „ГПИ „Союзводоканалпроект" и „Сантехпроект"

Типовой проект разработан в соответствии с действующими нормами и правилами и предусматривает мероприятия, обеспечивающие взрывобезопасность и пожаробезопасность при эксплуатации здания.

Ответственный исполнитель Новик И.М.

Согласовано:

Инв. N подл. | Подпись и дата | Взам. инв. N

Привязан

Инв. N

Привязан

Инв. N

ТП 901-3-255.89 ВК

Провер	Сенина	
Инж. Пкат	Сичина	
Зав. сект.	Новик	
Гл. спец.	Браславский	
Н. контр.	Новик	
Нач. отд.	Заплетохин	

Главный корпус для станции очистки воды поверхностных источников мутностью до 120 мг/л производительностью 5 тыс м³/сут.

Стадия	Лист	Листов
Р	1	2

Общие данные

ЦНИИЭП инженерного оборудования г. Москва

Копировал Подлевская 23597-02 Формат А2

Альбом 2

ФРАГМЕНТ ПЛАНА НА ОТМ. 0.000

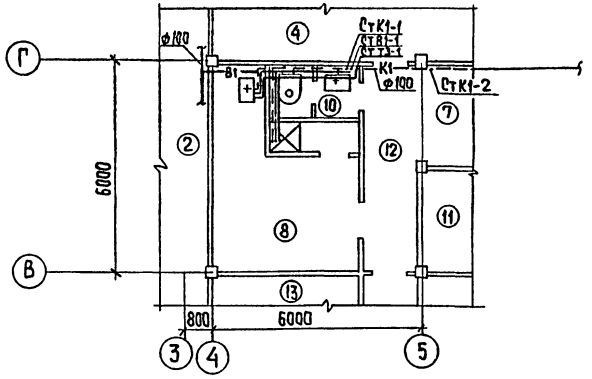

ФРАГМЕНТ ПЛАНА НА ОТМ 3.600

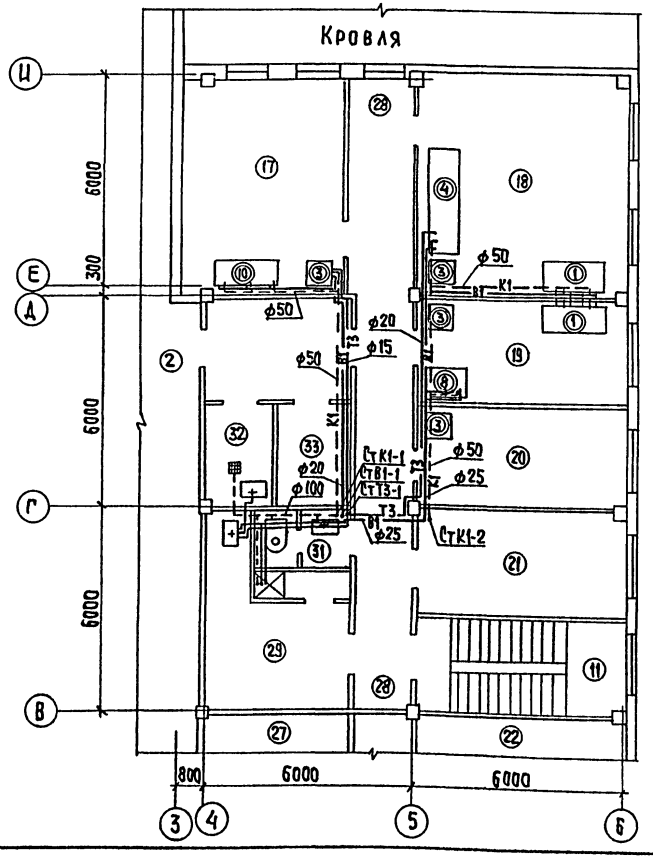

СХЕМА ВОДОПРОВОДА (В 1)

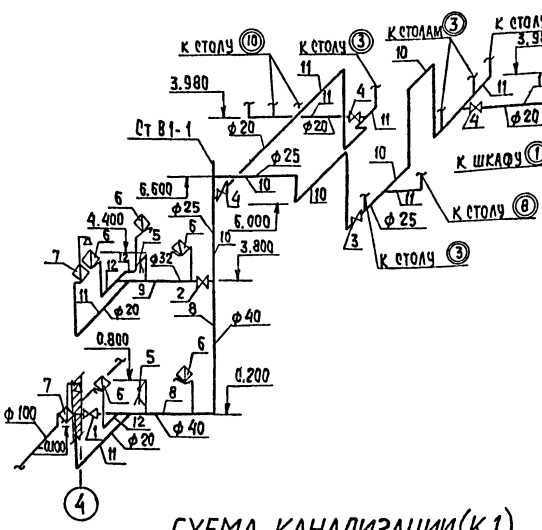

СХЕМА ГОРЯЧЕГО ВОДОПРОВОДА (Т 3)

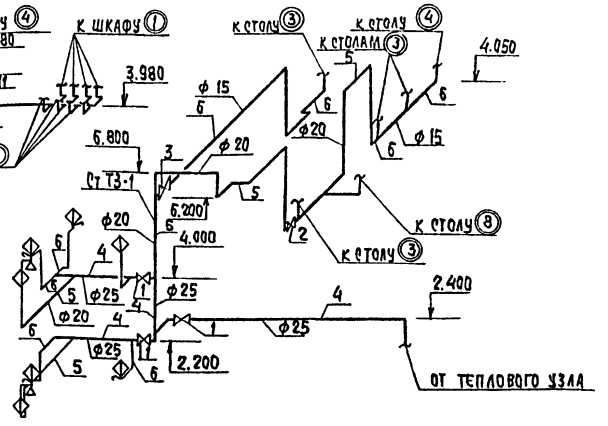

СХЕМА КАНАЛИЗАЦИИ (К 1)

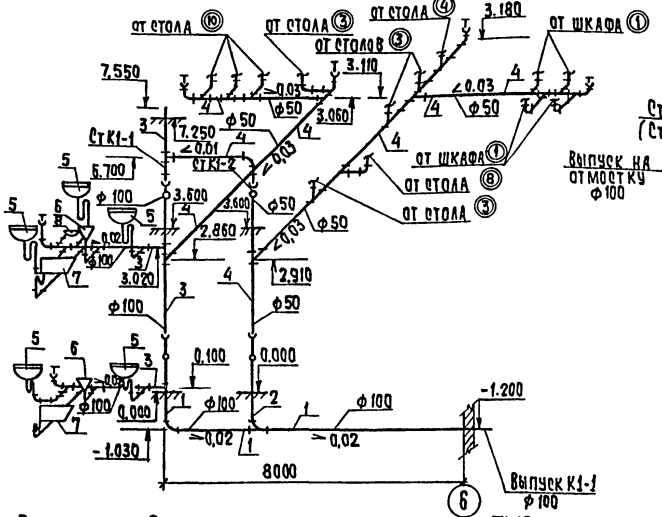

СХЕМА ВОДОСТОКОВ (К 2)

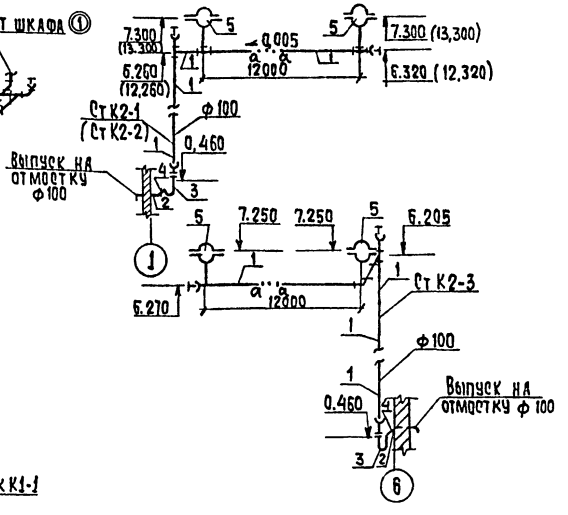

Примечания: 1. Экспликацию оборудования см. на листе ТХ-18
2. Уклон пола в помещении (32) 0,01 в сторону трапа.
3. Совместно с данным листом смотри лист ТХ.18.

Привязан	Провер.	Сенина		Т.П. 901-3-255.89	ВК
	Инж. шк.	Сычина			
	Зав. сект.	Новик			
	Гл. спец.	Браславский		Главный корпус для станции очистки воды поверхностных источников мутностью до 120 мг/л производительностью 5.0 тыс. м³/сутки	Стадия: Р; Лист: 2; Листов: 2
	Н. конт.	Новик		Планы на отм. 0.000; 3.600 с разводкой трубопроводов. Схемы В1; Т3; К1	ЦНИИЭП инженерного оборудования г. Москва.
Инв. №	Нач. отд.	Заплетохин			

Копировал: Хюппенен

Формат А2

23597-02

Согласовано: Отдел ВС, Отдел ЗАД, Нарциссова, Гусева

Инв. № подл. | Подпись и дата | Взам. инв. №

Альбом 2

Ведомость рабочих чертежей основного комплекта

Формат	Лист	Наименование	Примечание
	1	Общие данные (начало)	
	2	Общие данные (окончание)	
	3.	План на отм. ±0.000; 3.600	
	4	Схема системы отопления. Схемы	
		вентиляции П1; П2; В1÷В8, ВЕ1-ВЕ3. Узел управления	
	5	Установка систем П1; П2. Схема системы теплоснабжения	
	6	Установка систем В1; В2; В6.	

Ведомость ссылочных и прилагаемых документов

Обозначение	Наименование	Примечание
	Ссылочные документы	
4.904-69 В1.2	Детали крепления санитарно-технических приборов и трубопроводов	
4.903-10 В.8	Изделия и детали трубопроводов для тепловых сетей.	
5.904-10 В.1	Узлы прохода вентиляционных шахт через покрытия промышленных зданий	
5.904-38	Гибкие вставки к центробежным вентиляторам.	
5.904-4	Двери и люки для вентиляционных камер.	
7.903.9-2 В.1	Тепловая изоляция трубопроводов с положительными температурами.	
1.494-32	Зонты и дефлекторы вентиляционных систем.	
1.494-25 В.1	Подставки под калорифер	
1.494-8	Решетки воздухоприточные. Тип РР	
1.494-10	Решетки щелевые регулирующие. Тип Р.	
	Прилагаемые документы	
ТП ОВН1 ОВН2	Конфузор. Переход	
ТП ОВ.СО	Спецификация оборудования к основному комплекту чертежей марки ОВ.	
ТП ОВ.ВМ	Ведомость потребности в материалах	

Типовой проект разработан в соответствии с действующими нормами и правилами и предусматривает мероприятия, обеспечивающие взрывную, взрывопожарную и пожарную безопасность при эксплуатации здания.

Главный инженер проекта /Нарциссова/

Основные показатели по чертежам отопления и вентиляции.

Наименование здания (сооружения), помещения	Объем, м³	Периоды года при $t_н$, °С	Расход тепла Вт (ккал/ч)				Расход холода, Вт (Ккал/ч)	Установ. влен. мощн. эл. двигат. квт
			На отопление	На вентиляцию	На горячее водоснабжение	Общий		
Главный корпус		-30°С	128860 (110800)	98450 (84650)	23640 (20336)	250930 (216086)	—	4.17

Общие указания

Проект отопления и вентиляции главного корпуса разработан на основании технологического задания, архитектурно-строительных и технологических чертежей в соответствии со СНиП 2.04.05-86, СНиП 2.04-03.85, СНиП II-3-79**

В качестве исходных данных при проектировании отопления и вентиляции приняты следующие температуры наружного воздуха:

Для отопления $t_о = -30°С$

Для вентиляции $t^з_в = -30°С$

$t^л_в = +22°С$

Внутренние температуры отапливаемых помещений приняты: отделение барабанных сеток, зал контактных осветлителей, отделение растворно-хранилищных баков коагулянта, щитовая, насосная станция II подъема - (+5°С); кладовые, санузлы, дозаторная и воздуходувная, помещение реактивов - (+16°С); венткамеры - (+12°С), лаборатории, средоварочная и моечная, мастерская, диспетчерская, комната приема пищи, начальник станции и дежурный персонал, автоклавная, мужской и женский гардероб уличной, домашней и специальной одежды - (+18°С).

Коэффициенты теплопередачи ограждающих конструкций приняты в соответствии со СНиП II-3-79**.

Теплоснабжение здания осуществляется от наружной теплосети (теплоноситель 150°-70°С) и внутриплощадочных тепловых сетей (теплоноситель 95°-70°С) - как вариант.

Присоединение систем отопления и вентиляции к наружным тепловым сетям - непосредственное.

В здании запроектирована вертикальная однотрубная система отопления с верхней разводкой, тупиковая

Гидравлическое сопротивление системы отопления - 150°-70°: 180 кг/м² (1764 Па); 95°-70°: 330 кг/м² (3234 Па).

Трубопроводы в подпольных каналах, в узле управления и подающий трубопровод системы отопления при теплоносителе 150°-70°С изолируются по серии 7.903.9-2 В.1. δ=40мм: шнур из минеральной ваты в оплетке марки 200 (7.903.9-2.1-13), покрытие защитное из стеклопластика рулонного РСТ (7.903.9-В1.42). Все трубопроводы и нагревательные приборы окрашиваются масляной краской за 2 раза.

В здании запроектирована общеобменная приточно-вытяжная система вентиляции с механическим и естественным побуждением.

Все металлические воздуховоды окрашиваются масляной краской.

Монтаж отопительно-вентиляционного оборудования вести в соответствии со СНиП 3.05.01-85.

План - схема

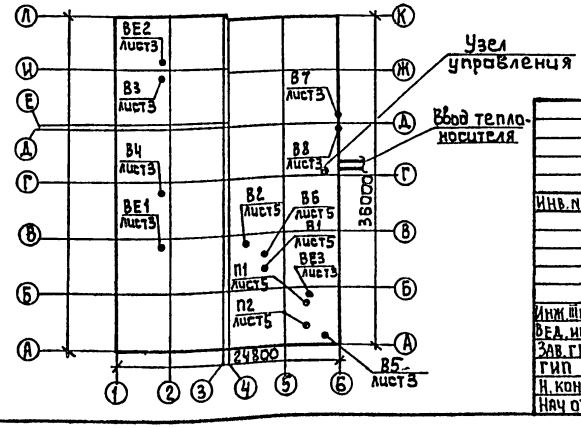

Привязан

Инв. №

ТП 901-3-255.89 ОВ

Инж. ШКал	Куприна		
Вед. инж.	Орешкина		
Зав. гр.	Найштут		
ГИП	Нарциссова		
Н. контр.	Орешкина		
Нач. отд.	Платонов		

Главный корпус для станции очистки воды поверхностных источников мутностью до 120 мг/л производительностью 5 тыс. м³/сутки

Стадия	Лист	Листов
Р	1	6

Общие данные (начало)

ЦНИИЭП инженерного оборудования г. Москва

Копировал: Алешикова

23597-02 Формат: А2

Инв. № подл. | Подпись и дата | Взам. инв. №

Альбом 2

Характеристика отопительно-вентиляционных систем.

Обозначение системы	Кол. систем	Наименование обслуживаемого помещения (технологического оборудования)	Тип установки	Вентилятор: Тип, исполн. по взрывозащите	№	Схема исполнен	Положение	L×1.2 м³/ч	P, Па (кгс/м²)	n, об/мин	Электродвигатель: Тип, исполнение по взрывозащите	N, кВт	n, об/мин	Воздухонагреватель: Тип	№	Кол.	Т-ра нагрева, °С от	до	Расход тепла, Вт (ккал/ч)	ΔP, Па (кгс/м²)	Заслонка: Тип	Кол.	Примечание
П1	1	Производственные помещения	ВЦ4-75-4	Ц4-75	4	1	Пр0°	2935	540 (55,1)	1410	4А71В4	0,75	1410	КВС6Б-П	6	1	-30	+5	34 400 (29 575)	18,3 (1,87)	П1000×600	1	Эл. привод МЭО-40/63-063-82
П2	1	Административно-бытовые помещения	ВЦ4-75-5	Ц4-75	5	1	Л0°	3985	430 (43,8)	930	4А80В6	1,1	930	КВБ8Б-Г / КВБ7Б-П	8 / 7	1 / 1	-30	+18	64 050 (55 075)	20,38 (2,08)	П1000×600	1	Теплонос. 95°-70° Теплонос. 150°-70°
В1	1	Административно-бытовые помещения	ВЦ4-75-3,15	Ц4-75	3,15	1	Л0°	1030	290 (29,6)	1400	4АА56В4	0,18	1400	—	—	—	—	—	—	—	—	—	—
В2	1	Гардеробы, души, с.у., кладовая грязного белья	ВЦ4-75-2,5	Ц4-75	2,5	1	Л0°	430	125 (12,7)	1400	4АА50А4	0,06	1400	—	—	—	—	—	—	—	—	—	—
В3	1	Зал контактных осветлителей	ВКР4.00.45.8.01	—	4	—	—	3400	200 (20,4)	920	4А71А6	0,37	920	—	—	—	—	—	—	—	—	—	—
В4	1	Отделение барабанных сеток.	ВКР4.00.45 6.01	—	4	—	—	3025	230 (23,4)	920	4А71А6	0,37	920	—	—	—	—	—	—	—	—	—	—
В5	1	Насосная станция II-го подъема	ВКР5.00.25 6.01	—	5	—	—	4730	300 (30,6	920	4А71В6	0,55	920	—	—	—	—	—	—	—	—	—	—
В6	1	Отделение растворно-хранилищных баков коагулянта дозаторная и воздуходувная	ВЦ4-75-5	Ц4-75	5	1	Пр0°	3370	275 (28,1)	930	4А71В6	0,55	930	—	—	—	—	—	—	—	—	—	—
В7	1	Вытяжной шкаф из лаборатории.	В-06-300-4А	—	—	—	—	2520	76 (7,7)	1375	4А56А4	0,12	1375	—	—	—	—	—	—	—	—	—	—
В8	1	Вытяжной шкаф из лаборатории	В-06-300-4А	—	—	—	—	2520	76 (7,7)	1375	4А56А4	0,12	1375	—	—	—	—	—	—	—	—	—	—
ВЕ1	1	Зал контактных осветлителей (зима)	СТД 210.00.003	—	—	—	—	1135	1135 (115,8)	—	—	—	—	—	—	—	—	—	—	—	—	—	—
ВЕ2	1	Отделение барабанных сеток (зима)	СТД 210.00.003	—	—	—	—	1010	1010 (103,1)	—	—	—	—	—	—	—	—	—	—	—	—	—	—
ВЕ3	1	Насосная станция II подъема (зима).	СТД 210.00.002	—	—	—	—	680	680 (69,4)	—	—	—	—	—	—	—	—	—	—	—	—	—	—

Инв № подл	Подпись и дата	Взам инв №

Привязан:

Инв №

Инж III кат	Куприна	
Вед. инж	Орешкина	
Зав гр.	Найштут	
ГИП	Нарциссова	
Н контр.	Орешкина	
Нач. отд	Платонов	

ТП 901-3-255.89 ОВ

Главный корпус для станции очистки воды поверхностных источников мутностью 120 мг/л производительностью 5 тыс м³/сут.

Общие данные (окончание)

Стадия	Лист	Листов
Р	2	

ЦНИИЭП инженерного оборудования г. Москва

Копировал: Алешикова

23597-02 Формат: А2

Альбом 2

Местные отсосы от технологического оборудования

Технологическое оборудование			Характеристика выделяющихся вредностей	Объем вытяжки м3/ч		Характеристика местного отсоса		Обозначение системы
Поз.	Наименование	Кол.		На ед. оборуд.	Всего	Обозначение	Применяемые документы	
1	Шкаф вытяжной	2.	Следы кислот и щелочей	2100	4200	ШВ-2,3		87.88

План на отм. -2.400; -1.800; -1.400; 0.000.

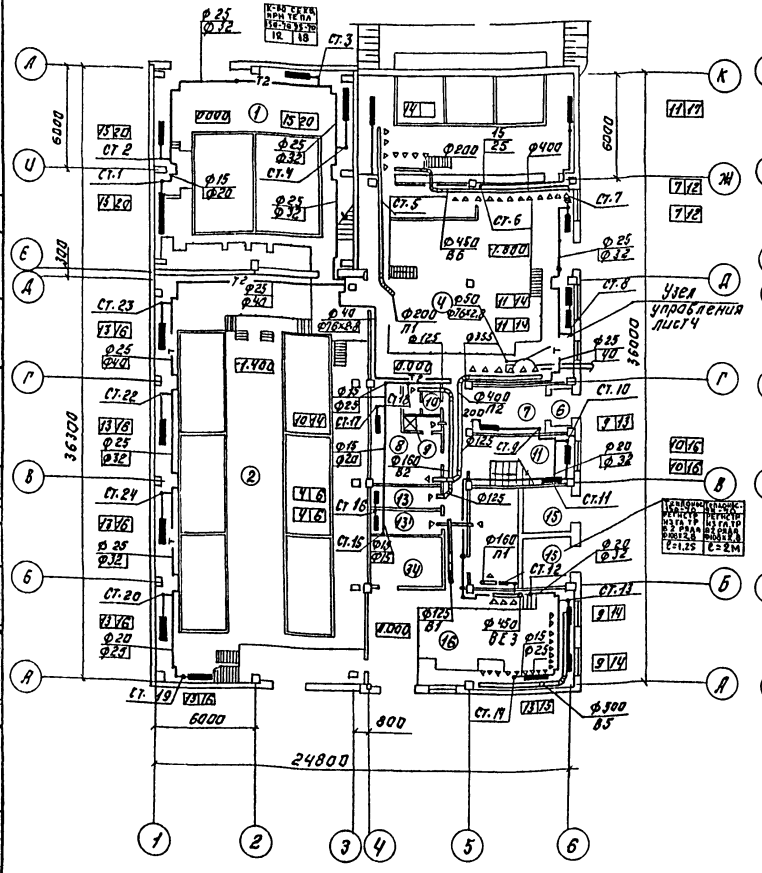

План на отм. 2.400; 3.600; 5.800.

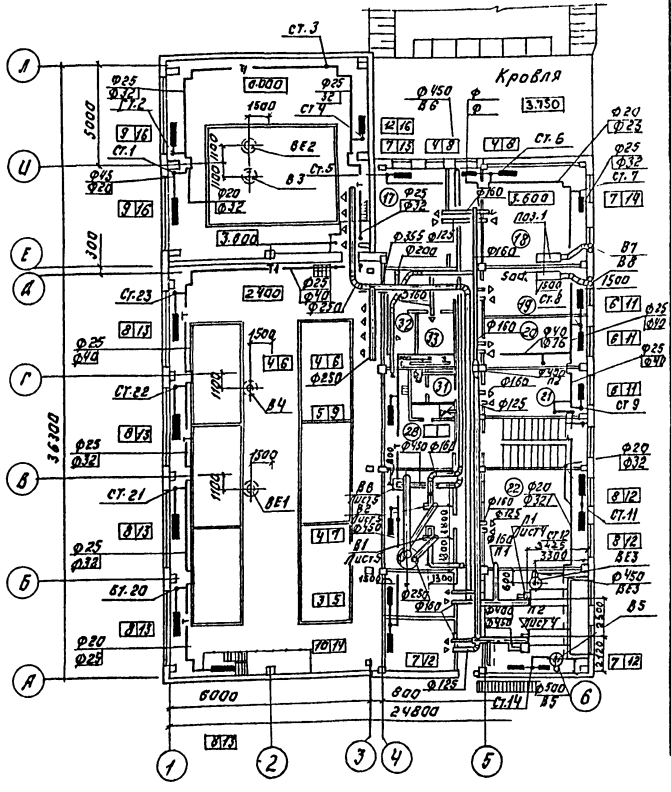

Экспликация помещений.

Номер по плану	Наименование	Площадь, м2	Категория производства по взрывной, взрыво-пожарной и пожарной опасности
1	Отделение барабанных сеток	142.0	Д
2	Зал контактных осветлителей	299.6	Д
3	Отделение растворно-хранилищных баков коагулянта	72.5	Д
4	Дозаторная и воздуходувная	148.8	Д
5	Помещение узла управления	6.0	
6	Табур	2.9	—
7	Вестибюль	12.8	—
8	Мужской гардеробуличной, домашней и специальной одежды	18.3	—
9	Мужская душевая	2.1	—
10	Мужской санузел	2.8	—
11	Лестничная клетка	17.4	—
12	Коридор	21.4	—
13	Кладовая чистой спец. одежды	5.6	—
13'	Кладовая грязной спец. одежды	5.6	—
14	Щитовая	15.6	Г
15	Помещение т.п.	15.8	В
16	Насосная станция II подъема	75.2	Д
17	Бактериологическая лаборатория	27.6	Д
18	Химическая лаборатория	36.6	Д
19	Контрольная лаборатория	18.0	Д
20	Средоварочная и моечная	18.0	Д
21	Мастерская	18.0	Д
22	Диспетчерская	36.6	Г
23	Комната приёма пищи	11.6	—
24	Начальник станции и дежурный персонал.	12.0	—
25	РУ	11.6	Г
26	Приточная венткамера	37.2	Д
27	Вытяжная венткамера	23.6	Д
28	Коридор	63.8	—
29	Женский гардеробуличной, домашней и специальной одежды	18.3	—
30	Женская душевая	2.1	—
31	Женский санузел	2.8	—
32	Автоклавная	6.1	Д
33	Помещение реактивов	6.1	Д

Т.П 901-3-255.89 ОВ

Привязан:

Инв. №

Инж. III к.	Куприна	
Вед. инж.	Орешкина	
Рук. гр.	Найштут	
Г.И.П.	Нарциссова	
Н. контр.	Орешкина	
Нач. отд.	Платонов	

Главный корпус для станции очистки воды поверхностных источников мутностью до 120 мг/л. Производительностью 6.0 тыс. м3/сут.

Планы на отм. -2.400; -1.800; -1.400; 0.000; 3.600.

Стадия	Лист	Листов
Р	3	

ЦНИИЭП инженерного оборудования г. Москва

Копировал: Логинова

Формат: А2

23597-02

Согласовано: Отдел ВТ Новик; Отдел АСП Строгин; Отдел АСП Двойник; Отдел ЗЭТД Гусев

Согласовано: Отдел ВТ Новик; Отдел АСП Строгин; Отдел АСП Двойник; Отдел ЗЭТД Гусев

Инв. № подл. | Подпись и дата | Взам. инв. №

Альбом 2

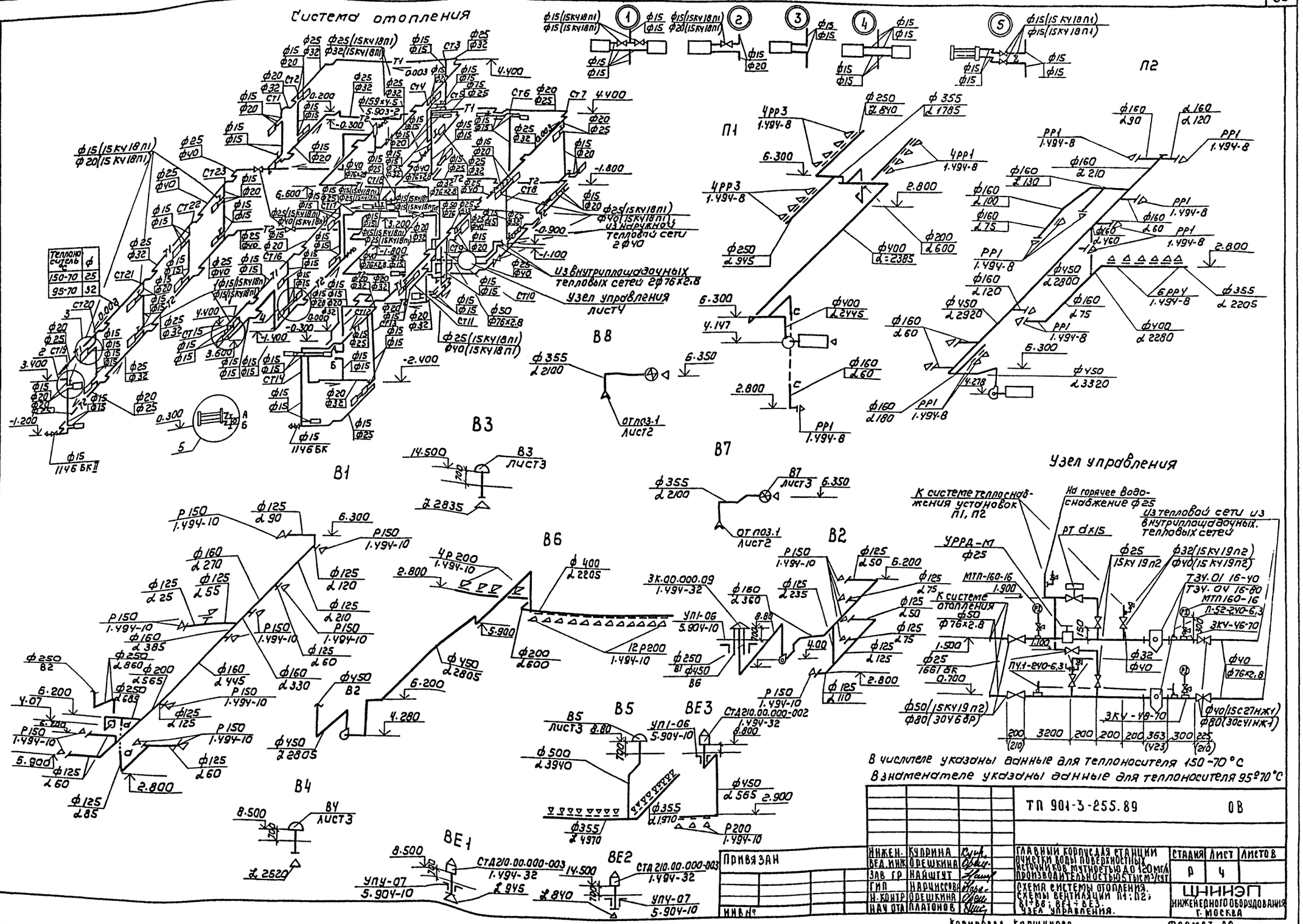

				ТП 901-3-255.89			ОВ
ИНЖЕН.	КУПРИНА		ГЛАВНЫЙ КОРПУС ДЛЯ СТАНЦИИ ОЧИСТКИ ВОДЫ ПОВЕРХНОСТНЫХ ИСТОЧНИКОВ МУТНОСТЬЮ ДО 120 МГ/Л ПРОИЗВОДИТЕЛЬНОСТЬЮ 5 ТЫС М³/СУТ	СТАДИЯ	ЛИСТ	ЛИСТОВ
ВЕД. ИНЖ	ОРЕШКИНА			Р	4	
ЗАВ ГР	НАЙШТУТ					
ГИП	НАРЧИССОВА		СХЕМА СИСТЕМЫ ОТОПЛЕНИЯ. СХЕМЫ ВЕНТИЛЯЦИИ П1; П2; В1÷В8; ВЕ1÷ВЕ3. УЗЕЛ УПРАВЛЕНИЯ.	ЦНИИЭП ИНЖЕНЕРНОГО ОБОРУДОВАНИЯ Г. МОСКВА		
Н. КОНТР	ОРЕШКИНА					
НАУ ОТД	ПЛАТОНОВ					

ПРИВЯЗАН

ИНВ №

Копировал. Коршунова

Формат: А2

23597-02

Альбом 2

Разрез 1-1.

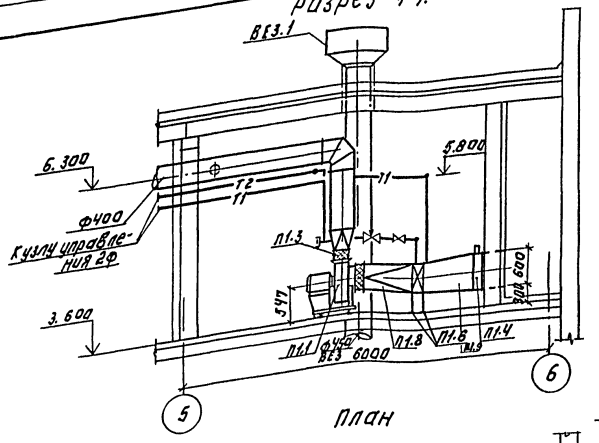

План

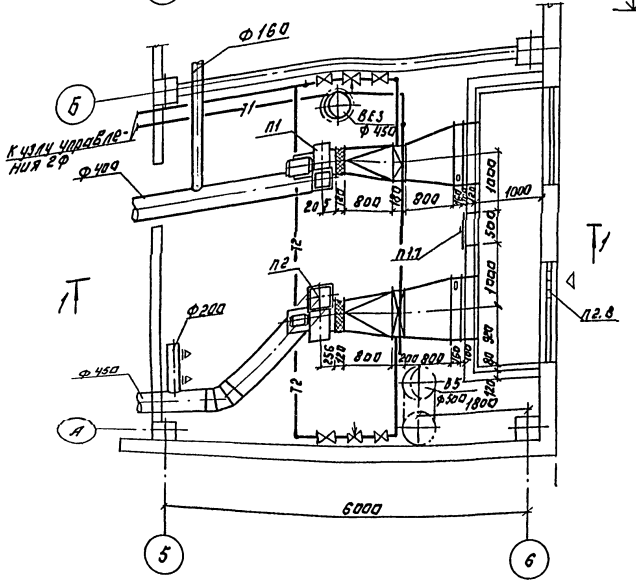

Схема теплоснабжения установок П1; П2.

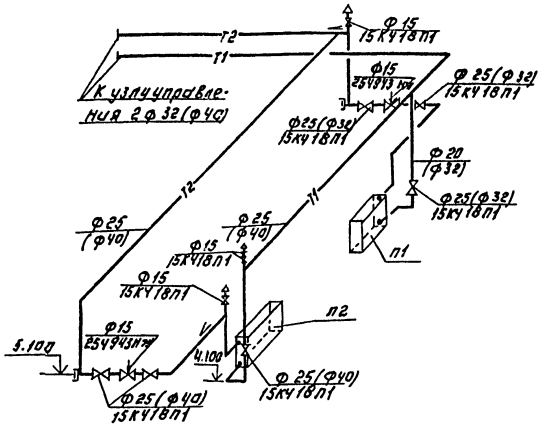

В скобках даны размеры для теплоносителя t: 95°-70°

Спецификация отопительно-вентиляционных установок.

Марка поз.	Обозначение	Наименование	Кол	Масса ед.кг	Примечание
		П1			
П1.1		Вентагрегат В-Ц4-75-4	1	62.8	
		центробежный вентилятор			
		№4, положение Пр0°			
		Электродвигатель 4А71В4,			
		N=0,75кВт, n=1410об/мин.			
		на виброосновании			
П1.2	5.904-38	Гибкая вставка В.00.00-08	1	1.55	
П1.3	5.904-38	Гибкая вставка Н.00.00-08	1	1.34	
П1.4		Клапан воздушный 1100×600 привод МЭО-40/63-0,63	1	30.0	
П1.5		Калорифер КВС6,5-П	1	56.2	
П1.6	1.494-25	Подставка под калорифер.	4	2.1	
П1.7	5.904-4	Дверь герметическая утепленная Дус 0.5×1.25	1	33.6	
П1.8	ОВН1 ОВН2	Конфузор Переход	2 2	27.1 64.24	ОВН-1 ОВН-2
П1.9		П2			
П2.1		Вентагрегат В-Ц4-75-5	1	97.6	
		центробежный вентилятор №5			
		положение Л0° электродвигатель 4А80В6 N=1.1кВт.			
		n=930об/мин. на виброосновании			
П2.2	5.904-38	Гибкая вставка В.00.00-08	1	1.71	
П2.3	6.904-38	Гибкая вставка Н.00.00-11	1	1.64	
П2.4		Клапан воздушный 1100×600 привод МЭО-40/63-0,63	1	30.0	
П2.5		Калорифер t150°-70°			
		КВ67-6	1	84.0	
П2.6		Калорифер t 95°-70°			
		КВ68-6	1	96.6	
П2.7		Подставка под калорифер.	4	2.1	
П2.8	Горьковский завод „Сантехдеталь"	Жалюзийная решетка			
		размером 150×490	4	1.0	
		размером 150×580	4	1.2	
		ВЕ3.			
ВЕ3.1		Дефлектор			
		СТД 210.00.000-02	1	32.42	

ТП 901-3-255.89 ОВ

Привязан:

Инв. №

Исполн.	Киселева	
Зав.гр.	Найштут	
Гип	Нарциссова	
Н.контр.	Орешкина	
Нач.отд.	Платонова	

Главный корпус для станции очистки воды поверхностных источников мощностью до 120 м³/ч производительностью 5 тыс.м³/сут.

Установка систем П1; П2.

Схема системы теплоснабжения

Стадия	Лист	Листов
Р	5	

ЦНИИЭП инженерного оборудования г. Москва

Копировал: Логинова Формат: А2

23597-02

Альбом 2

Разрез 1-1

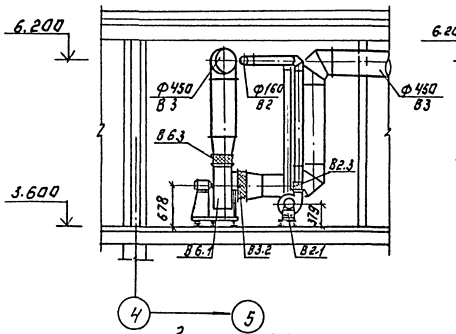

Разрез 2-2

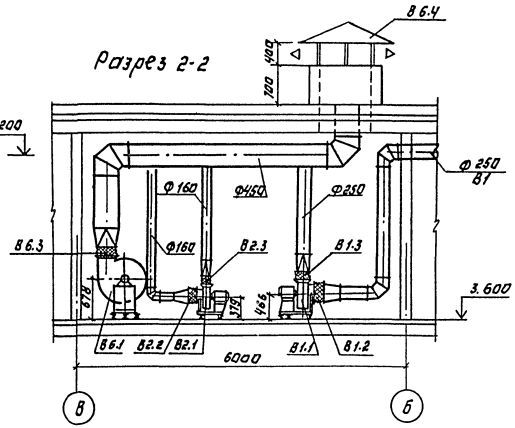

2 План.

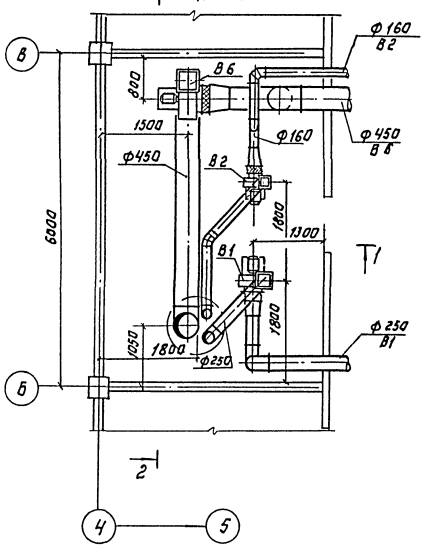

Спецификация отопительно-вентиляционных установок.

Марка поз.	Обозначение	Наименование	Кол.	Масса ед.кг	Примечание
		В1			
В1.1		Вентагрегат			
		В-Ц4-75-3.15. Компл.	1	37.8	
		Центробежный венти-			
		лятор №3.15			
		положение ЛО°			
		Электродвигатель			
		4А90L4У3, N=2.2 кВт.			
		n=1400 об. мин.			
		на виброосновании			
В1.2	5.904-38	Гибкая вставка В.000.05	1	1.24	
В1.3	5.904-38	Гибкая вставка Н.000.07	1	1.14	
		В2.			
В2.1		Вентагрегат В-Ц4-75-2,5	1	26.2	
		Центробежный вентиля-			
		тор №2,5, положение ПрО			
		Электродвигатель 4А50А4У			
		N=0.06 кВт; n=1400 об/мин.			
		на виброосновании			
В2.2	5.904-38	Гибкая вставка В.000.03	1	0.91	
В2.3	5.904-38	Гибкая вставка Н.000.03	1	0.86	
		В6			
В61		Вентагрегат В-Ц4-75-5	1	91.1	
		центробежный вентилятор			
		№5; положение ЛО°			
		Электродвигатель 4А71В6			
		N=0.55 кВт; n=930 об/мин.			
		на виброосновании			
В62	5.904-38	Гибкая вставка В.00.09	1	1.71	
В63	5.904-38	Гибкая вставка Н.00.11	1	1.64	
В64	1.494-32	Зант 3К.00.000.09	1	52.0	

ТП 901-3-255.89 ОВ

Главный корпус для станции внутри водоохранных источников водоснабжения. Производительность 5 тыс. м³/сут.

Установка систем В1; В2; В3.

Стадия Р; Лист 5; Листов 6

ЦНИИЭП инженерного оборудования г. Москва

Привязан:

Инв. №

Исполн. Киселева; Гип Нашутут; Н. контр. Прошкина; Нач. отд. Плаксов

Копировал: Логинова

Формат А2

23597-02

Типовой проект

Главный корпус для станции очистки воды поверхностных источников мутностью до 120 мг/л. производительностью 5 тыс. м³/сут.

Альбом 2

Эскизные чертежи общих видов нетиповых конструкций систем вентиляции

			Привязан	
Инв.№				

Формат: А4

Содержание

Обозначение	Наименование	Примечание
тп ОВН1	Конфузор	
тп ОВН2	Переход	

			Привязан	
Инв.№				
			тп 901-3-255.89	ОВН
Исполн.	Киселева		Содержание	Стадия: — / Лист: — / Листов: —
Зав.гр.	Найштут			ЦНИИЭП инженерного оборудования г. Москва
ГИП	Нариссова			
Н.контр.	Орешкина			
Нач.отд.	Платонов			

Формат: А2

Вид А

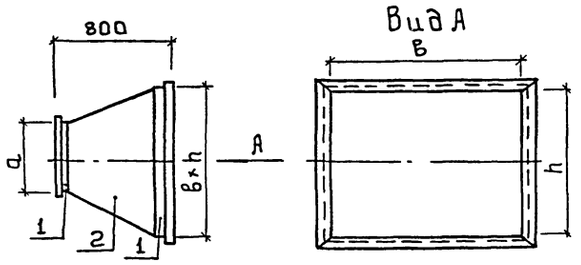

№ сист.	Tт = 150-70°C a	b	h	Tт = 95-70°C a	b	h
П1	ф400	530	503	ф400	530	503
П2	ф500	655	503	ф500	780	503

Поз.	Наименование	Кол.	Дополнительные данные
	Переменные данные для исполнения		
	Материалы		
1	Фланец 450×50×3-Б ГОСТ 8509-72	38 п.м.	14.5 кг
	Ст. 3сп ГОСТ 535-79		
2	Лист Б-1 ГОСТ 19903-74	1.6 м²	12.8 кг
	Ст. 3 ГОСТ 16523-70		

Окрасить масляной краской по ГОСТ 8292-85
Масса изделия - 27.1 кг

			Привязан	
Инв.№				
			т.п. 901-3-255.89	ОВН1
Исполн.	Киселева		Конфузор	Стадия: Р / Лист: 1 / Листов: —
Зав.гр.	Найштут			ЦНИИЭП инженерного оборудования г. Москва
ГИП	Нариссова			
Н.контр.	Орешкина			
Нач.отд.	Платонов			

Формат А4

Вид А

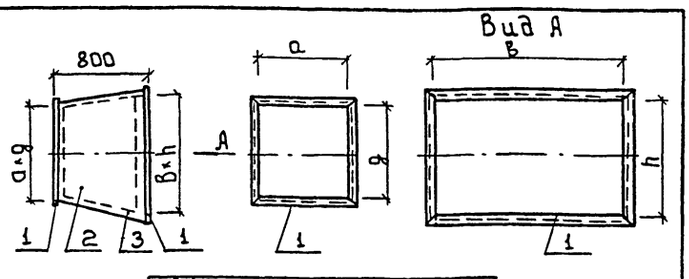

№ сист.	Tт = 150-70°C a	g	B	h	Tт = 95-70°C a	g	B	h
П1	530	503	1000	600	530	503	1000	600
П2	655	503	1000	600	780	503	1000	600

Поз.	Наименование	Кол	Дополнительные данные
	Переменные данные для исполнения		
	Материалы		
1	Фланец 50×50×3-Б ГОСТ 8509-72	6.1 м	14.1 кг
	Ст. 3сп ГОСТ 535-79		
2	Лист Б-2 ГОСТ 19903-74	2.0 м²	31.4 кг
	Ст. 3 ГОСТ 16523-70		
3	Тепловая изоляция δ=60мм, комплект		
	а) Маты минераловатные γ=125 кг/м³ ГОСТ 21880-76	0.12 м³	15.0 кг
	б) Рулонный стеклопластик марки РСТ ТУ6-11-145-80	2.2 м²	3.74 кг

Температура перемешаемой среды -30°С; температура помещения +16°С
Окрасить под изоляцию краской Б -177 по ГОСТ 5631-70
Масса изделия - 64.24 кг

			Привязан	
Инв.№				
			т.п. 901-3-255.89	ОВН2
Исполн.	Киселева		Переход	Стадия: Р / Лист: 1 / Листов: —
Зав.гр.	Найштут			ЦНИИЭП инженерного оборудования г. Москва
ГИП	Нариссова			
Н.контр.	Орешкина			
Нач.отд.	Платонов			

Формат А4

gost.e-ecolog.ru