ТИПОВОЙ ПРОЕКТ

264-12-220

СЕЛЬСКИЙ КЛУБ /СТЕНЫ КИРПИЧНЫЕ/ С ЗАЛОМ НА 100 МЕСТ

И АДМИНИСТРАТИВНЫМИ ПОМЕЩЕНИЯМИ ДЛЯ СТРОИТЕЛЬСТВА В IВ ПОДРАЙОНЕ II И III КЛИМАТИЧЕСКИХ РАЙОНОВ

АЛЬБОМ II

1099-02
5-93

gost.e-ecolog.ru

				ПРИВЯЗАН

ТИПОВОЙ ПРОЕКТ

264-12-220

СЕЛЬСКИЙ КЛУБ /СТЕНЫ КИРПИЧНЫЕ/

С ЗАЛОМ НА 100 МЕСТ

И АДМИНИСТРАТИВНЫМИ ПОМЕЩЕНИЯМИ

ДЛЯ СТРОИТЕЛЬСТВА В IB ПОДРАЙОНЕ

II И III КЛИМАТИЧЕСКИХ РАЙОНОВ

СОСТАВ ПРОЕКТА

АЛЬБОМ I	АРХИТЕКТУРНО-СТРОИТЕЛЬНЫЕ ЧЕРТЕЖИ. ТЕХНОЛОГИЯ. МЕХАНООБОРУДОВАНИЕ. КИНОТЕХНОЛОГИЯ И ЭЛЕКТРОАКУСТИКА. СВЯЗЬ И СИГНАЛИЗАЦИЯ.
АЛЬБОМ II	ОТОПЛЕНИЕ И ВЕНТИЛЯЦИЯ. ВОДОПРОВОД И КАНАЛИЗАЦИЯ. ЭЛЕКТРОСНАБЖЕНИЕ. СИЛОВОЕ ЭЛЕКТРООБОРУДОВАНИЕ. ЭЛЕКТРООСВЕЩЕНИЕ ЗДАНИЯ. ОСВЕЩЕНИЕ СЦЕНЫ. АВТОМАТИЗАЦИЯ СИНТЕХУСТРОЙСТВ. ЭЛЕКТРООБОРУДОВАНИЕ ВОДЯНОГО ПОЖАРОТУШЕНИЯ.
АЛЬБОМ III	ЧАСТЬ 1. ЧАСТЬ 2. СМЕТЫ.

АЛЬБОМ II

РАЗРАБОТАН

ЛЕНИНГРАДСКИМ ФИЛИАЛОМ „ГИПРОТЕАТР"

ГЛАВНЫЙ ИНЖЕНЕР ИНСТИТУТА Б.Булынин.

ГЛАВНЫЙ АРХИТЕКТОР ПРОЕКТА Р.Меккель.

УТВЕРЖДЕН

ГОСГРАЖДАНСТРОЕМ ПРИКАЗ № 318

ОТ 13.11.80г. ВВЕДЕН В ДЕЙСТВИЕ

ЛФ Гипротеатр

ПРИКАЗ № 21 ОТ 15.03.81г.

Привязан

Инв.№

1789-02

Альбом II

Типовой проект

Ведомость рабочих чертежей основного комплекта „ОВ"

Лист	Наименование	Примечание
	Титульный лист	
1	Общие данные (начало)	
2	Общие данные (продолжение)	
3	Общие данные (окончание)	
4	Планы на отм. 0.000; -2.600	
5	План на отм. 3300	
6	Схемы систем отопления и теплоснабжения установок П1 и ПШ1.	
7	Схемы систем П1, В1, ВЕ1÷ВЕ6	
8	Установка системы П1	
9	Установки систем В1 и ПШ1	
10	Узел управления. План на отм.-2600 в осях Г-Е, 1. Разрезы 1-1 и 2-2. Теплоноситель-вода 95-70°	
11	Схема узла управления. Теплоноситель-вода 95-70°	
12	Узел управления. План на отм.-2600 в осях Г-Е, 1. Разрезы 1-1 и 2-2. Теплоноситель-вода 150-70°	
13	Схема узла управления. Теплоноситель-вода 150-70°	

Ведомость ссылочных и прилагаемых документов

Обозначение	Наименование	Примечание
	Ссылочные документы	
Каталог ЦКБА	Номенклатурный каталог на освоенные и серийно выпускаемые изделия арматуростроения на 1981 г.	
ГОСТ 7201-70*	Калориферы стальные, обогреваемые водой и паром	
3.904-15 вып. 1-8ч. I	Заслонки воздушные унифицированные	
1.494-14 вып. II	Заслонки воздушные унифицированные для систем вентиляции	
2.494-1	Узлы прохода вентиляционных установок через покрытия зданий.	
4.904-18/76 вып. I	Шумоглушители вентиляционных установок	
4.904-25	Подставки под калориферы	
5.904-5	Гибкие вставки для центробежных вентиляторов	
5.904-4	Двери и люки для вентиляционных камер	
1.494-32	Зонты и дефлекторы вентиляционных систем.	
1.494-28	Клапан общего назначения	
2.400-4 вып. I	Тепловая изоляция трубопроводов	

Ведомость основных комплектов рабочих чертежей

Обозначение	Наименование	Примечание
АС	Архитектурно-строительные чертежи	
ТХ	Технология	
МО	Механооборудование	
КТ	Кинотехнология и электроакустика	
СС	Связь и сигнализация	
ОВ	Отопление и вентиляция	
ВК	Водопровод и канализация	
ЭС	Электроснабжение	
ЭМ	Силовое электрооборудование	
ЭО	Электроосвещение здания	
ЭОС	Освещение сцены	
АСУ	Автоматизация сантехустройств.	
	Электрооборудование водяного пожаротушения.	

Ведомость спецификаций

Лист	Наименование	Примечание
2	Спецификация систем (начало)	
3	Спецификация систем (окончание)	
11	Спецификация узла управления при теплоносителе-вода 95°-70°.	
13	Спецификация узла управления при теплоносителе-вода 150-70°	

План-схема

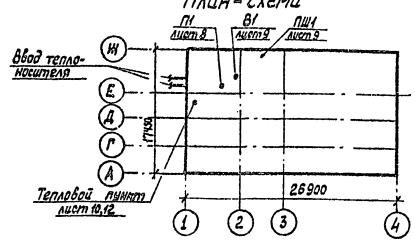

Характеристика отопительно-вентиляционных систем

Обозначение системы	Кол. систем	Наименование обслуживаемого помещения	Тип установки агрегата	Вентилятор: Тип, исполнение по взрывозащите	№	Схема исполнения	Положение	L, м³/ч	P кгс/м²	n об/мин.
П1	1	Зрительный зал	А5100-2а	Ц4-70	5	1	Пр0°	5180	80	1420
ПШ1	1	Кинопроекционная						880		
В1	1	Кинопроекционная	А3,15105-1	Ц4-70	3,15	1	Л0°	880	38	1400

Обозначение системы	Электродвигатель: Тип, исполнение по взрывозащите	N, квт	n, об/мин	Фильтр: Тип	№	Кол.	ΔP кгс/м²	Концентрация, мг/м³: начальная	конечная	Примечание
П1	4А904А4	2,2	1420	ФЯВ	—	4	10	0,15	0,09	
ПШ1										
В1	4АА63В4	0,37	1400							

1. Производительность вентиляторов указана с учетом коэффициента запаса n = 1,1.

Основные показатели по чертежам отопления и вентиляции

Наименование здания	Объем, м³	Периоды года при $t_н$, °С	Расход тепла, ккал/час: на отопление	на вентиляцию	на горячее водоснабжение	Общий	Расход холода ккал/ч	Установленная мощность электродвигателей
Сельский клуб на 100 мест	3024,5	-20	59420	57130	36000	152550	—	2,57
	3024,5	-30	~~66830~~	~~73000~~	36000	175830	—	2,57
	3024,5	-40	~~75490~~	~~88860~~ 151940	36000	200050	—	2,57

-35 71010 80930 36000

Коэффициенты теплопередачи К ккал/час. м² град

Наименование ограждений	К при расчетной температуре °С: -20	-30	-40
Кровля	0,86	0,68	0,[illegible]5
Стена наружная	1,07	0,95	[illegible],89
Двойное окно	2,3	2,3	2,3
Двойная дверь	2,0	2,0	2,0

Согласовано

Подпись и дата

Инв. № подл.

„Типовой проект разработан в соответствии с действующими нормами и правилами и предусматривает мероприятия, обеспечивающие взрывную, взрывопожарную и пожарную безопасность при эксплуатации здания."

Главный архитектор проекта /Меккель/

Привязан

Инв. №

Сельский клуб 100 мест

Стены кирпичные/ с залом на административными помещениями

Изм.	Лист	№ докум.	Подпись	Дата
ГАП		Меккель		
Нач.отд.		Хомутский		
Гл.спец.		Новиков		
Рук.гр.		Плешкова		
Ст.инж.		Малюженец		
Инж.		Мещерская		

Общие данные (начало)

Стадия	Лист	Листов
Р	1	13

ЛФ Гипротеатр г.Ленинград

Альбом III

Типовой проект

Общие указания

1. Расчетные параметры наружного воздуха приняты -20°С; -30°С; -40°С. Основной вариант - 30°С. Расчетные параметры внутреннего воздуха приняты в соответствии со СНиП II-Л.16-71.
2. Теплоснабжение осуществляется от внешнего источника тепла. Теплоноситель - горячая вода с параметрами 95-70°С (основное решение) и перегретая вода 150-70°С (вариант). Теплоноситель в системе отопления - горячая вода 95-70°С.
3. В основу проектных решений положены: СН и П II-33-75, Отопление, вентиляция и кондиционирование воздуха." СН и П II-Л.16-71 „Клубы".
4. Воздуховоды систем В1 и П выполнить частично из тонколистовой кровельной стали и асбестоцементных коробов.
5. Зазоры в местах прохода воздуховодов и трубопроводов через строительные конструкции заполнить битуминизированной мастикой.
6. Трубопроводы и нагревательные приборы системы отопления окрасить масляной краской за 2 раза.
7. Трубопроводы теплоснабжения калориферов при теплоносителе - вода 150-70°С окрасить алюминиевой краской АЛ-177 за 2 раза.
8. Монтаж воздуховодов и трубопроводов вести в соответствии со СН и П II-28-76 „Правила производства и приемки работ".

Спецификация систем

Марка	Обозначение	Наименование	Количество теплоноситель вода 95-70 -20	-30	-40	Масса ед.кг	Примечан.
		Отопление					
1	Каталог ЦКБА	Кран трехходовой КРТПП-15	5	7	7		
2		КРТПп-20	8	6	6		
3		Кран для выпуска воздуха конструкции Маевского	26	26	26		
4	Каталог ЦКБА	Вентиль запорный муфтовый 15кч18п ф32	2	4	4		
5		ф40	2				
6		Трубопровод из водогазопроводных труб по ГОСТ 3262-75* ф15	205	195	105		
7		ф20	95	105	105		
8		ф25	30	35	35		
9		ф32	95	95	95		
10		ф40	30	25	25		
11		ф50	10	10	10		
12	ГОСТ 8690-75	Радиатор М-140-АО	114,9 / 473	1847 / 559	1785 / 392		экз. / секц.
13		Регистр из 2х глад. труб по ГОСТ 3262-75* ℓ=1м ф50	0,66 / 2	0,66 / 2	0,66 / 2		экм / шт.
14	2.400-4 В.1	Изоляция трубопроводов минераловатными скорлупами	0,372	0,572	0,372		δ=40
15		Покровный слой-стеклоткань	18,84	18,84	18,84		
16		Окраска трубопроводов и нагревательных приборов за два раза.	250	250	250		

Характеристика калориферных секций

Наружная температура °С	Система П1					Система ПШ1				
	Расход тепла ккал/час	Тем-ра нагрева от	до	Секция подогрева при теплоносителе 95°-70°	150°-70°	Расход тепла ккал/час	Тем-ра нагрева от	до	Секций подогрева при теплоносителе 95°-70°	150°-70°
-20	48830	-20	+16	КВБ8-П однорядная из 1 калорифера	КВС8-П однорядная из 1 калорифера	8300	-20	+16	КВС6-П однорядная из 1 калорифера	КВС6-П однорядная из 1 калорифера
-30	62400	-30	+16	КВБ8-П однорядная из 2х калориферов	КВС8-П однорядная из 2х калориферов	10600	-30	+16	КВС6-П однорядная из 1 калорифера	КВС6-П однорядная из 1 калорифера
-40	75960	-40	+16	КВБ8-П однорядная из 2х калориферов	КВС8-П однорядная из 2х калориферов	12900	-40	+16	КВС6-П однорядная из 1 калорифера	КВС6-П однорядная из 1 калорифера

Марка	Обозначение	Наименование	Количество Теплоноситель вода 95°-70°	Теплоноситель вода 150°-70°	Масса ед.кг	Примеч.
		Теплоснабжение калориферов				
1	Каталог ЦКБА	Клапан регулирующий с эл. исполнит. механизмом 25ч 931НЖ ф15		1 1 1		Поставка организации-изготовителя оборудования
2		ф25	1 1 1			
3	Каталог ЦКБА	Вентиль запорный муфтовый 15кч18п ф15	4 4 4	7 7 7		
4		ф20	2			
5		ф25	1 3 3			
6		ф32		3 3 3		
7		ф40	3			
8	Каталог ЦКБА	Вентиль запорный фланцевый 15кч19п ф50	2 3			
9	Альбом В3-7 „Сантехоборудование"	Фильтр для воды ф32		1 1 1		
10		ф40	1			
11		ф50	1 1			
12		Трубопровод из водогазопроводных труб по ГОСТ 3262-75* ф15		25 25 25		
13		ф20	25			
14		ф25	25 25			
15		ф32		40 40 40		
16		ф40	10			
17		ф50	30 40 40			
18		Воздухосборник из трубы по ГОСТ 10704-76* ℓ=350				
		ф159х4	4 4 4	4 4 4		
19	ГОСТ 11371-78	Шайба ф2	1 1 1	1 1 1		
20	2400-48.1	Изоляция трубопроводов минераловатными скорлупами δ=40мм	1,5 1,5 1,5	1,5 1,5 1,5		
21		Покровный слой-стеклоткань	57 57 57	57 57 57		
22		Окраска трубопроводов алюминиевой краской АЛ-177	— — —	40 32 30		

Инв.№ подл. | Подпись и дата | Взам.инв.№

Копировал

Привязан				264-12-220 ОВ		
	ГАП	Мекель		Сельский клуб (стены кирпичные) с залом на 100 мест и административными помещениями		
	Нач.отд.	Хомутский			Стадия	Лист	Листов
	Гл.спец.	Новиков			Р	2	
	Рук.гр.	Пишикова		Общие данные (продолжение)	ЛФ Проектстроя г. Ленинград	
	Ст.инж.	Малюченко				
Инв.№	Инж.	Конратьева				

Копировал: Козлова

1009-02 Формат А2

Альбом II

Типовой проект

Марка	Обозначение	Наименование	Кол.	Масса ед. кг.	Примечание
		Вентиляция			
1	Учреждение УЮ-400/4	Агрегат вентиляторный			
	г. Плавск Тульской обл.	А3, 15 105-1 комплект:	1	46	поставка заказчика
		а/ц/б вентилятор Ц4-70			
		№3,15 исп. 1 пол ЛО°			
		б/эл. двигатель 4АА63В4			
		N=0,37 кВт, n=1400 об/мин.			
2	Учреждение УЮ-400/4	Агрегат вентиляторный			
	г. Плавск Тульской обл.	А5100-2а комплект:	1	114	поставка заказчика
		а/ц/б вентилятор Ц4-70			
		№6 исп. 1 пол. ПрО°			
		б/эл. двигатель 4А90L4Н			
		N=2,2 кВт; n=1420 об/мин.			
3	ГОСТ 7201-70*	Калорифер КВВ8-П	2	96,6	поставка заказчика
4	ГОСТ 7201-70*	Калорифер КВС6-П	1	72,7	поставка заказчика
5	3.904-15 В1÷8 4I	Заслонка воздушная			
		унифицированная КВУ			
		600×1000Э с эл.подогревом			
		и эл. приводом МЭО-4/100	2	64,6	поставка заказчика
6		Фильтр ФЯВ	4	7,9	поставка заказчика
7	3.904-15 В1÷8 4I	Заслонка воздушная			
		КВУ 600×1000 П без			
		эл. подогрева и с эл.			
		приводом ПР-1/1	1		поставка заказчика
8	5.904-4	дверь для вентиляционных			
		камер утепленная Дус 1250,5	2		
9	Завод треста	Решетка жалюзийная			
	„Сантехдеталь"	СТД 5289 150×580	4		
10	4.904-18/76 в.1	Шумоглушитель трубчатый			
		прямоугольного сечения			
		ШТП-13 АЕ 147.000-12	3		
11		Рама из L 63×40×4 по			
		ГОСТ 8510-72* 1064×1064	1		
12		Патрубок из листовой			
		кровельной стали по			
		ГОСТ 19904-74* δ=0,7 l=350			
		ф 600	1		
13		Переход из листовой			
		кровельной стали по			
		ГОСТ 19904-74* δ=0,7 l=200			
		350×350÷500×500	1		
14		l=260; 600×950÷1064×1064	1		
15		Полуотвод из листовой стали			
		по ГОСТ 19904-74* δ=1,0			
		600×950	1		

Марка	Обозначение	Наименование	Кол.	Масса ед. кг.	Примечание
16	5.904-5	Вставка гибкая ВВ-18	1		
17	5.904-5	Вставка гибкая ВН-11	1		
18	2.494-1 в.1	Узел прохода через			
		покрытие здания УП-1	1		
19	1.494-32	Зонт ЗК 00.000	1		
20	1.494-28	Клапан общего			
		назначения КОП1	1		
21		Переход из листовой стали			
		по ГОСТ 19904-74* l=200 δ=0,5			
		224×224÷250×250	1		
22		ф 315÷200×150	1		
23		250×250÷ф200	1		
24	5.904-5	Вставка гибкая ВВ-20	1		
25	5.904-5	Вставка гибкая ВН-18	1		
26	Завод треста	Жалюзийная решетка			
	„Сантехдеталь"	СТД 5289 150×580	7		
27		Переход из листовой стали			
		по ГОСТ 19904-74* l=400 δ=1,0			
		530×503÷1000×600	1		
28		Патрубок из листовой стали			
		по ГОСТ 19904-74* l=100 δ=1,0			
		950×600	1		
29	1.494-14 в.2	Заслонка воздушная			
		прямоугольного сечения			
		РЗДО38-02 Р200×400Р	1		
30	4.904-25	Подставка под калорифер	6		
31	2.400-4 в.1	Теплоизоляция минерало			
		ватными скорлупами δ=40мм	0,85		
32		Покровный слой-стеклоткань	21		
33		Шпыри из проволоки круглой			
		по ГОСТ 2771-57 под теплоизо-			
		ляцию ф5 l=70 с шагом 300	50		
34		Воздуховод из тонколистовой			
		кровельной стали по			
		ГОСТ 19904-74* δ=0,5 100×150	1		
35		100×200	2		
36		150×200	5		

Марка	Обозначение	Наименование	Кол.	Масса ед. кг	Примечание
37		Воздуховод из тонколистовой			
		кровельной стали по			
		ГОСТ 19904-74* δ=0,7 500×250	17		
38		500×400	10		
39		Воздуховод тройниковый			
		из тонколистовой кровельной			
		стали по ГОСТ 19904-74* δ=0,7			
		l=850 500×250÷150×250	1		шт.
40		Воздуховод из тонколистовой			
		кровельной стали по			
		ГОСТ 19904-74* δ=0,5 ф125	10		
41		ф200	10		
42		Асбестоцементный короб			
		150×200	90		
43		300×200	15		
44	ГОСТ 12184-66*	Сетка НТО-2 для ограждения			
		всасывающего			
		отверстия ф600	1		
45	ГОСТ 6009-74	Сталь полосовая 50×4	160		
46	1.494-10	Решетки щелевые			
		регулирующие Р150Т	19		
47		Р200Т	5		
48		Р300Т	11		

Согласовано

Инв. № подл. | Подпись и дата

Привязан

Инв. №

Изм.	Лист	№ докум.	Подп.	Дата
ГАП	Пеккель			
Нач. отд	Хапутский			
Гл. спец.	Новиков			
Рук. гр.	Тешкова			
Ст. инж.	Уполженец			
Инженер	Конратьева			

264-12-220 ОВ

Сельский клуб /стены кирпичные/ с залом на 100 мест и административными помещениями

Лит.	Лист	Листов
Р	3	

Общие данные /окончание/

Л.Ф. Гипротеатр г. Ленинград

Альбом II

Типовой проект

План на отм. 0.000

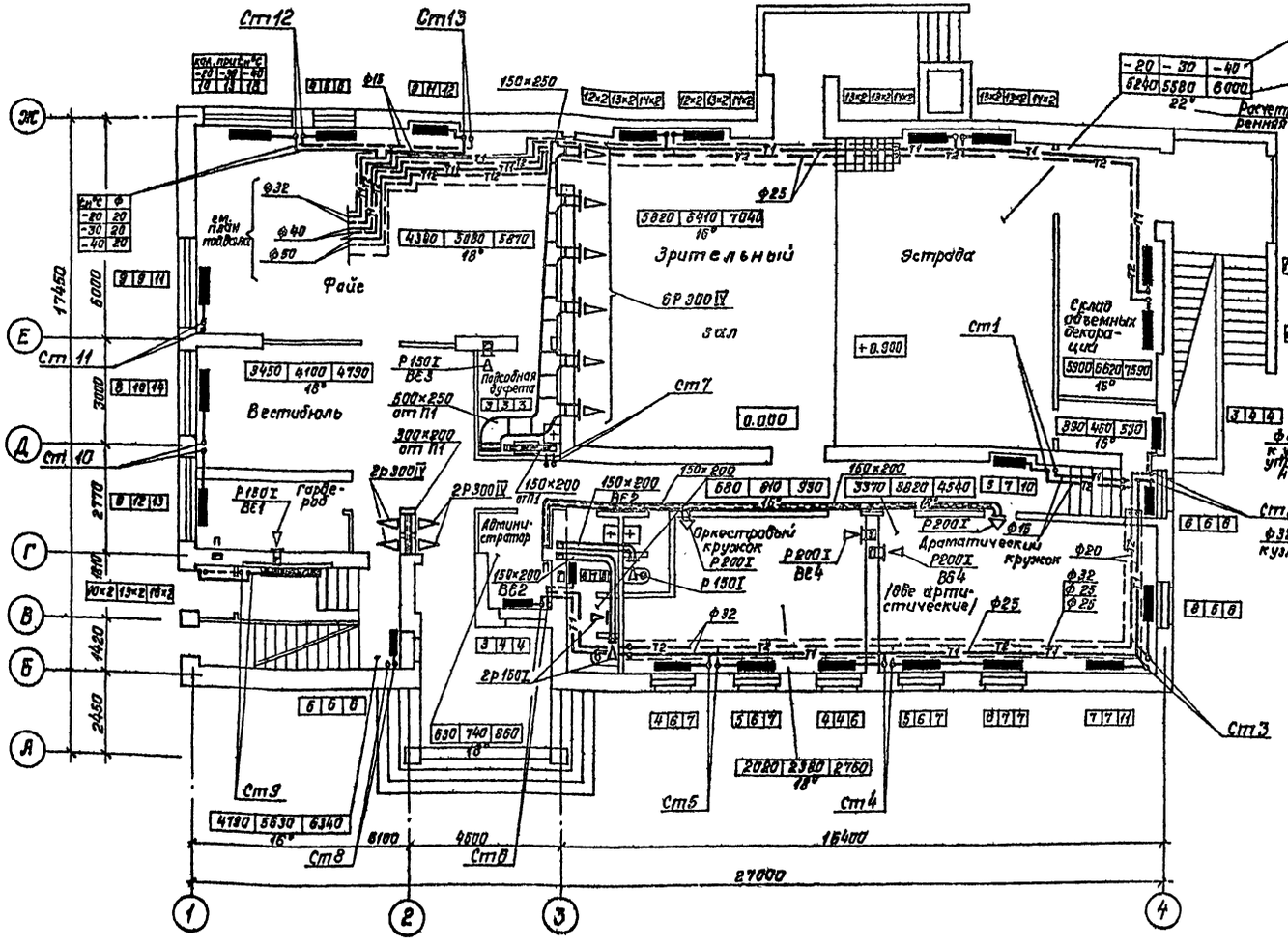

План на отм. −2.600

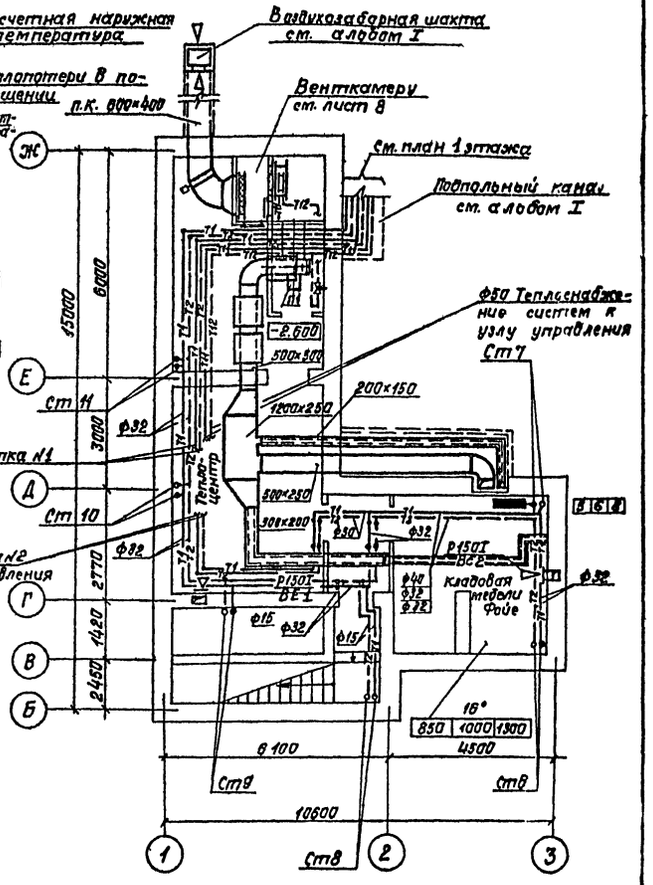

1. Узел управления в теплоцентре см. лист 10, 12.

Изм.	Лист	№ докум.	Подп.	Дата	264-12-220 ОВ
ГАП		Меккель			Сельский клуб /стены кирпичные/ с залом на 100 мест и административными помещениями
Нач. отд.		Хомутский			Лит. Р / Лист 4 / Листов
Гл. спец.		Новиков			
Рук. гр.		Плешкова			Планы на отм. 0.000; −2600
Ст. инж.		Малюженец			ЛФГипротеатр г. Ленинград
Инженер		Мещерская			

Привязан

Инв. №

Согласовано

Нач. ЗИ-1 Пахтин

Нач. ЗТО Грачев

Нач. МТО Бунич

4099-02

Альбом II

Типовой проект

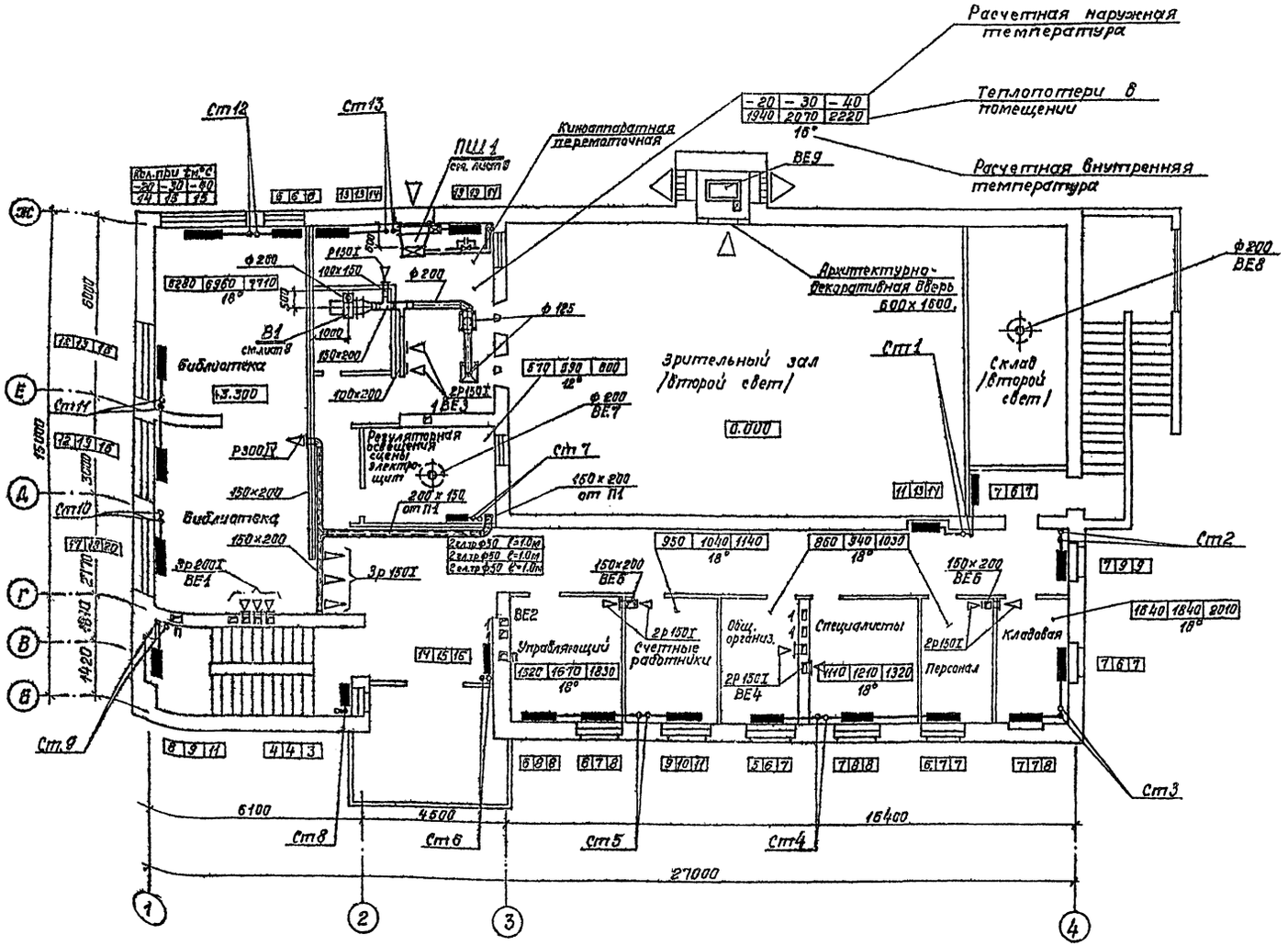

Изм.	Лист	№ докум.	Подп.	Дата	264-12-220 ОВ
ГАП		Меккель			Сельский клуб /стены кирпичные/ с залом на 100 мест и административными помещениями
Нач. отд.		Хомутский			Лит. Р / Лист 5 / Листов
Гл. спец.		Новиков			
Рук. гр.		Плешкова			План на отм. 3.300
Ст. инж.		Малюженец			ЛФ Гипротеатр г. Ленинград
Инженер		Мещерская			

Привязан

Инв. N

Согласовано

Нач. АМ-1 Бахтина

Нач. ЭТО Гречев

Нач. МТС Бунич

Инв. № подл. | Подпись и дата

Альбом II

Типовой проект

Согласовано

Инв. № подл. | Подп. и дата | Взам. инв. №

Система отопления зрительного зала (Ветка N 1)

Система теплоснабжения калориферов П1 и ПШ 1

Схема системы отопления (Ветка N2)

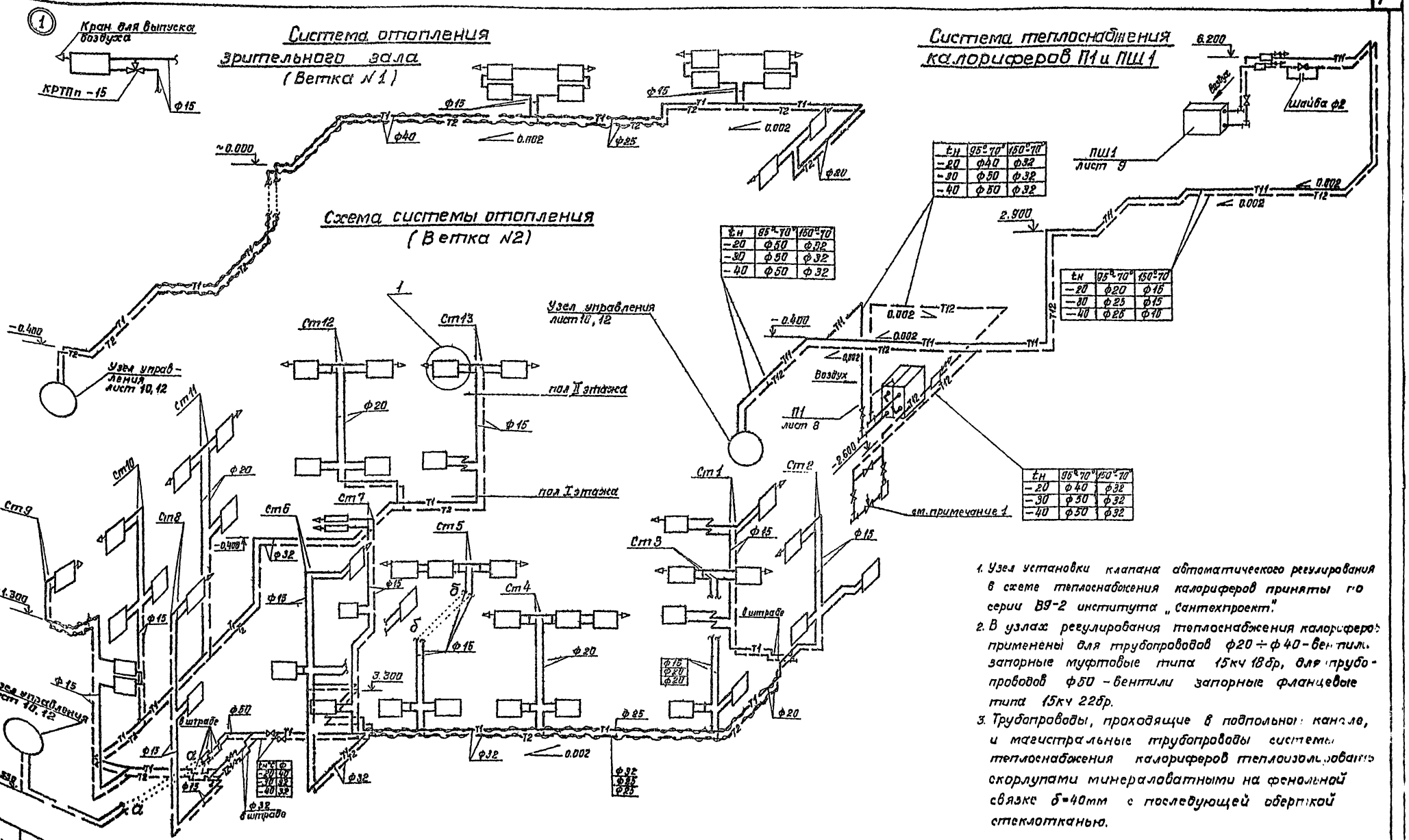

1. Узел установки клапана автоматического регулирования в схеме теплоснабжения калориферов приняты по серии В9-2 института „Сантехпроект."
2. В узлах регулирования теплоснабжения калориферов применены для трубопроводов ф20 ÷ ф40 – вентили запорные муфтовые типа 15кч 18бр, для трубопроводов ф50 – вентили запорные фланцевые типа 15кч 22бр.
3. Трубопроводы, проходящие в подпольном канале, и магистральные трубопроводы системы теплоснабжения калориферов теплоизолировать скорлупами минераловатными на фенольной связке δ=40мм с последующей обертикой стеклотканью.

Комплектовочная ведомость радиаторов

tн	Количество секций в радиаторах																								Всего секций
	3	4	5	6	7	8	9	10	11	12	13	14	15	16	17	18	19	20	21	22	23	24	25		
	Количество радиаторов М 140-АО шт.																								
-20°	2	6	6	7	5	4	3	3	6	7	4	2	–	–	1	–	–	–	–		–	–	–		473
-30°	1	3	4	9	7	2	3	2	1	5	16	–	2	–	–	1	–	–	–	–		–			539
-40°	1	1	2	5	8	6	1	1	4	1	4	12	4	3	–	1	–	1	–	–	–	–			502

Привязан

Инв. N

				264-12-220 ОВ
Изм.	Лист	N докум.	Подп.	Дата
ГАП		Мокиель		
Нач. отд.		Хомутецкий		
Гл. спец.		Навицкой		
Рук. гр.		Пасынкова		
Ст. инж.		Малюженец		
Инженер		Мещерская		

Сельский клуб стены кирпичные с залом на 100 мест и административными помещениями

Лит.	Лист	Листов
Р	6	

Схемы систем отопления и теплоснабжения установок П1, ПШ 1.

Л.Ф. Гипротеатр г. Ленинград

Альбом III

Типовой проект

П1

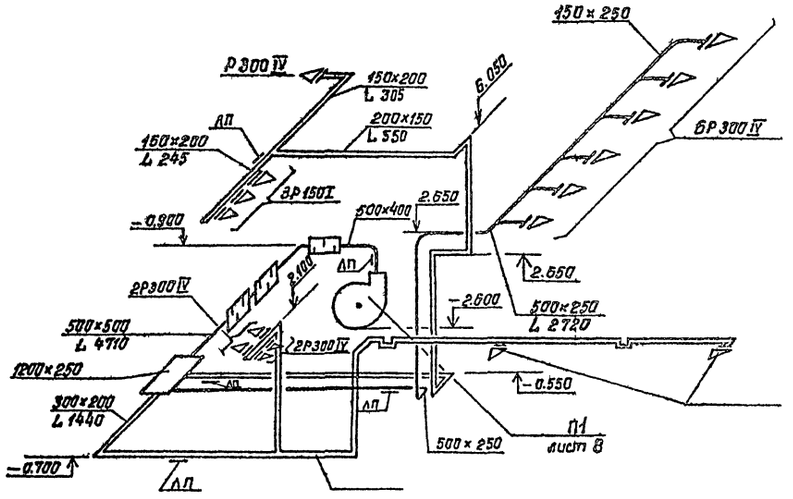

ВЕ3

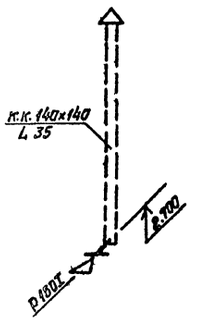

В1

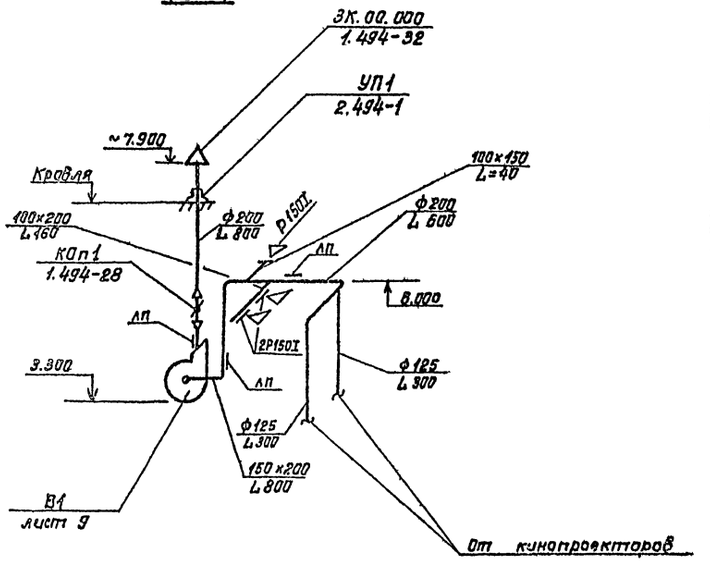

ВЕ5

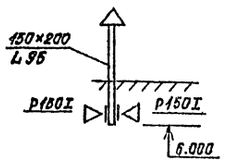

ВЕ6

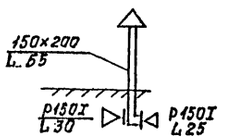

ВЕ1

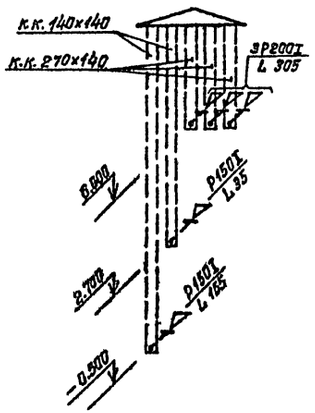

ВЕ2

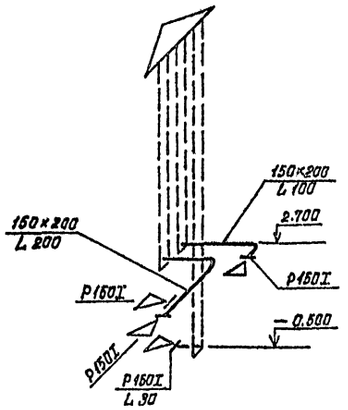

ВЕ 4

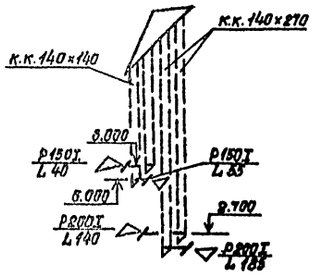

1. Пунктиром показаны внутристенные кирпичные каналы, а двумя линиями – асбестоцементные короба.
2. Штукатурку выполнить цементно-песчаным раствором б=25мм по сетке.

						264-12-220 ОВ	
						Сельский клуб/стены кирпичные/с залом на 100 мест и административными помещениями	
	Изм.	Лист	№ докум.	Подп.	Дата		
Привязан		ГАП	Меккель				Лит. Р / Лист 7 / Листов
		Нач. отд.	Хомутский				
		Гл. спец.	Новиков				
		Рук. гр.	Плешкова			Схемы систем П1, В1, ВЕ1 ÷ ВЕ6	ЛФ Гипротеатр г. Ленинград
Инв. №		Ст. инж.	Малюженец				
		Инженер	Мещерская				

Инв. № подл. | Подпись и дата | Взам. инв. №

Альбом I

Типовой проект

Разрез 1-1

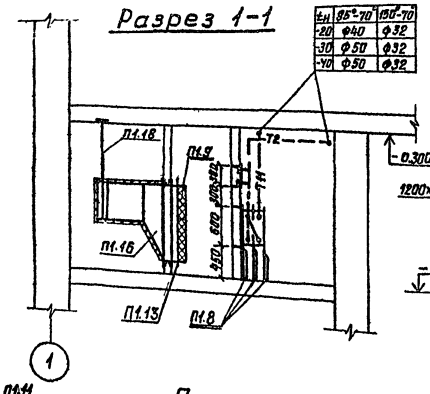

Разрез 2-2

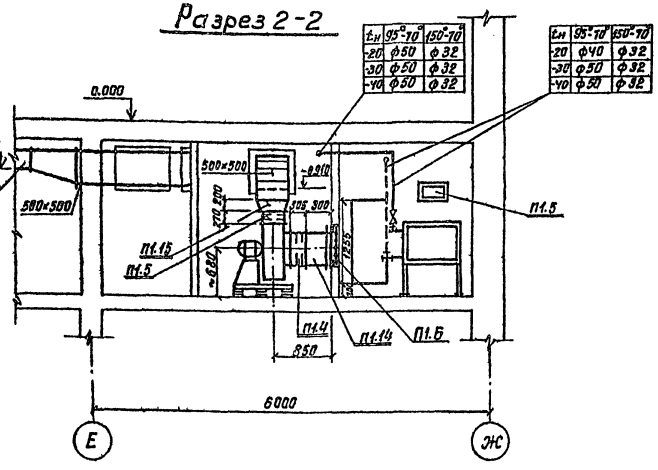

План

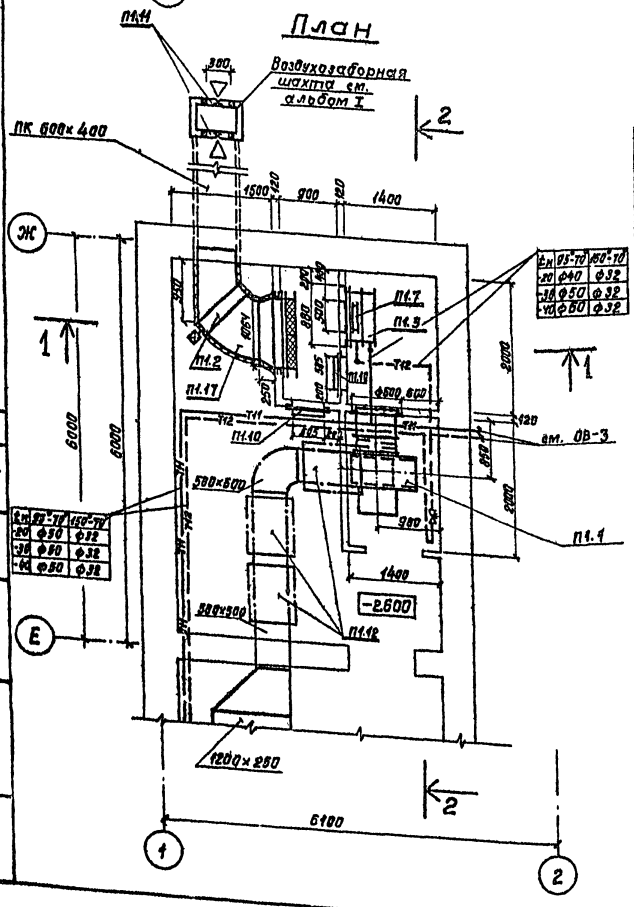

Спецификация

Марка	Обозначение	Наименование	Кол.	Масса ед., кг	Примечание
П1.1	Учреждение УЮ-4004	Агрегат вентиляторный А5100-2а компл.	1	114	
	г. Плавск Тульской обл.	а) Ц.б. вентилятор Ц4-70 №3 исп. 1 пол. Пр 0°			
		б) Эл. двигатель 4А 90L А4 N=2,2 кВт; n=1420 об/мин			
П1.2	3.904-1561-8 ч.I	Заслонки воздушные с эл. подогревом унифицированные КВУ 600×400	1	54,6	с 24 привод МЭО-4/100
П1.3	ГОСТ 7201-70*	Калорифер КВБ 8-П	2	96,6	
П1.4	5.904-5	Вставка гибкая ВВ-20	1		
П1.5	5.904-5	Вставка гибкая ВН-18	1		
П1.6	ГОСТ 12184-66*	Сетка №10-2 для ограждения всасывающего отверстия ф600	1		
П1.7	1.494-14 в.2	Заслонка воздушная прямоугольного сеч. АЗД 030-02 Р 200×400 Р	1		
П1.8	4.904-25	Подставка под калорифер	6		
П1.9		Фильтр ФЯВ	4	7,9	

Спецификация

Марка	Обозначение	Наименование	Кол.	Вес ед., кг	Примечание
П1.10	5.904-4	Дверь для вентиляционных камер утепленная Дус 1,25×0,5	2		
П1.11	Завод треста "Сантехдеталь"	Решетка жалюзийная СТД 5289-150×580	4		
П1.12	4.904-18/76 6.1	Шумоглушитель трубчатый прямоугольного сечения ШТП-13 АЕ 1421 М-12	3		
П1.13		Рама из L 63×40×4 по ГОСТ 8510-72* 1084×1064	1		
П1.14		Патрубок из листовой кровельной стали по ГОСТ 19904-74 δ=0,7			
		l=300 ф500	1		
П1.15		Переход из листовой кровельной стали по ГОСТ 19904-74 δ=0,7; l=200			
		350×350÷500-500	1		
П1.16		l=250; 600×350÷1064×1064	1		
П1.17		Полуотвод из листовой стали по ГОСТ 19904-74 δ=1,0			
		600×950	1		
П1.18	ГОСТ 6009-74	Сталь полосовая -50×4	6,5		
П1.19	2.400-4 в.1	Теплоизоляция минераловатными скорлупами δ=40мм	0,85		
П1.20	——— " ———	Покровный слой-стеклоткань	21		
П1.21		Штыри из проволоки круглой ф5 по ГОСТ 2771-57 нав			
		Теплоизоляция l=70 слоем 600	50		

Согласовано

Нач. АМ-1 Хватенко

Нач. ЭТО Ротчев

Гл. инж. проекта Усенко и Вата

Привязан

Инв. №

Изм.	Лист	N докум.	Подп.	Дата	264-12-220 ОВ
ГАП		Мекхель			Сельский клуб-столовая кирпичный с залом на 100 мест и административными помещениями
Нач. отд.		Хамутецкий			
Гл. спец.		Новиков			Стадия / Лист / Листов: Р / 8 /
Рук. гр.		Плешкова			Установка системы П-1
Ст. инж.		Малютенко			ЛФ Гипротеатр г. Ленинград
Инженер		Мещерякова			

1099-02 копировал: Иванова Формат А2Г

Альбом II

Типовой проект

Резрез 1-1

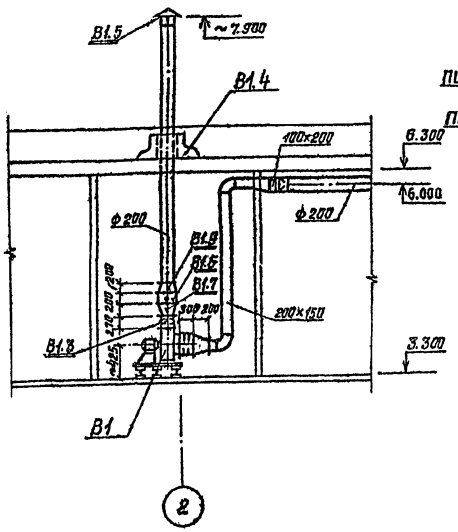

Разрез 2-2

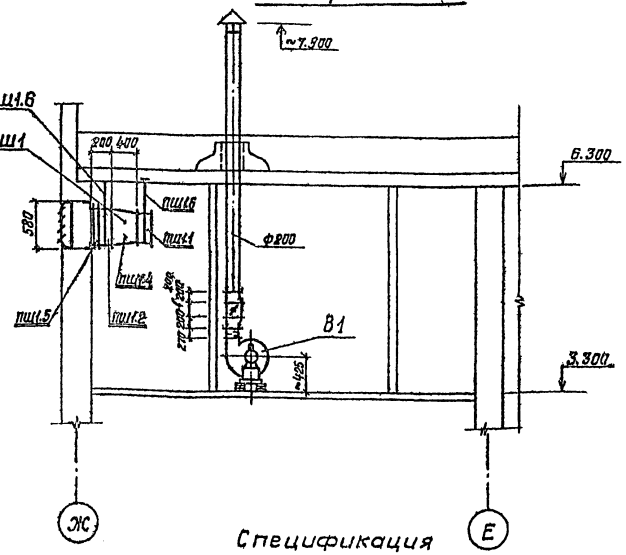

План

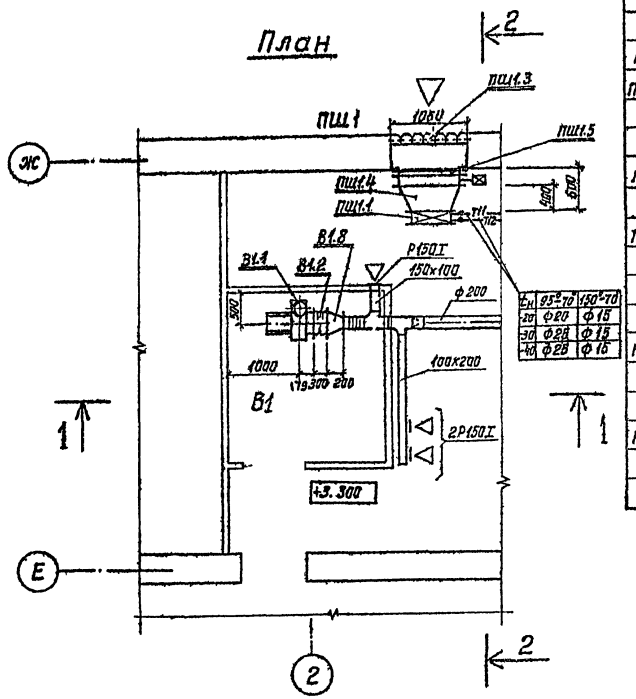

$t_н$	95°-70	150°-70
-20	ф20	ф15
-30	ф28	ф15
-40	ф28	ф15

Спецификация

Марка	Обозначение	Наименование	Кол.	Вес ед. кг	Примечание
		ПШ1			
ПШ1.1	ГОСТ 7201-70	Калорифер КВСВ-П	1	72.7	
ПШ1.2	3.904-15 В1-86 ч.I	Заслонка воздушная с электропроводом унифицированная КВУ 600×1000 с исполнительным механизмом МЭО4/100	1	54.6	
ПШ1.3	Завод треста „Сантехдеталь"	Жалюзийная решетка СТД 5289 150×580	7		
ПШ1.4		Переход из листовой стали по ГОСТ 19904-74 l=400; δ=1.0 530×503÷÷1000×600	1		
ПШ1-5		Патрубок из листовой стали по ГОСТ 19904-74 l=100; δ=1.0 950×600	1		
ПШ1.6	ГОСТ 6009-74	Сталь полосовая -50×4	9.5		

Спецификация

Марка	Обозначение	Наименование	Кол.	Вес ед. кг	Примечание
		В1			
В1.1	Учреждение УЮ-400/4 г. Плавск Тульской обл.	Агрегат вентиляторный А3,15 105-1 компл.	1	45	
		а) Ц.б. вентилятор Ц4-70 №3,15 исп. 1 пол. Л.0°			
		б) Эл. двигатель 4АА 63В4 N=0,37кВт; n=1400 об/мин			
В1.2	5.904-6	Вставка гибкая ВВ-18	1		
В1.3	5.904-6	Вставка гибкая ВН-11	1		
В1.4	2.494-1 вып.1	Узел прохода через покрытие здания УП-1	1		
В1.5	1.494-32	Зонт ЗК.00.000	1		
В1.6	1.494-28	Клапан общего назначения КоП1	1		
В1.7		Переход из листовой стали по ГОСТ 19904-74 l=200 δ=0,5 224×224÷÷250×250	1		
В1.8		ф315÷200×150	1		
В1.9		250×250÷ф200	1		

Привязан

Инв. №

Изм.	Лист	№ докум.	Подп.	Дата
ГАП		Меркель		
Нач.отд.		Хомутский		
Гл.спец.		Новиков		
Рук.гр.		Плешкова		
Ст.инж.		Малюженец		
Инженер		Мещерская		

264-12-220 ОВ

Сельский клуб/стены кирпичные/с залом на 100 мест и административными помещениями

Лит.	Лист	Листов
Р	9	

Установки систем В1 и ПШ1.

ЛФ Гипротеатр г. Ленинград

Согласовано

Нач. АМ-1 Бахтина

Нач. ЭТО

Инв. № подл. | Подпись и дата

1099-02 Копировал: Иванова Формат 225

Альбом II

Типовой проект

Разрез 1-1

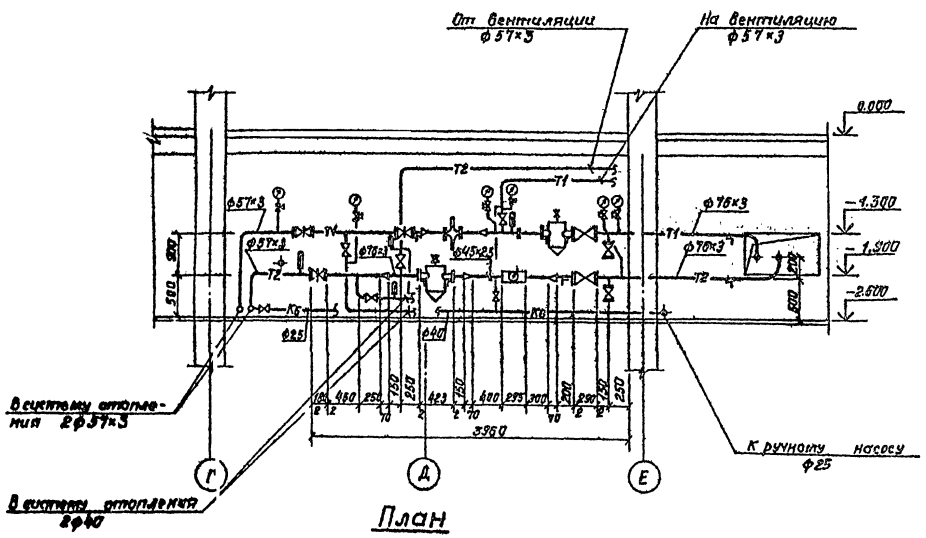

Разрез 2-2

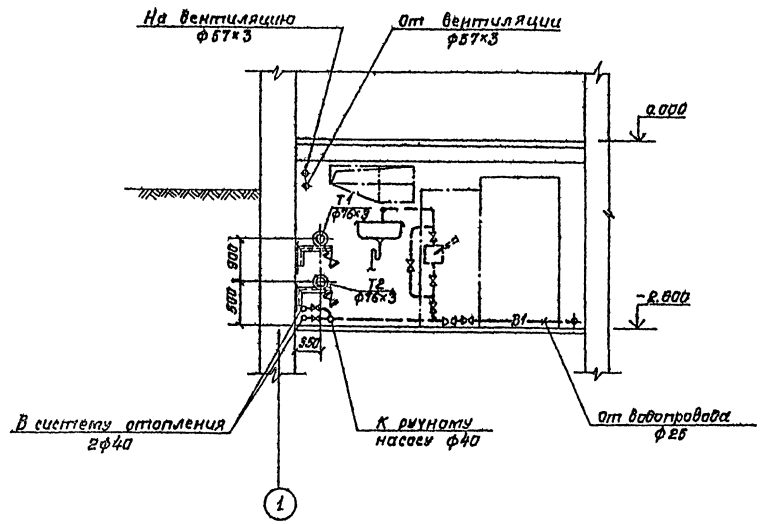

План

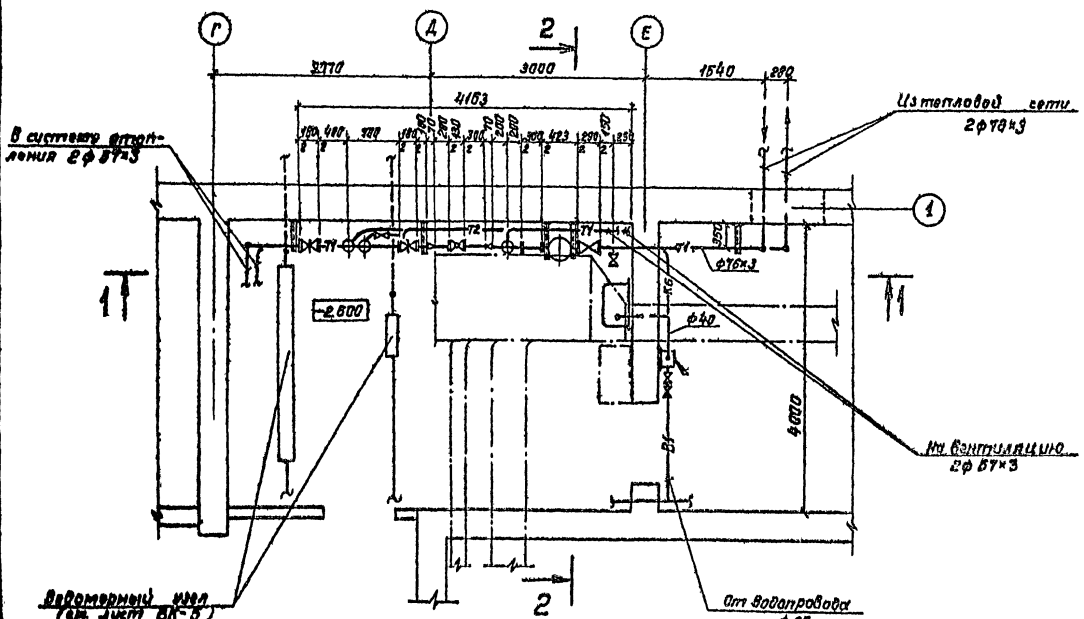

1. Расположение узла управления см. лист 4.
2. Схему и спецификацию см. лист 11.

Согласовано

Инв. № подл. | Подпись и дата

Изм	Лист	N Докум.	Подп.	Дата
ГАП		Меккель		
Нач.отд.		Хомутский		
Гл.спец.		Новиков		
Ст.инж.		Баженова		
Ст.инж.		Скорюпина		

Привязан

Инв. N

264-12-220 ОВ

Сельский клуб/стены кирпичные/с залом на 100 мест и административными помещениями

Лит.	Лист	Листов
Р	10	

Узел управления
План на отм. -2.600 в осях 1-2, 1
Разрезы 1-1 и 2-2.
Теплоноситель - Вода 95-70°

Л.Ф. Гипротеатр
г. Ленинград

Альбом II

Типовой проект

Согласовано

Инв.№ подл. | Подпись и дата

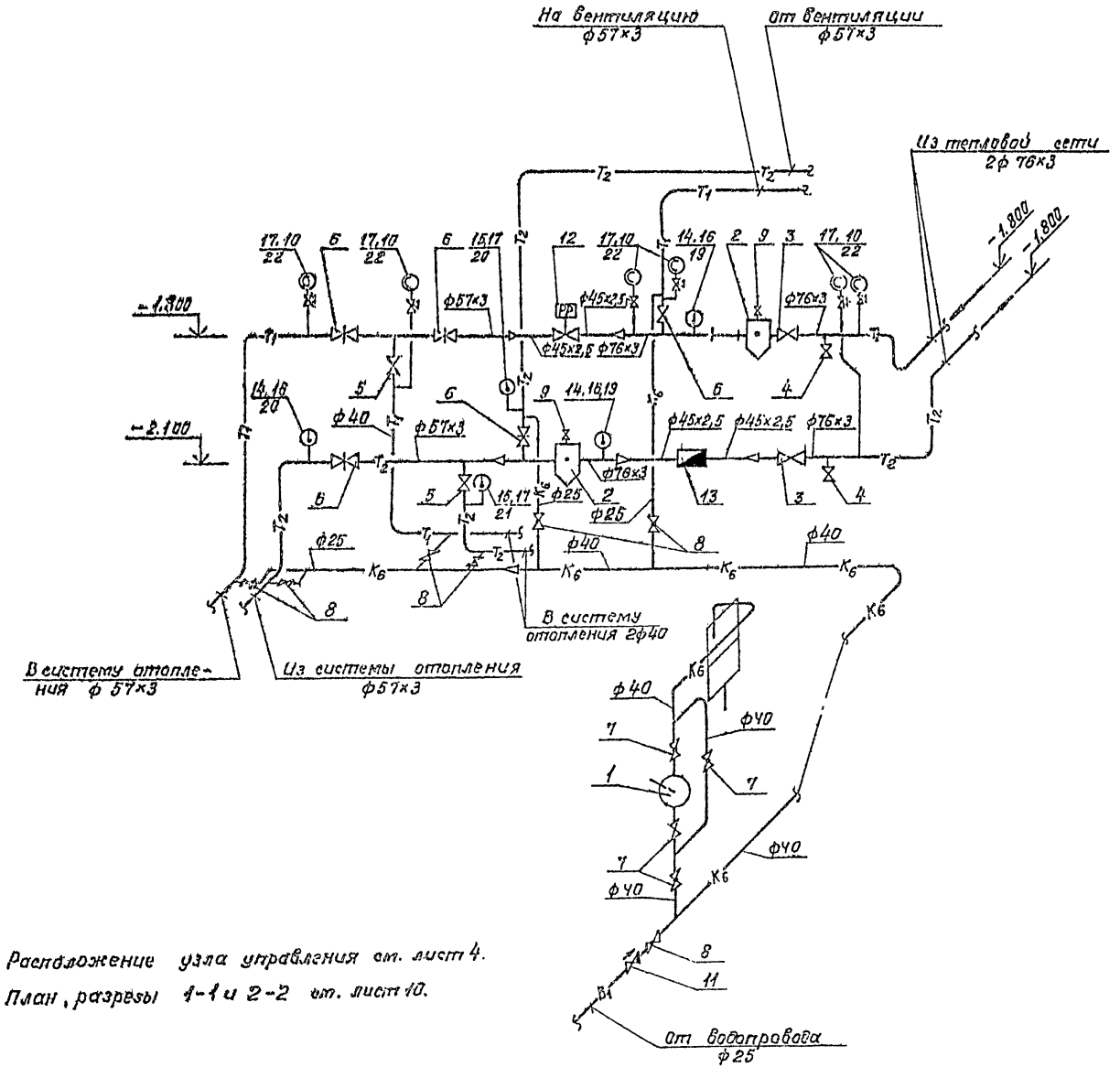

1. Расположение узла управления см. лист 4.
2. План, разрезы 1-1 и 2-2 см. лист 10.

Спецификация

Марка поз.	Обозначение	Наименование	Кол-во при tн -20°	-30°	-40°	Масса ед кг	Примечание
1	Щелковский (Московской обл.) насосный завод	Ручной насос БКФ ф40	1	1	1	27.0	
2	серия 4.903-10 Выпуск 8	Грязевик ТЭЧ.03 ф65	2	2	2	30.8	
3	Каталог ЦКБА	Вентиль запорный фланцевый 15с22нж ф65, Ру40	2	2	2		
4		ф50, Ру40	2	2	2		
5	Каталог ЦКБА	Вентиль запорный фланцевый 15ч9нж2 ф40	2	2	2		
6	Каталог ЦКБА	Задвижка параллельная, с выдвижным шпинделем					
		фланцевая 30ч6др с ручным управлением ф50	5	5	5		
7	Каталог ЦКБА	Кран пробковый проходной латунный 11б6вк-					
		сальниковый муфтовый ф40	4	4	4		
8		ф25	7	7	7		
9		ф15	2	2	2		
10	Каталог ЦКБА	Кран трехходовой, натяжной, муфтовый, с фланцем для контрольного манометра, латунный					
		14м1-16 ф15	6	6	6		
11	Каталог ЦКБА	Клапан обратный подъемный бронзовый 16б1рк-					
		муфтовый ф25	1	1	1		
12	Приборостроительный завод «Гаприбор»	Регулятор расхода РР-40	1	1	1		
13	Завод «Ленводоприбор» г. Ленинграда	Водомер ВКМС-40г ф40	1	1	1		
14	ГОСТ 2823-73*Е	Термометр П 4.1.160.66	3	3	3		
15		УУ.1.160.104	2	2	2		
16	ГОСТ 3029-75*Е	Оправа 2П.165.63.64.100	3	3	3		
17		2У.185.63.64.100	2	2	2		
18	ГОСТ 8625-77	Манометр ОБМ1-160-16	6	6	6		
19		Бобышка БМ 27×2 №4 ЗКЧ-1-75 ф65	2	2	2		
20		расширитель для установки термометра					
		ЗКЧ-3-75 ф50	2	2	2		
21		ф40	1	1	1		
22		Штуцер 1/2"-50 ЗКЧ-48-70	6	6	6		
23		Трубопровод из электросварных труб по					
		ГОСТ 10704-76* ф76×3	12,0	12,0	12,0		
24		ф57×3	7,0	7,0	7,0		
25		ф45×2,5	2,0	2,0	2,0		
26		Трубопровод из водогазопроводных труб по					
		ГОСТ 3262-75* ф40	10,0	10,0	10,0		
27		ф25	9,0	9,0	9,0		
28		ф15	3,0	3,0	3,0		
29		Кронштейны из стали угловой L50×5 по ГОСТ 8509-72*	50,0	50,0	50,0		
30	Серия 2.400-Ч. Выпуск 1 лист 31	Изоляция полуцилиндрами из минеральной ваты δ=40мм					
		на сантехническом связывающем	0,65	0,65	0,65		
31		Покровный слой асбозуритовая штукатурка	9,88	9,88	9,88		

Изм.	Лист	№ докум.	Подп.	Дата
ГАП		Меккель		
Нач. отд.		Хомутский		
Гл. спец.		Новиков		
Ст. инж.		Баженова		
Ст. инж.		Скорюпина		

Привязан

Инв. N

264-12-220 ОВ

Сельский клуб/стены кирпичные/с залом на 100 мест и административными помещениями

Лит.	Лист	Листов
Р	11	

Схема узла управления. Теплоноситель-вода 95-70°

Л.Ф. Гипротеатр г. Ленинград

1009-02

Альбом II

Типовой проект

Разрез 1-1

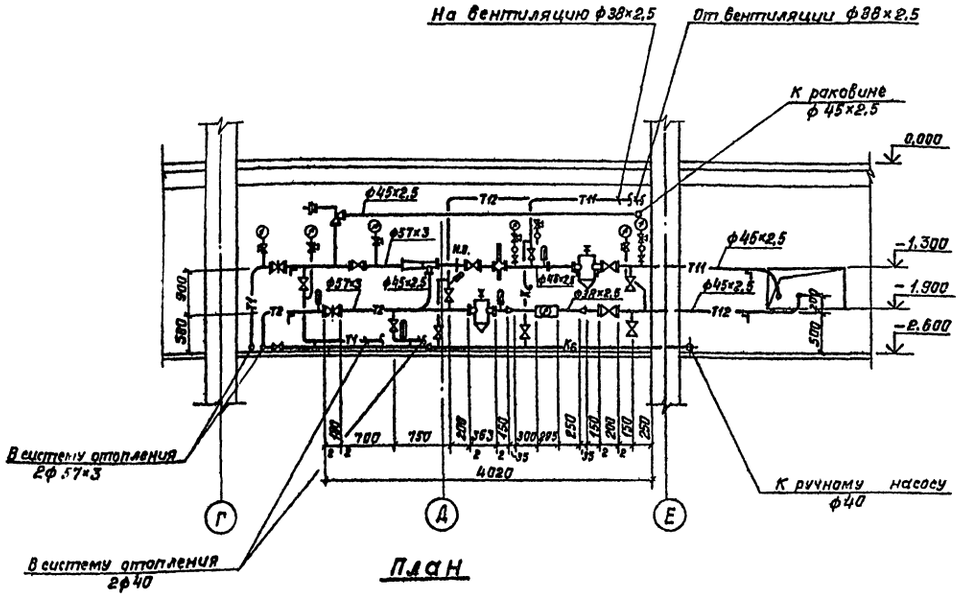

Разрез 2-2

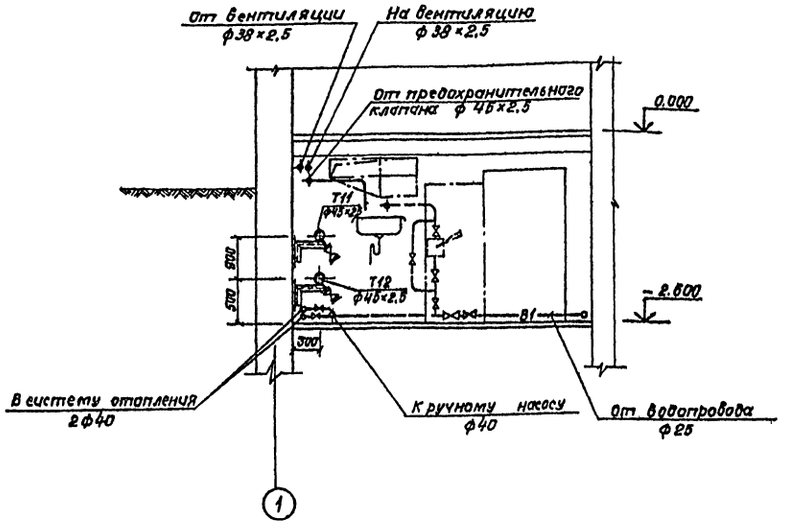

План

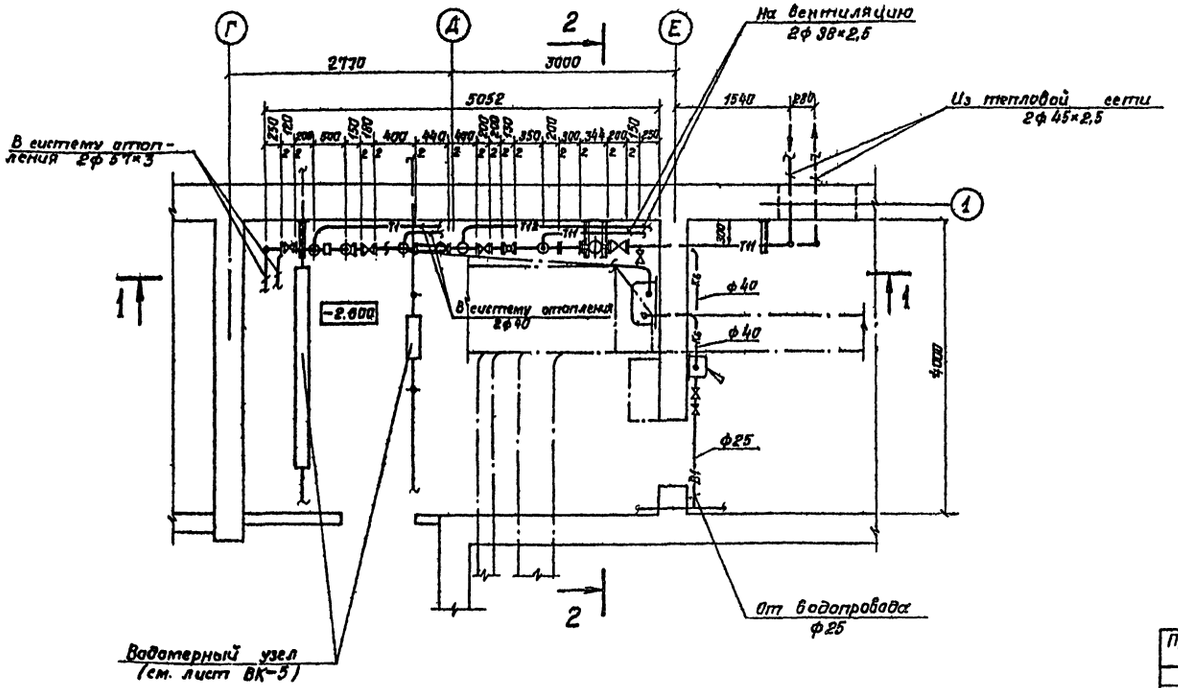

1. Расположение узла управления см. лист 4.
2. Схему и спецификацию см. лист 13.

Согласовано

Нач. АМ-1

Инв. № подл. | Подпись и дата

Изм	Лист	№ докум.	Подп.	Дата
ГАП		Меккель		
Нач.отд		Хомутский		
Гл.спец.		Новиков		
Ст.инж.		Баженова		
Ст.инж.		Скорюпина		

Привязан

Инв. №

264-12-220 ОВ

Сельский клуб (стены кирпичные) с залом на 100 мест и административными помещениями

Лит	Лист	Листов
Р	12	

Узел управления. План на отм. -2600 в осях Г-Е, 1. Разрезы 1-1 и 2-2. Теплоноситель - вода 150-70°

Л.Ф. Гипротеатр г. Ленинград

1099-02 Копировал: Иванова

Формат 22Г

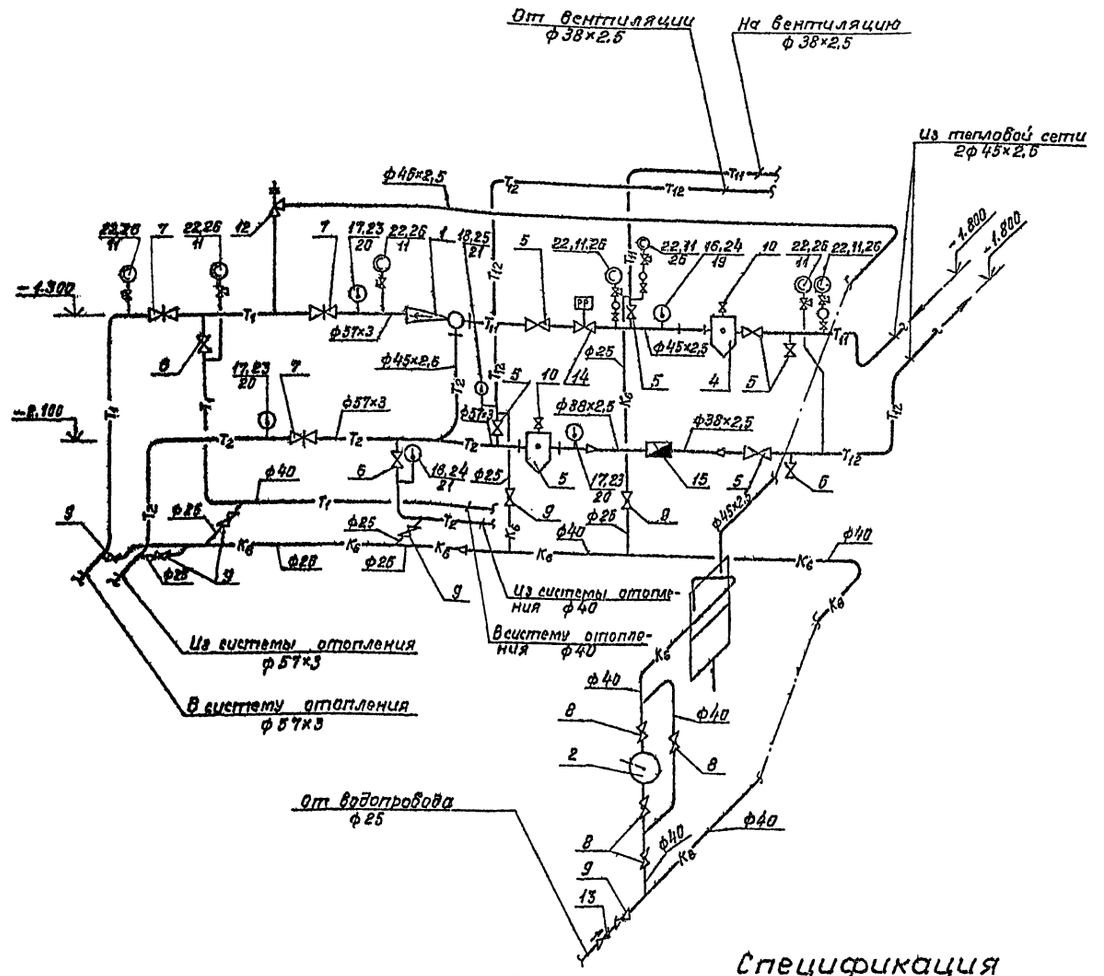

Марка поз.	Обозначение	Наименование	Кол-во при $t_н$ -20	-30	-40	Масса ед кг	Примечание
7	Каталог ЦКБА	Задвижка параллельная с выдвижным шпинделем фланцевая 30ч6бр – с ручным управлением ф50	3	3	3		
8	Каталог ЦКБА	Кран пробковый проходной латунный 11Б6бк – сальниковый муфтовый ф40	4	4	4		
9		ф25	7	7	7		
10		ф15	5	5	5		
11	Каталог ЦКБА	Кран трехходовой натяжной, муфтовый с фланцем для контрольного манометра латунный 14М1-16 ф15	7	7	7		
12	Каталог ЦКБА	Клапан предохранительный малоподъемный фланцевый, однорычажный 17ч3бр1 ф40	1	1	1		
13	Каталог ЦКБА	Клапан обратный подъемный бронзовый 16Б1бк – муфтовый ф25	1	1	1		
14	Приборостроительный завод „Гариприбор"	Регулятор расхода РР-40	1	1	1		
15	Завод „Ленводоприбор" г. Ленинград	Водомер ВКМС-32Г ф32	1	1	1		
16	ГОСТ 2823-73*Е	Термометр П5.2.160.66	1	1	1		
17		ПУ.1.160.66	3	3	3		
18		УУ.1.160.104	2	2	2		
19	ГОСТ 3029-75*Е	Оправа 2П.165.63.6Ч.160	1	1	1		
20		2П.165.63.6Ч.100	3	3	3		
21		2У.185.63.6Ч.100	2	2	2		
22	ГОСТ 8625-77	Манометр ОБМ1-160-16	7	7	7		
23		Расширитель для установки термометра ЗКУ-3-75ф30	3	3	3		
24		ф40	2	2	2		
25		Расширитель для установки термометра ЗКУ-2-75ф32	1	1	1		
26		Штуцер 1/2"-50 ЗКУ-48-70	7	7	7		
27		Трубопровод из электросварных труб ГОСТ 10704-76* ф57×3	12,0	12,0	12,0		
28		ф45×2,5	15,0	15,0	15,0		
29		ф38×2,5	1,5	1,5	1,5		
30		Трубопровод из водогазопроводных труб по ГОСТ 3262-75* ф40	6,0	6,0	6,0		
31		ф25	10,0	10,0	10,0		
32		ф15	4,0	4,0	4,0		
33		Кронштейны из стали угловой L 50×5 по ГОСТ 8509-72*	50,0	50,0	50,0		
34	Серия 2.400-4 выпуск 1 лист 31	Изоляция полуцилиндрами из минеральной ваты δ=40мм на синтетическом связующем	0,24	0,24	0,24		
35		Покровный слой асбозуритовая штукатурка	8,23	8,23	8,23		

Спецификация

Марка поз.	Обозначение	Наименование	Кол-во при $t_н$ -20	-30	-40	Масса ед кг	Примечание
1		Элеватор водоструйный фланцевый 40с10бк					
		N2 $d_г$=20мм, $d_с$=5,5мм	1	1	—	11.3	
		N2 $d_г$=20мм, $d_с$=6мм	—	—	1	11.3	
2	Щелковский (Московской обл.) насосный завод	Ручной насос БКФ ф40	1	1	1	27.0	
3	серия 4.903-10 Выпуск 8	Грязевик ТЗЧ.02 ф50	1	1	1	21.0	
4		ТЗЧ.01 ф40	1	1	1	17.8	
5	Каталог ЦКБА	Вентиль запорный фланцевый 15с22нж ф40, Ру40	7	7	7		
6	Каталог ЦКБА	Вентиль запорный фланцевый 15ч9п2 ф40	2	2	2		

1. Расположение узла управления ст. лист 4.
2. План, разрезы 1-1 и 22 ст. лист 12.

Альбом II

Типовой проект

Согласовано

№ подл. | Подпись и дата

Привязан

Изм.	Лист	N докум.	Подп.	Дата
ГАП		Меккель		
Нач.отд.		Хомутский		
Гл.спец.		Новиков		
Ст.инж.		Баженова		
Ст.инж.		Скорюпина		

264-12-220 ОВ

Сельский клуб (стены кирпичные) с залом на 100 мест и административными помещениями

Лит.	Лист	Листов
Р	13	

Схема узла управления, Л.Ф. Гипротеатр

Альбом II

Типовой проект

Ведомость рабочих чертежей основного комплекта ВК

Лист	Наименование	Примечание
1	Общие данные (начало)	
2	Общие данные (продолжение)	
3	Общие данные (окончание)	
4	План на отм. – 2.600 и 0.000	
5	План на отм. 3.300	
6	Водомерный узел. План. Разрезы 1-1, 2-2.	
7	Схемы систем В1, Т3, Т4	
8	Схемы систем К1, К2, К3	

Ведомость ссылочных и прилагаемых документов

Обозначение	Наименование	Примечание
	Ссылочные документы	
Каталог ЦКБА	Номенклатурный каталог на	
	освоенные и серийно выпускаемые	
	изделия арматуростроения на 1981 год	
ГОСТ 2817-76	Головки соединительные напорные	
	для пожарного оборудования.	
ГОСТ 9923-80Е	Ствол пожарный ручной	
2.400-4 в.1	Детали изоляции промышленных	
	объектов с положительными	
	температурами.	

Общие указания

1. В основу проектных решений положены:
   СНиП II-30-76 „Внутренний водопровод и канализация зданий."
   СНиП II-34-76 „Горячее водоснабжение."
   СНиП II-Л.16-71 „Клубы."
2. За источник водоснабжения принимаются внешние сети с напором 24 м.
3. Горячее водоснабжение осуществляется от внешнего источника.
4. В здании принята объединенная сеть хозяйственно-питьевого и противопожарного водопровода.
   Обеспечение здания водой осуществляется двумя вводами с установкой электрозадвижек на каждом вводе.
5. Расход воды на поливку территории вокруг здания не учитывается, так как этот расход не совпадает с максимальным секундным расходом.
6. Наружное пожаротушение осуществляется от пожарных гидрантов, установленных на наружной сети. Расчетный расход составляет 10 л/с.
7. В здании приняты раздельные системы канализации: бытовая – для отвода стоков бытовых помещений и производственная – для отвода сточных вод буфета и воды после охлаждения кинопроекторов.
8. Отвод дождевых и талых вод с кровли здания предусматривается системой внутренних водостоков с присоединением их к внешней сети и вариант с открытыми выпусками на рельеф местности и перепуском воды в сеть бытовой и производственной канализации в зимний период года.
9. Монтаж санитарно-технических устройств производить в соответствии с СНиП III-28-75. „Правила производства и приемки работ".
10. Трубопроводы системы В1 выполняются из чугунных напорных труб ГОСТ 9583-75 и и стальных водогазопроводных оцинкованных легких труб ГОСТ 3262-75*
11. Трубопроводы систем Т3 и Т4 монтируются из стальных водогазопроводных оцинкованных легких труб ГОСТ 3262-75*
12. Трубопроводы систем К1, К2, К3 выполняются из чугунных канализационных труб ГОСТ 6942.3-89*; система гидрозатворов на сети К2 – из стальных труб ГОСТ 10704-76*
13. В местах пересечения с наружными стенами здания (вариант с открытыми выпусками) трубы дождевой канализации изолируются минеральной ватой толщиной слоя 50 мм с последующей заделкой отверстия цементным раствором.
14. Стальные трубопроводы окрашиваются масляной краской за два раза.
15. Чугунные трубопроводы асфальтируются нефтяным битумом.
16. Магистральные трубопроводы систем В1, Т3 и Т4 изолируются минераловатными скорлупами на фенольной связке толщиной 30 мм, покровный слой – стеклоткань.

Данные по производственному потреблению и водоотведению

№ потребителя по плану	Наименование потребителя	Количество потребителей	Количество часов работы в сутки	Водопотребление: Требования к качеству воды	Водопотребление: Потребный напор в т. подкл. ст.	Водопотребление: Режим водопотребления	Водопотребление: Расход воды на одного потребителя м³/ч	Водопотребление: Из хозяйственно-питьевого водопровода м³/сут.	Водопотребление: Из хозяйственно-питьевого водопровода м³/ч	Водопотребление: Из хозяйственно-питьевого водопровода л/с	Водопотребление: Из системы горячего водоснабжения м³/сут.	Водопотребление: Из системы горячего водоснабжения м³/ч	Водопотребление: Из системы горячего водоснабжения л/с	Водоотведение: Характеристика сточных вод	Водоотведение: Режим водоотведения	Водоотведение: В производственную канализацию м³/сут.	Водоотведение: В производственную канализацию м³/ч	Водоотведение: В производственную канализацию л/с	Примечание
31	Ванна моечная на 2 отд.	1	2	питьев.	3	постоян.	0.5/4.08		0.50	0.40		1.08	0.30	жир 50 мг/л	постоян.		1.58	0.70	
9	Раковина	1	2	питьев.	3	постоян.	0.25/0.15		0.25	0.20		0.15	0.20	—"—	постоян.		0.40	0.40	
—	Кинопроекторы	2	2	питьев.		постоян.	—		0.41	0.03							0.11	0.03	
	Итого								0.76	0.63		1.23	0.50				2.09	1.13	

Типовой проект разработан в соответствии с действующими нормами и правилами и предусматривает мероприятия, обеспечивающие взрывную, взрывопожарную и пожарную безопасность при эксплуатации здания.

Главный архитектор проекта Меккель

Согласовано

Инв. № подл. | Подпись и дата | Взам. инв. № | Инв. № дубл. | Подпись и дата | Инв. № подл.

Привязан

Инв. №

264-12-220 ВК

Сельский клуб (стены кирпичные) с залом на 100 мест и административными помещениями

			Лит.	Лист	Листов
ГИП	Меккель		Р	1	8
Нач. отд.	Хотитский				
Гл. спец.	Новиков				
Рук. гр.	Алейник				
Ст. инж.	Шорочкова				
Исполнил	Ярыкина				

Общие данные (начало)

ЛФ Гипротеатр г. Ленинград

1009-02 Копировал Белова Формат А2г

Основные показатели по чертежам водопровода и канализации.

Наименование системы	Потребный напор на вводе, м. вод. ст.	Расчетный расход м³/сут.	м³/ч	л/с	при пожаре л/с	Установленная мощность электродвигателя квт.	Примечание
1. Хозяйственно-питьевой-противопожарный водопровод:							
а) хоз. питьевые нужды;	12	0.83	(в т.ч. на душ 0.95	расход буфет 0.45)			
б) производственные нужды;	12	1.42	(кинопроекц. 0.11	0.03)			
в) пожаротушение;	22				5.4	0.18	
г) полив территории.		2.5					
2. Горячее водоснабжение:							Расход тепла на горячее водоснабжение 36000 ккал/час
а) хоз. питьевые нужды;	9	0.72	0.4	0.25			
б) производственные нужды.	9	0.15					
3. Бытовая канализация		1.55	(в т.ч. от душа 1.9	стоки) 2.66			
4. Производственная канализация		1.57	(кинопроекцион 0.11	0.03)			
5. Дождевая канализация				2.80			

Спецификация систем.

Марка	Обозначение	Наименование	Кол.	Масса кг	Примечание
		Водопровод хозяйственно-питьевой противопожарный			
1	Каталог ЦКБА	Кран водоразборный ф20	2		
2		Вентиль запорный муфтовый 15ч 8р ф20	2		
3		Вентиль запорный муфтовый 15ч 8р 2 ф25	5		
4		Вентиль запорный муфтовый 15ч 8п2 ф25	2		
5		Задвижка параллельная с выдвижным шпинделем фланцевая 30ч 6 бр ф50	2		
6		ф80	8		
7		ф100	2		
8		Клапан обратный поворотный 19ч 16 бр ф80	2		
9		ф100	2		
10		Задвижка параллельная с выдвижным шпинделем фланцевая с электроприводом 30ч 906 бр ф100	2		Поставка заказчика
11	ГОСТ 8625-77	Манометр ОБМ1-100	1		Поставка заказчика
12		Трехходовой натяжной муфтовый кран с фланцем для контрольного манометра латунный 14м1-16 ф15	1		
13	ГОСТ 5525-61**	Колено УФ ф100	4		
14	ГОСТ 5525-61**	Колено УРГ ф100	2		
15	ГОСТ 5525-61*	Патрубок ПФГ l=350 ф100	2		
16	ГОСТ 5525-61**	Тройник ХФ ф100×100	2		
17	ГОСТ 5525-61**	Переход ХФ ф100×50	2		
18		Патрубок до счетчика ПДС ф50	1		
19		Патрубок вместо счетчика ПВС ф50	1		
20		Патрубок после счетчика ППС ф50	1		

Марка	Обозначение	Наименование	Кол.	Масса кг	Примечание
21	ГОСТ 6019-73*	Счетчик холодной воды ВИМС-20	1		Поставка заказчика
22	ГОСТ 18698-79	Рукав резиновый с текстильным каркасом ф25	60.0		
23		Вентиль запорный пожарный с муфтой и цапкой 15кч 11р ф50	3		Поставка заказчика
24	ГОСТ 2217-76	Головка соединительная рукавная Гр ф50	18		Поставка заказчика
25		ф65	2		
26	ГОСТ 2217-76	Головка соединительная муфтовая ГМ ф50	9		Поставка заказчика
27	ГОСТ 9923-80Е	Ствол пожарный ручной РС-60	9		Поставка заказчика
28	ГОСТ 472-75*	Рукав пожарный напорный льняной l=20м ф51	9		Поставка заказчика
29		Штуцер 1/2"-50 3кч-18-70	1	0.23	
30		Трубопровод из водогазопроводных труб ГОСТ 3262-75* ф15	10.0		
31		ф20	35.0		
32		ф25	4.0		
33		ф50	40.0		
34		ф70	5.0		
35		ф80	105.0		
36		Трубопровод из чугунных водопроводных труб ГОСТ 9583-75 ф100	13.0		
37		Упор УГ-90-100/6	0.5		
38	ГОСТ 8240-72	Швеллер №6.5	15		
39	Серия 2.400-4 вып. 1	Изоляция трубопроводов минераловатными скорлупами на фенольной связке δ=30 мм	1.5		
40	Серия 2.400-4 вып. 1	Покровный слой из стеклоткани	50.0		

Согласовано:

Инв. № подл. | Подпись и дата | Взам. инв. №

Привязан:

Инв. №

ГАП	Меккель		
Нач. отд.	Комитский		
Гл. спец.	Наймов		
Рук. гр.	Асеинин		
Ст. инж.	Широчкова		

264-12-220 ВК

Сельский клуб (стены кирпичные) с залом на 100 мест и административными помещениями

Стадия	Лист	Листов
Р	2	

Общие данные (продолжение)

ЛФ Гипротеатр г. Ленинград

Копировал: Полищук 1096-02 Формат А2Г

Альбом II

Типовой проект

Марка	Обозначение	Наименование	Кол.	Масса кг	Примечание
		Горячее водоснабжение			
1	Каталог ЦКБА	Кран водозаборный ф20	2		
2		Вентиль запорный муфтовый 15ч 8бр ф20	1		
3		ф25	1		
4		ф32	1		
5		Термометр У.4.1.160.104	1		Поставка заказчика
6	ГОСТ 3029-75* Е	Оправа 24.185.63.64.100			Поставка заказчика
7		Расширитель для установки ртутного термометра с оправой ЗКЧ-2-75	1		
8		Трубопровод из водогазопроводных труб ГОСТ 3262-75* ф15	11,0		
9		ф20	18,0		
10		ф25	8,0		
11		ф32	18,0		
12	Серия 2.400-4 вып. 1	Изоляция трубопроводов минераловатными скорлупами на фенольной связке δ=30 мм	0,12		
13	Серия 2.400-4. вып. 1	Покровный слой из стеклоткани	6,5		
		Циркуляционный трубопровод			
1		Вентиль запорный муфтовый 15ч 8бр ф25	2		
2		Термометр У.4.1.160.104	1		Поставка заказчика
3	ГОСТ 3029-75* Е	Оправа 24.185.63.64.100	1		Поставка
4		Расширитель для установки ртутного термометра с оправой ЗКЧ-2-75	1		
5		Трубопровод из водогазопроводных труб ГОСТ 3262-75* ф25	18.0		
6	Серия 2.400-4. вып. 1	Изоляция трубопроводов минераловатными скорлупами на фенольной связке δ=30мм	0,12		
7	Серия 2.400-4. вып. 1	Покровный слой из стеклоткани	6,5		

Марка	Обозначение	Наименование	Кол	Масса кг	Примечание
		Канализация бытовая.			
1		Унитаз „компакт" керамический тарельчатый с цельноотлитой полочкой с прямым выпуском ГОСТ 22847-77; со смывным бачком ГОСТ 21485.1-76*	2		
2		Умывальник керамический со спинкой III вел. ГОСТ 23759-79, со смесителем ГОСТ 19802-74* нижней камерой смешения воды, с бутылочным сифоном СБПУ ГОСТ 23412-79	5		
3		Писсуар настенный полуфарфоровый ГОСТ 755-72 с цельноотлитым сифоном ГОСТ 6924-73 и писсуарным краном ТУ21-01-395-70	1		
4		Раковина стальная эмалированная ГОСТ 8631-75** с двумя водоразборными кранами ГОСТ 20275-74 и сифоном-ревизией ГОСТ 6924-73	2		
5	ГОСТ 6942.30-69	Ревизия ф100	1		
6		Трубопровод из чугунных канализационных труб по ГОСТ 6942.3-69* ф50	16.0		
7		ф100	15.0		
		Канализация дождевая			
1		Кран пробковый проходной муфтовый сальниковый 11ч 6бк ф32	2		Вариант с открытым выпуском.

Марка	Обозначение	Наименование	Кол.	Масса кг	Примечание
2	ГОСТ 6924-73	Сифон-ревизия двухоборотный ф50	2		Вариант с открытым выпуском
3	ГОСТ 6942.30-69	Ревизия ф100	2		
4		Воронка водосточная ВР-9б ф100	2		
5		Трубопровод из чугунных канализационных труб ГОСТ ГОСТ 6942.3-69* ф50	7,0		
6		ф100	30,0		
7		Трубопровод из водогазопроводных труб ГОСТ 3262-75* ф32	2,0		Вариант с открытым выпуском
8		ф100	11,0		
		Канализация производственная			
1		Ванна моечная на два отделения ВМ-2П	1		
2	ГОСТ 6924-73	Сифон-ревизия двухоборотный ф50	2		
3	ГОСТ 23412-79	Сифон СПЬ4ПМ ф50	1		
4	ГОСТ 6942.30-69	Ревизия ф50	2		
5	ГОСТ 1811-73	Трап канализационный ф50	1		
6		Воронка стальная сварная 150×50	4		
7		Трубопровод из чугунных канализационных труб ГОСТ 6942.3-69* ф50	36,0		
8		Трубопровод из водогазопроводных труб ГОСТ 3262-75* ф32	4,0		

Согласовано:

Инв. № подл. | Подпись и дата | Взам. инв. №

Привязан

Инв. №

ГАП	Меннель	
Нач. СТО	Хомутский	
Гл. спец.	Новиков	
Рук. гр.	Алейник	
Ст. инж.	Широчкова	

264-12-220 ВК

Сельский клуб (стены кирпичные) с залом на 160 мест и административными помещениями

Стадия	Лист	Листов
Р	3	

Общие данные (окончание).

ЛФ Гипротеатр г. Ленинград

Копировал: Полищук 1089-02 Формат 22Г

Альбом II

Типовой проект

План на отм. 0.000

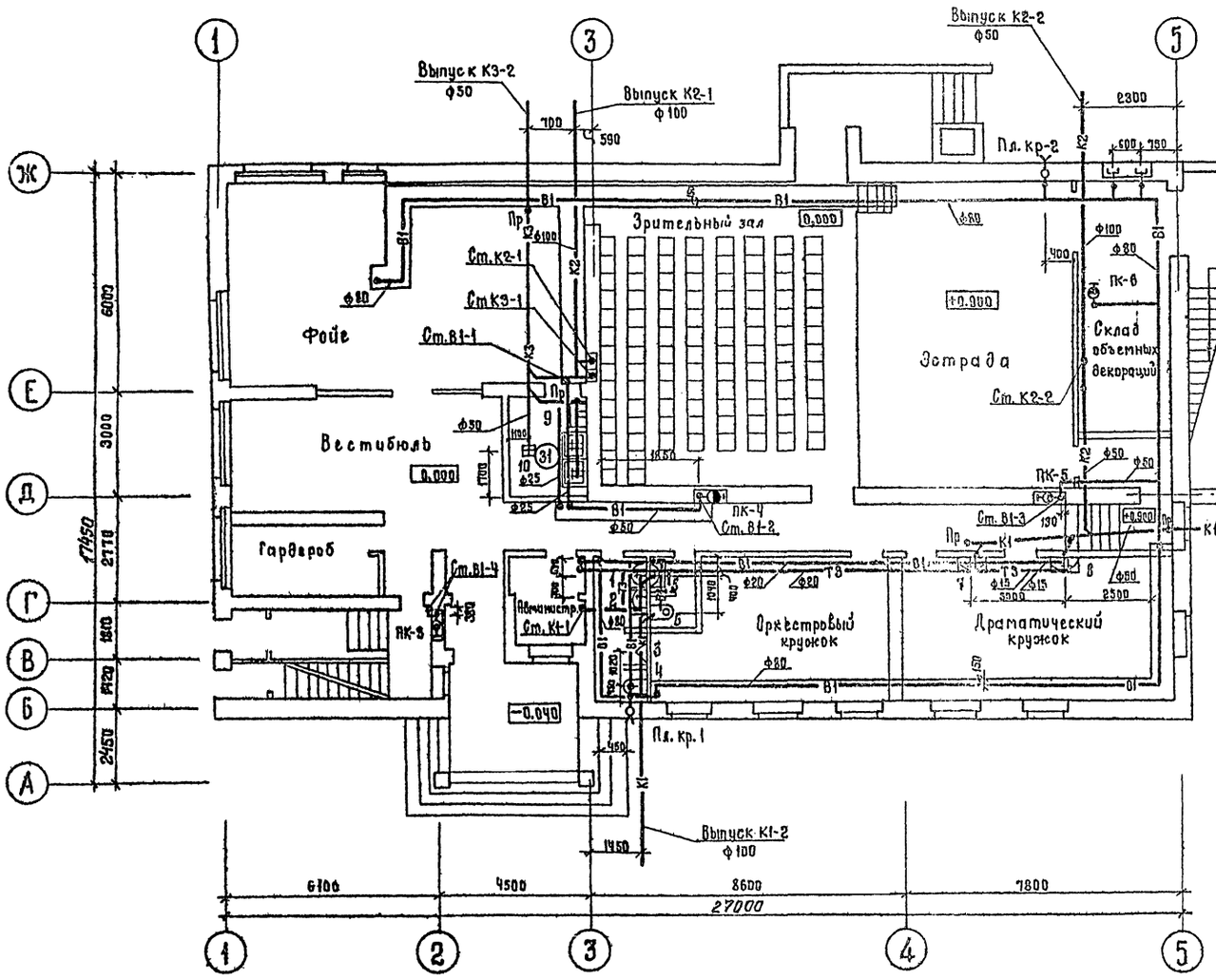

План на отм. -2.600

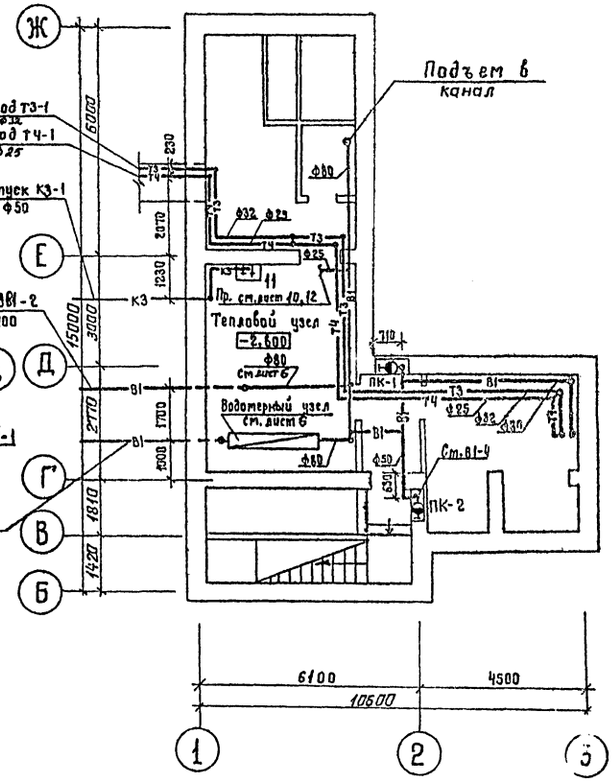

Согласовано

Инв. № подл. | Подпись и дата | Взам. инв. №

Привязан

Инв. №

Изм.	Лист	№ докум.	Подпись	Дата
ГАП		Меккель		
Нач. отд.		Хомутский		
Гл. спец.		Новиков		
Рук. гр.		Алейник		
Ст. инж.		Широчкова		
Исполн.		Арыкина		

264-12-220 ВК

Сельский клуб стены кирпичные / с залом на 100 мест и административными помещениями

Лит.	Лист	Листов
Р	4	

Планы на отм. -2.600 и 0.000

Л.Ф. Гипротеатр г. Ленинград

1000-02

Альбом II

Типовой проект

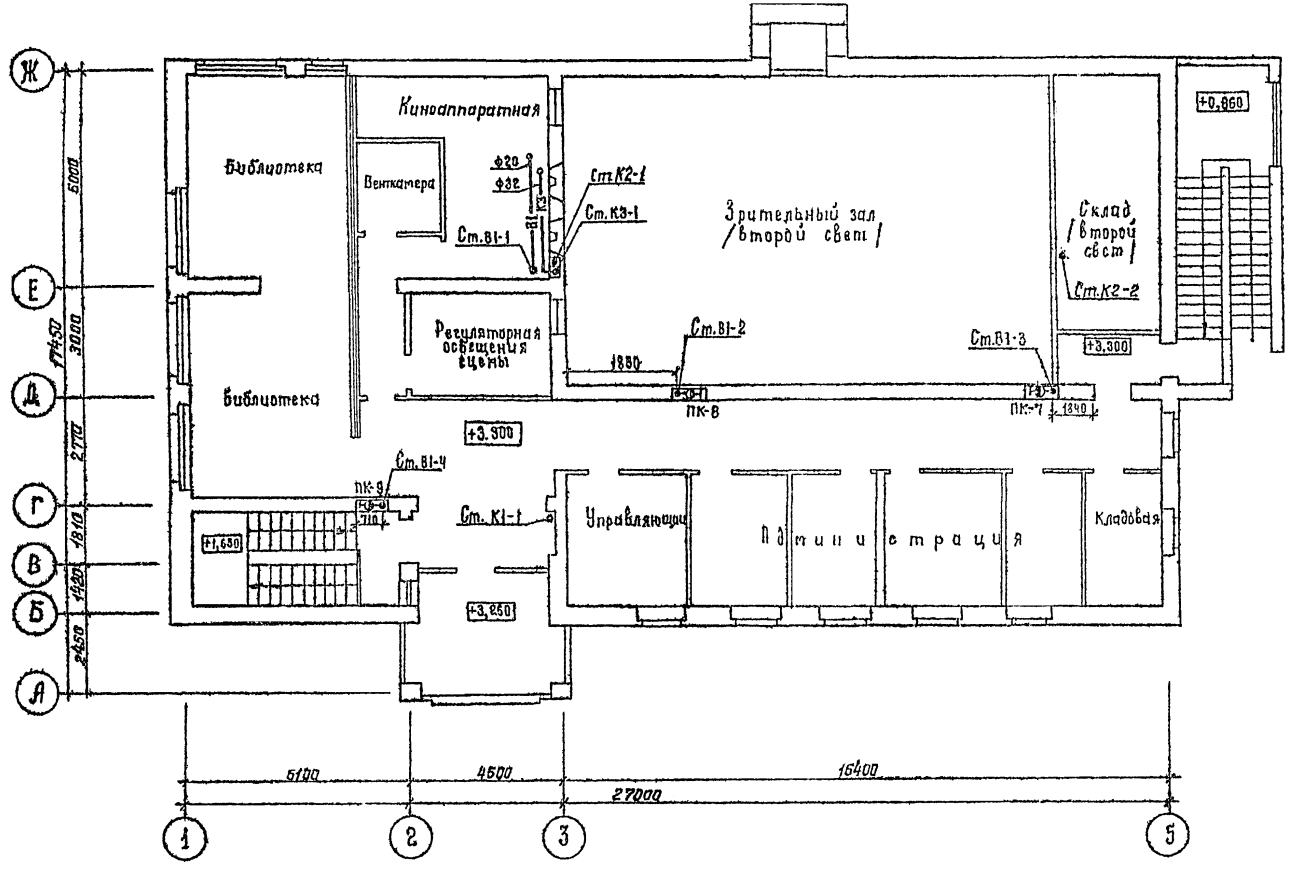

Согласовано

Нач. КМ-1			
Нач. ОВ			
Нач. НТО			

Инв. № подл. | Подпись и дата

Привязан

Инв. №

Изм.	Лист	№ докум.	Подпись	Дата
ГИП		Меккель		
Нач. отд.		Хомутский		
Гл. спец.		Новиков		
Рук. гр.		Алейник		
Ст. инж.		Широчкова		
Исполнил		Арыкина		

264-12-220 ВК

Сельский клуб (стены кирпичные) с залом на 100 мест с административными помещениями

Лит.	Лист	Листов
р	5	

План на отм. +3.300

г. Ленинград

1099-02 Копировал: Петрова Формат А2Г

Альбом II

Типовой проект

Согласовано

Инв.№ подл. | Подпись и дата

Разрез 1-1

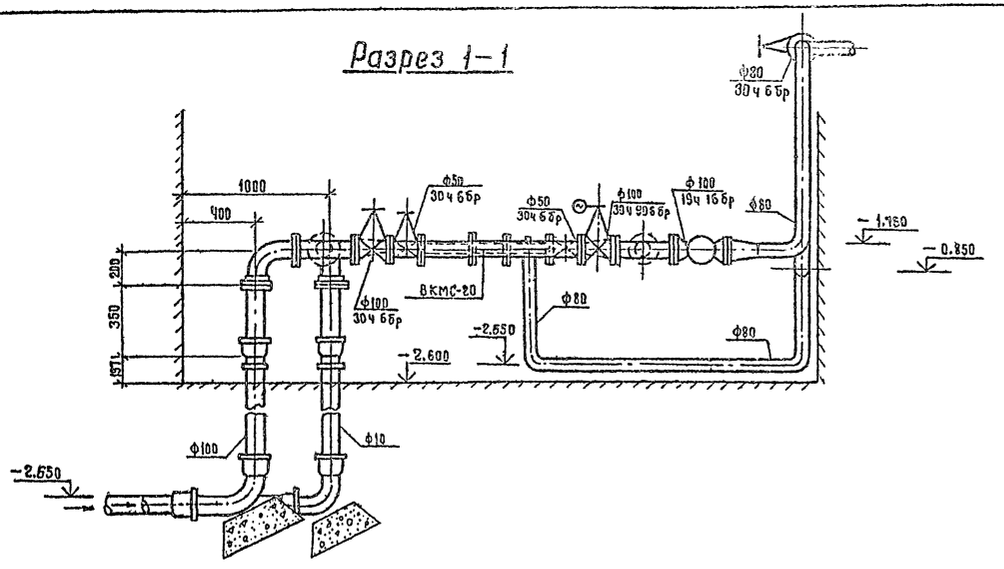

Разрез 2-2

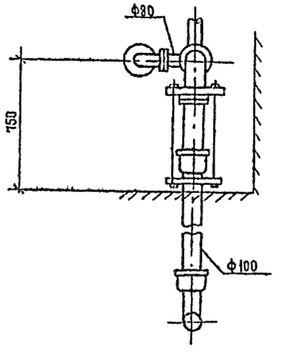

План

М1:20

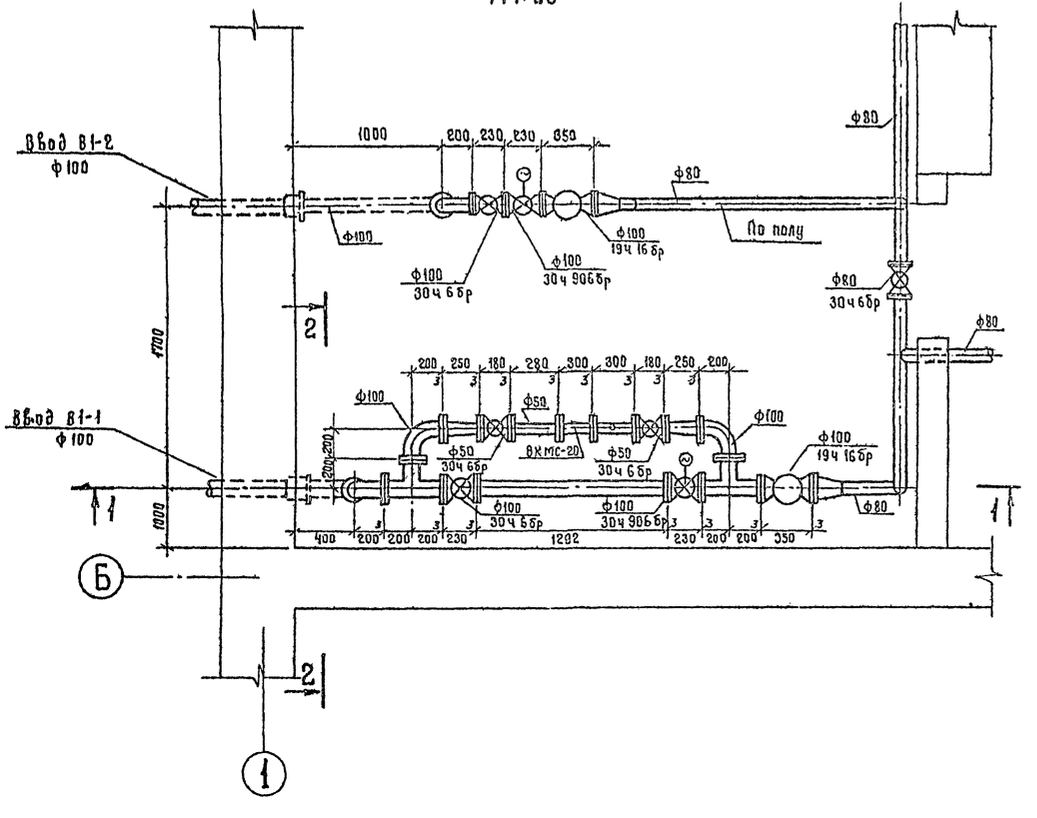

Прибязан					
Инв. №					
Изм.	Лист	№ докум.	Подпись	Дата	
ГАП		Меккедь			
Нач. отд.		Хомутский			
Гл. спец.		Новиков			
Рук. гр.		Алейник			
Ст. инж.		Широчкова			
Исполнил		Арыкина			

264-12-220 ВК

Сельский клуб/стены кирпичные/о залом на 100 мест и административными помещениями

Лит.	Лист	Листов
Р	6	

Водомерный узел
План. Разрезы 1-1, 2-2

Л.Ф. Гипротеатр
г. Ленинград

1099-02

Копировал: Петрова

Формат А2

Альбом II

Типовой проект

Согласовано

Инв. № подл. | Подпись и дата

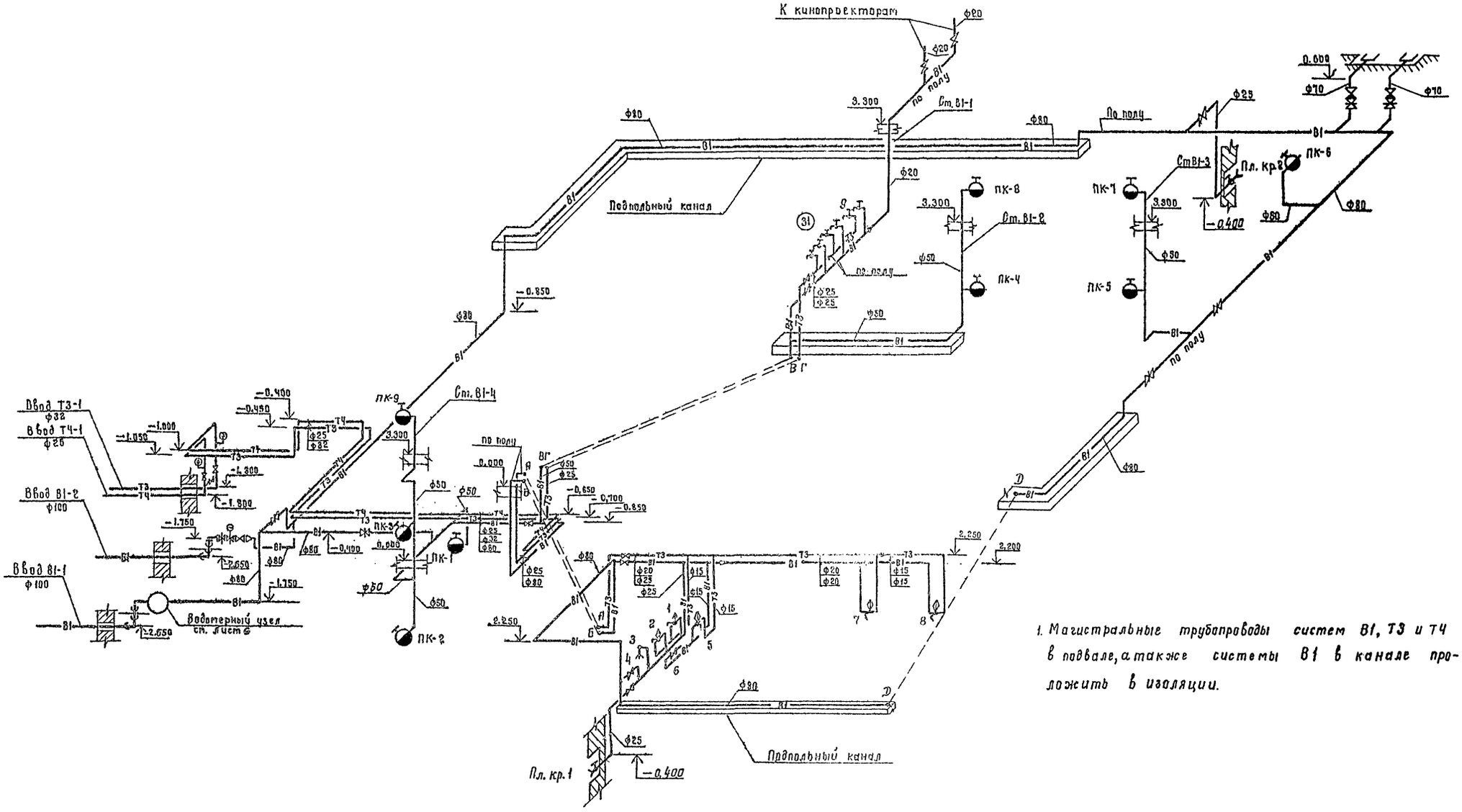

1. Магистральные трубопроводы систем В1, Т3 и Т4 в подвале, а также системы В1 в канале проложить в изоляции.

						264-12-220 ВК	
						Сельский клуб/стены кирпичные/с залом на 100 мест и административными помещениями.	
Изм.	Лист	№ докум.	Подпись	Дата			
ГАП		Меккель				Лит.	Лист	Листов
Нач. отд.		Хомутский				Р	7	
Гл. спец.		Новиков				Схемы систем В1, Т3, Т4	ЛФ Гипротеатр г. Ленинград	
Рук. гр.		Алейник						
Ст. инж.		Широчкова						
Исполнил		Арыкина						

Привязан

Инв. №

1099-02 Копировал: Петрова Формат 22Г

Альбом II

Типовой проект

Согласовано

Инв.№подл. | Подпись и дата

К1

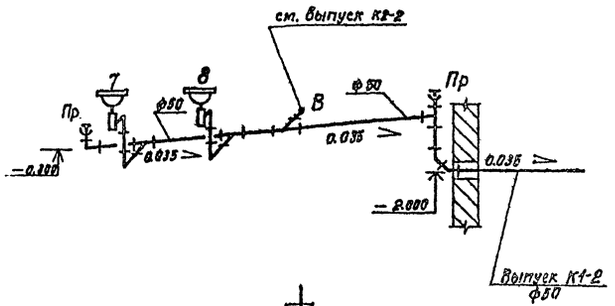

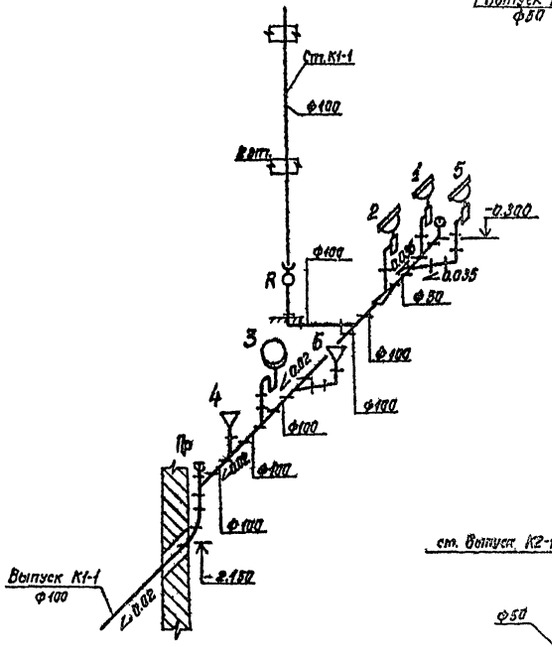

К2

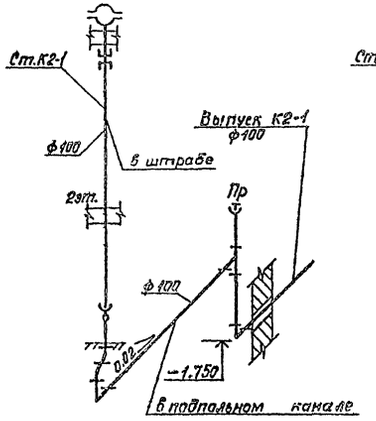

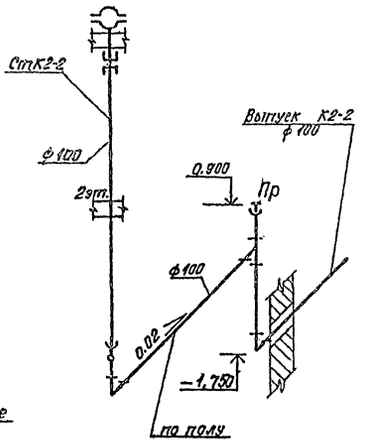

К3

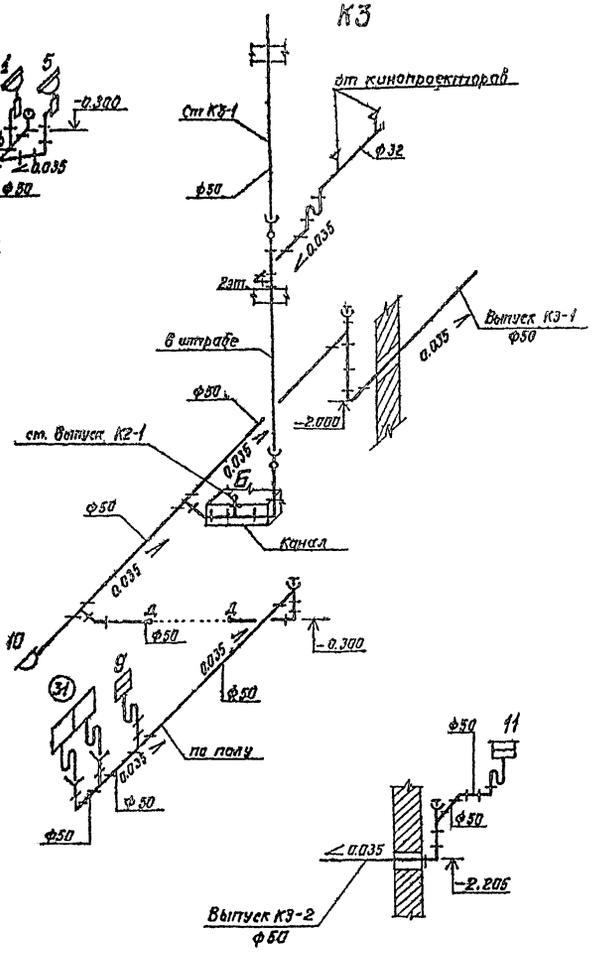

К2 (Вариант с открытыми выпусками)

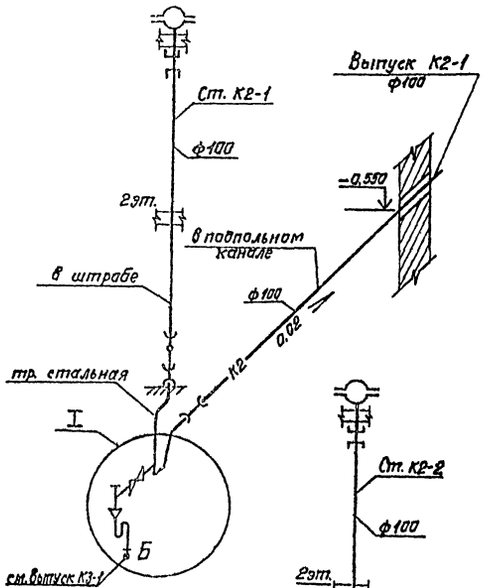

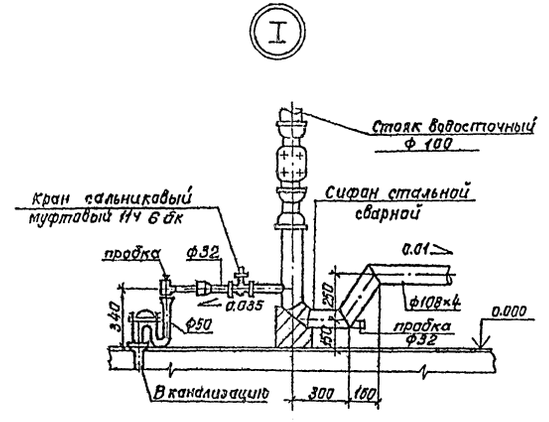

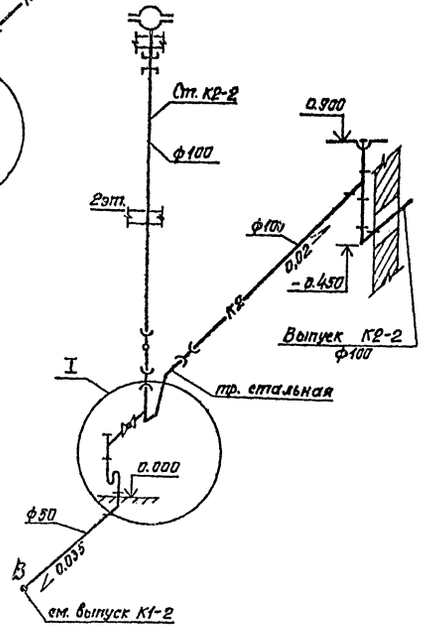

						264-12-220 ВК	
						Сельский клуб на 100 мест с залом и административными помещениями	
Тм	Лист	№докум.	Подп.	Дата			
ГАП		Меккель				Лит	Лист	Листов
Нач.отд.		Хомутский				Р	8	
Гл.спец.		Новиков						
Рук. гр.		Алейничк						
Ст.инж.		Широчкова				Схемы систем К1, К2, К3	ЛФ Гипротеатр	
Исполн.		Арыкина						

Привязан

Инв. №

Альбом V

Типовой проект

Ведомость рабочих чертежей основного комплекта марки ЭС

Лист	Наименование	Примечание
1	Общие данные	
2	Спецификация	
3	Главный распределительный щит (ВРУ) ~ 380/220 в. Схема электрическая принципиальная	

Ведомость ссылочных и прилагаемых документов

Обозначение	Наименование	Примечан.
	Ссылочные документы	
ПУЭ-76	Правила устройства электроустановок	
СН 102-76	Инструкция по устройству сетей заземления и зануления в электроустановках	

Типовой проект разработан в соответствии с действующими нормами и правилами и предусматривает мероприятия, обеспечивающие взрывную, взрывопожарную и пожарную безопасность при эксплуатации здания.

Главный архитектор проекта Ю.Меккель

Ведомость спецификаций

Лист	Наименование	Примечание
2	Электроснабжение	

Общие указания.

Электроустановка сельского клуба на 100 мест характеризуется следующими показателями:

1. Общая установленная мощность электроприемников составляет 63,3 квт
2. Напряжение силовой сети 380/220 в
3. Напряжение сети электрического освещения 380/220 в, у светильников – 220 в

Расчёт электрических нагрузок приведён в таблице:

Наименование щитов, распределительных пунктов и электроприемников	Кол-во всех / резерв.	Устан. мощн. квт всех / резерв.	Расчетные коэффициенты: Спроса	Мощности	Потребляемая мощность: квт	квар	кол	Расчетный ток, А
ГРЩ								
Вентиляция	2	2,6	0,8	0,8	2,1	1,6		
Технологическое оборудование	2	0,75	0,7	0,7	0,5	0,5		
Кинопроекцион. аппаратура	2	6,0	0,75	0,5	4,5	2,8		
Освещение сцены		32,8	0,5	0,96	15,6	4,5		
Освещение здания		21	0,87	0,35	18,2	6,9		
Электрозадвижки	2	0,36	0,6	0,9	0,3	0,2		
Итого на ГРЩ		63,3		0,09	41	21	46	70

По степени надежности и бесперебойности электроснабжения, согласно ПУЭ-76, электроприемники сельского клуба с залом на 100 мест относятся к III категории. Питание электропотребителей сельского клуба осуществляется от главного распределительного щита (ГРЩ) ~ 380/220 в, имеющего один ввод (или два ввода с ручным переключением на резервный ввод).

Выбор источника питания и кабельных линий должен быть произведён при привязке типового проекта.

Главный распределительный щит скомплектован из 2-х шкафов типа ВРУ, одностороннего обслуживания. На вводе и отходящих линиях предусматривается защита предохранителями.

Расчётный учёт электроэнергии осуществляется на вводе ГРЩ.

Заземление и зануление.

Нейтрали источников электроснабжения на напряжении 380/220 в заземляются наглухо.

Все металлические части электроустановки, нормально не находящиеся под напряжением зануляются, присоединяются к глухо заземленным нейтралям источников электроснабжения.

В качестве нулевых защитных проводников используются нулевые рабочие проводники и алюминиевые оболочки питающих кабелей, сетей электроосвещения и силового электрооборудования, стальные трубы электропроводки, металлические конструкции здания (при условии соблюдения непрерывности цепи), металлические трубопроводы негорючих жидкостей и специально прокладываемые проводники.

Заземление и зануление выполняется в соответствии с СН 102-76

Привязан

Инв. №

264-12-220 ЭС

Сельский клуб (стены кирпичные) с залом на 100 мест и административными помещениями.

Изм.	Лист	№ докум.	Подпись	Дата
ГАП		Меккель		
Нач. отд.		Грачев		
Гл. спец.		Воскресенская		
Рук. гр.		Сатак		
Ст. инж.		Стрельникова		

Лит.	Лист	Листов
Р	1	3

Общие данные

ЛФ Гипротеатр г. Ленинград

1008-02

Альбом II

Типовой проект

Марка, поз.	Обозначение	Наименование	Кол.	Примечание
		Электроснабжение.		
		Электроизделия.		
	Заводы ГЭМ	Панель вводная ВРУ-81, компл.	1	
		I пл. вет. = 100А		
	Заводы ГЭМ	Панель распределительная		
		ВРУ-Р13, компл.	1	
		I пл. вет. = 30А - 9гр.		
		Электроаппаратура.		
	ГОСТ 6570-75	Счетчик активной энергии		
		САЧУ-И672М, ~380 В, 5А	1	
	ГОСТ 7738-78Е	Трансформатор тока		
		ТК-20, 75/5	3	
		Защитные средства для безопасной эксплуатации электроустановок.		
	ГОСТ 20493-75	Указатель низкого напряжения		
		до 1000 В МИН-1	1	
	ТУ34-13-3807-76	Клещи изолирующие до 1000 В	1	
	ГОСТ 11516-74	Инструмент слесарно-монтажный с		
		изолирующими рукоятками	2	
	ТУ38-105977-76	Перчатки диэлектрические, пара	6	
	ГОСТ 13385-78	Галоши диэлектрические, пара	6	

Марка, поз.	Обозначение	Наименование	Кол.	Примечание
	ГОСТ 4997-75	Ковер диэлектрический резиновый		
		размерами 1000 × 750 мм	6	
	ТУ34-3820-74	Заземление защитное пере-		
		носное для установок до		
		1000 В	2	
		Плакаты предупредительные	6	
	ГОСТ 12.4.003-74	Очки защитные ЗН	1	
	ТУ6-16-1465-70	Противогаз шланговый		
		ПШ-1	1	

Согласовано:

Инв. № подл. | Подпись и дата | Взам. инв. №

Привязан

Инв. №

Изм.	Лист	№ докум.	Подпись	Дата
ГАП		Меккель		
Нач. отд.		Грачев		
Гл. спец.		Воскресенский		
Рук. гр.		Сапок		
Ст. инж.		Стрельников		
Инженер		Лосская		

264-12-220 ЭС

Сельский клуб (стенки кирпичные) с залом на 100 мест. и административными помещениями

Лит.	Лист	Листов
Р	2	

Спецификация

ЛФ Гипротеатр г. Ленинград

Копировал: Полищук 1099-02 Формат

Типовой проект

№ щита				1	ГРЩ								
№ секции				2									
№ панели				3	1								2
Тип панели				4	~ 380/220 В	ВРУ- Р13							ВРУ-В1 250 А
Аппаратура на панели	Тр-р тока	Тип		5	ПНЕ-100	100/30	100/30	100/30	100/30	100/30	100/30	100/30	100/30	100/30	100/30
		Ном. ток	А	6											
	Предохранитель	Тип		7											
		Ном. ток	А	8											
Потребители распределительной линии	Расчетные данные линии	$P_{уст.}$	кВт	9		2,6	0,75	0,6	32,6	13,6	3,3	3,9	0,18	0,18	ТК 20 75/6 250/100 ПЦ СЛУЧ-11672М
		$S_{расч.}$	кВ.А	10		2,8	0,79	0,9	16,0	14,6	3,5	4,1	0,18	0,19	
		$I_{расч.}$	А	11		4,0	1,8	14,0	28,0	17,2	5,3	6,2	0,5	0,9	
	Кабель или провод	Марка		12		АПВ	АПВ	ПВ	ПВ	АПВ	АПВ	АПВ	АПВ	АПВ	
		Сечение	мм	13		4(1х2,5)	4(1х2,5)	4(1х2,5)	4(1х6)	4(1х6)	4(1х6)	4(1х4)	4(1х4)	4(1х4)	
		Длина	м	14		6	10	20	10	10	15	5	20	20	
		№ линии на плане		15		С1	С2	С3	$М_{оз}$-1	$М_{оз}$-II	$М_{оз}$-III	$М_{оз}$-III	У4	С5	
Наименование присоединения						Вентиляция	Технологическое оборудование буфета	Ру кипятильника	Щит сцены	Щит освещения Щр-2 (работа в две смены)	Щит освещения Щр-3 (библиотека)	Щит освещения Щр-9	Электрическое освещение (ТЭ)	Электроснабжение	Ввод

$P_{уст.} = 69,3$ кВт

$P_{п} = 41$ кВт

$I_{р} = 70$ А

План электрощитовой

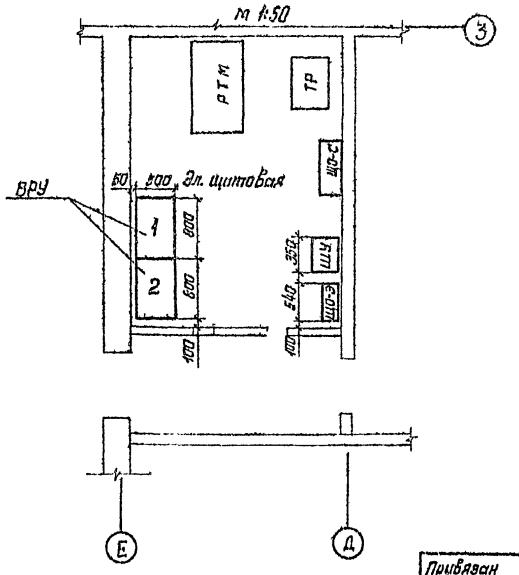

Вопросы электроснабжения решаются при привязке проекта.

					264-12-220 ЭС	
Изм.	Лист	№ докум.	Подп.	Дата	Сельский клуб/сетевой кирпичные/с залом на 100 мест и административными помещениями	
ГИП		Мокляк				Лит. / Лист / Листов
Нач. отд.		Гостев				Р / 3 /
Гл. спец.		Воскресенский				
Рук. гр.		Сапак				
Разработ.		Волнова			Главный распределительный щит (ВРУ) ~ 380/220 В. Схема электрическая принципиальная	Л.Ф. Гипротеатр г. Ленинград

Привязан

Инв. №

Копировал: Белова 1099-02 Формат А2 г

Согласовано

Инв. № подл. | Подп. и дата | Взам. инв. №

Альбом V

Типовой проект

Ведомость рабочих чертежей основного комплекта марки ЭМ

Лист	Наименование	Примечание
1	Общие данные	
2	Спецификация	
3	Схема электрическая распределительной сети	
4	План на отм. 0.000. План подвала. Схема электрическая расположения	
5	План на отм. 3.300. Схема электрическая расположения.	

Ведомость ссылочных и прилагаемых документов

Обозначение	Наименование	Примечание
	Ссылочные документы	
ПУЭ - 76	Правила устройства электроустановок	
ВСН-19-74	Инструкция по проектированию электрооборудования общественных зданий массового строительства	
СН 102-76	Инструкция по устройству сетей заземления и зануления в эл. установках	
4.407-229	Установка одиночных магнитных пускателей серии ПМЕ и токоподводы (исполнение УРЗО)	
4.407-153	Рабочие чертежи узлов и деталей проводок в стальных трубах для помещений с нормальной средой	
4.407-232	Прокладка винипластовых труб в непожароопасных и невзрывоопасных помещениях	
	Прилагаемые документы:	
ЭМ-И.0.1	Пост местного управления	
Л.1	Схема электрическая принципиальная	
Л.2	Общий вид	
Л.3	Таблица надписей. Перечень электрооборудования	
Л.4	Схема электрическая соединений	

Ведомость спецификаций

Лист	Наименование	Примечание
2	Силовое электрооборудование	

Общие указания

Технологическое оборудование буфета.

Питание силовых электроприемников технологического оборудования буфета осуществляется от ГРЩ. Пусковая аппаратура поставляется комплектно с технологическим оборудованием. Установленная мощность электроприемников технологического оборудования буфета — 0,75 кВт.

Киноаппаратная.

Питание электроприемников киноаппаратной с установленной мощностью 6.0 кВт осуществляется от ГРЩ.

Приточно-вытяжная вентиляция

Питание электроприемников вентиляционных установок сельского клуба предусматривается от ГРЩ через магнитный пускатель для отключения вентиляции в случае возникновения пожара.

Цепи управления предусмотрены в разделе „Автоматизация сантехнических устройств."

Установленная мощность электроприемников приточно-вытяжной вентиляции — 2,6 кВт.

Типовой проект разработан в соответствии с действующими нормами и правилами и предусматривает мероприятия, обеспечивающие взрывную, взрывопожарную и пожарную безопасность при эксплуатации здания.

Главный архитектор проекта Меккель

Согласовано:

Инв. № подл. | Подпись и дата | Взам. инв. №

Привязан

Инв. №

264-12-220 ЭМ

Сельский клуб (стены кирпичные) с залом на 100 мест и административными помещениями

Изм.	Лист	№ докум.	Подпись	Дата
ГАП	Меккель			
Нач. отд.	Грачев			
Гл. спец.	Воскресенский			
Рук. гр.	Сотин			
Инженер	Лосская			

Общие данные

Лит.	Лист	Листов
Р	1	5

ЛФ Гипротеатр г. Ленинград

Альбом II

Типовой проект

Марка, поз.	Обозначение	Наименование	Кол.	Примечание
		Силовое электрооборудование		
		Электроизделия		
	ГЭМ	Шкаф управления вентиляцией У997	2	
		Изделия установочные		
	ТУ16. 526. 108-75	Блок зажимов на 10А на 20 зажимов. 63Н19. 21. 312. 05Т	2	
		Электроаппаратура		
	ГОСТ 2491-72	Пускатель магнитный нереверсивный, первой величины, в защищенном исполнении, без реле, ПМЕ-121; кат. 380В	3	
	ГОСТ 16708-77	Переключатель пакетный ПП2-10/Н2 исп. 1	2	
	ГОСТ 2492-77	Кнопка управления КЕ0ПУ3 исп. 2	2	
		КЕ0ПУ3 исп. 2	2	
	ГОСТ 17242-79Е	Предохранитель резьбовой ПРС-6ПУ3, 380В; с плавкой вставкой типа ПВД, 4А	4	
		Провода и кабели		
	ГОСТ 6323-79	Провод 660В с алюминиевой жилой с поливинилхлоридной изоляцией общего применения АПВ сечением 1×2,5 км	0,3	
	ГОСТ 6323-79	Провод 660В с медной жилой с поливинилхлоридной изоляцией общего применения ПВ сечением 1×2,5 км	0,1	
	ГОСТ 6323-79	Провод 660В с медной жилой с поливинилхлоридной изоляцией общего применения, гибкий ПГВ сечением 1×1,5 км	0,02	
	ГОСТ 16442-80	Кабель 660В с алюминиевой жилой с поливинилхлоридной изоляцией и оболочкой; АВВГ сечением 4×25 км	0,03	
		Трубы		
	ГОСТ 10704-76	Труба стальная электросварная с полностью сплющенным гратом номерной длины с наружным диаметром и толщиной стенки 20×1,6 км	0,05	
	ТУ6-15-1791-76	Труба винипластовая среднего типа с наружным диаметром ПВХ60-25-С км	0,01	
	ГОСТ 1839-72*	Труба асбестоцементная безнапорная 100 мм км	0,015	
	ТУ 223. 3988-77	Рукав негерметический гибкий с внутренним диаметром 15 мм		
		РЗ-Ц-Х-Ш км	0,005	

Согласовано:

Инв. № подл. | Подпись и дата | Взам. инв. №

Привязан

Инв. №

Изм.	Лист	№ докум.	Подпись	Дата
ГАП		Мекпель		
Нач. отд.		Грачёв		
Гл. спец.		Воскресенский		
Рук. гр.		Сапак		
Инженер		Лассила		

264-12-220 ЭМ

Сельский клуб (стены кирпичные) с залом на 100 мест и административными помещениями

Лит.	Лист	Листов
Р	2	

Спецификация

ЛФ Гипротеатр г. Ленинград

Копировал: Ольшина

Формат А4

ТАПО-150

Альбом II

Типовой проект

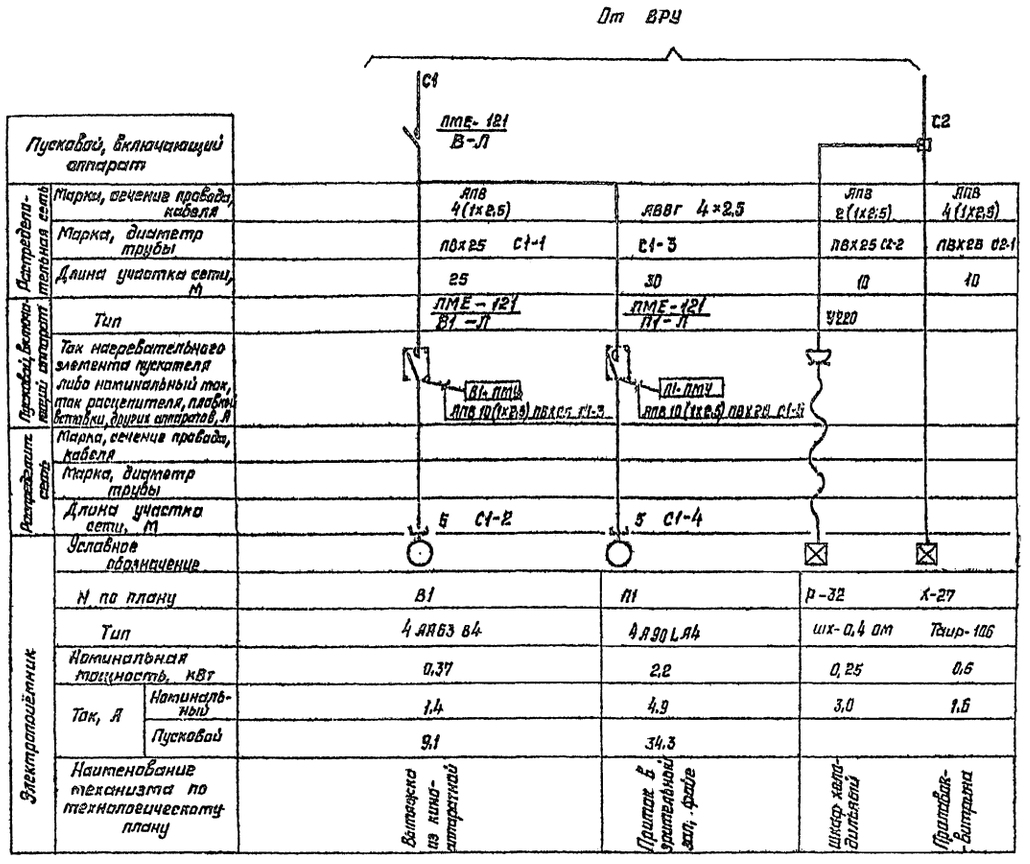

1. При одинаковой марке и сечении проводов от шкафа до пускового аппарата и от последнего до электроприемника марка и сечение показываются один раз.
2. Пусковая аппаратура, тип которой на чертеже не указан, поставляется комплектно с технологическим оборудованием.
3. Цепи управления магнитного пускателя В-Л смотри разбел „Автоматизация сантехустройств" лист ЭА-1.

						264-12-220 ЭМ	
						Сельский клуб стены кирпичные с залом на 100 мест и административными помещениями	
Привязан							Лит. / Лист / Листов
		ГАП	Меккель				Р / 3 /
		Нач. отд.	Грачев				
		Гл. спец.	Воскресенский				
		Рук. гр.	Салак			Схема электрическая распределительной сети	Л.Ф. Гипротеатр г. Ленинград
		Проверил	Салак				
Инв.№		Разработал	Волкова				
	Изм.	Лист	№ докум.	Подп.	Дата		

Копировал: Белова 1099-02 Формат 22г

Согласовано

Инв.№ подл. | Подпись и дата

Альбом II

Типовой проект

План на отм. 0.000

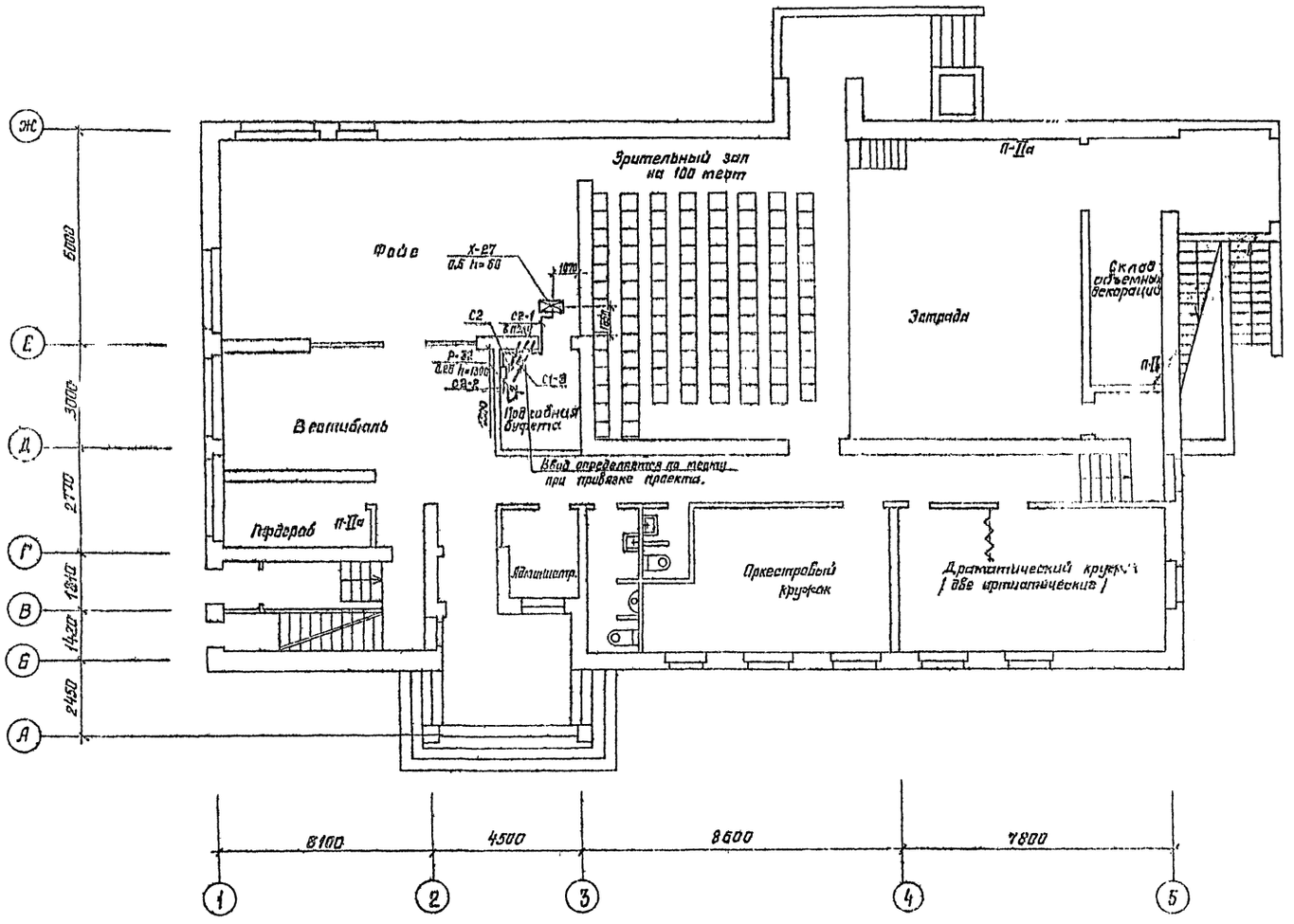

План подвала

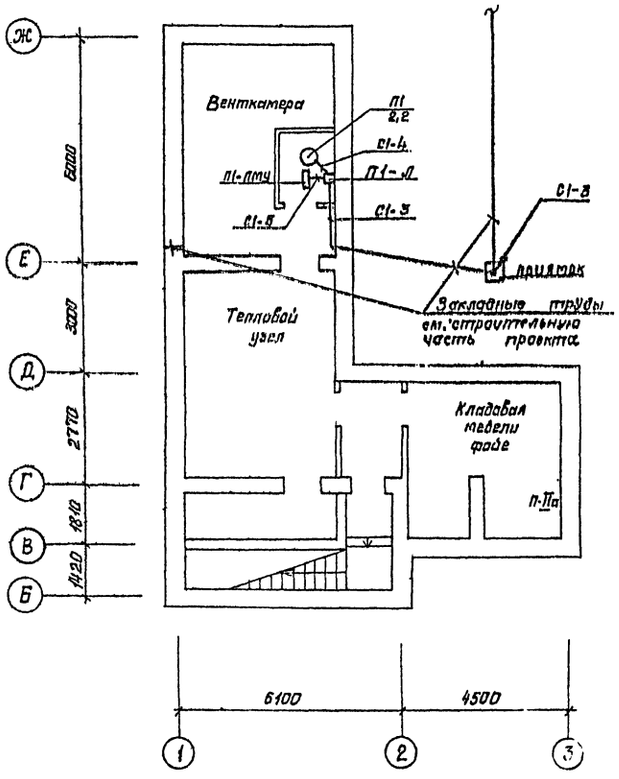

Изм.	Лист	№ докум.	Подп.	Дата	264-12-220 ЭМ	
ГАП	Меккель				Сельский клуб (стены кирпичные) с залом на 100 мест и административными помещениями	
Нач. отд.	Грачев					Лит. Р / Лист 4 / Листов
Гл. спец.	Воскресенский					
Рук. гр.	Сапак				План на отм. 0.000. План подвала. Схема электрическая расположения.	Л.Ф. Гипротеатр г. Ленинград
Проверил	Сапак					
Разработ.	Волкова					

Привязан

Инв. №

Согласовано

Инв. № подл. | Подпись и дата

Альбом II

Типовой проект

План на отм. 3.300

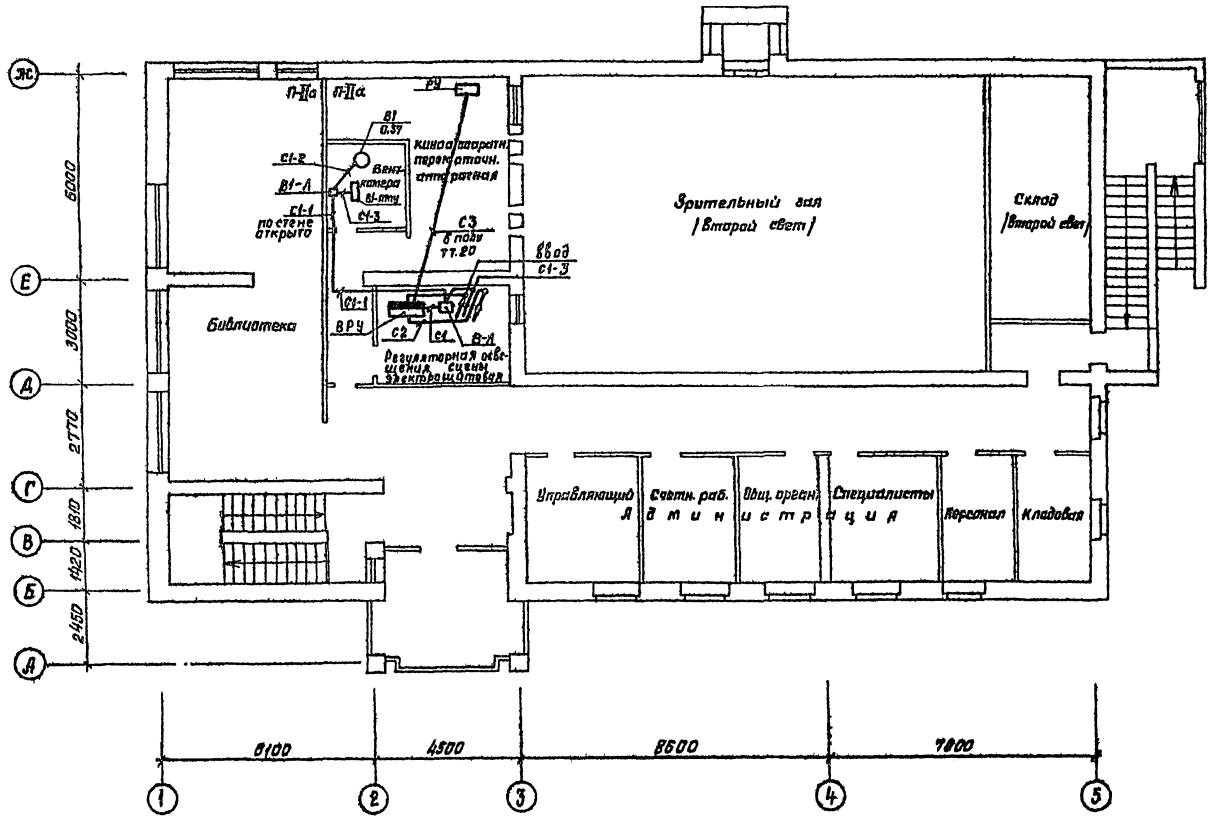

Изм.	Лист	№ докум.	Подп.	Дата	264-12-220 ЭМ	
ГАП		Меккель			Сельский клуб (стены кирпичные) с залом на 100 мест и административными помещениями	
Нач. отд.		Грачев				Лит. Р / Лист 5 / Листов
Гл. спец.		Воскресенская				
Рук. гр.		Сапак			План на отм. 3.300. Схема электрическая расположения	Л.Ф. Гипротеатр г. Ленинград
Проверил		Сапак				
Разработ.		Волкова				

Привязан

Инв. №

Согласовано: АМ-1, МТО, СТО

Подпись и дата

Копировал: Белова 1099-02 Формат 22

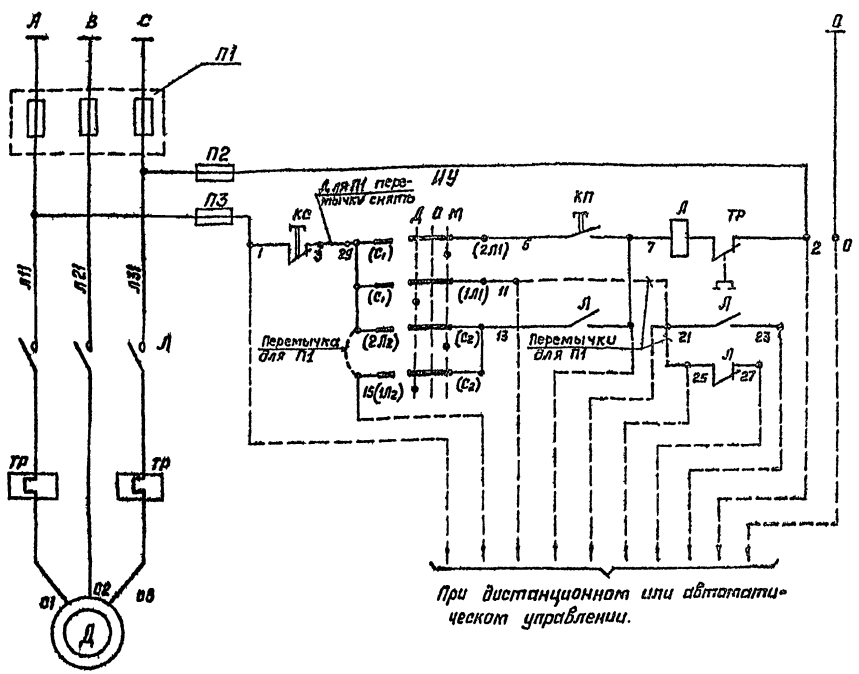

Питание ~380 В
Защита силовой цепи
Защита цепей управления
Местное опробование
Дистанционное или автоматическое управление
Тепловая защита
Электродвигатель

Перечень электроаппаратуры

Поз. обозначение	Наименование	Кол-во	Примечание
	По месту		
Д	Электродвигатель ~ 380 В	1	Учтен в сантехнической части проекта
Л	Пускатель магнитный кат. ~380 В	1	
ИУ	Переключатель пакетный исполнение 1 ПП2-10/Н2	1	Установить в шкафу У997 (...у)
КС КП	Кнопка управления исполнение 2 исполнение 2 КЕ011У3	2	
П2 П3	Предохранитель ПРС-6 ПУ3 ~ 380 В с плавкой вставкой типа ПВД 4 А	2	
	ВРУ		
П1	Предохранитель ПН2	3	

Диаграмма замыкания контактов

Избиратель управления

ПП2-10/Н2			
Обозначение цепей	Положение рукоятки		
	Д	О	М
	|	=	|
С1-1Л1	X	—	—
С1-2Л1	—	—	X
С2-1Л2	X	—	—
С2-2Л2	—	—	X

В скобках приведена паспортная маркировка зажимов аппаратов.

Альбом II

Типовой проект

Согласовано

Инв.№ подл. | Подпись и дата

Изм.	Лист	№ докум.	Подп.	Дата
ГАП		Меккель		
Нач.отд.		Грачев		
Гл.спец.		Воскресенский		
Рук. гр.		Сапак		
Проверил		Сапак		
Разработ.		Волкова		

Привязан

Инв.№

264-12-220 ЭМ-Н.О.1

Сельский клуб (стены кирпичные) с залом на 100 мест и административными помещениями.

Лит.	Лист	Листов
Р	1	4

Пост местного управления. Схема электрическая принципиальная.

Л.Ф. Гипротеатр г. Ленинград.

1099-02 Копировал: Белова Формат 22г

Общий вид
м1:5

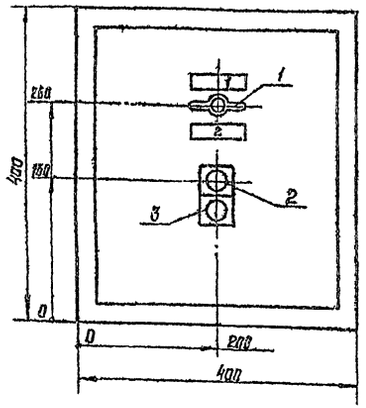

Общий вид
(при снятой дверце)

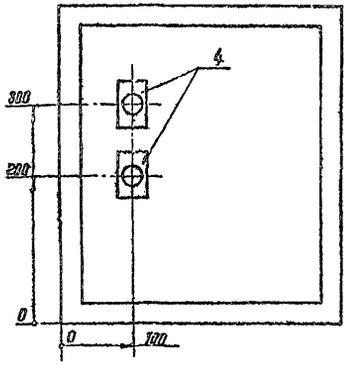

Правая боковая стенка

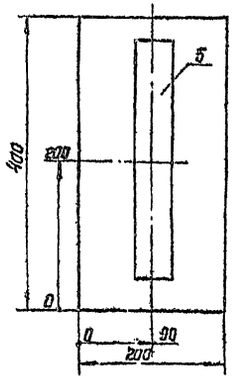

1. Шкаф управления навесной типа У997 глубиной 200мм.
2. Цифры, стоящие в рамках, соответствуют перечню надписей на листе СО-6 настоящего чертежа.
3. Номера позиций на полках соответствуют таблице технических данных электрооборудования на листе СО-6 настоящего чертежа.
4. Схема электрическая соединений см. лист СО-7 настоящего чертежа.

Типовой проект

Согласовано

Инв.№ подл. | Подпись и дата

Привязка

Инв.№

Изм.	Лист	№ докум.	Подп.	Дата
ГАП		Меккель		
Нач. отд.		Грачев		
Гл. спец.		Воскресенский		
Рук. гр.		Сапак		
Проверил		Сапак		
Разраб.		Волкова		

ЭМ-Н.О.1

Сельский клуб/стены кирпичные/с залом на 100 мест и административными помещениями

Лит.	Лист	Листов
Р	2	

Пост местного управления. Общий вид.

Л.Ф. Гипротеатр г. Ленинград

Формат 12Г

Альбом

Таблица надписей

Панель	Строка	Надпись	Поз. обозначение	Место надписи	Текст	Кол.	Вид шрифта	Заготовка
		1		Табличка	Дистанц.	1		
		2		—"—	Местное	1		

Перечень электрооборудования

Формат	Зона	Поз.	Обозначение	Наименование	Кол.	Примечан.
				Документация		
			Лист 1	Пост местного управления Схема электрическая принципиальная		
			Лист 2	Общий вид		
			Лист 4	Схема электрическая соединений		
			Лист 3	Таблица надписей		
			Лист 3	Перечень электрооборудования		
				Сборочные единицы		
		1		Переключатель ППЕ-10/Н2 исполнение 1	1	НУ
		2		Кнопка КЕ 011У3 исполнение 2	1	КП
		3		Кнопка КЕ 011У3 исполнение 2, толкатель красный	1	КС
		4		Предохранитель резьбовой ПРС-6П У3	2	П2; П3
		5		Блок зажимов на 10 Н; на 20 зажимов БЗН 19-21 312.05 Т	1	
		6		Болт заземления	2	

Типовой проект

Согласовано

Инв.№ подл. | Подпись и дата

Привязка

Инв.№

Изм.	Лист	№ докум.	Подп.	Дата
ГАП		Меккель		
Нач. отд.		Грачев		
Гл. специал.		Воскресенский		
Рук. гр.		Сапак		
Проверил		Сапак		
Разраб.		Волкова		

264-12-220 ЭМ-Н.О.1

Сельский клуб/стены кирпичные/с залом на 100 мест и административными помещениями

Лит.	Лист	Листов
Р	3	

Пост местного управления. Таблица надписей. Перечень электрооборудования

Л.Ф. Гипротеатр г. Ленинград

Копировал: Белова 1099-02 Формат 12Г.

Альбом II

Типовой проект

согласовано

Инв.№ подл. | Подпись и дата

Задняя стенка

Правая боковая стенка

Дверь

Клеммник для П1-ПМУ

Клеммник для В1-ПМУ

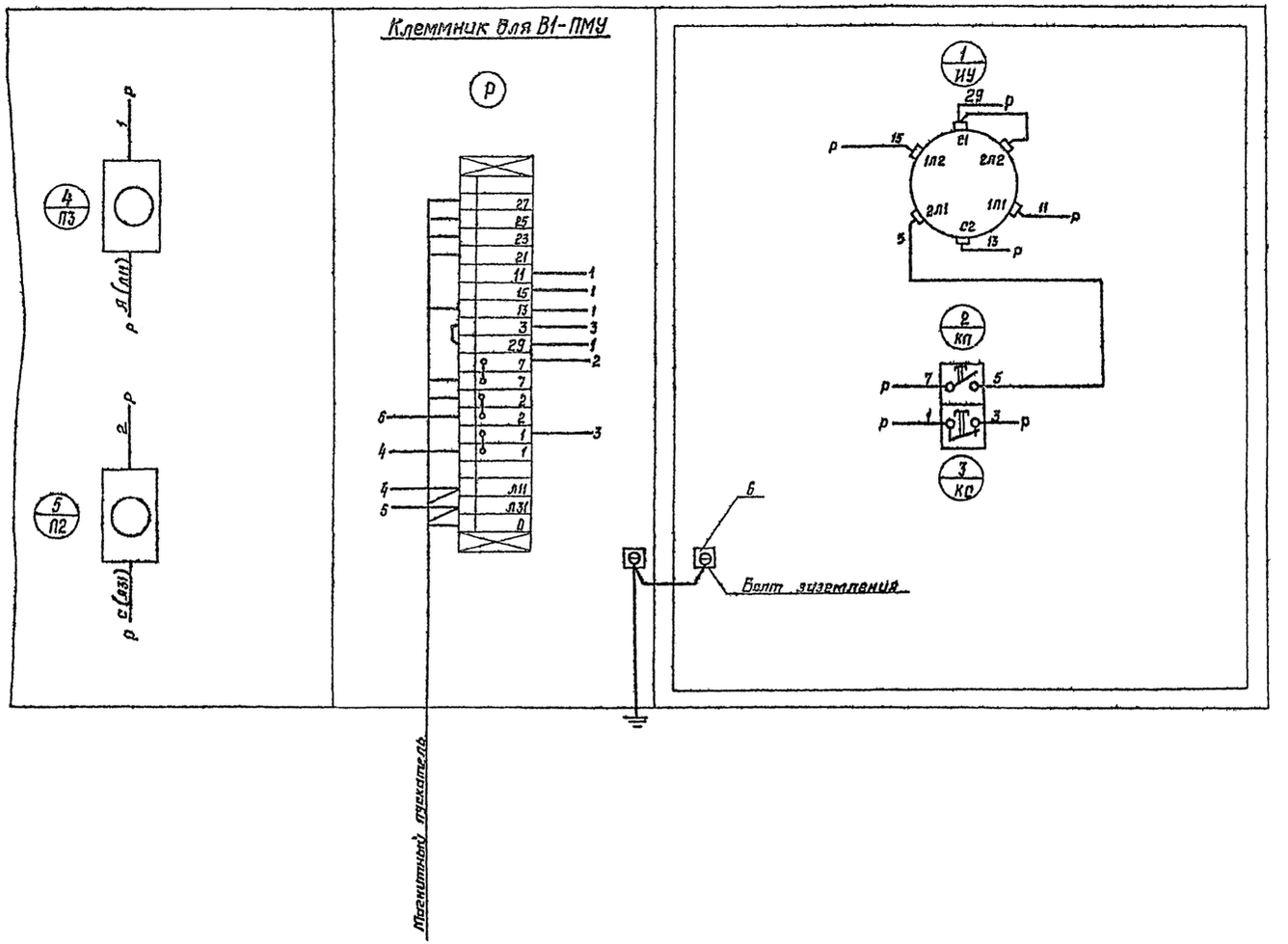

					264-12-220 ЭМ-Н.О.1	
					Сельский клуб стены кирпичные с залом на 100 мест и административными помещениями	
Изм.	Лист	№ докум.	Подп.	Дата		
ГАП		Меккель				Лит. / Масс / Масштаб
Нач. отд.		Грачев				Р / 4 /
Гл. спец.		Воскресенский				
Рук. гр.		Сапак			Пост местного управления. Схема электрическая соединений.	Л.Ф. Гипротеатр г. Ленинград
Проверил		Сапак				
Разработ.		Волкова				
Привязка						
Инв.№						

Копировал: Белова 1000-02 Формат А3

Альбом II

Типовой проект

Ведомость рабочих чертежей основного комплекта марки ЭО

Лист	Наименование	Примечание
1	Общие данные	
2	Спецификация (начало)	
3	Спецификация (окончание)	
4	Условные обозначения	
5	Управление рабочим и дежурным освещением зрительного зала. Схема электрическая принципиальная.	
6	Звуковая сигнализация. Схема электрическая принципиальная.	
7	Расчетная схема. План на отм. 0.000. Магистральные сети. Цепи управления. Схема электрическая расположения.	
8	План на отм. 3.300. Магистральные сети. Цепи управления. Схема электрическая расположения.	
9	План на отм. 0.000 и отм. – 2.600. Групповые сети. Схема электрическая расположения.	
10	План на отм. 3.300. Групповые сети. Схема электрическая расположения.	

Ведомость ссылочных и прилагаемых документов

Обозначение	Наименование	Примечание
	Ссылочные документы	
ПУЭ-76	Правила устройства электроустановок.	
ВСН 19-74	Инструкция по проектированию электрооборудования общественных зданий массового строительства.	
—	Отраслевые нормы освещенности помещений зрелищных зданий.	
СН и П II-4-79	Строительные нормы и правила.	
	Прилагаемые документы	
НЭО-01	Шкаф управления освещением зрительного зала.	
Л.1	Чертеж общего вида.	
Л.2	Технические данные аппаратов.	
Л.3	Таблица перечня надписей	
Л.4	Схема электрическая соединений.	
НЭО-02	Пульт помощника режиссера	
Л.1	Чертеж общего вида.	
Л.2	Технические данные аппаратов.	
Л.3	Таблица перечня надписей.	
Л.4	Схема электрическая соединений.	

Типовой проект разработан в соответствии с действующими нормами и правилами и предусматривает мероприятия, обеспечивающие взрывную, взрывопожарную и пожарную безопасность при эксплуатации здания.

Главный архитектор проекта Меккель

Общие указания

В помещении клуба предусмотрены следующие виды освещения: рабочее; эвакуационное; сигнальное; переносное.

Напряжение сети освещения: рабочего ~ 380/220 В
переносного ~ 36 В
эвакуационного ~ 220 В.

В качестве источников света для освещения приняты лампы накаливания и люминесцентные лампы. Тип источника света, тип светильника и места их расположения выбраны с учетом окружающей среды и интерьера освещаемого помещения.

Схемой управления освещением зрительного зала обеспечивается дистанционное трехступенчатое отключение светильников. Предусмотрена возможность дистанционного включения эвакуационного освещения зрительного зала. Световые указатели эвакуационного освещения находятся во включенном состоянии в течение всего времени пребывания зрителей в помещении клуба.

Включение рабочего освещения зрительного зала предусмотрено из 2х мест: – со шкафа управления (ШУ);
– с пульта управления (ППР).

Включение эвакуационного освещения зрительного зала предусмотрено из 4х мест: со шкафа управления (ШУ); с пульта управления (ППР); с ПДУ из кинопроекционной, с пульта билетера (ПБ), установленного в зрительном зале.

Питающие сети выполняются проводом АПВ в стальных трубах, прокладываемых в бороздах стен.

Групповые сети освещения выполняются:
— кабелем АВВГ сечением 2.5 кв. мм открыто на скобах в помещениях венткамер, теплового узла, подсобном помещении;
— кабелем ВВГ сечением 1.5 кв.мм открыто на скобах в помещениях кинопроекционной, перемоточной, регуляторной;
— проводом АПВ сечением 2.5 кв.мм в стальных трубах скрыто и проводом АППВС скрыто в слое штукатурки в ост. помещениях;
— снаружи здания проводом АПВ в стальных трубах.

Все металлические части электроустановки, нормально не находящиеся под напряжением, подлежат занулению согласно СН 102-76.

Звуковая сигнализация

Система работает от сети ~ 220 В. Управление осуществляется с пульта помощника режиссера ППР, устанавливаемого на сцене.

Система обеспечивает звуковую (звонковую) сигнализацию. В состав системы входят: пульт помощника режиссера ППР, звонки.

Согласовано

Взам. инв. №

Подпись и дата

Инв. № подл.

Изм.	Лист	№ докум.	Подпись	Дата
ГАП		Меккель		
Нач. отд.		Грачев		
Гл. спец.		Воскресенск		
Рук. гр.		Карасев		
Вед. инж.		Головко		

Привязан

Инв. №

ЭО

Сельский клуб (стены кирпичные) с залом на 100 мест и административными помещениями

Лит.	Лист	Листов
Р	1	10

Общие данные

Л.Ф. Гипротеатр г. Ленинград

Копировал: Белова 1000-09 Формат

Марка, поз.	Обозначение	Наименование	Кол.	Примеч.
		Электроизделия		
1	3-ды ГЭМ	Шкаф управления навесной		
ШУ	МН 4151-62	пуэн-8, комплект	2	
2	Тираспольский электроаппаратный завод	Щиток групповой осветительный ЩО 33-15 шт.	3	
3	—"—	То же, ЩО 33-28 шт.	1	
		Оборудование светотехническое		
4	Бельцкий завод	Светильники для ламп накаливания		
		НСО02×150/Р-02 (ПО-02)	6	
5	3-д "Эстопласт" г. Таллин	Арт. 38-07 (НПО 18×100/Н-0794)	3	
6	—"—	ПСХ-60 МУЗ (арт. 135)	11	
7	—"—	Арт. 200	4	
8	Свердловское УПП №1 ВОС	НСПО2×100/Р53-03	10	
9	—"—	НСПО2×200/Р53-03	4	
10	Ачинский з-д "Электролуч"	РБО-220	3	
11	Казанский з-д ГЭМ	СД8-М	6	
		Светильники с люминесцентными лампами		
12	Рижский светотехнический з-д	ЛПО03×40/Н-01	63	
13	—"—	ЛПО02-2×40/П-01	42	
14	Амурский светотехнический з-д	ЛСО02-2×40/R01	38	
		Лампы накаливания		
15	ГОСТ 2239-79	В 220-25	13	
16	—"—	Б 220-60	16	
17	—"—	Б 220-100	17	
18	—"—	Б 220-150	10	
19	ГОСТ 1182-77	МО36+60	3	
		Лампа люминесцентная		
20	ГОСТ 6825-74	ЛБ 40-4	228	
21	ГОСТ 8798-75	Стартер 15-80/СК-220	228	
		Изделия установочные		
22		Выключатель однополюсный 250 В; 6 А		
		Инд. 02210	43	
		Инд. 02620	40	
23				
24	ГОСТ 7396-76	Розетка штепсельная двухполюсная 250 В; 10 А		
		У-86-АМ.	21	
25		У-94-С	10	
26	ГОСТ 7397-76	ШТП-10	7	
27	—"—	Вилка к розетке У-86-АМ; У-87-АМ	21	
28	—"—	Вилка к розетке У-94-С; инд. 03640	10	
29	—"—	Розетка штепсельная двухполюсная 250 В, 6 А инд. 03210	1	
30	—"—	Розетка штепсельная двухполюсная 36 В, 10 А, У-86-РБ	3	
31	—"—	Вилка к розетке У-86-РБ; У-87-РБ	3	
		Электроаппаратура		
32		Ящик с понижающим трансформатором 220/36 В, АТИ-0,25	3	
33	ТУ 16.522.064-70 (ТУ 16.522.065-70)	Выключатель автоматический АЕ 2034, $I_{нр}$ - 16 А	3	
34	ГОСТ 160.536.001-72	Пускатель магнитный ~ 220 В ПМЕ-111	3	
35	ТУ 16-526.007-71	Кнопка управления		
	ТУ 16-526.151-70	Исполнение 2 КЕ011У3		
		толкатель черный	6	
		толкатель красный	6	
36		Кнопка управления двухштифтовая. КУ 122-2	1	
37	ТУ 16-535.930-76	Арматура сигнальная		
	ГОСТ 11264-76	~ 220 В цвет линзы зеленый, АС 12013 УЗ	16	
38	ТУ 16-521-037-70	Предохранитель ПТ-10	3	
39	ГОСТ 14265-69	Выключатель пакетный 3-х полюсный 380 В/16 А ВПК3-28	1	
40	ОСТ 16.0.528.001-72	Выключатель пакетный однополюсный 220 В, 10 А, ПВ1-10 шт.	1	
41	НИО.360.006	Переключатель однополюсный ~ 220 В, ТВ-1-1	4	
42		Звонок громкого боя 220 В, МЗ-1	1	
43		Звонок контактный в комплекте с кнопкой ~ 220 В, З-220	5	
		Провода и кабели		
44	ГОСТ 6323-79	Провод 660 В с алюминиевой жилой с поливинилхлоридной изоляцией общего применения, АПВ сечением:		
		2,5 кв. мм км	1,5	
		6,0 кв. мм км	0,15	
45	ГОСТ 6323-79	Провод 660 В с медной жилой с поливинилхлоридной изоляцией общего применения, ПВ		
		сечением: 1,5 кв. мм км	0,73	
		4,0 кв. мм км	0,04	
46	ГОСТ 20520-75	Провод 660 В с медными жилами с резиновой изоляцией в оплетке хлопчатобумажной пряжей, пропитанной противогнилостным составом;		

Привязан

Инв. №

Инв. № подл. | Подпись и дата | Взам. инв. №

Изм.	Лист	№ докум.	Подпись	Дата
ГАП		Меккель		
Нач. отд.		Грачев		
Гл. спец.		Воскресенская		
Рук. гр.		Карасев		
Вед. инж.		Головко		

264-12-220 ЭО

Сельский клуб (стены кирпичные) с залом на 100 мест и административными помещениями

Стадия	Лист	Листов
Р	2	

Спецификация (начало)

Л.Ф. Гипротеатр г. Ленинград

Копировал: Белова 1009-02 Формат

Альбом

Типовой проект

Марка, поз.	Обозначение	Наименование	Кол.	Примеч.
		гибкий, ПРГ, сечением		
		1,5 кв.мм км	0,1	
47	ГОСТ 6323-79	Провод 660 В с алюминиевыми жилами с поливинилхлоридной изоляцией, плоский для скрытой прокладки АППВС, сечением:		
		2х2,5 кв.мм км	0,8	
		3х2,5 кв.мм км	0,4	
48	ГОСТ 6323-79	Провод 660 В с медными жилами с поливинилхлоридной изоляцией, плоский для скрытой прокладки, ППВС, сечением:		
		2х1,5 кв.мм км	0,05	
		3х1,5 кв.мм км	0,03	
49	ГОСТ 16442-70	Кабель 660 В с медными жилами с поливинилхлоридной изоляцией и оболочкой ВВГ, сечением:		
		2х1,5 кв.мм км	0,15	
		3х1,5 кв.мм км	0,075	
50	ГОСТ 16442-70	Кабель 660 В с алюминиевыми жилами с поливинилхлоридной изоляцией и оболочкой АВВГ, сечением:		
		2х2,5 кв.мм км	0,15	
		3х2,5 кв.мм км	0,075	
		Трубы		
51	ГОСТ 10704-76	Труба стальная электросварная с полностью сплющенным гратом		

Марка, поз.	Обозначение	Наименование	Кол.	Примеч.
		немерной длины наружным диаметром и толщиной стенки		
		20х1,6 мм. км	0,75	
		26х1,8 мм км	0,07	
		32х2,0 мм км	0,04	
52	ГОСТ 3262-75	Труба стальная водогазопроводная обыкновенная немерной длины условным проходом и толщиной стенки		
		20х2,8 мм км	0,045	

Согласовано

Взам. инв. №

Подпись и дата

Инв. № подл.

Привязан

Инв. №

Изм	Лист	№ докум.	Подпись	Дата
ГЛП		Меккель		
Нач. отд.		Грачев		
Гл. спец.		Воскресенск		
Рук. гр.		Карасев		
Вед. инж.		Головко		

264-12-220 ЭО

Сельский клуб (стены кирпичные) с залом на 100 мест и административными помещениями

Лит.	Лист	Листов
Р	3	

Спецификация (окончание)

Л.Ф. Гипротеатр г. Ленинград

Копировал: Борисова 1.000-02

Альбом II

Типовой проект

Условное обозначение	Наименование		
⊗	Светильник с лампой накаливания	подвесной	
○		потолочный	
◎		настенный	
✱	Световой указатель. Выход"		
▭	Светильник с люминесцентными лампами	подвесной	
▭		потолочный	
▭		настенный	
▭	Линия светильников с люминесцентными лампами	подвесных	
▭		потолочных	
▭		настенных	
⏃	Розетка штепсельная двухполюсная	защищенного исполнения	
⏃		то же, с заземляющим контактом	
⏃		брызгозащищенного исполнения	
⏃		то же, с заземляющим контактом	
⚷	Выключатель однополюсный	защищенного исполнения	
⚷		брызгозащищенного исполнения	
⚷	Выключатель трехполюсный защищенного исполн.		
⏚	Звонок электрический.		
⊙	Кнопка звонковая.		
⊚	Трансформатор понижающий		
▭	Электронагревательный приемник		
▬	Щиток групповой рабочего освещения		
▭	Щиток групповой эвакуационного освещения		
▭	Шкаф управления, пульт управления		
———	Линия сети	рабочего освещения	
— — —		эвакуационного освещения	
——·—·—·	Линия цепи управления		
————	Несколько линий, прокладываемых по одной трассе.		
—///— —5	Число проводов в линии, отличное от двух		
	Стояки; точка соответствует данной отметке, стрелка указывает направление вниз, вверх, снизу, сверху, сверху вниз, снизу вверх		
I II I II ⊗ ⊗ ⏚⏚	Соответствие выключателей и включаемых ими светильников.		

Условное обозначение	Наименование		
	Условные сокращения и надписи:		
ЩО-1	Щиток групповой рабочего освещения		
ЩО-Э	Щиток групповой эвакуационного освещения		
ШУ	Шкаф управления освещением зала		
ЩА-С	Щит освещения сцены		
ППР	Пульт помощника режиссера		
ПБ	Пульт билетера		
1-2	Надписи на линиях групповой сети: 1—номер щита; 2—номер автомата		
N/P	Приемник электрической энергии N — номер по плану P — номинальная мощность в квт		
ТТ; ТГ; ПВХ	Прокладка в тонкостенных, газовых и пластмассовых трубах.		
П-I; П-II; П-IIа	Класс пожароопасного помещения		
(N)	номер помещения по плану		
E лк	Нормируемая освещенность от общего освещения в лк		
A; B, C, N	Маркировка фаз и нуля		
$T\frac{P}{h}$	Маркировка светильников. T — заводской тип n — число ламп P — мощность лампы, Вт. h — высота установки под полом, м. N — число светильников	Светильник с лампами накаливания.	одноламповый
$T\frac{n \cdot P}{h}$			многоламповый
$N\frac{T \times n \times P}{h}$		Светильник с люминесцентной лампой	
$N \cdot T \cdot n \cdot P$		Линия светильников с люминесцентными лампами	
$M\frac{P}{\Delta U \cdot T}$	Маркировка щитков или пунктов M — обозначение (номер) по плану или схеме P — установленная мощность, кВт ΔU — потеря напряжения % T — заводской тип	При отсутствии схемы питающей сети	
M		При наличии схемы питающей сети	
M—P—I / в-т-пд-с	Надписи на линиях питающей сети		

						264-12-220	30
						Сельский клуб стены кирпичные с залом на 100 мест и административными помещениями.	
Привязан							
						Лит.	Лист	Листов
						Р	4	
Инв. №						Условные обозначения	Л.Ф. Гипротеатр г. Ленинград
Изм.	Лист	№ докум.	Подпись	Дата			
ГАП		Меккель					
Нач. отд		Грачев					
Гл. спец.		Воскресенский					
Рук. груп		Карасев					
Пробер.		Карасев					
Разраб.		Варлачева					

Инв. № подл. | Подпись и дата | Взам. инв. № | Рук. группы Карасев | Нормоконтр. роль

1099-02 Копировал: Петрова Формат 22Г

Альбом II

Типовой проект

Управление рабочим освещением

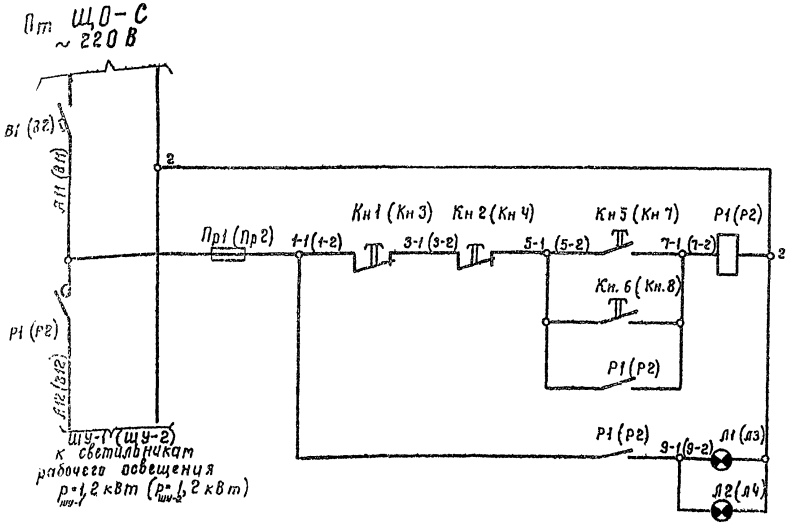

Управление эвакуационным освещением (используется как дежурное освещение)

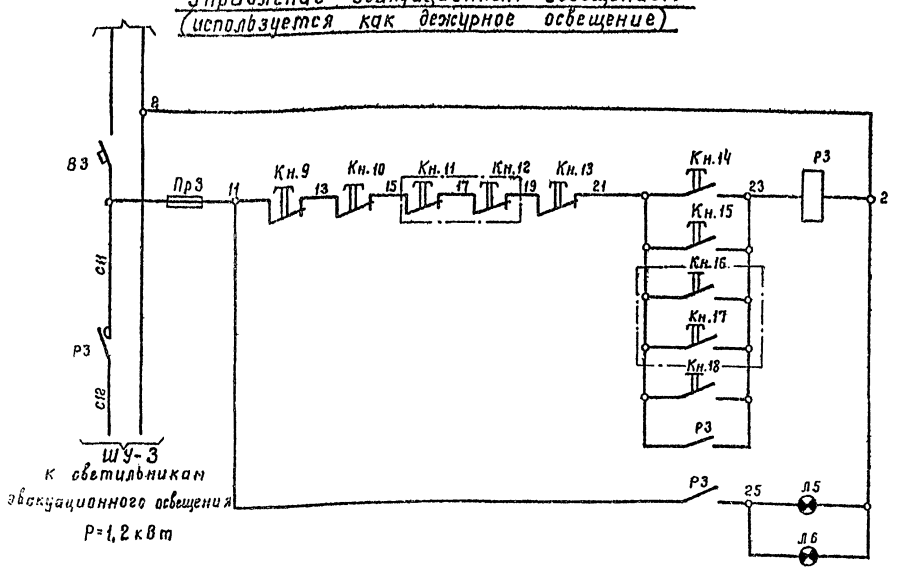

Перечень электрооборудования

Зона	Обознач.	Наименование	К-во	Примечание
		Шкаф управления ШУ		
	В1, В2, В3	Автоматический выключатель АЕ-2034	3	I н.р=16А
	Р1; Р2; Р3	Магнитный пускатель ПМЕ-111	3	Кат. 220В; 2р+2з
	Кн.1, Кн.3 Кн.9	Кнопка управления КЕ-011УЗ, исп. 2	3	Толкатель красный
	Кн.5; Кн.7 Кн.14		3	Толкатель черный
	Л1, Л3, Л5	Арматура светосигнальная с зеленым светофильтром АС 120.13 У2	3	~220В
	Пр1, Пр2, Пр3	Предохранитель ПП Т-10	3	~220В I пл. вст. 6А
		Пульт помощника режиссера ППР		
	Кн.2, Кн.4 Кн.10	Кнопка управления КЕ-011УЗ, исп. 2	3	Толкатель красный
	Кн.6, Кн.8 Кн.15		3	Толкатель черный
	Л2, Л4, Л6.	Арматура светосигнальная с зеленым светофильтром АС 120.13 У2	3	~220В
		Пульт билетера ПБ		
	Кн. 13 Кн. 18	Кнопка управления двухштифт. КУ 122-2	1	Толк. красный Толк. черный
		Киноаппаратная		
	Кн.11, Кн.12	Кнопка управления на ПЭУ	2	Толк. красный
	Кн.16, Кн.17		2	Толк. черный

Схема управления магнитным пускателем Р2 аналогична приведенной схеме управления пускателем Р1. Маркировка для схемы управления пускателем Р2 указана в скобках.

Привязан

Инв. №

Изм.	Лист	№ докум.	Подпись	Дата
ГАП		Меккель		
Нач. отд.		Грачев		
Гл. спец.		Воскресенский		
Рук. гр.		Карасев		
Разраб.		Варлачева		
Пров.		Карасев		

264-12-220 ЭО

Сельский клуб с залом на 100 мест | стены кирпичные | административными помещениями

Лит.	Лист	Листов
Р	5	1

Управление рабочим и дежурным освещением зрительного зала. Схема электрическая принципиальная.

ЛФ Гипротеатр г. Ленинград

Инв. № подл. | Подпись и дата | Взам. инв. № | Рук. группы Карасев | Нормоконтроль

1099-02 Копировал: Петрова Формат А2г

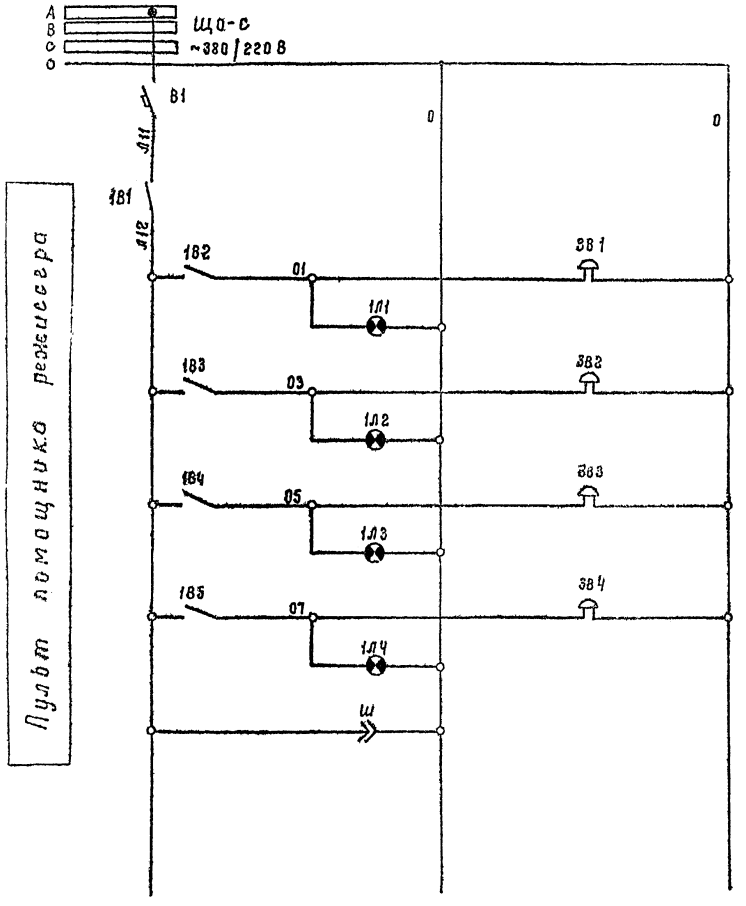

	Назначение сигнала
Р1	Регулярная
Р2	Киноаппаратная
Р3	Оповещение артистов — Артистические (драмкружок)
Р4	Оповещение зрителей — Фойе вестибюль
	Питание переговорной сигнализации.

Перечень электроаппаратуры

Обозначение	Наименование	К-во	Примечание
Щит освещения сцены Щ0-С			
В1	Выключатель автоматический А3161	1	I пр =15А
Пульт помощника режиссера ПАР			
181	Выключатель пакетный ПВ-1-10	1	~ 220В
182, 183, 184, 185	Переключатель однополюсный ТВ-1-1	4	~ 220В
1Л1, 1Л2, 1Л3, 1Л4	Арматура светосигнальная с зеленым светофильтром АС 12013У2	4	~ 220В
Ш	Розетка штепсельная инд. 03210	1	~220В
На планах.			
ЗВ1, ЗВ2, ЗВ3	Звонок бытовой	3	~ 220В
В4	Звонок громкого боя.	1	~220В

						264-12-220	ЭО
Изм.	Лист	№докум.	Подпись	Дата	Сельский клуб стены кирпичные с залом на 100 мест и административными помещениями		
ГАП		Мекеля				Аит.	Лист	Листов
Нач.к ЭТО		Грачев				Р	6	
Гл. спец.		Воскресенский						
Рук. гр.		Карасев			Звуковая сигнализация. Схема электрическая принципиальная.	Л.Ф. Гипротеатр г. Ленинград	
Разработал		Карпичева					
Проверил		Карасев					
Инв. №							

1090-02 Калькировал: Петрова

Формат 22г

Разбился

Взам. инв. № | Подпись и дата | Инв. № подл.

Изм. Кол. уч. Лист № докум. Подпись Дата

Копировал

Альбом II

Типовой проект

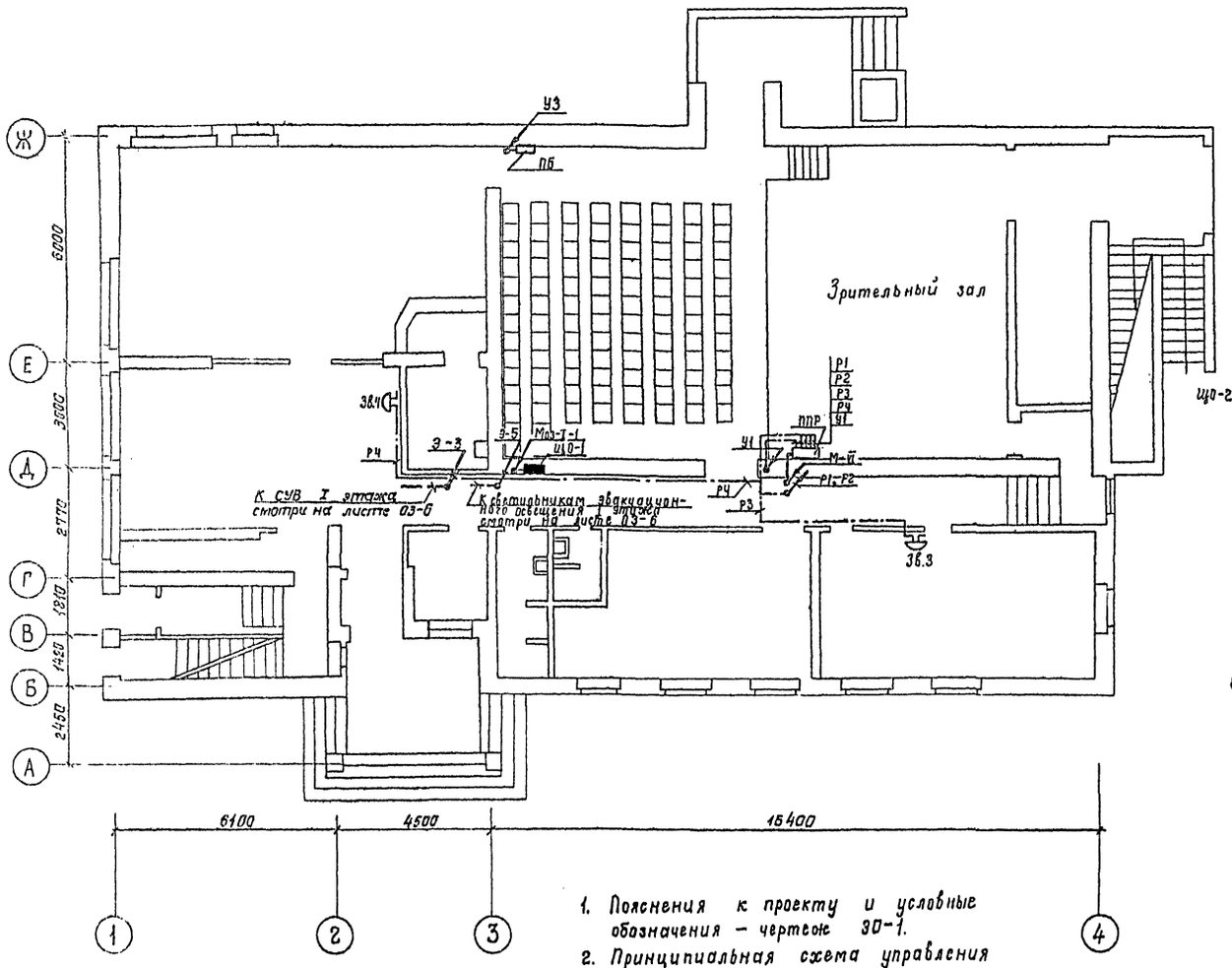

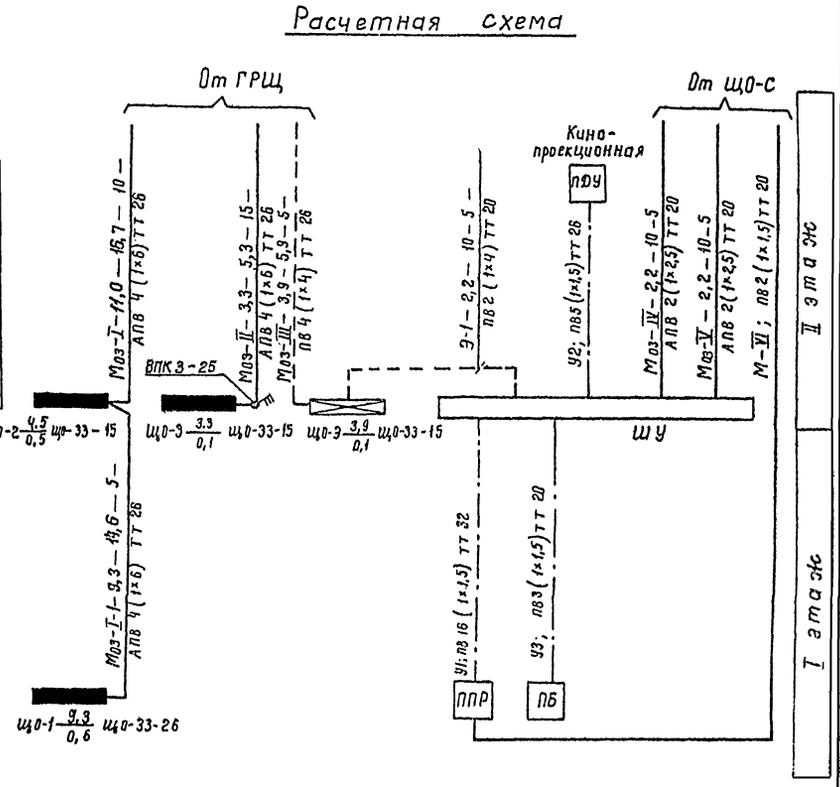

1. Пояснения к проекту и условные обозначения – чертеж ЭО-1.
2. Принципиальная схема управления рабочим и дежурным освещением зрительного зала – чертеж ЭО-5.
3. Принципиальная схема звуковой сигнализации – чертеж ЭО-6.
4. Схема электрическая расположения групповой сети I и II этажей – чертежи ЭО-9, ЭО-10.

Согласовано		
АМ-1	Бахтина	
СТО	Хатинский	
МТО	Бунич	

Инв. № подл.	Подпись и дата

Привязан:

Инв. №

Изм	Лист	№ докум	Подпись	Дата
ГАП		Меккель		
Нач. отд.		Грачев		
Гл. спец.		Воскресенский		
Рук. груп		Карасев		
Проверил		Карасев		
Разработ		Варлачева		

264-12-220 ЭО

Сельский клуб/стены кирпичные/с залом на 100 мест и административными помещениями

Лит.	Лист	Листов
Р	7	

Расчетная схема. План на отм. 0.000. Магистральные сети. Цепи управления. Схема электрическая расположения.

Л.Ф. Гипротеатр г. Ленинград

1099-02 Копировал: Петрова Формат 22Г.

Альбом II

Типовой проект

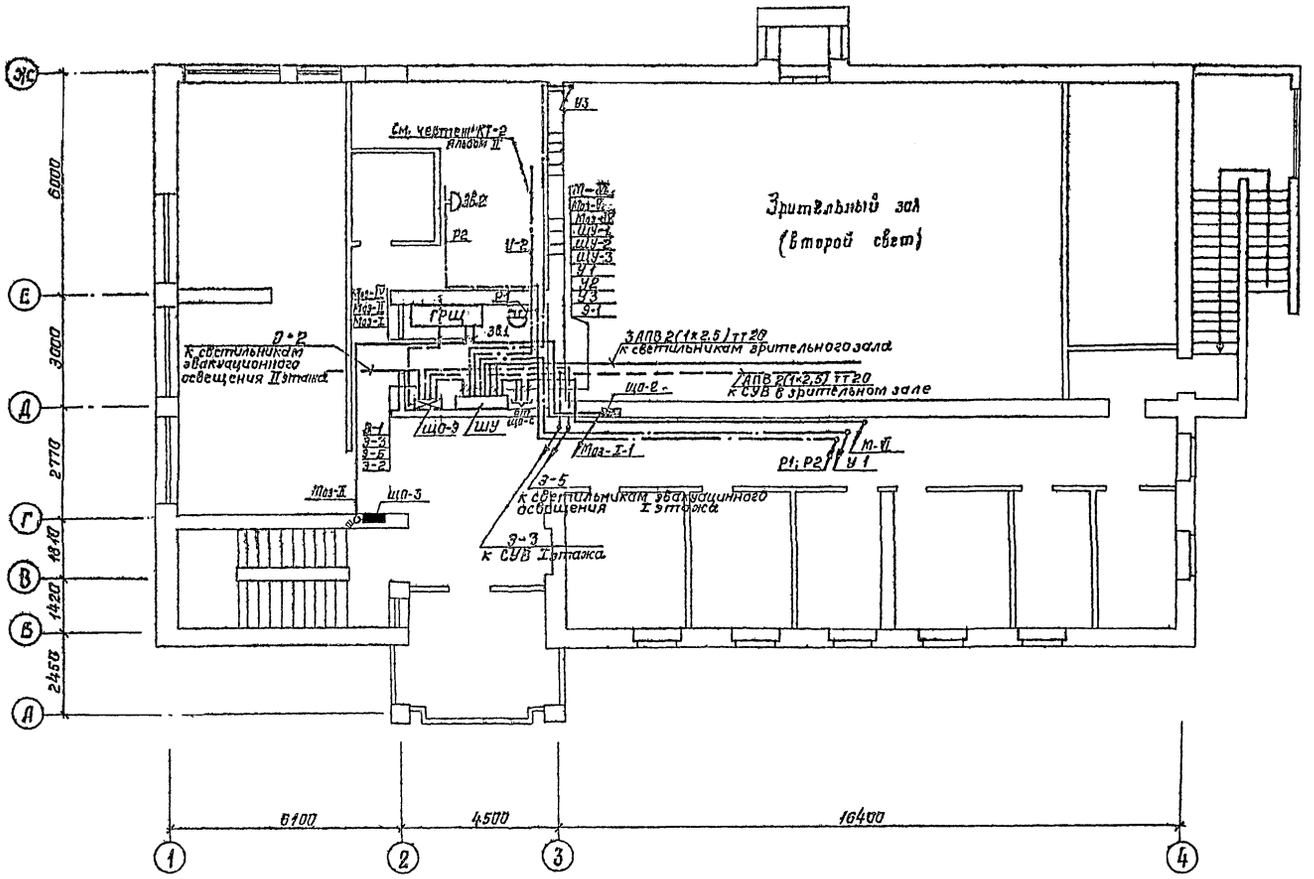

1. Пояснения к проекту и условные обозначения – чертеж ЭО-1.
2. Принципиальная схема управления рабочим и дежурным освещением зрительного зала – чертеж ЭО-5.
3. Принципиальная схема звуковой сигнализации – чертеж ЭО-6.
4. Схема электрическая расположения групповой сети I, II этажа и подвала – чертежи ЭО-9, ЭО-10.
5. Расчетная схема – чертеж ЭО-7.
6. Схема электрическая расположения магистральной сети I этажа – чертеж ЭО-7.

Согласовано						264-12-220 ЭО		
АМ-1	Бахтина					Сельский клуб / стены кирпичные / с залом на 100 мест и административными помещениями		
МТО	Бунич							
Инв. № подл.	Подпись и дата						Лит.	Лист	Листов
							Р	8	
						План на отм. 3.300 Магистральные сети. Цепи управления. Схема электрическая	Л.Ф. Гипротеатр г. Ленинград	

Изм.	Лист	№ докум.	Подпись	Дата
ГАП		Меккель		
Нач. отд.		Грачев		
Гл. спец.		Воскресенский		
Рук. гр.		Карасев		
Проверил		Карасев		
Разработ.		Варлачева		

Привязан

Инв. №

Типовой проект

План на отм. 0.000

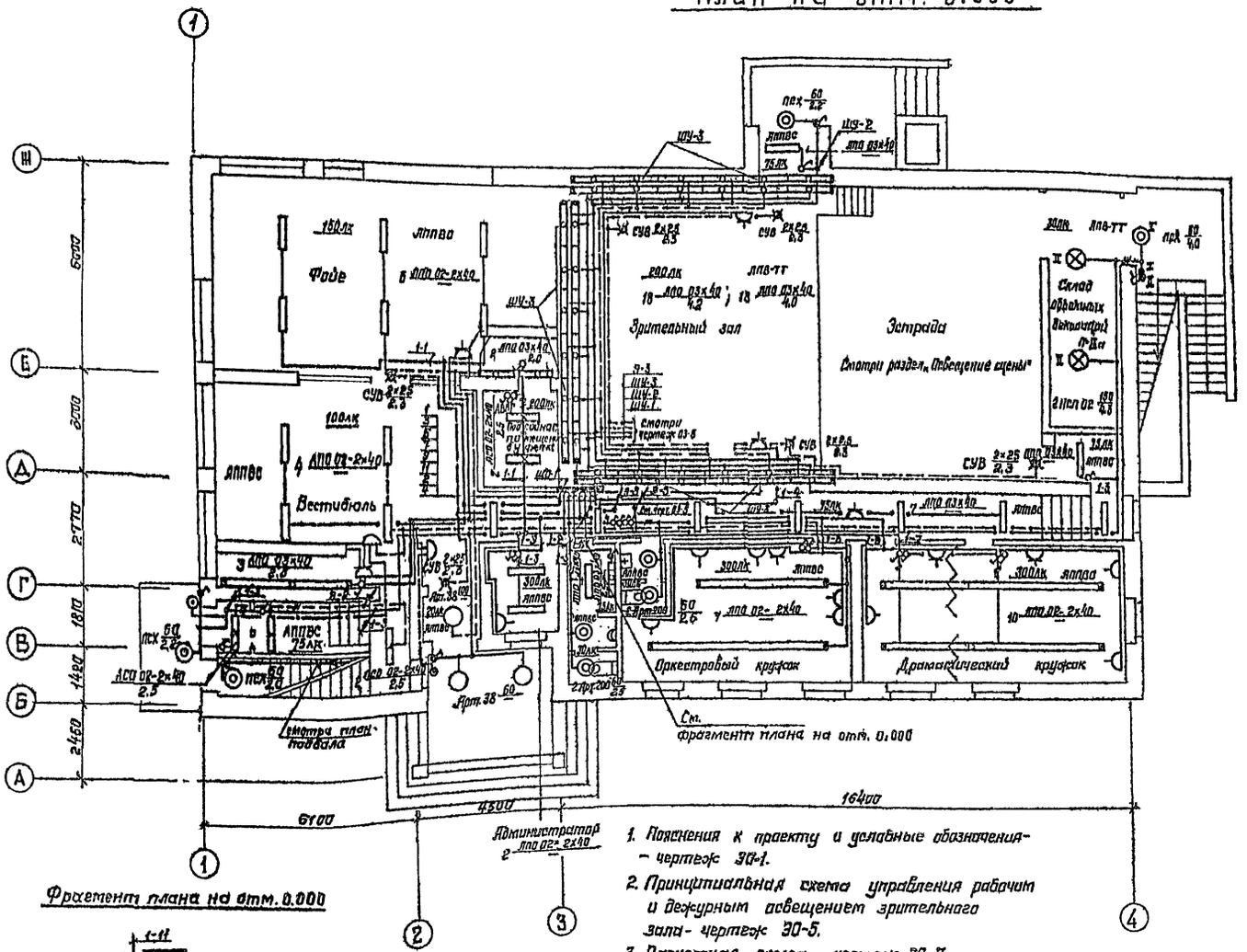

План на отм —2.600

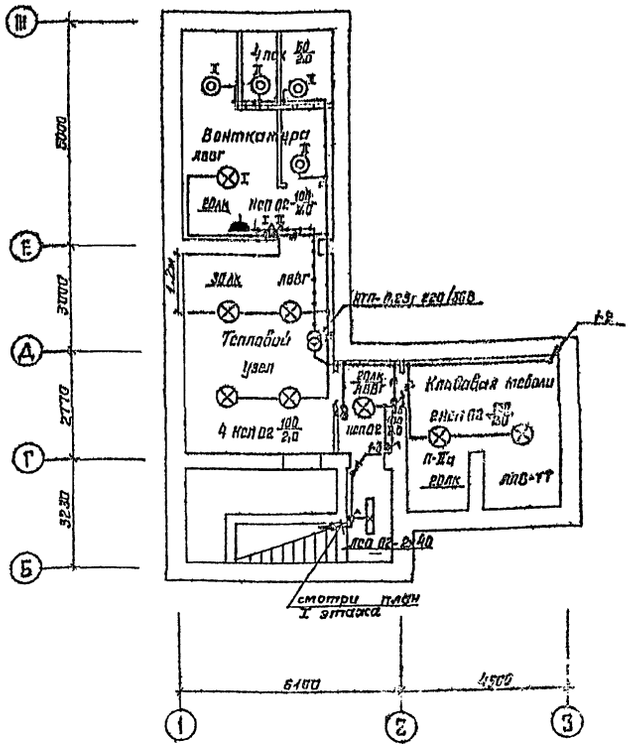

Фрагмент плана на отм. 0.000

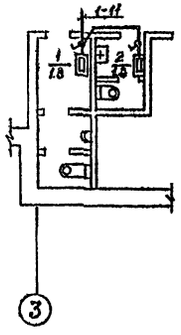

1. Пояснения к проекту и условные обозначения – чертеж ЭО-1.
2. Принципиальная схема управления рабочим и дежурным освещением зрительного зала – чертеж ЭО-5.
3. Расчетная схема – чертеж ЭО-7.
4. Схема электрическая расположения магистральной сети I и II этажей – чертежи ЭО-7; ЭО-8.
5. Схема электрическая расположения групповой сети II этажа – чертеж ЭО-10.

Согласовано

Привязан

Инв. №

Изм. Лист	№ докум.	Подпись	Дата
ГАП	Меккель		
Нач. отд.	Грачев		
Гл. спец.	Воскресенский		
Рук. гр.	Карасев		
Проверил	Карасев		
Разработ.	Воротчева		

264-12-220 ЭО

Сельский клуб стены кирпичные с залом на 100 мест и административными помещениями.

Лит.	Лист	Листов
Р	9	

План на отм. 0.000 и отм. –2.600. Групповые сети. Схема электрическая расположения

Л.Ф. Гипротеатр г. Ленинград

Копировал: Белова 1099-02 Формат 22 г

Альбом II

Типовой проект

План на отм. 3.300

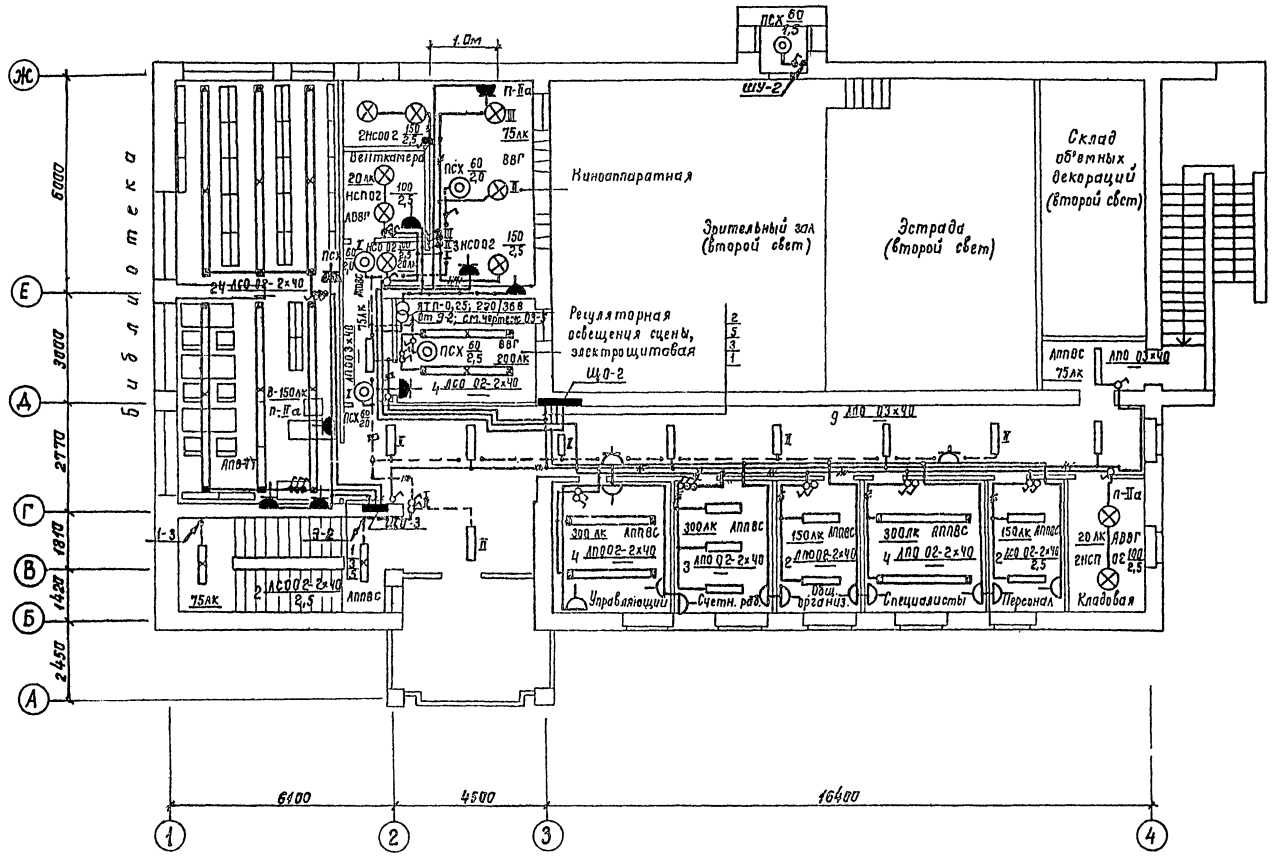

1. Пояснения к проекту и условные обозначения — чертеж ЭО-1.
2. Расчетная схема — чертеж ЭО-7.
3. Схема электрическая расположения магистральной сети I и II этажа — чертежи ЭО-7, ЭО-8.
4. Схема электрическая расположения групповой сети I этажа — чертеж ЭО-9.

Согласовано						264-12-220 ЭО		
АМ-1	Бахтина					Сельский клуб/стены кирпичные/с залом на 100 мест и административными помещениями		
СТО	Литутский							
МТО	Бунич						Лит	Лист	Листов
Инв. № подл.	Подпись и дата						Р	10	
						План на отм. 3.300. Групповые сети. Схема электрическая расположения	Л.Ф. Гипротеатр г. Ленинград	

Изм	Лист	№ докум.	Подпись	Дата
ГАП		Меккель		
Нач. отд.		Грачев		
Гл. спец.		Воскресенский		
Рук. ср.		Карасев		
Проверил		Карасев		
Разраб.		Варлачева		

Привязан

Инв. №

1099-02 Копировал: Петрова Формат 22 Г

Альбом V

Типовой проект

Вид спереди
(дверь не показана)
м 1:5

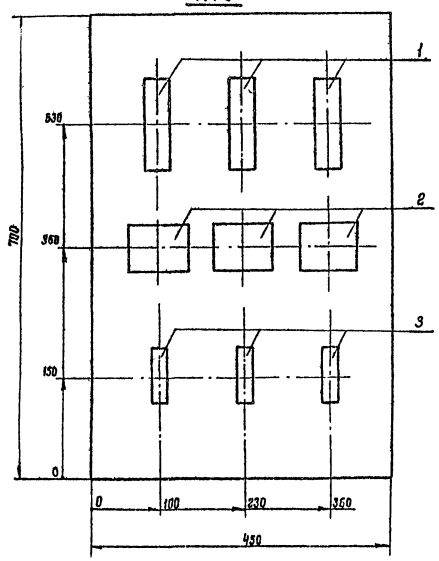

Правая
боковая стенка

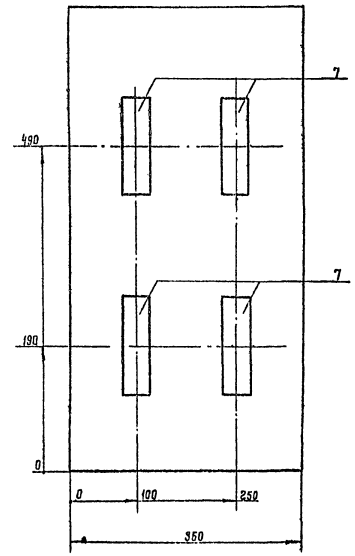

Дверь

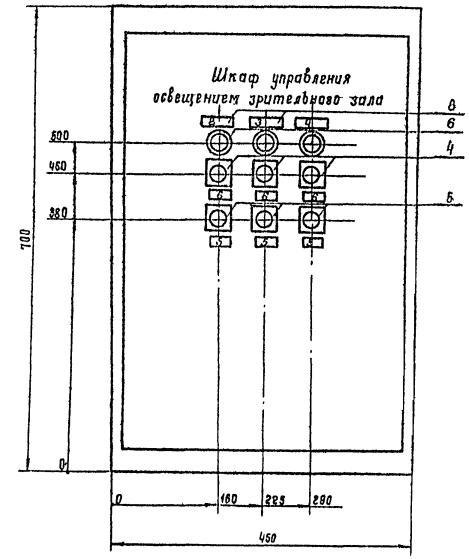

1. Шкаф управления освещением зрительного зала размером 450 × 700 (h) × 350 мм типа ПУ9Н 8.
2. Технические данные электрооборудования – чертеж НЭО-01, л.2.
3. Перечень надписей – чертеж 033-3.
4. Схема электрическая соединений – чертеж НЭО-01, л.4.

Нормаконтроль
Рук. группы

Инв. № подл. | Подпись и дата

Привязан

Инв. №

Изм.	Лист	№ докум.	Подпись	Дата
ГАП		Меккель		
Нач. отд		Грачев		
Гл. спец.		Воскресенский		
Рук. гр.		Карасев		
Разраб		Варлачева		
Провер.		Карасев		

264-12-220 НЭО-01

Сельский клуб стены кирпичные с залом на 100 мест с административными помещениями

Лит	Лист	Листов
Р	1	4

ШУ. Чертеж общего вида

Л.Ф. Гипротеатр г. Ленинград

1000-02 Копировал Петрова Формат А2Г

Альбом II

Типовой проект

Поз.	Панель	Обознач. по схеме	Наименование	Кол.	Тип	Номин. данные цепей: Главной Vв	Главной Jл	Упр. Vв	Данные по заказу и дополнительные технические данные	Примечание
1	ШУ	В1 В2 В3	Выключатель автоматический	3	АЕ-2034			220	$J_{нр}$=16А	
2	"	Р1 Р2 Р3	Пускатель магнитный	3	ПМЕ-111	220		220	2р+2з	
3	"	Пр1 Пр2 Пр3	Предохранитель	3	ППТ-10			220		
4	"	Кн1 Кн3 Кн9	Кнопка управления	3	КЕ-011УЗ исп. 2			220	Толкатель красный	
5	"	Кн5 Кн7 Кн14	—"—	3	КЕ-011УЗ исп. 2			220	Толкатель черный	
6	"	Л1 Л3 Л5	Арматура светосигнальная	3	АС12013У2			220	С зеленым светофильтром	
7	"	К1, К2, К3, К4	Колодка зажимов	4	БЗН 19-23		16Л		10 клемм ℓ= 145 мм	
8	"	–	Рамка для надписи	9	А 525				Одинарная размер 50х30х х 4.5 мм	
9	"	–	Болт заземления	1	–					

1. Общий вид шкафа- чертеж НЭО-01, л.1.
2. Перечень надписей- чертеж НЭО-01, л.3.
3. Схема электрическая соединений- чертеж НЭО-01, л.4.

Нормоконтроль: Рук. группы Карасев; Подпись и дата; Инв.№ подл.

Привязан

Инв.№:

Изм.	Лист	№ докум.	Подпись	Дата
ГАП		Меккель		
Нач. отд.		Грачев		
Гл. спец.		Воскресенский		
Рук. гр.		Карасев		
Проверил		Карасев		
Разраб.		Варлачева		

НЭО-01

Сельский клуб/стены кирпичные/с залом на 300 мест административными помещениями

Лит	Лист	Листов
Р	2	

ШУ. Технические данные аппаратов.

Л.Ф. Гипротеатр г. Ленинград

Копировал: Белова

Формат 12

Альбом II

Типовой проект

Панель	Надпись	Обознач. по схеме	Место надписи	Текст надписи	Примечание
ШУ	1		ШУ	Шкаф управления освещением зрительного зала	
	2	Кн1 Кн5 Л1	Табличка	Рабочее	
	3	Кн3 Кн7 Л3	—"—	Рабочее	
	4	Кн9 Кн14 Л5	—"—	Дежурное	
	5	–	—"—	Включено	
	6	–	—"—	Отключено	

1. Общий вид шкафа- чертеж НЭО.01, л.1.
2. Технические данные электрооборудования- чертеж К [illegible]
3. Схема электрическая соединений- чертеж НЭО-01, л.4.

Нормоконтроль: Рук. группы Карасев; Подпись и дата; Инв.№ подл.

Привязан

Инв.№:

Изм.	Лист	№ докум.	Подпись	Дата
ГАП		Меккель		
Нач. отд.		Грачев		
Гл. спец.		Воскресенский		
Рук. гр.		Карасев		
Проверил		Карасев		
Разработ.		Варлачева		

264-12-220 НЭО-01

Сельский клуб/стены кирпичные/с залом на 100 мест и административными помещениями

Лит.	Лист	Листов
Р	3	

ШУ. Таблица перечня надписей

Л.Ф. Гипротеатр г. Ленинград

Копировал: Белова 1099-02

Формат 12

Вид спереди
(дверь не показана)

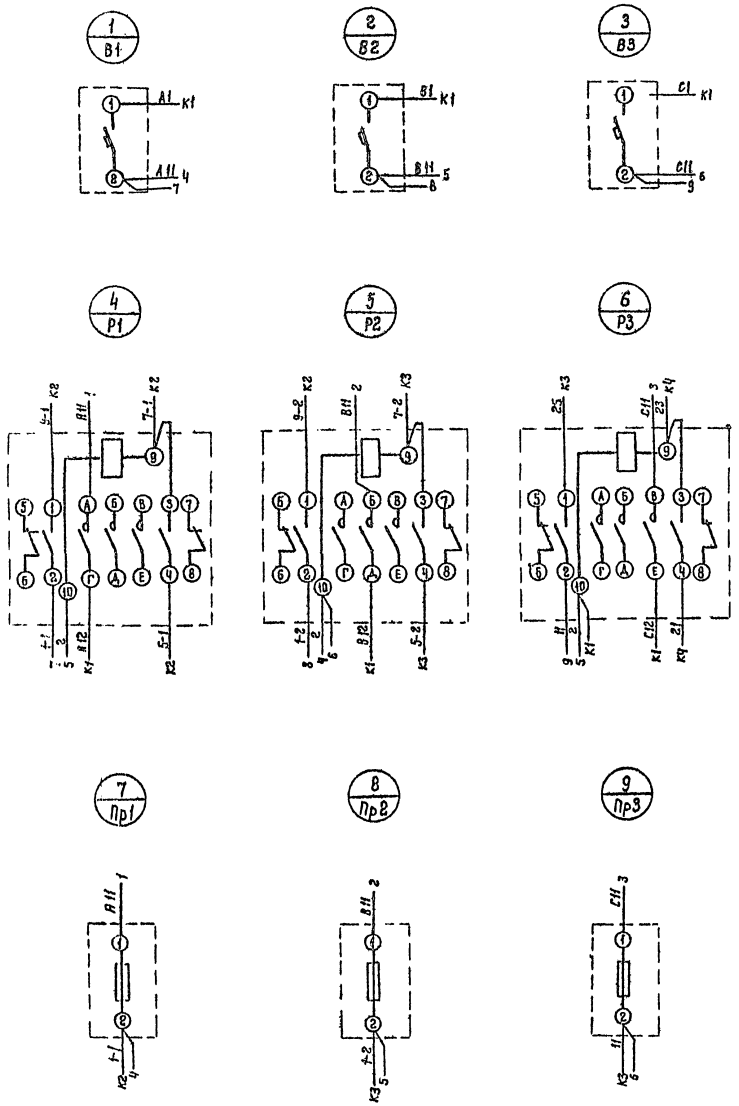

Правая боковая стенка

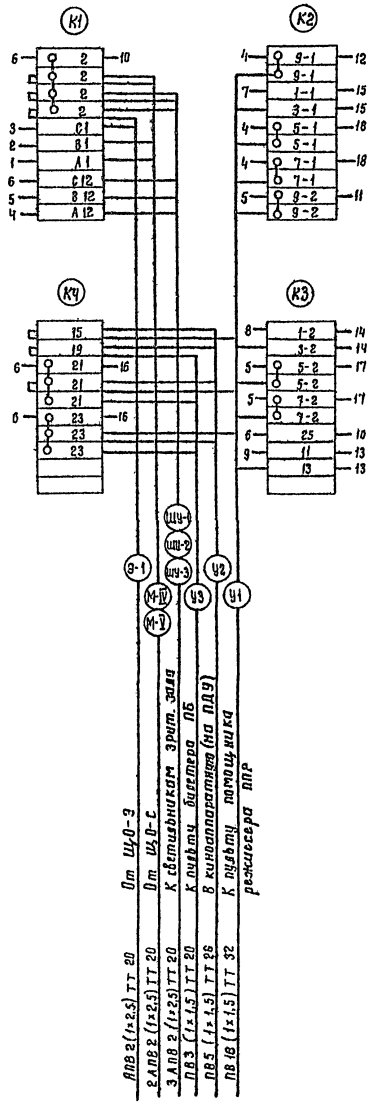

Дверь
(вид со стороны монтажа)

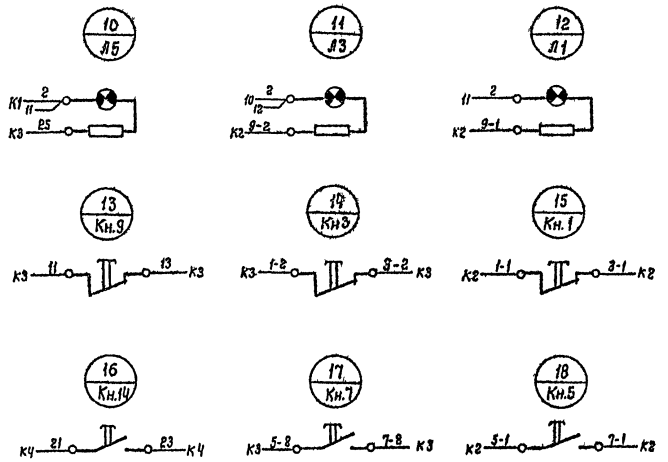

Общий вид шкафа управления ШУ – чертеж НЭО-01, л.1.

Привязан				264-12-220 НЭО-01	
				Сельский клуб/стены кирпичные/с залом на 100 мес и административными помещениями	
	ГАП	Меккель			Лит. Р / Лист 4 / Листов
	Нач. отд.	Грачев			
	Гл. спец.	Воскресенский			
	Рук. гр.	Карасев		ШУ. Схема электрическая соединений	Л.Ф. Гипротеатр г. Ленинград
	Проверил	Карасев			
Инв. №	Разраб.	Варлачева			

1099-02 Копировал: Петрова Формат 22 г

Альбом II

Типовой проект

Нормоконтроль

Рук. группы Карасев

Подпись и дата

Инв. № подл.

Альбом II

Типовой проект

Вид спереди

(дверь не показана)

м 1:5

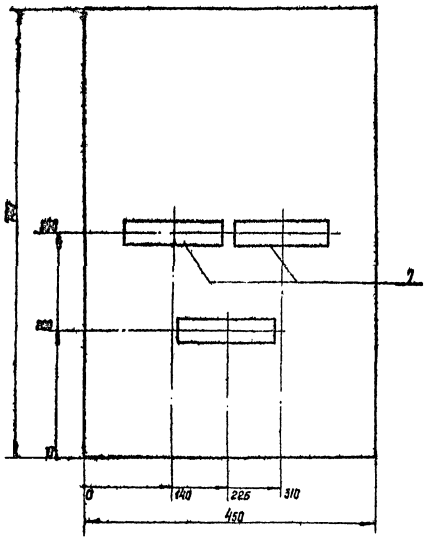

Правая боковая стенка

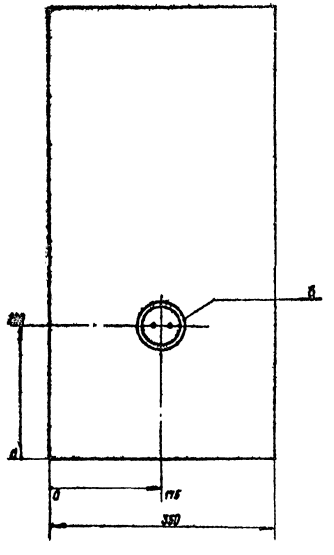

Дверь

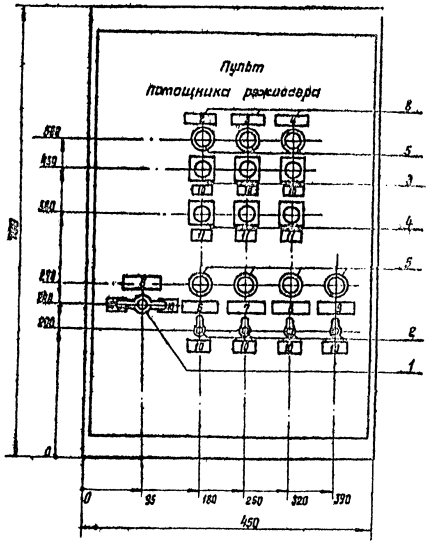

1. Пульт помощника режиссера ППР размером 450 x 700 (h) x 350 мм типа ПУЭЯ-8.
2. Технические данные электрооборудования - чертеж НЭО-02, л. 2
3. Перечень надписей - чертеж НЭО-02, л. 3.
4. Схема электрическая соединений - чертеж НЭО-02, л. 4.

Привязан				264-12-220 НЭО-02	
				сельский клуб/стены кирпичные/с залом на 100 мест/ административными помещениями.	
				Лит.	Лист	Листов
				Р	1	4
				ППР. Чертеж общего вида.	Л.Ф. Гипротеатр г. Ленинград	
Инв. №						

ГАП	Менкель	
Нач. ЭТО	Грачев	
Глав. спец.	Воскресенский	
Рук. гр.	Карасев	
Разработ.	Варпачева	
Проверил	Карасев	

Нормоконтроль

Рук. группы

Подпись и дата

Инв. № подл.

Альбом II

Типовой проект

Поз.	Панель	Обознач. по схеме	Наименование	Кол-во	Тип	Номин. данные цепей: Главной VB	Главной JA	Упр. VB	Данные по заказу и дополнительные технические данные	Примечание
1	ппр	1В1	Выключатель пакетный	1	ПВ-1-10			220		
2	"	1В2, 1В3 1В4, 1В5	Переключатель „Тумблер"	4	ТВ-1-1			220		
3	"	Кн2, Кн3 Кн10	Кнопка управления	3	КЕ-011У3 исп. 2			220	Толкатель красный	
4	"	Кн6, Кн8 Кн15	"	3				220	Толкатель черный	
5	"	Л2; Л4; Л6 1Л1÷1Л4	Арматура свето-сигнальная	7	АС 120 13У2			220	С зеленым свето-фильтром	
6	"	Ш	Розетка штепсельная		Инд. 03210			220		
7	"	К1 К2 К3	Колодка зажимов	3	БЗН 19-23		16А		10 клемм ℓ= 145 мм	
8	"	–	Рамка для надписи	10	А 525				Одинарная размер 50×30×4,5 мм	
9	"	–	Болт заземления	1	–					

1. Общий вид шкафа- чертеж НЭО-02, л. 1.
2. Перечень надписей- чертеж НЭО-02, л. 3.
3. Схема электрическая соединений- чертеж НЭО-02, л 4.

Нормоконтроль: Рук. гр. Карасев

Инв. № подл. | Подпись и дата

Привязан

Инв. №

Изм.	Лист	№ докум.	Подпись	Дата
ГАП		Меккель		
Нач. отд.		Грачев		
Гл. спец.		Воскресенский		
Рук. гр.		Карасев		
Проверил		Карасев		
Разраб.		Варлачева		

НЭО-02

Сельский клуб (стены кирпичные (с залом на 100 мест) и административными помещениями

Лит.	Лист	Листов
Р	2	

ППР. Технические данные аппаратов.

Л.Ф. Гипротеатр г. Ленинград

Копировал: Белова Формат 12

Альбом II

Типовой проект

Панель	Надпись	Обозначен. по схеме	Место надписи	Текст надписи	Примечан.
ппр	1		ППР	Пульт помощника режиссера	
	2	Кн2 Кн6 Л2	Табличка	Рабочее освещение зрительного зала	
	3	Кн4 Кн8 Л4	"	Рабочее освещение зрительного зала	
	4	Кн10 Кн15 Л	"	Дежурное освещение зрительного зала	
	5	1В1	"	Звонковая сигнализация	
	6	1В2	"	Регуляторная	
	7	1В3	"	Киноаппаратная	
	8	1В4	"	Артистические (драмкружок)	
	9	1В5	"	Фойе. Вестибюль	
	10		"	Отключено.	
	11		"	Включено.	

1. Общий вид шкафа- чертеж НЭО-02, л. 1.
2. Технические данные электрооборудования- чертеж НЭО-02, л. 2.
3. Схема электрическая соединений- чертеж НЭО-02, л. 4.

Нормоконтроль: Рук. группы Карасев

Инв. № подл. | Подпись и дата

Привязан

Инв. №

Изм.	Лист	№ докум.	Подпись	Дата
ГАП		Меккель		
Нач. отд.		Грачев		
Гл. спец.		Воскресенский		
Рук. гр.		Карасев		
Проверил		Карасев		
Разработ.		Варлачева		

264-12-220 НЭО-02

Сельский клуб (стены кирпичные (с залом на 100 мест) и административными помещениями

Лит.	Лист	Листов
Р	3	

ППР. Таблица перечня надписей

Л.Ф. Гипротеатр г. Ленинград

Копировал: Белова 1090-02 Формат 12

Альбом II

Типовой проект:

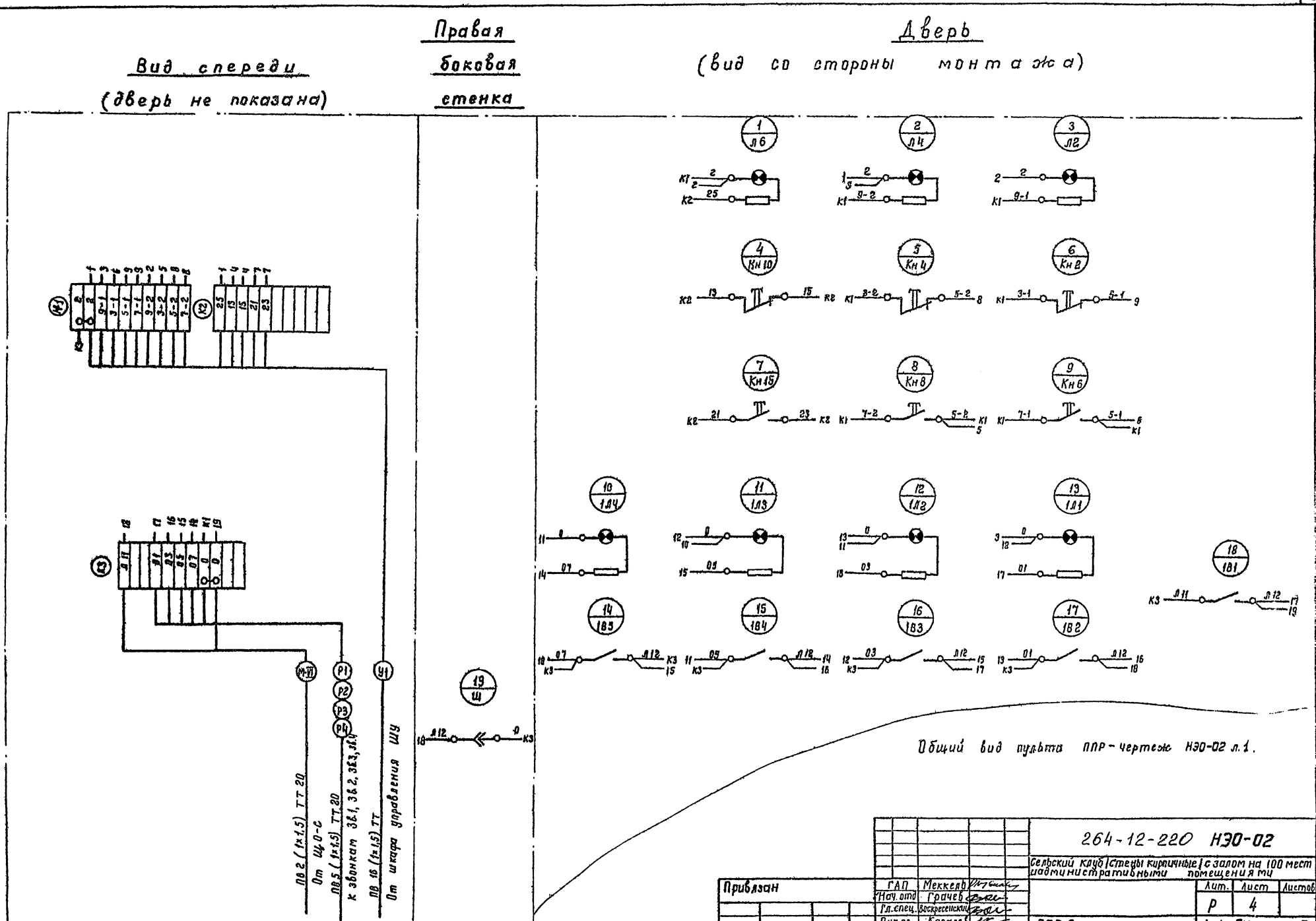

Нормоконтроль

Рук. группы Карасев

Инв. № подл. | Подпись и дата

Привязан	ГАП	Меккель	
	Нач. отд.	Грачев	
	Гл. спец.	Воскресенский	
	Рук. гр.	Карасев	
	Проверил	Карасев	
Инв. №	Разраб.	Варлачева	

264-12-220 НЭО-02

Сельский клуб | Стены кирпичные | с залом на 100 мест
Административными помещениями

Лит.	Лист	Листов
Р	4	

ППР. Схема электрическая соединений.

Л.Ф. Гипротеатр г. Ленинград

1099-02 Копировал: Петрова Формат 22 Г

Альбом II

Типовой проект

Ведомость рабочих чертежей основного комплекта марки ЭОС

Лист	Наименование	Примечание
1	Общие данные.	
2	Спецификация.	
3	Щит освещения сцены. Схема электрическая принципиальная.	
4	Конструкция под автотрансформатор (КЯТ) Схема электрическая подключения.	
5	Софит I (Софит II). Боковое выносное освещение. Схема электрическая подключения.	
6	Конструкция под автотрансформатор (КЯТ). Схема электрическая принципиальная.	
7	Схема электрическая расположения. Кабельный журнал.	
8	Конструкция под автотрансформатор (КЯТ). Общий вид.	

Ведомость ссылочных и прилагаемых документов

Обозначение	Наименование	Примечание
	Ссылочные документы	
ПУЭ-76	Правила устройства электроустановок.	
ОН 102-76	Инструкция по устройству сетей заземления и зануления в электроустановках.	
СН и П II-Л. 16-71	Клубы. Нормы проектирования.	

Ведомость спецификаций

Лист	Наименование	Примечание
2	Спецификация на электрооборудование и материалы.	

Общие указания

Проект освещения сцены выполнен на основании задания архитектурно-строительного, механо-технологического отделов в соответствии с действующими Нормами и Правилами.

В проекте предусмотрено постановочное и рабочее освещение сцены.

Установленная мощность электроприемников сцены составляет 17 кВт, потребляемая мощность 11,5 кВт.

Напряжение сети 380/220 В с глухозаземленной нейтралью.

Питание 380/220 В подается от главного распределительного щита (ГРЩ) клуба.

Постановочное освещение разделяется по назначению:

- верхнее внутреннее освещение сцены (2 плановых софита).
- боковое выносное освещение.

Для регулирования яркости источников света постановочного освещения принимается театральный механический регулятор РТМ-30 с автотрансформатором ТР-100/30 т.

Магистрали постановочного освещения выполняются проводом марки ПВ в стальных трубах.

Управление всем освещением сцены производится из регуляторной освещения сцены.

Типовой проект разработан в соответствии с действующими Нормами и Правилами и предусматривает мероприятия, обеспечивающие взрывную, взрывопожарную и пожарную безопасность при эксплуатации здания.

Главный архитектор проекта Меккель

Согласовано

Инв. № подл. | Подпись и дата | Взам. инв. №

Привязан

Инв. №

264-12-220 ЭОС

Сельский клуб (стены кирпичные) с залом на 100 мест и административными помещениями

Изм.	Лист.	№ докум.	Подпись	Дата
ГАП		Меккель		
Нач. отд.		Грачев		
Гл. спец.		Бохман		
Рук. гр.		Невбит		
Инженер		Шубина		

Лит.	Лист	Листов
Р	1	8

Общие данные

Л.Ф. Гипротеатр г. Ленинград

Копировал: Белова 1000-02. Формат

Альбом II

Типовой проект

Марка, поз.	Обозначение	Наименование	Кол.	Примеч.
		Электроизоляция		
	ту43-02-045-75	Регулятор театральный механический 380/220 В РТМ-30	1	
	в/о „Союзтеатрэкт"	Автотрансформатор регулировочный 380/220 В ТР100/30 т	1	
	Заводы ГЗМ	Пункт распределительный с автоматами:	1	
		А3124, $I_{расц.}$ = 40 А - 1 шт.		
		А3161, $I_{расц.}$ = 15 А - 6 шт		
		А3163, $I_{расц.}$ = 20 А - 1 шт.		
		Оборудование светотехническое		
	в/о	Световой прибор РСП-4К	12	
	„Союзтеатрэкт"	Прожектор ПР-05-150 т	6	
		Штатив театральный ШТУ-1	6	
		Штатив театральный ШТУ-2	6	
		Изделия установочные		
	ОСТ 43-23-79	Коробка штепсельная галерейная КШГ-4	4	
		Провода		
	ГОСТ 6323-71	Провод ПВ 1х2.5, м	200	
		1х4, м	10	
		1х10, м	10	
		Трубы		
	ГОСТ 10704-74	Труба стальная электросварная		
		Дн 20, м	10	
		Дн 25, м	200	
		Дн 40, м	10	
		Металлоконструкции, т	0,2	

Согласовано

Инв.№ подл. | Подпись и дата | Взам. инв.№...

Привязан

Инв.№

Изм.	Лист	№ докум.	Подпись	Дата
ГАП		Теккель		
Нач. отд.		Грачев		
Гл. спец.		Бохман		
Рук. гр.		Необит		
Инженер		Шубина		

264-12-220 ЭОС

Сельский клуб (стены кирпичные) с залом на 100 мест и административными помещениями

Лит	Лист	Листов
Р	2	

Спецификация

Л.Ф. Гипратеатр г. Ленинград

Копировал: Белова 1099-02 Формат

Альбом II

Типовой проект

Щит, Тип			ПР9232-207							
Шины щита ~380/220В			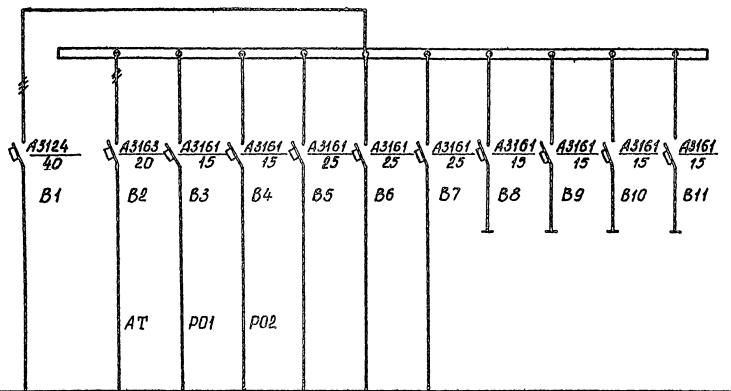							
Аппаратура на щите	Автомат	Тип	А3124	А3163	А3161	А3161	А3161	А3161	А3161	А3161	А3161	А3161	А3161
		I ном. расц. А	40	20	15	15	25	25	25	15	15	15	15
		№ автомата	В1	В2	В3	В4	В5	В6	В7	В8	В9	В10	В11
	Пускатель	Тип											
		№ пускателей											
№ группы				АТ	Р01	Р02							
Питающие и распределительные сети	Труба (наружн. диаметр)	мм	40	25	20	20	20	20	20				
	Марка провода		ПВ	ПВ	ПВ	ПВ	АПВ	АПВ	ПВ				
	Сечение провода	мм²	4(1×10)	4(1×4)	2(1×2,5)	2(1×2,5)	2(1×2,5)	2(1×2,5)	2(1×1,5)				
	Установленная мощность	квт	20,6	15	1,0	1,0	1,2	1,2	1,2				
Назначение линии			Ввод ~380/220В	Регулируемая нагрузка	Рабочее освещение		Освещение зрительного зала		Звонковая сигнализация	Резерв			
Наименование приспособления			От ГРЩ		Софит I	Софит II							
N магистрали			Mac	1	2	3	MIV	MV	MVI	N			

Таблица расчета мощности освещения сцены

№ п.п	Наименование потребителя	Руст квт	Кс	Cos φ	Потреб. мощность Ер квт	Ра ква
1	Регулируемая нагрузка	15	0,6	0,95	9	9,5
2	Рабочее освещение	2	1	1	2	2
	Итого	17	—	—	11	11,5

Согласовано

Инв. № подл. | Подпись и дата

Привязан

Инв. №

Изм.	Лист	№ докум.	Подпись	Дата
Гл. инж. пр.		Меккель		
Нач. ЭТО		Трачев		
Гл. спец.		Бохман		
Рук. гр.		Несвит		
Исполн.		Лаврентьева		
Проверил		Несвит		

264-12-220 ЭОС

Сельский клуб (стены кирпичные) с залом на 100 мест и административными помещениями

Щит освещения сцены Схема электрическая принципиальная	Лит	Лист	Листов
	Р	3	

ЛФ Гипротеатр г. Ленинград

Шины щита ПР9232-207

Аппаратура на щите	Автоматический выключатель

Трансформатор Тр 100/30М

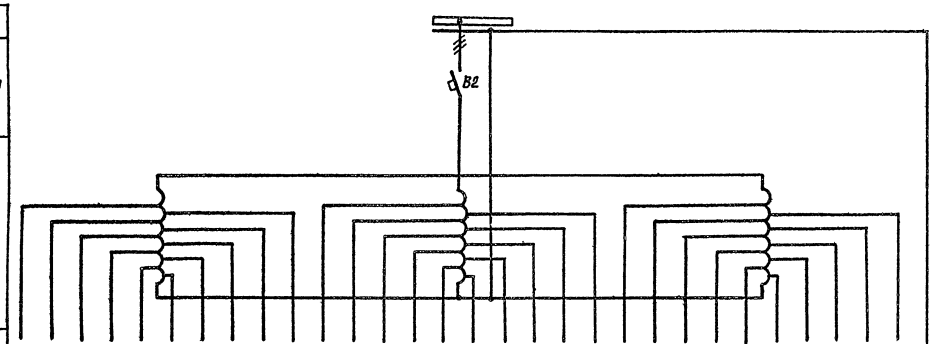

Автоматический выключатель	В1	В2	В3	В4	В5	В6	В7	В8	В9	В10	В11	В12	В13	В14	В15	В16	В17	В18	В19	В20	В21	В22	В23	В24	В25	В26	В27	В28	В29	В30
Конструкция под автотрансформатор КАТ																														
Номера групп	1	2	3	4	5	6	7	8	9	10	11	12	13	14	15	16	17	18	19	20	21	22	23	24	25	26	27	28	29	30
Цвет	К	Ж	С	Б	К	Ж	С	Б	К	Ж	С	Б	К	Ж	С	Б	У	У	У	У	—	—	—	—	—	—	—	—	—	—
Количество точек	6	6	6	6	6	6	6	6	6	6	6	6	6	6	6	6	2	1	2	1	—	—	—	—	—	—	—	—	—	—
Установленная мощность: одной группы, квт	0,1	0,1	0,1	0,1	0,1	0,1	0,1	0,1	0,1	0,1	0,1	0,1	0,1	0,1	0,1	0,1	0,5	0,5	0,5	0,5	—	—	—	—	—	—	—	—	—	—
Установленная мощность: всех, квт	4,8								4,8								1,5		1,5		—									
Питающие и распределительные линии: Труба, мм	33								33								18		18		—									
Питающие и распределительные линии: Марка провода	ПВ								ПВ								ПВ		ПВ		—									
Питающие и распределительные линии: Сечение провода, Фазных, мм²	8(1×2,5)								8(1×2,5)								2(1×2,5)		2(1×2,5)		—									
Питающие и распределительные линии: Сечение провода, Нулевых, мм²	4(1×2,5)								4(1×2,5								1×2,5		1×2,5		—									
Тип аппарата	РСП-4к	"	"	"	"	"	"	"	"	"	"	"	"	"	"	"	ПР05-150	"	"	"										
Способ подключения	Непосредств	"	"	"	"	"	"	"	"	"	"	"	"	"	"	"	Через ШТС	"	"	"										
Потребитель	Софит I								Софит II								лев.стор. Боковое выносное освещение		прав.стор. Боковое выносное освещение		Резерв									
N магистрали	4								5								6		7											

1. Конструкция под автотрансформатор. Общий вид — лист ЭОС-8.
2. Схема электрическая подключения — лист ЭОС-5.
3. Схема электрическая расположения — лист ЭОС-7.

Перечень электроаппаратуры

Зона	Обозначен. по схеме поз.	Наименование	Кол.	Примечание
		Щит сцены (ПР9232-207)		
	В2	Автоматический выключатель АЕ2046	1	I·20
		Конструкция под автотрансформатор (КАТ)		
	АТ	Автотрансформатор типа ТР100/3	1	
	В1-В30	Автоматический выключатель типа АЕ1031-3У	30	I·6А

Альбом II

Типовой проект

Согласовано:

Инв.№ подл. | Подпись и дата

Привязан

инв.№

Изм.	Лист	№ докум.	Подпись	Дата
Гл.инж.пр.		Меккель		
Нач.ЭТО		Грачев		
Гл.спец.		Бохман		
Рук.гр.		Несвит		
Исполнил		Лаврентьева		
Проверил		Несвит.		

264-12-220 ЭОС

Сельский клуб (стены кирпичные) с залом на 100 мест и административными помещениями.

Лит	Лист	Листов
Р	4	

Конструкция под автотрансформатор (КАТ) Схема электрическая подключения

Л.Ф. Гипротеатр г. Ленинград

1099-02. копировал: Павлова формат 22г

Альбом II

Типовой проект

Софит I. (Софит II)

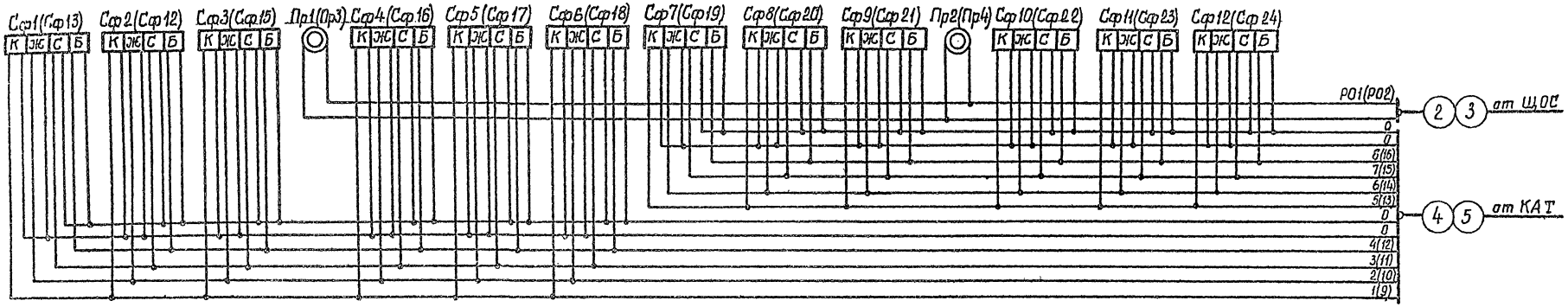

Боковое выносное освещение

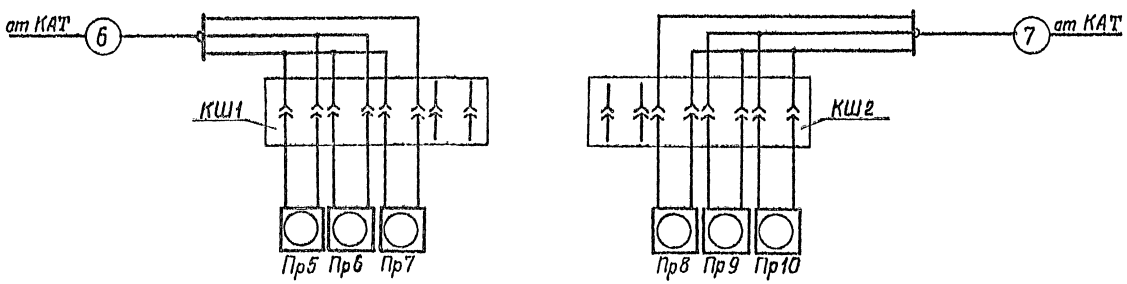

Перечень электроаппаратуры

Зона	Обозначен. по схеме	Наименование	Кол.	Примечание
		Софит I		
	Сф1÷Сф12	Универсальный четырехкатерный световой прибор РСП-4К	12	100 Вт
	Пр1, Пр2	Глубокоизлучатель, типа ЗГ-0,5	2	500 Вт
		Софит II		
	Сф13÷Сф24	Универсальный четырехкатерный световой прибор РСП-4Н	12	100 Вт
	Пр3÷Пр4	Глубокоизлучатель, типа ЗГ-0,5	2	500 Вт
		Боковое выносное освещение (левая сторона)		
	Пр5÷Пр7	Прожектор, типа ПР-05-150 М	3	500 Вт
	КШ1	Коробка штепсельная, типа КШГ-4	1	4 разъема типа ШТС-40л
		Боковое выносное освещение (правая сторона)		
	Пр8÷Пр10	Прожектор, типа ПР-05-150 М	3	500 Вт
	КШ2	Коробка штепсельная, типа КШГ-4	1	4 разъема типа ШТС-40л

Согласовано:

Инв.№подл. | Подпись и дата

Привязан

Инв.№

Изм.	Лист	№ докум.	Подпись	Дата
Гл.инж.пр.		Меккель		
Нач.ЭТО		Грачев		
Гл.спец.		Бохман		
Рук. гр.		Несбит		
Исполнил		Лаврентьева		
Проверил		Несбит		

264-12-220 ЭОС

Сельский клуб (стены кирпичные) с залом на 100 мест и административными помещениями.

Лит	Лист	Листов
Р	5	

Софит I (II). Боковое выносное освещение. Схема электрическая подключения

ЛО Гипротеатр г. Ленинград

1099-02

Альбом II

Типовой проект

Согласовано:

Инв.№ подл. | Подпись и дата

Конструкция под автотрансформатор

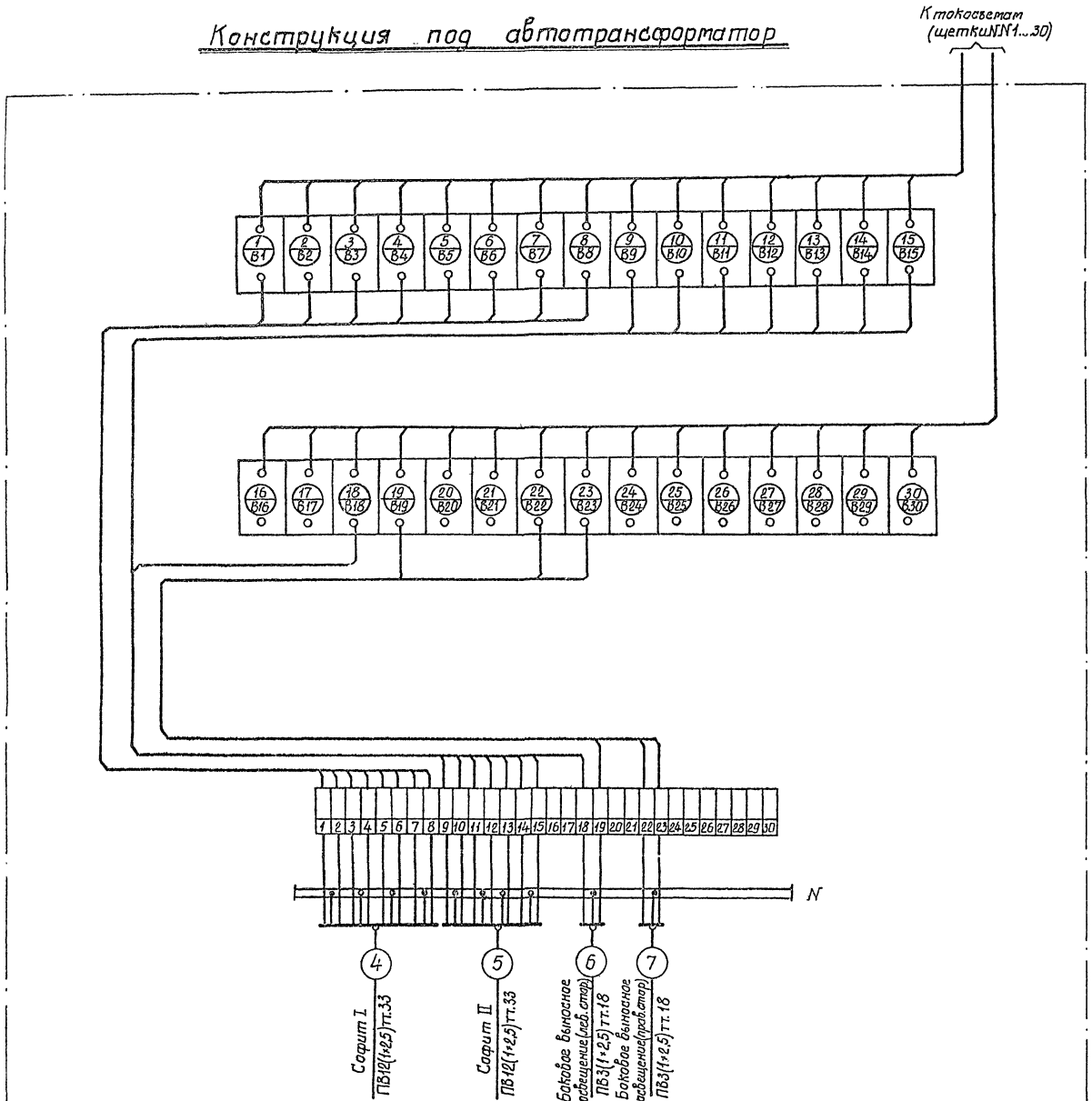

1. Конструкция под автотрансформатор
   Общий вид — лист ЭОС-8.
2. Кабельный журнал — лист ЭОС-7.

Перечень электроаппаратуры

Зона	Обозначение по схеме Поз.	Наименование	Кол.	Примечание
		Конструкция под автотрансформатор (КАТ)		
	B1 ... B30	Автоматический выключатель однополюсный типа АЕ1031-394	30	I=6А

Привязан

инв.№

Изм.	Лист	№ докум.	Подпись	Дата
Гл.инж.пр.		Мекхель		
Нач.ЭТО		Грачев		
Гл.спец.		Бахтан		
Рук.гр.		Несбит		
Исполн.		Лаврентьева		
Проверил		Несбит		

264-12-220 ЭОС

Сельский клуб (стены кирпичные) с залом на 400 мест и административными помещениями

Лит	Лист	Листов
Р	6	

Конструкция под автотрансформатор (КАТ). Схема электрическая принципиальная

Л.Ф.Типротеатр г.Ленинград

Регуляторная освещения сцены

м 1:50

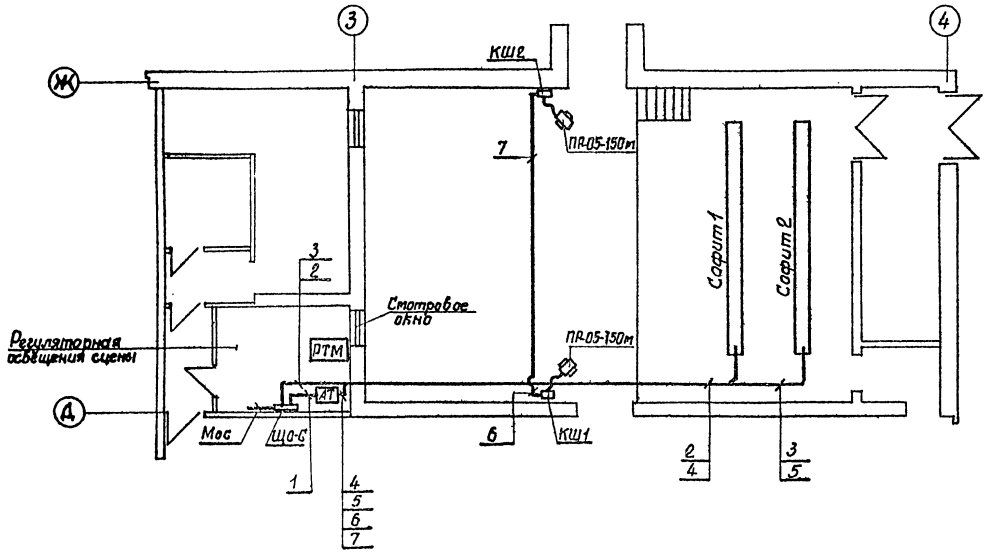

Размещение закладных деталей в регуляторной освещения сцены.

м 1:50

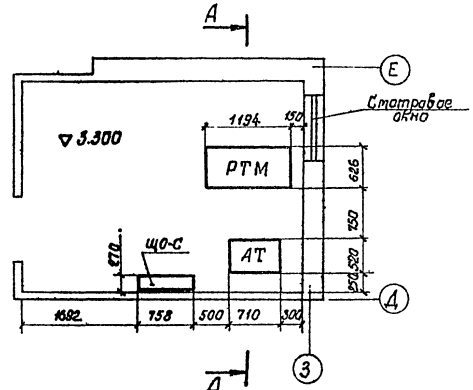

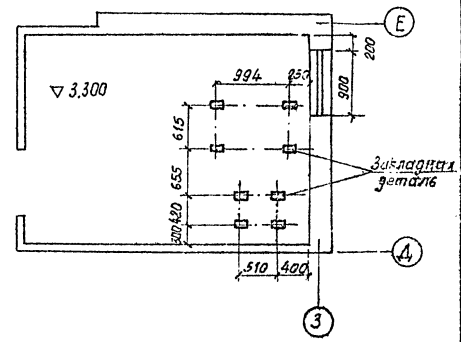

А-А

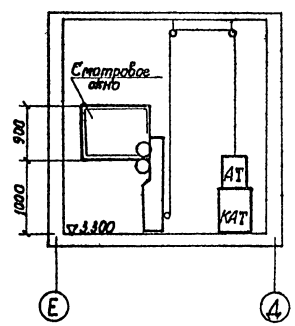

Закладная деталь

м 1:5

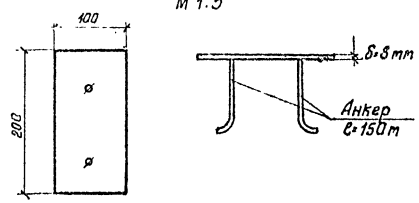

Кабельный журнал

Номер кабеля, провода	Откуда	Куда	Кабель; провод				Труба		Примечание
			Инв. №	Марка	Сечение мм²	Длина м	Наружный диаметр, мм	Длина	
1	2	3	4	5	6	7	8	9	10
Мос	ГРЩ	ЩО-С		ПВ	4(1×10)	10	40	10	
1	ЩО-С	Автотрансформатор		ПВ	4(1×4)	5	25	5	
2	ЩО-С	Софит I Рабочее освещение		ПВ	2(1×2,5)	35	20	30	
3	ЩО-С	Софит II Рабочее освещение		ПВ	2(1×2,5)	35	20	30	
4	АТ	Софит I		ПВ	12(1×2,5)	35	32	35	
5	АТ	Софит II		ПВ	12(1×2,5)	35	32	35	
6	АТ	Боковое выносное осв. левая сторона		ПВ	3(1×2,5)	20	20	20	
7	АТ	Боковое выносное осв. правая сторона		ПВ	3(1×2,5)	20	20	20	

1. Стены и перекрытия в помещении регуляторной должны быть негораемыми, с пределом огнестойкости не менее 1час.
2. Пол выполняется после прокладки труб эл. сетей.
3. Дверь должна открываться в сторону выхода и быть трудносгораемой с пределом огнестойкости не менее 1час.

Согласовано:

Инв.№ подл. | Подпись и дата | Взам.инв.№

Привязан

Инв.№

Изм.	Лист	№ докум.	Подпись	Дата
Гл.инж.пр		Меккель		
Нач.ЭТО		Грачев		
Гл.спец.		Богтан		
Рук.гр.		Несбит		
Исполн.		Лаврентьева		
Проверил		Несбит		

264-12-220 ЭОС

Сельский клуб (стены кирпичные) с залом на 100 мест и административными помещениями

Лит	Лист	Листов
Р	7	

Схема электрическая расположения. Кабельный журнал.

Л.Ф. Гипротеатр г. Ленинград

Альбом II

Типовой проект

Согласовано.

Инв.№ подл. | Подпись и дата | Взам.инв.№

Вид спереди.

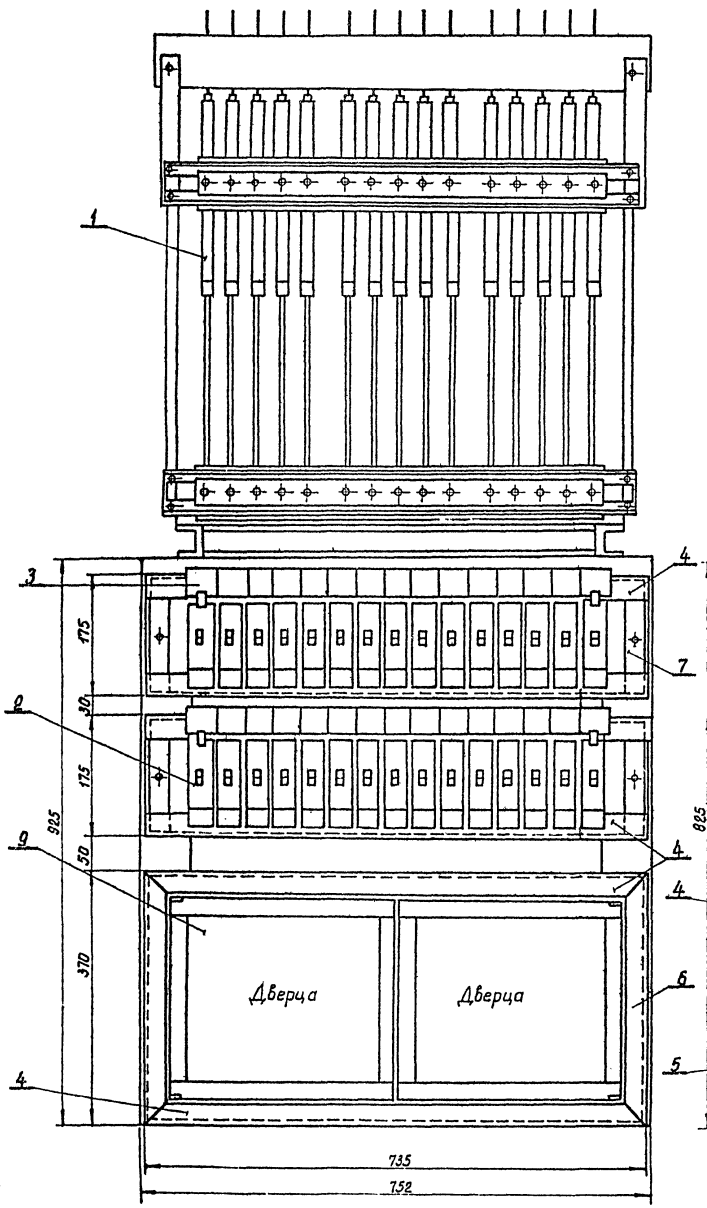

Вид сбоку

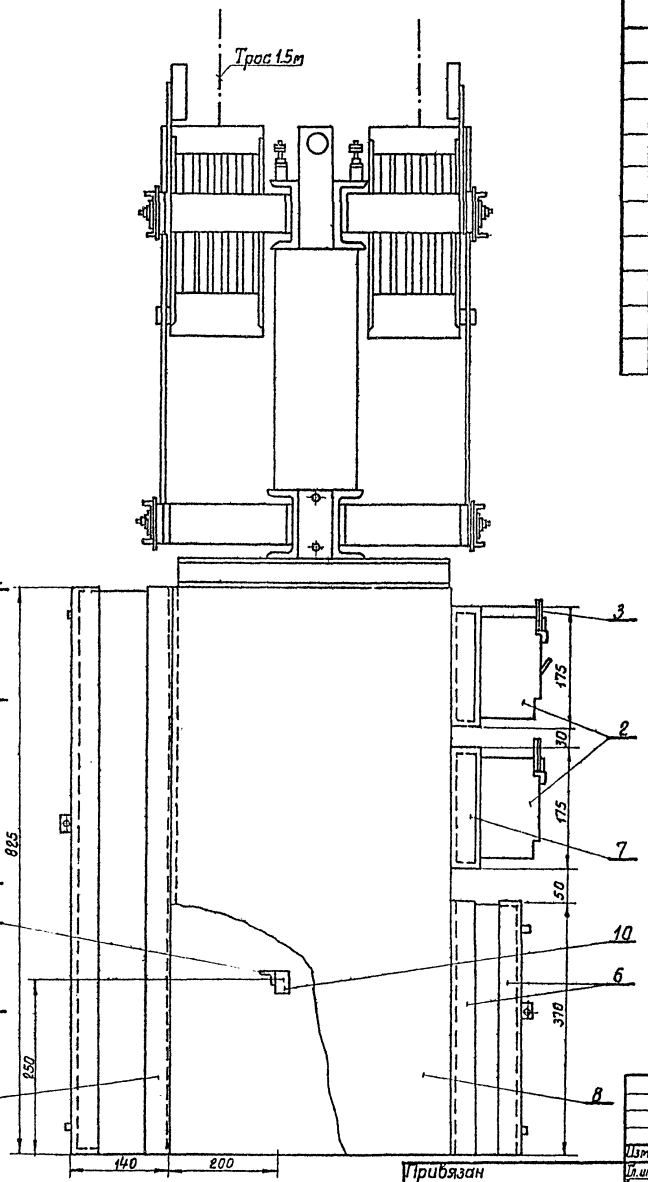

	Обозначен. по схеме поз.	Наименование	Кол.	Примечание
	1	Автотрансформатор, типа ТР-100/30т	1	
	2	Выключатель автоматический АЕ2034	30	
	3	Табличка для надписей	30	
	4	Уголок, разм. 40×40×735 мм	10	
	5	Уголок, разм. 40×40×825 мм	7	
	6	Уголок разм. 40×40×370 мм.	4	
	7	Уголок, разм. 40×40×175 мм.	4	
	8	Лист стальной разм. 402×825 мм.	2	
	9	Дверца	2	
	10	Набор зажимов, типа КНЕ-2530	1	

1. Конструкция сварная (шов внутренний). После сварки зачистить заусенцы и неровности, прошпаклевать и окрасить шаровой краской.
2. Петли и запки к дверцам делать по месту.
3. Конструкция крепится к полу с помощью 4-х анкерных болтов М16, ℓ=140 мм.

Привязан

инв.№

Изм.	Лист	№ докум.	Подпись	Дата
	Гл.инж.пр	Меккель		
	Нач.ЭТО	Грачев		
	Гл.спец	Бахман		
	Рук.гр.	Несвит		
	Исполн	Лаврентьева		
	Проверил	Несвит		

264-12-220 ЭОС

Сельский клуб (стены кирпичные) с залом на 100 мест и административными помещениями.

Лит	Лист	Листов
Р	8	

Конструкция под автотрансформатор (КАТ) Общий вид.

Л.Ф.Гипротеатр г.Ленинград

1002-02

Альбом II

Типовой проект

Ведомость рабочих чертежей основного комплекта марки АСУ

Лист	Наименование	Примечание
1	Общие данные	
2	Спецификация	
	Автоматизация сантехустройств	
3	Системы П-1, В-1, ВЕ, ввод. Схемы электрические принципиальные.	
4	Схема электрическая подключений	
5	План подвала. План на отм. 0.000. Схема электрическая расположения	
6	План на отм. 3.300. Схема электрическая расположения.	
	Электрооборудование водяного пожаротушения	
7	Схема электрическая функциональная	
8	Схема электрическая принципиальная питания электрозадвижек.	
9	Схема электрическая принципиальная управления электродвигателями задвижек	
10	Схема электрическая принципиальная управления и сигнализации.	
11	Схема электрическая подключений	
12	План подвала. План на отм. 0.000. Схема электрическая расположения.	
13	План на отм. 3.300. Схема электрическая расположения	
14	Кабельный журнал.	

Ведомость ссылочных и прилагаемых документов.

Обозначение	Наименование	Примечание
	Ссылочные документы	
ПУЭ-76	Правила устройства электроустановок	
СН 102-76	Инструкция по устройству сетей заземления и зануления в электроустановках	
ОСТ 16.0614.008-78	Отраслевой стандарт Министерства электротехнической промышленности „Шкафы станций управления электроустановками. Типы и основные размеры. „Технические требования"	
ОСТ 16.0.800.485-77	Устройства комплектные управления на напряжение до 1000 в. Состав и оформление проектной документации, передаваемой предприятию-изготовителю.	
	Прилагаемые документы.	
АСУ-Н.01	Шкаф управления шу.	
л. 1	Технические данные аппаратов	
л. 2	Чертеж общего вида	
л. 3	Таблица перечня надписей	
л. 4	Схема электрическая соединений	
АСУ-Н.02	Шкаф сигнализации шс	
л. 1	Технические данные аппаратов	
л. 2	Чертёж общего вида	
л. 3	Таблица перечня надписей	см. стр. 73
л. 4	Схема электрическая соединений	

Ведомость спецификаций

Лист	Наименование	Примечание
2	Спецификация на электрооборудование и материалы	

Общие указания.

Проектом предусматривается управление вентсистемами П-1 и В-1. Схемой управления системой П-1 обеспечивается:

— местное опробование (см. раздел „ЭМ") и дистанционное управление электродвигателем приточного вентилятора из помещения администратора.

— автоматическое открытие клапанов наружного воздуха и на теплоносителе при включении приточного вентилятора и закрытие — при выключении.

Зрительный зал клуба оборудуется клапаном естественной вытяжки, управление которым производится по месту и дистанционно — из помещения администратора.

Питание электрозадвижек, установленных на водопроводных вводах, осуществляется от ВРУ клуба кабелем марки АВВГ (см. раздел „ЭС"). Пусковая и защитная аппаратура устанавливается в шкафу управления (в помещении теплового узла).

Схемой управления предусматривается:

— местное опробование электродвигателей задвижек

— автоматическое открытие задвижки на основном вводе кнопками, установленными у пожарных кранов, со шкафа управления и со шкафа сигнализации.

— автоматическое включение задвижки на резервном вводе в случае неисправности задвижки на основном вводе.

— отключение задвижек со шкафов управления и сигнализации.

— сигнализация аварийная и технологическая

— отключение систем вентиляции при открытии задвижки (основной или резервной)

Типовой проект разработан в соответствии с действующими нормами и правилами, и предусматривает мероприятия, обеспечивающие взрывную, взрывопожарную и пожарную безопасность при эксплуатации здания.

Главный архитектор проекта: Меккель

Согласовано:

Инв. № подл. | Подпись и дата | Взам. инв. №

Привязан:

Инв. №

264-12-220 АСУ

Сельский клуб (стены кирпичные) с залом на 100 мест и административными помещениями.

Изм.	Лист	№ докум.	Подпись	Дата
ГАП		Меккель		
Нач. отд.		Грачёв		
Гл. спец.		Бохман		
Рук. гр.		Зуляр		

Лит.	Лист	Листов
Р	1	14

Общие данные.

ЛФ Гипротеатр г. Ленинград

Калька разр.

Альбом V

Типовой проект

Марка, поз.	Обозначение	Наименование	Кол.	Примеч.
		Электроизделия		
ШУ	3-ды ГЭМ	Шкаф одностороннего обслу-		
	ОСТ16.0614.008-70	живания, одиночный, высотой		
		1900 мм; шириной 800 мм, Ш3ОС-1086	1	
ШС	3-ды ГЭМ	Шкаф управления навесной оди-		
	МН4151-62	ночный ПУЭН-7	1	
		Электроаппаратура:		
	ОСТ 160.536.001-72	Пускатель магнитный реверсив-		
		ный, второй величины, без теплового		
		реле, в открытом исполнении, 1ПМЕ-213	2	
	ОСТ 160.536.001-72	То же, первой величины, в защи-		
		щенном исполнении ПМЕ-123	2	
	ТУ16.523.457-74	Реле промежуточное универсальное		
	г. Киев 3-д реле и автоматики	~ 220 В, 2р.+2з. б/к ПЭ21-8У3	3	
		4р.+4з. б/к ПЭ21-6У3	1	
	ТУ16.523.472-74	Реле времени пневматическое,		
	г. Харьков, эл. ап-	~ 220 В, РВП72-3121-0094	1	
	ОСТ16.0.526.001-72	Переключатель пакетный, исп.1, ПП2-10/Н2	2	
	ВП315/40,	ПП2-10/Н3	2	
	г. Дроговыч.	ПП3-10/Н2	1	
	ТУ16.522.064-70.	Выключатель автоматический:		
	Черновский з-д НЭА	3-х полюсный, Iрасц.=1А, АЕ2013-10У3	7	
		однополюсный, Iрасц.=6А, АЕ1031-3У4	8	
		Iрасц.=10А, АЕ1031-3У4	2	
	ТУ16.526.007-71	Кнопка управления КЕ011У3, исп. 4	11	
	г. Вел. Луки, з-д ПМЭА	КЕ011У3, исп. 5	2	
	ТУ16.526.278-76	Кнопка управления:		
		однотумблерная КУ123-11У3	9	
		двухтумблерная КУ123-12У3	3	
		трёхтумблерная КУ123-13У3	1	

Марка, поз.	Обозначение	Наименование	Кол.	Примеч.
	ТУ16.535.930-76	Арматура светосигнальная, ~ 220 В,		
	Тростянецкий з-д	АС1201 1У2	2	
	„Электроприбор"	АС1201 4У2	2	
		АС1201 5У2	3	
	ЩБ3.362.002ТУ.1	Диод кремниевый Д226Б	5	
	ТУ16.539.383-70	Сирена сигнальная, ~ 220 В, СС-1	1	
	ТУ16.535-823-74	Светильник брызгозащищённый,		
	г. Таллин, з-д „Эстопласт"	арт. 135 ПСХ60-МУ3	4	
	ГОСТ 2239-79	Лампа накаливания Б220-40	4	
		Изделия установочные.		
		Коробка протяжная У-994	3	
		Коробка соединительная на:		
		10 зажимов КС-10	2	
		20 зажимов КС-20	3	
		Провода.		
	ГОСТ 6323-79	Провод 660 В с алюминиевой		
		жилой с поливинилхлоридной изоля-		
		цией, общего применения марки		
		АПВ сечением 1×4,0 мм², км	0,05	
	ГОСТ 6323-79	То же, с медной жилой, марки		
		ПВ, сечением 1×1,5 мм², км	0,75	
	ГОСТ 6323-79	То же, с гибкой медной жилой,		
		марки ПГВ, сечением 1×1,5 мм², км	0,3	
		Кабели		
	ГОСТ 16442-70	Кабель силовой 660 В, с алю-		
		миниевыми жилами с поливинил-		
		хлоридной изоляцией, марки АВВГ,		
		сечением 4×2,5, км	0,05	

Марка, поз.	Обозначение	Наименование	Кол.	Примеч.
	ГОСТ 16442-70	Кабель контрольный 660 В		
		с алюминиевыми жилами марки		
		АКВВГ, сечением 4×2,5, км	0,05	
		14×2,5, км	0,03	
		Трубы		
	ГОСТ 10704-76	Труба стальная электросвар-		
		ная, с полностью сплющенным		
		гратом, немерной длины, с		
		наружным диаметром и тол-		
		щиной стенки, мм 20×1,6, км	0,03	
		25×1,8, км	0,03	
	ТУ6-15-1791-76	Труба винипластовая среднего		
		типа с наружным диаметром		
		25 мм, ПВХ50-25С, км	0,12	
	ТУ 223-3988-77	Рукав негерметический гибкий		
		с внутренним диаметром 15 мм		
		РЗ-Ц-Х-Ш, км	0,03	

Согласовано:

Инв. № подл. | Подпись и дата | Взам. инв. №

Привязан

Инв. №

Изм.	Лист	№ докум.	Подпись	Дата
ГАП		Меккель		
Нач. отд.		Грачёв		
Гл. спец.		Бохман		
Рук. гр.		Зуляр		

264-12-220 АСУ

Сельский клуб (стены кирпичные) с залом на 100 мест и административными помещениями

Лит.	Лист	Листов
Р	2	

Спецификация

ЛФ Гипротеатр г. Ленинград

Копировал: Логинчук 1099-02 Формат

Альбом II

Типовой проект

Из схемы управления электродвигателем приточного вентилятора П-1 (см. раздел „Силовое электрооборудование" л.СО-4)

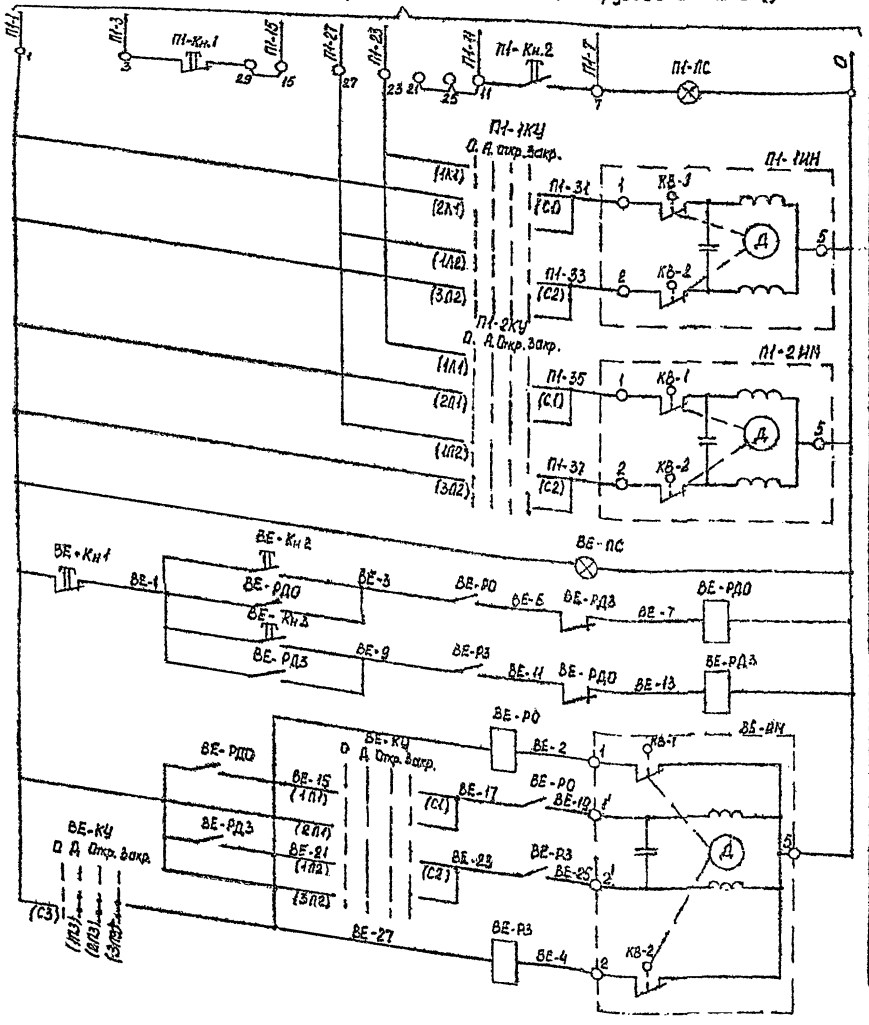

Дистанционное управление и сигнализация		Управление электродвигателем приточного вентилятора
Открытие	Клапан наружного воздуха	
Закрытие		
Открытие	Клапан на теплоносителе калорифера	
Закрытие		
Сигнализация наличия напряжения		Управление естественной вытяжки
Реле дистанционного открытия		
Реле дистанционного закрытия		
Открытие	клапаном ВЕ-ИМ	
Закрытие		

Ключ управления ВЕ-КУ

ПП3 - 10/Н3					
№№ пакетов	Обозначение цепей	Положение рукоятки			
		Откл.	Авт.	Откр.	Закр.
		—	|	—	|
I	С1-1П1	—	X	—	—
	С1-2П1	—	—	X	—
	С1-3П1	—	—	—	X
II	С2-1П2	—	X	—	—
	С2-2П2	—	—	X	—
	С2-3П2	—	—	—	X
III	С3-1П3	—	X	—	—
	С3-2П3	—	—	X	—
	С3-3П3	—	—	—	X

Ключ управления П1-1КУ; П1-2КУ;

ПП2 - 10/Н3				
Обознач. цепей	Положение рукоятки			
	Откл.	Авт.	Откр.	Закр.
С1-1П1	—	X	—	—
С1-2П1	—	—	X	—
С1-3П1	—	—	—	X
С2-1П2	—	X	—	—
С2-2П2	—	—	X	—
С2-3П2	—	—	—	X

Поз. обознач.	Наименование	Кол.	Примечание
	Приточная система П-1		
	По месту		
П1-1ИМ П1-2ИМ	Исполнительный механизм, ~220В ПР-1М	2	Учтено в сантехнической части проекта
П1-1КУ П1-2КУ	Переключатель пакетный, исполн.1 ~220В, 10А ПП2-10/Н3	2	Установить в коробке У906
	Помещение администратора		
П1-Кн.1 П1-Кн.2	Кнопочный пост управления КУ-123-12У2	1	
П1-ЛС	Светильник - плафон ПСХ-60-МУ3 арт. 135	1	с лампой Б 220-40
	Вытяжка естественная ВЕ		
	По месту на отм. 5,4		
ВЕ-ИМ	Исполнительный механизм, ~220В; ПР-1М	1	Учтено в сантехнической части проекта
ВЕ-КУ	Переключатель, пакетный исполн.1 ~220В, 10А ПП3-10/Н3	1	Установить в коробке У906
	По месту в администраторской		
ВЕ-Кн1 ВЕ-Кн2 ВЕ-Кн3	Кнопочный пост управления КУ-123-13У3	1	
ВЕ-ЛС	Светильник - плафон ПСХ 60-МУ3 арт. 135	1	
	По месту в венткамере П1		
ВЕ-Р0 ВЕ-Р3	Магнитный пускатель реверсивный	1	
ВЕ-РД0 ВЕ-РД3	без теплового реле ПМЕ-123	2	
	Ввод		
	По месту		
В-Л	Пускатель магнитный	1	Учтено в разделе „Силовое электрооборудование"
В-Кн1 В-Кн2	Кнопочный пост управления КУ-123-12У2	1	
В-ЛС	Светильник - плафон ПСХ-60-МУ3 арт. 135	1	с лампой Б 220-40
	Вытяжная система В-1		
	По месту в киноаппаратной		
В1-Кн.1 В1-Кн.2	Кнопочный пост управления КУ-123-12У2	1	
В1-ЛС	Светильник плафон ПСХ 60-МУ3 арт. 135	1	

Из схемы управления электродвигателем вытяжного вентилятора В-1 (см. раздел „Силовое электрооборудование") л.СО-4

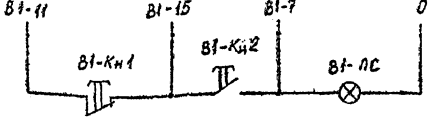

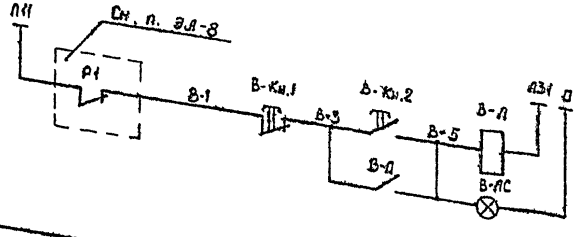

Питание ~380/220 (см. раздел „Силовое эл.оборудов." л.СО-1)	
Дистанционное управление	Ввод

Согласовано

Инв. № подл. | Подпись и дата

Привязан

Инв. N

Изм.	Лист	№ докум.	Подп.	Дата
ГАП		Меккель		
Нач. отд.		Грачев		
Гл. спец.		Бохман		
Рук. гр.		Зуляр		
Провер.		Зуляр		
Разраб.		Бадаева		

264-12-220 АСУ

Сельский клуб (стены кирпичные) с залом на 100 мест и административными помещениями

Лит.	Лист	Листов
Р	3	

Автоматизация санустройств
Системы: П-1; В-1, ВЕ; Ввод.
Схемы электрические принципиальные

Л.Ф. Гипротеатр
г. Ленинград

1000-02

Агрегат	Ввод			Приточная система П-1							Вытяжная система В-1		
Место установки	В щитовой (см. раздел „Силовое электрооборудование")			Вентканера на отм.-2.60	Помещение администратора		Помещение вентканеры на отм.-2.600				Вентканера на отм. 5.75	Помещение кинопроекционной	
Обозначение по схеме	В-Л	В-Кн1/Кн2	В-ЛС	П1-ПМУ	П1-Кн1/Кн2	П1-ЛС	П1-1КУ	П1-1ИМ	П1-2КУ	П1-2ИМ	В1-ПМУ	В1-Кн1/Кн2	В1-ЛС

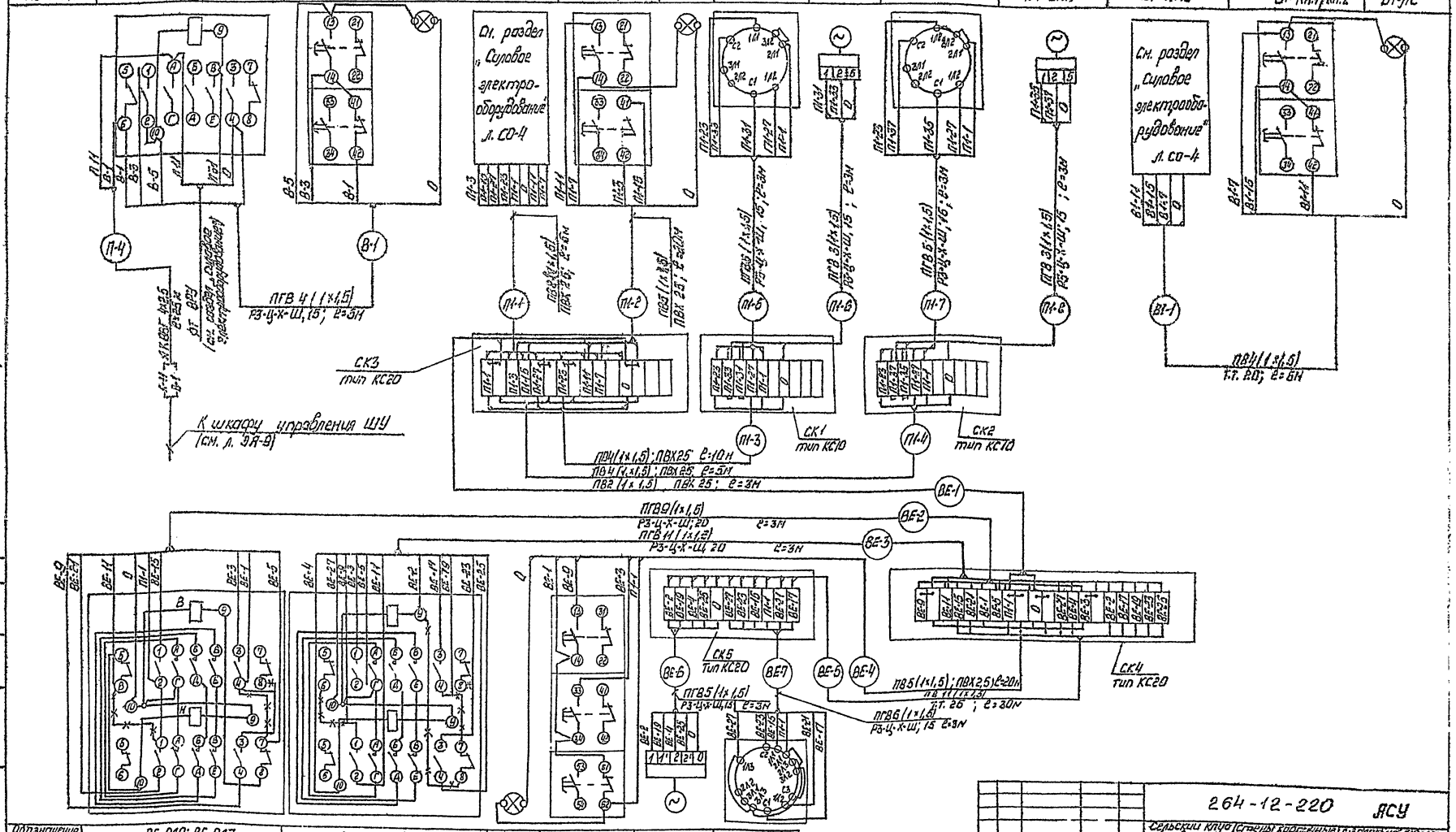

Обозначение по схеме	ВЕ-РД0; ВЕ-РД3	ВЕ-Р0; ВЕ-Р3	ВЕ-ЛС	ВЕ-Кн1/Кн2/Кн3	ВЕ-ИМ	ВЕ-КУ
Место установки	Вент камера П-1 (подвал в осях Ж-Е; 1-2)		Помещение администратора		На стене рядом с клапаном в тамбуре зрительного зала	
Агрегат	Клапан естественной вытяжки ВЕ					

Привязан

Инв. №

Изм.	Лист	№ докум.	Подп.	Дата
ГАП		Меккель		
Нач. отд.		Грачев		
Гл. спец.		Бахман		
Рук. гр.		Зуляр		
Провер.		Зуляр		
Разраб.		Бадаева		

264-12-220 ЯСУ

Сельский клуб (стены корпусные) с залом на диаметр и административными помещениями

Лит.	Лист	Листов
Р	4	

Автоматизация сантехустройств. Схема электрическая подключений

Л.Ф. Гипротеатр г. Ленинград

1000-02

Типовой проект

План на отм. 0.000

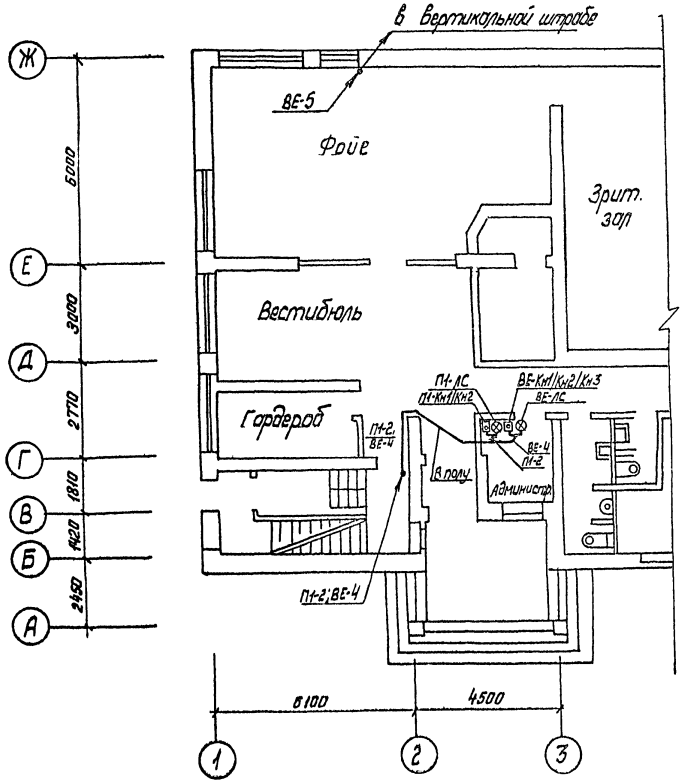

Фрагмент плана подвала в осях Ж-Е; 1-2; М1:50

План подвала М1:100

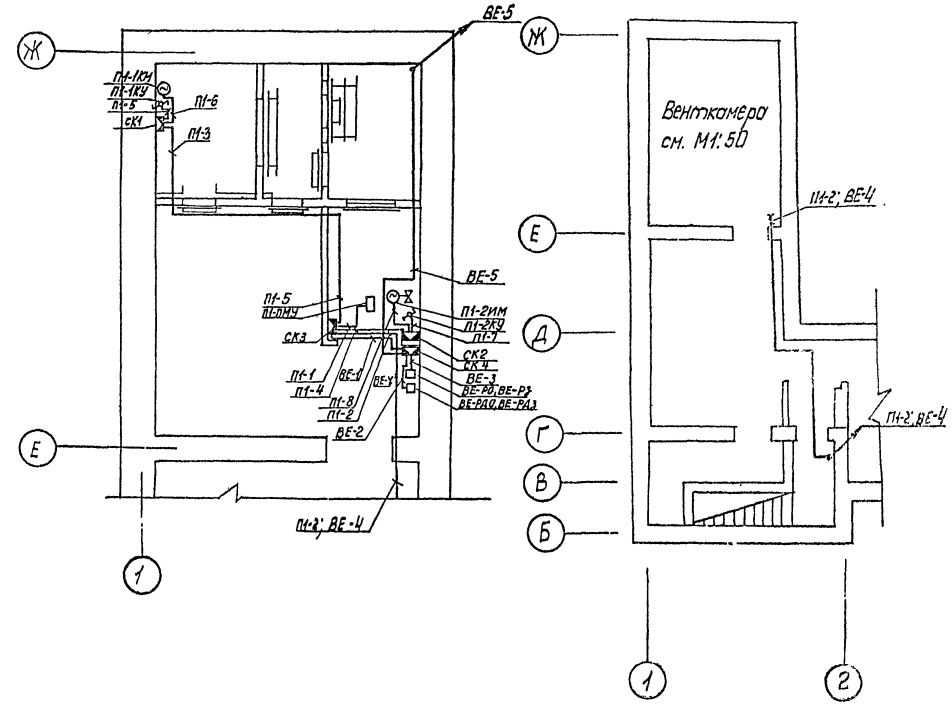

Условные обозначения

- пост местного управления
- соединительная коробка
- исполнительный механизм
- переключатель пакетный
- кнопка управления
- светильник-плафон
- магнитный пускатель

Согласовано
АМ-1 Волгоэлектромонтаж
СТО Комплектсервис

Инв. № подл. | Подпись и дата

						264-12-220 АСУ	
						Сельский клуб стены кирпичные с залом на 100 мест и административными помещениями	
	Изм.	Лист	№ докум.	Подп.	Дата		
Привязан	ГИП		Меккель				Лит. / Лист / Листов
	Нач. отд.		Гроднев				Р / 5 /
	Ст. спец.		Бохман				
	Рук. гр.		Зуляр			автоматизация сантехустройств. План подвала. План на отм. 0.000. Схема электрических расположения	Л. Ф. Гипротеатр г. Ленинград
	Провер.		Зуляр				
Инв. №	Разраб.		Бабарева				

1099-02 Копировал: Дрижинина формат 22Г

Альбом II

Типовой проект

План на отм. 3.300

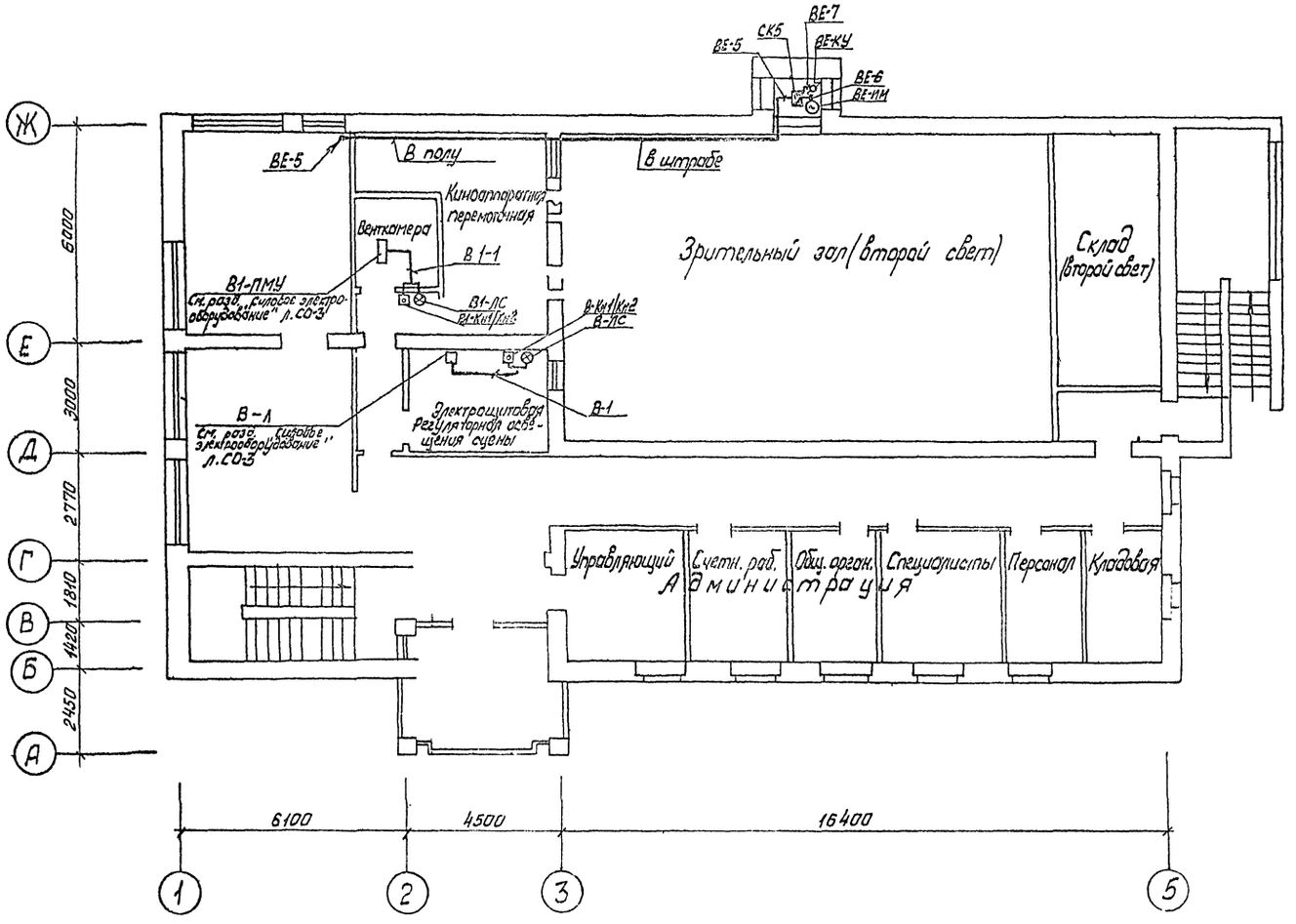

					264-12-220 АСУ		
					Сельский клуб (стены кирпичные) с залом на 100 мест и административными помещениями		
Привязан	Изм.	Лист	№ докум.	Подп.	Дата	Лит.	Лист	Листов
	ГАП		Меккель			Р	Б	
	Нач. отд.		Грачев					
	Гл. спец.		Бохман					
	Рук. гр.		Зуляр			Автоматизация сантехустройств План на отм. 3.300 схема электрической распоряжения	Л.Ф. Гипротеатр г. Ленинград	
	Провер.		Зуляр					
Инв. №	Разраб.		Бадаева					

Согласовано
АМ-1 Бахтина
СТО Хомутская

Инв. № подл. | Подпись и дата

4099-02 Копировал: Дружинина формат 22Г

Альбом II

Типовой проект

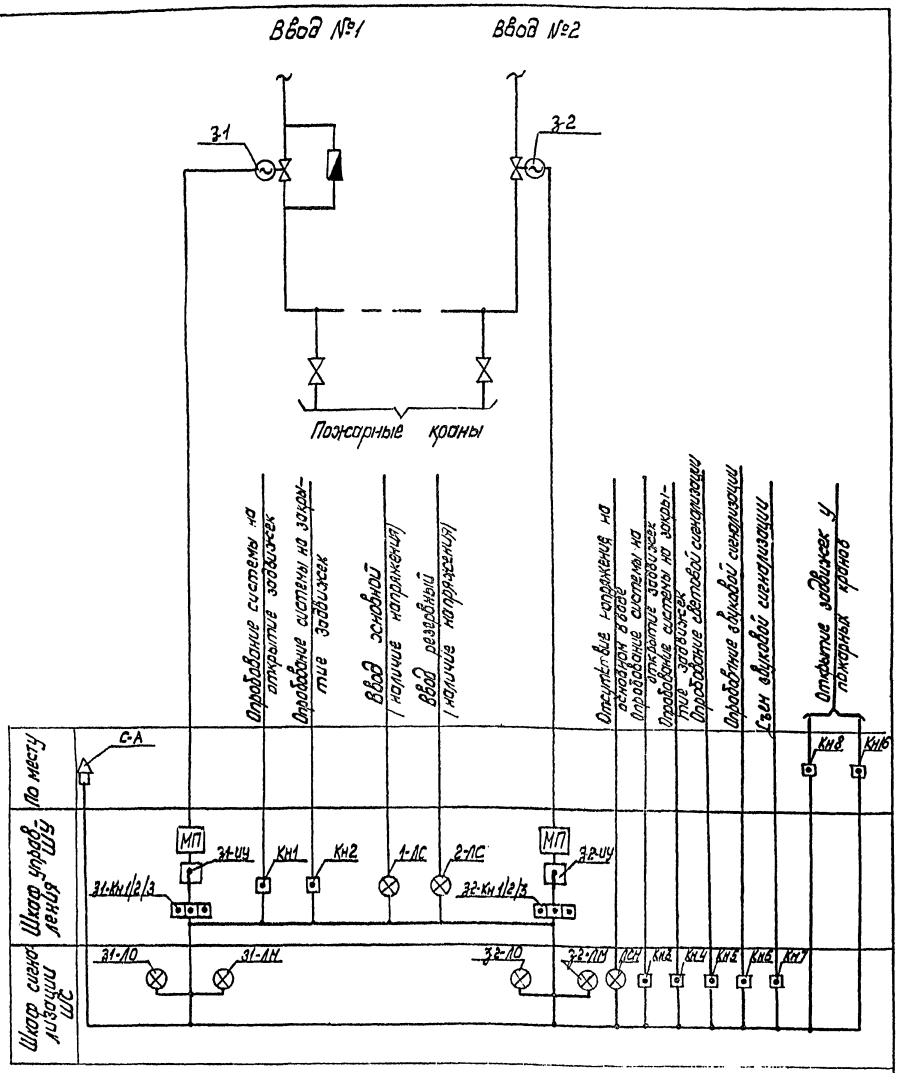

Изм.	Лист	№ докум.	Подп.	Дата
ГИП		Меккель		
Нач. отд.		Грачев		
Гл. спец.		Бохман		
Рук. гр.		Зуляр		
Провер.		Зуляр		
Разраб.		Бадаева		

Привязан

Инв. N

АСУ

Сельский клуб (стены кирпичные) с залом на 100 мест и административными помещениями

Лит.	Лист	Листов
Р	7	

Электрооборудование водяного пожаротушения. Схема электрическая функциональная

Л.Ф. Гипротеатр г. Ленинград

Копировал:

согласовано

Инв. № подл. | Подпись и дата

Альбом II

Типовой проект

Обозначение щита				ШУ			
Аппаратура на щите (ШУ)	Автоматич. выключатель	Тип			АЕ-2013-10У3 1,0	АЕ-2013-10У3 1,0	
		I расцеп.	А				
	Магнитный пускатель	Тип			ПМЕ-213	ПМЕ-213	
		I ном	А		—	—	
		I уст.т.р.	А				
Распределительная линия	Труба д нар.		мм	—	ПВХ 25	ПВХ 25	—
	Провод (кабель)	Марка		АВВГ	АПВ	АПВ	АВВГ
		Сечение	мм²	4×2,5	4(1×4)	4(1×4)	4×2,5
		Длина	м	25	5	5	25
	Номер по плану			С4	З1-С	З2-С	С5
Токоприемник	Тип				АОЛ-11-2ф3	АОЛ-11-2ф3	
	Мощность		квт		0,18	0,18	
	Числа оборотов		об/мин		2800	280	
	I ном.		А		0,5	0,5	
	I пуск		А		2,5	2,5	
	Обозначения по плану				З1-Д	З2-Д	
Наименование присоединений				От ВРУ (см. раздел „электроснабжение")	Задвижка на основном вводе	Задвижка на резервном вводе	От ВРУ (см. раздел „электроснабжение")

Установленная мощность системы водяного пожаротушения $P_{уст.} = 0{,}36$ квт, потребляемая $P_{потр.} = 0{,}18$ вт.

Изм.	Лист	№ докум.	Подп.	Дата
ГИП		Меккель		
Нач. отд.		Грачев		
Гл. спец.		Бохман		
Рук. гр.		Зуляр		
Провер.		Зуляр		
Разраб.		Бадаева		

Привязан

Инв. N

264-12-220 АСУ

Сельский клуб (стены кирпичные) с залом на 100 мест и административными помещениями

Лит.	Лист	Листов
Р	8	

Электрооборудование водяного пожаротушения. Схема электрическая принципиальная питания электрозадвижек

Л.Ф. Гипротеатр г. Ленинград

1099-02 Копировал: Дружинина формат 22Г

согласовано

Инв. № подл. | Подпись и дата

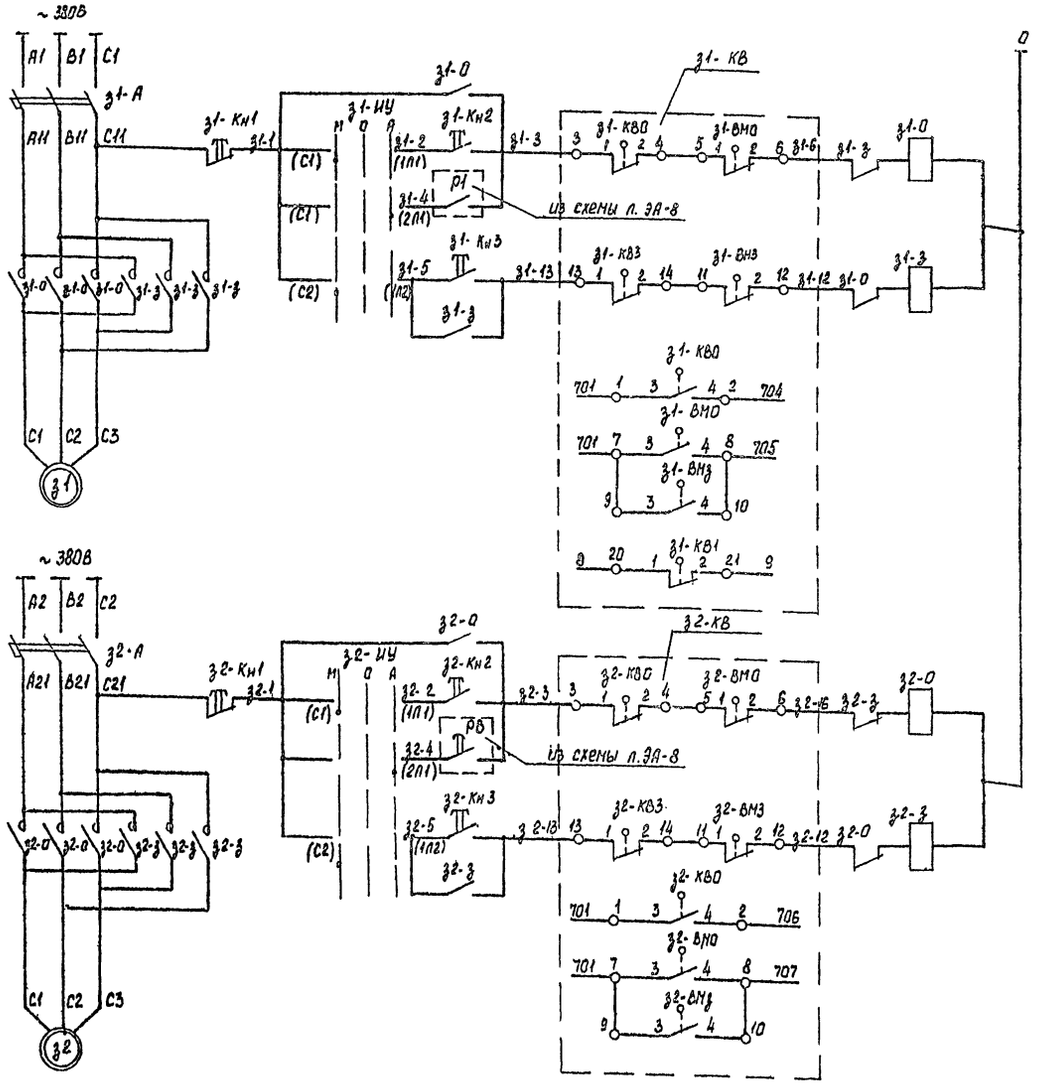

Поз. обозначение	Наименование	Кол.	Примечание
	По месту		
З1-Д З2-Д	Эл. двигатель асинхронный с к.з. ротором N=0,18 квт, n=2800 об/мин АОЛ-11-2ФД	2	По сантехнической части проекта
З1-КВ З2-КВ	Блок микропереключателей МП-1101	2	
	Шкаф управления ШУ		
З1-А З2-А	Выключатель автоматический Iр = 1,0 А АЕ-2013-10У3	2	
З1-О; З1-3 З2-О; З2-3	Магнитный пускатель реверсивный без теплового реле, кат-2208 ПМЕ-213	2	
З1-ШУ З2-ШУ	Переключатель пакетный испол.1 ПП2-10/Н2	2	
З1-Кн.1 З2-Кн.1	Кнопка управления испол.5 КЕ-011У3	2	толкатель „красный"
З1-Кн2; З1-Кн3 З2-Кн2; З2-Кн3	Кнопка управления испол. 4 КЕ-011У3	4	

Диаграммы замыкания контактов

Ключ управления З1-ШУ (З2-ШУ)

ПП2-10/Н2

Обозначение цепей	Положение рукоятки: Нейт.	Откл.	Авт.
С1 - 1П1	×	—	
С1 - 2П1		—	×
С2 - 1П2	×	—	
С2 - 2П2		—	×

Блок микропереключателей З1-КВ (З2-КВ)

Обозначение	Контакт	Отключ. полож.	Промеж. полож.	Включ. полож.
КВО	1-2	—	×	×
	3-4	×	—	—
КВ3	1-2	—	—	×
	3-4	×	—	—
ВМО	1-2	—	×	×
	3-4	×	—	—
ВМ3	1-2	×	×	—
	3-4	—	—	×
КВ1	1-2	—	×	×
	3-4	×	—	—

Привязан

Инв. N

Изм.	Лист	№ докум.	Подп.	Дата
ГАП		Меккель		
Нач. отд.		Грачев		
Гл. спец.		Бохман		
Рук. гр.		Зуляр		
Провер.		Зуляр		
Разраб.		Бабаева		

264-12-220 АСУ

Сельский клуб (стены кирпичные) с залом на 100 мест и административными помещениями

Лит.	Лист	Листов
Р	9	

Электрооборудование водяного самотечного отопления. Схема электрическая принципиальная управления электрообогревателями задвижек

Ленгипротеатр г. Ленинград

1099-02 копировал Дружинина формат 22Г

Согласовано

Инв. № подл. | Подпись и дата | Взам. инв. №

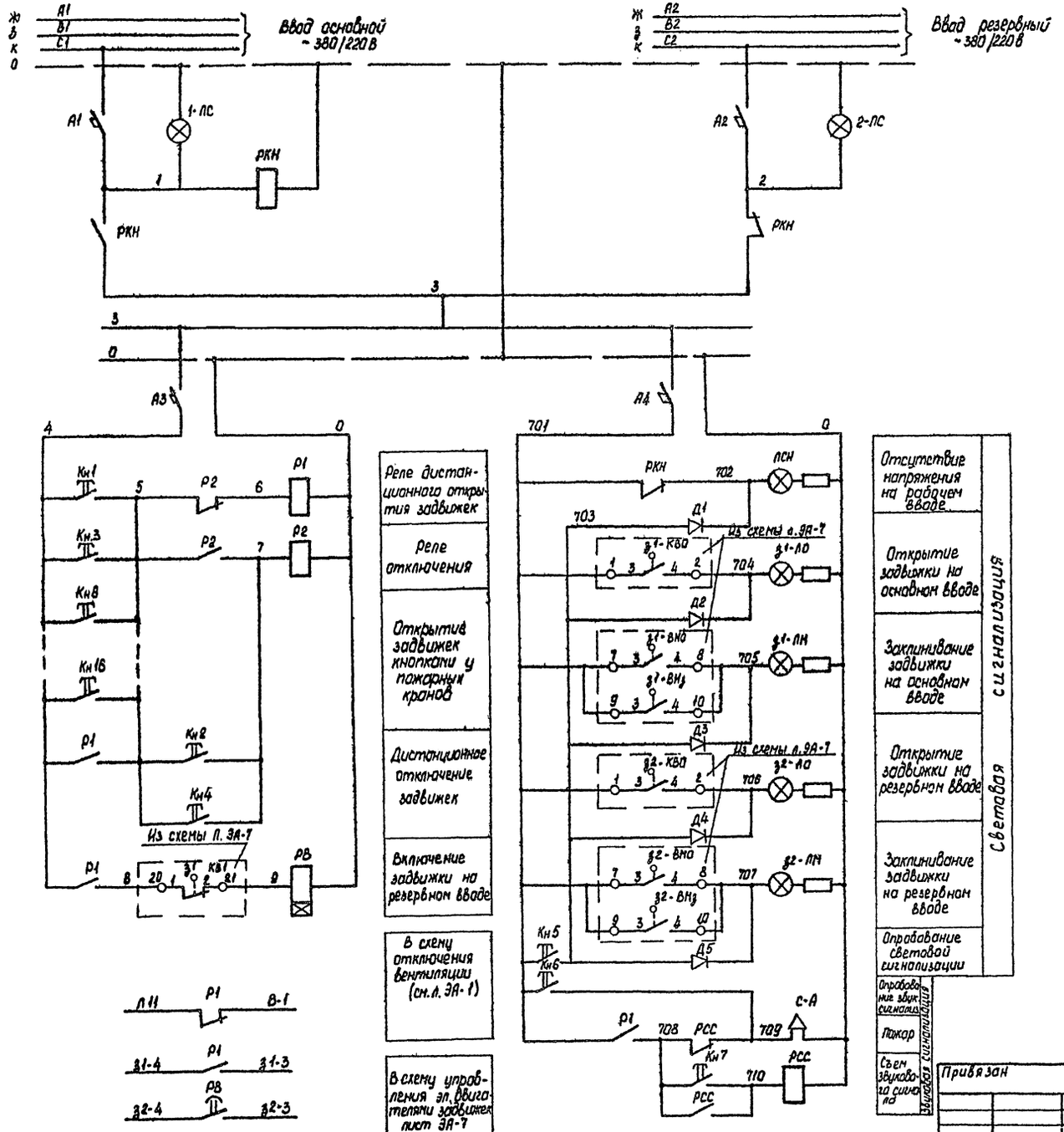

Поз. обознач.	Наименование		Кол.	Примечание
	Шкаф управления (ШУ)			
А1; А2	Выключатель автоматический	АЕ 1031-3У4	2	Iр = 10А
А3; А4	Выключатель автоматический	АЕ 1031-3У4	2	Iр = 6А
РКН; Р2	Реле промежуточное электромагнитное; ~220В	ПЭ-21-8У3	2	2з.к.+2р.к.
Р1	То же	ПЭ-21-5У3	1	4з.к.+4р.к.
РВ	Реле времени пневматическое ~220В	РВП 72-3121-004У4	1	t уст. = 90 сек
1-ЛС 2-ЛС	Арматура светосигнальная	АС-120-154У2	2	
Кн1; Кн2	Кнопка управления испол. 4	КЕ-011У3	2	
	Шкаф сигнализации (ШС)			
РСС	Реле промежуточное электромагнитное, ~220В	ПЭ-21-8У3	1	2з.к.+2р.к.
ЛСН	Арматура светосигнальная	АС-120-154У2	1	
з1-ЛО з2-ЛО	То же;	АС-120-114У2	2	
з1-ЛЗ з2-ЛЗ	То же;	АС-120-144У2	2	
Кн3; Кн4	Кнопка управления; испол. 4	КЕ-011У3	2	
Кн7	То же; испол. 4	КЕ-011У3	1	
Кн5; Кн6	То же; испол. 4	КЕ-011У3	2	
Д1÷Д5	Диод;	Д226Б	5	
	По месту			
С-А	Сирена сигнальная	СС-1	1	У шкафа сигнализации
Кн8÷Кн16	Кнопка управления	КУ-123-114У3	9	У пожарных кранов

Альбом II

Типовой проект

Согласовано

Инв. № подл. | Подпись и дата

Привязан

Инв. №

Изм.	Лист	№ докум.	Подп.	Дата
ГАП		Меккель		
Нач. отд.		Прачев		
Пр. спец.		Бахман		
Рук. гр.		Зупар		
Проверил		Зупар		
Разраб.		Бадаева		

264-12-220 АСУ

Сельский клуб (стены кирпичные) с залом на 100 мест и административными помещениями

Лит.	Лист	Листов
Р	10	

Электроазорудование водного помратуйлений. Схема электрическая принципиальная управления и сигнализации

Л.Ф. Гипротеатр г. Ленинград

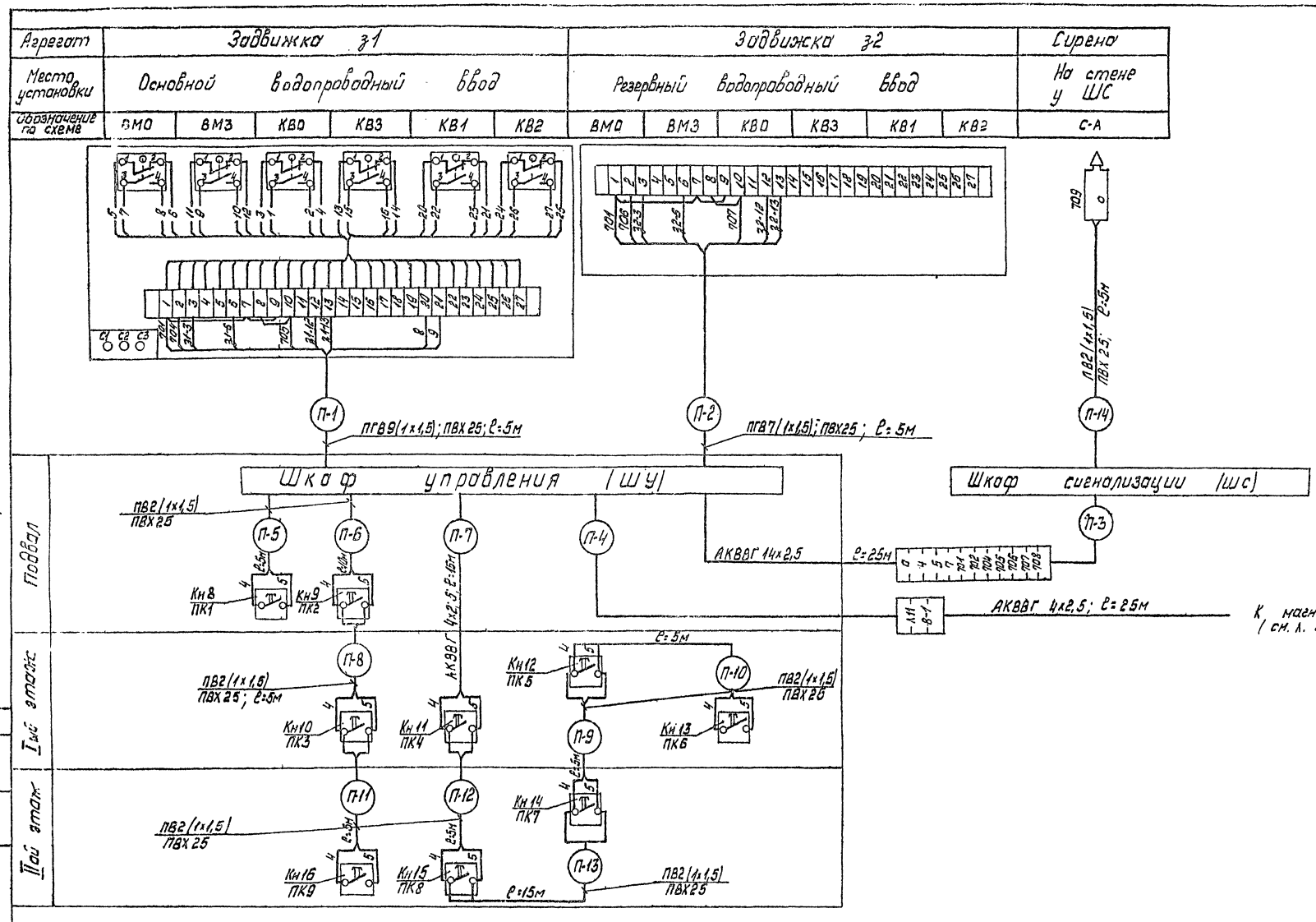

Альбом II

Типовой проект

Согласовано

Инв. № подл. | Подпись и дата

Изм.	Лист	№ докум.	Подп.	Дата
ГАП		Меккель		
Нач. отд.		Грачев		
Гл. спец.		Бохман		
Рук. гр.		Зуляр		
Провер.		Зуляр		
Разраб.		Бадаева		

264-12-220 АСУ

Сельский клуб (стены кирпичные) с залом на 100 мест и административными помещениями

Лит. Р | Лист 11 | Листов

Электрооборудование бойлера пожаротушения. Схема электрическая подключения

Л.Ф. Гипротеатр г. Ленинград

Привязан

Инв. №

1099-02 Копировал: Дружинина формат 22Г

Альбом II

Типовой проект

План на отм. 0.000

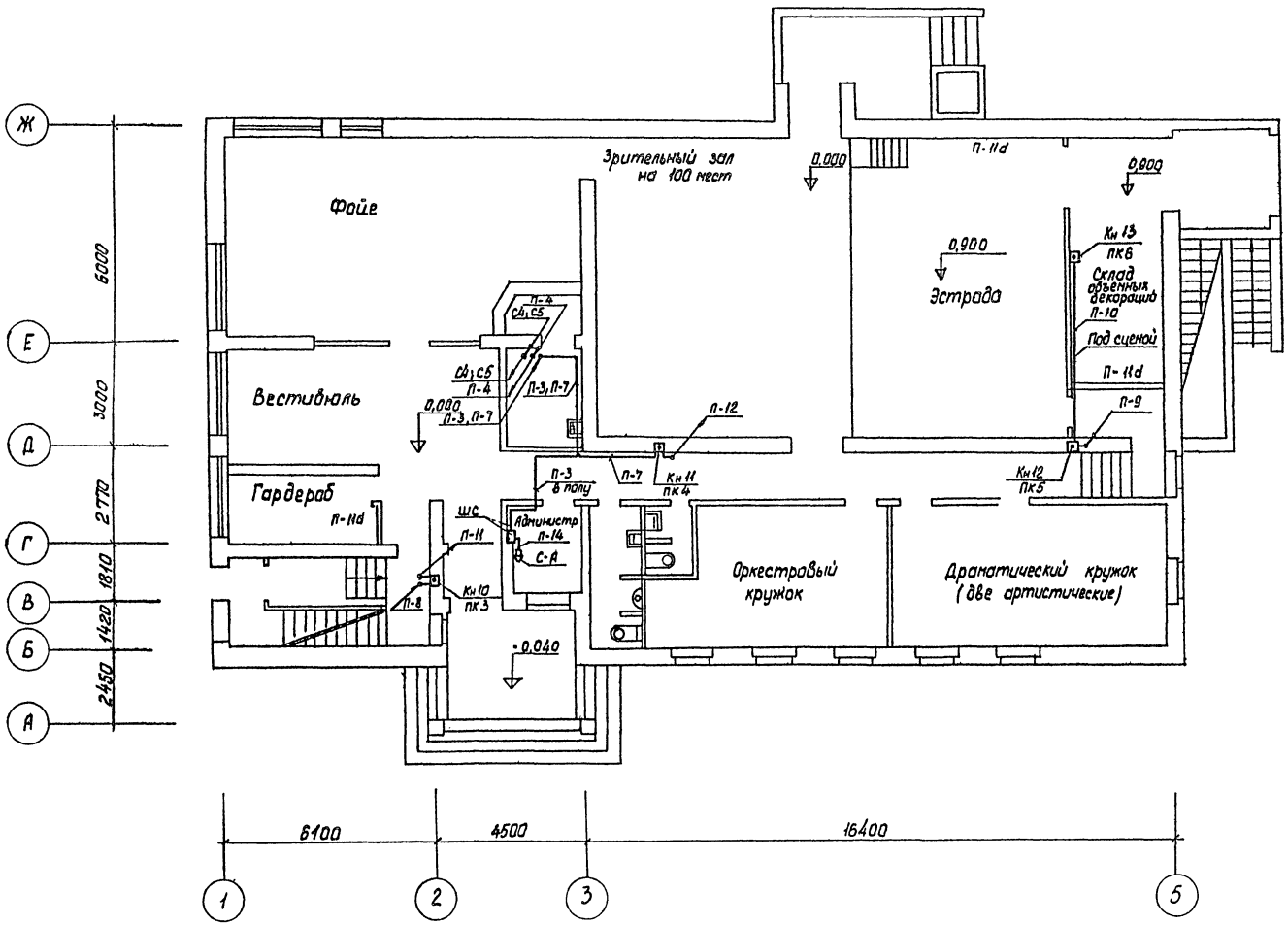

План подвала

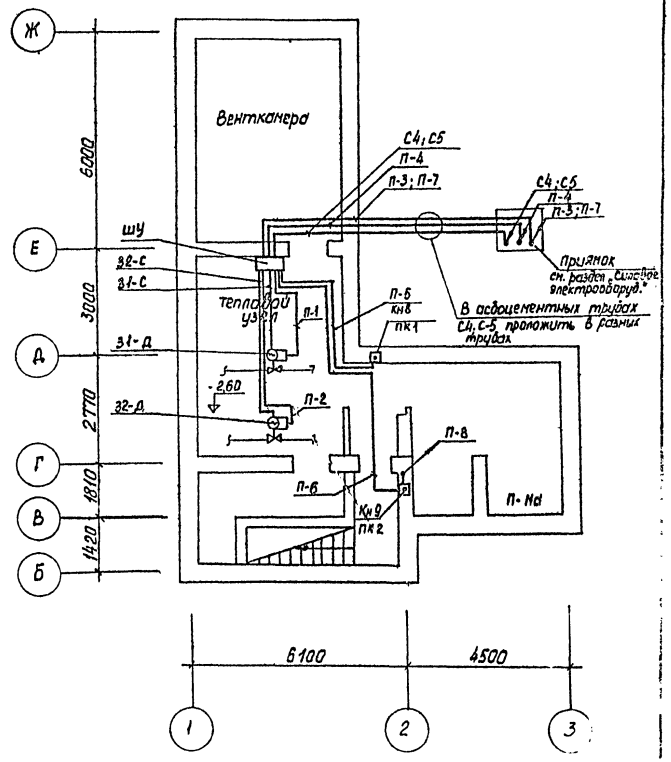

Условные обозначения

- шкаф управления (ШУ)
- шкаф сигнализации (ШС)
- задвижка с электроприводом
- кнопка управления
- сирена сигнальная

Изм.	Лист	№ докум.	Подп.	Дата	264-12-220 АСУ			
					Сельский клуб (стены кирпичные) с залом на 100 мест и административными помещениями			
ГАП		Меккель				Лит.	Лист	Листов
Нач. отд		Грачев				Р	12	
Гл. спец.		Бохман						
Рук. гр.		Зупяр			Электрооборудование водяного пожаротушения. План подвала. План на отм. 0,000. Схема электрическая расположений	П.Ф. Гипротеатр г. Ленинград		
Провер.		Зупяр						
Разраб.		Бадаева						

Привязан

Инв. №

Согласовано

АМ-1 Бахтина

СТО Конутский

Инв. № подл. | Подпись и дата

4099-02 Копировал Дружинина формат 22Г

Альбом II

Типовой проект

План на отм. 3.300

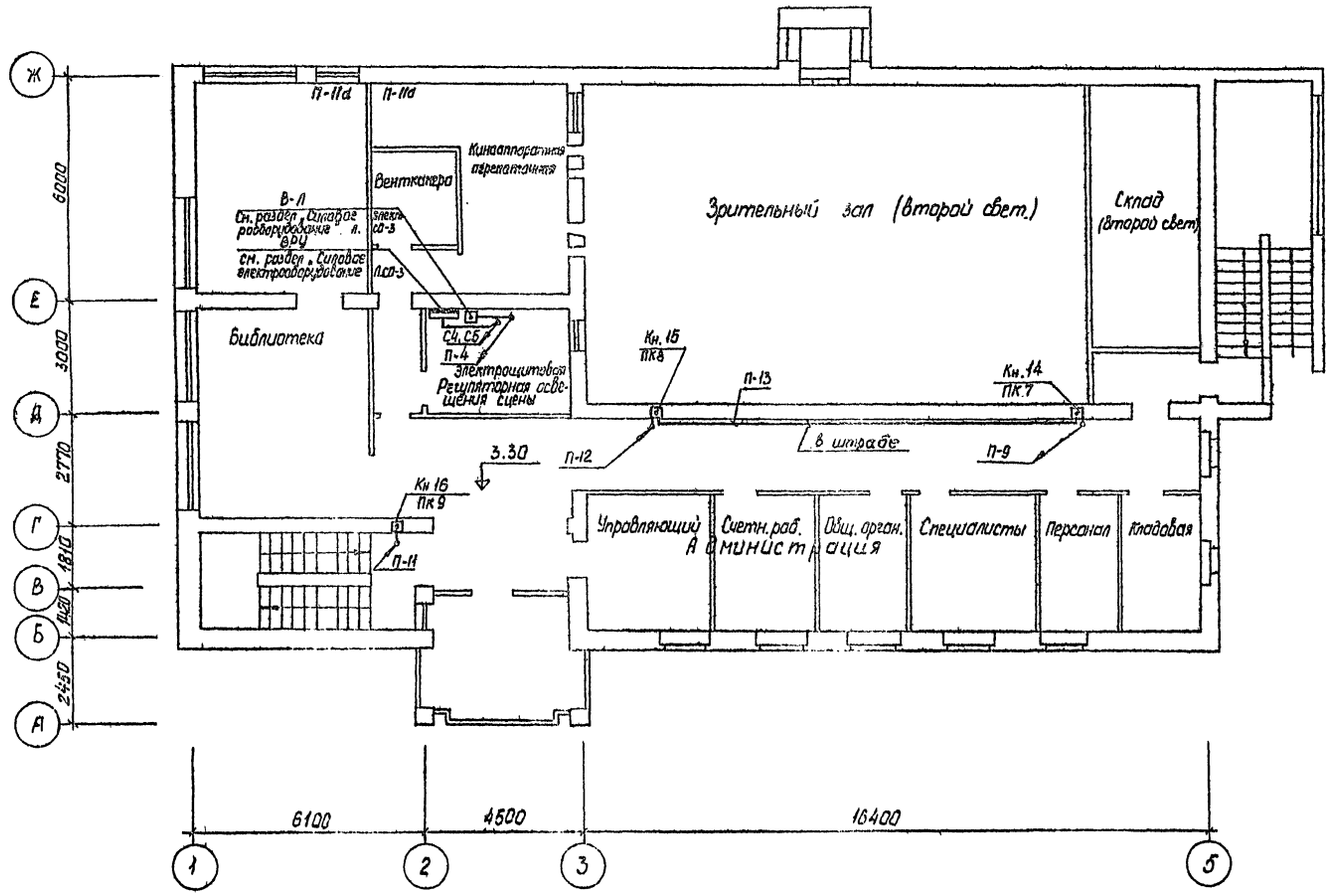

					264-12-220	ЛСУ
					Сельский клуб (стены кирпичные) с залом на 100 мест и административными помещениями	
Изм.	Лист	№ докум.	Подп.	Дата		
Привязан	ГАП	Меккель				Лит. р / Лист 13 / Листов
	Нач. отд	Грачев				
	Гл. спец.	Бахман				
	Рук. гр.	Зуляр			Электрооборудование водяного пожаротушения. План на отм. 3.300. Схема электрическая расположения	П.Ф. Гипротеатр г. Ленинград
	Провер.	Зуляр				
Инв. N	Разраб.	Бадаева				

Согласовано

АМ-1 Бахтина

СТО Комутанова

Инв. № подл. | Подпись и дата

1099-02 Копировал Дружинина формат 22Г

Номер кабеля	Откуда	Куда	Кабель или провод: Ин.в, кВ	Марка	Сечение мм²	Длина м	Труба, рукав: Наружный диаметр мм	Длина м	Способ прокладки
1	2	3	4	5	6	7	8	9	10
В-1	магнитный пускатель В-1 (см. раздел „Силовое электрооборудование")	В-Кн1 (Кн2, В-ЛС	0,66	ПГВ	4 (1×1,5)	5	ПВХ 25	5	По стене
П-4	—— " ——	шкаф управления	"	АКВВГ	4×2,5	25	–	–	По стене, в асбоцементной трубе
	Приточная система П-1								
П1-1	П1-ПКУ (см. раздел „силовое электрооборуд	СК3	0,66	ПВ	8(1×1,5)	5	ПВХ25	5	По стене
П1-2	П1-Кн1/Кн2; П1-ЛС	СК3	–"–	ПВ	5(1×1,5)	20	ПВХ25	20	По стене
П1-3	СК1	СК3	–"–	ПВ	4(1×1,5)	10	ПВХ25	10	По стене
П1-4	СК2	СК3	–"–	ПВ	4(1×1,5)	5	ПВХ 25	5	По стене
П1-5	П1-1КУ	СК1	–"–	ПГВ	5(1×1,5)	3	Рз-Ц-Х-Ш, 15	3	По стене
П1-6	П1-1ИМ	СК1	–"–	ПГВ	3(1×1,5)	3	Рз-Ц-Х-Ш, 15	3	По конструкции
П1-7	П1-2КУ	СК2	–"–	ПГВ	5(1×1,5)	3	Рз-Ц-Х-Ш, 15	3	По стене
П1-8	П1-2ИМ	СК2	–"–	ПГВ	3(1×1,5)	3	Рз-Ц-Х-Ш, 15	3	По конструкции
	Вытяжная система В-1								
В1-1	В1-ПКУ (см. раздел „Силовое электрооборудование")	В1-Кн1/Кн2; В1-ЛС	0,66	ПВ	4(1×1,5)	5	ТТ 20	5	По стене
	Естественная вытяжка ВЕ								
ВЕ-1	СК3	СК4	0,66	ПВ	2(1×1,5)	5	ПВХ 25	5	По стене
ВЕ-2	ВЕ-РОД, ВЕ-РД3	СК4	–"–	ПГВ	9(1×1,5)	3	Рз-Ц-Х-Ш, 15	3	По стене
ВЕ-3	ВЕ-РО; ВЕ-Рз	СК4	–"–	ПГВ	11(1×1,5)	3	Рз-Ц-Х-Ш, 15	3	По стене
ВЕ-4	ВЕ-ЛС; ВЕ-Кн1/Кн2/Кн3	СК4	–"–	ПВ	5(1×1,5)	20	ПВХ 25	20	По стене, в полу
ВЕ-5	СК5	СК4	–"–	ПВ	11(1×1,5)	30	ТТ. 25	30	По стене, в штробе
ВЕ-6	ВЕ-ИМ	СК5	–"–	ПГВ	5(1×1,5)	3	Рз-Ц-Х-Ш, 15	3	По конструкции
ВЕ-7	ВЕ-КУ	СК5	–"–	ПГВ	6(1×1,5)	3	Рз-Ц-Х-Ш, 15	3	По стене

1	2	3	4	5	6	7	8	9	10
	Система водяного пожаротушения								
С4	ВРУ (см. раздел „Электроснабжение")	Шкаф управления	0,66	АВВГ	4×2,5	25	–	–	По стене, в асбоцементной трубе
С5	ВРУ (см. раздел „Электроснабжение")	Шкаф управления	–"–	АВВГ	4×2,5	25	–	–	По стене, в асбоцементной трубе
З1-С	Шкаф управления	З1-Д	–"–	АПВ	4(1×4)	5	ПВХ25	5	По конструкции, в полу
З2-С	Шкаф управления	З2-Д	–"–	АПВ	4(1×4)	5	ПВХ25	5	По конструкции, в полу
П-1	Задвижка З1	Шкаф управления	0,66	ПГВ	9(1×1,5)	5	ПВХ 25	5	По конструкции, в полу
П-2	Задвижка З2	Шкаф управления	–"–	ПГВ	7(1×1,5)	6	ПВХ 25	5	По конструкции, в полу
П-3	Шкаф сигнализации	Шкаф управления	–"–	АКВВГ	14×2,5	25	—		По стене, в асбоцементной трубе
П-5	Шкаф управления	Кн8	–"–	ПВ	2(1×1,5)	5	ПВХ25	5	По стене
П-6	Шкаф управления	Кн9	–"–	ПВ	2(1×1,5)	10	ПВХ25	10	По стене
П-7	Шкаф управления	Кн11	–"–	АКВВГ	4×2,5	15	—	–	По стене, в асбоцементной трубе
П-8	Кн 9	Кн10	–"–	ПВ	2(1×1,5)	5	ПВХ 25	5	По стене
П-9	Кн 12	Кн 14	–"–	ПВ	2(1×1,5)	5	ПВХ 25	5	По стене
П-10	Кн 12	Кн 13	–"–	ПВ	2(1×1,5)	5	ПВХ 25	5	По стене
П-11	Кн 10	Кн 16	–"–	ПВ	2(1×1,5)	5	ПВХ 25	5	По стене
П-12	Кн 11	Кн 15	–"–	ПВ	2(1×1,5)	5	ПВХ 25	5	По стене
П-13	Кн 15	Кн 14	–"–	ПВ	2(1×1,5)	5	ПВХ25	5	По стене
П-14	Шкаф сигнализации	С-А (сирена)	–"–	ПВ	2(1×1,5)	5	ПВХ25	5	По стене

Альбом II

Типовой проект

Согласовано

Инв. № подл. | Подпись и дата

Привязан

Инв. N

Изм.	Лист	№ докум.	Подп.	Дата
ГАП		Меккель		
Нач. отд.		Грачев		
Гл. спец.		Бакман		
Рук. гр.		Зуляр		
Провер.		Зуляр		
Разраб.		Бабаева		

264-12-220 АСУ

Сельский клуб: стены кирпичные с залом на 150 мест и административными помещениями

Лит.	Лист	Листов
Р	14	

Кабельный журнал

Л.Ф. Гипротеатр г. Ленинград

1099-02 Копировал Дружинина Формат 22Г

Альбом II

Типовой проект

Формат	Зона	Поз.	Обозначение	Наименование	Кол.	Примечание
				Документация		
			л. ЭА3-2	Общий вид		
			л. ЭА3-4	Схема электрическая соединений		
			л. ЭА3-3	Перечень надписей		
				Сборочные единицы		
		01		Выключатель		Э1-А
				АЕ2043-10У3 I р. 1А п.п.	02	Э2-А
		02		Выключатель		А1; А2
				АЕ1031-3У4 Iр. 10А п.п.	02	
		03		Выключатель		А3; А4
				АЕ1031-3У4 Iр. 6А п.п.	02	
		04		Пускатель		Э1-0; Э1-2
				ПМЕ-21 3У4 И~220В	02	Э2-0; Э2-2
		05		Реле ПЭ-21-5У3		Р1
				И~220В	01	
		06		Реле ПЭ-21-8 У3		Р2; РК
				И~220В	02	
		07		Реле РВП 72-312100 У4		РВ
				И~220В	01	
		08		Переключатель		Э1-УУ
				ПП2-10/Н2 М3		Э2-УУ
				исполн. 1	02	

Формат	Зона	Поз.	Обозначение	Наименование	Кол.	Примечание
		09		Кнопка КЕ 011 У3		КН1; КН2; Э1-КН2; Э1-КН3
				исполн. 4	06	Э2-КН2 Э2-КН3
		10		Кнопка КЕ 011 У3		Э1-КН1
				исполн. 5 толк. красн.	02	Э2-КН1
		11		Арматура АС1201 5У2		1-ЛС
				И~220В.	02	2-ЛС
				Колодка из 15 зажимов		
				на ток 16А	04	

Нормоконтроль — Рук. группы — Зуляр

Инв. № подл. | Подпись и дата | Взам. инв. №

Привязан							
Инв. N							

Изм.	Лист	№ докум.	Подп.	Дата
ГИП		Меккель		
Нач. отд.		Грачев		
Гл. спец.		Бохман		
Нач. гр.		Зуляр		
Провер.		Зуляр		
Разраб.		Бабаева		

264-12-220 АСУ-Н.01

Сельский клуб четверо кратковременного отдыха на 100 мест и административными помещениями

Лит.	Лист	Листов
Р	1	4

Электроснабжение водяного транспортирующего устройства. Шкаф управления ШУ. Технические выпуски аппаратов.

Гипротеатр г. Ленинград

1090-02 Копировал: Дружинина Формат А2Г

Альбом II

Типовой проект

Вид спереди
Дверь не показана
М 1:10

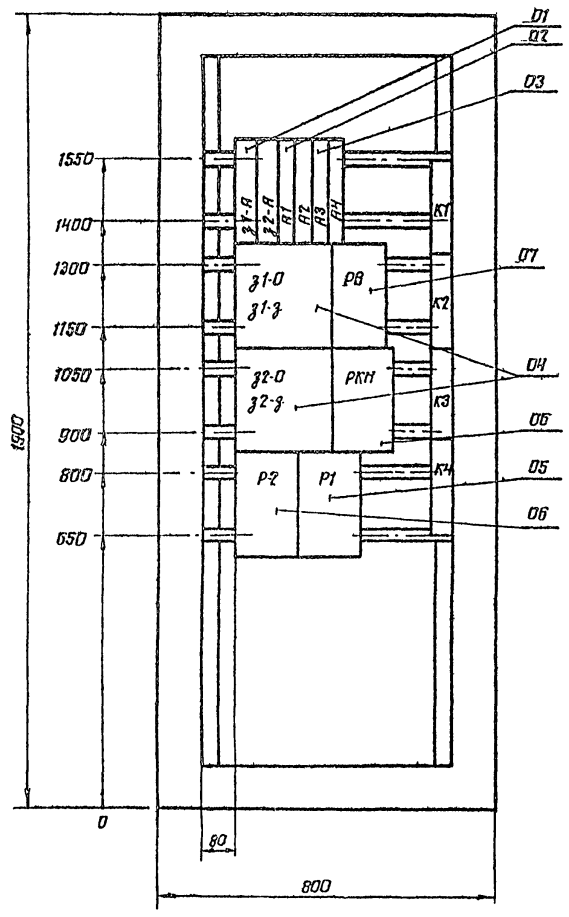

Дверь шкафа
Вид спереди
М 1:10

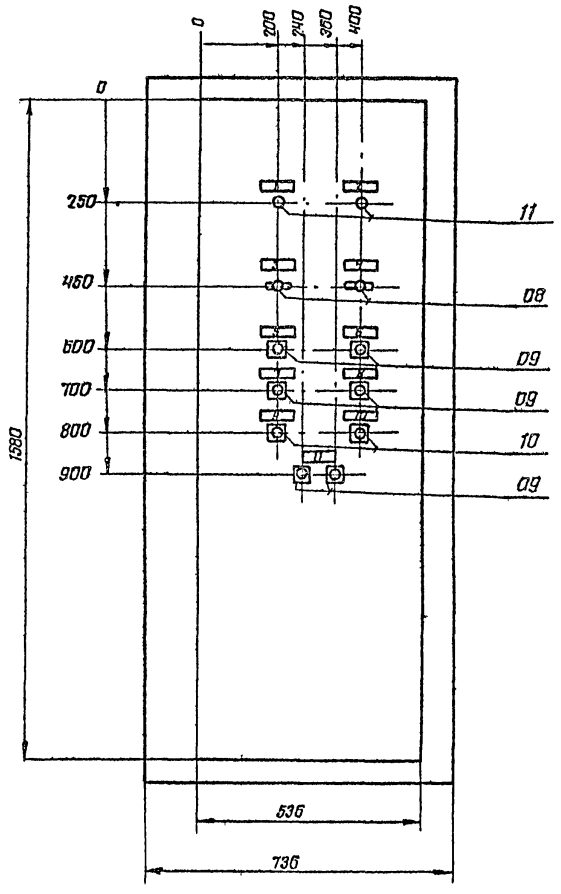

Шкаф одностороннего обслуживания,
одиночный с одностворчатой дверью
ШЭОС - 1086, ОСТ 160.614.008-70

Нормоконтроль
Рук. группы
Инв. № подл. | Подпись и дата

Изм.	Лист	№ докум.	Подп.	Дата
ГАП		Пеккель		
Нач ЭТО		Грачев		
Н. спец.		Бохман		
Рук. гр.		Зуляр		
Пробер		Зуляр		
Разраб		Байдаева		

Привязан

Инв. №

264-12-220 АСУ-Н.01

Сельский клуб (стены кирпичные) с залом на 100 мест и административными помещениями

Лит	Лист	Листов
Р	2	

Электрооборудование водяного пожаротушения. Шкаф управления ШУ.

Чертеж общего вида

Н.Ф. Гипротеатр г. Ленинград

1099-02 копировал Шульга

Формат 22Г

Альбом II

Типовой проект

Панель	Строка	Надпись	Поз обозначение	Место надписи	Текст	Кол	Вид шрифта	Заготовка
		1		Табличка	Контроль напряжения	1		
		2		—"—	Задвижка на основном вводе.	1		
					заклинивание.			
		3		—"—	Задвижка на резервном вводе.	1		
					заклинивание.			
		4		—"—	Задвижка на основном вводе.	1		
					открытие.			
		5		—"—	Задвижка на резервном вводе.	1		
					открытие.			
		6		—"—	Открытие задвижек	1		
		7		—"—	Опробование ламп	1		
		8		—"—	Опробование звонка	1		
		9		—"—	Закрытие задвижек	1		
		10		—"—	Съём звукового сигнала	1		

Нормоконтроль

Рук. группы | Зуляр

Инв. № подл. | Подпись и дата

Привязан:

Инв. №

Изм	Лист	№ докум.	Подпись	Дата
ГАП		Меккель		
Нач. ЭТО		Грачев		
Гл. спец.		Бохман		
Рук. гр.		Зуляр		
Провер.		Зуляр		
Разраб.		Бадаева		

АСУ-Н.02

Сельский клуб (стены кирпичные) с залом на 100 мест и административными помещениями

Лит	Лист	Листов
Р	3	

Электрооборудование водяного пожаротушения. Шкаф сигнализации. Таблица перечня надписей.

Л.Ф. Гипротеатр г. Ленинград

Копировал: Шульга

Формат 22Г

Альбом II

Типовой проект

Панель	Строка	Надпись	Поз. обозначение	Место надписи	Текст	Кол	Вид шрифта	Заготовка
		1		Табличка	Основной ввод.	1		
					Наличие напряжения.			
		2		—"—	Резервный ввод.	1		
					Наличие напряжения			
		3		—"—	Основной ввод.	1		
					местное - откл: - автоматич.			
		4		—"—	Резервный ввод.	1		
					местное - откл. - автоматич.			
		5		—"—	Задвижка на основном вводе.	1		
					открытие.			
		6		—"—	Задвижка на резервном вводе.	1		
					открытие.			
		7		—"—	Задвижка на основном вводе.	1		
					закрытие.			
		8		—"—	Задвижка на резервном вводе.	1		
					закрытие.			
		9		—"—	Задвижка на основном вводе.	1		
					стоп.			
		10		—"—	Задвижка на резервном вводе.	1		
					стоп.			
		11		—"—	Дистанционное опробование.			
					открытие - закрытие	1		

Нормоконтроль

Рук. группы | Зуляр

Инв. № подл. | Подпись и дата

Привязан

Инв. №

Изм	Лист	№ докум.	Подп.	Дата
ГАП		Меккель		
Нач ЭТО		Грачев		
Гл спец		Бохман		
Рук гр		Зуляр		
Провер		Зуляр		
Разраб.		Бадаева		

264-12-220 АСУ-Н.01

Сельский клуб (стены кирпичные) с залом на 100 мест и административными помещениями

Лит.	Лист	Листов
Р	3	

Электрооборудование водяного пожаротушения. Шкаф управления ШУ. Таблица перечня надписей

Л.Ф. Гипротеатр г. Ленинград

Копировал: Шульга 1099-02 Формат 22Г

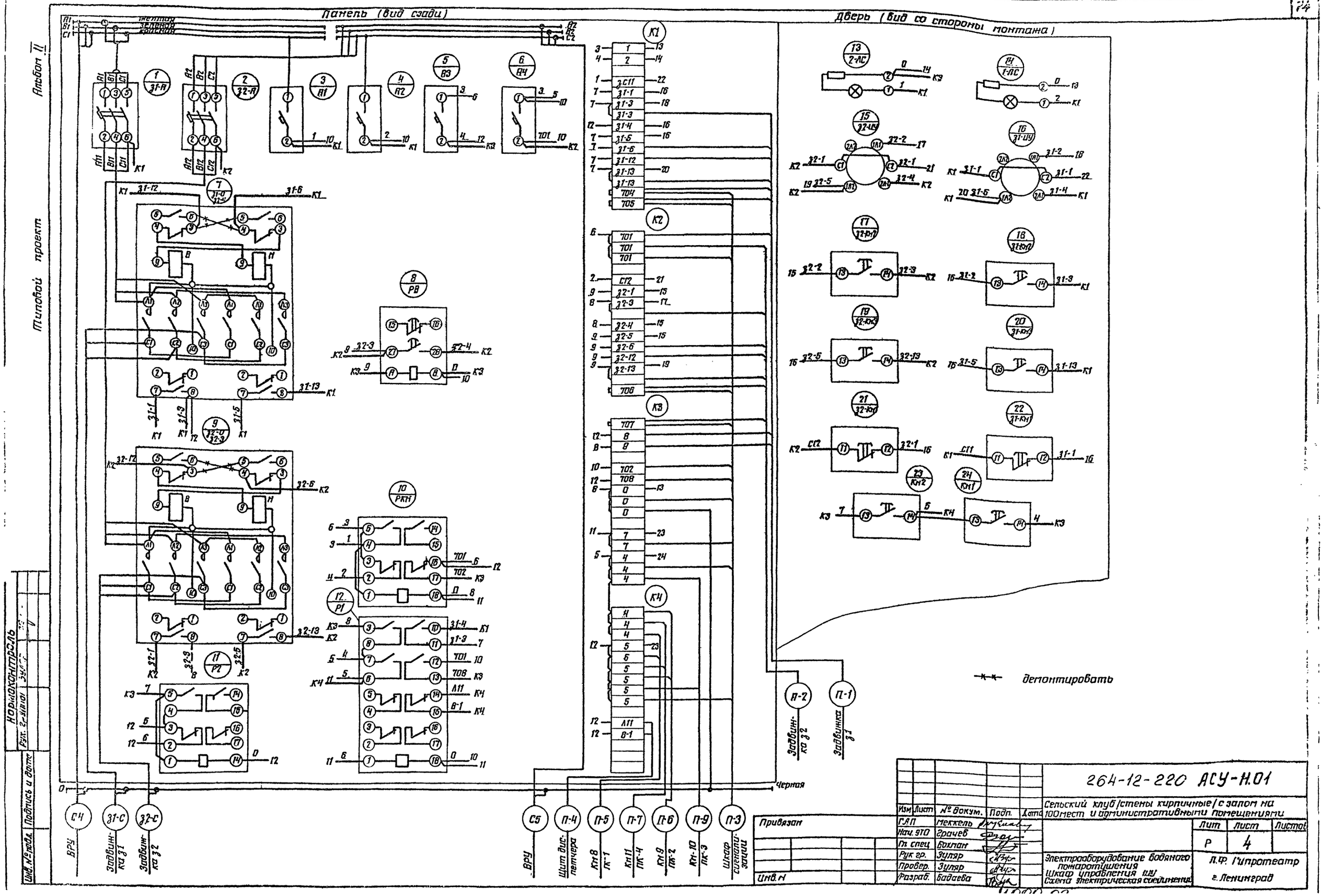
Панель (вид сзади)
Дверь (вид со стороны монтажа)
Альбом II
Типовой проект
Нормоконтроль
Черная
демонтировать
Задвинка З1
Задвинка З2
ВРУ
Щит диспетчера
Кн8 ПК-1
Кн11 ПК-4
Кн9 ПК-2
Кн10 ПК-3
Шкаф сигнализации
Привязан
Инв. №
Изм
Лист
№ докум.
Подп.
Дата
ГАП
Меккель
Нач. ЭТО
Грачев
Гл. спец
Бохман
Рук. гр.
Зуляр
Провер.
Зуляр
Разраб.
Бадаева
264-12-220 АСУ-Н.01
Сельский клуб/стены кирпичные/с залом на 100 мест и административными помещениями
Лит
Лист
Листов
Р
4
Электрооборудование водяного пожаротушения
Шкаф управления ПУ
Схема электрическая соединения
Л.Ф. Гипротеатр
г. Ленинград

Альбом II

Типовой проект

Вид спереди
Дверь не показана
М 1:5

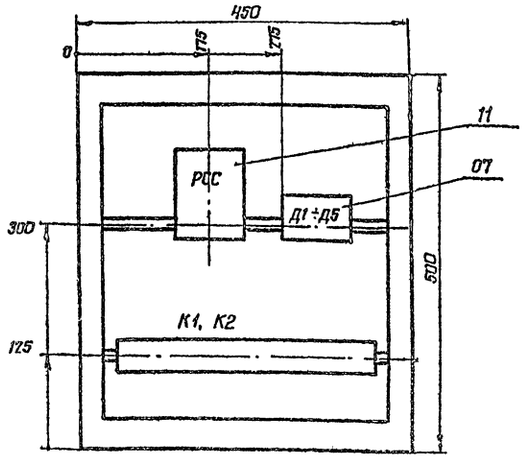

Дверь щита
Вид спереди М 1:5

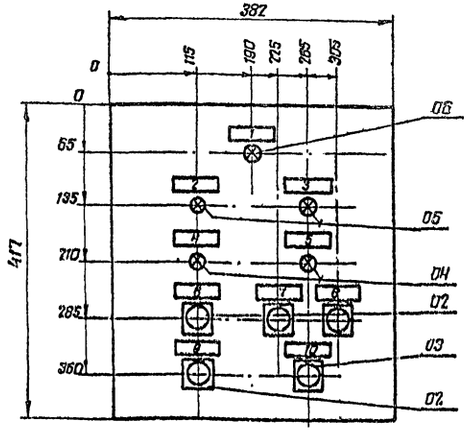

Навесной одиночный шкаф
типа ПУЭНТ размерами
500×450×360мм МН4151-52

Формат	Зона	Поз.	Обозначение	Наименование	Кол.	Примечание
				Документация		
			ЭАЗ-6	Общий вид		
			ЭАЗ-8	Схема электрическая соединений		
			ЭАЗ-7	Перечень надписей		
				Сборочные единицы		
		01		Реле ПЭ-21-8У3 И~220в	01	РСС
		02		Кнопка КЕ 011У3 исполнение 4	04	Кн3÷Кн6
		03		Кнопка КЕ 011У3 исполн.4 толк. красн.	01	Кн7
		04		Арматура АС 12011У2 И 220в	02	З1-ЛО З2-ЛО
		05		Арматура АС 12014У2 И 220в	02	З1-ЛН З2-ЛН
		06		Арматура АС12015У2 И 220в	01	ЛСН
		07		Диод Д226Б	05	Д1÷Д5
				Колодка на 15 зажимов на ток 16А	2	

Нормоконтроль
Рук. группы Зуляр
Подпись и дата
Инв. № подл.

Привязан:
Инв. N

Изм.	Лист	№ докум.	Подп.	Дата
ГАП		Меккель		
Нач. ЭТО		Грачев		
Гл. спец.		Бохман		
Рук. гр.		Зуляр		
Провер.		Зуляр		
Разраб.		Бадаева		

АСУ-Н.02

Сельский клуб /стены кирпичные/ с залом на 100 мест и административными помещениями

Лит	Лист	Листов
Р	2	

Электрооборудование водяного пожаротушения. Шкаф сигнализации ШС. Чертеж общего вида.

Л.Ф. Гипротеатр г. Ленинград

Копировал: Шильга Формат 22 г.

Альбом II

Типовой проект

Нормоконтроль
Рук. группы Зуляр
Подпись и дата
Инв. № подл.

Привязан:
Инв. N

Изм.	Лист	№ докум.	Подп.	Дата
ГАП		Меккель		
Нач. ЭТО		Грачев		
Гл. спец.		Бохман		
Рук. гр.		Зуляр		
Провер.		Зуляр		
Разраб.		Бадаева		

264-12-220 АСУ-Н.02

Сельский клуб /стены кирпичные/ с залом на 100 мест и административными помещениями

Лит	Лист	Листов
Р	1	4

Электрооборудование водяного пожаротушения. Шкаф сигнализации ШС. Технические данные аппаратуры

Л.Ф. Гипротеатр г. Ленинград

Вид спереди

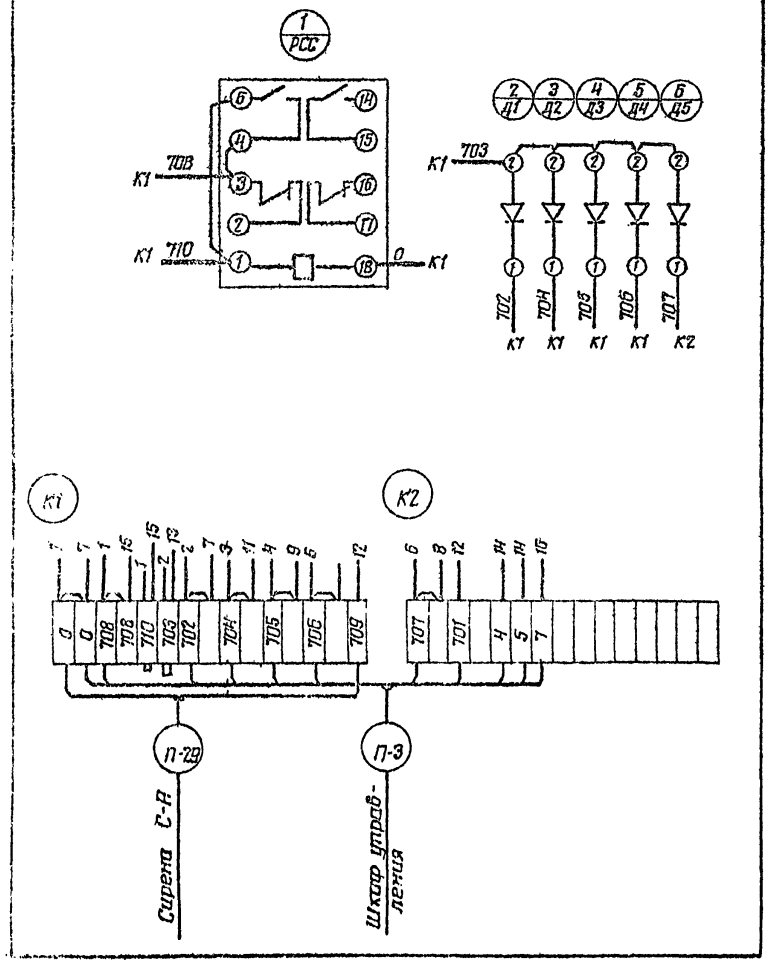

Дверь щита
Вид со стороны монтажа

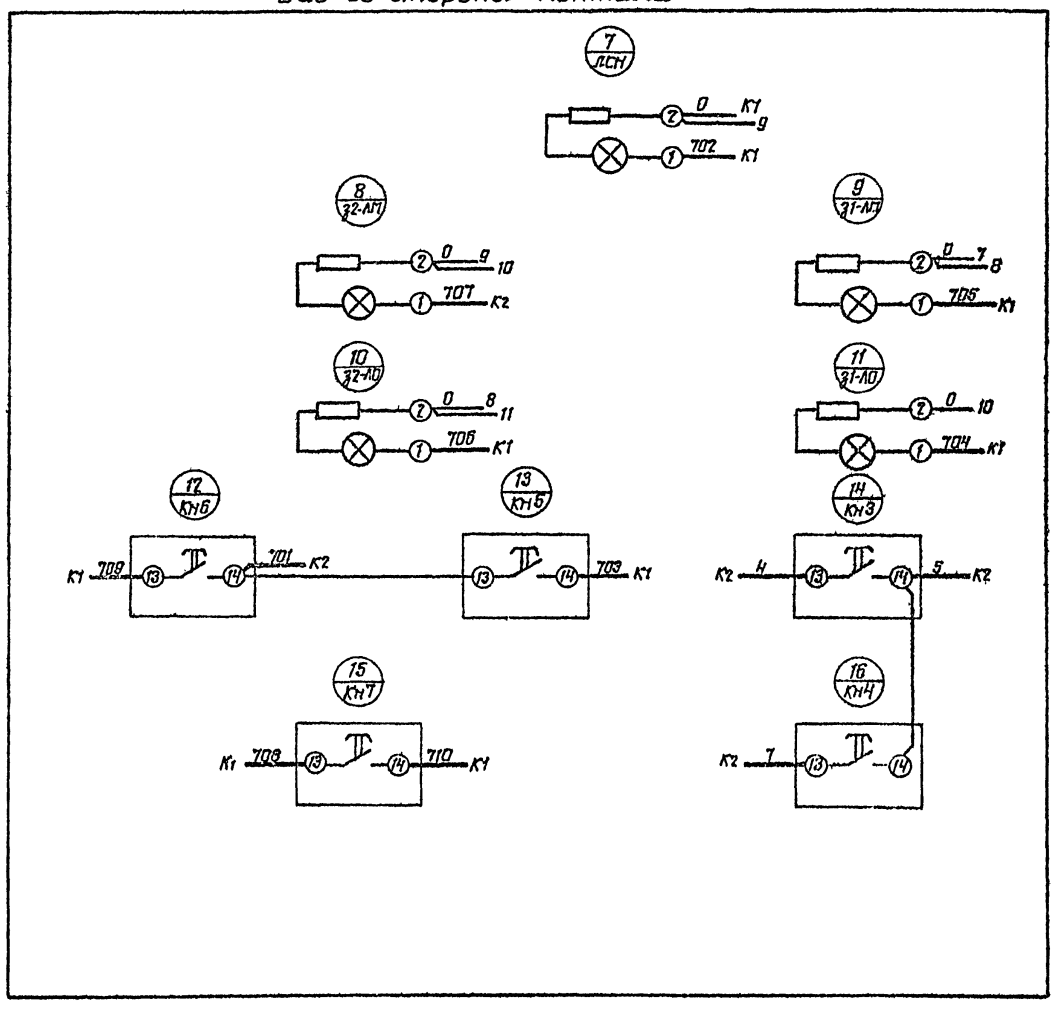

					264-12-220 АСУ-Н.02		
					Сельский клуб (стены кирпичные) с залом на 100 мест и административными помещениями		
Изм.	Лист	№ докум.	Подп.	Дата		Лит.	Лист	Листов
Г.А.П.		Меккель				Р	4	1
Нач. ЭТО		Грачев						
Гл. спец.		Бохман						
Рук. гр.		Зуляр			Электрооборудование водяного пожаротушения. Шкаф сигнализации. Схема электрическая соединений.	Л.Ф. Гипротеатр г. Ленинград		
Провер.		Зуляр						
Разраб.		Бабаева						

Привязан:

Инв. №

Альбом II

Типовой проект

Инв. № подл. | Подпись и дата | Взам. инв. №

ЦЕНТРАЛЬНЫЙ ИНСТИТУТ
ТИПОВОГО ПРОЕКТИРОВАНИЯ ГОСПРОЯ БССР
МИНСКИЙ ФИЛИАЛ

г. Минск 220000 ул. К. Маркса 37
Сдано в печать 5.11.1981 г.
Заказ [illegible] тираж 100 экз.
Инв. № 10971 цена 5-93

gost.e-ecolog.ru