ТИПОВОЙ ПРОЕКТ

264-12-220

СЕЛЬСКИЙ КЛУБ /СТЕНЫ КИРПИЧНЫЕ/ С ЗАЛОМ НА 100 МЕСТ

И АДМИНИСТРАТИВНЫМИ ПОМЕЩЕНИЯМИ ДЛЯ СТРОИТЕЛЬСТВА В IВ ПОДРАЙОНЕ II И III КЛИМАТИЧЕСКИХ РАЙОНОВ

АЛЬБОМ I

1099-01
5-09

				Привязан
				Инв. №

gost.e-ecolog.ru

ТИПОВОЙ ПРОЕКТ
264-12-220
СЕЛЬСКИЙ КЛУБ /СТЕНЫ КИРПИЧНЫЕ/
С ЗАЛОМ НА 100 МЕСТ
И АДМИНИСТРАТИВНЫМИ ПОМЕЩЕНИЯМИ
ДЛЯ СТРОИТЕЛЬСТВА В IB ПОДРАЙОНЕ
II и III КЛИМАТИЧЕСКИХ РАЙОНОВ

СОСТАВ ПРОЕКТА

АЛЬБОМ I	АРХИТЕКТУРНО-СТРОИТЕЛЬНЫЕ ЧЕРТЕЖИ. ТЕХНОЛОГИЯ. МЕХАНООБОРУДОВАНИЕ. КИНОТЕХНОЛОГИЯ И ЭЛЕКТРОАКУСТИКА. СВЯЗЬ И СИГНАЛИЗАЦИЯ.
АЛЬБОМ II	ОТОПЛЕНИЕ И ВЕНТИЛЯЦИЯ. ВОДОПРОВОД И КАНАЛИЗАЦИЯ. ЭЛЕКТРОСНАБЖЕНИЕ. СИЛОВОЕ ЭЛЕКТРООБОРУДОВАНИЕ. ЭЛЕКТРООСВЕЩЕНИЕ ЗДАНИЯ. ОСВЕЩЕНИЕ СЦЕНЫ. АВТОМАТИЗАЦИЯ САНТЕХУСТРОЙСТВ. ЭЛЕКТРООБОРУДОВАНИЕ ВОДЯНОГО ПОЖАРОТУШЕНИЯ.
АЛЬБОМ III	ЧАСТЬ 1, ЧАСТЬ 2. СМЕТЫ.

АЛЬБОМ I

РАЗРАБОТАН
ЛЕНИНГРАДСКИМ ФИЛИАЛОМ „ГИПРОТЕАТР"
ГЛАВНЫЙ ИНЖЕНЕР ИНСТИТУТА Б.Булынин.
ГЛАВНЫЙ АРХИТЕКТОР ПРОЕКТА Р.Меккель.

УТВЕРЖДЕН
ГОСГРАЖДАНСТРОЕМ ПРИКАЗ № 319
ОТ 13.11.80г. ВВЕДЕН В ДЕЙСТВИЕ
ЛФ ГИПРОТЕАТР
ПРИКАЗ № 21 ОТ 15.09.81г.

				Привязан
Инв.№				

Альбом I

Типовой проект

Ведомость рабочих чертежей основного комплекта

Лист	Наименование	Примечание
	Титульный лист	
1	Общие данные /начало/	
2	Общие данные /продолжение/	
3	Общие данные /окончание/	
4	Ведомость отделки помещений	
5	Противопожарные мероприятия и схемы эвакуации	
6	Лист привязки	
7	Генеральный план /примерное решение/	
8	Разбивочный план осей	
9	План на отм. 0.000; 0.900; сечение а-а	
10	План на отм. 3.000; деталь 5	
11	План на отм. -2.600; Сечение 9-9, детали 4, 8; План кровли.	
12	Разрезы 1-1, 2-2. Детали 1,2	
13	Разрезы 3-3, 4-4. Деталь 3.	
14	Фасады 1-5; А-ж; 5-1; ж-А.	
15	Фрагмент фасада н 1, фрагмент фасада н2. Деталь 6.	
16	Фрагмент плана м/о „2-3". Сечение е-е	
17	Крыльца н1, н2. Сечения Б-Б, Б-В.	
18	План венткамеры н1. Шахта н1. Металлические рамки Р-1÷Р-7, детали.	
19	Конструкция пола эстрады. Рамки Р-8, Р-9. Деталь 7.	
20	Планы полов на отм. 0.000; 3.300. Экспликация полов.	
21	Общие указания по витражам.	
22	Схемы витражей. Витраж В-1. Узел 1.	
23	Витраж В-2	
24	Схема нагрузок на фундаменты.	
25	План фундаментов. Сечения 1-1÷7-7.	
26	Сечения фундаментов 8-8÷12-12	
27	План подпольных каналов. Сечения 1-1÷4-4.	
28	План перекрытия над подвалом. Планы перекрытия на отм. 0.900; 6.430; 5.570; 3.660. Лестница в осях „Д-ж" ÷„5"	
29	План перекрытия над 1 этажом.	
30	План покрытия. Сечения. Узлы.	
31	Перекрытие и покрытие. Сечения 6-6÷10-10; Узлы 5;6	
32	Монолитные участки Ум-1, Ум-2. Перекрытие. Узлы 4÷6	
33	Монолитные участки Ум-4, Ум-5, Ум-6.	
34	Планы перемычек	
35	Лестница в осях „1-2", „Б-Г".	
36	Анкера мс4÷мс9. Закладные детали. м-1÷м-4. Сетка С-1.	
37	Сводная спецификация /начало/	
38	Сводная спецификация /окончание/	
39	Развертки стен зрительного зала и фойе.	

Ведомость ссылочных документов

Обозначение	Наименование	Примечание
ОСТ 20-3-78	Двери деревянные входные и служебные	
ГОСТ 13579-78	Блоки бетонные для стен подвалов	
ГОСТ 6428-74	Гипсобетонные перегородки.	
ГОСТ 6629-74*	Двери деревянные внутренние.	
ГОСТ 11214-78	Окна и балконные двери деревянные с двойным остеклением для жилых и общественных зданий.	
ГОСТ 17608-72*	Плиты бетонные тротуарные	
Серия 2.230-1, в.5	Гипсобетонные перегородки.	
Серия 2.236-2, в.1	Детали примыкания оконных и дверных блоков в общественных зданиях.	
Серия 2.244-1, в.4	Детали полов.	
Серия 2.244-1, в.3	Примыкания полов.	
Серия 2.260-1, в.3	Детали покрытий и кровли.	
Серия 1.256-1	Металлические ограждения лестниц	
Серия 1.236-4÷7 в. 1, 2, 3	Витрины и тамбуры из алюминиевых сплавов для общественных зданий.	
Серия 1.112-5, в.1	Плиты железобетонные для ленточных фундаментов.	
Серия 3.006-2	Сборные железобетонные каналы и тоннели из лотковых элементов	
Серия 1.141-1, в. 7,9,10,12, 15,17,18,58	Панели перекрытий железобетонные многопустотные	
Серия 1.241-1, в.2	То же	
Серия 1.225-1	Прогоны железобетонные	
Серия 1.225-2, в.5	То же	
Серия 1.138-10, в.1	Перемычки железобетонные для зданий с кирпичными стенами	
Серия 1.238-1, в.1	Железобетонные козырьки входов и парапетные плиты общественных зданий.	
Серия 1.155-1, в.1	Ступени бетонные и железобетонные	
Серия 1.251-3, в.1	Лестничные марши	
Серия 1.252-3, в.1	Лестничные площадки.	

Ведомость основных комплектов рабочих чертежей

Обозначение	Наименование	Примечание
АС	Архитектурно-строительные чертежи.	
ТХ	Технология.	
МО	Механооборудование.	
КТ	Кинотехнология и электроакустика.	
СС	Связь и сигнализация.	
ОВ	Отопление и вентиляция.	
ВК	Водопровод и канализация.	
ЭС	Электроснабжение.	
ЭМ	Силовое электрооборудование.	
ЭО	Электроосвещение здания.	
ЭОС	Освещение сцены.	
АСУ	Автоматизация сантехустройств. Электрооборудование водяного пожаротушения.	

Типовой проект разработан в соответствии с действующими нормами и правилами и предусматривает мероприятия, обеспечивающие взрывную, взрывопожарную и пожарную безопасность при эксплуатации здания.

Главный архитектор проекта Меккель

Инв.№ подл. | Подпись и дата | Взам. инв.№

Привязан

Инв.№

264-12-220 АС

Сельский клуб (стены кирпичные) с залом на 100 мест и административными помещениями

			Стадия	Лист	Листов
ГАП	Меккель				
Нач.отд.	Бахтина		Р	1	
Гл.конст.	Антонов				
Разраб.	Шулятикова				
Исполн.	Макарова		Общие данные /начало/	Л.Ф. Гипротеатр г. Ленинград	
Провер.	Глобина				

Копировал: Белова 1099-01 Формат 22 г

Альбом I

Типовой проект

Ведомость спецификаций

Лист	Наименование	Примечание
4	Спецификация заполнения проемов	
4	Спецификация металлических ограждений	
18	Спецификация стальных элементов венткамер	
21	Витражи. Спецификация материалов	
27	Перечень элементов подпольных каналов	
32,33	Перечень элементов монолитных участков	
35	Перечень элементов лестниц	
36	Ведомость металлических элементов	
37	Сводная спецификация /начало/	
38	Сводная спецификация /окончание/	

Технические характеристики и показатели

Наименование		Количество
Объем строительный здания	м³	3151.00
В том числе: подземной части	"	288.88
Объем строительный на 1м² полезной площади	"	5.13
То же, на расчетный показатель *	"	24.24
Площадь застройки	м²	427.00
Общая	"	840.40
В том числе: подземной части	"	63.50
Общая площадь на расчетный показатель	"	4.72

Стоимостные показатели

Общая сметная стоимость	тыс. руб.	112.33
В том числе: строительно-монтажных работ	"	90,14
оборудования и мебели	"	22,19
Стоимость строительно-монтажных работ на 1 м² полезной площади	руб.	147,6
То же, на 1 м³ строительного объема	"	28,60
Стоимость общая на расчетный показатель	"	864.00

Трудоемкость.

Построечные трудовые затраты	чел. дн.	3005.80
То же, на 1 м² полезной площади	"	4.90
То же, на 1 м³ строительного объема	"	0.95
То же, на расчетный показатель	"	23.12

* Расчетный показатель вместимости клуба – 1 посетитель
Количество посетителей – 130 человек.

Расход строительных материалов

Наименование		Количество
Цемент	т	97.98
Цемент, приведенный к марке м 400	"	95.60
То же, на 1 м² полезной площади	"	0.159
То же, на 1 м³ строительного объема	"	0.031
Сталь	"	9.95
Сталь, приведенная к классам А-1 и С38/23	"	14.20
В том числе: сталь прокатная, приведенная к С38/23	"	1.00
Сталь, приведенная к А-1 и С38/23 на 1 м² полезн. площади	кг	23.10
То же, на расчетный показатель	"	109.00
Бетон и железобетон	м³	342.10
В том числе: монолитный	"	62.20
сборный тяжелый	"	279.90
Бетон и железобетон на 1 м² полезной площади	"	0.56
То же, на расчетный показатель	"	2,63
Лесоматериалы	"	
Лесоматериалы, приведенные к круглому лесу	"	
Кирпич	тыс. шт.	252.10

Эксплуатационные показатели

Расход воды	м³/сут.	1.20
холодной	м³/час	0.95
горячей	"	0,50
Канализационные стоки	"	1.90
Расход тепла	ккал/ч / кВт	175830 / 204.5
В том числе: на отопление	"	66830 / 77.7
на вентиляцию	"	73000 / 84.9
на горячее водоснабжение	"	36.000 / 41.9
Тепла на отопление 1 м² общей площади	"	108.9 / 0.73
Потребная электрическая мощность	кВт	41.00

Варианты ограждающих конструкций при расчетных температурах – T°C

Наименование	Изм.	Наружная температура – °C		
		– 20÷27°	– 28÷30	-31÷40
Покрытие железобетонные многопустотные плиты с утеплителем из пенобетона γ=400 кг/м³	мм	100	140	180
Наружные стены. Лицевой керамический пустотный кирпич γ=1400 кг/м³ и обыкновенный красный кирпич пластического прессования	мм	510	540	640
Привязка наружной стены „а"	мм	310	340	440

Общие данные

Типовой проект Сельского клуба с залом на 100 мест и административными помещениями разработан на основании задания Госгражданстроя от 13 мая 1980 г. и утвержденного технического проекта приказом N 319 от 13 ноября 1980 г.

Область применения, условия строительства:

на усадьбах производственных участков колхозов и совхозов, на территориях с обычными геологическими условиями I.В подрайона, II и III климатических районов с расчетными зимними температурами –20°С, –30°С /основное решение/, –40°С; зона влажности – нормальная.

Вес снегового покрова – 100 кгс/м² /снеговой район – III/; величина скоростного напора ветра – 45 кгс/м²; нормативные нагрузки, принятые в проекте: для покрытия /от снега/ – 100 кгс/м²
для междуэтажных перекрытий – 200÷500 кгс/м²;
для лестниц – 400 кгс/м².

Класс здания – II. Степень долговечности – II. Степень огнестойкости – II.

Генеральный план

Проектом предлагается примерное решение для участка со спокойным рельефом площадью 0,6 га, предусматривающее четыре зоны: зрелищную, спортивную, отдыха и хозяйственную, с предпочтительной ориентацией „юг" – „юго-восток." Озеленение территории определяется местными условиями.

За отм. 0.000 принята отметка чистого пола 1 этажа.

Инв. № подл. | Подпись и дата | Взам. инв. №

Привязан

Инв. №

ГАП	Меккель	
Нач. отд.	Бахтина	
Гл. конст.	Антонов	
Разраб.	Шулятикова	
Исполнил	Макарова	
Проверил	Глобина	

264-12-220 АС

Сельский клуб /стены кирпичные/ с залом на 100 мест и административными помещениями

Лист	Листов
2	

Общие данные /продолжение/

Л.Ф. Гипротеатр г. Ленинград

Копировал: Белова 1099-01 Формат 22г

Альбом I

Типовой проект

Объемно - планировочное решение.

Здание двухэтажное, компактное с двусветным зрительным залом и эстрадой; вертикальная связь осуществляется одной лестничной клеткой, наружная лестница - эвакуационная.

На этаже располагается зрительская часть и кружковые комнаты; на 2 этаже - библиотека, кинопаратная с регуляторной и административные помещения; в подвале - технические помещения и кладовая мебели фойе.

Расположение помещений позволяет обеспечить автономную работу клуба и административных помещений.

Главный вход выделен порталом, над которым располагается реклама.

Наружная отделка - лицевой кирпич и керамическая плитка по цоколю. Внутренняя отделка - см. Ведомость отделочных работ (лист 6).

Конструктивные решения.

Конструктивная схема - несущие продольные и поперечные кирпичные стены, жестко связанные дисками перекрытий.

Наружные и внутренние стены выполнены из обыкновенного глиняного кирпича пластического прессования по ГОСТ 530-71* марки М-100 на растворе марки М-50; облицовка - лицевой пустотелый кирпич по ГОСТ 7484-78.

Данные по геологическим условиям - см. лист АС-18.

Фундаменты - сборные железобетонные плиты и бетонные блоки.

Перекрытие и покрытие - сборные железобетонные плиты.

Прогоны и перетычки - сборные железобетонные.

Лестницы - сборные железобетонные и отдельные ступени по кирпичным стенам.

Перегородки - кирпичные марки М 75 на растворе М 25 и гипсобетонные по серии 2.230-15.5

Кровля - с внутренними водостоками, совмещенная, рулонная плоская, из 4 слоев рубероида РМД-350, с защитным слоем из гравия; с утеплителем из пенобетона $\gamma = 400$ кг/м³ (см. таблицы на листе 4)

Витражи - из алюминиевых сплавов по серии 1.236.4-7, вып. 1, 2, 3.

Окна и двери - деревянные

Установка и крепление дверных блоков в проемах должно производится согласно СНиП III-19-76 и СНиП II.I-71*, а также альбомов типовых деталей серии 2.130-1, 1.132-2 и 1.133-1.

Противопожарные и антисептические мероприятия.

Здание запроектировано в соответствии со СНиП II А 5-70* „Противопожарные нормы проектирования зданий и сооружений."

Противопожарные мероприятия по разделам и схему эвакуации из помещений см. лист 3.

В качестве защиты от гниения деревянных конструкций здания следует применять глубокую пропитку антисептиком.

Указания по привязке проекта.

Проект может быть принят к строительству после предварительного выполнения работ, связанных с применением проекта на конкретном участке на основании архитектурно-планировочного задания местных архитектурных органов, заключения о геологическом строении и несущей способности грунтов основания и других исходных данных.

При привязке типового проекта к конкретным условиям и при отступлении от принятых в данном проекте данных, должен быть произведен поверочный расчет.

Все данные по кирпичной кладке стен даны для работы при плюсовых температурах.

В качестве основания под фундаменты здания в типовом проекте приняты непросадочные грунты с ненарушенной водостойкой и нерыхлой природной структурой.

Указания по производству работ в зимнее время.

При производстве работ в зимнее время следует соблюдать соответствующие пункты глав СНиП III-17-78 „Каменные конструкции, правила производства и приемки работ."

1. Кладку вести на растворе с противоморозными добавками, обеспечивающими твердение раствора на морозе без дополнительного обогрева.

2. При производстве работ вести систематический контроль растворов на всех этапах строительства.

При производстве бетонных работ руководствоваться СНиП III-15-76 „Бетонные и железобетонные конструкции монолитные"

При устройстве фундаментов основание должно быть защищено от промерзания. Установка фундаментов на мерзлый грунт не допускается. Руководствоваться СНиП III-9-74

Защита стальных соединений от коррозии.

Антикоррозийную защиту стальных анкерных и сварных соединений следует выполнять в соответствии с главой СНиП II-28-73* „Защита строительных конструкций от коррозии" и СНиП III-23-76

Все стальные элементы сварных и анкерных соединений обязательно в последующем обетонить или замонолитить их цементно-песчаным раствором толщиной не менее 20 мм.

Инв. № подл. | Подпись и дата

Привязан

Инв. №

Изм.	Лист	№ докум.	Подпись	Дата
ГАП		Меккель		
Нач. отд		Бахтина		
Гл. констр		Антонов		
Разработ		Меккель		
Исполнил		Кулагина		
Проверил		Меккель		

264-12-220 АС

Сельский клуб (стены кирпичные) с залом на 100 мест и административными помещениями

Лит.	Лист.	Листов
Р	3	

Общие данные (окончание)

Л.Ф. Гипротеатр г. Ленинград

1000-01

Копировал Иванова

Формат 22г

Альбом I

Типовой проект

Ведомость отделки помещений

площадь в м²

Наименование помещений	Потолок		Стены и перегородки		Низ стен и перегородок (панели)			Штукатурка под окраску
	площадь	Вид отделки	площадь	Вид отделки	площадь	Вид отделки	высота мм	
1	2	3	4	5	6	7	8	9
Подвал на отм. -2.600								
Кладовая мебели	15.94	Побелка	41.51	Побелка	—	—	—	Простая штукатурка
Тепловой узел	21.48	—"—	40.78	—"—	—	—	—	
Венткамера №1	25.10	—"—	41.84	—"—	—	—	—	
Коридор в осях Д-Г	3.43	—"—	10.56	—"—	—	—	—	
Первый этаж на отм. 0.000; 0.900								
Входной вестибюль	36.90	Улучшенная клеевая окраска	31.74	Улучшенная окраска ПВА	—	—	—	Улучшенная штукатурка
Фойе зрительного зала	56.77	Улучшенная клеевая окраска	45.02	Улучшенная окраска ПВА	—	—	—	
Гардероб	7.75	—"—	19.23	—"—	—	—	—	
Администратор	7.65	—"—	35.77	—"—	—	—	—	
Подсобная буфета	6.42	Побелка	28.81	Побелка	48.3	Облицовка керамич. плитки	2000	Простая штукатурка
Зрительный зал	64.57	Улучшенная клеевая окраска	137.94	Улучшенная клеевая окраска	—	—	—	Улучшенная акустическая штукатурка
Эстрада	51.60		117.76		—	—	—	
Склад объемных декораций	15.71	Побелка	79.81	Побелка	—	—	—	Простая штукатурка
Драматический кружок (артистич.)	28.60	Клеевая окраска	57.53	Улучшенная окраска ПВА	—	—	—	Улучшенная штукатурка
Оркестровый кружок	23.05	—"—	55.35	—"—	—	—	—	
Коридор в осях В-Б	25.44	—"—	116.89	—"—	—	—	—	
Санузлы	7.81	Побелка	70.19	Побелка	44.31	Облицовка керамич. плитки	2000	
Тамбуры	5.75	Побелка	32.30	Улучшенная окраска ПВА	—	—	—	
Второй этаж на отм. 3.300								
Библиотека	51.06	Улучшенная клеевая окраска	83.07	Улучшенная окраска ПВА	—	—	—	Улучшенная штукатурка
Управляющий	12.76	Клеевая окраска	39.01	—"—	—	—	—	
Счетн. работники	8.57	—"—	32.11	—"—	—	—	—	
Обществ. организации	8.57	—"—	32.11	—"—	—	—	—	
Специалисты	10.08	—"—	34.51	—"—	—	—	—	
Персонал	8.95	—"—	32.10	—"—	—	—	—	
Кладовая	8.02	Побелка	31.21	Клеевая окраска	—	—	—	Простая штукатурка
Регуляторная освещения сцены	11.56	—"—	39.37	Клеевая окраска	—	—	—	Акустическая штукатурка
Киноаппаратная перетопочная аппаратная	20.77	—"—	62.88	Клеевая окраска	—	—	—	
Венткамера	5.75	Побелка	26.89	Побелка	—	—	—	Простая штукатурка
Коридоры	36.72	Клеевая окраска	113.67	Окраска ПВА	—	—	—	Улучшенная штукатурка
Входной тамбур	3.37	Побелка	18.47	Окраска ПВА	—	—	—	
Лестничная клетка		Побелка	—	Лицевой кирпич на всю высоту	—	—	—	—

Спецификация элементов заполнения проемов

Марка, поз.	Обозначение	Наименование	кол. на этаже: подвал	1	2	Всего	Примечания
1	2	3	4	5	6	7	8
1	ОСТ 20-3-78	Дверной блок ДС 20-9Т	2	1	1	4	Все двери окрашиваются улучшенной масляной окраской кроме дверей подвала. В подвале - простая масляная краска * фанеровать шпоном ценных пород. Покрыть лаком
2	ОСТ 20-3-78	Дверной блок ДС 20-9ЛТ	3	—	2	5	
3	ГОСТ 6629-74*	Дверной блок ДГ 21-7 п	—	1	—	1	
4	ГОСТ 6629-74*	Дверной блок ДГ 21-7 л	—	3	—	3	
5	ГОСТ 6629-74*	Дверной блок ДГ 21-9 п	—	4*	4	8	
6	ГОСТ 6629-74*	Дверной блок ДГ 21-9 л	—	4*	5	9	
7	ГОСТ 6629-74*	Дверной блок ДГ 24-15	—	3*	—	3	
8	ОСТ 20-3-78	Дверной блок И.АС 24-9-9Т	—	1	—	1	Изготовитель по типу ДС 20-7.7Т 8,11 — Улучшенная масляная окраска
9	ОСТ 20-3-78	Дверной блок ДН 20-9-4Бл	—	2	1	3	
10	—"—	Дверной блок ДН 23-7.7-8Бм	—	2	—	2	
11	ГОСТ 6629-74*	Дверной блок ДО 21-13	—	—	2	2	
12	ОСТ 20-3-78	Дверной блок ДН 23-9.9-11Бм	—	1	—	1	9,10,12,13,14 — Покрыть лаком за 2 раза
13	—"—	Дверной блок ДТ 23-7.7-7м	—	1	—	1	
14	—"—	Дверной блок ДТ 20-9-4 бл	—	1	—	1	
ОК-1	ГОСТ 11214-78	Окно ОР 18-12 в	—	8	8	16	Улучшенная масляная окраска
ОК-2	ГОСТ 11214-78	Окно ОР 18-24 г	—	4	4	8	
ОК-3	ГОСТ 11214-78	Окно ОР 12-7.5 А	—	1	1	2	
ОК-4	ГОСТ 11214-78	Окно ОР 12-12 В	—	1	—	1	
ОК-5	ГОСТ 11214-78	Окно ОС 9-9	—	—	1	1	

Спецификация металлических ограждений

Марка поз.	Обозначение	Наименование	Кол.	Масса 1 шт.	Масса общий	Примечание
1	Серия 1.256-1	ОЛ 33-2	2	41.06	82.12	Указания по изготовлению и установке см. пояснительную записку серии 1.256-1
2	Серия 1.256-1	ОЛК-21-2	2	11.40	22.80	
3	Серия 1.256-1	ОПВ 15-2	1	20.08	20.08	
4	Серия 1.256-1	ОЛ-7.5-2	1	19.99	19.99	

Спецификация металла для ограждения радиаторов

Марка	Профиль	Длина (мм)	Кол. (шт.)	Длина всех (м)	Вес (кг) 1 пог. м.	Вес (кг) общий	Материал
1	L 40×4	500	120	60.0	2.42	145.2	Ст3
2	- 50×5	120	120	14.40	1.96	28.3	Ст-3

Инв. № подл. | Подпись и дата | Взам. инв. №

Привязан

Инв. №

Изм.	Лист	№ докум.	Подпись	Дата
ГАП		Мескель		
Нач. отд.		Бахтина		
Гл. констр.		Антонов		
Разработ.		Дреплюг		
Испольнил		Дреплюг		
Проверил		Сновина		

264-12-220 АС

Сельский клуб (стены) кирпичные) с залом на 100 мест и административными помещениями

Лит.	Лист	Листов
Р	4	

Ведомость отделки помещений. Спецификации заполнения проемов, металл. огражд.

Л.Ф. Гипротеатр г. Ленинград

1099-01

копировал: Павлова

формат 22г

Альбом I

Типовой проект

План 1 этажа

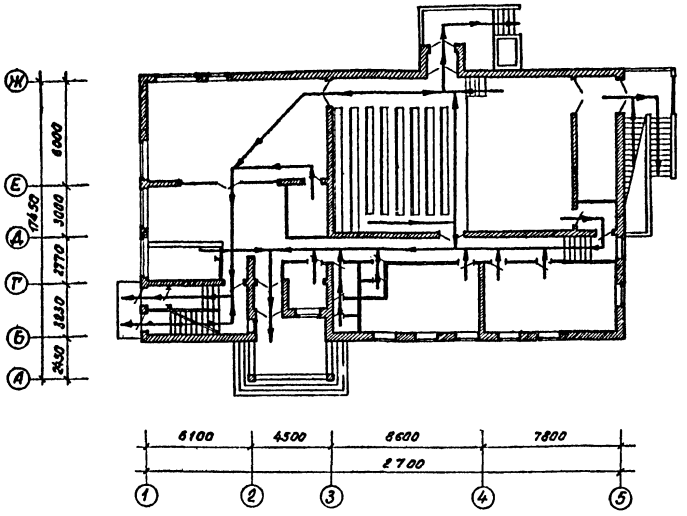

План подвала

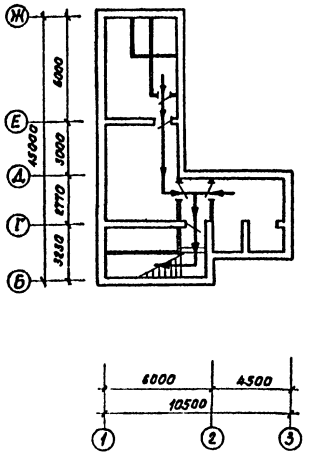

План 2го этажа

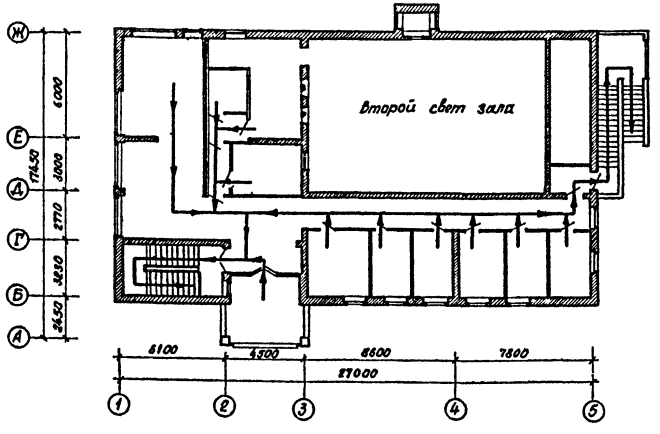

Противопожарные мероприятия по разделам.

1. Архитектурно-строительная часть

В здании данного Дома культуры обеспечены противопожарные требования согласно СНиП II-А.5-70* и СНиП II-Л.16-71.

С каждого этажа предусмотрено два эвакуационных выхода.
На первом этаже из зрительного зала и с эстрады имеется по 2 эвакуационных выхода.
В дверных проемах для выхода с эстрады предусмотрены противопожарные двери.
Ширина дверных проемов зрительного зала 1.5 м, ширина эвакуационных проходов 1.45–1,6 м.
ширина коридоров 1,3÷1.8 м.
Эвакуационная лестничная клетка имеет естественное освещение и выходы в вестибюль и непосредственно на улицу.
Открывание дверей на путях эвакуации принято согласно СНиП II-А.5-70* раздел 4 с учетом изменений от 1.01.1980 г.
Выход из подвала осуществляется через общую лестничную клетку, но обособленно и отделен от остальной части лестничной клетки глухой несгораемой перегородкой с замоноличиванием стыков с лестничным маршем и площадкой.
Деревянные элементы конструкции эстрады, а так же прочие деревянные элементы здания подлежат глубокой пропитке антипиренами и огнезащитной обмазке ФАМ
Металлические конструкции и ограждения окрашиваются противопожарной краской ВПИ-2 за 2 раза по огрунтовке.

2. Электротехническая часть

В здании предусмотрено дистанционное управление эл. задвижками на вводах водопровода кнопками установленными у пожарных кранов.
Предусмотрено устройство аварийного эвакуационного освещения.
Проект разработан в соответствии с ПУЭ 1976 г.

3. Механо-технологическая часть

Киноаппаратный комплекс спроектирован в соответствии с СНиП. II-Л.16-71
Киноаппараты предназначены для фильмокопий на негорючей основе.
Антрактный и предэкранный занавесы подвергнуть обработке огнезащитными составами.
Софитные подвески отстоят от декораций на 0.5 м.
В киноаппаратной на проекционных и смотровых окнах предусмотрены автоматические противопожарные заслонки.

4. Сантехническая часть

Воздуховоды, фильтры, глушители и другие элементы систем вентиляции выполнены из несгораемых материалов. Предусмотрена заделка стыков в местах прохода воздуховодов через строительные конструкции. Обеспечен предел огнестойкости транзитных воздуховодов 0.5 часа.
Запроектирована объединенная сеть хозяйственно-питьевого и противопожарного водопровода с установкой пожарных кранов.

Согласовано:

Нач. сантех. отд.	Хомутский	
Нач. эл. тех. отд.	Грачев	
Нач. мех. тех. отд.	Бунич	

Инв. № подл.	Подпись и дата

Изм.	Лист	№ докум.	Подпись	Дата
ГАП		Меккель		
Нач. отд.		Бахтина		
Гл. констр.		Антонов		
Разрабат.		Глобина		
Исполнит.		Глобина		
Проверил		Меккель		

Привязан

инв. №

264-12-220 АС

Сельский клуб (стены кирпичные) с залом на 100 мест и административными помещениями

Лит	Лист	Листов
Р	5	

Противопожарные мероприятия и схемы эвакуации.

Л.Ф. Гипротеатр г. Ленинград

1099-01 копировал: Павлова формат 22г

Альбом 1

Типовой проект

План на отм. 0.000

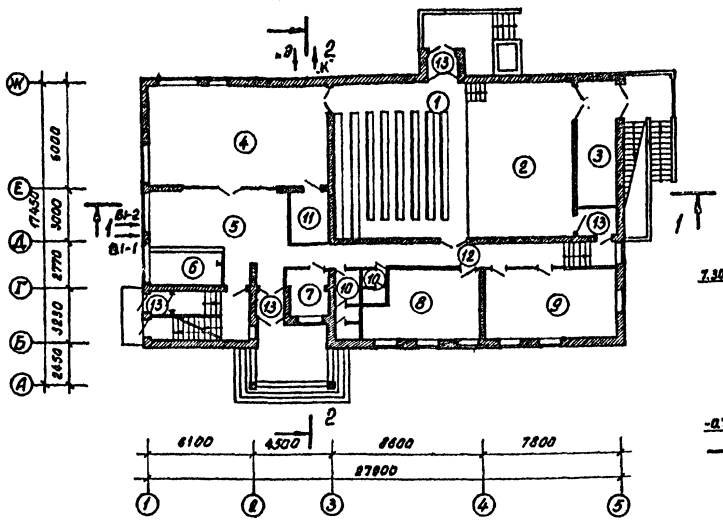

Фасад м/о 1—5

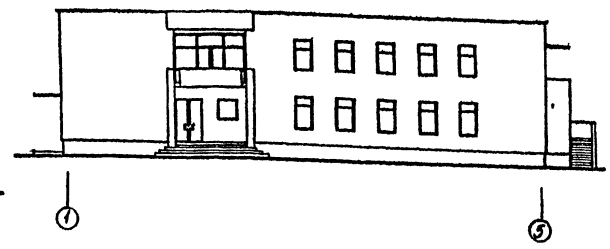

Разрез 1—1

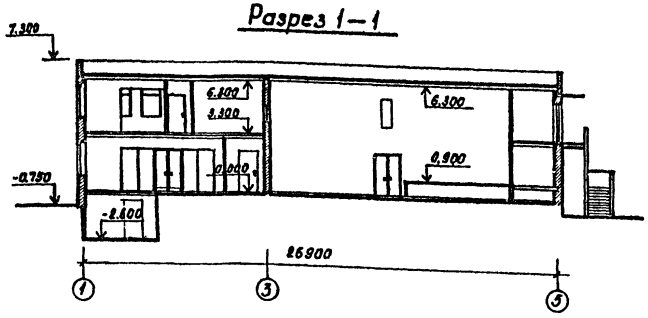

Экспликация помещений

N/N	Наименование помещений	Площадь м²
1	Зрительный зал	64.37
2	Эстрада	31.60
3	Склад объемных декораций	15.11
4	Фойе	36.17
5	Вестибюль	32.40
6	Гардероб	7.75
7	Администратор	7.63
8	Оркестровый кружок	23.05
9	Драматический кружок(две артистические)	28.60
10	Санузлы	7.81
11	Подсобная буфета	6.42
12	Коридоры и холл	69.30
13	Тамбуры	22.32
14	Библиотека	31.06
15	Кинопроекционная	20.77
16	Аппаторная, электрощитовая.	11.56
17	Вентиляторы	27.75
18	Управляющий	12.86
19	Помещение счетных работников	8.57
20	Помещение общественных организаций	8.21
21	Специалисты	19.08
22	Комната персонала	8.95
23	Кладовые	29.42
24	Тепловой узел.	21.48

План на отм. 3.300

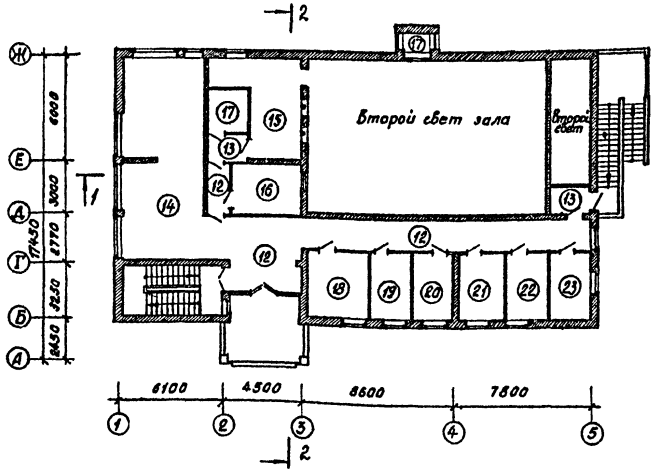

План подвала на отм. 2.600.

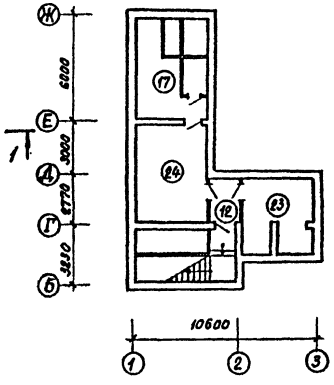

Схема привязки

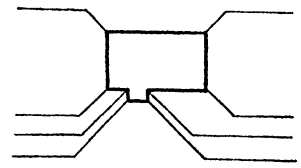

Разрез 2—2

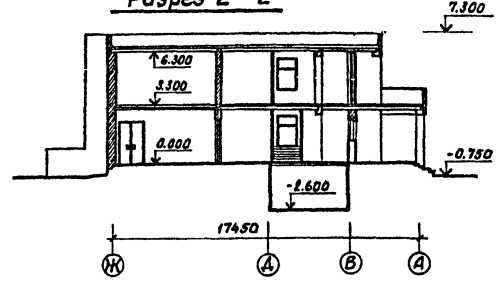

Общая характеристика проекта.

1. Площадь застройки — 499.0 м²; строительный объем — 3151.0 м³
2. Конструктивная схема — несущие поперечные и продольные стены,
3. Фундаменты — ленточные.
4. Стены из глиняного пустотелого кирпича с облицовкой лицевым кирпичем.
5. Перекрытия и покрытие из железобетонных плит.
6. Перегородки сборные железобетонные, кирпичные.
7. Кровля — совмещенная, рулонная с внутренними водостоками.
8. Окна — деревянные с раздельными переплетами.

Область применения проекта.

Проект предназначен для строительства в сельской местности. IБ климатического подрайона, II и III климатических районов с расчетной зимней температурой -10°С, -30°С (основное решение), -40°С; нормативной снеговой нагрузкой - 100 кг/м²/снеговой район III/; нормативным скоростным напором ветра 45 кг/м²/III район/ Класса здания II, степень долговечности - II, степень огнестойкости - II

Авторский коллектив

Архитекторы: Меккель Р.А.
Инженеры: Антонов М.В., Александрова Н.А., Катонкина С.Е.

Согласовано:
Нач. сект. зр. комплексов Вас
Нач. отд. тех. отд. Рачев
Нач. лектория Шушк Сер

Инв. № подл. | Подпись и дата | Взам. инв. №

Типовой проект разработан в соответствии с действующими нормами и правилами и предусматривает мероприятия обеспечивающие взрывную, взрывопожарную и пожарную безопасность при эксплуатации здания.

Главный архитектор проекта (Меккель)

Привязан

Инв. №

264-12-220 АС

Сельский клуб (стены кирпичные) с залом на 100 мест и административными помещениями.

Изм.	Лист	№ докум.	Подпись	Дата
ГАП		Меккель		
Нач. отд.		Бахтина		
Гл. конст.		Антонов		
Разраб.		Павлова		
Испол.		Павлова		
Пробер.		Меккель		

Лит	Лист	Листов
Р	6	

Лист привязки

Л.ГИПРОТЕАТР г. Ленинград

1099-01 Копировал: Павлова. Формат 2 Гг.

Альбом I

Типовой проект

ГЕНПЛАН м 1:500

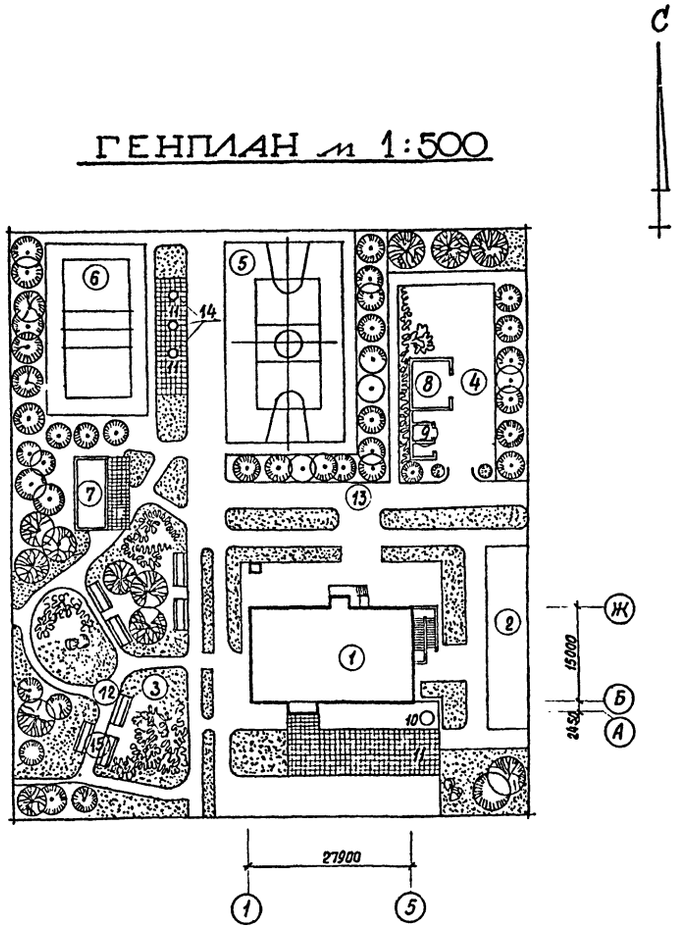

Экспликация и баланс территории.

Обозначен.	Наименование	Площадь м²
1	Здание клуба	427.0
2	Автомобильная стоянка	150.0
3	Участки озеленения	2500
4	Хозяйственный двор	200.0
5	Баскетбольная площадка	540.0
6	Волейбольная площадка	325.0
7	Павильон тихого отдыха	120.0
8	Неотапливаемый склад	36.0
9	Контейнерная площадка	20.0
10	Рекламный стенд	4.5
11	Площадки мощеные ж/б. плитами.	150.0
12	Набивные дорожки	440.0
13	Асфальтированные проезды	500.0
14	Фонтанчики питьевые	
15	Скамьи	
	Общая площадь участка	6000

Условные обозначения.

- Покрытие из бетонных плит
- Участки озеленения
- Газоны
- Асфальтированное покрытие.

Ведомость малых архитектурных форм и оборудования

Обознач.	Наименование	Кол-во шт.	Обозначение документа	Обознач.	Наименование	Кол-во шт.	Обозначение документа
5	Баскетбольная площадка	1	Тип. проект сер. 290-1-4 тип 2	10	Рекламный стенд	1	Типовой проект Вер. 320-35-18 тип 2
6	Волейбольная площадка	1	Типовой проект сер. 290-1-5 тип 2	14	Фонтанчики	3	Типовой проект сер. 320-29 тип 6
7	Павильон тихого отдыха	1	Типовой проект сер. 310-3-7	15	Скамьи	7	Типовой проект сер. 320-35-2 тип 2
8	Склад (неотаплив)	1	6×9×3 (h)				
9	Контейнерная площадка	1	Типовой проект сер. 320-44				

Согласовано:

Нач. МТО	Бунич	
Нач. СТО	Хомутский	
Нач. ЭТО	Грачев.	

Инв. № подл. | Подпись и дата

Привязан

Инв. №

Изм.	Лист	№ докум.	Подпись	Дата
ГАП		Меккель		
Нач. отд.		Бахтина		
Гл. конст.		Антонов		
Разработ.		Макарова		
Исполнит.		Макарова		
Проверил		Глобина		

264-12-220 АС

Сельский клуб (стены кирпичные) с залом на 100 мест и административными помещениями

Лит	Лист	Листов
Р	7	

Генеральный план (Примерное решение)

Л.Ф. Гипротеатр г. Ленинград

1099-01.

копировал: Павлова

формат 22г.

Альбом 1

Типовой проект

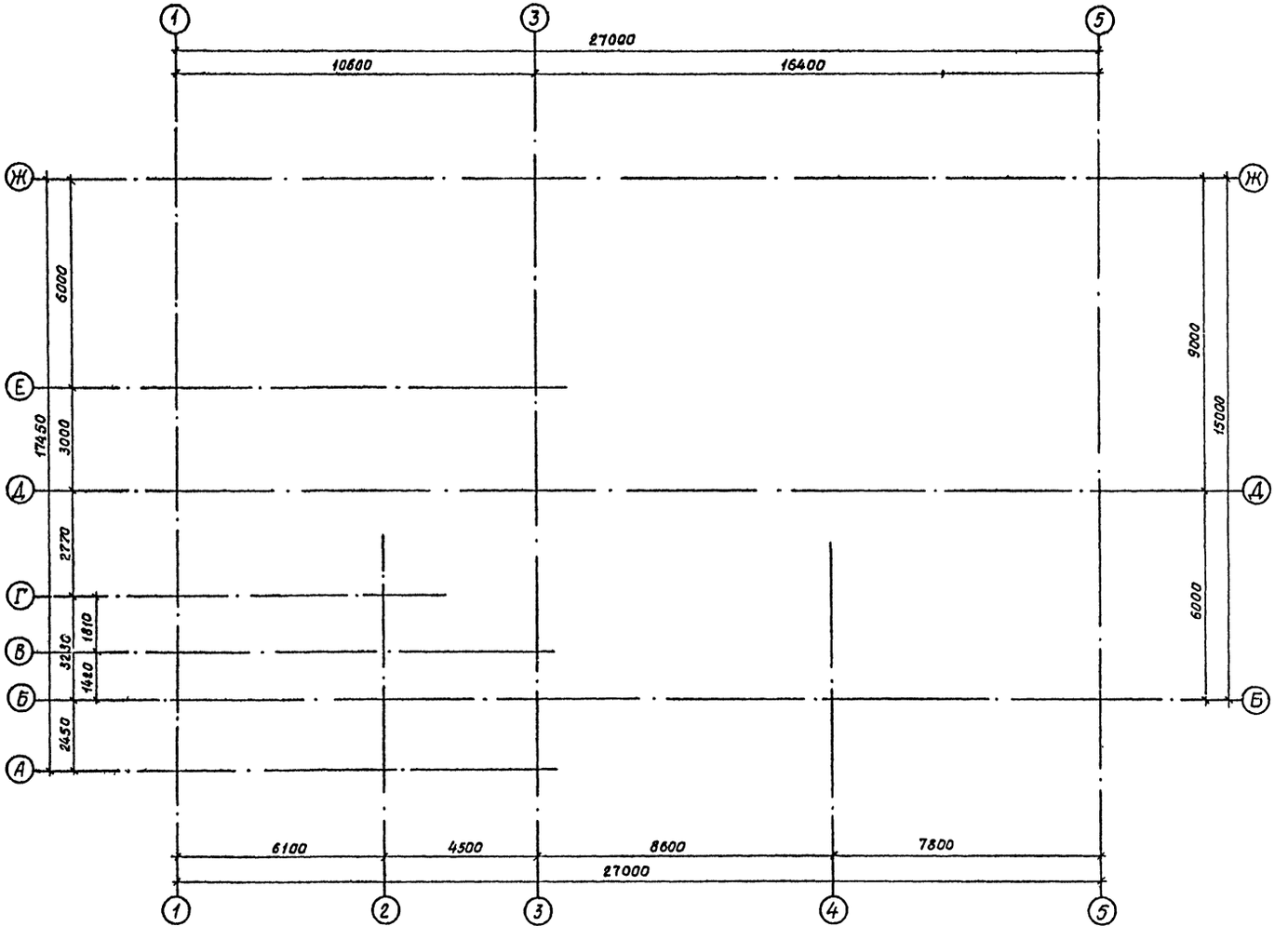

Согласовано:

Инв.№подл. | Подпись и дата

				264-12-220 АС
				Сельский клуб (стены кирпичные) с залом на 100 мест и административными помещениями
Изм.	Лист	№ докум.	Подпись	Дата
Прибязан	ГИП	Меккель		
	Нач.отд.	Бахтина		
	Гл.констр.	Антонов		
	Разраб.	Дремлюга		
	Исполн.	Дремлюга		
инв.№	Провер.	Глобина		

Лит	Лист	Листов
Р	8	

Разбивочный план осей

Л.Ф.Пипротеатр г. Ленинград.

1099-01 копировал: Павлова формат 22 г.

Альбом 1

Типовой проект

Ведомость проемов дверей

Марка поз.	Размер проема в кладке
3	710 × 2100
4	710 × 2100
5	910 × 2100
6	910 × 2100
7	1510 × 2400
8	1910 × 2400
9,14	1010 × 2100
10,13	1510 × 2400
12	1910 × 2400
1	1010 × 2100

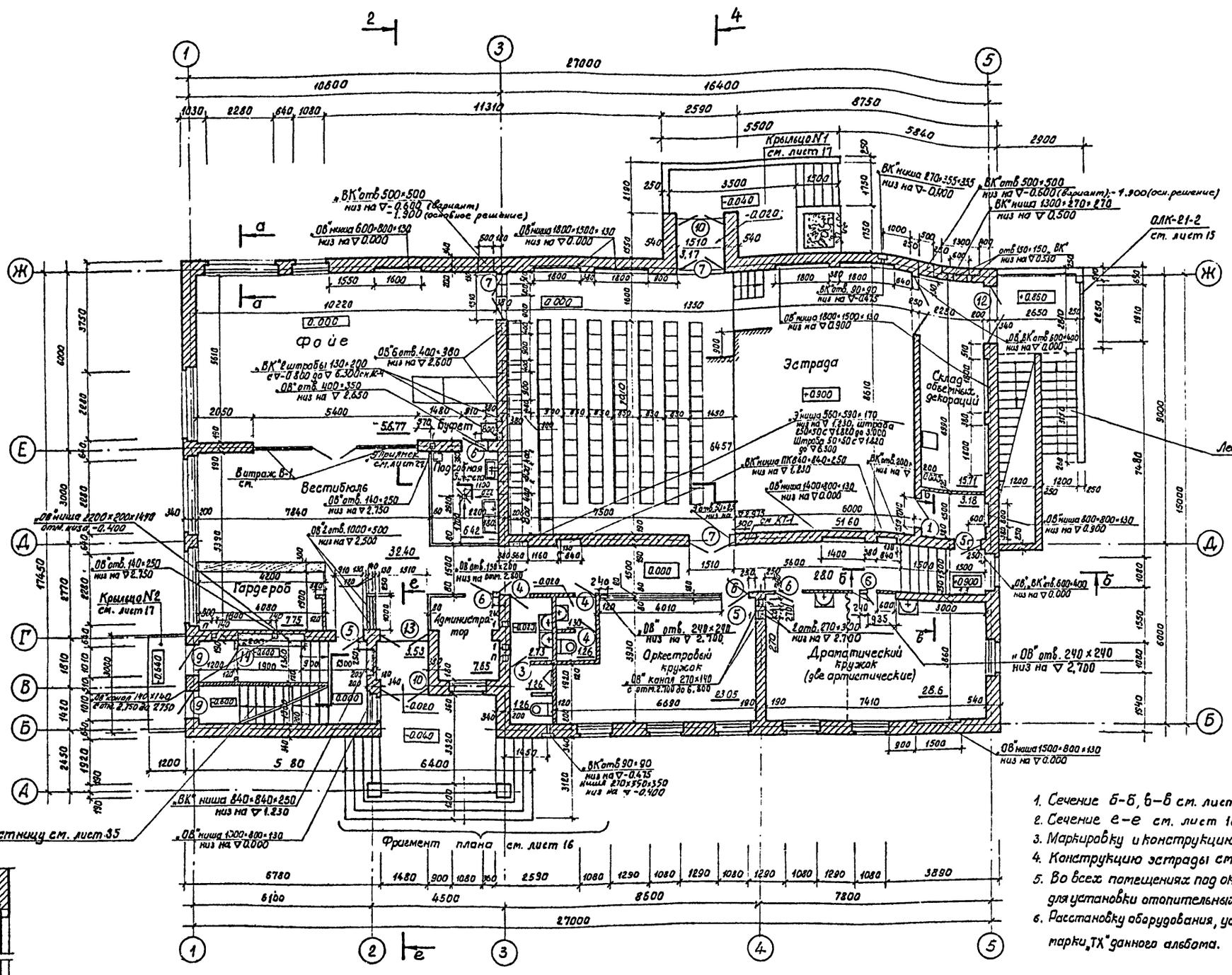
Фойе
Вестибюль
Буфет
Гардероб
Администратор
Эстрада
Оркестровый кружок
Драматический кружок (две артистические)
Склад объемных декораций
Подсобная
Крыльцо №1 см. лист 17
Крыльцо №2 см. лист 17
Витраж В-1 см.
Лестницу см. лист 35
Лестницу см. лист 28
Фрагмент плана см. лист 16
ОВ" отв. 500×500 низ на ▽-0.600 (вариант) -1.900 (основное решение)
ОВ" ниша 600×800×130 низ на ▽0.000
ОВ" ниша 1800×1500×130 низ на ▽0.000
ОВ" отв. 400×350 низ на ▽2.650
ОВ" отв. 110×250 низ на ▽2.750
ОВ" отв. 1000×500 низ на ▽2.500
ОВ" отв. 140×250 низ на ▽2.750
ОВ" ниша 2200×200×1410 отм. низа -0.400
ОВ" отв. 150×200 низ на отм. 2.500
ОВ" отв. 240×280 низ на ▽2.700
ОВ" канал 270×140 с отм. 2.100 до 6.800
ОВ" отв. 270×300 низ на ▽2.700
ОВ" ниша 1300×800×130 низ на ▽0.000
ОВ" ниша 1500×800×130 низ на ▽0.000
ОВ" ниша 800×800×130 низ на ▽0.900
ОВ" ниша 1400×800×130 низ на ▽0.000
ОВ" ниша 1300×800×130 низ на ▽0.000
ОВ" ниша 840×840×250 низ на ▽1.230
ОВ" ниша ПК 640×640×250 низ на ▽2.250
ОВ" отв. 600×600 низ на ▽0.000
ОВ" отв. 600×400 низ на ▽0.000
ОВ" отв. 150×150 низ на ▽0.350
ОВ" отв. 90×90 низ на ▽0.435
ОВ" отв. 90×90 низ на ▽-0.435
ОВ" ниша 270×350×350 низ на ▽-0.400
ВК" ниша 270×355×335 низ на ▽-0.400
ВК" отв. 500×500 низ на ▽-0.600 (вариант) -1.900 (осн. решение)
ВК" ниша 1300×270×270 низ на ▽0.500
ВК" отв. 600×400 низ на ▽0.000
ВК" отв. 90×90 низ на ▽-0.435
ВК" отв. 90×90 низ на ▽-0.435
ВК" ниша 270×350×350 низ на ▽-0.400
ВК" ниша 840×840×250 низ на ▽1.230
ВК" ниша ПК 640×640×250 низ на ▽2.250
ВК" отв. 800×600 низ на ▽
ВК" отв. 600×600 низ на ▽0.000
ВК" отв. 90×90 низ на ▽-0.435
ВК" ниша 270×350×350 низ на ▽-0.400
ВК" отв. 500×500 низ на ▽-0.600 (вариант) -1.900 (осн. решение)
ВК" ниша 1300×270×270 низ на ▽0.500
ВК" ниша 270×355×335 низ на ▽-0.400
ВК" отв. 150×150 низ на ▽0.350
ВК" ниша 1300×270×270 низ на ▽0.500
ВК" ниша 840×840×250 низ на ▽1.230
ВК" ниша 1500×800×130 низ на ▽0.000
ВК" ниша 3 ниша 560×590×170 низ на ▽1.230, штраба 250×50 с ▽1.820 до 3.000 Штраба 50×50 с ▽1.820 до ▽8.500
ВК" отв. 90×90 низ на ▽
ВК" отв. 90×90 низ на ▽
ВК" отв. 90×90 низ на ▽
ВК" отв. 90×90 низ на ▽
ОВ" отв. 240×240 низ на ▽2.700
ОВ" отв. 240×240 низ на ▽2.700
ОВ" канал 270×140 с отм. 2.100 до 6.800
ОВ" ниша 1500×800×130 низ на ▽0.000
ОВ" ниша 1300×800×130 низ на ▽0.000
ОВ" ниша 800×800×130 низ на ▽0.900
ОВ" ниша 1400×800×130 низ на ▽0.000
ОВ" отв. 600×600 низ на ▽0.000
ОВ" отв. 600×400 низ на ▽0.000
ОВ" отв. 150×200 низ на отм. 2.500
ОВ" отв. 240×280 низ на ▽2.700
ОВ" отв. 270×300 низ на ▽2.700
ОВ" ниша 1300×800×130 низ на ▽0.000
ОВ" ниша 1500×800×130 низ на ▽0.000
ОВ" ниша 800×800×130 низ на ▽0.900
ОВ" ниша 1400×800×130 низ на ▽0.000
ОВ" отв. 240×240 низ на ▽2.700
ОВ" ниша 1500×800×130 низ на ▽0.000
ОВ" отв. 600×400 низ на ▽0.000
ОВ" отв. 150×150 низ на ▽0.350
ОВ" отв. 90×90 низ на ▽-0.435
ОВ" ниша 1800×1500×130 низ на ▽0.900
ОВ" отв. 600×400 низ на ▽0.000

Альбом I

Типовой проект

Ведомость проемов дверей

Марка поз.	Размер проема в кладке
1	1010 × 2100
2	1010 × 2100
5	910 × 2100
6	910 × 2100
9	1010×2100
11	1290×2100

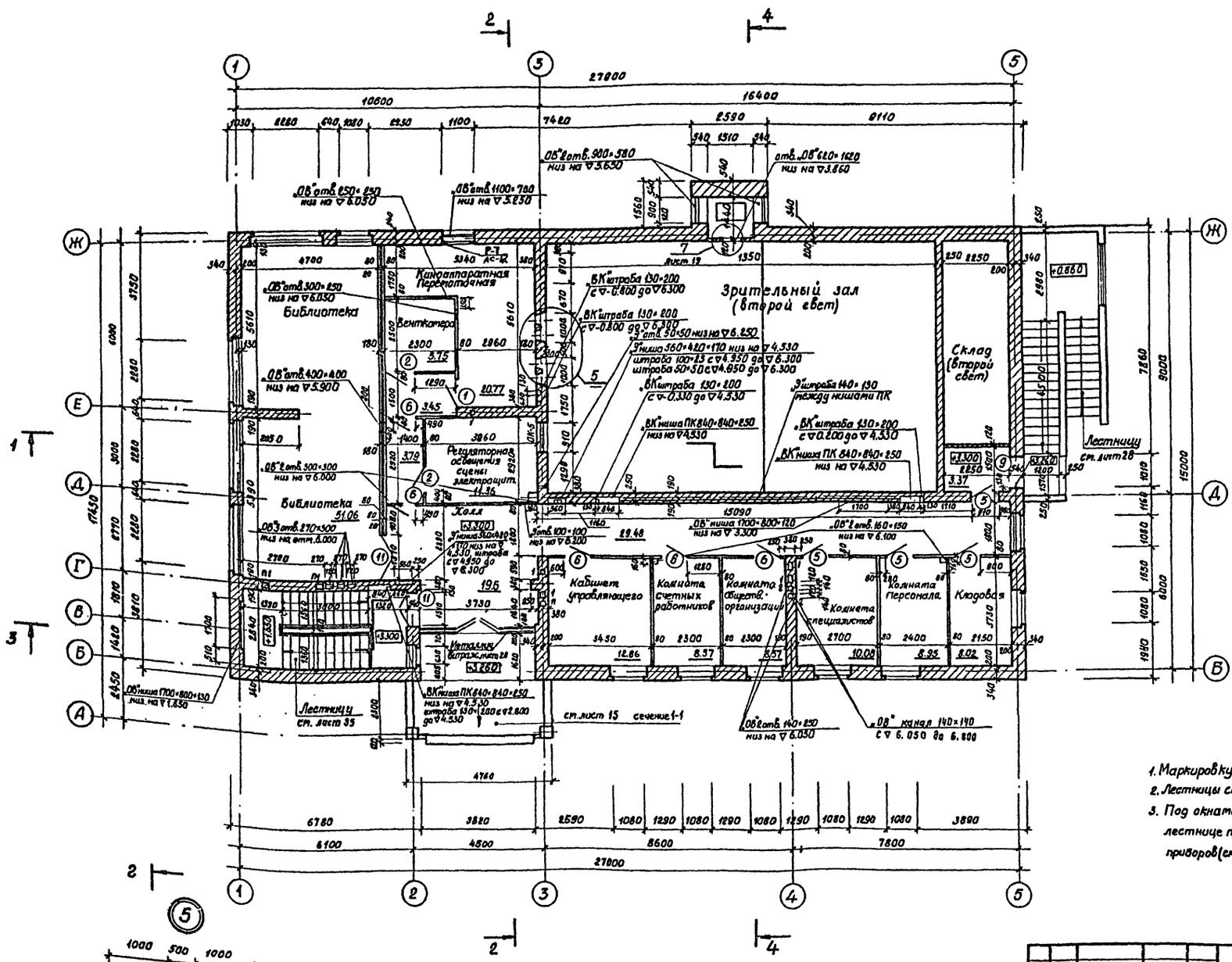

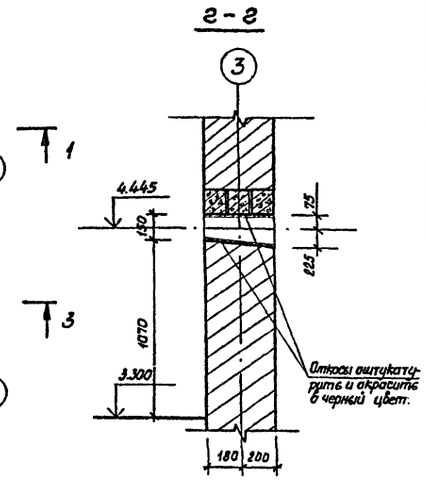

1. Маркировку и конструкцию полов ст. лист 20
2. Лестницы ст. лист 28, 35
3. Под окнами в библиотеке, коридоре и на лестнице предусмотреть ниши для отопительных приборов (ст. сеч. а-а) лист лист 9

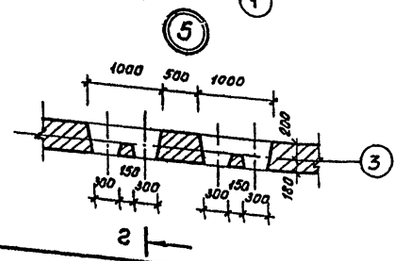

Согласовано:

Нач. сектора	Кокулина
Инж. конструкт.	Дочев
Инж. электротехн.	Бунич

Инв. № подл. | Подпись и дата | Взам. инв. №

Привязан

Инв. №

Изм.	Лист	№ докум.	Подпись Дата
ГАП		Меккель	
Начотд.		Бахтина	
Гл. конст.		Антонов	
Разраб.		Шулятикова	
Исполн.		Дремлюг	
Провер.		Глодина	

264-12-220 АС

Сельский клуб (стены кирпичные) с залом на 100 мест и административными помещениями.

Лит	Лист	Листов
Р	10	

План на отм. 3.300 Деталь 5

Л.Ф. Гипротеатр г. Ленинград

1099-01

Копировал: Павлова. Формат 22г

Альбом I

Типовой проект

План на отм.-2.600

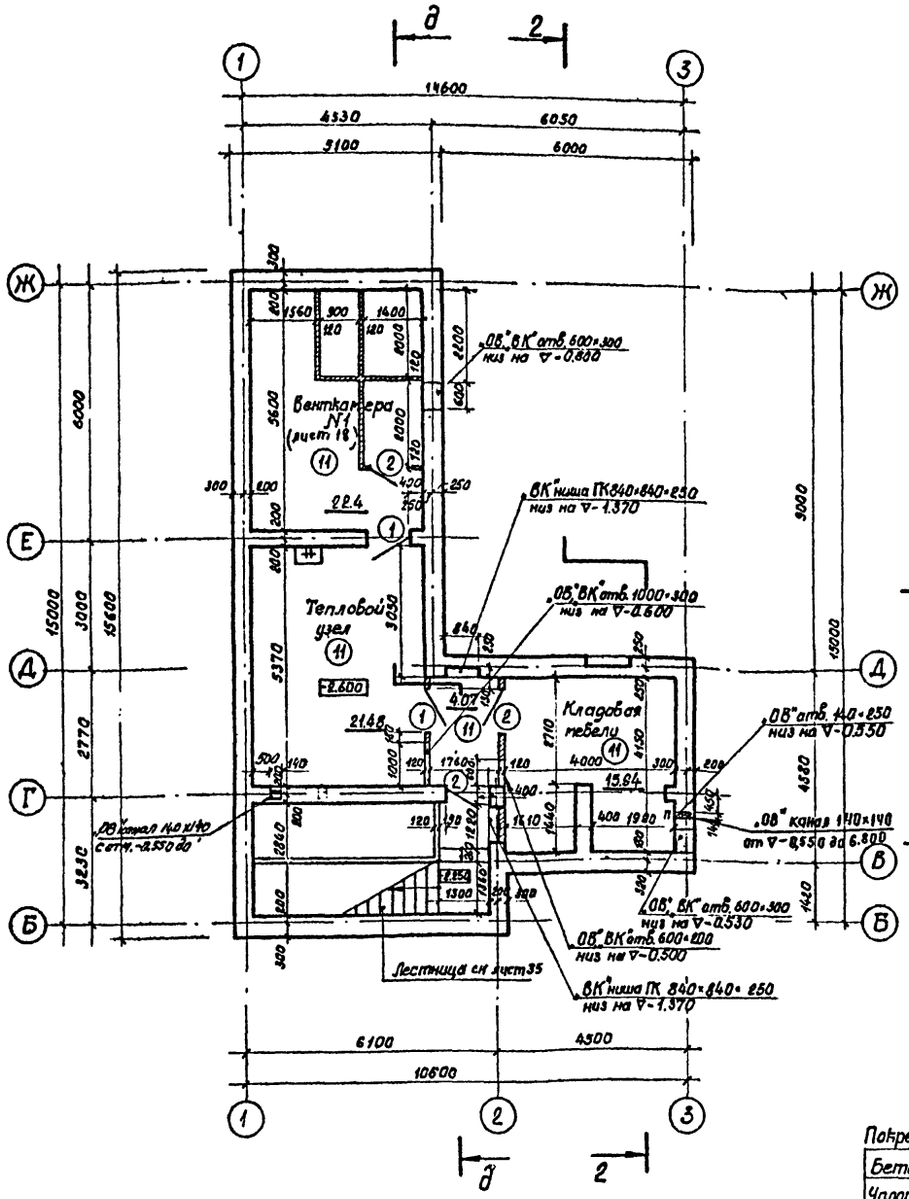

д – д

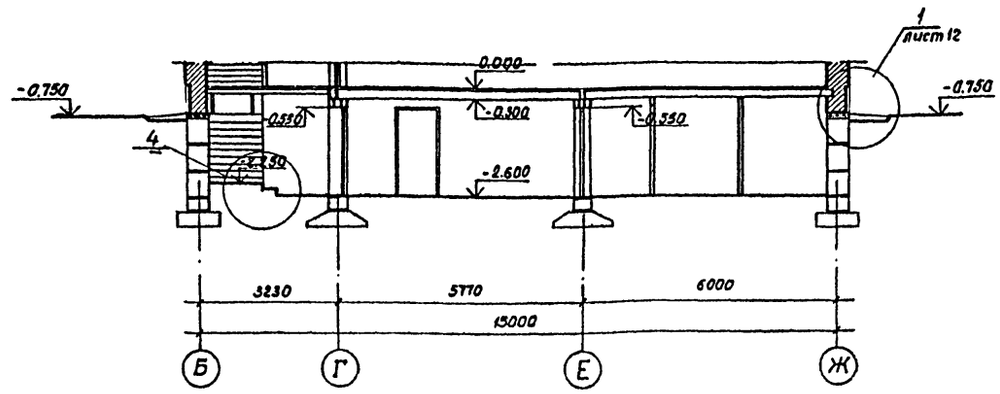

План кровли

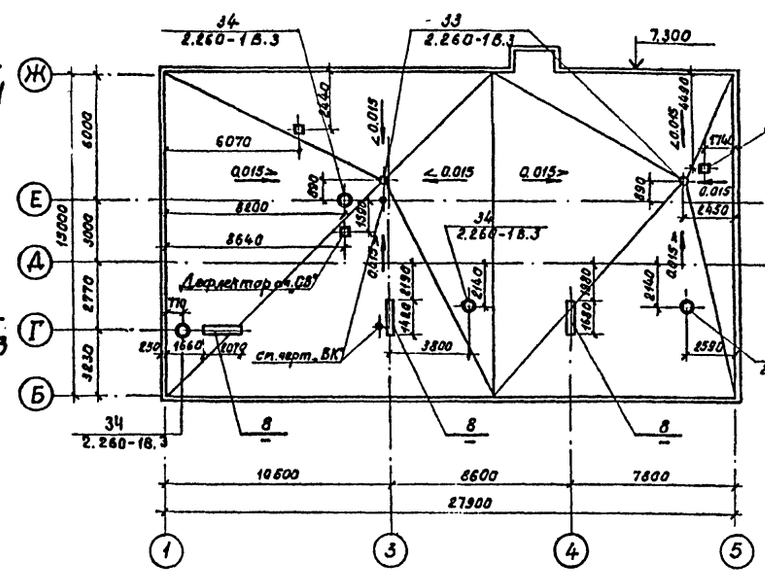

(8)

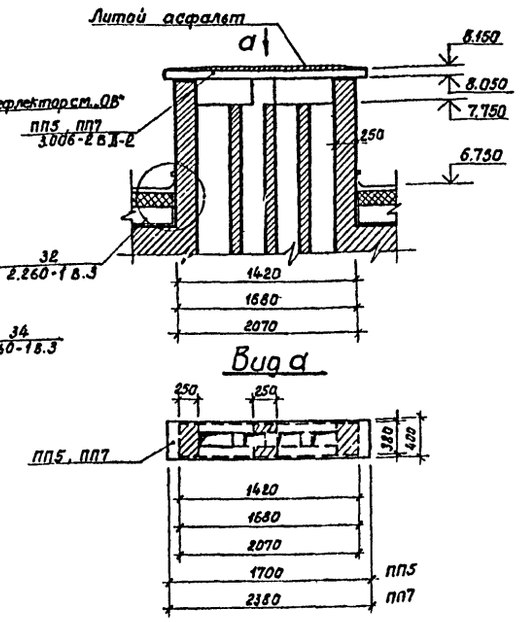

Ведомость проемов дверей

Марка поз.	Размер проема в кладке
1	1010 × 2100
2	1010 × 2100

(4)

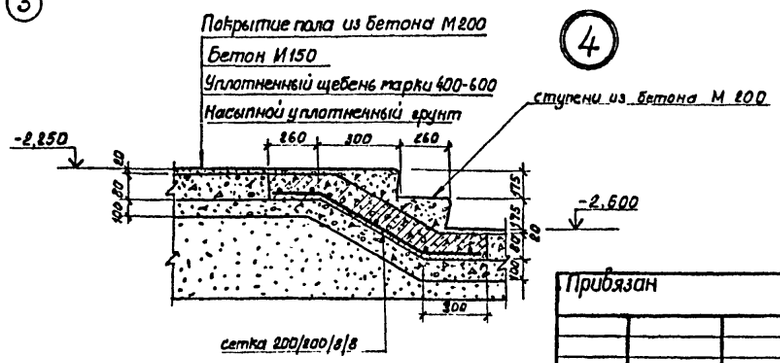

Привязан

Инв. № подл. | Подпись и дата | Взам. инв. №

Изм.	Кист	№ докум.	Подпись	Дата
ГАП		Меккель		
Нач. отд.		Бахтина		
Гл. констр.		Антонов		
Разработ.		Шулятикова		
Исполнил		Дреплюк		
Проверил		Меккель		

Инв. №

264-12-220 АС

Сельский клуб (стены кирпичные) с залом на 100 мест и административными помещениями

Лит	Лист	Листов
Р	11	

План на отм.-2.600
Сечение д-д, детали 4, 8
План кровли

Л.Ф. Гипротеатр г. Ленинград

1069-01 копировал: Павлова формат 22г.

Альбом I

Типовой проект

Разрез 1–1

слой гравия на антисептированной битумной мастике	10мм
4 слоя рубероида РМД-350 на битумной мастике	
МБК-Г-65 (ГОСТ 2889-80)	15мм
стяжка из цементно-песч. раствора м100	25мм
утеплитель – ячеистый бетон γ-400кг/м³	140мм
подсыпка керамзитом (ГОСТ 9759-76) по уклону от 0÷150мм	
1 слой рубероида наклеенот на горячем битуме	3мм
сборная ж.б. плита	

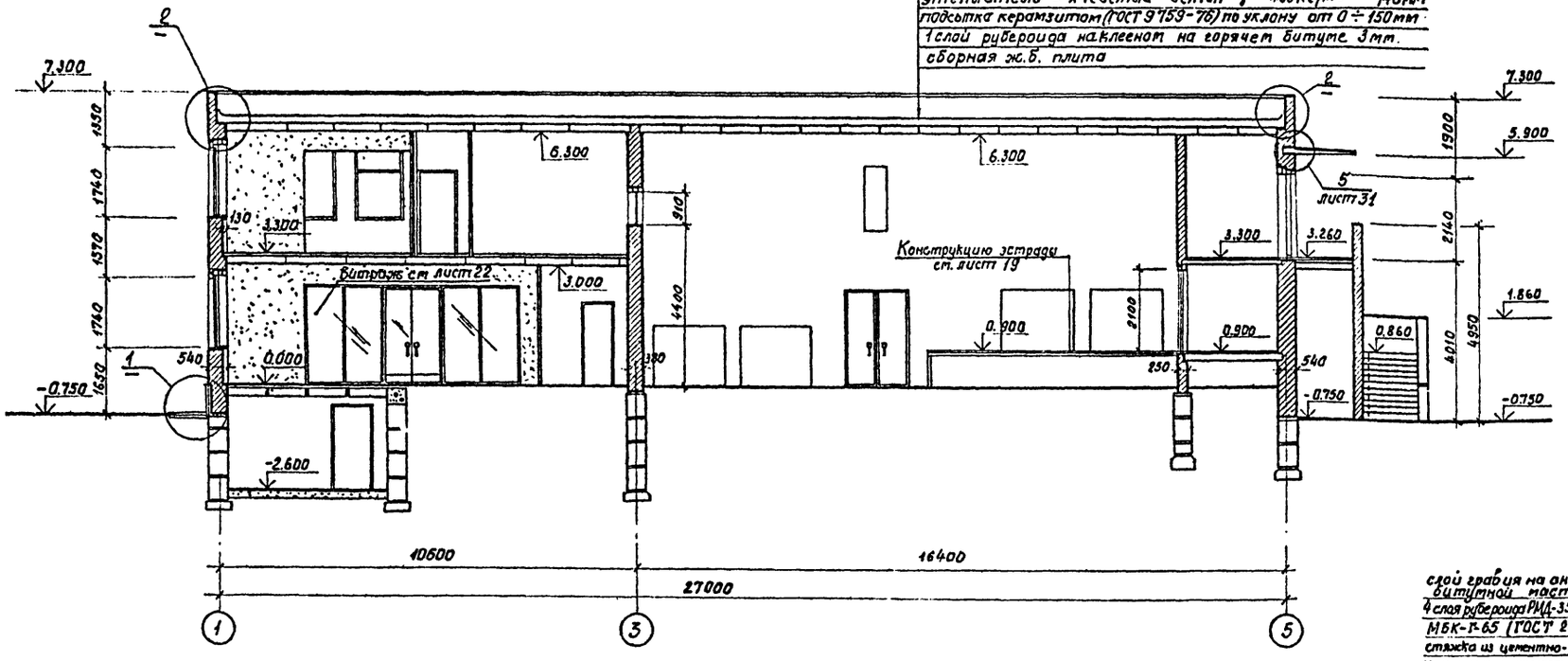

Разрез 2–2

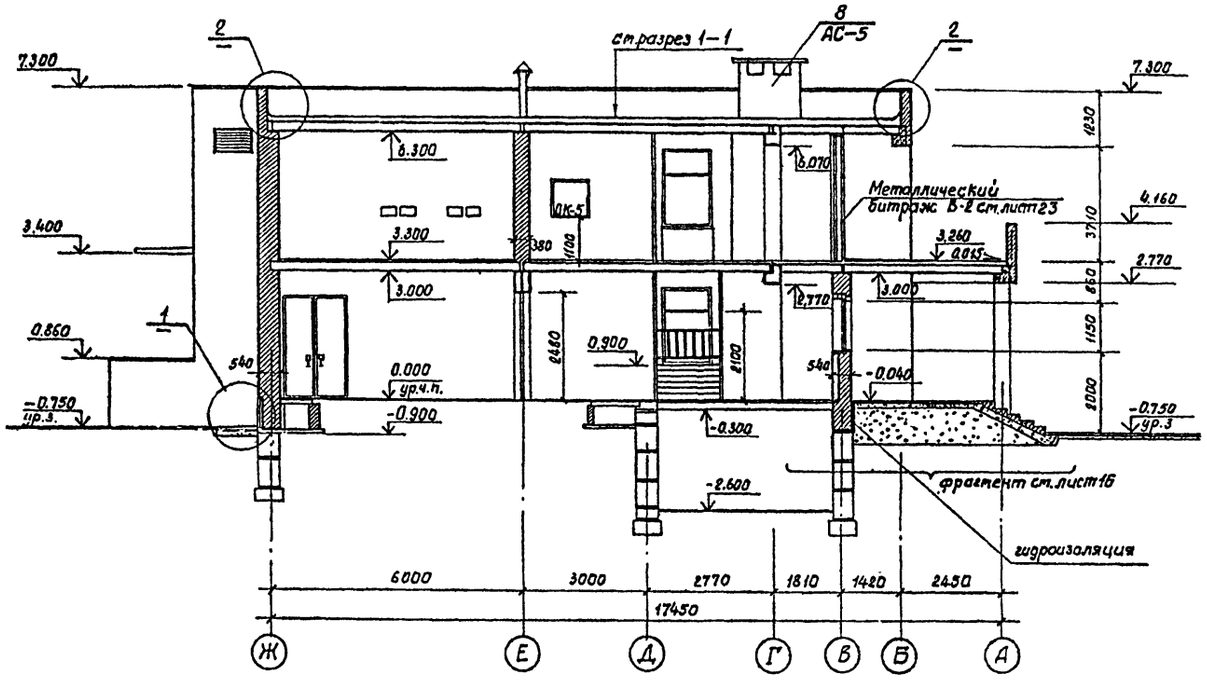

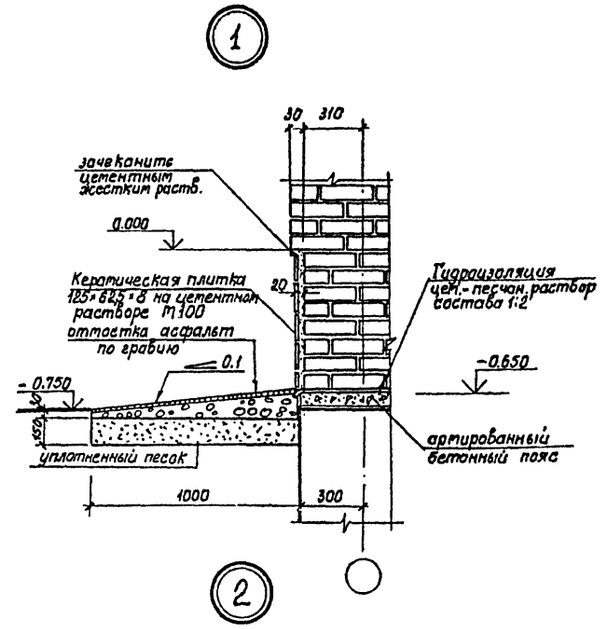

слой гравия на антисептированной битумной мастике	10мм
4 слоя рубероида РМД-350 на битумной мастике	
МБК-Г-65 (ГОСТ 2889-80)	15мм
стяжка из цементно-песч. р-ра М100	25мм
утеплитель-ячеистый бетон γ-400	δ=140мм
подсыпка керамзитом (ГОСТ 9759-76) по уклону от 0÷150мм	
1 слой рубероида на горячем битуме	3мм
сборная ж.б. плита	

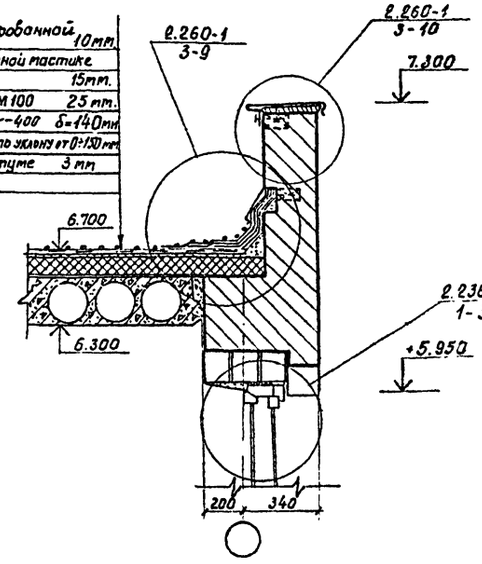

1. Облицовку цоколя выполнять керамическими матовыми плитками размером 125×625×8 (мм) ГОСТ-13996-77.
2. Раскладку плиток выполнять с горизонтальными и вертикальными швами шириной 5мм. и располагать плитки вертикально
3. Раствор для облицовки применять м100
4. Устройство подпольных каналов см. лист 27.

Согласовано:
Нач. сан.-тех. отд. Хунтский
Нач. элект. отд. Гатаев
Нач. мех.-тех. отд. Бунич

Инв.№ подл. | Подпись и дата

Привязан

инв.№

Изм.	Лист	№ докум.	Подпись	Дата
ГАП		Меккель		
Нач.отд.		Бахтина		
Гл.констр.		Антонов		
Разработ.		Дретлюг		
Исполнил		Дретлюг		
Проверил		Глобина		

264-12-220 АС

Сельский клуб (стены кирпичные) с залом на 100 мест и административными помещениями

Лит	Лист	Листов
Р	12	

Разрез 1–1
Разрез 2–2
Детали 1, 2

Л.Ф. Гипратеатр
г. Ленинград

1099-01 копировал: Павлова. формат 22г

Альбом I

Типовой проект

Разрез 3–3

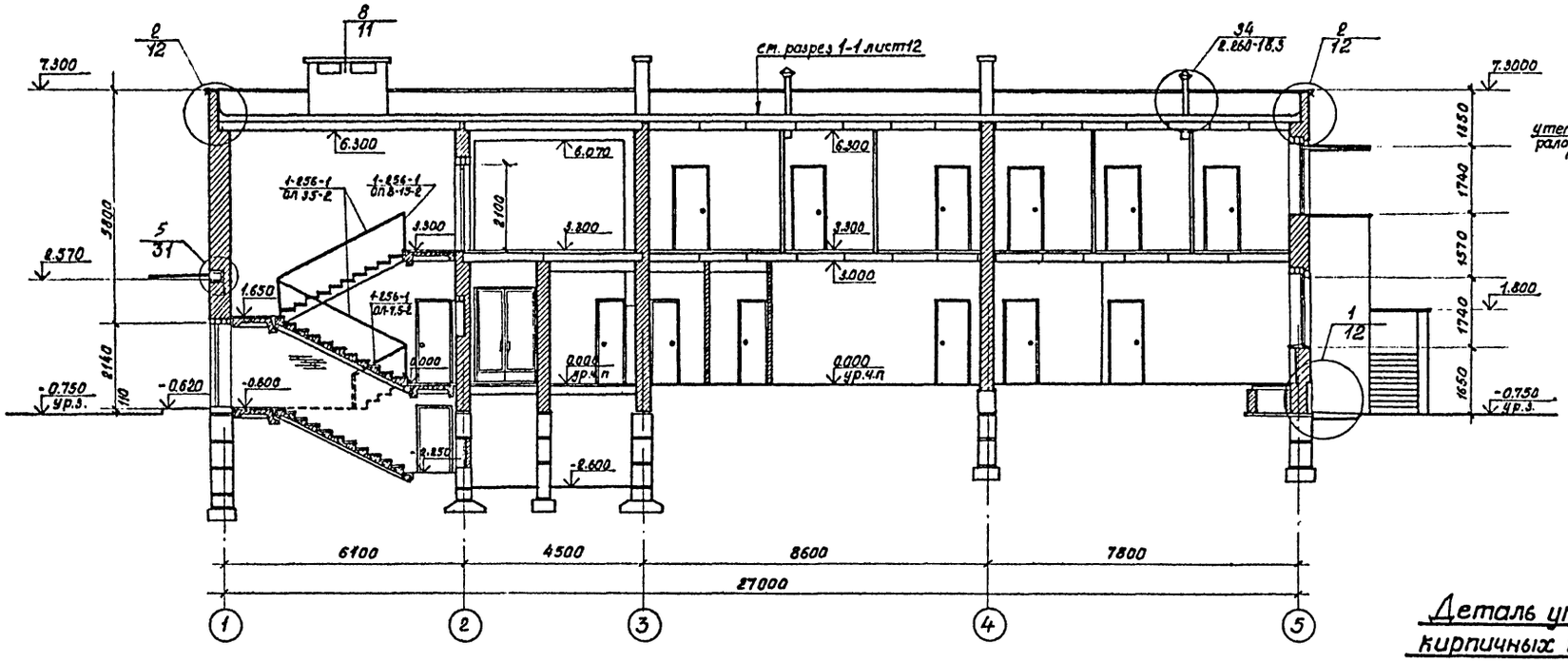

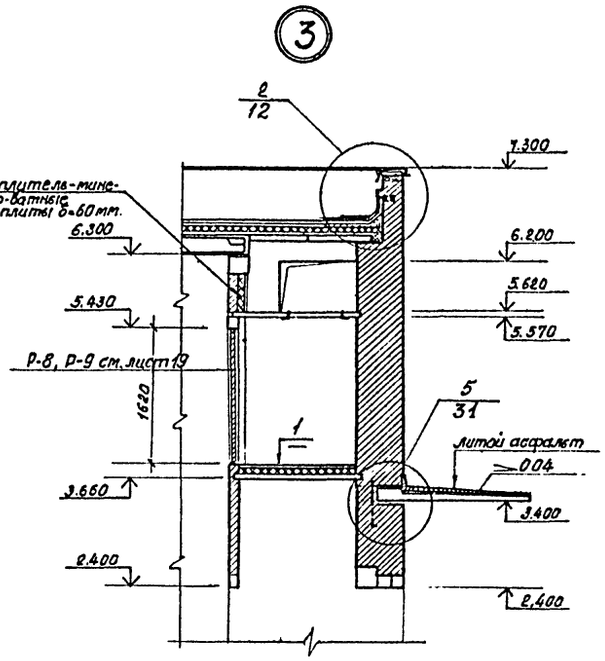

Деталь утепления кирпичных перегородок.

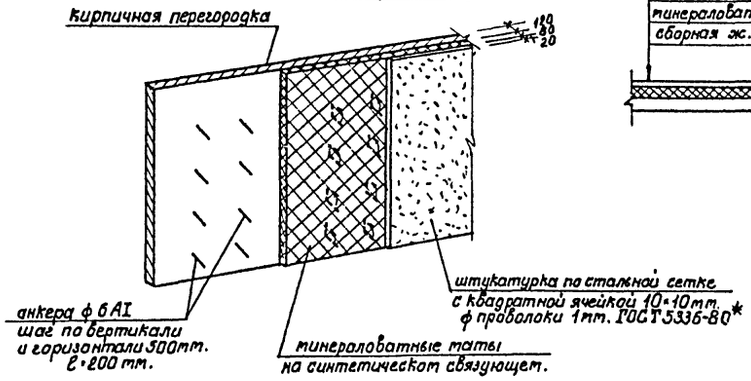

цементный раствор М 200	20 мм.
минераловатные плиты	60 мм.
сборная ж.б. плита	70 мм.



Разрез 4–4

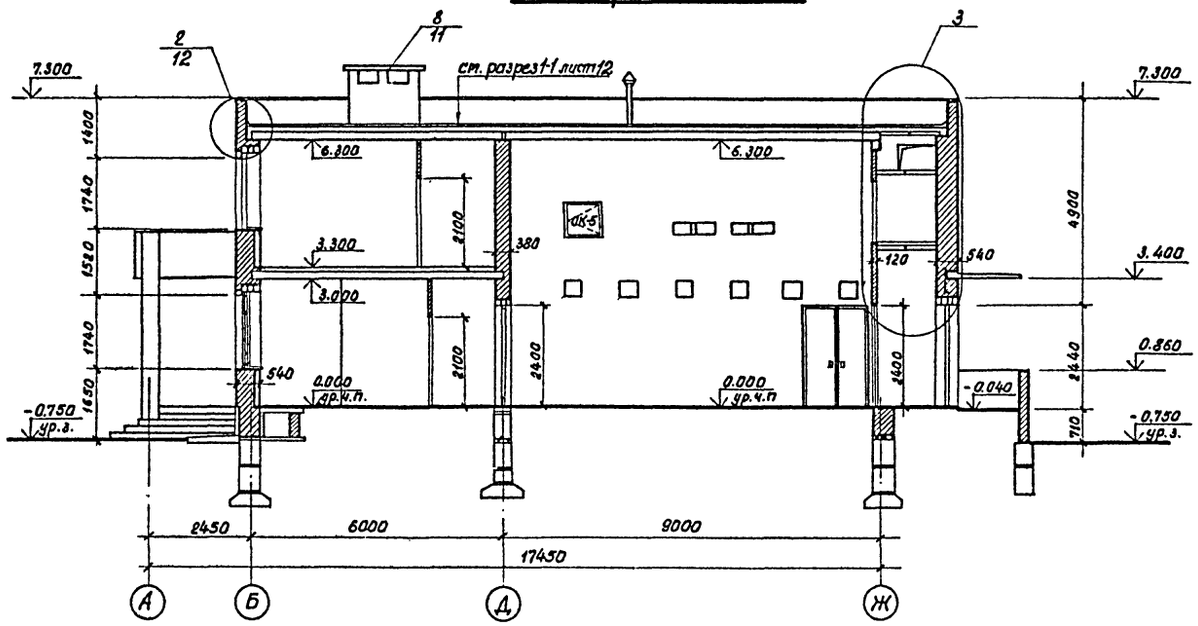

Данный лист рассматривать совместно с чертежом и листов 10 и 28.

Согласовано:

Нач. сан. тех. отд.	Хомутский
Нач. эл. тех. отд.	Грачев
Нач. мех. техн. отд.	Бунич

Инв. № подл.	Подпись и дата

Изм.	Лист	№ докум.	Подпись	Дата
ГАП		Меккель		
Нач. отд.		Бахтина		
Гл. констр.		Антонов		
Разработ.		Дремлюг		
Исполнил		Дремлюг		
Проверил		Глобина		

Привязан

инв. №

264-12-220 АС

Сельский клуб (стены кирпичные) с залом на 100 мест и административными помещениями.

Лит	Лист	Листов
Р	13	

Разрез 3–3
Разрез 4–4 Деталь 3

Л.Ф. Гипротеатр
г. Ленинград

1099-01 копировал: Павлова

формат 22 г.

Альбом I

Типовой проект

Фасад 1–5

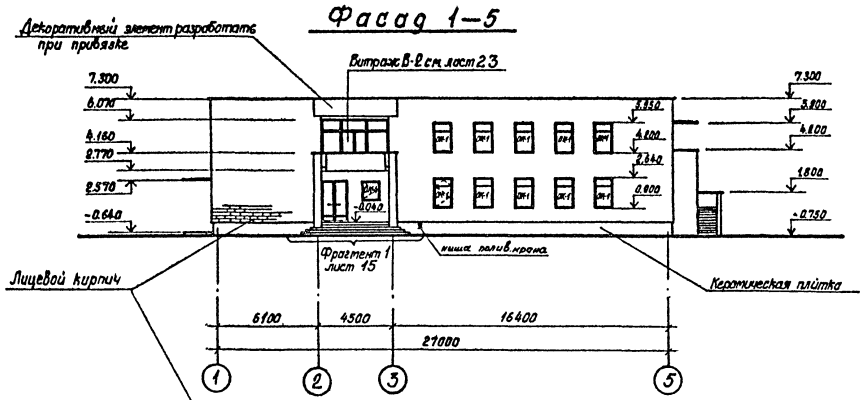

Фасад А–Ж

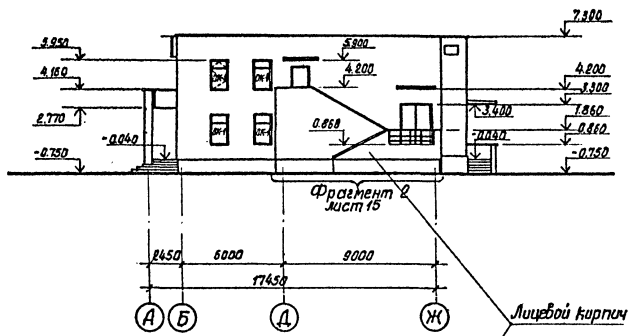

Фасад 5–1

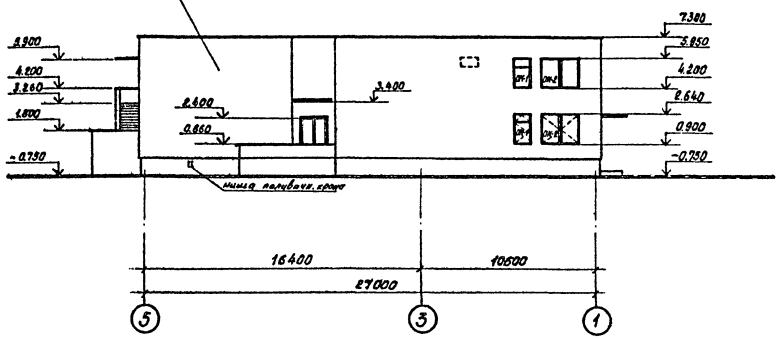

Фасад Ж–А

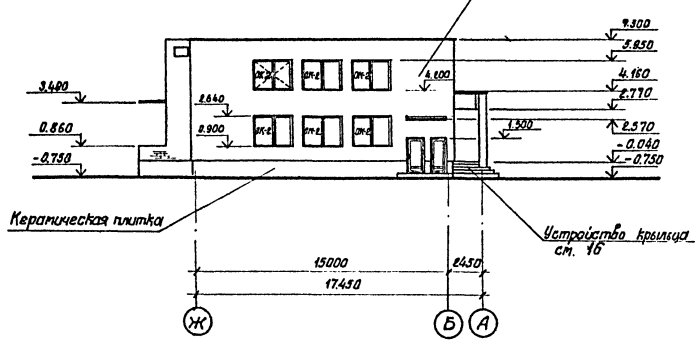

1. Облицовку цоколя см. деталь 1 лист 12.
2. Пример кладки см. фрагмент фасада 1 лист 15.
3. Спецификацию окон см. лист 4

Изм	Лист	№ докум.	Подпись	Дата
ГАП		Меккель		
Нач. отд.		Бахтина		
Гл. констр.		Антонов		
Разработ.		Дремлюг		
Исполнил.		Дремлюг		
Проверил		Глобина		

Привязан

инв. №

264-12-220 АС

Сельский клуб (стены кирпичные) с залом на 100 мест и административными помещениями

Лит	Лист	Листов
Р	14	

Фасады 1–5; А–Ж; 5–1; Ж–А.

Л.Ф. Гипротеатр г. Ленинград

Согласовано:

Инв. № подл.	Подпись и дата	Нач. сан. тех. отд.	Нач. эл. тех. отд.	Нач. мех. тех. отд.
		Хмутский	Грачев	Бынич

1099-01 копировал: Павлова. формат 22г.

Альбом I

Типовой проект

Фрагмент фасада N 1

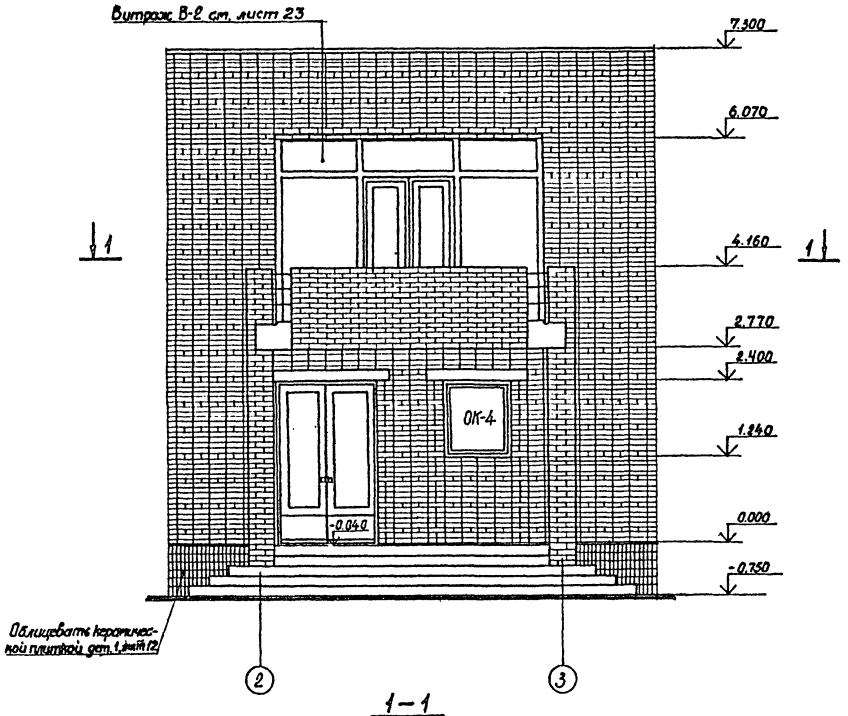

Фрагмент фасада N 2

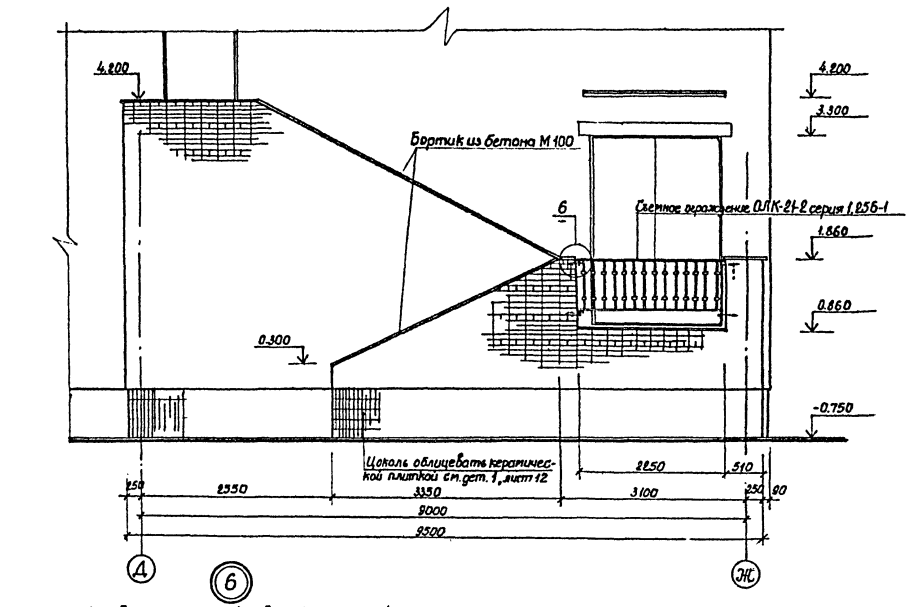

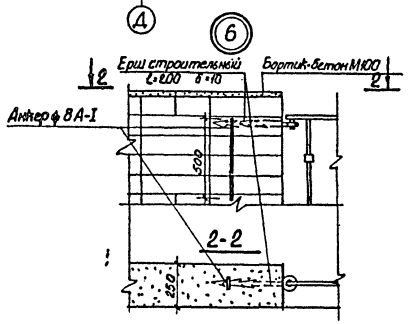

Данный чертеж рассматривать совместно с чертежами листов 14,16.

На фрагменте фасада №1 предлагается вариант решения ограждения балкона.

1-1

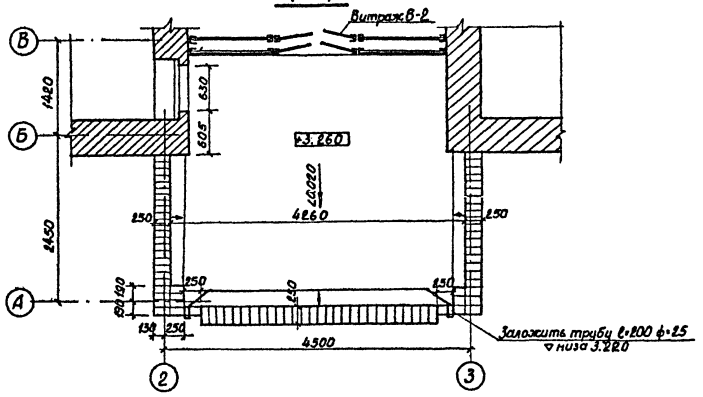

Изм.	Лист	№ докум.	Подпись	Дата	264-12-220 АС
ГАП		Меккель			Сельский клуб (стены кирпичные) с залом на 100 мест и административными помещениями.
Нач. отд.		Бахтина			Лит. Р / Лист 15 / Листов
Гл. констр.		Антонов			
Разработ.		Глобина			Фрагмент фасада N 1
Исполнил.		Макарова			Фрагмент фасада N 2
Проверил		Меккель			Сечение 1-1; деталь 6;

Л.Ф. Гипротеатр г. Ленинград

Привязан

инв. №

Согласовано:

Инв. № подл. | Подпись и дата

1099-01 копировал: Павлова. формат 22г

Альбом I

Типовой проект

Фрагмент плана м/о „2-3"

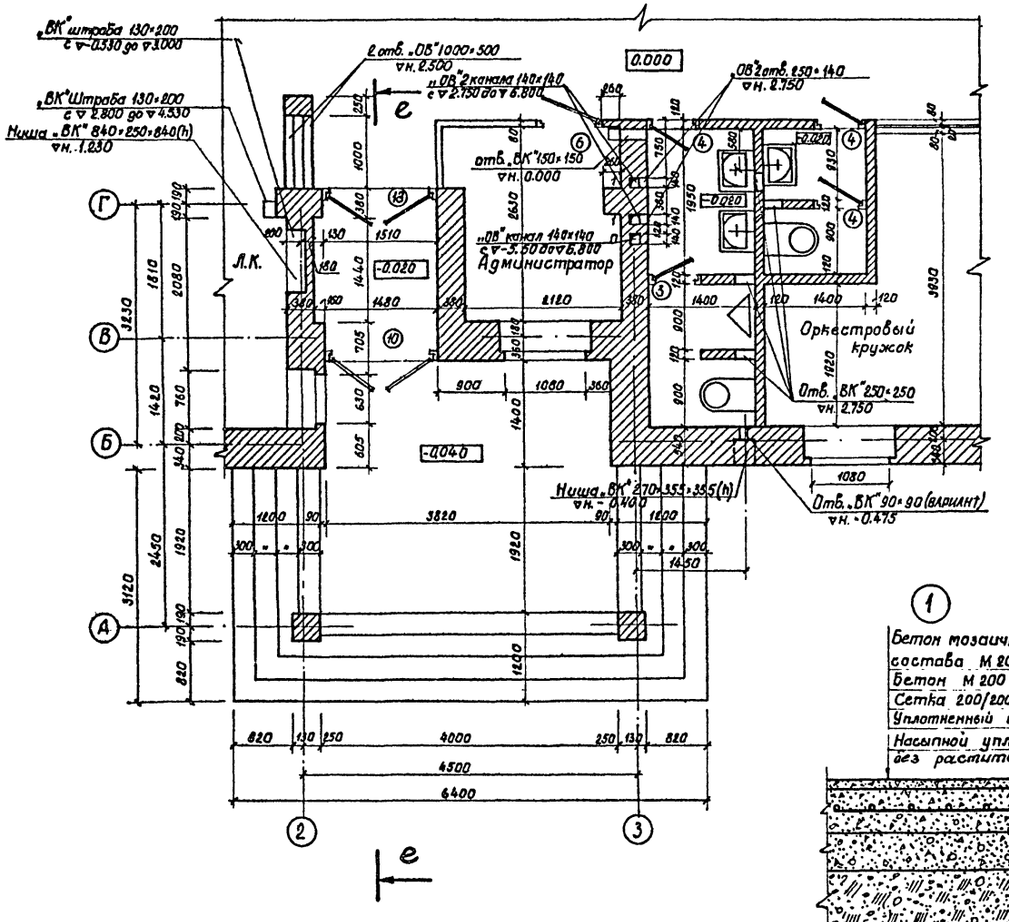

Сечение е-е

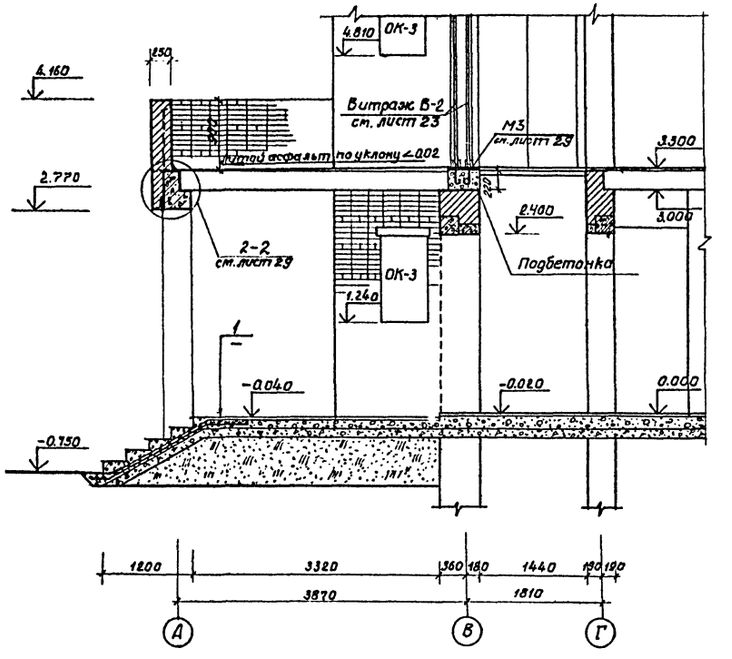

Данный лист рассматривать совместно с листами 10, 15, 29.

1

Бетон мозаичного состава М 200 – 30 мм.
Бетон М 200 – 120 мм.
Сетка 200/200/8/8
Уплотненный щебень М400 – 100мм
Насыпной уплотненный грунт без растительных остатков

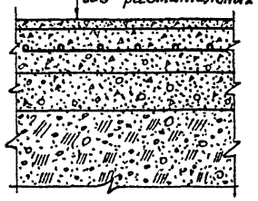

Согласовано:

Инв.№ подл.	Подпись и дата

Изм	Лист	№докум.	Подпись	Дата
ГАП		Меккель		
Нач. отд.		Бахтина		
Гл. конст.		Антонов		
Разраб.		Кулагина		
Исполн.		Кулагина		
Провер.		Глобина		

Привязан

инв.№

264-12-220 ЛС

Сельский клуб (стены кирпичные) с залом на 100 мест и административными помещениями

Лит	Лист	Листов
Р	16	

Фрагмент плана м/о „2-3"
Сечение е-е

Л.Ф. Гипротеатр
г. Ленинград

1099-01 Копировал: Павлова формат 22г.

Альбом 1

Типовой проект

Крыльцо N1

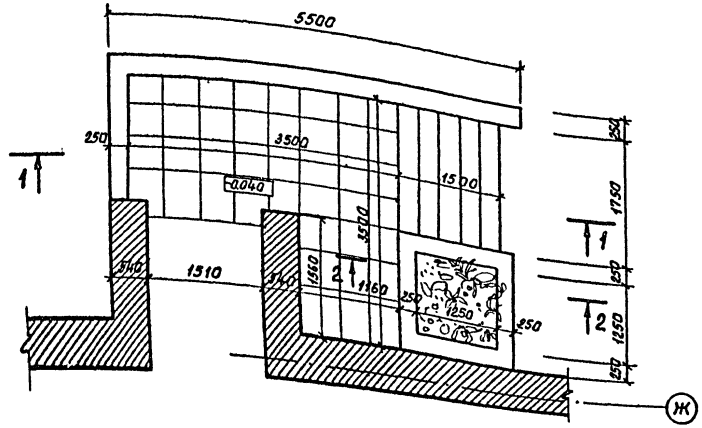

1—1

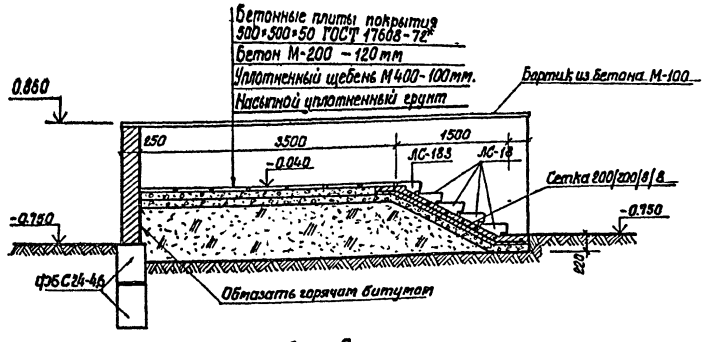

2—2

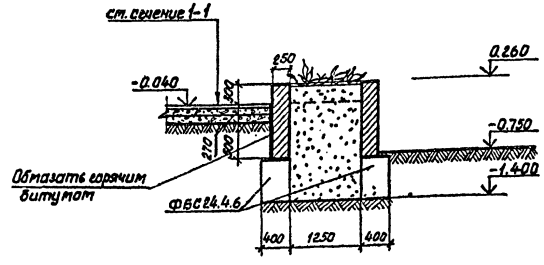

Сечение Б—Б

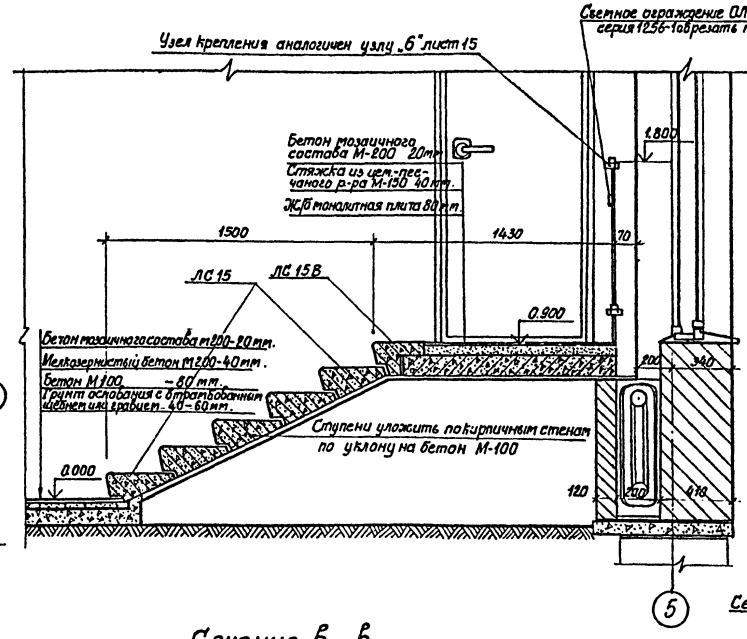

Сечение В—В

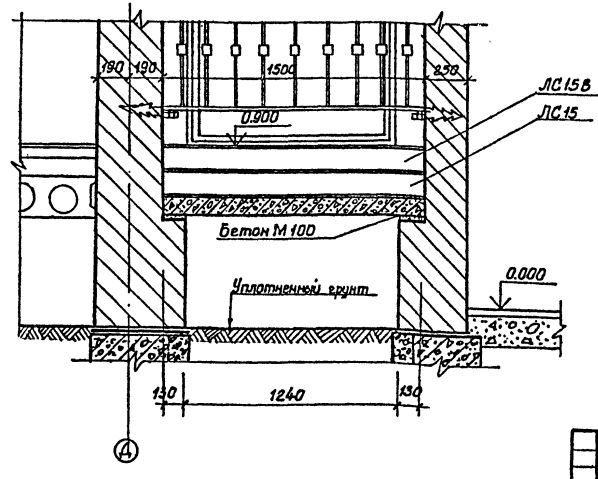

Крыльцо N2

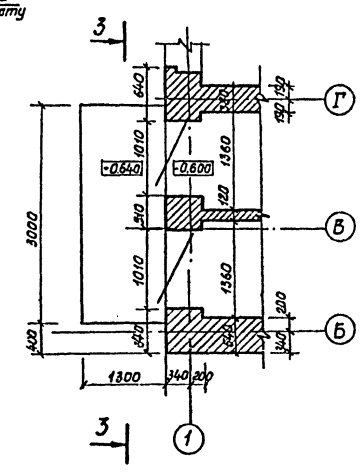

3—3

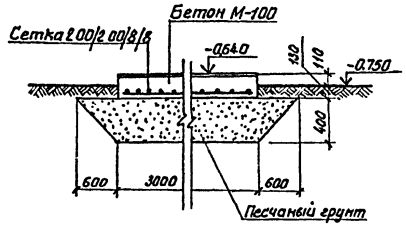

1. Данный чертеж рассматривать совместно с листом 9.
2. Спецификацию ступеней см. лист 37.

Согласовано:

Инв. № подл. | Подпись и дата

Привязан

инв. №

Изм	Лист	№ докум.	Подпись	Дата
ГАП		Меккель		
Нач.отд.		Бахтина		
Гл.констр.		Антонов		
Разраб.		Дремлюг		
Исполнил		Дремлюг		
Проверил		Глобина		

264-12-220 АС

Сельский клуб (стены кирпичные) с залом на 100 мест и административными помещениями

Лит	Лист	Листов
Р	17	

Крыльца N1, N2
Сечения Б-Б, В-В

Л.Ф. Гипротеатр
г. Ленинград

1099-01 копировал: Павлова. формат 22г.

Альбом I

Типовой проект

План венткамеры №1

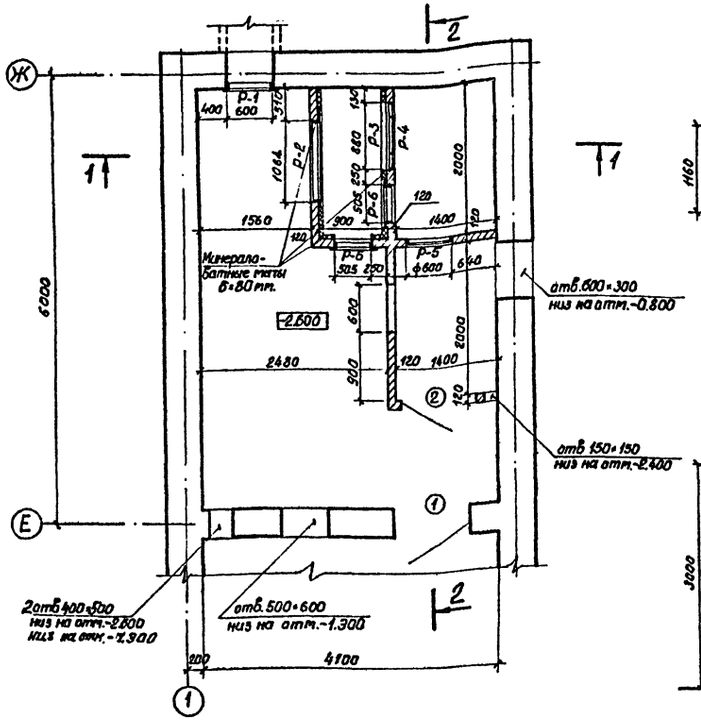

Шахта №1

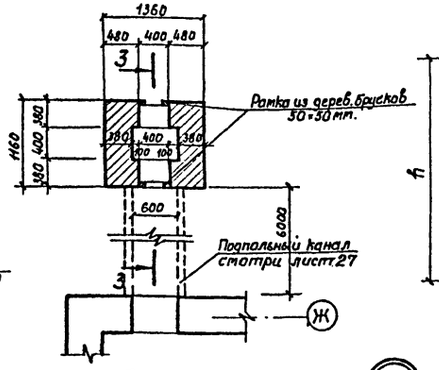

Рамки Р-1; Р-2; Р-6; Р-7

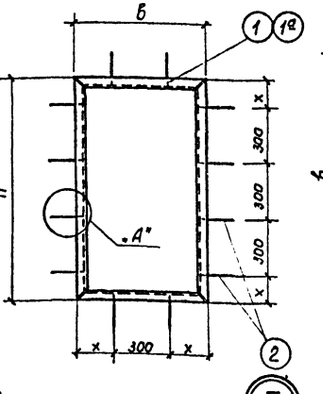

Рамки Р-3; Р-4

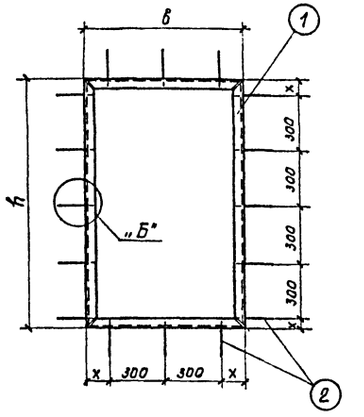

Рамка Р-5

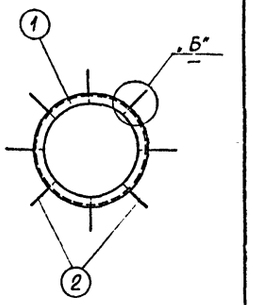

3—3

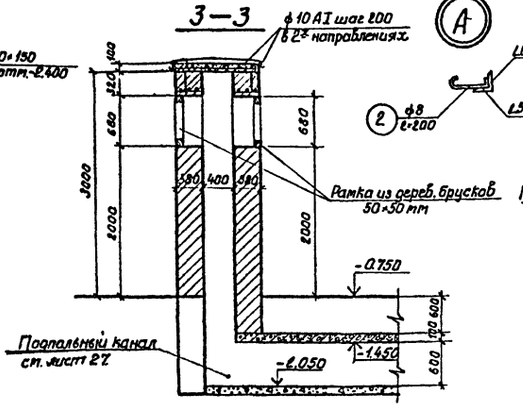

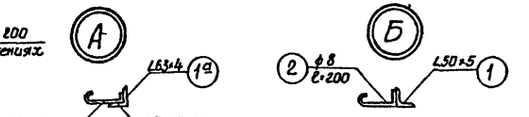

Деталь утепления потолка в венткамерах

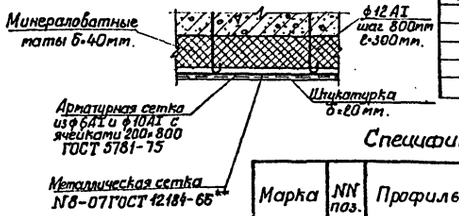

Спецификация стальных элементов.

Марка элемента	Размеры		Вес элемента	Кол. штук	Общий вес/кг/
	Ширина	Высота			
Р-1	600	400	8.18	1	8.18
Р-2	1064	1064	25.78	1	25.78
Р-3	880	600	11.80	1	11.80
Р-4	500	300	6.51	1	6.51
Р-5	ф600	—	11.45	1	11.45
Р-6	505	1255	14.23	2	28.46
Р-7	1100	700	12.87	1	12.87

Спецификация на один элемент.

Марка	NN поз.	Профиль	Длина /мм/	Кол. шт.	Вес (кг)			Материал.
					1. поз.	Всех	Марки	
Р-1	1	L50×5	2000	1	7.54	7.54	8.18	Сталь „3"
	2	ф8	200	8	0.08	0.64		
Р-2	1а	L63×4	4256	1	24.34	24.34	25.78	
	2	ф8	200	18	0.08	1.44		
Р-3	1	L50×5	2960	1	11.16	11.16	11.80	
	2	ф8	200	8	0.08	0.64		
Р-4	1	L50×5	1600	1	6.03	6.03	6.51	
	2	ф8	200	6	0.08	0.48		
Р-5	1	L50×5	2826	1	10.65	10.65	11.45	
	2	ф8	200	10	0.08	0.80		
Р-6	1	L50×5	3520	1	13.27	13.27	14.23	
	2	ф8	200	12	0.08	0.96		
Р-7	1	L50×5	3600	1	12.23	12.23	12.87	
	2	ф8	200	8	0.08	0.64		

1—1

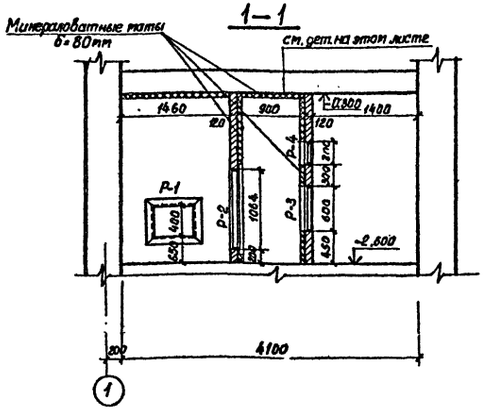

2—2

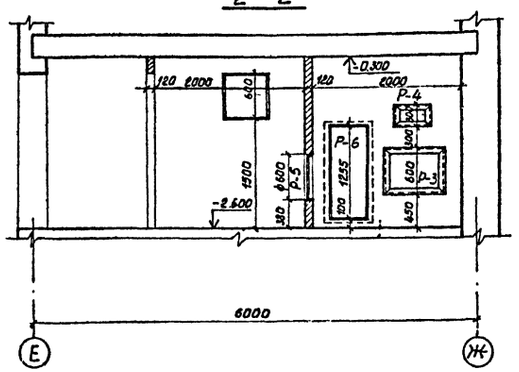

1. Деталь утепления кирпичных перегородок см. лист 13.

Согласовано: Нач. сан. тех. отд. Хамитский

Инв. № подл. | Подпись и дата

Привязан

инв. №

Изм	Лист	№ докум.	Подпись	Дата
ГАП		Меккель		
Нач. отд.		Бахтина		
Гл. констр.		Антонов		
Разраб.		Дремлюз		
Исполнил		Дремлюз		
Проверил		Глобина		

264-12-220 АС

Сельский клуб (стены кирпичные) с залом на 100 мест и административными помещениями.

Лит	Лист	Листов
Р	18	

...венткамеры №1, шахта №1
Металлические рамки Р-1÷Р-7
Дет. спецификации.

Л.Ф. Гипротеатр г. Ленинград

1099-...

Скопировал: Павлова

формат 22г.

Альбом I

Типовой проект

Конструкция пола эстрады

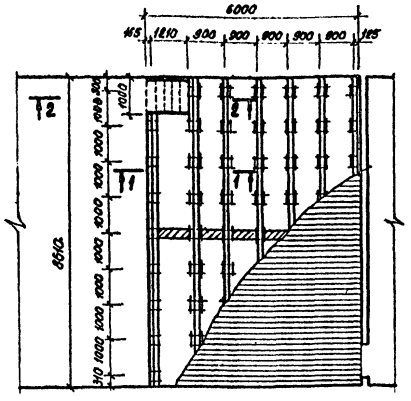
6000
115
1210
900
900
900
900
900
185
8543
1210
300
1200
1200
1200
1200
1200
1200
1200
1200
300
300
300
1200
1200
1200
1200
1200
1200
300
300
300
1200
1200
1200
1200
1200
1200
300
300
300

Альбом I

Типовой проект

Экспликация полов

Наименование помещений	Тип пола по проекту	Схема пола или номер узла, серии	Элементы пола и их толщина в мм.	Площадь пола в м²
Зрительный зал	1	2.244-1 / 4-218	Штучный паркет-19, прослойка из быстротвердеющей мастики на водостойких бэсущих-1 стяжка из цем. песч. р-ра марки 150-20 подстил. слой бетон М100-100 грунт основания с втрамбованным щебнем или гравием крупн 40-60мм	64.57
Вестибюль тамбур перед зрительной коридор	2	2.244-1 / 4-141	* Бетон мозаичного состава М200-20 Стяжка из мелкозернистого бетона М200 - 60 Ж-б. плита перекрытия	44.56
Фойе	2	—"—	—"—	32.59
Входной тамбур	2а	—"—	* Стяжка из цем. песч.-р-ра М150-20	2.33
Вестибюль фойе коридор входной тамбур при зале	3	2.244-1 / 4-243	бетон мозаичного состава М200-20 Стяжка из мелкозернистого бетона М200-40 подстилающий слой-бетон М100-80 грунт основания с втрамбованным щебнем или гравием крупностью 40-60мм.	57.35
Администратор	4	2.244-1 / 4-161	Покрытие-линолеум ГОСТ 7251-77-2.5 прослойка из быстротвердеющей мастики на водостойких бэсущих - 1 стяжка из легкого бетона М50 - 60 теплоизоляционный слой - 20 ж.б. плита перекрытия	7.65
Подсобная при буфете Сан. узлы	5	2.244-1 / 4-250	Покрытие-керамические плитки ГОСТ 6787-80 -13 мм, прослойка и заполнение швов из цем.-песчаного р-ра М150. - 15 стяжка из цем. песчаного р-ра М150 - 20 Гидроизоляция битумная 2 слоя Стяжка из цементно-песчаного раствора М150 по уклону подстилающий слой: бетон М100 - 80 грунт основания с втрамбованным щебнем или гравием крупностью 40-60мм.	14.23
Оркестровый, драматический кружки	6	2.244-1 / 4-225	Покрытие-линолеум ГОСТ 7251-77-2.5 прослойка из быстротвердеющей мастики на водостойких бэсущих - 1 стяжка из цем.-песчаного р-ра М150-35 подстилающий слой бетон М100 - 100 грунт основания с втрамбованным щебнем или гравием крупностью 40-60мм.	51.65
Склад объемных декораций	7	2.244-1 / 4-184	Покрытие:- бетон марки 200 - 20 стяжка из цем-песч. р-ра М150-60 ж.б. плита перекрытия.	15.71
Библиотека	8	2.244-1 / 4-27	Покрытие:- - штучный паркет ГОСТ 862.1-76 - 19 прослойка из быстротвердеющей мастики на водостойких бэсущих - 1 стяжка из цем-песч. р-ра М150 - 60 ж-б плита перекрытия	51.06
Административные помещения Коридор кинопроекционная, регуляторная освещения	9	2.244-1 / 4-59	Покрытие:- линолеум ГОСТ 7251-77 - 2.5 прослойка из быстротвердеющей мастики - 1 стяжка из цементно-песчаного р-ра М150 - 76 ж-б плита перекрытия	126.0
Входной тамбур 2го этажа. ВентКамера	10	2.244-1 / 4-135	Покрытие: бетон М200 - 20 стяжка из цем.песч. р-ра М150 - 35 звукоизоляц. слой из ДВП ГОСТ 4598-74* толщиной - 25 ж.б. плита перекрытия	9.12
Подвал на отм. -2.600				
Венткамера. Тепловой узел. Кладовая Коридор	11	2.244-1 / 4-135	Покрытие: бетон М200 - 20 подстилающий слой: бетон М100-80 грунт основания с втрамбованным щебнем или гравием крупностью 40-60мм	63.25

План полов на отм. 0.000

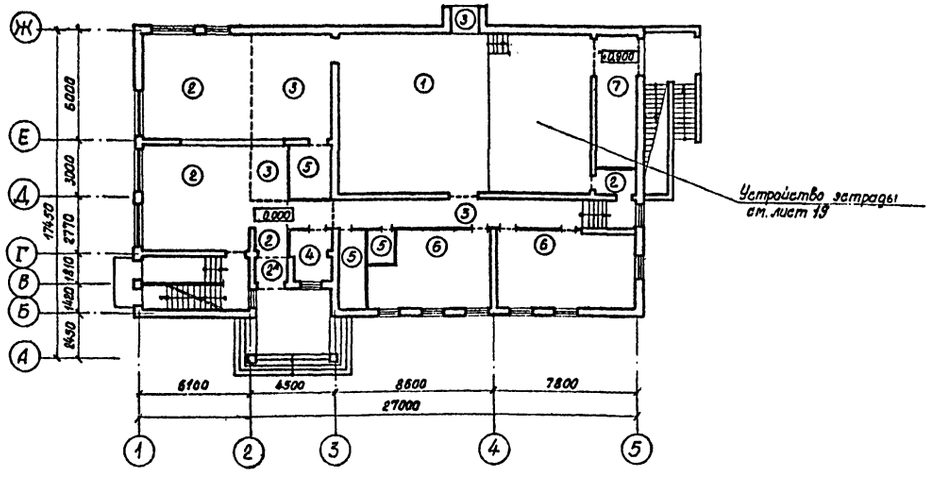

План полов на отм. +3.300

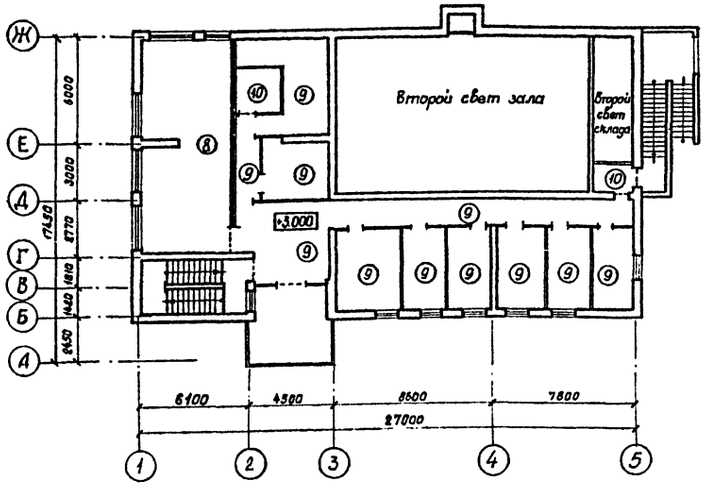

1. Примыкания полов к стенам и перегородкам, стыки полов см. альбом серия 2.244-1 вып.3.
2. Маркировка полов подвала на отм -2.600 дана на плане подвала лист 11.

Согласовано:

Инв.№ подл. | Подпись и дата

Привязан

Инв.№

Изм.	Лист	№ докум.	Подпись	Дата
ГАП		Меккель		
Нач. отд.		Бахтина		
Гл. констр.		Антонов		
Разработал		Макарова		
Исполнил		Макарова		
Проверил		Гладина		

264-12-220 АС

Сельский клуб (стены кирпичные) с залом на 400 мест и административными помещениями

Лит	Лист	Листов
Р	20	

План полов на отм. 0.000 +3.300
Экспликация полов.

Л.Ф. Гипротеатр г. Ленинград

1099-01 копировал: Павлова. формат 22г.

Альбом I

Типовой проект

Согласовано

Инв.№ подл. | Подпись и дата

Общие указания по витражам

1. Настоящие чертежи выполнены на стадии „КМ" и являются исходным материалом для разработки рабочих деталировочных чертежей „КМД".

   Указания распространяются на разработку „КМД", на изготовление и монтаж алюминиевых конструкций и остекление витражей.

2. Данные чертежи разработаны на основании альбомов „Витрины и тамбуры из алюминиевых сплавов для общественных зданий" серия 1.236.4-7, выпуск 1.2.3.

3. Для элементов, прикрепляющих алюминиевые конструкции к каркасу здания принята сталь Вст3кп2 ГОСТ 380-71*.

4. Сварку стальных элементов к закладным деталям производить электродами типа Э-42 ГОСТ 9467-75.

5. При производстве сварочных работ необходимо предусмотреть меры по защите алюминиевых конструкций от попадания искр. Места сварки должны быть защищены от коррозии согласно указаниям СНиП III-18-75.

6. Заполнение каркасов витражей осуществляется витринным неполированным стеклом δ=6,5мм ГОСТ 7380-77.

7. Стекло закрепляется по периметру штапиками ПА(т)-67 и ПА(т)-68 из алюминиевых профилей (или ПА-474 в дверях) и обжимаются с обеих сторон резиновыми уплотнителями из профиля ПР-65и, входящего в комплект поставки.

8. Работы по устройству алюминиевых конструкций должны выполняться специализированными организациями.

Спецификация материалов

Поз. обозначение	Обозначение	Наименование	Кол.	Масса (кг)	Примечание
1	2	3	4	5	6
		Алюминиевые профили			
		АД31-Т5 ГОСТ 4784-74*			
ПА(т)-67	Серия 1.236.4-7 вып. 1.2.3		70 п.м.	182,0	
ПА(т)-68	"		16,0 п.м	37,0	
ПА(т)-71	"		19 п.м.	23,0	
ПА(т)-67	"		23 п.м	5,0	
ПА(т)-645	"		3,0 п.м	8,0	
ПА(т)-645м	"		11 п.м.	21,0	
ПА(т)-474	"		44 п.м	9,0	
ПА(т)-648	"		17 п.м.	23,0	
ПА(т)-643	"		26 п.м.	42,0	
ПА(т)-644	"		9,0 п.м.	20,0	
ПА(т)-665	"		12 шт.	12,0	
ПА(т)-471	"		12 шт.	2,0	
ПА(т)-470	"		12 шт.	3,0	
ПА(т)-672м	"		5,0 п.м.	12,0	
ПА(т)-651м	"		2,0 п.м.	1,0	
ПА(т)-647м	"		5,0 п.м.	7,0	
ПА(т)-75/2	"			15,0	
ПА(т)-76	"			10,0	
		Итого:		432	
		Стальные элементы			
		Сталь Вст3 кп2			
		ГОСТ 380-71*			
	ГОСТ 103-76	— δ=6		310,0	
	"	— δ=5		10,0	
	"	— δ=4		10,0	
	ГОСТ 2590-71*	• ф8		10,0	
		Мех. детали		20,0	
		Итого:		360,0	

1	2	3	4	5	6
		Уплотнители			
	Серия 1.236.4-7 Вып. 1,2,3	гернит ф40	77 п.м.		
	"	Резиновый уплотнитель ПР 65и	342 п.м	14,0	
	"	Резиновый уплотнитель ПР11	82 п.м	2,0	
	"	резиновый уплотнитель ПП(т)-5	3,0 п.м	0,5	
	"	Резиновый уплотнитель ПР-504	18 п.м	5,0	
	"	Опорная фиксирующая подкладка ПП9-3	8,0 п.м	1,4	
		Стекло витринное неполированное δ=6,5мм			
	ГОСТ 7380-77	1090×705	2шт.		1,54м²
	"	1090×2105	2шт.		4,60м²
	"	1405×705	1шт.		0,99м²
	"	505×1945	2шт.		1,96м²
	"	1065×680	2шт.		1,45м²
	"	1065×2130	2шт.		4,54м²
	"	1455×680	1шт.		0,99м²
	"	530×1970	2шт.		2,10м²
	"	905×2345	4шт.		8,48м²
	"	530×2185	2шт.		2,32м²
		Итого:			29,0м²
		Готовые изделия			
	ГОСТ 5089-80	Замок ЗВ-1	3шт.		

Привязан

Инв. №

Изм.	Лист	№ докум.	Подп.	Дата
ГАП		Мекклер		
Нач.отд.		Бахтина		
Гл.конст.		Антонов		
Рук.гр.		Дукаревич		
Разраб.		Собко		
Провер.		Дукаревич		

264-12-220 АС

Сельский клуб/стены кирпичные/с залом на 300мест и административными помещениями

Лит	Лист	Листов
Р	21	

Витражи. Общие указания по витражам. Спецификация материалов.

Л.Ф.Гипротеатр г.Ленинград

1099-01 Копировал: Иванова Формат 22Г

Альбом I

Типовой проект

Согласовано

Инв.№ подл. | Подпись и дата

Монтажная схема витражей на отм. 0.000

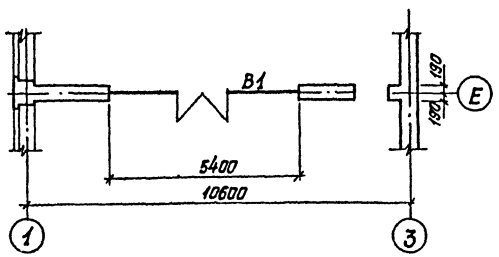

Монтажная схема витражей на отм. +3.300

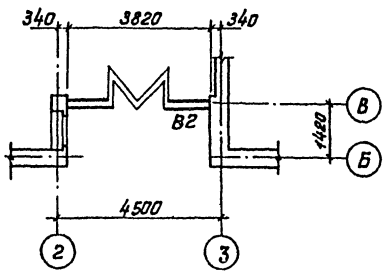

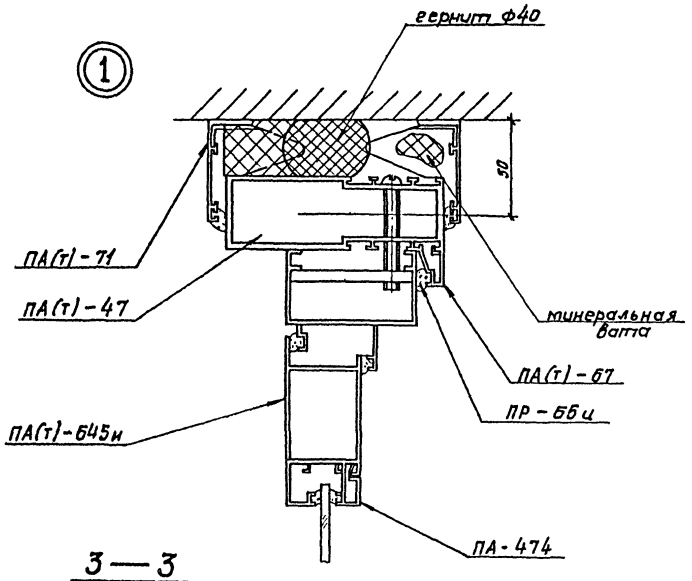

Витраж В1

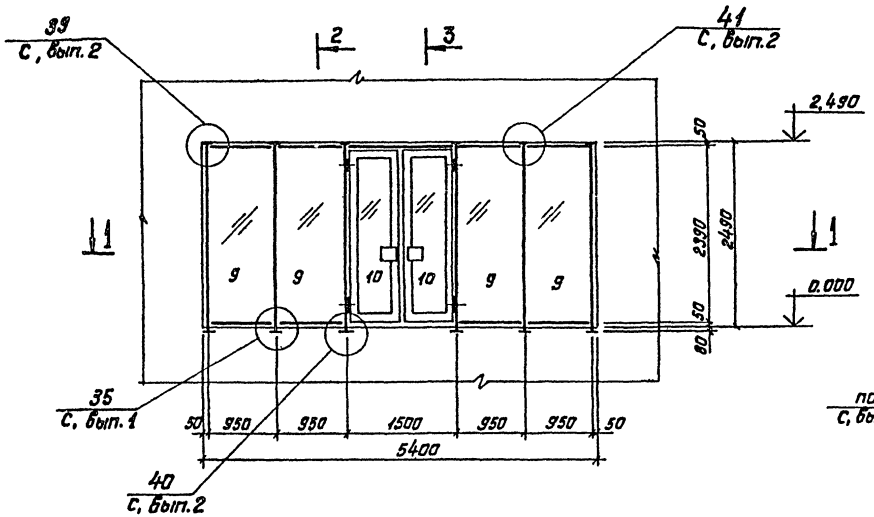

2—2

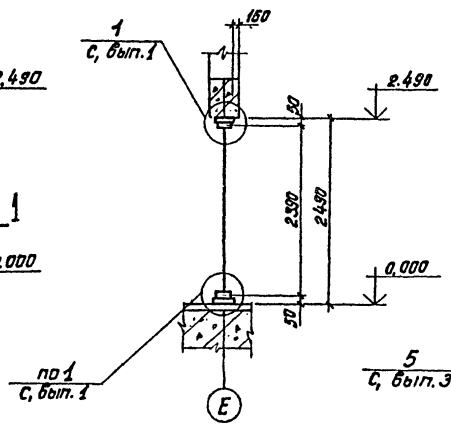

3—3

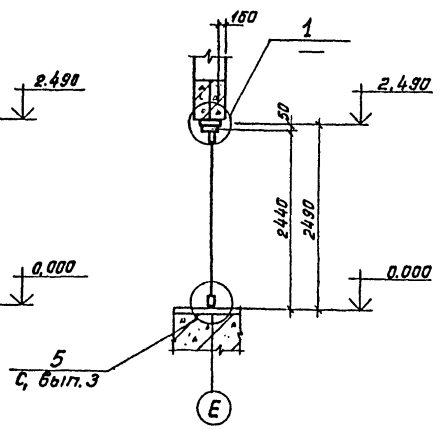

1—1

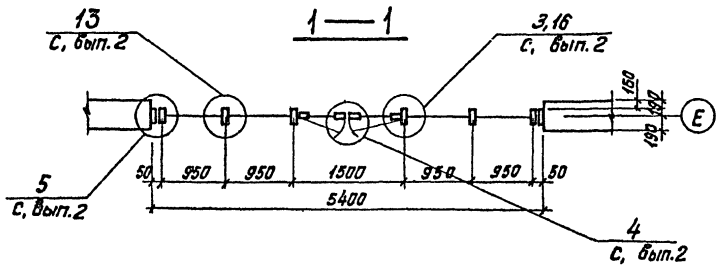

1. Общие указания по витражам и спецификации материалов см. лист 21.
2. Ручки принимать по черт. 1.236.4-7.3-КМ-7.
3. „С"- шифр серии 1.236.4-7.

					264-12-220 АС		
					Сельский клуб-театр кирпичные с залом на 100 мест и административными помещениями		
Привязан						Лит	Лист	Листов
						Р	22	
	Изм.	Лист	№ докум.	Подп.	Дата			
	ГАП		Меккель			Схемы витражей. Витраж В1. Узел 1.	Л.Ф. Гипротеатр г. Ленинград	
	Нач. отд.		Бахтина					
	Гл. констр.		Антонов					
	Рук. гр.		Дукаревич					
	Разраб.		Сафка					
Инв. №	Провер.		Дукаревич					

1099-01 Копировал: Иванова Формат 22Г

Альбом I

Типовой проект

Витраж В2

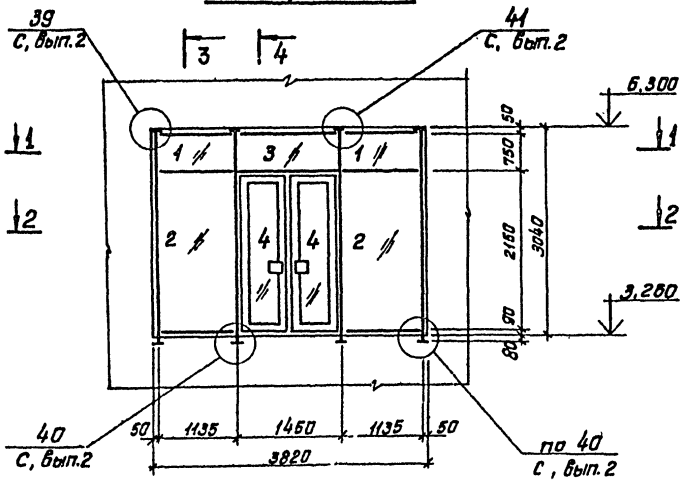

Вид „А"

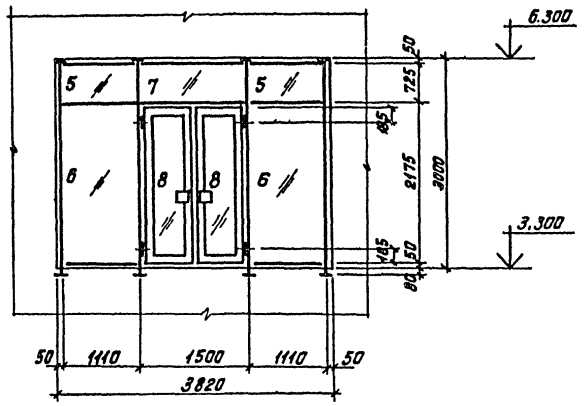

4—4

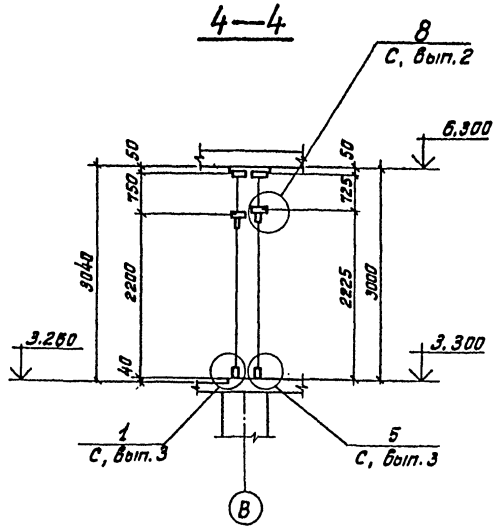

1—1

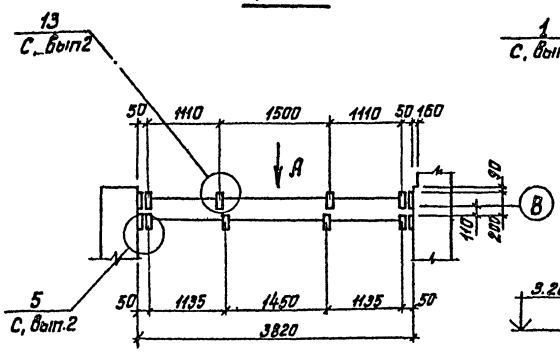

3—3

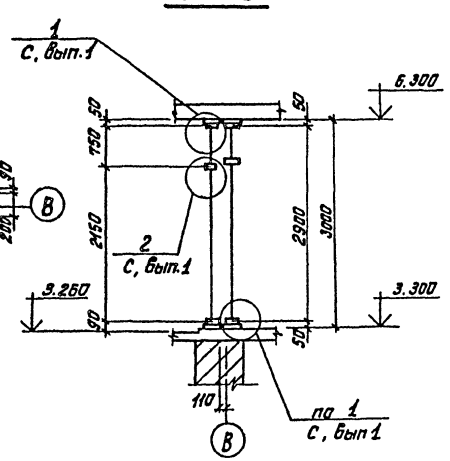

Крепление закладной к ж/б плите или ж/б перемычке

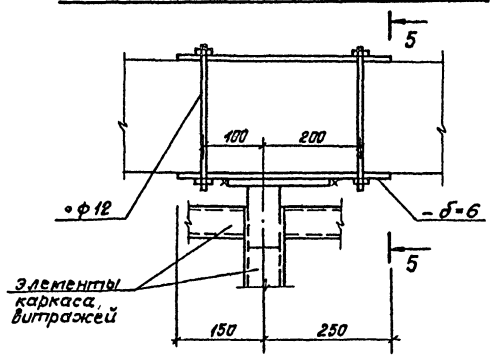

5—5

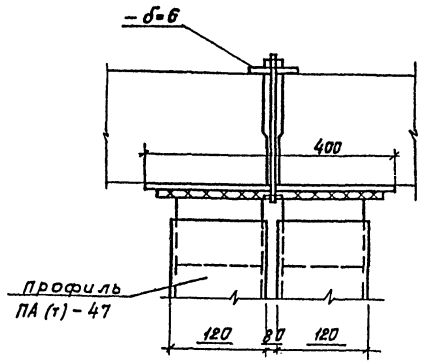

2—2

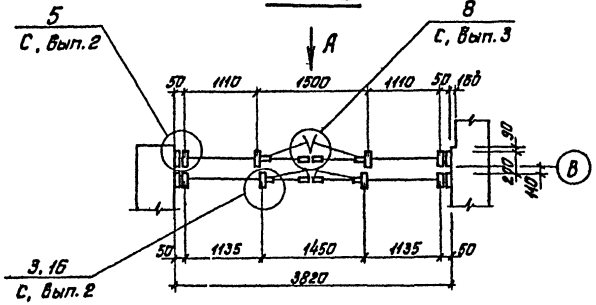

1. Общие указания по витражам и спецификации материалов см. лист 21.
2. „С" – шифр серии 1.236.4-7.

Согласовано

Инв. № подл. | Подпись и дата

Привязан

Инв. N

Изм.	Лист	N докум.	Подп.	Дата
ГАП		Меккель		
Нач. отд.		Бахтина		
Гл. конст.		Антонов		
Рук. гр.		Дукаревич		
Разраб.		Собко		
Провер.		Дукаревич		

264-12-220 АС

Сельский клуб-театр кирпичные, с залом на 100 мест и административными помещениями

Лит	Лист	Листов
Р	23	

Витраж В 2

Л.Ф. Гипротеатр г. Ленинград

1099-01 Копировал: Иванова формат А4

Схема нагрузок по обрезу фундаментов

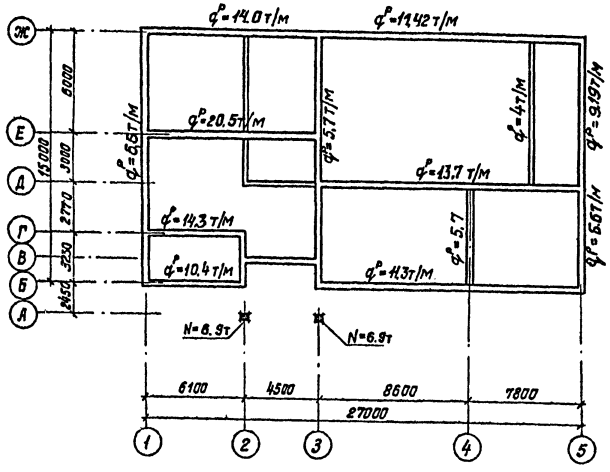

1. Фундаменты запроектированы, исходя из следующих данных:
   а). основание естественное при сухих непучинистых грунтах, расчетные характеристики грунта $\gamma = 1.8$ тс/м^2; $\varphi^p = 20°$; $C^p = 0.11$ кг/см^2;
   б). грунтовые воды отсутствуют;
   в). участок строительства горизонтальный;
   г). расчетное давление на грунты основания принято (при ширине фундамента 1м) на глубине 1.5м — 1.5 кг/см^2.
2. Фундаменты под стены приняты из сборных жел. бет. плит серии 1.112-5 вып. 1,2,4 и сборных бетонных блоков для стен подвала ГОСТ 13579-78.
3. Фундаменты устраиваются по защищенному от промерзания основанию. Укладка фундаментов на мерзлый грунт запрещается.
4. Фундаментные плиты и башмаки укладывать на выравненную поверхность основания, на песчаную подсыпку толщиной 100мм. После установки плит фундаментов проверить невилировкой их горизонтальность.
5. Переход фундаментов с большей глубины заложения производится уступами от более заглубленной части к менее заглубленной (см. планы фундаментов).
6. Кладку стен из бетонных блоков вести на свежеуложенном растворе М-50, с обязательной перевязкой швов по длине (не менее 400мм), в углах и примыканиях стен, а также с тщательным заполнением швов.

Зазоры между блоками, места ввода труб, заделку отверстий после прокладки коммуникаций заполнить бетоном марки М-100, над канализационными трубами оставить зазор 10см.

7. Горизонтальную гидроизоляцию кирпичных стен на отм. −0.65 выполнять из цементного раствора состава 1:2 толщиной 20мм согласно СН 301-65*, п.1.10, СНиП III 20-74 п. 4.14 ÷ 4.16. Вертикальная гидроизоляция кирпичных стен со стороны грунта обмазочная за 2 раза толщиной не менее 3мм. Материал обмазочной гидроизоляции — битум марки БН-III и БН IV. При производстве работ руководствоваться СНиП-III-20-74.
8. Обратную засыпку пазух производить после монтажа перекрытия над подвалом и устройства подготовки под полы подвала. Засыпку производить грунтом, не содержащим растительных остатков, с объемным весом скелета грунта $\gamma_{ск} = 1.65$.
9. План фундаментов см. лист 25; сечения по фундаментам см. листы 25, 26; план подвала см. лист 11.
10. При привязке здания к участку с другими геологическими условиями, другим рельефом стройплощадки, другими толщинами наружных стен (см. архитектурные планы) фундаменты необходимо перерабатать, руководствуясь СНиП III-15-74.
11. Вокруг здания выполнить отмостку шириной 100см из слоя асфальтобетона h=25мм по щебеночной подготовке h=80мм.
12. Указания по производству работ в зимнее время см. лист 3.

Альбом I

Типовой проект

Согласовано

Инв. № подл. | Подпись и дата

						264-12-220 АС	
						Сельский клуб/стены кирпичные/с залом на 400 мест и административными помещениями	
Привязан							Лит. / Лист / Листов
							Р / 24 /
						Схема нагрузок на фундаменты. Примечания.	ЛФ Гипротеатр г. Ленинград

Альбом I

Типовой проект

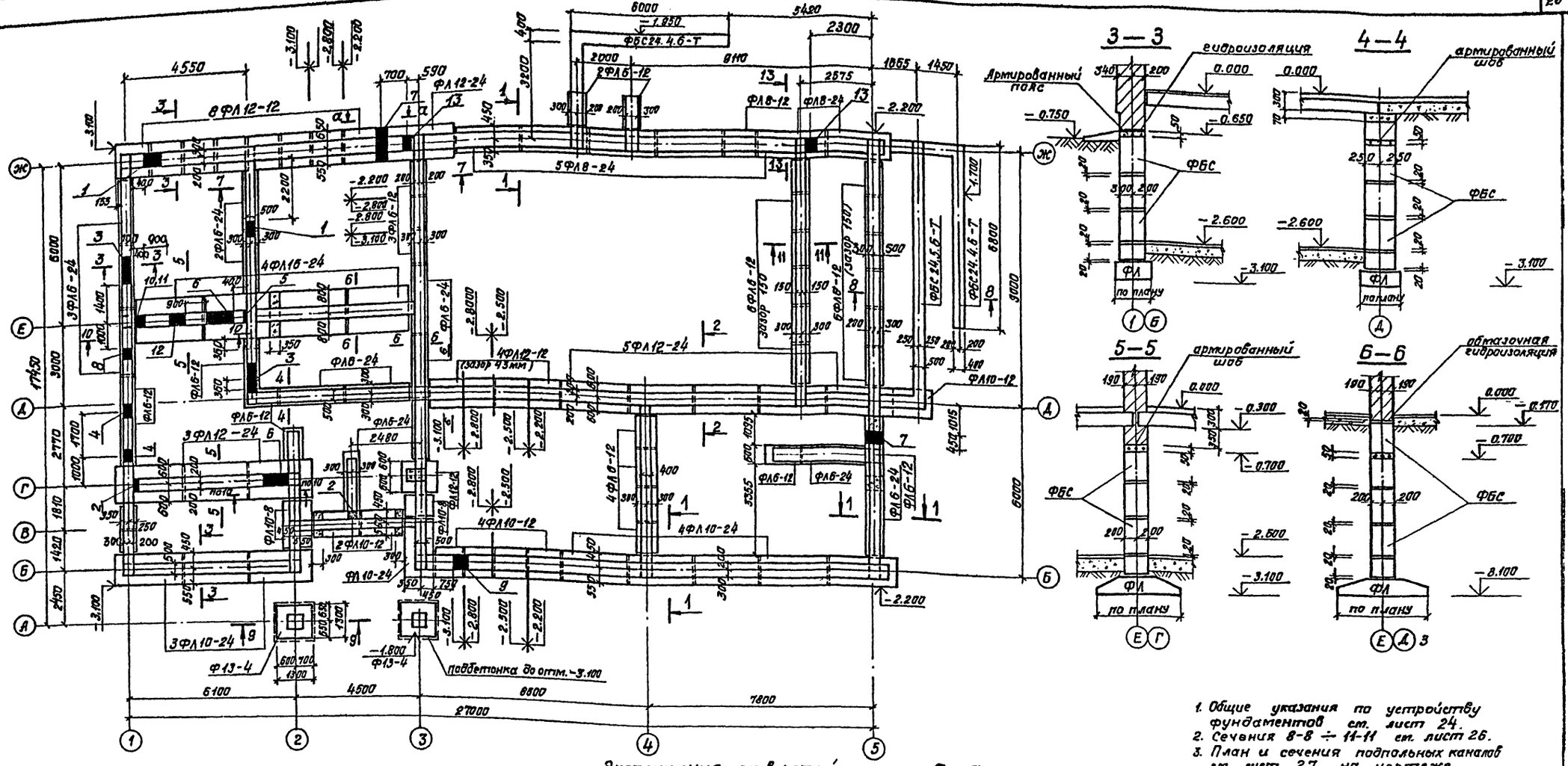

1. Общие указания по устройству фундаментов см. лист 24.
2. Сечения 8-8 ÷ 11-11 см. лист 26.
3. План и сечения подпольных каналов см. лист 27 на чертеже условно не показаны.
4. Над дверными проемами устраивается балка БМ-1 см. лист 26.
5. После прокладки коммуникаций отверстия забетонировать бетоном М-100, над канализационными трубами оставить зазор 100мм.

Экспликация отверстий

Тип отв.	Размеры мм В	Размеры мм Н	Отм. низа м	Назначение
1	600	600	-2.050 / -0.650	вентиляция
2	200	600	-2.500	отопление
3	1000	600 / 400	-1.300 / -0.530	ТС / ОВ
4	500	600	-2.800	ВК
5	150	600	-2.500	ВК
6	1010	2100	-2.500	Дверной проем
7	450	600	-2.200	ВК
8	450	600	-2.500	ВК
9	500	600	-2.500	ВК
10 / 11	400	500	-2.500 / -1.300	ВК / ОВ
12	500	600	-1.300	ОВ
13	450	450	-1.900	ВК

Согласовано

Инв.№ подл. | Подпись и дата | Взам.инв.№

Привязан

Инв.№

Изм.	Лист	№ докум.	Подп.	Дата
ГАП		Меккель		
Нач.отд.		Бахтина		
Гл.констр.		Антонов		
Разработ.		Александрова		
Исполнил		Александрова		
Проверил		Антонов		

264-12-220 АС

Сельский клуб (стены кирпичные) с залом на 100 мест и административными помещениями

Лит.	Лист	Листов
Р	25	

План фундаментов
Сечения 1-1 ÷ 6-6.

Л.Ф. Гипротеатр
г. Ленинград

1099-01 Копировал: Иванова формат 22Г

Альбом 1

Типовой проект

8–8

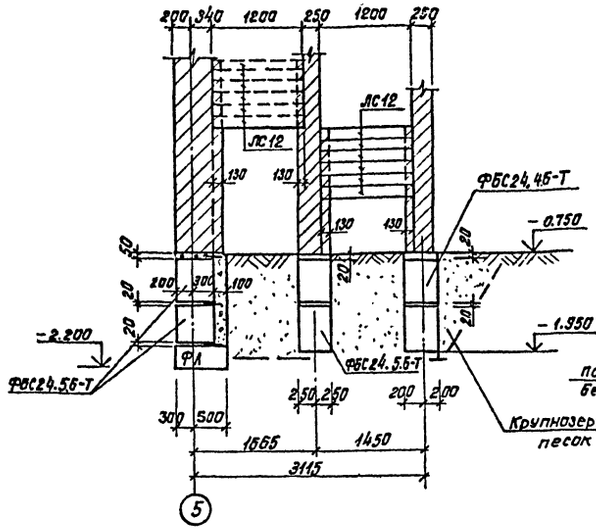

9–9

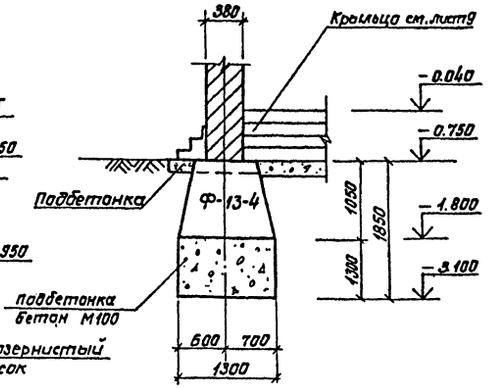

10–10

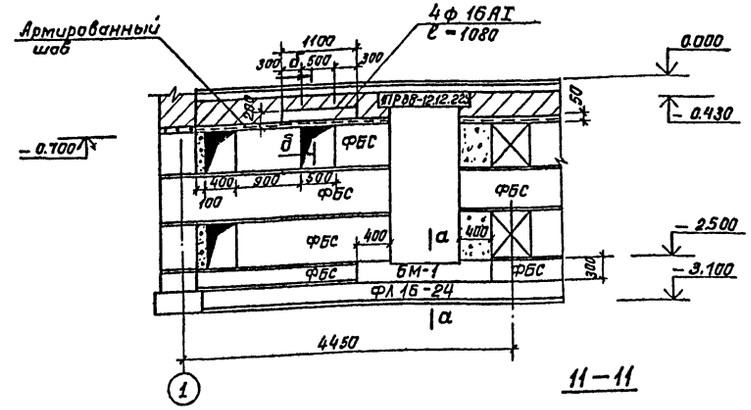

11–11

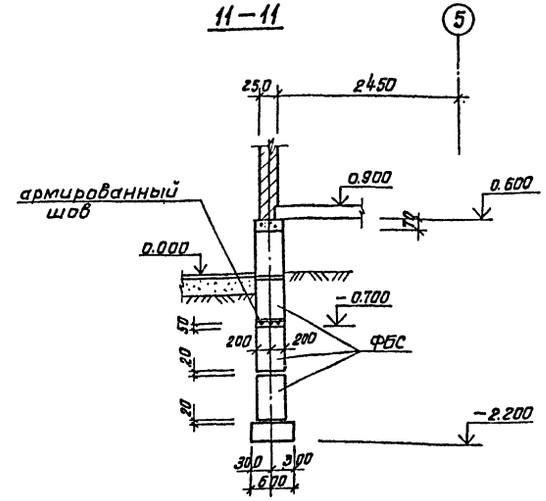

а–а

БМ-1

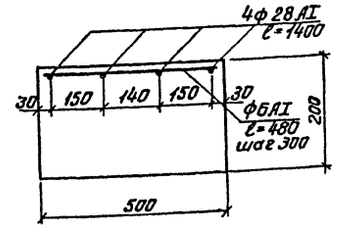

7–7

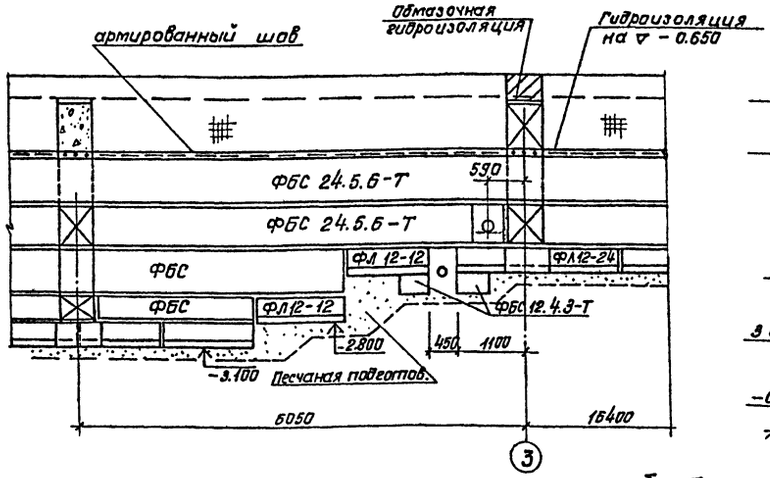

12–12

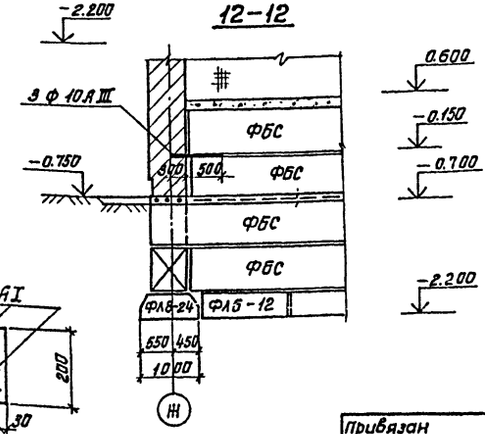

б–б

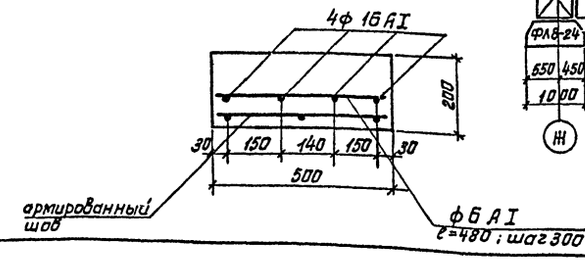

1. План фундаментов см. лист 25.
2. Подпольные каналы условно не показаны.
3. Сводную спецификацию см. на листе 37.
4. Общие указания см. лист 24.

Согласовано

Инв. № подл. | Подпись и дата | Взам. инв. №

Изм.	Лист	№ докум.	Подп.	Дата
ГАП		Меккель		
Нач. отд.		Бахтина		
Гл. констр.		Антонов		
Разработ.		Александрова		
Исполнил		Александрова		
Проверил		Антонов		

Привязан

Инв. N

264-12-220 АС

Сельский клуб с стены кирпичные с залом на 100 мест и административными помещениями

Лит.	Лист	Листов
Р	26	

Сечения фундаментов 8–8 ÷ 12–12

Л.Ф. Гипротеатр г. Ленинград

1090-01

формат 22Г

Альбом I

Типовой проект

План подпольных каналов

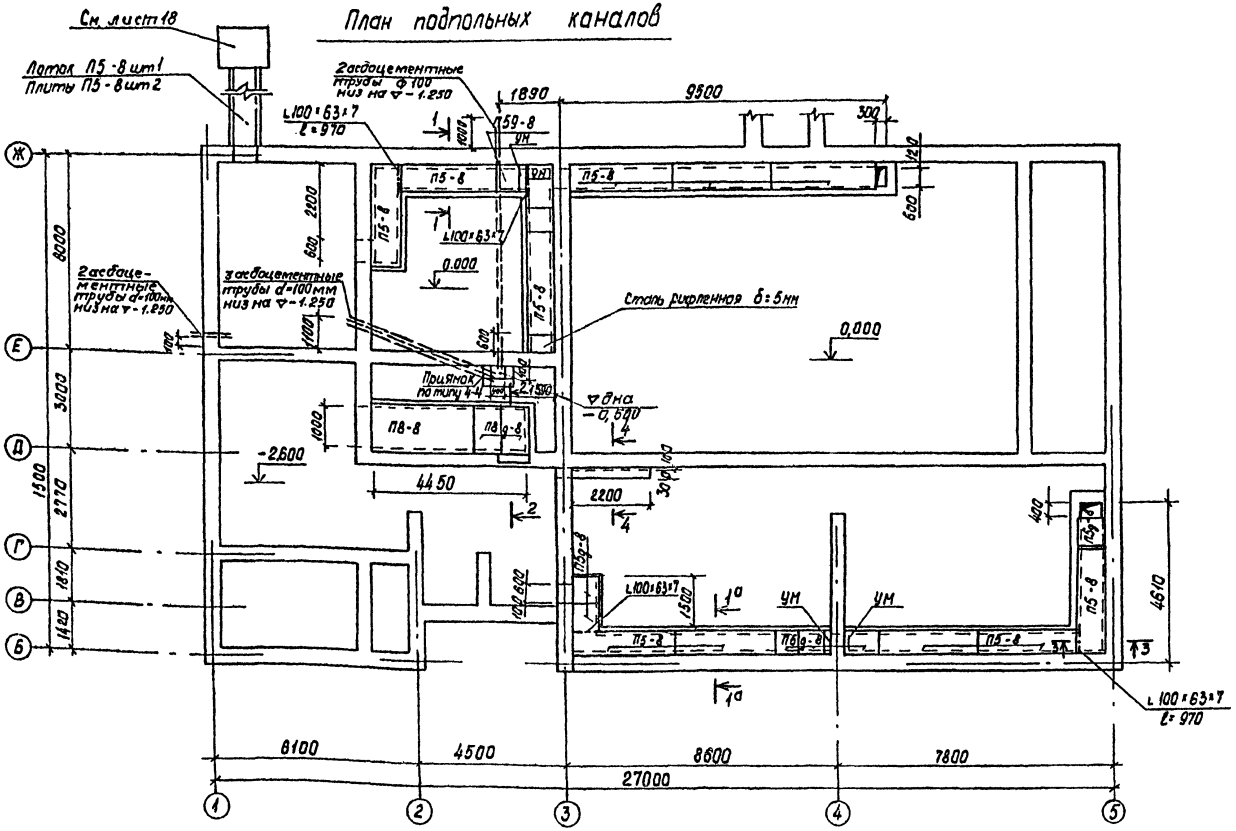

Перечень элементов

Марка поз.	Обозначение	Наименование	Кол.	Масса ед. т	Примечание
		Изделия железобетонные сборные			
		Плиты			
П5-8	3.006-2 в II-2	П5-8	13	0,41	
П5g-8	—— " ——	П5g-8	6	0,10	
П8-8	—— " ——	П8-8	1	0,87	
П8g-8	—— " ——	П8g-8	2	0,21	
Л5-8	Лоток серия 3.006-28 II-1	Л5-8	1	2,25	
		Изделия металлические			
	ГОСТ 8510-72	L 100×63×7 ℓ=970 мм	4	8,6 кг	
	ГОСТ 8568-77	Сталь рифленная δ=5мм		42,3 кг	

1. План фундаментов см. лист 25.
2. План 1го этажа см. лист 9.
3. Размеры стен и фундаментных блоков условно не показано.
4. Детали полов по грунту см. лист 20.

Согласовано

Инв. № подл. | Подпись и дата | Взам. инв. №

Привязан					264-12-220 АС
Инв. №					Сельский клуб стены кирпичные/с залом на 100 мест и административными помещениями
	Изм.	Лист	№ докум.	Подп.	Дата
	ГАП		Мекель		
	Нач. отд.		Бахтина		
	Гл. констр.		Антонов		
	Разработал		Александрова		
	Исполн.		Александрова		
	Провер.		Антонов		
					Лит. Р; Лист 27; Листов
					План подпольных каналов. Сечения 1-1÷1-4
					ЛФГипротеатр г. Ленинград

1099-01 Копировал Дружинина Формат А2г

Альбом I

Типовой проект

План перекрытия над подвалом

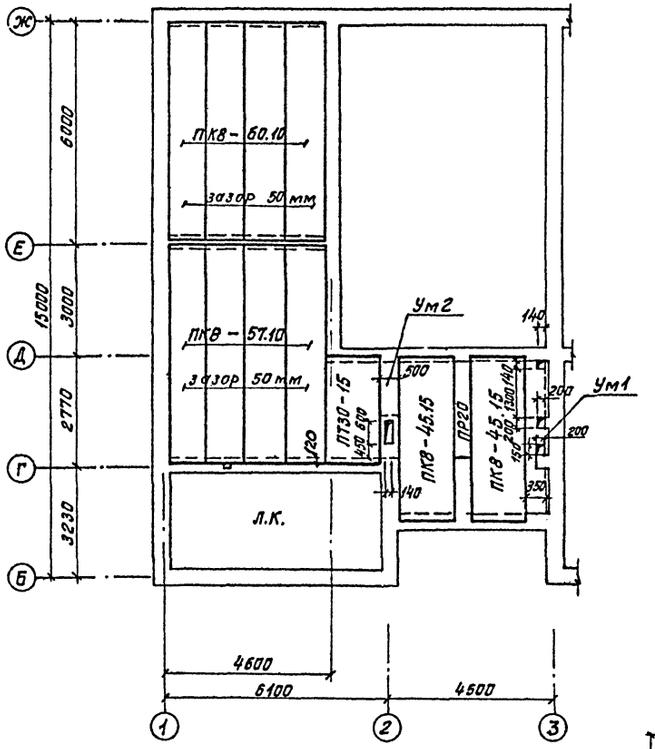

План перекрытия на отм. 0.900

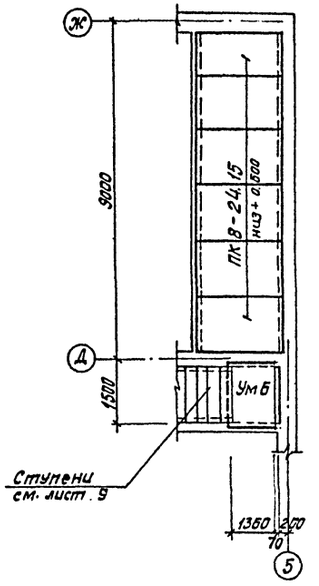

Лестница в осях „Д/Ж"-„5"

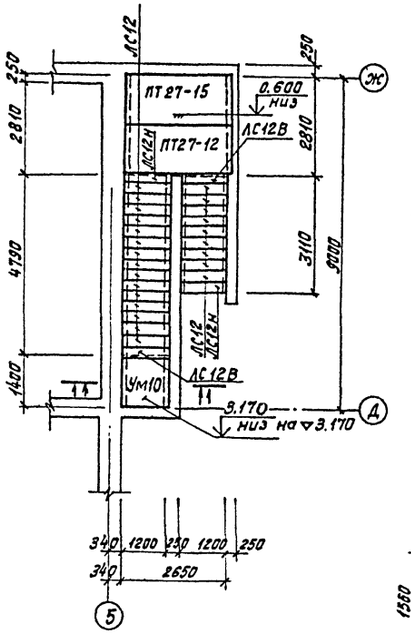

3-3

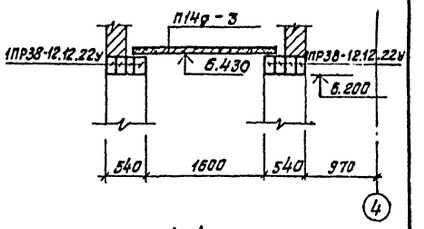

4-4

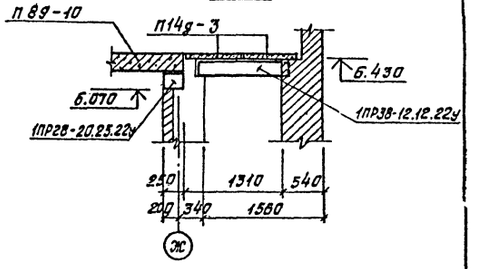

План перекрытия на отм. 3.660 в осях „Ж"-„4"

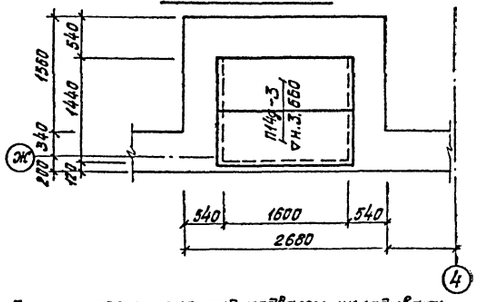

План перекрытия на отм. 5.570

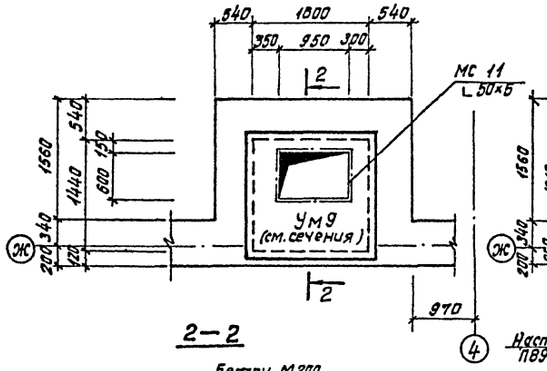

План покрытия на отм. 6.430

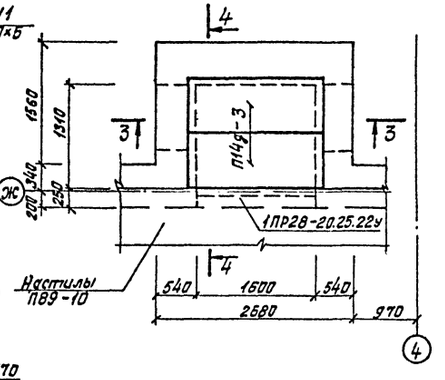

1. Плиты перекрытия над подвалом укладывать низ на отм. -0,300.
2. Читать совместно с листами 9, 10, 11.
3. Спецификацию см. листы 33, 37, 38.
4. Монолитные участки см. лист 33

1-1

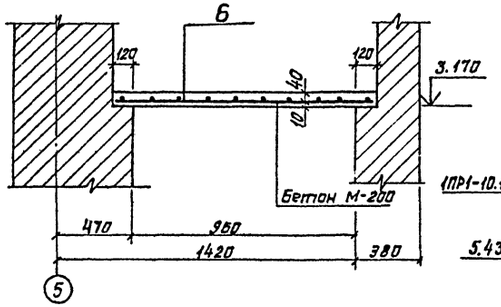

2-2

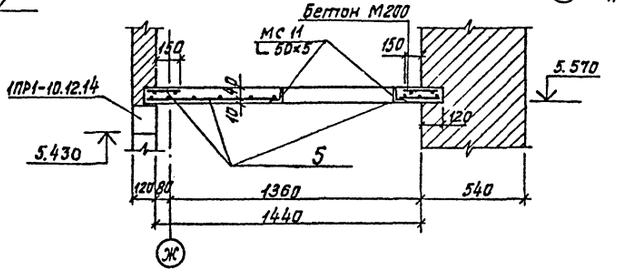

Согласовано

Нач. сантехн. отд. Хомутаков

Инв. № подл. | Подпись и дата

Изм	Лист	№ докум.	Подп.	Дата
ГАП		Меккель		
Нач. отд.		Бахтина		
Гл. конструктор		Антонов		
Разработ.		Александрова		
Исполнил		Юрченкова		
Проверил		Антонов		

Привязан

Инв. N

264-12-220 АС

Сельский клуб/стены кирпичные/с залом на 100 мест и административными помещениями

Лит	Лист	Листов
Р	28	

План перекрытия над подвалом. Планы перекрытия на отм. 0.000; 6.430; 5.570; 3.660. Лестница в осях „Д/Ж"-„5".

Л.Ф. Гипротеатр г. Ленинград

1099-01 Копировал: Иванова формат 22Г

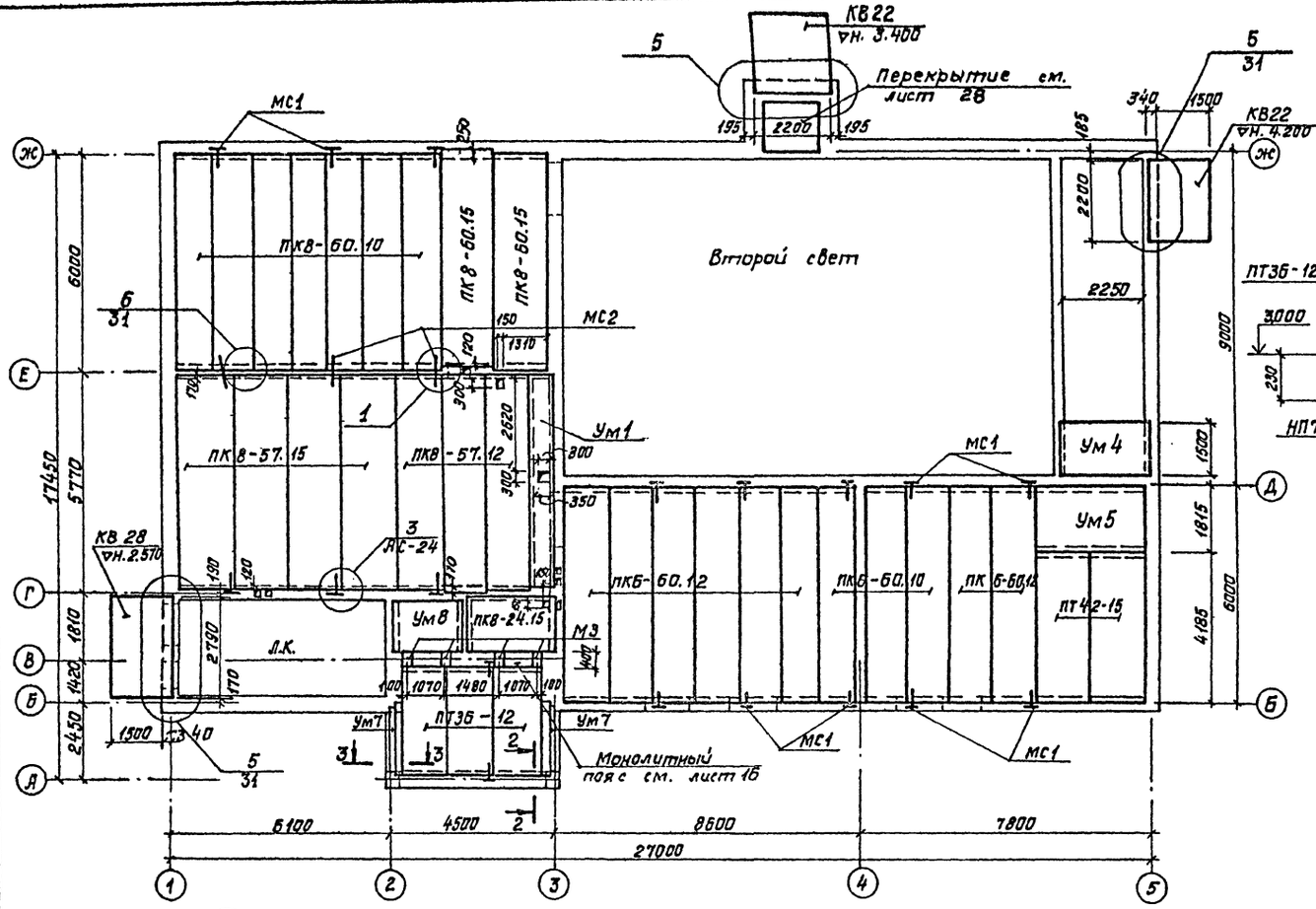

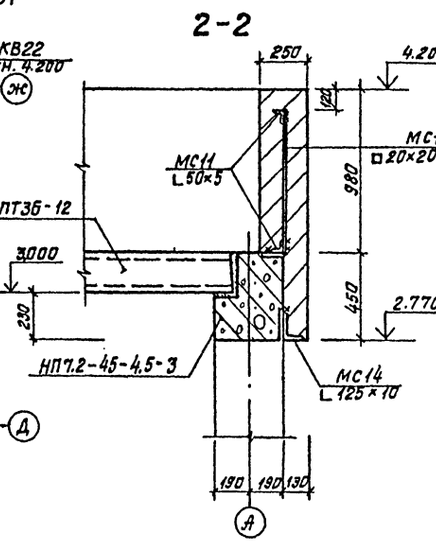

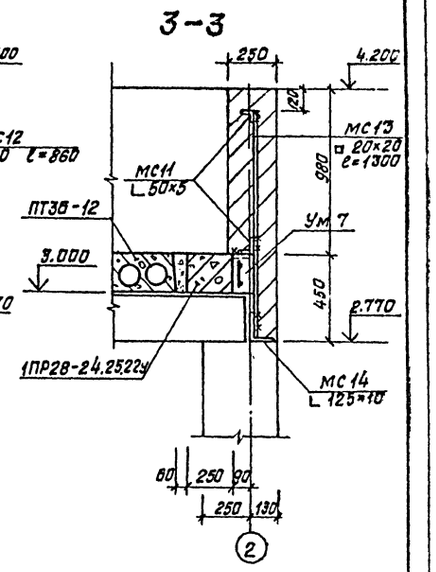

1. Данный лист рассматривать совместно с архитектурными листами 9, 10.
2. Отметка низа панелей перекрытия 3.000, кроме оговоренных.
3. Монтажные узлы см. лист 31.
4. Устойчивость плит козырьков над входами обеспечивается в период монтажа временными креплениями.
5. Панели перекрытий укладывать на свежеуложенный цементный раствор марки 100.
6. Отверстия в панелях перекрытий для пропуска труб выполнять только в пределах пустот, разрушать ребра панелей запрещается.
7. Сводную спецификацию см. листы 37, 38.
8. Монолитные участки см. листы 32, 33.
9. Анкера типа МС см. лист 36.

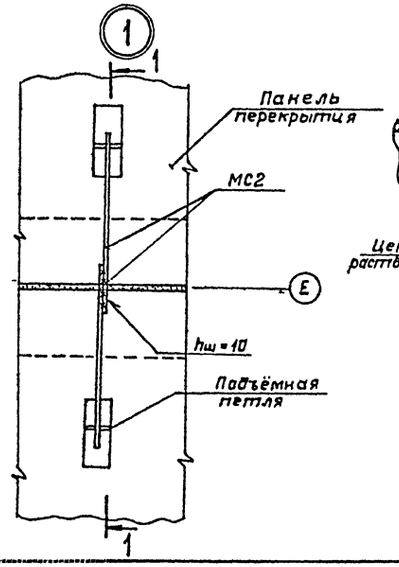

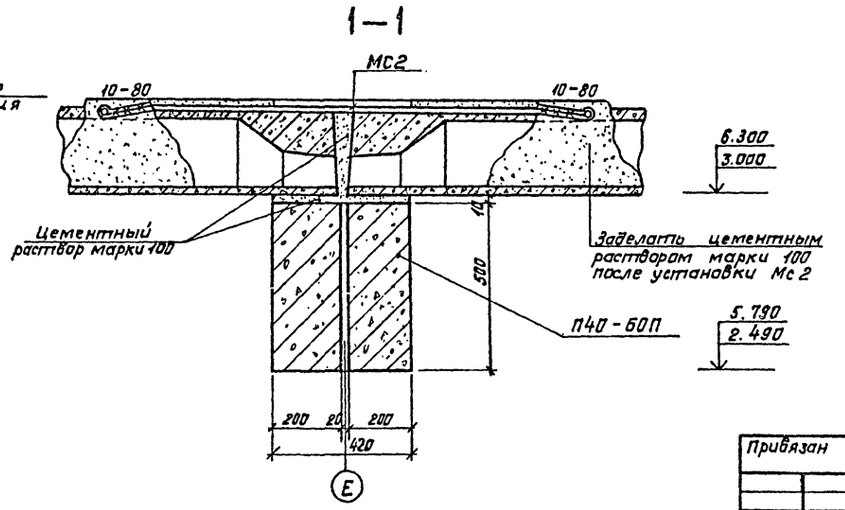

Альбом I

Типовой проект

Согласовано

Нач. сантехн. отд. Хомутский

Инв. № подл. | Подпись и дата

Изм.	Лист	№ докум.	Подп.	Дата
ГАП		Меккель		
Нач. отд.		Бахтина		
Гл. констр.		Антонов		
Разработ.		Александрова		
Исполнил		Котомкина		
Проверил		Антонов		

Привязан

Инв. №

264-12-220 АС

Сельский клуб/стены кирпичные/с залом на 100 мест и административными помещениями

Лит.	Лист	Листов
Р	29	

План перекрытия над 1 этажом

Л.Ф. Гипротеатр г. Ленинград

1099-01 Копировал: Иванова формат 22Г

Альбом I

Типовой проект

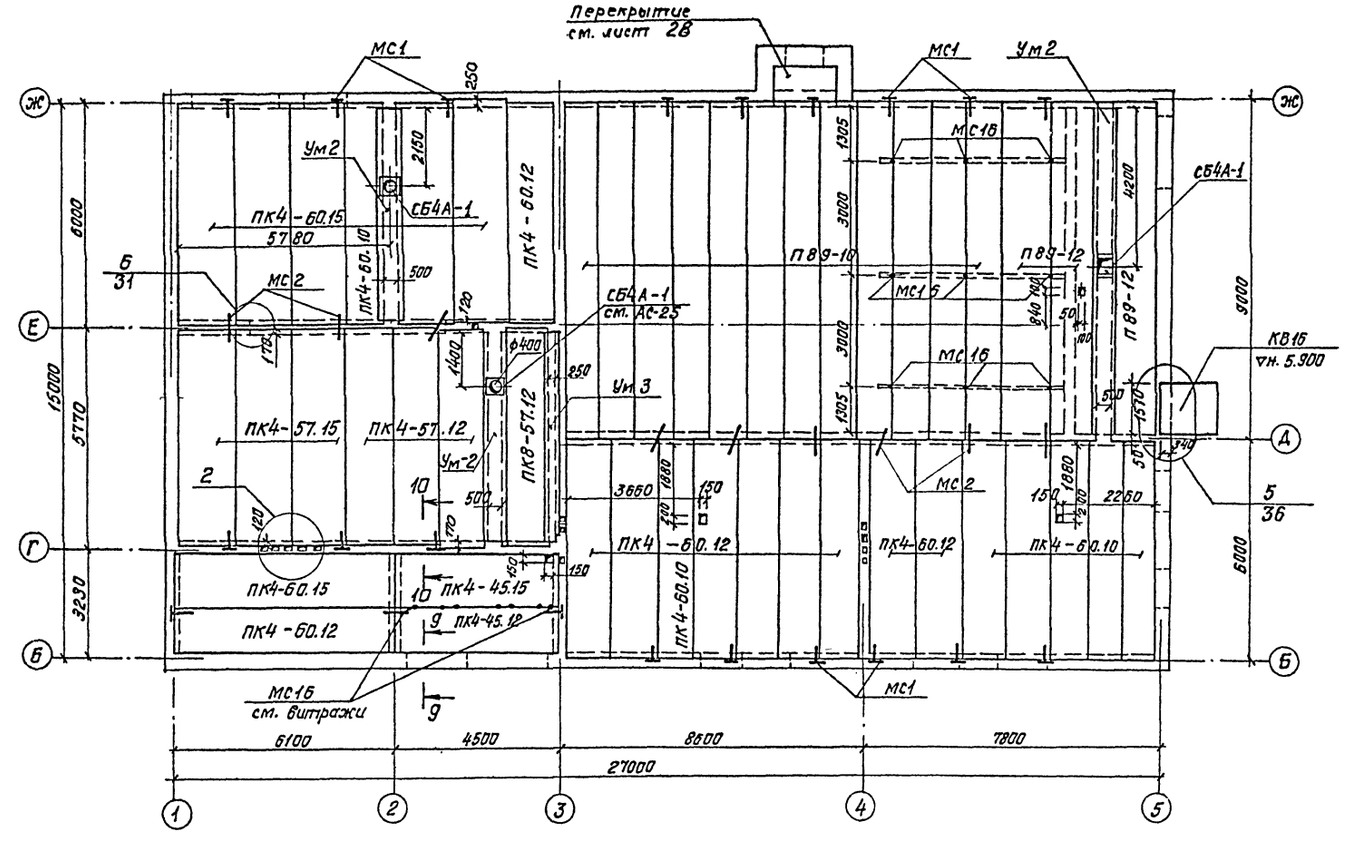

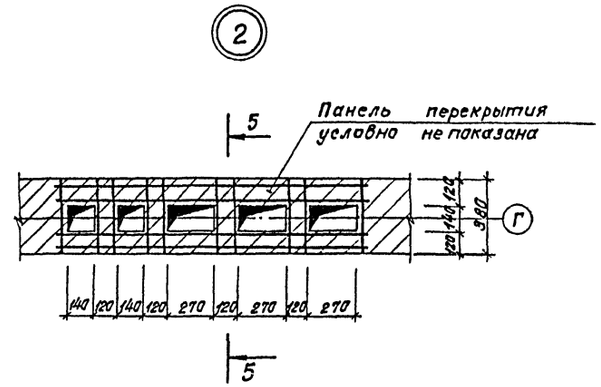

5–5

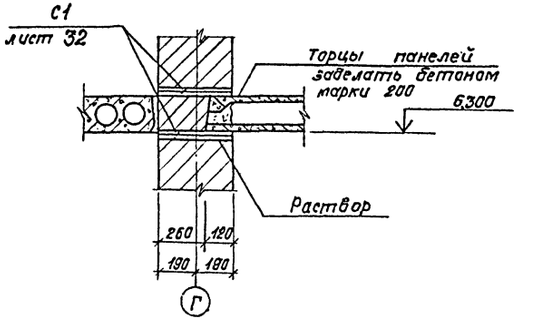

4–4

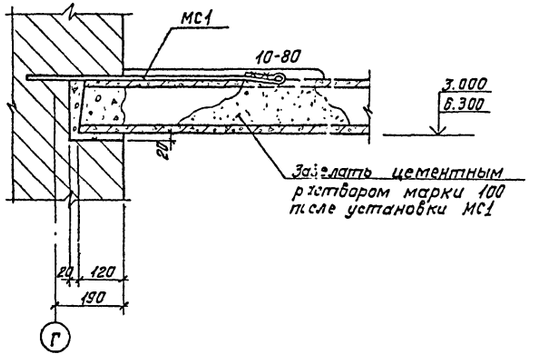

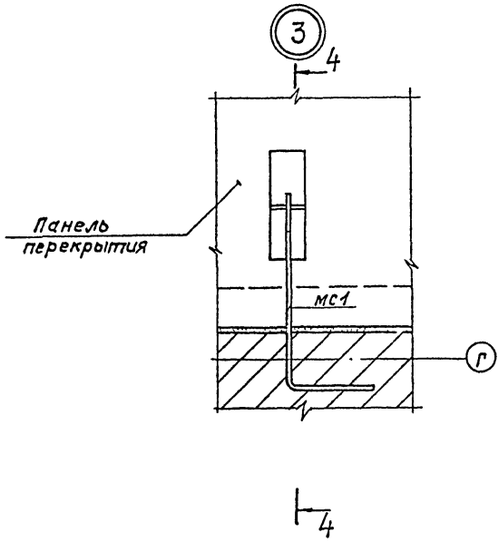

1. Данный лист рассматривать совместно с архитектурными листами 10, 11.
2. Отметка низа панелей перекрытия 6.300, кроме оговоренных.
3. Примечания п. 4-6 см. лист 29.
4. Сводную спецификацию см. листы 37, 38.
5. Монолитные участки см. лист 32, 33.
6. Деталь крепления стаканов СБ4А-1 см. лист 31.
7. Анкера типа МС см. лист 36.

Согласовано

Нач. сантехн. отд. Хомитская

Инв. № подл. | Подпись и дата

Изм	Лист	№ докум.	Подп.	Дата
ГАП		Меккель		
Нач. отд.		Бахтина		
Гл. констр.		Антонов		
Разработ.		Александрова		
Исполнил		Александрова		
Проверил		Котомкина		

Привязан

Инв. №

264-12-220 АС

Сельский клуб (стены кирпичные) с залом на 100 мест и административными помещениями

Лит	Лист	Листов
Р	30	

План покрытия
Сечения, узлы

Л.Ф. Гипротеатр
г. Ленинград

1099-01

Альбом I

Типовой проект

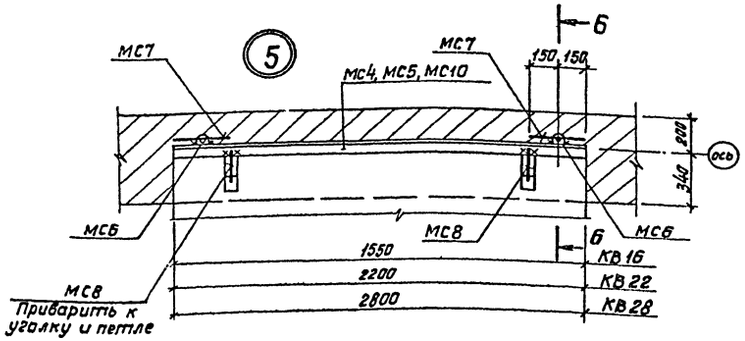

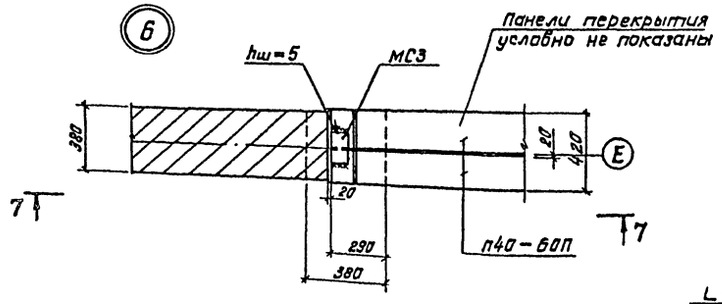

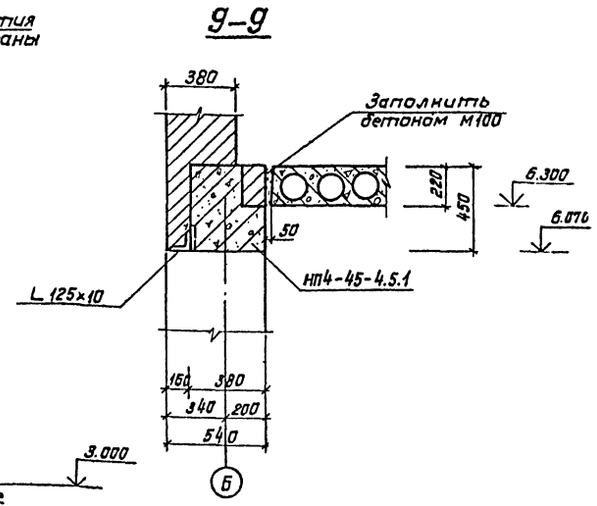

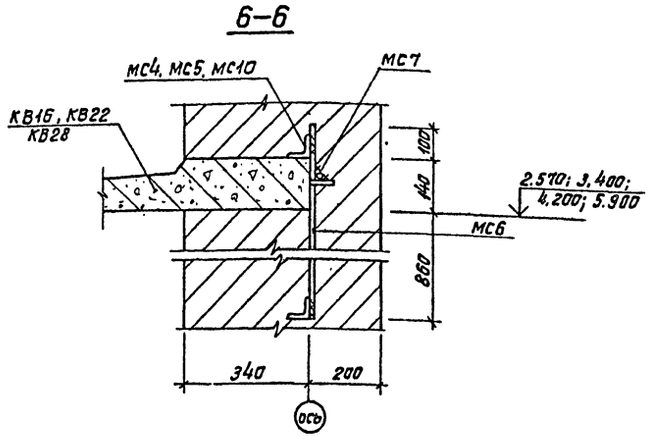

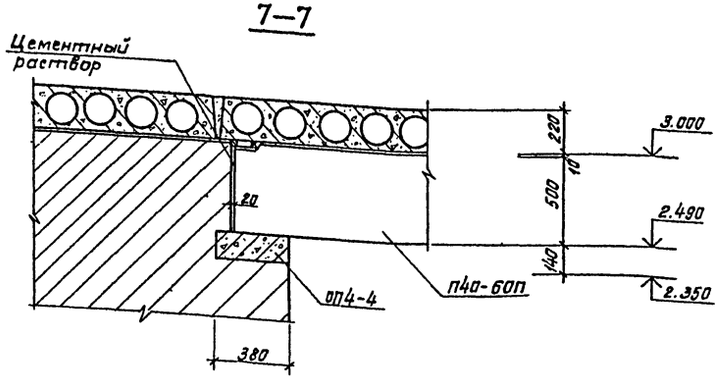

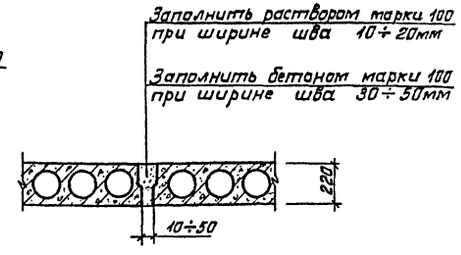

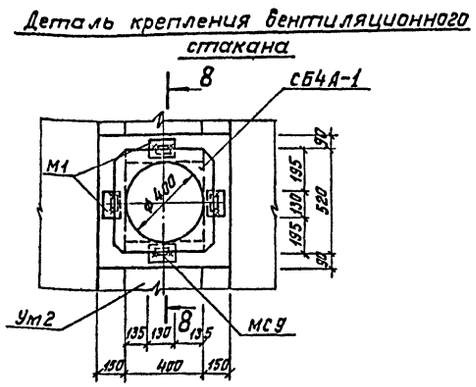

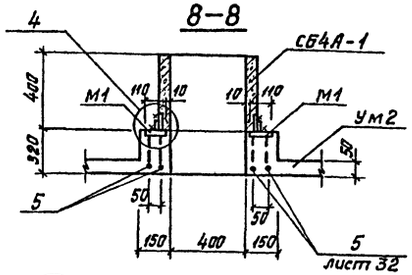

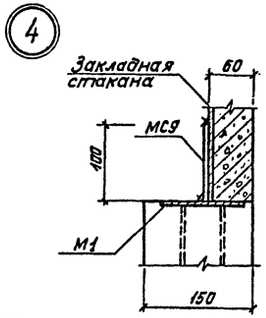

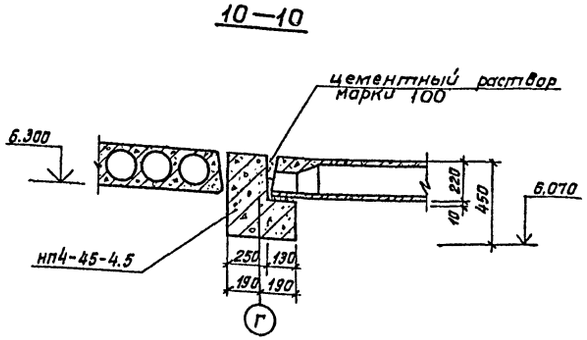

1. Данный лист рассматривать совместно с листами 28÷30.
2. Монтажные металлические детали см. лист 36.

Согласовано

Инв. № подл. | Подпись и дата

Изм	Лист	№ докум.	Подп.	Дата
ГАП		Меккель		
Нач. отд.		Бахтина		
Гл. конст.		Антонов		
Разработ.		Александрова		
Исполнил		Александрова		
Проверил		Котомкина		

Привязан

Инв. №

264-12-220 АС

Сельский клуб/стены кирпичные/с залом на 100 мест и административными помещениями

Лит.	Лист	Листов
Р	31	

Перекрытия и покрытия. Узлы 5,6. Сечения 6-6÷10-10. Детали.

Л.Ф. Гипротеатр г. Ленинград

1099-01 Копировал: Иванова формат 22Г

Альбом 1

Типовой проект

Согласовано:

Инв.№ подл. | Подпись и дата | Взам. инв.№

Ум1 (Ум3)

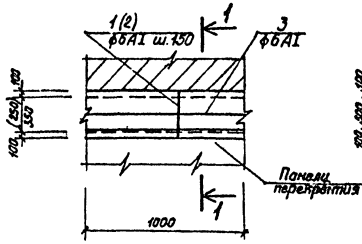

Ум2

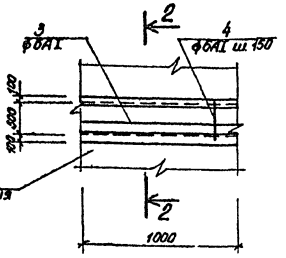

Ум7

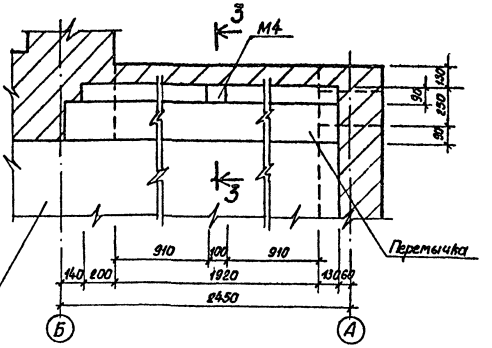

1–1

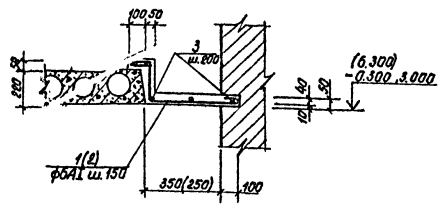

2–2

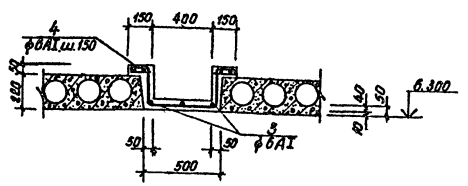

3–3

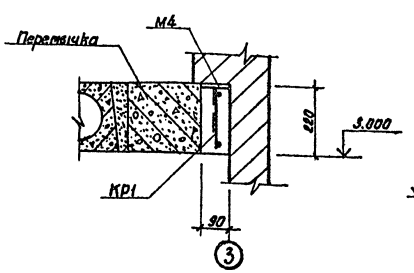

Расстановка закладных деталей в стене зрительного зала

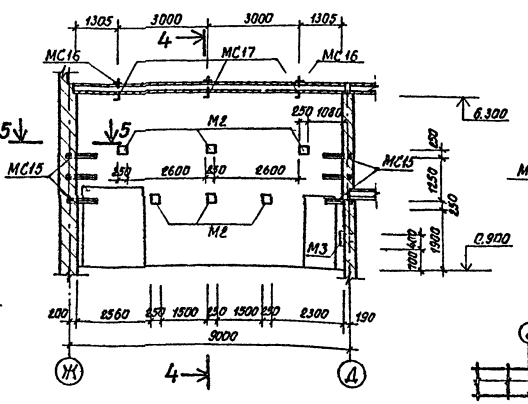

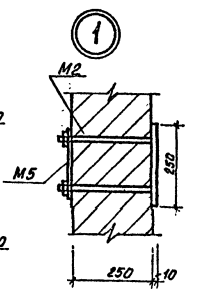

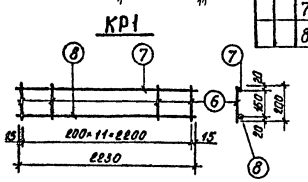

4–4

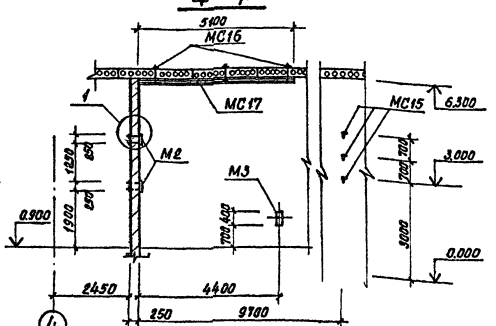

5–5

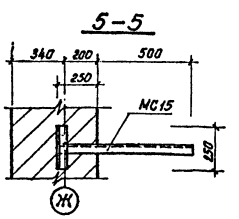

Спецификация на монолитные участки

Формат	Зона	Поз.	Обозначение	Наименование	Кол.	Примечание
				Монолитный участок Ум1		
				Детали		
		1÷2		ф6AI ГОСТ 5781-75 ℓ=71.00		15.6 кг.
				Материалы на Ум1		
				Бетон марки 200		0.22 м³
				Монолитный участок Ум2		
				Детали		
		3÷4*		ф6AI ГОСТ 5781-75 ℓ=300.0		6.6 кг.
		5*		ф10A-I ГОСТ 5781-75 ℓ=4.0		1.6 кг.
				Материалы на Ум2		
				Бетон марки 200		0.97 м³
				Монолитный участок Ум3		
				Детали		
		2* 3*		ф6A-I ГОСТ 5781-75 ℓ=71.0		15.6 кг.
				Материалы на Ум3		
				Бетон марки 200		0.19 м³
				Монолитный участок Ум7		
				Сборочные единицы		
				Каркас плоский КР1	1	
				Изделие закладное М4		
				Материалы на Ум7		
				Бетон марки 200		0.0[illegible] м³
				Каркас КР1		
				Детали		
		6		ф6A-I ГОСТ 5781-75 ℓ=200	12	0.53 кг
		7		ф8A-II ГОСТ 5781-75 ℓ=2230	1	0.88 кг.
		8		ф10A-I ГОСТ 5781-75 ℓ=2230	1	1.38 кг.

Ведомость деталей

Поз.	Эскиз
1	30, 120, 250, 460, 170
2	30, 120, 250, 320, 170
4	30, 100, 450, 120, 30
5	30, 100, 250, 450, 30

1. Примечания ст. лист 33.
2. Читать совместно с листами 28 ÷ 30.

Привязан

Инв.№

Изм.	Лист	№ докум.	Подпись	Дата
ГИП		Мекке.ль		
Нач. отд		Бахтина		
Гл. констр		Антонов		
Разработал		Каманкина		
Исполнил		Каманкина		
Проверил		Антонов		

264-12-220 АС

Сельский клуб (стены кирпичные) с залом на 100 мест и административными помещениями

Стадия	Лист	Листов
Р	32	

Монолитные участки Ум1÷Ум3, Ум7. Расстановка закладных деталей в стене зрительного зала.

ЛФ Гипротеатр г. Ленинград

Копировал Павлова

1099-01 формат А2Г

Альбом 1

Типовой проект

Ум4, Ум5

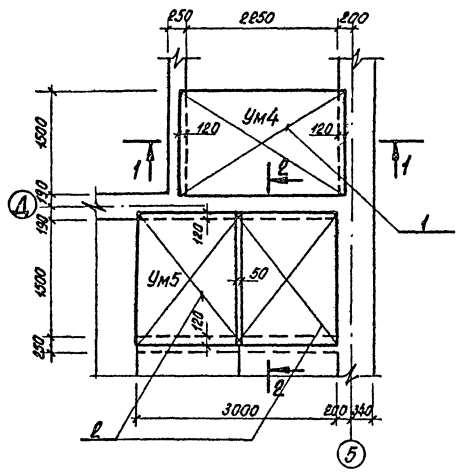

Ум6

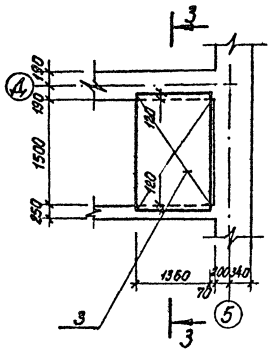

Ум8

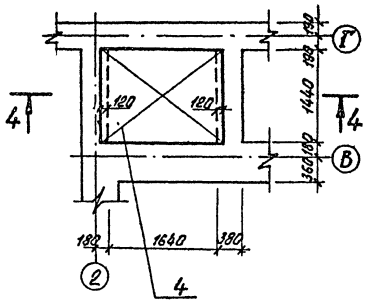

1—1

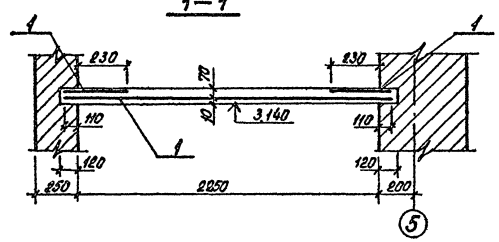

3—3

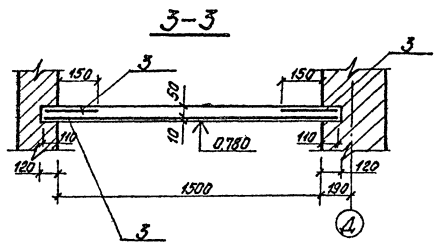

4—4

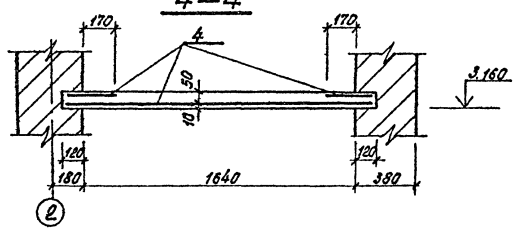

2—2

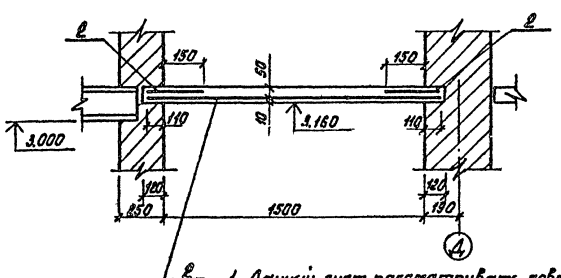

НП7.2-45-4.5-3

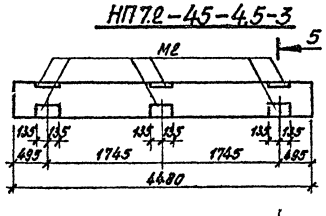

5—5

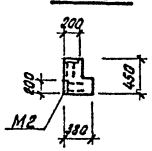

1. Данный лист рассматривать совместно с листами 28 ÷ 30.
2. Монолитные участки выполнять после монтажа и анкеровки панелей перекрытия.
3. Закладные детали см. лист 36.

Спецификация на монолитные участки.

Формат	Зона	Поз.	Обозначение	Наименование	Кол	Примечание
				Монолитный участок Ум4		
				Сборочные единицы		
		1		Сетка $\frac{100\|250\|6\|4}{1500}$ ГОСТ 8478-66 м²	47	13.2 кг.
				Материалы на Ум.4.		
				Бетон марки 200		0.3 м³
				Монолитный участок Ум5		
				Сборочные единицы		
		2		Сетка $\frac{100\|250\|6\|4}{1500}$ ГОСТ 8478-66 м²	5.9	16.5 кг.
				Материалы на Ум.5		
				Бетон марки 200		0.32 м³
				Монолитный участок Ум6		
				Сборочные единицы		
		3		Сетка $\frac{100\|250\|6\|4}{1500}$ ГОСТ 8478-66 м²	3.4	9.6 кг.
				Материалы на Ум.6		
				Бетон марки 200		0.15 м³
				Монолитный участок Ум8		
				Сборочные единицы		
		4		Сетка $\frac{100\|250\|6\|4}{1500}$ ГОСТ 8478-66 м²	3.5	9.8 кг.
				Материалы на Ум8		
				Бетон марки 200		0.16 м³
			лист АС-2	Монолитный участок Ум9		
				Сборочные единицы		
		5		Сетка $\frac{100\|250\|6\|4}{1500}$ ГОСТ 8478-66 м²	3.8	10.7 кг.
				Материалы на Ум9		
				Бетон марки 200		0.13 м³
			лист АС-2	Монолитный участок Ум10		
				Сборочные единицы		
		6		Сетка $\frac{100\|250\|6\|4}{1500}$ ГОСТ 8478-66 м²	1.8	4.1 кг.
				Материалы на Ум.10		
				Бетон марки 200		0.09 м³
			1.225-1	Прогон НП7.2-45-4.5-3		
				Сборочные единицы		
				Прогон НП7.2-45-4.5	1	
			лист АС-30	Изделие закладное М2	6	4.9 кг.

Согласовано:

Инв.№ подл. | Подпись и дата | Взам.инв.№

Привязан

Инв.№

Изм.	Лист	№ докум.	Подпись	Дата
ГАП		Мекклель		
Нач.отд.		Бахтина		
Гл.констр.		Антонов		
Разраб.		Александрова		
Исполн.		Александрова		
Провер.		Коткина		

264-12-220 АС

Сельский клуб (стены кирпичные) с залом на 100 мест и административными помещениями.

Стадия	Лист	Листов
Р	33	

Монолитные участки Ум4 ÷ Ум6, Ум8 ÷ Ум10. Прогон НП7.2-45-4.5-3

ЛФ Гипротеатр г. Ленинград

Копировал: Павлова 1099-01 формат 22Г

Альбом I

Типовой проект

План I этажа

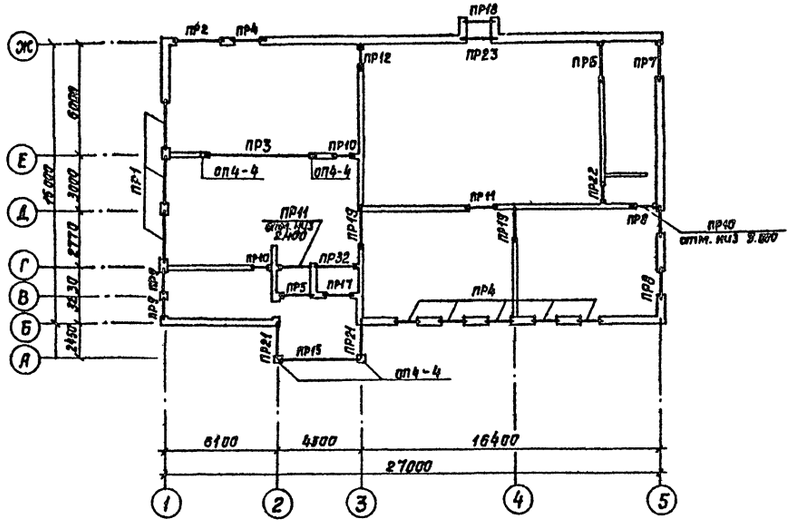

План II этажа

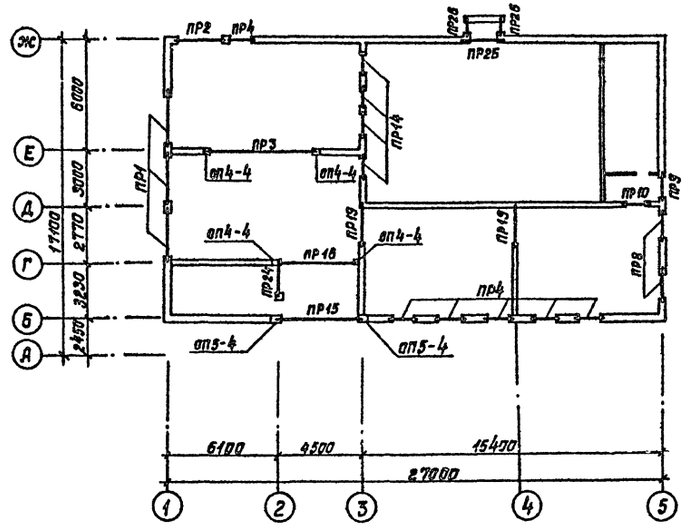

Тип	Сечение	Этаж	Кол. мест на этаж
ПР1	540; 5.950, 2.640; 5.880, 2.570; 1ПР4-28.12.14	I	3
		II	3
ПР2	540; 5.950, 2.640; 5.880, 2.570; 1ПР4-28.12.14; 1ПР38-29.25.22У	I	1
		II	1
ПР3	5.780, 2.480; 380; П40-60А(АТ IV)	I	1
		II	1
ПР4	540; 5.950, 2.640; 5.880, 2.570; 1ПР2-15.12.14; 1ПР38-15.12.22У	I	6
		II	6
ПР5	540; 2.400; 1ПР7-19.12.14; 1ПР28-20.25.22У	I	1
ПР6	250; 3.300; 1ПР3-22.12.14	I	1
ПР7	540; 3.300; 1ПР3-22.12.14; 1ПР28-24.25.22У	I	1
ПР8	540; 5.880, 2.570; 5.950, 2.640; 1ПР2-15.12.14	I	2
		II	2
ПР9	540; 5.400, 1.600; 1ПР38-15.12.22У; 1ПР1-12.12.6	I	2
		II	

ПР10	380; 3.000, -0.530; 5.400, 2.100; 1ПР38-15.12.22У	подв.	2
		I	2
		II	1
ПР11	380; 2.400; 1ПР3-19.12.14; 1ПР28-20.25.22У	I	2
ПР12	380; 2.400; 1ПР3-19.12.14	подв.	
		I	1
ПР13	340; -1.400; -0.700; 1ПР1-12.12.6	подв.	1
ПР14	380; 5.210, -0.130; 1ПР1-12.12.6	подв.	1
		II	4
ПР15	6.070, 2.770; НП4-45-4.5-1; НП7.2-45-4.5-3	I	1
		II	1
ПР16	6.070, 2.770; НП7.2-45-4.5	I	
		II	1
ПР17	540; 2.400; 2.330; 1ПР38-15.12.22У; 1ПР2-15.12.14	I	1
ПР18	540; 2.400; 1ПР28-20.25.22У	I	1
ПР19	6.300, 3.000; ПК; ПК; 1ПР3-22.12.14	I	2
		II	2
ПР20	ПТ; ПТ; -0.300; 31ПР4-29.12.29	подв.	1

ПР21	250; 3.000; ПТ; 1ПР28-24.25.22У	I	2
ПР22	250; 3.000; 1ПР1-12.12.6; 1ПР38-12.12.22У	I	1
ПР23	120; 2.400; 1ПР3-19.12.14	I	1
ПР24	380; 5.700; 1ПР38-18.12.22У	I	1
ПР25	6.070; 1ПР28-20.25.22У	II	1
ПР26	540; 6.230; 1ПР38.12.12.22У	II	2
ПР27	120; -0.500; 5.400, 2.100; 1ПР1-12.12.6	подв.	3
		I	2
		II	
ПР28	250; 1ПР1-12.12.6	I	3
		II	3
ПР29	130; 1ПР3-22.12.14	I	6
ПР30	130; 1ПР3-19.12.14	I	3
		II	2
ПР31	1ПР1-12.12.6	I	1
ПР32	380; 2.770; 1ПР3-22.12.14; 1ПР28-24.25.22У	I	1

План подвала

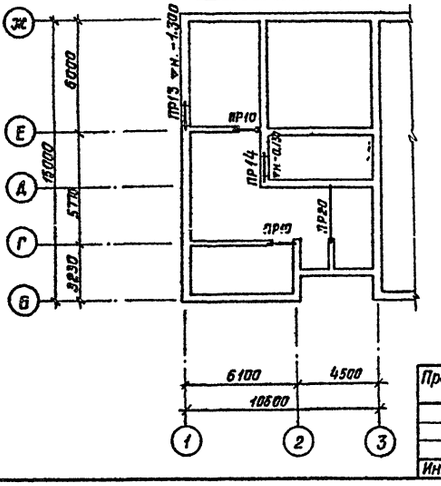

1. Данный лист смотреть совместно с листами 9, 10, 11.
2. Перемычки укладываются на слой свежеуложенного раствора марки М50.
3. Перемычки ПР28-ПР31 на плане перемычек условно не показаны. Перемычки ПР27 устанавливаются в кирпичных перегородках над проемами 910 и 1010 мм; ПР28 - над нишами размером 840 мм; ПР29 - над нишами размером 1800 мм; ПР30 - над нишами размером 1700-1400 мм; ПР31 - над нишами размером 1000.
4. Перемычки над проемами 750 мм и менее устраиваются из арматуры 10АI длиной (lотв. +500) шагом 65 мм.

Изм.	Лист	№ докум.	Подпись	Дата
ГАП		Меккель		
Нач.отд.		Бахтина		
Гл.констр.		Антонов		
Разраб.		Юрченкова		
Исполнил.		Юрченкова		
Проверил		Антонов		

Привязан

Инв. №

264-12-220 АС

Сельский клуб/стены кирпичные/с залом на 100 мест и административными помещениями

Лит.	Лист	Листов
Р	34	

План перемычек I, II этажа и подвала

ЛФ Гипротеатр г. Ленинград

Согласовано

Инв. № подл. | Подпись и дата

1099-01 Копировал: Иванова формат 22Г

Альбом I

Типовой проект

Перечень элементов

Поз. обозн.	Обозначение	Наименование	К-во шт.	Масса ед. т	Примеч.
ЛП-28.11КВ.Л	1.252-3 в.1	ЛП-28.11.КВ.Л	2	1.214	
ЛП-28.11к	—— " ——	ЛП-28.11к	2	1.091	
ЛМ-17.13Л	1.251-3 в.1	ЛМ-17.13Л	3	1.417	
ЛН-13	—— " ——	ЛН-13	30	0.038	
ЛН-13к	—— " ——	ЛН-13к	2	0.030	
ЛН-13н	—— " ——	ЛН-13н	3	0.025	
ЛН-13В	—— " ——	ЛН-13В	1	0.033	
ЛС14	1.155-1 в.1	ЛС14	3	0.150	
ЛС14н	—— " ——	ЛС14н	1	0.078	
ЛС14В	—— " ——	ЛС14В	1	0.115	

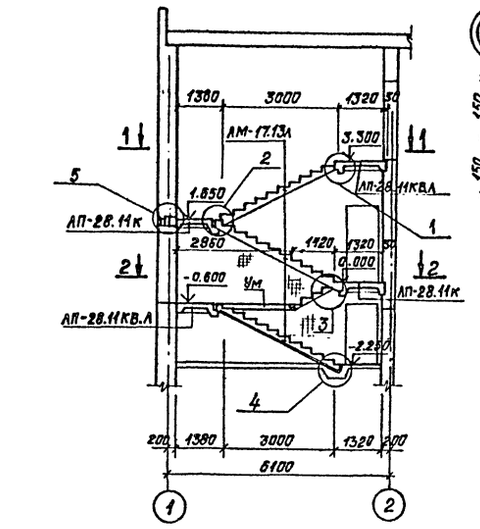

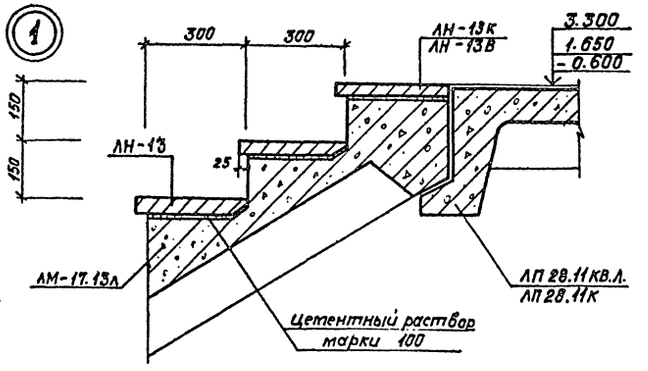

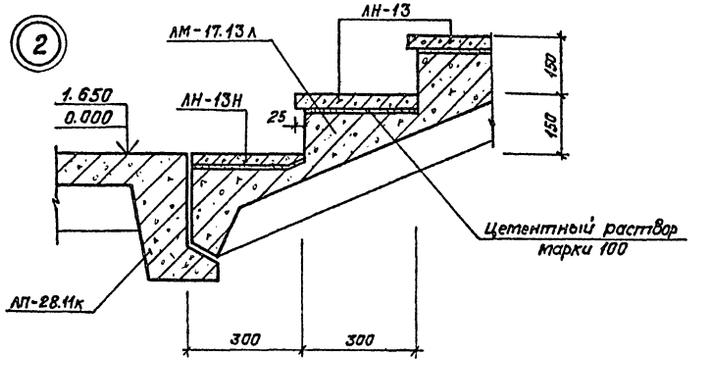

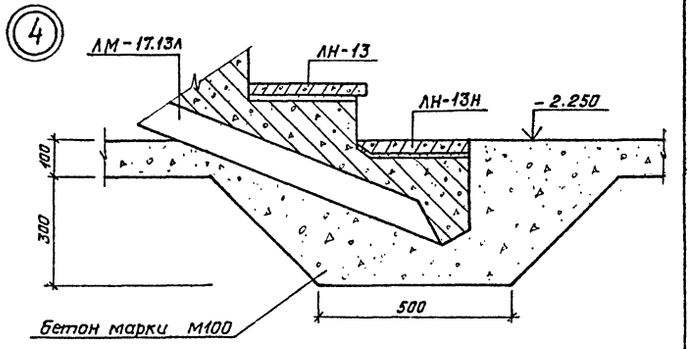

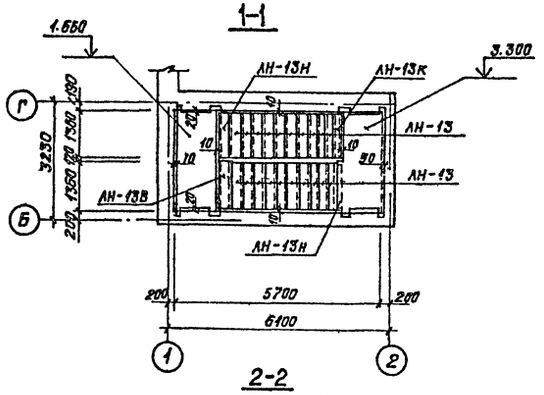

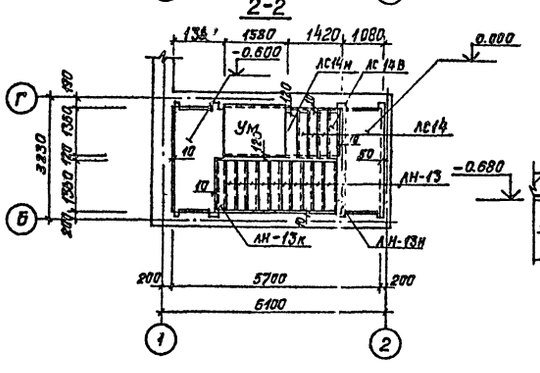

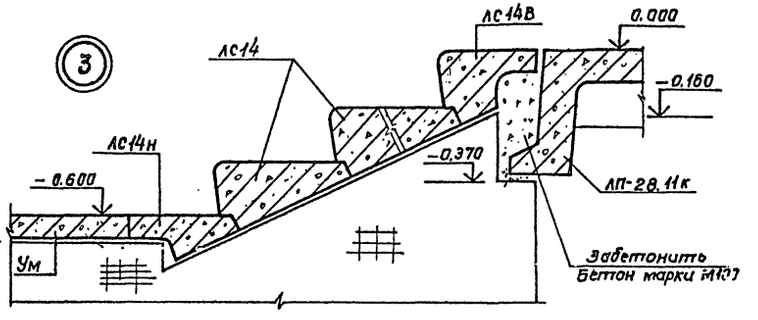

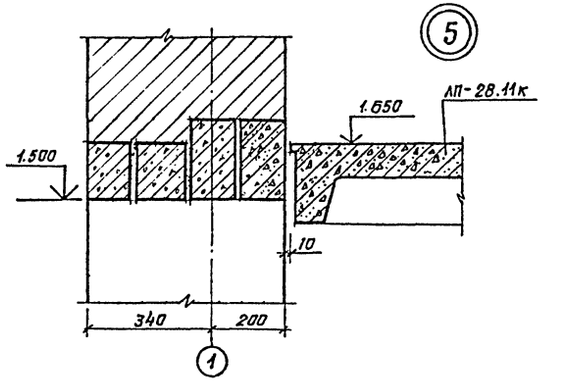

Изм.	Лист	N докум.	Подп.	Дата
ГАП		Меккель		
Нач. отд.		Бахтина		
Гл. констр.		Антонов		
Разработ.		Александрова		
Исполнил		Юрченкова		
Проверил		Антонов		

Привязан

Инв. N

264-12-220 АС

Сельский клуб/стены кирпичные/с залом на 100 мест и административными помещениями

Лит.	Лист	Листов
Р	35	

Лестница в осях 1-2, Б-Г

Л.Ф. Гипротеатр г. Ленинград

1099-01 Копировал: Иванова формат 22Г

согласовано

Инв. № подл. | Подпись и дата

Альбом I

Типовой проект

Согласовано

Инв. № подл. | Подпись и дата

МС1

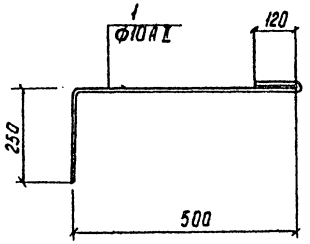

МС2

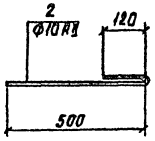

МС6

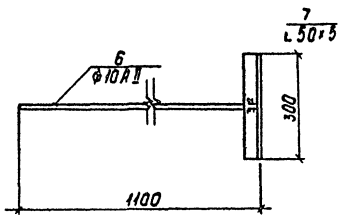

МС8

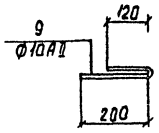

МС15

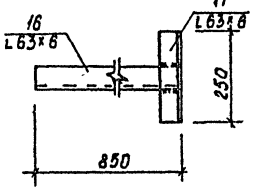

МС16

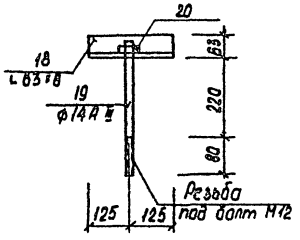

1–1

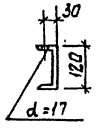

МС17

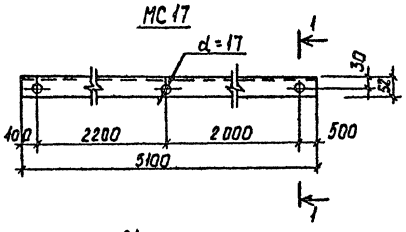

Ведомость металлических элементов

1	2	3	4	5	6	7
М1	24	Полоса	−110×10	130	1	1,12
	25	—"—	10АIII	80	4	0,20
	26	—"—	10АIII	110	2	0,14
			Итого			1,46
М2	27	Полоса	−250×10	250	1	4,90
	19	—"—	14АII	320	4	1,55
			Итого			6,45
М3	28	Полоса	−200×10	400	1	6,28
	29	—"—	14АII	250	6	1,81
			Итого			8,09
М4	30	Полоса	−90×10	100	1	0,71
	31	—"—	10АIII	200	1	0,12
			Итого			0,83
М5	32	см. лист	−250×6	250	1	2,95

Марка эл-та	Поз	Эскиз или сечение	ф мм	Длина мм	Кол.	Масса общая кг
МС1	1	см. лист	10АII	940	1	0,58
МС2	2	—"—	10АII	690	1	0,43
МС3	3	Полоса	−80×8	200	1	0,75
МС4	4	——	L 63×6	1550	1	8,87
МС5	5	——	L 63×6	2200	1	12,58
МС6	6	——	10АII	1100	1	0,68
	7	——	L 50×5	300	1	1,13
			Итого			1,81
МС7	8	——	10АII	300	1	0,19
МС8	9	см. лист	10АII	390	1	0,24
МС9	10	——	−80×6	100	1	0,38
МС10	11	——	L 63×6	2800	1	16,02
МС11	12	——	L 50×5	1000	1	3,77
МС12	13	——	□ 20×20	860	1	2,70
МС13	14	——	□ 20×20	1300	1	4,08
МС14	15	——	⌶ 125×10	1000	1	19,1
МС15	16	——	L 63×6	850	1	4,86
	17	——	L 63×6	250	1	1,43
			Итого			6,29
МС16	18	——	L 63×6	250	1	1,43
	19	см. лист	14АIII	320	1	0,39
	20	Гайка М12	—		1	0,02
			Итого			1,84
МС17	21	см. лист	с 12	5100	1	53,04
С1	22	——	6АI	1630	4	1,45
	23	——	6АI	400	10	0,89
			Итого			2,34
1	2	3	4	5	6	7

С1

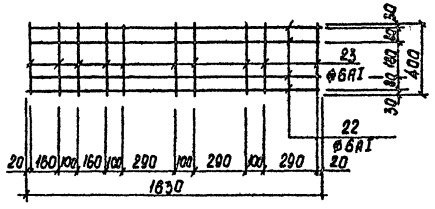

М2

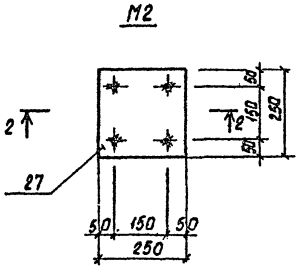

2–2

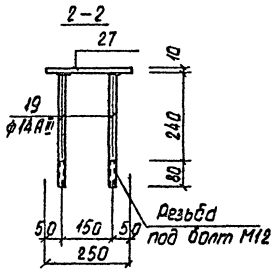

М5

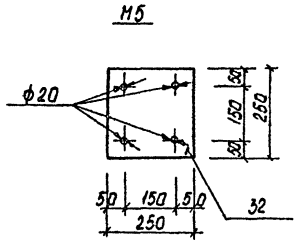

М3

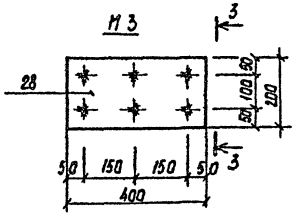

3–3

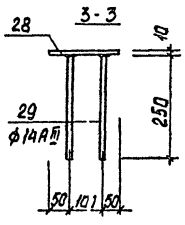

М1

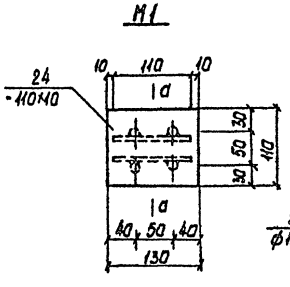

а–а

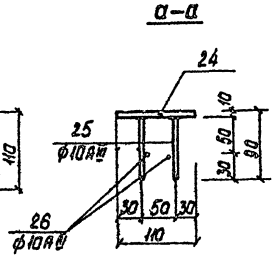

М4

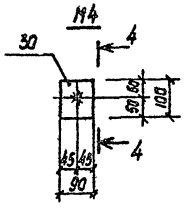

4–4

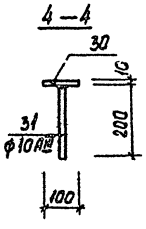

1. Сварку производить электродами Э-42 в соответствии с ГОСТ 9467-75.
2. Сварные швы $h = 5$ мм.
3. Изготовление закладных выполнять дуговой сваркой под слоем флюса.
4. Сетку С1 изготавливать контактно-точечной сваркой
5. Сводную спецификацию см. лист 38.

Изм.	Лист	№ докум.	Подп.	Дата
ГАП		Меккель		
Нач. отд.		Бахтина		
Гл. констр.		Антонов		
Разработ.		Котанкина		
Исполн.		Котанкина		
Провер.		Антонов		

Привязан

Инв. №

264-12-220 АС

Сельский клуб (стены кирпичные) с залом на 100 мест и административными помещениями

Лит.	Лист	Листов
Р	36	

Анкера МС1 ÷ МС17
Сетка С1. Закладные детали М1 ÷ М5

ЛФ Гипротеатр
г. Ленинград

1099-01 Копировал Дружинина Формат 22Г

Марка поз.	Обозначение	Наименование	Кол-во ниже 0.00	Кол-во на ▽3.30	Кол-во покрытие ▽6.30	Масса ед. т	Примечание
1	2	3	4	5	6	7	8
Плиты железобетонные для ленточных фундаментов							
ФЛ6-24	1.112-5 вып.4	ФЛ6-24-4	18	—	—	1.040	
ФЛ6-12	——— " ———	ФЛ6-12-4	5	—	—	0.515	
ФЛ8-24	1.112-5 вып.2	ФЛ8-24-2	6	—	—	1.395	
ФЛ8-12	——— " ———	ФЛ8-12-2	7	—	—	0.685	
ФЛ10-24	1.112-5 вып.1	ФЛ10-24-1	11	—	—	1.520	
ФЛ10-12	——— " ———	ФЛ10-12-1	9	—	—	0.750	
ФЛ10-8	——— " ———	ФЛ10-8-1	2	—	—	0.495	
ФЛ12-12	——— " ———	ФЛ12-12-1	12	—	—	0.810	
ФЛ16-24	——— " ———	ФЛ16-24-1	4	—	—	2.470	
ФЛ12-24	——— " ———	ФЛ12-24	9	—	—	1.760	
Фундаменты под колонны							
Ф-13-4	ИИ-04-1 вып.6	Ф-13-4	2				
Блоки бетонные для стен подвалов							
ФБС24.5.6-Т	ГОСТ 13579-78	ФБС 24.5.6-Т	80	—	—	1.630	
ФБС12.5.6-Т	——— " ———	ФБС 12.5.6-Т	24	—	—	0.790	
ФБС9.5.6-Т	——— " ———	ФБС 9.5.6-Т	15	—	—	0.590	
ФБС24.4.6-Т	——— " ———	ФБС 24.4.6-Т	74	—	—	1.300	
ФБС12.4.6-Т	——— " ———	ФБС 12.4.6-Т	42	—	—	0.640	
ФБС9.4.6-Т	——— " ———	ФБС 9.4.6-Т	10	—	—	0.390	
ФБС12.5.3-Т	——— " ———	ФБС 12.5.3-Т	72	—	—	0.380	
ФБС12.4.3-Т	——— " ———	ФБС 12.4.3-Т	35	—	—	0.310	
ФБС9.3.6-Т	——— " ———	ФБС 9.3.6-Т	6	—	—	0.350	
ФБС12.6.3-Т	——— " ———	ФБС 12.6.3-Т	2	—	—	0.460	
Плиты подпольных каналов и лотки							
П5-8	3.006-2 вып.II-2	П5-8	11	—	—	0.410	
П5д-8	——— " ———	П5д-8	6	—	—	0.100	
П8-8	——— " ———	П8-8	1	—	—	0.870	
П8д-8	——— " ———	П8д-8	2	—	—	0.210	
Л5-8	3.006-2 вып.II-1	Л5-8	1	—	—	2.250	
Панели перекрытия многопустотные							
ПК6-60.10	1.141-1 вып.58	ПК6-60.10	—	3	—	1.725	3
ПК4-60.10	——— " ———	ПК4-60.10	—	—	6	1.725	6
ПК8-57.12	——— " ———	ПК8-57.12	—	3	—	2.000	3
ПК6-60.12	——— " ———	ПК6-60.12	—	4	4	1.590	8
ПК8-45.15	1.141-1 вып.15	ПК8-45.15	2	2	2	2.120	6
ПК8-57.10	——— " ——— вып.58	ПК8-57.10	4	—	—	—	4
ПТ42-15	——— " ——— вып.7	ПТ42-15	—	2	—	—	2
ПК8-45.10	——— " ——— вып.18	ПК8-45.10	—	2	—	—	2
ПК8-57.15	1.141-1 вып.58	ПК8-57.15	—	4	—	2.675	4
ПК4-60.12	——— " ———	ПК4-64.12	—	11	—	2.100	11
ПК8-60.10	——— " ———	ПК8-60.10	4	10	—	1.725	14
ПВ9-10	1.241-1 вып.2	ПВ9-10	—	—	12	2.590	12
ПВ9-12	——— " ———	ПВ9-12	—	—	3	3.100	3
ПТ27-15	1.141-1 вып.12	ПТ27-15	—	1	—	1.290	1
ПТ30-15	——— " ——— вып.10	ПТ30-15	1	—	—	1.425	1
ПТ27-12	——— " ——— вып.12	ПТ27-12	1	—	—	2.120	1
ПК4-60.15	——— " ——— вып.58	ПК4-60.15	—	—	6	2.800	6
ПК4-57.15	——— " ——— вып.58	ПК4-57.15	—	—	3	2.680	3
ПК4-57.12	——— " ——— вып.58	ПК4-57.12	—	—	4	2.000	4
ПК8-24.15	——— " ——— вып.17	ПК8-24.15	—	6	—	1.725	6
ПТ36-12	——— " ——— вып.9	ПТ36-12	—	3	—	1.625	3
Прогоны							
НП4-45-4.5-1	1.225-1	НП4-45-4.5-1		1		1.500	1
НП7.2-45-4.5	1.225-1	НП7.2-45-4.5	—		1	1.580	1
П40-60П(АтIV)	1.225-2 вып.5	П40-60(АтIV)	—	2	—	1.500	2
НП7.2-45-4.5-3	1.225-1	НП7.2-45-4.5-3	—	—	1	1.500	1
Перемычки							
1ПР1-12.12.6	1.138-10 вып.1	1ПР1-12.12.6	10	13	21	0.025	44
1ПР2-15.12.14	——— " ———	1ПР2-15.12.14	—	22	20	0.075	42
1ПР3-19.12.14	——— " ———	1ПР3-19.12.14	—	11	2	0.075	25
1ПР3-22.12.14	——— " ———	1ПР3-22.12.14	—	16	6	0.100	10
1ПР4-28.12.14	——— " ———	1ПР4-28.12.14	—	14	14	0.125	28
1ПР28-20.25.22У	——— " ———	1ПР28-20.25.22У	—	5	1	0.275	6
1ПР38-12.12.22У	——— " ———	1ПР38-12.12.22У	—	1	8	0.075	24
1ПР38-15.12.22У	——— " ———	1ПР38-15.12.22У	6	24	17	0.100	32
1ПР38-29.25.22У	——— " ———	1ПР38-29.25.22У	—	1	1	0.400	2
1ПР28-24.25.22У	——— " ———	1ПР28-24.25.22У	—	3	—	0.325	3
1ПР38-18.12.22У	——— " ———	1ПР38-18.12.22У	—	3	—	0.125	3
1ПР4-29.12.29	——— " ———	1ПР4-29.12.29	3	—	—	0.250	3
Опорные подушки							
ОП4-4	1.225-2 вып.5	ОП4-4 АIII	—	4	4	0.050	8
ОП5-4	——— " ———	ОП5-4 АIII	—	—	2	0.070	2
Козырьки входов							
КВ 26	1.238-1 вып.1	КВ 28	—	1	1	0.750	2
КВ 22	——— " ———	КВ 22	—	2	—	1.050	2
КВ 16	——— " ———	КВ 16	—	1	—	0.750	1

Альбом I

Типовой проект

Согласовано

Инв. № подл. | Подпись и дата

Привязан

Инв. №

Изм.	Лист	№ докум.	Подпись	Дата
ГАП		Меккель		
Нач. отд.		Бахтина		
Гл. констр.		Антонов		
Разработал		Александров		
Исполнил		Александрова		
Проверил		Антонов		

264-12-220 АС

Сельский клуб с стены кирпичные с залом на 100 мест и административными помещениями

Лит	Лист	Листов
Р	37	

Сводная спецификация

ЛФ Гипротеатр г. Ленинград

1099-01 Копировал: Иванова

Формат А2Г

Альбом I

Типовой проект

Согласовано

Инв.№подл. | Подпись и дата

Марка поз.	Обозначение	Наименование	Кол-во на этаж: ниже 0.00	1	2 / повторяется	Масса ед. т	Примечание
1	2	3	4	5	6	7	8
		Лестничные марши:					
							Итого
ЛМ-17.13	1.251-3 вып 1	ЛМ-17,13	1	1	1	1.417	3
		Лестничные площадки:					
ЛП28-11К	1.252-3 вып. 1	ЛП28-11К	-	2	-	1.091	2
ЛП28-11КВпр		ЛП28-11КВпр	—	—	2	1.256	2
		Накладные проступи:					
ЛН-13	1.251-3 вып. 1	ЛН-13	10	10	10	0,038	30
ЛН-13Н	— " —	ЛН-13Н	1	1	1	0,025	3
ЛН-13В	— " —	ЛН-13В	1	1	1	0,033	3
ЛН-13К	— " —	ЛН-13К	—	—	2	0,030	2
		Ступени:					
ЛС12	1.155-1 вып.1	ЛС-12	—	24	—	0,133	24
ЛС12Н	— " —	ЛС 12Н	—	2	—	0,068	2
ЛС12В	— " —	ЛС 12В	—	2	—	0,105	2
ЛС14	— " —	ЛС 14	3	—	—	0,150	3
ЛС14Н	— " —	ЛС 14Н	1	—	—	0,078	1
ЛС14В	— " —	ЛС 14В	1	—	—	0,115	1
ЛС18	— " —	ЛС 18	1	—	—	0,192	1
ЛС 18В	— " —	ЛС 18В	4	—	—	0,150	4
ЛС 15	— " —	ЛС 15	—	5	—	0,168	5
ЛС 15В	— " —	ЛС 15В	—	1	—	0,130	1
		Монолитные участки					
Ум 1	лист 32	Ум1 , п.м.	—	4,5	5,7 —		10,2
Ум 2	— " —	Ум2 , п.м.	—	3,0	— 20,5		23,5
Ум 3	— " —	Ум 3 , п.м.	—	—	— 5,7		5,7
Ум 4	лист 33	Ум 4	—	—	1 —		1
Ум 5	— " —	Ум 5	—	—	1 —		1
Ум 6	— " —	Ум 6	—	1	—		1
Ум 7	лист 32	Ум 7	—	—	2 —		2
Ум 8	лист 33	Ум 8	—	—	1 —		1
Ум 9	лист 33	Ум 9	—	—	1 —		1
Ум 10	лист 28	Ум 10	—	—	1 —		1
		Монолитный пояс по фундаментам					
	лист 25	Бетон М 150	3,4 м³				
		Арматура ф6 АI	290 кг				
		Балка монолитная					
БМ-1	лист 26	Бетон М 150-0,54 м³	2				
		Арматура ф28 АI-54,7 кг					
		Арматура ф6 АI-4,1 кг					
	Ж.б. стаканы						
СБ4А-1	1.494-24 Вып. 1	СБ4А-1	—	—	3	0,150	3

Марка поз.	Обозначение	Наименование	Кол	Масса ед. кг.	Примечание
		Анкера			
МС1	лист 36	МС1	38	0,58	22.04
МС2	— " —	МС2	13	0,43	5.59
МС3	— " —	МС3	4	0,75	3,00
МС4	— " —	МС4	1	8,87	8.87
МС5	— " —	МС5	2	12,58	25.16
МС6	— " —	МС6	8	1,81	14.48
МС7	— " —	МС7	8	0,19	1.52
МС8	— " —	МС8	8	0,24	1.92
МС9	— " —	МС9	12	0,38	4.56
МС10	— " —	МС10	1	16,02	16.02
МС11	— " —	МС11 , п.м.	22,3	3,77	84.07
МС12	— " —	МС12	4	2,70	10.80
МС13	— " —	МС13	2	4,08	8,16
МС14	— " —	МС14 , п.м.	9,9	19,1	189.09
МС15	— " —	МС15	6	6,29	37.74
МС16	— " —	МС16	17	1,84	31.28
МС17	— " —	МС17	[illegible]	53,04	159.12
		Закладные детали			
М1	лист 36	М1	12	1,46	17.52
М2	— " —	М2	6	6,45	38.70
М3	— " —	М3	1	8,09	8.09
М5	— " —	М5	6	2,95	17.70
С1	— " —	С1	2	2,34	4.68

Привязан

Инв.№

Изм.	Лист	№ докум.	Подп.	Дата
ГАП		Меккель		
Нач.отд.		Бахтина		
Гл.констр.		Антонов		
Разработ.		Александрова		
Исполн.		Александрова		
Провер.		Антонов		

264-12-220 АС

Сельский клуб на 6 ы кирпичные с залом на 100 мест и административными помещениями

Лит.	Лист	Листов
Р	38	

Сводная спецификация

ЛФ Гипротеатр г. Ленинград

1099-31 Копировал Дзякина Формат 22г

Альбом I

Типовой проект

Согласовано:

Инв.№подл. | Подпись и дата

Развертки стен зрительного зала

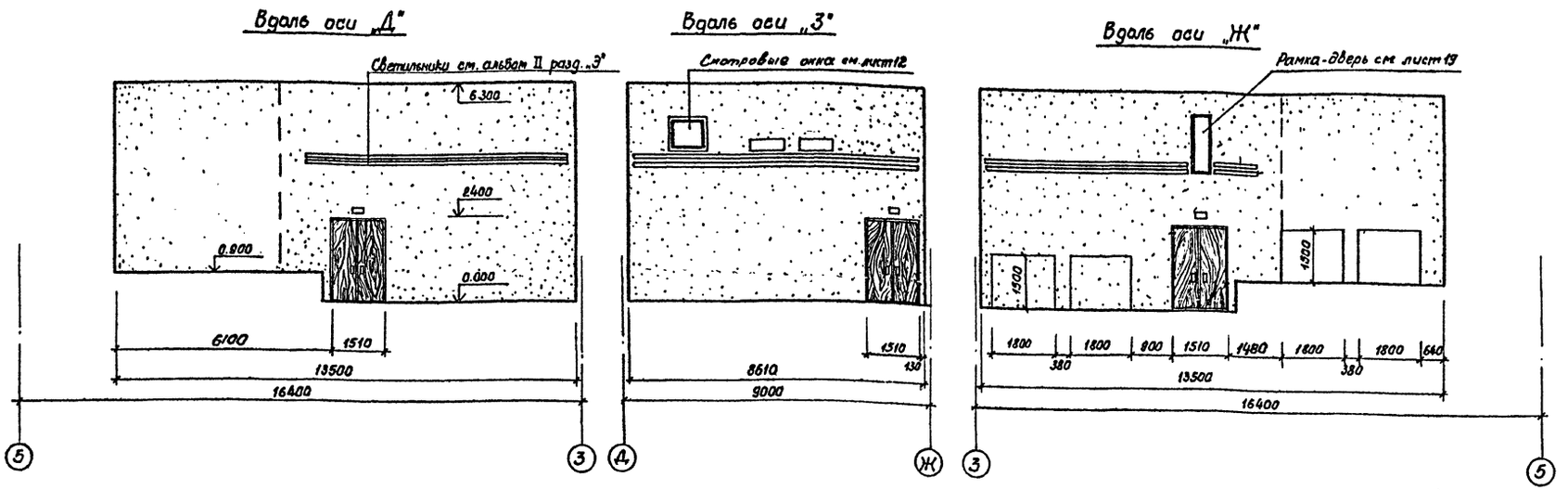

Развертки стен фойе.

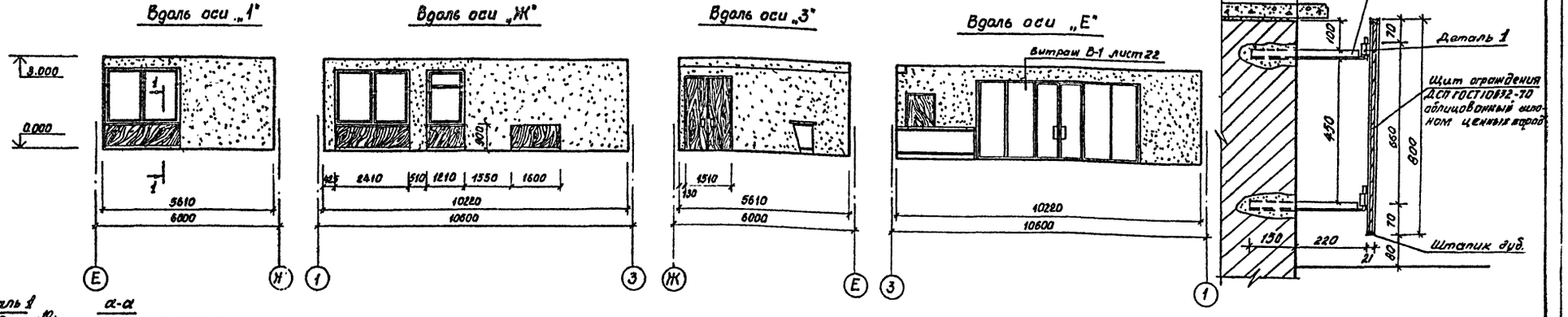

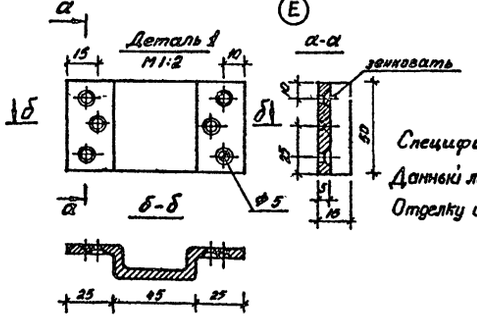

Спецификацию металла для ограждений радиаторов см. лист 6.

Данный лист смотреть совместно с листами 9, 12.

Отделку и окраску стен и потолка см., ведомость отделки помещений-лист 4.

Привязан

Инв.№

Изм.	Лист	№ докум.	Подпись	Дата
ГАП		Меккель		
Нач. отд		Бахтина		
Гл. констр.		Антонов		
Разраб.		Глобина		
Исполн.		Глобина		
Проверил		Меккель		

264-12-220 АС

Сельский клуб (стены кирпичные) с залом на 100 мест и административными помещениями

Лит	Лист	Листов
Р	39	

Развертки стен зрительного зала и фойе.

Л.Ф. Гипротеатр г. Ленинград

1099-01 Копировал: Павлова. Формат 22г.

Альбом I

Типовой проект

Ведомость чертежей основного комплекта

Лист	Наименование	Примечание
1	Общие данные	
2	1этаж. подвал. План с расстановкой технологического оборудования.	
3	2этаж. План с расстановкой технологического оборудования	
4	Спецификация технологического оборудования	

Ведомость ссылочных документов

Обозначение	Наименование	Примечание
	Технологическое оборудование	
	Номенклатурный справочник Донецкого завода театрального и	
ТО 13-43-02-139-75	библиотечного оборудования	
ГОСТ 5.1183-74	Планино требования к качеству	
	отчетвественной продукции	
ГОСТ 130256-76	Мебель бытовая. Функциональные	
	размеры письменных столов и	
	секретеров.	
ГОСТ 130257-71	Мебель бытовая. Функциональные	
	размеры стульев.	
ГОСТ 130258-71	Мебель бытовая. Функционельные	
	размеры стульев	
ГОСТ 130259-76	Мебель бытовая. Функциональные	
	размеры диванов и кресел для	
	отдыха.	
ГОСТ 17124-71	Шкафы холодильные торговые	
ГОСТ 175245-72	Мебель для предприятий общественного питания. Функциональные	
	размеры стоек барных, кафетерийных, буфетных	
ГОСТ 17716-72	Зеркала бытовые	
ГОСТ 23833-796	Оборудование холодильное, торговое	
	Общие технические условия	

Общие указания

Рабочие чертежи выполнены на основании:
- технического проекта, выполненного ЛФ института „Гипротеатр",
- архитектурно-строительных чертежей
- строительных норм и правил. Клубы. Нормы проектирования. СН и П II-Л. 16-71.
НП. 5.1.1.1.-71 Клубы. Кружковые помещения.
НП. 5.1.1.4.-73. Клубы. Помещения группы отдыха.

Зрительный зал сельского клуба - зал многоцелевого назначения на 100 мест предназначен для показа кинофильмов, выступлений небольших профессиональных и самодеятельных коллективов, проведения собраний.

В проекте обеспечена изолированная и совместная работа зрелищной, клубной и административной частей здания.

Для обслуживания посетителей сельского клуба запроектирована буфетная стойка с подсобным помещением.

Ассортимент продукции буфета: конфеты, шоколад, печенье, табачные изделия, прохладительные напитки.

Единовременная вместимость клуба - 135 человек.

Все помещения оборудованы соответствующей мебелью и оборудованием согласно действующим нормалям.

„Типовой проект разработан в соответствии с действующими нормами и правилами и предусматривает мероприятия, обеспечивающие взрывную, взрывопожарную и пожарную безопасность при эксплуатации здания."

Главный архитектор проекта /Меккель/

Инв. № подл. | Подпись и дата | Взам. инв. №

Привязан

Инв. №

264-12-220 ТХ

Сельский клуб (стены кирпичные) с залом на 100 мест и административными помещениями

			Стадия	Лист	Листов
ГАП	Меккель		Р		
Нач.	Бунин				
Гл. спец.	Никонов				
Рук. гр.	Николаева				

Общие данные

ЛФ Гипротеатр г. Ленинград

Копировал: Козлова 1099-01 Формат 22Г

Альбом I

Типовой проект

План на отм. 0.000

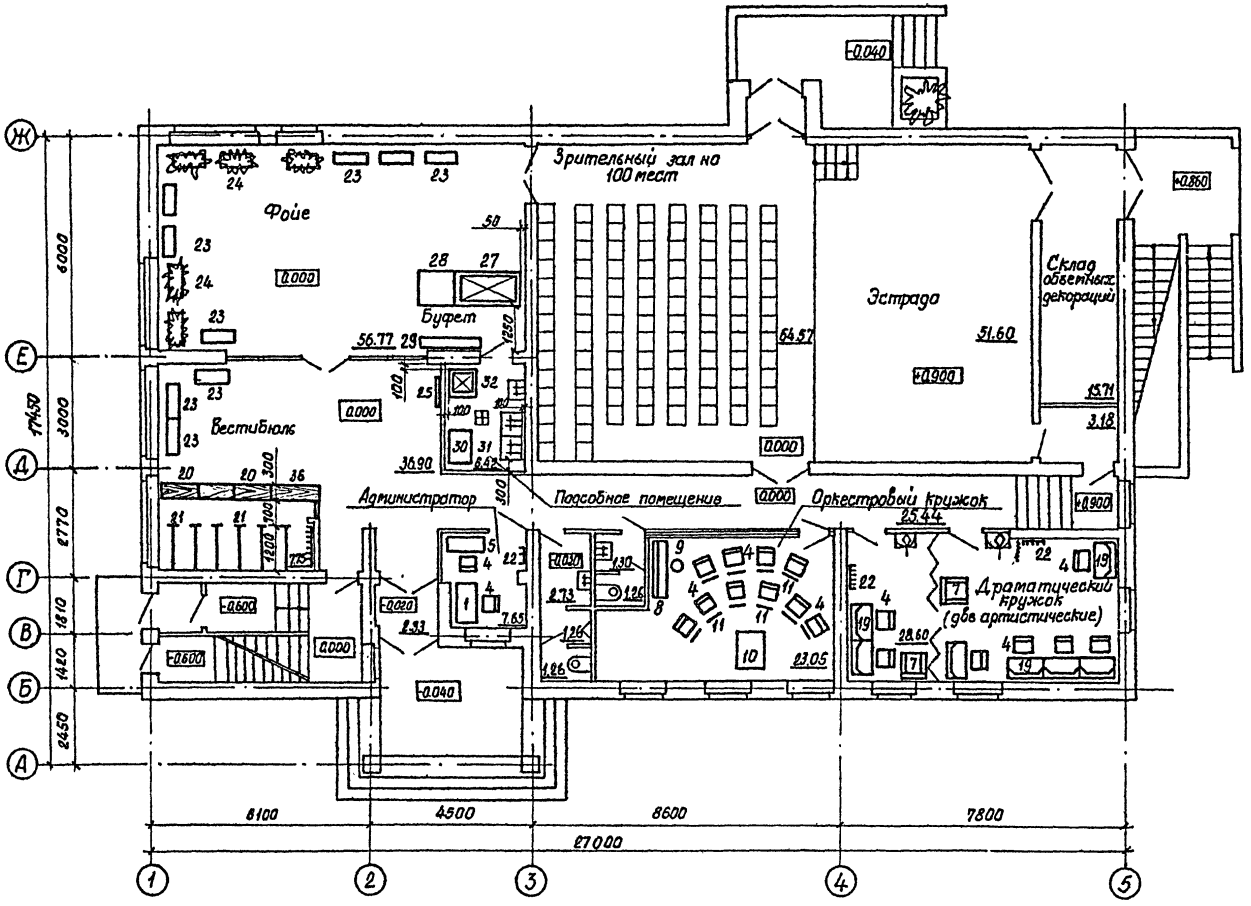

План на отм.-2.600

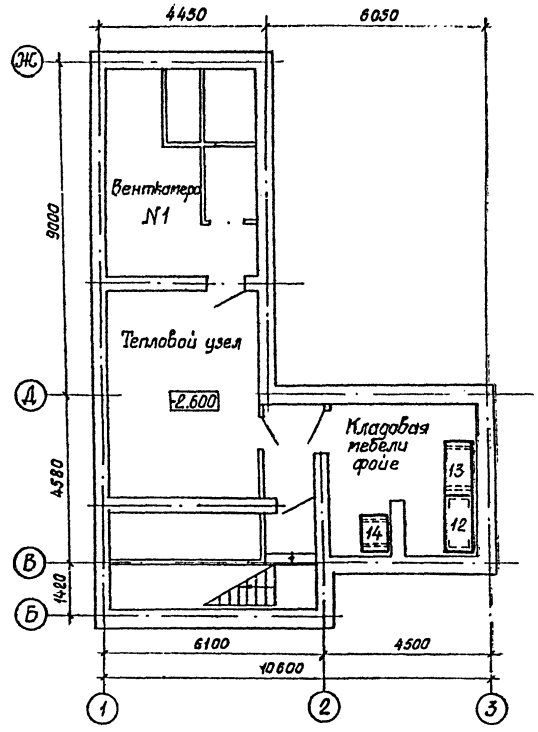

примечание

Кресла в зрительном зале крепить к паркетному полу по лагам шурупами в пазы на ножках кресел (кресла соединить между собой по 6 шт.), крепить крайние кресла

Согласовано:

Архит. мост-1	Бактина		
Электротехн. отд.	Грачев		
Сантехн. отд.	Хомутский		

Инв. № подл. | Подпись и дата

Изм.	Лист	№ докум.	Подпись	Дата
ГИП		Меккель		
Нач. отд.		Бунич		6.81
Гл. спец.		Никонов		
Рук. гр.		Николаева		
Разработ.		Синанина		
Проверил		Николаева		

Привязан

инв. №

264-12-220 ТХ

Сельский клуб (стены кирпичные) с залом на 100 мест и административными помещениями.

Лит	Лист	Листов
Р	2	

Планы на отм. 0.000 и -2.600 с расстановкой технологического оборудования

Л.Ф. Гипротеатр г. Ленинград

1099-01 копировал: Павлова формат 22г.

Альбом 1

Типовой проект

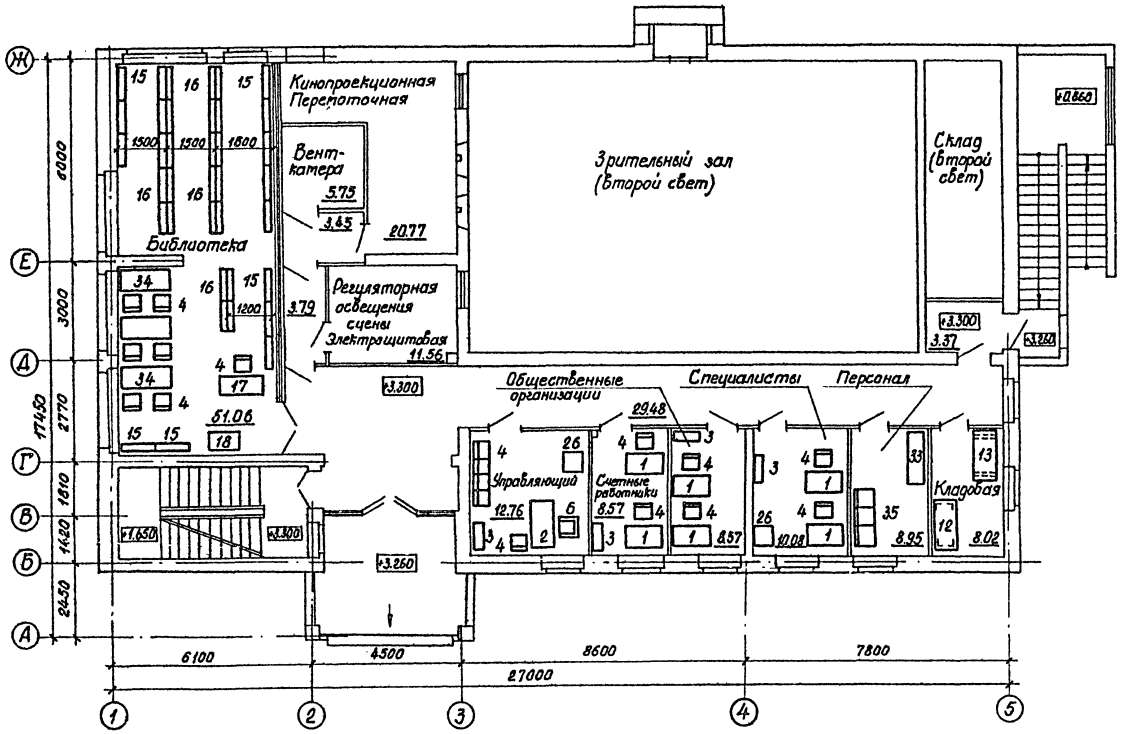

Согласовано:

Архит. мост 1	Бахтина
Электрот. отд.	Грачев
Сантехн. отд.	Хомутский

Инв. № подл.	Подпись и дата

Привязан

инв. №

Изм.	Лист	№ докум.	Подпись	Дата
Гл. инж. пр.		Меккель		
Нач. отд.		Бунич		
Гл. спец.		Никонов		
Рук. гр.		Николаева		
Разработ.		Синанина		
Проверил		Николаева		

264-12-220 ТХ

Сельский клуб (стены кирпичные) с залом на 100 мест и административными помещениями

Лит	Лист	Листов
Р	3	

План на отм. +3.300 с расстановкой технологического оборудования

Л.Ф. Гипротеатр
г. Ленинград

1099-01 Копировал: Павлова формат 22г.

Альбом I

Типовой проект

Марка поз.	Обозначение	Наименование	Кол	Масса ед., кг	Примечание
1	Тартуский мебельный комбинат	Стол рабочий однотумбовый 5-268 1200×750×730	7		Поставка заказчика
2	То же	Стол рабочий двухтумбовый 5-270 1500×750×730	1		То же
3	"	Шкаф конторский 2-284 880×410×1560	4		"
4	"	Стул 5-159 470×430×760	37		"
5	"	Стол приставной 5-274 1200×420×680	1		"
6	"	Кресло рабочее 5-202 600×645×720	1		"
7	"	Кресло для отдыха 5-223 700×630×700	2		"
8	Московская ф-ка музыкальных инструментов	Пианино „Красный Октябрь" 1700×450×1200	1		"
9	То же	Стул круглый к пианино ф300	1		"
10	Художественно-производственные мастерские Управления культуры Мосгорисполкома	Пульт для дирижера 1200×900×400	1		"
11	То же	Пюпитр ПД-1а 480×480×перет.	11		"
12	Ленинградский ремонтно-механический з-д Леннарпит'а	Стеллаж деревянный СП-7 1500×750×1750	2		"
13	То же	Подтоварник металлический ПТ-1 1410×840×280	2		"
14	"	То же ПТ-1А 1050×840×280	1		"
15	Зуевский механический завод	Стеллаж деревянный односекционный односторонний СБ1-08 1000×215×2010	13		"
16	То же	То же, двухсторонний (основной секц) СБ2-08 1000×432×2010	12		"
17	Астраханский механический з-д „Астраханец"	Кафедра выдачи книг К-01 1200×620×900	1		"
18	То же	Шкаф каталожный на 30 ящиков ШК-30 1050×500×1056	1		"

Марка, поз.	Обозначение	Наименование	Кол	Масса ед., кг	Примечание
19	Московский художественно-производственный комбинат	Стол гитировальный с индивидуальным ящиком 1000×560×780	7		Поставка заказчика
20	Ленинградский ремонтно-механический з-д Леннарпит'а	Прилавок гардеробный 1000×300×800	3		То же
21	То же	Вешалка гардеробная консольная, закрепленная к стене консоль 1200, крючков-18	6		"
22	Торговая сеть	Вешалка для артистических уборных 400×200×1800	8		"
23	Данецкий завод театрального и библиотечного оборудования	Банкетка трехместная МБ-10А 1500×450×390	9		"
24	То же	Подцветочница МБ-15 980×405×460	5		"
25	Московская зеркальная фабрика	Зеркало 750×1500	1		"
26	Первый опытный завод „Протезвяз" г. Харьков	Сейф металлический СМЦ 738×628×1310	2		"
27	Объединение „Марихолодмаш"	Прилавок-витрина Тайр-106 1800×950×1070	1	300	"
28	Ленинградский ремонтно-механический з-д Леннарпит'а	Стойка буфетная СБ-2 1500×760×900	1		"
29	То же	Прилавок пристенный 1200×300×900	1		"
30	"	Стол производственный СП-1-Н 1000×800×850	1		"
31	"	Ванна моечная для посуды ВМ-2П 1327×750×800	1		"
32	Объединение „Марихолодмаш"	Шкаф холодильный ШХ-0,40м 750×750×1810	1	170	"
33	Ленинградский ремонтно-механический з-д Леннарпит'а	Шкаф для одежды ШО-1 1680×630×2000	1		"
34	Данецкий з-д театрального и библиотечного оборудования	Стол читательский двухместный МБ-03 1500×600×720	3		"
35	Рижское мебельно-производственное объединение „Рига"	Диван секционный КИТ-222/3 1765×730×720	1		"
36	Ленинградский ремонтно-механический завод Леннарпит'а	Прилавок гардеробный с дверцей прохода за барьер 1000×300×800	1		"

Согласовано:

Инв.№ подл. | Подпись и дата

Привязан

Инв.№

Изм.	Лист	№ докум.	Подпись	Дата
ГИП		Меккель		
Нач. отд.		Бунич		6.81
Гл. спец.		Никонов		
Рук. гр.		Николаева		
Проверил		Николаева		
Разработ.		Синанина		

264-12-220 ТХ

Сельский клуб (стены кирпичные) с залом на 100 мест и административными помещениями

Лит	Лист	Листов
Р	4	

Спецификация технологического оборудования

Л.Ф. Гипротеатр г. Ленинград

1099-01 копировал: Павлова

формат 22г.

Альбом I

Типовой проект

Ведомость рабочих чертежей основного комплекта

Лист	Наименование	Примеч.
1	Общие данные	
2	Механооборудование эстрады	
3	Механооборудование эстрады	
4	Механооборудование эстрады	
5	Занавес антрактно-раздвижной	
6	Занавес антрактно-раздвижной	
7	Киноэкран с предэкранным занавесом	
8	Киноэкран с предэкранным занавесом	
9	Киноэкран с предэкранным занавесом	

Ведомость ссылочных документов

Обозначение	Наименование	Примеч.
ГОСТ 3070-74	Канаты стальные. Канат двойной свивки типа ТК конструкции 6×19(1+6+12)+1 о.с. Сортамент	
ГОСТ 3262-75*	Трубы стальные водогазопроводные	
ГОСТ 6009-74	Лента стальная горячекатаная	
ГОСТ 8240-72	Сталь горячекатаная	
	Швеллеры. Сортамент	
ГОСТ 8486-66**	Пиломатериалы хвойных пород	
ГОСТ 8509-72*	Сталь прокатная угловая	
	равнополочная. Сортамент	
ГОСТ 14614-79	Фанера декоративная	
ГОСТ 17306-71	Шнур льняной	

Ведомость спецификаций

Лист	Наименование	Примеч.
2	Спецификация механооборудования эстрады	
5	Спецификация занавеса антрактно-раздвижного	
7	Спецификация киноэкрана с предэкранным занавесом	

Общие указания

Эстрада с размерами 6,0м × 8,61м разбита на 2 игровых плана, нулевое место и проход.

На эстраде предусмотрены:

1. Антрактный раздвижной занавес – 1 компл.
2. Декорационные подъемы – 11 компл.
3. Софитные подъемы – 2 компл.
4. Киноэкран с предэкранным занавесом – 1 компл.

Для раздвижки антрактного занавеса используется дорога механизма типа МПЗ-1 и ручная лебедка.

Декорационные подъемы представляют собою штангу длиной 7,61м, стационарно закрепленную к прогонам в трех местах.

Софитные подъемы представляют собою штангу-трубу длиной 7,61м, к которой крепится осветительная аппаратура. Труба крепится аналогично декорационным подъемам.

Каркас киноэкрана представляет собой металлическую раму из труб на которую натягивается киноэкран и устанавливаются громкоговорители.

В качестве предэкранного занавеса используется механизм Тика МПЗ-1 в комплекте с лебедкой Калининского механического завода.

Типовой проект разработан в соответствии с действующими нормами и правилами и предусматривает мероприятия, обеспечивающие взрывную, взрывопожарную и пожарную безопасность при эксплуатации здания.

Главный архитектор проекта Меккель

Инв. № подл. | Подпись и дата | Взам. инв. №

Привязан

Инв. №

264-12-220 МО

Сельский клуб (стены кирпичные) с залом на 100 мест и административными помещениями

			Стадия	Лист	Листов
ГАП	Меккель		Р	1	9
Нач. отд	Бынич				
Гл. спец.	Никонов				
Ст. техн.	Иванчева				

Общие данные

ЛФ Гипротеатр г. Ленинград

Копировал: Козлова 1099-01 Формат 22Г

Альбом I

Типовой проект

Б—Б
М1:50 повернуто лист 4

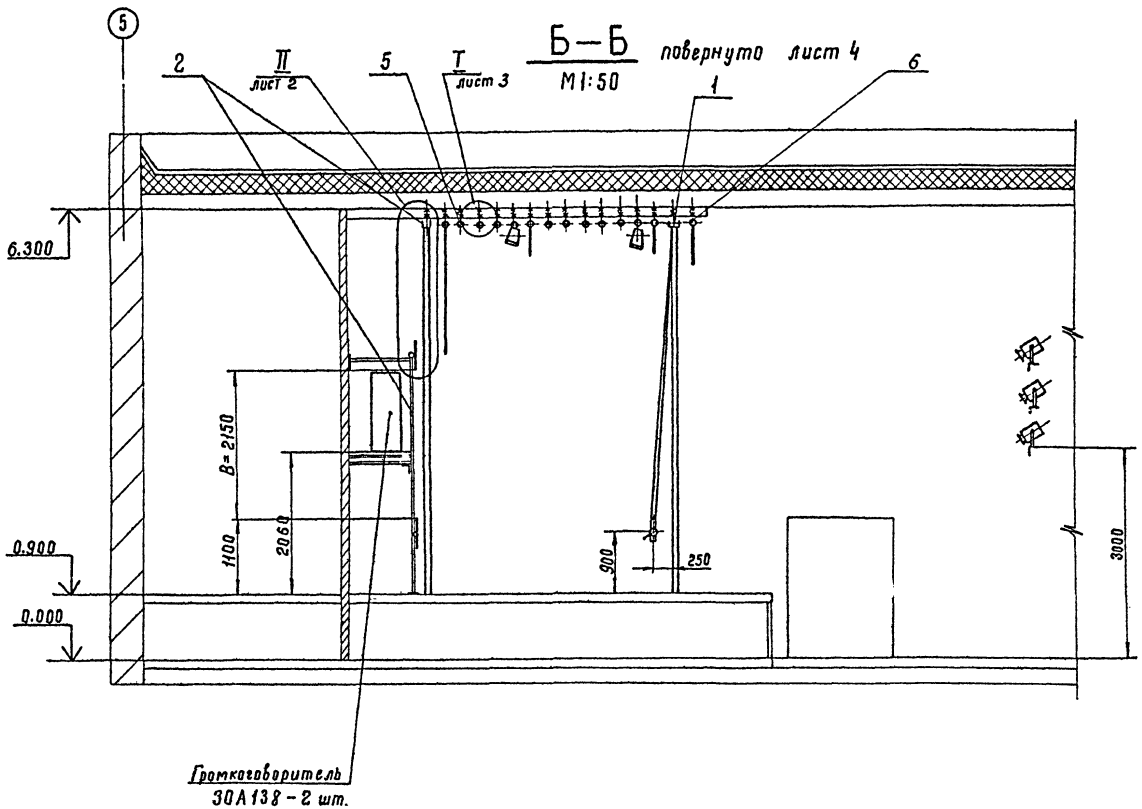

1. Сварку произвести при монтаже по ГОСТ 5264-69 по периметру примыкания деталей катетом шва, равным наименьшей толщине свариваемых деталей. Электрод марки Э-42, ГОСТ 9467-75
2. * Размеры для справок
   Предельные отклонения размеров – по СМ 9
3. Покрытие наружных нерабочих поверхностей Эмаль НЦ-25 ГОСТ 5406-73, светло-серый, IV. С.
4. Монтаж металлоконструкций выполнить в соответствии с правилами техники безопасности и производственной санитарии в театрах (клубах), обратив особое внимание на следующие пункты правил:
4.1. Все резьбовые соединения должны иметь приспособления, препятствующие самоотвинчиванию.
4.2 стальные канаты должны соответствовать техническим условиям по ГОСТ 3241-80. Стальные канаты, не имеющие сертификат, к установке не допускаются.
4.3 длина заплетки каната должна быть равна 25 диаметрам каната.
4.4 применять для работы канаты, сращенные из отдельных кусков, запрещено.
4.5 стальные канаты применять только чистые, без какой-либо смазки.
4.6 установку блоков производить таким образом, чтобы направление канатов совпадало с направлением канавок блоков.
5 После окончания монтажных работ произвести испытание механизмов в соответствии с „Правилами техники безопасности и производственной санитарии в театрах".

Поз.	Обозначение	Наименование	Кол.	Масса ед. кг	Прим.
1		Занавес антрактный	1		
2		Киноэкран с предэкранным занавесом	1		
5		Штанкет ℓ= 7610			
		Труба 25 ГОСТ 3262-75*	13	18,5	
6		Штанкет ℓ= 8600			
		Труба 25 ГОСТ 3262-75*	1	21	
8		Болт М8×40.56.06 ГОСТ 7798-70*	45	0,022	
9		Гайка М8.8.06 ГОСТ 5915-70*	220	0,006	
10		Шайба 8.06 ГОСТ 11371-78	45	0,002	
11		Шайба 8.06 ГОСТ 10906-78	45	0,002	
12		Круг $\frac{\text{В8 ГОСТ 2590-71*}}{\text{Ст.3 ГОСТ 535-79}}$	10,0 м	0,4	
13		Полоса $\frac{4\times30 \text{ ГОСТ 103-76}}{\text{Ст.3 ГОСТ 535-79}}$	12,5 м	0,94	

Привязан

Инв. №

Согласовано
Нач. мастер. м. Баитина
Электротехн. Грачев
Сантехнолог. Хомутская

Инв. № подл. | Подпись и дата

Изм.	Лист	№ докум.	Подпись	Дата
ГАП		Меккель		
Нач. отд.		Бунич		
Гл. спец.		Никонов		2.81
Рук. гр.		Осокина		2.06
Провер.		Осокина		11.
Разраб.		Ситников		

264-12-220 МО

Сельский клуб/стены кирпичные/с залом на 100 мест и административными помещениями

Лит	Лист	Листов
Р	2	

Механооборудование эстрады

Л.Ф. Гипротеатр г. Ленинград

Копировал: Петрова 1099-01 Формат 22Г

Альбом I

Типовой проект

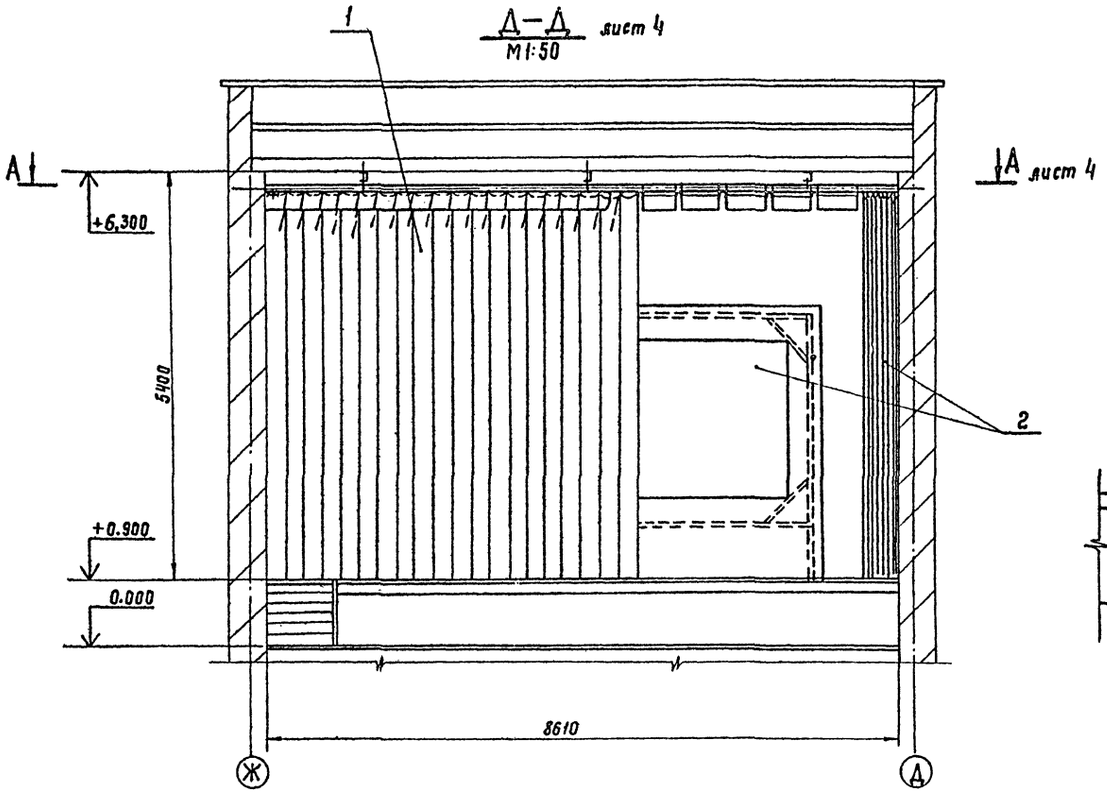

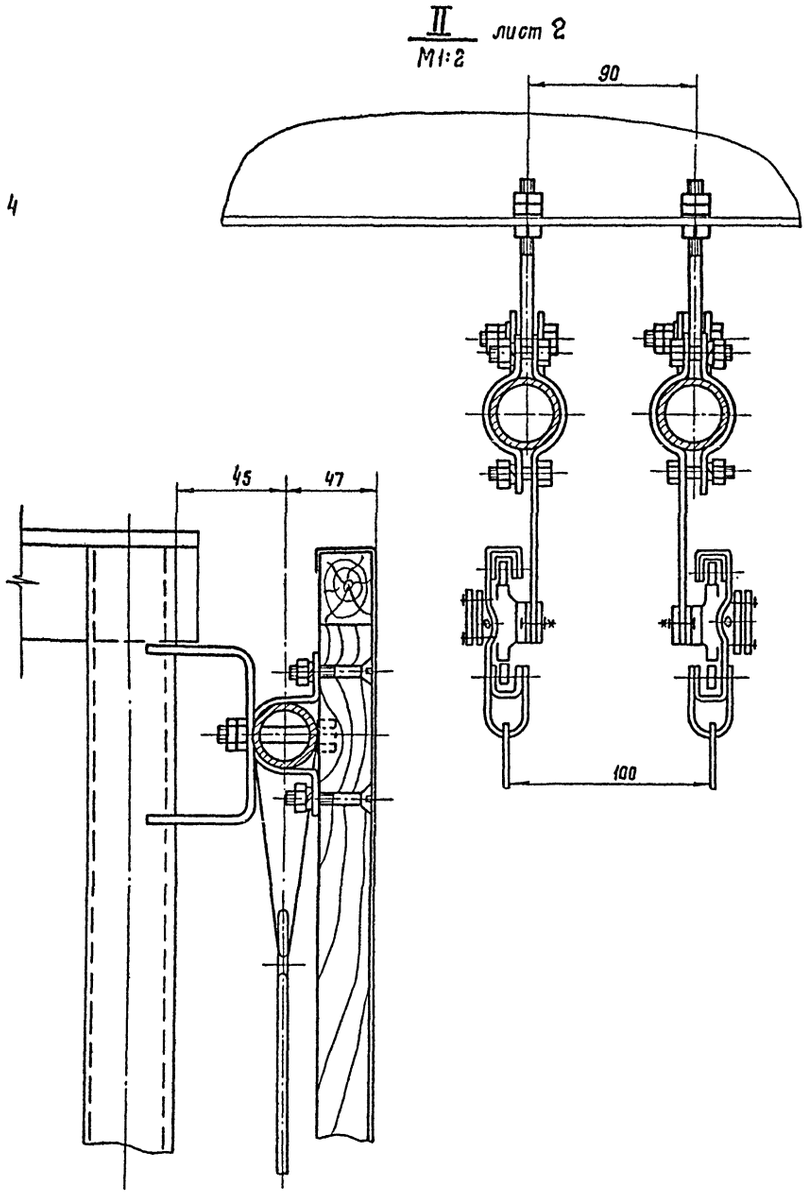

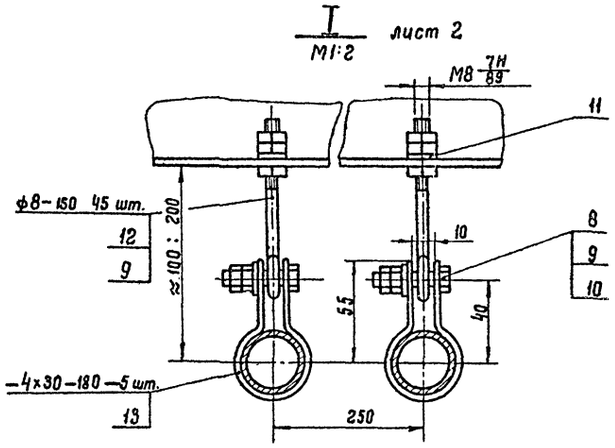

						264-12-220 МО		
						Сельский клуб / стены кирпичные / с залом на 100 мест и административными помещениями		
			Изм.	Лист	№ докум.	Подпись	Дата	
Привязан			ГАП		Меккель			Лит.	Лист	Листов
			Нач. отд.		Бунич			Р	3	
			Гл. спец.		Никонов		6.81			
			Рук. груп		Осокина		2.06.	Механооборудование эстрады	Л.Ф. Гипротеатр г. Ленинград	
			Провер.		Осокина					
Инв. №			Разраб.		Ситников					

Согласовано

Арх. мастер. №	Бахтина	
Электротехн.	Грачев	
Сантехническ.	Хотутский	

Инв. № подл. | Подпись и дата

Копировал: Петрова 1099-01 Формат 22Г

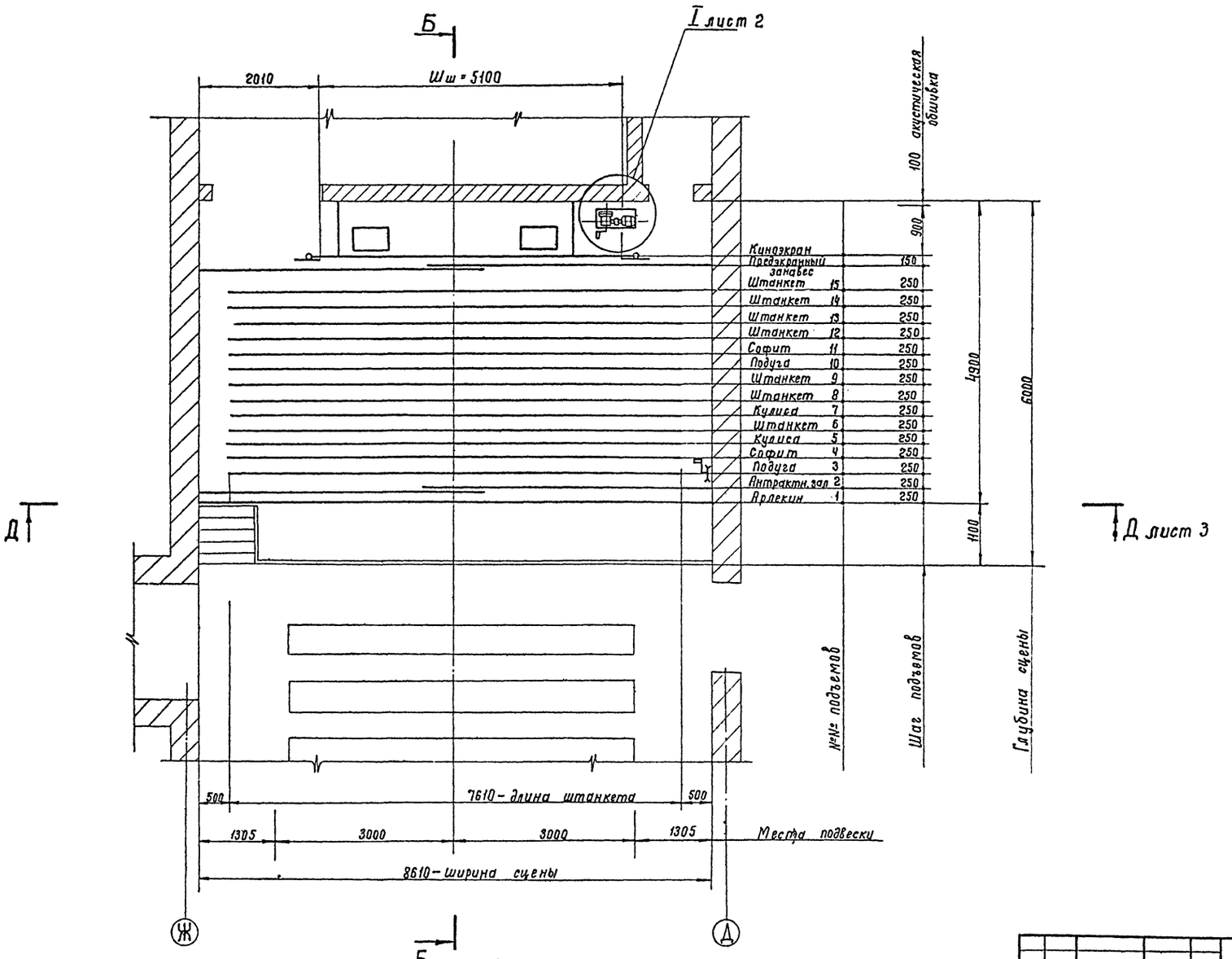

Альбом I

Типовой проект

Согласовано:

Арх. мастер. №1	Бахтина	
Электротехн.	Грачев	
Сантехнич.	Хорутский	

Инв. № подл.	Подпись и дата

Привязан

Инв. №

Изм.	Лист	№ докум.	Подпись	Дата
ГАП		Меккель		
Нач. отд.		Бунич		
Гл. спец.		Никонов		6.81
Рук. гр.		Осокина		2.06
Провер.		Осокина		81
Разраб.		Ситников		

264-12-220 МО

Сельский клуб / стены кирпичные с залом на 100 мест и административными помещениями

Лит.	Лист	Листов
Р	4	

Механооборудование эстрады

Л.Ф. Гипротеатр : Ленинград

1099-01 Копировал: Петрова Формат 22

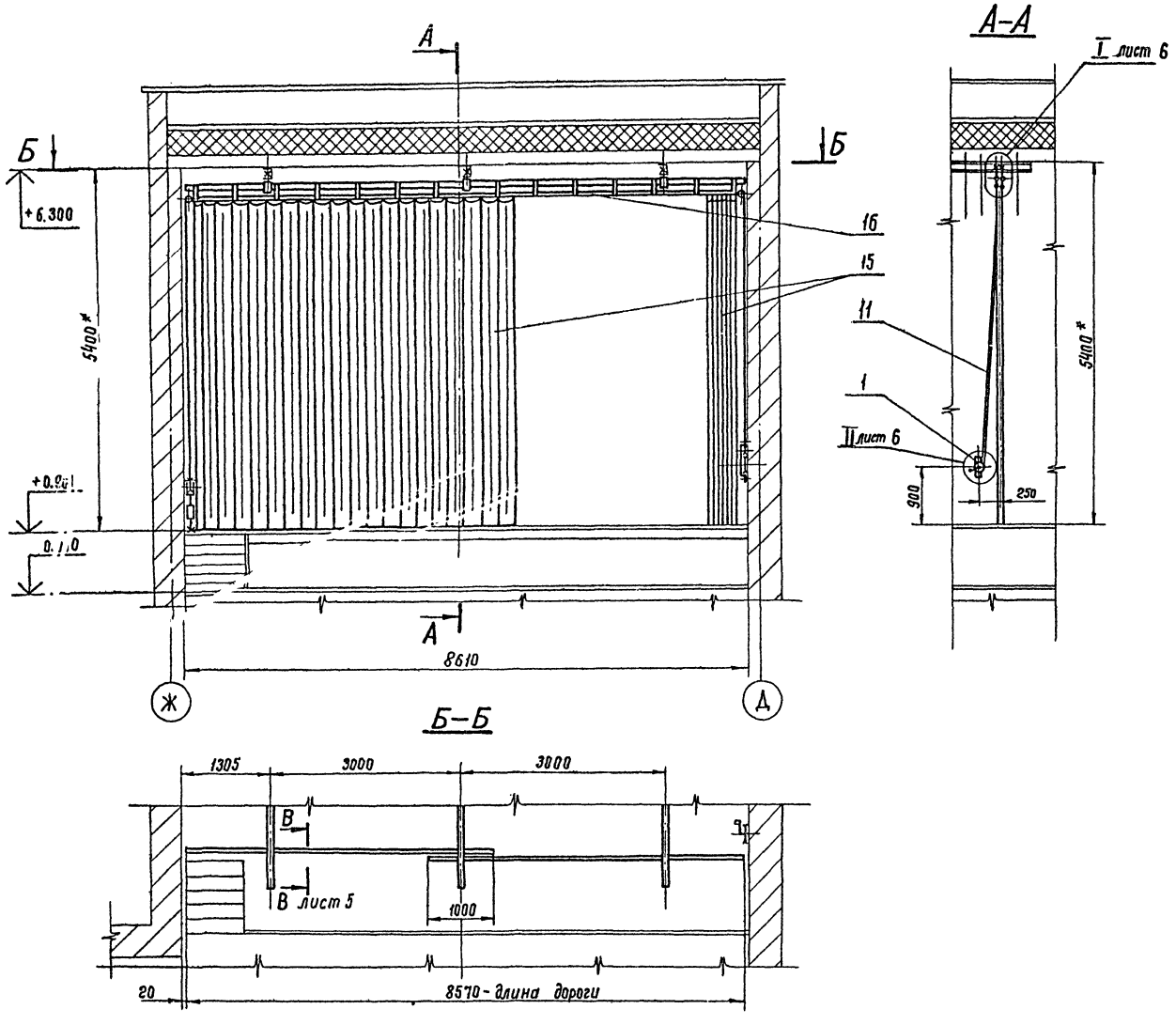

1. Сварку произвести по ГОСТ 5264-69 непрерывным швом по периметру примыкания деталей катетом шва, равным наименьшей толщине свариваемых деталей. Электрод Э42 ГОСТ 9467-75.
2* Размеры для справок.
3 Предельные отклонения размеров: диаметров — по А7, остальных — по СМ7.
4 Покрытие наружных нерабочих поверхностей: Эмаль НЦ-25, светло-серая, ГОСТ 5406-73. IV. С.
5 Монтаж антрактного занавеса выполнить в соответствии с „Правилами техники безопасности и производственной санитарии в театрах".
6 Все резьбовые соединения должны иметь приспособления против самоотвинчивания.
7 Установку блоков и лебедки произвести таким образом, чтобы отклонение направления канатов и направления канавок блоков находилось в допустимых пределах.
8 После окончания монтажных работ произвести испытание занавеса в соответствии с „Правилами техники безопасности и производственной санитарии в театрах".

5		Гайка М8.8.06 ГОСТ 5915-70*	30	0,006	
6		Гайка М10.8.06 ГОСТ 5915-70*	8	0,012	
7		Шайба 8.06 ГОСТ 11371-78	6	0,002	
8		Шайба 10.65Г.06 ГОСТ 6402-70	4	0,013	
10		Люверс	60	0,06	общая масса
		Канат 3.3-Г-В-11-180 ГОСТ 3070-74	40 м	0,036	
12		Круг В8 ГОСТ 2590-71* / Ст.3 ГОСТ 535-79	1,4 м	0,4	
13		Труба 25 ГОСТ 3262-75*	12 м	2,39	
14		Полоса 4х30 ГОСТ 103-76 / Ст.3 ГОСТ 535-79	0,72 м	0,94	
15		Занавес-полубархат х/б арт 4190/900	100 м²	50	Общая масса
16	Тип МПЗ-1	Механизм предэкранного занавеса ℓ=8,9 м	1	160	

Поз.	Обозначение	Наименование	Кол.	Масса ед. кг	Примеч.
1		Лебедка раздвижки занавеса	1	9,0	
3		Болт М8×40.56 06 ГОСТ 7790-70*	6	0,022	
4		Болт М10×30.56.06 ГОСТ 7798-70*	4	0,041	

Привязан

Инв. №

Изм.	Лист	№ докум.	Подпись	Дата
	ГИП	Меккель		
	Нач. отд.	Бунич		
	Гл. спец.	Никонов		6.81
	Рук. гр.	Осокина		VI.81
	Пр. вер.	Осокина		VI.81
	Ра. раб.	Ситников		VI.81

264-12-220 МО

Сельский клуб (стены кирпичные) с залом на 100 мест и административными помещениями

Лит	Лист	Листов
Р	5	

Занавес антрактно-раздвижной

Л.Ф. Гипротеатр г. Ленинград

Альбом I

Типовой проект

Согласовано: Арх. мастер. Бахтина; Электротехн. Грачев; Сантехнич. Хомутский

Инв. № подл. | Подпись и дата

1099-01 Копировал: Петрова

Формат 22Г

Альбом I

Типовой проект

Согласовано

Врх. мастер Бахтина

Электротехн. Грачев

Сантехн. нач. Конткевич

Подпись и дата

Инв. № подл.

В–В / М1:2 лист 5, повернуто

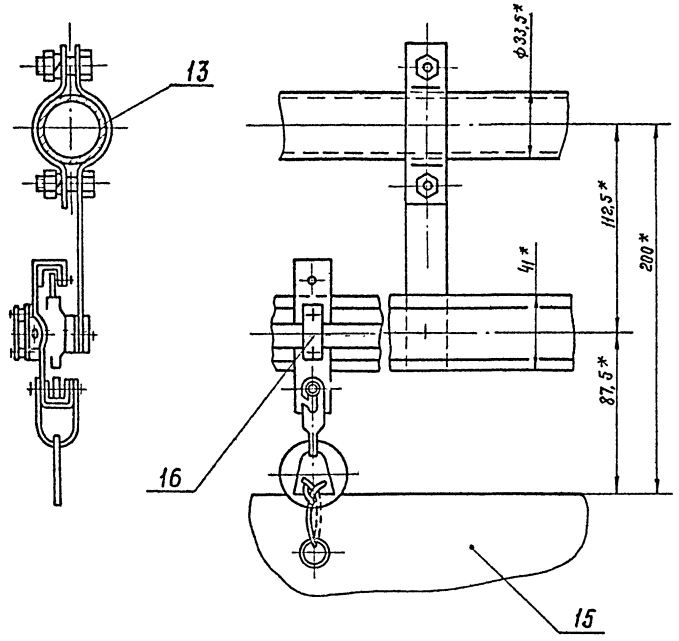

Вид Д / М1:2

Д

I / М1:2 лист 5

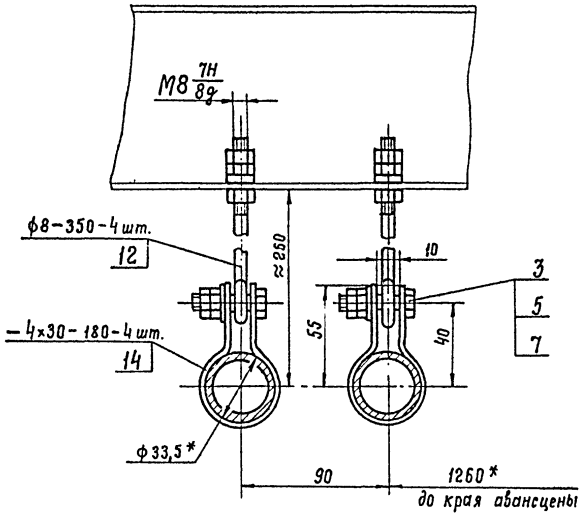

II / М1:5 (рукоятка не показана) лист 5

Вид Г

Г

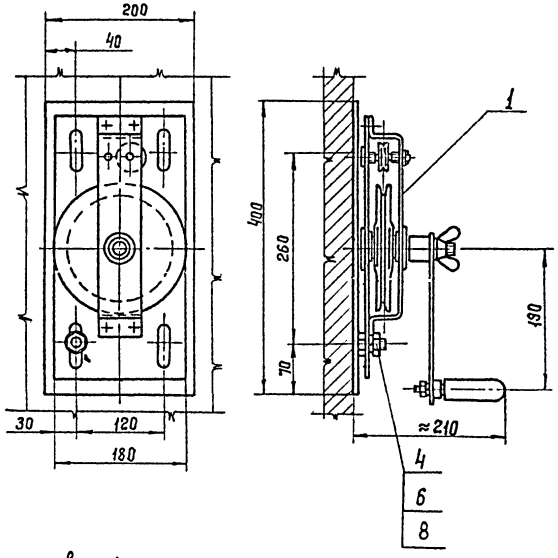

Узел отделки верхнего края занавеса

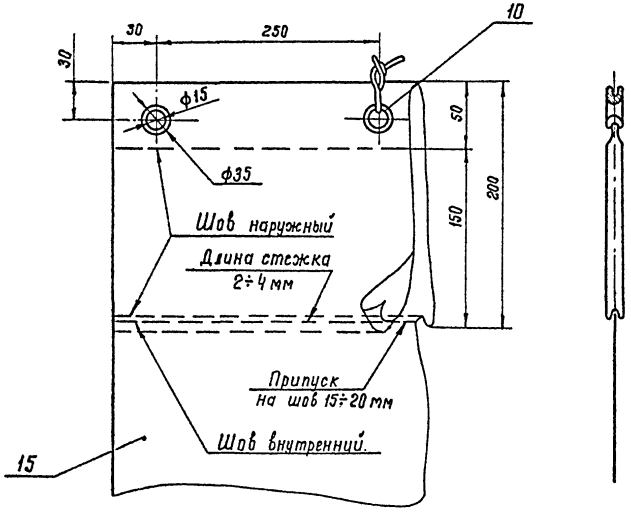

Схема запасовки канатов А.Р.3

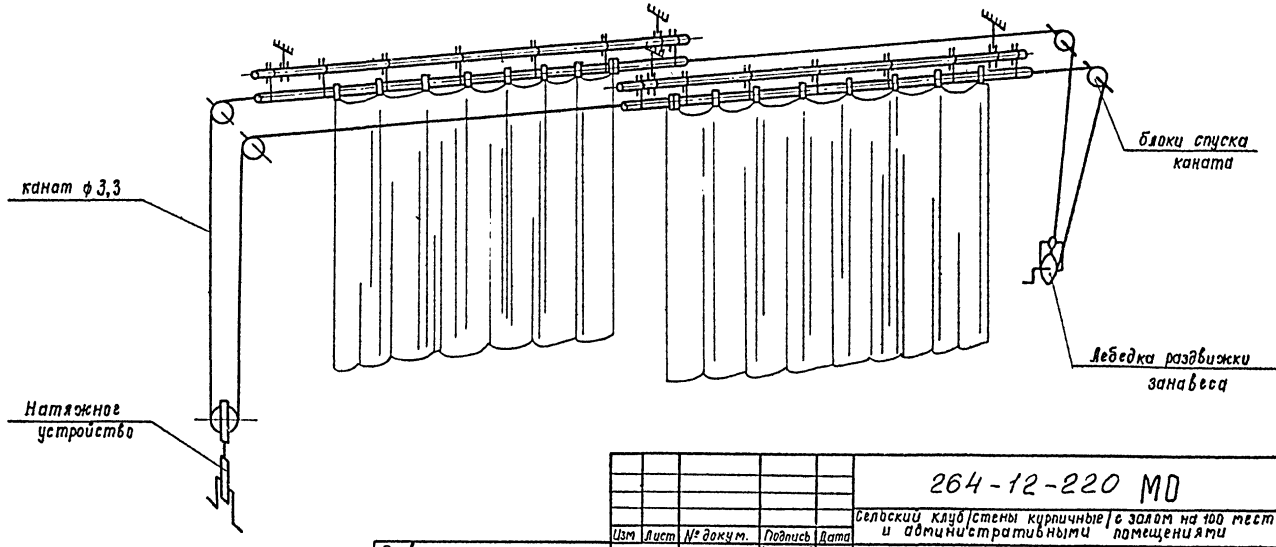

					264-12-220 МО	
					Сельский клуб/стены кирпичные/с залом на 100 мест и административными помещениями	
Изм.	Лист	№ докум.	Подпись	Дата		
ГАП		Меккель				
Нач. отд.		Бунич				
Гл. спец.		Никонов		6.81		
Рук. гр.		Осокина		2.06.		
Провер.		Осокина		11..		
Разраб.		Ситников		11.11		
Привязан					Занавес антрактно-раздвижной	Лит. Р; Лист 6; Листов
Инв. №					Л.Ф. Гипротеатр г. Ленинград	

Копировал: Петрова 1099-01 Формат 22Г

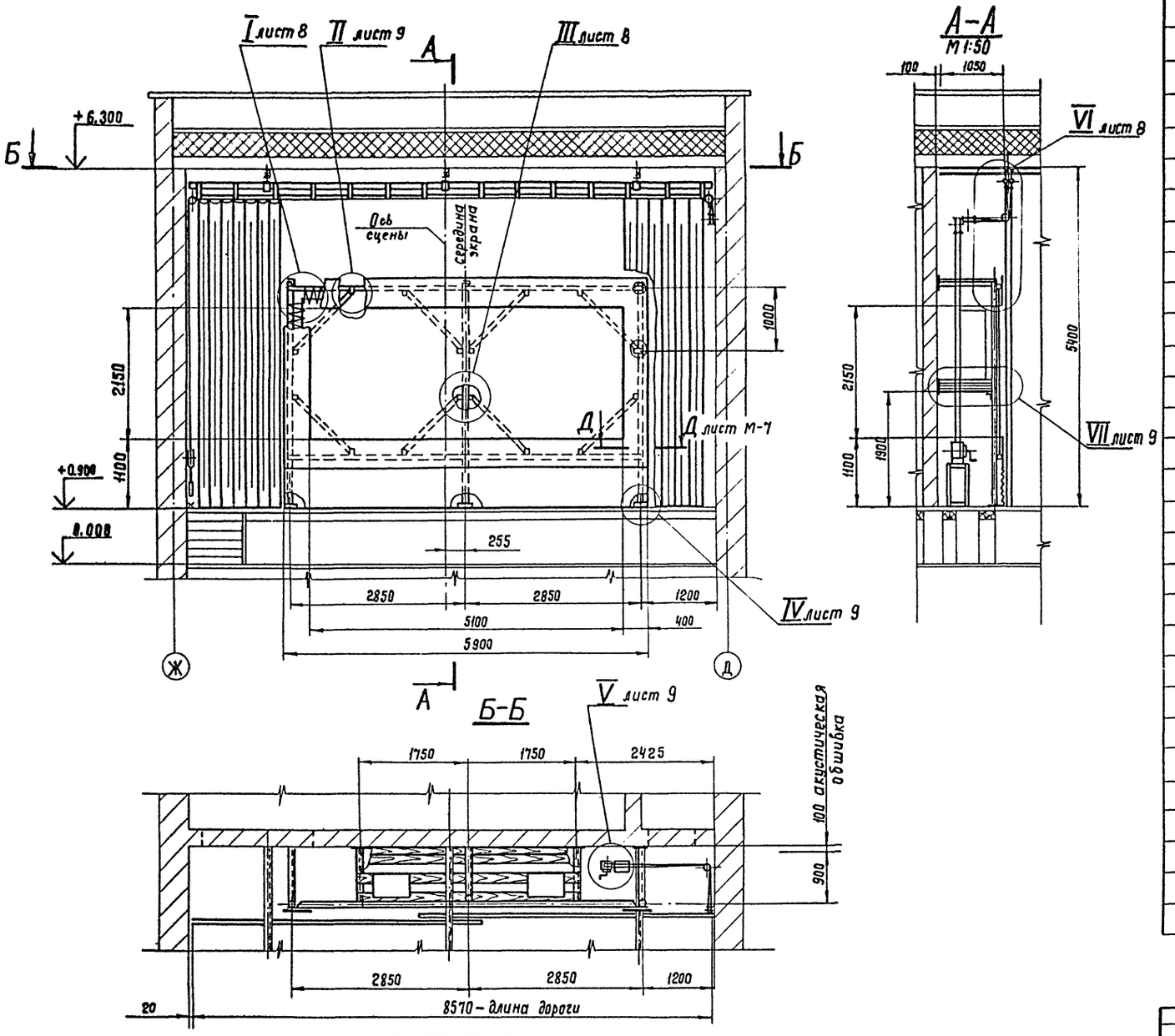

4		Винт М8×45.56.06 ГОСТ 17475-72*	60	0,02	
5		Гайка М10.8.06 ГОСТ 5915-70*	8	0,012	
6		Гайка М8.8.06 ГОСТ 5915-70*	108	0,006	
7		Шайба 8.65Г.06 ГОСТ 6402-70*	82	0,001	
8		Шайба 8.06 ГОСТ 11371-78	8	0,002	
9		Шайба 10.06 ГОСТ 10906-78	4	0,012	
10		Гвоздь П 2,5×40 ГОСТ 4034-63	—	0,5	Общая масса
11		Люверс	60	0,06	Общая масса
13		Труба 20 ГОСТ 3262-75*	20м	1,66	
14		Труба 25 ГОСТ 3262-75*	36м	2,39	
15		Труба 32 ГОСТ 3262-75*	21м	3,09	
17		Уголок Б40×40×4 ГОСТ 8509-72 / Ст.3 ГОСТ 535-79	43м	2,42	
18		Лист 6 ГОСТ 19903-74 / Ст 3 ГОСТ 14637-69*	—	5,0	Общая масса
19		Лента 3×30 ГОСТ 6009-74 / Ст 3 ГОСТ 535-79	9м	6,3	Общая масса
20		Полоса 4×30 ГОСТ 103-76 / Ст 3 ГОСТ 535-79	1,2	1,13	Общая масса
21		Швеллер 10 ГОСТ 8240-72 / Ст 3 ГОСТ 535-79	5 м	8,59	
22		Экран – тип 36 М-П 5,8×2,45	1	25	
23		Полубархат х/б арт 4190/900	95м²	47,5	Общая масса
24		Черный репс арт. 4138	25м²	12,5	—"—
25		Шнур льняной ГОСТ 17306-71	—	0,5	—"—
26		Канат 6,5-Г-13-Н-180 ГОСТ 3070-74	40 м	0,142	
27		Пиломатериалы ГОСТ 8486-66	4,8 м	12,0	Общ. масса 25×200
28		Пиломатериалы ГОСТ 8486-66	7,0 м	6,5	Общ. масса 30×60
29		Фанера ГОСТ 14614-79*	—	4,5	Общ. масса 3×300×9900
31	Тип – МПЗ-1	Механизм предэкранного занавеса ℓ = 8,9м	1	160	Калинина КМЗ

Поз.	Обозначение	Наименование	Кол.	Масса ед. кг.	Примеч.
1		Болт М10×50.56.06 ГОСТ 7798-70*	4	0,04	
2		Болт М8×70.56.06 ГОСТ 7798-70*	16	0,032	
3		Болт М8×30.56.06 ГОСТ 7798-70*	24	0,018	

Привязан

Инв. №

Изм	Лист	№ докум.	Подпись	Дата
ГАП		Меккель		
Нач. отд.		Бунич		
Гл. спец.		Никонов		6.81
Рук. гр.		Осокина		2.06.
Провер.		Осокино		81.
Разраб		Ситников		11-81

264-12-220 МО

Сельский клуб / стены кирпичные / с залом на 100 мест и административными помещениями

Лит	Лист	Листов
Р	7	

Киноэкран с предэкранным занавесом.

Л.Ф. Гипротеатр г. Ленинград

Копировал: Петрова 1099-01 Формат 22г

Альбом I

Типовой проект

Согласовано

Арх. мастер. № Бахтина

Электротехн. Грачев

Сантехнич. Хомутский

Инв. № подл. | Подпись и дата

Альбом I

Типовой проект

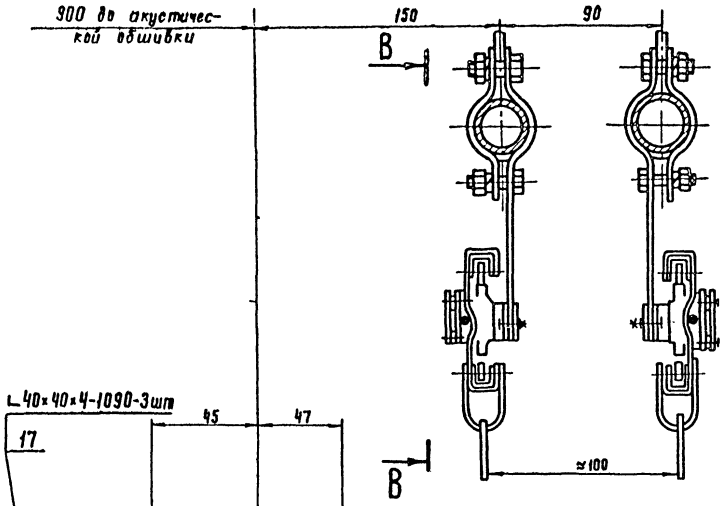

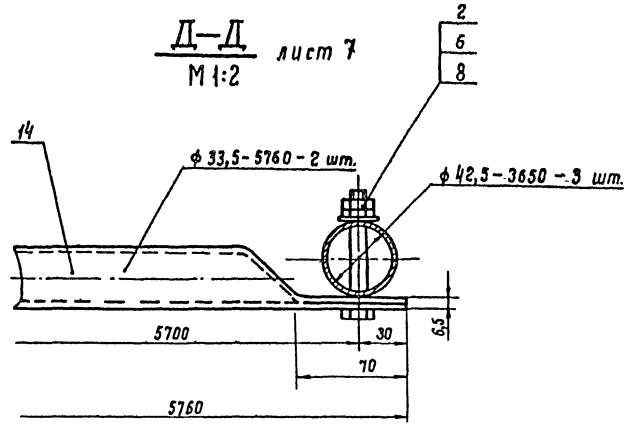

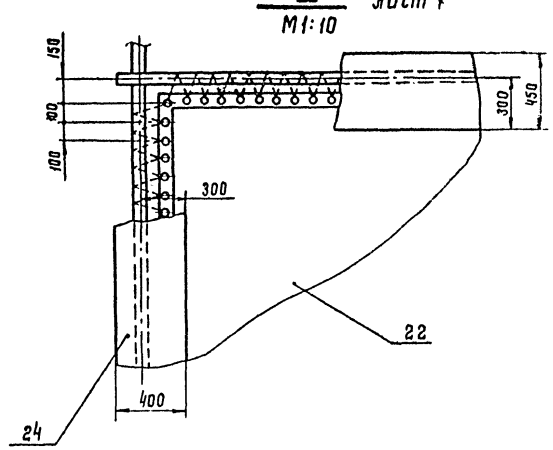

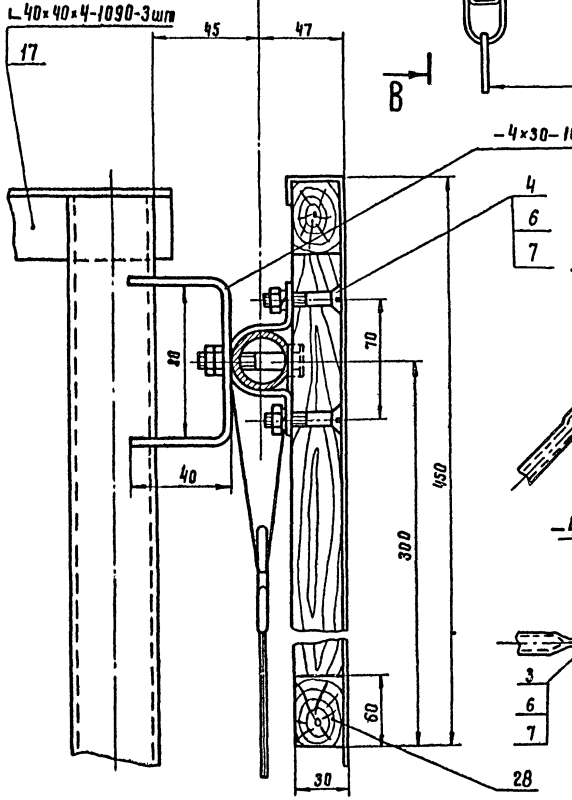

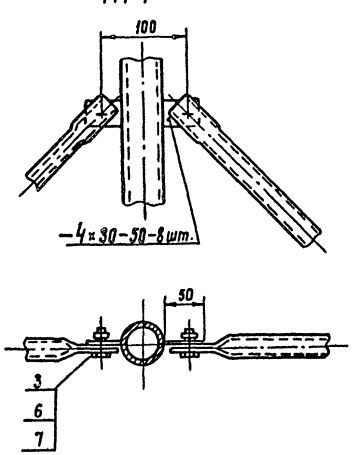

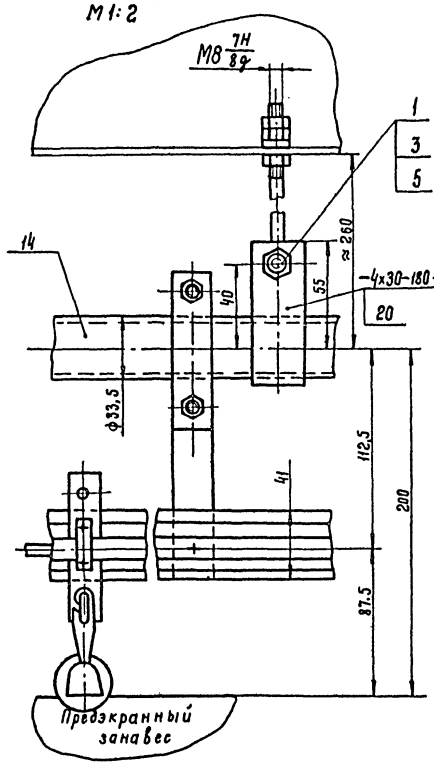

1. Сварку произвести по ГОСТ 5264-69-Т1, Н1, -△4-$\overset{Rz80}{\vee}$ непрерывным швом по периметру примыкания деталей. Электрод Э42, ГОСТ 9467-75.
2* Размеры для справок.
3. Неуказанные предельные отклонения размеров – по $ОМ_7$
4. Покрытие наружных поверхностей: Эмаль НЦ-25, светло-серая, ГОСТ 5406-73 IV. С.
5. Монтаж киноэкрана с предэкранным занавесом выполнить в соответствии с „Правилами техники безопасности и производственной санитарии в театрах".
   Монтаж предэкранного занавеса и лебедки см. паспорт МПЗ-1
6. Все резьбовые соединения должны иметь приспособления против самоотвинчивания.
7. Шкив лебедки и блоки установить по направлению канатов.
8. Черный репс (поз. 24) клеить к рамке обрамления казеиновым клеем, ГОСТ 3056-74.

Согласовано:
Гл. инж. проекта — Бахтина
Гл. технолог — Гречев
Гл. конструктор — Конструктор

Инв. № подл. | Подпись и дата | Взам. инв. №

Привязан

Инв. №:

Изм.	Лист	№ докум.	Подпись	Дата
ГАП		Меккель		
Нач. отд.		Бунич		
Гл. спец.		Никанов		6.81
Рук. гр.		Осокина		2.86
Проверил		Осокина		81-..
Разработ.		Ситников		VI-81

264-12-220 МО

Сельский клуб стены кирпичные / с залом на 100 мест и административными помещениями

Лит	Лист	Листов
Р	8	

Киноэкран с предэкранным занавесом

Ленгипротеатр г. Ленинград

Копировал: Петрова 1099-01 Формат 22Г

Альбом I

Типовой проект

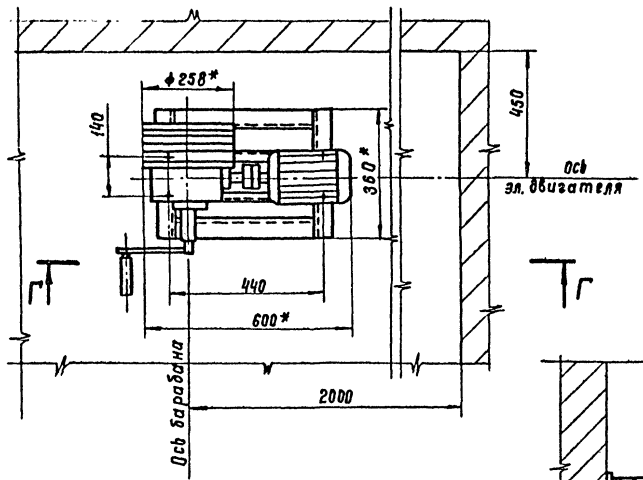

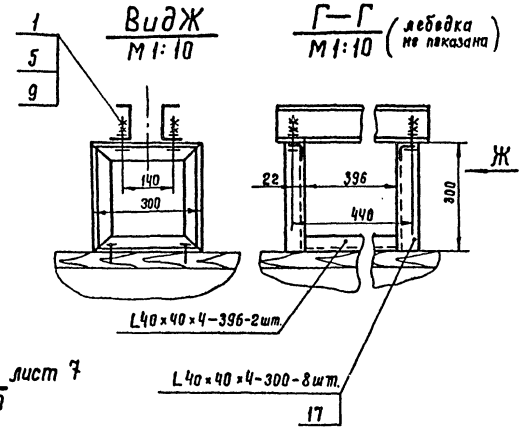

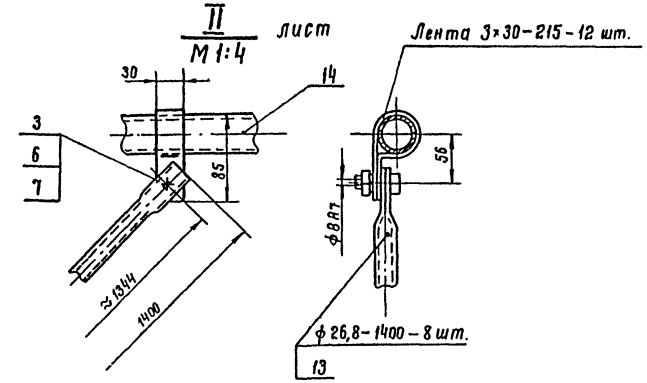

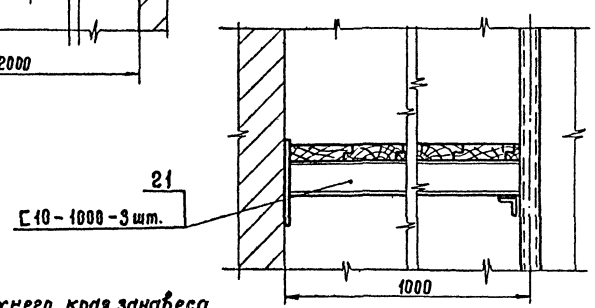

Схема запасовки канатов предэкранного занавеса.

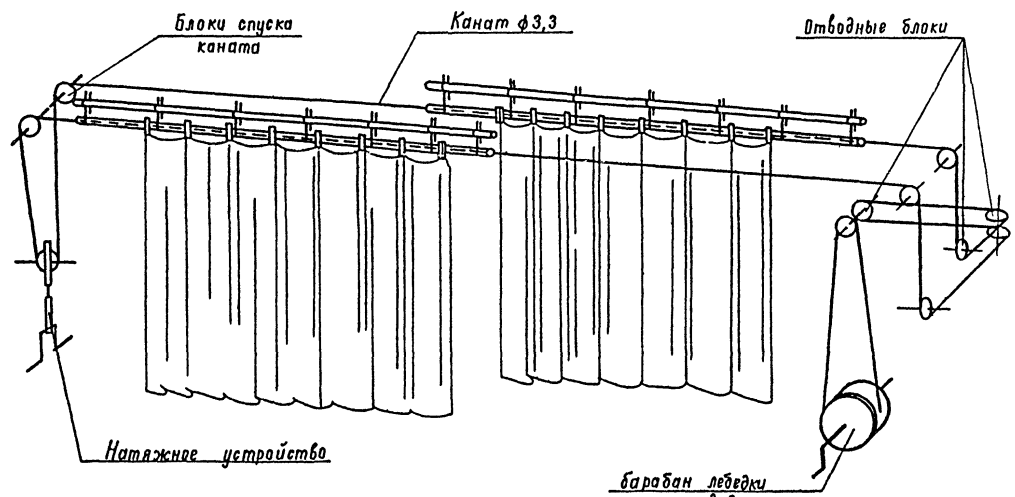

Узел отделки верхнего края занавеса

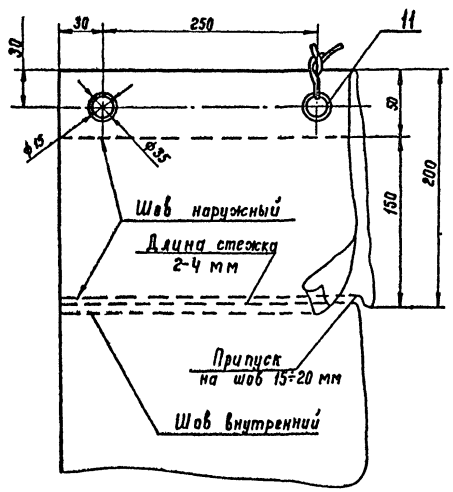

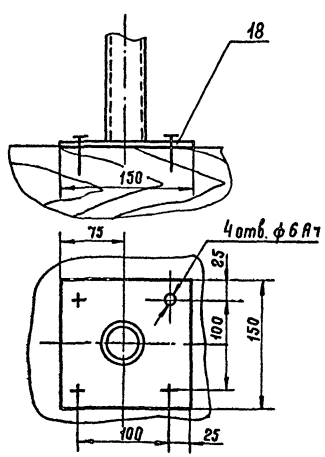

Согласовано

Арх. мастерск.	Бахтина
Электротехн.	Грачев
Сантехнич.	Хотулев

Инв. № подл. | Подпись и дата | Взам. инв. №

Привязан				
Инв. №				

Изм.	Лист	№ докум.	Подпись	Дата
ГАП		Меккель		
Нач. отд.		Бунич		
Гл. спец.		Никонов		6.81
Рук. гр.		Осокина		2.86
Провер.		Осокина		11.
Разраб.		Ситников		

264-12-220 МО

Сельский клуб (стены кирпичные) с залом на 100 мест и административными помещениями

Кинозкран с предэкранным занавесом

Лит	Лист	Листов
Р	9	

Л.Ф Гипротеатр г. Ленинград

Копировал: Петрова 1099-01 Формат 22Г

Альбом I

Типовой проект

Ведомость рабочих чертежей основного комплекта

Лист	Наименование	Примечание
1	Общие данные	
2	Кинотехнологические параметры зрительного зала	
	Планы на отм. 0.000	
3	Звукокиноаппаратный комплекс. Схема электрическая структурная.	
4	Звукокиноаппаратный комплекс. Схема расположения оборудования.	
5	Звукокиноаппаратный комплекс. Таблица соединений.	
6	Звукокиноаппаратный комплекс. Закладные устройства.	
	Схема расположения оборудования.	
7	Коробка подпольная ПКП-12.	
8	Спецификация на оборудование и материалы кинотехнологии зрительного зала.	

Ведомость ссылочных и прилагаемых документов (начало)

Обозначение	Наименование	Примечание
	Ссылочные документы	
ТУ3-3.053-70	Номенклатура завода „Кинап" г. Одесса	
ТУ3-3.682-72 ТУ3-3.1053-75 ТУ3-3.1259-75 ТУ3-3.1261-75	Номенклатурный перечень изделий Самаркандского завода „Кинап".	
ТУ6-05.1781-81	Номенклатура Броварского завода в/о „Пластик"	
ТУ 76.505.488-73	Номенклатура проводов и шнуров связи.	
ТУ 16.505.775-75	Номенклатура станционных распределительных и шахтных кабелей и проводов связи.	
ТУ 16.505.304-75	Номенклатура установочных проводов	
ТУ 19-89-75	Номенклатурный перечень изделий, изготавливаемых Ростовским заводом ПО „Кинавтоматика."	
ТУ 19-261-79	Номенклатура завода „Кинодеталь" г. Минск.	
ТУ 19-468-68	Номенклатура продукции Лебедянского опытного кинотехнического завода	

Ведомость ссылочных и прилагаемых документов (продолжение)

Обозначение	Наименование	Примечание
ЛЮ 3.843.654. ТУ	Каталог изделий радиопромышленности. Номенклатурный справочник.	
ГОСТ 5.2055-73	Номенклатурный перечень изделий Самаркандского завода „Кинап"	
ГОСТ 6323-79	Провода с поливинилхлоридной изоляцией для электрических установок.	
ГОСТ 8659-78	Соединители для сети проводного вещания.	
ГОСТ 8734-75	Трубы стальные бесшовные холоднодеформированные	
	Прилагаемые документы	
	Коробка подпольная ПКП-12	

Условные обозначения

4 (6) — Громкоговоритель (Гр); 4- номер группы; 6- мощность Вт, ▽н. 400 отметка низа Гр.

Г-Ф25 — Труба винипластовая, прокладываемая скрыто в полу;

— труба стальная, прокладываемая скрыто для кинотехнологии;

1-20 (39-16)
1-20 (13-6)
2-20 (м7.8)
(811,12)

2- количество труб;
20- наружный диаметр; мм
3- линии эл. силового оборудования;
В- линии звуковоспроизводящего оборудования;
Г- линии к громкоговорителям;
М- линии к микрофонам;
9-16- номера линий по таблице соединений;

⊠ — подпольная коробка ПКП-12

▯ — ниша 110×60×60(h) мм для стальной проходной коробки У78.

Общие указания

Рабочие чертежи выполнены на основании:

- технического проекта, выполненного Л.Ф. института „Гипротеатр."
- архитектурно-строительных чертежей;
- строительных норм и правил. Клубы. Нормы проектирования СН и П II-Л.16-71.
- руководящего технического материала по развитию и техническому оснащению киносети СССР (РТМ 19-77-77);
- технической документации на применяемое оборудование.

Зрительный зал оборудован киноустановкой для демонстрирования широкоэкранных, кашетированных и обычных 35 мм фильмов. В качестве кинопроекционной аппаратуры предусматривается установка 2х кинопроекторов типа „Ксенон-1м" с ксеноновой лампой 1 квт. Звуковоспроизводящая аппаратура-„Звук Т2-25", выполненная на транзисторах.

Проектом предусматривается стационарный экран типа ЭБМ-П. Громкоговорители экрана ЗОА-138 устанавливаются на галерее за экраном на высоте 1,9 м от пола эстрады.

Выносной регулятор громкости устанавливается в звукокиноаппаратной.

В качестве звуковоспроизводящего устройства используется аппаратура „Звук Т2-25"

Проектом предусмотрено:
- звукоусиление и звуковоспроизведение в зрительном зале;
- звуковоспроизведение в фойе.

Звуковые колонки 15К3-2 устанавливаются на боковых стенах эстрады, развернуты на задние ряды зрительного зала.

Запись и воспроизведение магнитных фонограмм предусматривается магнитофонами „Маяк-201", воспроизведение грамзаписей - „Аккорд-201".

Указания по монтажу

Прокладку линий к громкоговорителям выполнять в винипластовых трубах; к микрофонной коробке - в стальных тонкостенных трубах.

Громкоговорители в фойе и зрительном зале устанавливаются открыто.

Номинальное напряжение питания колонок 15К3-2-30В.

Трубы проложить в полу с устройством в местах разветвлений подпольных коробок ПКП-12.

Металлические корпуса и конструкции эл. акустических и кинотехнологических устройств должны присоединяться к общему контуру защитного заземления здания.

Типовой проект разработан в соответствии с действующими нормами и правилами и предусматривает мероприятия, обеспечивающие взрывную, взрывопожарную и пожарную безопасность при эксплуатации здания.

Главный архитектор проекта Меккель

Взам. инв. №
Подпись и дата
Инв. № подл.

Привязан

Инв. №

264-12-220 КТ

Сельский клуб (стены кирпичные) с залом на 100 мест и административными помещениями

		Стадия	Лист	Листов
		Р	1	8

ГАП	Меккель	
Нач. отд	Бунин	
Гл. спец.	Слуцкий	
Ст. инж.	Чекрыгина	

Общие данные

Л.Ф. Гипротеатр г. Ленинград

Копировал: Белова 1099-01 Формат 22 г

Альбом 1

Типовой проект

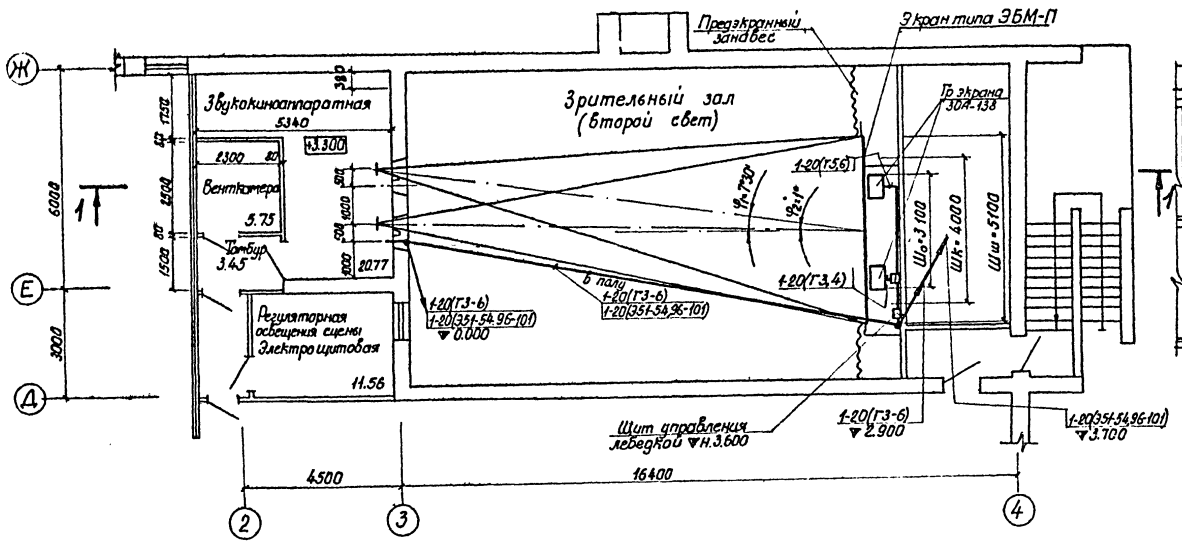

Разрез 1–1

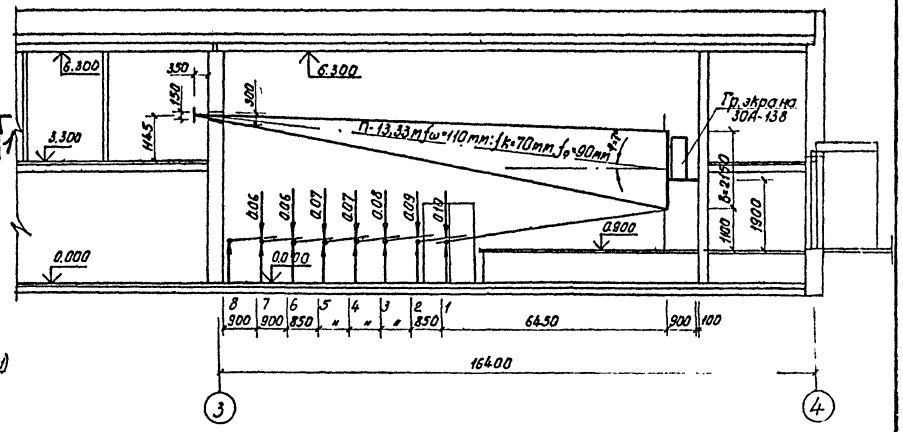

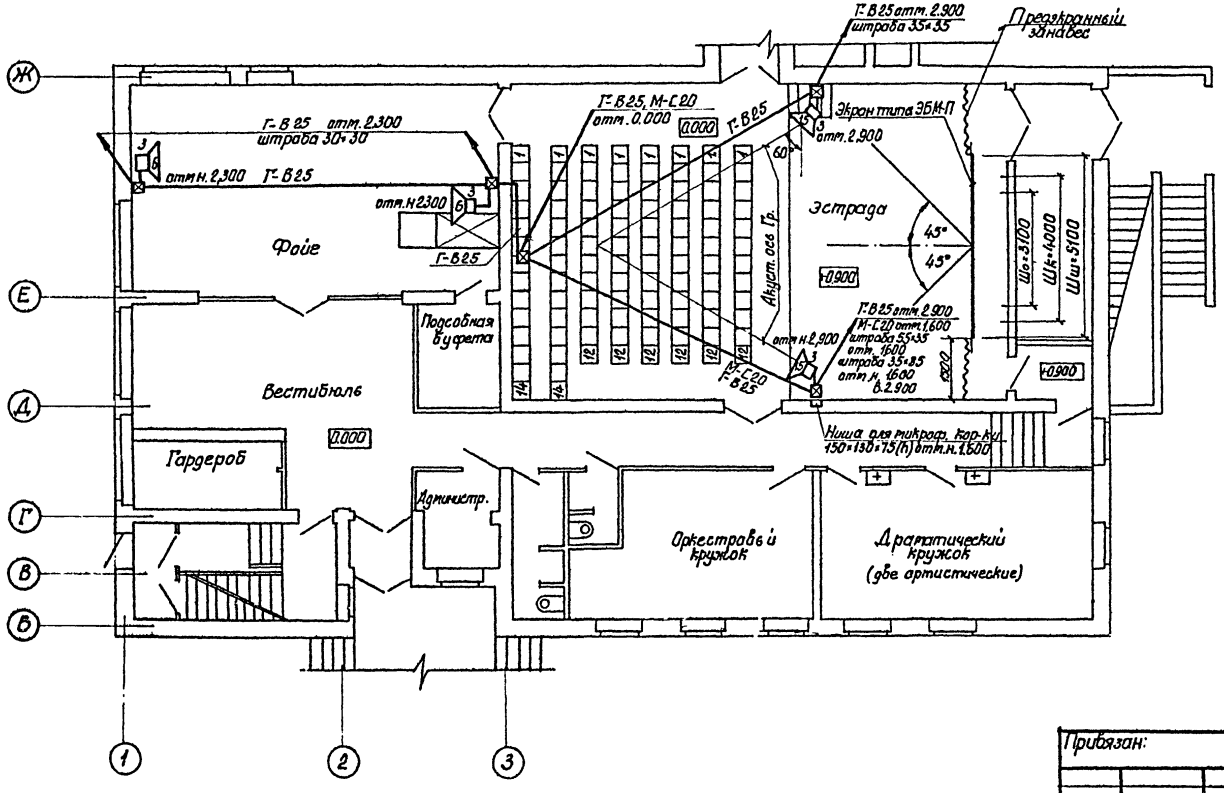

Условные обозначения см. лист 2

Согласовано:
Арх. маст. I Абаштин
Зав. техн. отд. Рогачев
Сан. техн. отд. Котинский

Инв. № подл. | Подпись и дата | Взам. инв. №

					264-12-220 КТ	
					Сельский клуб (стены кирпичные) с залом на 100 мест и административными помещениями	
Изм.	Лист	№ докум.	Подпись	Дата		
Привязан:		Гл. инж. пр.	Меккель			Лит. / Лист / Листов: Р / 2 /
		Нач. отд.	Бунин			
		Гл. спец.	Слуцкий	7.81		
		Разработ.	Чекрыгина		Кинотехнологические параметры зрительного зала. Планы на отм. 0.00 и 3.300. Разрез	Л.Ф. Гипротеатр г. Ленинград
		Проверил	Слуцкий	7.81		
инв. №						

1099-01 копировал: Павлова формат 22г.

Альбом I

Типовой проект

Согласовано:

Инв.№ подл. | Подпись и дата

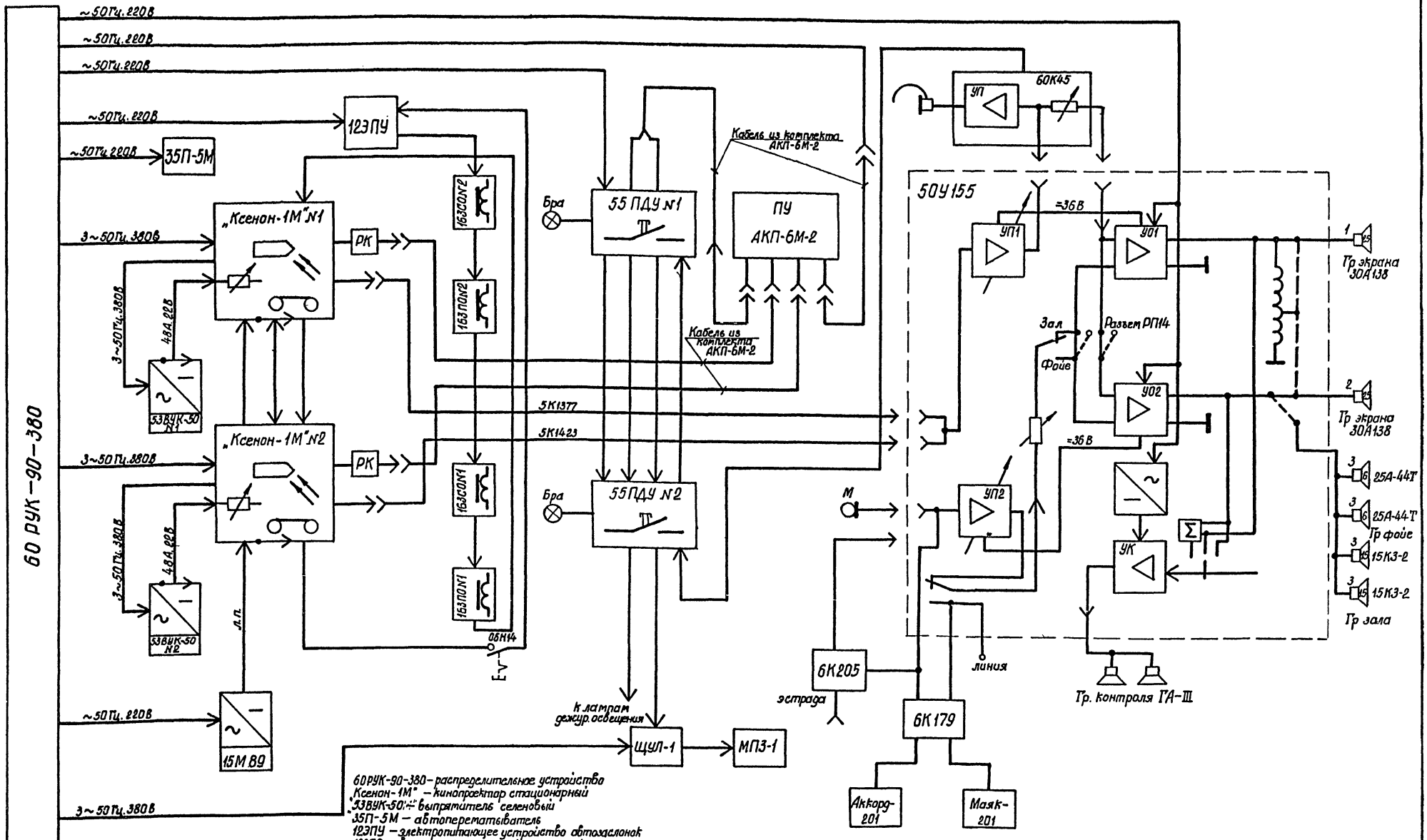

60РУК-90-380 – распределительное устройство
„Ксенон-1М" – кинопроектор стационарный
33ВУК-50 – выпрятель селеновый
35П-5М – автоперематывватель
123ПУ – электропитающее устройство автозаслонок
163ПО – автозаслонка для проекционного окна
163СО – автозаслонка для стотрового окна
ОБН14 – кнопка выключения автозаслонок
55ПДУ – пульт дистанционного управления
РК – коробка распределительная уст-ва автоматизации кинопоказа АКП-6М-2
ПУ – панель управления уст-ва автоматизации кинопоказа АКП-6М-2
50У155 – шкаф устройства „Звук Т2-25"
60К45 – выносной регулятор громкости
15М89 – шкаф питания звукоусиливающей лампы
6К205 – коробка включения микрофонов
6К179 – коробка переходная
ЩУЛ-1 – щит управления лебедкой

МПЗ-1 – лебедка предэкранного занавеса
„Маяк-201" – магнитофон бытовой II класса
„Аккорд-201" – электрофон транзисторный II класса.

Привязан

Инв.№

Изм.	Лист	№ докум.	Подпись	Дата
Гл.инж.пр		Меккель		
Нач.отд.		Бунич		
Гл.спец		Слуцкий		7.81
Разработал		Чекрыгина		
Проверил		Слуцкий		7.81

264-12-220 КТ

Сельский клуб (стены кирпичные) с залом на 160 мест и административными помещениями

Лит.	Лист	Листов
Р	3	

Звукокиноаппаратный комплекс. Схема электрическая структурная

ЛФ Гипротеатр г. Ленинград

1099-01 Копировал: Павлова. Формат 22г

Альбом I

Типовой проект

Вид 1
м 1:25

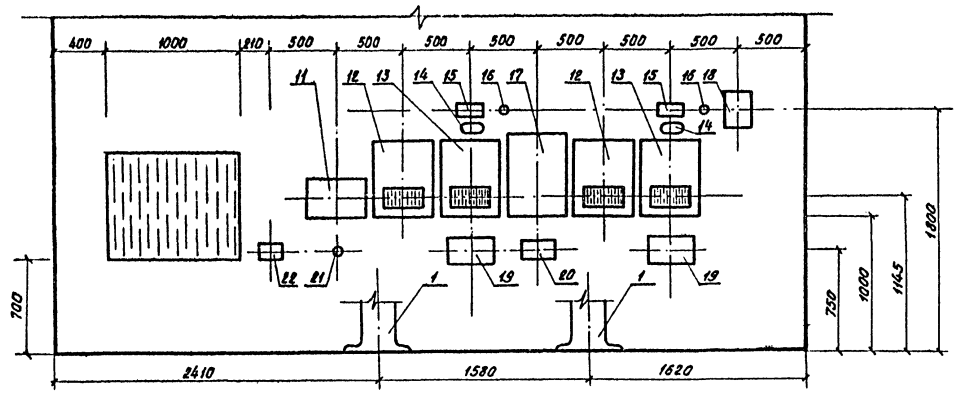

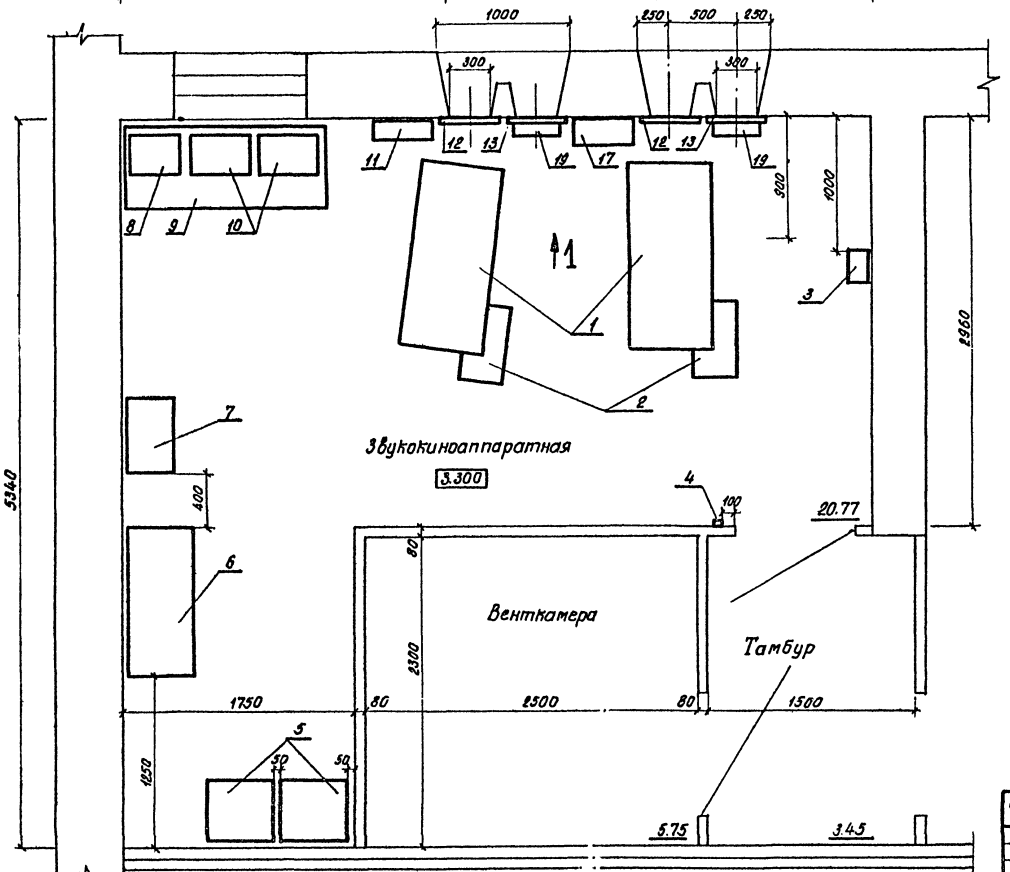

Спецификация

N п/п	Наименование	Тип	Ед. изм.	Кол.	Примечание
1	Кинопроектор стационарный	Ксенон-1М	к-т	2	ксеноновая лампа 1 квт
2	Выпрямительное устройство	53ВУК-50	шт.	2	
3	Шкаф питания звукочитающей лампы	15М89	шт.	1	из к-та „Звук Т2-25"
4	Кнопка ручного выключения автозаслонок	06Н14	шт.	1	из к-та 16КПЗ-2
5	Фильмостат	ФС-35	шт.	2	
6	Автоперематыватель для 35-мм фильмов	35П-5М	к-т	1	
7	Распределительное устройство	60РУК-90-380	шт.	1	
8	Электрофон транзисторный	„Аккорд-201"	шт.	1	
9	Стол рабочий	1500×600×730	шт.	1	
10	Магнитофон бытовой	„Маяк-201"	шт.	2	
11	Панель управления	ПУ	шт.	1	из к-та АКП-6М-2
12	Автозаслонка для проекционного окна	163ПО	шт.	2	из к-та 16КПЗ-2
13	Автозаслонка для смотрового окна	163СО	шт.	2	из к-та 16КПЗ-2
14	Плафон сельскохозяйственный	ПСХ	шт.	2	
15	Громкоговоритель контрольный	абонентского типа	шт.	2	из к-та „Звук Т2-25"
16	Розетка для радиофикации	РПВ-1	шт.	2	
17	Шкаф устройства	50У155	шт.	1	из к-та „Звук Т2-25"
18	Электропитающее устройство автозаслонок	12ЭПУ	шт	1	из к-та 16КПЗ-2
19	Пульт дистанционного управления	55ПДУ	шт	2	
20	Регулятор громкости	60К45	шт.	1	из к-та „Звук Т2-25"
21	Розетка штепсельная	У-220	шт.	1	
22	Коробка переходная	6К179	шт.	1	из к-та „Звук Т2-25"

Согласовано:

Инв.№ подл. | Подпись и дата

Привязан

Инв.№

Изм.	Лист	№ докум.	Подпись	Дата
Гл.инженер		Меккель		
Нач.отд.		Бунич		
Гл.спец.		Слуцкий		7.81
Разработ		Чекрыгина		
Проверил		Слуцкий		7.81

264-12-220 КТ

Сельский клуб (стены кирпичные) с залом на 100 мест и административными помещениями.

лит.	лист	листов
Р	4	

Звукокиноаппаратный комплекс. Схема расположения оборудования

Л.Ф. Гипротеатр г. Ленинград

1099-01 Копировал: Павлова Формат 22г

Альбом 1

Типовой проект

Согласовано:

Инв.№ подл. | Подпись и дата

Электросиловое оборудование

Номер провода, жилы	Откуда идет: Прибор	Элемент	Конт	Куда поступает: Прибор	Элемент	Конт.	Марка провода, кабеля	Длина
1	2	3	4	5	6	7	8	9
1	ГРЩ			60РУК-90-380		a	Учтено в эл. технической части проекта	
2						б		
3						с		
4						о		
5						а		
6						б		
7						с		
8						о		
9	Ксенон-1М" №1		А	53ВУК-50 №1		1	Соединительный кабель	
10			В			3		
11			С			4		
12			О			5		
13			45			12		
14			11			13		
15			10			17		
16			22			19		
17			15			21		
18			57			22		
19			58			23		
20	Ксенон-1М" №2		А	53ВУК-50 №2		1		
21			В			3		
22			С			4		
23			О			5		
24			45			12		
25			11			13		
26			10			17		
27			22			19		
28			15			21		
29			57			22		
30			58			23		
31	60РУК-90-380	В4	С1	Ксенон-1М" №1		А	ПВ-1,5	5
32			С2			В	"	"
33			С3			С	"	"
34			О			О	"	"
35		В5	С1	Ксенон-1М" №2		А	ПВ-1,5	6
36			С2			В	"	"
37			С3			С	"	"
38			О			О	"	"
39		В1	С1	У-220		1	ПВ-1,5	6
40			С2			2	"	"
41		В2	В	35П-5М		Л1	ПВ-1,5	2
42			О			Л2	"	"
43		В3	С	15М89		1	ПВ-1,5	9
44			О			2	"	"
45		В8	С2	50У155	П6	2	ПВ-1,5	6
46			С1			3	"	"
47		В9	В	55ПДУ №1	П3	7	ПВ-1,5	5
48			О			8	"	"
49		В10	С	123ПУ		1	ПВ-1,5	8
50			О			2	"	"
51		В12	С3	ЩУЛ-1		1	ПВ-1,5	28
52			С2			2	"	"
53			С1			3	"	"
54			О			4	"	"

Номер провода, жилы	Откуда идет: Прибор	Элемент	Конт	Куда поступает: Прибор	Элемент	Конт.	Марка провода, кабеля	Длина
1	2	3	4	5	6	7	8	9
55	Ксенон-1М" №1		34	Ксенон-1М" №2		34	ПВ-1.5	4
56			35			35	"	"
57			40			40	ПВ-2.5	"
58			41			41	"	"
59	Ксенон-1М" №2		40	15М89		3	ПВ-2.5	3
60			41			4	"	"
61	123ПУ		1	163СОN2		2	ПВ-1.5	1
62	163СОN2		1	163ПОN2		2	"	1
63	163ПОN2		1	163СОN1		2	"	1
64	163СОN1		1	163ПОN1		2	"	1
65	163ПОN1		1	Ксенон-1МN1"		60	"	4
66	Ксенон-1МN1		61	Ксенон-1МN2"		60	"	4
67	Ксенон-1МN2		61	06Н14		2	"	5
68	06Н14		1	123ПУ		7	"	7
69	55ПДУ №1	П1	1	55ПДУ №2	П1	1	ПВ-1.5	2
70			2			2	"	"
71			3			3	"	"
72			4			4	"	"
73			5			5	"	"
74			6			6	"	"
75			7			7	"	"
76			8			8	"	"
77		П2	ПВ-2,5 ПВ-1,5		П2	ПВ-2,5 ПВ-1,5	"	"
78			4			4	"	"
79			6			6	"	"
80			8			8	"	"
81		П3	2		П3	2	"	"
82			4			4	"	"
83			6			6	"	"
84			7			7	"	"
85			8			8	"	"
86			8	Бра		1	ПВ-1.5	2
87		П4	7			2	"	"
88	55ПДУ №2	П1	1	60К45		1	ПВ-1.5	2
89			2			2	"	"
90			3			3	"	"
91			4			4	"	"
92			5	лампы дежурного освещения			ПВ-1.5	10
93			6				"	"
94			7				"	"
95			8				"	"
96		П2	4	Щ УЛ-1		2	ПВ-1.5	23
97			6			3	"	"
98		П3	2			4	"	"
99			4			5	"	"
100			5			6	"	"
101			6			7	"	"
102		П4	6	60К45		5	ПВ-1.5	2
103		П3	7			1	"	"
104			8	Бра		1	ПП-1.5	2
105		П4	7			2	"	"

Звуковоспроизводящее оборудование

Номер провода, жилы	Откуда идет: Прибор	Элемент	Конт.	Куда поступает: Прибор	Элемент	Конт.	Марка провода, кабеля	Длина
1	2	3	4	5	6	7	8	9
1	50У155	П5	1	Гр контроля		1	ПРППМ 2×1	4
2			2			2		
3		П1	1	30А138		1	ПРВД 2×1.5	22
4			2			2		
5			3			1	"	25
6			4			2		
7		П4	4	6К179	П1	2	КММ 2×0.35	3
8			3			3		
9	6К205	П1	2			2	"	20
10			3			3		
11	50У155	П2	4			6	ПВ-2.5	3
12			1	Гр. зала и фойе		1	ПРППМ 2×1	47
13			2			2		

Расход провода, м.

ПВ-1.5	— 492
ПВ-2.5	— 17
ПРППМ 2×1.0	— 51
ПРВД 2×1.5	— 47
КММ 2×0.35	— 23

Привязан

Инв.№

Изм.	Лист	№ докум.	Подпись	Дата
Гл.инж.пр		Мекгель		
Нач.отд.		Бунич		
Гл.спец.		Слуцкий		7.87
Разработ		Чекрыгина		
Проверил		Слуцкий		7.87

264-12-220 КТ

Сельский клуб (кирпичные стены) с залом на 100 мест и административными помещениями.

Лит	Лист	Листов
Р	5	

Звукокиноаппаратный комплекс. Таблица соединений.

Л.Ф. Гипротеатр г. Ленинград

1099-01 копировал: Павлова формат 22г

Альбом I

Типовой проект

Согласовано

Инв.№ подл. | Подпись и дата | Взам.инв.№

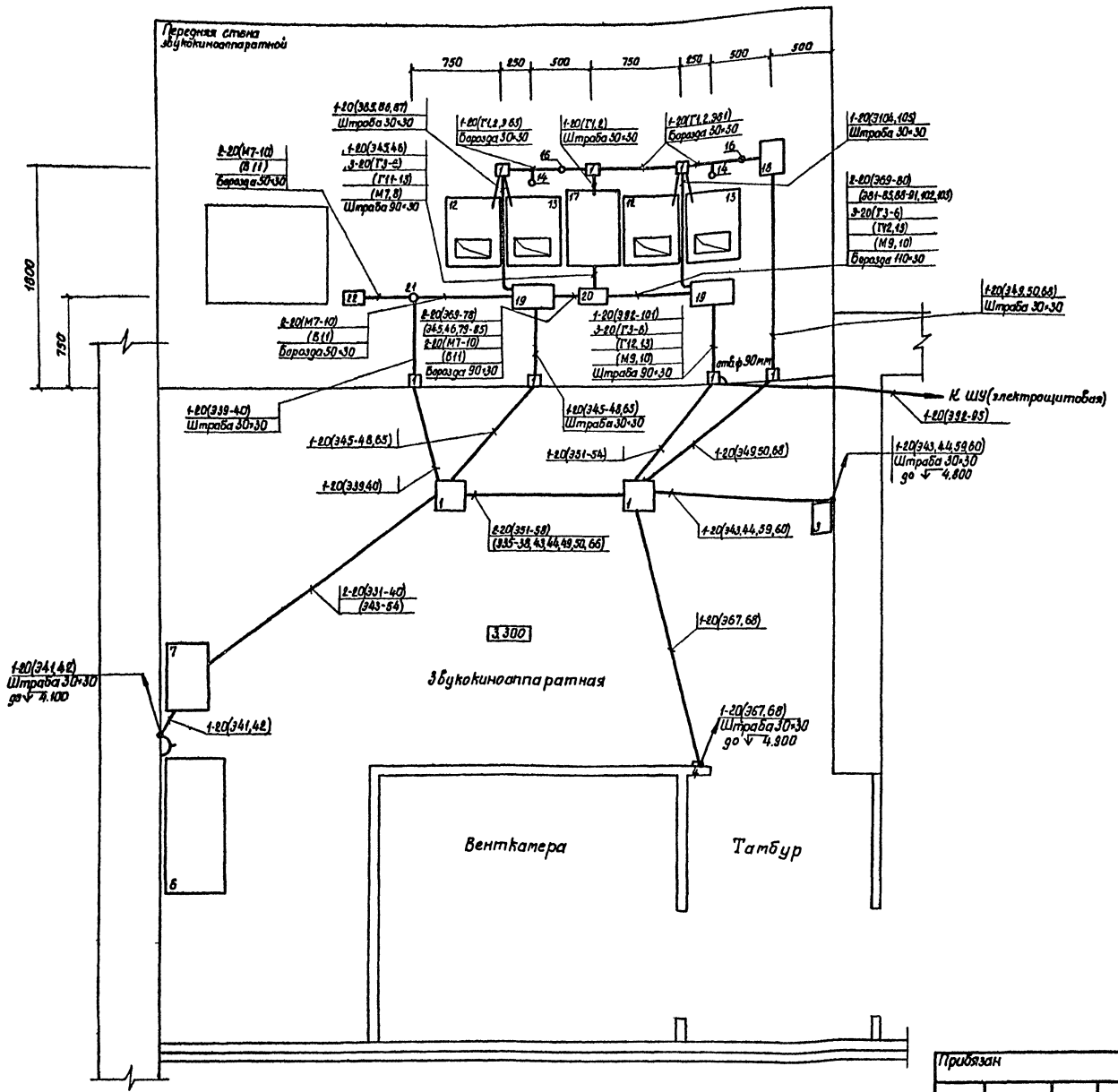

1. Номера линий эл. силового и звуковоспроизводящего оборудования соответствуют номерам линий таблицы соединений на листе 5
2. Обозначение оборудования см. лист 4.

Привязан

Инв.№

Изм.	Лист	№ докум.	Подпись	Дата
Гл.инж.пр		Меккель		
Нач.отд.		Бунич		7.81
Гл.спец.		Слуцкий		7.81
Разработ.		Чекрыгина		
Проверил		Слуцкий		7.81

264-12-220 КТ

Сельский клуб (кирпичные стены) с залом на 400 мест и административными помещениями

Лит	Лист	Листов
Р	6	

Звукокиноаппаратный комплекс. Закладные устройства. Схема расположения оборудования.

Л.Ф. Литературный театр г. Ленинград

1099-01 Копировал: Паблова формат 22г

Альбом I

Типовой проект

Согласовано

Инв. № подл. | Подпись и дата

А-А

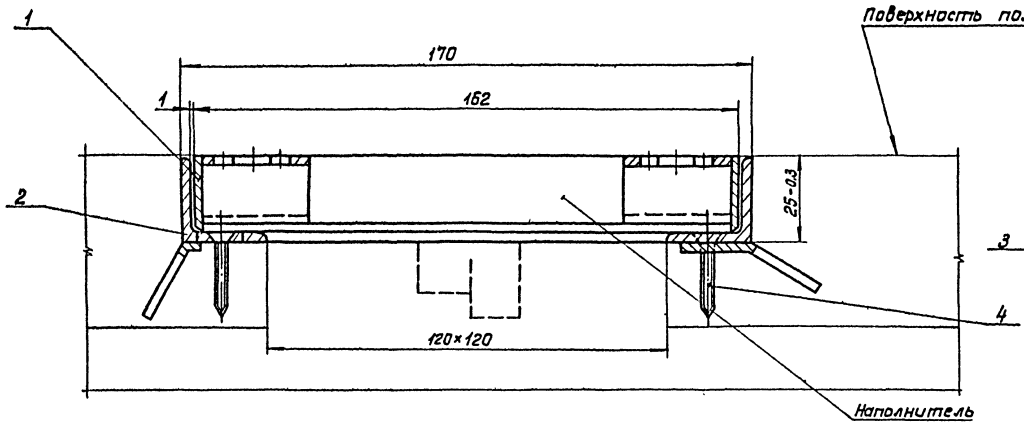

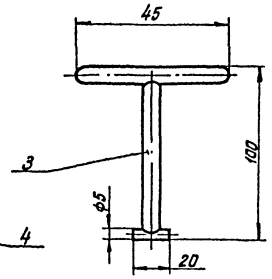

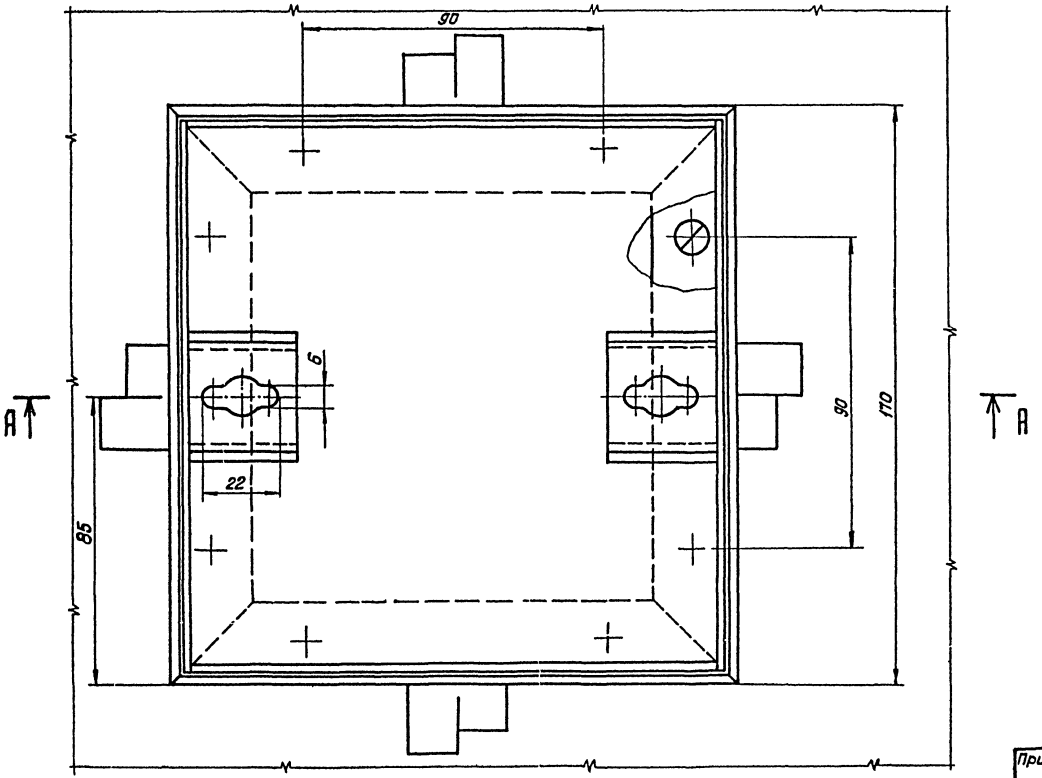

1. Размеры для справок.
2. Крышка коробки отделывается под общее покрытие пола.
3. Обрамление и крышка устанавливаются в одной плоскости с наружной поверхностью пола.
4. Непараллельность поверхности крышки и обрамления относительно поверхности пола не более 0,5мм.
5. Если пол изготовлен из дерева, обрамление крепится к полу на клею марки 88 и дополнительно шурупами.
6. Если пол бетонный, то крепление осуществляется лапками, которые заделываются в бетон.
7. Крышка коробки открывается при помощи ручки (поз.3), которая вставляется в ключину.
8. Наполнитель крышки выбирается в зависимости от настила пола (дерево, бетон, линолеум).

Поз.	Обозначение	Наименование	Кол.	Масса ед.	Масса общ.	Примечание
4		Шуруп 3×25 ГОСТ 1145-70	8	0,001	0,008	
3		Ручка	2	0,04	0,08	
2		Обрамление	1	0,85	0,85	
1		Крышка	1	0,68	0,68	

Привязан

Инв. №

Изм.	Лист	№ докум.	Подпись	Дата
ГАП		Меккель		
Нач. отд.		Бунич		
Разраб.		Касецкий		7.81
Провер.		Мазия		7.81

264-12-220 КТ

Сельский клуб (стены кирпичные) с залом на 100 мест и административными помещениями

Лит	Лист	Листов
Р	7	

Коробка подпольная протяжная ПКП-12

ЛФ Гипротеатр г. Ленинград

Альбом I

Типовой проект

начало

Поз. обозначение	Обозначение	Наименование	Кол.	Масса ед. т.	Примечание
		Оборудование.			
1	ТУ3-3.053-70 з-д „Кинап" г. Одесса	Кинопроектор с ксеноновой лампой 1 квт. со световым потоком ф=2500 лм. $f_ш$=110 мм, $f_к$=70 мм, $f_о$=90 мм „Ксенон-1М"; к-т	2		
2	ТУ3-3.682-72 з-д „Кинап" г. Самарканд	Распределительное устройство 60РУК-90-380; шт	1		
3	ТУ3-3.1261-75 з-д „Кинап" г. Самарканд	Выпрямительное устройство 53ВУК-50; шт	2		
4	ГОСТ 5.2055-73 з-д „Кинап" г. Самарканд	Пульт дистанционного управления 55ПДУ шт.	2		
5	ТУ3-3.1259-75 з-д „Кинап" г. Самарканд	Звуковоспроизводящее устройство „Звук Т2-25"; к-т	1		
6	РБ1 2.940.078.ТУ	Магнитофон бытовой II класса „Маяк-201"; шт	1		
7	ЕП3.832.008.ТУ	Электрофон транзисторный II класса „Аккорд-201"; шт	1		
8	ЛЮ3.843.654.ТУ	Колонка звуковая 15К3-2; шт.	2		
9	ТУ3-3.1053-75 з-д „Кинап" г. Самарканд	Автозаслонки 16КП3-2; к-т	1		
10	ТУ19-89-75 П.О. „Киноавтоматика" г. Ростов-на-Дону	Устройство автоматизации кинопоказа АКП-6М-2; к-т	1		
11	ТУ19.458-68 Кинотехнический з-д г. Новгород	Автоперематыватель для 35-мм. фильмов 35П5-М; к-т	1		
12	ТУ19-261-79 з-д „Кинодеталь" г. Минск	Фильмостат ФС-35; шт.	2		
13	ТУ16.535.360-70 з-д „Эстоплаат" г. Таллин	Плафон сельскохозяйственный ПСХ; шт.	2		

продолжение

Поз. обозначение	Обозначение	Наименование	Кол.	Масса ед. т.	Примечание
14	МРТУ3-834-68	Пресс для склейки 35-мм фильмов 35Л-1; шт	1		
15		Устройство для нанесения сигнальных меток на 35-мм. фильмах 3510М-1; шт	1		
16	Кинотехнический з-д г. Улан-Удэ	Кресло кинотехника СК-1; шт.	2		
17	ТУ19-459-68	Комплект инструментов и приспособлений НИП-3; к-т	1		
18	Главмебельпром	Стол рабочий; шт	1		
19	Арт. 713/1262 Мебельная фирма г. Рига	Шкаф; шт.	1		
		Материалы.			
1	ГОСТ 6323-79	Провод с медной жилой в ПВХ изоляции сечением, м² – ПВ 1×1.5, м 1×2.5 м 1×16.0 м	 510 25 100		
2	ТУ16.505.775-75	Кабель для радиофикации в полиэтиленовой оболочке ПРППМ2×1.0 м	60		
3	ТУ16.505.488-73	Кабель микрофонный малогабаритный КММ2×0.35; м	35		
4	ТУ16.505.904-75	Провод с медной жилой в резиновой изоляции ПРВД2×1.5; м	60		
5	ГОСТ 8734-75	Труба стальная бесшовная холоднодеформированная с наружным диаметром и толщиной стенки, мм 20×0.3 м	145		

продолжение

Поз. обозначение	Обозначение	Наименование	Кол.	Масса ед. т	Примечание
6	ТУ6-05 1791-76 Броварский завод	Труба винипластовая среднего типа ПВХ60 с наружным диаметром 25 мм; м	43		
7	МН 1434-61	Муфта соединительная Дн 25; шт.	8		
8	Нестандартное изделие	Коробка подпольная ПКП-12; шт.	5		
9	ГЭМ	Коробка стальная проходная У-78; шт.	15		
10	ГОСТ 8659-78	Розетка штепсельная для радиофикации РПВ-1 шт.	2		
11	ГОСТ 8659-78	Вилка для заделки провода ВПВ-1; шт.	2		
12		Розетка штепсельная У-220; шт	1		

Согласовано:

Инв. № подл. | Подпись и дата | Взам. инв. №

Привязан

Инв. №

ГАП	Меккель	
Нач. отд.	Бунич	
Гл. спец.	Слуцкий	
Ст. инж.	Чекрыгина	

264-12-220 КТ

Сельский клуб (стены кирпичные) с залом на 100 мест и административными помещениями

Стадия	Лист	Листов
Р	8	

Спецификация на оборудование и материалы кинотехнологии зрительного зала

Л.Ф. Гипротеатр г. Ленинград

Копировал: Павлова 1099-01 формат 22Г

Альбом I

Типовой проект

Ведомость рабочих чертежей основного комплекта

Лист	Наименование	Примечание
1	Общие данные	
2	Сети связи. Схемы электрические структурные	
3	Сети связи. на планах отм.-2.600; 0.000; 3.300	
4	Спецификации на оборудование и материалы сетей связи.	

Ведомость ссылочных документов (начало)

Обозначение	Наименование	Примечание
ТУБ-051791-76	Номенклатура Броварского завода В/О „Пластик"	
ТУ25-07-1302-77	Номенклатурный перечень изделий, выпускаемый Ленинградским опытным заводом электронных приборов времени „Хронотрон"	
ТУ27-06-1673-75	Перечень изделий, выпускаемых Первоуральским заводом технологического оборудования.	
РШ.219.006ТУ ГОСТ Э.1379-72	Каталог изделий промышленности. Номенклатурный справочник	
ГОСТ 5961-76	Громкоговорители абонентские	
ГОСТ 7659-68	Трансформаторы абонентские с грозозащитой для радиотрансляционной сети.	
ГОСТ 8659-78	Соединители для сети проводного вещания.	
ГОСТ 8715-78	Стойки для линий сети проводного вещания.	
ГОСТ 8734-75	Трубы стальные бесшовные холодно-деформированные.	
ГОСТ 10040-75*	Коробки универсальные типа УК-2 для сети проводного вещания.	
ГОСТ 10254-75*Е	Провода трансляционные с пластмассовой изоляцией.	
ГОСТ 11326.8-79	Кабель радиочастотный марки РК-75-4-11	
ГОСТ 11326.26-79	Кабель радиочастотный марки РК-75-9-12	
ГОСТ 20575-75	Провода телефонные распределительные однопарные.	

Ведомость ссылочных документов (продолжение)

Обозначение	Наименование	Примечание
ГОСТ 22498-77	Кабели городские телефонные с полиэтиленовой изоляцией в пластмассовой оболочке	

Ведомость спецификаций.

Лист	Наименование	Примечание
4	Спецификация на оборудование и материалы телефонизации от СТС	
4	Спецификация на оборудование и материалы радиофикации от СРС	
4	Спецификация на оборудование и материалы электрочасофикации	
4	Спецификация на оборудование и материалы коллективного приёма телевидения	
4	Спецификация на закладные устройства.	

Условные обозначения:

□ — коробка универсальная с перемычками УК-2П

▨ — коробка универсальная с резисторами УК-2Р

РС-Ø25 — труба винипластовая, прокладываемая скрыто в полу; РС – назначение; 25 – наружный диаметр трубы, мм.

РС — линия сети проводного вещания

ГТ(10×2) – телефонизация; емкость кабеля

ЭЧ — электрочасовой сети

ТВ — коллективного приёма телевидения.

ГТ-С20 — труба стальная, прокладываемая в полу

Ниша С — ниша для устройств связи 690×120×470(h) мм с обрамлением У-258

Общие указания.

Проектом предусматривается:

— Телефонная сеть сельской АТС емкостью 10 распределительных пар.

— Радиофикация от стоечной распределительной фидерной сети проводного вещания через абонентский трансформатор ТАГ-10т с установкой 14 абонентских Гр.

— Электрочасовая сеть вторичных часов от первичных электрочасов ПЧМ3.

— Распределительная сеть коллективного приема телевидения. Необходимость установки антенного усилителя решается при привязке проекта после получения технических условий об уровне принимаемого сигнала.

Абонентский список

№ п/п	Наименование помещений	Телефон СТС	Громкогов. СРС	Электро-часы	Телевиз. приемник
	Отм.-2.600				
1	Тепловой узел		1	1	
	Отм. 0.000				
1	Администратор	1	1	первичн.	1
2	Оркестровый кружок		1	1	
3	Драматический кружок		2	2	
4	Фойе			1	1
5	Вестибюль с гардеробом		1	1	
6	Эстрада.				1
	Отм. 3.300				
1	Библиотека	1	1	1	
2	Звукокиноаппаратная	1	1	1	
3	Регуляторная освещения сцены	1	1	1	
4	Управляющий	1	1	1	1
5	Счетные раб.	1	1	1	
6	Общественные организации	1	1	1	
7	Специалисты	1	1	1	
8	Персонал		1	1	
	Итого:	8	14	14	4

Указания по монтажу

Прокладку кабелей и проводов связи выполнять в винипластовых трубах; в пожароопасных помещениях – в стальных трубах.

Трубы проложить в полу с устройством в местах разветвлений подпольных коробок ПКП-12 (см. КТ лист 7)

Для подъема кабелей из пола к абонентским устройствам предусмотреть штрабы размером 30×30 мм на высоту

для громкоговорителей и телефонов – 0,7 м

для электрочасов – 2,3 м.

В местах установки розеток для абонентских устройств предусмотреть ниши размером 70×55×110(h) мм.

140×55×110(h) мм.

при подъеме соответственно одной, двух труб из пола с установкой коробок КП-4 с декоративной крышкой

Типовой проект разработан в соответствии с действующими нормами и правилами и предусматривает мероприятия, обеспечивающие взрывную, взрывопожарную и пожарную безопасность при эксплуатации здания.

Главный архитектор проекта Мекккель

Согласовано

Инв.№ подл. | Подпись и дата | Взам. инв.№

Привязан

Инв.№

264-12-220 СС

Сельский клуб (стены кирпичные) с залом на 100 мест и административными помещениями.

			Стадия	Лист	Листов
ГАП	Мекккель		Р	1	4
Нач.отд.	Бунич				
Гл.спец.	Слуцкий				
Вед.инж.	Мелехова				

Общие данные

Ленгипротеатр г. Ленинград

Копировал: Павлова 1099-01 формат 22Г

Альбом I

Типовой проект

Телефонизация от СТС

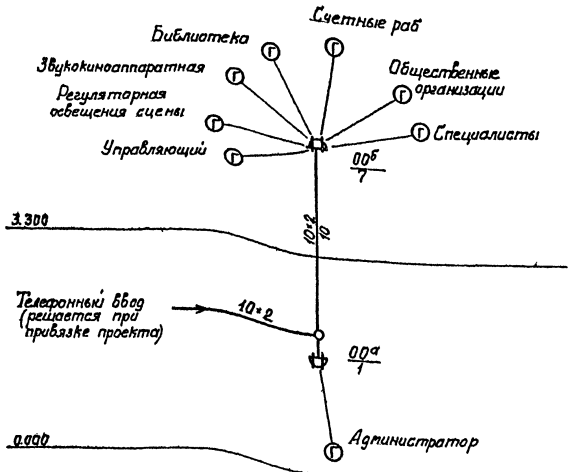

Расход кабеля, провода, м.

ТПП-10×2×0.4 – 30

ТРП-1×2×0.4 – 200

Радиофикация от СРС

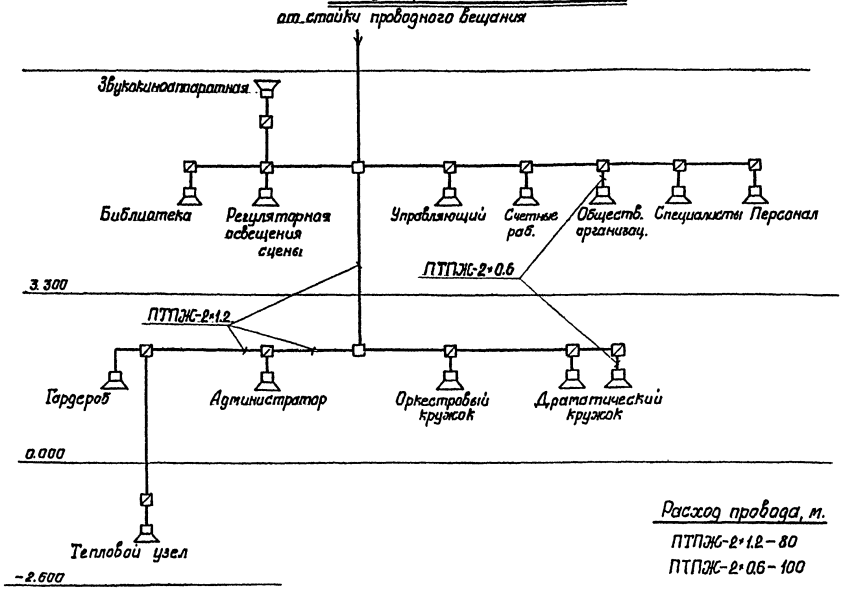

Расход провода, м.

ПТПЖ-2×1.2 – 80

ПТПЖ-2×0.6 – 100

Электрочасофикация

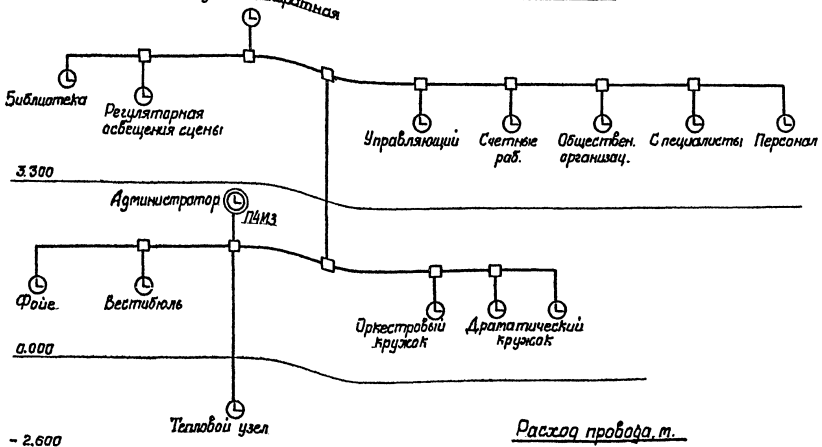

Расход провода, м.

ТРП-1×2×0.4 – 160

Коллективный прием телевидения

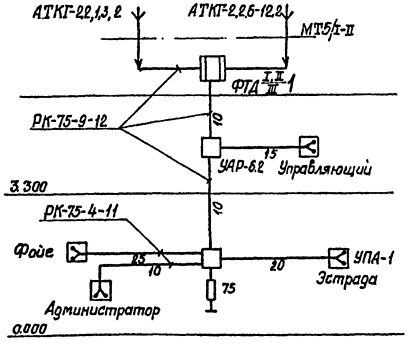

АТКГ – антенна телевизионная наружная коллективная с горизонтальной поляризацией

ФТД I,II/III-1 – фильтр телевизионный диапазонный

МТ-5/Х,II – мачта телевизионная

УАР-6.2 – устройство абонентское распределительное

УПА-1 – устройство абонентское присоединительное

Расход кабеля, м.

РК-75-9-12 – 40

РК-75-4-11 – 70

Согласовано:

Инв.№подл. | Подпись и дата

						264-12-220 СС	
						Сельский клуб (стены кирпичные) с залом на 100 мест и административными помещениями	
Изм.	Лист	№ докум.	Подпись	Дата		Лит	Лист	Листов
Привязан		ГИП	Меккель			Р	2	
		Нач.отд.	Бунич					
		Гл.спец.	Слуцкий		7.87	Сети связи. Схемы электрические структурные	ЛФ Гипротеатр г. Ленинград	
		Разработ.	Мелехова					
инв.№		Проверил	Слуцкий		7.87			

11099-01 Копировал: Павлова Формат 22г

Альбом I

Типовой проект

План на отм. 3.300

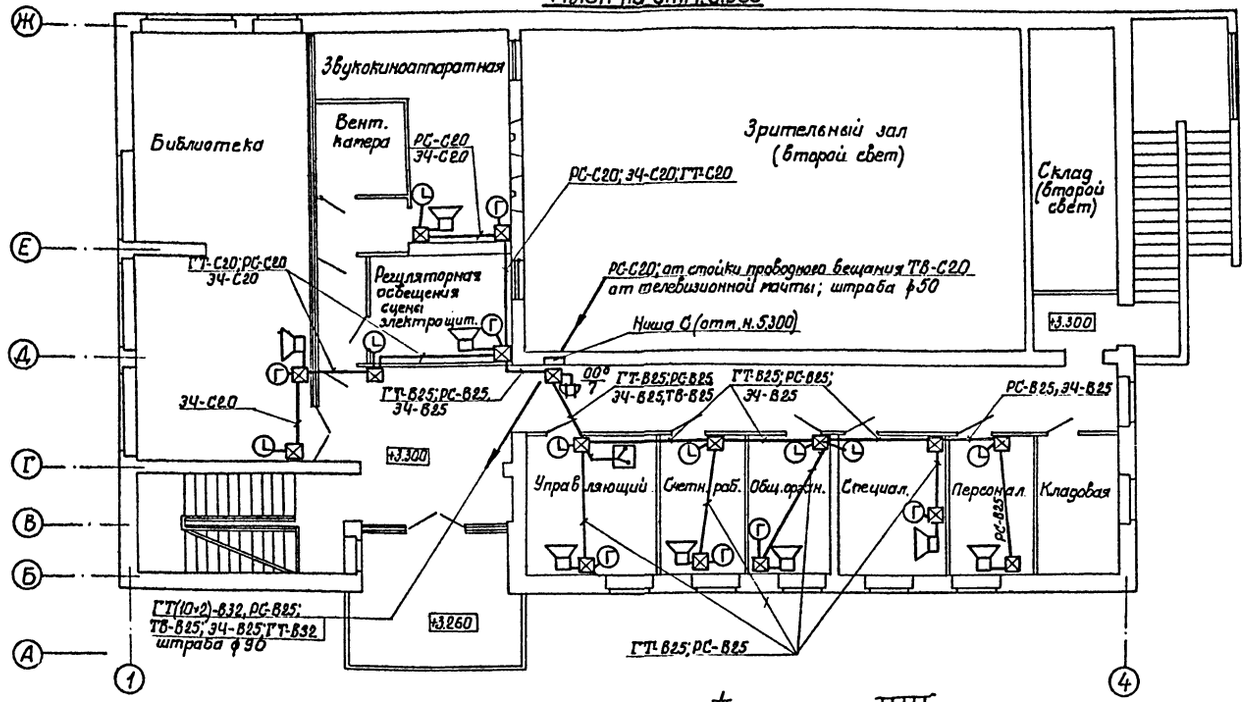

План на отм. -2.600

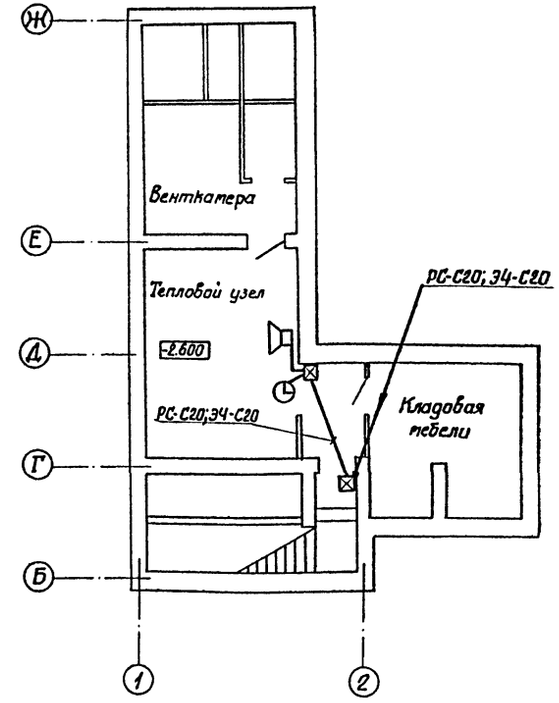

План на отм. 0.000

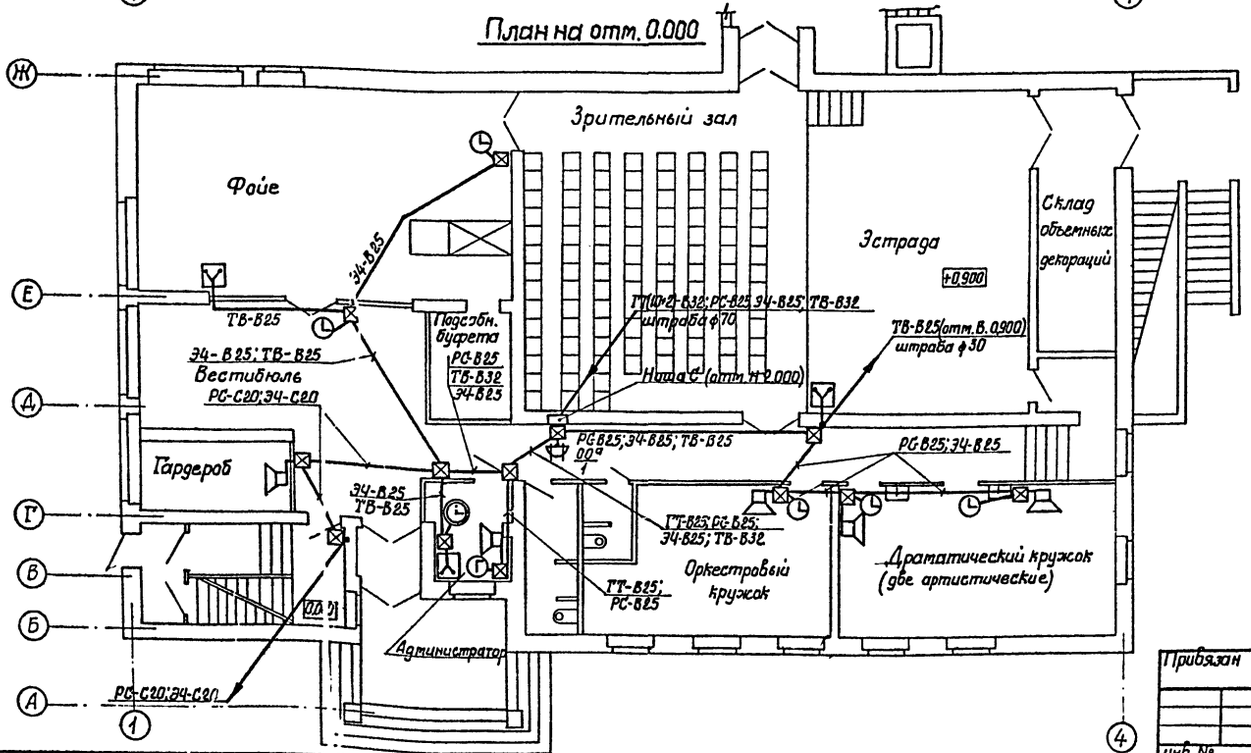

Типовой проект Альбом I

Согласовано:

Инв.№ подл. | Подпись и дата

Привязан

Инв. №

Изм.	Лист	№ докум.	Подпись	Дата
ГИП		Меккель		
Нач. отд.		Бунич		
Гл. спец.		Слуцкий		7.81
Разработ.		Мелехова		
Проверил		Слуцкий		7.81

264-12-220 СС

Сельский клуб (кирпичные стены) с залом на 100 мест и административными помещениями

Лит	Лист	Листов
Р	3	

Сети связи. На планах отм. -2.600, 0.000, 3.300

Л.Ф. Гипротеатр г. Ленинград

1099-01 копировал: Павлова

формат А2г

Альбом I

Типовой проект

Поз. обозначение	Обозначение	Наименование	Кол	Масса ед. т.	Примечание
		Спецификация на оборудование и материалы телефонизации от СТС			
		Оборудование			
1.	ГОСТ 5.1379-72	Аппарат телефонный ТАН-70 шт	8		
2	ГОСТ 30.18525-80	Коробка распределительная телефонная пластмассовая КРТП-10 шт.	2		
		Материалы			
1	ГОСТ 22498-72	Кабель городской телефонный с медными жилами с ПЭ изоляцией ТПП-10×2×0.4; т	30		
2	ГОСТ 20575-75	Провод телефонный распределительный однопарный с медными жилами с ПЭ изоляцией ТРП-1×2×0.4; т	200		
3	ТУ16-538.149-72	Муфта соединительная ПЭ. 1СП-12; шт.	2		
4	ТУ16-538.149-72	Муфта разветвительная ПЭ на 2 направления 2РП-15-$\frac{11}{15}$+$\frac{10}{13}$; шт.	1		
		Спецификация на оборудование и материалы радиофикации от СРС			
		Оборудование			
1	ГОСТ 8715-78	Стойка для линий сети проводного вещания с траверсой 2Т РС-II 1600×60; шт.	1		
2	ГОСТ 7659-68	Трансформатор абонентский с грозозащитой ТАГ-10М; шт.	1		
3	ГОСТ 5961-76	Гратоговоритель абонентский ГА-II; шт. ГА-III; шт.	5 9		

Поз. обозначение	Обозначение	Наименование	Кол.	Масса ед. т.	Примечание
		Материалы			
1	ГОСТ 10040-75	Коробка универсальная с перемычками УК-2П; шт	5		
2	ГОСТ 10040-75	Коробка универсальная с резисторами УК-2Р; шт.	14		
3	ГОСТ 8659-78	Розетка для скрытой проводки РПВ-2; шт	14		
4	ГОСТ 8659-78	Вилка ВПВ-1; шт.	14		
5.	ГОСТ 10254-76	Провод трансляционный двухпроводный со стальными жилами ПТПЖ-2×1.2; т ПТПЖ-2×0.6; т	80 100		
		Спецификация на оборудование и материалы электрофикации.			
		Оборудование			
1	ТУ23-07-1302-77 „Хронотрон" г. Ленинград	Часы электрические первичные показывающие ЧЧМ3; шт.	1		
2	ТУ25-07-1257-76 „Приборостроительный завод" г. Орджоникидзе	Часы электрические вторичные односторонние ВП-400-24-324К; шт ВП-300-24-323К; шт	5 9		
3	РУ3.219.006 ТУ	Блок питания БП-24/4; шт.	1		
		Материалы			
1	ГОСТ 20575-75	Провод телефонный распределительный односторонний с медными жилами с ПЭ изоляцией ТРП-1×2×04; т	160		
2	ГОСТ-10040-75	Коробка универсальная с перемычками УК-2П; шт.	15		
		Спецификация на оборудование и материалы коллективного приема телевидения			
		Оборудование			
1		Мачта телевизионная МТ-5/I-II; шт.	1		

Поз. обозначение	Обозначение	Наименование	Кол.	Масса ед. т.	Примечание
2	ТУ27-06-1673-75	Антенна телевизионная наружная коллективная с горизонтальной поляризацией АТКГ 221.32; шт. АТКГ 226-122; шт	1 1		
		Материалы			
1	ГОСТ 11216-76	Фильтр диапазонный телевизионный ФТД-$\frac{I}{III}$; шт.	1		
2	ГОСТ 11216-76	Устройство абонентское распределительное УАР-6.2 шт	2		
3	ГОСТ 11216-76	Устройство абонентское присоединительное УПА-1; шт.	4		
4	ГОСТ 113.26.26-79 ГОСТ 113.26.8-79	Кабель радиочастотный с волновым сопротивлением 75 Ом РК-75-9-12; т РК-75-4-11; т	40 80		
		Спецификация на закладные устройства			
1	ГОСТ 8734-75	Труба стальная бесшовная холоднодеформированная с наружным диаметром и толщиной стенки, мм 20×2.8; т	120		
2	ТУ6-05 1791-76 Броварский завод	Труба винипластовая среднего типа ПВХ60 с наружным диаметром, мм 32; т 25; т	50 350		
3	МН 1434-61	Муфта соединительная Ду=25; шт Ду=32; шт.	60 9		
4		Уголок соединительный угол поворота 90°; У-280; шт.	40		
5	ГЭМ	Обрамление слаботочное двустворчатое И-258; шт.	2		
1	Нестандартизированное	Коробка подпольная ПКП-12; шт.	35		

Согласовано:

Инв. № подл. | Подпись и дата | Взам. инв. №

Привязан

Инв. №

		264-12-220	СС
		Сельский клуб (стены кирпичные) с залом на 100 мест и административными помещениями	
		Стадия: Р	Лист: 4	Листов:
ГАП	Меккель	Спецификация на оборудование и материалы сетей связи.	ЛФГипротеатр г. Ленинград
Нач. отд.	Бинич		
Гл. спец.	Слуцкий		
Вед. инж.	Мелехова		

Копировал: Павлова 1099-01 формат 22Г

ЦЕНТРАЛЬНЫЙ ИНСТИТУТ
ТИПОВОГО ПРОЕКТИРОВАНИЯ ГОССТРОЯ СССР
МИНСКИЙ ФИЛИАЛ
220600, г.Минск, ул.К.Маркса, 32
Сдано в печать 30.X 1985 г.
Заказ № 190 Тираж 80 экз.
Инв. № 1099/1

gost.e-ecolog.ru