ТИПОВОЙ ПРОЕКТ
901-3-239.87

РЕАГЕНТНОЕ ХОЗЯЙСТВО

ДЛЯ СТАНЦИИ ОЧИСТКИ ВОДЫ ПОВЕРХНОСТНЫХ ИСТОЧНИКОВ С СОДЕРЖАНИЕМ ВЗВЕШЕННЫХ ВЕЩЕСТВ ДО 1500 МГ/Л

ПРОИЗВОДИТЕЛЬНОСТЬЮ 100 ТЫС. $М^3$ / СУТКИ

(НА 5 РЕАГЕНТОВ)

АЛЬБОМ XIV

Строительные изделия

22486-05

				Привязан
Инв №				

gost.e-ecolog.ru

ТИПОВОЙ ПРОЕКТ
901-3-239.87

РЕАГЕНТНОЕ ХОЗЯЙСТВО

ДЛЯ СТАНЦИЙ ОЧИСТКИ ВОДЫ ПОВЕРХНОСТНЫХ ИСТОЧНИКОВ С СОДЕРЖАНИЕМ ВЗВЕШЕННЫХ ВЕЩЕСТВ ДО 1500 мг/л

ПРОИЗВОДИТЕЛЬНОСТЬЮ 100 ТЫС. $м^3$/ СУТКИ (НА 5 РЕАГЕНТОВ)

Альбом XIV

Строительные изделия

22486-05

Разработан:
ЦНИИЭП инженерного оборудования городов, жилых и общественных зданий
Главный инженер института Г.А. Кетлов
Главный инженер проекта Г.Е. Беляева

Проект
Утвержден Госгражданстроем
Приказ №43 от 15 февраля 1985 г.

Привязан

Инв №

СОДЕРЖАНИЕ АЛЬБОМА

Формат	Обозначение	Наименование	№№ стр.	Примечание
	ТП 901-3-239.87 -КЖИ.06.0.00	Колонна КВ4-4-1÷КВ4-4-5	3,4	
	-КЖИ.07.0.00	Колонна КВ4-23-1÷КВ4-23-3	5	
	-КЖИ.08.0.0.0	Колонна БКФ91-1-1; СКФ91-1-2	6	
	-КЖИ.14.0.0.0	Балка 2БСП12-3АIV-Н-1	7	
	-КЖИ.15.0.0.0	Балка 2БСП12-4АIV Н-1;		
		2БСП12-4АIV-Н-2	8	
	-КЖИ.16.0.0.0	Балка 2БСП12-5АIV-Н-1	9	
	-КЖИ.17.0.0.0	Балка 1БСТБ-2АIV Т-1	10	
	-КЖИ.18.00.0	Балка 1БСТБ-4АIV Т-1	11	
		Плита покрытия		
	-КЖИ.25.0.0.0	ПГ-2АТV-1÷ПГ-2АТV-3	12,13	
		Плита покрытия		
	-КЖИ.26.0.0.0	ПВЧ-4АТVТ-1;	14	
		Плита покрытия		
	-КЖИ.27.0.0.0	ПВЧ-3АТVТ-1	15	
		Панель стеновая		
	-КЖН.71.0.0.0	ПС 60.12.2.5-3л-1	16	
		Панель стеновая		
	-КЖН.72.0.0.0	ПС 63.12.2.5-3л-1-1	17	
	-01	ПС 63.12.2.5-3л-2-2	17	
	-КЖН.60.0.0.0	Каркас плоский КР1	18	
	-КЖН.61.0.0.0	Каркас плоский КР2	18	
	-КЖН.62.0.0.0	Каркас плоский КР3	19	
	-КЖН.63.0.0.0	Каркас плоский КР4	19	

Формат	Обозначение	Наименование	№№ стр	Примечание.
	-КЖН.64.0.0.0	Каркас плоский КР5	20	
	-КЖН.65.0.0.0	Каркас плоский КР6	20	
	-КЖН.66.0.0.0	Каркас плоский КР7	21	
	-КЖН.67.0.0.0	Каркас плоский КР8	21	
	-КЖН.68.0.0.0	Каркас плоский КР9	22	
	-КЖН.69.0.0.0	Каркас плоский КР10	22	
	-КЖН.81.0.0.0	Рама металлическая РМ1	23	
	-КЖН.82.0.0.0	Рама металлическая РМ2	24	
	-КЖН.86.0.0.0	Рама металлическая РМ3	25	
	-КЖН.83.0.0.0	Щит металлический Щ1÷Щ4		
		Сборочный чертеж	26	
	-КЖН.83.0.0.0	Щит металлический Щ1÷Щ4	27	
	-КЖН.91.0.0.0	Сетка арматурная С1	28	
	-КЖН.92.0.0.0	Сетка арматурная С2	28	
	-КЖН.93.0.0.0	Сетка арматурная С3	29	
	-КЖИ.85.0.0.0	Элемент соединительный МС3	29	
	-КЖИ.94.0.0.0	Изделие закладное МН	30	

Типовой проект 901-3-239.87 Альбом XIV

Инв.№подл. | Подп. и дата | Взам.инв.№

Альбом XIV

901-3-239.87

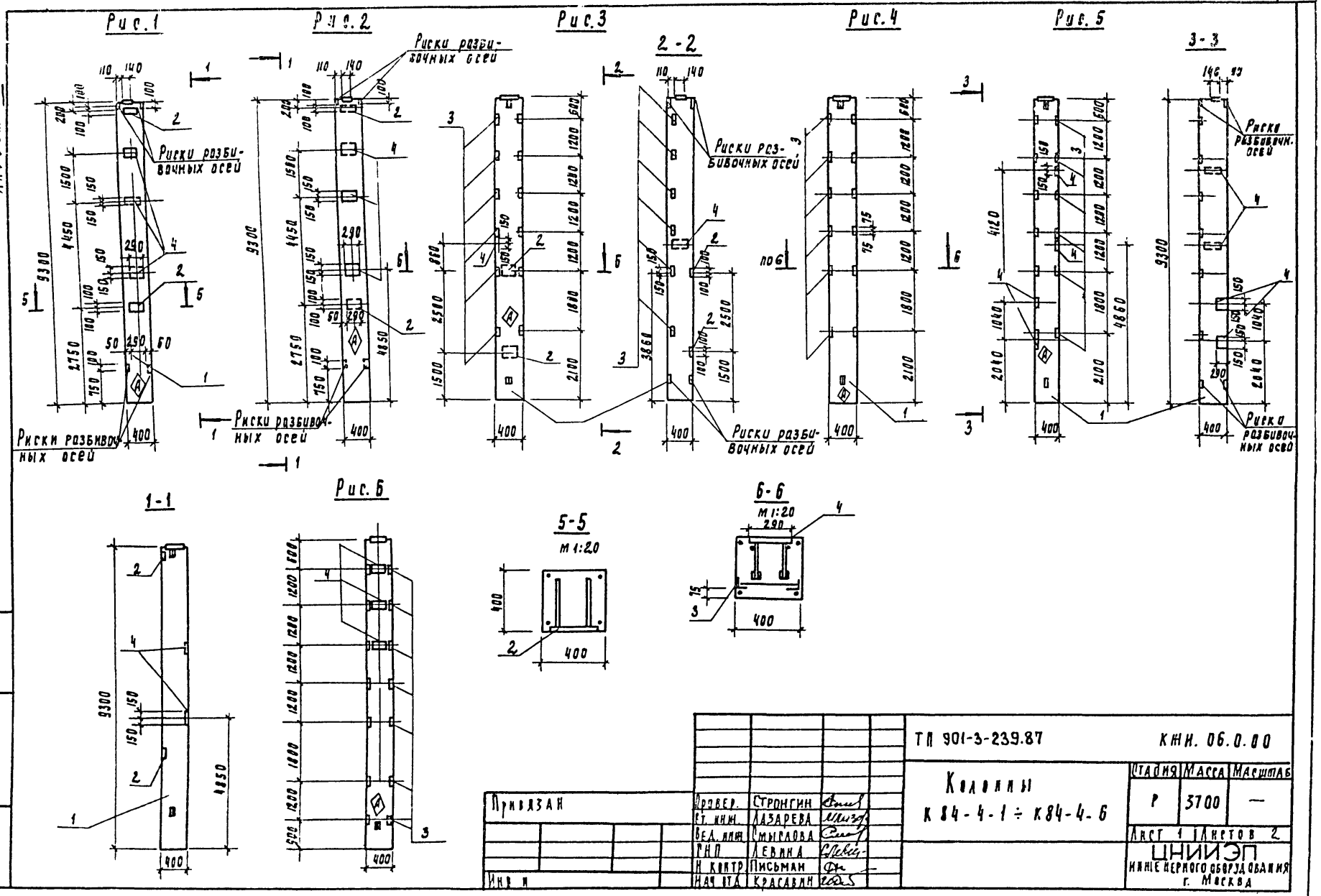

Привязан				ТП 901-3-239.87		КЖИ. 06.0.00
				Колонны К 84-4-1 ÷ К84-4-6	Стадия	Масса	Масштаб
					Р	3700	—
					Лист 1	Листов 2	
Инв. №					ЦНИИЭП инженерного оборудования г. Москва		

Провер.	Стронгин	
Ст. инж.	Лазарева	
Вед. инж.	Смыслова	
ГНП	Левина	
Н. контр.	Письман	
Нач. отд.	Красавин	

Инв. № подл. | Подпись и дата | Взам. инв. №

Копировал Годлевская

22486-05 формат А3

Альбом XIV

901-3-239.87

Рис 7

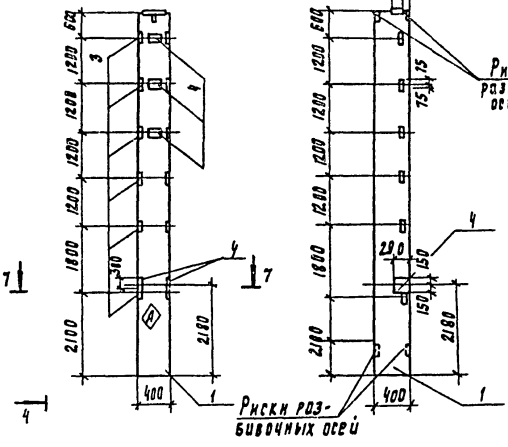

Формат	Зона	Поз	Обозначение	Наименование	Кол. на испол. КЖИ 65.0.0.0 -	-01	-02	-03	-04	-05	-06	Примеч
				Документация								
				Железобетонные колонны прямоугольного сечения для одноэтажных промышленных зданий без мостовых кранов высотой до 9.6м								
				Сборочные единицы								
А3		1	1.423-3 вып.1	Колонна К84-4	1	1	1	1	1	1	1	
А4		2	1.423-3 вып.2	Изделие закладное М1-12-1	2	2	2					
А4		3	1.423-3 вып.2	Изделие закладное М1-14			6	6	6	6	6	
А4		4	1.423-3 вып.2	Изделие закладное КМ1-1	3	3	1		4	3	5	

Ведомость расхода стали на дополнительные закладные изделия на элемент, кг

Марка элемента	Изделия закладные: Арматура класса A-I ГОСТ 5781-82 ф6	Итого	A-III ф12	ф14	ф22	Итого	Прокат марки ВСт3кп2 ГОСТ 8509-86 L63×5	Итого	ГОСТ 19903-74 S10	Итого	Общий расход
К84-4-1	0.6	0.6	2.8	6.0	4.2	13.0			29.6	29.6	43.2
К84-4-2	0.6	0.6	2.8	6.0	4.2	13.0			29.6	29.6	43.2
К84-4-3	0.2	0.2	4.76	2.0	1.4	8.16	8.64	8.64	16.0	16.0	33.0
К84-4-4			2.16			2.16	8.64	8.64			10.8
К84-4-5	0.8	0.8	2.16	8.0	5.6	15.76	8.64	8.64	27.2	27.2	52.4
К84-4-6	0.6	0.6	2.16	6.0	4.2	12.36	8.64	8.64	20.4	20.4	42.0
К84-4-7	1.0	1.0	2.16	10.0	7.0	19.16	8.64	8.64	34.0	34.0	62.8

Обозначение	Марка	Рис
ТП 901-3-239.87 КЖИ.06.0.0.0	К84-4-1	1
-01	К84-4-2	2
-02	К84-4-3	3
-03	К84-4-4	4
-04	К84-4-5	5
-05	К84-4-6	6
-06	К84-4-7	7

Инв. № подл. | Подпись и дата | Взам. инв. №

Привязан

Инв. №

ТП 901-3-239.87 КЖИ.06.0.0.0

Лист 2

Копировал Родлевская

22486-05 Формат А3

Альбом XIV

901-3-139.87

Рис.1

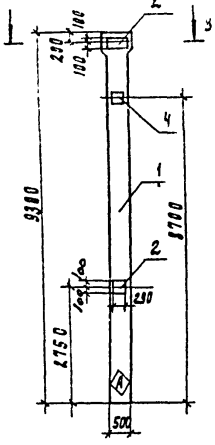

Рис.2

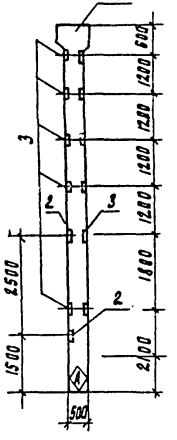

3-3

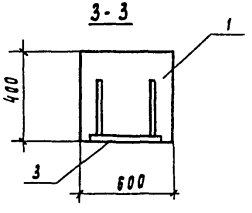

Рис.3

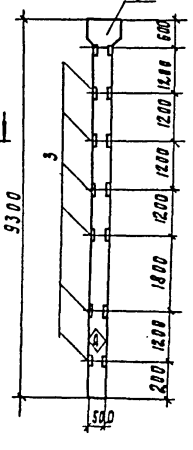

2-2

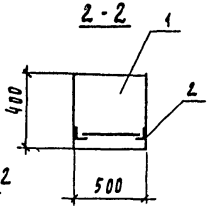

Обозначение	Марка	Рис
ТП 901-3-239.87 КЖИ 07.0.0.0	К84-23-1	1
-01	К84-23-2	2
-02	К84-23-3	3

Формат	Зона	Поз	Обозначение	Наименование	КЖИ 07.0.0.0	-01	-02	Примечан
				Документация				
			1.423-3 вып. 1.	Н-5. Колонны прямоугольного сечения одноэтажных производственных зданий без мостовых кранов высотой 9.6 м	X	X	X	
				Сборочные единицы				
А3		1	1.423-3 вып. 1	К84-23	1	1	1	
А4		2	1.423-3 вып. 2	Изделие закладное м1-12.1	2	2		
А4		3	1.423-3 вып. 2	Изделие закладное м1-14		7	7	
А4		4	1.423-3 вып. 2	Изделие закладное им-1	1			

Ведомость расхода стали на дополнительные закладные изделия на элемент, кг.

Марка элемента	Изделия арматурные						Изделия закладные				Общий расход
	Арматура класса						Прокат марки				
	А-I		А-III				ВСт3кп2				
	ГОСТ 5781-82										
	ф6	Итого	ф12	ф14	ф22	Итого	S10	Итого	L63×5	Итого	
К84-23-1	0.2	0.2	2.8	2.0	1.4	6.2	16.0	16.0			22.4
К84-23-2			5.32			5.32	9.2	9.2	10.08	10.08	24.6
К84-23-3			2.52			2.52			10.08	10.08	12.6

1. Покрытие поверхности закладных деталей, гор. ц. 50-60
2. Знак ⚠ нанести несмываемой краской

Привязан

Инв. №

Провер.	Строгин	
Ст. инж.	Лазарева	
Вед. инж.	Смыслова	
ГИП	Левина	
Н. контр.	Ирлман	
Нач. отд.	Кравчин	

ТП 901-3-239.87 КЖИ.07.0.00

Колонна К84-23-1 ÷ К84-23-3

Стадия	Масса	Масштаб
Р	4700	—
Листов	Листов 1	

ЦНИИЭП инженерного оборудования г. Москва

Инв. № подл. | Подпись и дата | Взам. инв. №

Копировал Поддевская

Альбом XIV

901-3-239.87

Рис.1

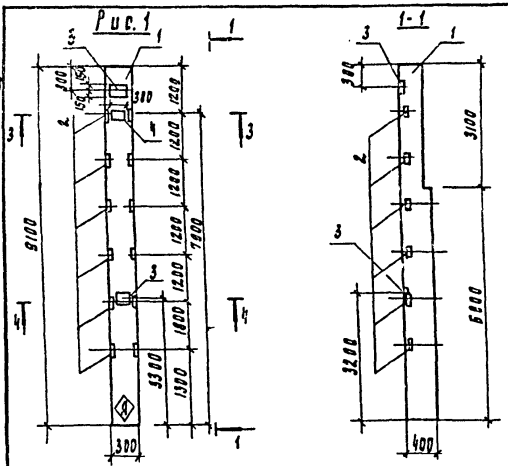
1
1-1
3
2
4
5
100
150
300
1200
1400
1200
1200
1200

Альбом XIV

901-3-239.87

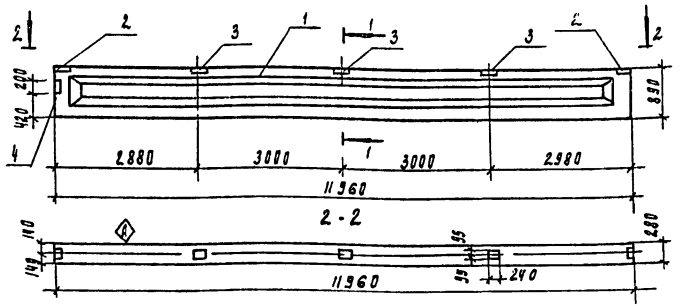

1-1

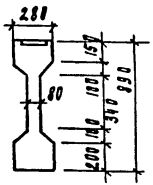

Формат	Зона	Поз	Обозначение	Наименование	Кол	Примеч.
				Документация		
			1.462.1-1/81 вып. 1.2	Железобетонные предварительно-напряженные балки пролетом 12м для покрытий зданий с плоской кровлей		
				Сборочные единицы		
А3		1	1.462.1-1/81.01-2-06	Балка 2БСП12-3А IV-Н	1	
А4		2	1.400-6/76	Изделие закладное м4-1	2	
А4		3	1.400-6/76	Изделие закладное м4-3	3	
А4		4	1.400-6/76	Изделие закладное м4-10-3	1	

1. Покрытие закладных изделий: Гор. ц 50-60.
2. Знак Ⓐ нанести несмываемой краской.

Ведомость расхода стали на дополнительные закладные детали на один элемент. кг

Марка элемента	Изделия закладные										Общий расход
	Арматура класса А III			Прокат марки В ст 3 кп2						Всего	
	ГОСТ 5781-82			ГОСТ 8509-86		ГОСТ 103-76					
	ф 8	ф 10	Итого	L 110×70×8	Итого	-190×6	-140×6		Итого		
2БСП 12-3А IV-Н1	0.8	0.6	1.4	10.4	10.4	6.6	2.6		9.2	19.6	21.0

Инв. № подл.	Подпись и дата	Взам. инв. №

Привязан

Инв. №

Провер.	Стронгин	
Ст. инж.	Лазарева	
Вед. инж.	Смыслова	
Гип	Левина	
Н. контр.	Письман	
Нач. отд.	Красавин	

ТП 901-3-239.87 КЖИ. 14.0.0.0

Балка 2БСП 12-3А IV-Н-1

Стадия	Масса	Масштаб
Р	5000	-

Лист | Листов 1

ЦНИИЭП инженерного оборудования г. Москва

Копировал Подчевская

22486-05 Формат А3

Альбом VIII

901-3-239.87

Рис.1

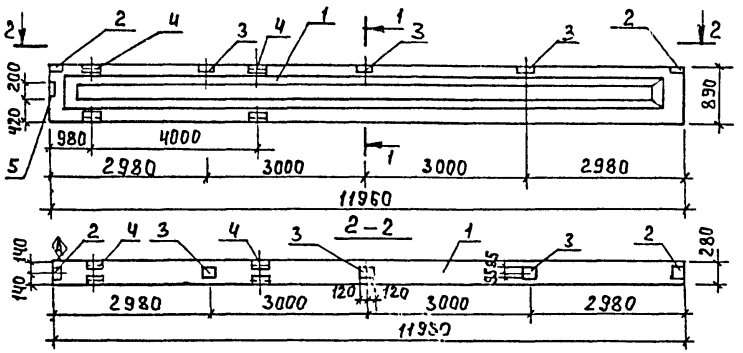

Рис.2

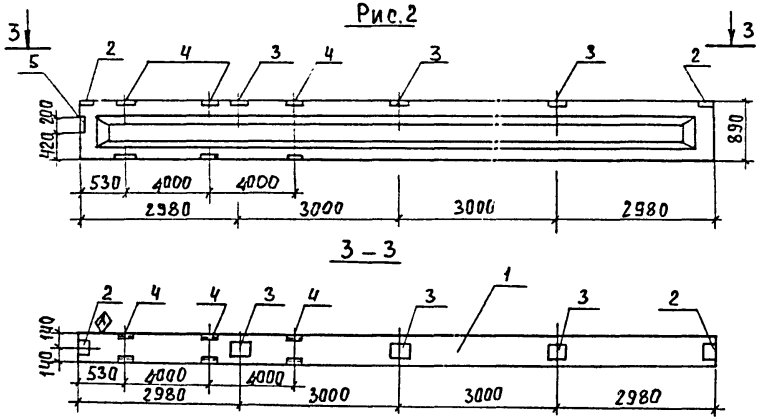

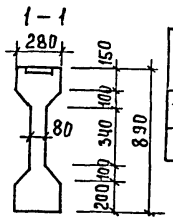

Обозначение	Марка	Рис.
тп 901-3-239.87 КЖИ.15.000	2БСП12-4АIVН-1	1
-01	2БСП12-4АIVН-2	2

Формат	Зона	Поз.	Обозначение	Наименование	Кол. на изд. КЖИ.15.00.0 —	Кол. на изд. КЖИ.15.00.0 -01	Примеч.
				Документация			
			1.462.1-1/81 Вып.1,2	Железобетонные предварительно напряженные балки пролетом 12 м для покрытий зданий с плоской кровлей			
				Сборочные единицы			
А3		1	1.462.1-1/81 01-2-17	Балка 2БСП12-4АIVН	1	1	
А4		2	1.400-6/76	Изделие закладное МЧ-1	2	2	
А4		3	1.400-6/76	Изделие закладное МЧ-3	3	3	
А4		4	1.400-6/76	Изделие закладное МЧ-22-2	4	6	
А4		5	1.400-6/76	Изделие закладное МЧ-10-3	1	1	

Ведомость расхода стали на дополнительные закладные детали на один элемент, кг.

Марка элемента	Изделия закладные: Арматура класса A III ГОСТ 5781-82 ф8	ф10	Итого	Прокат марки Вст 3 кп 2: ГОСТ 8510-86 ∟110×70×8	ГОСТ 8509-86		ГОСТ 103-76			Всего	Общий расход
2БСП12-4АIVН-1	2.6	1.5	4.1	20.8	20.8	3.4	3.4	6.6	2.6	9.2	33.4	37.5
2БСП12-4АIVН-2	3.4	2.1	5.6	31.2	31.2	3.4	3.4	6.6	2.6	9.2	40.4	46.0

1. Покрытие поверхности закладных изделий: Гор. ц. 50-60.
2. Знак Ⓐ нанести несмываемой краской.

Привязан

Инв. №

Провер.	Строгин	
Ст. инж.	Лазарева	
Вед. инж.	Смыслова	
ГИП	Левина	
Н. контр.	Письман	
Нач. отд.	Красавин	

тп 901-3-239.87 КЖИ.15.00.0

Балки 2БСП12-4АIVН-1 2БСП12-4АIVН-2

Стадия	Масса	Масштаб
Р	5000	—
Лист	Листов 1	

ЦНИИЭП инженерного оборудования г. Москва

Формат А3

Инв. № подл. | Подпись и дата | Взам. инв. №

22486-05

Альбом XIV

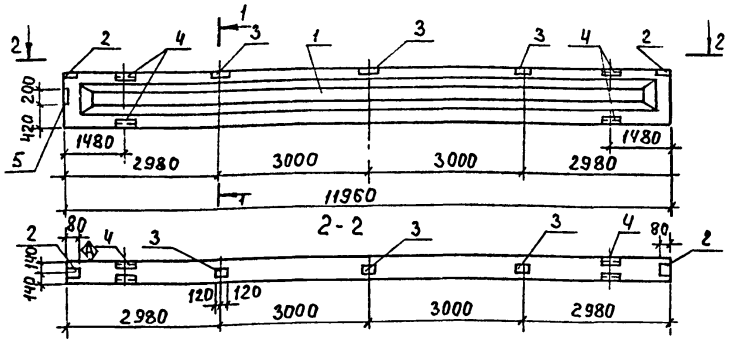

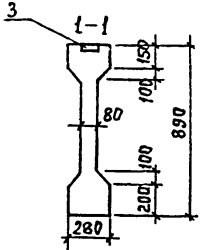

Форм.	Зона	Поз.	Обозначение	Наименование	Кол.	Примеч.
				Документация		
			1.462.1-1/81 вып.1.2	Железобетонные предваритель		
				но напряженные балки про-		
				летом 12м для покрытий		
				зданий с плоской		
				кровлей.		
				Сборочные единицы		
А3		1	1.462.1-1/81.01-2-28	Балка 2 БСП 12-5АIV-Н-1	1	
А4		2	1.400-6/76	Изделие закладное МЧ-1	2	1.4 кг
А4		3	1.400-6/76	Изделие закладное МЧ-3	2	2.4 кг
А4		4	1.400-6/76	Изделие закладное МЧ-222	4	5.9 кг
А4		5	1.400-6/76	Изделие закладное МЧ-10-3	1	4.1 кг

1. Покрытие закладных изделий: Гор. ц 50-60.
2. Знак Ⓐ нанести несмываемой краской.

Ведомость расхода стали на дополнительные закладные детали на один элемент, кг.

Марка элемента	Изделия закладные											Всего	Общий расход
	Арматура класса				Прокат марки								
	A III				Вст3 кп2								
	ГОСТ 5781-82				ГОСТ 8510-86	ГОСТ 8509-86	Итого	ГОСТ 103-76					
	ф8		ф10	Итого	Ц110х70х8	L80х7		-190х6	-140х6	Итого			
2БСП12-5АIV-Н-1	5.0		3.3	8.3	52.0	3.4	55.4	4.4	2.6	7.0		62.4	35.3

Привязан

Инв. №

Провер.	Строгин	
Инж.	Лазарева	
Вед. инж.	Смыслова	
ГИП	Левина	
Н. контр.	Письман	
Нач. отд.	Красавин	

тп 901-3-239.87 КЖИ.16.0.0.0

Балка 2БСП12-5АIV-Н-1

Стадия	Масса	Масштаб
Р	5000	—
Лист	Листов 1	

ЦНИИЭП инженерного оборудования г. Москва

Формат А3

Инв. № подл. | Подпись и дата | Взам. инв. №

901-3-239.87

22486-05

Альбом XIV

901-3-239.87

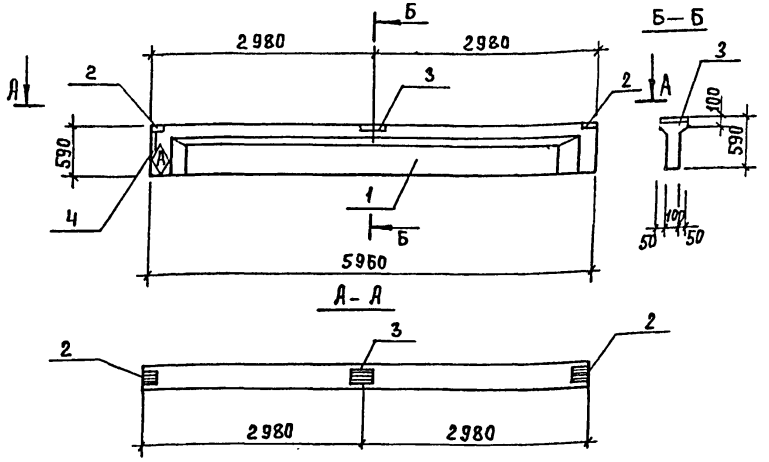

Формат	Зона	Поз.	Обозначение	Наименование	Кол.	Примеч.
				Документация		
			1.462.1-10/80 вып.1	Балки стропильные железобетонные для покрытий зданий с пролетами 6 и 9 м.		
				Сборочные единицы		
А3		1	1.462.1-10/80 вып.1	Балка 1БСТ6-2АIVт	1	
А4		2	1.462-1-10/80 вып.2	Изделие закладное М5	2	1.4 кг
А4		3	1.462.1-10/80 вып.2	Изделие закладное М6	1	2.4 кг
А4		4	1.462.1-10/80 вып.2	Изделие закладное М7	1	4.2 кг

Ведомость расход стали на дополнительные закладные детали на один элемент, кг.

Марка элемента	Изделия закладные										Всего	Общий расход
	Арматура класса AIII ГОСТ 5781-82				Прокат марки ВСт3 кп2 ГОСТ 8509-86			ГОСТ 103-76				
		ф8	ф10	Итого		180×т	Итого	б6		Итого		
1БСТ6-2АIVт-1		0.48	0.86	1.34		3.34	3.34	4.72		4.72	8.06	8.92

1. Покрытие закладных изделий – Гор. ц. 50-60.
2. Знак Ⓐ нанести несмываемой краской.

Привязан

Инв. №

Провер.	Строгин	
Ст.инж.	Лазарева	
Вед.инж	Смыслова	
Г И П	Девина	
Н.контр	Письман	
Нач.отд	Красавин	

ТП 901-3-239.87 КЖИ.17.0.0.0

Балка 1БСТ6-2АIVт-1

Стадия	Масса	Масштаб
Р	1100	1:50
Лист	Листов 1	

ЦНИИЭП инженерного оборудован. г. Москва

Формат А3

Инв. № подл. | Подпись и дата | Взам. инв. №

Альбом XIV

901-3-239.87

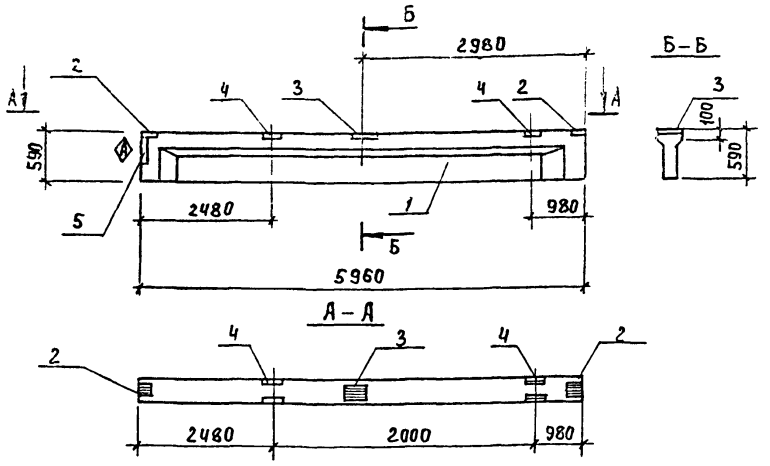

Формат	Зона	Поз.	Обозначение	Наименование	Кол.	Примеч.
				Документация		
			1.462.1-10/80 вып.1	Балки строительные железобетонные для покрытий зданий с пролетами 6 и 9 м.		
				Сборочные единицы		
А3		1	1.462.1-10/80 вып.1	Балка 1БСТ6-4АIVТ	1	
АЧ		2	1.462.1-10/80 вып.2	Изделие закладное М5	2	1.4 кг
АЧ		3	1.462.1-10/80 вып.2	Изделие закладное М6	1	2.4 кг
АЧ		4	1.462.1-10/80 вып.2	Изделие закладное М8	2	4.2 кг
АЧ		5	1.462.1-10/80 вып.2	Изделие закладное М7	1	3.7 кг.

Ведомость расхода стали на дополнительные закладные детали на один элемент, кг.

Марка элемента	Изделия закладные											Всего	Общий расход
	Арматура класса AIII ГОСТ 5781-82				Прокат марки Вст3 кп2 ГОСТ 8510-86		ГОСТ 8509-86		ГОСТ 103-76				
	ф8	ф10	Итого	290х56х5	Итого	180х4	Итого	S6		Итого			
1БСТ6-4АIVТ-1	0.48	1.5	1.98	12.32	12.32	6.92	6.92	4.36		4.36	25.58	25.58	

1. Покрытие закладных изделий - Гор. Ц 50-60.
2. Знак ◈ нанести несмываемой краской.

Привязан

Инв. №

Провер	Стромгин	
Ст.инж.	Лазарева	
Вед.инж.	Смыслова	
ГИП	Левина	
Н.контр	Письман	
Нач.отд	Красавин	

ТП 901-3-239.87 КЖИ.18.0.0.0

Балка 1БСТ6-4АIVТ-1

Стадия	Масса	Масштаб
Р	1100	1:50

Лист Листов 1

ЦНИИЭП инженерного оборудования г. Москва

Формат А3

Инв.№подл. | Подпись и дата | Взам.инв.№

901-3-239.87 Альбом XIV

Рис. I

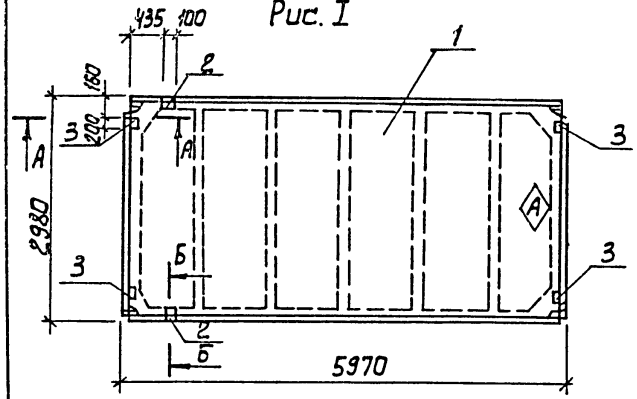

Рис. II

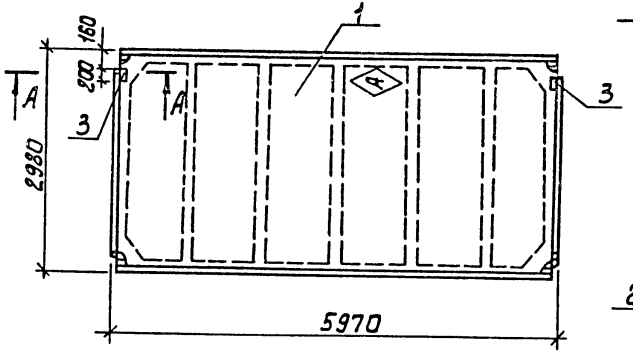

Сечение А-А

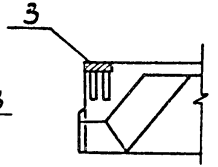

Сечение Б-Б

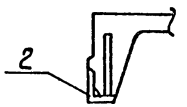

Рис. III

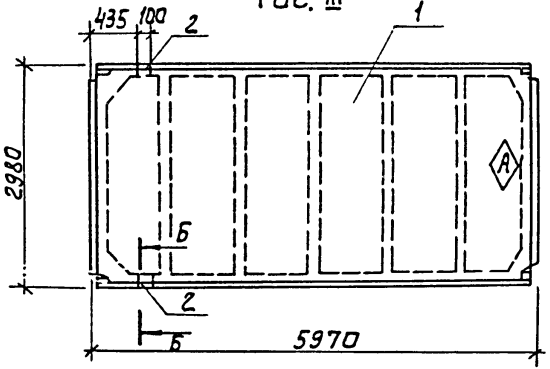

Ведомость расхода стали на элемент, кг.

Марка элемента	Изделия закладные							Всего	Общий расход
	Арматура класса А-III			Прокат марки Вст3пс6					
	ГОСТ 5781-82			ГОСТ 103-76		ГОСТ 8509-86			
	ф10	ф14	Итого	·100×8	Итого	L70×8	Итого		
ПГ-2АтVТ-1	2.22	0.20	2.42	5.2	5.2	1.68	1.68	9.30	9.30
ПГ-2АтVТ-2	0.8		0.8	2.6	2.6			3.4	3.4
ПГ-2АтVТ-3	0.62	0.20	0.82			1.68	1.68	2.50	2.50

Условное обозначение	Марка по проекту	Рис.
тп 901-3-239.87 -КЖИ.250.0.0.	ПГ-2АтVт-1	I
-01	ПГ-2АтVт-2	II
-02	ПГ-2АтVт-3	III

Взам. инв. № | Подп. и дата | Инв. № подл.

Привязан			
Инв. №			
Провер.	Строгин		
Ст. инж.	Лазарева		
Вед. инж.	Смыслова		
ГИП	Левина		
Н. контр.	Письман		
Нач. отд.	Красавин		

тп 901-3-239.87 КЖИ.25.0.0.0сб

Плита покрытия ПГ-2АтVт-1÷ПГ-2АтVт-3

Стадия	Масса	Масштаб
Р	2650	1:50

Лист 1 Листов 2

ЦНИИЭП инженерного оборудования г. Москва

Копировал: Алешикова

Формат: А3

Альбом XIV

901-3-239.87

Формат	Зона	Поз.	Обозначение	Наименование	Кол.	Примечание
				Документация		
			ГОСТ 22701.0-77	Плиты железобетонные		
				ребристые предварительно		
				напряженные размерами		
				6×3м для покрытий		
				производственных зданий		
				технические условия		
				Сборочные единицы		
		1	ГОСТ 22701.1-77	Плита ПГ-2АтVт	1	
				Переменные данные для исполнений		
		1		ТП -КЖИ.250.0.0		
				Сборочные единицы:		
А4		2	ГОСТ 22701.5-77	Изделие закладное М9	2	

Формат	Зона	Поз.	Обозначение	Наименование	Кол.	Примечание
		3	ГОСТ 22701.5-77	Изделие закладное М8	4	1.7кг.
		1		ТП КЖИ.250.00-01		
				Сборочные единицы		
А4		3	ГОСТ 22701.5-77	Изделие закладное М8	2	
		1		ТП КЖИ.250.00.00-02		
				Сборочные единицы		
А4		2	ГОСТ 22701.5-77	Изделие закладное М9	2	

Покрытие закладных изделий: Гор.Ц50-60

Знак Ⓐ нанести несмываемой краской

Инв.№подл. | Подп. и дата | Взам.инв.№

Привязан	Провер.	Стронгин	
	Ст. инж.	Лазарева	
	Вед. инж.	Емыслова	
	ГИП	Левина	
	Н.контр.	Письман	
Инв. №	Нач.отд	Красавин	

ТП 901-3-239.87 КЖИ.25.0.0.0

Плита покрытия ПГ-2АтVт-1 ÷ ПГ-2АтVт-3

Стадия	Лист	Листов
Р	2	2

ЦНИИЭТ инженерного оборудования г. Москва.

Копировал: Алешикова

Формат: А3

Альбом XIV

901-3-239.87

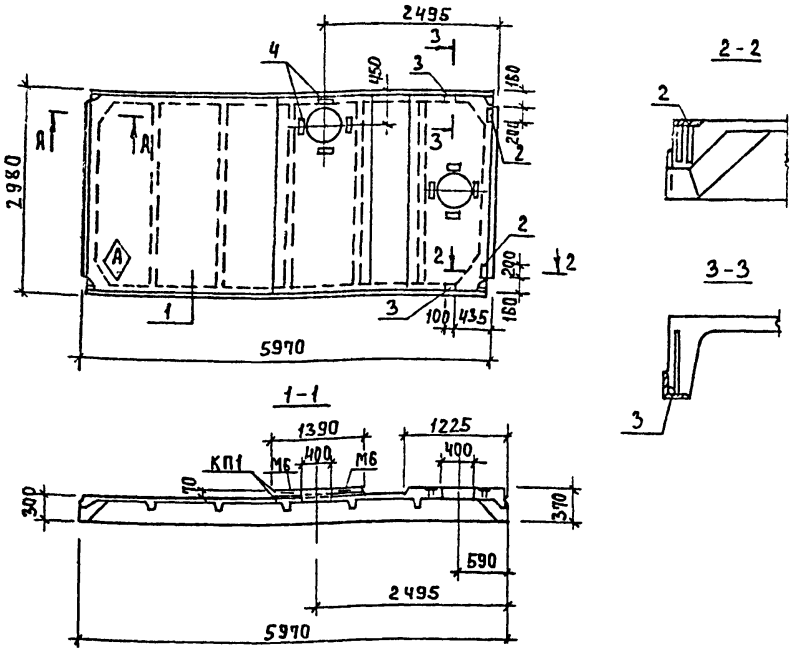

Формат	Зона	Поз.	Обозначение	Наименование	Кол.	Примеч.
				Документация		
			ГОСТ 22701.0-77	Плиты железобетонные ребристые предваритель-но напряженные размерами 6×3 м для покрытий производственных зданий. Технические условия		
				Сборочные единицы		
А4		1	ГОСТ 22701.2-77	Плита ПВ4-4АтVIIт-1	1	
А4		2	ГОСТ 22701.5-77	Изделие закладное М8	2	
А4		3	ГОСТ 22701.5-77	Изделие закладное М9	2	
А4		4	ГОСТ 22701.5-77	Изделие закладное М6	4	

1. Покрытие закладных изделий: Гор. ц. 50-60.
2. Знак Ⓐ нанести несмываемой краской.

Ведомость расхода стали на элемент, кг

Марка элемента	Изделия закладные							Всего	Общий расход
	Арматура класса А-III			Прокат марки Вст3кп2					
	ГОСТ 5781-82			ГОСТ 103-75		ГОСТ 8509-86			
	ф10	ф14	Итого	S8	Итого	L70×8	Итого		
ПВ4-4АтVIIт-1	3.56	0.2	3.76	5.72	5.72	1.7	1.7	11.18	11.18

Привязан

Инв.№

Провер.	Стронгин	
Вед.инж.	Смыслова	
ГИП	Левина	
Н.контр.	Письман	
Нач.отд.	Красавин	

ТП 901-3-239.87 КЖИ.260.0.0

Плита покрытия ПВ4-4АтVIIт-1

Стадия	Масса	Масштаб
Р	3800	1:50
Лист	Листов 1	

ЦНИИЭП инженерного оборудования г. Москва

Инв.№подл. | Подпись и дата | Взам.инв.№

Формат А3

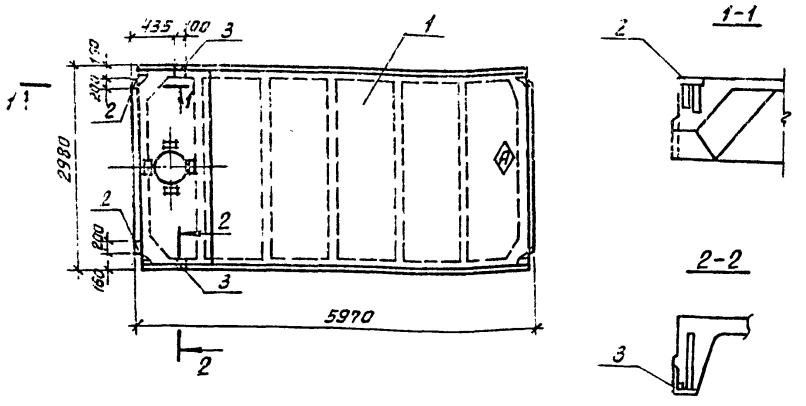

Форма	Зона	Поз.	Обозначение	Наименование	Кол.	Примеч.
				Документация		
			ГОСТ 22.701.0-77	Плиты железобетонные ребристые предварительно напряженные размерами 6×3м для покрытий производственных зданий Технические условия		
				Сборочные единицы		
А4		1	ГОСТ 22701.2-77	ПВЧ-3АтVт-2		
А4		2	ГОСТ 22701.2-77	Изделие закладное М8	2	
А4		3	ГОСТ 22701.2-77	Изделие закладное М9	2	

1. Покрытие закладных изделий: ГОР.Ц.50-60.
2. Знак Ⓐ нанести несмываемой краской.

Ведомость расхода стали на элемент, кг

Марка элемента	Изделия закладные								Общий расход
	Арматура класса			Прокат марки				Всего	
	А-III			В ст3 пс 6					
	ГОСТ 5781-82			ГОСТ 103-76		ГОСТ 8509-72			
	Ф10	Ф14	Итого	-100×8	Итого	L70×8	Итого		
ПВЧ-3АтVт-2	1.4	0.2	1.6	5.2	5.2	1.7	1.7	8,5	8.5

Привязан

Инв. №

Пров.	Стронгин	
Вед. инж.	Смыслова	
Гип.	Левина	
Н. контр.	Письман	
Нач. отд.	Красавин	

ТП 901-3-239.87 КЖИ 27.0.0.0

ПЛИТА ПОКРЫТИЯ ПВЧ-3АтVт-1 СБОРОЧНЫЙ ЧЕРТЕЖ

Стадия	Масса	Масштаб
Р	3300	1:50

Лист | Листов: 1

ЦНИИЭП инженерного оборудования г. Москва

Копировал: Хлон Формат А3

Альбом XIV

901-3-239.87

Инв. № подл. | Подпись и дата | Взам. инв. №

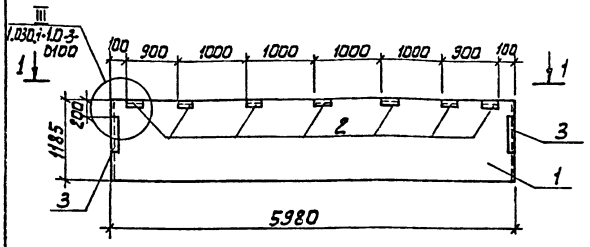

1-1

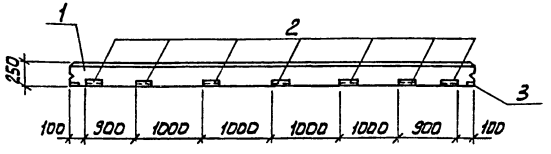

Формат	Зона	Поз.	Обозначение	Наименование	Кол	Примеч.
				Сборочные единицы		
А3		1	1.030.1-1.1-1 05-03	ПС 60.12.2.5-3.Л	1	
А4		2	1.030.1-1.1-3-30-01	Изделие закладное М2	7	
А4		3	1.030.1-1.1-3-34-01	Изделие закладное М14	2	

Ведомость расхода стали на дополнительные закладные изделия на элемент, кг.

Марка элемента	Изделия закладные								Общий расход
	Арматура класса			Прокат марки					
	А-III			Вст3 кп2					
	ГОСТ 5781-82			ГОСТ 8509-86		ГОСТ 19903-74			
	Ф10		Итого	L63×6	Итого	-60×6	-100×8	Итого	
ПС60.12.2.5-3.Л-1	2,12		2,12	9,59	9,59	5,28	6,28	11,56	23,27

1. Покрытие поверхности закладных изделий: ГОР.Ц.50-60.

Альбом XIV

901-3-239.87

Инв. № подл	Подп. и дата	Взам. инв. №

Привязан

Инв. №

Провер	Стронгин	
Ст. инж	Лазарева	
Вед. инж	Смыслова	
ГИП	Левина	
Н. контр	Письман	
Нач. отд	Красавин	

ТП 901-3-239.87 КЖИ.71.0.0.0

Панель стеновая ПС 60.12.2.5-3.Л-1

Стадия	Масса	Масштаб
Р	2120	–

Лист | Листов 1

ЦНИИЭП инженерного оборудования г. Москва.

Копировал: Алешикова

Формат: А3

Альбом XIV

901-3-239.87

ПС 63.12.2.5-3.Л-1-1 (изображено)

ПС 63.12.2.5-3.Л-2-2 (зеркальное изображение)

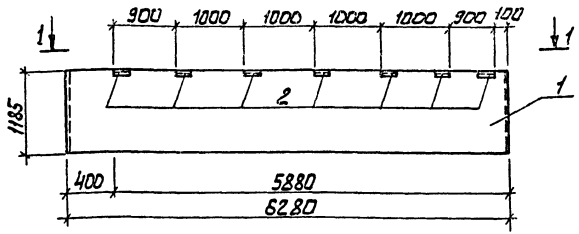

1-1

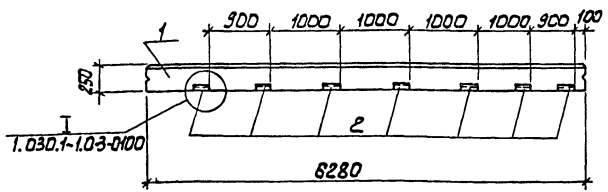

Формат	Зона	Поз.	Обозначение	Наименование	Кол.	Примеч.
				Сборочные единицы		
А3		1	1.030.1-1. 1-1 16-03	ПС 63.12.2,5-3.Л	1	
А4		2	1.030.1-1. 1-3 - 30-01	Изделие закладное М2	7	

Ведомость расхода стали на дополнительные закладные изделия на элемент, кг.

Марка элемента	Изделия закладные								Общий расход
	Арматура класса А-III ГОСТ 5781-82			Прокат марки Вст3кп2 ГОСТ 8509-86			ГОСТ 19903-74		
	ф10		Итого	Б63х6		Итого	60х6	Итого	
ПС 63.12.2.5-3.Л-1-1	1,4		1,4	9,56		9,56	3,92	3,92	14,88
ПС 63.12.2.5-3.Л-2-2	1,4		1,4	9,56		9,56	3,92	3,92	14,88

1. Покрытие поверхности закладных изделий: ГОР. Ц 50-60

Обозначение	Марка	Рис.
ТП 901-3-239.87 КЖИ.72.0.0.0	2ПС 63.12.2.5-3.Л-1-1	-
-01	2ПС 63.12.2.5-3.Л-2-2	-

Привязан

Инв. №

Провер	Строгин	
Ст.инж.	Лазарева	
Вед.инж.	Смыслова	
Рук.гр.	Строгин	
ГИП	Левина	
Н.контр	Письмак	
Нач.от.д	Красавин	

ТП 901-3-239.87 КЖИ.72.0.0.0

Панель стеновая ПС 63.12.2.5-3.Л-1-1 ПС 63.12.2.5-3.Л-2-2

Стадия	Масса	Масштаб
Р	2840	—
Лист	Листов 1	

ЦНИИЭП инженерного оборудования г. Москва.

Копировал: Алешикова

Формат: А3

Инв. № подл. | Подп. и дата | Взам. инв. №

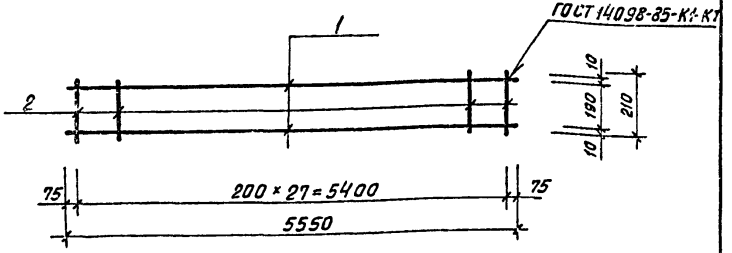

Формат	Зона	Поз.	Обозначение	Наименование	Кол.	Примеч.
				Детали		
БЧ		1	ТП 901-3-239.87 – КЖИ. 60.0.0.1	А-III-10-ГОСТ 5781-82 ℓ=5550	2	3.45 кг
БЧ		2	2	А-I-6-ГОСТ 5781-82 ℓ=210	28	0.05 кг

Привязан

Инв. №

Провер.	Левина		
Ст. инж.	Макарищева		
Рук. гр.	Строгин		
ГИП	Левина		
Н. контр.	Данилевский		
Нач. отд.	Красавин		

ТП 901-3-239.87 КЖИ. 60.0.0.0

Каркас плоский Кр1

Стадия	Масса	Масштаб
Р	8.2	—

Лист | Листов 1

ЦНИИЭП инженерного оборудования г. Москва

Формат А4

Инв. № подл. | Подп. и дата | Взам. инв. №

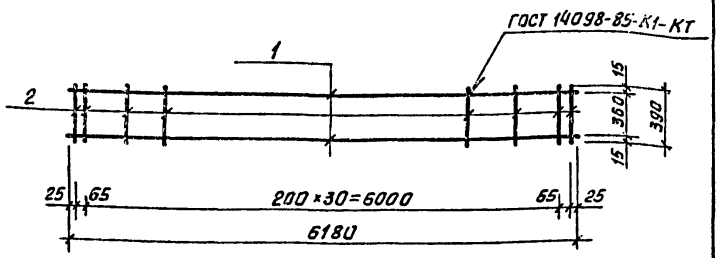

Формат	Зона	Поз.	Обозначение	Наименование	Кол.	Примеч.
				Детали		
БЧ		1	ТП 901-3-239.87 – КЖИ. 61.0.0.1	А-III-20-ГОСТ 5781-82 ℓ=6180	2	15.45 кг
БЧ		2	2	А-I-10-ГОСТ 5781-82 ℓ=390	33	0.24 кг

Привязан

Инв. №

Провер.	Левина		
Ст. инж.	Макарищева		
Рук. гр.	Строгин		
ГИП	Левина		
Н. контр.	Данилевский		
Нач. отд.	Красавин		

ТП 901-3-239.87 КЖИ. 61.0.00

Каркас плоский Кр2

Стадия	Масса	Масштаб
Р	38.8	—

Лист | Листов 1

ЦНИИЭП инженерного оборудования г. Москва

Копировал: Хлоп

Формат А4

Инв. № подл. | Подп. и дата | Взам. инв. №

901-3-239.87 Альбом XIV

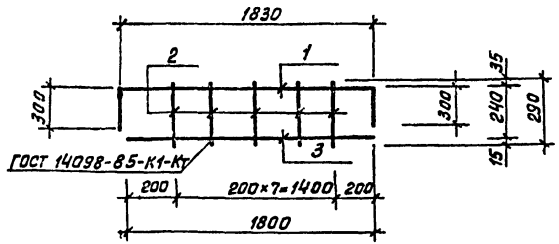

Формат	Зона	Поз.	Обозначение	Наименование	Кол.	Примеч.
				Детали		
БЧ		1	ТП 901-3-239.87 – КЖИ. 62.00.1	А-III-12- ГОСТ 5781-82 ℓ=2430	1	2.2 кг
БЧ		2	2	А-I-6- ГОСТ 5781-82 ℓ=290	8	0.06 кг
БЧ		3	3	А-III-12 ГОСТ 5781-82 ℓ=1800	1	1.6 кг

Привязан

Инв.№

Провер.	Левина		
Гл. инж.	Макаричева		
Рук. гр.	Стронгин		
ГИП	Левина		
Н. контр.	Даниелевская		
Нач. отд.	Красавин		

ТП 901-3-239.87 КЖИ. 62.0.0.0

Каркас плоский Кр3

Стадия	Масса	Масштаб
Р	4.3	—
Лист	Листов 1	

ЦНИИЭП инженерного оборудования г. Москва

Формат А4

Инв.№ подл. | Подпись и дата | Взам. инв.№

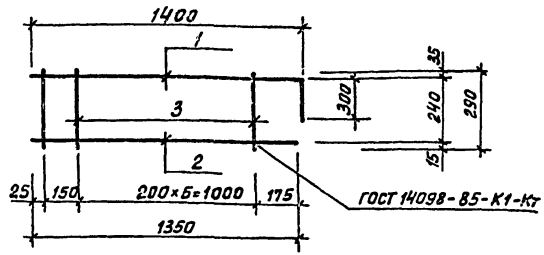

Формат	Зона	Поз.	Обозначение	Наименование	Кол.	Примеч.
				Детали		Масса ед. кг
БЧ		1	ТП 901-3-239.87 – КЖИ. 63.00.1	А-III-12- ГОСТ 5781-82 ℓ=1700	1	1.50
БЧ		2	2	А-III-12- ГОСТ 5781-82 ℓ=1350	1	1.20
БЧ		3	3	А-I-6- ГОСТ 5781-82 ℓ=290	7	0.06

Привязан

Инв.№

Провер.	Левина		
Гл. инж.	Макаричева		
Рук. гр.	Стронгин		
ГИП	Левина		
Н. контр.	Даниелевская		
Нач. отд.	Красавин		

ТП 901-3-239.87 КЖИ. 63.0.0.0

Каркас плоский Кр4

Стадия	Масса	Масштаб
Р	3.4	—
Лист	Листов 1	

ЦНИИЭП инженерного оборудования г. Москва

Копировал: Хмм

Формат А4

Инв.№ подл. | Подпись и дата | Взам. инв.№

Альбом XIV

901-3-239.87

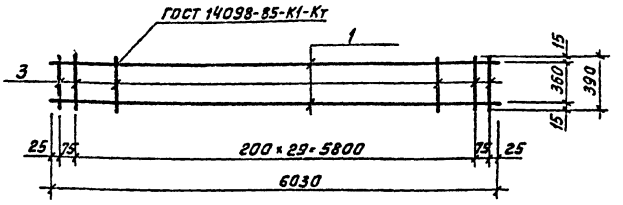

Формат	Зона	Поз.	Обозначение	Наименование	Кол.	Примеч.
				Детали		
БЧ		1	ТП901-3-239.87 – КЖИ. 64.0.0.1	А-III-20-ГОСТ 5781-82; ℓ=6000	2	15.0 кг
БЧ		2	2	А-I-10-ГОСТ 5781-82; ℓ=390	30	0.24 кг

Привязан

Инв. №

Пров.	Левина		
Ст. инж.	Макарищева		
Рук. гр.	Стронгин		
ГИП	Левина		
Н. контр.	Данилевский		
Нач. отд.	Красавин		

ТП 901-3-239.87 КЖИ. 64.0.0.0

Каркас плоский Кр5

Стадия	Масса	Масштаб
Р	37.2	—

Лист | Листов 1

ЦНИИЭП инженерного оборудования г. Москва

Формат А4

Инв. № подл. | Подпись и дата | Взам. инв. №

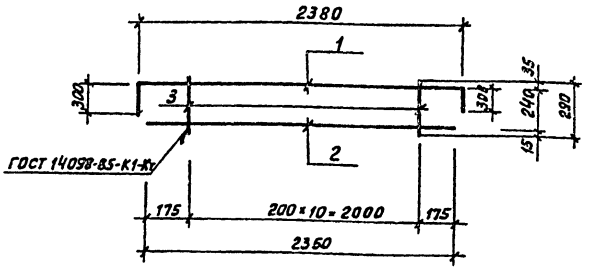

Формат	Зона	Поз.	Обозначение	Наименование	Кол.	Примеч.
				Детали		Масса ед, кг
БЧ		1	ТП901-3-239.87 – КЖИ. 65.0.0.1	А-III-12-ГОСТ 5781-82; ℓ=2980	1	2.7
БЧ		2	2	А-III-12-ГОСТ 5781-82; ℓ=2350	1	2.1
БЧ		3	3	А-I-8-ГОСТ 5781-82; ℓ=290	11	0.06

Привязан

Инв. №

Пров.	Левина		
Ст. инж.	Макарищева		
Рук. гр.	Стронгин		
ГИП	Левина		
Н. контр.	Данилевский		
Нач. отд.	Красавин		

ТП 901-3-239.87 КЖИ. 65.0.0.0

Каркас плоский Кр6

Стадия	Масса	Масштаб
Р	5,5	—

Лист | Листов 1

ЦНИИЭП инженерного оборудования г. Москва

Копировал: Хаон

Формат А4

22486-05

Инв. № подл. | Подпись и дата | Взам. инв. №

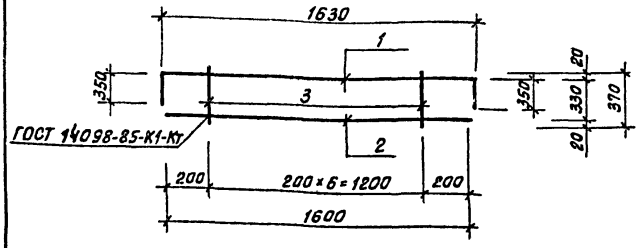

Формат	Зона	Поз.	Обозначение	Наименование	Кол.	Примеч.
				Детали		
БЧ		1	ТП901-3-239.87-КЖИ.66.0.0.1	А-III-20-ГОСТ 5781-82; ℓ=2330	1	5,8
БЧ		2	2	А-III-20-ГОСТ 5781-82; ℓ=1600	1	4,0
БЧ		3	3	А-I-10-ГОСТ 5781-82; ℓ=370	7	0,23

Привязан

Инв.№

ТП 901-3-239.87		КЖИ.66.0.0.0	
Каркас плоский Кр7		Стадия: Р	Масса: 11,4	Масштаб: —
		Лист	Листов 1
Пров. Левина		ЦНИИЭП инженерного оборудования г. Москва	
Ст. инж. Макарищева			
Рук. гр. Строгин			
ГИП Левина			
Н. контр. Даниелевский			
Нач. отд. Красавин			

Формат А4

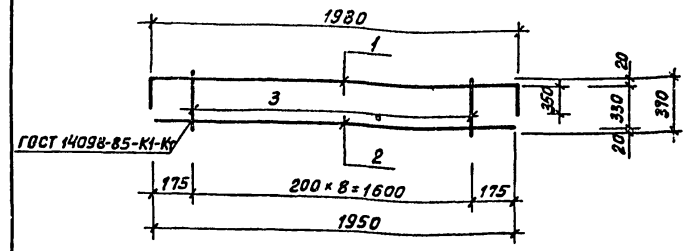

Формат	Зона	Поз.	Обозначение	Наименование	Кол.	Примеч.
				Детали		
БЧ		1	ТП901-3-239.87-КЖИ.67.0.0.1	А-III-20-ГОСТ 5781-82, ℓ=2680	1	6,7
БЧ		2	2	А-III-20-ГОСТ 5781-82, ℓ=1950	1	4,9
БЧ		3	3	А-I-10-ГОСТ 5781-82; ℓ=370	9	0,23

Привязан

Инв.№

ТП 901-3-239.87		КЖИ.67.0.0.0	
Каркас плоский Кр8		Стадия: Р	Масса: 13,7	Масштаб: —
		Лист	Листов 1
Пров. Левина		ЦНИИЭП инженерного оборудования г. Москва	
Ст. инж. Макарищева			
Рук. гр. Строгин			
ГИП Левина			
Н. контр. Даниелевский			
Нач. отд. Красавин			

Копировал: Хлоп

Формат А4

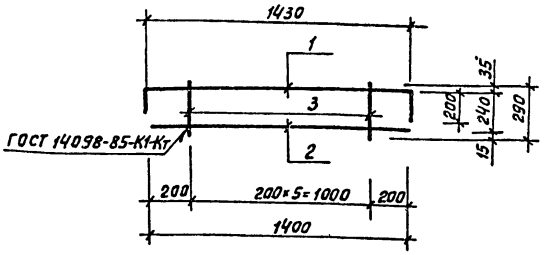

Формат	Зона	Поз.	Обозначение	Наименование	Кол.	Примеч.
				Детали		Масса ед. кг
БЧ		1	ТП 901-3-239.87 КЖИ. 68.0.01	А-III-12-ГОСТ 5781-82; ℓ=1830	1	1.6
БЧ		2	2	А-III-12-ГОСТ 5781-82; ℓ=1400	1	1.2
БЧ		3	3	А-I-6-ГОСТ 5781-82; ℓ=290	5	0.06

Привязан

Инв.№

ТП 901-3-239.87 КЖИ 68.0.0.0

Провер.	Левина	
Ст. инж.	Макарищева	
Рук. гр.	Строгин	
ГИП	Левина	
Н. контр.	Даниелевский	
Нач. отд.	Красавин	

Каркас плоский Кр 9

Стадия	Масса	Масштаб
Р	3.1	—
Лист	Листов	

ЦНИИЭП инженерного оборудования г. Москва

Формат А4

Инв.№ подл. | Подпись и дата | Взам. инв.№

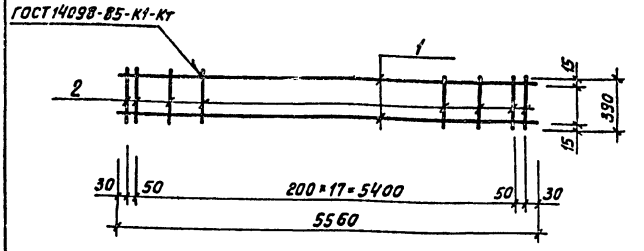

Формат	Зона	Поз.	Обозначение	Наименование	Кол.	Примеч.
				Детали		Масса ед. кг
БЧ		1	ТП 901-3-239.87 КЖИ. 69.0.01	А-III-20-ГОСТ 5781-82; ℓ=5560	2	27.8
БЧ		2	2	А-I-10-ГОСТ 5781-82; ℓ=380	20	4.7

Привязан

Инв.№

ТП 901-3-239.87 КЖИ. 69.0.00

Провер.	Левина	
Ст. инж.	Макарищева	
Рук. гр.	Строгин	
ГИП	Левина	
Н. контр.	Даниелевский	
Нач. отд.	Красавин	

Каркас плоский Кр 10

Стадия	Масса	Масштаб
Р	32.5	—
Лист	Листов	

ЦНИИЭП инженерного оборудования г. Москва

Копировал: Жлоя

Формат А4

Инв.№ подл. | Подпись и дата | Взам. инв.№

Альбом XIV

901-3-239.87

Формат	Зона	Поз.	Обозначение	Наименование	Кол.	Примеч.
				Детали		
Б4		1	ТП 901-3-239.87 КЖИ.81.0.0.1	Уголок Б-50х50х5 ГОСТ 8509-86 / Вст3кп2 ГОСТ 535-79		
				ℓ = 1250	2	4.73 кг
Б4		2	2	Уголок Б-50х50х5 ГОСТ 8509-86 / Вст3кп2 ГОСТ 535-79		
				ℓ = 600	2	2.28 кг
Б4		3	3	А-III-8-ГОСТ 5781-82: ℓ=230	10	0.09 кг

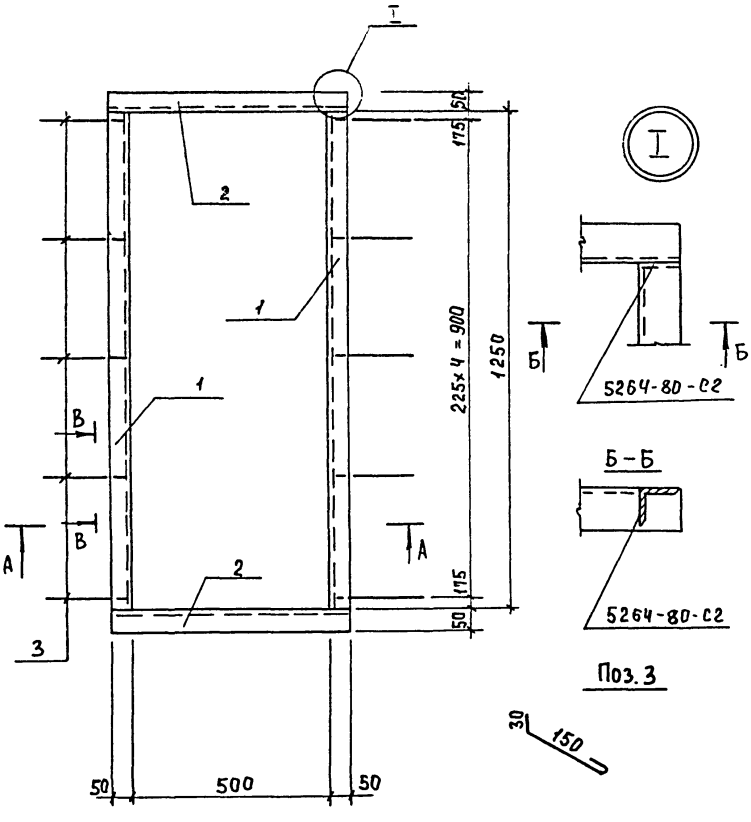

1. Сварку производить электродами Э-42 ГОСТ 9467-75, катет $h_{шв}$=6мм.
2. Покрытие: окрасить краской БТ-177 (ОСТ 6-10-426-79) по грунтовке ПФ-020 (ТУ 6-10-1940-84) или ГФ-021 (ГОСТ 25129-82).

Инв. № подл. | Подпись и дата | Взам. инв. №

Привязан

Инв. №

Провер.	Стронгин	
Инж.	Кирсанова	
Вединж.	Смыслова	
ГИП	Левина	
Н.контр.	Письман	
Нач.отд.	Красавин	

ТП 901-3-239.87 КЖИ.81.0.0.0

Рама металлическая РМ1

Стадия	Масса	Масштаб
Р	14.92	—
Лист	Листов 1	

ЦНИИЭП инженерного оборудования г. Москва

Формат А3

22486-05

Альбом XIV

901-3-239.87

Формат	Зона	Поз.	Обозначение	Наименование	Кол.	Примеч.
				Детали		
БЧ		1	ТП 901-3-239.87 КЖИ.820.0.1	Швеллер 10 ГОСТ 8240-86 / Вст3кп2-1 ГОСТ 535-79		
				ℓ=1000	2	8,6 кг
БЧ		2	2	Швеллер 10 ГОСТ 8240-86 / Вст3кп2-1 ГОСТ 535-79		
				ℓ=682	2	5,7 кг
БЧ		3	3	А-III-8-ГОСТ 5781-82; ℓ=230	10	0,09 кг

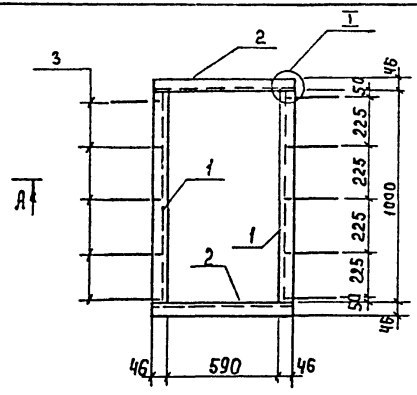

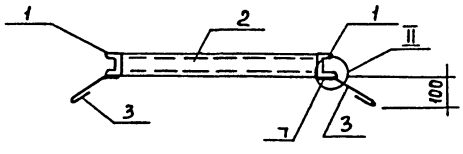

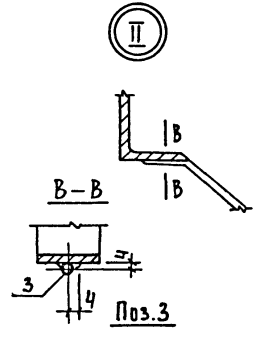

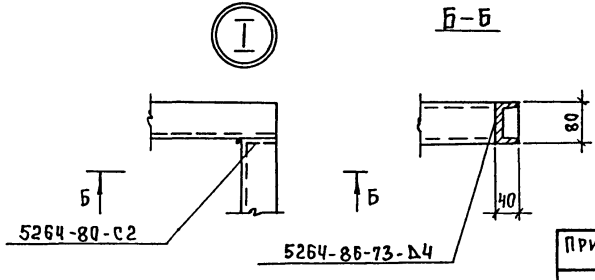

1. Сварку производить электродами Э-42 ГОСТ 9467-75, $h_{шв}$ = 6 мм.
2. Покрытие: окрасить краской БТ-177 по Ост 6-10-426-79 по грунтовке ПФ-020 (ТУ 6-10-1940-84) или ГФ-021 (ГОСТ 25129-82).

Взам. инв. № | Подпись и дата | Инв. № подл.

Привязан	Провер	Строгин	
	Инж.Кн.	Кирсанова	
	Вед.инж	Смыслова	
	ГИП	Левина	
Инв. №	Н.контр	Письман	
	Нач.отд.	Красавин	

ТП 901-3-239.87 КЖИ. 82.0.0.0

Рама металлическая Рм 2

Стадия	Масса	Масштаб
Р	29,2	
Лист	Листов 1	

ЦНИИЭП инженерного оборудования г. Москва

Формат А3

22486-05

Альбом XIV

901-3-239.87

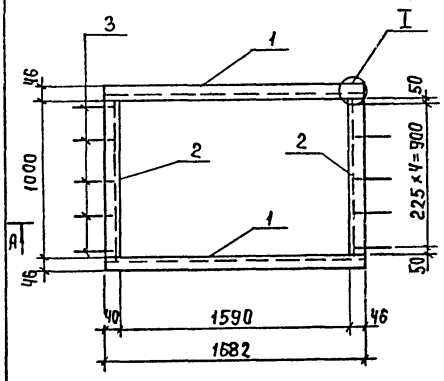

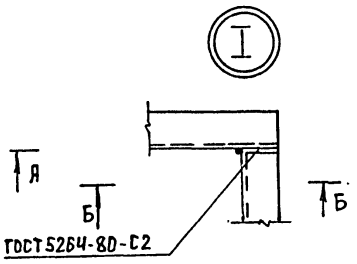

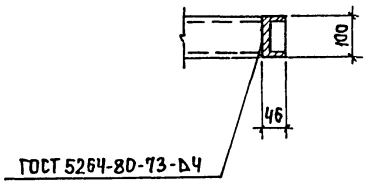

А – А

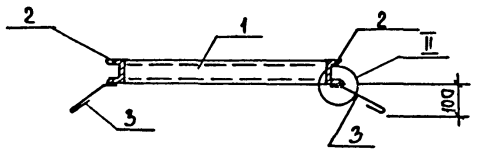

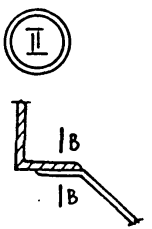

В – В

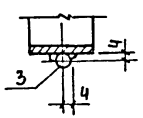

Поз.3

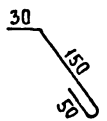

Форм.	Зона	Поз.	Обозначение	Наименование	Кол.	Примеч.
				Детали		
БЧ		1	ТП 901-3-239.87 КЖИ.53.0.0.1	Швеллер 10 ГОСТ 8240-72* Вст3кп2-II ГОСТ 535-79		
				ℓ=1682 мм	2	14.45 кг
БЧ		2	2	Швеллер 10 ГОСТ 8240-72* Вст3кп2-II ГОСТ 535-79		
				ℓ= 1000	2	8.59 кг
БЧ		3	3	А-III-8-ГОСТ 5781-82; ℓ=230	10	0.09 кг

1. Сварку производить электродами Э-42 ГОСТ 9467-75 $h_{шв}$=6 мм.
2. Покрытие: окрасить краской БТ-177 (ост 6-10-426-79) по грунтовке ПФ-020 (ТУ 6-10-1940-84) или ГФ-021 (ГОСТ 25129-82).

Инв.№ подл. | Подпись и дата | Взам. инв.№

Привязан

Инв.№

Провер.	Строгин	
Инжен.	Кирсанова	
Вед.инж.	Смыслова	
ГИП	Левина	
Н.контр.	Письман	
Нач.отд.	Красавин	

ТП 901-3-239.87 КЖИ.86.0.0.0

Рама металлическая РМ3

Стадия	Масса	Масштаб
Р	47.0	—
Лист	Листов 1	

ЦНИИЭП инженерного оборудования г. Москва

Формат А3

22486-05

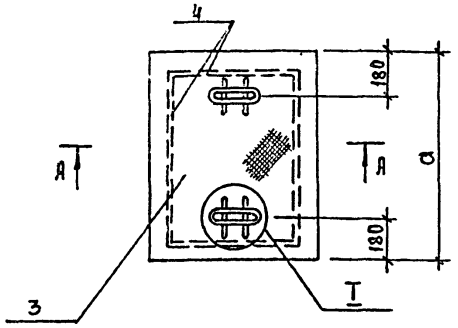

Б–Б

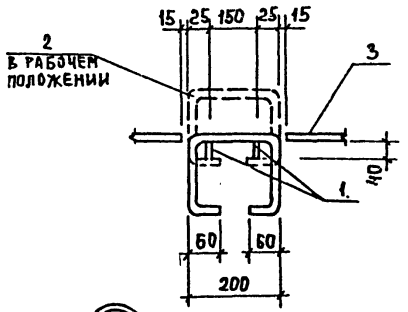

Обозначение		Марка	Размеры а	Размеры б	Масса кг
ТП 901-3-239.87	83.0.0.0	Щ1	600	600	19,8
	-01	Щ2	700	700	24,8
	-02	Щ3	1100	650	33,6
	-03	Щ4	1500	850	53,9

А–А

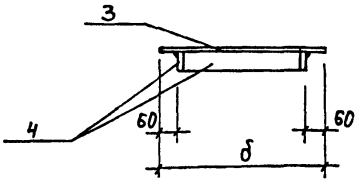

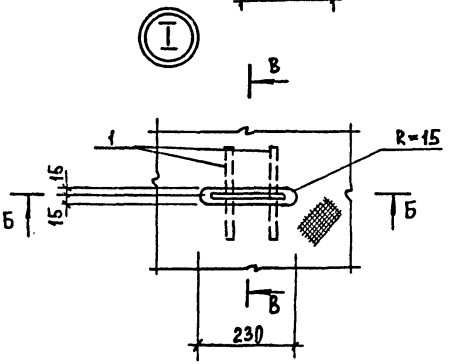

В–В

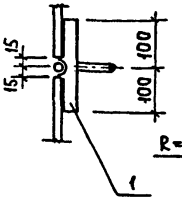

Поз.1

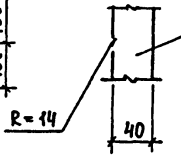

а–а



Сварка ручная дуговая

1. Сварку производить электродами Э42 ГОСТ 9467-75.
2. Состав защитного покрытия: масляная краска (ГОСТ 8292-85) в 2 слоя по грунтовке ПФ-020 (ТУ6-10-1940-84).

Инв. № подл. | Подпись и дата | Взам. инв. №

Привязан			
Инв. №			
Провер	Стронгин		
Ст. инж	Саранча		
Вед. инж	Смыслова		
ГИП	Левина		
Н. контр	Письман		
Нач. отд	Красавин		

ТП 901-3-239.87 КЖИ.83.0.0.0 СБ

Щит металлический ЩІ÷Щ4
Сборочный чертеж

Стадия	Масса	Масштаб
Р	см. таблицу	—
Лист 1	Листов 2	

ЦНИИЭП инженерного оборудования г. Москва

Формат А3

22486-05

Формат	Зона	Поз	Обозначение	Наименование	Кол.	Примечание
				Документация		
			ТП 901-3-239.87	КЖИ.83.0.0.0 СБ		
				Детали		
				полоса Б-6х40 ГОСТ 82-70 универсал. Вст3кп2-1 ГОСТ 14637-79		
		1		ℓ = 200	4	0,5
		2		АI-16-ГОСТ 5781-82; ℓ = 620	2	0,98
				Переменные данные для исполнения		
				- КЖИ.83.0.0.0		
				Детали		
		3		лист ромб. К-4,0х600х600	1	12.0
				Вст3сп ГОСТ 8568-77*		
				полоса Б-6х40 ГОСТ 82-70 универсал. Вст3кп2-1 ГОСТ 14637-79		
		4		ℓ = 1920	1	3.8
				- КЖИ.83.0.0.0-01		
				Детали		
		3		лист ромб. К-4,0х700х700	1	16,4
				Вст3сп ГОСТ 8568-77*		
				полоса Б-6х40 ГОСТ 82-70 универс. Вст3кп2-1 ГОСТ 14637-79		
		4		ℓ = 2320	1	4,4

Формат	Зона	Поз	Обозначение	Наименование	Кол	Примечание
				КЖИ.83.0.0.0-02		
				Детали		
		3		лист ромб. К-4,0х1100х650	1	23,9
				Вст3сп ГОСТ 8568-77		
				полоса Б-6х40 ГОСТ 82-70 универс. Вст3кп2-1 ГОСТ 14637-79		
		4		ℓ = 3020	1	5.7
				КЖИ.83.0.0.0-03		
				Детали		
		3		лист ромб. Б К-4,0х850х1500	1	41.1
				Бст3сп ГОСТ 8568-77*		
		4		полоса Б-6х40 ГОСТ 82-70*		
				универс. Вст3кп2-1 ГОСТ 14637-79		
				ℓ = 4220	1	7,8

Альбом XIV

901-3-239.87

Инв. № подл. | Подпись и дата | Взам. инв. №

Инв. №

ТП 901-3-239.87 КЖИ.83.0.0.0 Лист 2

Альбом XIV

901-3-239.87

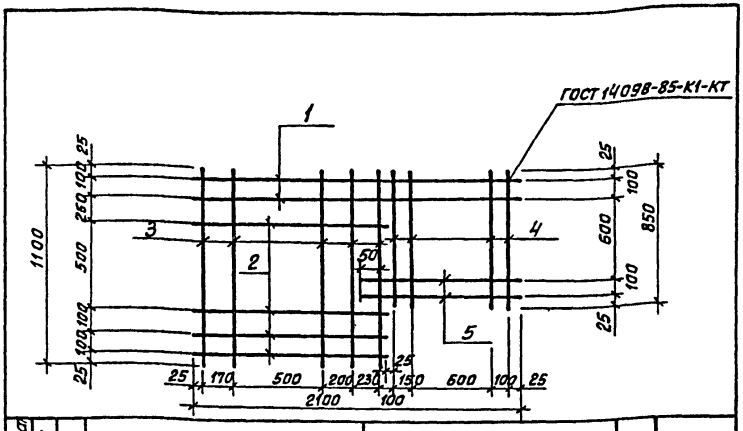

Формат	Зона	Поз.	Обозначение	Наименование	Кол.	Примеч.
				Детали		
БЧ		1	ТП 901-3-239.87-КЖИ.91.0.0.1	А-II-10-ГОСТ 5781-82 ℓ=2100	2	1.3 кг
БЧ		2	2	А-II-10-ГОСТ 5781-82 ℓ=1150	4	0.70 кг
БЧ		3	3	А-II-10-ГОСТ 5781-82 ℓ=1100	5	0.7 кг
БЧ		4	4	А-II-10-ГОСТ 5781-82 ℓ=850	4	0.5 кг
БЧ		5	5	А-II-10-ГОСТ 5781-82 ℓ=1025	2	0.66 кг

Привязан

Инв. №

Взам. инв. № | Подпись и дата | Инв. № подл.

ТП 901-3-239.87		КЖИ 91.0.0.0	
Сетка арматурная С1		Стадия: Р	Масса: 12.2
		Масштаб: —	
Провер.	Строгин	Лист	Листов 1
Ст. инж.	Саранча	ЦНИИЭП инженерного оборудования г. Москва	
Вед. инж.	Смыслова		
ГИП	Левина		
Н. контр.	Письман		
Нач. отд.	Красавин		

Формат А4

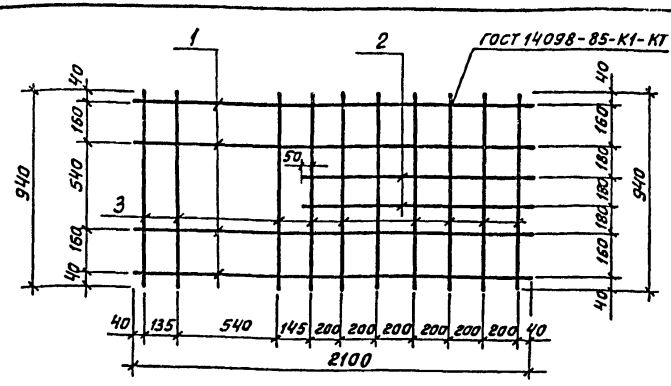

Формат	Зона	Поз.	Обозначение	Наименование	Кол.	Примеч.
				Детали		
БЧ		1	ТП 901-3-239.87-КЖИ.92.0.0.1	А-II-10-ГОСТ 5781-82 ℓ=2100	4	1.30 кг
БЧ		2	2	А-II-10-ГОСТ 5781-82 ℓ=1290	2	0.83 кг
БЧ		3	3	А-II-10-ГОСТ 5781-82 ℓ=940	10	0.6 кг

Привязан

Инв. №

ТП 901-3-239.87		КЖИ 92.0.0.0	
Сетка арматурная С2		Стадия: Р	Масса: 12.8
		Масштаб: —	
Провер.	Строгин	Лист	Листов 1
Ст. инж.	Саранча	ЦНИИЭП инженерного оборудования г. Москва	
Вед. инж.	Смыслова		
ГИП	Левина		
Н. контр.	Письман		
Нач. отд.	Красавин		

Копировал: Хлом

Формат А4

Альбом XIV

901-3-239.87

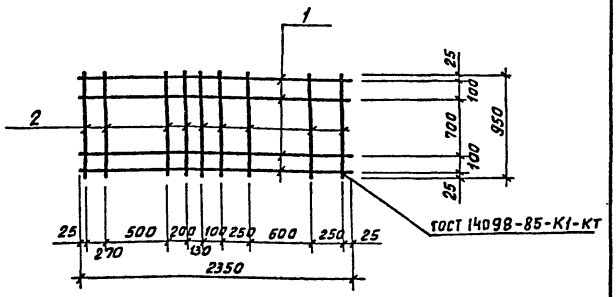

Формат	Зона	Поз.	Обозначение	Наименование	Кол.	Примеч.
				Детали		
БЧ		1	ТП 901-3-239.87	А-III-10-ГОСТ 5781-82; ℓ=2350	4	1,5кг
БЧ		2		А-III-10-ГОСТ 5781-82; ℓ= 950	9	0,7кг

Взам. инв.№ | Подп. и дата | Инв.№ подл.

Инв.№

Провер.	Стронгин		
Ст. инж.	Саранча		
Вед. инж.	Смыслова		
ГИП	Левина		
Н. контр.	Письман		
Нач. отд.	Красавин		

ТП 901-3-239.87 КЖИ.93.0.0.0

Сетка арматурная С3

Стадия	Масса	Масштаб
Р	12.3	—
Лист	Листов 1	

ЦНИИЭП инженерного оборудования г. Москва

Формат А4

Альбом XIV

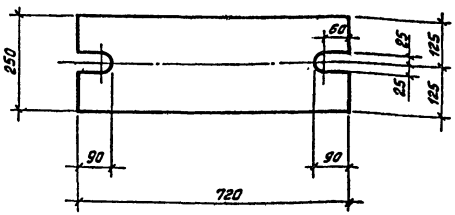

Покрытие: ГОР.Ц.50-60

Взам. инв.№ | Подп. и дата | Инв.№ подл.

Инв.№

Провер.	Стронгин		
Ст. инж.	Лазарева		
Вед. инж.	Смыслова		
Рук. гр.	Стронгин		
ГИП	Левина		
Н. контр.	Письман		
Нач. отд.	Красавин		

ТП 901-3-239.87 КЖН.85.0.0.0

Соединительный элемент МС3

Стадия	Масса	Масштаб
Р	28.26	—
Лист	Листов 1	

Полоса 5-20×2500 ГОСТ 82-70
В Ст3кп2-1 ГОСТ 14637-79

ЦНИИЭП инженерного оборудования г. Москва

Копировал: Хлам

Формат А4

22486-05

Форм.	Зона	Поз.	Обозначение	Наименование	Кол	Примеч.
				Сборочные единицы		
		1	ТП 901-3-239.87	Уголок $\frac{Б160\times160\times10\ ГОСТ\ 8509-86}{Вст3\ ГОСТ\ 535-79}$ $\ell=1000$	1	24.7
		2		А-III-8-ГОСТ 5781-82 ℓ=380	4	0.15

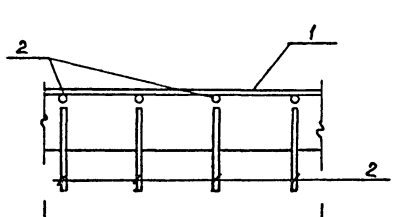

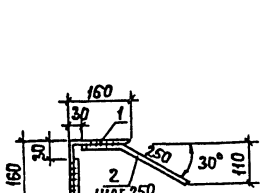

Приварка стержней внахлестку ручной дуговой сваркой.

Привязан			
Инв. №			
Провер.	Строгин		
Ст.инж.	Макаричева		
Рук. гр.	Строгин		
Г И П	Левина		
Н.контр.	Письман		
Нач.отд.	Красавин		

ТП 901-3-239.87 КЖИ.94.0.0.0

Изделие закладное МН1

Стадия	Масса	Масштаб
Р	25,3	—
Лист	Листов 1	

ЦНИИЭП инженерного оборудования г. Москва

Формат А3

22486-05

Инв. № подл. | Подпись и дата | Взам. инв. №

Госстрой СССР
ЦЕНТРАЛЬНЫЙ ИНСТИТУТ ТИПОВОГО ПРОЕКТИРОВАНИЯ
Свердловский филиал
620062, г.Свердловск-62, ул.Чебышева,4
Заказ №535 Инв.№ 22486-05 тираж 215
Сдано в печать 28.12. 1987г цена 1-22

gost.e-ecolog.ru