ТИПОВОЙ ПРОЕКТ
901-3-25288

БЛОК ДОПОЛНИТЕЛЬНЫХ РЕАГЕНТОВ ДЛЯ СТАНЦИИ ОЧИСТКИ ВОДЫ ПОВЕРХНОСТНЫХ ИСТОЧНИКОВ МУТНОСТЬЮ ДО 1500 мг/л ПРОИЗВОДИТЕЛЬНОСТЬЮ 20,0 тыс. $м^3$/сутки

Альбом 4

23532-04 Строительные изделия

СП ЦИПП 620062, г.Свердловск, ул. Чебышева, 4
Зак. 4515 инв. 23532-04 тираж 70
Сдано в печать 22.08.1989 г. Цена 1-68

gost.e-ecolog.ru

инв 23532-04

ТИПОВОЙ ПРОЕКТ

901-3-252.88

БЛОК ДОПОЛНИТЕЛЬНЫХ РЕАГЕНТОВ ДЛЯ СТАНЦИИ ОЧИСТКИ ВОДЫ ПОВЕРХНОСТНЫХ ИСТОЧНИКОВ МУТНОСТЬЮ ДО 1500 мг/л ПРОИЗВОДИТЕЛЬНОСТЬЮ 20,0 тыс. $м^3$/сутки

Альбом 4

23532-04

Строительные изделия

Разработан
ЦНИИЭП инженерного оборудования
городов жилых и общественных зданий
Главный инженер института /А.Г. Кетаов/
Главный инженер проекта /Е.А. Беляева/

Утвержден Госгражданстроем
приказ № 242 от 29 июля 1986г.

© СФ ЦИТП Госстрой СССР, 1988г.

СОДЕРЖАНИЕ АЛЬБОМА

Обозначение	Наименование	Стр.
т.п. 901-3-250.88 КЖ.И ТУ	Технические условия	3
КЖ.И 50.0.00	Балка 1БСТ6-2АIVт-1	4
КЖ.И 51.0.00	Балка 1БСТ6-3АIVт-1	5
КЖ.И 52.0.00	Балка 1БСТ6-5АIVт-1	6
КЖ.И 60.0.00	Колонна К84-4-1, К84-4-2	7,8
	К84-4-3, К84-4-4; К84-4-5	
КЖ.И 61.0.00	Колонна К84-23-1, К84-23-2,	9,10
	К84-23-3	
КЖ.И 70.0.00	Плиты покрытия 1ПГ-3АтVт-90ФН-300П-1	11
	1ПГ-3АтVI-90ФН-300П-2, 1ПГ-3АтVт-90ФН-300П-3	
КЖ.И 71.0.00	Плиты покрытия 1ПВТ-4АтVт-90ФН-300П-1	12
КЖ.И 72.0.00	Плиты покрытия 1ПВКО-4АтVт-90ФН-300П-1	13
КЖ.И. 10.0.00	Сетка арматурная С1	14
КЖИ 11.0.00.	Сетка арматурная С2	
КЖ.И 20.0.00	Щит металлический Щ1	15
КЖ.И 81.0.00	Рама металлическая РМ1	16
КЖ.И 82.0.00	Рама металлическая РМ2	17
КЖ.И 30.0.00	Каркас плоский	18
	Кр1, Кр4	
КЖ.И 31.0.00	Каркас плоский	19
	Кр2, Кр3, Кр5	
КЖ.И 40.0.00	Панель стеновая ПС.63.12.2,5-5Л-Ат2-1	20
КЖ.И 12.0.00	Сетка арматурная С3	21
КЖ.И 83.0.00	Изделие закладное МН1	

Инв. № подл. | Подпись и дата | Взам. инв. №

Альбом 4

В альбоме даны железобетонные, арматурные и закладные изделия.

Сборные железобетонные колонны приняты по серии 1.423-3 с дополнениями по данному альбому. Сборные железобетонные балки приняты по серии 1.462.1-10/80 с дополнениями по данному альбому

Сборные железобетонные плиты покрытия - по серии 1.465.1-10/82 с дополнениями по данному альбому.

Бетон сборных конструкций принят по морозостойкости: марки F50 - для колонн, балок и плит покрытия; по водонепроницаемости - марки W2, в соответствии с требованиями ГОСТ 26633-85 „Бетон тяжелый. Технические условия."

Сборные железобетонные стеновые панели приняты по серии 1.030.1-1 с дополнениями по данному альбому.

Бетон для стеновых панелей по морозостойкости принят марки F 75, по водонепроницаемости - марки W 2.

Арматурные и закладные изделия должны изготовляться в соответствии с ГОСТ 10922-75 „Арматурные изделия и закладные детали сварные для железобетонных конструкций. Технические требования и методы испытаний."

На поверхность закладных деталей нанести цинковые покрытие толщиной 50 мкм в соответствии с требованиями СНиП 2.03.11-85 „Защита строительных конструкций от коррозии." и СНиП 3.04.03-85 „Защита строительных конструкций и сооружений от коррозии."

Покрытие поверхности металлоконструкций осуществляется масляной краской (ГОСТ 8292-85) за 2 раза, которая наносится по грунтовкам ГФ-021 (ГОСТ 25129-82) или ГФ-0119 (ГОСТ 23343-78) в соответствии с требованиями СНиП 2.03.11-85.

Дополнительные закладные изделия крепятся к пространственному каркасу колонн с помощью отдельных стержней по узлам, разработанным в серии 1.423-3. вып.1.

Инв. № подл. | Подпись и дата | Взам. инв. №

Привязан				ТП 901-3-252.88	КЖ.ИТУ
		Провер.	Строгин	Технические условия	Стадия: Р; Лист: 1; Листов: 1
		Вед. инж.	Макарищев		ЦНИИЭП инженерного оборудования г. Москва
		ГИП	Левина		
		Н. контр.	Даниалевский		
Инв. №		Нач. отд.	Красабин		

Копировал: Алешикова. Формат: А3

Формат	Зона	Поз.	Обозначение	Наименование	Кол.	Примечание
				Документация		
А3			тп 901-3-252.88 КЖ.И ТУ	Технические условия		
				Сборочные единицы		
А3		1	1.462.1-10/80.1-1-01	1БСТ6-2АIVт	1	
				Изделия закладные		
А4		2	1.462.1-10/80.2-100	М5	2	
А4		3	1.462.1-10/80.2-110	М6	1	
А4		4	1.462.1-10/80.2-120	М7	2	

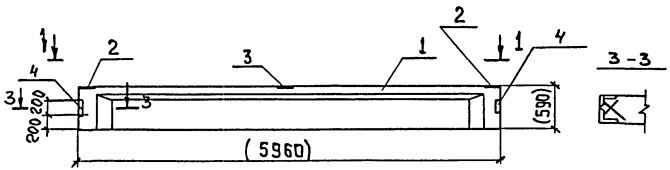

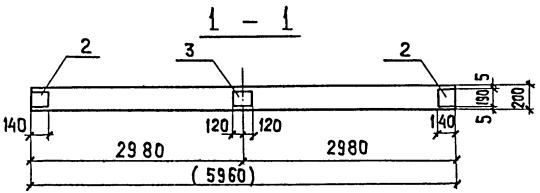

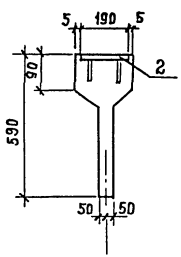

Ведомость расхода стали на дополнительные закладные изделия на элемент, кг

Марка элемента	Изделия закладные									Всего
	Арматура класса А-III			Прокат марки Вст3кп2						
	ГОСТ 5781-82			ГОСТ 8510-86			ГОСТ 103-76			
	ф8	ф10	Итого	∠90 56×35		Итого	S6		Итого	
1БСТ6-2АIVт-1	0,48		0,48				4,42		4,42	4,9

Привязан			
Инв.№			

Провер.	Строгин	
Вед.инж.	Макарищева	
ГИП	Левина	
Н.контр.	Данилевский	
Нач.отд.	Красавин	

тп 901-3-252.88 КЖ.И 50.0.0.0

Балка 1БСТ6-2АIVт-1

Стадия	Масса	Масштаб
Р	1150	1:50
Лист	Листов 1	

ЦНИИЭП Инженерного Оборудования г. Москва

Альбом 4

Инв.№ подл. | Подпись и дата | Взам.инв.№

Копировал: Хюппенен Формат А2

Альбом 4

Рис 1

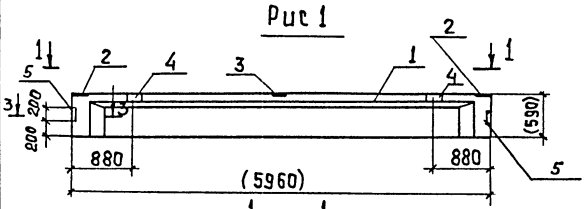

1 – 1

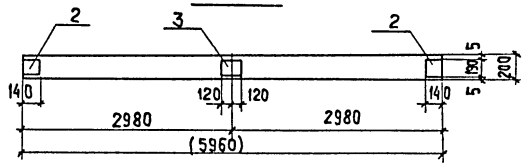

Рис 2

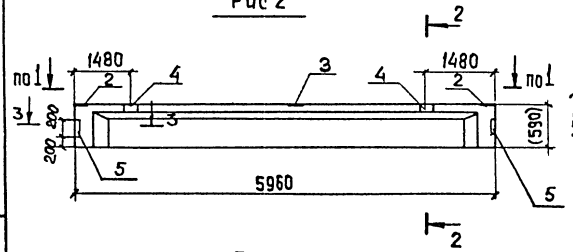

2-2
(М1-15)
(200)

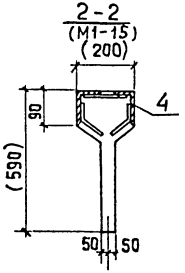

3-3



Формат	Зона	Поз.	Обозначение	Наименование	Кол. на изд.	Кол. испол. на КЖ.И 01		Примечание
				Документация				
А3			тп 901-3-252.88 КЖ.И ТУ	Технические условия				
				Сборочные единицы				
А3		1	1.462.1-10/80.1-1-02	1БСТ6-3АIVТ	1	1		
				Изделия закладные				
А4		2	1.462.1-10/80.2-100	М5	2	2		
А4		3	1.462.1-10/80.2-110	М6	1	1		
А4		4	1.462.1-10/80.2-120-01	М8	2	2		
А4		5	1.462.1-10/80.2-120	М7	2	2		

Ведомость расхода стали на дополнительные закладные изделия на элемент, кг

Марка элемента	Изделия закладные									Всего
	Арматура класса А-III			Прокат марки Вст3 кп2						
	ГОСТ 5781-82			ГОСТ 8510-86			ГОСТ 103-76			
	ф8	ф10	Итого	Z90 56х5,5		Итого	S6		Итого	
1БСТ6-3АIVТ-1	0,48	1,2	1,68	6,2		6,2	4,42		4,42	12,9
1БСТ6-3АIVТ-2	0,48	1,2	1,68	6,2		6,2	4,42		4,42	12,3

1. Размеры в скобках - для справок.

Обозначение	Марка	Рис
тп 901-3-250.88 КЖ.И 51.0.00	1БСТ6-3АIVТ-1	1
-01	1БСТ6-3АIVТ-2	2

Привязан

Провер.	Строгин	
Вед.инж.	Макарищева	
ГИП	Левина	
Н.контр.	Данилевский	
Нач.отд.	Красавин	

тп 901-3-252.88 КЖ.И 51.0.00

Балка 1БСТ6-3АIVТ-1 1БСТ6-3АIVТ-2

Стадия	Масса	Масштаб
Р	1150	1:50
Лист	Листов 4	

ЦНИИЭП Инженерного оборудования г. Москва

Копировал: Хюпленен Формат А2

Инв.№ подл. | Подпись и дата | Взам. инв.№

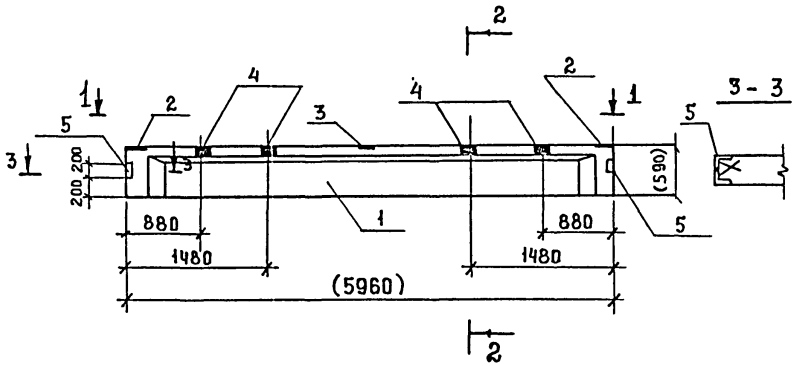

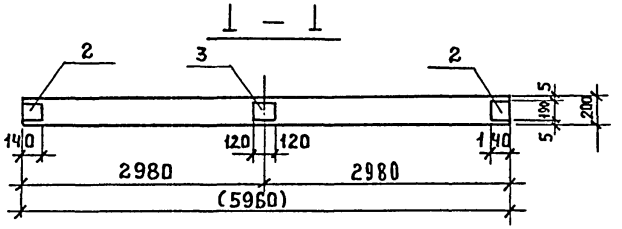

2 - 2

М 1:15

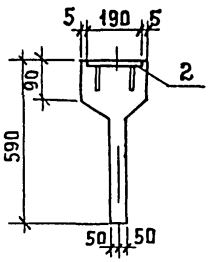

Формат	Зона	Поз.	Обозначение	Наименование	Кол.	Примечание
				Документация		
А3			ТП 901-3-252.88 КЖ.И ТУ	Технические условия		
				Сборочные единицы		
А3		1	1.462.1-10/80.1-1	1БСТБ - 5А IV Т	1	
				Изделия закладные		
А4		2	1.462.1-10/80.2-100	М5	2	
А4		3	1.462.1-10/80.2-110	М6	1	
А4		4	1.462.1-10/80.2-120-01	М8	4	
А4		5	1.462.1-10/80.2-120	М7	2	

Ведомость расхода стали на дополнительные закладные изделия на элемент, кг

Марка элемента	Изделия закладные									Всего
	Арматура класса			Прокат марки						
	А-III			В СТ 3 КП 2						
				ГОСТ В 510-86			ГОСТ			
	⌀8	⌀10	Итого	∠90 56×5,5	∠80 56×5,5	Итого	S6		Итого	
1БСТБ-5А IV Т-1	0,48	4.22	2,88	12,4	6,92	12,4	4,42		4,42	30,84

Размеры в скобках - для справок.

Альбом 4

Инв. № подл.	Подпись и дата	Взам. инв. №

Привязан			
Инв. №			

Провер.	Стронгин	
Вед. инж.	Макарищева	
Гип	Левина	
Н. контр.	Данилевский	
Нач. отд.	Красавин	

ТП 901-3-252.88 КЖ.И 52.00.0

Балка БСТБ-5А IV Т

Стадия	Масса	Масштаб
	1500	1:50

Лист | Листов

ЦНИИЭП инженерного оборудования г. Москва.

Копировал: Петрова

Альбом 4

Рис 1

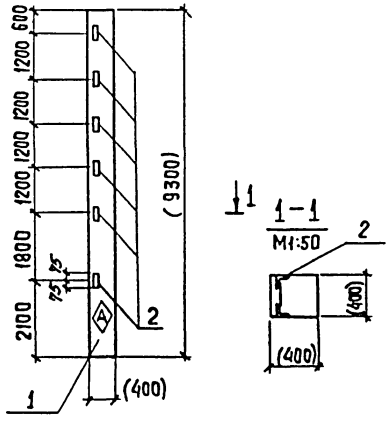

Формат	Зона	Поз.	Обозначение	Наименование	Кол. на исполн. КЖ.Ц —	01	02	03	04				Примечание
				Документация									
А3			ТП 901-3-252.88 КЖ.ЦТУ	Технические условия									
			1.423-3 Вып. 0-1	Железобетонные колонны прямоугольного сечения для одноэтажных производственных зданий без мостовых кранов высотой до 9,6м									
				Сборочные единицы									
А3		1	1.423-3 Вып.1	Колонна К84-4	1	1	1	1	1				
				Изделие закладное									
А4		2	1.423-3 Вып.2	М1-14	6	6	6	6	6				
А4		3	1.423-3 Вып.2	М1-12-1		6	2	2	2				

Обозначение	Марка	Рис
ТП 901-3-252.88КЖ.Ц 60.0.00	К84-4-1	1
-01	К84-4-2	2
-02	К84-4-3	3
-03	К84-4-4	4
-04	К84-4-5	5

Размеры в скобках - для справок.

Привязан

Инв. №

Инв.№ подл. | Подпись и дата | Взам. инв.№

ТП 901-3-252.88 КЖ.Ц 60.0.0.0

Колонна К84-4-1, К84-4-2, К84-4-3, К84-4-4, К84-4-5

Стадия	Масса	Масштаб
Р	3700	1:100

Лист 1 | Листов 2

ЦНИИЭП инженерного оборудования г. Москва

Провер	Строгин	
Вед. инж.	Макеричева	
ГИП	Левина	
Н. контр.	Данилевский	
Нач. отд.	Красавин	

Копировал: Хюппенен

Формат А3

Альбом 4

Рис 2
(остальные закладные см. Рис1)

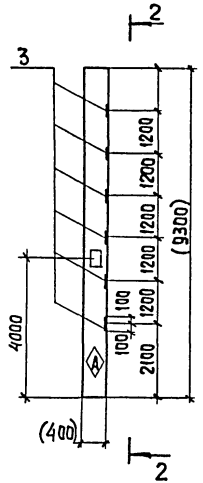

Рис 3
(остальные закладные см. Рис1)

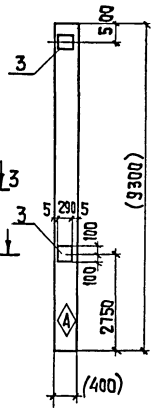

Рис 4
(остальные закладные см. рис.1)

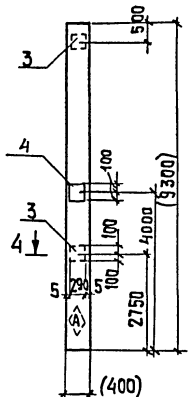

Рис 5
(остальные закладные см рис.1)

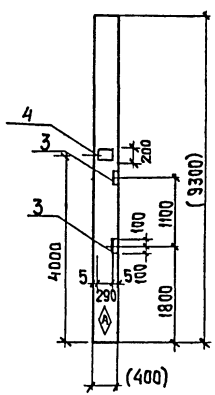

3-3
(М1:50)

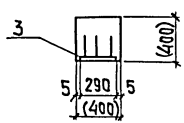

4-4
(М1:50)

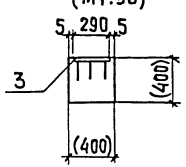

Ведомость расхода стали на дополнительные закладные изделия на элемент, кг

Марка элемента	Изделия закладные									Всего
	Арматура класса			Прокат марки						
	A III			Вст3 кп2						
	ГОСТ 5781-82			ГОСТ 8509-86			ГОСТ 103-76			
	ф12		Итого	∠63×63×5		Итого	S10		Итого	
К84-4-1	2,1		2,1	8,7		8,7				10,8
К84-4-2	10,5		10,5	8,7		8,7	27,6		27,6	46,8
К84-4-3	4,9		4,9	8,7		8,7	9,2		9,2	22,8
К84-4-4	4,9		4,9	8,7		8,7	9,2		9,2	22,8
К84-4-5	4,9		4,9	8,7		8,7	9,2		9,2	22,8

Инв.№ подл. | Подпись и дата | Взам.инв.№

Привязан

Инв.№

ТП 901-3-252.88 КН.Ц 60.0.0.0

Лист 2

Копировал: Хюппенен

Формат А3

Рис 1

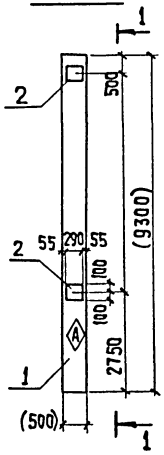

1–1

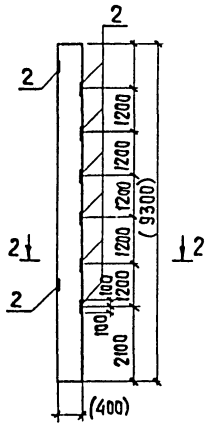

2–2

М1:50

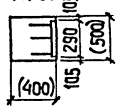

Формат	Зона	Поз	Обозначение	Наименование	Кол. на исп. кж.и —	01	02		Примечание
				Документация					
А3			ТП 901-3-252.88 КЖ.И ТУ	Технические условия					
			1.423-3 вып. 0-1	Железобетонные колонны прямоугольного сечения					
				для одноэтажных производственных зданий					
				без мостовых кранов высотой до 9,6м					
				Сборочные единицы					
А3		1	1.423-3 вып.1	Колонна К84-23	1	1	1		
				Изделия закладные					
А4		2	1.423-3 вып.2	М1-12-1	8	2			
А4		3	1.400-15. В1.210-41	М209-4	–	6	6		

Обозначение	Марка	Рис
ТП 901-3-252.88 КЖ.И 61.000	К84-23-1	1
-01	К84-23-2	2
-02	К84-23-3	3

Размеры в скобках – для справок.

Альбом 4

Инв. № подл.	Подпись и дата	Взам. инв. №

Привязан

Инв. №

Провер.	Стронгин	
Вед. инж.	Макарищева	
ГИП	Левина	
Н. конт.	Данилевский	
Нач. отд.	Красавин	

ТП 901-3-252.88 КЖ.И 61.0.0.0

Колонна К84-23-1; К84-23-2 К84-23-3

Стадия	Масса	Масштаб
Р	4700	1:100

Лист 1 Листов 2

ЦНИИЭП инженерного оборудования г. Москва

Копировал: Хюппенен Формат А3

Альбом 4

Рис.2

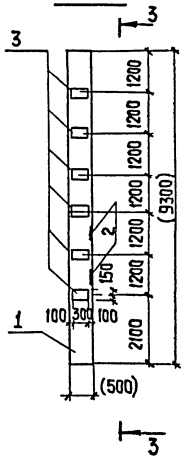

3 – 3

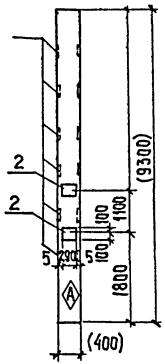

Рис 3

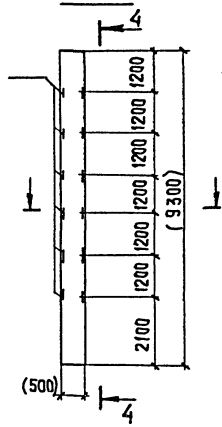

4 – 4

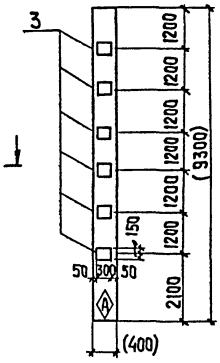

5-5

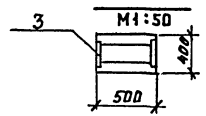

Ведомость расхода стали на дополнительные закладные изделия на элементы, кг

Марка элемента	Изделия закладные									Всего
	Арматура класса			Прокат марки						
	A-III			Вст3кп2						
	ГОСТ 5781-82			ГОСТ 103-76						
	ф12		Итого	S10					Итого	
КВ4-23- 1	11,2		11,2	36,8					36,8	48,0
КВ4-23- 2	8,8		8,8	94,8					94,8	103,6
КВ4-23- 3	6,0		6,0	85,2					85,2	91,2

Инв.№ подл. | Подпись и дата | Взам. инв.№

Привязан

Инв.№

ТП 901-3-252.88 КН.Ц 61.0.0.0

Лист 2

Копировал: Хюппенен Формат А2

Альбом 4

Рис.1

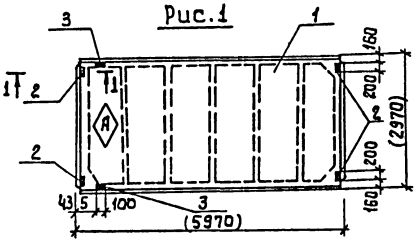

Рис.2

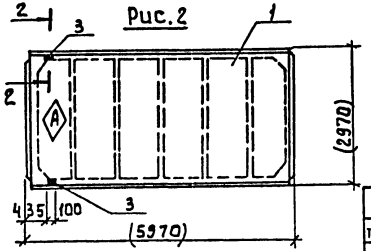

Рис.3

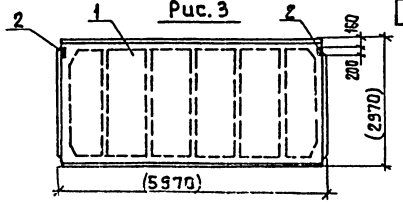

1-1

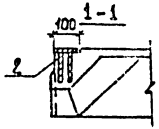

2-2 (повернуто)

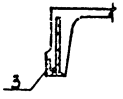

Формат	Зона	Поз.	Обозначение	Наименование	Кол. на изделие КЖ.И					Примечание
					–	-01	-02			
				Документация						
А3			тп 901-3-252.88 КЖ.ИТУ	Технические условия						
				Сборочные единицы						
А3		1	1.465.1-10/88 вып. 1-03	1ПГ-3АтУТ-90ФН-300П	1	1	1			
				Изделия закладные						
		2	ГОСТ 22701.0-77	М8	4	–	2			
		3	ГОСТ 22701.0-77	М9	2	2	–			

Обозначение	Марка	Рис.
тп901-3-252.88КЖ.И70.000	1ПГ-3АтУТ-90ФН-300П	1
-01	-2	2
-02	-3	3

Ведомость расхода стали на дополнительные закладные изделия на элемент, кг

Марка элемента	Изделия закладные								Всего
	Арматура класса			Прокат марки					
	А-III			В ст 3 кп2					
	ГОСТ 5781-82			ГОСТ 8509-86			ГОСТ 103-76		
	ф10	ф14	Итого	16×8	Итого	S8		Итого	
1ПГ-3АтУТ-90ФН-300П	2.2	0.2	2.4	1.7	1.7	5.2		5.2	9.3
-2	0.6	0.2	0.8	1.7	1.7				2.5
-3	0.8		0.8			2.6		2.6	3.4

1. Знак Ⓐ нанести несмываемой краской.
2. Размеры в скобках – для справок.

Инв.№ подл. | Подпись и дата | Взам.инв.№

Привязан

Инв.№

Провер.	Строгин	
Вед.инж.	Макарщева	
ГИП	Левина	
Н.контр.	Данилевский	
Нач.отд.	Хисавин	

тп 901-3-252.88 КЖ.И 70.0.0.0

Плита покрытия
1ПГ-3АтУТ-90ФН-300П-1
1ПГ-3АтУТ-90ФН-300П-2
1ПГ-3АтУТ-90ФН-300П-3

Стадия	Масса	Масштаб
Р	3600	1:100
Лист	Листов +	

ЦНИИЭП инженерного оборудования г. Москва

Копировал: Алешикова

Формат: А3

Альбом 4

Рис.1

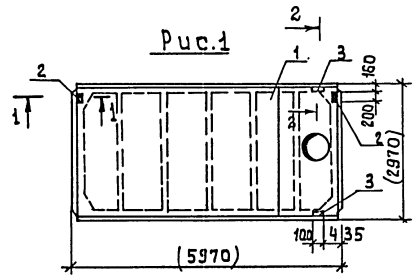

Формат	Зона	Поз.	Обозначение	Наименование	Кол. на исп. КЖИ –			Примечание
				Документация				
А3			тп.901-3-252.88 КЖИ.и ТУ	Технические условия				
				Сборочные единицы				
		1	1.465.1-10/82.1-09	1ПВ7-4АтVТ-90ФН-300П	1			
				Изделия закладные				
		2	ГОСТ 22701.0-77	М8	2			
		3	ГОСТ 22701.0-77	М9	2			

1-1

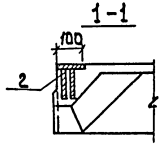

2-2 (повернуто)

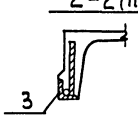

Ведомость расхода стали на дополнительные закладные изделия на элемент, кг

Марка элемента	Изделия закладные								Всего
	Арматура класса А-III			Прокат марки Вст3кп2					
	ГОСТ 5781-82			ГОСТ 8509-86			ГОСТ 103-76		
	Ф10	Ф14	Итого	L 70×8		Итого	S 8	Итого	
1ПВ7-4АтVТ-90ФН-300П	1.4	0.2	1.6	1.7		1.7	2.6	2.6	5.9

1. Размеры в скобках – для справок.

Привязан		тп 901-3-252.88	КЖИ 71.0.0.0
Инв.№		Плита покрытия 1ПВ7-4АтVТ-90ФН-300П-1	Стадия: Р; Масса: 3900; Масштаб: 1:100; Лист; Листов 1
Провер.	Строгин		
Вед.инж	Макарищева		
ГИП	Левина		
Н.контр	Даниевский		
Нач.отд	Красавин		ЦНИИЭП инженерного оборудования г. Москва

Инв.№ подл. | Подпись и дата | Взам.инв.№

Копировал: Алешикова

Формат: А3

Альбом 4

Формат	Зона	Поз.	Обозначение	Наименование	Кол.	Примечание
				Документация		
А3			тп 901-3-252.88 КЖ.И ТУ	Технические условия		
				Сборочные единицы		
		1	1.465.1-10/82.1-03	1ПВ10-4АтVТ-90ФН-300П	1	
				Изделия закладные		
		2	ГОСТ 22701.0-77	М9	2	

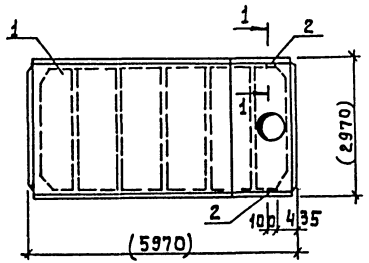

1-1 (повернуто)

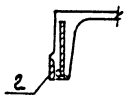

Ведомость расхода стали на дополнительные закладные изделия на элемент, кг

Марка элемента	Изделия закладные								Всего
	Арматура класса			Прокат марки					
	А-III			Вст3 кп2					
	ГОСТ 5781-82			ГОСТ 8509-86			ГОСТ 103-76		
	Ф10	Ф14	Итого	Итого			Итого		
1ПВ10-4АтVТ-90ФН-300П1	0.8	0.2	0.8	1.7		1.7			2.5

Размеры в скобках - для справок.

Привязан

Инв. №

Проверил	Стронгин		
Вед. инж.	Макарищева		
ГИП	Левина		
Н. контр.	Данилевский		
Нач. отд.	Красавин		

тп 901-3-252.88 КЖ.И 72.0.0.0

Плита перекрытия 1ПВ10-4АтVТ-90ФН-300П-1

Стадия	Масса	Масштаб
Р	3600	1:100
Лист	Листов	

ЦНИИЭП инженерного оборудования г. Москва

Инв. № подл. | Подпись и дата | Взам. инв. №

Копировал: Алешикова

Формат: А3

Альбом 4

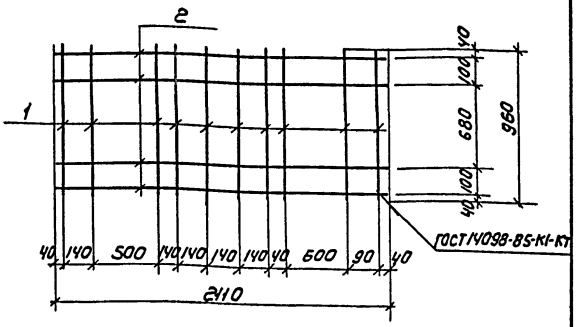

Формат	Зона	Поз.	Обозначение	Наименование	Кол	Примечание
				Документация		
А3			тп 901-3-252.88 КЖ.И ТУ	технические условия		
				Детали		
				ф10 А II ГОСТ 5781-82		
Б.Ч		1	тп 901-3-252.88 КЖ.И 11.0.0-1	ℓ = 960	10	0.57
Б.Ч		2	2	ℓ = 2110	4	1.30

Привязан

Инв.№:

Взам.инв.№ | Подпись и дата | Инв.№ подл.

Т.П. 901-3-252.88		КЖ.И 11.0.0.0
СЕТКА АРМАТУРНАЯ С2	Стадия: Р	Масса: 11.1
	Масштаб: —	
	Лист	Листов 1
Провер. Левина	ЦНИИЭП инженерного оборудования г. Москва	
Вед.инж. Макарищева		
ГИП Левина		
Н.контр. Даниалевский		
Нач.отд. Краевин		

Формат: А4

Альбом 4

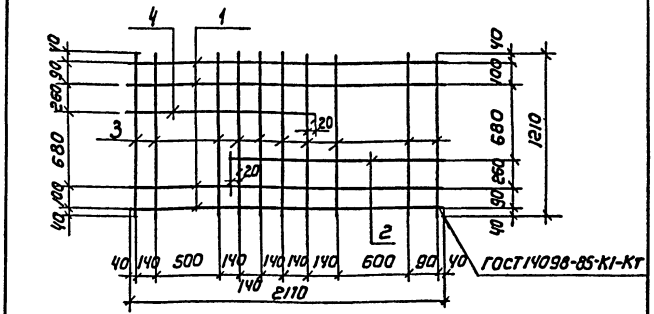

Формат	Зона	Поз.	Обозначение	Наименование	Кол	Примечание
				Документация		
А3			тп 901-3-252.88 КЖ.И ТУ	технические условия		
				Детали		
				ф10 А II ГОСТ 5781-82		
Б.Ч		1	тп 901-3-252.88 КЖ.И 10.0.0-1	ℓ = 2110	4	1.3
Б.Ч		2	2	ℓ = 1310	1	0.81
Б.Ч		3	3	ℓ = 1210	10	0.75
Б.Ч		4	4	ℓ = 1260	1	0.78

Привязан

Инв.№

Взам.инв.№ | Подпись и дата | Инв.№ подл.

ТП 901-3-252.88		КЖ.И 10.0.0.0.
СЕТКА АРМАТУРНАЯ С1	Стадия: Р	Масса: 14.3
	Масштаб: —	
	Лист	Листов 1
Пров. Стронгин	ЦНИИЭП инженерного оборудования г. Москва	
Ст.инж. Макарищева		
ГИП Левина		
Н.контр. Даниалевский		
Нач.отд. Краевин		

Копировал: Коршунова

Формат: А4

Альбом 4

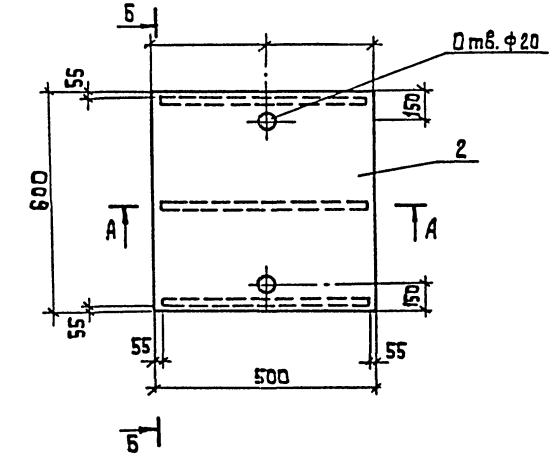

А-А

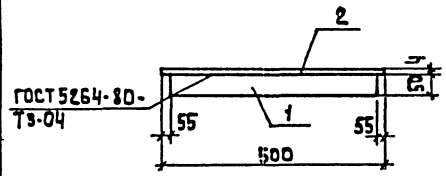

Б-Б (повернуто)

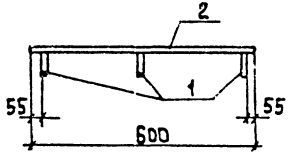

Формат	Зона	Поз.	Обозначение	Наименование	Кол. на испол. нение КЖ.И			Примечание
						–		
				Документация				
А3			ТП 901-3-252.88 КЖ.И ТУ	Технические условия				
				Сборочные единицы				
				Детали				
Б4		1		Полоса Б-2 4х50 ГОСТ 103-76 Ст3кп2 ГОСТ 535-79				
				Р = 490		3		
Б4		2		Лист К-ПУ-4.0 рамб 6 Ст3кп2 ГОСТ 8568-77				
				600х500		1		
				масса		12,3		

Привязан

Инв. №

Провер.	Строгин	
Вед. инж.	Макарищев	
ГИП	Левина	
Н. контр.	Данилевская	
Нач. отд.	Красавин	

ТП 901-3-252.88 КЖ.И 20.0.0.0

Щит металический Щ1

Стадия	Масса	Масштаб
Р	12,3	–
Лист	Листов 1	

ЦНИИЭП инженерного оборудования г. Москва

Инв. № подл. | Подпись и дата | Взам. инв. №

Копировал: Алешикова

Формат: А3

Альбом 4

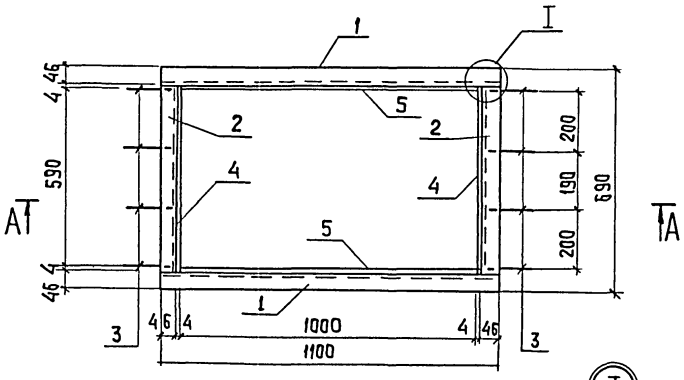

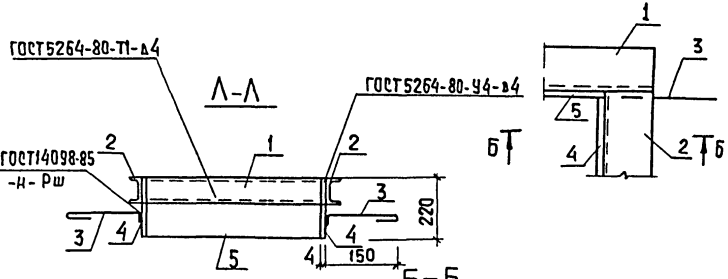

Формат	Зона	Поз.	Обозначение	Наименование	Кол.	Приме-чание
				Документация		
А3			ТП 901-3-252.88 КЖ.ИТУ	Технические условия		
				Детали		
				Швеллер 10 ГОСТ8240-72 / в ст3кп2 ГОСТ535-79		
Б4			ТП 901-3-252.88 КЖ.И81.000-1	Р=1100	2	9,5 кг
Б4			- 2	Р=598	2	5,1 кг
Б4			- 3	ф8АI ГОСТ5781-82, Р=309	8	0,12 кг
				Полоса Б-2 4х220 ГОСТ103-76 / Ст3кп2 ГОСТ 535-79		
Б4			- 4	Р=590	2	4,15 кг
Б4			- 5	Р=1008	2	7,92 кг

Инв.№ подл. | Подпись и дата | Взам. инв.№

Привязан

Инв.№

Провер.	Левина	
Вед. инж.	Макарищева	
ГИП	Левина	
Н. контр	Данилевский	
Нач. отд	Красавин	

ТП 901-3-252.88 КЖ.И 81.0.0.0

Рама металлическая Рм 1

Стадия	Масса	Масштаб
Р	54,3	—
Лист	Листов 1	

ЦНИИЭП инженерного оборудования г. Москва

Копировал: Хюппенен Формат А2

Альбом 4

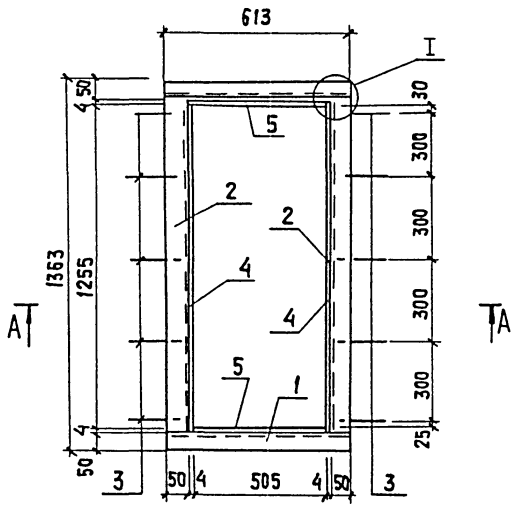

А-А

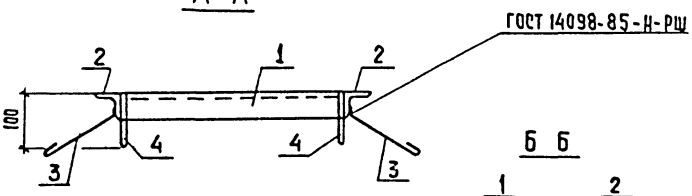

Б Б

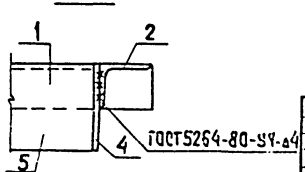

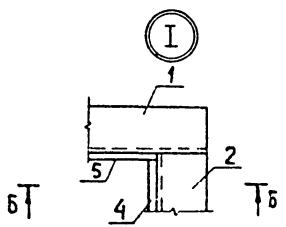

Формат	Зона	Поз	Обозначение	Наименование	Кол.	Примечание
				Документация		
А3			ТП 901-3-252.88 КЖ.ПТУ	Технические условия.		
				Детали		
				Уголок 50х50х5 ГОСТ8509-86 / Вст3кп2 ГОСТ535-79		
Б4			ТП 901-3-252.88 КЖ.И82.00-1	Р = 613	2	2,31кг
Б4			- 2	Р = 1255	2	4,75кг
Б4			- 3	ф8АI ГОСТ5781-82 Р=300	10	0,12кг
				Полоса Б-2 4х220 ГОСТ103-76 / Вст3кп2 ГОСТ535-79		
Б4			- 4	Р = 1255	2	8,67кг
Б4			- 5	Р = 513	2	7,42кг

Инв.№ подл. | Подпись и дата | Взам.инв.№

Привязан:

Инв.№

Провер.	Строгин	
Вед.инж.	Макарчева	
ГИП	Левина	
Н.контр.	Данилевский	
Нач.отд.	Красавин	

ТП 901-3-252.88 КЖ.И82.0.0

Рама металлическая РМ2

Стадия	Масса	Масштаб
Р	47,5	—
Лист	Листов 1	

ЦНИИЭП инженерного оборудования г. Москва

Копировал: Хюппенен Формат А2

Альбом 4

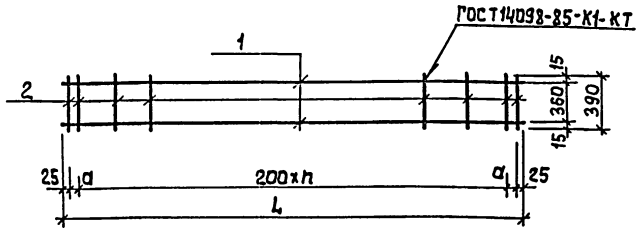

Обозначение	Марка	Размеры мм. L	Размеры мм. a	n	Масса
тп 901-3-252.88 КЖ.И 30.0.0.0	Кр1	6160	55	30	29.6
-01	Кр4	6040	95	29	29.0

Привязан.

Инв. №

Провер.	Левина		
Вед. инж.	Макаричева		
Рук. гр.	Строгин		
ГИП	Левина		
Н. контр.	Данилевский		
Нач. отд.	Красавин		

тп 901-3-252.88 КЖ.И 30.0.0.0 СБ

Каркас плоский Кр1, Кр4. Сборочный чертеж.

Стадия	Масса	Масштаб
Р	см. табл.	—

Лист	Листов

ЦНИИЭП инженерного оборудования г. Москва

Инв. № подл. | Подпись и дата | Взам. инв. №

Формат: А4

Формат	Зона	Поз.	Обозначение	Наименование	Кол.	Примечание
				Документация		
А3			тп 901-3-252.88 КЖ.И ТУ	Технические условия		
А4			тп 901-3-252.88 КЖ.И 30.0.0.0 СБ	Сборочный чертеж		
				КЖ.И 30.0.0.0		
				Детали		
				Стерж. отд. ГОСТ 5781-82		
Б4		1	КЖ.И 30.0.0.0-00-1	ф 18 А III ℓ = 6160	2	12.3
Б4		2	2	ф 8 А III ℓ = 390	31	0.16
				КЖ.И 30.0.0.0-01		
				Детали		
				Стерж. отд. ГОСТ 5781-82		
Б4		1	КЖ.И 30.0.0.0-01-1	ф 18 А III ℓ = 6040	2	12.1
Б4		2	2	ф 8 А III ℓ = 390	30	0.16

Альбом 4

Привязан

Инв. №

Проверил	Левина	
Вед. инж.	Макаричева	
ГИП	Левина	
Н. контр.	Данилевский	
Нач. отд.	Красавин	

тп 901-3-252.88 КЖ.И 30.0.0.0

Каркас плоский Кр1, Кр4.

Стадия	Лист	Листов
Р		1

ЦНИИЭП инженерного оборудования г. Москва

Инв. № подл. | Подпись и дата | Взам. инв. №

Копировал: Алешикова

Формат: А4

Альбом 4

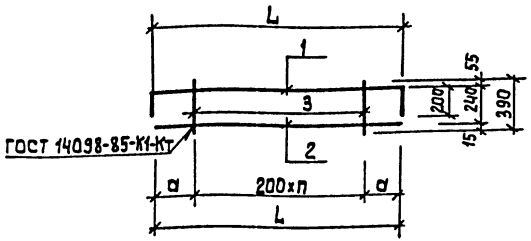

Обозначение	Марка	Размеры мм L	Размеры мм a	n	Масса (кг)
тп901-3-252.88 КЖ.И 31.0.0.0	Кр2	1500	250	5	4.00
-01	Кр3	1400	200	5	3.73
-02	Кр5	1600	200	6	4.02

Привязан

Инв.№

Инв.№ подл. | Подпись и дата | Взам.инв.№

Провер.	Строгин		
Вед.инж.	Макарищева		
ГИП	Левина		
Н.контр.	Данилевский		
Нач.отд.	Красавин		

тп 901-3-252.88 КЖ.И 31.0.0.0 СБ

Каркас плоский Кр2, Кр3, Кр5 Сборочный чертеж

Стадия	Масса	Масштаб
Р	см. табл.	-

Лист 1 Листов 2

ЦНИИЭП инженерного оборудования г. Москва

Формат: А4

Альбом 4

Формат	Зона	Поз.	Обозначение	Наименование	Кол.	Примечание
				Документация		
			тп 901-3-252.88 КЖ.И ТУ	Технические условия		
			тп 901-3-252.88 КЖ.И 31.0.0.0 СБ	Сборочный чертеж		
				КЖ.И 31.0.0.0		
				Детали		
				Стерж. отд. ГОСТ 5781-82		
БЧ		1	КЖ.И 31.0.0.0-00-1	Ф12А III ℓ = 1900	1	1,70
БЧ		2	2	Ф12А III ℓ = 1500	1	1,33
БЧ		3	3	Ф 8 А III ℓ = 390	6	0,16
				КЖ.И 31.0.0.0 -01		
				Детали		
				Стерж. отд. ГОСТ 5781-82		
БЧ		1	КЖ.И 31.0.0.0-01-1	Ф12А III ℓ = 1700	1	1,5
БЧ		2	2	Ф 12 А III ℓ = 1400	1	1,25
БЧ		3	3	Ф 8 А III ℓ = 390	6	0,16
				КЖ.И 31.0.0.0 -02		
				Детали		
				Стерж. отд. ГОСТ 5781-82		
БЧ		1	КЖ.И 31.0.0.0-02-1	Ф 12 А-III ℓ = 2000	1	1,78
БЧ		2	2	Ф 12 А III ℓ = 1600	1	1,42
БЧ		3	3	Ф 8 А III ℓ = 390	7	0,16

Привязан

Инв.№

Инв.№ подл. | Подпись и дата | Взам.инв.№

Провер.	Строгин		
Вед.инж.	Макарищева		
ГИП	Левина		
Н.контр.	Данилевский		
Нач.отд.	Красавин		

тп. 901-3-252.88 КЖ.И 31.0.0.0

Каркас плоский Кр2, Кр3, Кр5

Стадия	Лист	Листов
Р	2	2

ЦНИИЭП инженерного оборудования г. Москва

Копировал: Алешкова.

Формат: А4

Альбом 4

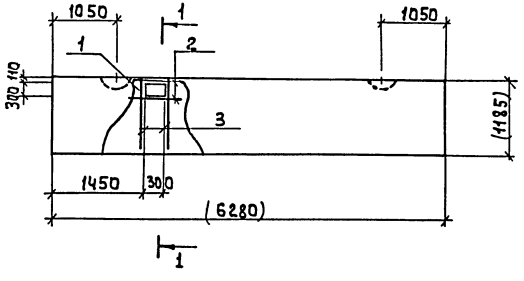

1-1

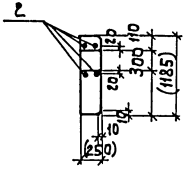

Формат	Зона	Поз.	Обозначение	Наименование	Кол.	Примечание
				Документация		
А3			т.п. 901-3-252.88 КЖ.И ТУ	Технические условия		
				Сборочные единицы		
А3		1	1.030.1-1.1-1 2 4-04	ПС 63.12.2.5-5л-31.2	1	
				Детали		
Б4		2	тп 901-3-252.88 КЖ.И 40.000	2 ФВАIII ГОСТ 5781-82, ℓ=850	4	0.34
Б4		3		2 ФВАIII ГОСТ 5781-82, ℓ=1150	4	0.46

Ведомость расхода стали на дополнительные закладные изделия на элемент, кг

Марка элемента	Изделия арматурные								Всего
	Арматура класса								
	А-III								
	ГОСТ 5781-82								
	Ф8			Итого	Ф			Итого	
ПС 63.12.2.5-5л-31.2	3.2			3.2					3.2

Размеры в скобках – для справок.

Привязан			тп 901-3-252.88 КЖ.И 40.0.0.0		
			Панель стеновая ПС 63.12.2.5-5л-31.2	Стадия: Р	Масса: 2320	Масштаб: –
				Лист	Листов 1
Инв. №	Провер	Стронгин		ЦНИИЭП инженерного оборудования г. Москва.	
	Вед. инж	Макарушева			
	ГИП	Левина			
	Н. контр	Данцевский			
	Нач. ОТА	Красавин			

Инв. № подл. | Подпись и дата | Взам. инв. №

Копировал: Алешикова. Формат: А3

Альбом 4

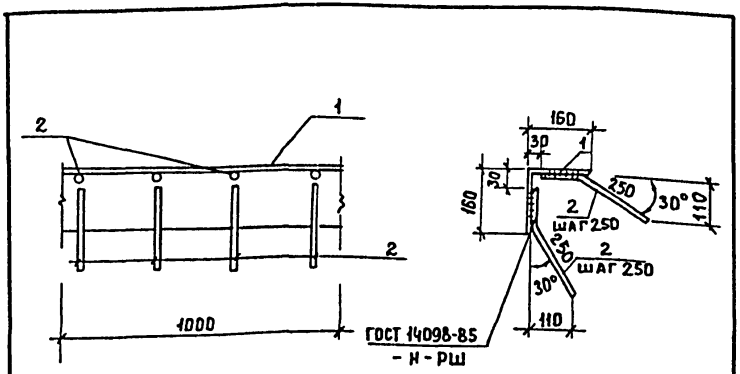

Фрм.	Зона	Поз.	Обозначение	Наименование	Кол.	Примечание.
				Документация		
			ТП901-3-252.88 КЖ.И ТУ	Технические условия		
				Детали		
БЧ		1	КЖ.И 83.0.0.0-1	Уголок 160×160×10 ГОСТ 8509-86 / Ст3 ГОСТ 535-79 / ℓ = 1000	1	24.7
БЧ		2	- 2	ФВАIII ГОСТ 5781-82, ℓ = 380	4	0,15

Привязан

Инв. №

Подпись и дата | Взам. инв. № | Инв. № подл.

ГИП	Левина		
Н. контр.	Данилевский		
Нач. отд.	Красавин		

ТП 901-3-252.88 КЖ.И 83.0.0.0

Изделие закладное МН1

Стадия	Масса	Масштаб
Р	25.3	-
Лист	Листов 1	

ЦНИИЭП инженерного оборудования г. Москва

gost.e-ecolog.ru

Альбом 4

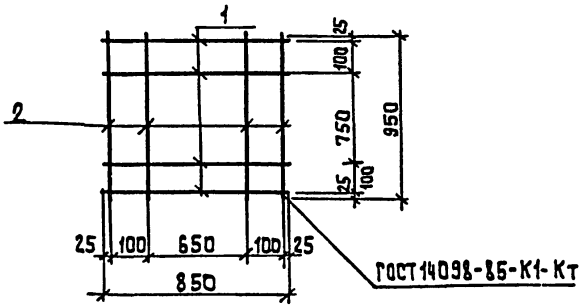

Формат	Зона	Поз	Обозначение	Наименование	Кол.	Примечание
				Документация		
А3			ТП 901-3-252.88 КЖ.И ТУ	Технические условия		
				Детали		
				ф 10 AII ГОСТ 5781-82		
БЧ		1	КЖ.И 12.0.0.0-01	ℓ = 850	4	0.52
БЧ		2	-02	ℓ = 950	4	0.59

Привязан

Инв. №

Подпись и дата | Взам. инв. № | Инв. № подл.

Провер.	Строгин		
Нач. отд.	Макарышева		
ГИП	Левина		
Н. контр.	Данилевский		
Нач. отд.	Красавин		

ТП. 901-3-252.88 КЖ.И 12.0.0.0

Сетка арматурная С3

Стадия	Масса	Масштаб
Р	4.4	1:2
Лист	Листов 1	

ЦНИИЭП инженерного оборудования г. Москва

Копировал Алешникова

Формат А4