ТИПОВОЙ ПРОЕКТ
901-3-246.88

БЛОК ДОПОЛНИТЕЛЬНЫХ РЕАГЕНТОВ ДЛЯ СТАНЦИИ ОЧИСТКИ ВОДЫ ПОВЕРХНОСТНЫХ ИСТОЧНИКОВ МУТНОСТЬЮ ДО 1500 мг/л ПРОИЗВОДИТЕЛЬНОСТЬЮ 12,5 тыс. м³/сутки

АЛЬБОМ III

23169-03 СТРОИТЕЛЬНЫЕ ИЗДЕЛИЯ

СФ ЦИПП 620062, г.Свердловск, ул. Чкалова, 4
Зак. 1033 инв. 23169-03 тираж 100
Сдано в печать 23.01 1989 г. Цена 1-68

Привязан

Инв.№

gost.e-ecolog.ru

ТИПОВОЙ ПРОЕКТ

901-3-246.88

БЛОК ДОПОЛНИТЕЛЬНЫХ РЕАГЕНТОВ ДЛЯ СТАНЦИИ ОЧИСТКИ ВОДЫ ПОВЕРХНОСТНЫХ ИСТОЧНИКОВ МУТНОСТЬЮ ДО 1500 мг/л ПРОИЗВОДИТЕЛЬНОСТЬЮ 12,5 тыс. м³/сутки

Альбом III

23169-03

Строительные изделия

© СФ ЦИТП Госстроя СССР, 1988.

Разработан
ЦНИИЭП инженерного оборудования
городов жилых и общественных зданий
Главный инженер института /А. Кетков/
Главный инженер проекта /В. Куликов/

Утвержден Госгражданстроем
приказ № 242 от 29 июня 1988г.

Привязан

Инв. №

СОДЕРЖАНИЕ АЛЬБОМА

Обозначение	Наименование	№ стр.
ТП901-3-246.88 -КЖИ.1.0.0.0	колонна 2КЗ.42-2.1-1÷2КЗ.42-2.1-5	3;4
2.0.0.0	колонна 2КЗ.42-1-1	5
3.0.0.0	колонна КДЗ.42-2.4-1÷2КДЗ.42-2.4	6,7
21.0.0.0	Ригель РДП4.57-60АтУ-1; РДП4.57-60АтУ-4	8,9
22.0.0.0	Ригель РОП4.57-40-1; РОП4.57-40-2	10
23.0.0.0	Ригель РДП4.57-40АтУ-1; РДП4.57-40АтУ-2	11
24.0.0.0	Ригель РОП4.57-30-1; РОП4.57-30-2	12
41.0.0.0	Плита покрытия ПРС5615-4АIIIУТ-1; ПРС5615-4АIIIУТ-2	13
51.0.0.0	Диафрагма жесткости 2Д26.42-1; 2Д26.42-2	14
52.0.0.0	Диафрагма жесткости 2Д30.42-1; 2Д30.42-2	15
53.0.0.0	Диафрагма жесткости 1Д26.42-1; 1Д26.42-2	16
54.0.0.0	Диафрагма жесткости $1Д30.42_{м}$-1; $1Д30.42_{м}$-2	17
71.0.0.0	Панель перегородка ПГ56.9-1-Л-1	18
72.0.0.0	Панель перегородка ПГ60.12-1-Л-81-1	19
81.0.0.0	Рама металлическая Рм1	20
82.0.0.0	Рама металлическая Рм2	21

Инв.№подл. | Подп. и дата | Взам.инв.№

Рис. 1

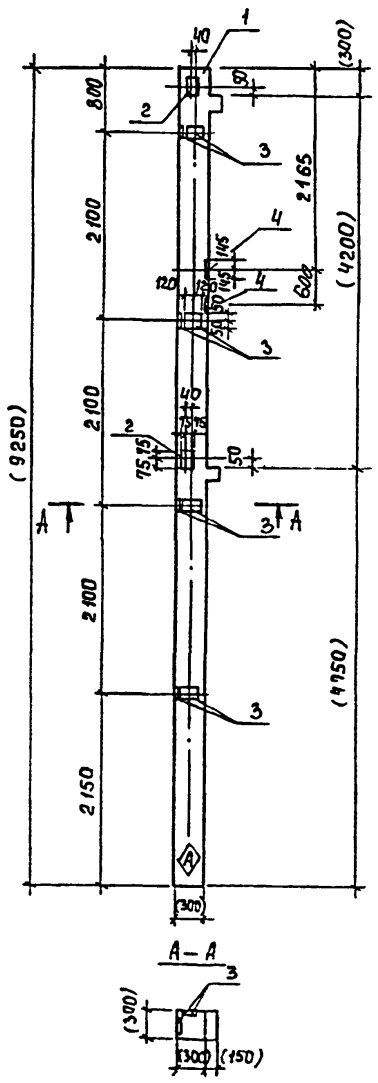

Форм.	Зона	Поз.	Обозначение	Наименование	Кол-во на испол. КЖИ 1.000 –	01	02	03	04	Примеч.
				Сборочные единицы						
А3		1	1.020-1/83.2-1 09-02	Колонна 2К03.42-2.1	1	1	1	1	1	
А4		2	1.020-1/83.2-15 24-09	Изделие закладное МН41	2	2				
А4		3	1.020-1/83.2-15 24-07	Изделие закладное МН34	8	4	8	8		
А4		4	1.020-1/83.2-15 23-03	Изделие закладное МН16	2					
А4		5	1.020-1/83.2-15 24-08	Изделие закладное МН40			2	2	1	
А4		6	1.020-1/83.2-15 23	Изделие закладное МН13					16	
А4		7	1.020-1/83.2-15 24	Изделие закладное МН19					2	
А4		8	1.020-1/83.2-15 25	Изделие закладное МН25		1		1		

Ведомость расхода стали на дополнительные закладные изделия на элемент, кг.

Марка элемента	Изделия закладные: Арматура класса А-III ГОСТ 5781-82					Прокат марки Вст3кп2 ГОСТ 103-76					Всего
	ф8	ф12	ф16		Итого	Б×100	8×150	12×150	12×250	Итого	
2К03.42-2.1-1	3.2	2.34	3.06		8.6	9.04	5.64		6.83	21.51	30.11
2К03.42-2.1-2	1.6	2.26	4.08		7.94	4.52	6.64		10.2	20.36	28.3
2К03.42-2.1-4	3.2	2.24			5.44	9.04	2.32			11.84	17.28
2К03.42-2.1-5	3.2	2.42	4.08		9.70	9.04	2.82		10.2	21.04	30.74
2К03.42-2.1-3		5.28	53.04		58.32		1.14	71.26		72.4	130.72

1. Размеры в скобках - для справок.
2. Покрытие поверхности закладных деталей: Гор. ц. 50-60.
3. Знак Ⓐ пометить несмываемой краской.

Привязан

Инв. №

Провер.	Левина		
Гл. инж.	Лазарева		
Вед. инж.	Смыслова		
ГИП	Левина		
Н. контр.	Данилевич		
Нач. отд.	Красавин		

ТП 901-3-246.88 КЖИ 1.0.0.0

Колонна 2К03.42-2.1-1 ÷ 2К03.42-2.1-5

Стадия	Масса	Масштаб
Р	2115	

Лист 1 | Листов 2

ЦНИИЭП инженерного оборудования г. Москва

Инв. № подл. | Подпись и дата | Взам. инв. №

Формат А3

901-3-246.88 Альбом III

Рис. 2

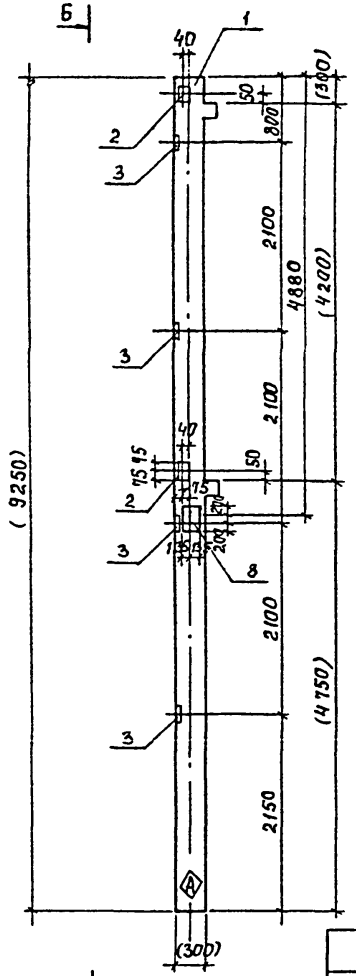

Б – Б

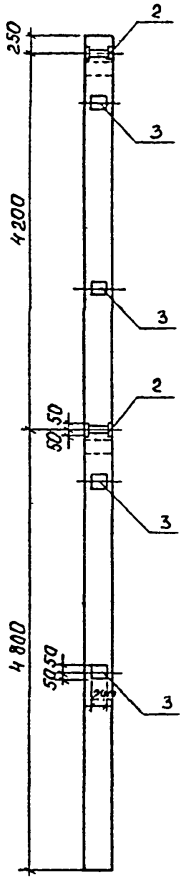

Рис. 3

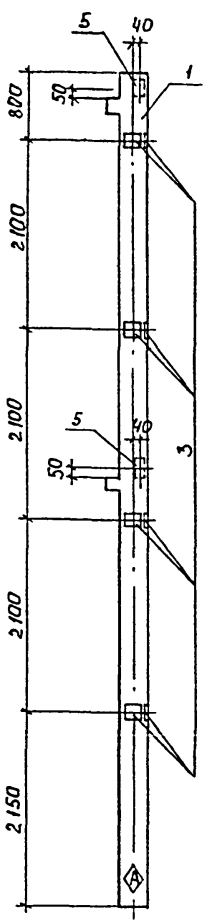

Рис. 4

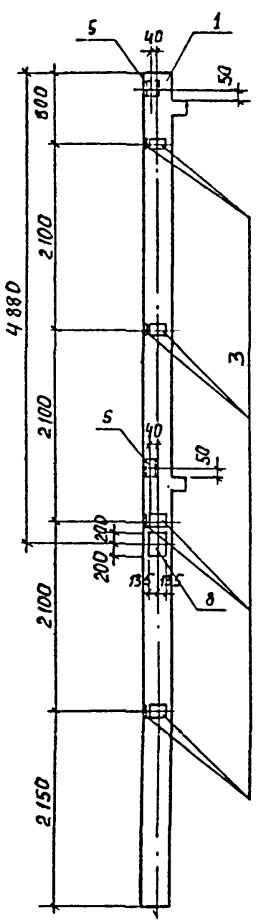

Рис. 5

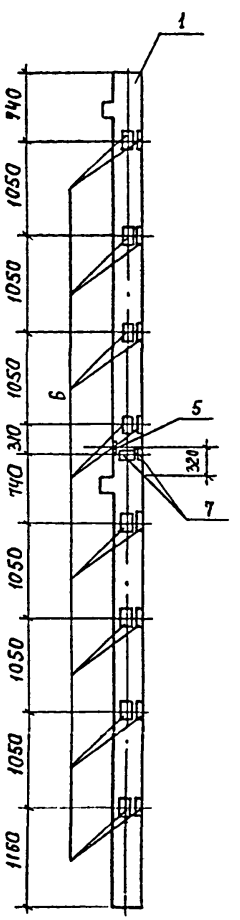

Обозначение	Марка	Рис.
ТП901-3-246.88 КЖИ.1.0.0.0	2К03.42-2.1-1	1
-01	2К03.42-2.1-2	2
-02	2К03.42-2.1-4	3
-03	2К03.42-2.1-5	4
-04	2К03.42-2.1-3	5

Привязан

Инв.№

ТП901-3-246.88 КЖИ. 1.0.0.0 Лист 2

Инв.№ подл. | Подпись и дата | Взам. инв.№

Формат А3

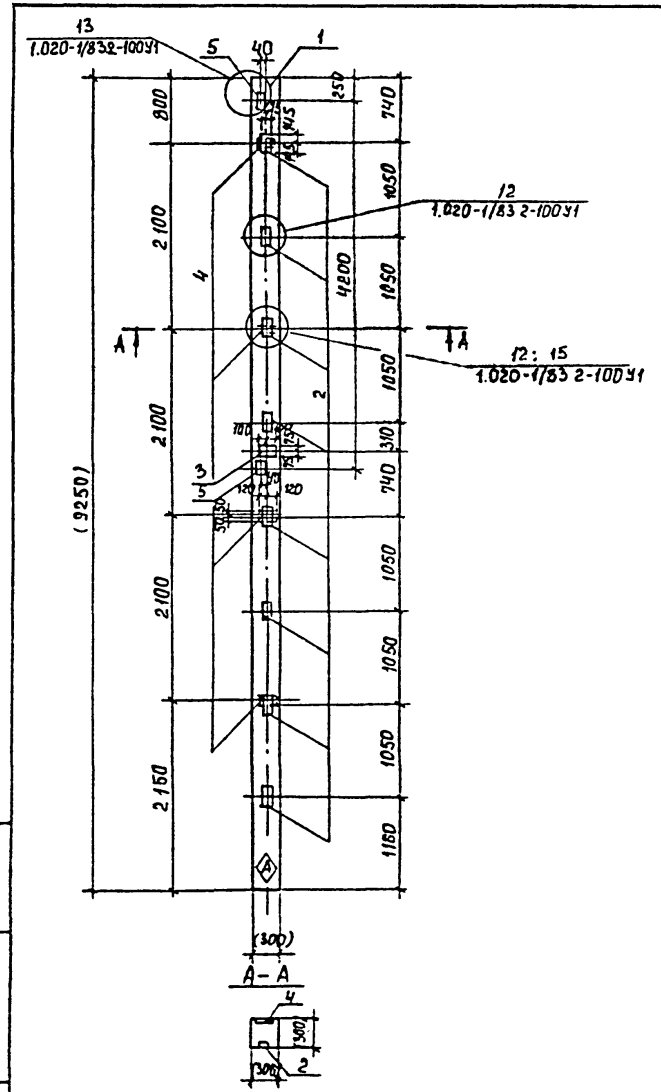

Формат	Зона	Поз.	Обозначение	Наименование	Кол.	Примеч.
				Сборочные единицы		
А3		1	1.020-1/83 2-1 09-04	Колонна 2К3 42-1		
А4		2	1.020-1/83.2-15 23	Изделие закладное МН-13	8	
А4		3	1.020-1/83.2-15 24	Изделие закладное МН-19	1	
А4		4	1.020-1/83.2-15 24-07	Изделие закладное МН-34	4	
А4		5	1.020-1/83 2-15 24-09	Изделие закладное МН-41	2	

Ведомость расхода стали на дополнительные закладные изделия на элемент, кг.

Марка элемента	Изделия закладные										Всего
	Арматура класса					Прокат марки					
	А-III					Вст3 кп2					
	ГОСТ 5781-82					ГОСТ 103-76					
	ф8	ф12	ф16		Итого	-6х100	8х150	-12х150		Итого	
2К3 42-1-1	1.6	2,08	26.58		30.26	4.62	5.62	35.63		45.87	76.13

1. Размеры в скобках - для справок.
2. Покрытие поверхности закладных деталей: Гор.ц.50-60.
3. Знак Ⓐ пометить несмываемой краской.

		ТП901-3-246.88	КЖИ.2.000
Провер.	Левина	Колонна 2К3.42-1-1	Стадия: Р; Масса: 2081; Масштаб:
Ст.инж.	Лазарева		Лист; Листов 1
Вед.инж.	Смыслова		ЦНИИЭП инженерного оборудования г. Москва
ГИП	Левина		
Н.контр.	Данилевский		
Нач.от.	Красавин		

Инв.№подл. | Подпись и дата | Взам.инв.№

Формат А3

Рис. 1

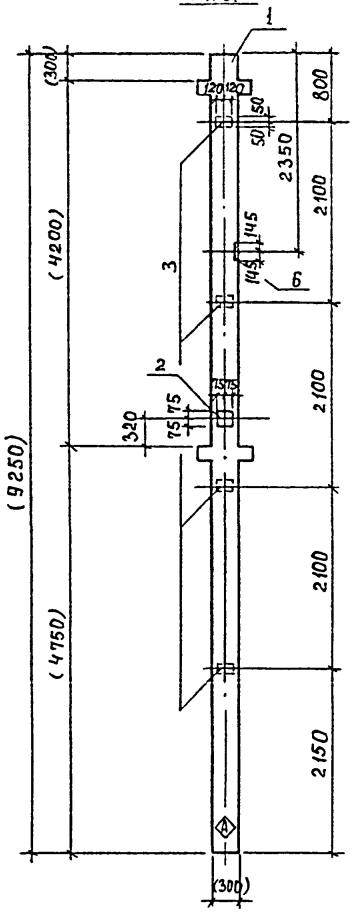

Формат	Зона	Поз.	Обозначение	Наименование	Кол. на испол. КЖИ.3.0.0 -	01	02	03	Примеч.
				Сборочные единицы					
А3		1	1.020-1/83.2-1 09	Колонна 2КД3.42-2.4	1	1	1		
А4		2	1.020-1/83.2-15 24-09	Изделие закладное МН41	1	1			
А4		3	1.020-1/83.2-15 24-07	Изделие закладное МН34	4		4		
А4		4	1.020-1/83.2-15 23	Изделие закладное МН13			8		
А4		5	1.020-1/83.2-15 24	Изделие закладное МН19			1		
А4		6	1.020-1/83.2-15 23-03	Изделие закладное МН16	1				

Ведомость расхода стали на дополнительные закладные изделия на элемент, кг.

Марка элемента	Изделия закладные									Всего
	Арматура класса А-III ГОСТ 5781-82					Прокат марки Вст3 кп2 ГОСТ 103-76				
	ф8	ф12	ф16		Итого	-6х100	8х150	12х150	Итого	
2КД3.42-2.4-1	1.6	1.3	3.06		5.96	4.52	2.82	6.83	14.17	17.23
2КД3.42-2.4-2		1.04			1.04		2.82		2.82	3.86
2КД3.42-2.4-3	1.6	2.08	26.52		30.2	4.52		35.63	40.15	70.35

1. Размеры в скобках - для справок.
2. Покрытие поверхности закладных деталей: Гор. ц. 50-60.
3. Знак Ⓐ нанести несмываемой краской.

Привязан	Провер.	Левина	
	Ст.инж.	Лазарева	
	Вед.инж.	Смыслова	
	ГИП	Левина	
	Н.контр.	Данилевский	
Инв.№	Нач.отд	Красавин	

ТП 901-3-246.88 КЖИ.3.0.0.0

Колонна 2КД3.42-2.4-1÷ 2КД3.42-2.4-3

Стадия	Масса	Масштаб
Р	2149	
Лист 1	Листов 2	

ЦНИИЭП инженерного оборудования г. Москва

Инв.№подл. | Подпись и дата | Взам.инв.№

Формат А3

901-3-246.88 Альбом III

Рис. 2

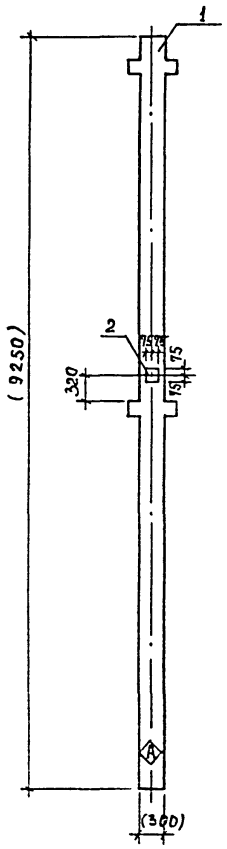

Рис. 3

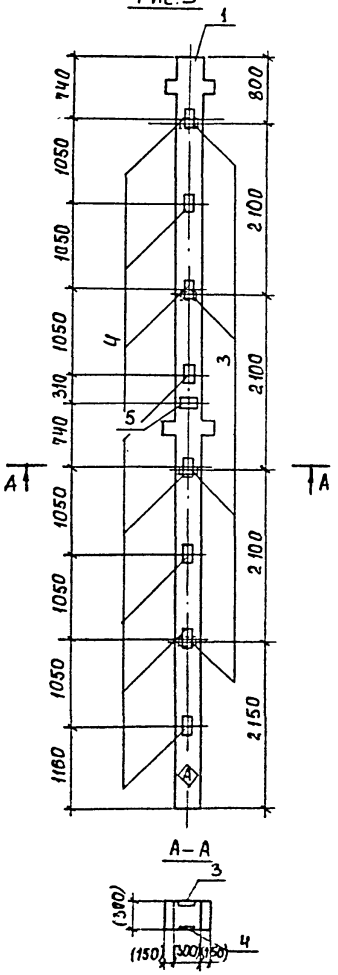

А–А

Обозначение	Марка	Рис.
ТП 901-3-246.88 КЖИ.3.0.0.0	2КД3.42-21-1	1
-01	2КД3.42-21-2	2
-02	2КД3.42-21-3	3

Привязан

Инв. №

ТП 901-3-246.88 КЖИ. 3.000

Лист 2

Формат А3

Инв. № подл. | Подпись и дата | Взам. инв. №

Альбом III

901-3-246.88

Рис. 1

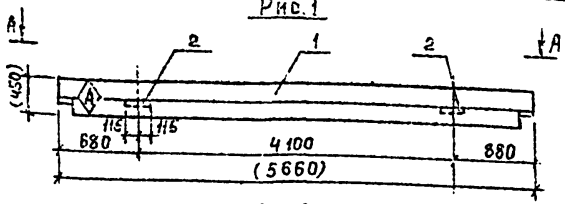

А — А

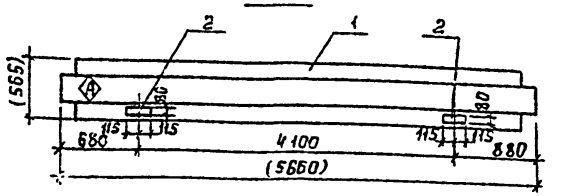

Рис. 2

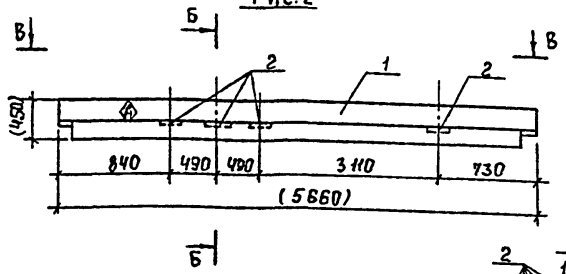

Б — Б

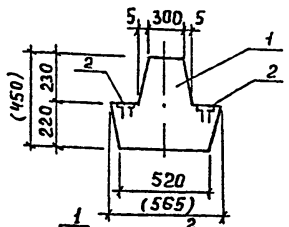

В — В

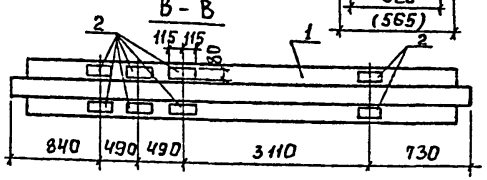

Форм	Зона	Поз.	Обозначение	Наименование	Кол-во на исполнение КЖИ.21.000 00	-01	-02	-03	Примечан.
				Сборочные единицы					
		1	1.020-1/83. 3-1 02-02	Ригель РДП ч.57-60	1	1	1	1	
		2	1.400-6/76 Вып. 1	Изделие закладное МЧ-16	2	8	6	5	

Ведомость расхода стали на дополнительные закладные изделия на элемент, кг.

Марка элемента	Изделия закладные: Арматура класса А-III ГОСТ 5781-82 ⌀8	Итого	Прокат марки Вст3пс 6-1 ГОСТ 19903-74 -80×6	Итого	Всего
РДП ч.57.60АтV-1	0.2	0.2	1.8	1.8	2.0
РДП ч.57.60АтV-2	0.8	0.8	7.2	7.2	8.0
РДП ч.57.60АтV-3	0.8	0.8	7.2	7.2	8.0
РДП ч.57.60АтV-4	0.5	0.5	4.5	4.5	5.0

1. Покрытие поверхностей закладных деталей: Гор. ц. 50 ÷ 60.
2. Знак Ⓐ нанести несмываемой краской.
3. Закладные изделия крепятся к пространственному каркасу с помощью отдельных стержней.
4. Размеры в скобках – для справок.

Обозначение	Марка	Рис.
ТП901-3-246.88 КЖИ.21.000	РДП ч.57.60АтV-1	1
-01	РДП ч.57.60АтV-2	2
-02	РДП ч.57.60АтV-3	3
-03	РДП ч.57.60АтV-4	4

Привязан

Инв. №

Провер.	Левина	
Ст. инж.	Саранца	
Рук. гр.	Стронгин	
ГИП	Левина	
Н. контр.	Данилевский	
Нач. отд.	Красавин	

ТП 901-3-246.88 КЖИ 21.0.0.0

Ригель РДП ч.57-60-1 ÷ РДП ч.57-60-4

Стадия	Масса	Масштаб
Р	2600	—

Лист Листов 2

ЦНИИЭП инженерного оборудования г. Москва

Формат А3

Инв. № подл. | Подпись и дата | Взам. инв. №

Рис. 3

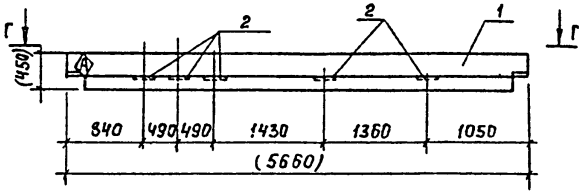

А-А

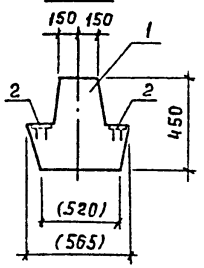

Рис. 4

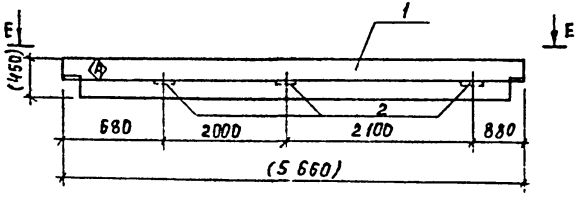

Г-Г

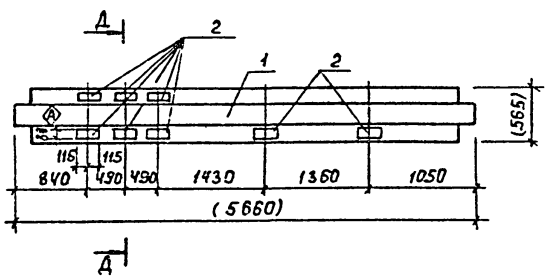

Ж-Ж

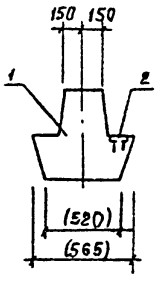

Б-Б

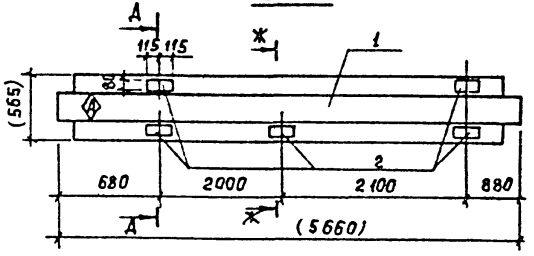

Привязан

Инв №

ТП 901-3-246.88 КЖИ 21.000

Лист 2

Формат А3

Инв. № подл. | Подпись и дата | Взам. инв. №

Альбом III

901-3-246.88

Рис. 1

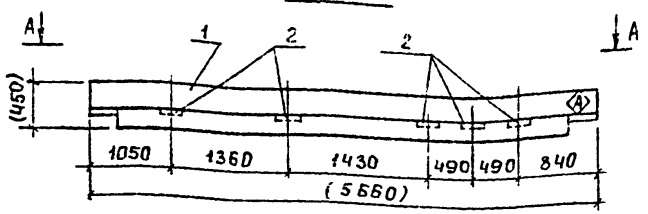

А – А

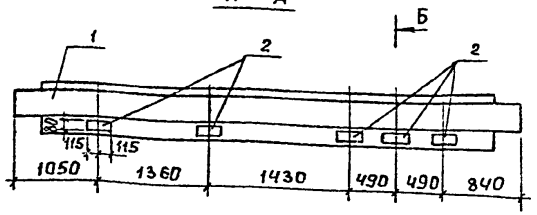

Б

Рис. 2

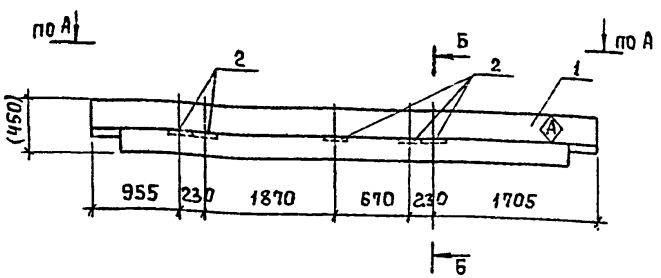

Б–Б

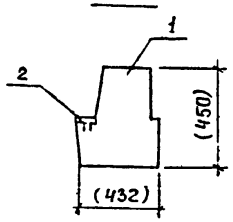

Обозначение	Марка	Рис.
ТП901-3-246.88 КЖИ22.0.0.0	РОП 4.57-40-1	1
-01	РОП 4.57-40-2	2

Форм.	Зона	Поз.	Обозначение	Наименование	Колич. на испол. КЖИ22.0.0 -	- 01		Примеч.
				Сборочные единицы				
А3		1	1.020-1/83. 3-1 07-02	РОП 4.57-40	1	1		
А4		2	1.400-6/16 вып. 1	Изделие закладное МЧ-16	5	5		

Ведомость расхода стали на дополнительные закладные изделия на элемент, кг.

Марка элемента	Изделия закладные						Всего
	Арматура класса А-III ГОСТ 5781-82			Прокат марки Вст3пс6-1 ГОСТ 19903-74			
	ф8		Итого	-80х6		Итого	
РОП 4.57-40-1	0.5		0.5	4.5		4.5	5.0
РОП 4.57-40-2	0.5		0.5	4.5		4.5	5.0

1. Покрытие поверхности закладных деталей: Гор.ц-50-60.
2. Знак Ⓐ нанести несмываемой краской.
3. Закладные изделия крепятся к пространственному каркасу с помощью отдельных стержней.
4. Размеры в скобках – для справок.

Инв.№ подл. | Подпись и дата | Взам.инв.№

Привязан			
Инв.№			

Провер.	Стронгин	
Ст.инж.	Лазарева	
Рук.гр.	Стронгин	
ГИП	Левина	
Н.контр.	Даниевский	
Нач.отд.	Красавин	

ТП 901-3-246.88 КЖИ 22.0.0.0

Ригель РОП 4.57-40-1
РОП 4.57-40-2

Стадия	Масса	Масштаб
Р	2070	—
Лист	Листов 1	

ЦНИИЭП инженерного оборудования г. Москва

Формат А3

Рис. 1

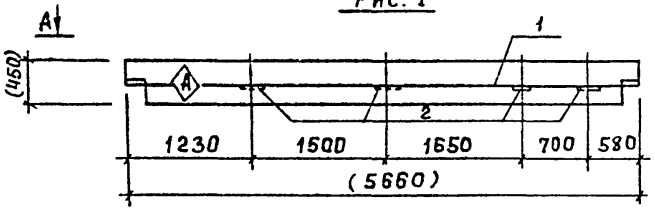

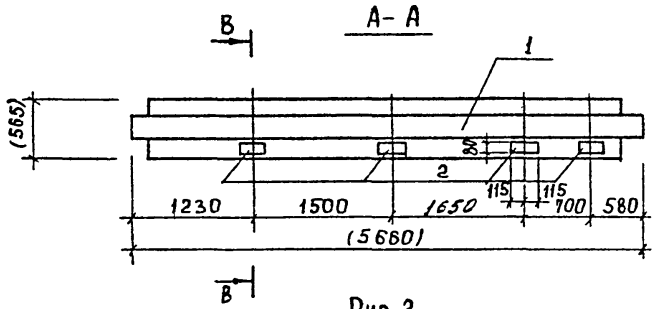

Рис. 2

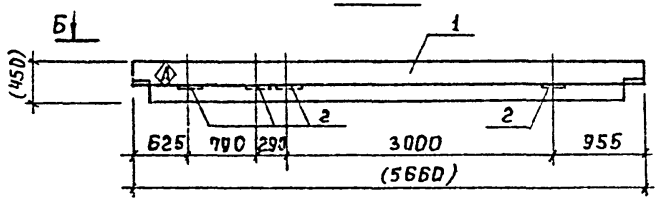

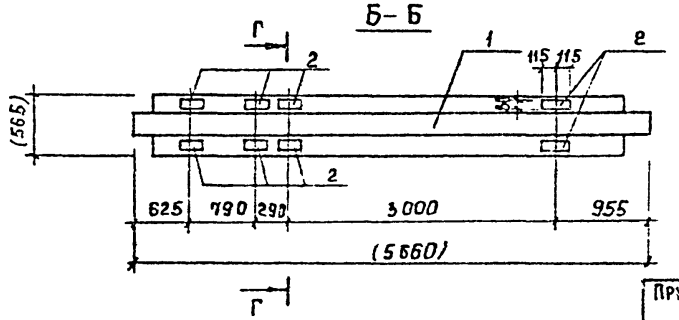

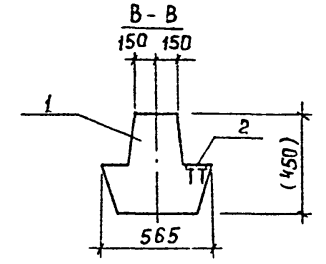

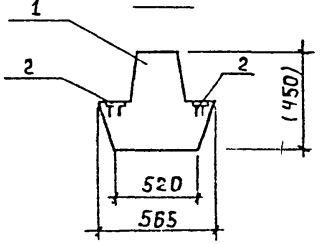

Обозначение	Марка	Рис.
ТП901-3-246.88 КЖИ 23.00.0	РДП4.57-40АтV-1	1
-01	РДП4.57-40АтV-2	2

Форм.	Зона	Поз.	Обозначение	Наименование	Кол. на испол. 23.00.0 00	01	Примечан.
				Сборочные единицы			
А3		1	1.020-1/83. 3-1 07-02	РДП ч.67-40АтV		1	1	
АЧ		2	1.400-6/76 вып 1	Изделие закладное МЧ-15		4	8	

Ведомость расхода стали на дополнительные закладные изделия на элемент, кг.

Марка элемента	Изделия закладные						Всего
	Арматура класса А-III			Прокат марки ВСт3 пс6-1			
	ГОСТ 5781-82			ГОСТ 19903-74			
	ф8		Итого	-80х6		Итого	
РДП ч.57-40АтV-1	0.4		0.4	3.6		3.6	4.0
РДП ч.57-40АтV-2	0.8		0.8	7.2		7.2	8.0

1. Покрытие поверхности закладных деталей: Гор. ц. 50÷60.
2. Знак Ⓐ нанести несмываемой краской.
3. Закладные изделия крепятся к пространственному каркасу с помощью отдельных стержней.
4. Размеры в скобках - для справок.

Привязан			
Инв. №			
Провер.	Левина		
Ст. инж.	Саранча		
Рук. гр.	Строгин		
ГИП	Левина		
Н. контр.	Данилевская		
Нач. отд.	Красавин		

ТП901-3-246.88 КЖИ 23.00.0

Ригель РДП ч.57-40АтV-1
РДП ч.57-40АтV-2

Стадия	Масса	Масштаб
Р	2600	-
Лист	Листов 1	

ЦНИИЭП инженерного оборудования г. Москва

Инв. № подл. | Подпись и дата | Взам. инв. №

Формат А3

Альбом III

901-3-246.88

Рис. 1

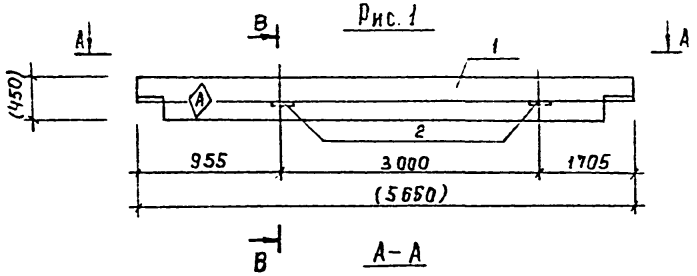

В

А-А

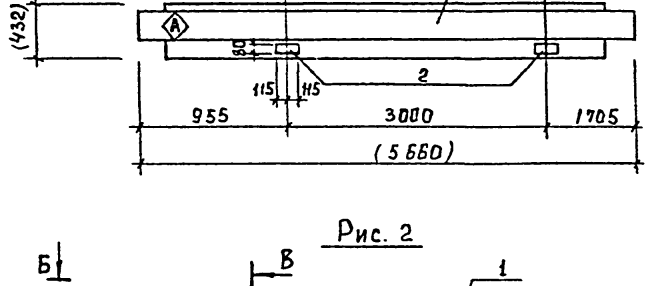

В-В

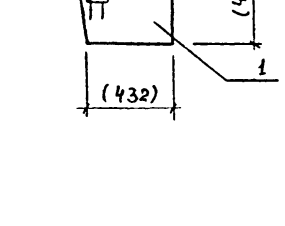

Форм.	Зона	Поз.	Обозначение	Наименование	Кол-ка испол. 24.00.0 00	01	Примечание
				Сборочные единицы			
		1	1.020-1/83.3-1 07.01	РОП Ч.57-30		1	1
		2	1.400-6/76 вып.1	Изделие закладное МЧ-16		2	3

Ведомость расхода стали на дополнительные закладные изделия на элемент, кг.

Марка элемента	Изделия закладные: Арматура класса А-III ГОСТ 5781-82 ф8		Итого	Прокат марки ВСт3пс6-1 ГОСТ 19903-74 -80х6		Итого	Всего
РОП Ч.57-30-1	0.2		0.2	1.8		1.8	2.0
РОП.Ч.57-30-2	0.3		0.3	2.7		2.7	3.0

Рис. 2

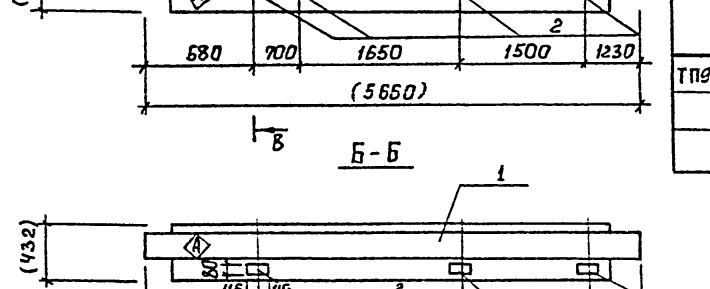

В

Б-Б

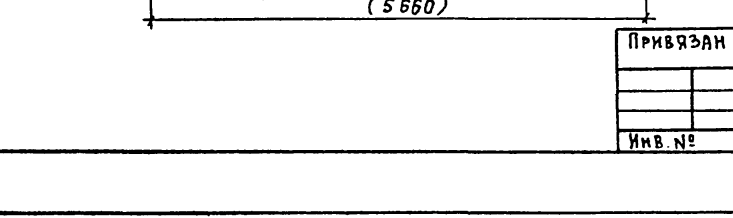

Обозначение	Марка	Рис.
ТП901-3-246.88 КЖИ 24.000	РОПЧ.57-30-1	1
-01	РОПЧ.57-30-2	2

1. Покрытие поверхности закладных деталей: Гор. ц. 50÷60.
2. Знак Ⓐ нанести несмываемой краской.
3. Закладные изделия крепятся к пространственному каркасу с помощью отдельных стержней.
4. Размеры в скобках – для справок.

Привязан

Инв. №

Провер.	Левина	
Ст.инж.	Саранча	
Рук. гр.	Строгин	
ГИП	Левина	
Н.контр.	Данилевский	
Нач.отд.	Красавин	

ТП 901-3-246.88 КЖИ. 24.000

Ригель РОП Ч.57-30-1
РОП Ч.57-30-2

Стадия	Масса	Масштаб
Р	2070	—

Лист | Листов 1

ЦНИИЭП инженерного оборудования г. Москва

Формат А3

Инв.№подл. | Подпись и дата | Взам.инв.№

901-3-246.88 Альбом III

Рис. 1

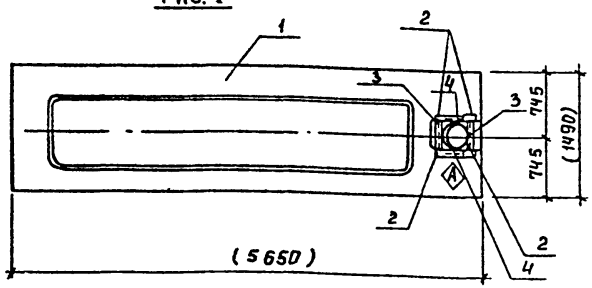

Рис. 2

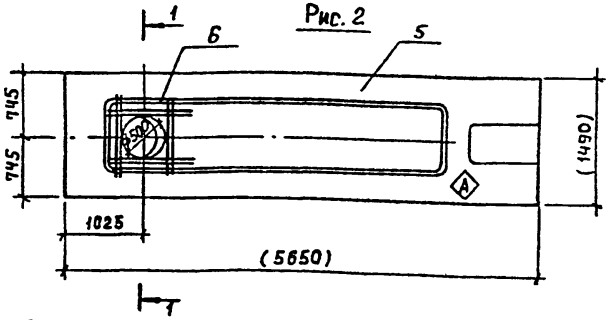

1-1

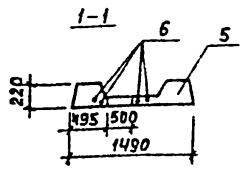

Форм	Зона	Поз.	Обозначение	Наименование	Кол.	Примеч.
				ТП КЖИ.41.00.0		
				Сборочные единицы		
А3		1	1.041.1-2 Б 2.0.0.0	ПРС 56.15-4А IV Т	1	
А4		2	3.400-6/76	Изделие закладное МН4-43	4	
Б4		3	ТП901-3-246.88 КЖИ.41.00.1	Уголок 100х63х8-В ГОСТ 8510-86 / Вст3пс6 ГОСТ 535-79		
				ℓ=475	2	4,3 кг
Б4		4	-002	Уголок 100х63х8-В ГОСТ 8510-86 / Вст3пс6 ГОСТ 535-79		
				ℓ=400	2	3,95 кг
				ТП КЖИ.41.0.0.0-01		
				Сборочные единицы		
А3		5	1.041.1-2 Б 2.0.0.0-08	ПРС 56.15-10 А IV Т	1	
Б4		6	ТП901-3-246.88 КЖИ 41.00.3	А-III-8-ГОСТ 5781-82; ℓ=1100	8	0.41 кг.

1. Знак (А) нанести несмываемой краской.
2. Покрытие поверхности закладных деталей: Гор. ц.50-60.
3. Размеры в скобках - для справок.

Ведомость расхода стали на дополнительные закладные изделия на один элемент, кг.

Марка элемента	Изделия закладные						Общий расход
	Арматура класса			Прокат марки			
	А-III			Вст3 пс6			
	ГОСТ 5781-82			ГОСТ 8509-86			
	ф8	ф12	Итого	(110х70х8)	(100х53х8)	Итого	
ПРС56.15-4А IV Т-1	0.8	4.0	4.8	13.2	16.5	29.7	34.5
ПРС56.15-10А IV Т-2	3.28		3.28		—	—	3.28

Обозначение	Марка	Рис.
ТП901-3-246.88 КЖИ.41.0.0.0	ПРС56.15-4А IV Т-1	1
-01	ПРС56.15-10А IV Т-2	2

Провер	Стронгин		
Ст.инж	Лазарева		
Рук гр	Стронгин		
ГИП	Левина		
Н.контр	Данилевский		
Нач ст.д	Красавин		

Привязан

Инв. №

ТП901-3-246.88 КЖИ.41.0.0.0

ПРС 56.15-4А IV Т-1; ПРС 56.15-10А IV-2

Стадия	Масса	Масштаб
Р	2890	—

Лист | Листов 1

ЦНИИ ЭП инженерного оборудования г. Москва

Инв. № подл. | Подпись и дата | Взам. инв. №

Формат А3

Рис.1

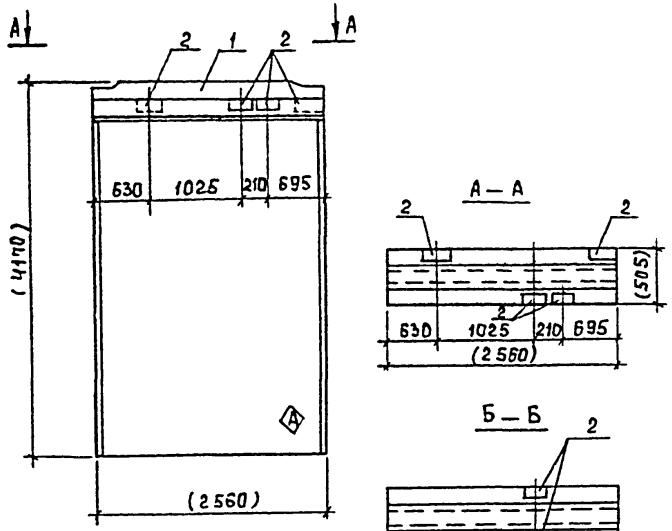

Рис. 2

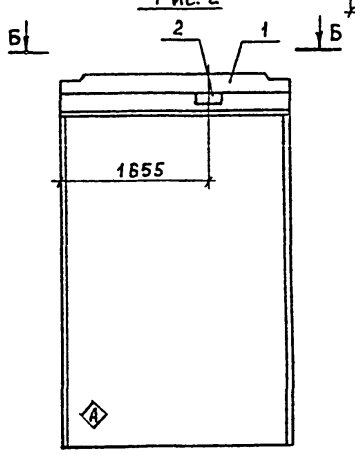

Форм.	Зона	Поз.	Обозначение	Наименование	Кол. на изд. КЖИ 51.0.00 -	Кол. на изд. КЖИ 51.0.00 -01			Примечан.
				Сборочные единицы					
А3		1	1.020-1/83 Ч-1 25	2Д 26.42	1	1			
А4		2	1.400-15.8.1 510-01	Изделие закладное МН502	4	2			

Ведомость расхода стали на дополнительные закладные изделия на элемент.

Марка элемента	Изделия закладные: Арматура класса А-III ГОСТ 5781-82 ф8		Итого	Прокат марки Вст3кп2 ГОСТ 8509-86 ∠75×6	Итого	Всего
2Д 26.42-1	2.0		2.0	4.0	4.0	6.0
2Д 26.42-2	1.0		1.0	2.0	2.0	3.0

1. Знак Ⓐ нанести несмываемой краской.
2. Размеры в скобках – для справок.
3. Дополнительные закладные изделия крепятся к пространственному каркасу с помощью отдельных стержней.

Обозначение	Марка	Рис.
ТП901-3-246.88 КЖИ.51.0.00	2Д 26.42-1	1
-01	2Д 26.42-2	2

Привязан

Инв. №

Провер.	Левина	
Ст. инж.	Лазарева	
Вед. инж.	Гмызлова	
Г. и п.	Левина	
Н. контр.	Даниловский	
Нач. отд.	Красавин	

ТП901-3-246.88 КЖИ 51.0.0.0

Диафрагмы жесткости 2Д 26.42-1; 2Д 26.42-2

Стадия	Масса	Масштаб
Р	4590	1:50
Лист	Листов 1	

ЦНИИЭП инженерного оборудования г. Москва

Формат А3

Инв.№подл. | Подпись и дата | Взам.инв.№

901-3-246.88 Альбом III

Рис. 1

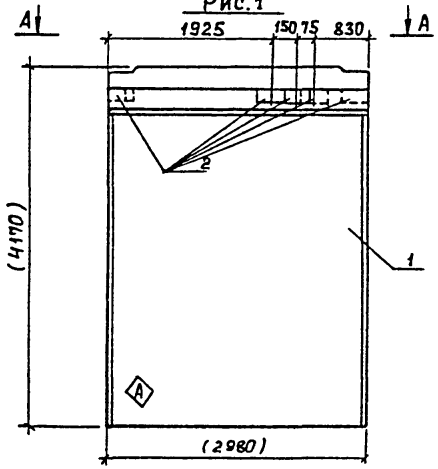

А — А

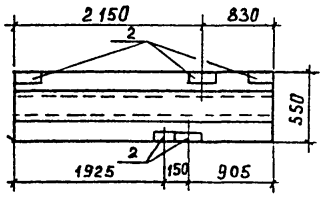

Рис. 2

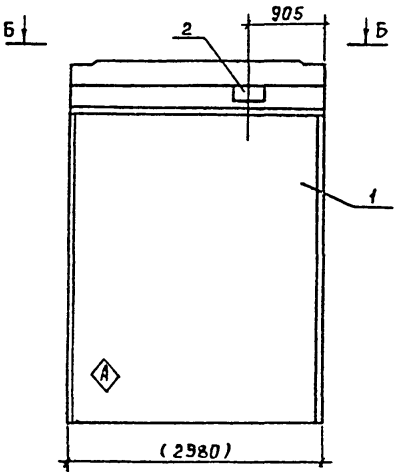

Б — Б

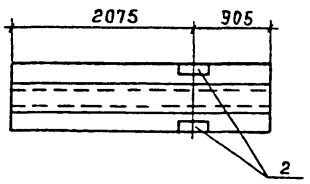

Формат	Зона	Поз.	Обозначение	Наименование	Кол. на испол. КЖИ 52 000			Примеч.
					-	01	02	
				Сборочные единицы				
А3		1	1.020-1/83 ч-1 28	2Д30.42	1	1		
Ач		2	1.400-15. В1. 510-01	Изделие закладное МН5Оа	5	2		

Ведомость расхода стали на дополнительные закладные изделия на элемент, кг.

Марка элемента	Изделия закладные						Всего
	Арматура класса А-III ГОСТ 5781-82			Прокат марки Вст3 кп2 ГОСТ 8509-86			
	ф8		Итого	∠75×6		Итого	
2Д30.42-1	2.5		2.5	5.0		5.0	7.5
2Д30.42-2	1.0		1.0	2.0		2.0	3.0

Обозначение		Марка	Рис.
ТП901-3-246.88	КЖИ.52.000	2Д30.42-1	1
	-01	2Д30.42-2	2

1. Знак Ⓐ нанести несмываемой краской.
2. Размеры в скобках — для справок.
3. Дополнительные закладные изделия крепятся к пространственному каркасу с помощью отдельных стержней.

Привязан

Инв. №

Провер.	Левина	
Ст. инж.	Лазарева	
Вед. инж.	Смыслова	
ГИП	Левина	
Н. контр.	Чайлевский	
Нач. отд.	Красавин	

ТП 901-3-246.88 КЖИ. 52.000

Диафрагмы жесткости 2Д30.42-1 - 2Д30.42-2

Стадия	Масса	Масштаб
Р	5340	1:50
Лист	Листов 1	

ЦНИИЭП инженерного оборудования г. Москва

Инв. № подл. | Подпись и дата | Взам. инв. №

Формат А3

901-3-246.88 Альбом III

Рис. 1

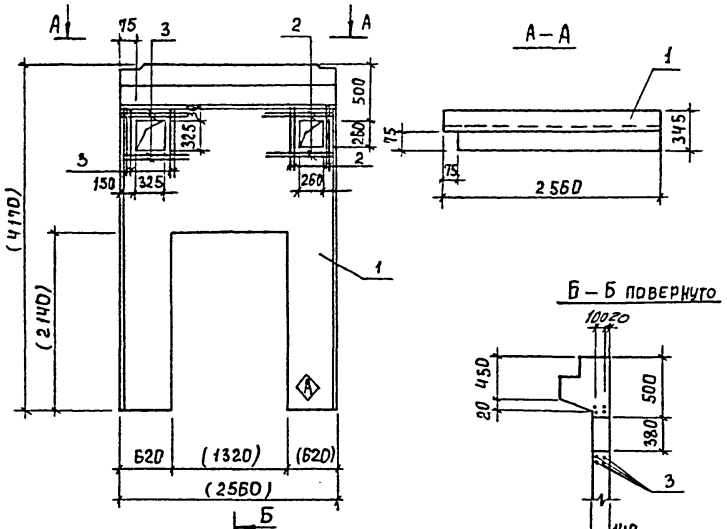

Рис. 2
(остальное см. Рис. 1)

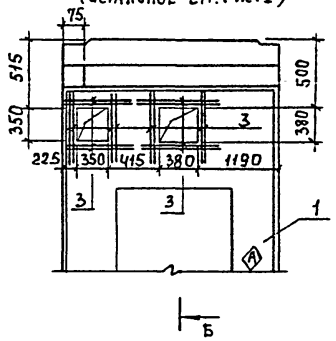

Обозначения	Марка	Рис
ТП901-3-246.88 КЖИ 53.0.0.0	1Д26.42н-1	1
-01	1Д26.42н-2	2

Формат	Зона	Поз.	Обозначение	Наименование	Кол. на испол. КЖИ 53.000 –	– 01		Примеч.
				Сборочные единицы				
А3		1	1.020-1/83 ч-1 33-01	1Д П 26.42	1	1		
Бч		2	ТП901-3-246.88 КЖИ.53.0.01	А-III-8-ГОСТ 5781-82; ℓ=900	16			0,36 кг
Бц		3	2	А-III-8-ГОСТ 5781-82; ℓ=970	16	32		0,38 кг

Ведомость расхода стали на дополнительные закладные изделия на элемент, кг.

Марка элемента	Изделия арматурные. Арматура класса А-III ГОСТ 5781-82				
	ф8				Итого
1Д 26.42н-1	11.84				11.84
1Д 26.42н-2	12.16				12.16

1. Знак Ⓐ нанести несмываемой краской.
2. Размеры в скобках – для справок.
3. Дополнительные закладные детали крепятся к пространственному каркасу с помощью отдельных стержней.

Привязан

Инв. №

Провер.	Левина	
Ст. инж.	Лазарева	
Вед. инж.	Смыслова	
Г. и П.	Левина	
Н. контр.	Данилевский	
Нач. отд.	Красавин	

ТП 901-3-246.88 КЖИ.53.0.0.0

Диафрагмы жесткости 1Д П 26.42-1; 1Д П 26.42-2

Стадия	Масса	Масштаб
Р	3/10	1:50
Лист	Листов 1	

ЦНИИЭП инженерного оборудования г. Москва

Формат А3

Инв. № подл. | Подпись и дата | Взам. инв. №

Рис.1

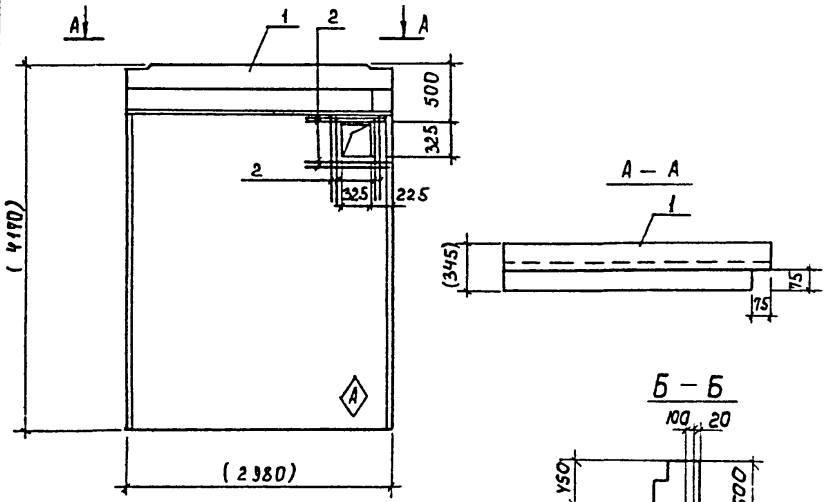

Рис.2
(остальное см. Рис.1)

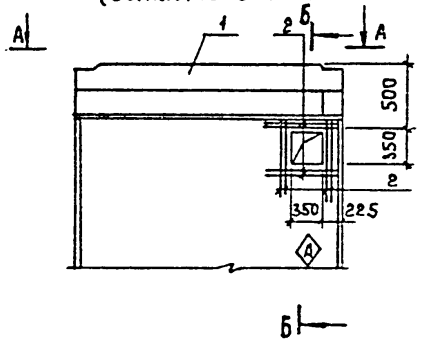

Обозначение	Марка	Рис.
ТП901-3-24688 КЖИ54.00.0	1Д30.42н-1	1
-01	1Д30.42н-2	2

Формат	Зона	Поз.	Обозначение	Наименование	Кол. на испол. КЖИ 54.00.0 –	01		Примечан.
				Сборочные единицы				
А3		1	1.020-1/83 ч-1 26-01	1Д30.42	1	1		
Б4		2	ТП 901-3-246.88 КЖИ.54.00.1	А-III-8-ГОСТ 5781-82; L=970	16	16		0.38 кг

Ведомость расхода стали на дополнительные закладные изделия на элемент, кг.

Марка элемента	Изделия арматурные. Арматура класса А-III ГОСТ 5781-82						Всего
	ф8					Итого	
1Д.30.42и-1	6.08					6.08	6.08
1Д.30.42и-2	6.08					6.08	6.08

1. Знак Ⓐ нанести несмываемой краской.
2. Покрытие поверхности закладных деталей: Гор.ц.50-60.
3. Дополнительные закладные изделия крепятся к пространственному каркасу с помощью отдельных стержней.
4. Размеры в скобках – для справок.

Привязан			
Инв.№			
Провер.	Левина		
Ст.инж.	Назарева		
Ведущ.инж.	Смыслова		
ГИП	Левина		
Н.контр.	Данилевич		
Нач.отд.	Красавин		

ТП 901-3-246.88 КЖИ.54.00.0

Диафрагмы жесткости 1Д30.42-1; 1Д30.42-2

Стадия	Масса	Масштаб
Р	4850	1:50
Лист	Листов 1	

ЦНИИЭП инженерного оборудования г. Москва

Инв.№подл. | Подпись и дата | Взам.инв.№

Формат А3

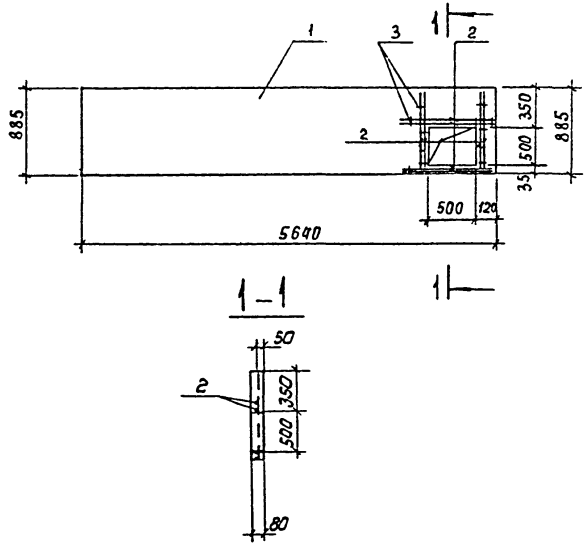

Формат	Зона	Поз.	Обозначение	Наименование	Кол.	Примеч.
				Сборочные единицы		
А4		1	1.030.9-2.1-06.0-34	ПГ 56.9-1-А	1	
				Детали		
Б4		2	ТП901-3-246.88 КЖИ 71.0.01	4Вр1 ГОСТ 6727-80; ℓ=740	8	0,11 кг
Б4		3	2	3Вр1 ГОСТ 6727-80; ℓ=140	20	0,02 кг

Ведомость расхода стали на дополнительные закладные изделия на элемент, кг.

Марка элемента	Изделия арматурные				Всего
	Арматура класса Вр-1 ГОСТ 6727-80				
	ф3	ф4		Итого	
ПГ 56.9-1-А-1	0.4	0.88		1.28	1.28

Привязан

Инв.№

Провер.	Левина	
Ст.инж.	Лазарева	
Рук.гр.	Строгин	
ГИП	Левина	
Н.контр.	Данилевский	
Нач.отд.	Красавин	

ТП901-3-246.88 КЖИ 71.0.0.0

Панель перегородки ПГ 56.9-1-А-1

Стадия	Масса	Масштаб
Р	640	—
Лист	Листов 1	

ЦНИИЭП инженерного оборудования г. Москва

Формат А3

Инв.№подл. | Подпись и дата | Взам.инв.№

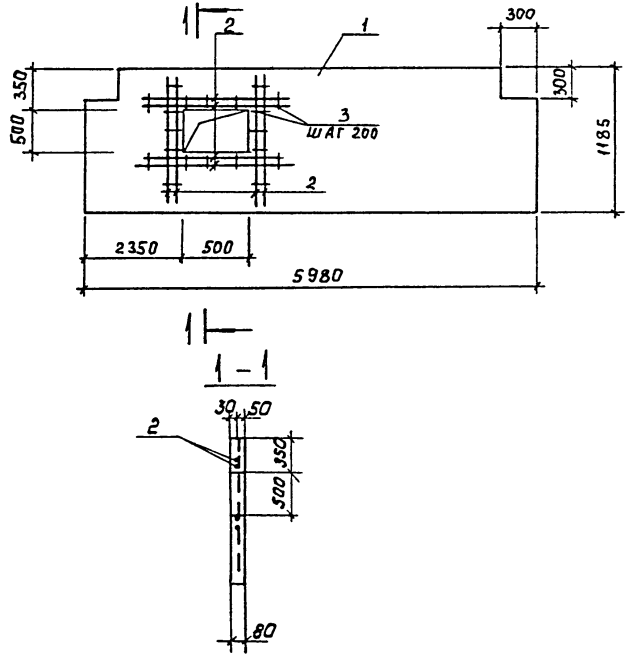

Формат	Зона	Поз.	Обозначение	Наименование	Кол.	Примеч.
				Сборочные единицы		
А4		1	1.030.9-2.1-05.0-184	ПГ 60.12-1-Л-В1	1	
				Детали		
Б4		2	ТП901-3-24688 КЖИ.72.0.0.1	4 Вр1 ГОСТ 6727-80; С=940	8	0.11 кг
Б4		3	2	3 Вр1 ГОСТ 6727-80; Р=140	20	0.02 кг

Ведомость расхода стали на дополнительные закладные изделия на элемент, кг.

Марка элемента	Изделия арматурные				Всего
	Арматура класса Вр-1 ГОСТ 6727-80				
	ф3	ф4		Итого	
ПГ60.12-1-Л-В1-1	0.4	0.88		1.28	1.28

Инв.№ подл. | Подпись и дата | Взам. инв. №

Привязан

Инв. №

Провер.	Левина	
Ст. инж.	Лазарева	
Рук. гр.	Строгин	
Г. И. П.	Левина	
Н. контр.	Данцевский	
Нач. отд.	Красавин	

ТП 901-3-246.88 КЖИ.92.0.0.0

Панель перегородка П 60.12-1-Л-В1-1.

Стадия	Масса	Масштаб
Р	820	—
Лист	Листов 1	

ЦНИИЭП инженерного оборудования г. Москва

Формат А3

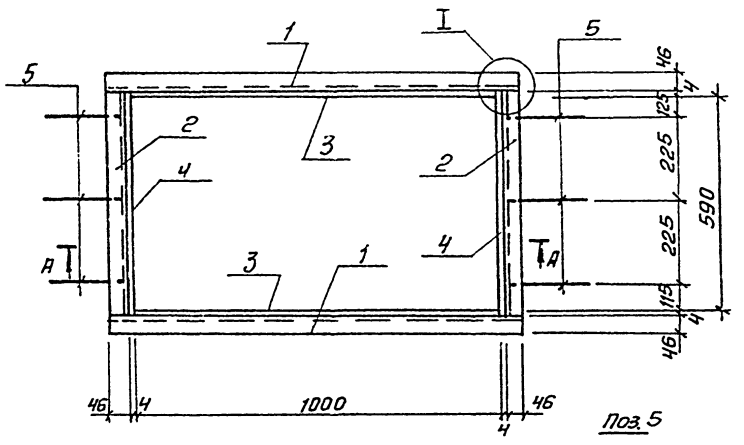

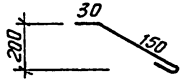

А-А

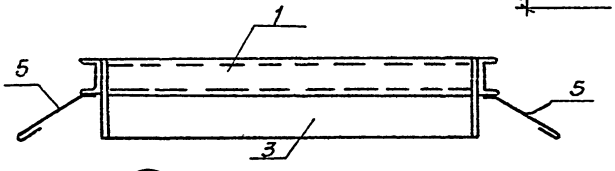

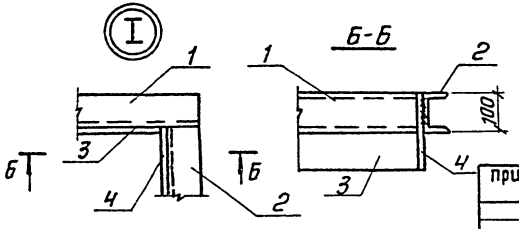

Формат	Зона	Поз.	Обозначение	Наименование	Кол.	Примеч.
				Детали		
Б4		1	тп 901-3-246.88 КЖИ.81.0.0.1	Швеллер 10 ГОСТ 8240-86 / В Ст3кп2-II ГОСТ 535-79		
				ℓ=1100	2	9.45 м
Б4		2	2	Швеллер 10 ГОСТ 8240-86 / В Ст3кп2-II ГОСТ 535-79		
				ℓ=690	2	5.93 м
Б4		3	3	Полоса Б-4х220 ГОСТ 82-70 / В Ст3кп2 ГОСТ 14637-79		
				ℓ=1000	2	6.91 кг
Б4		4	4	Полоса Б-4х220 ГОСТ 82-70 / В Ст3кп2 ГОСТ 14637-79		
				ℓ=598	2	4.13 кг
Б4		5	5	А-I-8-ГОСТ 5781-82; ℓ=300	6	0.12 кг

1. Покрытие: окрасить краской БТ-177 по ОСТ6-10-426-79 по грунтовке ПФ-020 (ТУ6-10-1940-84) или ГФ-021 (ГОСТ 25129-82).
2. Сварку производить электродами Э-42 ГОСТ 9467-75; $h_{шв}$=6 мм.

Пробер	Строгин	
Ст. инж.	Саронча	
Рук. гр.	Строгин	
ГИП	Левина	
Н. контр.	Самилевский	
Нач. отд.	Красавин	

Привязан

Инв. №

тп 901-3-246.88 КЖИ.81.0.0.0.

Рама металлическая РМ1

Стадия	Масса	Масштаб
Р	41.7	—
Лист	Листов 1	

ЦНИИЭП инженерного оборудования г. Москва

Копировал: Антипова

Формат А3

Инв. № подл. | Подп. и дата | Взам. инв. №

901-3-246.88 Альбом III

Формат	Зона	Поз.	Обозначение	Наименование	Кол.	Примечание
				Детали		
БЧ		1	тп 901-3-246.88 кжи 82.0.0. 1	Уголок 50х50х5-В ГОСТ 8509-86 / Ст3кп-2 ГОСТ 535-79		
				ℓ = 1265	2	4.73 кг
БЧ		2	2	Уголок 50х50х5-В ГОСТ 8509-86 / Ст3кп-2 ГОСТ 535-79		
				ℓ = 605	2	2.28 кг
БЧ		3	3	А-III-8-ГОСТ 5781-82, ℓ = 230	10	0.09 кг

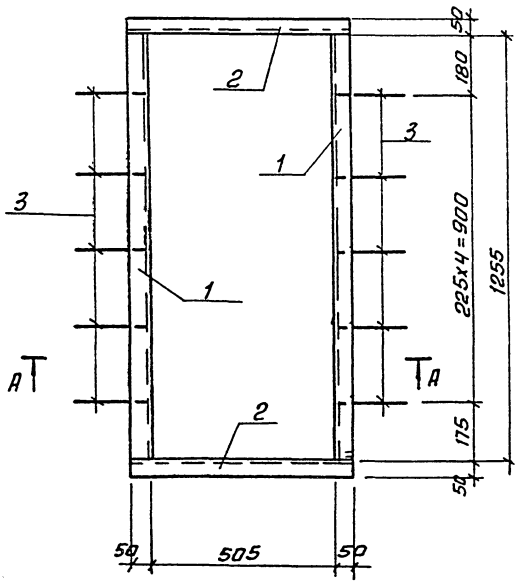

А-А

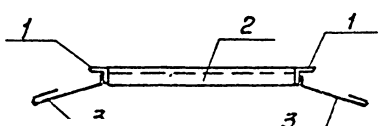

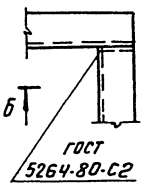

Б-Б

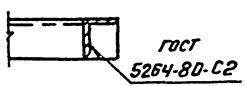

Поз. 3



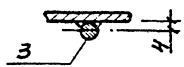

1. Сварку производить электродами Э-42 ГОСТ 9467-75; h шв. = 6 мм.
2. Покрытие: окрасить краской БТ-177 по ОСТ 6-10-426-79 по грунтовке ПФ-020 (ТУ 6-10-1940-84) или ГФ-021 (ГОСТ 25129-82).

Привязан

Инв. № подл. | Подп. и дата | Взам. инв. №

Инв. № подл.

Пробер.	Строгин		
Гл. инж.	Сарочка		
Рук. гр.	Строгин		
ГИП	Левина		
Н. контр.	Домиевский		
Нач. отд.	Красавин		

тп 901-3-246.88 КЖИ.82.0.0.0.

Рама металлическая РМ2

Стадия	Масса	Масштаб
Р	14.92	—
Лист	Листов 1	

ЦНИИЭП инженерного оборудования г. Москва

Копировал: Антипова Формат А3

gost.e-ecolog.ru