ТИПОВОЙ ПРОЕКТ

901-3-221.86

СООРУЖЕНИЯ

ОБРАБОТКИ ПРОМЫВНОЙ ВОДЫ ОТ КОНТАКТНЫХ ОСВЕТЛИТЕЛЕЙ ДЛЯ СТАНЦИИ ОЧИСТКИ ВОДЫ ПОВЕРХНОСТНЫХ ИСТОЧНИКОВ С СОДЕРЖАНИЕМ ВЗВЕШЕННЫХ ВЕЩЕСТВ ДО 150 МГ/Л ПРОИЗВОДИТЕЛЬНОСТЬЮ 80-125 ТЫС. $М^3$/СУТКИ

АЛЬБОМ III

Строительные изделия

21412-03

				Привязан
Инв.№				

gost.e-ecolog.ru

ТИПОВОЙ ПРОЕКТ
901-3-221.86
СООРУЖЕНИЯ
ОБРАБОТКИ ПРОМЫВНОЙ ВОДЫ ОТ КОНТАКТНЫХ ОСВЕТЛИТЕЛЕЙ ДЛЯ СТАНЦИИ ОЧИСТКИ ВОДЫ ПОВЕРХНОСТНЫХ ИСТОЧНИКОВ С СОДЕРЖАНИЕМ ВЗВЕШЕННЫХ ВЕЩЕСТВ ДО 150 мг/л ПРОИЗВОДИТЕЛЬНОСТЬЮ 80 – 125 тыс.м³/сутки

СОСТАВ ПРОЕКТА:

Альбом I — Пояснительная записка
Альбом II — Архитектурно-строительные решения, технологическая, сантехническая, электротехническая части.
Альбом III — строительные изделия.
Альбом IV — Спецификации оборудования
Альбом V — Ведомости потребности в материалах
Альбом VI — сметы
Альбом VII — Показатели изменения сметной стоимости

21412-03

Технический проект
Утвержден Госгражданстроем
приказ № 120 от 6 мая 1980 г.
рабочие чертежи введены в действие
ЦНИИЭП инженерного оборудования
приказ № 24 от 26 марта 1986 г.

АЛЬБОМ III

Разработан
ЦНИИЭП инженерного оборудования
городов, жилых и общественных зданий
Главный инженер института А. Кетаов
Главный инженер проекта Е. Беляева

Привязан

Инв. №

СОДЕРЖАНИЕ АЛЬБОМА

Обозначение	Наименование	Стр.	Примеч.
901-3-221.86 -КЖИ.1.0.0.0	Панель стеновая (ПС1... ПС17)	3	
901-3-221.86 -КЖИ.1.0.0.0СБ	Панель стеновая (ПС1... ПС17)		
	Сборочный чертеж	4	5 листов
901-3-221.86 -КЖИ.2.0.0.0	Панель стеновая (ПС18 ... ПС21)	9	
901-3-221.86 -КЖИ.2.0.0.0СБ	Панель стеновая (ПС18 ... ПС21		
	Сборочный чертеж	10	2 листа
901-3-221.86 -КЖИ.3.0.0.0	Панель стеновая (ПС22, ПС23)	12	
901-3-221.86 -КЖИ.4.0.0.0	Панель стеновая (ПС24 ... ПС28)	13	2 листа
901-3-221.86 -КЖИ.ВМС	Ведомость расхода стали на дополнительные закладные изделия на элемент, кг	15	
901-3-221.86 -КЖИ.5.0.0.0	Плита перекрытия (П2, П3)	16	
901-3-221.86 -КЖИ.6.0.0.0	Балка обвязочная (Б01)	17	
901-3-221.86 -КЖИ.2.1.00	Изделие закладное (МН-7а, МН-7б)	18	
901-3-221.86 -КЖИ.2.2.0.0	Изделие закладное (МН-12а)	19	
901-3-221.86 -КЖИ.2.2.1.0	Каркас плоский (Кр-17а)		
901-3-221.86 -КЖИ.2.3.0.0	Изделие закладное (МН-13а)	20	
901-3-221.86 -КЖИ.2.0.1.0	Каркас плоский (Кр-1а; Кр-2а)		
901-3-221.86 -КЖИ.2.1.1.0	Каркас плоский (Кр-12а)	21	
901-3-221.86 -КЖИ.2.1.2.0	Каркас плоский (Кр-13а; Кр-13б)		
901-3-221.86 -КЖИ.2.0.2.0	Сетка арматурная (С-25а)	22	
901-3-221.86 -КЖИ.2.0.3.0	Сетка арматурная (С-30а; С-31а)		

Обозначение	Наименование	Стр.	Примеч.
901-3-221.86 -КЖИ.0.1.0.0	Щит стальной (Щ1)	23	
901-3-221.86 -КЖИ.0.2.0.0	Щит металлический (Щ2)		
901-3-221.86 -КЖИ.0.3.0.0	Каркас плоский (КР-1)	24	
901-3-221.86 -КЖИ.0.4.0.0	Каркас плоский (Кр-2; Кр-3)		
901-3-221.86 -КЖИ.0.5.0.0	Каркас пространственный (КП1; КП2)	25	
901-3-221.86 -КЖИ.0.6.0.0	Каркас пространственный (КП3; КП4)	26	
901-3-221.86 -КЖИ.0.5.1.0	Сетка арматурная (СК1)	27	
901-3-221.86 -КЖИ.0.5.2.0	Сетка арматурная (СК2)		
901-3-221.86 -КЖИ.0.5.3.0	Сетка арматурная (СК3)	28	
901-3-221.86 -КЖИ.0.6.1.0	Каркас плоский (КР4; КР5)		
901-3-221.86 -КЖИ.0.0.1.0	Сетка арматурная (С1; С6)	29	
901-3-221.86 -КЖИ.0.0.2.0	Сетка арматурная (С2; С3)		
901-3-221.86 -КЖИ.0.0.3.0	Сетка арматурная (С4; С5)	30	
901-3-221.86 -КЖИ.0.0.4.0	Сетка арматурная (С7)		
901-3-221.86 -КЖИ.0.0.5.0	Сетка арматурная (С8)	31	
901-3-221.86 -КЖИ.0.0.6.0	Сетка арматурная (С9)	32	
901-3-221.86 -КЖИ.0.0.7.0	Сетка арматурная (С10)	33	
901-3-221.86 -КЖИ.0.0.8.0	Сетка арматурная (С11)		
901-3-221.86 -КЖИ.0.0.9.0	Сетка арматурная (С12; С13)	34	

Альбом III

901-3-221.86

Формат А4

21412-03

Альбом III

т.п. 901-3-221.86

Формат	Зона	Поз.	Обозначение	Наименование	Количество на исполнение ТП - КЖИ. 1.0.0.0																	Примечание
					-	01	02	03	04	05	06	07	08	09	10	11	12	13	14	15	16	
				Документация																		
			3.900-3. Вып. 4/82	Сборные железобетонные																		
				конструкции емкостных сооружений для водоснабжения																		
				и канализации	×	×	×	×	×	×	×	×	×	×	×	×	×	×	×	×	×	
			901-3-221.86-КЖИ.1.0.0.0СБ	Сборочный чертеж	×	×	×	×	×	×	×	×	×	×	×	×	×	×	×	×	×	
			901-3-221.86 -КЖИ.ВМС	Ведомость расхода стали на																		
				дополнительные закладные																		
				изделия на элемент, КГ	×	×	×	×	×	×	×	×	×	×	×	×	×	×	×	×	×	
				Сборочные единицы																		
		1	3.900-3; Вып.4/82. Часть1	Панель стеновая ПС1-48-Б3	1	1	1	1	1	1	1	1	1	1	1	1	1	1	1	1		
		2	1.400-15.Вып. 150-23	Изделие закладное МН 136-Б	3	3	2	2	2	2	2	2	2	2	1	2				2		
		3	1.400-15.Вып.110-08	МН 103-Б	2																	
		4	1.400-15.Вып. 210-16	МН 204-2	2										1		2					
		5	1.400-15.Вып. 130-11	МН 118-Б		2					1				1	2						
		6	1.400-15.Вып. 130-53	МН 125-Б																2		
		7	1.400-15.Вып. 140-08	МН 128-3					1		1				4	8				1		
		8	1.400-15.Вып. 120-23	МН 108-Б				2				8	8	8	3	1	1					
		9	1.400-15.Вып. 210-36	МН 208-2													7					
		10	1.400-15.Вып. 210-06	МН 202-3													1					
		11	1.400-15.Вып. 120-62	МН 115-3																		
		12	5.900-2 ТМ89	Сальник dy=50 ℓ=200						1	1											
		13	5.900-2 ТМ89-06	dy=250 ℓ=200										1								
		14	5.900-2 ТМ89-07	dy=300 ℓ=200						1	1											
		15	5.900-2 ТМ89-09	dy=400 ℓ=200								1							1	1		
		16	5.900-2 ТМ89-13	dy=800 ℓ=200																		
		17	5.900-2 ТМ89-15	dy=1000 ℓ=200			1	1	1				1									
				Детали													12	12	12			7,54 кг
БА		18	901-3-221.86. КЖИ.1.0.0.1	А-III-16-ГОСТ5781-82 ℓ=4780		12	12	12	12	6	8	8	12	4			4	8	8	22		1.82 кг
БА		19	901-3-221.88 КЖИ.1.0.0.2	А-III-10-ГОСТ5781-82 ℓ=2960		8	8	8	8	8	8	8	8	4								
				Марка	ПС2	ПС3	ПС4	ПС5	ПС6	ПС7	ПС8	ПС9	ПС10	ПС11	ПС12	ПС13	ПС14	ПС15	ПС16	ПС17	ПС1	

Инв.№подл. | Подп. и дата | Взам.инв.№

1. Марка бетона по морозостойкости – F100, по водонепроницаемости – W4.
2. Покрытие поверхностей закладных изделий – Гор. ц. 50-60 мкм.

Привязан

Инв.№

Провер.	Антонова	
Инженер	Певчева	
Рук.груп	Антонова	
ГИП	Кузнецов	
Гл.конст	Шапиро	
Н.контр	Кузнецов	
Нач.отд	Красавин	

ТП 901-3-221.86 -КЖИ. 1.000

Панель стеновая (ПС1... ПС17)

Стадия	Лист	Листов
Р		1

ЦНИИЭП инженерного оборудования г. Москва

Альбом III

т.п. 901-3-22.86

Инв.№подл. | Подпись и дата | Взам.инв.№

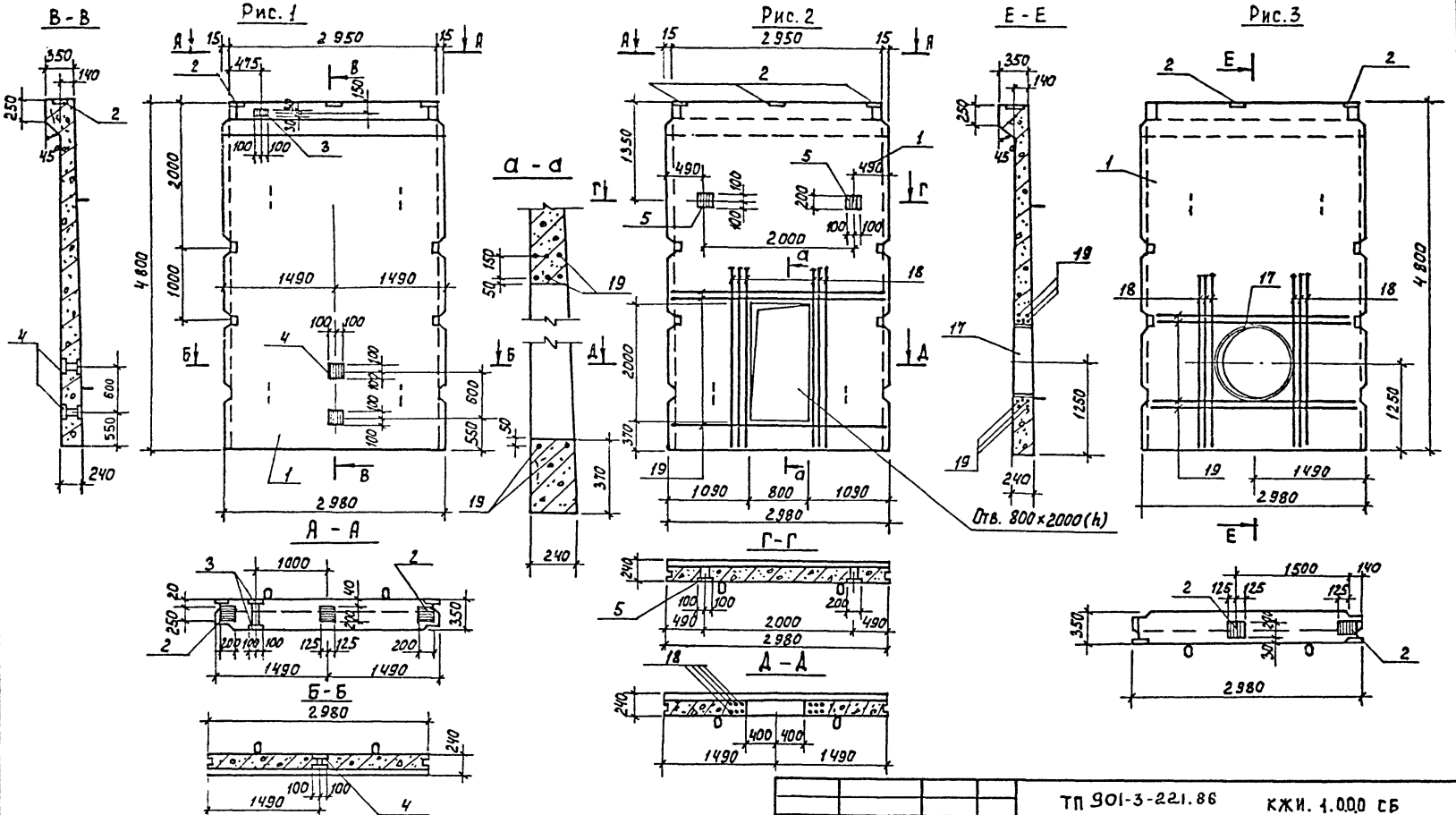

Обозначение	Марка	Рис.
901-3-221.86 КЖИ.1.000	ПС2	1
-01	ПС3	2
-02	ПС4	3

Привязан

Инв.№

Провер.	Антонова	
Инж.	Певчева	
Рук.гр.	Антонова	
ГИП	Кузнецов	
Гл.конст.	Шапиро	
Н.контр.	Кузнецов	
Нач.отд	Красавин	

ТП 901-3-221.86 КЖИ. 1.000 СБ

Панель стеновая (ПС1 ... ПС17). Сборочный чертеж.

Стадия	Масса	Масштаб
Р	7.3т	1:50
Лист 1	Листов 5	

ЦНИИЭП инженерного оборудования г. Москва

Формат А5

21412-03

Альбом III

т.п. 901-3-221.86

Инв.№подл. | Подпись и дата | Взам.инв.№

Рис. 4

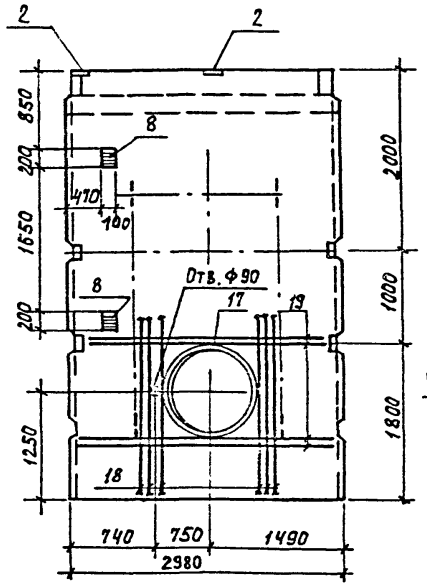

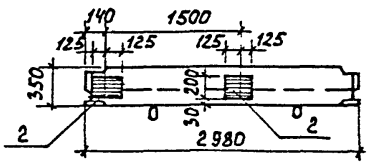

Рис. 5

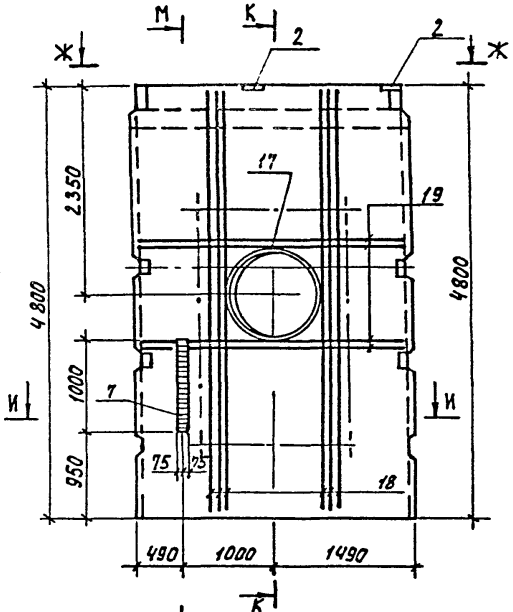

К - К

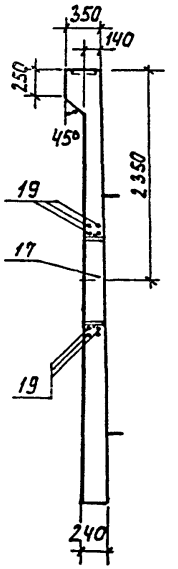

Рис. 6

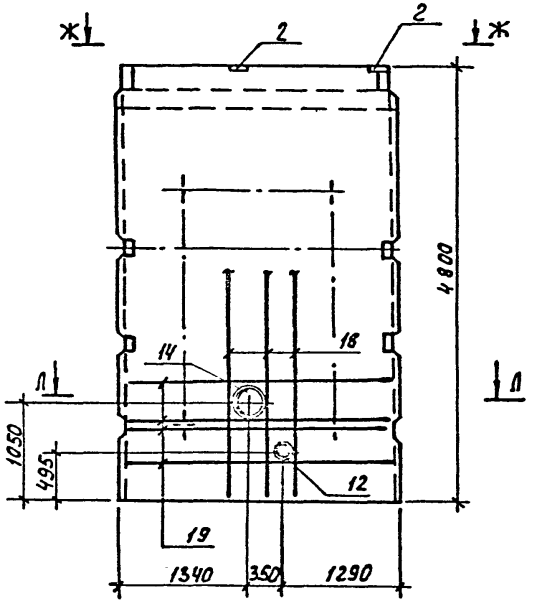

Ж - Ж

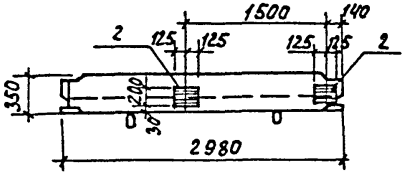

Л - Л

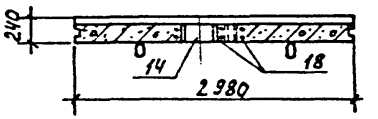

И - И

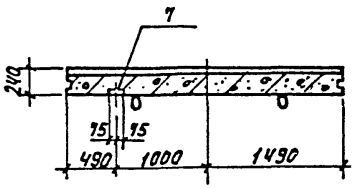

Разрез М-М см. лист 3

Обозначение	Марка	Рис.
901-3-221.86-КЖИ.1.000-03	ПС 5	4
-04	ПС 6	5
-05	ПС 7	6

ТП 901-3-221.86	КЖИ. 1.0.0.0 СЕ	Лист 2

Формат А3

Рис. 7

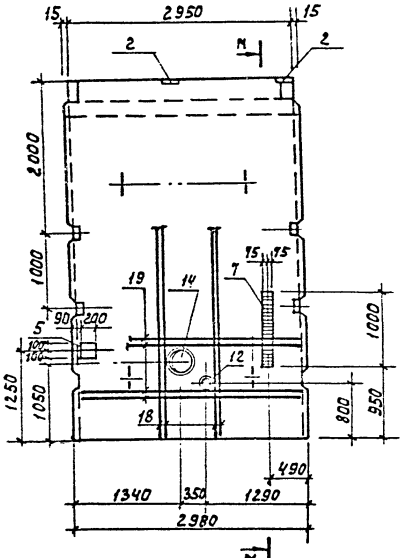

М - М

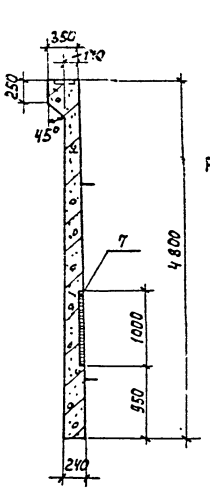

Рис. 8

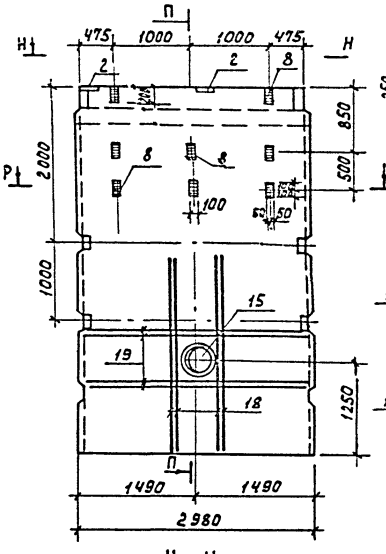

П - П

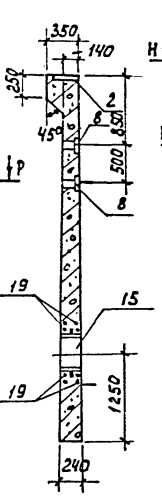

Рис. 9

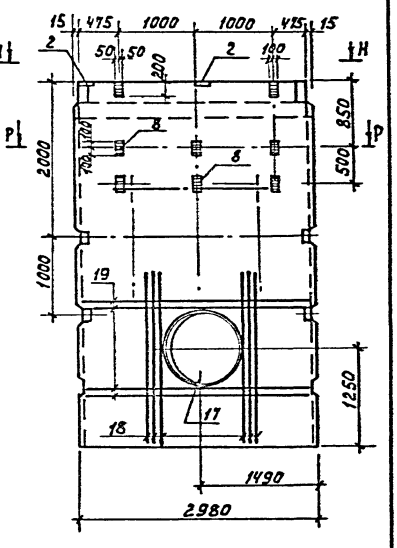

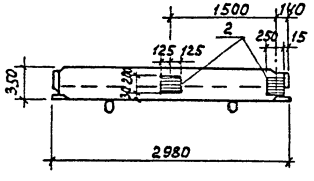

Н - Н

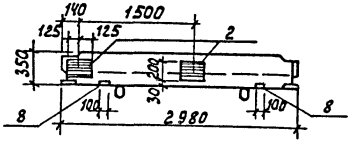

Р - Р

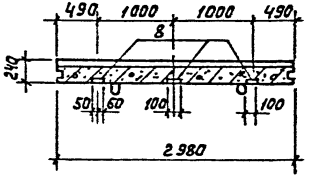

Обозначение	Марка	Рис.
901-3-221.86—КЖИ.1.000-06	ПС8	7
-07	ПС9	8
-08	ПС10	9

Альбом III

т.п. 901-3-221.86

Рис.10

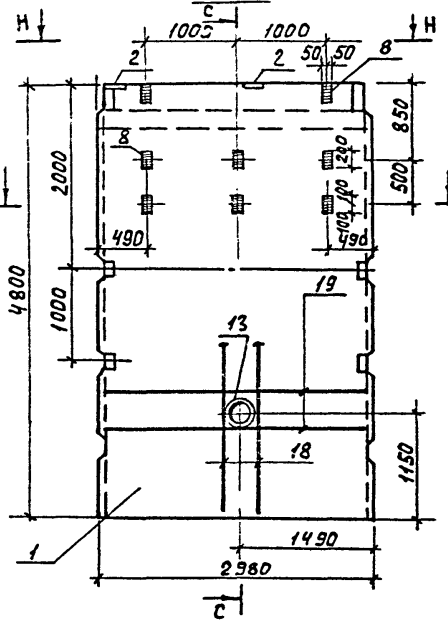

С-С

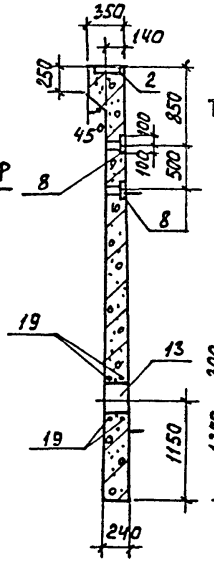

Рис.11

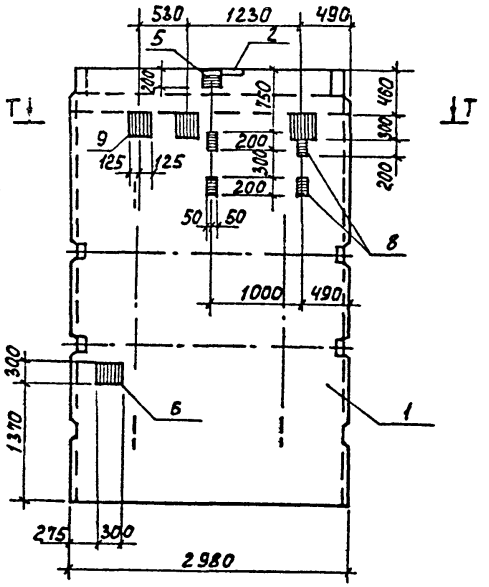

Рис.12

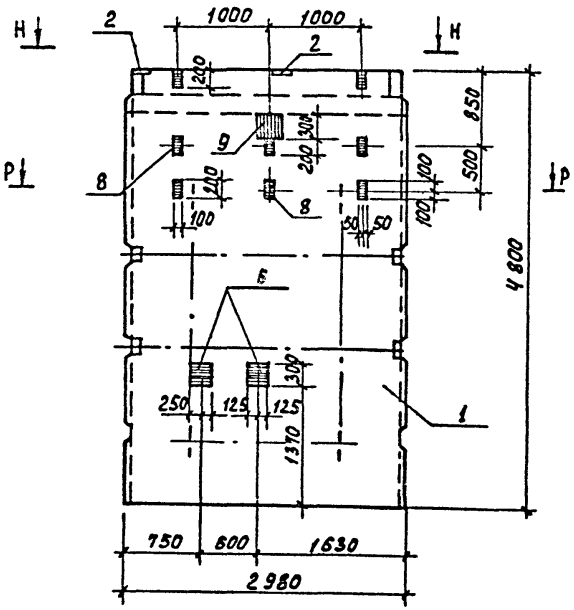

Т - Т

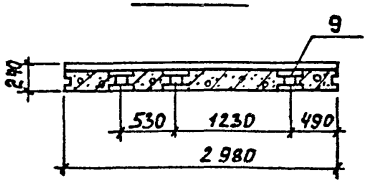

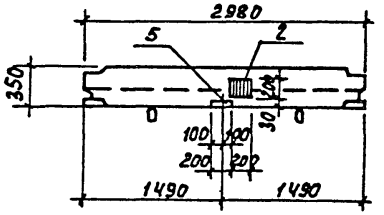

1. Вид Н см. лист 3.
2. Разрез Р-Р см. лист 3.

Обозначение	Марка	Рис.
901-3-221.86-КЖИ.1.000-09	ПС11	10
-10	ПС12	11
-11	ПС13	12

Рис. 13

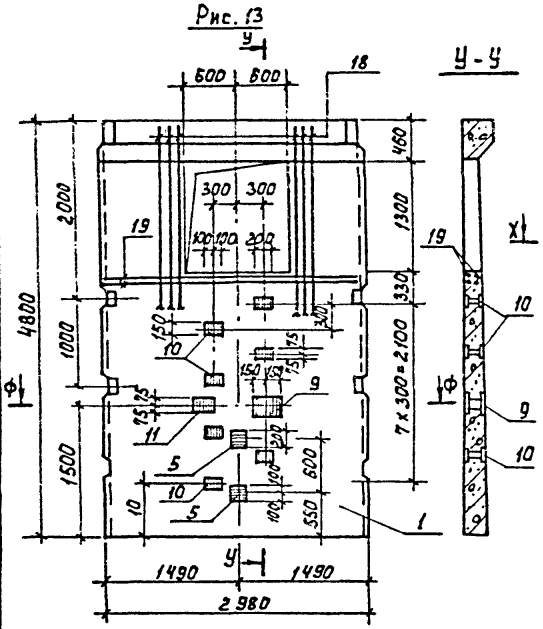

Рис. 14

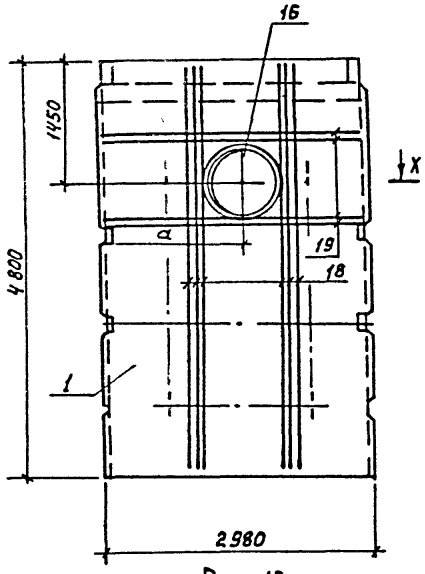

Ц - Ц

Рис. 15

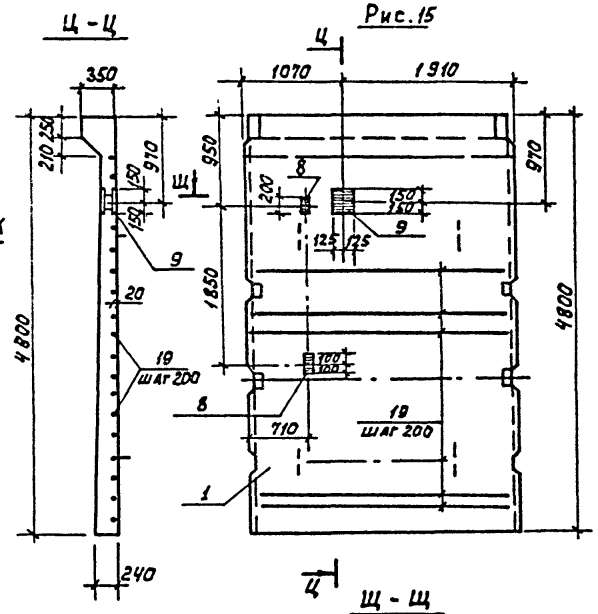

Рис. 16

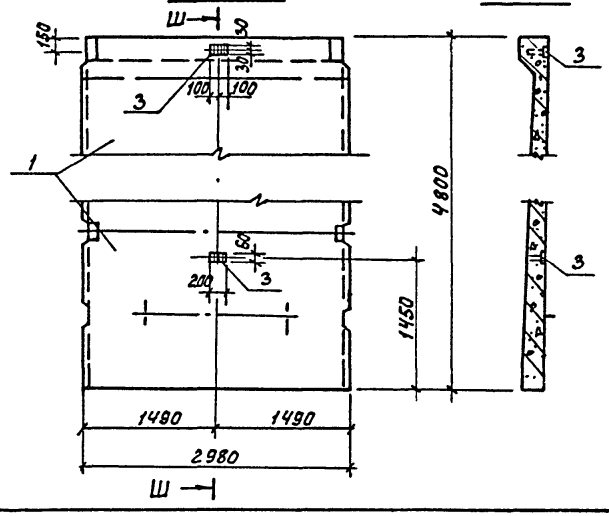

Ш - Ш

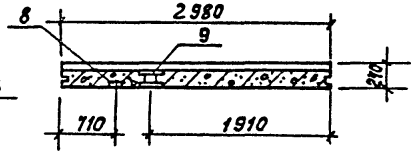

Щ - Щ

Обозначение	Марка	Размеры, мм	Рис.
		а	
901-3-221.86 -КЖИ.1.000-12	ПС 14	—	13
-13	ПС 15	1690	14
-14	ПС 16	1290	14
-15	ПС 17	—	15
-16	ПС 1	—	16

ТП 901-3-221.86 - КЖИ. 1.0.0.0 СБ

Лист 5

Формат А3

21412-03

Инв. № подл. | Подпись и дата | Взам. инв. № | Инв. № дубл. | Подпись и дата

т.п. 901-3-221.86

Формат	Зона	Поз.	Обозначение	Наименование	Кол.	Примеч.
				Документация		
			3.900-3, вып. 4/82	Панели стеновые балочные для прямоугольных сооружений		
А3			КЖИ. 2.0.0.0 СБ	Сборочный чертеж		
				Сборочные единицы		
А4		1	901-3-221.86 - КЖИ.2.0.2.0	Сетка арматурная С-25а	2	
А4		2	901-3-221.86 - КЖИ.2.0.3.0	То же С-30а	1	
А4		3	-01	То же С-31а	2	
А4		4	901-3-221.86 - КЖИ. 2.2.0.0	Изделие закладное МН-12а	1	
А4		5	901-3-221.86 - КЖИ.2.3.0.0	То же МН-13а	1	
		6	3.900-3, вып. 4/82; часть 2	То же МН-27	1	
		7	3. 900-3, вып 4/82; часть 2	То же МН-28	1	
А4		8	901-3-221.86 - КЖИ. 2.0.1.0	Каркас плоский Кр-1а	2	
А4		9	-01	То же Кр-2а	4	
				Детали		
Б4		10	901-3-221.86 - КЖИ. 2.0.0.1	А-III-10-ГОСТ 5781-82 ℓ = 4780	4	2,96 кг
				Материалы		
		11		Бетон В15; F-100; W4	1,52	м³

Привязан

Инв.№

Пров.	Певчева	тп 901-3-221.86	-КЖИ. 2.0.0.0
Ст. техн.	Голованова		
Рук. гр.	Антонова	Панель стеновая (ПС 18 ... ПС 21)	Стадия Р; Лист 1; Листов 2
ГИП	Кузнецов		ЦНИИЭП инженерного оборудования г. Москва
Гл. конс.	Шапиро		
Н. контр.	Кузнецов		
Нач. отд.	Красавин		

Формат А4

Альбом III

Формат	Зона	Поз.	Обозначение	Наименование	Кол.	Примеч.
			Переменные данные	для исполнений		
				-КЖИ.2.0.0.0		
				Сборочные единицы		
А3		12	901-3-221.86-КЖИ.2.1.0.0-01	Изделие закладное МН-7б	1	
				901-3-221.86 - КЖИ.2.0.0.0-01		
				Сборочные единицы		
А3		12	901-3-221.88 - КЖИ.2.1.0.0	Изделие закладное МН-7а	1	
		13	1.400-15.81.150-23	То же МН 136-6	1	
				901-3-221.86 - КЖИ.2.0.0.0-02		
				Сборочные единицы		
А3		12	901-3-221.86-КЖИ.2.1.0.0.-01	Изделие закладное МН-7б	1	
		13	1.400-15.81.150-23	То же МН 136-6	1	
		14	1.400-15.81.210-16	То же МН 204-2	1	
				Детали		
Б4		15	901-3-221.88 - КЖИ. 2.0.0.2	А-III-16-ГОСТ 5781-82 ℓ=2200	8	3.47 кг
Б4		16	901-3-221.86 - КЖИ. 2.0.0.3	А-III-16-ГОСТ 5781-82 ℓ=1000	4	1,58 кг
Б4		17	901-3-221.86 - КЖИ. 2.0.0.4	А-III-10-ГОСТ 5781-82 ℓ=1300	16	0.80 кг
				901-3-221.86-КЖИ.2.0.0.0-03		
				Сборочные единицы		
А3		12	901-3-221.86 - КЖИ. 2.1.0.0	Изделие закладное МН-7а	1	
		13	1.400-15.81.150-23	То же МН 136-6	1	
		14	1.400 - 15.81.210 -16	То же МН 204-2	1	
				Детали		
Б4		15	901-3-221.86 - КЖИ. 2.0.0.2	А-III-16-ГОСТ 5781-82 ℓ=2200	8	3.47 кг
Б4		16	901-3-221.88 - КЖИ. 2.0.0.3	А-III-16-ГОСТ 5781-82 ℓ=1000	4	1.58 кг
Б4		17	901-3-221.86 - КЖИ. 2.0.0.4	А-III-10-ГОСТ 5781-82 ℓ=1300	16	0.80 кг

Инв.№ подл. | Подпись и дата | Взам. инв.№

тп 901-3-221.86 -КЖИ. 2.0.0.0 Лист 2

Копировал Еремченко Формат А4

Рис.1

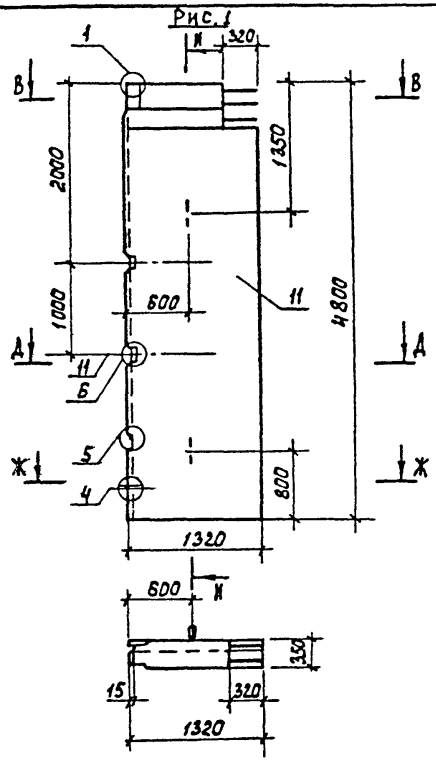

Рис.2

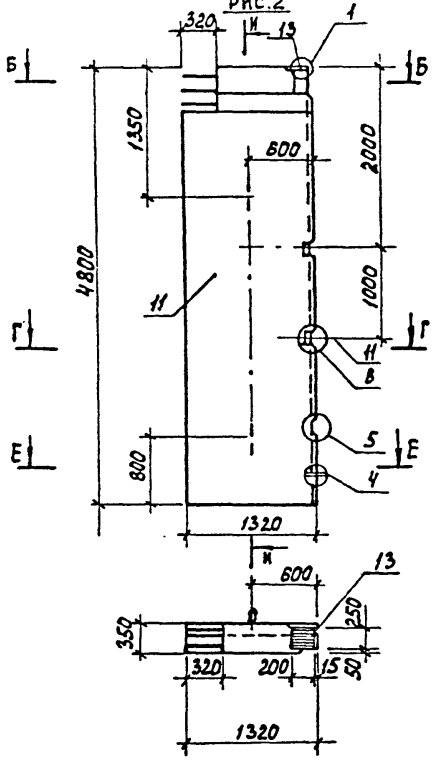

Рис.3 (остальное по рис.1)

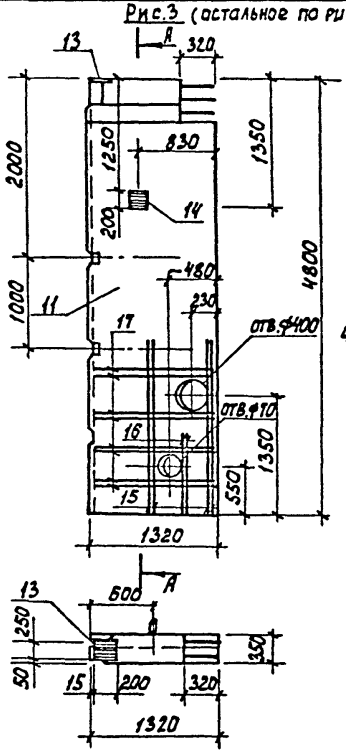

Рис.4 (остальное по рис.2)

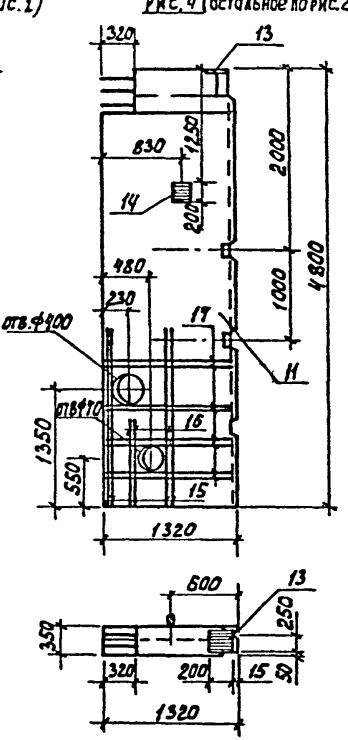

А - А

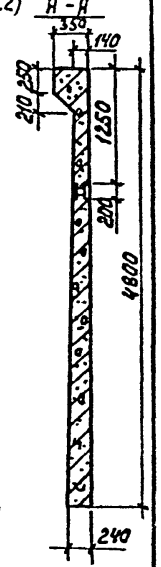

Обозначение	Марка	Рис.
901-3-221.86 КЖИ.2.0.0.0	ПС 18	1
-01	ПС 19	2
-02	ПС 20	3
-03	ПС 21	4

1. Панели выполняются попарно в опалубочной форме стеновой панели ПС1-48-Б3 по серии 3.900-3, вып. 4/82, часть 1 путем установки вкладышей и перегородок.
2. Узлы см. по серии 3.900-3, вып. 4/82, часть 1.
3. Покрытие поверхностей закладных изделий – Гор. ц. 50÷60 мкм.

Привязан

Инв.№

Провер.	Певчева	
Ст.техн.	Голованова	
Рук.гр.	Антонова	
ГИП	Кузнецов	
Гл.конст.	Шапиро	
Н.контр.	Кузнецов	
Нач.отд.	Красавин	

ТП 901-3-221.86 КЖИ. 2.0.0.0.0 СБ

Панель стеновая (ПС 18 ... ПС 21) Сборочный чертеж

Стадия	Масса	Масштаб
Р	3.4т	1:50
Лист 1	Листов 2	

ЦНИИЭП инженерного оборудования г. Москва

Формат А3

21412-03

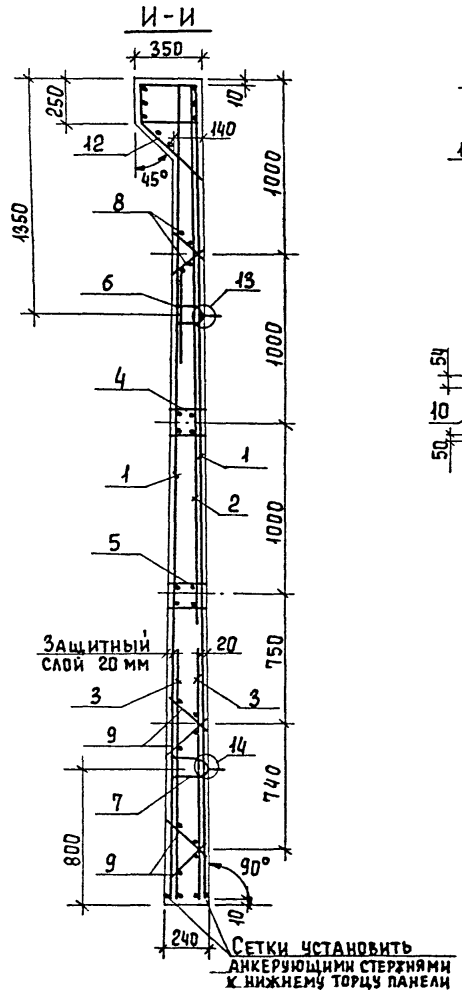

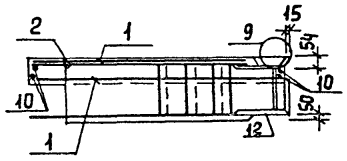

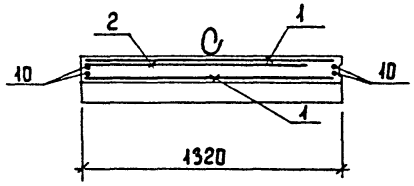

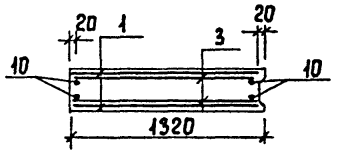

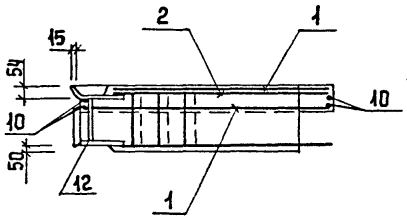

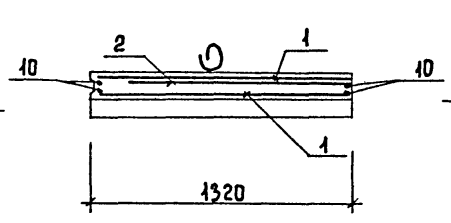

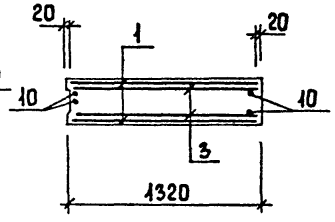

Ведомость расхода стали на элемент, кг

Марка элемента	Изделия арматурные									Изделия закладные												Общий расход
	Арматура класса								Итого	Арматура класса									Прокат марки		Итого	
	Вр-I	A-I		A-III						Вр-I	A-I	A-II	A-III						Вст3кп2			
	ГОСТ 6727-80	ГОСТ 5781-82		ГОСТ 5781-82						ГОСТ 6727-80	ГОСТ 5781-82								ГОСТ 19903-74			
	ф5	ф6	ф10	ф6	ф10	ф12	ф16	ф20		ф5	ф6	ф10	ф20	ф6	ф12	ф14	ф16	ф20	8 5	8 8	8 10		
ПС 18	16,63	0,18	7,26	1,47	68,63	8,72	39,51	8,04	150,44	1,46	0,18	4,1	9,8	1,47	8,72	–	5,16	8,04	3,35	10,92	–	53,2	203,64
ПС 19	16,63	0,18	7,26	1,47	68,63	8,72	39,51	8,04	150,44	1,46	0,18	4,1	9,8	1,47	8,72	1,23	5,16	8,04	3,35	10,92	5,17	59,6	210,04
ПС 20	16,63	0,18	7,26	1,47	81,43	8,72	73,59	8,04	197,32	1,46	0,18	4,1	9,8	1,47	9,43	1,23	5,16	8,04	3,35	10,92	11,36	66,5	263,82
ПС 21	16,63	0,18	7,26	1,47	81,43	8,72	73,59	8,04	197,32	1,46	0,18	4,1	9,8	1,47	9,43	1,23	5,16	8,04	3,35	10,92	11,36	66,5	263,82

- КЖИ. 3.0.0.0 (изображено)
- КЖИ. 3.0.0.0-01 (зеркальное отражение)

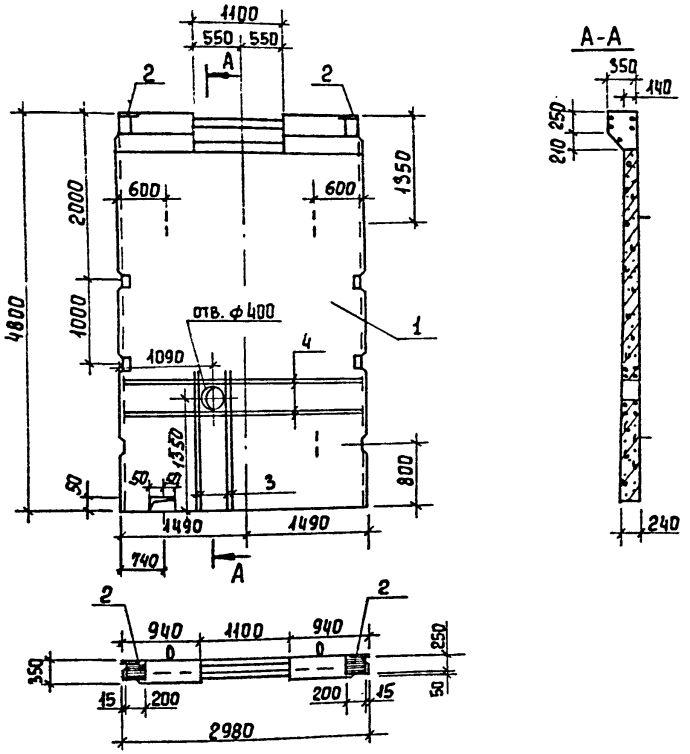

Формат	Зона	Поз.	Обозначение	Наименование	Кол.	Прим.
				Документация		
			3.900-3. вып.4/82	Панели стеновые балочные для прямоугольных сооружений.		
А3			- КЖИ. ВМС	Ведомость расхода стали на дополнительные закладные изделия на элемент.		
				Сборочные единицы		
		1	3.900-3. вып.4/82	Панель стеновая ПС1-48-Б3	1	
		2	1.400-15. В1. 150-23	Изделие закладное МН136-6	2	
				Детали		
Б4		3	901-3-221.86 - КЖИ. 3.0.0.1	А-III-16-ГОСТ 5781-82 ℓ=2300	8	3,63 кг
Б4		4	901-3-221.86- КЖИ. 3.0.0.2	А-III-10-ГОСТ 5781-82 ℓ=2960	8	1,83 кг

1. Покрытие поверхностей закладных изделий - Гор. ц. 50÷60 мкм.
2. Марка бетона по морозостойкости – F 100, по водонепроницаемости – W4.

Обозначение	Марка
901-3-221.86 - КЖИ. 3.0.0.0	ПС 22
-01	ПС 23

Привязан

Инв. №

Провер.	Певчева	
Ст. техн.	Голованова	
Рук. гр.	Антонова	
ГИП	Кузнецов	
Гл. конст.	Шапиро	
Н. контр.	Кузнецов	
Нач. отд.	Красавин	

тп 901-3-221.86 КЖИ. 3.0.0.0

Панель стеновая (ПС 22, ПС 23)

Стадия	Масса	Масштаб
Р	7,3т	1:50
Лист	Листов 1	

ЦНИИЭП инженерного оборудования г. Москва

Копировал Еремченко Формат А3

2.1412-02

Альбом III

т.п. 901-3-221.86

Инв. № подл. | Подпись и дата | Взам. инв. №

Альбом III

т.п. 901-3-221.86.

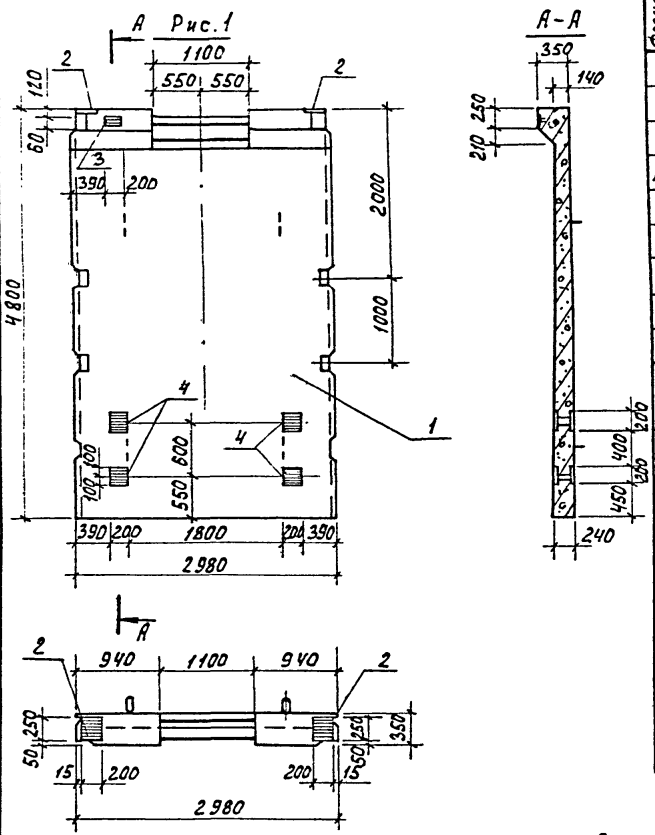

Формат	Зона	Поз.	Обозначение	Наименование	Количество на исполнение -КЖИ.4.0.0.0						Примечание
					00	01	02	03	04		
				Документация							
			3.900-3, вып. 4/82	Сборные железобетонные конструкции емкостных сооружений для водоснабжения и канализации							
А3			901-3-221.86 КЖИ. ВМС	Ведомость расхода стали на дополнительные закладные изделия на элемент.							
				Сборочные единицы							
		1	3.900-3 вып. 4/82. Часть 1	Панель стеновая ПС1-48-Б3	1	1	1	1	1		
				Изделия закладные							
		2	1.400-15.В1. 150-23	МН 135-6	2	1	1		1		
		3	1.400-15.В1. 110-08	МН 103-6	1						
		4	1.400-15.В1. 210-16	МН 204-2	4						
		5	1.400-15.В1. 210-36	МН 208-2		2	1	3	1		
		6	1.400-15.В1. 140-08	МН 128-3		1			1		
				Сальники							
		7	5.900-2. ТМ 89-02	d_y=100 ℓ=200		1		1			
		8	5.900-2 ТМ 89-04	d_y=150 ℓ=200		1		1			
		9	5.900-2 ТМ 89-10	d_y=500 ℓ=200			1		2		
				Детали							
БЧ		10	901-3-221.86-КЖИ.4.0.0.1	А-III-10-ГОСТ 5781-82 ℓ=2960		16	8	16	8		1.83 кг
БЧ		11	901-3-221.86-КЖИ.4.0.0.2	А-III-16-ГОСТ 5781-82 ℓ=2300			8		16		3.63 кг

Марка	ПС 24	ПС 25	ПС 26	ПС 27	ПС 28

1. Марка бетона по морозостойкости-F100, по водонепроницаемости-W4.

Обозначение	Марка	Рис.
901-3-221.86 КЖИ.4.000	ПС 24	1

Прив.	Певчева	
Ст. техн.	Голованова	
Рук. гр.	Антонова	
Г И П	Кузнецов	
Гл. конст.	Шапиро	
Н. контр.	Кузнецов	
Нач. отд.	Красавин	

Привязан

Инв.№

ТП 901-3-221.86 КЖИ.4.0.0.0

Панель стеновая (ПС 24 ÷ ПС 28)

Стадия	Масса	Масштаб
Р	7.3т	1:50

Лист 1 | Листов 2

ЦНИИЭП инженерного оборудования г. Москва

Инв.№ подл. | Подпись и дата | Взам. инв.№

Формат А3

21412-6

Рис. 2

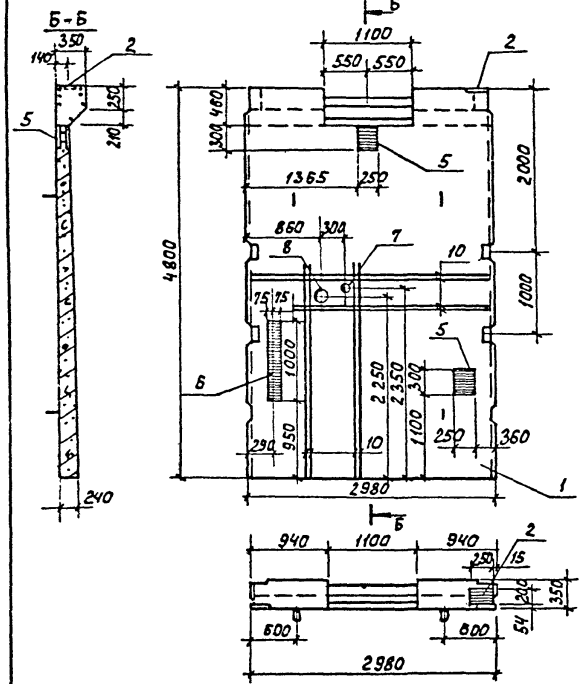

Рис. 3

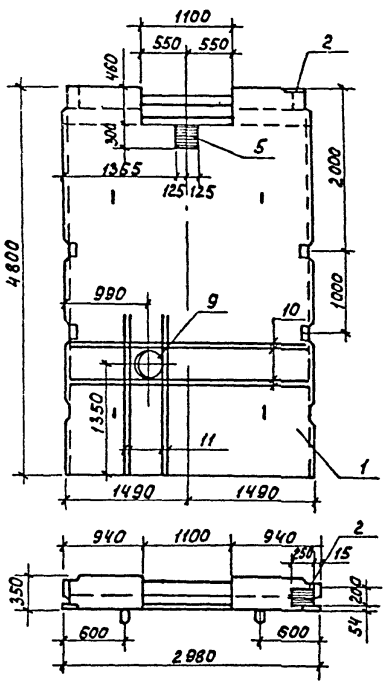

Рис. 4

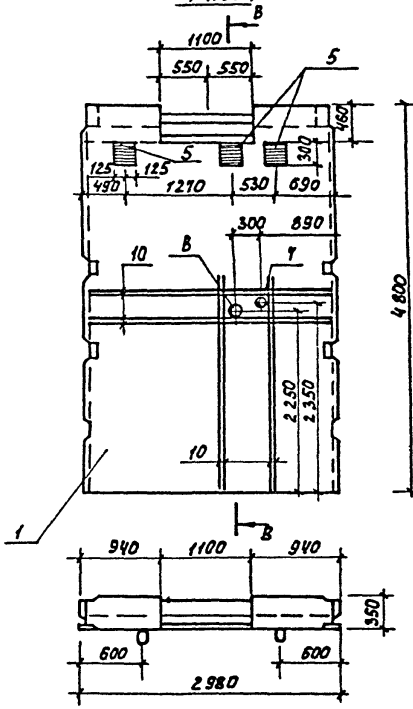

В-В

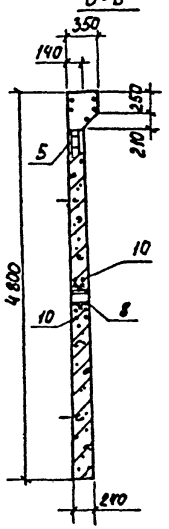

Рис. 5 (остальное по рис. 3)

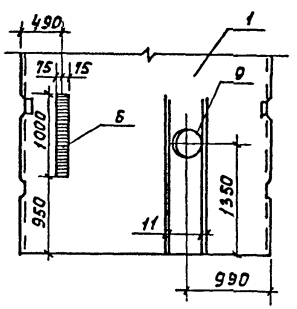

1. Покрытие поверхностей закладных изделий - Гор. ц. 50÷60 мкм.
2. Обрезанную арматуру приварить к корпусу сальника.

Обозначение	Марка	Рис.
901-3-221.86 КЖИ.4.000-01	ПС 25	2
-02	ПС 26	3
-03	ПС 27	4
-04	ПС 28	5

Марка элемента	Изделия арматурные				Изделия закладные																										Всего	Общий расход
	Арматура класса А-III ГОСТ 5781-82			Всего	Арматура класса А-III ГОСТ 5781-82					Сталь круглая ГОСТ 2590-71*				Прокат марки В Ст3 кп2 ГОСТ 19903-74					ГОСТ 32 62-75				ГОСТ 10704-76										
	ф10	ф16			ф8	ф10	ф12	ф14	Итого	ф7	ф10	ф15	Итого	δ=6	δ=8	δ=9	δ=10	Итого	Труба 100х4,5	Труба 50х4,5		Итого	Труба 273х6	Труба 325х6	Труба 426х6	Труба 530х7	Труба 630х7	Труба 980х8		Итого		
пс2					0,2		1,4	3,9	5,5					1,2	0,4		27,7	29,3													34,8	34,8
пс3	14,64	90,51		105,15			1,2	3,9	5,1						5,0		16,9	21,9													27,0	132,15
пс4	14,64	90,51		105,15				2,6	2,6			14,1	14,1			49,4	25,7	75,1													91,8	196,95
пс5	14,64	90,51		105,15				3,4	3,4			14,1	14,1			49,4	32,4	81,8													99,3	204,45
пс6	14,64	90,51		105,15	0,8			2,6	3,4			14,1	14,1	7,1		49,4	25,7	82,2													99,7	204,85
пс7	14,64	45,26		59,90				2,6	2,6	0,3		5,1	5,4				15,6	15,6	2,4			2,4			12,4					12,4	38,4	98,3
пс8	14,64	60,34		74,98	0,8		0,6	2,6	4,0	0,3		5,1	5,4	7,1	2,5		16,4	26,0	2,4			2,4			12,4					12,4	50,2	125,18
пс9	14,64	60,34		74,98			4,8	2,6	7,4			6,6	6,6		10,4		21,4	31,8								18,0				18,0	63,8	138,78
пс10	14,64	90,51		105,15			4,8	2,6	7,4			14,1	14,1		10,4	49,4	32,1	91,9													113,4	211,17
пс11	7,32	30,17		37,49			4,8	2,6	7,4		1,8		1,8		10,4		19,6	30,0						9,4						9,4	48,6	82,4
пс12						1,5	3,0	2,1	6,6						35,9		15,8	51,7													58,3	58,3
пс13						0,5	4,8	4,2	9,5						19,8		30,0	49,8													59,3	59,3
пс14	7,32	90,51		97,83	0,3		7,8		8,1					1,8			50,8	52,6													60,7	158,5
пс15; пс16	14,64	90,51		105,15								11,7	11,7				12,9	12,9										36,0		36,0	60,6	165,75
пс17	40,3			40,3		0,5	1,2		1,7						12,0		1,6	13,6													15,3	55,6
пс22; пс23	14,64	29,04		43,68				2,6	2,6								10,2	10,2													12,8	56,48
пс24					0,1		2,8	2,6	5,5					0,6	0,2		35,0	35,8													41,3	41,3
пс25	29,28			29,28	0,8	1,0		1,3	3,1	0,39	1,41		1,8	7,1	18,8		9,6	35,5		3,6		3,6	7,9							7,9	51,9	81,18
пс26	14,64	29,04		43,68		0,5		1,3	1,8			7,8	7,8		9,4		12,3	21,7									21,5			21,5	52,8	96,48
пс27	29,28			29,28		1,5			1,5	0,39	1,41		1,8		28,3		4,5	32,8		3,6		3,6	7,9							7,9	47,6	76,88
пс28	14,64	58,08		72,72	0,8	0,5		1,3	2,6			15,6	15,6	7,1	9,4		19,5	36,0									43,0			43,0	97,2	169,92
пс1					0,2				0,2					1,2	0,4			1,6													1,8	1,8

Привязан

Инв. №

Провер	Певчева	
Ст.техн	Голованова	
Рук.гр	Антонова	
ГИП	Кузнецов	
Гл.конс	Шапиро	
Н.контр	Кузнецов	
Нач.отд	Красавин	

ТП 901-3-221.88 -КЖИ. ВМС

Ведомость расхода стали на дополнительные закладные изделия на элемент, кг.

Стадия	Лист	Листов
Р		1

ЦНИИЭП инженерного оборудования г. Москва

т.п. 901-3-221.86

Взам. инв. №

Подп. и дата

Инв. № подл.

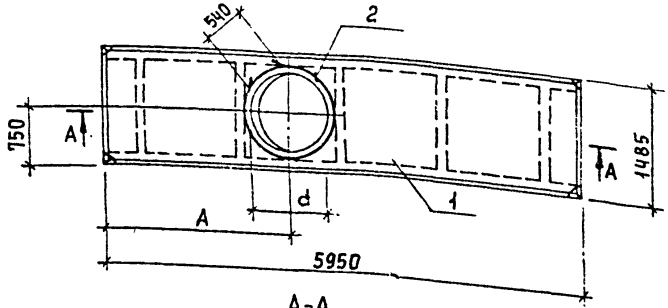

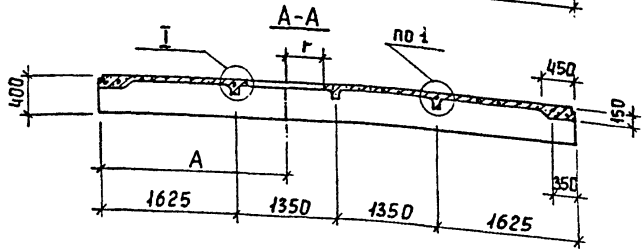

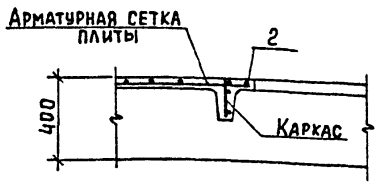

I

Формат	Зона	Поз.	Обозначение	Наименование	Кол.	Примеч.
				Сборочные единицы		
		1	1.442.1-2.14.00.0-064	Плита перекрытия 2П1-5А IVт	1	
			Переменные	данные для исполнений		
				901-3-221.86 -КЖИ.5.0.0.0		
				Детали		
БЧ		2	901-3-221.86 -КЖИ.5.0.0.1	А-III-12-ГОСТ 5781-82 ℓ=4140	1	3,68 кг
				901-3-221.86 КЖИ.5.0.0.0-01		
				Детали		
БЧ		2	901-3-221.86 -КЖИ.5.0.0.2	А-III-12-ГОСТ 5781-82 ℓ=2890	1	2,1 кг

Ведомость расхода стали на элемент, кг

Марка элемента	Арматурные изделия. Арматура класса А-III, ГОСТ 5781-82 ф12	Итого	Всего
П2	3.68	3.68	3.68
П3	2,1	2,1	2,1

1. В месте прохода отверстия сетку вырезать.

Обозначение	Размеры, мм A	d	r	Марка
901-3-221.86 -КЖИ.5.0.0.0	2275	1100	550	П2
-01	2475	700	350	П3

Привязан

Инв. №

Пров.	Левчева	
Ст. техн.	Голованова	
Рук. гр.	Антонова	
ГИП	Кузнецов	
Гл. конст	Шапиро	
Н. контр.	Кузнецов	
Нач. отд	Красавин	

ТП 901-3-221.86 -КЖИ. 5.0.0.0

Плита перекрытия (П2, П3)

Стадия	Масса	Масштаб
Р	2400	
Лист	Листов 1	

ЦНИИЭП инженерного оборудования г. Москва

Копировал Еремченко

Формат А3

21412-03

Альбом III

т.п. 901-3-221.86

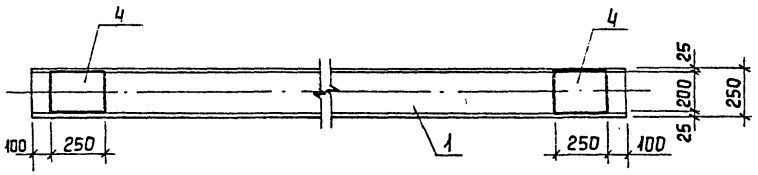

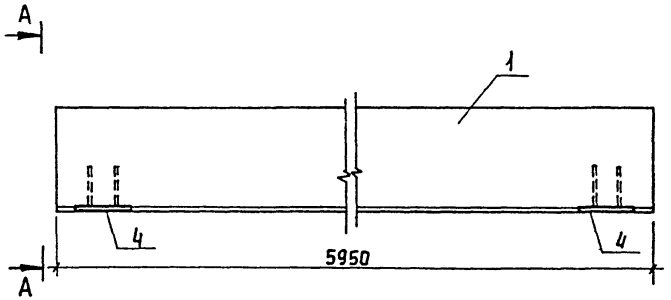

А-А

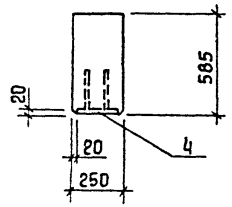

Формат	Зона	Поз.	Обозначение	Наименование	Кол.	Примеч.
				Документация		
			ГОСТ 24893.0-81	Балки обвязочные железобетонные для зданий промышленных предприятий. Технические условия.		
				Сборочные единицы		
		1	ГОСТ 24893.1-81.1000-04	Балка обвязочная БОП 25-3Т	1	

Данная балка отличается от балки по ГОСТ 24893.1-81.1000-04 расположением закладного изделия М1 (позиция 4).

Привязан		
Инв. №		

Провер	Певчева	
Ст.техн.	Голованова	
Рук.гр.	Антонова	
ГИП	Кузнецов	
Гл.конст.	Шапиро	
Н.контр	Кузнецов	
Нач.отд	Красавин	

тп 901-3-221 86 - КЖИ.6.0.0.0

Балка обвязочная (Б01)

Стадия	Масса	Масштаб
Р	2,2т	
Лист	Листов 1	

ЦНИИЭП инженерного обору...

Копировал Еремеева Формат

Инв. № подл. | Подпись и дата | Взам. инв. №

-КЖИ.2.1.0.0 (ИЗОБРАЖЕНО)

-КЖИ.2.1.0.0-01 (ЗЕРКАЛЬНОЕ ОТРАЖЕНИЕ)

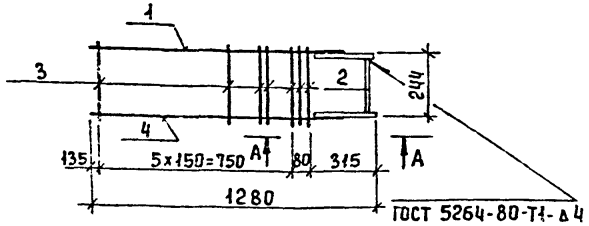

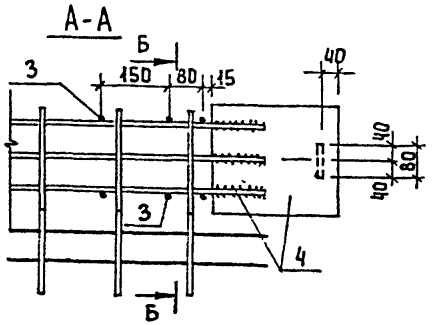

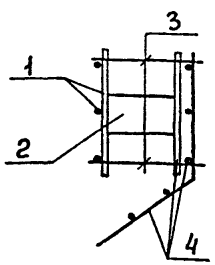

Обозначение	Марка
901-3-221.86 КЖИ.2.1.0.0	МН-7а
-01	МН-7б

Формат	Зона	Поз.	Обозначение	Наименование	Кол.	Примеч.
				Документация		
			3.900-3. Вып.4/82. Часть 2	Панели стеновые балочные для прямоугольных сооружений. Арматурные изделия.		
				Сборочные единицы		
А4		1	901-3-221.86 КЖИ. 2.1.1.0	Каркас плоский Кр-12а	1	
				Детали		
Б4		2	901-3-221.86 КЖИ.2.1.0.1	Полоса $\frac{Б\text{-}2\ 8\times80\ ГОСТ\ 103\text{-}76}{Вст3кп2\text{-}2\ ГОСТ\ 535\text{-}79}$ ℓ=228	1	1,2 кг
Б4		3	901-3-221.86 КЖИ.2.1.0.2	А-III-6-ГОСТ 5781-82 ℓ=315	7	0,06 кг
			Переменные данные	**для исполнений**		
				901-3-221.86 КЖИ. 2.1.0.0		
				Сборочные единицы		
		4	901-3-221.86 -КЖИ.2.1.2.0	Каркас плоский Кр-13а	1	
				901-3-221.86-КЖИ.2.1.0.0-01		
				Сборочные единицы		
		4	901-3-221.86 -КЖИ.2.1.2.0-01	Каркас плоский Кр-13б	1	

Привязан

Инв. №

Провер	Певчева	
Ст. техн.	Голованова	
Рук. гр	Антонова	
ГИП	Кузнецов	
Гл. конст	Шапиро	
Н. контр	Кузнецов	
Нач. отд	Красавин	

тп 901-3-221.86 -КЖИ.2.1.0.0

Изделие закладное (МН-7а; МН-7б)

Стадия	Масса	Масштаб
Р	26,24	1:20
Лист	Листов 1	

ЦНИИЭП инженерного оборудования г. Москва

Копировал Еремченко

Формат А5

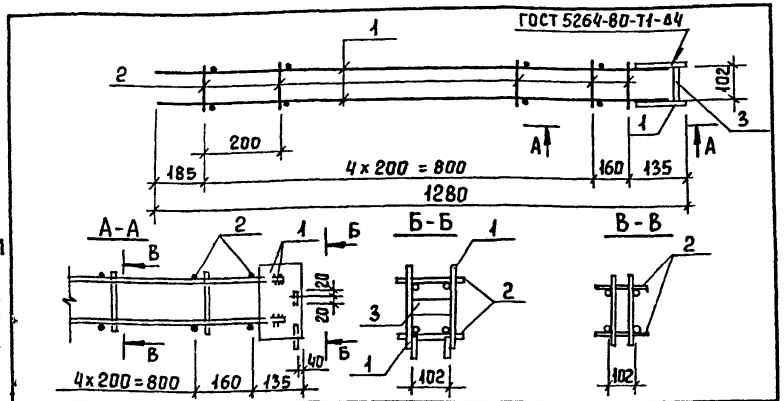

Формат	Зона	Поз.	Обозначение	Наименование	Кол.	Примеч.
				Сборочные единицы		
А4		1	901-3-221.86 КЖИ.2.2.1.0	Каркас плоский Кр-17а	2	
				Детали		
Б4		2	901-3-221.86 КЖИ.2.2.0.2	А-I-6-ГОСТ 5781-82 ℓ=130	6	0,03 кг
Б4		3	901-3-221.86 КЖИ.2.2.0.3	Полоса Б-2 5х40 ГОСТ 103-76 / Вст3кп2-1 ГОСТ 535-79 ℓ=400	1	0,16 кг

Привязан

Инв. №

Провер.	Певчева		
Ст. техн.	Голованова		
Рук. гр.	Антонова		
ГИП	Кузнецов		
Гл. конст.	Шапиро		
Н. контр.	Кузнецов		
Нач. отд.	Красавин		

тп 901-3-221.86 КЖИ.2.2.0.0

Изделие закладное (МН-12а)

Стадия	Масса	Масштаб
Р	3,53	1:10
Лист	Листов 1	

ЦНИИЭП инженерного оборудования г. Москва

Формат А4

Инв. № подл. | Подпись и дата | Взам. инв. №

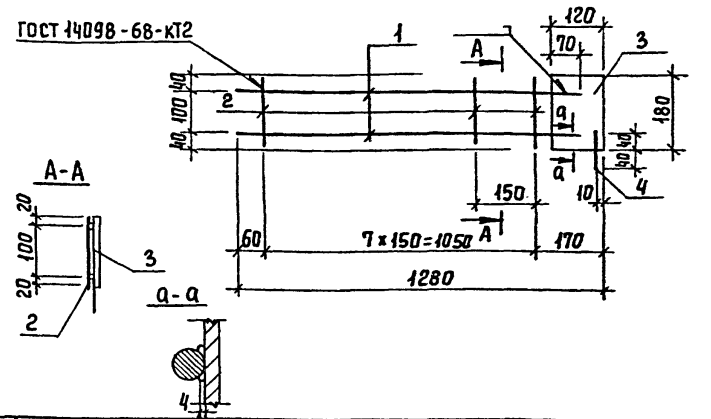

Формат	Зона	Поз.	Обозначение	Наименование	Кол.	Примеч.
				Детали		
Б4		1	901-3-221.86 КЖИ.2.2.1.1	А-III-12-ГОСТ 5781-82 ℓ=1230	2	1,09 кг
Б4		2	901-3-221.86 КЖИ.2.2.1.2	Вр-I-5-ГОСТ 6727-80 ℓ=140	8	0,02 кг
Б4		3	901-3-221.86 КЖИ.2.2.1.3	Полоса Б-2 5х120 ГОСТ 103-76 / Вст3кп2-1 ГОСТ 535-79* ℓ=180	1	0,75 кг
Б4		4	901-3-221.86 КЖИ.2.2.1.4	Вр-I-5-ГОСТ 6727-80 ℓ=80	1	0,04 кг

Привязан

Инв. №

Провер.	Певчева		
Ст. техн.	Голованова		
Рук. гр.	Антонова		
ГИП	Кузнецов		
Гл. конст.	Шапиро		
Н. контр.	Кузнецов		
Нач. отд.	Красавин		

тп 901-3-221.86 КЖИ.2.2.1.0

Каркас плоский (Кр-17а)

Стадия	Масса	Масштаб
Р	3,10 кг	—
Лист	Листов 1	

ЦНИИЭП инженерного оборудования г. Москва

Формат А4

Копировал Еремченко

Инв. № подл. | Подпись и дата | Взам. инв. №

тп 901-3-221.86

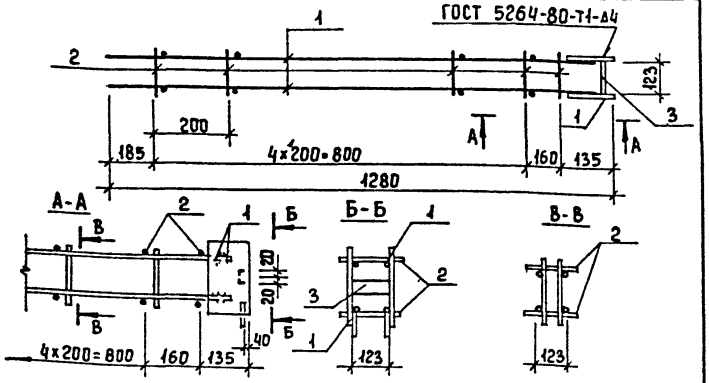

Формат	Зона	Поз.	Обозначение	Наименование	Кол.	Примеч.
				Сборочные единицы		
А4		1	901-3-221.86 -КЖИ.2.2.1.0	Каркас плоский Кр-17а	2	
				Детали		
Б4		2	901-3-221.86 -КЖИ.2.3.0.1	Вр-I-5-ГОСТ 6727-80 ℓ=150	6	0,02 кг
Б4		3	901-3-221.86 -КЖИ.2.3.0.2	Лист 5 ГОСТ 19903-74 / Ст3кп2-1 ГОСТ 14637-79 40×12	1	0,19 кг

Привязан

Инв. №

Провер.	Певчева		
Ст. техн.	Голованова		
Рук. гр.	Антонова		
ГИП	Кузнецов		
Гл. конст.	Шапиро		
Н. контр.	Кузнецов		
Нач. отд.	Красавин		

тп 901-3-221.86 -КЖИ.2.3.0.0

Изделие закладное (МН-13а)

Стадия	Масса	Масштаб
Р	3,5	1:10
Лист	Листов 1	

ЦНИИЭП инженерного оборудования г. Москва

Формат А4

Альбом III

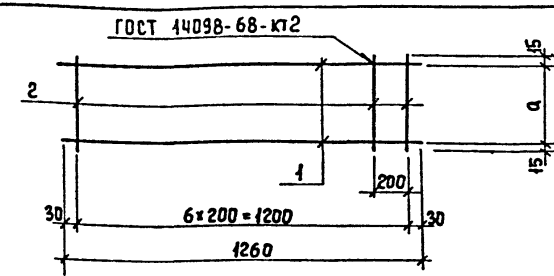

Формат	Зона	Поз.	Обозначение	Наименование	Кол.	Примеч.
				Детали		
Б4		1	901-3-221.86 -КЖИ.2.0.1.1	Вр-I-5-ГОСТ 6727-80 ℓ=1260	2	0,19 кг
				Переменные данные для исполнения		
				-КЖИ.2.0.1.0		
				Детали		
Б4		2	901-3-221.86 -КЖИ.2.0.1.2	Вр-I-5-ГОСТ 6727-80 ℓ=130	7	0,02 кг
				-КЖИ.2.0.1.0-01		
				Детали		
Б4		2	901-3-221.86 -КЖИ.2.0.1.3	Вр-I-5-ГОСТ 6727-80 ℓ=195	7	0,03 кг

Обозначение	Размеры мм а	Марка	Масса, кг
901-3-221.86 КЖИ.2.0.1.0	100	Кр-1а	0,52
-01	165	Кр-2а	0,59

Привязан

Инв. №

Провер	Певчева		
Ст. техн.	Голованова		
Рук. гр.	Антонова		
ГИП	Кузнецов		
Гл. конс.	Шапиро		
Н. контр.	Кузнецов		
Нач. отд	Красавин		

тп 901-3-221.86 -КЖИ.2.0.1.0

Каркас плоский (Кр-1а; Кр-2а)

Стадия	Масса	Масштаб
Р	см табл.	-
Лист	Листов 1	

ЦНИИЭП инженерного оборудования г. Москва

Копировал Еремченко

Формат А4

Инв. № подл. | Подпись и дата | Взам. инв. №

21412-1

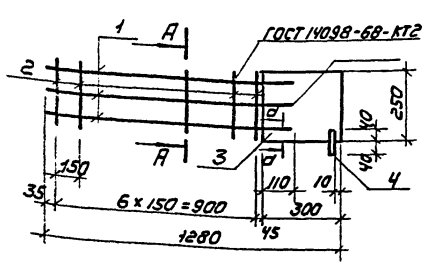

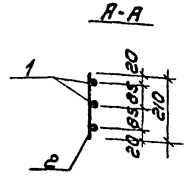

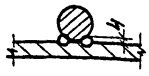

Формат	Зона	Поз.	Обозначение	Наименование	Кол	Примечание
				Детали		
БУ		1	901-3-221.86 КЖИ.2.1.1.1	А-III-16 ГОСТ 5781-82 ℓ=1090	3	1.72 кг
БУ		2	901-3-221.86 КЖИ.2.1.1.2	Вр-I-5 ГОСТ 6727-80 ℓ=210	7	0.03 кг
БУ		3	901-3-221.86 КЖИ.2.1.1.3	Полоса Б-8×250 ГОСТ 82-70 / Ст3кп2-1 ГОСТ 14637-79 ℓ=300	1	5.02 кг
БУ		4	901-3-221.86 КЖИ.2.1.1.4	Вр-I-5 ГОСТ 6727-80 ℓ=80	1	0.01 кг

Привязан

Инв.№:

Провер.	Певчева	
Ст. техник	Голованова	
Рук. гр.	Антонова	
ГИП	Кузнецов	
Гл. констр.	Шапиро	
Н. контр.	Кузнецов	
Нач. отд.	Красавин	

ТП 901-3-221.86 КЖИ.2.1.1.0

Каркас плоский (Кр-12а)

Стадия	Масса	Масштаб
Р	10.40	—
Лист	Листов 1	

ЦНИИЭП инженерного оборудования г. Москва

Формат А4

Инв.№ подл. | Подпись и дата | Взам. инв.№

– КЖИ.2.1.2.0 (изображено)
– КЖИ.2.1.2.0-01 (зеркальное отражение)

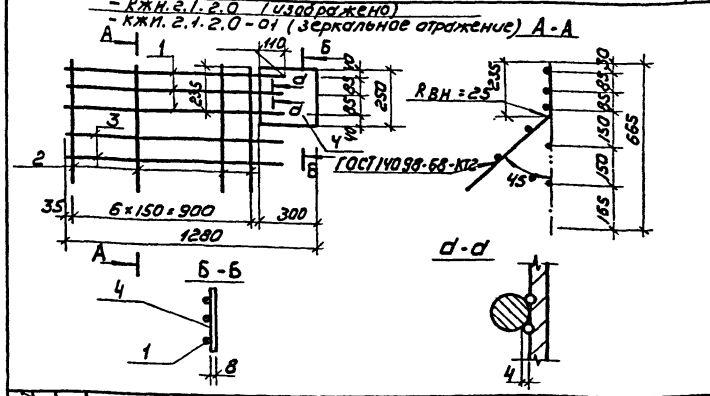

Формат	Зона	Поз.	Обозначение	Наименование	Кол	Примечание
				Детали		
БУ		1	901-3-221.86 КЖИ.2.1.2.1	А-III-20 ГОСТ 5781-82 ℓ=1090	3	2.68 кг
БУ		2	901-3-221.86 КЖИ.2.1.2.2	А-III-6 ГОСТ 5781-82 ℓ=665	7	0.15 кг
БУ		3	901-3-221.86 КЖИ.2.1.2.3	Вр-I-5 ГОСТ 6727-80 ℓ=1120	2	0.17 кг
БУ		4	901-3-221.86 КЖИ.2.1.2.4	Полоса Б-8×250 ГОСТ 82-70 / Ст3кп2-1 ГОСТ 14637-79 ℓ=300	1	4.7 кг

Обозначение	Марка
901-3-221.86 КЖИ.2.1.2.0	Кр-13д
-01	Кр-13б

Привязан

Инв.№:

Провер.	Певчева	
Ст. техник	Голованова	
Рук. гр.	Антонова	
ГИП	Кузнецов	
Гл. констр.	Шапиро	
Н. контр.	Кузнецов	
Нач. отд.	Красавин	

ТП 901-3-221.86 КЖИ.2.1.2.0

Каркас плоский (Кр-13д; Кр-13б)

Стадия	Масса	Масштаб
Р	14.13	1:20
Лист	Листов 1	

ЦНИИЭП инженерного оборудования г. Москва

Формат А4

Копировал: Коршунова

Инв.№ подл. | Подпись и дата | Взам. инв.№

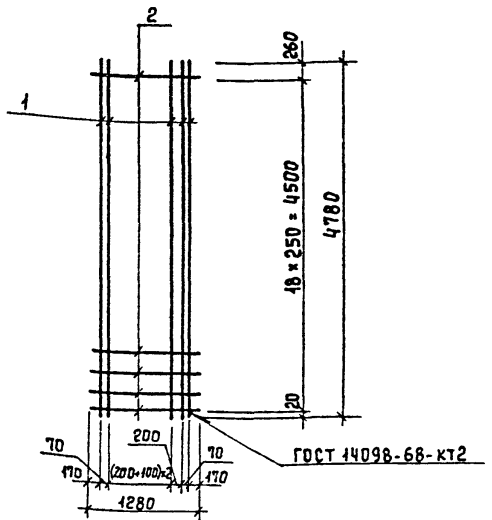

Формат	Зона	Поз.	Обозначение	Наименование	Кол.	Примеч.
				Детали		
БЧ		1	901-3-221.86 КЖИ.2.0.2.1	А-III-10-ГОСТ 5781-82 ℓ=4780	8	2.95 кг
БЧ		2	901-3-221.86 КЖИ.2.0.2.2	Вр-I-5-ГОСТ 6727-80 ℓ=1280	19	0,2 кг

Привязан

Инв. №

Взам. инв. №

Подпись и дата

Инв. № подл.

Провер	Певчева	
Ст. техн.	Голованова	
Рук. гр.	Антонова	
ГИП	Кузнецов	
Гл. конст.	Шапиро	
Н. контр.	Кузнецов	
Нач. отд.	Красавин	

ТП 901-3-221.86 КЖИ. 2.0.2.0

Сетка арматурная (С-25а)

Стадия	Масса	Масштаб
Р	27,4кг	1:50
Лист	Листов 1	

ЦНИИЭП инженерного оборудования г. Москва

Формат А4

Рис. 1

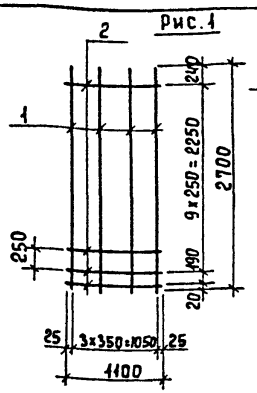

Рис. 2

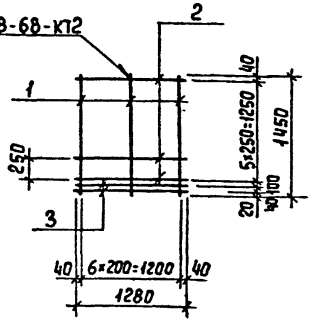

Формат	Зона	Поз.	Обозначение	Наименование	Кол.	Примеч
				Переменные данные для исполнений		
				901-3-221.86 КЖИ.2.0.3.0		
				Детали		
БЧ		1	901-3-221.86 КЖИ.2.0.3.1	А-III-10-ГОСТ 5781-82 ℓ=2700	4	1,66 кг
БЧ		2	901-3-221.86 КЖИ.2.0.3.2	Вр-I-5-ГОСТ 6727-80 ℓ=1100	11	0,17 кг
				901-3-221.86 КЖИ.2.0.3.0-01		
				Детали		
БЧ		1	901-3-221.86 КЖИ.2.0.3.3	А-III-16-ГОСТ 5781-82 ℓ=1450	7	2,29 кг
БЧ		2	901-3-221.86 КЖИ.2.0.3.4	Вр-I-5-ГОСТ 6727-80 ℓ=1280	6	0,2 кг
БЧ		3	901-3-221.86 КЖИ.2.0.3.5	А-I-10-ГОСТ 5781-82 ℓ=1280	2	0,79 кг

Обозначение	Рис	Марка	Масса кг
901-3-221.86 КЖИ.2.0.3.0	1	С-30а	8,51
-01	2	С-31а	18,81

Привязан

Инв. №

Взам. инв. №

Подпись и дата

Инв. № подл.

Провер	Певчева	
Ст. техн.	Голованова	
Рук. гр.	Антонова	
ГИП	Кузнецов	
Гл. конст	Шапиро	
Н. контр.	Кузнецов	
Нач. отд	Красавин	

ТП 901-3-221.86 КЖИ. 2.0.3.0

Сетка арматурная (С-30а; С-31а)

Стадия	Масса	Масштаб
Р	см. табл.	1:50
Лист	Листов	

ЦНИИЭП инженерного оборудования г. Москва

Копировал Еремченко

Формат А4

Альбом III

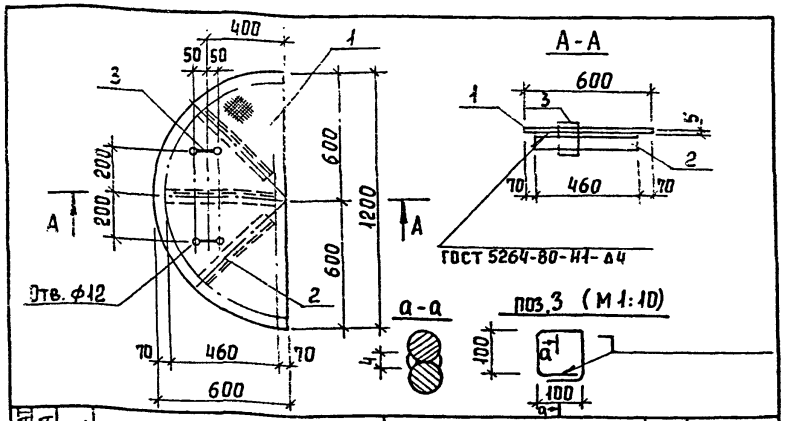

Формат	Зона	Поз.	Обозначение	Наименование	Кол.	Примеч.
				Детали		
Б4		1	901-3-221.86 -КЖИ.0.1.0.1	Лист ромб К-4.0×1200×600 Вст3кп2 ГОСТ 8568-77*	1	20,05 кг
Б4		2	901-3-221.86 -КЖИ.0.1.0.2	Уголок Б-63×63×5 ГОСТ 8509-72 / Вст3кп2-I ГОСТ 535-79 ℓ=460	3	2,21 кг
Б4		3	901-3-221.86 -КЖИ.0.1.0.3	А-I-10-ГОСТ 5781-82 ℓ=480	2	0,3 кг

т.п. 901-3-221.86

Покрытие поверхностей: масляная краска ГОСТ 8292-75 за 2 раза по грунтовке ГФ-0119 ГОСТ 23343-78.

Привязан

Инв. №

Взам. инв. № | Подпись и дата | Инв. № подл.

ТП 901-3-221.86 -КЖИ.0.1.0.0

Провер.	Певчева	
Ст. техн.	Голованова	
Рук. гр.	Антонова	
ГИП	Кузнецов	
Гл. конст.	Шапиро	
Н. контр.	Кузнецов	
Нач. отд.	Красавин	

Щит стальной (Щ 1)

Стадия	Масса	Масштаб
Р	27,28	1:20

Лист | Листов 1

ЦНИИЭП инженерного оборудования г. Москва

Формат А4

Альбом III

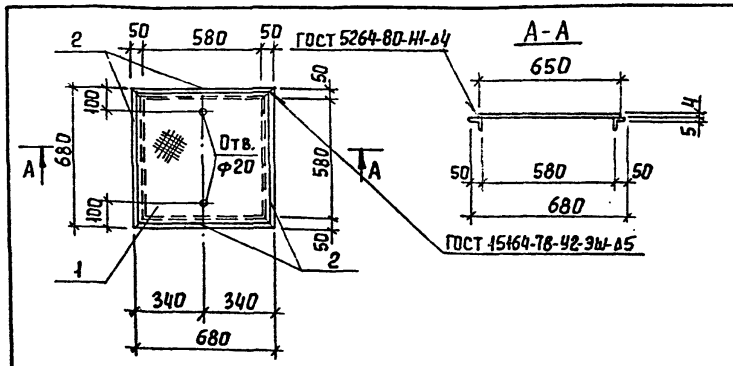

Формат	Зона	Поз.	Обозначение	Наименование	Кол.	Примеч.
				Детали		
Б4		1	901-3-221.86 -КЖИ.0.2.0.1	Лист ромб. К-4.0×650×650 Вст3кп2 ГОСТ 8568-77	1	14,11 кг
Б4		2	901-3-221.86 -КЖИ.0.2.0.2	Уголок Б-50×50×5 ГОСТ 8509-72 / Вст3кп2-I ГОСТ 535-79 ℓ=680	4	2,56 кг

Покрытие поверхностей: масляная краска ГОСТ 8292-75 за 2 раза по грунтовке ГФ-0119 ГОСТ 23343-78.

Привязан

Инв. №

Взам. инв. № | Подпись и дата | Инв. № подл.

ТП 901-3-221.86 -КЖИ.0.2.0.0

Провер.	Певчева	
Ст. техн.	Голованова	
Рук. гр.	Антонова	
ГИП	Кузнецов	
Гл. конст.	Шапиро	
Н. контр.	Кузнецов	
Нач. отд.	Красавин	

Щит металлический (Щ 2)

Стадия	Масса	Масштаб
Р	24,35	1:20

Лист | Листов 1

ЦНИИЭП инженерного оборудования г. Москва

Копировал Еремченко

Формат А

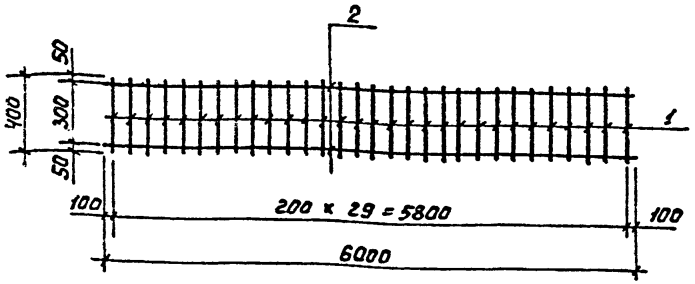

Формат	Зона	Поз.	Обозначение	Наименование	Кол.	Прим.
				Детали		
Б4		1	901-3-221.86 КЖИ.0.3.0.1	А-I-6-ГОСТ 5781-82 ℓ=400	30	0,09 кг
Б4		2	901-3-221.86 КЖИ.0.3.0.2	А-I-10-ГОСТ 5781-82 ℓ=6000	2	3,70 кг

Привязан

Инв. №

Взам. инв. №

Подпись и дата

Инв. № подл.

ТП 901-3-221.86 КЖИ.0.3.0.0

Пров.	Певчева	
Ст. техн.	Голованова	
Рук. гр.	Антонова	
ГИП	Кузнецов	
Гл. конст.	Шапиро	
Н. контр.	Кузнецов	
Нач. отд.	Красавин	

Каркас плоский (Кр 1)

Стадия	Масса	Масштаб
Р	10.1	1:50
Лист	Листов 1	

ЦНИИЭП инженерного оборудования г. Москва

Формат А4

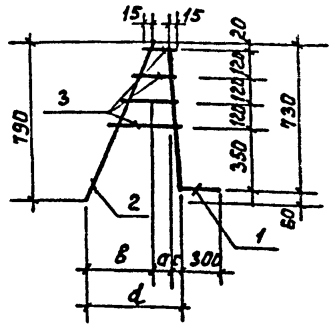

Формат	Зона	Поз.	Обозначение	Наименование	Кол.	Примеч.
				Детали		
Б4		1	901-3-221.86 КЖИ.0.4.0.1	А-III-16-ГОСТ 5781-82 ℓ=1030	1	1,62 кг
			Переменные данные для исполнений			
				901-3-221.86 КЖИ.0.4.0.0		
				Детали		
Б4		2	901-3-221.86 КЖИ.0.4.0.2	А-I-8-ГОСТ 5781-82 ℓ=860	1	0,34 кг
Б4		3	901-3-221.86 КЖИ.0.4.0.3	А-I-8-ГОСТ 5781-82 ℓ=950	1	0,38 кг
				901-3-221.86 КЖИ.0.4.0.0-01		
				Детали		
Б4		2	901-3-221.86 КЖИ.0.4.0.4	А-I-8 ГОСТ 5781-82 ℓ=930	1	0,37 кг
Б4		3	901-3-221.86 КЖИ.0.4.0.5	А-I-8 ГОСТ 5781-82 ℓ=1350	1	0,53 кг

Обозначение	Марка	Размеры, мм a	в	с	d	Масса кг
901-3-221.86 КЖИ.0.4.0.0	КР 2	110	345	45	500	2,34
-01	КР 3	155	490	65	710	2,52

Привязан

Инв. №

Взам. инв. №

Подпись и дата

Инв. № подл.

ТП 901-3-221.86 КЖИ.0.4.0.0

Пров.	Певчева	
Ст. техн.	Голованова	
Рук. гр.	Антонова	
ГИП	Кузнецов	
Гл. конст.	Шапиро	
Н. контр.	Кузнецов	
Нач. отд.	Красавин	

Каркас плоский (Кр 2, Кр 3)

Стадия	Масса	Масштаб
Р	см. табл.	—
Лист	Листов 1	

ЦНИИЭП инженерного оборудования г. Москва

Формат А4

Альбом III

т.п. 901-3-221.86

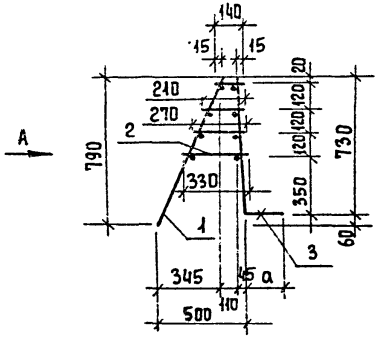

Вид А

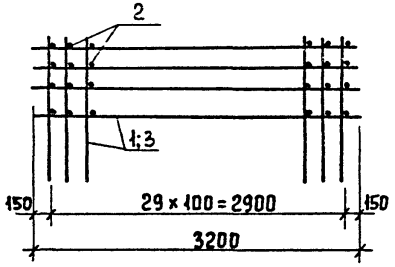

Формат	Зона	Поз.	Обозначение	Наименование	Кол.	Примеч.
				Сборочные единицы		
А4		1	901-3-221.86 -КЖИ.0.5.1.0	Сетка арматурная СК1	1	
				Материалы		
Б4		2	901-3-221.86 КЖИ.0.5.0.1	А-I-8-ГОСТ 5781-82	28,5	м
			Переменные данные	Для исполнений		
				901-3-221.86 - КЖИ.0.5.0.0		
				Сборочные единицы		
А4		3	901-3-221.86 -КЖИ.0.5.2.0	Сетка арматурная СК2	1	
				901-3-221.86 - КЖИ.0.5.0.0-01		
				Сборочные единицы		
А4		3	901-3-221.86 -КЖИ.0.5.3.0	Сетка арматурная СК3	1	

Обозначение	Марка	Размеры, мм a				Масса, кг
901-3-221.86 -КЖИ.0.5.0.0	КП1	300				80,44
-01	КП2	100				46,84

1. Каркас соединять при помощи сварочных клещей.

Инв. № подл. | Подпись и дата | Взам. инв. №

Привязан

Инв. №

Провер	Певчева	
Ст. техн.	Голованова	
Рук. гр.	Антонова	
ГИП	Кузнецов	
Гл. конст	Шапиро	
Н. контр.	Кузнецов	
Нач. отд.	Красавин	

тп 901-3-221.86 -КЖИ.0.5.0.0

Каркас пространственный (КП1; КП2)

Стадия	Масса	Масштаб
Р	См. табл.	-
Лист	Листов 1	

ЦНИИЭП инженерного оборудования г. Москва

Копировал Еременко Формат А4

Альбом III

т.п. 901-3-221.86

Рис. 1

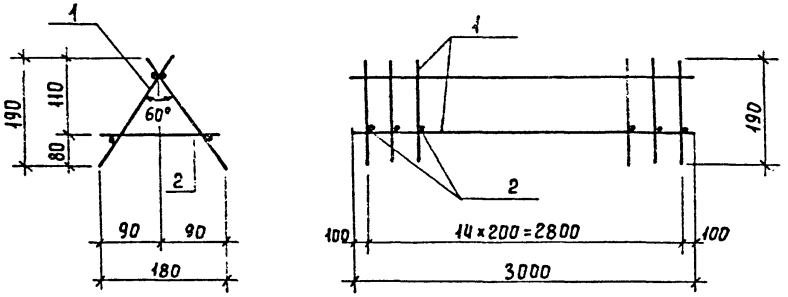

Рис. 2

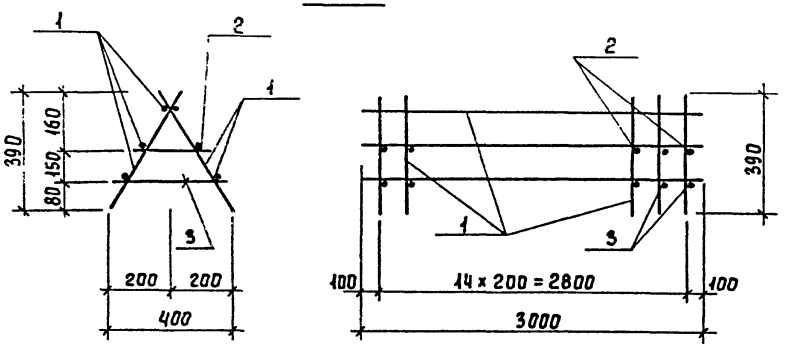

Формат	Зона	Поз.	Обозначение	Наименование	Кол.	Примеч.
				Переменные данные для исполнений		
				901-3-221.86 КЖИ.0.6.0.0		
				Сборочные единицы		
А4		1	901-3-221.86 КЖИ.0.4.1.0	Каркас плоский КР4	2	
				Детали		
Б4		2	901-3-221.86 КЖИ.0.4.0.1	А-I-10-ГОСТ 5781-82 ℓ=1170	15	0,10 кг
				901-3-221.86 КЖИ.0.6.00-04		
				Сборочные единицы		
А4		1	901-3-221.86 КЖИ.0.4.1-04	Каркас плоский КР5	2	
				Детали		
Б4		2	901-3-221.86 КЖИ.0.4.0.2	А-I-10-ГОСТ 5781-82 ℓ=220	15	0,14 кг
Б4		3	901-3-221.86 КЖИ.0.4.0.3	А-I-10-ГОСТ 5781-82 ℓ=360	15	0,22 кг

Каркас соединять при помощи сварочных клещей.

Обозначение	Марка	Рис.	Масса, кг
901-3-221.86 -КЖИ.0.6.0.0	КП3	1	13,1
-04	КП4	2	24,9

Привязан

Инв. №

Провер.	Певчева	
Ст. техн.	Голованова	
Рук. гр.	Антонова	
ГИП	Кузнецов	
Гл. конст	Шапиро	
Н. контр.	Кузнецов	
Нач. отд.	Красавин	

ТП 901-3-221.86 КЖИ.0.6.0.0

Каркас пространственный (КП3; КП4)

Стадия	Масса	Масштаб
Р	см. табл.	—
Лист	Листов 1	

ЦНИИЭП инженерного оборудования г. Москва

Копировал Еремченко

Формат А4

Инв. № подл. | Подпись и дата | Взам. инв. №

Альбом III

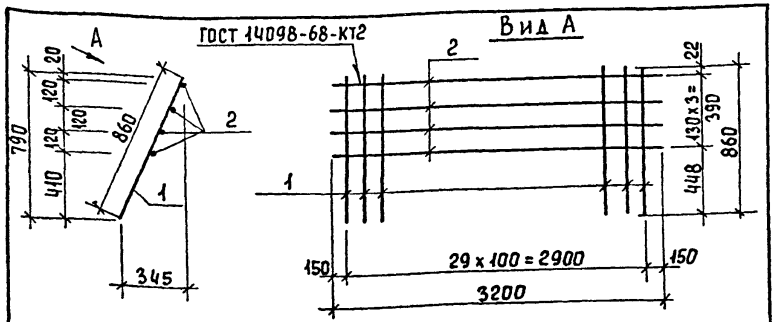

Формат	Зона	Поз.	Обозначение	Наименование	Кол.	Примеч.
				Детали		
54		1	901-3-221.86 КЖИ.0.5.1.1	А-I-8-ГОСТ 5781-82 ℓ=860	30	0,34 кг
54		2	901-3-221.86 КЖИ.0.5.1.2	А-I-8-ГОСТ 5781-82 ℓ=3200	4	1.26 кг

т.п. 901-3-221.86

Привязан

Инв. №

Провер	Певчева		
Ст.техн	Голованова		
Рук.гр.	Антонова		
ГИП	Кузнецов		
Гл.конст	Шапиро		
Н.контр	Кузнецов		
Нач.отд	Красавин		

Инв. № подл. | Подпись и дата | Взам. инв. №

ТП 901-3-221.86 КЖИ. 0.5.1.0

Сетка арматурная (СК1)

Стадия	Масса	Масштаб
Р	15,24 кг	–

Лист | Листов 1

ЦНИИЭП инженерного оборудования г. Москва

Формат А4

Альбом III

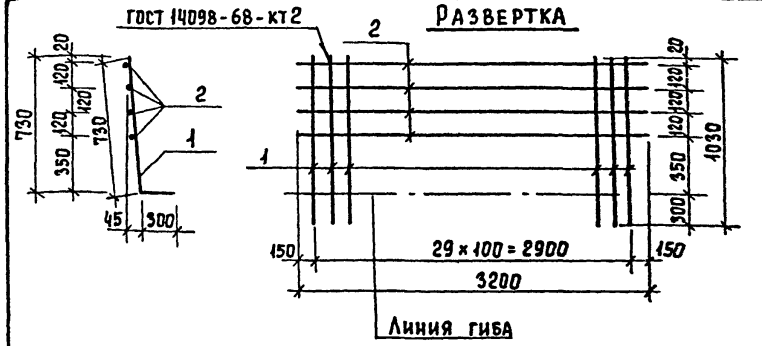

Формат	Зона	Поз.	Обозначение	Наименование	Кол.	Примеч.
				Детали		
54		1	901-3-221.86 КЖИ.0.5.2.1	А-III-16-ГОСТ 5781-82 ℓ=1030	30	1.63 кг
54		2	901-3-221.86 КЖИ.0.5.2.2	А-I-8-ГОСТ 5781-82 ℓ=3200	4	1.26 кг

Привязан

Инв. №

Провер	Певчева		
Ст.техн.	Голованова		
Рук.гр.	Антонова		
ГИП	Кузнецов		
Гл.конст	Шапиро		
Н.контр	Кузнецов		
Нач.отд	Красавин		

Инв. № подл. | Подпись и дата | Взам. инв. №

ТП 901-3-221.86 КЖИ. 0.5.2.0

Сетка арматурная (СК2)

Стадия	Масса	Масштаб
Р	53,94	–

Лист | Листов 1

ЦНИИЭП инженерного оборудования г. Москва

Копировал Еремченко

Формат А

Альбом III

т.п. 901-3-221.86

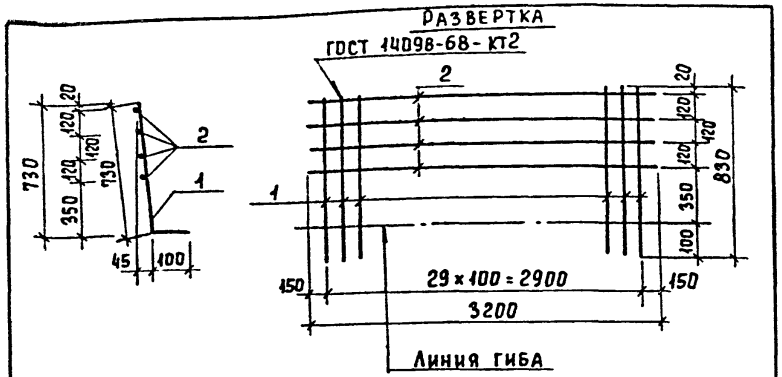

Формат	Зона	Поз.	Обозначение	Наименование	Кол.	Примеч.
				Детали		
Б4		1	901-3-221.86 КЖИ.0.5.3.1	А-III-10-ГОСТ 5781-82 ℓ=830	30	0,51 кг
Б4		2	901-3-221.86 КЖИ.0.5.3.2	А-I-8-ГОСТ 5781-82 ℓ=3200	4	1,26 кг

Привязан

Инв. №

Взам. инв. №

Подпись и дата

Инв. № подл.

Провер	Певчева	
Ст. техн.	Голованова	
Рук. гр.	Антонова	
ГИП	Кузнецов	
Гл. конс.	Шапиро	
Н. конт.	Кузнецов	
Нач. отд.	Красавин	

ТП 901-3-221.86 КЖИ. 0.5.3.0

Сетка арматурная (СК3)

Стадия	Масса	Масштаб
Р	20,34	—

Лист | Листов 1

ЦНИИЭП инженерного оборудования г. Москва

Формат А4

Альбом III

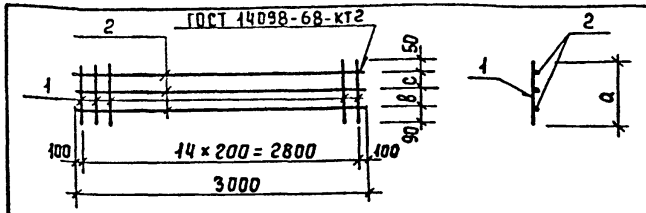

Обозначение	Марка	Размеры, мм a	в	c		Масса кг
901-3-221.86 КЖИ.0.4.1.0	КР4	220	—	—		5,80 кг
-01	КР5	450	170	140		9,75 кг

Формат	Зона	Поз.	Обозначение	Наименование	Кол.	Примеч.
			Переменные данные для исполнений			
				КЖИ. 0.6.1.0		
				Детали		
Б4		1	901-3-221.86 КЖИ.0.6.1.1	А-I-10-ГОСТ 5781-82 ℓ=220	15	0,14 кг
Б4		2	901-3-221.86 КЖИ.0.6.1.2	А-I-10-ГОСТ 5781-82 ℓ=3000	2	1,85 кг
				901-3-221.86 КЖИ.0.6.1.0-01		
				Детали		
Б4		1	901-3-221.86 КЖИ.0.6.1.3	А-I-10-ГОСТ 5781-82 ℓ=450	15	0,28 кг
Б4		2	КЖИ.0.6.1.4	А-I-10-ГОСТ 5781-82 ℓ=3000	3	1,85 кг

Привязан

Инв. №

Взам. инв. №

Подпись и дата

Инв. № подл.

Провер	Певчева	
Ст. техн.	Голованова	
Рук. гр.	Антонова	
ГИП	Кузнецов	
Гл. конст.	Шапиро	
Н. контр.	Кузнецов	
Нач. отд.	Красавин	

ТП 901-3-221.86 КЖИ. 0.6.1.0

Каркас плоский (Кр4; Кр5)

Стадия	Масса	Масштаб
Р	см. табл.	—

Лист | Листов 1

ЦНИИЭП инженерного оборудования г. Москва

Копировал Еремченко

Формат А4

21.12.03

Альбом III

т.п. 901-3-221.86

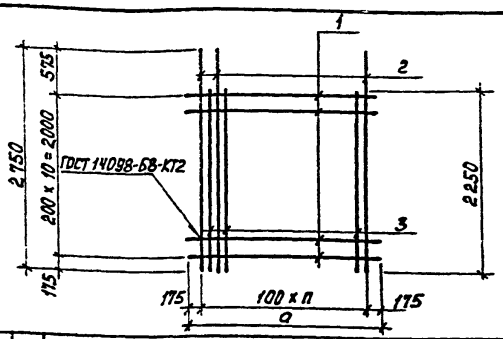

Формат	Зона	Поз.	Обозначение	Наименование	Кол.	Примеч.
			Переменные данные	для исполнений		
				КЖИ.0.0.1.0		
				Детали		
Б4		1	901-3-221.86 КЖИ.0.0.1.1	А-I-8-ГОСТ 5781-82 ℓ=2350	11	0,93 кг
Б4		2	901-3-221.86 КЖИ.0.0.1.2	А-III-14-ГОСТ 5781-82 ℓ=2750	11	3,32 кг
Б4		3	901-3-221.86 КЖИ.0.0.1.3	А-III-14-ГОСТ 5781-82 ℓ=2250	10	2,72 кг
				901-3-221.86 КЖИ.0.0.1.0-01		
				Детали		
Б4		1	901-3-221.86 КЖИ.0.0.1.4	А-I-8-ГОСТ 5781-82 ℓ=7750	11	3.06 кг
Б4		2	901-3-221.86 КЖИ.0.0.1.2	А-III-14-ГОСТ 5781-82 ℓ=2750	38	3.32 кг
Б4		3	901-3-221.86 КЖИ.0.0.1.3	А-III-14-ГОСТ 5781-82 ℓ=2250	37	2.72 кг

Обозначение	Марка	Размеры мм а	Кол-во п	Масса кг	Привязан
901-3-221.86 КЖИ.0.0.1.0	С1	2350	20	73.95	
-01	С6	7750	74	260.46	Инв.№

Взам. инв.№ | Подпись и дата | Инв.№ подл.

ТП 901-3-221.86 КЖИ. 0.0.1.0

Пров.	Певчева	
Ст.техн.	Голованова	
Рук.гр.	Антонова	
Г И П	Кузнецов	
Гл.конст.	Шапиро	
Н.контр.	Кузнецов	
Нач.отд.	Красавин	

Сетка арматурная (С1; С6)

Стадия	Масса	Масштаб
Р	см. табл.	1:50
Лист	Листов 1	

ЦНИИЭП инженерного оборудования г. Москва

Формат А4

Альбом III

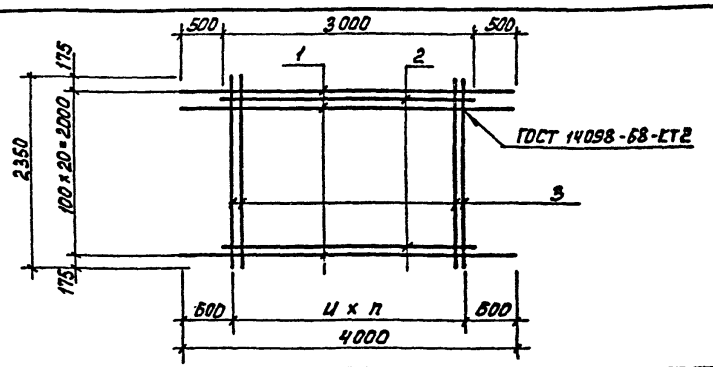

Формат	Зона	Поз.	Обозначение	Наименование	Кол.	Примеч.
				Детали		
Б4		1	901-3-221.86 КЖИ.0.0.2.1	А-III-12-ГОСТ 5781-82 ℓ=4000	11	3.55 кг
Б4		2	901-3-221.86 КЖИ.0.0.2.2	А-III-12-ГОСТ 5781-82 ℓ=3000	10	2.66 кг
			Переменные данные для исполнений			
				КЖИ.0.0.2.0		
				Детали		
Б4		3	901-3-221.86 КЖИ.0.0.2.3	А-III-14-ГОСТ 5781-82 ℓ=2350	29	2,84 кг
				901-3-221.86 КЖИ.0.0.2.0-01		
				Детали		
Б4		3	901-3-221.86 КЖИ.0.0.2.4	А-I-8-ГОСТ 5781-82 ℓ=2350	15	0,93 кг

Обозначение	Марка	Размеры мм и	Кол-во п	Масса кг	Привязан
901-3-221.86 КЖИ.0.0.2.0	С2	100	28	148.01	
-01	С3	200	14	79.60	Инв.№

Взам. инв.№ | Подпись и дата | Инв.№ подл.

ТП 901-3-221.86 КЖИ.0.0.2.0

Пров.	Певчева	
Ст.техн.	Голованова	
Рук.гр.	Антонова	
Г И П	Кузнецов	
Гл.конст.	Шапиро	
Н.контр.	Кузнецов	
Нач.отд.	Красавин	

Сетка арматурная (С2; С3)

Стадия	Масса	Масштаб
Р	см. табл.	1:50
Лист	Листов 1	

ЦНИИЭП инженерного оборудования г. Москва

Формат А4

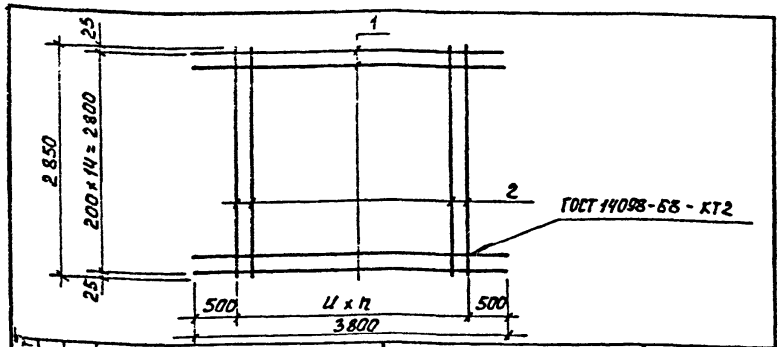

Формат	Зона	Поз.	Обозначение	Наименование	Кол.	Примеч.
				Детали		
Б4		1	901-3-221.86 КЖИ.0.0.3.1	А-III-10-ГОСТ 5781-82 ℓ=3800	15	2.34 кг
			Переменные данные для исполнений			
				КЖИ.0.0.3.0		
				Детали		
Б4		2	901-3-221.86 КЖИ.0.0.3.2	А-III-14-ГОСТ 5781-82 ℓ=2850	29	3,44 кг
				901-3-221.86 КЖИ.0.0.3.0-01		
				Детали		
Б4		2	901-3-221.86 КЖИ.0.0.3.2	А-I-8-ГОСТ 5781-82 ℓ=2850	15	1,13 кг

Обозначение	Марка	Размеры мм U	Размеры мм n	Кол-во	Масса кг	Привязан
901-3-221.86 КЖИ.0.0.3.0	С4	100	28	134,86		
-01	С5	200	14	52,02	Инв.№	

Пров.	Певцева	
Ст.техн.	Голованова	
Рук.гр.	Антонова	
ГИП	Кузнецов	
Гл.конст.	Шапиро	
Н.контр.	Кузнецов	
Нач.отд.	Красавин	

ТП 901-3-221.86 КЖИ.0.0.3.0

Сетка арматурная (С4, С5)

Стадия	Масса	Масштаб
Р	см. табл.	1:50
Лист	Листов 1	

ЦНИИЭП инженерного оборудования г. Москва

Формат А4

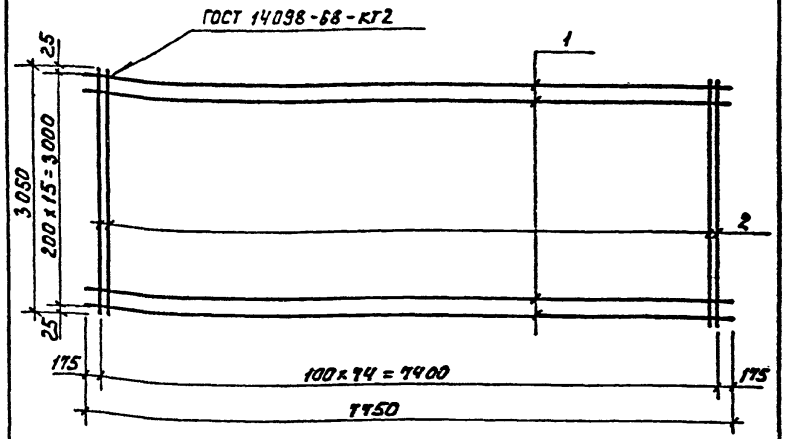

Формат	Зона	Поз.	Обозначение	Наименование	Кол.	Примеч.
				Детали		
Б4		1	901-3-221.86 КЖИ.0.0.4.1	А-I-8-ГОСТ 5781-82 ℓ=7750	16	3,06 кг
Б4		2	901-3-221.86 КЖИ.0.0.4.2	А-III-12-ГОСТ 5781-82 ℓ=3050	15	2,71 кг

Привязан

Инв.№

Пров.	Певцева	
Ст.техн.	Голованова	
Рук.гр.	Антонова	
ГИП	Кузнецов	
Гл.конст.	Шапиро	
Н.контр.	Кузнецов	
Нач.отд.	Красавин	

ТП 901-3-221.86 КЖИ.0.0.4.0

Сетка арматурная (С7)

Стадия	Масса	Масштаб
Р	252,21	1:50
Лист	Листов 1	

ЦНИИЭП инженерного оборудования г. Москва

Формат

Инв.№ подл. | Подпись и дата | Взам.инв.№

Альбом III

т.п. 901-3-221.86

Формат	Зона	Поз.	Обозначение	Наименование	Кол.	Примеч.
				Детали		
Б4		1	901-3-221.86 КЖИ.0.0.5.1	А-I-8-ГОСТ 5781-82 ℓ=4900	10	1.94 кг
Б4		2	901-3-221.86 КЖИ.0.0.5.2	А-III-16-ГОСТ 5781-82 ℓ=3080	47	4.86 кг

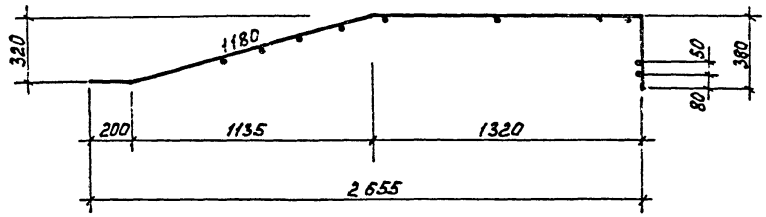

Развертка

Линии гиба

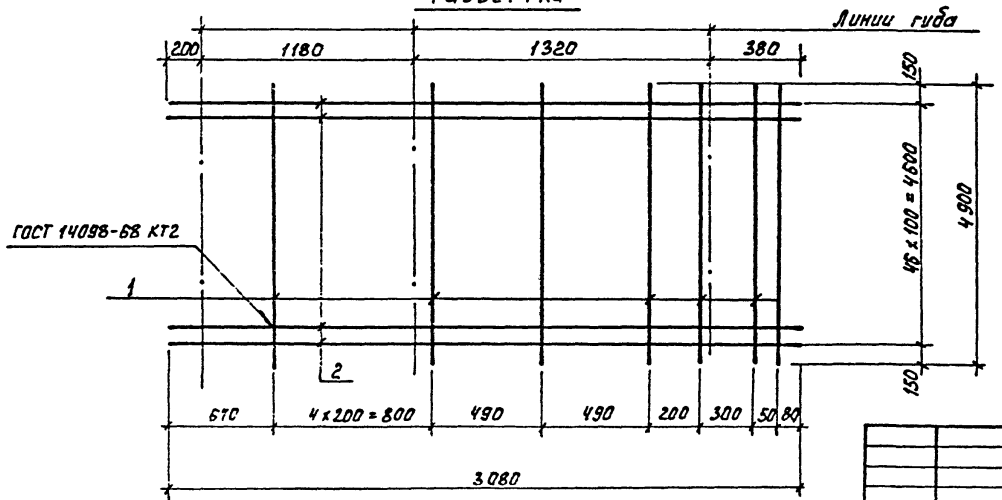

Пров.	Лебчева		ТП 901-3-221.86 КЖИ. 0.0.5.0
Ст.техн.	Голованова		Сетка арматурная (С6)
Рук. гр.	Антонова		Стадия: Р; Масса: 292.82; Масштаб: —
ГИП	Кузнецов		Лист; Листов 1
Гл. конст	Шапиро		ЦНИИЭП инженерного оборудования г. Москва
Н. контр	Кузнецов		
Нач. отд	Красавин		

Привязан

Инв. №

Формат А3

Формат	Зона	Поз.	Обозначение	Наименование	Кол.	Примеч.
				Детали		
БЧ		1	901-3-221.86 КЖИ.0.0.6.1	А-I-8-ГОСТ 5781-82 ℓ=2950	11	1,17 кг
БЧ		2	901-3-221.86 КЖИ.0.0.6.2	А-III-14-ГОСТ5781-82 ℓ=3700	27	4,47

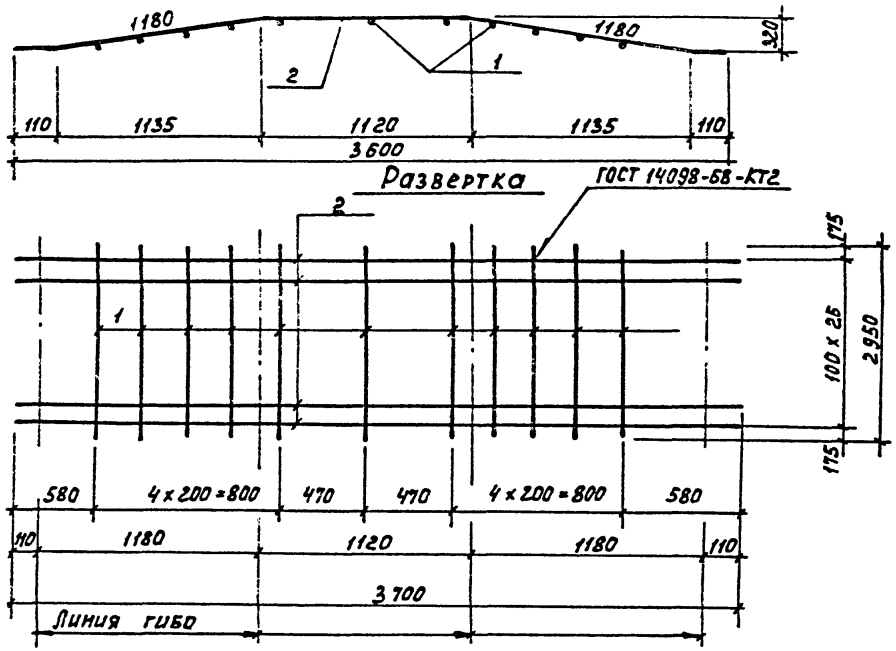

Альбом III

т.п. 901-3-221.86

Инв. № подл. | Подпись и дата | Взам. инв. №

Привязан			
Инв. №			

Провер.	Певчева	
Ст. техн.	Головакова	
Рук. гр.	Антонова	
ГИП	Кузнецов	
Гл. конс.	Шапиро	
Н. контр.	Кузнецов	
Нач. отд.	Красавин	

ТП 901-3-221.86 КЖИ. 0.0.6.0

Сетка арматурная (с 9)

Стадия	Масса	Масштаб
Р	133,55	—
Лист	Листов 1	

ЦНИИЭП инженерного оборудования г. Москва

Формат А3

21412-03

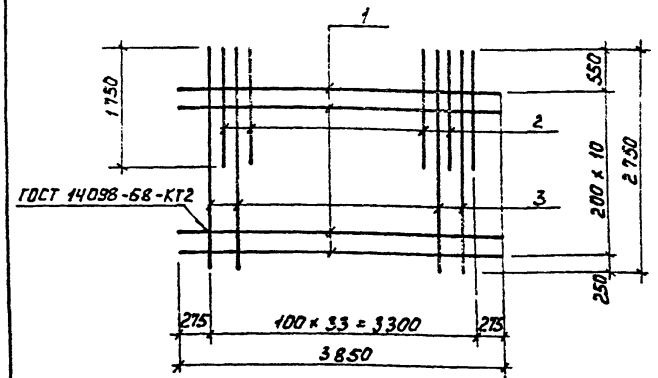

Формат	Зона	Поз.	Обозначение		Наименование	Кол.	Примеч.
					Детали		
БЧ		1	901-3-221.86	КЖИ.0.0.7.1	А-III-10-ГОСТ 5781-82 ℓ=3850	11	2,38 кг
БЧ		2	901-3-221.86	КЖИ.0.0.7.2	А-III-12-ГОСТ 5781-82 ℓ=1750	17	1,55 кг
БЧ		3	901-3-221.86	КЖИ.0.0.7.3	А-I-8-ГОСТ 5781-82 ℓ=2750	17	1,09 кг

Привязан

Инв.№

Пров.	Певчева	
Ст.техн.	Голованова	
Рук.гр.	Антонова	
ГИП	Кузнецов	
Гл.конст.	Шапиро	
Н.контр.	Кузнецов	
Нач.отд.	Красавин	

ТП 901-3-221.86 КЖИ.0.0.7.0

Сетка арматурная (С 10)

Стадия	Масса	Масштаб
Р	71.06	1:50
Лист	Листов 1	

ЦНИИЭП инженерного оборудования г. Москва

Формат А4

Альбом III

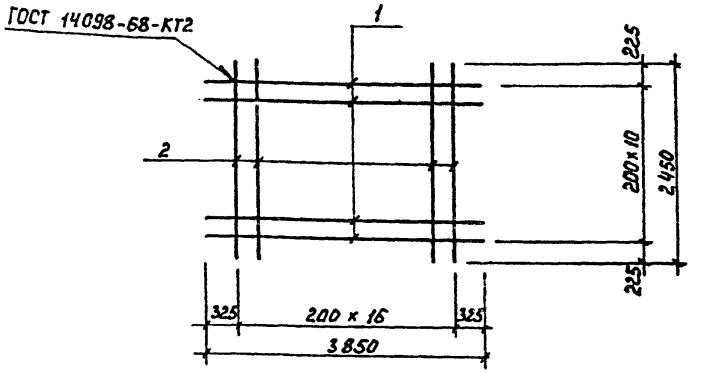

Формат	Зона	Поз.	Обозначение		Наименование	Кол.	Примеч.
					Детали		
БЧ		1	901-3-221.86	КЖИ.0.0.8.1	А-III-10-ГОСТ 5781-82 ℓ=3850	11	2,38 кг
БЧ		2	901-3-221.86	КЖИ.0.0.8.2	А-I-8-ГОСТ 5781-82 ℓ=2450	17	0,97 кг

Привязан

Инв.№

Инв.№ подл. | Подпись и дата | Взам.инв.№

Пров.	Певчева	
Ст.техн.	Голованова	
Рук.гр.	Антонова	
ГИП	Кузнецов	
Гл.конст.	Шапиро	
Н.контр.	Кузнецов	
Нач.отд.	Красавин	

ТП 901-3-221.86 КЖИ.0.0.8.0

Сетка арматурная (С 11)

Стадия	Масса	Масштаб
Р	42,67	1:50
Лист	Листов	

ЦНИИЭП инженерного оборудования г. Москва

Формат А4

Альбом III

т.п. 901-3-221.86

Рис. 1

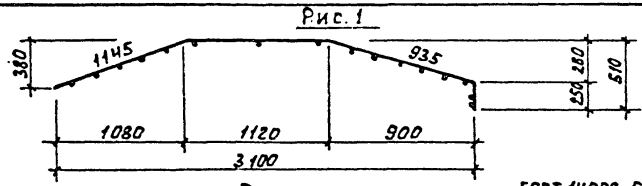

Развертка

ГОСТ 14098-68-КТ2

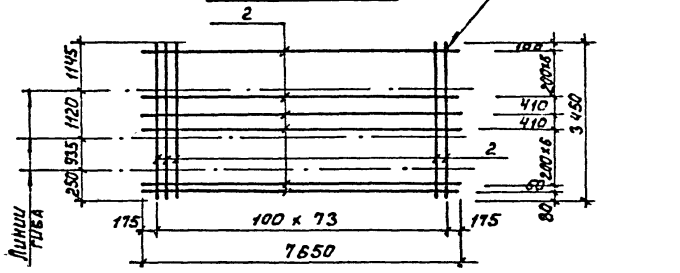

Рис. 2

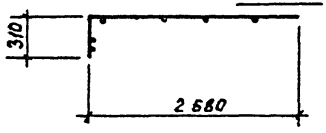

ГОСТ 14098-68-КТ2

Развертка

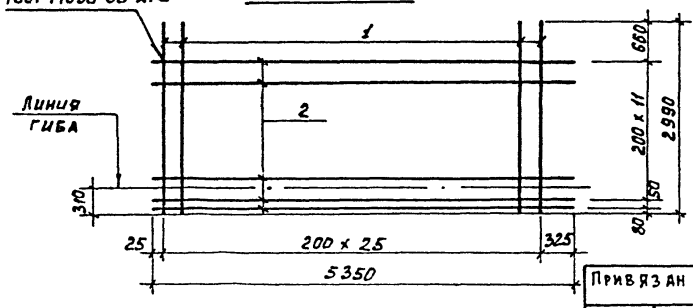

Формат	Зона	Поз.	Обозначение	Наименование	Кол.	Примеч.
			Переменные данные для исполнений			
				КЖИ.0.0.9.0		
				Детали		
Б4		1	901-3-221.86 КЖИ.0.9.0.1	А-III-12-ГОСТ 5781-82 ℓ=3450	74	3.06 кг
Б4		2	901-3-221.86 КЖИ.0.9.0.2	А-I-8-ГОСТ 5781-82 ℓ=7650	16	3.02 кг
				901-3-221.86 КЖИ.0.0.90-01		
				Детали		
Б4		1	901-3-221.86 КЖИ.0.9.0.3	А-III-10-ГОСТ 5781-82 ℓ=2890	26	1.84 кг
Б4		2	901-3-221.86 КЖИ.0.9.0.4	А-I-8-ГОСТ 5781-82 ℓ=5350	13	2.11 кг

Обозначение		Марка	Рис.	Масса кг
901-3-221.86	КЖИ.0.0.90	С 12	1	274.76
	-01	С 13	2	15.27

Инв.№ | Подпись и дата | Взам.инв.№

Привязан

Инв.№

Пров.	Певчева	
Ст.техн.	Голованова	
Рук.гр.	Антонова	
ГИП	Кузнецов	
Гл.конст	Шапиро	
Н.контр.	Кузнецов	
Нач.отд.	Красавин	

ТП 901-3-221.86 КЖИ. 0.0.9.0

Сетка арматурная (с 12, с 13)

Стадия	Масса	Масштаб
Р	см. табл.	—
Лист	Листов 1	

ЦНИИОМТП Госстроя СССР г. Москва

Формат А3

gost.e-ecolog.ru