ТИПОВОЙ ПРОЕКТ
254-4-6

СЕЛЬСКАЯ ПОЛИКЛИНИКА НА 150 ПОСЕЩЕНИЙ В СМЕНУ

АЛЬБОМ II

ИЗДЕЛИЯ ЗАВОДСКОГО ИЗГОТОВЛЕНИЯ.
ДЕТАЛИ ПО АРХИТЕКТУРНО-СТРОИТЕЛЬНОЙ И САНИТАРНО-ТЕХНИЧЕСКОЙ ЧАСТЯМ

6236/т
gost.e-ecolog.ru

КФ ЦИТП инв. № 6236/II

ТИПОВОЙ ПРОЕКТ
254-4-6

СЕЛЬСКАЯ ПОЛИКЛИНИКА НА 150 ПОСЕЩЕНИЙ В СМЕНУ

АЛЬБОМ II

ИЗДЕЛИЯ ЗАВОДСКОГО ИЗГОТОВЛЕНИЯ.
ДЕТАЛИ ПО АРХИТЕКТУРНО-СТРОИТЕЛЬНОЙ
И САНИТАРНО-ТЕХНИЧЕСКОЙ ЧАСТЯМ.

УТВЕРЖДЕН
Министерством здравоохранения СССР
/протокол № 10 от 15 марта 1973г/
и Госгражданстроем
/приказ № 148 от 3 июля 1973г/

На основании письма Гипронииздрав от 7 июля 1975г № 1231/2 в альбоме дополнена стр. 28, скорректированы стр. 23

8.07.75г /Красинский/.

РАЗРАБОТАН
и ВВЕДЕН В ДЕЙСТВИЕ Киевским филиалом "Гипрониздрав" МЗ СССР
/приказ № 195 от 30 августа 1973г/

СОДЕРЖАНИЕ АЛЬБОМА II

№ листа	Наименование	№ стр
	Обложка	1
	Титульный лист	2
	Содержание альбома	3
ИД-1	Остекленные перегородки ПОИ-1, ПОИ-2.	4
ИД-2	Оконный блок ОИ-1. Деталь примыкания перегородки к оконному проёму.	5
ИД-3	Фрамуги ФИ-1, ФИ-2, ФИ-3, ФИ-4 деталь тамбура детского отделения.	6
ИД-4	Окно передаточное ОПИ-1	7
ИД-5	Аптечный киоск АКИ-1. Общий вид, разрезы.	8
ИД-6	Аптечный киоск АКИ-1. Узлы.	9
ИД-7	Аптечный киоск АКИ-1. Спецификация.	10
ИД-8	Гардероб. Общий вид, дверка прохода ДПИ-1, секция гардероба СГИ-1.	11
ИД-9	Регистратура. Общий вид. Секция регистратуры СРИ-1	12
ИД-10	Регистратура. Дверка прохода ДПИ-2	13
ИД-11	Гардероб и регистратура. Узлы.	14
ИД-12	Гардероб и регистратура. Спецификация.	15
ИД-13	Секции регистратуры и гардероба. Спецификация	16
ИД-14	Перегородка деревянная ПДИ-1. Общий вид. разрез, Узлы, детали.	17
ИЭС-1	Индивидуальные опорные плиты ИП-1, ИП-2	18
ИЭС-2	Монолитный железобетонный стакан МС-1	19.

№ листа	Наименование	№ стр
ИМ-1	Сетки С-1, С-2 и С-3	20
ИМ-2	Сетки С-4, С-5. Петля П-1	21
ИМ-3	Индивидуальное ограждение ИМО-1 Закладные детали ЗД-1, ЗД-2, ЗД-3	22
ИМ-4	Каркас К-1. Закладные детали ЗД-4, ЗД-5	23
ИМ-5	Металлический поручень МП-1. Костыль для навески поручня. Анкера ММ-9-1, ММ9-2, ММ9-3, ММ-11, А-1. Металлич. ограждения ИМО-28, ИМОП-28-1	24
ИМ-6	Металлические изделия МД-1, МД-2, МД-3, МД-4, МД-5	25
ИМ-7	Индивидуальное металлическое ограждение площадки ИМОП-28	26
ИМ-8	Индивидуальное металлическое ограждение лестницы ИМОЛ-33, ИМОЛ-33-1	27
ОВД-1	Бетонные отопительные панели со сварными регистрами	28
ОВД-2	"	29
ОВД-3	"	30
ОВД-4	"	31
ОВД-5	"	32
ОВД-6	Крепление отопительной бетонной панели со сварными регистрами к стене.	33
ОВД-7	Крепление отопительной бетонной панели со сварными регистрами к перегородке	34
ОВД-8	Отопление и вентиляция. Неутепленные дроссель-клапаны для круглых воздуховодов Д=150÷500 и прямоугольных сечений до 500×500	35
ОВД-9	"	36
ОВД-10	Металлические неподвижные жалюзийные решетки. Общий вид. Спецификация и характеристика.	37.
ИМ-9	Указания по корректировке при привязке проекта.	38 последн. стр.

Лист скорректирован. Смотри стр. 38 в конце альбома. 8.07.75г /Коснинский/.

6236/11

Разработал Савенкова, Пресняков, Звягинский, Котная
Гл. инж. АСМУ, Гл. арх. пр-та, Гл. констр. АСМУ, Т. Сумской

ГПИ Госстроя УССР ТИПОПРОЕКТ Киевский филиал

1973	Сельская поликлиника на 150 посещений в смену.	Содержание альбома II	Типовой проект 254-4-6	Альбом II	Лист —

ПОИ-1, ПОИ-2

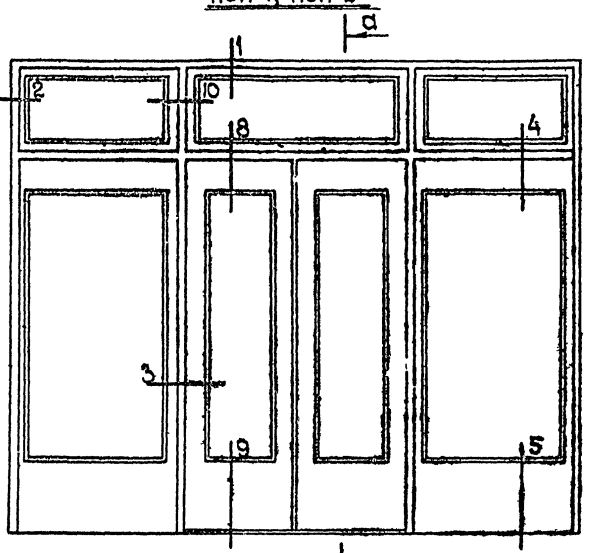

по а-а

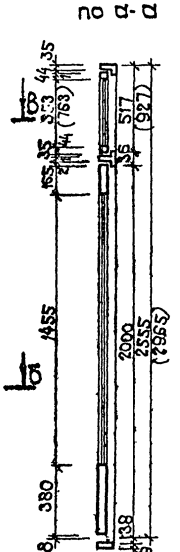

по 1-1

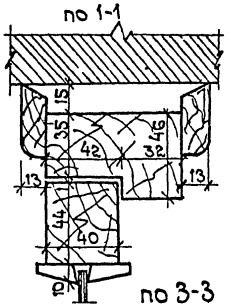

по 2-2

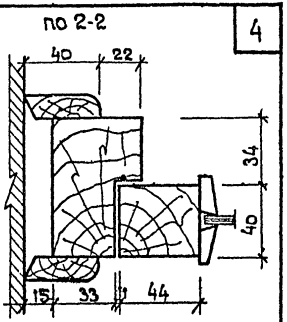

по 3-3

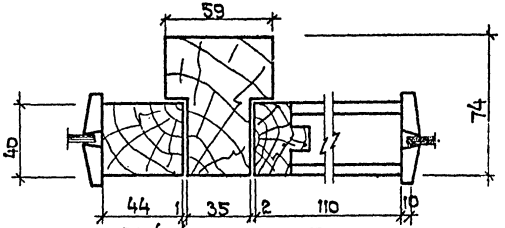

по 4-4

по 8-8

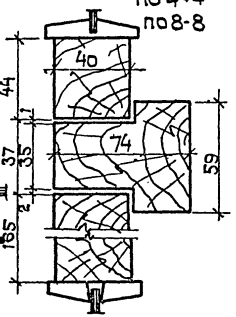

по 5-5

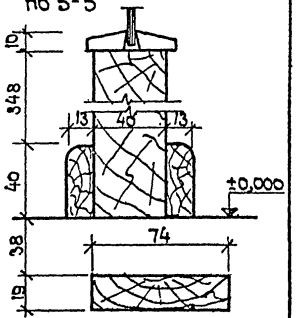

по б-б



по в-в

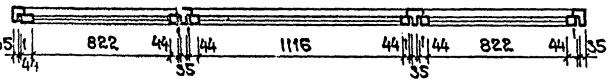

по 10-10

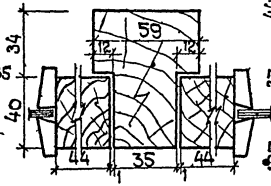

Примечания:

1. ПОИ-1, ПОИ-2 - М 1:20 сечения М 1:5.
2. Сечение 9-9 см. ГОСТ 6629-64* л.4 стр.7.
3. Размеры для ПОИ-2 даны в скобках.
4. Размеры в мм, отметки в м.

6236/11

ГИПРОНИИЗДРАВ Киевский филиал	1973	Сельская поликлиника на 150 посещений в смену	Остекленные перегородки ПОИ-1 и ПОИ-2	Типовой проект 254-4-6	Альбом II	Лист ИД-1

Гл.инж.АОМ-91 Шумило
Гл.арх.пр-та Сенцова
Гл.констр.АОМ3 Звигильский
Рук.арх.гр. Сенцова
Проверил Сенцова
Копировал Фомина
Выполнил Литая

ОИ-1

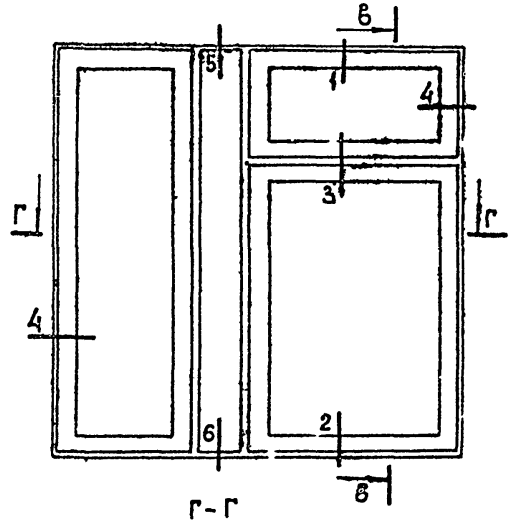

Г-Г

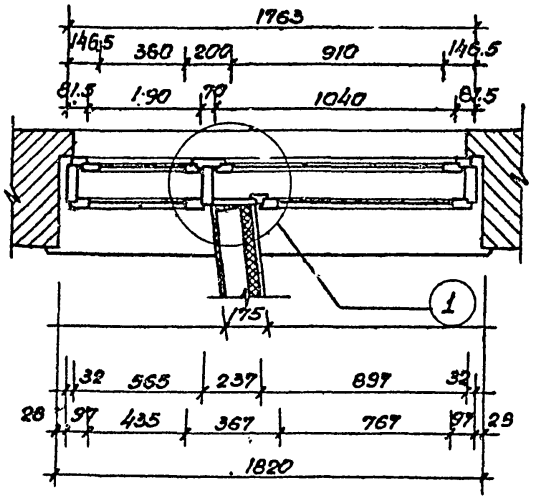

по Б-Б

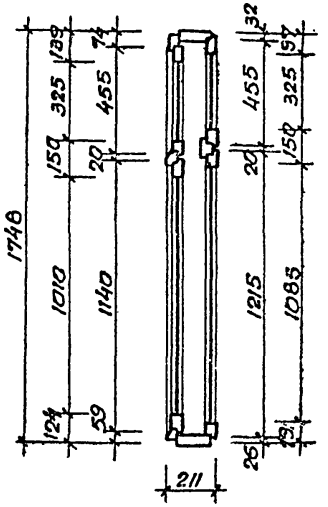

по 6

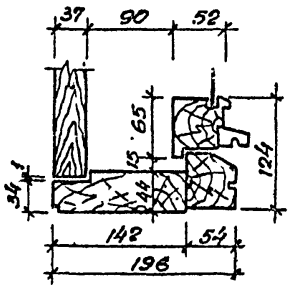

по 5

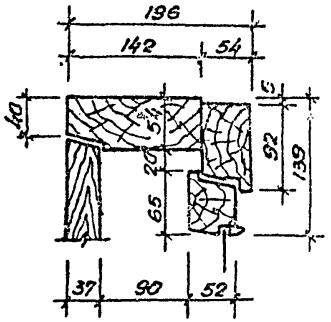

Деталь примыкания перегородки к оконному проему

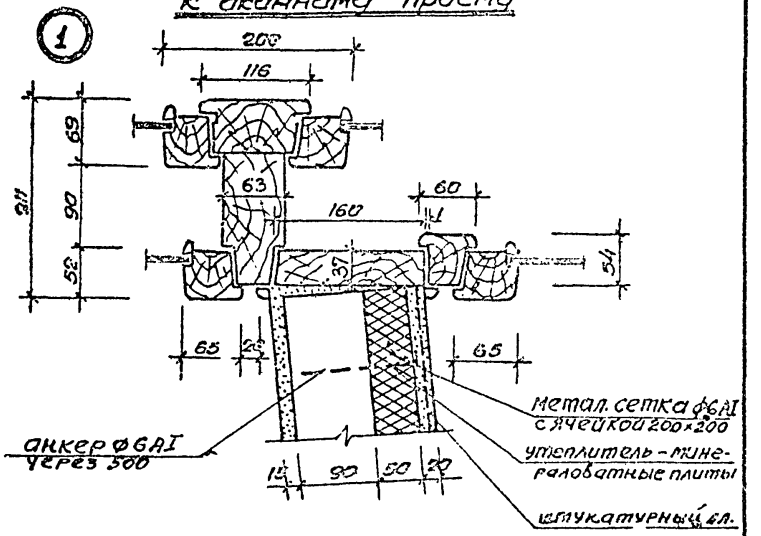

Примечания:

1. Оконный блок ОИ-1 разработан по типу окна ОР-18-18 в серии 1.236-1 лист 33.
2. Сечения 1;2;3 и 4 см. серию 1.236-1 листы 53-55.
3. Масштаб оконного блока ОИ-1 - 1:20, сечения - 1:5
4. Размеры в мм
5. Минераловатные плиты при наклейке горячим битумом закрепляют в стыках Г-образными анкерами.

6236/11

1973	Сельская поликлиника на 150 посещений в смену	Оконный блок ОИ-1 Деталь примыкания перегородки к оконному проему	Типовой проект 254-4-6	Альбом II	Лист ИД-2

ГПРОНИИЗДРАВ
Ленинградский филиал

Гл. инж. проекта — Вилинская
Гл. арх. пр-та — Кочурова
Гл. конструктор — Зеленкова
Рук. арх. гр. — Сенцова

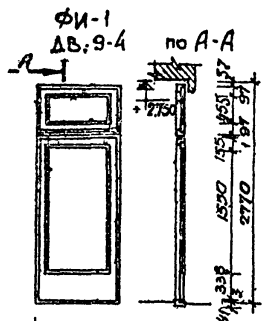

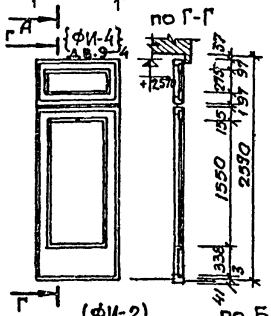

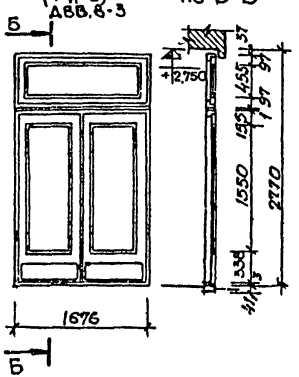

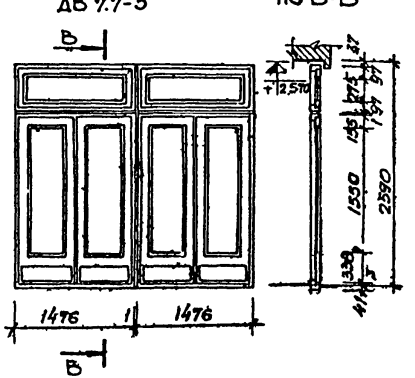

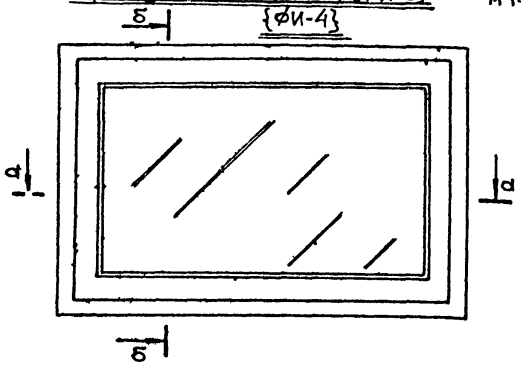

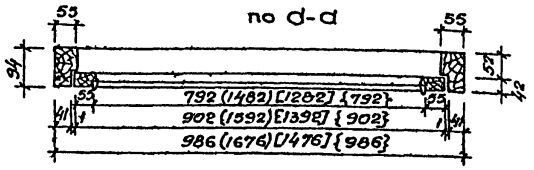

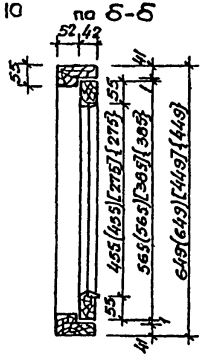

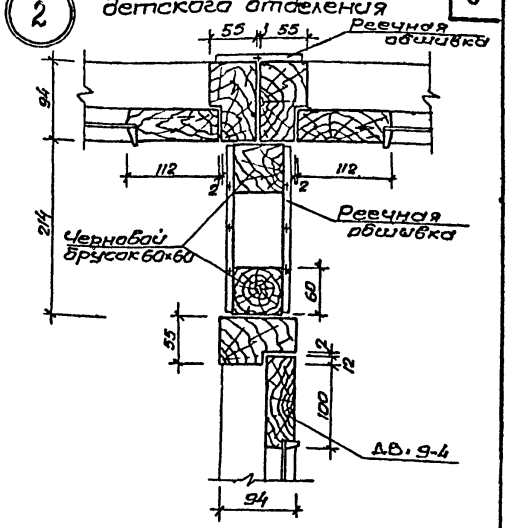

Примечания:

1. Влажность древесины не должна превышать 12 абс.%.
2. Профиль реечной обшивки для узла 2 см. в серии 1.135-1 альбом I лист 136, дет. 4.
3. Фрамуги окрасить масляной краской за 2 раза по сплошной шпаклевке.
4. Размеры в мм, отметки в м.
5. Дверь ДВ.9-4 см. в серии 1.135 альбом I лист 100.
6. Дверь ДВ 6-3 см. в серии 1.135 альбом I лист 106.
7. Дверь ДВ 7.7-3 см. в серии 1.135 альбом I лист 104.
8. Детали дверей см. в серии 1.135 альбом I лист 112.
9. Общий вид дверей и разрезы даны в масштабе 1:50.

6236/11

1973	Сельская поликлиника на 150 посещений в смену.	Фрамуги ФИ-1, ФИ-2, ФИ-3, ФИ-4 Деталь тамбура детского отделения.	Типовой проект 254-4-6	Альбом II	Лист ИД-3

Гл. инж. проекта Ценцова
Гл. конструктор Давыдовская
Рук. арх. гр. Сергеев
Гл. инж. проекта Ситдикова
Гл. конструктор Зубарев
Рук. арх. гр. Сенцова
Гл. инж. проекта Пресной
Гл. конструктор Гасперт
Рук. арх. гр. Зубарев
Рук. арх. гр. Сенцова
Киевский филиал Гипрокоммунстроя

ОПИ-1

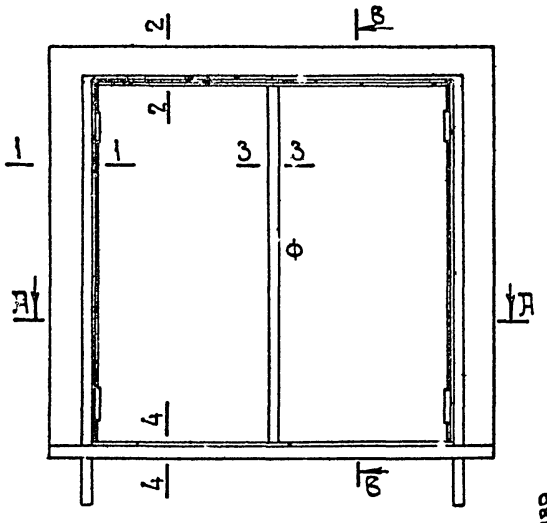

по В-В

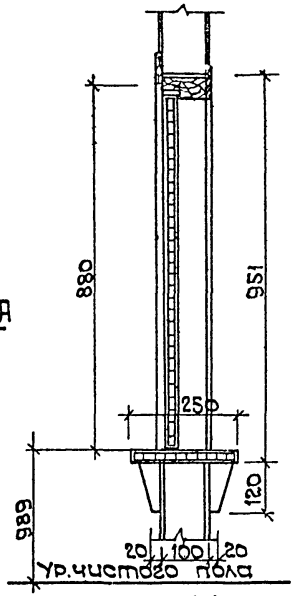

по 4-4

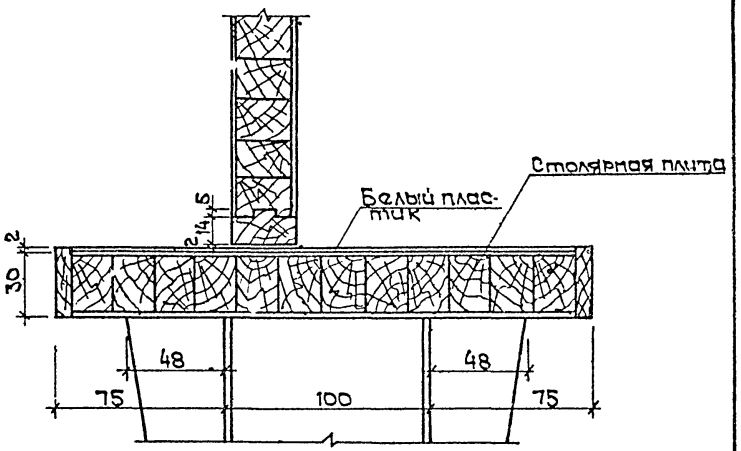

по А-А

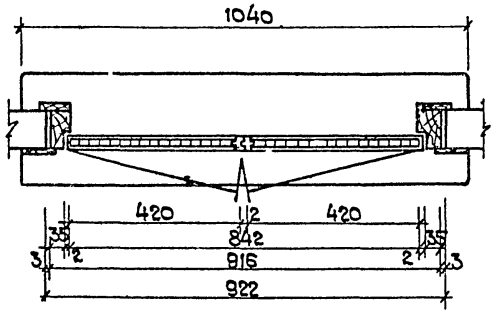

по 1-1

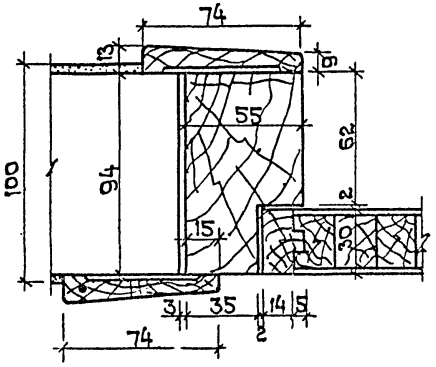

По 3-3

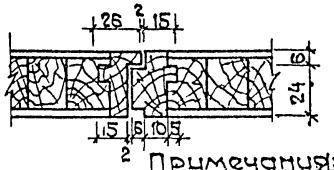

Примечания:

1. Все разрезы в мм.
2. Общий вид и разрезы выполнены в М 1:50, сечения - М 1:2.
3. Материалы для изготовления - деревесина хвойных пород влажностью 8÷12 абс.%.
4. Изделия окрашиваются масляными белилами за 2 раза по сплошной шпаклевке.
5. Сечение 2-2 аналогично сечению 1-1.
6. Изготовление в соответствии с требованиями ГОСТ 475-70.

6236/11

1973	Сельская поликлиника на 150 посещений в смену	Окно перевалочное ОПИ-1.	Типовой проект 254-4-6	Альбом II	Лист ИД-4

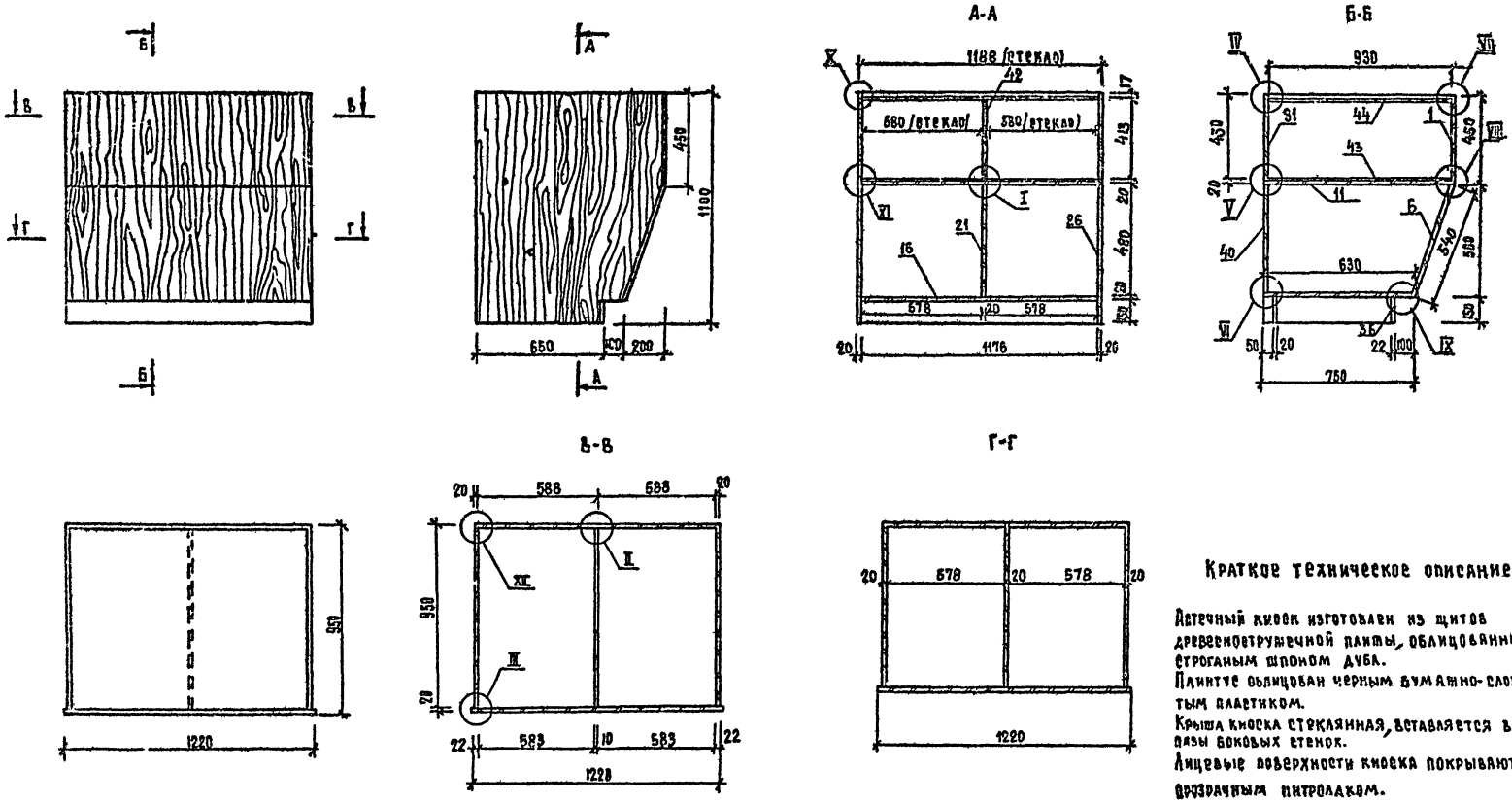

Краткое техническое описание

Аптечный киоск изготовлен из щитов древесностружечной плиты, облицованных строганым шпоном дуба.
Плинтус облицован черным бумажно-слоистым пластиком.
Крыша киоска стеклянная, вставляется в пазы боковых стенок.
Лицевые поверхности киоска покрываются прозрачным нитролаком.

6236/11

1973	Сельская поликлиника на 150 посещений в смену.	Аптечный киоск АКИ-1. Общий вид. Разрезы.	Типовой проект 254-4-6	Альбом II	Лист ИД-5

ГИПРОНИИЗДРАВ Киевский филиал
Гл. инж. АСМ-2
Гл. арх. проекта
Гл. констр. АСМ-2
Рук. арх. группы
Проверил
Кондрозола
Кисперт
Збигильский
Сенцова

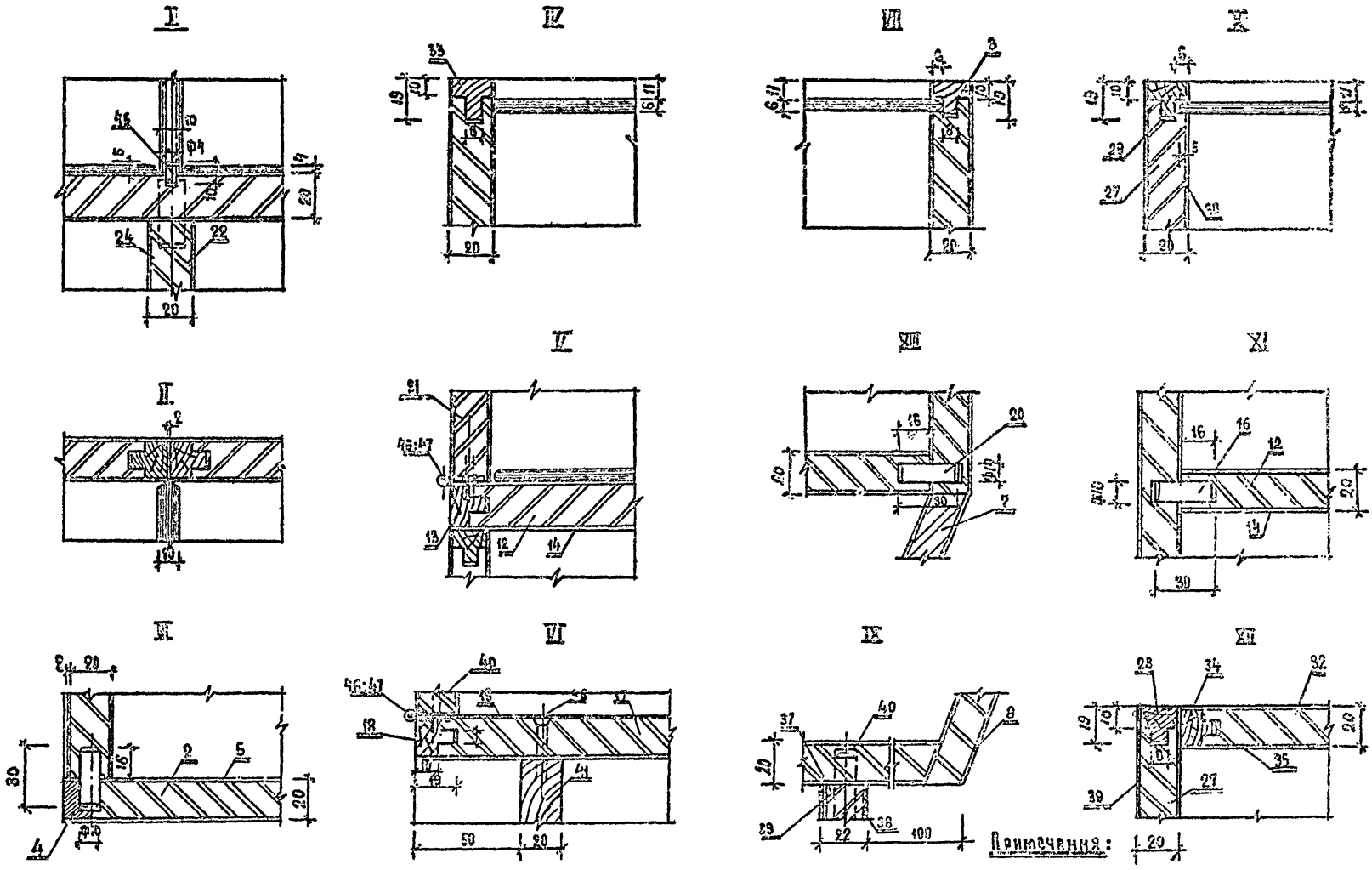

Примечания:

1. Узлы выполнены в м 1:2.
2. Госты на материалы см. лист ИД-10.
3. В основу разработки приняты чертежи аптечного киоска типового проекта 252-1-21, разработанного „Гипромиздрав" г. Москва, альбом X, листы НО-52 ÷ НО-55.

6236/11

1973	Сельская поликлиника на 150 посещений в смену	Аптечный киоск АКИ-1 Узлы	Типовой проект 254-4-6	Альбом V	Лист ИД-6

49	—	Замок	покупной		2	—	—	
48	ГОСТ 1145-70	Шуруп 5×40	Ст.3		—	—	0.2	
47	ГОСТ 1145-70	Шуруп 3,5×20	Ст.3		—	—	0.3	
46	—	Петля рамная	покупная		2	—	—	
45	6-00-05	Шкант	Ст. 3		4	—	0.04	
44	6-00-04	Стекло вставное	ГОСТ 7380-68		1	16.3	16.3	
43	6-00-03	Стекло нижнее	ГОСТ 111-65 *		2	5.3	10.6	
42	6-00-02	Перегородка	орг. стекло МРТУ 6-01-411-65		1	3.8	3.8	
NN поз.	Обозначен.	Наименование	Материал		Кол.	1шт	Общ. вес кг.	Прим.
41	6-00-01	Брусок плинтуса	Хвоин.	1	1176	150	20	
40	6-09-00	Дверка	сборн	2	576	478	20	
39	6-08-03	Рубашка пласти	шпон. лущ	1	1220	150	0.8	
38	6-08-02	Рубашка пласти	пластик	1	1220	150	1.6	
37	6-08-01	Основа	др. стр. пл.	1	1220	150	19	
36	6-08-00	Плинтус	сборн	1	1220	150	22	
35	6-07-04	Рубашка пласти	шпон. стр.	4	586	428	0,8	
34	6-07-03	Раскладка	тв. пор	4	428	19	19	
33	6-07-02	Раскладка	тв. пор.	2	586	19	19	
32	6-07-01	Основа	др. стр. пл.	2	566	418	19	
31	6-07-00	Дверка	сборн	2	586	428	20	
30	6-06-04	Рубашка пласти	шпон. стр.	4	1100	950	0.8	
29	6-06-03	Раскладка	тв. пор.	2	950	19	19	
28	6-06-02	Раскладка	тв. пор.	2	1100	19	19	
27	6-06-01	Основа	др. стр. пл.	2	1080	940	19	
26	6-06-00	Щит боковой	сборн.	2	1100	950	20	

25	00-00-01	Шкант	тв. пор.	5	30.	ф	10	
24	6-05-03	Рубашка пласти	шпон. стр	2	480	930	0.8	
23	6-05-02	Раскладка	тв. пор.	1	480	19	19	
22	6-05-01	Основа	др. стр. пл.	1	480	920	18	
21	6-05-00	Щит-перегородка	сборная	1	480	930	20	
20	00-00-01	Шкант	тв. пор.	10	30	ф	10	
19	6-04-03	Рубашка пласти	шпон. стр	2	1176	630	0.8	
18	6-04-02	Раскладка	тв. пор.	1	1176	19	19	
17	6-04-01	Основа	др. стр. пл	1	1176	620	19	
16	6-04-00	Щит горизонт. ниж.	сборн.	1	1176	630	20	
15	6-03-04	Шкант	тв. пор.	10	30	ф	10	
14	6-03-03	Рубашка пласти	шпон. стр	2	1176	970	0.8	
13	6-03-02	Раскладка	тв. пор.	1	1176	19	19	
12	6-03-01	Основа	др. стр. пл	1	1176	840	19	
11	6-03-00	Щит горизонт. верх.	сборн.	1	1176	950	20	
10	00-00-01	Шкант	тв. пор.	4	30	ф	10	
9	6-02-03	Раскладка	тв. пор.	2	540	19	19	
8	6-02-02	Рубашка пласти	шпон. стр	2	1220	540	0.8	
7	6-02-01	Основа	др. стр. пл.	1	1200	540	19	
6	6-02-00	Щит лицевой нижн.	сборн.	1	1220	640	20	
5	6-01-04	Рубашка пласти	шпон. стр.	2	2220	460	0.8	
4	6-01-03	Раскладка	тв. пор	2	460	19	10	
3	6-01-02	Раскладка	тв. пор.	1	1220	19	10	
2	6-01-01	Основа	др. стр. пл	1	1200	410	19	
1	6-01-00	Щит лицевой	сборн.	1	1220	460	20	
NN поз.	Обозначен.	Наименование	Матер.	Кол.	Д	Ш	Т	Прим.
					Размеры в мм			

6236/11

1973	Сельская поликлиника на 150 посещений в смену	Аптечный киоск АКИ-1 Спецификация	Типовой проект 254-4-6	Альбом II	Лист ИА-7

Гл. инж. АСМ-2 | Гл. арх. проекта | Гл. констр. АСМ-2 | Рук. гр. арх.
Проверил: Копировала
Проектов: Касперт | Зангильский | Сенцова
Гипроинздрав Киевский филиал

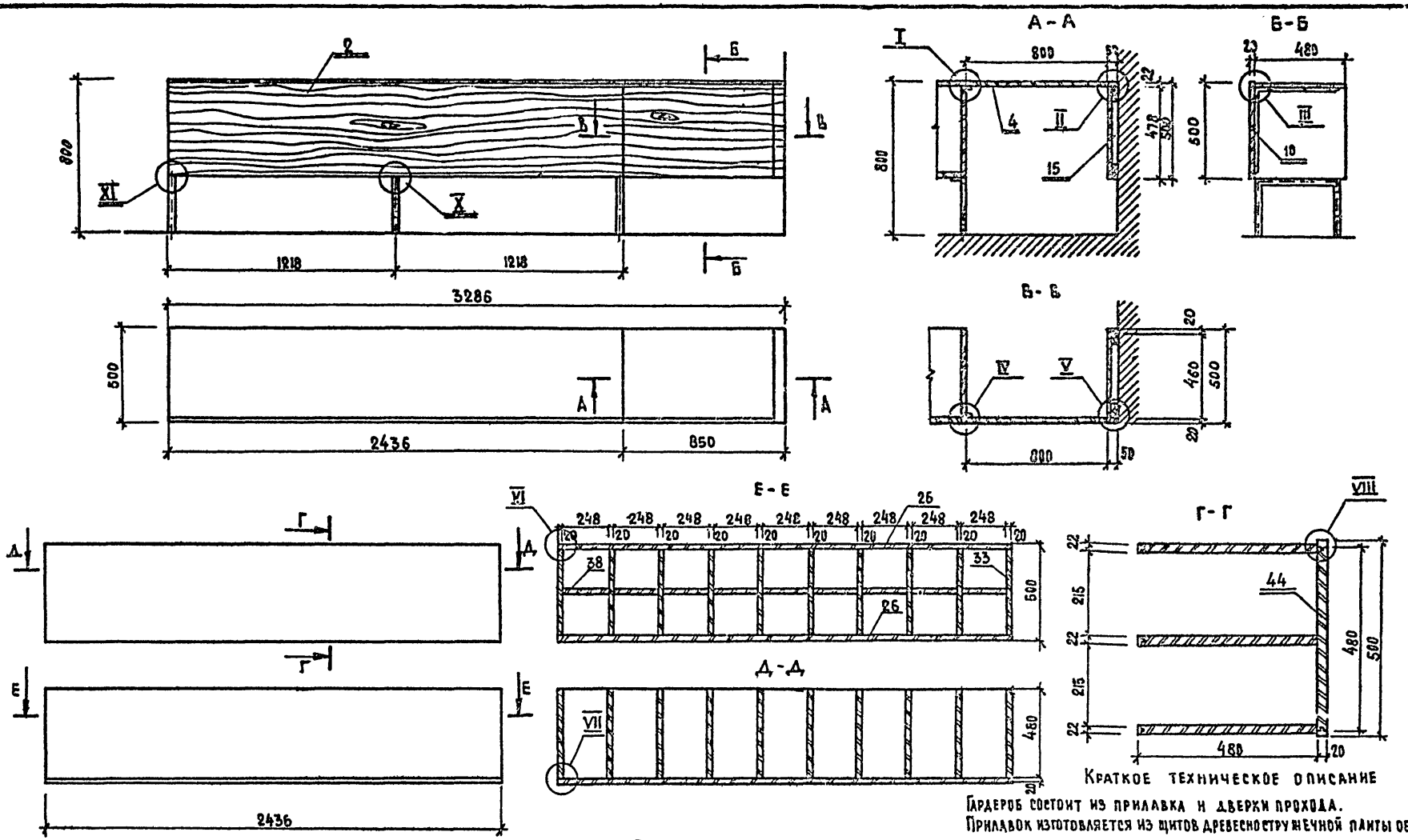

Краткое техническое описание

Гардероб состоит из прилавка и дверки прохода.
Прилавок изготовляется из щитов древесностружечной плиты облицованых строганым шпоном дуба или бумажно-слоистым пластиком с основой фототекстуры дерева.
Лицевые деревянные поверхности покрываются прозрачным нитролаком
Прилавок состоит из 1 секции. 3 опор-ножек и дверки прохода.
Крепление опор-ножек осуществляется болтами и гайками.

Примечание:
1. Узлы I; II; III; IV; V; VI; VII; VIII см. лист ИД-11
2. Госты на материалы см. лист ИД-10

6236/2

1973	Сельская поликлиника на 150 посещений в смену	Гардероб Общий вид, дверка прохода ДПИ-1, секция гардероба СГИ-1	Типовой проект 254-4-6	Альбом II	Лист ИД-8

Гл. констр. АСМ-2 Рук. гр. архит. Сенцова
Киевский филиал

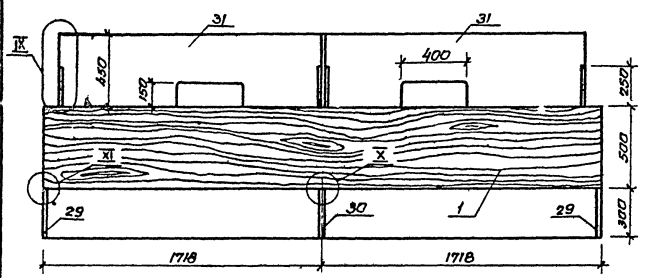

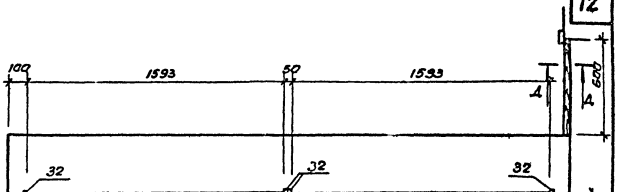

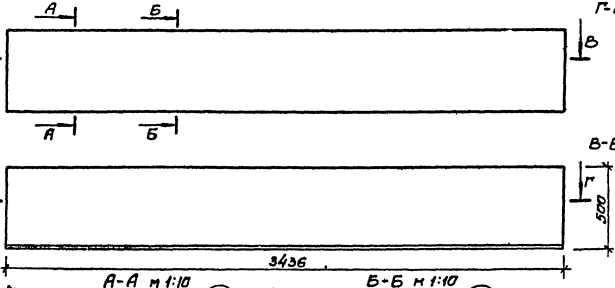

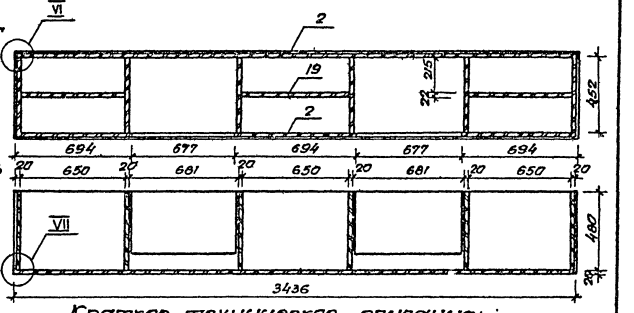

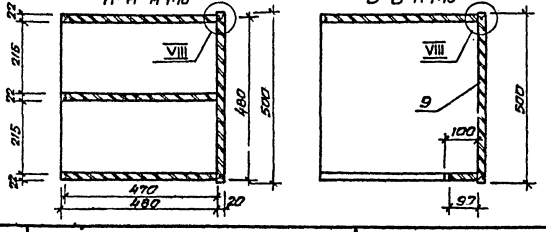

Краткое техническое описание:

Секция регистратуры изготовляется из щитов древесно-стружечной плиты, облицованных строганым шпоном дуба. Крышка и горизонтальные щиты облицованы бумажно-слоистым пластиком с основой фототекстуры дерева или гетинаксом. Деревянные поверхности покрываются прозрачным нитролаком. Крепление опор-ножек осуществляется болтами и гайками. Экраны изготовлены из акрилата или органического стекла и закрепляются к крышке хромированными стойками.

Примечания:

1. Узлы V, VI, VII см. лист ИД-11.
2. Гвозди на материалы см. лист ИД-10.

6236/2

1973	Сельская поликлиника на 150 посещений в смену.	Регистратура. Общий вид. Секция регистратуры СРИ-1	Типовой проект 254-4-6	Альбом II	Лист ИД-9

ГИПРОНИИЗДРАВ Киевский филиал

Инв. № подл. | Подпись и дата | Взам. инв. №

Гл. спец. по-ту Шлапобер
Гл. констр. ПСМ-2 Кантарович
Рук. арх. гр. Семенова
Гл. архитектор Шлапобер
Конструктор Кантарович
Зав. лабораторией Шлапобер

Разрез по Д-Д

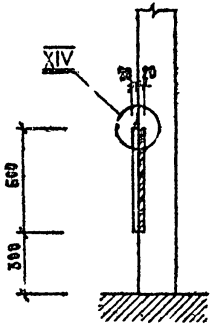

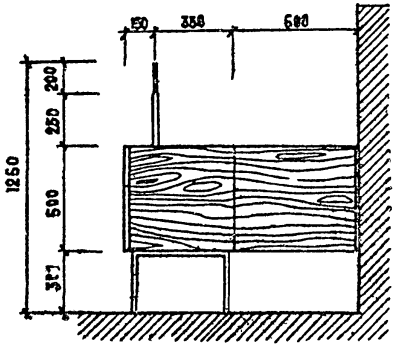

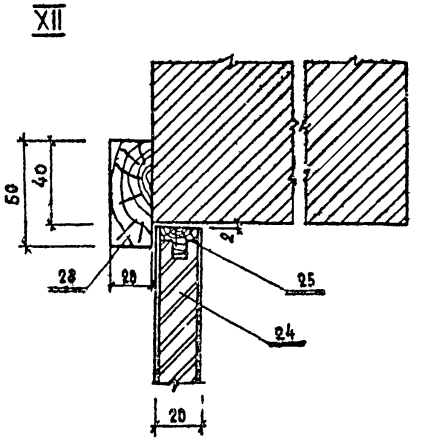

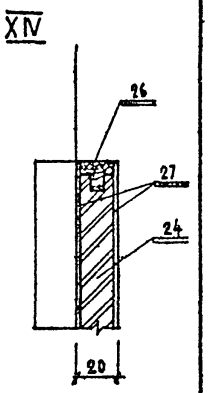

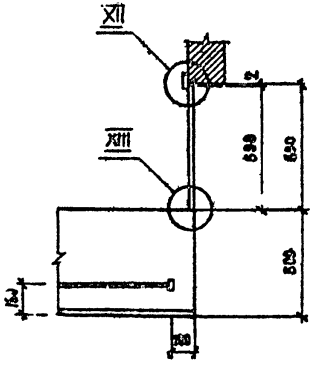

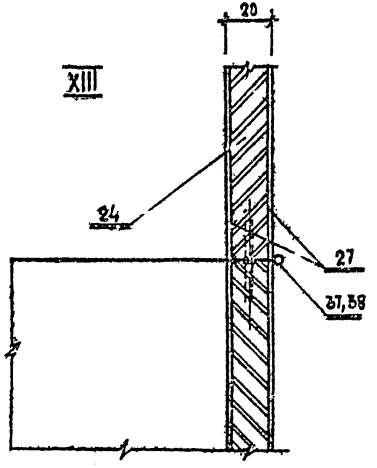

Примечания

1.	Древесно-стружечная плита	ГОСТ	10632-70
2	Древесина твердых пород	ГОСТ	2695-71
3.	Древесина хвойных пород	ГОСТ	8486-66
4.	Шпон строганый	ГОСТ	2977-65*
5	Шпон лущеный	ГОСТ	99-65
6	Бумажно-слоистый пластик	ГОСТ	9590-61
7.	Древесно-волокнистая плита	ГОСТ	4598-60
8.	Плита столярная	ГОСТ	13715-68
9.	Фанера клееная	ГОСТ	3916-69

10. Разрез, общий вид и вид сверху выполнены в масштабе 1:20.
11. Выносные элементы выполнены в масштабе 1:2.

6236/11

973	Сельская поликлиника на 150 посещений в смену	Регистратура Дверка прохода ДПИ-2	Типовой проект 254-4-6	Альбом II	Лист ИД-10

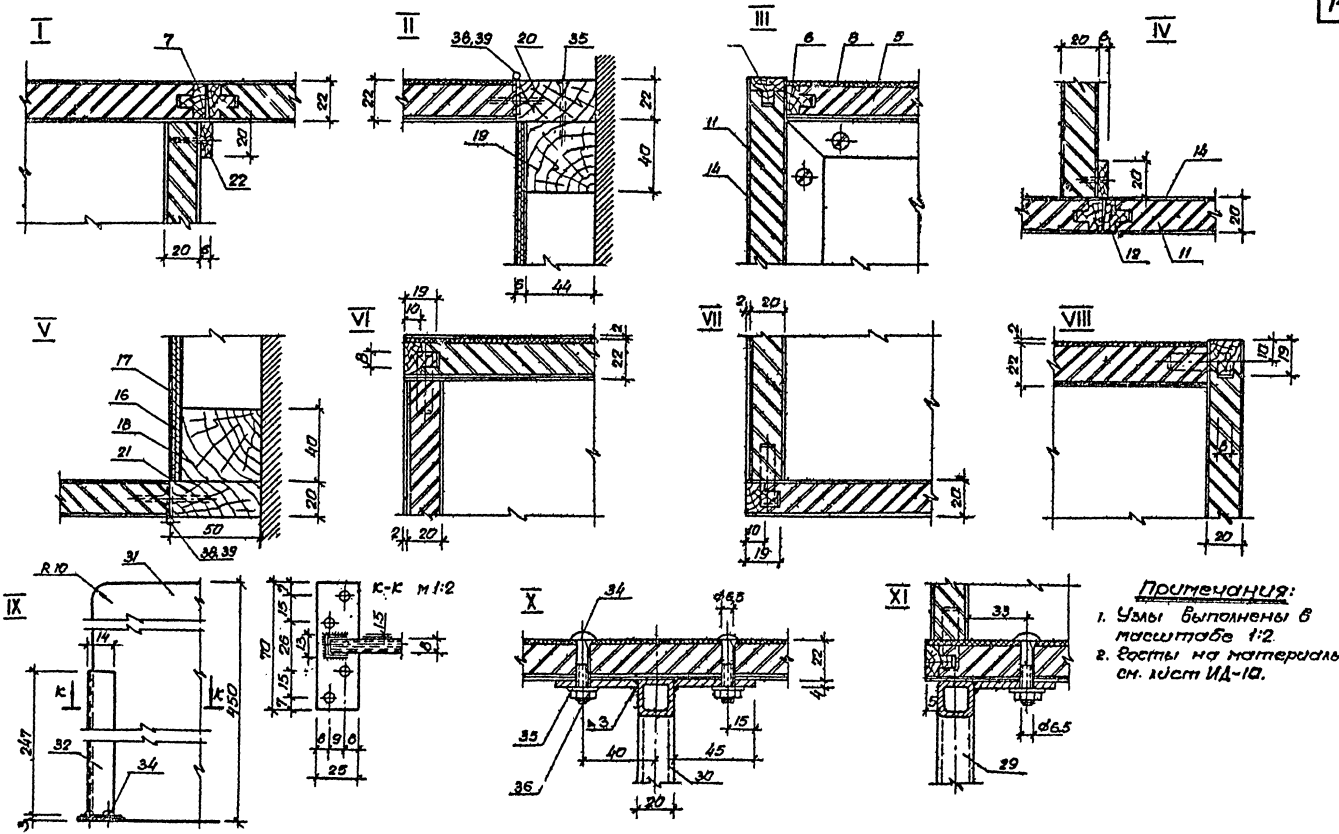

Примечания:

1. Узлы выполнены в масштабе 1:2.
2. Госты на материалы см. лист ИД-10.

6236/11

1973	Сельская поликлиника на 150 посещений в смену	Гардероб и регистратура. Узлы.	Типовой проект 254-4-6	Альбом II	Лист ИД-11

ЦИПРОНИИЗДРАВ Киевский филиал
Гл. арх. пр-та
Гл. констр. ПСН-2
Рук. арх. гр.
Касперт
Збигальский
Сеницова
Котировал

41	ГОСТ 1145-70*	Шуруп А5×40	Ст.3	24			
40	ГОСТ 1144-70*	Шуруп А4×20	Ст.3	16			
39	ГОСТ 1145-70*	Шуруп А3,5×20	Ст.3	40			
38	покупн.	Петля в-480	Ст.3	1			
37	покупн	Петля в-500	Ст.3	2			
36	ГОСТ 5915-70*	Гайка М8	Ст.3	18			
35	ГОСТ 11371-68*	Шайба Б	Ст.3	18			
34	ГОСТ 7С01-72	Болт М6×40	Ст.3	16	—	1,52	
33	ГОСТ 7801-72	Болт М16×55	Ст.3	2	—	0,16	
32	5-06-03	Стойка	Ст.3 ГОСТ 380-71	4	0,11	0,44	Лист ИД-11
31	5-06-02	Экран	обр.стекло МРТУ 6-01-411-69	2	6,15	12,30	Лист ИД-11
30	5-05-00	Опора средняя	сборн	2	1,359	2,718	Лист ИД-11
29	5-04-00	Опора крайняя	сборн.	4	1,299	5,196	Лист ИД-11
№ поз	Обознач.	Наименование	Материал	Кол	1 шт.	Общ. вес, кг		Прим.
28	4-00-01	Брусок останов.	тв.пар.	1	500	50	20	
27	4-01-04	Рубашка пласти	шпон.стр.	2	598	500	0,8	
26	4-01-03	Раскладка	тв.пар	2	598	19	19	
25	4-01-02	Раскладка	тв.пар	1	500	19	19	
24	4-01-01	Основа	др.стр.пл	1	588	480	19	
23	4-01-00	Дверка ДПИ-2	сборн.	1	598	500	20	Лист ИД-10
22	3-00-01	Брусок останов.	тв.пар.	2	480	20	6	
21	3-03-06	Брусок обкладка	тв.пар.	2	500	50	20	
20	3-03-05	Брусок обкладка	тв.пар.	1	500	50	20	

19	3-03-04	Брусок гориз.	хвойн.	2	460	40	44	
18	3-03-03	Брусок вертик.	хвойн.	2	478	40	44	
17	3-03-02	Рубашка пласти	шпон. стр.	2	478	460	48	
16	3-03-01	Основа	фан.кл.	1	478	480	4	
15	3-03-00	Щит боковой	сборн.	1	500	500	50	
14	3-02-04	Рубашка пласти	шпон. стр.	2	800	500	0,8	
13	3-02-03	Раскладка	тв.пар.	2	800	19	19	
12	3-02-02	Раскладка	тв.пар.	1	500	19	19	
11	3-02-01	Основа	др.стр.пл.	1	790	480	19	
10	3-02-00	Дверка	сборн.	1	800	500	20	
9	3-01-05	Рубашка пласти	шпон. лущ.	2	800	480	0,8	
8	3-01-04	Рубашка пласти	пластик	1	800	480	1,6	
7	3-01-03	Раскладка	тв.пар	2	800	480	1,9	
6	3-01-02	Раскладка	тв.пар.	1	480	19	19	
5	3-01-01	Основа	др.стр.пл.	1	790	460	19	
4	3-01-00	Крышка	сборн.	1	800	480	22	
3	3-00-00	Дверка ДПИ-1	сборн.	1	850	500	20	Лист ИД-8
2	2-00-00	Секц.гардероба СГИ-1	сборн.	1	2436	500	500	Лист ИД-8
1	1-00-00	Секц.регистрат.СРИ-1	сборн.	1	3436	500	500	Лист ИД-9
№ поз	Обознач.	Наименование	Матер.	Кол.	Размеры в мм А	Ш	т	Прим.

Примечания:

1. Разрезы см. листы ИД-8, ИД-9.
2. Госты на материалы см. лист ИД-10.
3. В основу разработки приняты чертежи секций регистратуры и гардероба типового проекта 252-1-21, разработанного Гипронииздравом г. Москва, альбом 2, листы НО-94÷НО-100.

6236/11

ГИПРОНИИЗДРАВ Киевский филиал

1973 | Сельская поликлиника на 150 посещений в смену | Гардероб и регистратура Спецификации | Типовой проект 254-4-6 | Альбом II | Лист ИД-12

49	2-04-05	Рубашка пласти	шпон.стр.	2	2436	500	0.8	
48	2-04-04	Раскладка	тв.пор.	2	50	19	19	
47	2-04-03	Раскладка	тв.пор.	1	500	19	19	
46	2-04-02	Раскладка	тв.пор.	2	2436	19	19	
45	2-04-01	Основа	др.стр.пл.	1	2416	480	19	
44	2-04-00	Щит лицевой	сборн.	1	2436	500	20	
43	0-00-01	Шкант	тв.пор.	36	30	ф	10	
42	2-03-04	Рубашка пласти	шпон.луц.	2	248	480	0.8	
41	2-03-03	Рубашка пласти	пластик	1	248	480	1.6	
40	2-03-02	Раскладка	тв.пор.	1	248	19	19	
39	2-03-01	Основа	др.стр.пл.	1	248	470	19	
38	2-03-00	Щит горизонт.	сборн.	9	248	480	22	
37	0-00-01	Шкант	тв.пор.	60	30	ф	10	
36	2-02-03	Рубашка пласти	шпон.стр.	20	452	480	0.8	
35	2-02-02	Раскладка	тв.пор.	10	452	19	19	
34	2-02-01	Основа	др.стр.пл.	10	452	470	19	
33	2-02-00	Щит боковой	сборн.	10	452	480	20	
32	00-00-01	Шкант	тв.пор.	20	30	ф	10	
31	2-01-05	Рубашка пласти	шпон.луц.	4	2436	480	0.8	
30	2-01-04	Рубашка пласти	пластик	2	2436	480	1.6	
29	2-01-03	Раскладка	тв.пор.	4	480	19	19	
28	2-01-02	Раскладка	тв.пор.	2	2436	19	19	
27	2-01-01	Основа	др.стр.пл.	2	2416	470	19	
26	2-01-00	Щит горизонт.	сборн.	2	2436	480	22	
25	2-00-00	Секц. гардероба.	сборн.	1	2436	500	500	

23	1-04-04	Рубашка пласти	шпон.луц.	6	650	480	0.8	
22	1-04-03	Рубашка пласти	пластик	3	650	480	1.6	
21	1-04-02	Раскладка	тв.пор.	3	650	19	19	
20	1-04-01	Основа	др.ст.пл.	3	650	470	19	
19	1-04-00	Полка	сборн.	3	650	480	22	
18	0-00-01	Шкант	тв.пор.	54	30	ф	10	
17	1-03-03	Рубашка пласти	шпон.стр.	12	452	480	0.8	
16	1-03-02	Раскладка	тв.пор.	6	452	19	19	
15	1-03-01	Основа	др.стр.пл.	6	452	470	19	
14	1-03-00	Щит боковой	сборн.	6	452	480	20	
13	1-02-04	Рубашка пласти	шпон.луц.	2	3436	500	0.8	
12	1-02-03	Раскладка	тв.пор.	4	500	19	19	
11	1-02-02	Раскладка	тв.пор.	2	3436	19	19	
10	1-02-01	Основа	др.стр.пл.	1	3416	480	19	
9	1-02-00	Щит лицевой	сборн.	1	3436	500	20	
8	0-00-01	Шкант	тв.пор.	8	30	ф	10	
7	1-01-05	Рубашка пласти	шпон.луц.	4	3436	480	0.8	
6	1-01-04	Рубашка пласти	пластик	2	3436	480	1.6	
5	1-01-03	Раскладка	тв.пор.	4	480	19	19	
4	1-01-02	Раскладка	тв.пор.	2	3436	19	19	
3	1-01-01	Основа	др.стр.пл.	2	3416	470	19	
2	1-01-00	Крышка	сборн.	2	3436	480	22	
1	1-00-00	Секц.регистрат.	сборн.	1	3436	500	500	

NN поз.	Обознач.	Наименование.	Матер.	кол.	Размеры в мм. Д	Ш	Т	Прим.

Примечание.
Гасты на материалы см. лист ИД-10

6236/11

1973	Сельская поликлиника на 150 посещений в смену.	Секции регистратуры и гардероба. Спецификация.	Типовой проект 254-4-6	Альбом II	Лист ИД-13

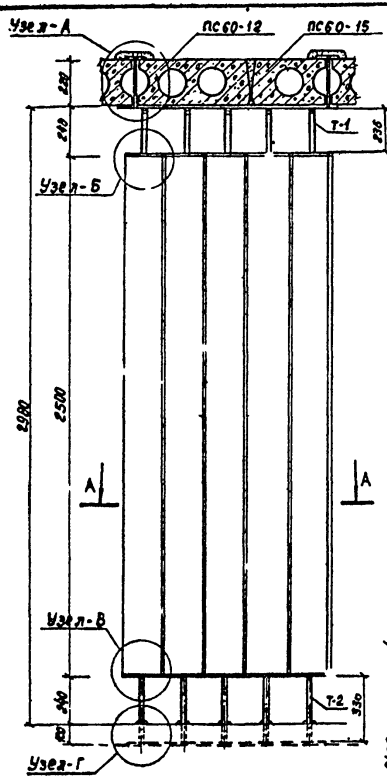

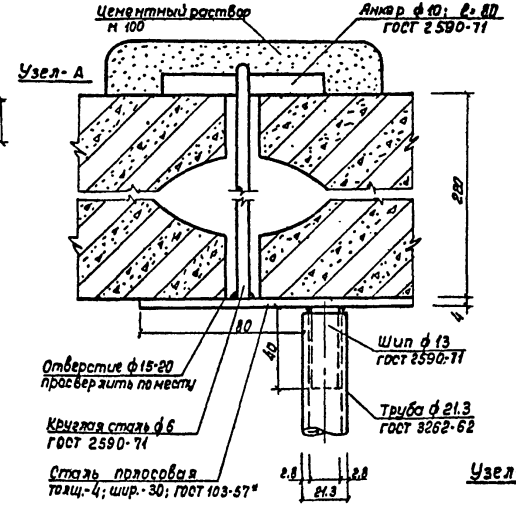

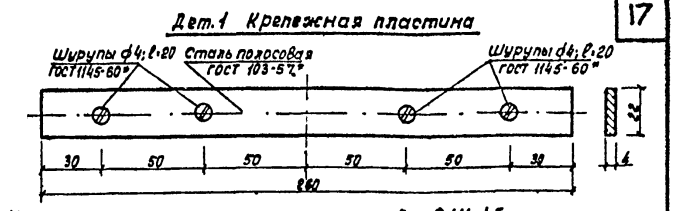

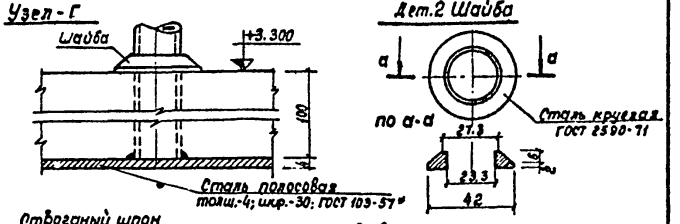

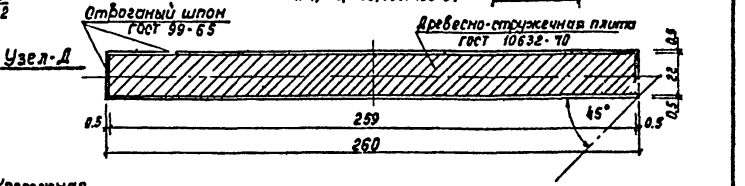

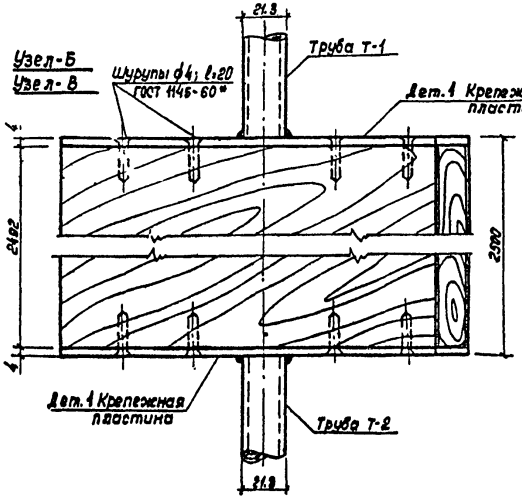

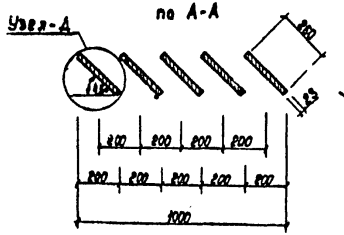

Примечания:

1. Общий вид и разрез ПДИ-1 даны в м 1:20, узлы и детали даны в м 1:2.
2. Древесно-стружечные плиты фанеруются дубовым шпоном и прокрываются светлым лаком.
3. Стальные трубы, дет.1 и дет.2 – никелировать.

Спецификация металлических изделий

Наименование изделия	Марка изделия	Количест. шт.	Вес в кг одного изд.	Вес в кг всех изд.
Труба стальная	Т-1	5	0.272	1.350
Труба стальная	Т-2	5	0.370	1.850
Крепежная пластина	П-1	10	0.180	1.80
Шайба стальная	Ш-1	5	0.037	0.185

6256/11

ГИ Шиф АОН-2
Гл. арх. проект. Сенцова
Констр. АСН-2 Косарева
Рук. гр. арх. Ленгипроздрав

Ленгипроздравгражданский филиал

1973	Сельская поликлиника на 150 посещений в смену	Перегородка деревянная ПДИ-1 Общий вид, разрез, узлы, детали	Типовой проект 254-4-6	Альбом II	Лист ИД-14

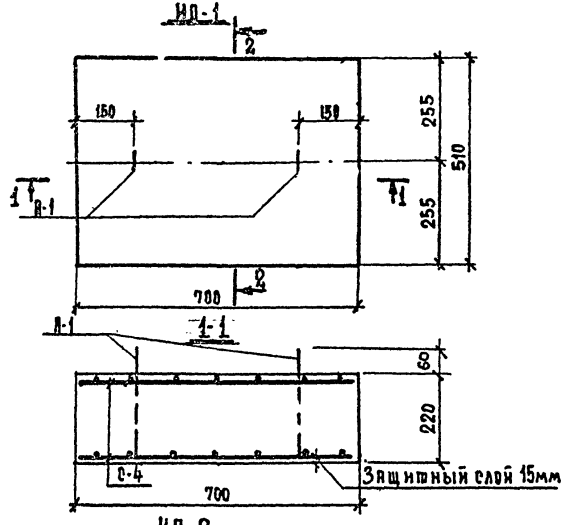

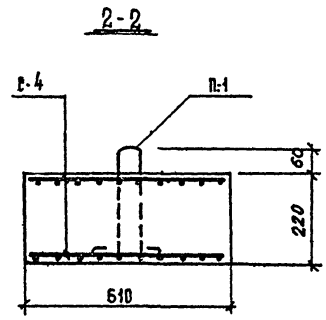

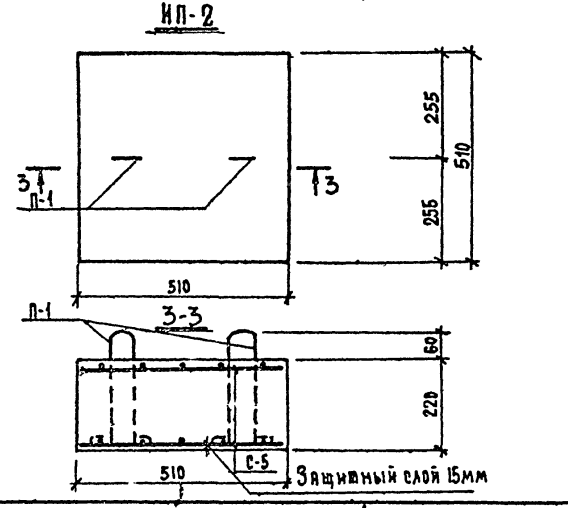

Характеристика изделия			ИП-1	ИП-2
Вес плиты		кг	211	137
Объем бетона		м³	0,088	0,057
Расход стали	Всего	кг	13.28	9.64
	на 1 м³ бетона	кг	149,8	169,2
Марка бетона		—	200	
Кубиковая прочность бетона к моменту отпуска изделия с завода не менее		кг/см²	140	

Арматурные изделия

Наименование	ИП-1			ИП-2		
	марка	кол-во шт	общ. вес кг	марка	кол-во шт	общ. вес кг
Сетки	С-4	2	12.74	С-5	2	9.38
Монтажн. петли	П-1	2	0,54	П-1	2	0,54
Всего			13.28			9.84

Примечания:

1 Арматурные изделия С-4, С-5 и П-1 см. лист ИМ-2.

2 Петли П-1 привязать к продольным стержням сеток С-4 и С-5.

6236/11

73	Сельская врачебная амбулатория на 150 посещений в смену	Индивидуальные опорные плиты ИП-1, ИП-2	Типовой проект 254-4-6	Альбом II	Лист ИЖ-1

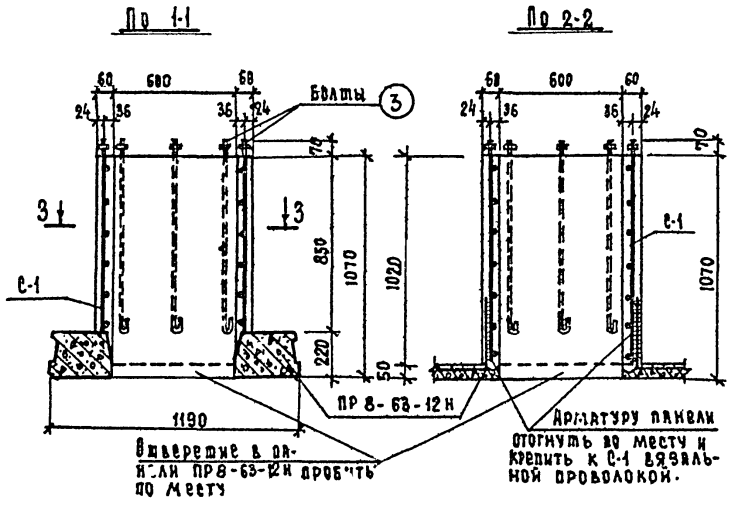

Спецификация стали на 1 ж.б. элемент

Марка ж.б элемента	Марка и кол. изд. в 1 элем.	№ поз.	Эскиз	Ø мм, класс	Длина, мм	К-во, шт. на 1 изд.	К-во, шт. в элем.	Общая длина, м	Выборка арм. на 1 ж.б. элем Ø мм, класс	Выборка арм. на 1 ж.б. элем общая длина, м	Выборка арм. на 1 ж.б. элем вес, кг	Вес арм. на всем эл.
МС-1	С-1	1	См. чертеж	5ВI	2520	16	16	36,8	5ВI	43,8	6,8	11,3
		2		5ВI	1080	7	7	7,0	12АI	8,4	7,5	
	Болт	3	70, 900	12АI	1050	1	8	8,4				

Показатели на один конструктивный элемент

Марка элемента	Вес элем. т	Марка бетона	Объем бетона м³	Расход стали, кг				
				ВI				Болты
МС-1	—	200	0,38	6,8				7,5

План по 3-3

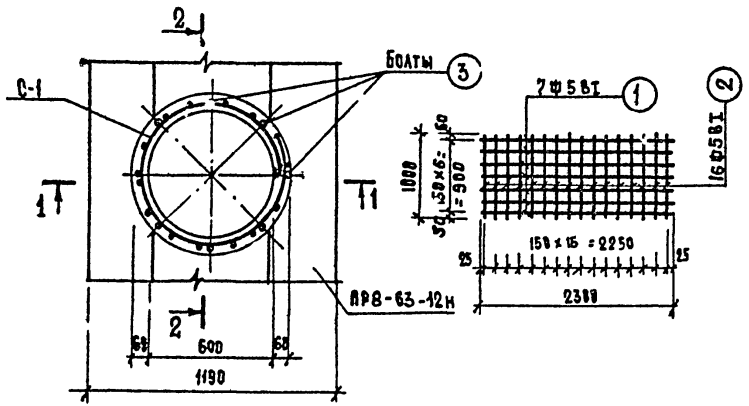

Сетка С-1

Примечания:

1. Сетки изготовлять в соответствии с требованиями ГОСТ 8478-66, ГОСТ 14098-68, ГОСТ 10922-64 и главы СНиП II-В.4-62 и II-А.11-70.
2. Сетки свариваются во всех точках пересечений стержней контактной электросваркой в кондукторах.
3. Арматуру панели ПР8-63-12м (после пробивки отверстия по месту) и болты крепить к сетке С-1 вязальной проволокой.
4. Болты (поз 3) устанавливать по окружности стакана равными расстояниями один от другого.

6236/11

1973	Сельская поликлиника на 150 посещений в смену.	Монолитный железобетонный стакан МС-1	Типовой проект 254-4-6	Альбом II	Лист

Гипроспецсельстрой, Киевский филиал

Сетка С-1

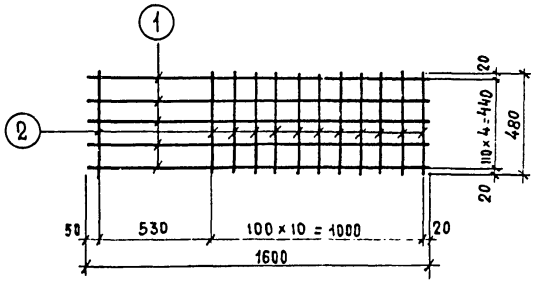

Сетка С-2

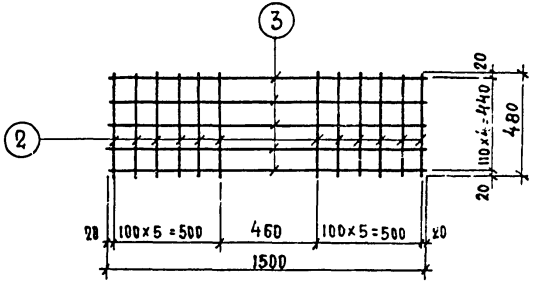

Сетка С-3

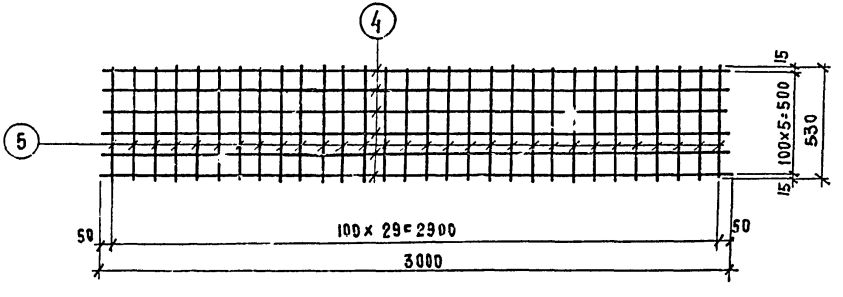

Спецификация стали на одно изделие

Марка	N позиции	Сечение профиль	Длина мм	Кол-во шт.	Вес одной поз	Вес всех поз.	Вес элемента	Примечание
С-1	1	Ф 8 AI	1600	5	0.632	3.16	5.44	ГОСТ 2590-57*
	2	Ф 8 AI	480	12	0.19	2.28		—"—
С-2	3	Ф 8 AI	1500	5	0,593	2.96	5.24	—"—
	2	Ф 8 AI	480	12	0.19	2.28		—"—
С-3	4	Ф 8 AI	3000	6	1.185	7.11	13,41	См. прим. п 2
	5	Ф 8 AI	530	30	0,21	6.3		См. прим п.2

Примечания:

1. Сварные сетки изготовлять контактной точечной сваркой в соответствии с указаниями СН 393-69 и ГОСТ 10922-64.
2. Сетку С-3 варить на монтаже.

6236/11

ГИПРОНИИЗДРАВ Киевский филиал	1973	Сельская поликлиника на 150 посещений в смену	Сетки С-1, С-2 и С-3	Типовой проект 254-4-6	Альбом II	Лист ИМ-1

Гл. инж. АСМ-2 Свинцицкая
Гл. арх. пр-та Копировала
Гл. констр. АСМ-2 Звигильский
Рук. гр. констр. Косинский
Пресмух Каспарт

Сетка С-4

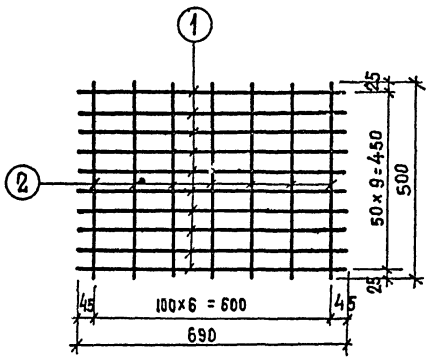

Сетка С-5

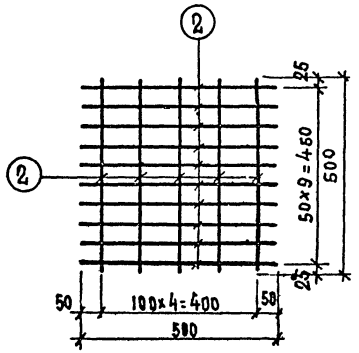

Петля П-1

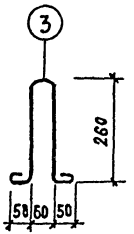

Каркас К-2

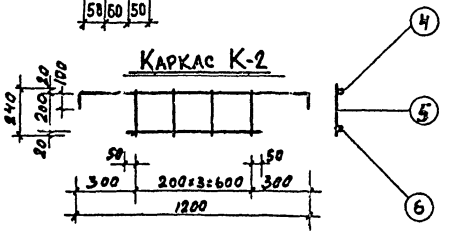

Спецификация стали на одно изделие

Марка	№ позиции	Сечение, профиль	Длина мм	Кол-во шт	Вес: Одной поз.	Вес: Всех поз.	Вес: Элемента	Примечание
С-4	1	Ф 10 А II	690	10	0,42	4,2	6.37	ГОСТ 2590-57*
	2	Ф 10 А II	500	7	0,31	2,17		—"—
С-5	2	Ф 10 А II	500	15	0,31	4.65	4,65	—"—
П-1	3	Ф 8 А I	760	1	0,27	0,27	0,27	—"—
К-2	4	Ф 8 А I	1400	1	0.60	0.60	0.95	—"—
	5	Ф 6 А I	240	4	0.05	0.20		—"—
	6	Ф 6 А I	700	1	0.15	0.15		—"—

Примечание.

1 Сварные сетки изготовлять контактной точечной сваркой в соответствии с указаниями СН 393-69 и ГОСТ 10922-64.

6236/11

1973	Сельская поликлиника на 150 посещений в смену	Сетки С-4, С-5. Петля П-1	Типовой проект 254-4-6	Альбом II	Лист ИМ-2

ГИПРОСЛИТОЗДРАВ Киевский филиал
Гл. арх. пр-та
Гл. констр. АСМ-2
Рук. констр. гр.
Кисельс
Звигильский
Косинский
Проверил
Контрольная
Сивицкая

ИМО-1

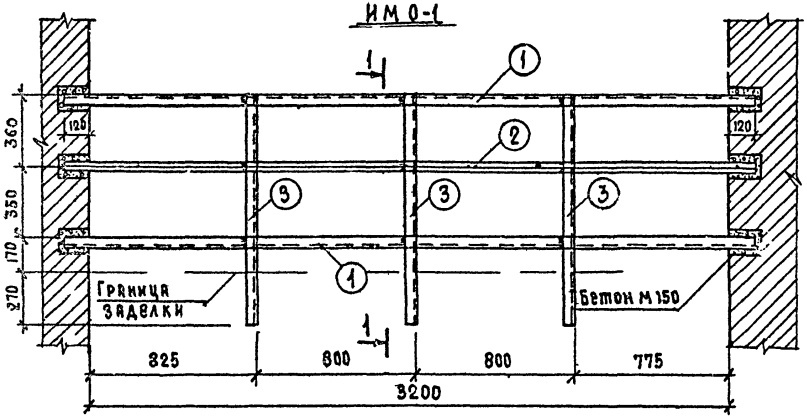

1-1

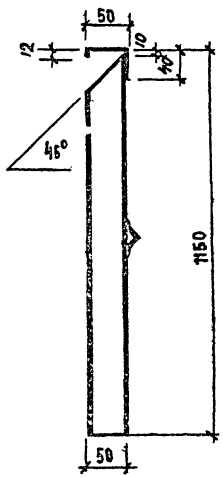

ЗД-1

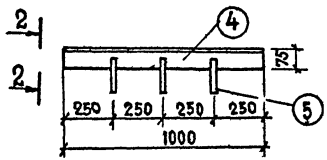

ЗД-2

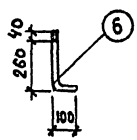

2-2

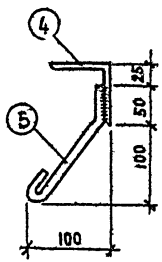

ЗД-3

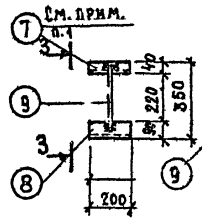

3-3

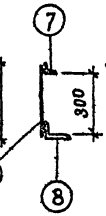

Спецификация стали на одно изделие.

Марка	№ позиции	Сечение, профиль	Длина мм	Кол-во шт.	Вес одной поз.	Вес всех поз.	Вес элемента	Примечание
ИМО-1	1	L 50×40×12×2,5	3440	2	5,5	11,0	20,3	ГОСТ 8276-63*
	2	L 25×3	3440	1	3,9	3,9		ГОСТ 8509-57
	3	L 50×40×12×2,5	1140	3	1,8	5,4		ГОСТ 8276-63*
ЗД-1	4	L 75×5	1000	1	5,8	5,8	6,4	ГОСТ 8509-57
	5	ф10 AI	250	3	0,2	0,6		ГОСТ 2591-71
ЗД-2	6	ф12 AI	400	2	0,4	0,8	0,8	ГОСТ 2591-71
ЗД-3	7	L 63×40×5	200	1	0,78	0,78	4,3	ГОСТ 8510-57
	8	L 140×90×10	200	1	3,5	3,5		—"—
	9	ф10 AI	340	1	0,21	0,21		ГОСТ 2591-71

Примечания:

1. В закладной детали ЗД-3 поз. ⑦ приварить к поз. ⑨ при монтаже карниза
2. Сварные швы принимаются толщиной равной толщине свариваемых элементов.
3. Электроды типа Э-42 ГОСТ 9467-60.

6236/11

73	Сельская поликлиника на 150 посещений в смену	Индивидуальное ограждение ИМО-1 Закладные детали ЗД-1, ЗД-2 и ЗД-3	Типовой проект 254-4-6	Альбом II	Лист ИМ-3

К-1

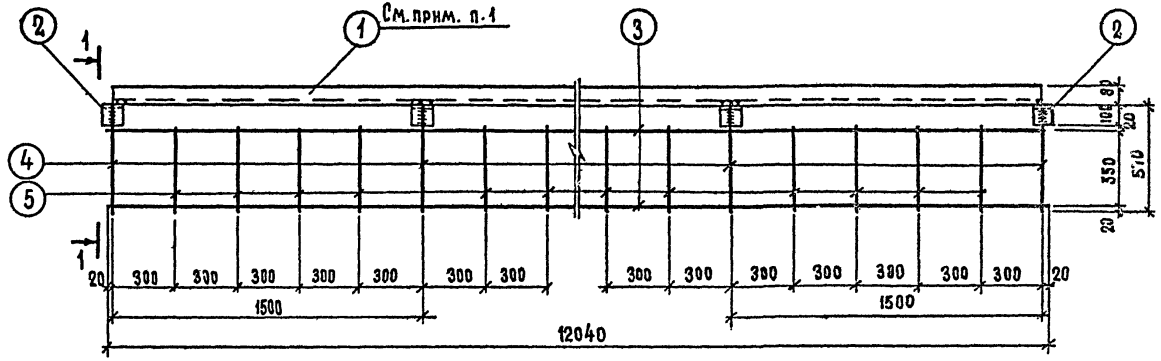

1-1

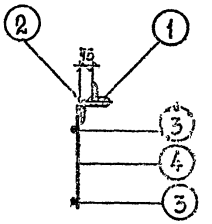

3Д-4

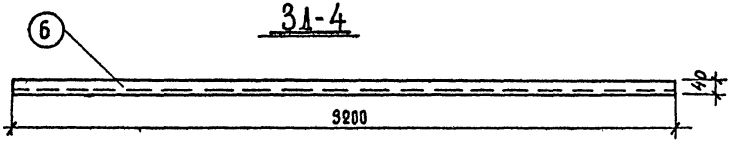

3Д-5

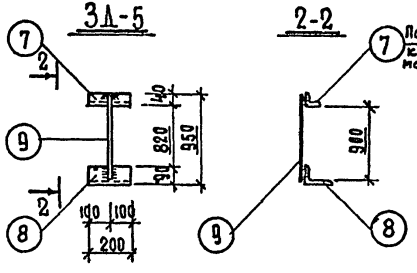

2-2

Спецификация стали на одно изделие

Марка	№ позиции	Сечение, профиль	Длина мм	Кол-во шт.	Вес одной поз.	Вес всех поз.	Вес элемента	Примечание
К-1	1	∠ 80×6	12000	1	88,32	88,32	152.70	ГОСТ 8509-57
	2	∠ 160×100×10	90	9	1.78	16.02		ГОСТ 8510-57
	3	Ф 16 А II	12040	2	19.00	38.00		ГОСТ 2591-71
	4	Ф 10 А I	480	9	0,296	2.66		—"—
	5	Ф 10 А I	390	32	0241	7.70		—"—
3Д-4	6	∠ 63×40×5	3200	1	12.51	12.51	12.51	ГОСТ 8510-57
3Д-5	7	∠ 63×40×5	200	1	0.78	0.78	5.76	—"—
	8	∠ 140×90×10	200	1	3.5	3.5		—"—
	9	Ф 16 А I	940	1	1.48	1.48		ГОСТ 2591-71

6256/II

Примечания:

1. В каркасе К-1 поз.1 приварить к поз.2 при установке каркаса на место.
2. Сварку производить электродами типа Э-42 по ГОСТ 9467-60.

1973	Сельская поликлиника на 150 посещений в смену	Каркас К-1 Закладные детали 3Д-4, 3Д-5	Типовой проект 254-4-6	Альбом II	Лист ИМ-4

Инв.№ подл. | Подпись и дата | Взам.инв.№
ГИП Кочетов КОМ-2
Рук.комитета Косинский
Киевский филиал

МП-1

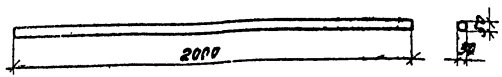

Костыль для навески поручня МП-1

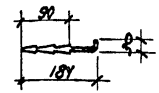

ММ9-1, ММ9-2, ММ9-3

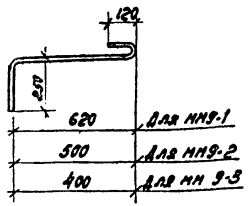

ИМО-20

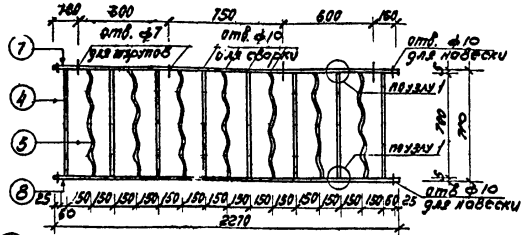

ММ-11

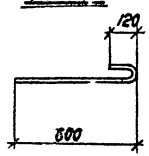

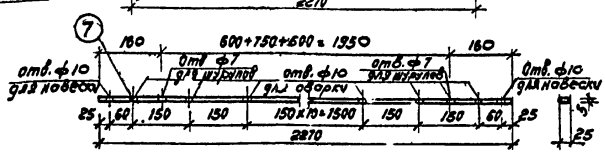

ИМОП-28-1

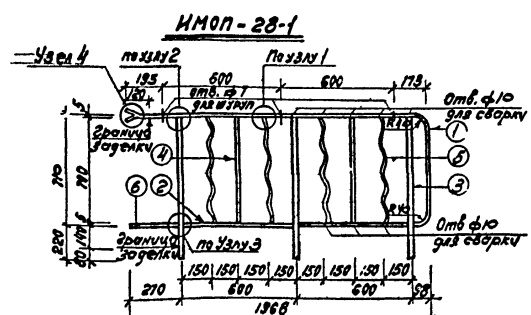

А-1

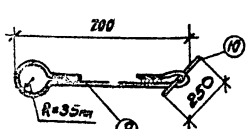

Габаритная схема поз. 1

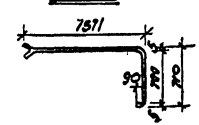

Узел 4

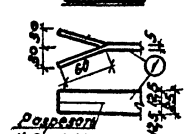

Спецификация стали на одно изделие

марка	№ поз.	Сечение профиль	Длина мм	колич. шт.	Вес, кг 1 поз.	Вес, кг всех поз.	Вес, кг изделия	Примечан.
МП-1	—	о ф50	2000	1	12,6	12,6	12,6	ГОСТ 3262-62
ММ9-1	—	ф12 А I	1020	1	0,63	0,63	0,63	ГОСТ 2591-71
ММ9-2	—	ф12 А I	900	1	0,56	0,56	0,36	—"—
ММ9-3	—	ф12 А I	800	1	0,49	0,49	0,49	—"—
ММ-11	—	ф12 А I	750	1	0,46	0,46	0,46	—"—
А-1	9	ф10 А I	960	1	0,59	0,59	0,81	—"—
	10	ф12 А I	250	1	0,22	0,22		—"—
костыль для навески поручня		ф8 А I	216	8	0,09	0,72	0,72	—"—
ИМО-20	7	—5×25	2270	1	2,23	2,23	8,50	ГОСТ 103-57*
	4	—4×12	698	8	0,26	2,08		—"—
	5	—"—	740	7	0,28	1,96		—"—
	8	—5×25	2270	1	2,23	2,23		—"—
ИМОП-28-1	1	—5×25	2330	1	2,16	2,16	18,25	—"—
	2	—"—	578	2	0,57	1,14		—"—
	3	—20×30	925	3	4,35	13,05		—"—
	4	—4×12	698	2	0,26	0,52		—"—
	5	—"—	740	4	0,28	1,12		—"—
	3	—5×25	260	1	0,26	0,26		—"—
соедин. планки	—	—5×25	80	1	0,08	0,08	0,08	—"—

Примечания:

1. Сварку производить электродами типа Э-42
2. В металлических ограждениях материал позиции ⑤ – СТ-3, остальных позиций СТ0 Сварные швы приварки поз ⑥ – 6 мм. Все остальные швы – 4 мм.
3. Сварка элементов ограждений может производиться без специально просверленных для этой цели отверстий.
4. Узлы 1, 2 и 3 см. лист ИМ-7
5. Позиция ⑧ отличается от позиции ⑦ отсутствием отверстий для шурупов

6236/11

1973	Сельская поликлиника на 150 посещений в смену	Металлический поручень МП-1. Костыль для навески поручня. Анкера ММ9-1; ММ9-2; ММ9-3, ММ-11; А-1 Металлические ограждения ИМО-20; ИМОП-28-1	Типовой проект 254-4-6	Альбом II	Лист ИМ-5

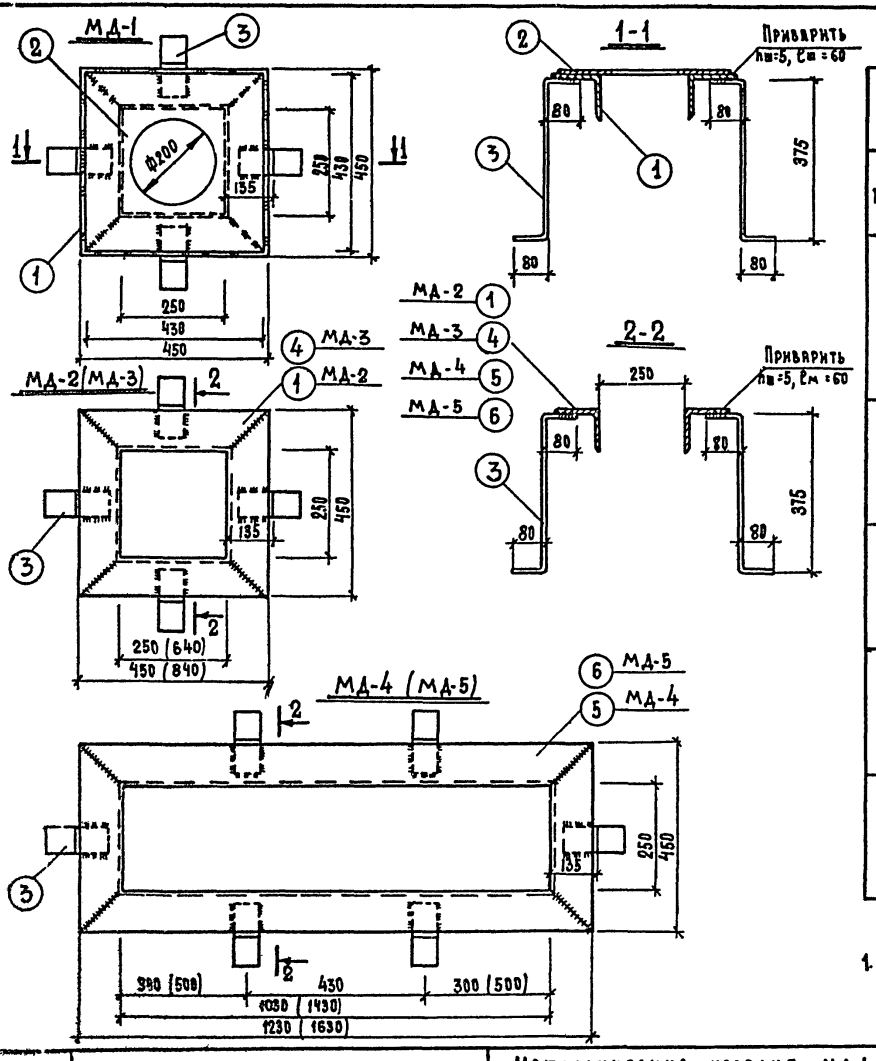

Спецификация стали на одно изделие

Марка	№ позиции	Сечение, профиль	Длина мм	Кол-во шт.	Вес одной поз.	Вес всех поз.	Вес элемента	Примечание
МД-1	1	L 100×10	1800	1	27.20	27.20	40.36	ГОСТ 8509-57
	2	— 430×5	430	1	7.96	7.96		ГОСТ 103-57 *
	3	— 60×5	550	4	1.30	5.20		—"—
МД-2	1	L 100×10	1800	1	27.2	27.20	32.40	ГОСТ 8509-57
	3	— 60×5	550	4	1.30	5.20		ГОСТ 103-57 *
МД-3	3	— 60×5	550	4	1.30	5.20	44.16	—"—
	4	∠ 100×10	2580	1	38.96	38.96		ГОСТ 8509-57
МД-4	3	— 60×5	550	6	1.30	7.80	58.54	ГОСТ 103-57 *
	5	∠ 100×10	3360	1	50.74	50.74		ГОСТ 8509-57
МД-5	3	— 60×5	550	6	1.30	7.80	70.12	ГОСТ 103-57 *
	6	∠ 100×10	4160	1	62.92	62.92		ГОСТ 8509-57

Примечание.

1. Сварку производить электродами типа Э-42 по ГОСТ 9467-60.

6236/11

1973	Сельская поликлиника на 150 посещений в смену	Металлические изделия МД-1, МД-2, МД-3, МД-4 и МД-5.	Типовой проект 254-4-6	Альбом II	Лист

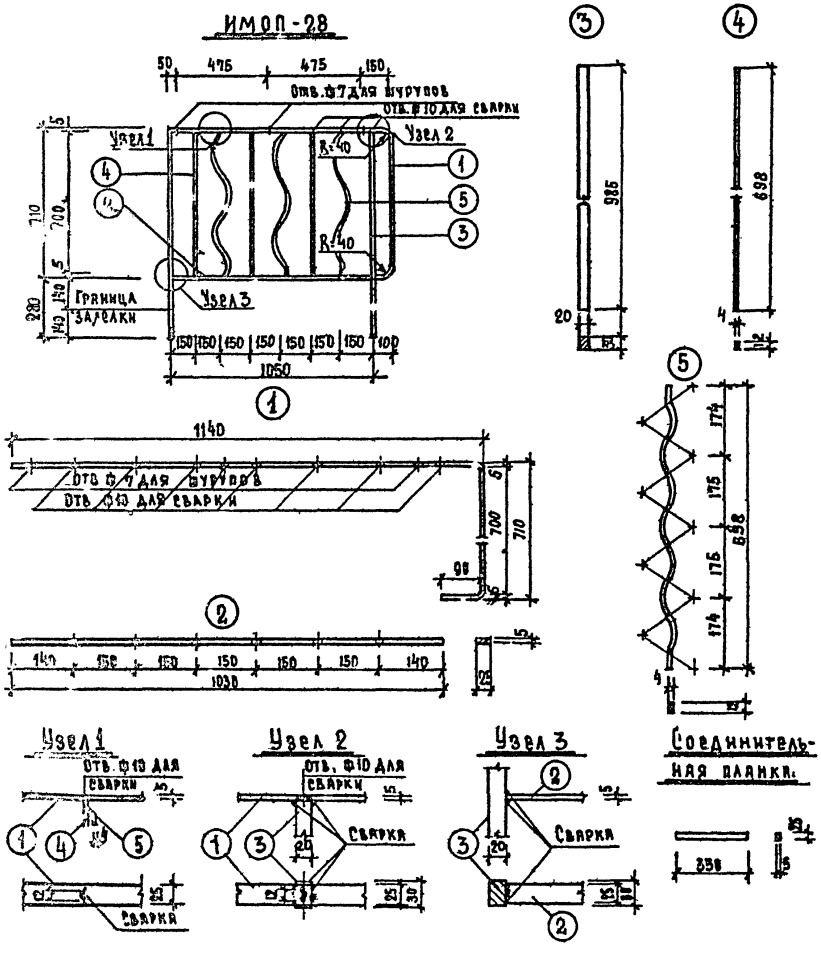

Спецификация стали на одно изделие.

Марка	№ позиции	Сечение профиль	Длина мм	Кол-во шт	Вес одной поз.	Вес всех поз.	Вес элемента	Примечание
ИМОП-28	1	– 25×5	1940	1	1,9	1,9	13,82	ГОСТ 103-57 *
	2	– 25×5	1030	1	1,0	1,0		—"—
	3	– 30×20	935	2	4,6	9,2		—"—
	4	– 12×4	693	3	6,26	0,78		—"—
	5	– 12×4	740	3	0,28	0,94		—"—
Соединит. планка		– 25×5	350	2	0,3	0,6	0,6	—"—

Примечания:

1. Сварные швы приварки поз ③ – 6 мм, все остальные швы – 4 мм.
2. Сварка элементов ограждений может производиться без специально просверленных для этой цели отверстий
3. Материал поз. ⑥ – Ст.3, остальных позиций – Ст.0.
4. Размеры даны в миллиметрах.

6236/11

1973	Сварская поликлиника на 150 посещений в смену	Индивидуальное металлическое ограждение площадки ИМОП-28	Типовой проект 254-4-6	Альбом II	Лист ИМ-7

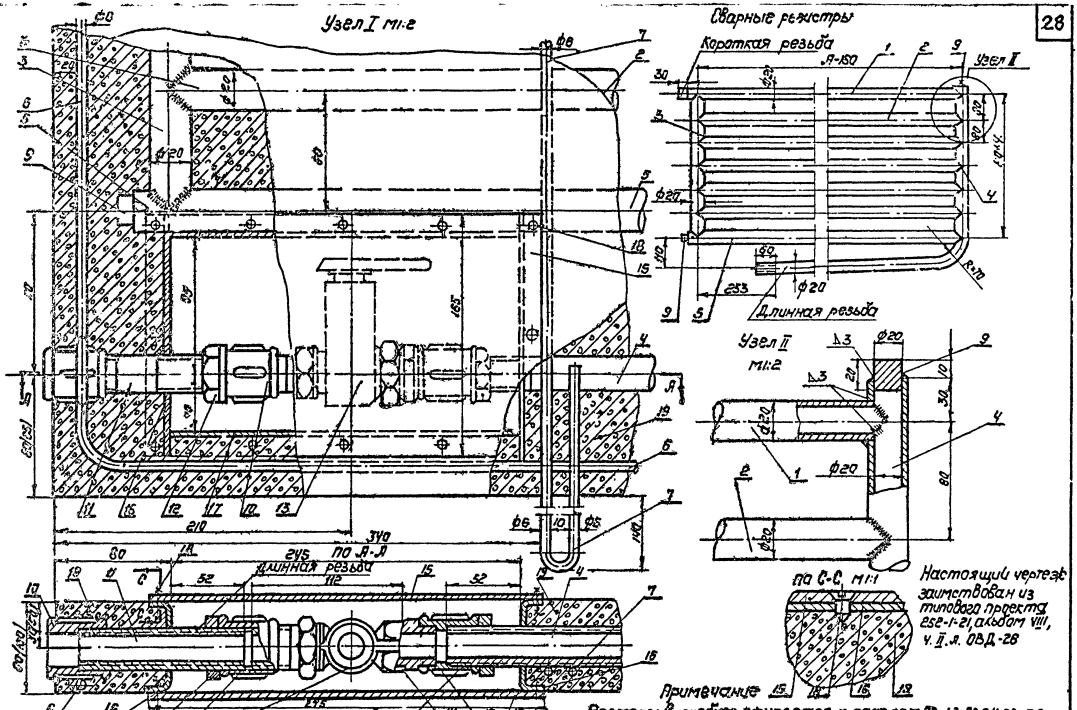

6236/11

1973	Сельская поликлиника на 150 посещений в смену	Бетонные отопительные панели со сварными регистрами	Типовой проект 254-4-5	Альбом II	Лист ОВД-1

Рис.3
М1:5

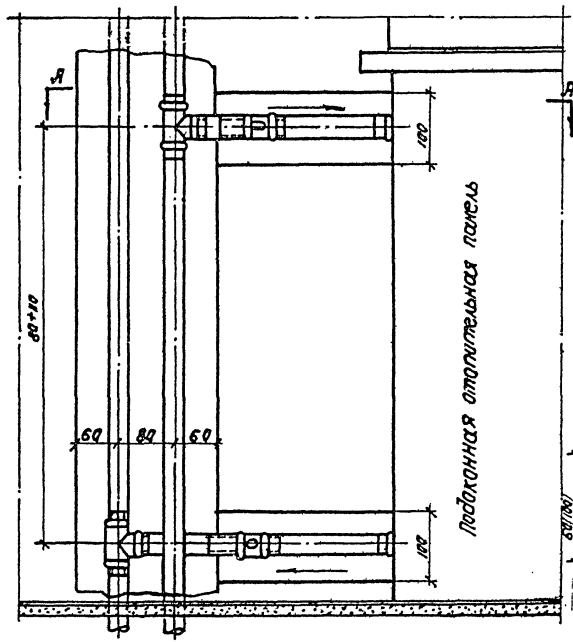

По А-А
М1:5

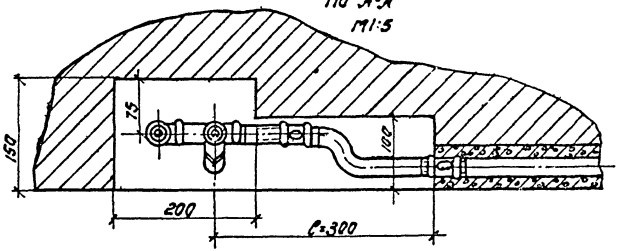

Соединение труб

Рис.2
М1:20

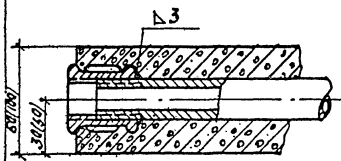

Рис.1
М1:20

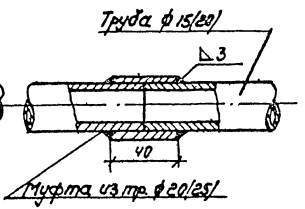

Примечания:

1. Размеры в скобках относятся к панелям ПВ-1.3; ПВ-2.4; ПВ-0.8; ПВ-1.5.
2. Настоящий чертеж заимствован из типового проекта 252-1-21, альбом VIII, ч.2, л.ОВД-27.

6236/11

1973	Сельская поликлиника на 150 посещений в смену	Бетонные отопительные панели со сварными регистрами	Типовой проект 254-4-6	Альбом II	Лист ОВД-2

ГПРОМСИЗДАРАВ Киевский филиал
Гл. инж. отд. Рук. сект. ОВ Рук. группы
Бинин Левицкий

Спецификация

№ поз.	Наименование	Ед. изм.	ПГ-1.5 К-во	ПГ-1.5 Вес в кг	ПГ-2.0 К-во	ПГ-2.0 Вес в кг	ПВ-2.4 К-во	ПВ-2.4 Вес в кг	ПГ-2.5 К-во	ПГ-2.5 Вес в кг	ПГ-3.0 К-во	ПГ-3.0 Вес в кг	ПВ-1.3 К-во	ПВ-1.3 Вес в кг	ПВ-1.5 К-во	ПВ-1.5 Вес в кг	ПГ-1 К-во	ПГ-1 Вес в кг	ПБ-08 К-во	ПБ-08 Вес в кг
1	Труба водогазопров. ф20 ГОСТ 3262-62	м	1.4	2.3	1.9	3.1	2.3	3.75	2.4	3.9	2.9	4.75	1.1	1.8	1.4	2.3	0.9	1.47	0.72	1.2
2	Труба водогазопров. ф20 ГОСТ 3262-62	»	1.34+5	10.9	1.84+5	15	2.24+11	40	2.34+5	19	2.84+5	23.2	1.04+11	16.7	1.84+21	45.8	0.84+5	6.85	0.64+21	22.0
3	Труба водогазопров. ф20 ГОСТ 3262-62	»	0.48	0.78	0.48	0.78	0.96	1.56	0.48	0.78	0.48	0.78	0.96	1.56	1.76	2.9	0.45	0.98	1.76	2.9
4	Труба водогазопров. ф32 ГОСТ 3262-62	»	1.75	2.85	2.25	3.7	3.1	5	2.75	4.5	3.25	5.3	1.92	3.15	3.0	4.9	1.3	2.12	2.3	3.8
5	Труба водогазопров. ф20 ГОСТ 3262-62	»	1.38	2.25	1.88	3.1	2.66	4.15	2.38	3.9	2.88	4.7	1.08	1.76	1.88	2.25	0.87	1.42	0.7	1.14
6	Арматура ст. кр. ф6	»	4.35	0.96	5.35	1.18	7.2	1.6	6.35	1.4	7.35	1.62	4.85	1.07	6.85	1.4	3.4	0.76	5.4	1.2
7	Арматура ст. кр. ф8	»	1.5+2	0.66	1.5+2	0.66	1.95+2	0.87	1.5+2	0.66	1.5+2	0.66	1.2+2	0.53	2.75+2	1.21	1.5+2	0.66	2.2+2	0.98
8	Петля ст. круглая ф6	»					0.5+4	0.44					0.5+4	0.44	0.5+4	0.44			0.5+4	0.44
9	Пробка ст. кран. ф20 ГОСТ 8363-59	шт	2	0.1	2	0.1	2	0.1	2	0.1	2	0.1	2	0.1	2	0.1	2	0.1	2	0.1
10	Муфта стальн. ф20 ГОСТ 8957-59	«	4	0.44	4	0.44	4	0.44	4	0.44	4	0.44	4	0.44	4	0.44	4	0.44	4	0.44
11	Труба водогазопров. ф20 ГОСТ 3262-62	пл	0.11	0.18	0.11	0.18	0.11	0.18	0.11	0.18	0.11	0.18	0.11	0.18	0.11	0.18	0.11	0.18	0.11	0.18
12	Контргайка стальн. ф20 ГОСТ 8968-59	шт	2	0.12	2	0.12	2	0.12	2	0.12	2	0.12	2	0.12	2	0.12	2	0.12	2	0.12
13	Кран двойной регулир. ф20 Вк 32 ГОСТ 8946-59 (кран шаровый)	»	1	0.9	1	0.9	1	0.9	1	0.9	1	0.9	1	0.9	1	0.9	1	0.9	1	0.9
14	Ниппель стальной ф20 В32 ГОСТ 8954-59	»	1	0.05	1	0.05	1	0.05	1	0.05	1	0.05	1	0.06	1	0.05	1	0.05	1	0.06
15	Крышка стальн. δ=3; 165×275	«	2	2	2	2	2	2	2	2	2	2	2	2	2	2	2	2	2	2
16	Полоса 80/ф20×165; δ=3	»	2	0.62	2	0.62	2	0.62	2	0.62	2	0.62	2	0.62	2	0.62	2	0.62	2	0.62
17	Полоса 80/120×245; δ=3	»	2	0.92	2	0.92	2	0.92	2	0.92	2	0.92	2	0.92	2	0.92	2	0.92	2	0.92
18	Винт 1м4 6×8 ГОСТ 1491-62	»	24	0.03	24	0.03	24	0.03	24	0.03	24	0.03	24	0.03	24	0.03	24	0.03	24	0.03
19	Бетон м-150	м³	0.06	1.20	0.09	180	0.27	540	0.11	220	0.13	260	0.14	280	0.28	580	0.041	82	0.152	3.04
20	Сетка проволочная 20/9 1.6 ГОСТ 3826-66	м²	2.5	3.75	3	4.5	5.76	8.6	3.75	5.65	4.5	6.75	3.12	4.7	8	4.6	1.8	2.7	3.6	5.25

Тип панели	Площадь в м²	А в мм	В в мм	Б в мм	С в мм	n	Вес панели в кг
ПГ-1.5	1.125	1300	750	80	60	6	150
ПГ-2.0	1.5	2000	750	80	60	6	217
ПВ-2.4	2.88	2400	1200	65	100	12	612
ПГ-2.5	1.875	2500	750	80	60	6	265
ПГ-3.0	2.25	3000	750	80	60	6	320
ПВ-1.3	1.56×2	1300	1200	65	100	12	313
ПВ-1.5	3.0+2	1500	2000	65	100	22	631
ПГ-1	0.75	1000	750	80	60	6	106
ПБ-0.8	1.6×2	800	2000	65	100	22	349

Настоящий чертеж заимствован из типового проекта 252-1-21, альбом VIII ч. 2 л. ОВД-28.

6236/11

Сельская поликлиника на 150 посещений в смену	Бетонные отопительные панели со сварными ревизорами	Типовой проект 254-4-6	Альбом II	Лист ОВД-3

Указания по изготовлению отопительных панелей.

1. Панели для подвеса их и установки на этажах снабжаются петлями из круглой стали ф6, которые своими концами соединяются с арматурным каркасом и трубами панели.
2. Регистры изготовляются из труб водогазопроводных ф76мм.
3. Гнутые должно обеспечить отсутствие гофров и вмятин на трубе.
4. Для присоединения подводок к панелям на сгонах на подводящей и обратной трубах привариваются муфты с внутренней резьбой, как это показано на рис. 2 лист ОВД-4.
5. Для устранения засорения регистров, после их опрессовки под давлением 10ати, в муфты ввертываются пробки, которые удаляются лишь после установки панели на место при присоединении ее к трубопроводу.
   Примечание:
   Длина части пробки, не имеющей резьбы, должна быть 35мм.
6. На всех панелях на обратной трубе устанавливается кран двойной регулировки. Отверстия в панели для крана закрываются двумя крышками на винтах как это показано на чертеже.
7. При изготовлении регистров принимаются следующие допуски: на расстояния между выпускными трубами ±3,5мм, а остальные размеры ±1мм.
8. Ревизтры перед укладкой в опалубку очищаются от окалины и рыжавчины.
9. Бетон для отопительных панелей может приготовляться с заполнителем крупностью до 20мм. Марка бетона не менее 150 кг/см², в остальном он должен удовлетворять требованиям предъявленным к бетону для тонкостенных изделий.
10. При изготовлении панелей в металлических или деревянных формах пропарка панелей производится в пропарочных камерах. При изготовлений панелей в бетонных матрицах прогрев бетона осуществляется непосредственно в формах, для чего в бетон матриц заделываются трубы по которым пропускается горячая вода или пар.
11. В целях облегчения выемки панелей из форм, поверхность последних перед бетонировкой смазывается жидким глиняным раствором или смазочным составом, представляющим собой смесь отработанного машинного масла с глиной.
12. Панели должны иметь гладкую теплоотдающую поверхность, без трещин, раковин, вмятин, царапин, требующую шпаклевку лишь при изготовлении в деревянной форме или при отливке лицевой поверхностью вверху.
13. Кромки панелей должны быть правильной формы. Сколы допускаются в количестве не более 3 штук на одну грань и при условии, что каждый из сколов имеет толщину ≤ 10мм.
14. На лицевой теплоотдающей поверхности панели ставится несмываемой краской марка панели.
15. При укладке панелей друг на друга между ними размещаются деревянные прокладки во избежании откола при транспортировке и хранении.
16. Габариты панелей должны соответствовать проектным с допуском ±5мм.

Настоящий чертеж заимствован из типового проекта 252-1-21, альбом VIII, ч.2, л. 28-29.

6236/II

1973	Сельская поликлиника на 150 посещений в смену	Бетонные отопительные панели со сварными регистрами	Типовой проект 254-4-6	Альбом II	Лист ОВА-4

ГПИ Сантехпроект Киевский филиал

Гл. инж. отд. Дмитриев
Нач. сект. Гидаспов
Рук. группы Ахтырский
Проект. Пекицкий

Указания по установке подоконных отопительных панелей.

1. Отопительные панели устанавливаются по ходу монтажа наружных стен здания. Поэтому перед началом монтажа этажа необходимо иметь комплект отопительных панелей требующихся по крайней мере для кладки данного этажа.
2. Панели с земли к месту установки поднимаются краном. Для максимального использования крана рекомендуется при подъеме панелей пользоваться специальной траверсой, обеспечивающей подъем за один раз нескольких панелей.
3. Панели должны устанавливаться посредине окна с допуском ±5мм, и с проверкой вертикальности кромок панели.
4. Термоизоляция из шлаковаты за панелями укладывается непосредственно после их установки с предварительной тщательной очисткой строительного мусора из пространства для засыпки изоляции.
5. Штукатурка внутренней поверхности стен, в зависимости от расположения панели в толще стены может быть на одном уровне с лицевой поверхностью панели, глубже поверхности и, наоборот, выступать за ее пределы. Во всех случаях необходима разделка шва соприкосновения штукатурки с панелью.
6. Лицевая поверхность панели может окрашиваться клеевой или масляной красками, а также оклеиваться обоями, последнее, однако, уменьшает теплоотдачу на 5%. В операционных - облицовка плиткой.

Указания по установке перегородочных отопительных панелей.

1. После укладки перекрытия этажа производится установка отопительных панелей, одновременно с монтажом перегородок.
2. Перед установкой панелей необходимо в соответствующих местах на перекрытии сделать подготовку из цементного раствора
3. После установки отопительных панелей последние связываются при помощи подводок со стояками. Затем производится заделка щелей по всему периметру панелей.
4. Заделка щелей между отопительной панелью и наружной стеной, перекрытием и перегородкой производится путем проконопачивания жгутом из пряди, смоченной в цементном растворе с последующей зачеканкой асбоцементом.

Указания по монтажу системы отопления.

1. Подводки к панелям присоединяются после их окончательной установки.
2. Для обеспечения нужного уклона в подводках, расстояние между крестовинами или тройниками на стояках должны быть на 50 мм больше расстояния между патрубками панели (рис. 3 лист ОВД-4).
3. Для того, чтобы присоединение панели к стояку не являлось для последней мертвой точкой необходимо, чтобы длина подводок была не менее 30 см (см. лист. ОВД-4).
4. Гидравлическая опрессовка системы производится до закрытия и изоляции трубопровода на давление, превышающее на 2атм рабочее давление в системе, однако, не более, чем на 10атм. В течение 30мин. за время испытания падение давления по монометру не допускается.
5. Во время испытания на гидравлическую плотность должны быть осмотрены все соединения и отмечены дефекты.
6. После устранения дефекта производится повторное гидравлическое испытание системы и опробование на тепловой эффект.
7. В процессе испытания производится тепловая регулировка системы.

Настоящий чертеж заимствован из типового проекта 252-1-21, альбом VIII, ч.2. л. ОВД-30. 6236/11

1973	Сельская поликлиника на 150 посещений в смену	Бетонные отопительные панели со сварными регистрами	Типовой проект 254-4-6	Альбом II	Лист ОВД-5

Общий вид Я м1:10

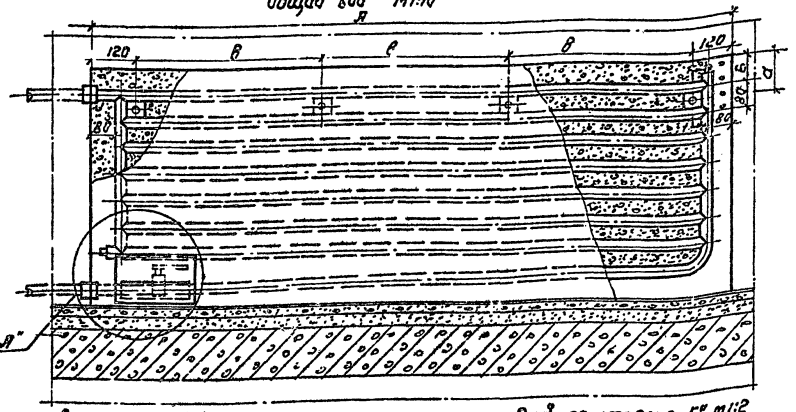

Сечение по 1-1 м1:2

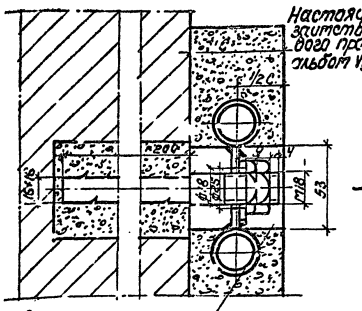

Настоящий чертеж заимствован из типового проекта 252-1-21, альбом VIII, ч. 2, л. ОВД-31

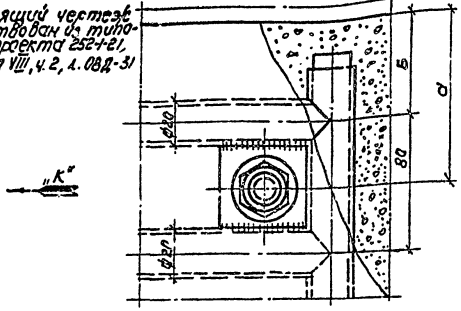

Вид по стрелке „К" м1:2

Отверстия после монтажа залить цементным раствором

Примечание: Узел I см. лист ОВД-3. Материал стены показан условно.

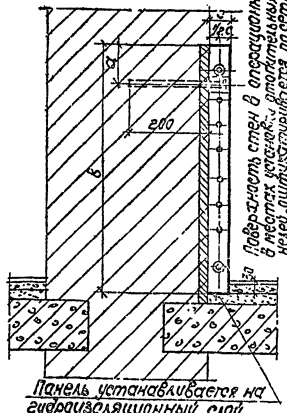

Панель устанавливается на гидроизоляционный слой

Поверхность стен, в операционных и в местах установки дополнительного оборудования с отходящими от него электрическими проводами на высоту 1,5 м от пола, должна иметь гладкую поверхность, допускающую ее обмывание водой с моющими растворами.

Таблица размеров

Тип панели	Размеры в мм						
	А	Б	В	с	а	б	d
ПГ-1.5	1500	80	750	60	120	426	58
ПГ-2.0	2000	80	750	60	120	587	58
ПВ-2.4	2400	65	1200	100	105	720	98
ПГ-2.5	2500	80	750	60	120	753	58
ПГ-3.0	3000	60	750	60	120	920	58
ПВ-1.3	1300	65	1200	100	105	353	98
ПВ-1.5	1500	65	2000	100	105	420	98
ПГ-1.0	1000	80	750	60	120	338	58
ПВ-0.8	800	65	2000	100	105	280	98

6236/11

1973	Сельская поликлиника на 150 посещений в смену	Крепление отопительной бетонной панели со сварными регистрами к стене	Типовой проект 254-4-6	Альбом II	Лист ОВД-6

ГИПРОНИИЗДРАВ Киевский филиал 13 СССР

Гл. инж. проекта Ильинский
Рук. сектора Кулаковский
Рук. группы Кузнецов
Проверил Бунин
Разработал Кулаковская
Гл. инженер проекта Ильинский
Начальник отдела Котлик

Общий вид М1:10

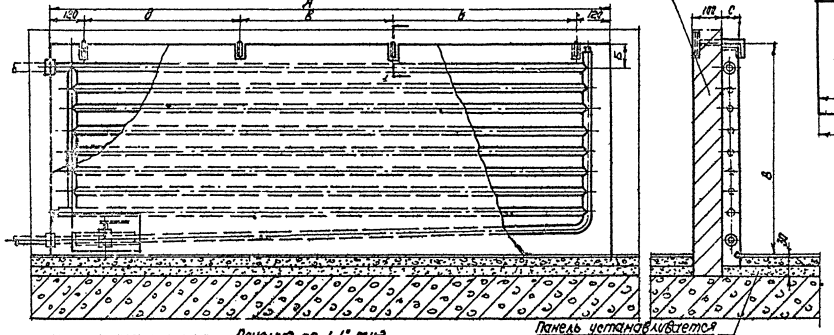

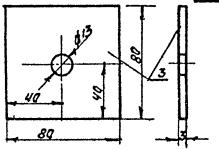

Материал перегородки показан условно

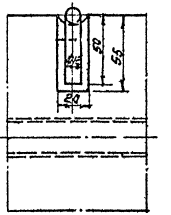

Шайба М1:2

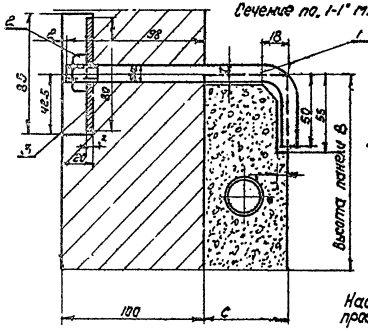

Вид по стрелке „К"

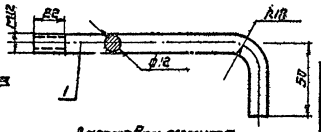

Панель устанавливается на гидроизоляционный слой.

Сечение по 1-1" М1:2

Хомут М1:2

Высота панели В

Заготовка хомута

Настоящий чертеж заимствован из типового проекта 252-1-21, альбом VIII, ч.2, л.ОВД-32.

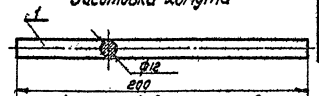

Спецификация материалов для крепления панелей

N поз.	Наименование	Размер	Матер. и сортам.	Ед. изм.	К-во
1	Хомут	ℓ=200	ст.к.р. ф12 ГОСТ 2590-71	шт.	4
2	Гайка М12 ГОСТ 5915-70		Сталь	шт.	4
3	Шайба	80×80×3	— " —	шт.	4

Примечание:
Данный чертеж, читать совместно с листом ОВД-8.

6236/11

1975	Сельская поликлиника на 150 посещений в смену	Крепление отопительной бетонной панели со сварными регистрами к перегородке	Типовой проект 254-4-6	Альбом II	Лист ОВД-7

Для прямоугольных воздуховодов сеч. до 500×500

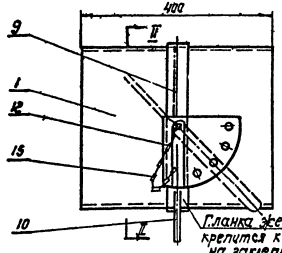

Разрез II-II

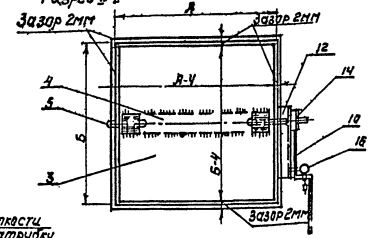

Узел „А"
М1:20

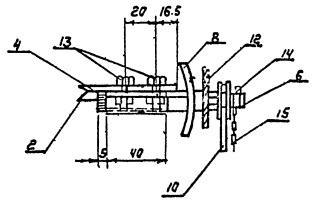

Планка жесткости
М1:5

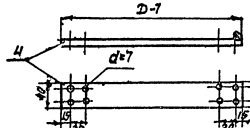

Рукоятка
М1:2

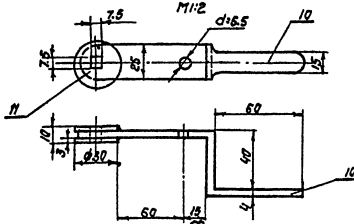

Хомут
М1:20

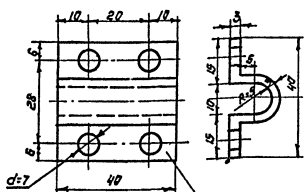

Ось М1:2

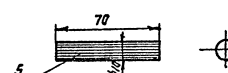

Ось к управлению

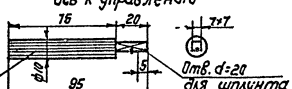

Фиксатор
М1:20

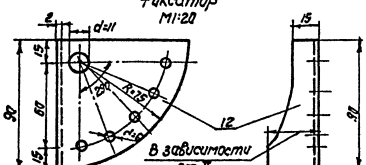

Шпилька М1:10



Примечания: 1. Спецификацию материалов и неутепленный дроссель-клапан для круглых воздуховодов см. лист ОВД-9.
2. Настоящий чертеж заимствован из типового проекта 254-9-5, альбом II лист ОВ73/1.

6236/11

1973	Сельская поликлиника на 150 посещений в смену	Отопление и вентиляция. Неутепленные дроссель-клапаны для круглых воздуховодов Д=100÷500 и прямоугольных сечений до 500×500	Типовой проект 254-4-6	Альбом II	Лист ОВД-8

Инв. № подл. | Подпись и дата | Взам. инв. №

Гип. Ковтонюк
Нач. отд. Ковтонюк
Рук. сект. ОВ Рынин
Рук. группы Левицкий
Н. контр. Ковтонюк

Для круглых воздуховодов Д от 100 до 500

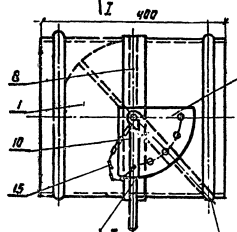

Разрез I-I

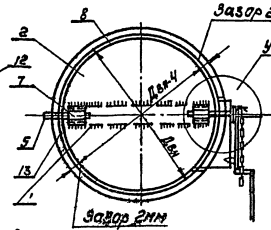

Кольцо крепится к патрубку на заклепках d=4

Зиг для бандажного соединения

Кольцо круглого клапана

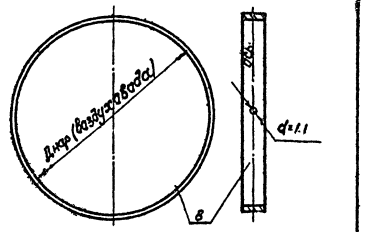
Дн-4
Дн-4
Дн-4

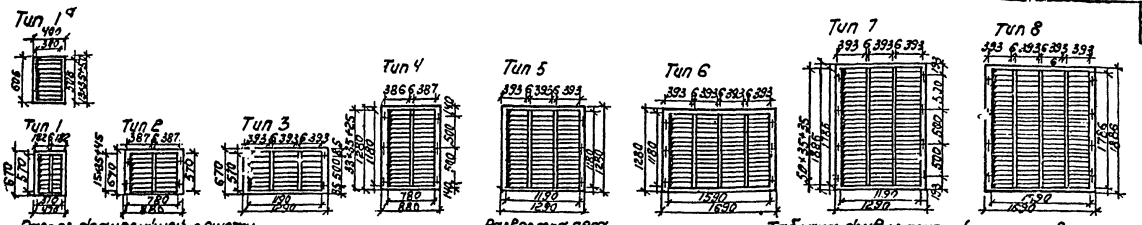

Настоящий чертеж заимствован из типового проекта 252-1-21 альбом VIII, ч.2 л. ОВД-4.

Таблица живых сечений размеров проемов в стенах для жалюзийных решеток

Тип решетки	Живое сечение м²	Разм. решетки ширина мм	Разм. решетки высота мм	Разм. проема в стене ширина мм	Разм. проема в стене высота мм
Тип 1а	0.10	400	605	450	655
Тип 1	0.127	470	670	520	720
Тип 2	0.267	880	670	930	720
Тип 3	0.410	1290	670	1340	720
Тип 4	0.550	880	1280	930	1330
Тип 5	0.840	1290	1280	1340	1330
Тип 6	1.130	1690	1280	1740	1330
Тип 7	1.270	1290	1886	1340	1936
Тип 8	1.700	1690	1886	1740	1936

Спецификация материалов жалюзийных решеток

N элем.	Наименование элемента	Матер. и сортам.	Тип 1а Длина мм	Тип 1а Кол-во шт	Тип 1 Длина мм	Тип 1 Кол-во шт	Тип 2 Длина мм	Тип 2 Кол-во шт	Тип 3 Длина мм	Тип 3 Кол-во шт	Тип 4 Длина мм	Тип 4 Кол-во шт	Тип 5 Длина мм	Тип 5 Кол-во шт	Тип 6 Длина мм	Тип 6 Кол-во шт	Тип 7 Длина мм	Тип 7 Кол-во шт	Тип 8 Длина мм	Тип 8 Кол-во шт
1	Вертик. обвязка	Ст5 t=5	505	2	570	2	570	2	570	2	1180	2	1180	2	1180	2	1786	2	1786	2
2	Горизонт. обвязка	Ст5 t=5	400	2	470	2	880	2	1290	2	880	2	1290	2	1690	2	1290	2	1690	2
3	Среднее ребро	-35 t=6	—	—	570	1	570	1	570	2	1180	1	1180	2	1180	3	1786	2	1786	3
4	Элемент. пера	-45 t=6	370	14	192	32	387	22	403	48	387	66	403	99	403	132	703	150	403	200

Характеристика жалюзийных решеток

Тип решетки	Вес решетки в кг	Живое сечение в м²	Пропускная способность решетки в м³/час и сопротивление h при значении v=2 кг/м² при скорости воздуха в живом сеч. V=2 м/сек Q	h	V=3 м/сек Q	h	V=4 м/сек Q	h	V=5 м/сек Q	h	V=5 м/сек Q	h	V=7 м/сек Q	h	V=8 м/сек Q	h
1а	8.3	0.1	720	0.5	1080	1.1	1440	2	1800	3	2140	4.4	2520	6	2880	8
1	11.6	0.127	9.5	0.5	1370	1.1	1830	2	2285	3	2740	4.4	5200	6	3660	8
2	19.8	0.267	1930	0.5	2900	1.1	3860	2	4830	3	5800	4.4	6760	6	7720	8
3	28.8	0.410	2950	0.5	4430	1.1	5900	2	7380	3	8860	4.4	10330	6	11800	8
4	34.2	0.550	3950	0.5	5940	1.1	7920	2	9900	3	11890	4.4	13860	6	15840	8
5	48.8	0.840	6050	0.5	9070	1.1	12100	2	15120	3	18140	4.4	21170	6	24200	8
6	62.6	1.130	8140	0.5	12100	1.1	16280	2	20340	3	24400	4.4	28480	6	32550	8
7	69.8	1.270	9180	0.5	13700	1.1	18260	2	22830	3	27400	4.4	31950	6	36520	8
8	89.8	1.700	12250	0.5	18400	1.1	24500	2	30650	3	36800	4.4	42900	6	49000	8

6236/11

1973	Сельская поликлиника на 150 посещений в смену	Металлические неподвижные жалюзийные решетки. Общий вид. Спецификация и характеристика.	Типовой проект 254-4-6	Альбом II	Лист ОВД-10

Киевский филиал Госстроя СССР

Указания по корректировке при привязке проекта

Настоящий лист разработан в дополнение к типовому проекту 254-4-6 сельской поликлиники на 150 посещений в смену по заключениям экспертизы к ф Ч-17П на основании письма №1435 ЦИТП от 25 апреля 1975 г.

При привязке проекта в него необходимо внести следующие изменения:

На стр. 3 в содержание альбома II ввести лист ИМ-9 „Указания по корректировке при привязке проекта"

На листе ИМ-2 конструкцию каркаса К-2 и спецификацию изменить согласно прилагаемому чертежу:

Каркас К-2

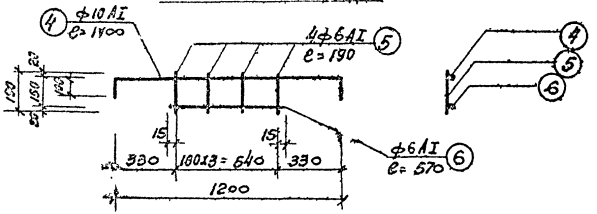

На листе ИМ-6 в металлических изделиях МД-1÷МД-5 позицию (3) выполнить согласно прилагаемой детали:

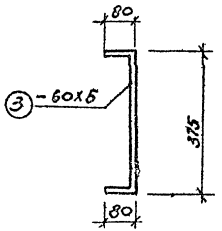

gost.e-ecolog.ru

6236/II