Исключен 1/85

ТИПОВОЙ ПРОЕКТ
254-3-6

ПРОФИЛАКТОРИЙ НА 200 МЕСТ

СО СТЕНАМИ ИЗ КИРПИЧА
ДЛЯ РАЙОНОВ II И III СТРОИТЕЛЬНО-КЛИМАТИЧЕСКИХ ЗОН

АЛЬБОМ III

ИЗДЕЛИЯ ЗАВОДСКОГО ИЗГОТОВЛЕНИЯ

ИНВ. № 2929

МОСКОВСКИЙ ФИЛИАЛ
ЦЕНТРАЛЬНОГО ИНСТИТУТА ТИПОВЫХ ПРОЕКТОВ
МОСКВА

gost.e-ecolog.ru

СОДЕРЖАНИЕ АЛЬБОМА III

№ п/п	Наименование чертежей	№ листа	№ стр
1	Титульный лист	1	1
2	Содержание альбома III, часть 1, части 2 и 3	2-3	2-3
	ЧАСТЬ 1. ДЕРЕВЯННЫЕ ИЗДЕЛИЯ		
3	Шкаф ШД-1	4	4
4	Ящик для шкафа ШД-1	5	5
5	Шкаф ШД-2	6	6
6	Шкаф ШД-1. Узлы	7	7
7	Шкаф ШД-1 и ШД-2. Узлы и детали	8	8
8	Шкафы ШД-1 и ШД-2. Спецификация	9	9
9	Дверь лаза ДЩ-2 и крышка лаза ДЩ-1	10	10
10	Оконный блок ОСИ-1	11	11
11	Наружные дверные блоки НД-1, НД-2, НД-3 Общий вид и разрезы	12	12
12	Наружные дверные блоки НД-1, НД-2, НД-3 Сечения и внутренний дверной блок НД-2	13	13
13	Загрузочный люк. Дверной блок ДЛ-1, крышка КЛ-1	14	14
14	Загрузочный люк. Дверной блок ДЛ-1. Крышка КЛ-1. Сечения 1-10	15	15
15	Блок раздаточного окна с прилавком ОР-1	16	16
16	Барьер гардероба БГ-1. Узлы	17	17
17	Барьер гардероба. Дверца Б-2, щиты Б-8, Б-11.	18	18
18	Галошница ГА-1. План, сечения, узел I	19	19
19	Галошница ГА-1, Узлы II-VII. Щиты Галошницы Г-4, Г-5, Г-6.	20	20
20	Спецификация приборов, расход древесины на дверные блоки НД-1, НД-2, НД-3, имп ост К-1 Нащельники НЩ-1, НЩ-2, НЩ-3.	21	21
21	Элементы ограждения вентикоробов и колонны обеденного зала с НРБ-1 по НРБ-8 и ОК-9, ОК-10, ОК-11.	22	22
22	Вентиляционные решетки ИР-1, ИР-2 обеденного зала на 176 посадочных мест	23	23
23	Дверь с передаточным окном НД-1, Сечения, спецификация	24	24

Гл. инж. АПМ	Ахмедов	Проверил	Волков	Лечебно-профилактических учреждений			
Рук. АПМ		Гл. инж. пр-та	Гусева				
Гл. арх. пр-та	Шуралова	Гл. конс.	Новикова				
Гл. инж. пр-та	Дубинская	Нач. сект.	Буралова				
Нач. сект.	Ходнир	Конструктор	Алексеева				
Арх. проектная мастерская № 4							

1968	Профилакторий на 200 мест	Содержание альбома III, часть 1.	Типовой проект 254-7-6	Альбом III Часть 1	Лист 2

Инв.

С О Д Е Р Ж А Н И Е А Л Ь Б О М А III.

№ п/п	Наименование чертежей	№ листа	№ стр.
	Часть 2 Железобетонные шлакобетонные изделия.		
24	Содержание альбома III часть 2	1	25
25	Опорная подушка ИЖ-1	2	26
26	Железобетонная консоль ИЖ-2 к варианту фасадов с балконами	3	27
27	Арматурные изделия К-1 и отдельные стержни Закладные детали 3Д-1; 3Д-2	4	28
28	Железобетонные перегородки П-1; П-1а Шлакобетонные перегородки П-2; П-2а П-3; П-3а; П-4; П-4а.	5	29
29	Шлакобетонные перегородки П-5; П-6; П-6а Узлы.	6	30
	Часть 3 Стальные изделия.		
30	Содержание альбома III часть 3	1	31
31	Пояснительная записка	2	32
32	Рамки ИМ-1; ИМ-2; ИМ-3.	3	33
33	Рамки ИМ-4; ИМ-5; ИМ-5; ИМ-6	4	34
34	Рамки ИМ-7; ИМ-8; Анкеры А-1; А-2; А-3	5	35
35	ИМ-9; ИМ-10; ИМ-11; ИМ-12.	6	36
36	ИМ-13; ИМ-14; ИМ-15; ИМ-16; ИМ-17; ИМ-18; ИМ-19	7	37
37	ИМ-20; ИМ-21; ИМ-22; ИМ-23; ИМ-24	3	38
38	ИМ-25; ИМ-26; ИМ-27. Элементы вентиляционных шахт	9	39
39	ИМ-28; ИМ-31 Элементы вентиляционных шахт	10	40
40	ИМ-29; ИМ-30 Элементы вентиляционных шахт	11	41
41	ИМ-32; ИМ-33; ИМ-34 Элементы вентиляционных шахт	12	42
42	ИМ-35; ИМ-36; ИМ-37 (ИМ-38) Элементы вент. шахт	13	43
43	ИМ-39; ИМ-40; ИМ-41; ИМ-42; ИМ-43; ИМ-44; ИМ-45; ИМ-46 Элементы крепления перегородок	14	44
44	ИМ-47 Элемент наружной лестницы	15	45
45	ИМ-48 Элемент наружной лестницы	16	46
46	ИМ-49; ИМ-50; ИМ-51 Элементы наружной лестницы	17	47
47	ИМ-52; ИМ-53; ИМ-54; 3Д-2; 3Д-3 Элементы наружной лестницы.	18	48
48	Ограждение ОЛМ-1	19	49
49	Ограждение ОЛМ-2; ИМ-55; ИМ-56	20	50
50	Вешалка гардероба ВШ-1; ВШ-2 Монтажная схема. Узлы 1, 2.	21	51
51	Вешалка гардероба ВШ-1; ВШ-2 Узлы 3, 4 Спецификация материалов	22	52
52	Вешалка гардероба ВШ-1; ВШ-2 Детали ВМ-1; ВМ-2; ВМ-3; ВМ-4	23	53
53	Вешалка гардероба ВШ-1; ВШ-2 Детали ВМ-5; ВМ-6; ВМ-7; ВМ-8; ВМ-9; В-1.	24	54
54	Анкеры ИМ-57; ИМ-61 к варианту решения фасадов с балконами	25	55
55	Элемент ограждения балконов ИМ-58; ИМ-59 к варианту решения фасадов с балконами	26	56
56	Элемент ограждения балконов ИМ-60 к варианту решения фасадов с балконами	27	57
57	Ограждение ОМ-1	28	58

1968	Профилакторий на 250 мест.	Содержание альбома III Часть 2 и часть 3	Типовой проект 254-3-6	Альбом III Часть 2, часть 3	Лист 3

Арх. проекта Часть 4 Часть 3 Конструкции Архитектурно-строительные чертежи

Гип Аникеев Нач. отд. Новикова Гл. спец. Гусева Рук. гр. Кубинская Гл. инж. Шалова Черняевский Кодинр

Инв. 20

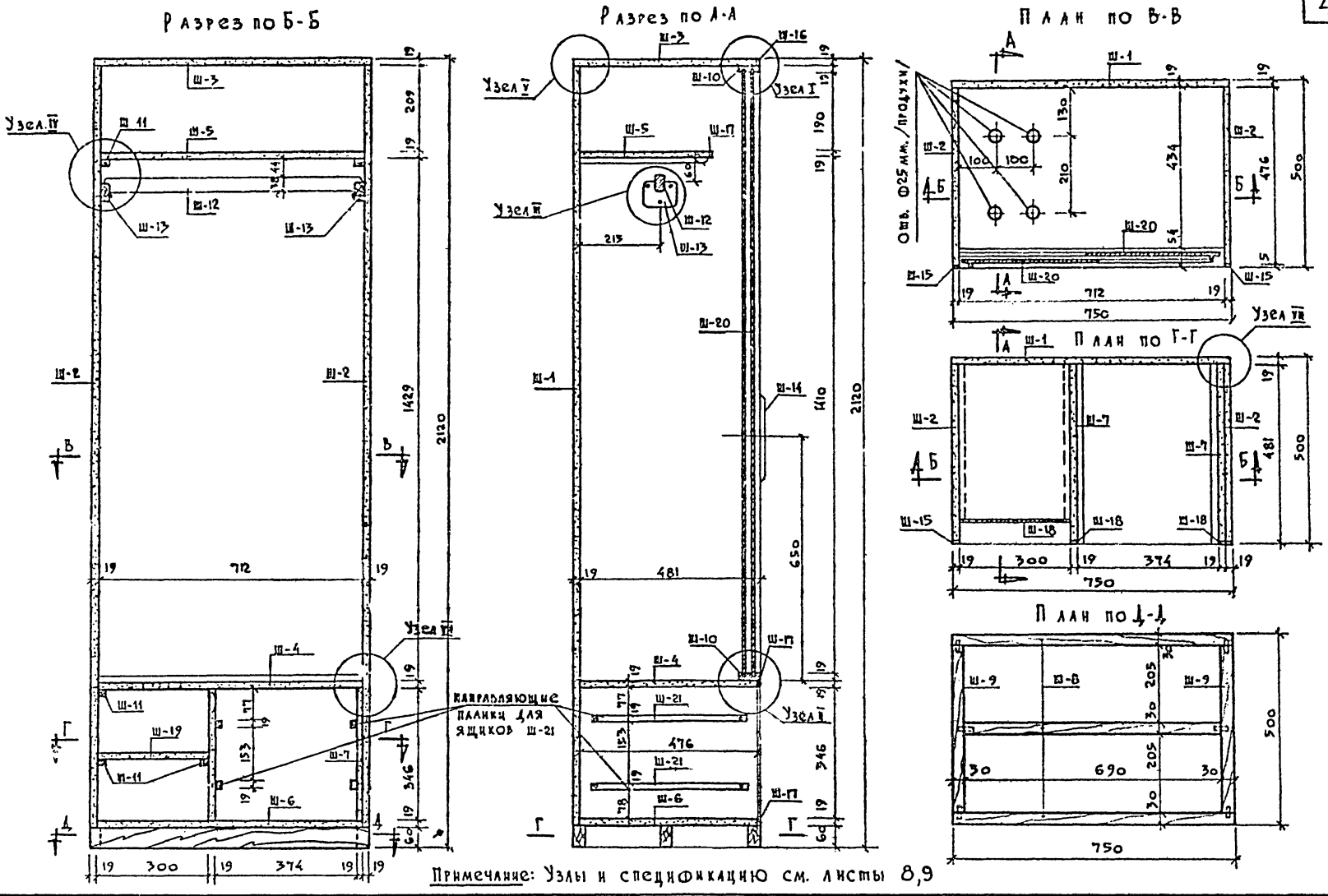

Примечание: Узлы и спецификацию см. листы 8,9

1968	Профилакторий на 200 мест	Шкаф ШД-1	Типовой проект 254-3-6	Альбом III Часть 1	Лист 4

Арх. проектная в стер. N4

Лечебно курортных зданий

Рук. АПМ-4 | Гл. инж. АПМ | Гл. арх. пр-та | Гл. инж. пр-та | Инженер | Инж. | Проверил

Чернявский | Кодинр | Шубалова | Дубинская | Гусева | Денисова | Шубалова

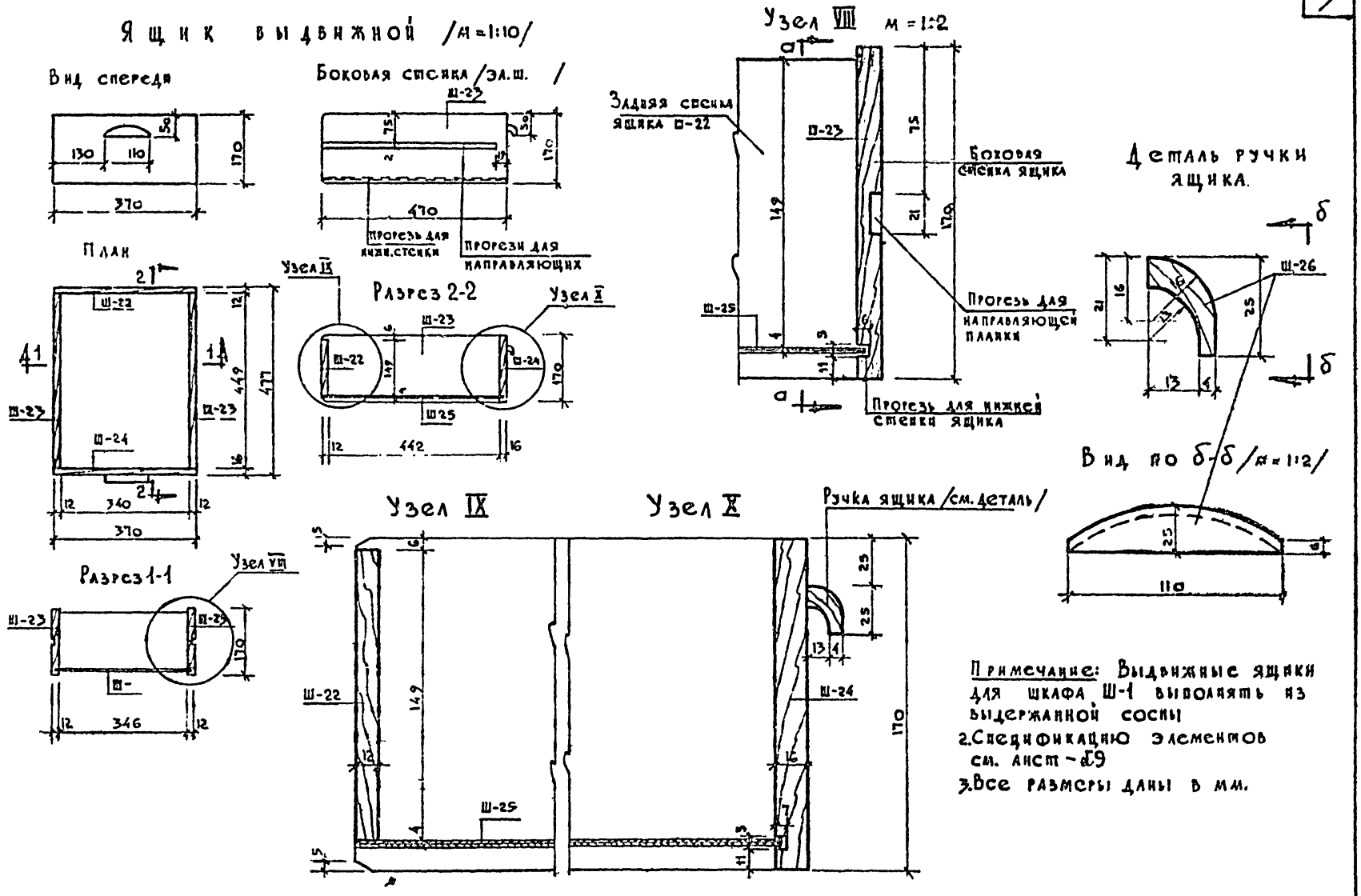

Примечание: Выдвижные ящики для шкафа Ш-1 выполнять из выдержанной сосны

2. Спецификацию элементов см. лист – 9

3. Все размеры даны в мм.

1968	Профилакторий на 200 мест.	Ящик для шкафа Шд-1.	Типовой проект 254-3-6	Альбом III Часть 1	Лист 5

Проверил | Исполнит. | Ст. инженер | Гл. инж. пр-та | Гл. арх. пр-та | Гл. инж. АПМ | Рук. АПМ

Шувалова | Денисова | Гусева | Дубинская | Шувалова | Коднир | Черняв'ский

Лечебно курортных зданий

Арх. проектная мастер. №4

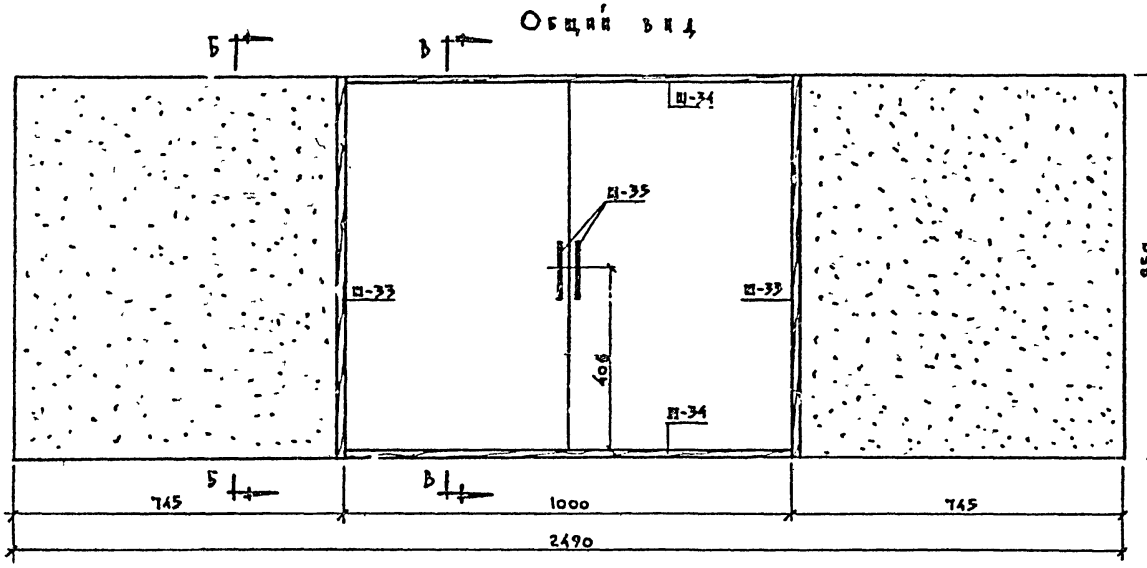

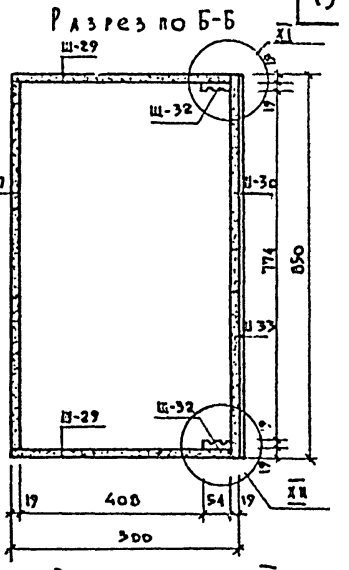

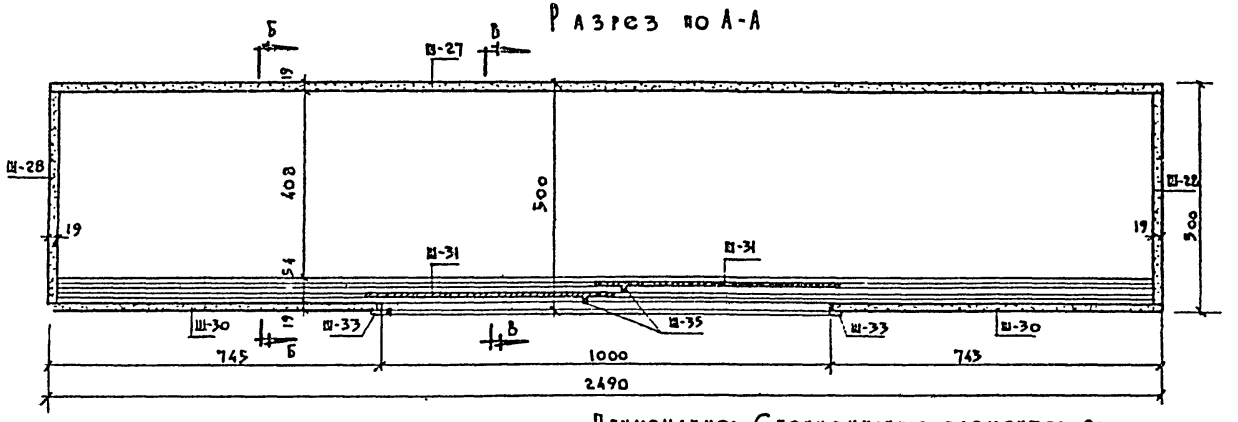

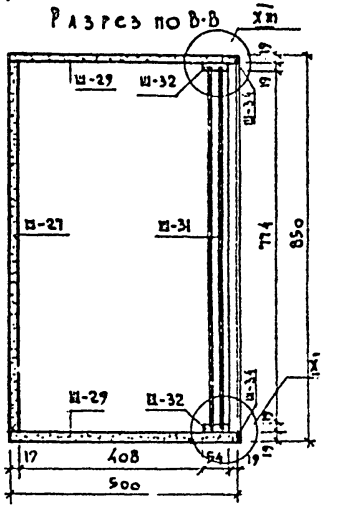

Примечание: Спецификацию элементов см. лист - 9.

Рук. АПМ-4	Гл. инж. АПМ	Гл. арх. пр-та	Гл. инж. пр-та	Ст. инженер	Исполнит.	Проверил
Чолявский	Кодинр	Шувалова	Дубинская	Гусева	Денисова	Шувалова

Лечебно курортных зданий

Арх. проектная мастер. 14

1968	Профилакторий на 200 мест	Шкаф ШД-2	Типовой проект 254-3-6	Альбом III Часть 1	Л

Узел I

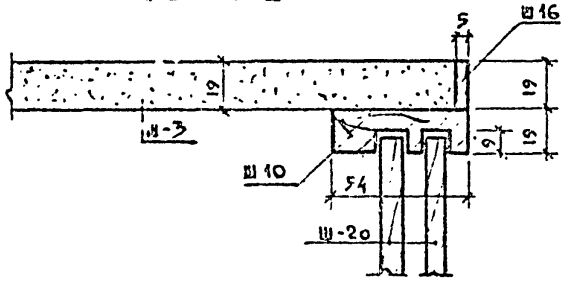

Узел II

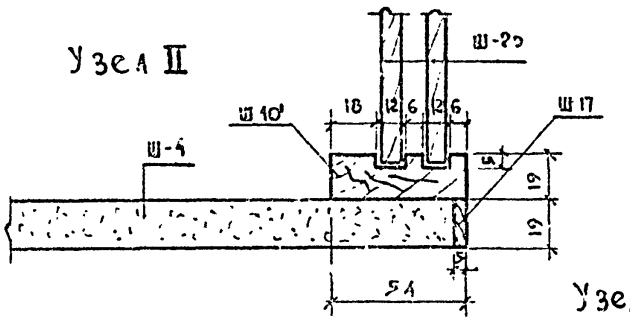

Узел III

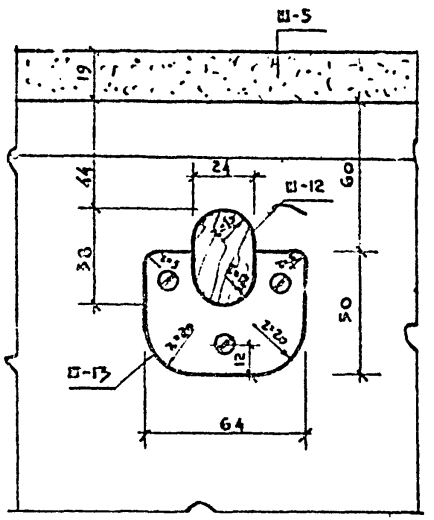

Узел IV

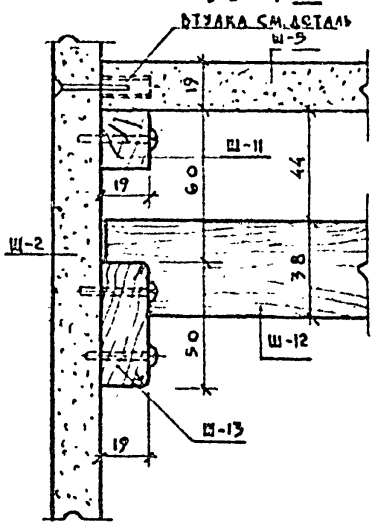

Узел V

М=1:2

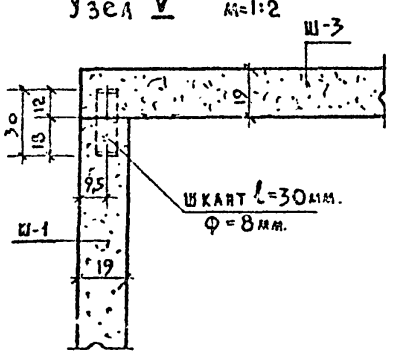

Узел VI

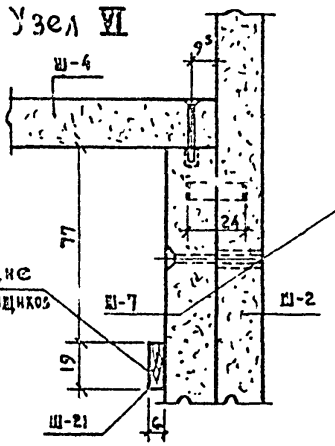

Элемент Ш-7 вид сбоку

М=1:10

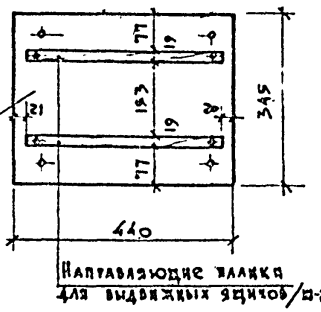

Узел VII

М=1:2

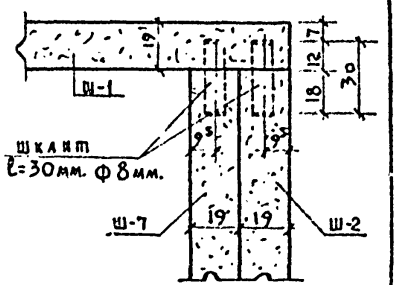

Примечание: Общий вид и разрезы шкафа Ш-1 с обозначением узлов см. лист 4
Спецификацию элементов см. лист 9 Все размеры в мм.

1968	Профилакторий на 200 мест	Шкаф Ш-1 Узлы	Типовой проект 254-3-6	Альбом III Часть 1	Лист 7

ЦНИИЭП курортных зданий мастер. №4 Арх. проектна

Гл. инж. отд. Чеславский | Гл. инж. арх. пр-та Кодинр | Гл. инж. пр-та Шумилова | Дубинская | Рук. гр. Гусева | Ст. инж. Денисова | Зол. инт. Протасов

Деталь ручки шкафа ШД-1

М=1:1

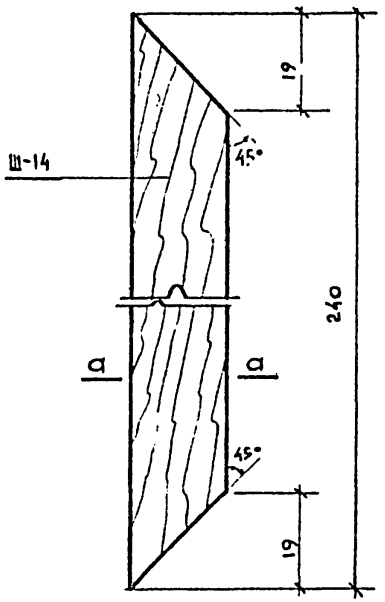

Деталь ручки шкафа ШД-2

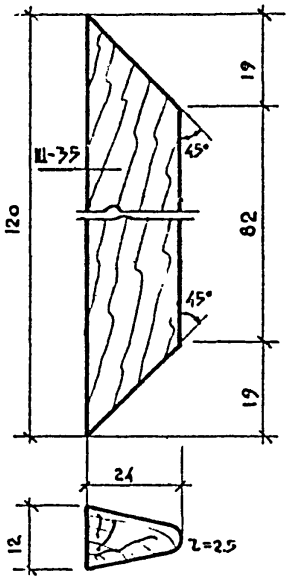

Деталь этажки

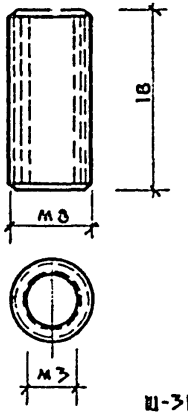

Узел XI

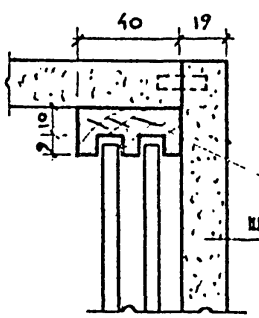

Узел XIII

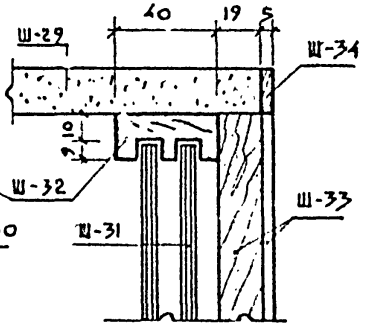

Узел XII

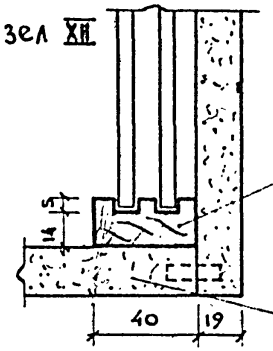

Узел XIV

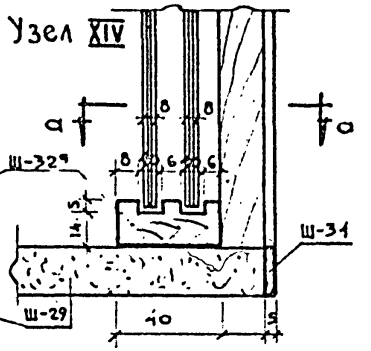

По а-а

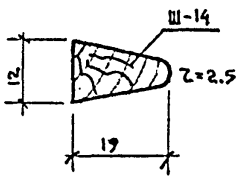

Деталь крепления ручки шкафа ШД-1

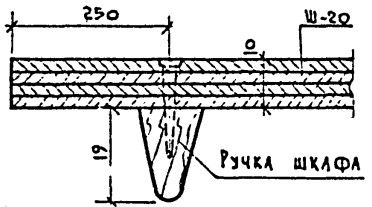

План по а-а

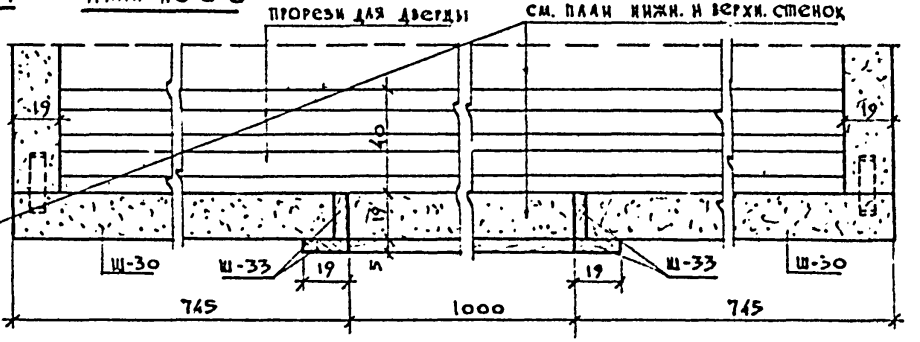

План верхн. и нижн. стенок

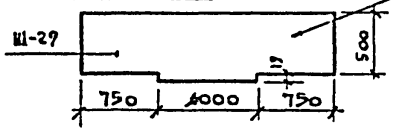

1968	Профилакторий на 200 мест	Шкафы ШД-1 и ШД-2. Узлы и детали	Типовой проект 254-3-6	Альбом III Часть 1	Лист 8

Гипрокурсанатстрой. Арх. проект. мастер. № 4

Рук. АПМ-4 Чернявский; Гл. инж. АПМ Кодинр; Гл. арх. пр-та Шувалова; Гл. инж. пр-та Дубинская; Ст. инженер Гусева; Инженер Денисова; Проверил Шувалова

Инв. 2924

Спецификация элементов на 1 изделие

Марка издел.	Марка элем.	Наименование	К-во шт.	Материал порода древес.	Размеры в чистоте мм. Длина мм.	Ширина мм.	Толщ. мм.	Объем м³ на 1 элем.	Объем м³ общий мм.
Шкаф ШД-1	Ш-1	Стенка шкафа задняя	1	древесно-струж. пл.	2041	750	19	0.029	0.029
	Ш-2	боковая	2	—"—	2041	476	19	0.019	0.038
	Ш-3	верхняя	1	—"—	750	495	19	0.007	0.007
	Ш-4	средняя	1	—"—	712	476	19	0.007	0.007
	Ш-5	средняя	1	—"—	712	350	19	0.005	0.005
	Ш-6	нижняя	1	—"—	712	476	19	0.007	0.007
	Ш-7	Щит для ящиков	2	—"—	476	346	19	0.003	0.006
	Ш-8	Бруски опорные нижние	3	хвойн	750	60	30	0.0015	0.0045
	Ш-9	" " "	2	—"—	440	60	30	0.0013	0.003
	Ш-10	Направляющая створок	2	тв. листв.	712	54	19	0.0008	0.0016
	Ш-11	Брусок подполочный	5	хвойн.	481	24	19	0.0002	0.001
	Ш-12	Скалка	1	тв. листв.	700	38	24	0.0007	0.0007
	Ш-13	Скалкодержатель	2	плита фанерн.	50	64	20	0.00006	0.00012
	Ш-14	Ручка шкафа	2	тв. листв.	220	19	12	0.00006	0.00012
	Ш-15	Наклейка вершин. на эл. Ш-2	2	—"—	2041	19	5	0.0002	0.0004
	Ш-16	Наклейка горизонт. на эл. Ш-3	1	—"—	750	19	5	0.00008	0.00008
	Ш-17	—"— —"— —"— на эл. Ш-4, Ш-5, Ш-6	3	—"—	712	19	5	0.00007	0.00021
	Ш-18	—"— —"— на эл. Ш-7, Ш-19	3	—"—	346	19	5	0.00003	0.00009
	Ш-19	Щит - полка	1	—"—	476	295	19	0.0024	0.0024
	Ш-20	Дверца шкафа	2	фанера клеевая	1630	375	10	0.0008	0.0016
	Ш-21	Направляющ. планка ящика	4	хвойная	435	19	6	0.00006	0.00024
							Итого:		0.115м³

Марка издел.	Марка элем.	Наименование	К-во шт.	Материал порода древес.	Размер в чистоте мм. Длина мм.	Ширина мм.	Толщ. мм.	Объем м³ на 1 элем.	Объем м³ на марку
Ящик для шкафа ШД-1	Ш-22	Стенка ящика задняя	1	тв. листв.	316	149	12	0.0007	0.0007
	Ш-23	—"— боковая	2	—"—	449	170	12	0.0009	0.0018
	Ш-24	—"— передняя	1	—"—	370	170	16	0.0007	0.0007
	Ш-25	—"— нижняя	1	фанера клеевая	460	356	4	0.0006	0.0006
	Ш-26	Ручка ящика	1	тв. листв.	110	25	17	0.0004	0.0004
							Итого:		0.0033м³
Шкаф-антресоль Ш-2	Ш-27	Стенка шкафа задняя	1	древесно-струж. пл.	2490	812	19	0.038	0.038
	Ш-28	" " боковая	2	—"—	462	812	19	0.007	0.014
	Ш-29	" " верхняя и нижн.	2	—"—	2490	500	19	0.024	0.048
	Ш-30	Щит передний	2	—"—	745	850	19	0.012	0.024
	Ш-31	Дверца шкафа	2	фанера клеевая	550	782	8	0.0034	0.0068
	Ш-32	Направляющая створок	2	хвойная	2450	40	19	0.0018	0.0036
	Ш-33	Наклейка вертик. на эл. Ш-30	4	тв. листв.	850	19	5	0.00008	0.00032
	Ш-34	" горизонт. на эл. Ш-29	2	—"—	1000	19	5	0.0001	0.0002
	Ш-35	Ручка шкафа	2	—"—	120	24	12	0.00004	0.00008
							Итого:		0.135м³

Примечание: Изделия ШД-1 и ШД-2 и детали к ним см. листы 7,8

Разработал: Кодинр, Шабалова, Дузинская, Гусева, Денисова, Шабалова

Проверил: Чеявский

Гип: Арх. проектная мастерская №4

Счетно-конструктивных элементов

1968	Профилактогий на 200 мест	Шкафы ШД-1 и ШД-2. Спецификация	Типовой проект 254-3-6	Альбом III, Часть 1	Лист 9

Инв. 292

Дщ-2
м 1:20

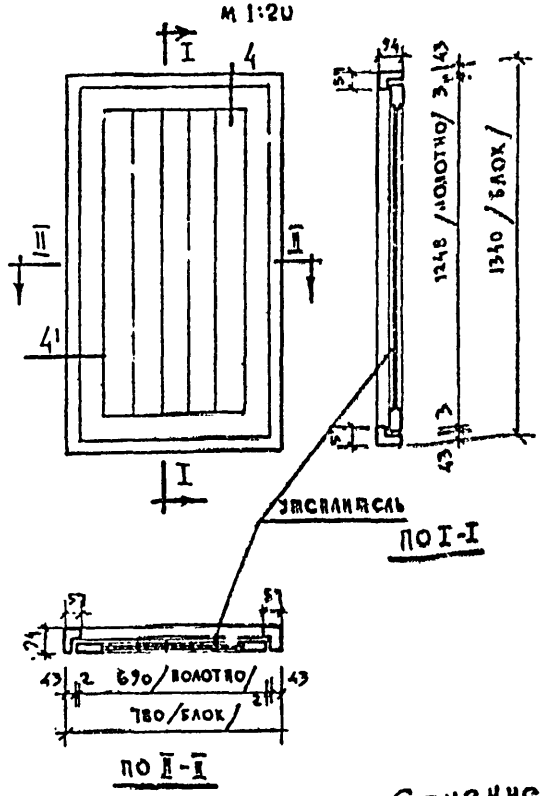

Дщ-1
м 1:20

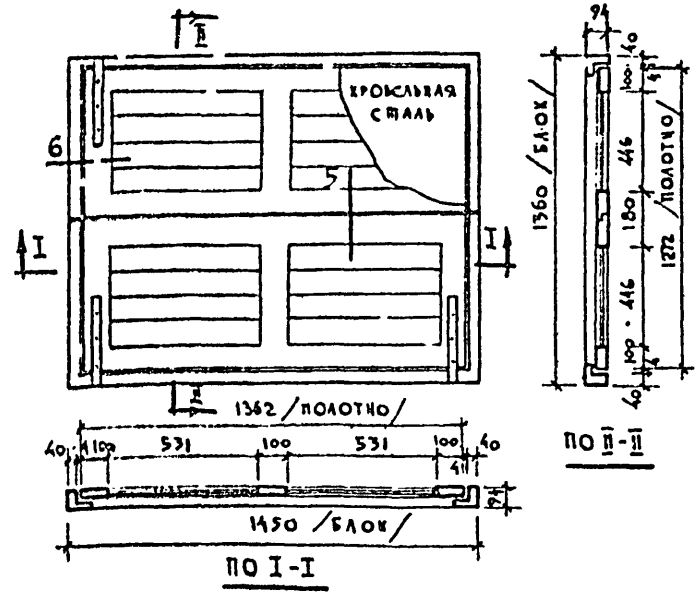

Сечение 4'
м 1:2

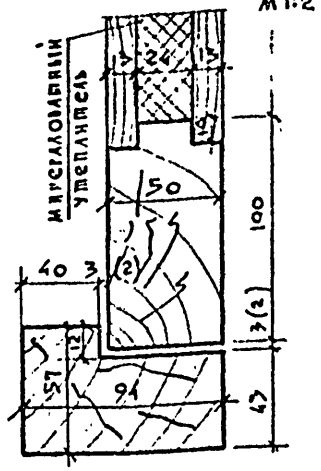

Сечение 5
м 1:2

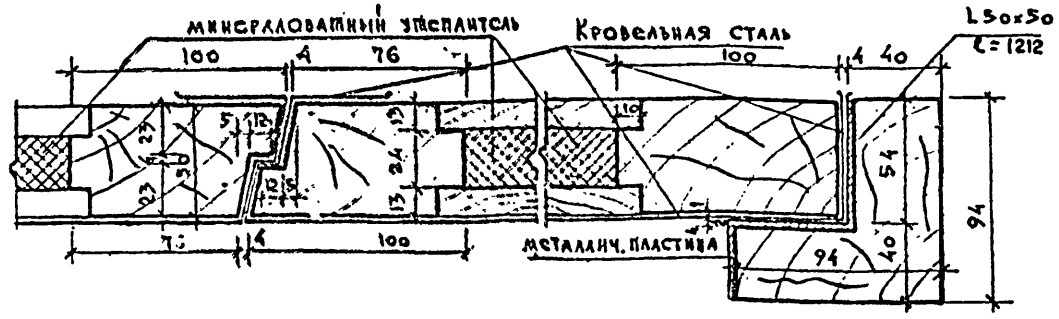

Сечение 6
м 1:2

Спецификация на 1 изделие Дщ-1, Дщ-2

1. Древесина коробки	$м^3$	– 0.021	0.05
2. —"— полотна	$м^3$	– 0.045	0.084
3. Петли дверные	шт.	– 2	
4. Минераловатн. утеп.	$м^2$	– 11	17
5. L 50×50 l=1212	шт.	–	1
6. Ручка-скоба дверная	"	1	2
7. Кровельная сталь	$м^2$	–	17
8. Замок висячий	шт	–	1
9. Петли 5×25×430	шт.	–	4

Примечания:

1. Расход древесины по черновым заготовкам.
2. Древесина сосна влажностью не более 10-12%.
3. Приборы на чертеже условно не показаны.
4. Изготовление, приемку, хранение и транспортировку выполнять по ГОСТ 475-62.
5. Размеры даны в миллиметрах.
6. В скобках даны размеры для сечения 4'.

м 1:2, 1:20

1968	Профилакторий на 200 мест	Дверь лаза Дщ-2 и крышка лаза Дщ-1	Типовой проект 254-3-6	Альбом III Часть 1	Лист 10

Инв. 29

Лечебно курортных данный

Арх. проектная мастер. №4

Рук АПМ-4	Гл. инж. АПМ	Гл. арх. пр-та	Гл. инж. пр-та	Ст. инженер	Сдолнит. Проверил
Чернявский	Кодинр	Шувалова	Дубинская	Гусева	Шарапова. Шувалова

Оконный блок ОСИ-1 м 1:20

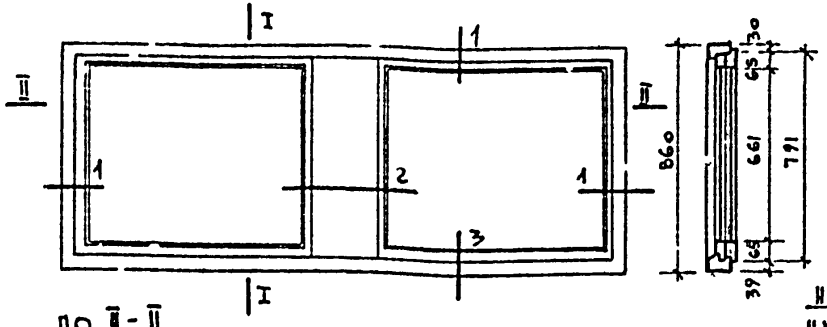

По I-I

По II-II

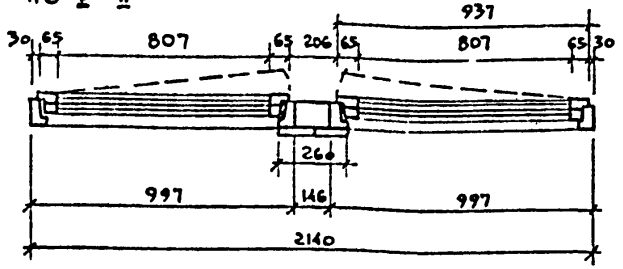

Сечение 2-2

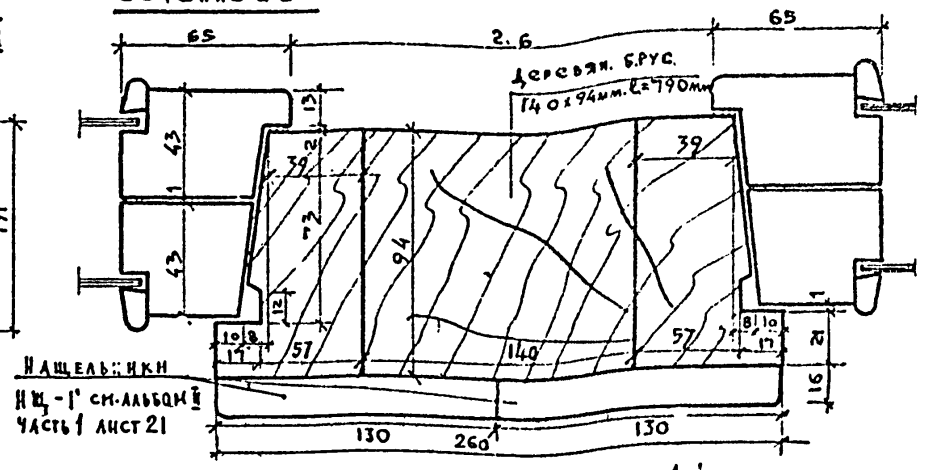

Сечение 3-3

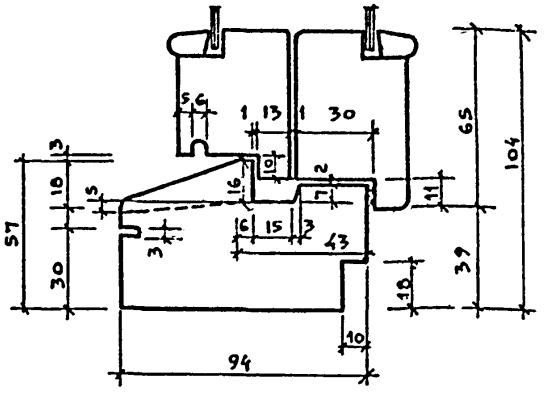

Сечение 1-1

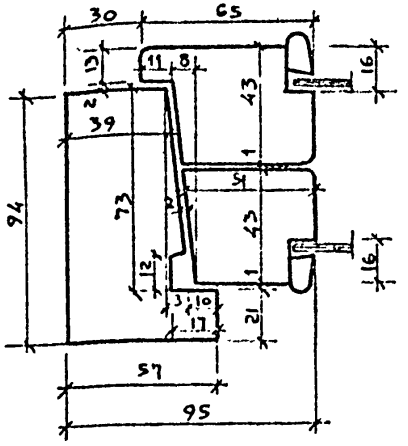

Спецификация на изделие:

Древесина коробки и импоста	$м^3$	0.055
Древесина переплетов	$м^3$	0.035
Петли оконные разъемные 675 ГОСТ 5088-65	шт.	4
Петли оконные вколотные В 100 " "	шт.	4
Завертки оконные врезные Гили Гк ГОСТ 5090-65	"	
с Г-образными ручками Дг 80 ГОСТ 5087-65	"	4
Стяжки винтовые МВ60 ГОСТ 5090-65	"	8
Угольники 100 ГОСТ 5091-65	"	16
Фиксатор открывания окон	"	2
Стекло оконное 3мм 822×675мм	"	4
Прокладки уплотняющие	п.м.	

Сечения

Примечание: 1. Коробки и обвязки оконного блока - типовые по ГОСТУ 11214-65.

2. Расход древесины определен по черновым заготовкам, материал - выдержанная сосна влажностью не более 10-12%.

3. Все размеры даны в миллиметрах.

4. Составные импоста по сечению 2-2 должны быть склеены на водостойком клею.

Рук. АПМ-4	Гл. инж. АПМ	Гл. арх. пр-та	Гл. инж. пр-та	Ст. инженер	Исполнит.	Проверил
Чернявский	Коднир	Шувалова	Дубинская	Гусева	Денисова	Шувалова

ЦНИИЭП лечебно курортных зданий

Арх. проектная мастер. №4

1968	Профилакторий на 200 мест	Оконный блок ОСИ-1	Типовой проект 254-3-6	Альбом III Часть 1	Лист 11

Инв. 2929

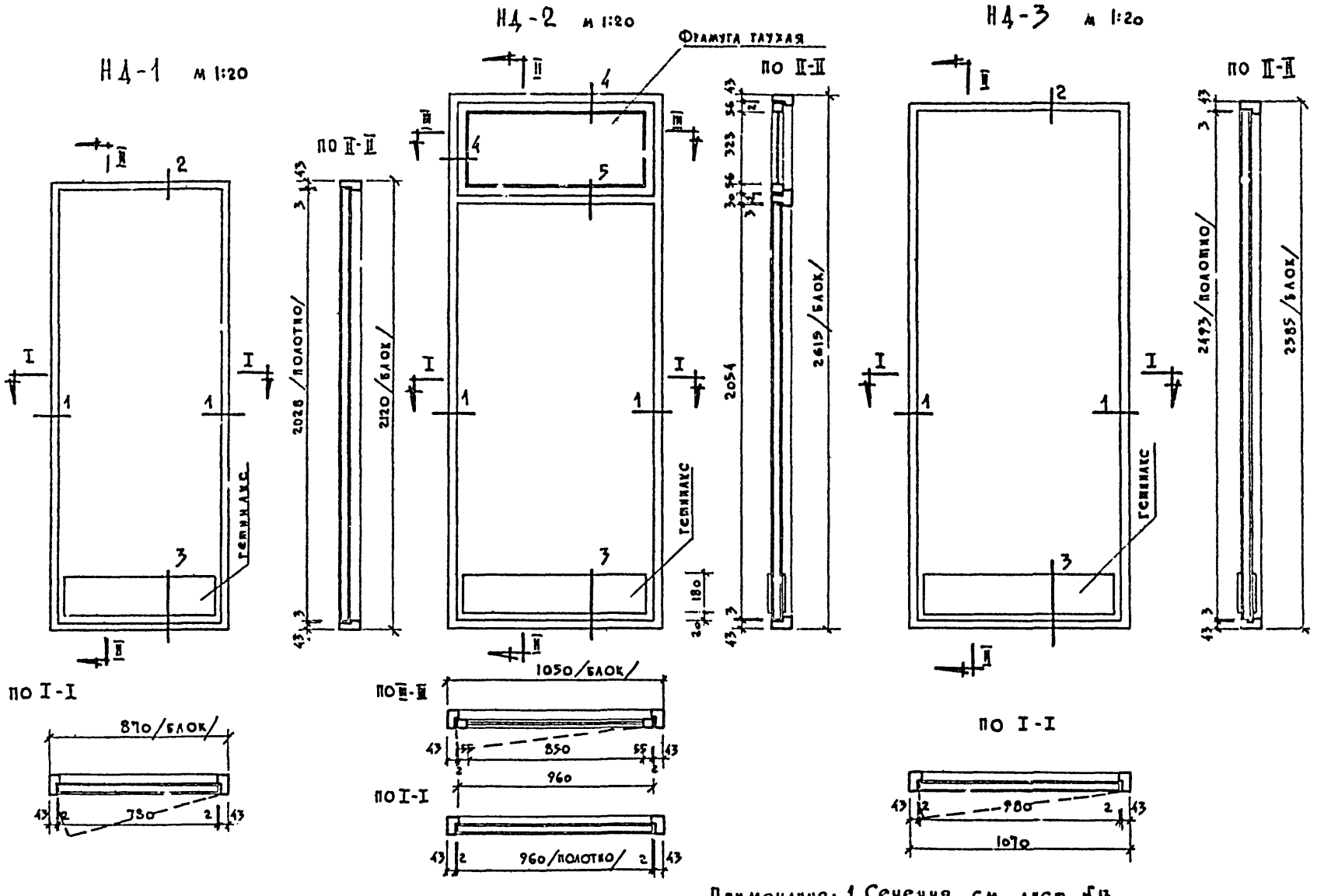

Примечания: 1. Сечения см. лист №13
2. Спецификации приборов и древесины см. лист №21
3. Деревянный импост И-1 для установки блока НД-3 см. лист 21
4. Все размеры даны в миллиметрах.

М 1:20

1968	Профилакторий на 200 мест	Наружные дверные блоки НД-1; НД-2; НД-3. Общий вид и разрезы	Типовой проект 254-3-6	Альбом III Часть 1	Лист 12

Рук. АПМ-4 Чердявский | Гл. инж. АПМ Коднир | Гл. арх. пр-та Шувалова | Гл. инж. пр-та Дубинская | Ст. инж. Гусева | Н. отд. Денисова | Проверил Шувалова

Лечебно курортных зданий

Арх. проектная мастерская №4

ЦНИИЭП

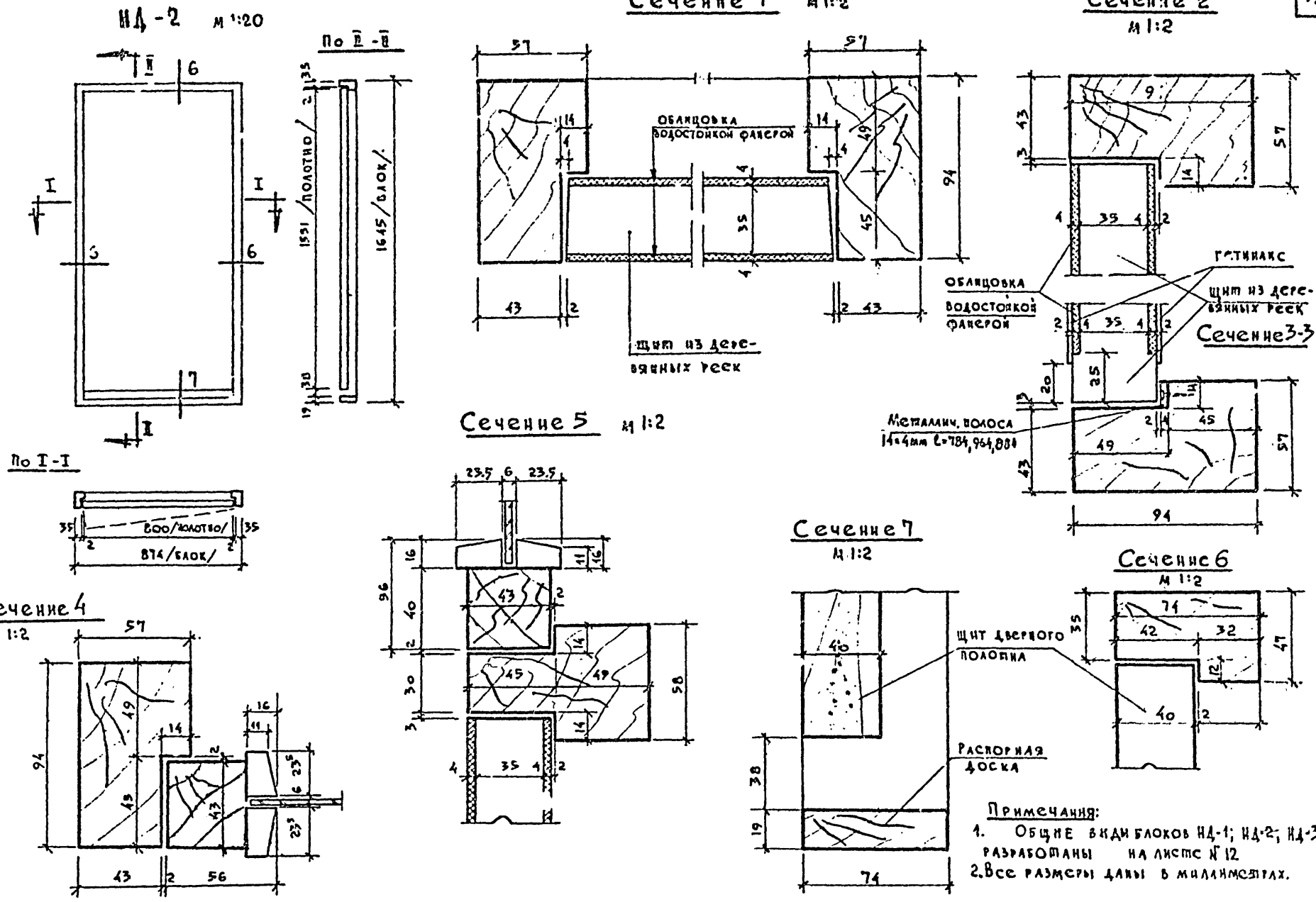

Примечания:

1. Общие виды блоков НД-1; НД-2; НД-3 разработаны на листе № 12
2. Все размеры даны в миллиметрах.

м 1:20, 1:2

1968	Профилакторий на 200 мест	Наружные дверные блоки НД-1; НД-2; НД-3 Сечения и внутр. дверной блок НД-2	Типовой проект 254-3-6	Альбом III Часть 1	Лист 13

Лечебно курортных зданий

Арх. проектная мастер. №4

Рук. АПМ-4 | Гл. инж. АПМ | Гл. арх. пр-та | Гл. инж. пр-та | Ст. инженер | Исполнит. | Инженер

Чернявский | Кодинр | Шувалова | Дубинская | Гусева | Денисова | Шувалова

Общий вид дверного блока ДЛ-1 со стороны помещения

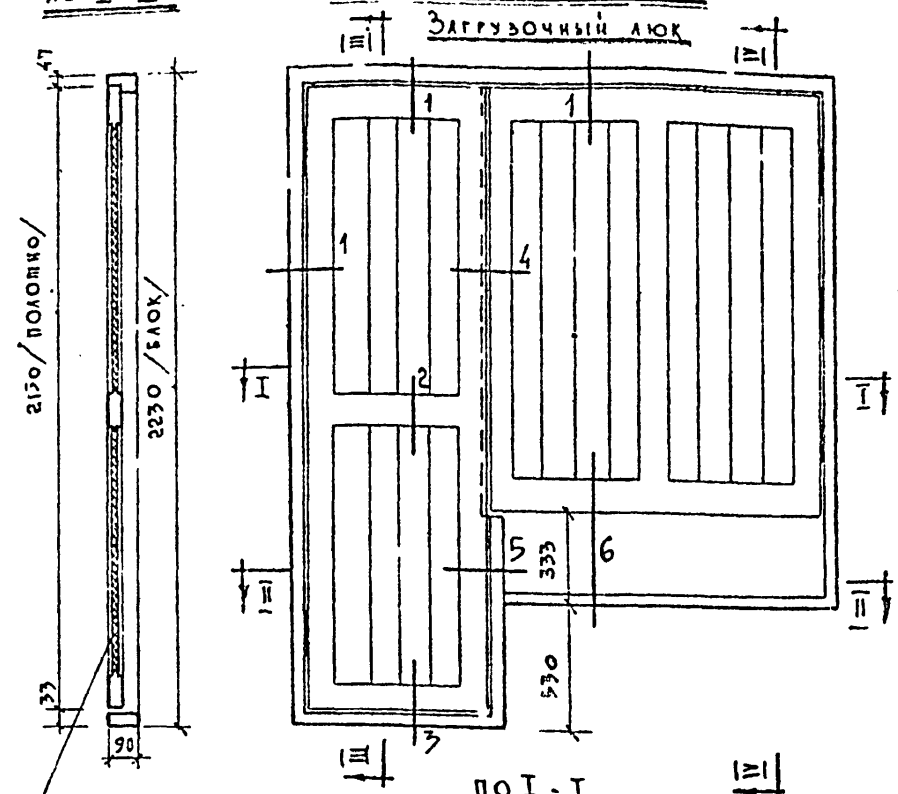

Общий вид блока крышки КЛ-1

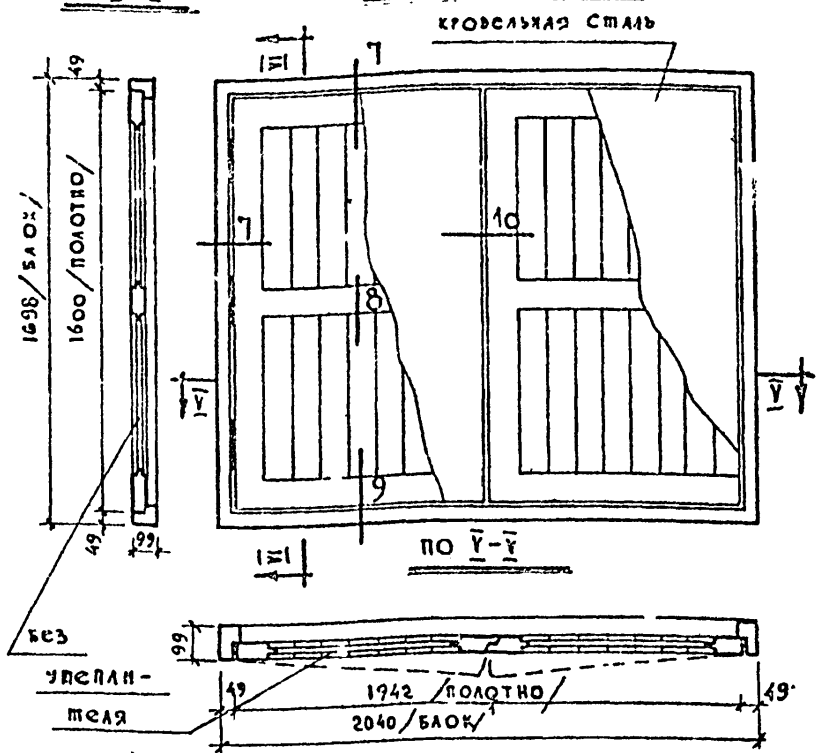

Спецификация на 1 изделие

		ДЛ-1	КЛ-1
Древесина коробки	—	$м^3$ 0.038	$м^3$ 0.056
Древесина полотна	—	$м^3$ 0.162	$м^3$ 0.124
Всего древесины	—	$м^3$ 0.200	$м^3$ 0.170
Утеплитель	$м^2$	2.60	—
Кровельная сталь	—	—	$м^2$ 5.50
Уплотняющая прокладка	м.п.	6.5	—
Петли оконные разъемные ПН-130 ГОСТ 5088-65	шт.	5	шт. 6
Угольники оконные пункт 15	шт.	8	
Ручки скобы дверные Г80	шт.	4	шт-2
Замок	шт.	1	шт. 1

Примечания:

1. Расход древесины определен по черновым заготовкам
2. Сечения 1-10 см. лист-15.
3. Материал древесины-сосна влажностью не более 15%
4. ДЛ-1 утепляется минеральным войлоком. КЛ-1 обивается кровельной сталью.
5. Размеры в мм.

м 1:20

Сметчик Шарапова | Проверил Шувалова | Ст. инж. Гусева | Гл. инж.-пр-та Дубинская | Гл. арх.-пр-та Шеблова | Гл. инж. АПМ Кодина | Рук. АПМ Чернявский

ЦЭП лечебно курортных зданий | Арх.-проектная мастер. №4

1968	Профилакторий на 200 мест	Загрузочный люк. Дверной блок ДЛ-1, крышка КЛ-1	Типовой проект 254-3-6	Альбом III Часть 1	Лист 14

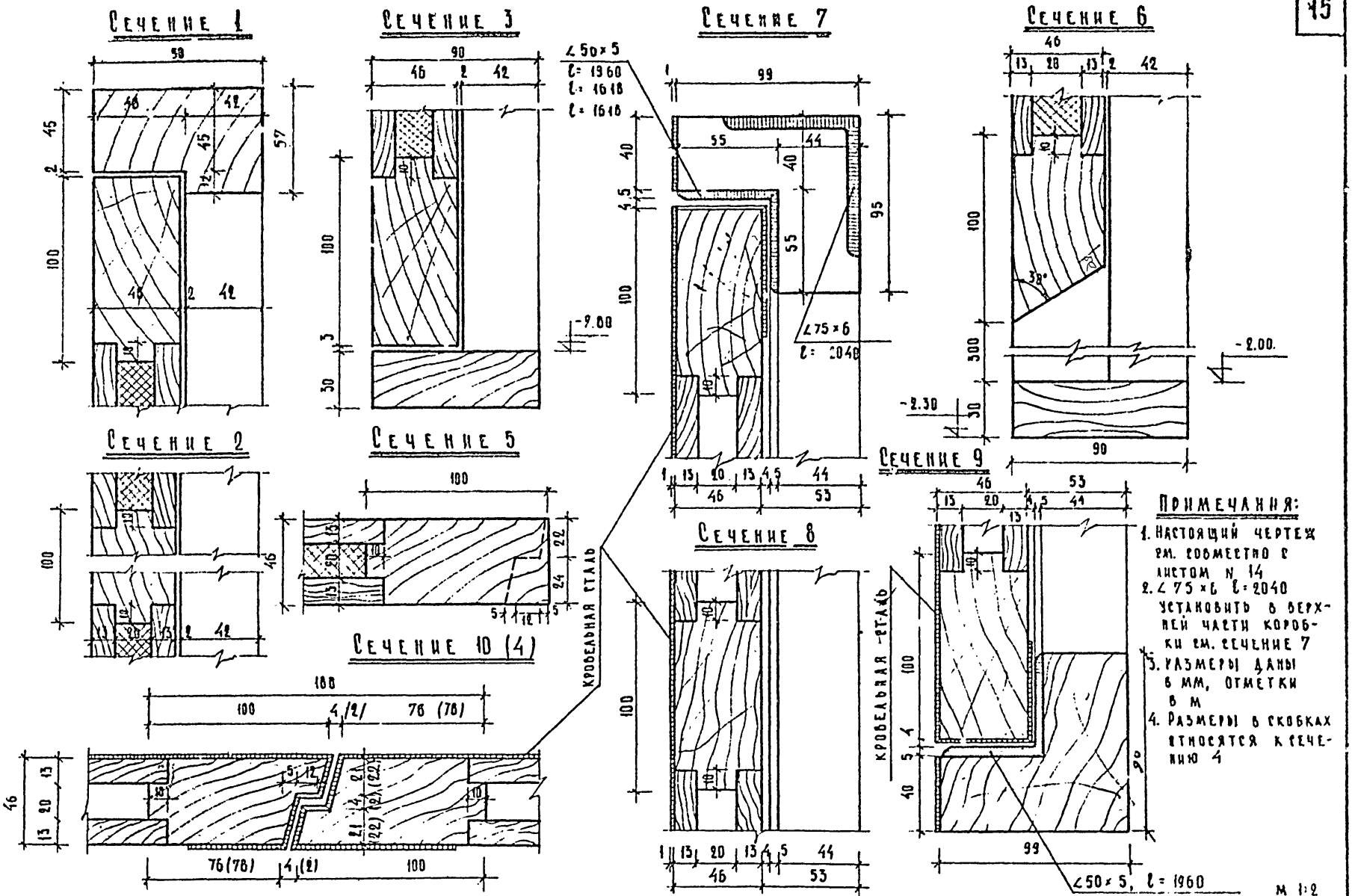

Примечания:

1. Настоящий чертеж см. совместно с листом N 14
2. ∠75×6 l=2040 установить в верхней части коробки см. сечение 7
3. Размеры даны в мм, отметки в м
4. Размеры в скобках относятся к сечению 4

1968	Профилакторий на 200 мест	Загрузочный люк. Дверной блок ДЛ-1, крышка КЛ-1. Сечения 1÷10	Типовой проект 254-3-6	Альбом III Часть 1	Лист 15	

Арх. проектная мастер. N4 — Лечебно-курортных зданий

Рук. арх. мастерской — Черняевский; Гл. инж. проекта — Кодинр; Гл. арх. проекта — Шубалова; Гл. инж. пр-та — Дубинская; Гл. инж. пр-та — Гусева; Исполнитель — Шарапова; Проверил — Шубкасова

Инв. 2929

ОР-1 Общий вид м 1:20

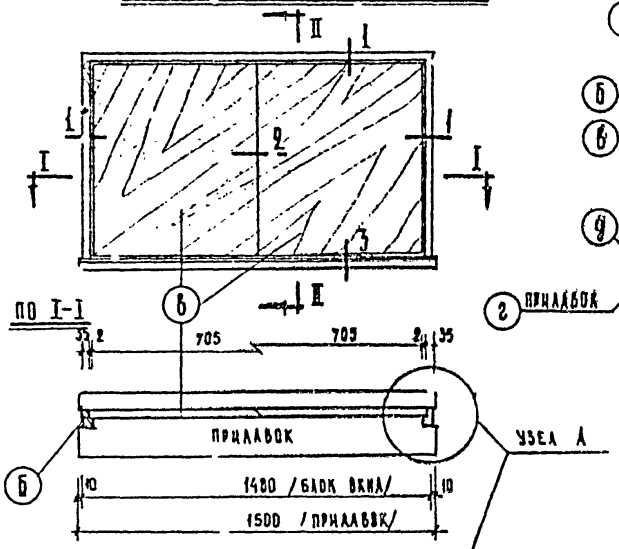

ПО II-II

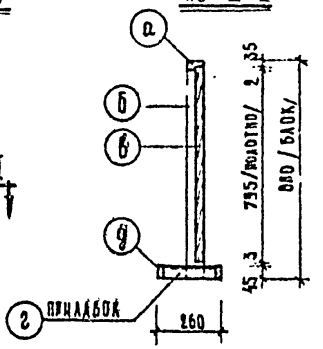

Сечение 1 м. 1:2

Сечение 2

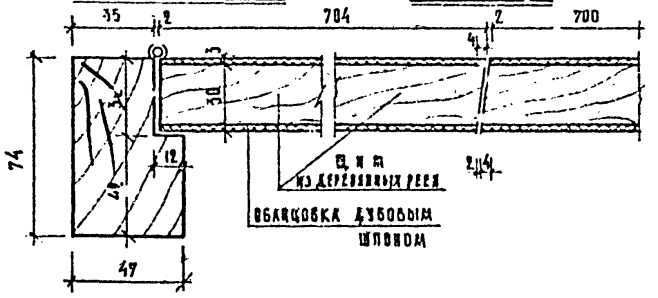

Сечение 3

м 1:2

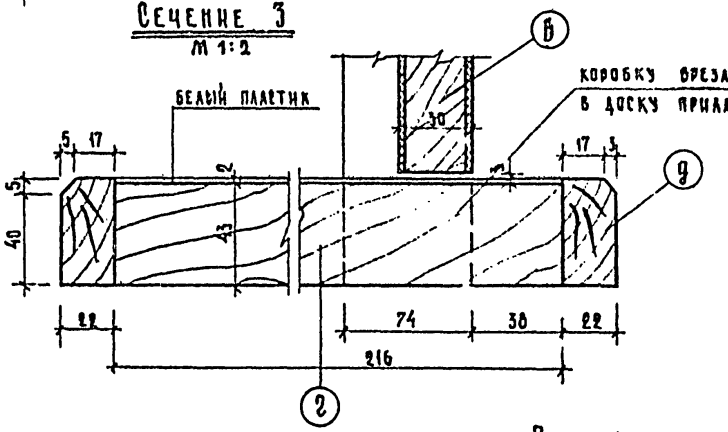

План прилавка

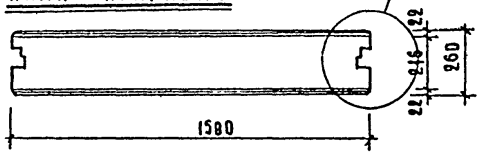

Узел А

м 1:5

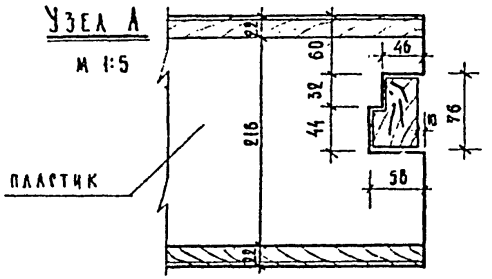

Спецификация элементов и объем древесины

N N п/п	Наименование элем.	Марка элем.	Сечен. мм	Длина мм	Колич. шт.	Об'ем древес
1	Верхняя коробка	„а"	74 × 47	1480	1	0.052
2	Боковая коробка	„б"	74 × 47	880	2	0.031
3	Дверца-деревян. щит облицов. дубовым шпоном	„в"	795×705	× 30	2	0.028
4	Прилавок	„г"	216×43	1500	1	0.014
5	Брусок	„д"	22 × 43	1500	2	0.003

всего 0.128 м³

Пластик белый 216 × 1500 мм.
Петли оконные 4 шт.

Примечание

1. Блок раздаточного окна выполнять из выдержанной сосны влажностью не более 12%.
2. Дверцы блока облицевать с 2х сторон дубовым шпоном и покрыть бесцветным лаком.
3. Верх прилавка покрыть белым пластиком
4. Все размеры в миллиметрах.

м 1:20, 1:5, 1:2

1968	Профилакторий на 200 мест	Блок раздаточного окна с прилавком ОР-1	Типовой проект 254-3-6	Альбом III часть 1	Лист 16

ЦНИИЭП Лечебно курортных зданий. Арх. проектная мастер. №4

Рук. АПМ 4	Гл. инж. АПМ	Гл. арх. пр-та	Гл. инж. пр-та	Ст. инжен.	Исполнит.
Черняевский	Коднир	Шувалова	Дубинская	Гусева	Денисова
Проверил	Шувалова	Юдакова			
Копиров	Юдакова				

Инв. 29.

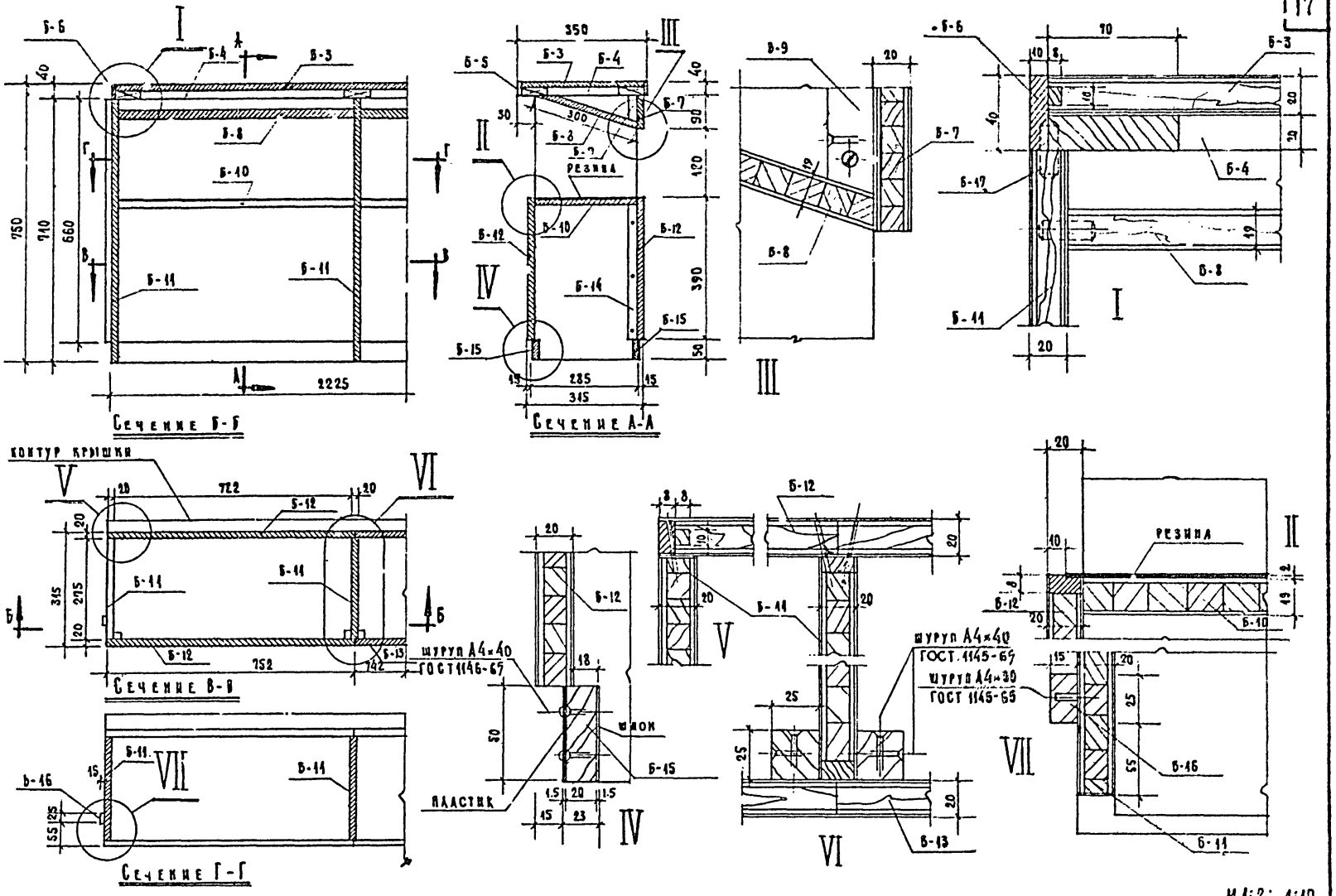

1968	Профилактории на 200 мест	Барьер гардероба БГ-1. Узлы.	Типовой проект 254-3-6	Альбом III часть 1	Лист 17

Инв. 2.909

Гипрогор ХРОРТНЫХ ЗДАНИЙ
А-4 проектная мастер. Черняевский
Кодмир
Шубалова
Дубинская
Гусева
Шаранова
Шубалова

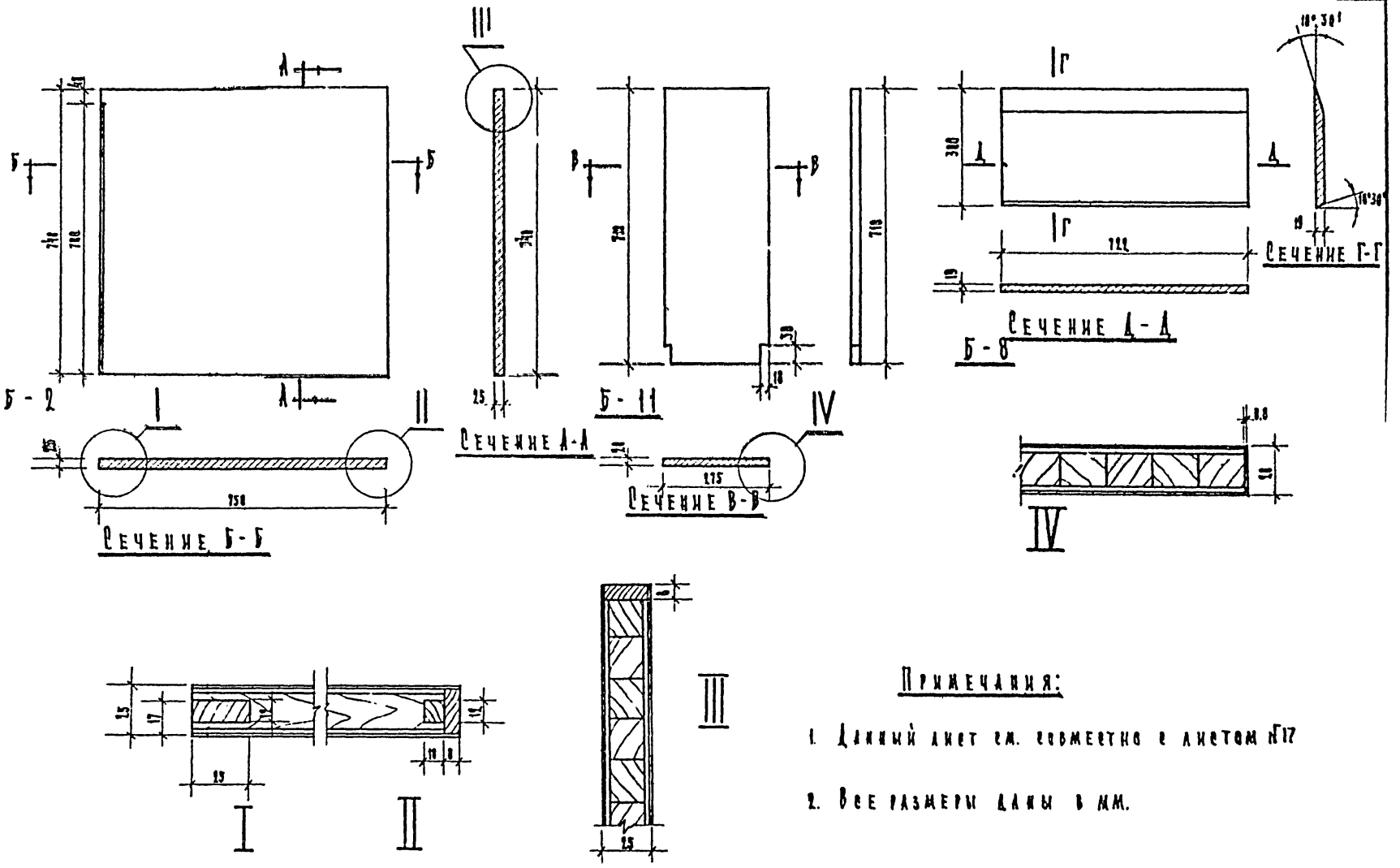

Примечания:

1. Данный лист см. совместно с листом №17
2. Все размеры даны в мм.

М-5 1:2; 1:10

1968	Профилакторий на 200 мест	Барьер гардероба. Дверца Б-2. Щиты Б-8, Б-11.	Типовой проект 254-3-6	Альбом III часть 1	Лист 18

Арх. проектная мастер. №4 | Архитектурно-курортных зданий | Рук. Арх. Ленинг. АПИ | Гл. инж. пр-та | Гл. инж. пр-та | Ст. инжен. | Исполнит. | Проверил | Контролер
Черняевский | Кедмир | Шувалова | Мусинская | Гусева | Шарапова | Шувалова | Григорьева

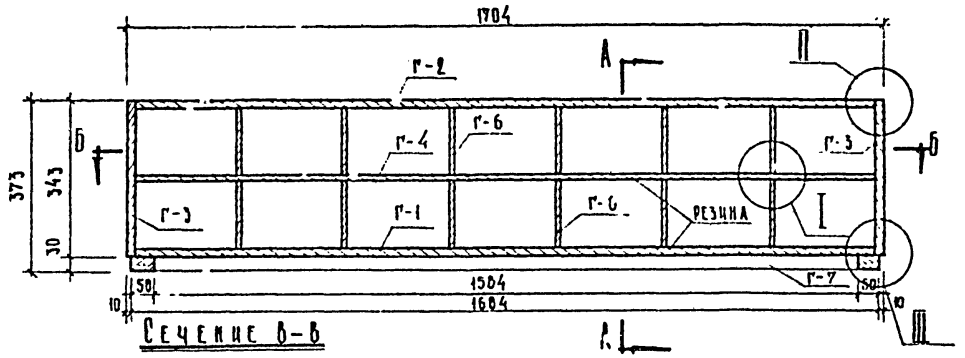

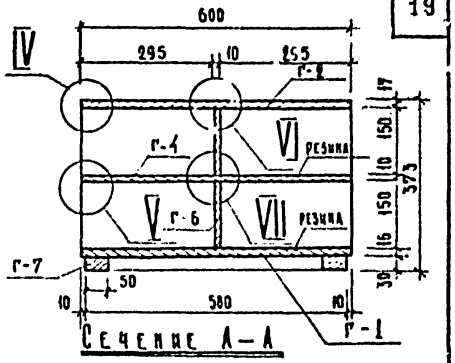

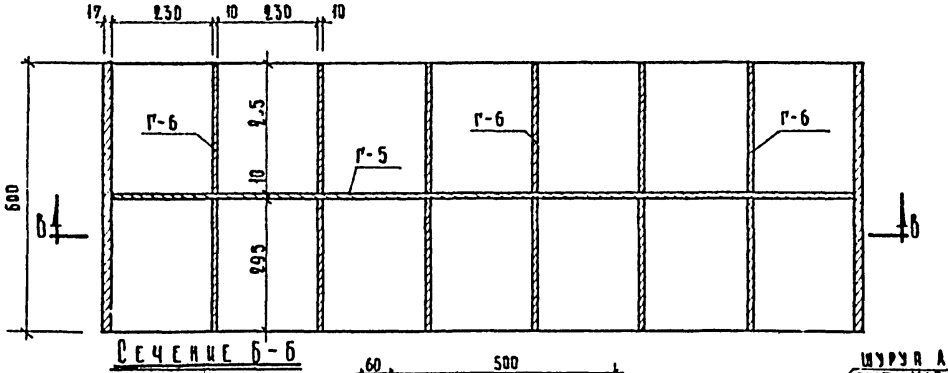

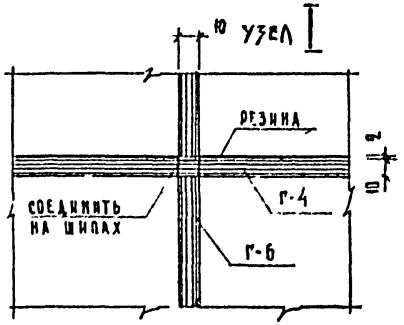

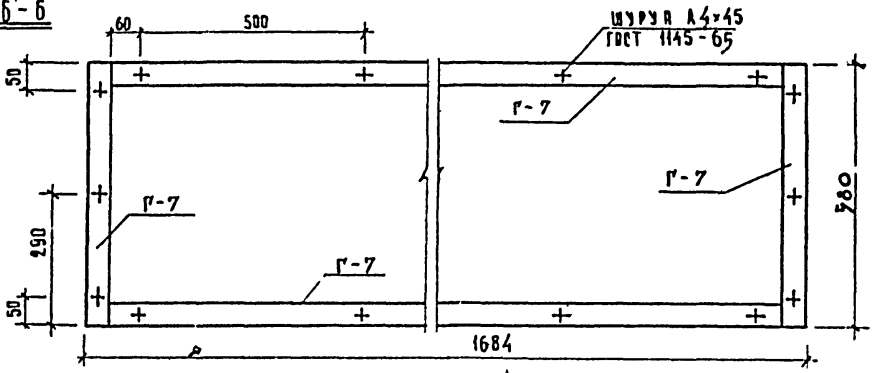

Нижняя часть галошницы / План /

Примечания.

1. Данный лист см. совместно с листом №20
2. Все размеры даны в мм.

М 1:10; 1:2

Рук. арх.	Чуйявский				
Рук. группы	Кодинр				
Гл. арх. по-та	Шубалова				
Гл. инж. пр-та	Дубинская				
Ст. инженер	Гусева				
Гл. спец.	Борчева				
Н. контр.	Шувалова				
Проверил	Шувалова				
Копиров.	Шакирова				

Лечебно курортных зданий

Арх. проектная мастерская №41

1968 | Профилакторий на 200 мест | Галошница ГА-1. План, сечения, узел I | Типовой проект 254-3-6 | Альбом III, часть 1 | Лист 19

Инв. 292

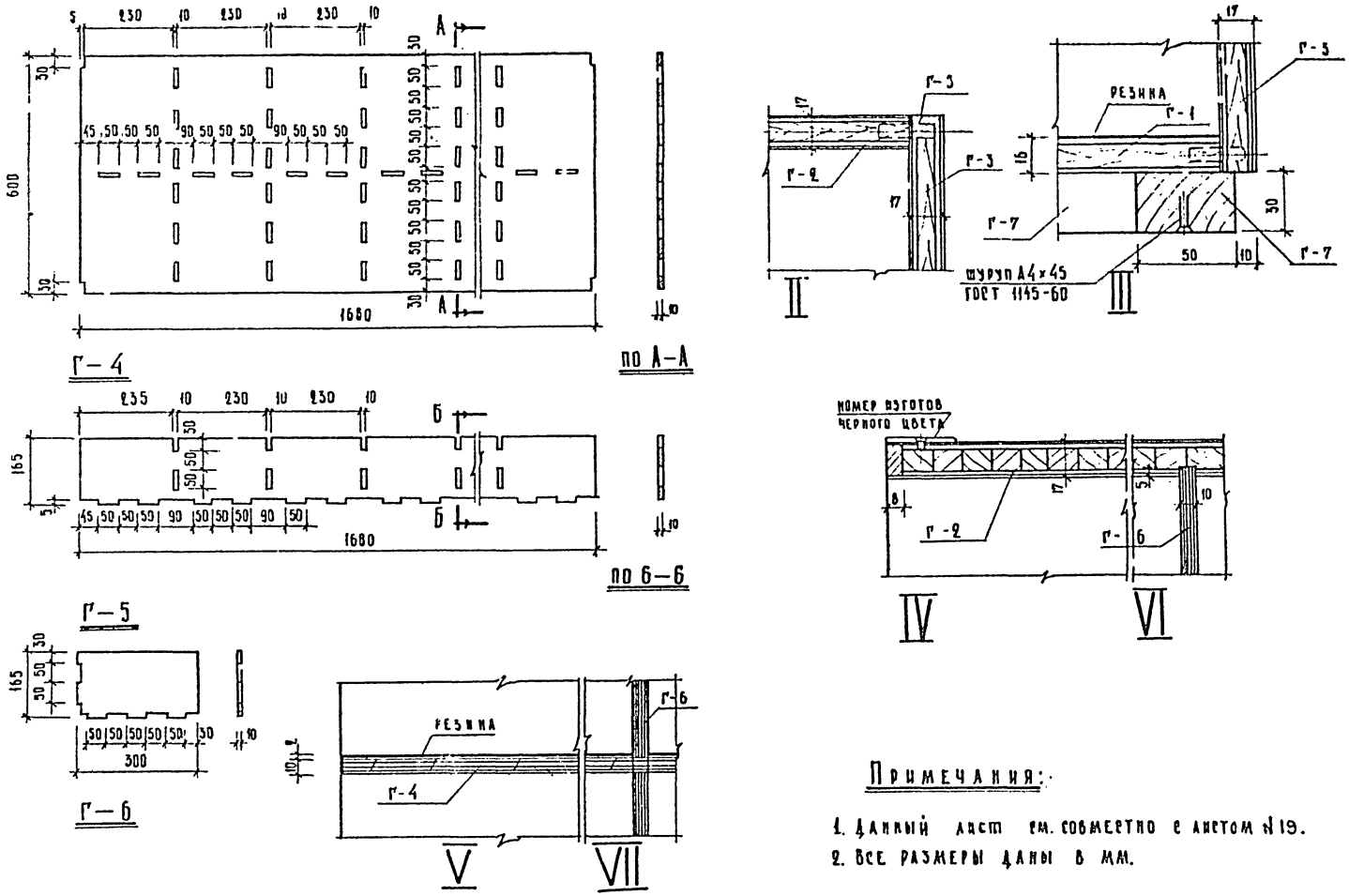

Примечания:

1. Данный лист см. совместно с листом №19.
2. Все размеры даны в мм.

1968	Профилакторий на 200 мест	Галошница ГЛ-1 Узлы II÷VII. Щиты галошницы Г-4; Г-5; Г-6;	Типовой проект 254-3-6	Альбом III часть 1	Лист 20

Арх. проектная мастер №4 | Чебоксарский Коднир | Шувалова | Дубинская | Гусева | Шарапова | Шувалова | Юдакова | Ковалева | Коприов.

Рук. АПМ-4 | Гл. инж. АПМ | Гл. арх. пр-та | Гл. инж. пр-та | Ст. инжен. | Исполнит | Проверил

Ленинград Лечебно-курортных зданий

Импост И-1 м=1:2

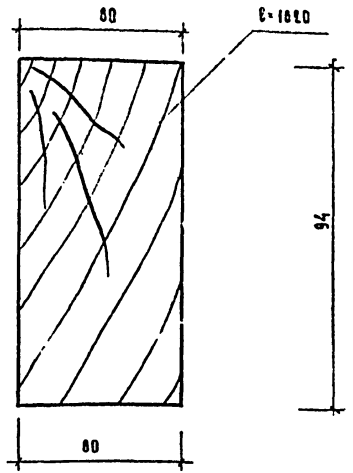

Нащельники м=1:2

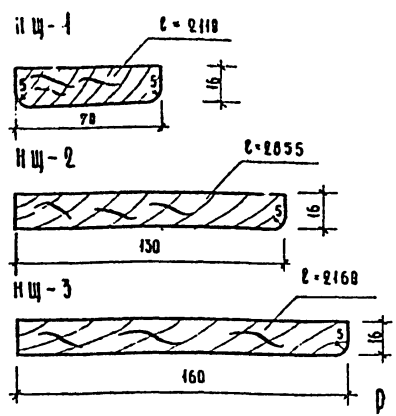

Расход древесины на 1 марку

NN п/п	Наименование	Марка	Сечен. мм	Длина мм	Объем м³
1	Импост	И-1	80×94	1820	0.014
2	Нащельник	Нщ-1	70×16	2110	0.005
3	—"— —"—	Нщ-2	130×16	2855	0.006
4	—"— —"—	Нщ-3	160×16	2160	0.005

Примечания:

1. Изделия И-1; Нщ-1; Нщ-2 и Нщ-3 выполнять из выдержанной сосны влажностью не более 10-12%
2. Изделие НД-2 см. лист N 13.
3. Изделия НД-1; НД-2 и НД-3 и сечения см. листы N 12 и N 13.
4. Расход древесины дан по черновым заготовкам
5. Приборы на чертеже условно не показаны.
6. Изготовление, приемку, хранение и транспортировку выполнять по ГОСТу 475-62
7. Все размеры даны в миллиметрах.

Расход древесины на 1 дверной блок

NN п/п	Наименование	Материал	Объем по маркам м³ НД-1	НД-2	НД-3	НД-2
1	Древесина коробки	сосна	0.052	0.039	0.039	0.027
2	Древесина полотна	сосна	0.056	0.084	0.085	0.046
3	Облицовка полотна	дубшпон	0.013	0.019	0.020	—
	Всего:		0.101	0.142	0.114	0.073

Спецификация приборов на 1 дверной блок

1. Петли дверные полушарнирные ПНш-130 /ГОСТ 5088-65/- 3 шт.
2. Замки врезные филевые цилиндрич. ЗВ1, Ф6/ГОСТ 5089-65/- 1 шт.
3. Ручки филевые на планках для цилиндрового замка РФ1, П /ГОСТ 5087-65/ 2 шт.
4. Останов дверной ОД /ГОСТ 5091-65/ 1 шт.

м 1:2

1968	Профилакторий на 200 мест	Спецификация приборов, расход древесины на дверные блоки НД-1, НД-2, НД-3. Импост И-1, нащельники Нщ-1, Нщ-2, Нщ-3.	Типовой проект 254-3-6	Альбом III Часть 1	Лист 21

ЦНИИЭП лечебно курортных зданий. Арх. проектная мастер. N4

Рук. арх. Гл. инж. Чмыхевский. Гл. архт. по-та Шубалова. Гл. инж. пр-та Дубинская. Гл. инж. Газеева. Исполнит. Шубалова. Проверил Денисова. Контрол. Юдакова.

ИНВ. 2372

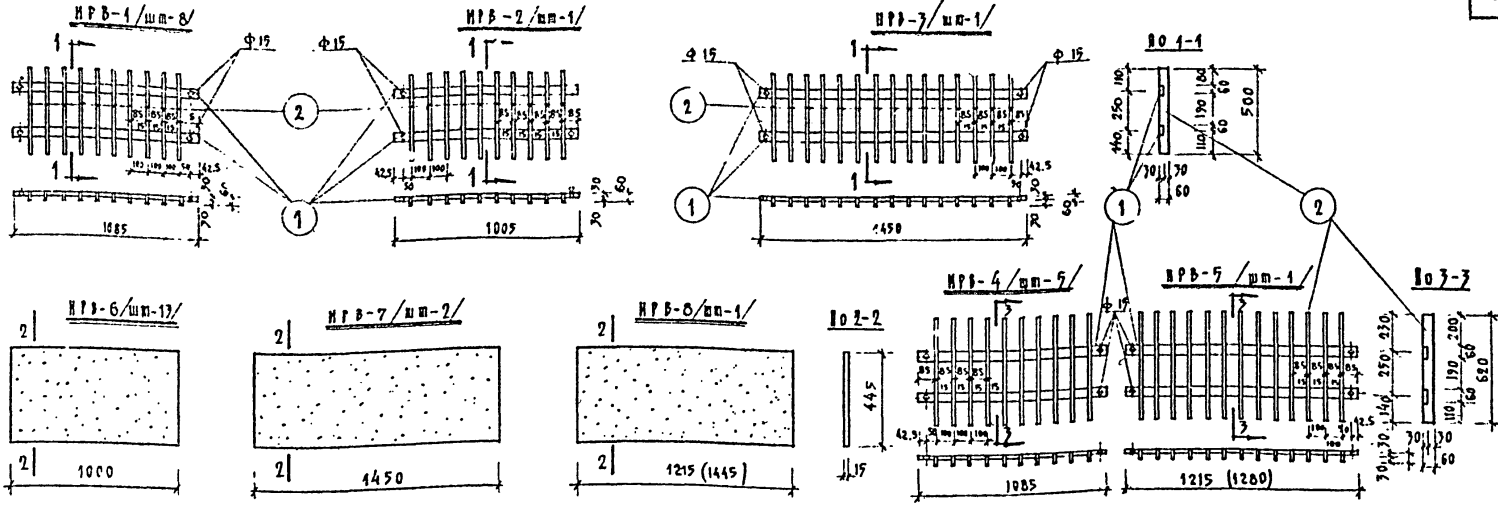

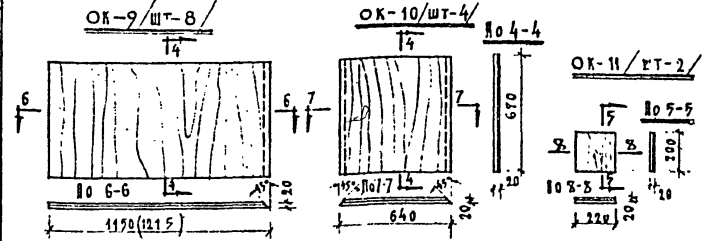

Спецификация на 1 изделие

№№ п/п	Марка элем.	№ поз.	Сечение мм	Длина мм	Кол. позиц.	Общая длина м	Объем древесины м³ позиций	Объем древесины м³ элем.
1	ИРВ-1	1	рейка 60×30	1085	2	2,17	0,004	0,0085
		2	—"— 60×15	500	10	5.00	0,0045	
2	ИРВ-2	1	—"— 60×30	1005	2	2.10	0.004	0,0085
		2	—"— 60×15	500	10	5.00	0,0045	
3	ИРВ-3	1	—"— 60×30	1450	2	2.90	0,006	0,01
		2	—"— 60×15	500	10	5.00	0,0045	
4	ИРВ-4	1	—"— 60×30	1085	2	2.17	0,004	0,01
		2	—"— 60×15	620	10	6.20	0,006	
5	ИРВ-5	1	—"— 60×30	1215 / 1260	2	2.43 / 2.56	0,006	0,076
		2	—"— 60×15	620	13	8.06	0.07	
6	ИРВ-6	—	планка 445×15	1000	1	1.0	0.07	0,07
7	ИРВ-7	—	—"— 445×15	1450	1	1.45	0,1	0,1
8	ИРВ-8	—	—"— 445×15	1215 / 1445	1	1.215 / 1.445	0,1	0,1

Спецификация на 1 изделие

№№ п/п	Марка элем.	Сечение мм	Длина мм	Общая длина м	Объем древесины 1 элемента м³
9	ОК-9	планка 670×20	1190 (1215)	1.19 (1.215)	0,02
10	ОК-10	—"— 670×20	640	0,64	0,009
11	ОК-11	—"— 200×20	220	0,22	0,0009

Примечание: Примечания к изделиям см. лист 23.

М 1:25

1968	Профилакторий на 200 мест	Элементы ограждения вент. коробов и колонны обеденного зала с ИРВ-1 по ИРВ-8 и ОК-9, ОК-10, ОК-11	Типовой проект 254-3-6	Альбом III Часть 1	Лист 22

Арх.-проектная мастерская №4 Госстроя СССР

Инв. 2925

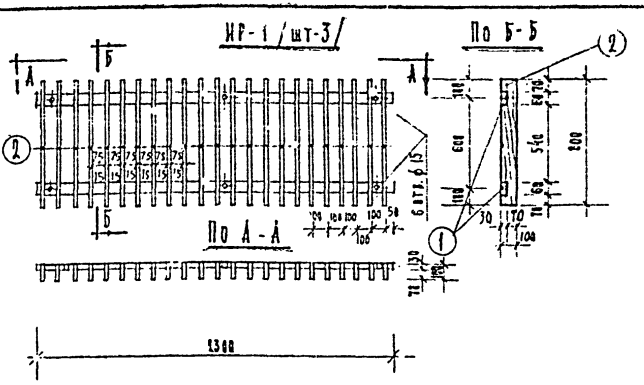

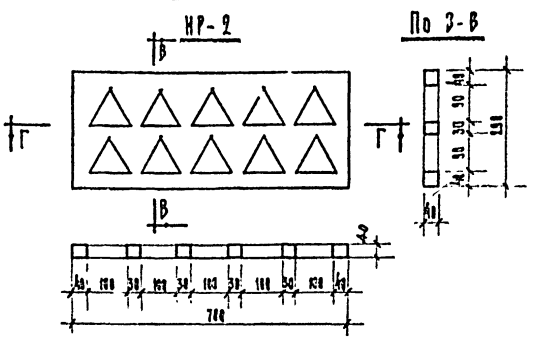

Спецификация на 1 изделие

Марка	№ поз	Сечение мм	Длина мм	К-во поз.	Общая длина м	Объем древесины м³ позиции	Объем древесины м³ марки
ИР-1	1	рейка 60×30	1360	2	4.6	0.008	0.054
	2	—100×25	800	24	18.4	0.046	
ИР-11	—	плита 2500×20	2500	—	—	0.125	0.125
ИР-12	—	—540×20	2500	—	—	0.027	0.027
ИР-13	—	—1750×10	2500	—	—	0.0875	0.0875
ИР-14	—	—1390×20	1100	—	—	0.03	0.03
						итого	0.225 м³

Примечания:

1. Материал изделий ИР-1, ИРВ-1, ИРВ-2, ИРВ-3, ИРВ-4, ИРВ-5 выдержанная сосна влажностью не более 10-12 %.
2. Материал изделий ИРВ-6, ИРВ-7, ИРВ-8 - древесно-стружечная плита толщиной 15 мм.
3. Материал изделия ИР-2 - армированный пояс
4. Изделия ОК-9, ОК-10 - деревянный щит, покрытый дубовым шпоном
5. Изделия ИР-11, ИР-12, ИР-13 - древесно-стружечная плита фанерованная дубовым шпоном.
6. Все размеры даны в мм.

М 1:5 1:10; 1:25

1968	Профилакторий на 200 мест	Вент. решетки ИР-1, ИР-2 обеденного зала. на 156 посадочных мест	Типовой проект 254-3-6	Альбом III часть 1	Лист 23

ГПИ ГСПИ Гражданпроект Госкомитета по делам строительства при Госстрое СССР
Архитектурно-строительный институт
Главный инженер проекта Четвиковский
Руководитель группы Кодинг
Гл. архитектор проекта Шубалова
Гл. инженер проекта Дубинская
Гл. специалист Гусева
Начальник сектора Шаталова
Начальник отдела Шубалова
Гл. архитектор института Григорьева
Начальник мастерской № 4 Сучков

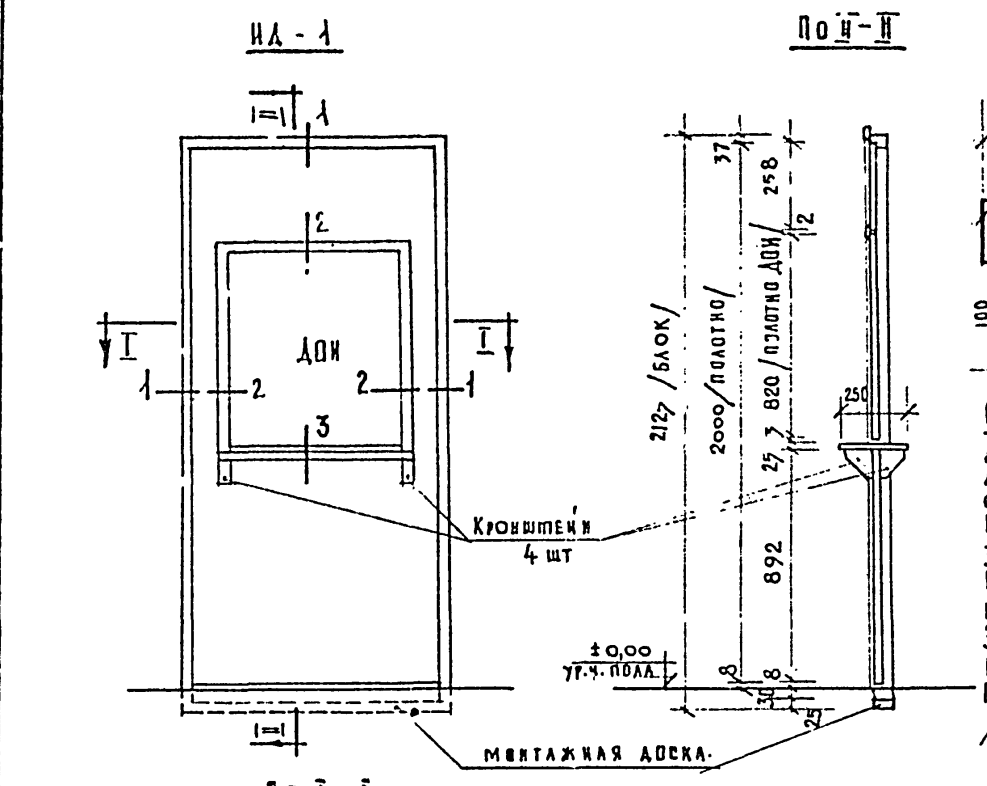

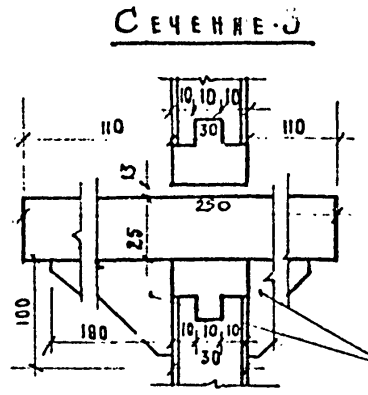

Примечания:

1. Изготовление, приемку, хранение и транспортирование выполнять по ГОСТ 475-62.
2. Расход древесины определен по черновым заготовкам.
3. Приборы на чертеже условно не показаны.
4. Дверца ДОИ - 1 штука.
5. Размеры даны в мм.

Спецификация на одно изделие.

Древесина коробки	$м^3$	0,022
Древесина полотна	"	0,054
Облицовка полотна /фанера марки фсф по ГОСТ 3916/	$м^2$	3.60
Петли дверные полушарнирные А100 ГОСТ 5088-65	шт.	2
Защелки фалевые 45 3 ф 45 ГОСТ 5089-65	-"-	1
Ручки фалевые Г-образные на квадрате с ключевинами А-90 ГОСТ 5087-65	"	2
Завертки дверные ИВ; /ИН/ ГОСТ 5090-65	"	1
Останов дверной ОД ГОСТ 5091-65	"	1
Петли оконные разъемные В-100 ГОСТ 5080-65 /для передаточного окна в полотне двери/	"	2

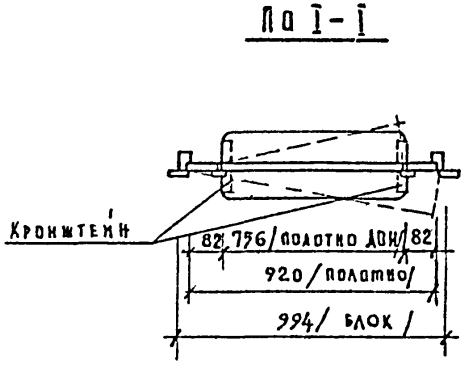

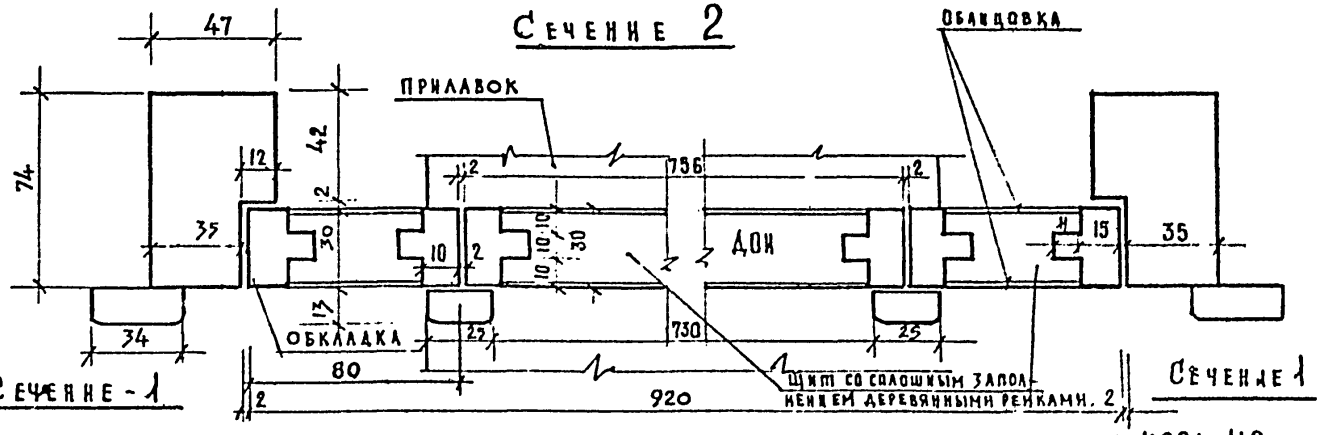

М 1:20; 1:2

1968	Профилакторий на 200 мест	Дверь с передаточным окном ИД-1. Сечения, спецификация	Типовой проект 254-3-6	Альбом III часть 1	Лист 24

Арх. проектная мастерская 4 — Лечебно-курортных зданий

Рук. АПМ-4	Гл. инж. АПМ	Гл. арх. пр-та	Гл. инж. пр-та	Ст. инжен.	Исполнит.	Проверил
Чернявский	Коднир	Шувалова	Дунинская	Гусева	Шарапова	Лавров

ЦНИИЭП ГРАЖДАНСКИХ ЗДАНИЙ
ГЛАВНЫЙ ИНЖЕНЕР ПРОЕКТА
АРХ. ПРОЕКТНАЯ МАСТ.
РУК. МАСТ.
Л. ИНЖ. МАСТ.
Л. АРХ. ПРОЕКТ.
Л. ИНЖ. ПРОЕКТ.
СТ. ИНЖ.
ИСПОЛНИТ.
ПРОВЕРИЛ
ЧЕРНЯВСКИЙ
КОДНИР
ШУВАЛОВА
ДУБИНСКАЯ
ГУСЕВА
НОВИКОВА
ДУБИНСКАЯ

ЧАСТЬ 2 ЖЕЛЕЗОБЕТОННЫЕ ИЗДЕЛИЯ ШЛАКОБЕТОННЫЕ ИЗДЕЛИЯ

	Наименование чертежей	№ листа	№ стр.
	Содержание альбома III часть 2.	1	25
	Опорная подушка ИЖ-1	2	26
	Железобетонная консоль ИЖ-2 к варианту фасадов с балконами	3	27
	Арматурные изделия К-1 и отдельные стержни, закладные детали ЗД-1; ЗД-2.	4	28
	Железобетонные перегородки П-1; П-1а Шлакобетонные перегородки П-2; П-2а П-3; П-3а; П-4; П-4а	5	29
	Шлакобетонные перегородки П-5 П-6; П-6а; узлы.	6	30

1968	Профилакторий на 200 мест	Содержание альбома III часть 2.	Типовой проект 254-3-6	Альбом III часть 2	Лист 1

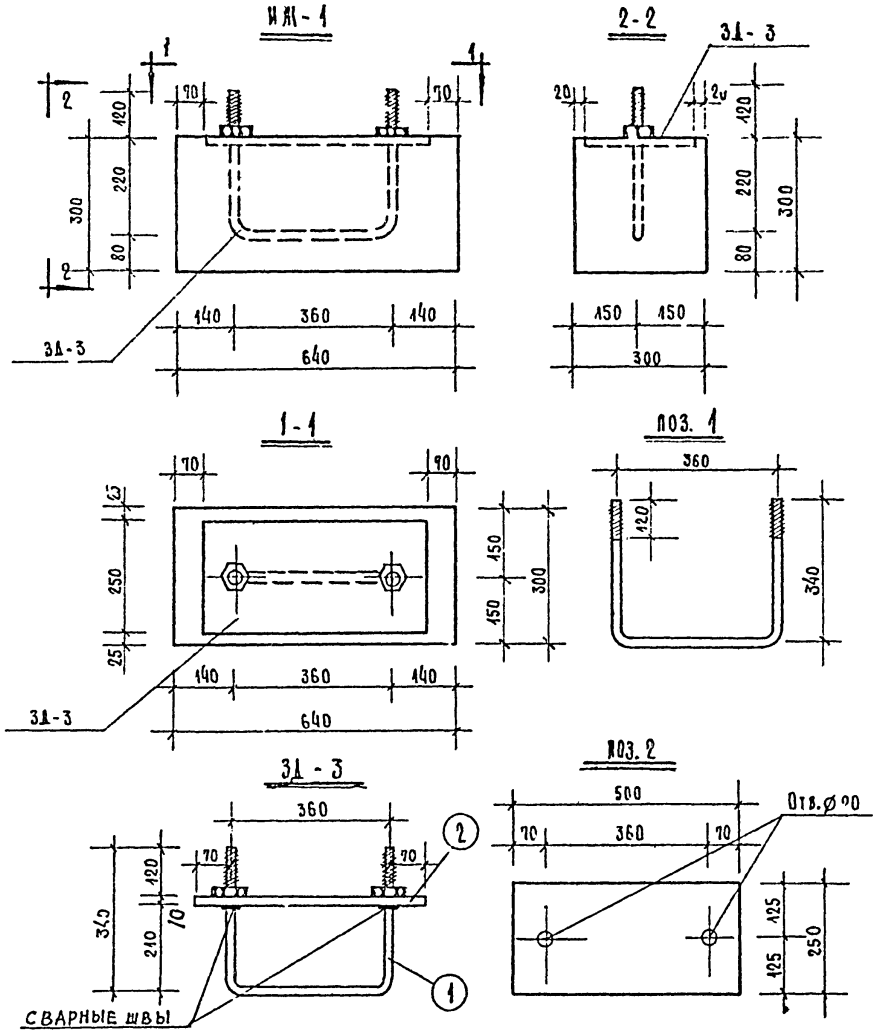

Характеристика изделия		
Показатели	Единица измерения	ИЖ-1
Вес изделия	т.	0,145
Объем бетона	м³	0,058
Вес металла	кг	11,60
Марка бетона	—	200

Спецификация металлических элементов на изделие		
Марка	Количество	Лист
ЗД-3	1	2

Спецификация арматуры на одно изделие								
Марка издел.	№ поз.	Сечение мм	Длина мм	Кол. шт.	Общая длина м	Вес кг. 1 п.м.	Вес кг. общий	Вес кг. издел.
ЗД-1	1	Ø16 AI	1040	1	1,04	1,58	1,65	11,6
	2	−250×10	500	1	0,5	19,68	9,82	
		гайка		2			0,09	

1968	Профилактерий на 200 мест	Опорная подушка ИЖ-1	Типовой проект 254-3-6	Альбом III часть 2	Лист 2

ЦНИИЭП Учебно-курортных зданий. Арх. проектная мастер. 4. Руков. маст. Черняевский. Гл. инж. пр. Коднир. Гл. арх. пр. Шувалова. Гл. инж. пр. Дубинская. Ст. инж. Гусева. Исполнит. Зиновьева.

ЧЕЛЯБНИИПРОЕКТ КУРОРТНЫХ ЗДАНИЙ
Арх. проектная маст. 4 — Черняевский
Рук. маст. — Куликов
Гл. инж. маст. — Шубакова
Гл. арх. пр-та — Кудинов
Рук. инж. пр-та — Дубинская
Ст. инж. — Гусева
Исполнит. — Жалничев
Проверил — Балыкова
Контролер — Шадакова

ИЖ-2

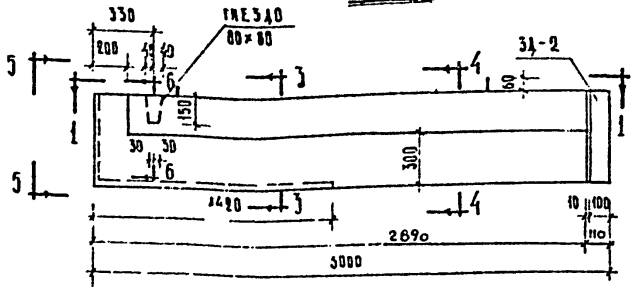

ПО 1-1

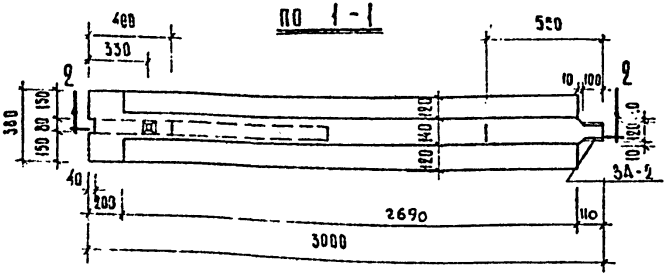

ПО 2-2

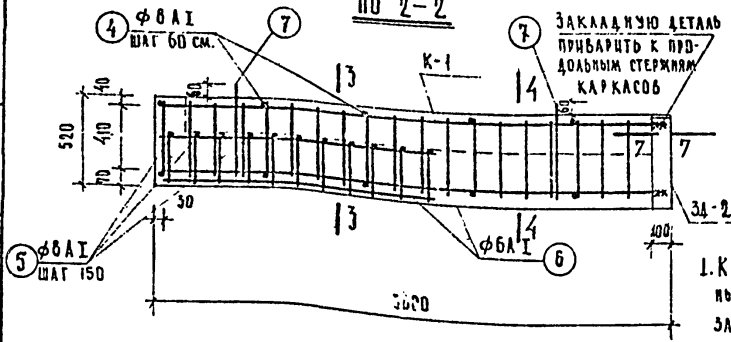

ПО 3-3

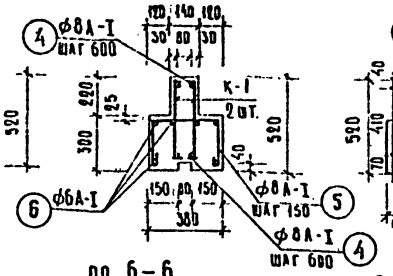

ПО 4-4

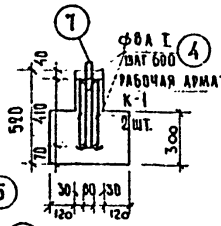

ПО 5-5

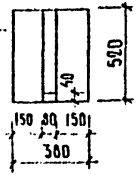

ПО 6-6

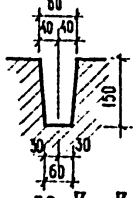

ПО 7-7

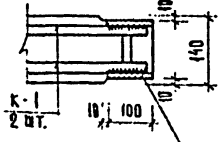

ЗАКЛАДНУЮ ДЕТАЛЬ ПРИВАРИТЬ К ПРОДОЛЬНОЙ АРМАТУРЕ КАРКАСОВ

Спецификация стали на 1 элемент

Наименование элемента	Марка изделия	К-во шт.	Вес кг: изделия	Вес кг: общий	Общий вес на 1 элемент
ИЖ-2	К-1	2	17.24	34.48	52.85
	④	10	0.051	0.51	
	⑤	11	0.38	4.18	
	⑥	6	0.38	2.28	
	⑦	2	1.11	2.22	
	3Д-2	1	9.18	9.18	

Технико-экономические показатели

Наименование	Объем бетона м³	Марки бетона	Вес стали кг	Расход стали на 1 м³ бетона кг	Вес элемента т.
ИЖ-2	0.44	„200"	52.85	155	0.850

Выборка арматуры на изделие

Класс стали / ГОСТ		A II ГОСТ 5781-61		A I ГОСТ 5781-61				Ст. 3		Итого кг
ф мм.		22	10	12	10	8	6	-100×10		
ИЖ-2	кг.	17.8	0.08	7.54	11.36	4.69	2.28	9.1		52.85

Примечание

1. Каркас К-1, отдельные стержни и закладную деталь 3Д 2 см. лист 4.

1968	Профилакторий на 200 мест	Железобетонная консоль ИЖ-2 к варианту фасадов с балконами.	Типовой проект 254-3-6	Альбом III часть 2	Лист 3

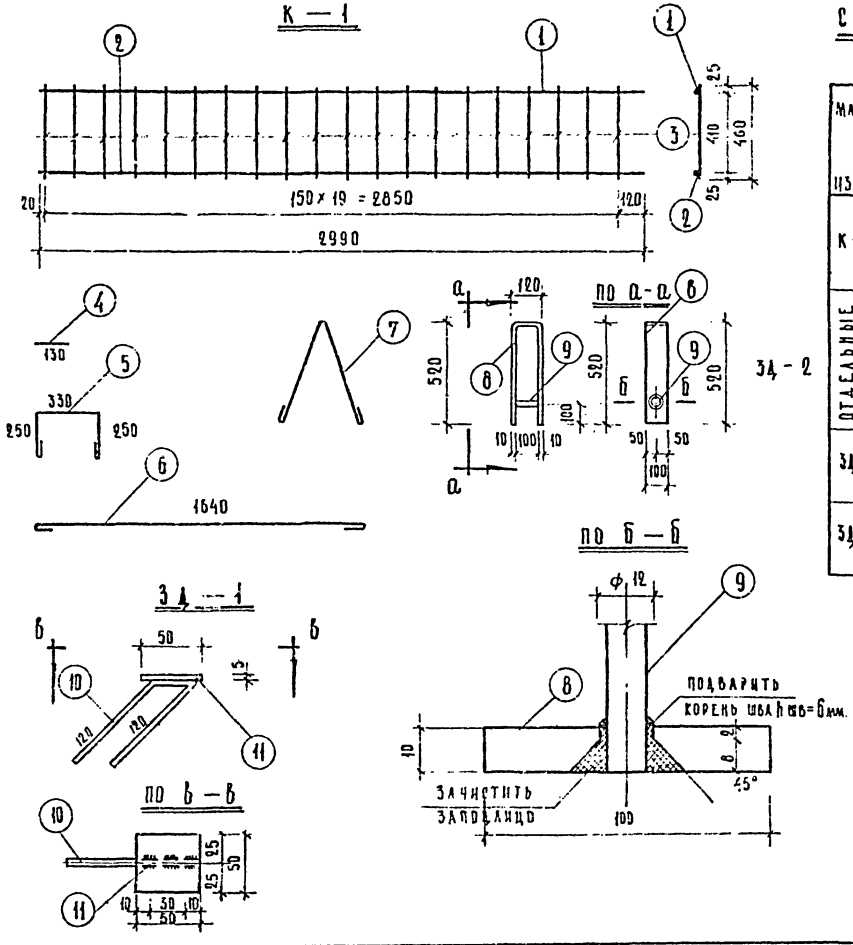

Спецификация металла на марку

Марка изделия	Нн поз.	Сеч класс сталь	Длина мм.	Кол-во шт.	Общая длина м	Вес кг: одной поз.	Вес кг: общий	Вес кг: марки
К-1	1	ф22А II	29.90	1	2.99	8.9	8.9	17.24
	2	ф12А I	29.90	1	2.99	2.66	2.66	
	3	ф10А I	460	20	9.2	0.284	5.68	
Отдельные стержни	4	ф8А I	130	1	0.13	0.051	0.051	0.051
	5	ф8А I	950	1	0.95	0.38	0.38	0.38
	6	ф6А I	1730	1	1,73	0,38	0.38	0,38
	7	ф12А I	1250	1	1.25	1.11	1.11	1.11
Зд-2	8	-100×10	1160	1	1,16	9.1	9.1	9.18
	9	10А II	120	1	0.12	0.074	0.071	
Зд-1	10	ф8А I	280	1	0.28	0.249	0.249	0.35
	11	-50×5	50	1	0.05	0.098	0.098	

Местоположение изделий см К-1, поз. 4, 5, 6, 7, Зд-2 лист-3 Зд-1 лист 5

Сварку производить электродами Э-42, Толщина сварных швов - 6 мм. Размеры в мм.

1968	Профилакторий на 200 мест	Арматурные изделия: К-1 и Отдельные стержни. Закладные детали Зд-1, Зд-2	Типовой проект 254-3-6	Альбом III часть 2	Лист 4

ЦНИИЭП лечебно-курортных зданий

Арх. проектная мастер. 4

Руков. мастер. Чернявский | Гл. инж. мастер. Коднир | Гл. арх. пр-та Шувалова | Гл. инж. пр-та Дубинская | Ст. инж. Гусева | Исполнит. Зиновьева | Проверил Дубинская | Копиров. Юдакова

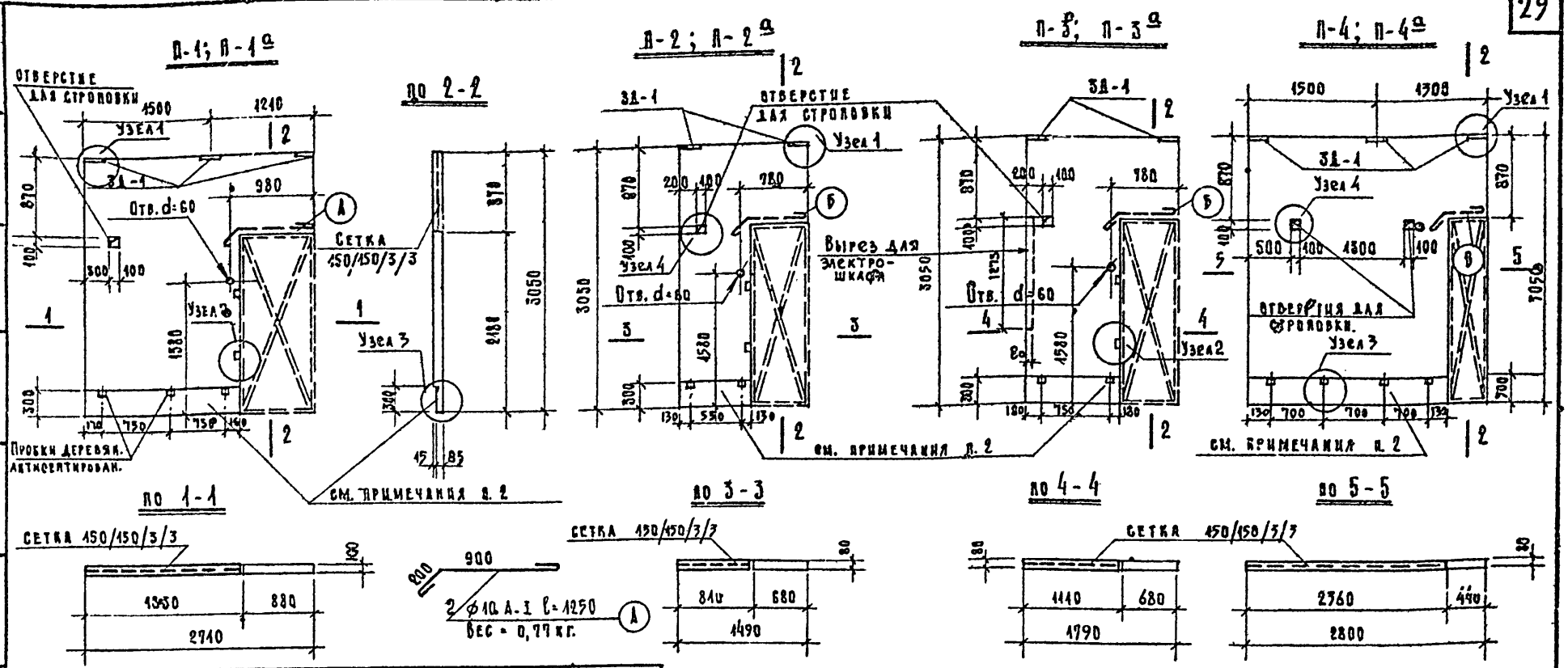

Показатели на жел. бет. и шлакобетонные перегородки			
Марка	Объем бетона или шлакобетона м³	Расход стали кг.	Вес перегородки кг.
П-1; П-1а	0,64	Сетка – 4,64 ⌀ 10 А I – 1,54 Закл. дет. – 0,69	1600
П-2; П-2а	0,247	Сетка – 2,25 ⌀ 10 А-I – 0,65 Закл. дет. – 0,46	396
П-3; П-3а	0,32	Сетка – 2,33 ⌀ 10 А-I – 0,65 Закл. дет. – 0,46	512
П-4; П-4а	0,688	Сетка – 5,55 ⌀ 10 А-I – 0,5 Закл. дет. – 0,69	974

Примечания:

1. Материал панелей П-1, П-1а тяжелый бетон марки „150", материал остальных перегородок – шлакобетон марки „50" с γ не более 1600 кг/м³
2. В перегородках с индексом „а" нижний вырез делается зеркально.
3. Панель армируется рулонными сетками по ГОСТ 8478-66
4. Изготовление, приемка, хранение транспортирование и монтаж панелей должны осуществляться в соответствии с ТУ 108.55.
5. Раскосы в проеме показанные пунктиром устанавливаются на период транспортирования.
6. Узлы перегородок см. лист 6

1968	Профилакторий на 200 мест	Жел. бетонные перегородки П-1, П-1а Шлакобетонные перегородки П-2, П-2а; П-3; П-3а; П-4; П-4а	Типовой проект 254-3-6	Альбом III часть 2	Лист 5

Лечебно-курортных зданий. Арх. проектная маст. № 4 | Руков. маст. Чернявский | Гл. инж. маст. Кадмир | Гл. арх. пр-та Шувалова | Гл. инж. пр-та Дубинская | Ст. инж. Гусева | Исполнит. Панова

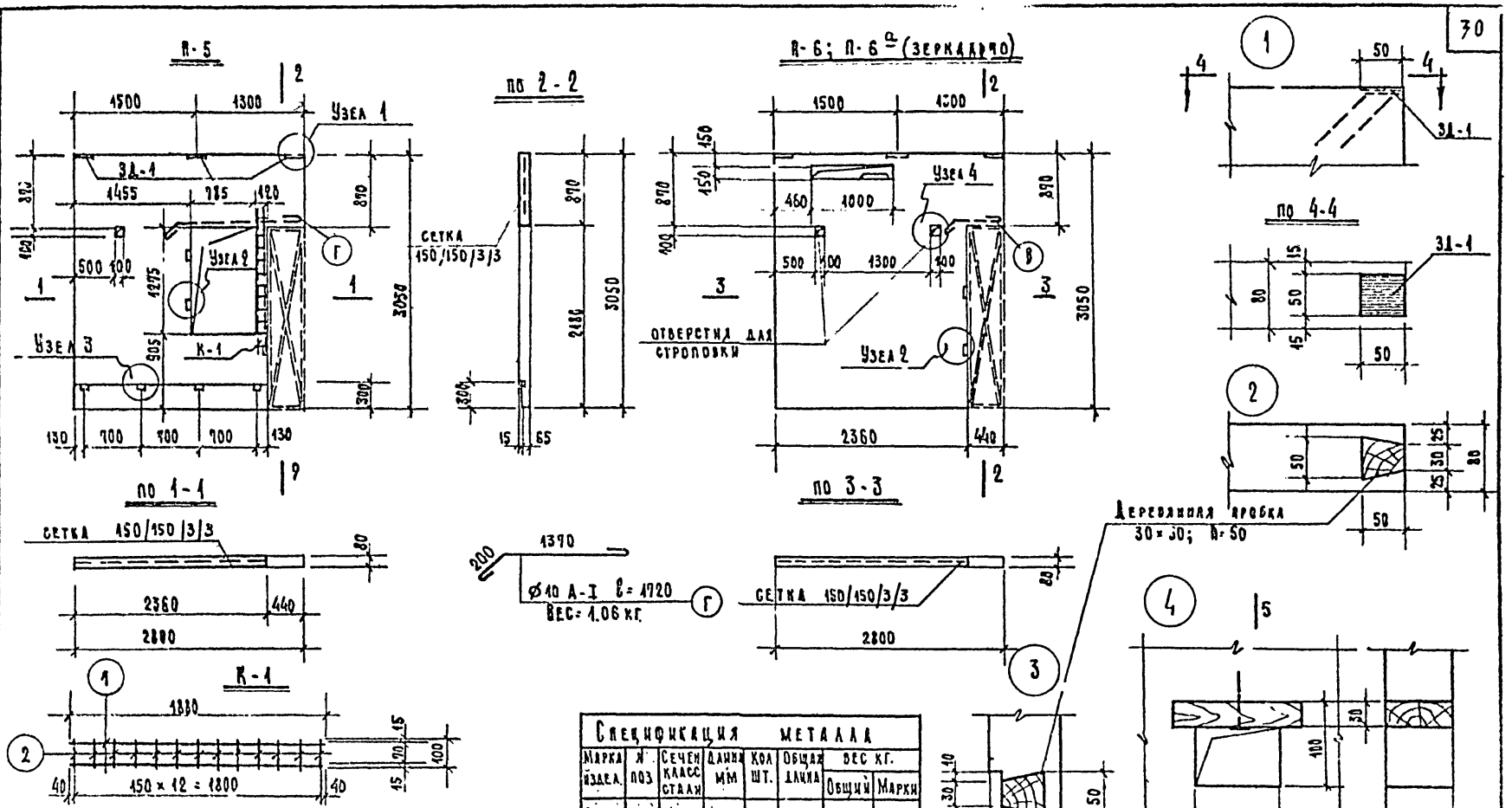

Показатели на шлакобетонные перегородки			
Марка	Объем шлакобетона м3	Расход стали кг	Вес перегородки кг.
П-5	0,527	сетка – 4.90 Ø10 А-I – 1.06 закл. дет. – 0,69 К-1 – 2.50	844
П-6; П-6а	0,595	сетка – 5,55 Ø10 А-I – 0,50 закл. дет. – 0,69	952

Спецификация металла							
Марка издел.	№ поз	Сечен класс стали	Длина мм	Кол шт.	Общая длина	Вес кг. Общий	Вес кг. Марки
К-1	1	Ø10А-I	1880	2	3,76	2,3	2,5
	2	Ø5ВI	100	13	1.3	0,2	

Примечание:

1. Общие примечания к перегородкам см. лист 5.

1968	Профилакторий на 200 мест	Шлакобетонные перегородки П-5, П-6, П-6а. Узлы.	Типовой проект 254-3-6	Альбом III часть 2	Лист 6

Проверил Дубинская
Исполнит. Панова
Ст. инж. Гусева
Гл. инж. пр-та Дубинская
Гл. арх. пр-та Шувалова
Гл. инж. мас. Кодмир
Руков. маст. Чернявский
ЦНИИЭП лечебно-курортных зданий
Арх. проектная мастер

№№ п/п	Наименование чертежей	№ листа	№ стр.
1.	Содержание альбома III часть 3.	1	31
2.	Пояснительная записка.	2	32
3.	Рамки ИМ-1; ИМ-2; ИМ-3.	3	33
4.	Рамки ИМ-4; ИМ-5; ИМ-6.	4	34
5.	Рамки ИМ-7; ИМ-8. Анкеры А-1; А-2, А-3.	5	35
6.	ИМ-9; ИМ 10; ИМ-11; ИМ-12.	6	36
7.	ИМ-13, ИМ-14; ИМ-15; ИМ-16; ИМ-17; ИМ-18; ИМ-19.	7	37
8.	ИМ-20; ИМ-21; ИМ-22; ИМ-23; ИМ-24.	8	38
9.	ИМ-25; ИМ-26; ИМ-27 элементы вентиляционных шахт.	9	39
10.	ИМ-28; ИМ-31. Элементы вентиляционных шахт.	10	40
11.	ИМ-29; ИМ-30 элементы вентиляционных шахт.	11	41
12.	ИМ-32; ИМ-33; ИМ-34 элементы вентиляционных шахт.	12	42
13.	ИМ-35; ИМ-36; ИМ-37 (ИМ-38) элементы вентиляционных шахт.	13	43
14.	ИМ-39; ИМ-40; ИМ-41; ИМ-42; ИМ-43; ИМ-44; ИМ-45; ИМ-46 элементы крепления перегородок.	14	44
15.	ИМ-47 элемент наружной лестницы	15	45
16.	ИМ-48 элемент наружной лестницы	16	46
17.	ИМ-49; ИМ-50; ИМ-51 элементы наружной лестницы	17	47
18.	ИМ-52; ИМ-53; ИМ-54, ЗД-2; ЗД-3 элементы наружной лестницы	18	48
19.	Ограждение ОЛМ-1	19	49
20.	Ограждение ОЛМ-2 ИМ-55; ИМ-56	20	50
21.	Вешалка гардероба ВШ-1; ВШ-2. Монтажная схема. Узлы „1" и „2"	21	51
22.	Вешалка гардероба ВШ-1; ВШ-2. Узлы „3", „4". Спецификация материалов.	22	52
23.	Вешалка гардероба ВШ-1; ВШ-2. Детали ВМ-1; ВМ-2; ВМ-3; ВМ-4.	23	53
24.	Вешалка гардероба ВШ-1; ВШ-2. Детали ВМ-5; ВМ-6; ВМ-7; ВМ-8; ВМ-9; В-1.	24	54
25.	Анкеры ИМ-57; ИМ-61; к варианту решения фасадов с балконами	25	55
26.	Элементы ограждения балконов ИМ-58; ИМ-59 к варианту решения фасадов с балконами.	26	56
27.	Элемент ограждения балконов ИМ-60 к варианту решения фасадов с балконами.	27	57
28.	Ограждение ОМ-1	28	58

Рук. АПМ-4	Гл. инж. АПМ	Гл. арх. пр-та	Гл. инж. пр-та	Ст. инж.	Исполнит.	Проверил
Чернявский	Коднир	Шувалова	Дубинская	Гусева	Тимохина	Шувалова

Лечебно курортных зданий

Арх. проектная мастер. №4

1968	Профилактогий на 200 мест.	Содержание альбома III часть 3	Типовой проект 254-3-6	Альбом III Часть 3	Лист 1

Пояснительная записка

При изготовлении металлических элементов руководствоваться следующими материалами:

1. Металлы и металлические изделия СНиП I-В.12-62*
2. Металлические конструкции. Правила изготовления, монтажа и приемки СНиП III-В. 5-62.
3. Швы сварных соединений. Ручная электродуговая сварка ГОСТ 5264-58.
4. Каркас К-1 изготавливать при помощи точечной электросварки.

Остальные сварные элементы изготавливаются при помощи электродуговой сварки электродами типа Э-42.

Высоту сварных швов принимать:

1. При сварке прокатных элементов $h_{шв}$ - по наименьшей толщине свариваемых элементов.
2. При сварке круглых стержней между собой и при приварке их к прокатным элементам $h_{шва}$ - не более 0.5d круглого стержня.

После изготовления стальные элементы, кроме арматурных, огрунтовать грунтом ГФ-020 /ГОСТ 4056-63/ и окрашивать за один раз.

Участки изделий, подлежащих сварке или заделке в бетон перед монтажом должны быть зачищены. Болты, гайки, шурупы в элементах ограждений должны быть защищены от коррозии цинковым покрытием.

Величины отклонений действительных размеров изготовленных элементов от проектных не должны превышать предусмотренных табл. 8 и 9 см. СНиП-В. 5-62.

1968	Профилакторий на 200 мест	Пояснительная записка	Типовой проект 254-3-6	Альбом III Часть 3	Лист 2

Арх. проектная мастерская Ц. Лечебно-курортных зданий

Чернявский | Кодинр | Шувалова | Дубинская | Гусева | Дубинская

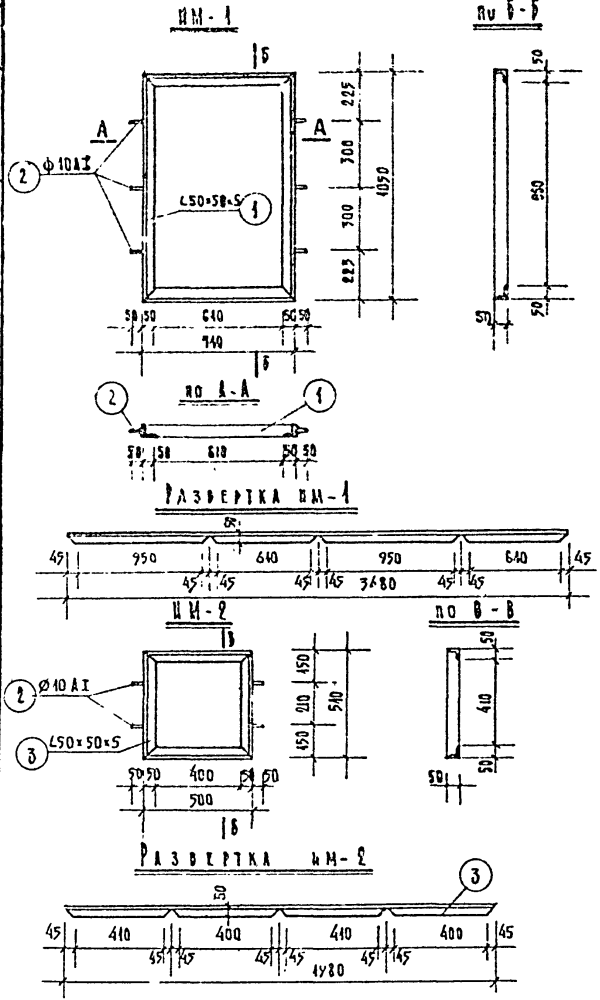

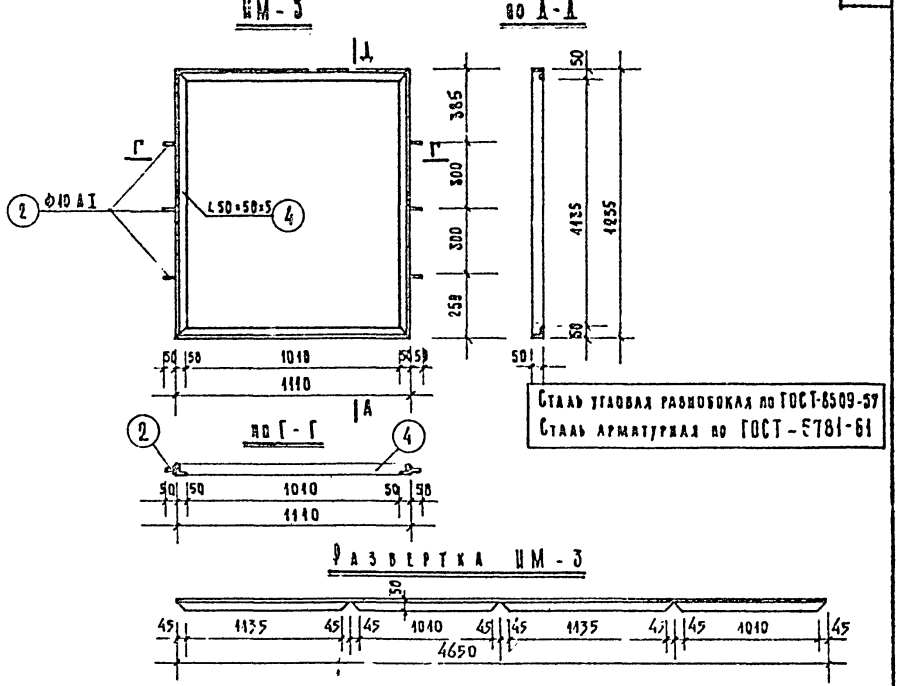

Сталь угловая равнобокая по ГОСТ-8509-57
Сталь арматурная по ГОСТ-5781-61

Спецификация металла								
Марка изделия	Л. поз	Профиль	Длина мм.	Кол. поз.	Общая длина м	Вес 1 пм. кг.	Общий вес кг.	Вес марки.
ИМ-1	1	L 50×50×5	3480	1	3.48	3.77	13.115	13.50
	2	Ø 10 AI	50	6	0.3	0.617	0.185	
ИМ-2	3	L 50×50×5	1980	1	1.98	3.77	7.467	7.59
	2	Ø 10 AI	50	4	0.2	0.617	0.123	
ИМ-3	4	L 50×50×5	4650	1	4.65	3.77	17.535	17.72
	2	Ø 10 AI	50	6	0.3	0.617	0.185	

1968	Профилакторий на 200 мест	Рамки ИМ-1; ИМ-2; ИМ-3.	Типовой проект 254-3-6	Альбом III часть 3	Лист 3

Арх. проектная мастер 4/4 | Чернявский | Руков. маст. | Гл. инж. маст. | Гл. арх. пр-та | Гл. инж. пр-та | Ст. инж. | Разработал | Проверил | Копировал

Чернявский | Кудинир | Шувалова | Дубинская | Гусева | Тимохина | Банкова | Алексеева

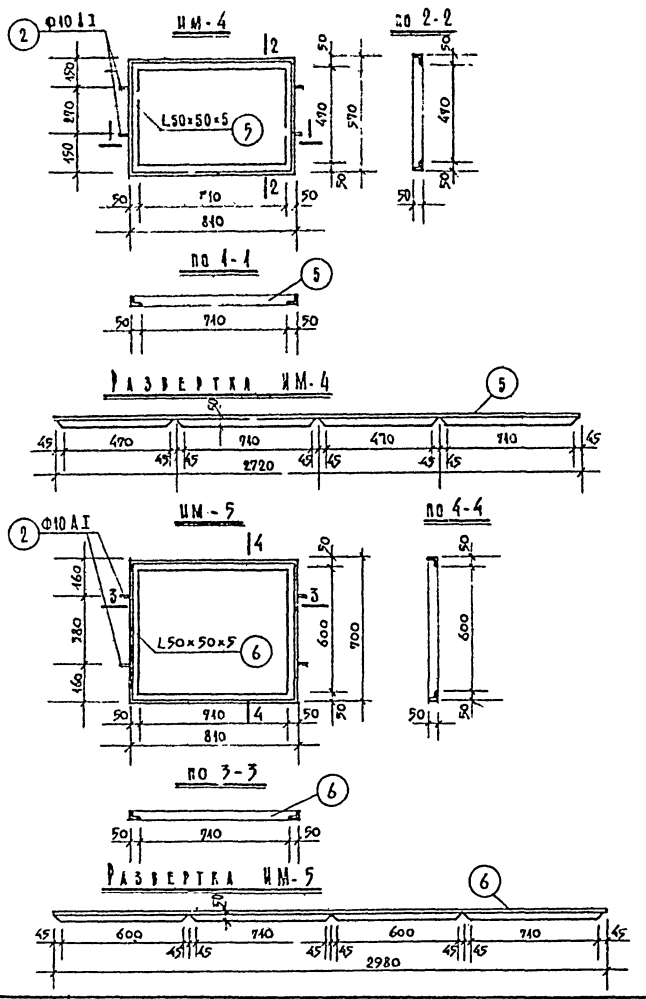

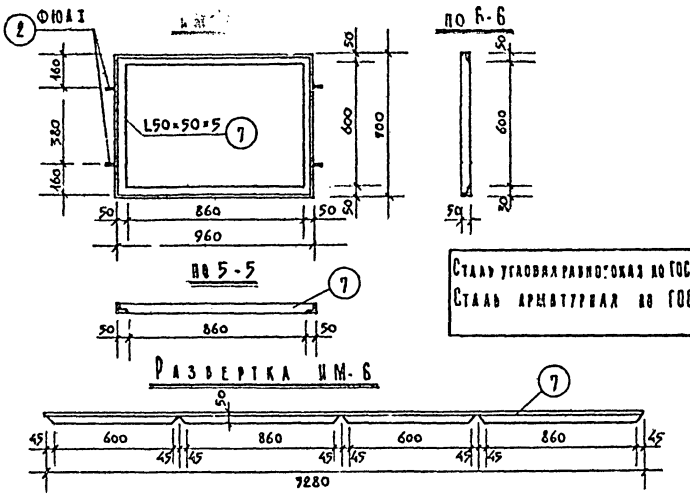

Сталь угловая равнобокая по ГОСТ 8509-57.
Сталь арматурная по ГОСТ 5781-61

Спецификация металла								
Марка изделия	№ поз	Профиль	Длина мм	Кол. поз.	Общая длина	Вес 1 м кг	Общий вес кг	Вес марки кг
ИМ-4	5	L50×50×5	2720	1	2.72	3.77	10,257	10.38
	2	Ф 10 А I	50	4	0.2	0,617	0,123	
ИМ-5	6	L50×50×5	2980	1	2,98	3.77	11.237	11.36
	2	Ф 10 А I	50	4	0,2	0,617	0,123	
ИМ-6	7	L50×50×5	3280	1	3.28	3.77	12,367	12,49
	2	Ф 10 А I	50	4	0,2	0,617	0,123	

1968	Профилакторий на 200 мест	Рамки ИМ-4; ИМ-5; ИМ-6	Типовой проект 254-3-6	Альбом III часть 3	Лист 4

ЦНИИЭП лечебно курортных зданий
Арх. проектная мастерская

Рукоп. мастер	Чернявский	
Гл. инж. мастер	Коднир	
Гл. арх. пр-та	Шувалова	
Гл. инж. пр-та	Дубинская	
Ст. инж.	Гусева	
Разработал	Тимохина	
Проверил	Бачкова	
Копировал	Алексеева	

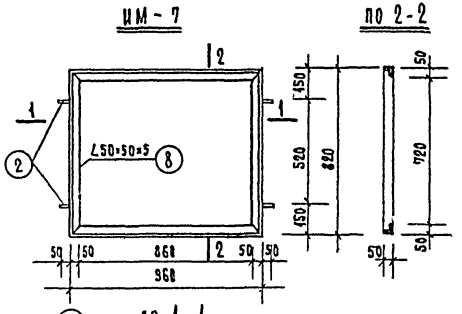

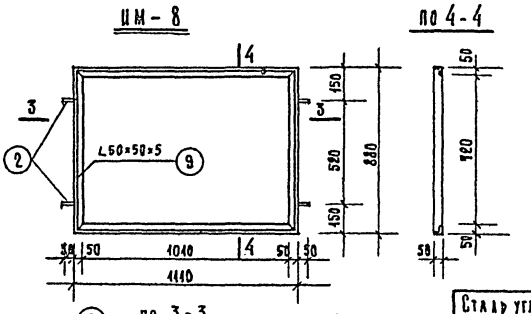

Сталь угловая равнобокая по ГОСТ 8509-59
Сталь арматурная по ГОСТ-5781-61.

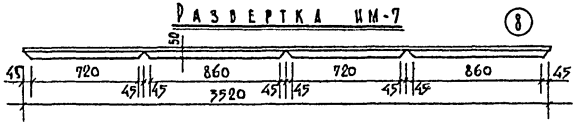

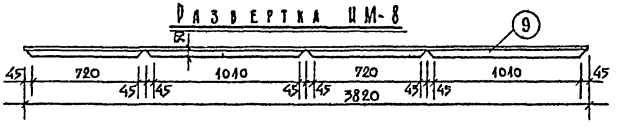

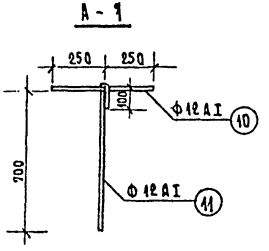

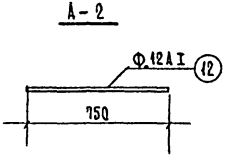

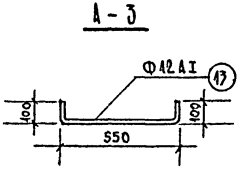

Спецификация металла

Марка изделия	№ поз.	Профиль	Длина мм.	Кол поз.	Общая длина м.	Вес 1 п.м. кг.	Общий вес кг.	Вес марки кг
ИМ-7	8	L50×50×5	3520	1	3.52	3.77	13.277	13.4
	2	Ф 10 А-I	50	4	0.20	0.617	0.123	
ИМ-8	9	L50×50×5	3820	1	3.82	3.77	14.017	14.14
	2	Ф 10 АI	50	4	0.20	0.617	0.123	
А-1	10	Ф 12 АI	500	1	0.5	0.888	0.444	1.154
	11	Ф 12 АI	800	1	0.8	0.888	0.71	
А-2	12	Ф 12 аI	750	1	0.75	0.888	0.67	0.67
А-3	13	Ф 12 АI	750	1	0.75	0.880	0.67	0.67

1968	Профилакторий на 200 мест	Рамки ИМ-7; ИМ-8. Анкеры А-1; А-2; А-3.	Типовой проект 254-3-6	альбом III часть 3	лист 5

Шифр 1 курортных зданий
Арх проектная мастерская №4
Лепина
Банкова
Тимохина
Гусева
Дубинская
Шувалова
Черняевский Кодинир

ИМ-9

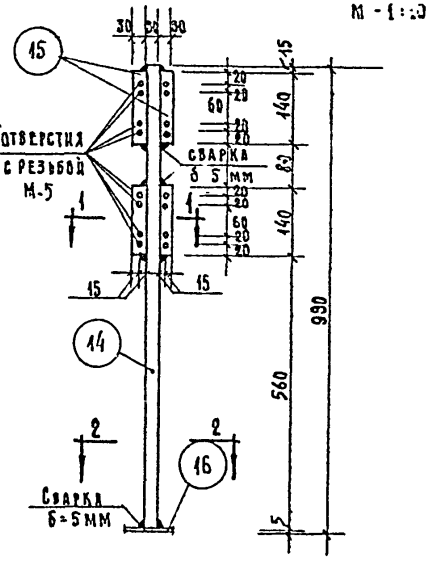

ИМ-10

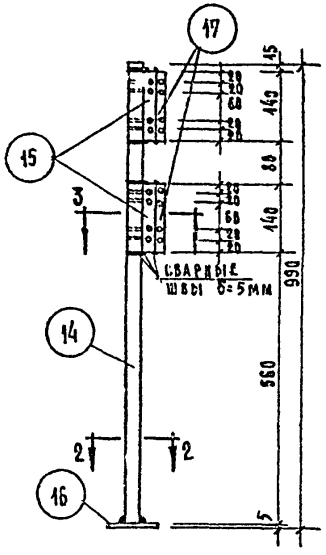

ИМ-11

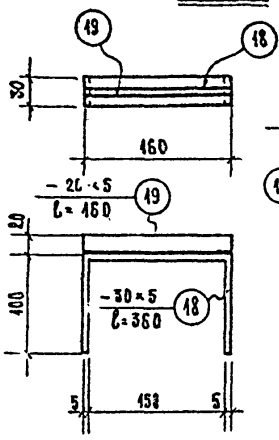

ИМ-12

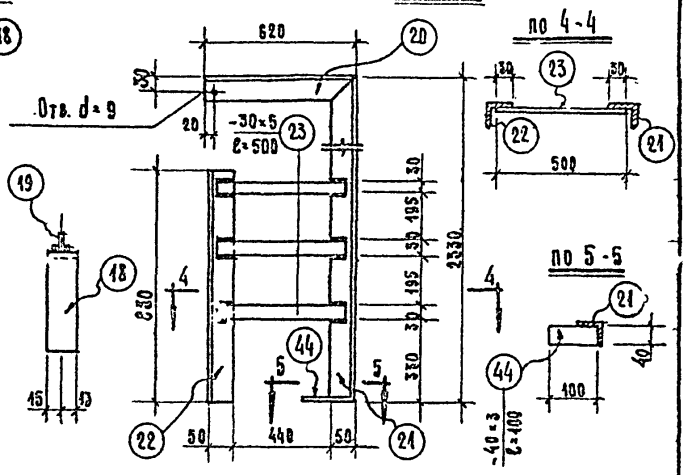

1-1

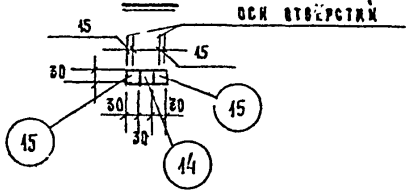

2-2

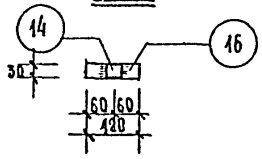

3-3 (М-1:2)

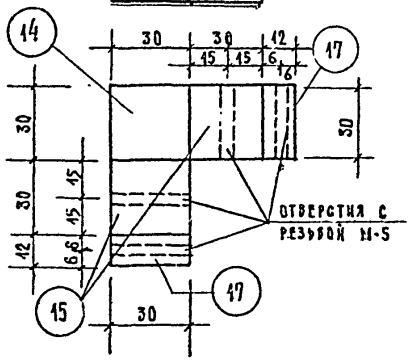

Спецификация металла на 1 штуку каждой марки

Марка	№ поз.	Профиль	Длина мм.	Кол. шт.	Вес кг: одной позиции	Вес кг: всех позиций	Вес кг: Марки	Примеч.
ИМ-9	14	□ 30×30	935	1	6.6	6.6	10,7	
	15	□ 30×30	140	4	1.0	4.0		
	16	– 30×5	120	1	0,14	0.1		
ИМ-10	14	□ 30×30	935	1	6.6	6.6	12.3	
	15	□ 30×30	140	4	1.0	4.0		
	16	– 30×5	120	1	0.14	0.1		
	17	– 30×12	140	4	0.40	1.6		
ИМ-11	18	– 30×5	360	1	0.4	0.4	0,5	
	19	– 20×5	160	1	0.1	0.1		
ИМ-12	20	∠ 50×5	620	1	2.3	2.3	16.1	
	21	∠ 50×5	2330	1	8.8	8.8		
	22	∠ 50×5	830	1	3.1	3.1		
	23	– 30×5	500	3	0.6	1.8		
	24	– 40×3	100	1	0.09	0.1		

ЦНИИЭП лечебно-курортных зданий

Арх. проектная мастерская №4

Рухов. мастерской Черняевский

Гл. инж. мастерской Ковнир

Гл. арх. пр-та Шубалова

Гл. инж. пр-та Дубинская

Ст. инженер Гусева

Исполнит. Тимохина

Проверил Гусева

1968	Профилакторий на 200 мест	ИМ-9; ИМ-10; ИМ-11; ИМ-12.	Типовой проект 254-3-6	Альбом III часть 3	Лист 6

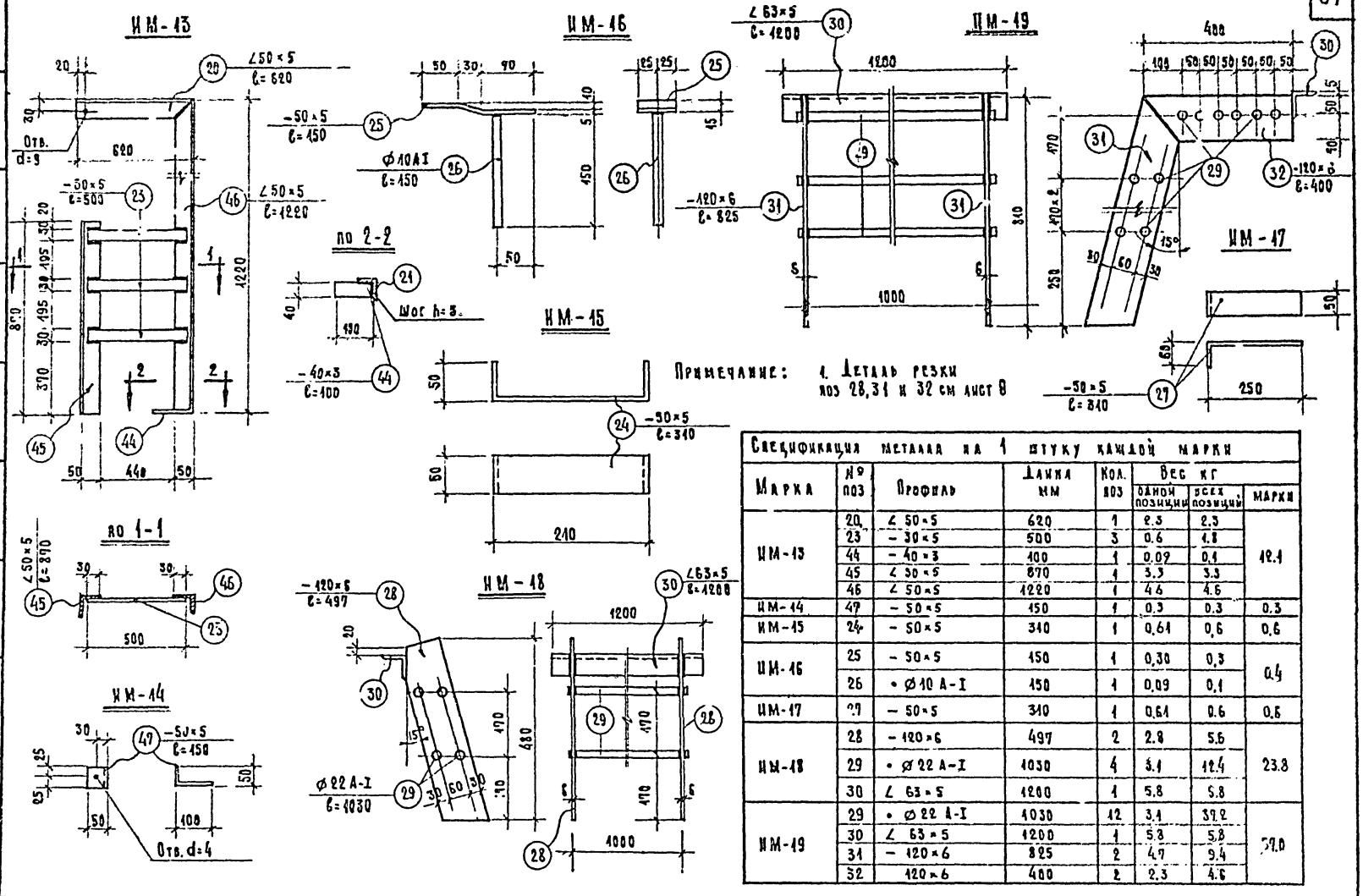

Примечание: 1. Деталь резки поз 28, 31 и 32 см лист 8

Спецификация металла на 1 штуку каждой марки							
Марка	№ поз	Профиль	Длина мм	Кол. поз	Вес кг одной позиции	Вес кг всех позиций	Марки
ИМ-13	20	∠ 50×5	620	1	2.3	2.3	12.1
	23	− 30×5	500	3	0.6	1.8	
	44	− 40×3	100	1	0.09	0.1	
	45	∠ 50×5	870	1	3.3	3.3	
	46	∠ 50×5	1220	1	4.6	4.6	
ИМ-14	47	− 50×5	150	1	0.3	0.3	0.3
ИМ-15	24	− 50×5	310	1	0.61	0.6	0.6
ИМ-16	25	− 50×5	150	1	0.30	0.3	0.4
	26	• Ø10 A-I	150	1	0.09	0.1	
ИМ-17	27	− 50×5	310	1	0.61	0.6	0.6
ИМ-18	28	− 120×6	497	2	2.8	5.6	23.8
	29	• Ø22 A-I	1030	4	3.1	12.4	
	30	∠ 63×5	1200	1	5.8	5.8	
ИМ-19	29	• Ø22 A-I	1030	12	3.1	37.2	37.0
	30	∠ 63×5	1200	1	5.8	5.8	
	31	− 120×6	825	2	4.7	9.4	
	32	120×6	400	2	2.3	4.6	

1968	Профилакторий на 200 мест	ИМ-13, ИМ-14, ИМ-15, ИМ-16, ИМ-17, ИМ-18, ИМ-19.	Типовой проект 254-3-6	Альбом III часть 3	Лист 7

ЦНИИЭП лечебно-курортных зданий. Арх. проектная маст. №4

Рук. маст. Чернявский. Гл. инж. маст. Кодинр. Гл. арх. пр-та Шубалова. Гл. инж. пр-та Дубинская. Ст. инж. Гусева. Исполнит. Тимохина. Проверил. Панова.

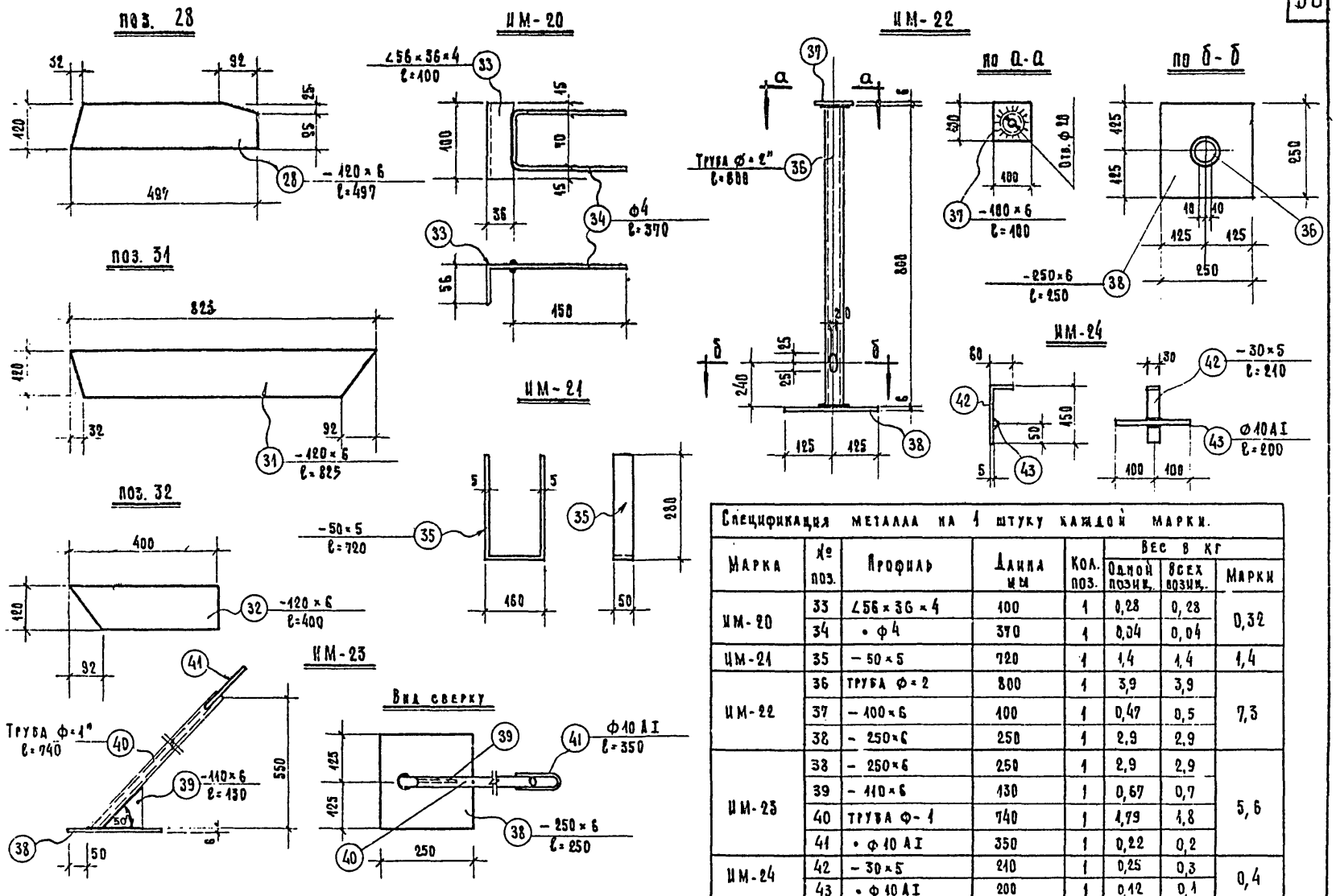

Спецификация металла на 1 штуку каждой марки.

Марка	№ поз.	Профиль	Длина мм	Кол. поз.	Вес в кг: Одной позиц.	Вес в кг: Всех позиц.	Марки
ИМ-20	33	∠56×36×4	100	1	0,28	0,28	0,32
	34	• Ф4	370	1	0,04	0,04	
ИМ-21	35	-50×5	720	1	1,4	1,4	1,4
ИМ-22	36	Труба Ф=2	800	1	3,9	3,9	7,3
	37	-100×6	100	1	0,47	0,5	
	38	-250×6	250	1	2,9	2,9	
ИМ-23	38	-250×6	250	1	2,9	2,9	5,6
	39	-110×6	130	1	0,67	0,7	
	40	Труба Ф-1	740	1	1,79	1,8	
	41	• Ф10 AI	350	1	0,22	0,2	
ИМ-24	42	-30×5	210	1	0,25	0,3	0,4
	43	• Ф10 AI	200	1	0,12	0,1	

1968	Профилакторий на 200 мест	ИМ-20; ИМ-21; ИМ-22; ИМ-23; ИМ-24.	Типовой проект 254-3-6	Альбом III часть 3	Лист 8

ЦНИИЭП лечебно-курортных зданий
Арх. проектная маст. №4
Руков. маст. Черняевский
Гл. инж. маст. Ходнир
Гл. арх. пр-та Шубалова
Гл. инж. пр-та Дубинская
Ст. инж. Гусева
Исполнит. Тимохина
Проверил Панова

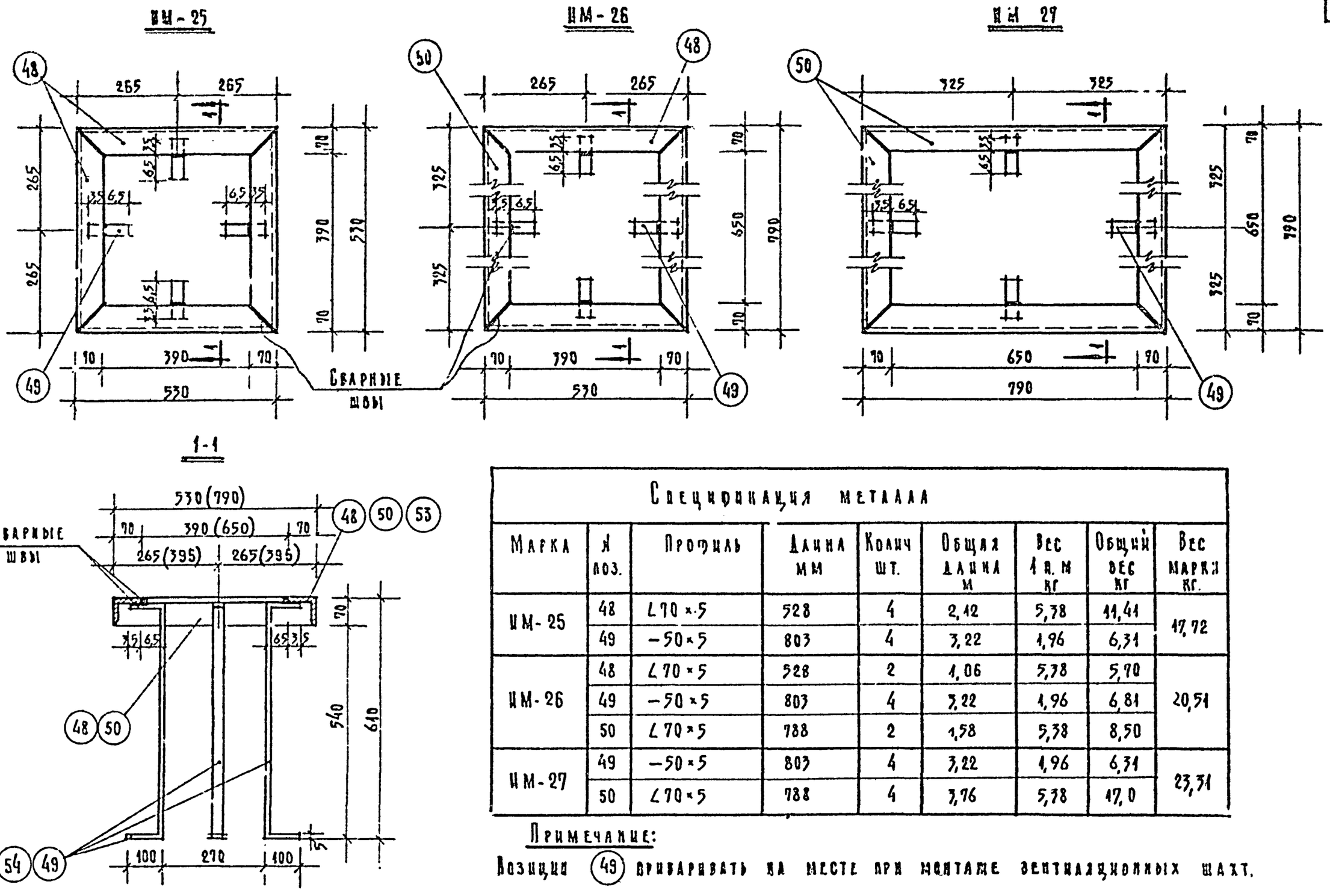

Спецификация металла								
Марка	№ поз.	Профиль	Длина мм	Колич шт.	Общая длина м	Вес 1 п. м кг	Общий вес кг	Вес марки кг.
ИМ-25	48	∠70×5	528	4	2,12	5,38	11,41	17,72
	49	−50×5	803	4	3,22	1,96	6,31	
ИМ-26	48	∠70×5	528	2	1,06	5,38	5,70	20,51
	49	−50×5	803	4	3,22	1,96	6,81	
	50	∠70×5	788	2	1,58	5,38	8,50	
ИМ-27	49	−50×5	803	4	3,22	1,96	6,31	23,31
	50	∠70×5	788	4	3,76	5,38	17,0	

Примечание:

Позиции (49) приваривать на месте при монтаже вентиляционных шахт.

1968	Профилакторий на 200 мест	ИМ-25; ИМ-26; ИМ-27. Элементы вентиляционных шахт.	Типовой проект 254-3-6	Альбом III часть 13	Лист 9

ЦНИИЭП лечебно-курортных зданий

Арх. проектная маст. №4 | Черняевский | Коднир | Шувалова | Дубинская | Гусева | Зиновьева | Гусева | Проверил.

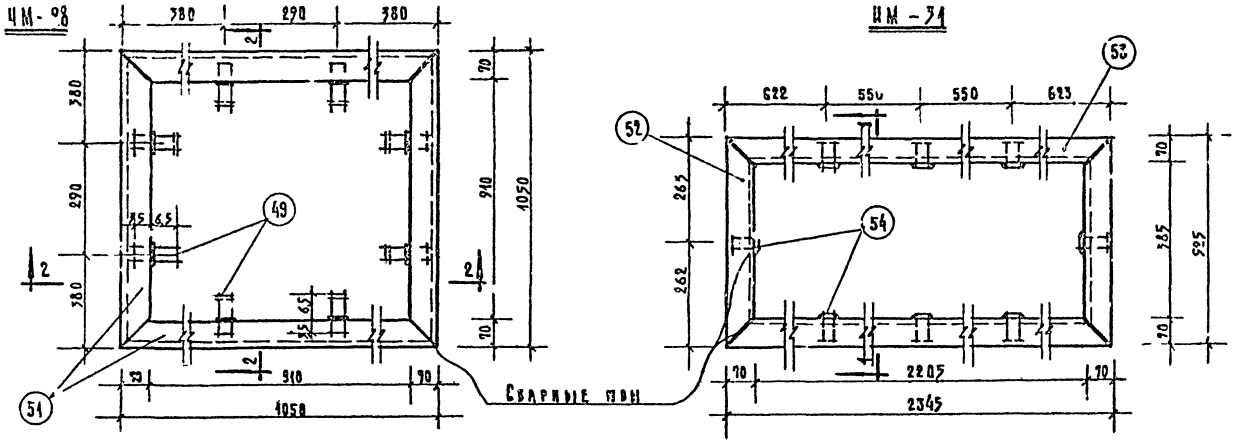

2-2

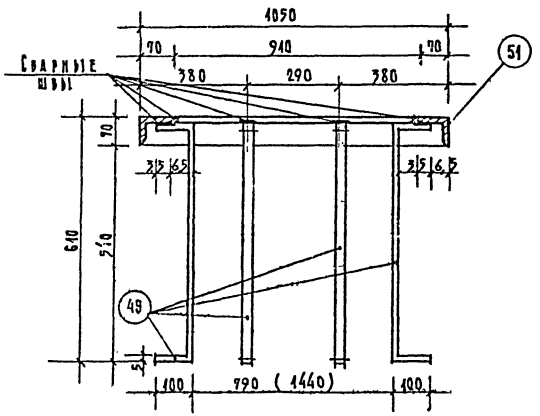

Спецификация металла								
Марка.	№ поз.	Профиль	Длина мм	Колич шт.	Общая длина м	Вес 1 п м кг	Общий вес кг.	Вес марки кг
ИМ-28	51	∠ 70×5	1048	4	4,20	5,38	22,60	59,55
	49	− 50×5	803	16	18.85	1,96	36,95	
ИМ-31	52	∠ 70×5	523	2	1.05	5,38	5.65	41,45
	53	∠ 70×5	2343	2	4.70	5,38	25,29	
	54	− 50×5	670	8	5.36	1,96	10,51	

Примечания:

1. Позиции (54) и (49) приваривать на месте при монтаже вентиляции оных шахт.
2. Сечение 1-1 см. лист. 9

1968	Профилактории на 200 мест	ИМ-28, ИМ-31. Элементы вентиляционных шахт.	Типовой проект 254-3-6	Альбом III часть 3	Лист 10

ЦНИИЭП лечебно-курортных зданий
Арх. проектная, маст. №4
Рук. мастерск. Чернявский
Гл. инж. маст. Коднир
Гл. арх. пр-та Шувалова
Гл. инж. пр-та Дубинская
Ст. инж. Гусева
Исполнит. Зиновьева
Проверил Гусева

ИМ-30

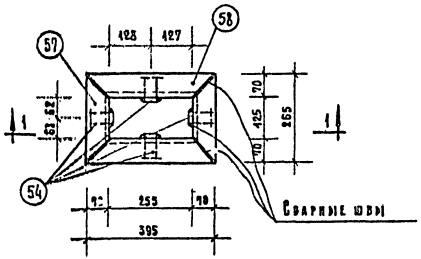

ИМ-29

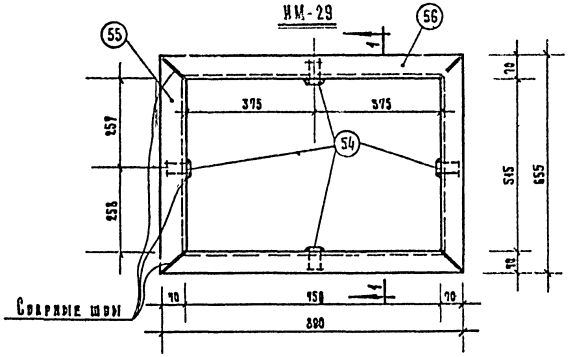

1-1

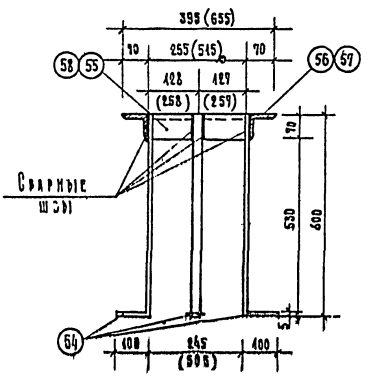

Спецификация металла								
Марка	№ поз.	Профиль	Длина м	Колич. шт.	Общая длина м.	Вес 1 п.м. кг.	Общий вес кг.	Вес марки кг.
ИМ-29	55	∠70×5	653	2	1,30	5,38	7,0	21,86
	56	∠70×5	888	2	1,78	5,38	9,56	
	54	−50×5	670	4	2,70	1,96	5,30	
ИМ-30	54	−50×5	670	4	2,70	1,96	5,30	12,45
	57	∠70×5	263	2	0,53	5,38	2,85	
	58	∠70×5	395	2	0,80	5,38	4,30	

Примечание:

Позиции (54) приваривать на месте при монтаже вентиляционных шахт.

1968	Профилакторий на 200 мест	ИМ-29, ИМ-30, Элементы вентиляционных шахт.	Типовой проект 254-3-6	Альбом III часть	Лист 11

ЦНИИЭП лечебно-курортных зданий

Арх. проектная мастер №4

Рук. маст. Чернявский | Гл. инж. маст. Коднер | Гл. арх. пр-та Шувалова | Гл. инж. пр-та Дубинская | Ст. инжен. Гусева | Исполнит. Зиновьева | Проверил Гусева

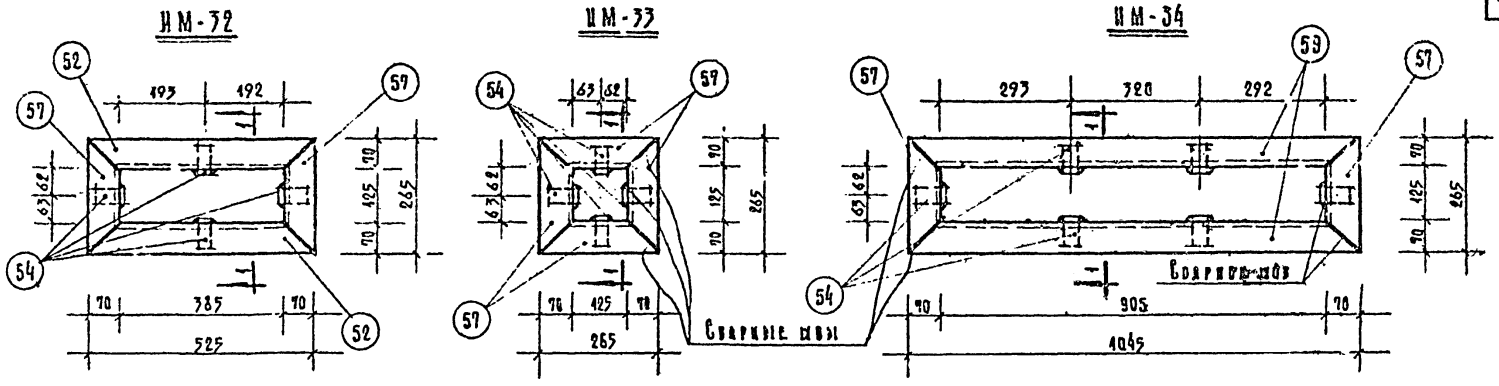

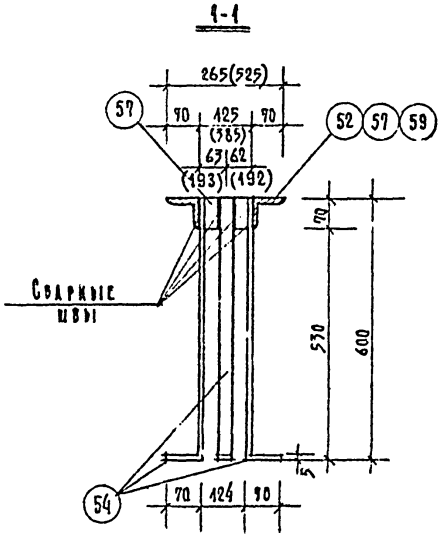

Спецификация металла								
Марка	№ поз.	Профиль	Длина мм	Колич. шт	Общая длина м	Вес 1 п.м. кг.	Общий вес кг	Вес марки кг.
ИМ-32	52	∠70×5	523	2	1,05	5,88	5,65	13,80
	57	∠70×5	263	2	53	5,38	2,85	
	54	−50×5	670	4	2,70	1,96	5,30	
ИМ-33	57	∠70×5	263	4	1,06	5,98	5,70	11,0
	54	−50×5	670	4	2,70		5,30	
ИМ-34	57	∠70×5	268	2	0,53	5,38	2,85	22,05
	54	−50×5	670	6	4,02	1,96	7,95	
	59	∠70×5	1042	2	2,09	5,38	11,25	

Примечание:

Позиции (54) приваривать на месте при монтаже вентиляционных шахт.

1968	Профилакторий на 200 мест	ИМ-32, ИМ-33, ИМ-34. Элементы вентиляционных шахт.	Типовой проект 254-3-6	Альбом III часть 3	Лист 12

ЦНИИЭП лечебно-курортных зданий. Арх. проектная маст. №4

Руков. маст. Чернявский | Гл. инж. маст. Коднир | Гл. арх. пр-та Шувалова | Гл. инж. пр. Дубинская | Ст. инж. Гусева | Исполнит. Зиновьева | Проверил Гусева

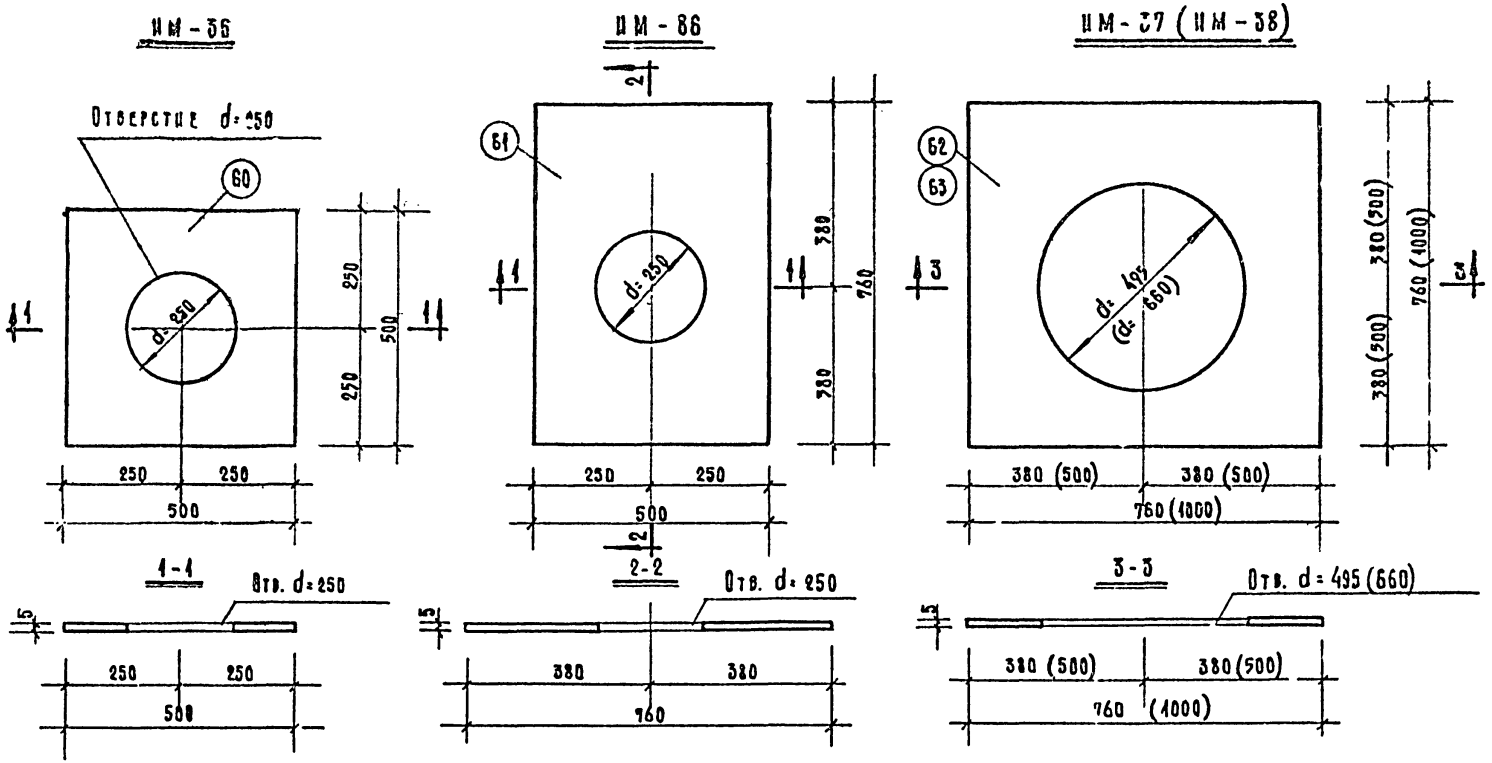

Спецификация металла.								
Марка	№ поз.	Профиль	Длина мм	Колич. шт.	Общая длина м	Вес п.м. кг.	Общий вес кг	Вес марки кг.
ИМ-35	60	−500×5	500	1	0,50	19,63	9,82	9,82
ИМ-36	61	−500×5	760	1	0,76	19.63	14,90	14,90
ИМ-37	62	−760×5	760	1	0,76	31,40	23,87	23,87
ИМ-38	63	−1000×5	1000	1	1,00	39.25	39.25	39,25

Примечания:

Сталь толстолистовая принята по ГОСТ'у 5681-57*

1968	Профилакторий на 200 мест	ИМ-35; ИМ-36; ИМ-37; (ИМ-38) Элементы вентиляционных шахт	Типовой проект 254-3-6	Альбом III часть 3	Лист 13

ЦЕНИНИЦ лечебно курортных зданий

Арх. проектная маст. №4

Руков. маст. Чернявский

Гл. инж. маст. Кадмир

Гл. арх. пр-та Шувалова

Гл. инж. пр-та Дубинская

Ст. инж. Гусева

Исполнит. Зиновьева

Проверил Гусева

ИМ-39 ; ИМ-40

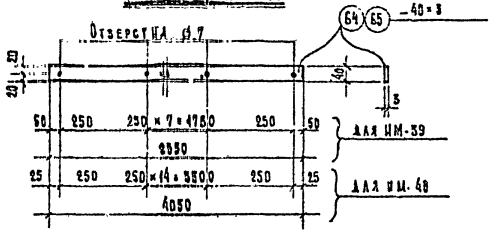

ИМ-41 ; ИМ-42 ; ИМ-43

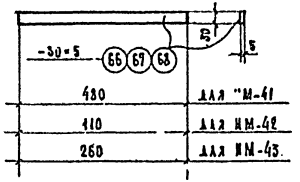

ИМ-44

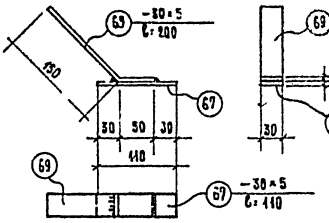

ИМ-45

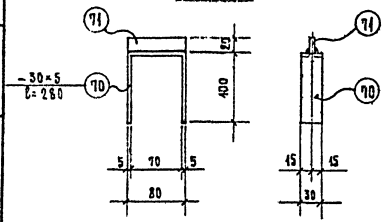

ИМ-46

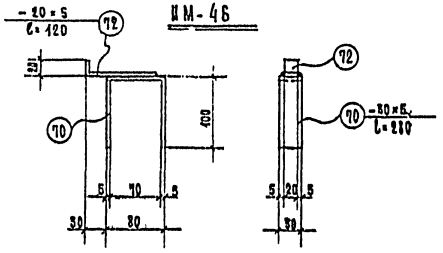

Спецификация металла на 1 штуку каждой марки.

Марка	№ поз	Профиль	Длина мм	Кол. шт.	Вес в кг. Одной позиц.	Вес в кг. Всех позиц.	Вес в кг. Марки	Прим.
ИМ-39	64	-40×3	2350	1	2.2	2.2	2.2	
ИМ-40	65	-40×3	4050	1	3.8	3.8	3.8	
ИМ-41	66	-30×5	430	1	0.6	0.6	0.6	
ИМ-42	67	-30×5	410	1	0.43	0.43	0.13	
ИМ-43	68	-30×5	260	1	0.3	0.3	0.3	
ИМ-44	67	-30×5	410	1	0.13	0.13	0.37	
	69	-30×5	200	1	0.24	0.24		
ИМ-45	70	-30×5	280	1	0.34	0.34	0.4	
	71	-20×5	280	1	0.06	0.06		
ИМ-46	70	-30×5	280	1	0.33	0.3	0.4	
	72	-20×5	120	1	0.09	0.1		

ЦНИИЭП лечебно-курортных зданий	1968	Профилакторий на 200 мест	ИМ-39, ИМ-40, ИМ-41, ИМ-42, ИМ-43, ИМ-44, ИМ-45, ИМ-46. Элементы крепления перегородок.	Типовой проект 254-3-6	Альбом III часть 3	Лист 14

Арх. проектная мастерская: Черняевский, Кожинир
Гл. арх. пр-ля: Шубалова
Гл. инж. мастерской: Рухоз на
Гл. инж. пр-ля: Дубинская
Ст. инж.: Гусева
Исполнил: Панова
Проверил: Малявчев

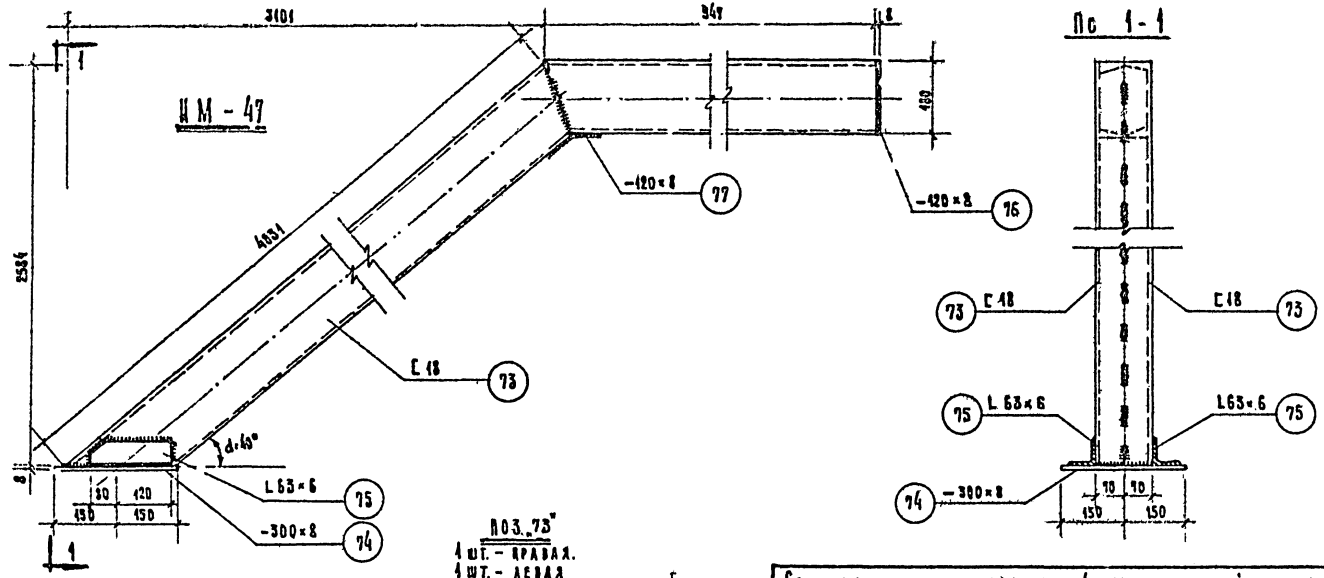

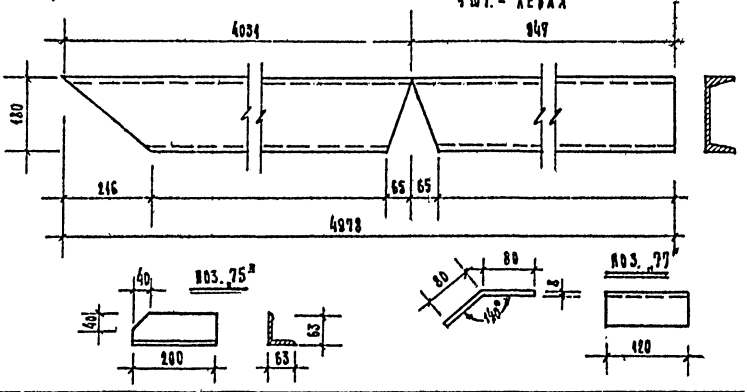

Спецификация металла на 1 штуку каждой марки							
Марка	№ поз.	Профиль	Длина мм	Кол шт	Вес кг		
					Одной позиции	Всех поз.	Марки
ИМ-47	73	Е 18	4978	2	81,3	162,6	172,96
	74	-300×8	300	1	5,66	5,7	
	75	L 63×6	200	2	1,14	2,3	
	76	-120×8	160	1	1,21	1,2	
	77	-120×8	160	1	1,21	1,2	

Примечания:

1. Материал изделия сталь ст. 3
2. Все сварные швы h=6 мм
3. Размеры в миллиметрах

1968	Профилактории на 200 мест	ИМ - 47 Элемент наружной лестницы.	Типовой проект 254-3-6	Альбом III часть 3	Лист 15

Арх. проектная маст. 4 | Чернявский | Кодмир | Шувалова | Дубинская | Гусева | Баннова | Наланичев | Пиоберна

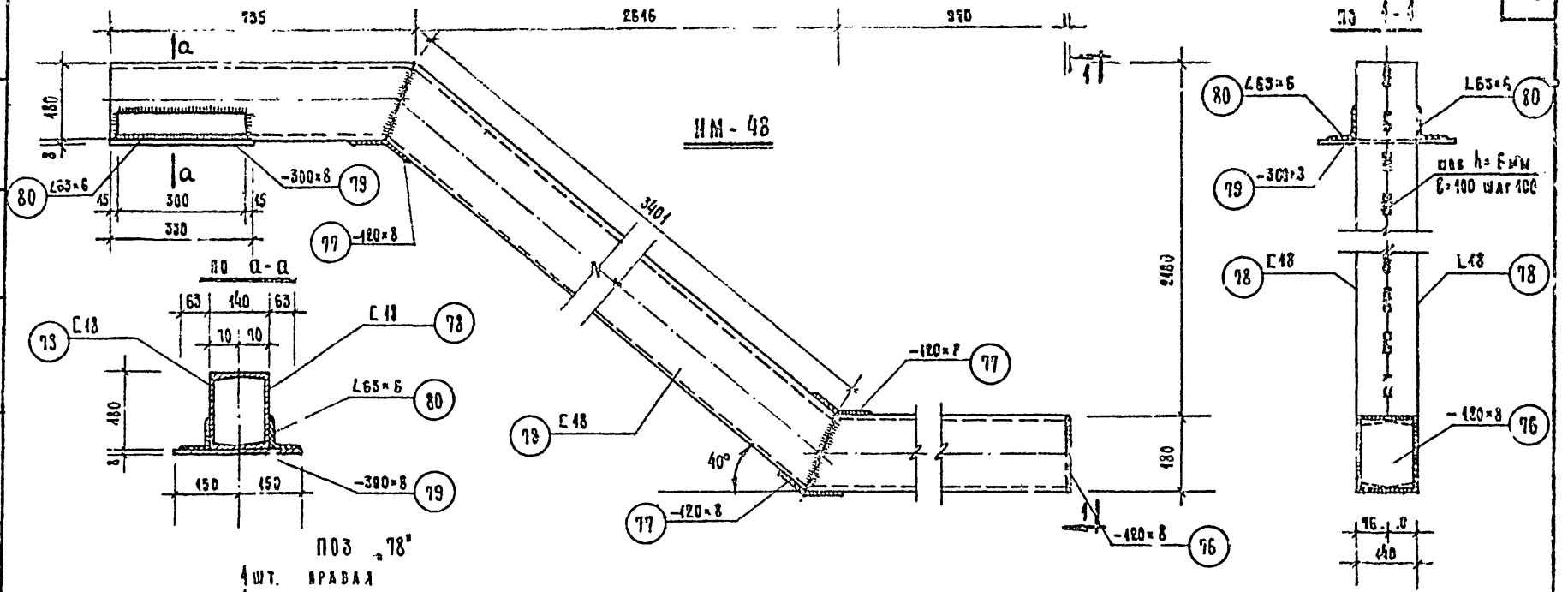

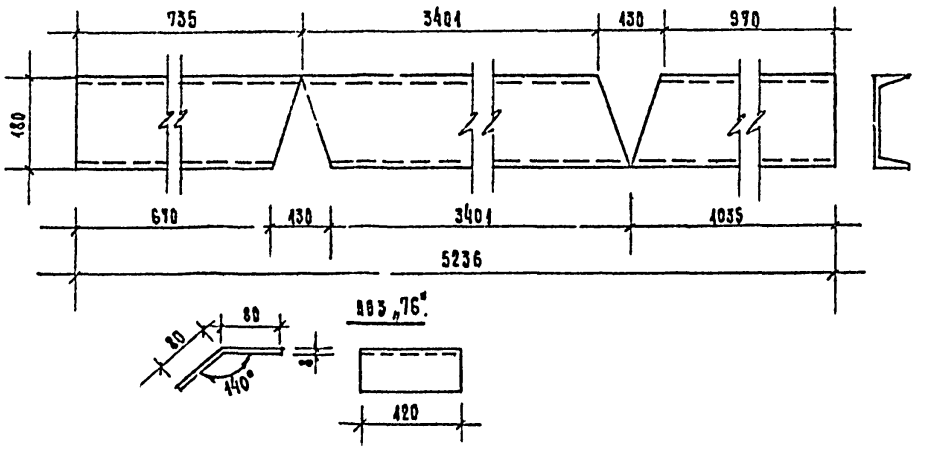

Спецификация металла на 1 штуку каждой марки.							
Марка	№ поз	Профиль	Длина мм	Кол. шт.	Вес кг. Одной поз.	Вес кг. Всех поз.	Марки
ИМ-48	78	⊏18	5236	2	85,4	170,8	185,31
	79	-300×8	330	1	6,23	6,23	
	80	∠63×6	300	2	1,72	3,44	
	77	-120×8	160	3	1,21	3,63	
	76	-120×8	160	1	1,21	1,21	

Примечания

1. Материал изделия — Сталь 3.
2. Все сварные швы h=6мм.
3. Размеры в миллиметрах.
4. Позицию 77 см. лист 15

1968	Профилакторий на 200 мест	ИМ-48. Элемент наружной лестницы.	Типовой проект 254-3-6	Альбом III часть 3	Лист 16

ШИНКЭП Лечебно-курортных зданий. Арх. проектная маст. № 4

Руков. маст.	Черняевский	Кодмир
Гл. инж. маст.		
Гл. арх. пр-та	Шувалова	
Гл. инж. пр-та	Дубинская	
Ст. инженер	Гусева	
Исполнит.	Блинова	
Проверил	Маланичев	

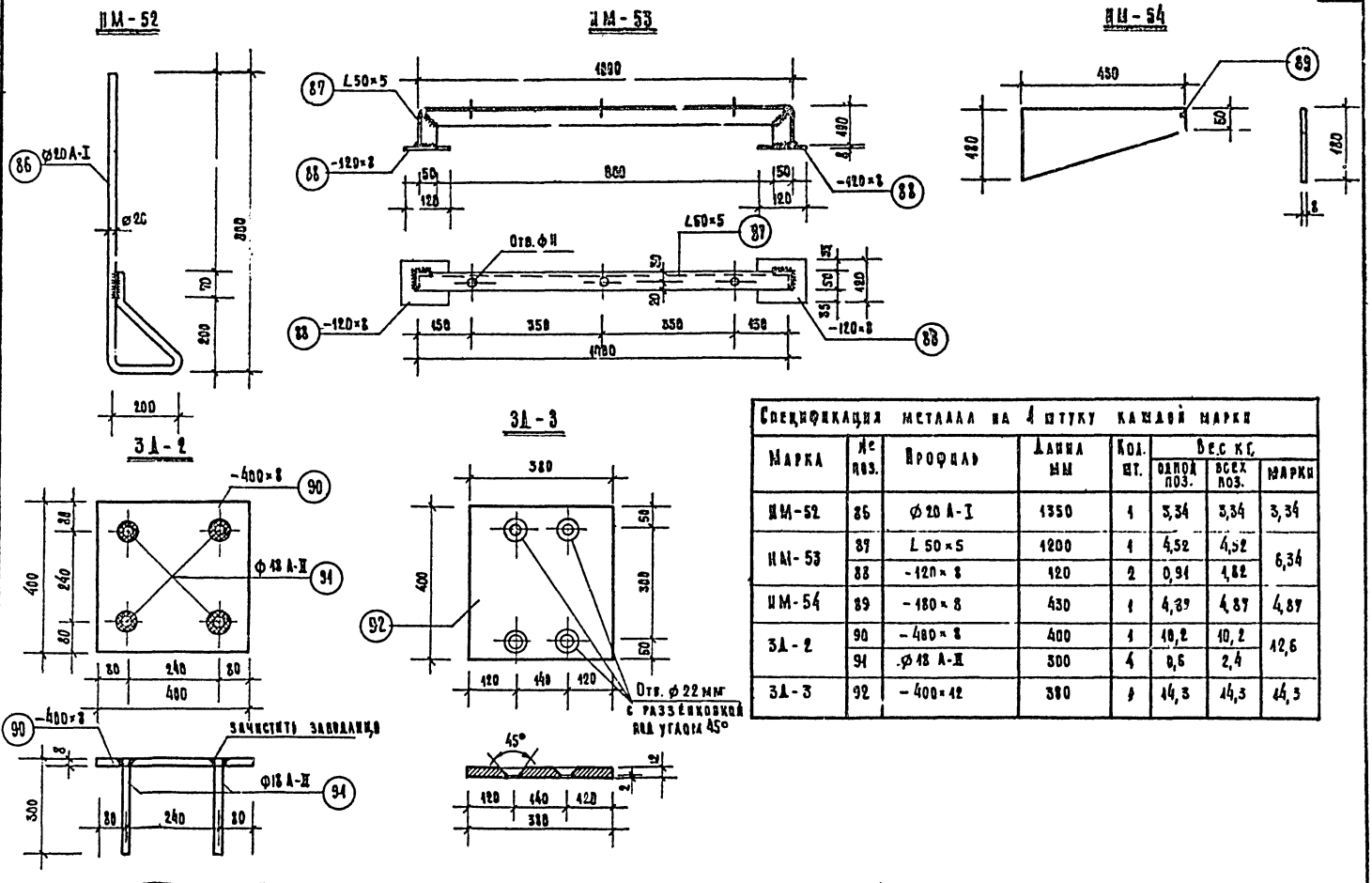

Спецификация металла на 1 штуку каждой марки							
Марка	№ поз.	Профиль	Длина мм	Кол. шт.	Вес кг. одной поз.	Вес кг. всех поз.	Вес кг. марки
ИМ-52	86	Ø20 А-I	1350	1	3,34	3,34	3,34
ИМ-53	87	L 50×5	1200	1	4,52	4,52	6,34
	88	-120×8	120	2	0,91	1,82	
ИМ-54	89	-180×8	430	1	4,87	4,87	4,87
ЗД-2	90	-400×8	400	1	10,2	10,2	12,6
	91	Ø18 А-II	300	4	0,6	2,4	
ЗД-3	92	-400×12	380	1	14,3	14,3	14,3

1968	Профилакторий на 200 мест	ИМ-52; ИМ-53; ИМ-54; ЗД-2; ЗД-3 Элементы наружной лестницы.	Типовой проект 254-3-6	Альбом III часть 3	Лист 18

ЦНИИЭП лечебно-курортных зданий
Арх. проектная маст. №4
Рук. мастер. Чернявский
Гл. инж. маст. Коднир
Гл. арх. пр-та Шубалова
Гл. инж. пр. Дубинская
Ст. инжен. Гусева
Исполнит. Блинова
Проверил Маланичев

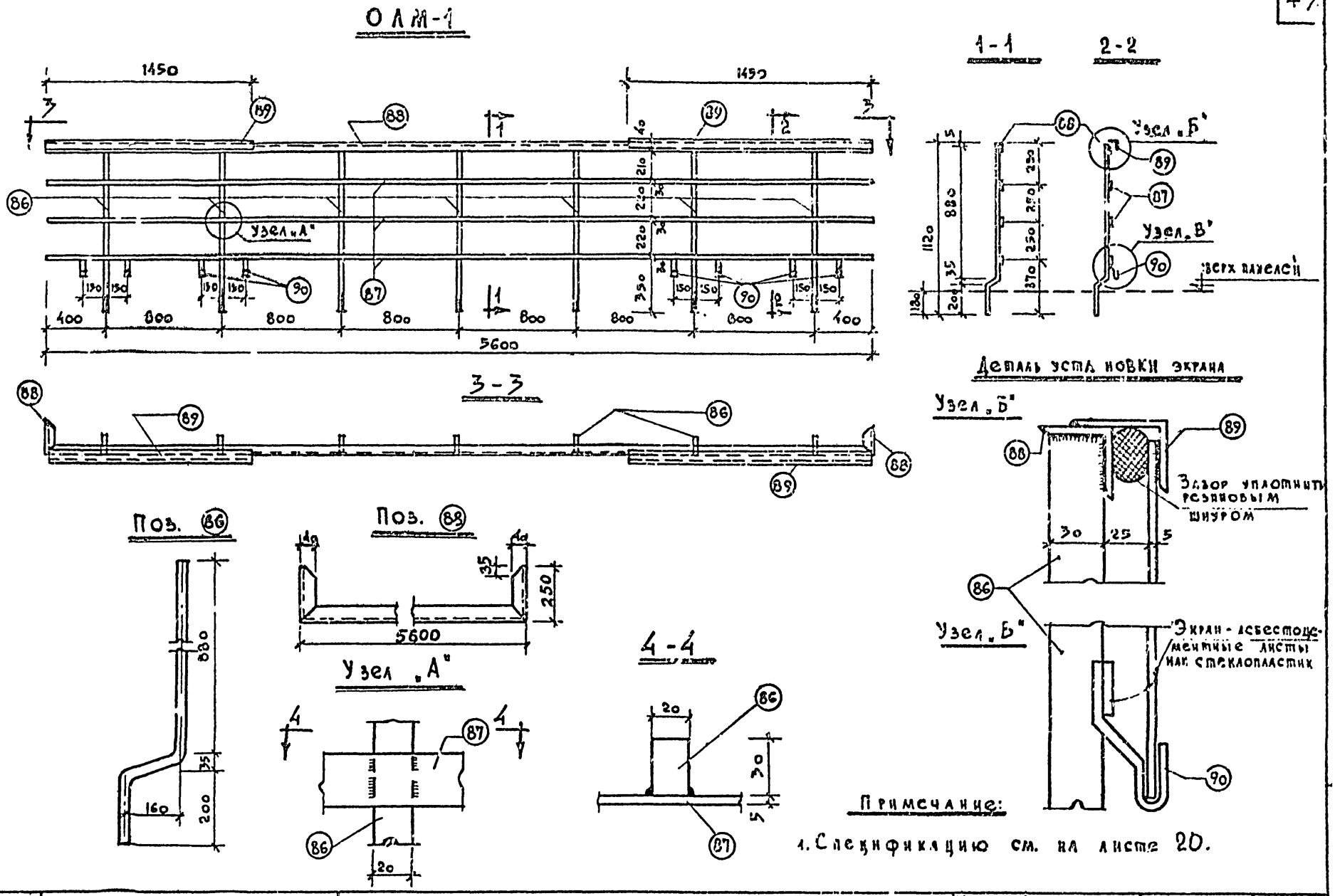

Примечание:

1. Спецификацию см. на листе 20.

1968	Профилакторий на 200 мест	Ограждение ОЛМ-1	Типовой проект 254-3-6	Альбом III Часть 3	Лист 19

Арх. проектная мастерск. №4 | Чернявский | Кодинр | Шубакова | Дубинская | Гусева | Зиновьева | Блинова | Проверил

Гл. инж. АПМ | Гл. инж. ПР-ТА | Гл. инж. ПР-ТА | Ст. инж. | Исполнит.

Ленинград. Курортный зданий

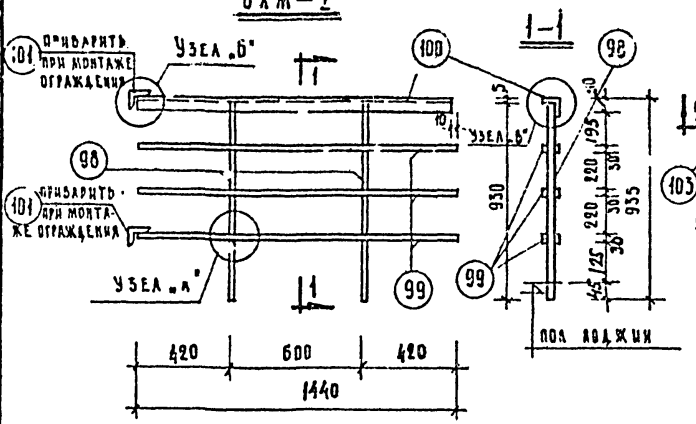

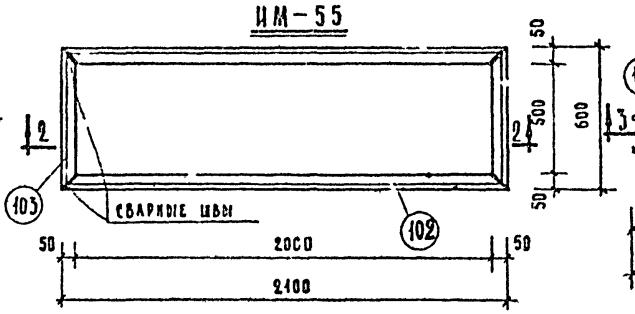

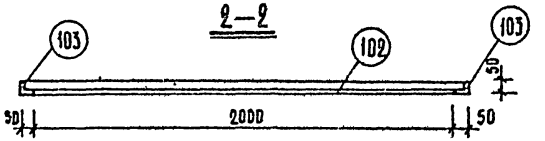

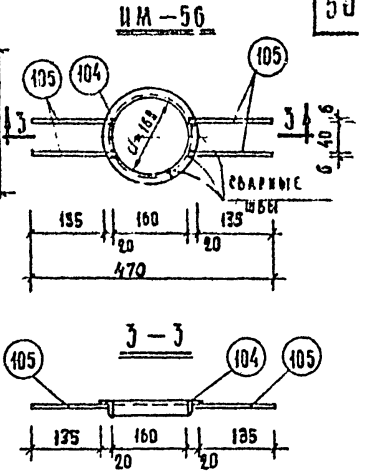

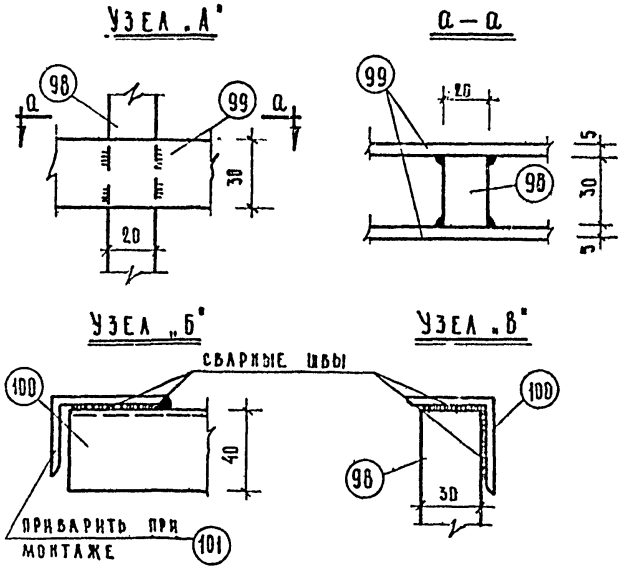

Спецификация металла

Марка	N поз.	Профиль	Длина мм.	Колич. шт.	Общая длина м	Вес 1 п. м кг	Общий вес кг	Вес марки кг
ОАМ-1	93	□ 20 × 30	1290	7	9.03	4.71	42.56	84.56
	94	— 30 × 5	5600	3	16.80	1.18	19.83	
	95	∠ 40 × 4	6100	1	6.10	2.42	14.76	
	96	∠ 50 × 32 × 3	1450	2	2.90	1.90	5.51	
	97	— 30 × 5	200	8	1.60	1.18	1.90	
ОАМ-2	98	□ 20 × 30	930	2	1.86	4.71	8.76	10.74
	99	— 30 × 5	1440	3	4.32	1.18	5.02	
	100	∠ 40 × 4	1430	1	1.43	1.90	2.73	
	101	∠ 56 × 36 × 4	40	2	0.80	2.81	0.23	
ИМ-55	102	∠ 50 × 3	2100	2	4.20	2.32	9.76	12.53
	103	∠ 50 × 3	600	2	1.20	2.32	2.77	
ИМ-56	104	∠ 20 × 4	500	1	0.50	0.89	0.45	0.57
	105	⌀ 6 А I	150	4	0.60	0.222	0.12	

1968	Профилакторий на 200 мест	Ограждение ОАМ-2 ИМ-55, ИМ-56.	Типовой проект 254-3-6	Альбом III часть 3	Лист 20

ЦНИИЭП лечебно-курортных зданий. Арх. проектная маст. 4 | Рукоб. маст. Черняевский | Гл. инж. маст. Коднир | Гл. арх. пр-та Шубалова | Гл. инж. пр-та Дубинская | Ст. инж. Гусева | Исполн. ст. Зиновьева | Проверил Блинова | Копиров. Юдаков

Монтажная схема вешалки гардероб ВШ-1 и ВШ-2

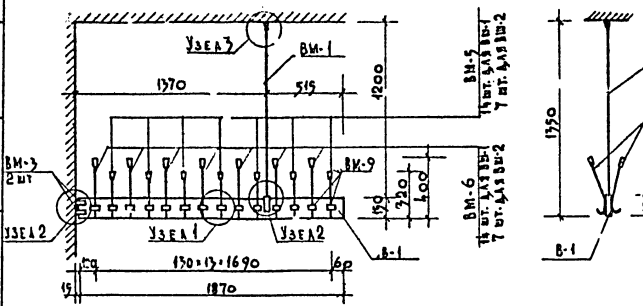

Узел 1

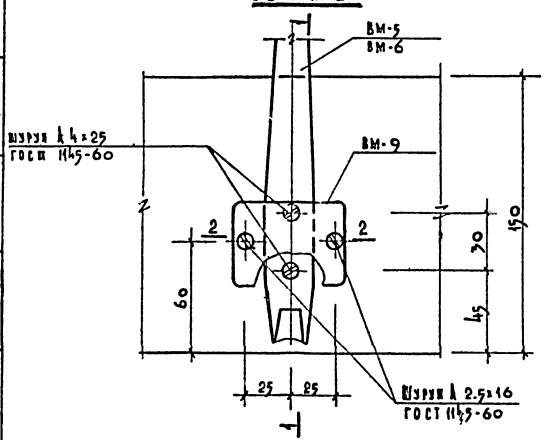

Узел 2

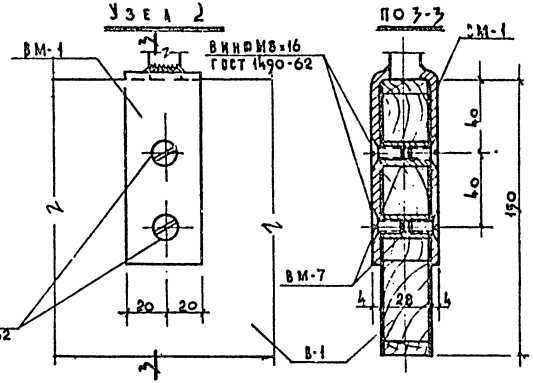

По 3-3

По 1-1

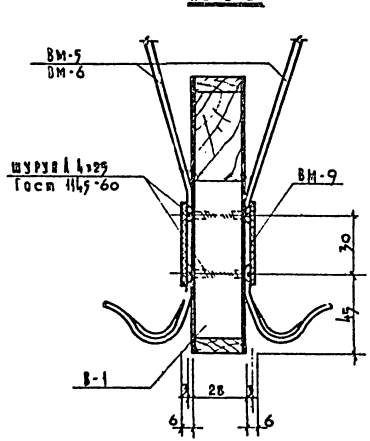

По 2-2

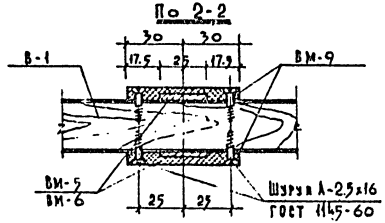

Примечание

1. Вешалку гардероба ВШ-2 изготавливать с односторонним расположением крючков ВМ-3 и ВМ-4.
2. Узлы 3 и 4 и спецификацию материалов см. лист 22.
3. Изделия с ВМ-1 по ВМ-9 и В-1 см. листы 23 и 24.
4. Все размеры в мм.

1968	Профилакторий на 200 мест.	Вешалка гардероба ВШ-1; ВШ-2 Монтажная схема. Узлы 1 и 2.	Типовой проект 254-3-6	Альбом III Часть 3	Лист 21

Арх. проектная мастерская ЦНИИЭПграждан. зданий
Черняевский Кошир
Шувалова
Дубинская Гусева
Малаинчев Шувалова

Узел „3"

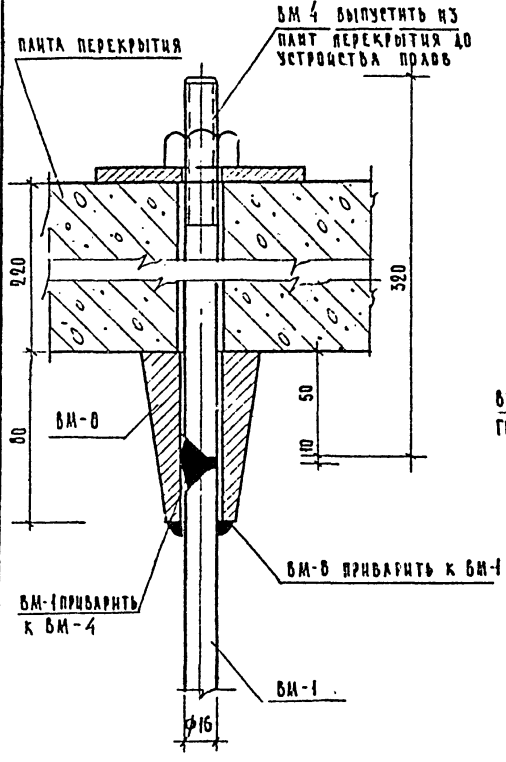

Узел „4"

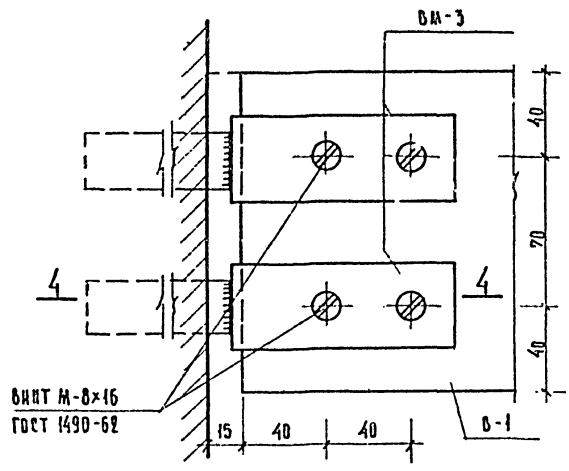

по 4 – 4

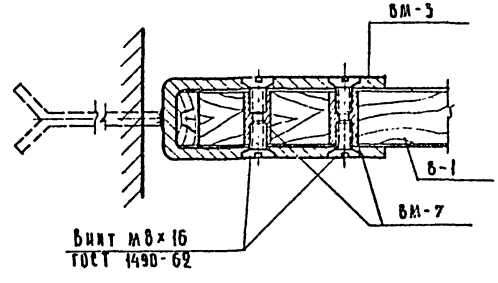

Спецификация материалов на одну марку

N N п/п	Марка элемента N поз.	Кол-во шт.	Вес кг /об'ем м³/ одного элем.	Вес кг /об'ем м³/ всех
ВШ-1	ВМ-1	1	2.08 кг	2.08 кг
	ВМ-3	2	0.498 кг	0.997 кг
	ВМ-4	1	0.836 кг	0.836 кг
	ВМ-5	14	0.31 кг	4.34 кг
	ВМ-6	14	0.27 кг	3.64 кг
	ВМ-7	6	0.033 кг	0.198 кг
	ВМ-8	1	1.22 кг	0.31 кг
	ВМ-9 ОРГСТЕКЛО	28	0.03 кг	0.84 кг
	ВИНТ М8×16 ГОСТ 1490-62	12	0.007 кг	0.084 кг
	ШУРУП А 4×25 ГОСТ 1145-60	56	0,0023 кг	0.13 кг
	ШУРУП А 2.5×16 ГОСТ 1145-60	56	0.0005 кг	0.028 кг
	Итого стали			14.1 кг
	В-1 СТОЛЯРНАЯ ПЛИТА	1	0,008 м³	0.008 м³
ВШ-2	ВМ-1	1	2.08 кг	2.08 кг
	ВМ-3	2	0.498 кг	0.997 кг
	ВМ-4	1	0.836 кг	0.836 кг
	ВМ-5	7	0.31 кг	2.17 кг
	ВМ-6	7	0.27 кг	1.82 кг
	ВМ-7	6	0.033 кг	0.198 кг
	ВМ-8	1	1.22 кг	0.31 кг
	ВМ-9 ОРГСТЕКЛО	14	0.03 кг	0.42 кг
	ВИНТ М8×16 ГОСТ 1490-62	12	0.007 кг	0.084 кг
	ШУРУП А 4×25 ГОСТ 1145-60	28	0.0023 кг	0.065 кг
	ШУРУП А 2,5×16 ГОСТ 1145-60	28	0.0005 кг	0.014 кг
	Итого стали			9.31 кг
	В-1 СТОЛЯРНАЯ ПЛИТА	1	0.008 м³	0.008 м³

Примечание

1. Местоположение узлов см. лист. 21
2. Все размеры в миллиметрах.

1968	Профилакторий на 200 мест	Вешалки гардероба ВШ-1; ВШ-2 Узлы „3", „4". Спецификация материалов	Типовой проект 254-3-6	Альбом III часть 3	Лист 22

Арх. проектная мастер. №4 — Лечебно-курортных зданий — Рук. АПМ-4 — Гл. инж. АПМ — Гл. арх. пр-та — Гл. инж. пр-та — Ст. инжен. — Исполнит. — Проверил — Копиров.

Чернявский — Кодинр — Шубалова — Дубинская — Гусева — Маланичев — Шубалова — Юдакова

ЦНИИЭП лечебно-курортных зданий
Арх. проектная мастер. №4
Рук. арх.-ист. арх. Ченяльский
Гл. инж. арх. Шубкова
Гл. инж. пр-та Дубинская
Ст. инженер Гусева
Исполнит. Малинчев
Проверил Баинова
Н. контр. Юдакова

ВМ-1

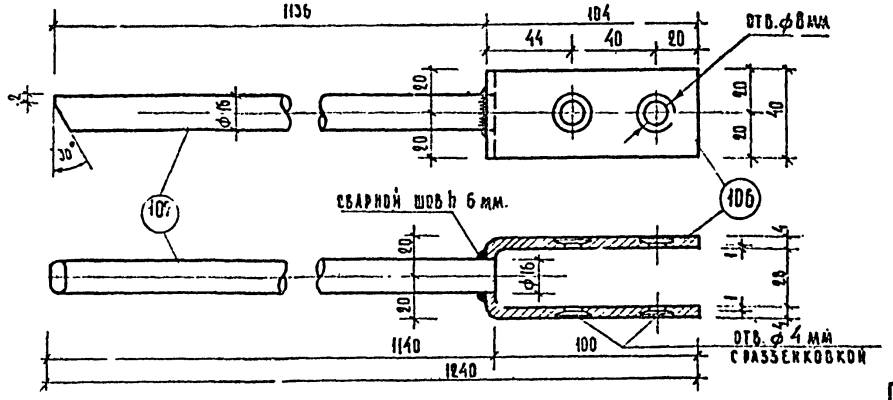

ВМ-2

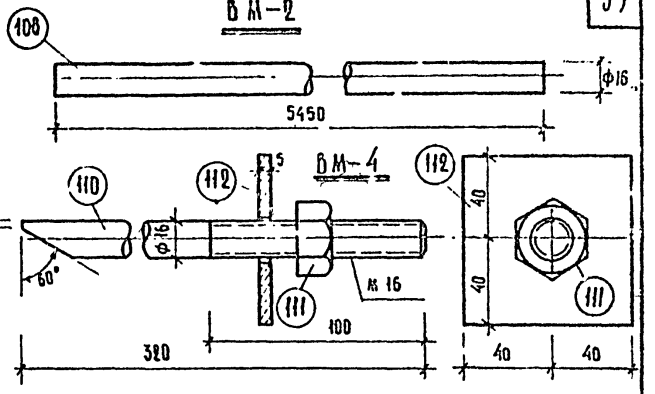

ВМ-3

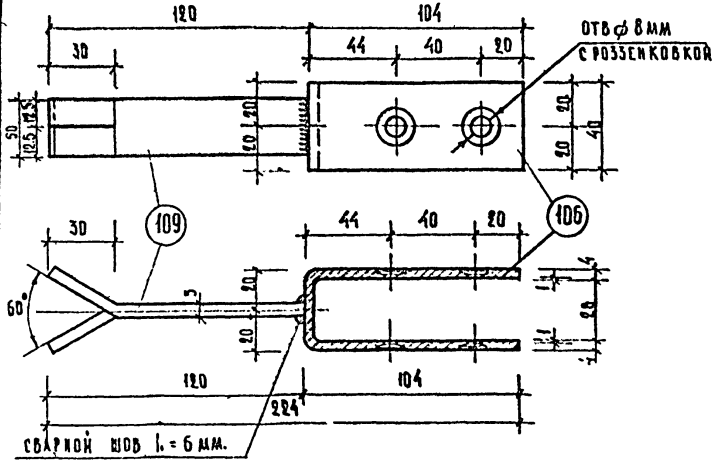

Спецификация материала на 1 штуку каждой марки

Марка	N поз	Профиль	Длина мм.	Кол. шт.	Вес кг: одной поз.	Вес кг: всех поз.	Вес кг: марки	Примечан.
ВМ-1	106	— 40×4	244	1	0.308	0.308	2.08	сталь ст-3
	107	ф 16 А-I	1140	1	1.80	1.80		— " —
ВМ-2	108	ф 16 А-I	5450	1	8.63	8.63	8.63	— " —
ВМ-3	106	— 40×4	244	1	0.308	0.38	0.498	— " —
	109	— 5×25	120	1	0.118	0.118		— " —
ВМ-4	110	ф 16 А I	320	1	0.506	0.506	0.836	— " —
	111	Гайка М 16	——	1	0.08	0.08		сталь 40
	112	Шайба — 5×80	80	1	0.25	0.25		сталь ст. 3

Примечание

1. Данный лист рассматривать совместно с листами 21, 22
2. Все размеры в миллиметрах.

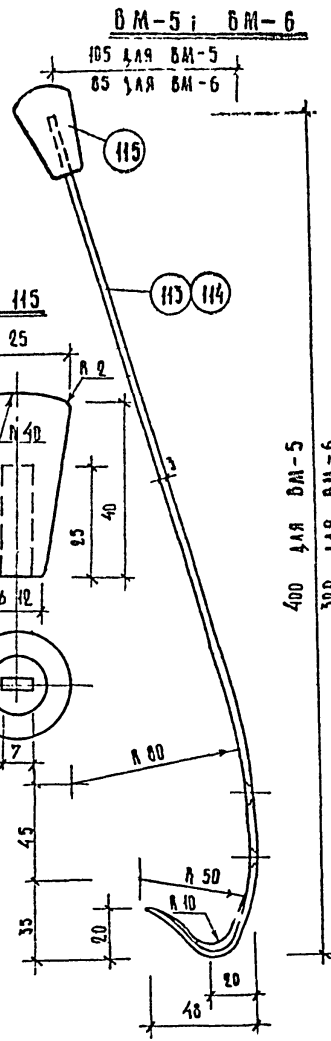

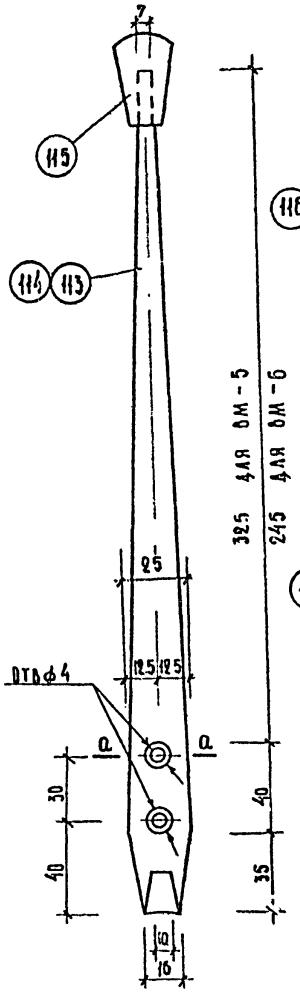

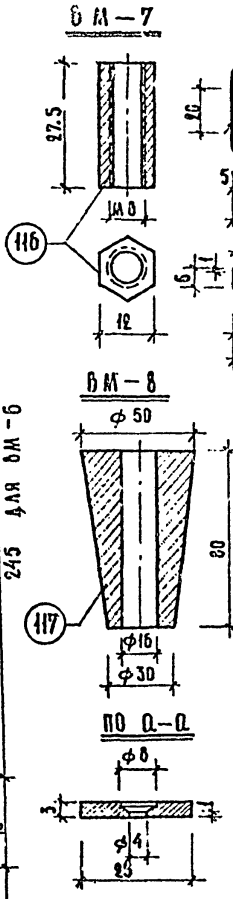

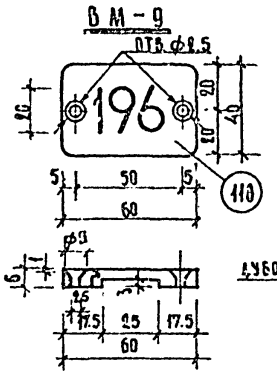

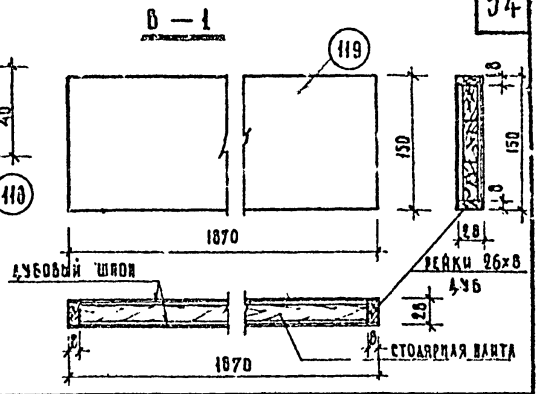

Спецификация материалов на 1 штуку каждой марки

Марка	N поз.	Профиль	Длина мм.	Кол. шт.	Вес кг / Объем м³ одной поз.	Вес кг / Объем м³ всех поз.	Марки	Примечан.
ВМ-5	113	Лента 3 х 25	460	1	0.27 кг	0.27 кг	0.31 кг	Сталь 35
	115	⌀ 25	40	1	0.04 кг	0.04 кг		Оргстекло
ВМ-6	114	Лента 3 х 25	380	1	0.23 кг	0.23 кг	0.27 кг	Сталь 35
	115	⌀ 25	40	1	0.04 кг	0.04 кг		Оргстекло
ВМ-7	116	Шестигранник 12 ГОСТ 2879-57	27.5	1	0.033 кг	0.033 кг	0.033	Сталь 40
ВМ-8	117	⌀ 25	80	1	0.31 кг	1.22 кг	1.22	Сталь Ст-3
ВМ-9	118	−40 х 6	60	1	0.03 кг	0.03 кг	0.03 кг	Оргстекло
В-1	119	150 х 20	1870	1	0.008 м³	0.008 м³	0.008 м³	Столярная плита фанерованая

Примечание

1. Данный лист рассматривать совместно с листами 21, 22
2. Все размеры в миллиметрах.

1968	Профилакторий на 200 мест	Вешалка гардероба ВШ-1; ВШ-2 Детали ВМ-5, ВМ-6, ВМ-7, ВМ-8, ВМ-9 ; В-1.	Типовой проект 254-3-6	Альбом III часть 3	Лист 24	

Цитиэп — Архитектурно-проектная мастерская №4 — Лечебно-курортных зданий

Рук. арх. Черняевский; Гл. инж. проекта Кабиляр; Гл. арх. пр-та Шубникова; Гл. инж. пр-та Дубинская; Ст. инж. Гусева; Инж.-констр. Малаховец; Проверил Шувалова; Копировал Щукина

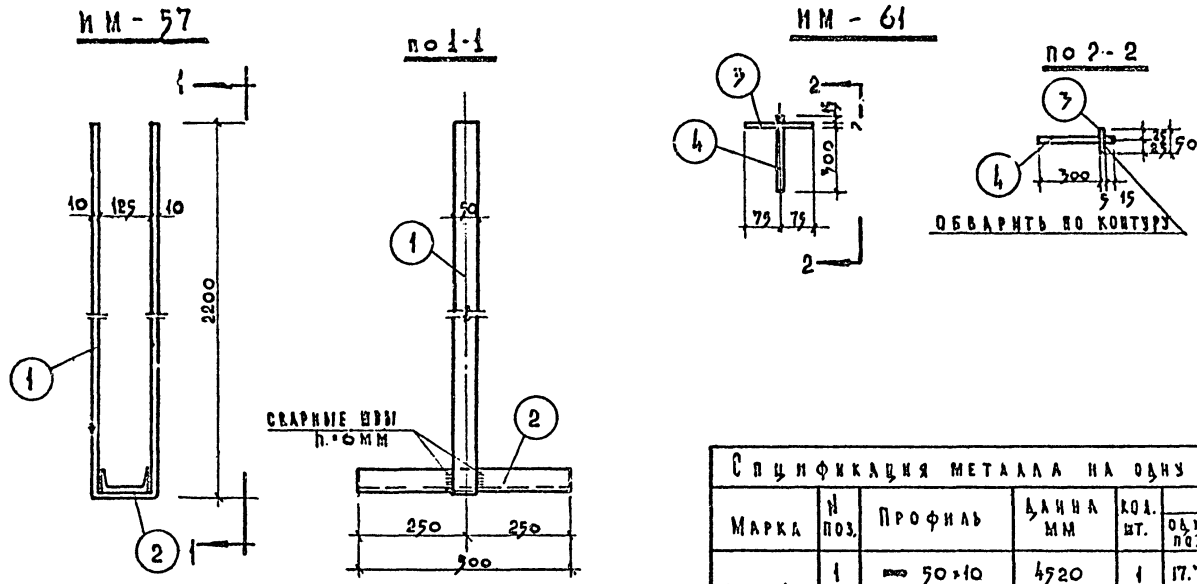

Спецификация металла на одну марку							
Марка	N поз.	Профиль	Длина мм	Кол. шт.	Вес кг		
					одной поз.	всех поз.	марки
ИМ-57	1	▬ 50×10	4520	1	17.72	17.72	22.92
	2	[N12	500	1	5.20	5.20	
ИМ-61	3	▬ 50×5	150	1	0.3	0.3	0.50
	4	ф10 AI	320	1	0.2	0.2	

1968	Профилакторий на 200 мест.	Анкеры ИМ-57; ИМ-61 к варианту решения фасадов с балконами.	Типовой проект 254-3-6	Альбом III часть 3	Лист 95

ЦНИИЭП курортных зданий. Арх. проектная маст. 4. Гук. маст. Черняевский. Гл. инж. маст. Кодинер. Гл. арх. пр-та Шувалова. Гл. инж. пр-та Дубинская. Ст. инж. Гусева. Исполнит. Баинова. Проверил Маланичев.

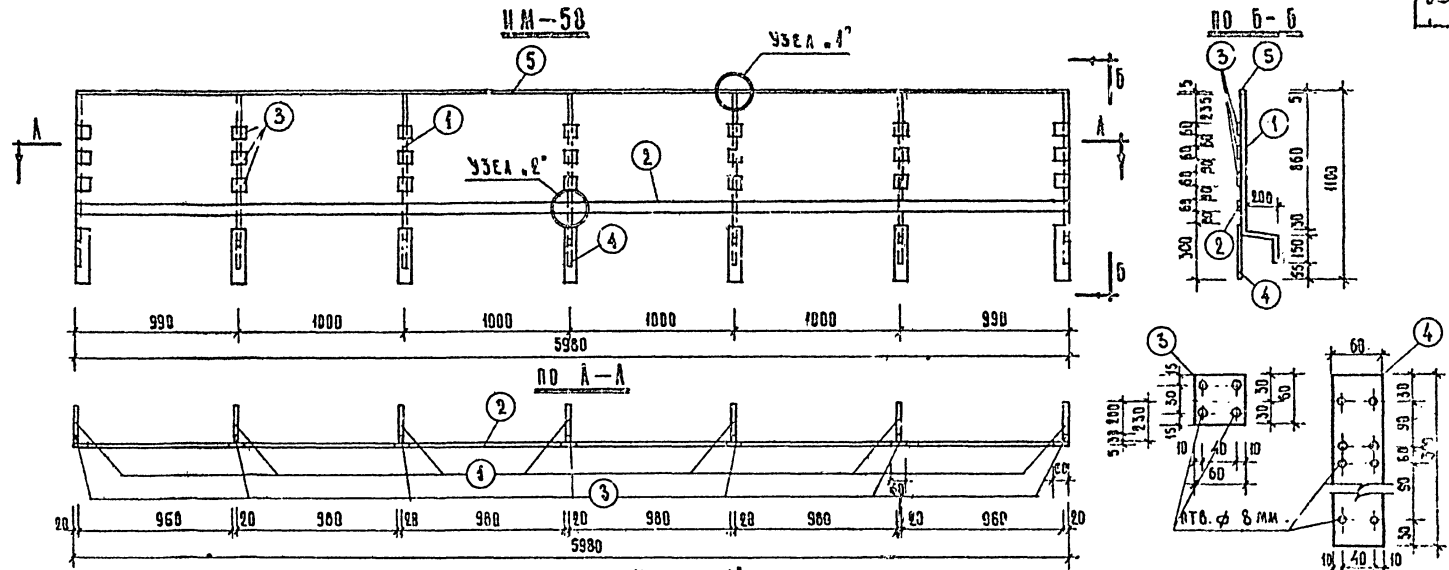

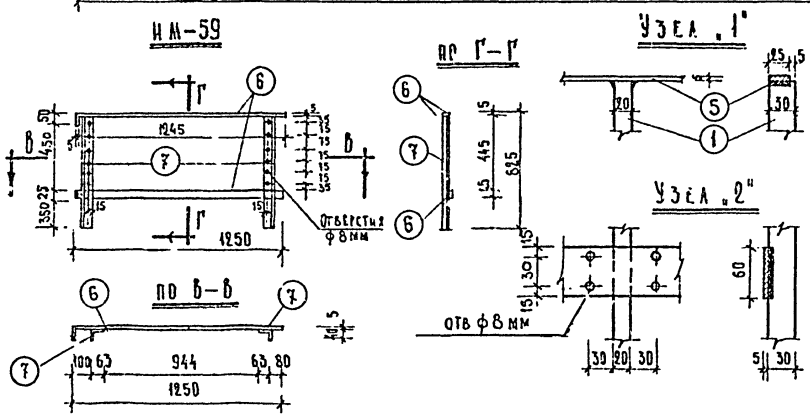

СПЕЦИФИКАЦИЯ МЕТАЛЛА								
МАРКА ИЗДЕЛИЯ	N N ПОЗ.	ПРОФИЛЬ ММ	ДЛИНА ММ	КОЛ. ШТ.	ОБЩАЯ ДЛИНА М	ВЕС 1 П.М КГ	ОБЩИЙ ВЕС КГ	ВЕС МАРКИ КГ.
ИМ 58	1	□ 20×30	1210	7	8.47	4.71	39.89	68.52
	2	– 60×5	5980	1	5.96	2.36	14.16	
	3	– 60×5	60	21	1.26	2.36	2.97	
	4	– 60×5	300	7	2.38	2.36	5.62	
	5	– 25×5	5980	1	5.98	0.98	5.88	
ИМ 59	6	– 25×5	1300	2	2.60	0.98	2.54	9.02
	7	L 63×40×5	820	2	1.64	3.91	6.48	

1. Материал изделий – сталь СТ-3
2. Сварные швы толщиной – 5 мм
3. Ограждение окрасить пентафталевой эмалью ПФ-68 (черная)

1968	Профилакторий на 200 мест	Элементы ограждения балконов ИМ-58; ИМ-59 к варианту решения фасадов с балконами.	Типовой проект 254-3-6	Альбом III часть 3	Лист 26

ЦНИИЭП лечебно-курортных зданий
Арх. проектная маст. 4
Рукоб. маст. Чернявский
Гл. инж. маст. Коднир
Гл. арх. пр-та Шувалова
Гл. инж. пр-та Дубинская
Ст. инж. Гусева
Исполнит Баннова
Проверил Маланичев
Копиров. Юдакова

ИМ-60

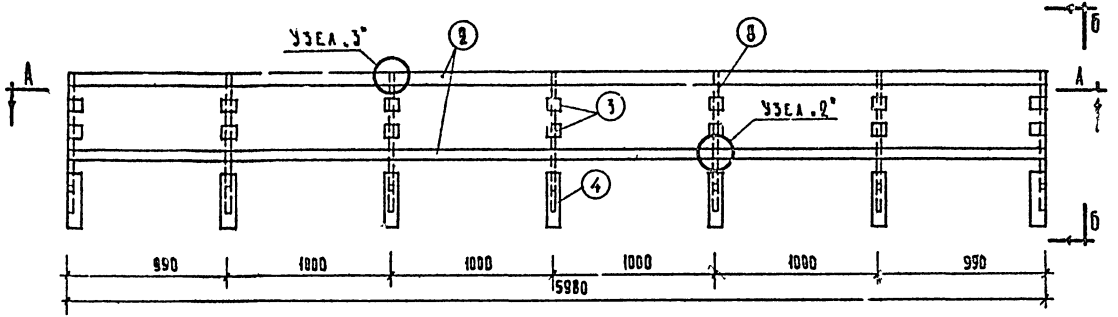

По А-А

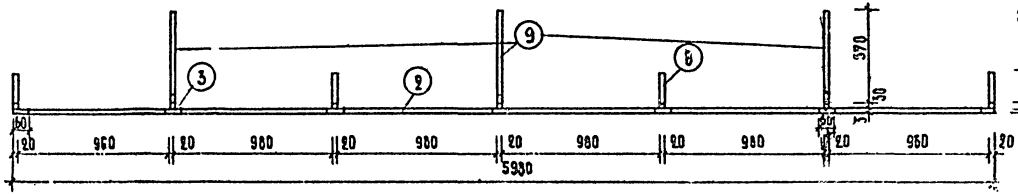

По Б-Б

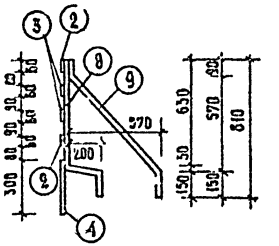

Узел „3"

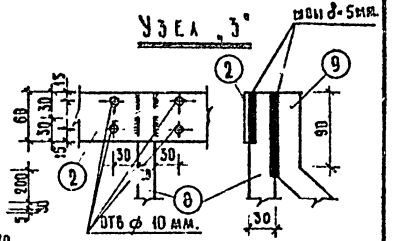

Спецификация металла

Марка изделия	№№ позиц	Профиль мм	Длина мм	Кол. шт.	Общая длина м.	Вес 1 м. кг	Общий вес кг	Вес марки кг
ИМ-60	2	60×5	5980	2	12.00	2.36	28.32	82.92
	3	60×5	60	14	0.84	2.36	1.98	
	4	60×5	300	7	2.38	2.36	5.62	
	8	20×30	980	7	6.87	4.71	32.30	
	9	20×30	1040	3	3.12	4.71	14.70	

Примечания:

1. Материал изделия – сталь Ст-3
2. Сварные швы толщиной 5 мм
3. Узел „2" см. лист 26
4. Деталь крепления деревянных досок к элементам ограждения балконов см. на листе АС-83 Альбом I
5. Окраску изделий ИМ-60 производить пентафталевой эмалью для наружных работ марки ПФ-68.

1968	Профилакторий на 200 мест	Элемент ограждения балконов ИМ-60 к варианту решения фасадов с балконами.	Типовой проект 254-3-6	Альбом III часть 3	Лист 27

Щипцовые курортных зданий

Арх. проектная мастерская: Черняевский, Кодинир, Шубалова, Губинская, Гусева, Тимохина, Бакнорф, Юдакова

Исполнит.: Тимохина

Проверил: Юдакова

Копиров.: Юдакова

Инв. № подл. | Подп. и дата | Взам. инв. № | Инв. № дубл. | Подп. и дата

Ограждение ОМ-1

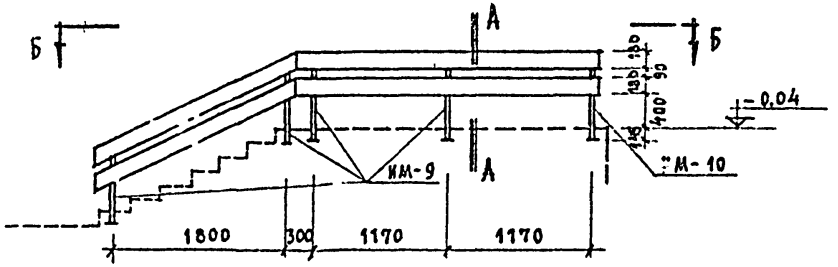

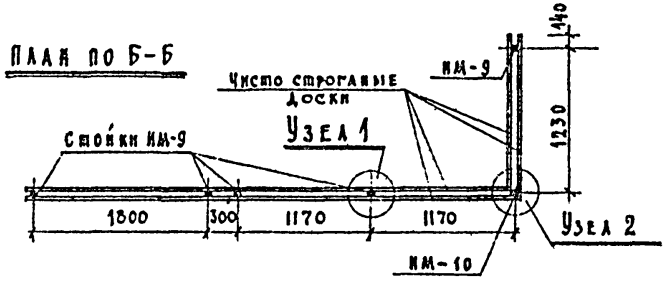

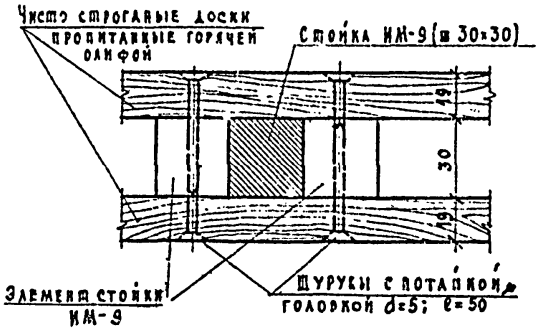

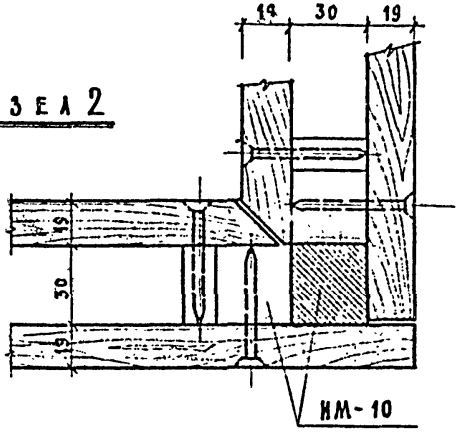

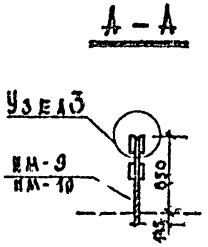

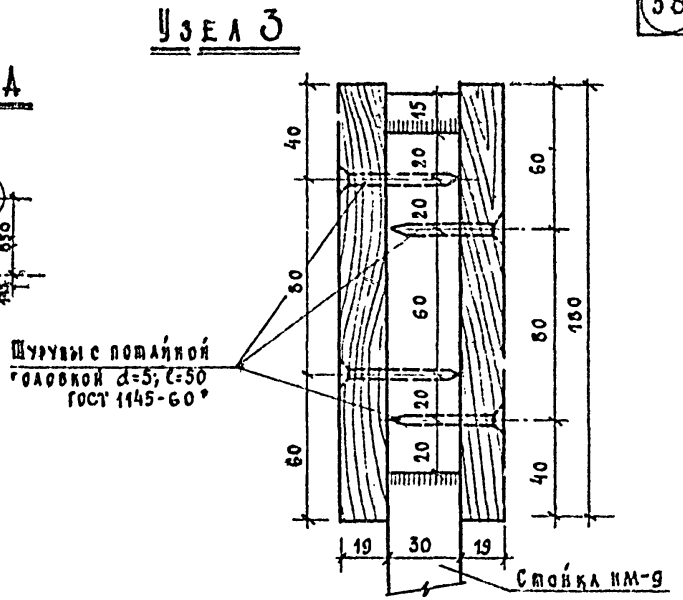

Спецификация

Марка изделия	Марка элемента	Сечение мм	Длина мм	Кол-во	Вес 1 элем кг.	Вес всех элем. кг.	Об'ем древесины на изделие м³
ОМ-1	ИМ-9	30×30	990	5	10,7	53,5	—
	ИМ-10	30×30	990	1	12,3	12,3	—
	Шурупы	d=5	50	28	—	0,28	—
	Доски	19×180	25600	—	—	—	0,09

Общий вес стали — 66,05 кг

Стойки ИМ-9 и ИМ-10 см. часть 3 лист 6

1968	Профилакторий на 200 мест	Ограждение ОМ-1	Типовой проект 254-3-6	Альбом III часть 3	Лист 28

Лечебно курортных зданий

Арх. проектная маст. №4

Рук. АИМ-4 Черняевский | Гл. инж. АПМ Кодинр | Гл. арх. пр-та Шувалова | Гл. инж. пр-та Дубинская | Ст. инж. Гусева | Исполнит. Баинова | Проверил Дубинская

Отпечатано
в Новосибирском филиале ЦИТП
630064 г. Новосибирск пр. Карла Маркса 1
Выдано в печать: „16" февраля 1976 г.
Заказ 345 Тираж 200
Цена I руб.77 коп.

gost.e-ecolog.ru