Исключён
Приказ 11/85

ТИПОВОЙ ПРОЕКТ
254-3-6

ПРОФИЛАКТОРИЙ НА 200 МЕСТ

ДЛЯ РАЙОНОВ II и III СТРОИТЕЛЬНО-КЛИМАТИЧЕСКИХ ЗОН С РАСЧЕТНОЙ ТЕМПЕРАТУРОЙ -20, -25, -30°С
/СО СТЕНАМИ ИЗ КИРПИЧА/

АЛЬБОМ II

ИНЖЕНЕРНОЕ ОБОРУДОВАНИЕ

/ТЕХНОЛОГИЧЕСКАЯ, САНИТАРНО-ТЕХНИЧЕСКАЯ И ЭЛЕКТРО-ТЕХНИЧЕСКАЯ ЧАСТИ, СЛАБОТОЧНЫЕ УСТРОЙСТВА, ХОЛОДИЛЬНОЕ ОБОРУДОВАНИЕ И КИНОФИКАЦИЯ/

ИНВ. № 2929

ЦЕНТРАЛЬНЫЙ ИНСТИТУТ ТИПОВЫХ ПРОЕКТОВ
МОСКВА

Проект скорректирован в 1973г согласно письму Госгражданстроя №4-558 от 2.04.1972г (произведена замена отмененных госстов; серий и альбомов изделий на действующие, заменено оборудование столовой)
Номерам листов, в которых произведена корректировка присвоен индекс „И"

Гл. Арх. пр-та
11.04.73г. /Лавров/

gost.e-ecolog.ru

Содержание альбома

№№ п/п	Наименование чертежей	Шифр листа	№№ страниц
1	Титульный лист	1	1
2	Содержание альбома	2и-4и	2-4
	Перечень чертежей ОВ		
3	Пояснения к проекту и таблицы. Перечень чертежей ОВ.	ОВ-1и	5
4	Экспликация вентиляционного оборудования. Условные обозначений. А внутренних температур и вентобменов по помещениям	ОВ-2	6
5	Спецификац... материалов и оборудования по отоплению и вентиляции. Комплектовочная ведомость на радиаторы „М-140"	ОВ-3	7
6	План подвала и технического подполья в осях 1-10	ОВ-4	8
7	План подвала и технического подполья в осях 10-15	ОВ-5и	9
8	План 1го этажа в осях 1-10	ОВ-6	10
9	План 1го этажа в осях 10-15	ОВ-7и	11
10	План 2го-4го этажей в осях 1-10	ОВ-8	12
11	План 2го этажа в осях 10-15. Крепление калорифера КМБ-2 к стене	ОВ-9и	13
12	План 5го этажа в осях 1-10	ОВ-10	14
13	План кровли. План и разрезы 1-1, 2-2 вентКамеры в осях 2-3		
	План и разрезы 3-3; 4-4 вентКамеры в осях 8-9	ОВ-11и	15
14	Схема отопления ст.1÷8, ст. 26÷35	ОВ-12	16
15	Схема отопления ст 9÷25	ОВ-13	17
16	Схемы вентиляции „П-1", „П-2", „П-3", „П-4", „П-5".	ОВ-14и	18
17	Схемы вентиляции „В-1", „В-2", „В-3", „В-4", „В-5", „В-6".	ОВ-15и	19
18	Схема и спецификация на теплоснабжение калориферов. Кольцевой воздуховод над плитой. Подставка под калорифер КМС	ОВ-16и	20
19	Узел управления с элеватором t°=150°-70°C	ОВ-17и	21
20	Узел управления без элеватора t°= 95°-70°C	ОВ-18и	22
21	Приточная камера систем „П-1", „П-2". План. Разрез 1-1. Разрез 2-2. Разрез 3-3. Спецификация	ОВ-19и	23
22	Приточная камера систем „П-3", „П-4". План. Разрез 1-1; Разрез 2-2. Разрез 3-3. Спецификация.	ОВ-20	24
23	Ячейка шумоглушителя ВООП. Общий вид и детали	ОВ-21	25
24	Ячейка шумоглушителя ВООП. Детали	ОВ-22	26
25	Ячейка шумоглушителя. Общий вид и детали (ВО20)	ОВ-23	27
26	Ячейка шумоглушителя. Общий вид и детали (ВО64)	ОВ-24	28
	Перечень чертежей ВК		
27	Перечень чертежей ВК. Эскиз плана. Пояснительная записка. Основные показатели по проекту. Условные обозначения	ВК-1и	29
28	Спецификация материалов.	ВК-2и	30
29	План подвала и технического подполья в осях 1-10	ВК-3	31
30	План подвала в осях 10-15	ВК-4	32
31	План 1этажа в осях 1-10	ВК-5	33
32	План 1этажа в осях 10-15	ВК-6и	34
33	План 2 этажа в осях 1-10	ВК-7	35
34	План 2 этажа в осях 10-15. Указания по монтажу	ВК-8	36
35	План типового этажа в осях 1-10	ВК-9	37
36	План 5этажа в осях 1-10 с объединением канализационных вытяжных стояков	ВК-10	38
37	Схема водопровода холодной и горячей воды спальной группы	ВК-11и	39
38	Схема водопровода холодной и горячей воды пищеблока. Полотенцесушитель	ВК-12и	40
39	Разрезы по канализационному выпуску К-1	ВК-13	41
40	Разрезы по канализационному выпуску К-2	ВК-14	42
41	Разрезы по канализационному выпуску выпуску К-2 (продолжение).		

ГА. инж. пр-та 11.04.73г /Черышева/

1968	Профилакторий на 200 мест	Содержание альбома	Типовой проект 254-3-6	Альбом II	Лист 2и

Инв. 2925

NN п.п.	Наименование чертежей	Шифр листа	№ страниц
	объединению канализационных вытяжных стояков	ВК-15и	43
42	Разрезы по канализационному выпуску К-3	ВК-16	44
43	Разрезы по канализационному выпуску К-3 /продолжение/	ВК-17	45
44	Разрезы по дивностокам ДК-1и ДК-2		
	Гидравлический затвор	ВК-18и	46
45	Разрезы по канализационным выпускам К-4 и К-5	ВК-19и	47
46	Разрезы по канализационному выпуску К-6 и дивностоку ДК-3. Переливной бачок	ВК-20и	48

Перечень чертежей ЭО

47	Состав проекта. Пояснительная записка	ЭО-1	49
48	Спецификация на основное электрооборудование	ЭО-2и	50
49	Спецификация на основное электрооборудование	ЭО-3и	51
50	План сети электроосвещения подвала и технического подполья в осях 1-10	ЭО-4	52
51	План сети электроосвещения подвала в осях 10÷15	ЭО-5	53
52	План сети электроосвещения 1го этажа в осях 1÷10	ЭО-6	54
53	План сети электроосвещения 1го этажа в осях 10÷15	ЭО-7и	55
54	План сети электроосвещения 2го этажа в осях 1÷10	ЭО-8	56
55	План сети электроосвещения 2го этажа в осях 10÷15	ЭО-9	57
56	План сети электроосвещения типового этажа в осях 1÷10	ЭО-10	58
57	План сети электроосвещения 5го этажа в осях 1÷10	ЭО-11	59
58	План сети силового электрооборудования подвала и технического подполья в осях 1÷10	ЭО-12и	60
59	План сети силового электрооборудования подвала в осях 10÷15	ЭО-13и	61
60	План сети силового электрооборудования 1го этажа в осях 1÷10	ЭО-14	62
61	План сети силового электрооборудования 1го этажа в осях 10÷15	ЭО-15и	63
62	План сети силового электрооборудования 2го этажа в осях 10÷15	ЭО-16и	64
63	План сети силового электрооборудования и электроосвещения в осях 2-3 и 8-9	ЭО-17	65
64	Расчетная схема главной распределительной сети	ЭО-18и	66
65	Расчетная схема распределительной электросети. Щиты 1ШР; 2ШР	ЭО-19и	67
66	Расчетная схема распределительной электросети щиты 3ШР÷5ШР	ЭО-20и	68
67	Расчетно-монтажная схема распределительной электросети щиты 6ШР; 7ШР	ЭО-21	69
68	Шкаф учета	ЭО-22	70
69	Щиток подключения аппаратов в кабинетах физиотерапии. Щиток для кабинетов физиотерапии с вольтметром и вольтметровым переключателем.	ЭО-23	71
70	Электрослаботочные устройства.		
	Пояснения к проекту. Спецификация.	ЭС-1и	72
72	То же. Скелетные схемы I вариант.	ЭС-2и	73
73	То же. Скелетные схемы II вариант.	ЭС-3и	74
74	То же. План подвала и технического подполья в осях 1-10	ЭС-4и	75
75	То же. План 1этажа в осях 1÷10	ЭС-5и	76
76	То же. План 2го этажа в осях 1÷10	ЭС-6и	77
77	То же. План типового этажа в осях 1-10	ЭС-7и	78

Перечень чертежей ЭА

78	Пояснительная записка. Спецификация.	ЭА-1и	79
79	Технологическая схема П-1. Схема управления П-1; П-2; П-3; П-4	ЭА-2и	80
80	Схема регулирования П-1. Схема сигнализации. П-1; П-2; П-3; П-4	ЭА-3и	81
81	Монтажно-коммутационная схема щита местного управления П-1; П-2		
	Общий вид щита местного управления П-1; П-2	ЭА-4и	82
82	Монтажно-коммутационная схема щита дистанционного управления П-1; П-2; В-5. Общий вид щита дистанционного управления П-1; П-2; В-5	ЭА-5и	83
83	Монтажно-коммутационная схема щита дистанционного управления П-3; П-4 В-2; В-3. Общий вид щита дистанционного управления	ЭА-6и	84

/ Гл. инж. пр-ва 11.04.73г. /Черышева/

ЦНИИЭП курортных зданий
Отдел технологии | Главврач | Рудницкий | Гл. конструктор | Черышева | Гл. архитектор | Буров | Гл. инженер | Кунтерева | Рук. группы | Кузьмина | Гл. инженер проекта | Хазан | Рук. группы | Гелагаев | Гл. специалист | Бадалов | Загоскина

1968	Профилакторий на 200 мест	Содержание альбома	Типовой проект 254-3-6	Альбом II	Лист 3и

84	Схема внешних соединений П-1; П-2. Схема внешних соединений П-3; П-4. План П-1; П-2. План П-3; П-4	ЭА-7и	85
85	Выкопировка из плана подвала в осях 1-4. Выкопировка из плана 1-4го этажей в осях 1-3. Выкопировка из плана 5го этажа в осях 1-9; Выкопировка из плана подвала в осях 9-12. Выкопировка из плана 1го этажа в осях 12-13	ЭА-8и	86
	ПЕРЕЧЕНЬ ЧЕРТЕЖЕЙ ТО		
86	Пищеблок. План 1го этажа. Расстановка технологического оборудования.	ТО-1и	87
87	Пищеблок План подвала. Расстановка технологического оборудования. Привязка точек подвода, канализации и электроэнергии технологического оборудования.	ТО-2и	88
88	Пищеблок. План 1го этажа. Привязка монтируемого технологического оборудования. Привязка точек подвода воды, канализации, электроэнергии технологического оборудования	ТО-3и	89
89	Пищеблок. Спецификация технологического оборудования.	ТО-4и	90
90	Лечебный блок. План 1го этажа. Расстановка технологического оборудования.	ТО-5	91
91	Лечебный блок. Спецификация технологического оборудования.	ТО-6	92
92	Лечебный блок. План 1го этажа. Привязка монтируемого технологического оборудования.	ТО-7	93
93	Лечебный блок. План 1го этажа. Привязка точек подвода воды и канализации технологического оборудования.	ТО-8	94
94	Лечебный блок. План 1го этажа. Привязка точек подвода электроэнергии технологического оборудования.	ТО-9	95
95	План компрессорной. Схема подачи сжатого воздуха в ингаляторий.	ТО-10	96
	ПЕРЕЧЕНЬ ЧЕРТЕЖЕЙ ХО		
96	Заглавный лист, примечания	ХО-1	97
97	План холодильных камер. Разрезы	ХО-2	98
98	Расположение фундаментов и опор	ХО-3	99
99	Схемы фреоновых установок Спецификация.	ХО-4	100
100	Виброизолирующие фундаменты под агрегат АКФВ-4 и ФАК-15	ХО-5	101
101	Крепление двух испарителей типа ИРСН-12.5 к стене толщиной 120мм. Кронштейн для крепления двух испарителей. Верхняя и нижняя подвеска.	ХО-6	102
102	Крепление двух испарителей типа ИРСН-10 к стене толщиной 120мм. Сетчатое ограждение агрегата ФАК-15	ХО-7	103
	ПЕРЕЧЕНЬ ЧЕРТЕЖЕЙ КТ		
103	Проект кинотехнологии. Заглавный лист.	КТ-1	104
104	План и разрезы зрительного зала.	КТ-2	105
105	План-развертка кинопроекционной	КТ-3	106
106	Кабельный журнал. Экспликация оборудования.	КТ-4	107
107	Схема внешних соединений электросилового оборудования.	КТ-5	108
108	Схема внешних соединений электро-акустического оборудования	КТ-6	109
109	Широкий экран. Общий вид и детали	КТ-7	110
110	Широкий экран, конструкция рамы	КТ-8	111
111	Нестандартное оборудование	КТ-9	112
112	Эл. схема управления насосами гидропатии. Выкопировка из планов подвала и 1го этажа. Прокладка трасс автоматики и схема внешних соединений	ЭА-9	113
113	МКС щита управления насосами гидропатии, компановка и общий вид	ЭА-10	114

/Гл. инж. пр-та /Чернышева/
11/IV-73г.

1968	Профилакторий на 200 мест	Содержание альбома.	Типовой проект 254-3-6	Альбом II	Лист 4и

ИЭП Лечебные курортные здания. Гл. инж. отд. Гл. инж. пр-та Рук. гр. ОВ Рук. гр. ЭО Рук. гр. ... Рук. гр. ХО Рук. гр. ТО И ж.эл. Отдел технологии

Ранзбург Рудницкий Чернышева Буров Кушнерева Кузьмина Хазан Релегард Солдатов

Коврига Загребский

ИЭП 1968 Профилакторий на 200 мест Содержание альбома. Типовой проект 254-3-6 Альбом II Лист 4и

ИЭП 2929

Пояснения к проекту.

Проект отопления и вентиляции профилактория разработан на основании утвержденного проектного задания на расчетные температуры наружного воздуха для отопления и вентиляции лечебных помещений: $t_н^о = -20°C$; $t_н^о = -25°C$; $t_н^о = -30°C$ и для вентиляции пищеблока и душевых: $t_н^о = -9.5°C$; $t_н^о = -15°C$; $t_н^о = -19°C$.

Источником теплоснабжения для нужд отопления и вентиляции принимается центральная котельная или ТЭЦ, работающие по 4-трубной схеме (2 трубы отопления и 2 трубы горячего водоснабжения). Теплоноситель - вода с температурой $t = 95°-70°C$ или $t^о = 150° - 70°C$.

Расход тепла на отопление и вентиляцию и расчетный напор приведены в таблице.

	Отопление при $t_{н.о}$			Вентиляция при $t_{н.о}$		
$t_н$	-20°C	-25°C	-30°C	-20°C	-25°C	-30°C
Расход тепла	241500	266400	291500	170450	207620	236800
Расчетный напор	1010	1060	1110	—	—	—

Присоединение системы отопления к тепловым сетям зависимое: через элеватор при температуре $t^о = 150°-70°C$ и без элеватора при температуре $t^о = 95°-70°C$. В здании пищеблока запроектированы двухтрубная система отопления с попутным движением воды с нижней разводкой. В спальном корпусе-двухтрубная тупиковая система отопления с нижней разводкой. В качестве нагревательных приборов приняты: конвекторы типа „Комфорт", радиаторы „М-140АО" конвекторы из ребристых труб. Подводки к нагревательным приборам приняты d=15мм. Теплоотдача радиаторов регулируется краном двойной регулировки, конвекторов - воздушным клапаном. Трубопроводы, проходящие по неотапливаемым помещениям, в подвальном канале и трубы узла управления изолируются по типовым чертежам 4.400-5. Конструкция изоляции уточняется проектом привязки. Все трубопроводы окрашиваются масляной краской за 2 раза. Уклон магистральных трубопроводов принят i=0.002. В здании профилактория предусматривается приточно-вытяжная вентиляция. В спальных комнатах запроектирована вытяжная система вентиляции с естественным побуждением, вытяжка производится через сан узлы. Ванно-душевые залы и лечебные помещения выделены в самостоятельные системы вентиляции с установкой центробежных вентиляторов типа Ц4-70. Вытяжка из кухни осуществляется крышным вентилятором КЦ3-90 ~~летний и 1 м крышным вентилятором КЦ3-90 зимой~~. Крышные вентиляторы устанавливаются на железобетонном стакане с виброизолирующим основанием. Железобетонный стакан выполняется по архитектурно-строительным чертежам. В помещения подается воздух в соответствии с таблицей вентиляционных обменов. В коридор подается воздух по балансу всех принимающих помещений. Температура приточного воздуха принята: +25°C для душевых и ванных залов; +20°C для лечебных сухих помещений; +16°C для пищеблока. Приточные камеры располагаются в подвале, вытяжные на кровле. В лечебной части запроектированы местные отсосы в виде зонтов и вытяжных лабораторных шкафов. В помещения модулированным оборудованием горячего цеха над плитой запроектированы проточно-вытяжные отсосы. Воздуховоды выполняются из оцинкованной листовой стали δ=0.8мм и асбоцемента в соответствии с условными обозначениями проекта. Для увязки потерь давления в воздуховодах устанавливаются диафрагмы. Проектом предусматриваются следующие мероприятия по борьбе с шумом в системах вентиляции: 1. устройство шумоглушителей 2. установка вентиляторов на виброизолирующие основания 3 изоляция магистральных воздуховодов минеральной ватой с последующим оштукатуриванием по металлической сетке. Приточные и вытяжные системы автоматизируются (см. раздел „Автоматика" листы марки ЭА). В проекте использована следующая нормативная литература: СН и П II Д-10-62; СН и П III Г-7-62; СН и П III Г-7-62; СН и П II-Л.-8-71, СН и П II-Л.9-70

Перечень типовых чертежей Ц.И.Т.П

NN п.п	Наименование	NN серии Выпуск
1	Прямоугольные асбестоцементные короба для вентиляционных систем	4-130
2	Тепловая изоляция трубопроводов	4.400-5
3	Крепление стальных воздуховодов	3-904-10
4	Средства крепления санитарно-технических устройств	3-904-5 Выпуск I-II
5	Зонты и дефлекторы вентиляционных систем	4-904-12
6	Дверь герметическая для систем вентиляции	4-906-62
7	Унифицированная воздушная заслонка для систем вентиляции	4-904-62
8	Огнезадерживающие клапана прямоугольного сечения	ОВ-02-155

Перечень чертежей ОВ.

NN п.п	Наименование	NN листов	NN стр.
1	Пояснения к проекту и таблицы. Перечень чертежей О.В.	ОВ-1	5
2	Экспликация вентиляционного оборудования. Условные обозначения.		
	Таблица внутренних температур и вентобменов по помещениям	ОВ-2	6
3	Спецификация материалов и оборудования по отоплению и		
	вентиляции. Комплектовочная ведомость на радиаторы „М-140"	ОВ-3	7
4	План подвала и технического подполья в осях 1-10	ОВ-4	8
5	План подвала и технического подполья в осях 10-15	ОВ-5	9
6	План 1го этажа в осях 1-10	ОВ-6	10
7	План 1го этажа в осях 10-15	ОВ-7	11
8	План 2го-4го этажей в осях 1-10	ОВ-8	12
9	План 2го этажа в осях 10-15. Крепление калорифера КМБ-2 к стене	ОВ-9	13
10	План 5го этажа в осях 1-10	ОВ-10	14
11	План кровли. План и разрезы 1-1, 2-2 венткамеры в осях 2-3.		
	План и разрезы 3-3, 4-4 венткамеры в осях 8-9	ОВ-11	15
12	Схема отопления ст 1÷8, ст 26÷35	ОВ-12	16
13	Схема отопления ст 9÷25	ОВ-13	17
14	Схемы вентиляции „П-1", „П-2", „П-3", „П-4", „П-5".	ОВ-14	18
15	Схемы вентиляции „В-1", „В-2", „В-3", „В-4", „В-5", „В-6".	ОВ-15	19
16	Схема и спецификация на теплоснабжение калориферов.		
	Кольцевой воздуховод над плитой. Подставка под калорифер КМС	ОВ-16	20
17	Узел управления с элеватором $t^о = 150°-70°C$	ОВ-17	21
18	Узел управления без элеватора $t^о = 95°-70°C$	ОВ-18	22
19	Приточная камера систем „П-1", „П-2". План. Разрез 1-1.		
	Разрез 2-2. Разрез 3-3. Спецификация.	ОВ-19	23
20	Приточная камера систем „П-3", „П-4". План. Разрез 1-1.		
	Разрез 2-2. Разрез 3-3. Спецификация.	ОВ-20	24
21	Ячейка шумоглушителя В007. Общий вид и детали	ОВ-21	25
22	Ячейка шумоглушителя В007. Детали.	ОВ-22	26
23	Ячейка шумоглушителя. Общий вид и детали (В020)	ОВ-23	27
24	Ячейка шумоглушителя. Общий вид и детали (В064)	ОВ-24	28

/Рук. гр. ОВ /Липкина/
11.04.73г.

Отдел технологии | Гинзбург | Румянцев | Бухов | Гуева | Черняховская

1968	Профилакторий на 200 мест.	Отопление и вентиляция. Пояснения к проекту и таблицы. Перечень чертежей О.В.	Типовой проект 254-3-6	Альбом II	Лист ОВ-1н

Экспликация вентиляционного оборудования.

NN систем	Наименование обслуживаемых помещений	Вентиляторы: Тип	N вент	Серия	L м³/час	n об/мин	H кгс/м²	Вес кг	К-во	Электродвигатели: Тип	n об/мин	N квт	Вес кг	К-во	Калориферы: $t_в$=-20°С (для лечебн. части) Модель при теплоносит 150°-70°С	95°-70°С	К-во	Q ккал/час	$t_в$=-25°С (для лечебн. части) Модель при теплоносит 150°-70°С	95°-70°С	К-во	Q ккал/час	$t_в$=-30°С (для лечебн. части) Модель при теплоносит 150°-70°С	95°-70°С	К-во	Q ккал/час	Темп. приточного воздуха t°С
П-1	Вестибюль, обеденный зал на 156 мест, моечная кухонной посуды	Центробежный правого вращ. исп. 1	6	Ц4-70	4125	950	51	133	1	А02-31-6	950	1.5	34.5	1	КМС-4	КМС-4	2	35200	КМС-5	КМС-5	2	44000	КМС-6	КМС-6	2	50000	14
П-2	Обед. зал на 44 места, заготовочные, горячий цех, моечная, подвал	Центробежный левого вращ. исп. 6	8	Ц4-70	8890	710	64	342	1	А02-32-4	1430	3.0	39.5	1	КМС-7	КМС-7	2	69500	КМС-8	КМС-8	2	85600	КМС-8	КМС-8	2	100000	14
П-3	Душевой и ванный залы	Центробежный левого вращ. исп. 1	3	Ц4-70	795	1400	29	28.3	1	АОЛ 21-4	1400	0.27	7.3	1	КМС-4	КМС-4	1	8900	КМС-4	КМС-4	1	10250	КМС-4	КМС-4	1	11300	25
П-4	Помещения лечебной части	То же	6	Ц4-70	6200	950	48	133	1	А02-31-6	950	1.5	34.5	1	КМС-4	КМС-4	2	52000	КМС-5	КМС-5	2	61800	КМС-6	КМС-6	2	68700	20
П-5	Камера фруктов	Осевой	4	06-320	110	1400	9	11	1	АОЛ 12-4	1400	0.18	18.5	1	—	—	—	—	—	—	—	—	—	—	—	—	—
П-6	Кинопроекционная	Естественная	—	—	700	—	—	—	—	—	—	—	—	—	КМБ-2	КМБ-2	1	4850	КМБ-2	КМБ-2	1	5970	КМБ-2	КМБ-2	1	6800	14
В-1	Ингаляторий, ЛФК и фотарий, кабинет электросветолечения, зубоврач. каб.	Центробежный левого вращ. исп. 1	5	Ц4-70	3060	930	36	96.6	1	АОЛ2-21-6	930	0.8	19.5	1													
В-2	Душевой и ванный залы	То же	3	Ц4-70	1000	1400	28	28.3	1	АОЛ 21-4	1400	0.27	7.3	1													
В-3	Кабинет врача, процедурные, кабинет кислородн. терапии	То же	5	Ц4-70	2030	930	35	96.6	1	АОЛ 2-21-6	930	0.8	19.5	1													
В-4	Биллиардная	То же	3	Ц4-70	980	1400	28	28.3	1	АОЛ 21-4	1400	0.27	7.3	1													
В-5	Помещения пищеблока	Центробежный крышный	6	КЦ3-90	*13020 / 9490	950	*40 / 23	128	2	А02-31-6	950	1.5	34.5	2													
В-6	Кинопроекционная	Центробежный левого вращ. исп. 1	2.5	Ц4-70	730	1400	16	14.7	1	АОЛ 12-4	1400	0.18	18.5	1													
В-7	Спальные комнаты	Естественная	Дефлектор Т-31																								
В-8	То же	"	Дефлектор Т-31																								
В-9	То же	"	Дефлектор Т-29																								
В-10	Изоляционные палаты	"	Шахта с зонтом																								
В-11	Компрессорная	"	Дефлектор Т-26																								
В-12	Бухгалтерия, комната сестры хозяйки	"	Шахта с зонтом																								
В-13	Кабинет директора, гардероб	"	Шахта с зонтом																								
В-14	Тепловой узел	"	Шахта с зонтом																								
В-15	Библиотека	"	Шахта с зонтом																								
В-16	Загрузочная, кладовая овощей, первичная обработка овощей	"	Дефлектор Т-26																								
В-17	Кладовая сухих продуктов, кладов. суточн. запаса, инвентарная, машинное отделение	"	Дефлектор Т-26																								
В-18	Заготовочная (оплавочный горн)	"	Асбестоцементная труба с зонтом																								
В-19	Сан узел, душевая	"	Дефлектор Т-26																								
В-20	Камера отходов	"	Дефлектор Т-26																								
В-21	Насосная, электрощитовая, хранение чистого и грязного белья	"	Дефлектор Т-26																								
В-22	Обеденный зал на 156 мест	"	Две шахты с зонтами																								
В-23	Камера фруктов и зелени	"	Отверстие с сеткой 250×200																								

*В числителе производительность и давление вентилятора даны для лета, в знаменателе — для зимы.

Таблица внутренних температур и вентобменов по помещениям.

NN п/п	Наименование помещений	$t_{вн}$	Кратность воздухообм. по притоку	по вытяжке
1	Спальные комнаты	18	—	вытяжка через с/у
2	Кабинет врача	20	1	1
3	Зубоврачебный кабинет	18	приток из коридора по балансу	600 м³/час (через шкаф)
4	Кабинет электросветолечения	20	800 м³/час	1100 м³/час (через шкаф)
5	Изоляционные палаты	20	—	1
6	Ингаляторий	20	по расчету	
7	ЛФК и фотарий	18	50 м³/час на 1 чел	
8	Процедурные, кабинет кислород. терапии	20	500 м³/час	660 м³/час (зонт)
9	Душевой и ванный залы	25	3	5
10	Библиотека, комната персонала, комната сестры хозяйки	18	—	1
11	Биллиардная	18	—	10
12	Вестибюль, гардероб	16	—	1
13	Кабинет директора, бухгалтерия	18	—	0.5
14	Обеденный зал	16	по расчету	
15	Горячий цех	5	по расчету	
16	Моечная кухонной и столовой посуды	18	4	6
17	Заготовочная, холодная заготовка, первичная обработка овощей	16	3	4
18	Буфет-хлеборезка	18	1	1
19	Кинопроекционная	14	700 м³/час на 1 кинопроект	
20	Кладовая овощей	5	—	0.5
21	Машинное отделение, электрощитовая, тепловой узел	16	—	1
22	Кладовая суточного запаса, загрузочная, кладовая сухих продуктов	12	—	1
23	Инвентарная, бельевая, компрессорная	16	—	0.5
24	Камера отходов	10	—	3
25	Камера фруктов и зелени	4	5	5
26	Хранение чистого белья, хранение грязного белья	16	—	0.5

- Подающий трубопровод отопления с задвижкой
- Обратный трубопровод отопления
- Радиатор М-140 на плане
- Радиатор „М-140" в схеме с краном двойной регулировки
- Конвектор типа „Комфорт" на плане
- Конвектор типа „Комфорт" в схеме
- Вентиль
- Тройник спускной с пробкой
- Воздушный кран
- Кран пробковый
- Регулирующий клапан с эл. исполнительным механизмом
- Технический термометр
- Уклон трубопровода i=0.002
- Спускной трубопровод
- Номер отопительного стояка
- Металлический воздуховод на плане сеч. 250×200 (h)
- Металлический воздуховод в схеме сеч. 250×200 (h)
- Металлический изолированный воздуховод на плане
- Металлический изолированный воздуховод в схеме
- Неметаллический воздуховод на плане
- Жалюзийная решетка в воздуховоде
- Диафрагма в воздуховоде на плане
- Размер проходного отверстия 190×190
- То же в схеме
- Заслонка на воздуховоде с эл. приводом
- Движок на воздуховоде

1968	Профилакторий на 200 мест	Отопление и вентиляция. Экспликация вентиляционного оборудования. Условные обозначения. Таблица внутренних температур и вентобменов по помещениям.	Типовой проект 254-3-6	Альбом II	Лист ОВ-2

ЦНИИЭП Лечебно-курортных зданий. Отдел технологии. Нач. отд. Ганзбург. Гл. инж. отд. Рудницкий. Гл. инж. пр. Баров. Рук. группы Туева. Исполнит. Барштейн. Проверил Туева.

Спецификация материалов и оборудования по отоплению и вентиляции.

№№ п/п	Наименование	Ед. изм	Кол. при наружной температ -20°С	-25°С	-30°С
	Отопление				
1	Конвектор типа „Комфорт" Н-15	шт / 3км	15 / 53.7	10. / 35.7	5. / 17.85
2	То же с воздушным краном	"	6. / 21.4	7. / 25.0	9. / 32.7
3	Конвектор проходной типа „Комфорт" Н-15А	"	8. / 28.5	9 / 32.2	11. / 39.3
4	Конвекторы типа „Комфорт" Н-14	"	4 / 10.2	1. / 2.55	5. / 12.72
5	То же с воздушным краном	"	6. / 15.3	8. / 20.4	11. / 28.1
6	Конвектор проходной типа „Комфорт" Н-14А	"	—	7. / 17.9	—
7	Конвектор типа „Комфорт" Н-13	"	1. / 1.53	8. / 20.4	1. / 1.53
8	То же с воздушным краном	"	52. / 79.6	—	1. / 1.53
9	Конвектор типа „Комфорт" Н-12	"	—	4. / 11.5	6. / 17.2
10	То же с воздушным краном	"	6. / 17.2	—	—
11	Конвектор проходной типа „Комфорт" Н-12А	"	1. / 2.87	—	9. / 25.8
12	Конвектор типа „Комфорт" Н-11	"	1. / 2.3	3. / 6.9	3. / 6.9
13	То же с воздушным краном	"	—	1. / 2.3	1. / 2.3
14	Конвектор типа „Комфорт" Н-10	"	10. / 19.0	7. / 13.3	7. / 13.3
15	Конвектор проходной типа „Комфорт" Н-10А	"	—	1. / 1.9	1. / 1.9
16	Конвектор типа „Комфорт" Н-9	"	2. / 4.12	118. / 244	116. / 239.5
17	То же с воздушным краном	"	—	1. / 2.06	—
18	Конвектор проходной типа „Комфорт" Н-9А	"	1. / 2.06	—	1. / 2.06
19	Конвектор типа „Комфорт" Н-8	"	121 / 199.0	4. / 6.55	6. / 9.83
20	То же с воздушным краном	"	—	50 / 82.0	50. / 82.0
21	Конвектор типа „Комфорт" Н-7	"	5. / 6.75	—	9. / 12.15
22	Конвектор типа „Комфорт" Н-6	"	1. / 1.24	8. / 9.92	4. / 4.96
23	То же с воздушным краном	"	—	1. / 1.24	1. / 1.24
24	Конвектор типа „Комфорт" Н-5	"	1. / 0.985	—	1. / 0.985
25	Конвектор типа „Комфорт" Н-4	"	1. / 0.81	1.0 / 0.81	—
26	Ребристые трубы ℓ=1.5м	шт / 3км	29. / 46.4	21. / 33.6	6. / 9.6
27	То же ℓ=2.0м	"	—	6. / 12.8	21. / 44.7
28	Радиаторы „М-140"	секц / 3км	190. / 59.0	205. / 63.5	218. / 67.6

№№ п.п	Наименование	Размер или диаметр	Ед. изм	К-во	Примечание
29	Трубы стальные бесшовные	d=76×3.0	п.м	50.0 / 50.0	ГОСТ 8732-58
30	Трубы стальные водогазопроводные	d=50	"	100.0 / 100.0	ГОСТ 3262-62
31	То же	d=40	"	184.0 / 184.0	"
32	То же	d=32	"	46.0 / 46.0	"
33	То же	d=25	"	165.5 / 56.0	"
34	То же	d=20	"	340.0 / 52.0	"
35	То же	d=15	"	682.0 / 10.0	"
36	Задвижка 30ч 6бр	d=50	шт	8	ГОСТ 9437-63
37	Вентиль муфтовый 15кч 18бр	d=40	"	2	ГОСТ 11570-65
38	Кран пробковый 11ч 6бк	d=25	"	26	ГОСТ 2922-65
39	То же	d=20	"	14	"

№№ п.п	Наименование	Размер или диаметр	Ед. изм	К-во	Примечан.
40	Кран пробковый 11ч 6бр	d=15	шт	13	ГОСТ 2922-65
41	Кран двойной регулировки	d=15	"	17.	
42	Кран воздушный радиаторный		"	7	
	Изоляция трубопроводов				
43	Сетка (проволока)		$м^2$	283.0	
44	Минеральная вата		$м^3$	4.5	
45	Асбесто-цементная штукатурка		$м^2$	209.0	
	Вентиляция				
1	Ц/б вентилятор Ц4-70 №5 лев. вращ. исп.1. с эл. двигателем АО-21-6 n=930об/мин N=0.8 квт		компл	2	
2	Ц/б вентилятор Ц4-70 №3 лев. вращ. исп.1 с эл. двигателем АОЛ 21-4 n=1400об/мин N=0.27 квт		"	2	
3	Ц/б вентилятор Ц4-70 №2.5 лев. вращ. исп.1 с эл. двигателем АОЛ 12-4 n=1400об/мин N=0.12 квт		"	1	
4	Ц/б крышный вентилятор КЦ3-90 №6 с эл. двигателем АО2-31-6 n=950об/мин N=1.5 квт		"	2	с клапаном
5	Осевой вентилятор ОБ-320 №4 с эл. двигателем АОЛ-12-4 n=1400об/мин N=0.18квт		"	1	
6	Виброизолирующее основание под ц/б вентилятор Ц4-70 №5 (1А049)		шт	2	Р=6.42 кг
7	Виброизолирующее основание под ц/б вентилятор Ц4-70 №3 (1А047)		"	2	Р=2.96 кг
8	Виброизолирующее основание под ц/б вентилятор Ц4-70 №2.5 (1А046)		"	1	Р=2.74 кг
9	Калорифер КМБ-2		"	1	
10	Вентиляционный шумоглушитель 8020	ℓ=1000	ячейка	4	
11	То же 8007	ℓ=1000	"	3	
12	Дефлектор ЦАГИ Т-31	d=660	шт	2	
13	То же Т-29	d=495	"	1	
14	То же Т-26	d=235	"	6	
15					
16	Коробка шумоглушителя	800×950h	$м^2$	8.5	
17	То же	400×580h	"	3.0	
18	Диффузор за вентилятором	h=250	"	1.5	
19	Мягкая вставка	ℓ=200	"	2.5	прорезиненная ткань
20	Клапан деревянный утепленный перекидной	300×500	шт	1	
21	Огнезащитный клапан		"	1	по тип. черт. ОВ-02-155
22	Регулирующий шибер	250×200	"	2	см. камеру фрукты
23	Жалюзийная решетка ЖМ-1	470×670	"	1	
24	Жалюзийная решетка регулируемая	150×150	"	179	
25	То же	250×150	"	3	
26	То же	250×200	"	33	
27					
28	То же	350×350	"	16	
29	Металлические движки на воздуховоде	450×420	"	4	
30	То же	250×420	"	13	
31	Дроссель-клапан на воздуховоде	400×400	"	1	установить у зонта

№№ п.п	Наименование	Размер или диаметр	Ед. изм	К-во	Примечание
32	Дроссель-клапан на воздуховоде	250×250	шт	1	установить у зонта
33	То же	200×250	"	3	"
34	То же	200×200	"	1	"
35	Диафрагма в воздуховоде сеч.	400×500	"	1	
36	То же	400×400	"	3	
37	То же	400×250	"	1	
38	То же	250×250	"	3	
39	То же	160×160	"	1	
40	То же	100×200	"	1	
41	Воздуховоды из оцинкованной кровельной стали	800×500	$м^2$	74.5	δ=0.8 мм
42	То же	500×500	"	43.0	"
43	То же	500×400	"	91.0	"
44	То же	400×400	"	252.0	"
45	То же	400×250	"	46.0	"
46	То же	250×250	"	117.0	"
47	То же	250×200	"	58.0	"
48	То же	200×200	"	23.5	"
49	То же	160×200	"	11.5	"
50	То же	160×160	"	5.5	"
51	То же	100×200	"	22.0	"
52	То же	100×160	"	10.0	"
53	То же	d=200	"	7.0	"
54	Прямоугольные асбестоцементные бесшовные короба сеч.	200×200	"	73.0	МРТУ 21-11-66
55	То же	150×200	"	25.5	"
56	То же	150×150	"	21.5	"
57	Металлическая сетка	ячейка 10×10	$м^2$	1.0	
58	Асбестоцементная труба	ф 100	п.м.	4.0	
59	Изоляция металлических воздуховодов минеральной ватой	δ=40 мм	$м^3$	5.0	
60	Штукатурка по сетке асбестоцементным раствором	δ=0.8мм	$м^2$	110.	

Комплектовочная ведомость на радиаторы „М-140"

tн / К-во секций	К-во приборов -20°С	-25°С	-30°С
3	6	6	6
4	3	1	1
5	4	4	2
6	—	2	4
8	2	—	—
9	2	3	2
10	2	2	2
11	1	1	1

tн / К-во секций	К-во приборов -20°С	-25°С	-30°С
13	—	1	1
15	5	—	—
16	—	5	—
17	—	—	5

Примечание:

1. В знаменателе указано количество труб, подлежащих изоляции.

Альбом-курсовых и дипломных проектов — Отдел технологии — Ганзбург — Рудницкий — Бочков — Туева

Гл. инж. пр. — Зав. группы — Исполнитель — Проверила — Черняховская — Туева

1968	Профилакторий на 200 мест	Отопление и вентиляция. Спецификация материалов и оборудования по отоплению и вентиляции. Комплектовочная ведомость на радиаторы „М-140"	Типовой проект 254-3-6	Альбом II	Лист ОВ-3

Инв. 2929

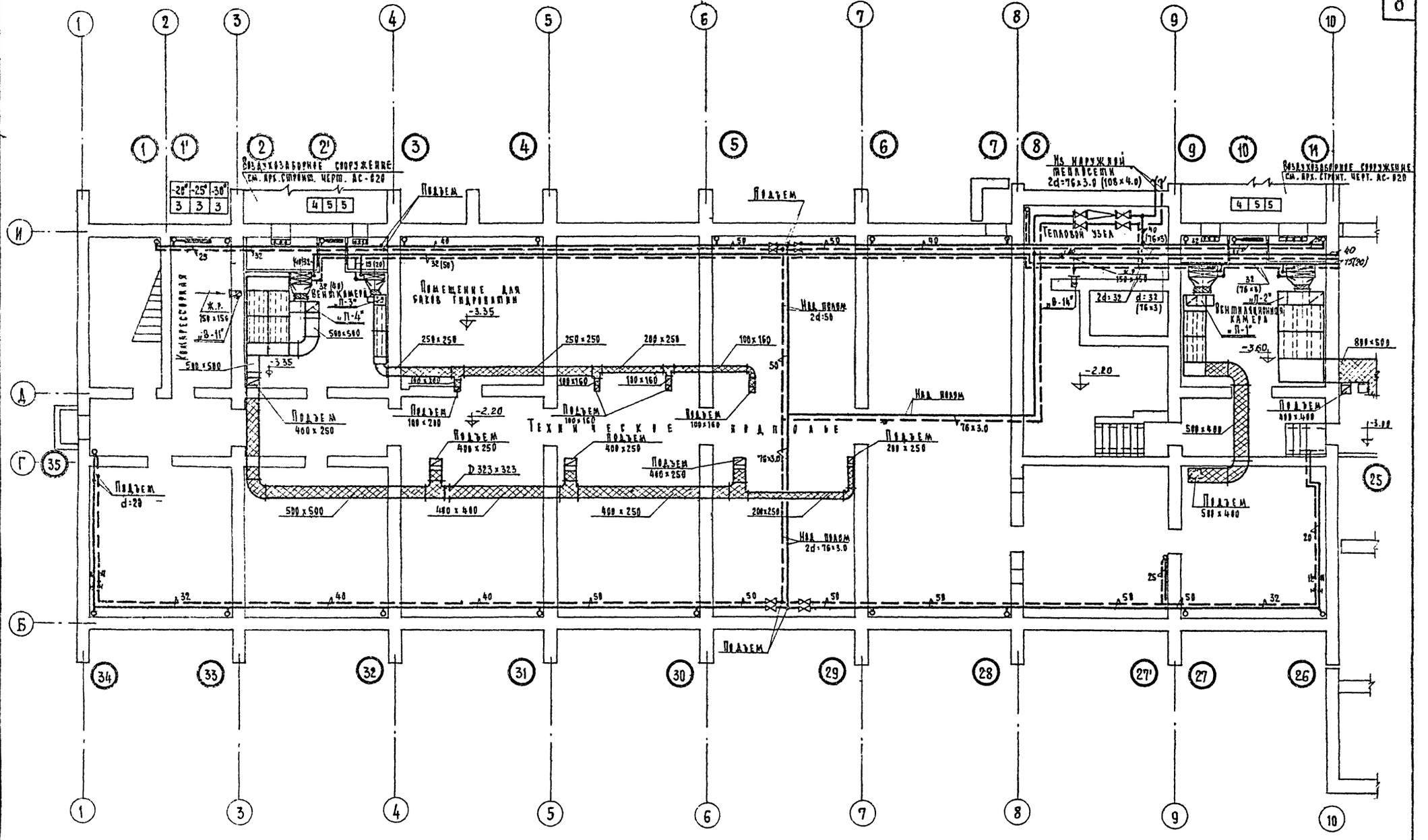

1968	Профилакторий на 200 мест	Отопление и вентиляция. План подвала и технического подполья в осях 1-10.	Типовой проект 254-3-6	Альбом II	Лист ОВ-4

Инв. 2929

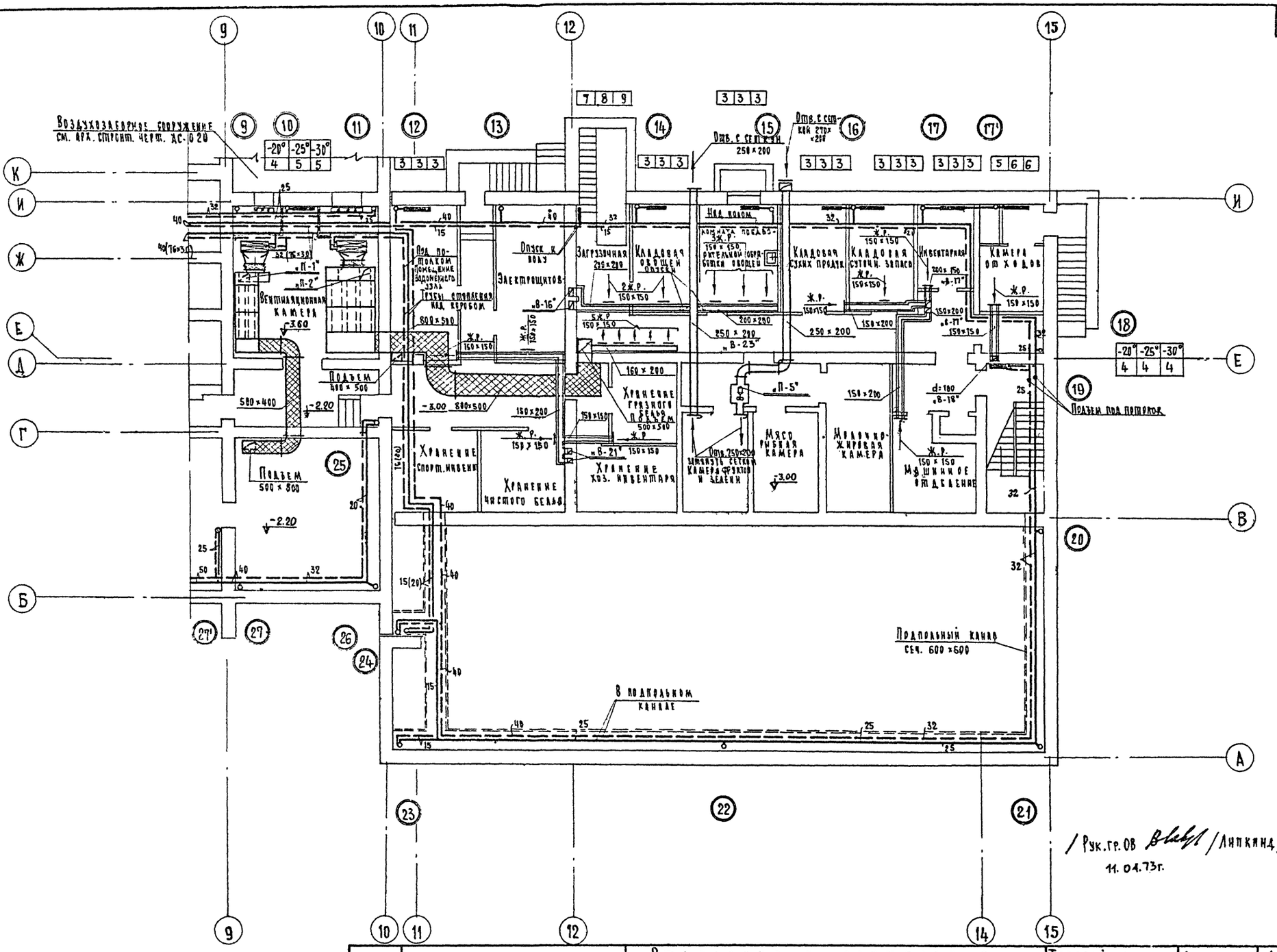

/ Рук. гр. ОВ /Липкинд/
11.04.73г.

1968	Профилакторий на 200 мест	Отопление и вентиляция. План подвала и технического подполья в осях 10-15.	Типовой проект 254-3-6	Альбом II	Лист ОВ-5и

ИНВ 2929

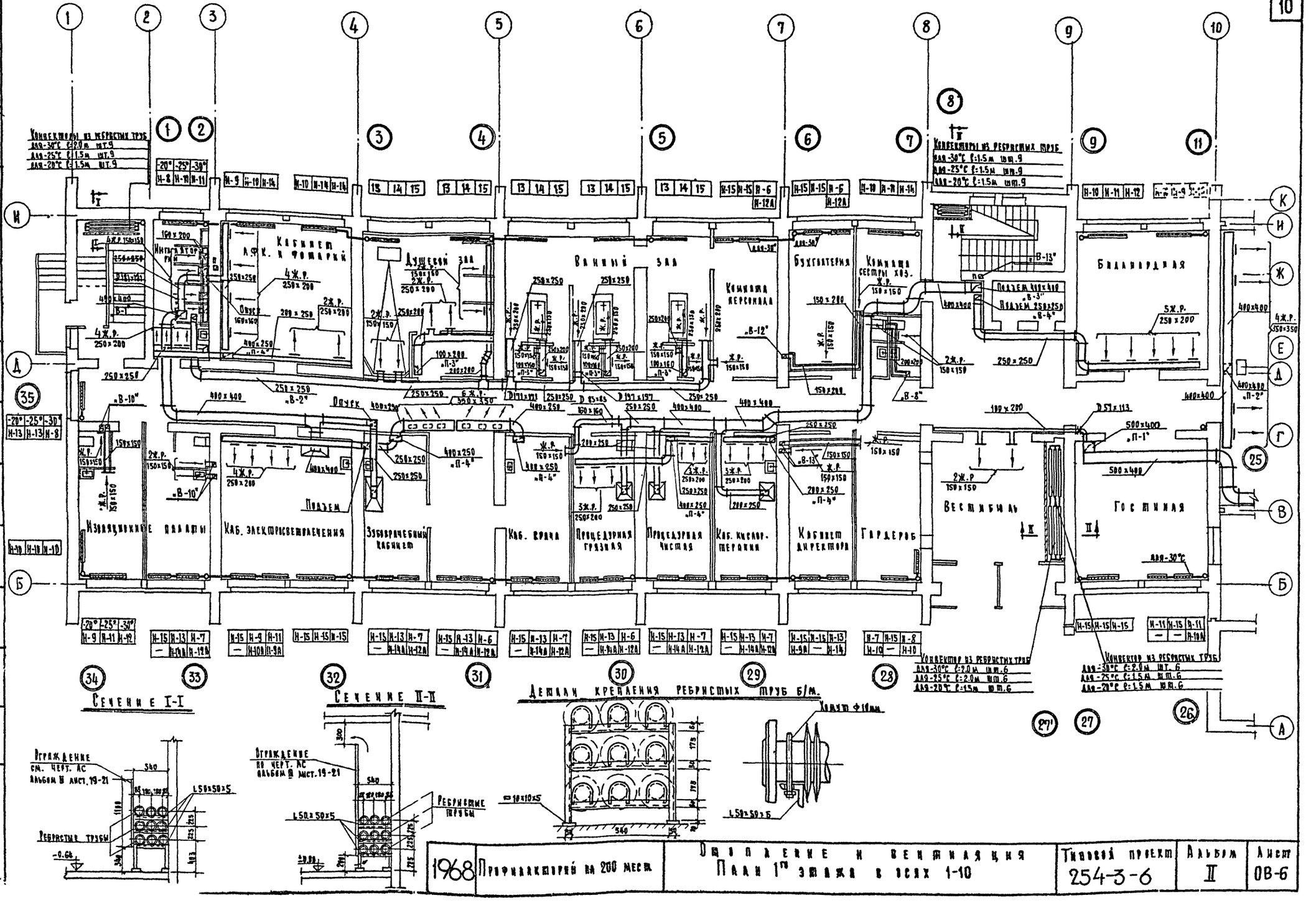

1968	Профилакторий на 200 мест	Отопление и вентиляция Планы 1-го этажа в осях 1-10	Типовой проект 254-3-6	Альбом II	Лист ОВ-6

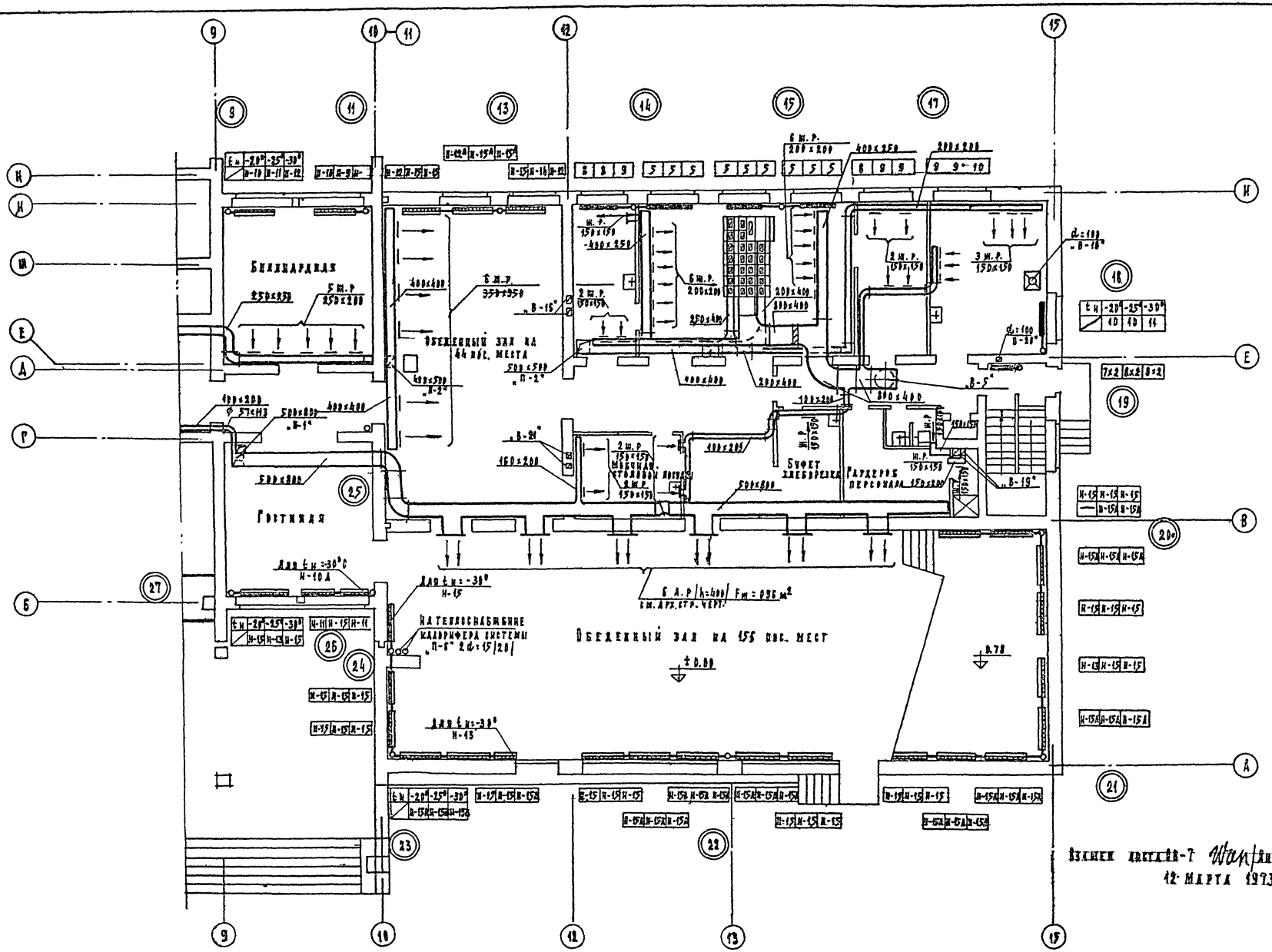

1973	Профилактории на 900 мест	Отопление и вентиляция. План 1-го этажа и оси 10-15	Типовой проект 254-3-6	Альбом II	Лист ОВ-7

Отдел технологии: Рудницкий, Черникин, Липкина, Барштейн, Гиндини, Яхнис, Коротковой, Лавров, Лубинский, Кушнерева, Разживина, Пугинцева

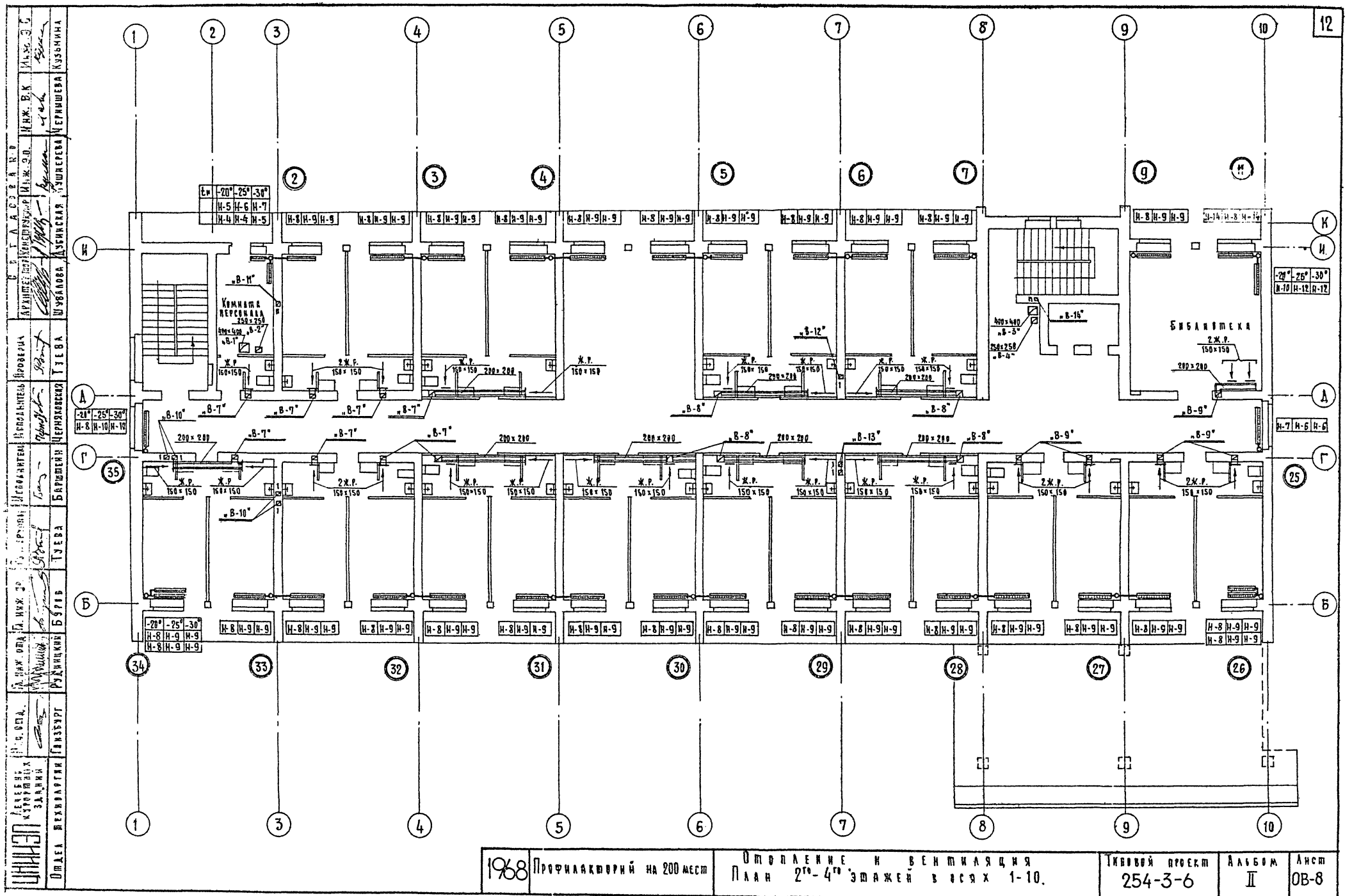

1968	Профилакторий на 200 мест	Отопление и вентиляция План 2го-4го этажей в осях 1-10.	Типовой проект 254-3-6	Альбом II	Лист ОВ-8

ЦНИИЭП Курортных зданий
Отдел технологии — Гинзбург; Рудницкий; Б. Ягов; Гл. инж. отд. — Туева; Рук. группы — Гурова; Инженер — Туева; Исполнил — Черняховская; Исполнил — Барштейн; Проверил — Туева; Гл. инж. проекта — Шубладзе; Архитектор — Кушнерева; Конструктор — Княж. З.О.; Инж. ВК — Чернышева; Инж. ЭС — Кузьмина
СОГЛАСОВАНО

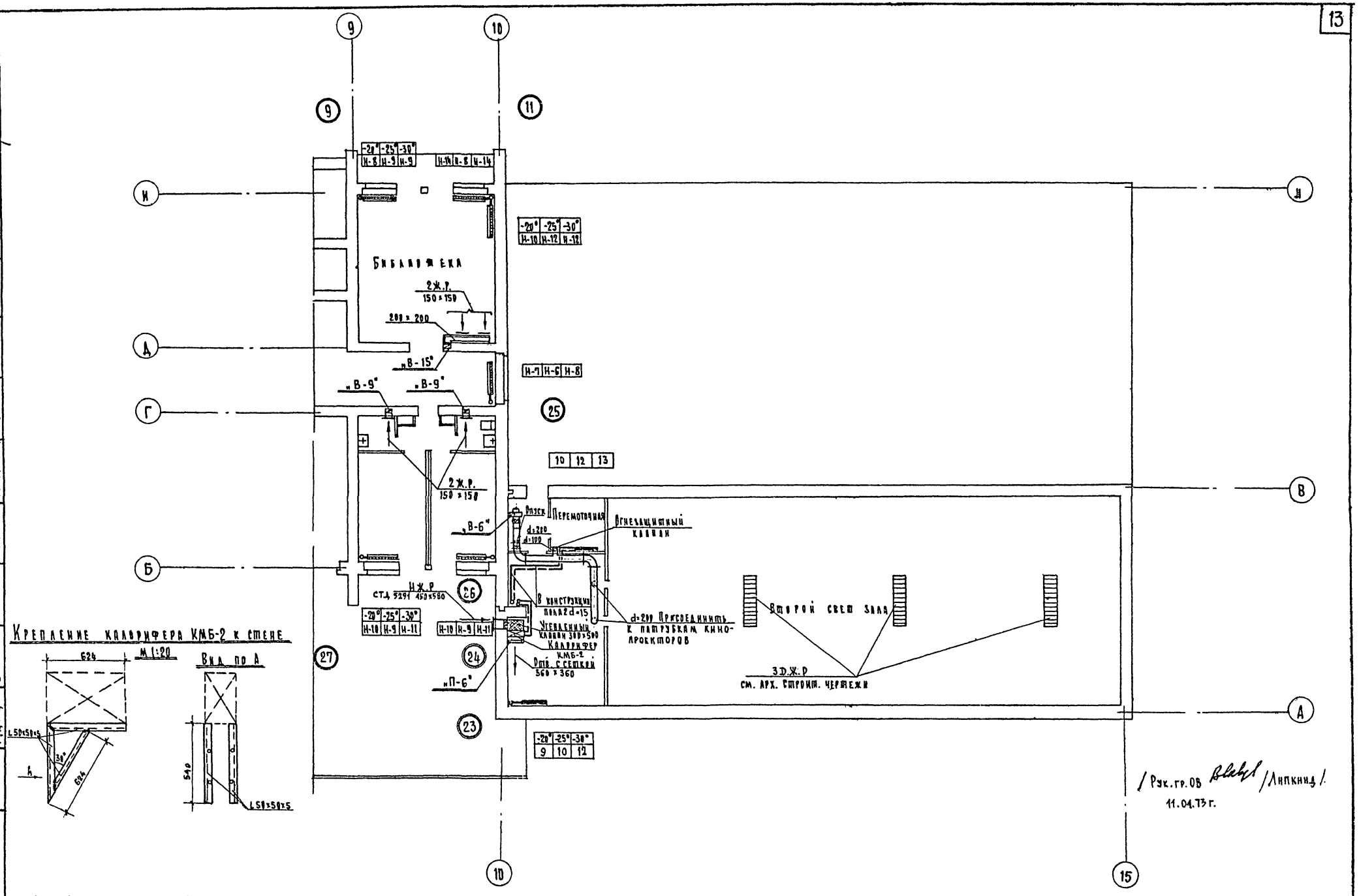

Крепление калорифера КМБ-2 к стене

Общий вес кронштейнов 14 кг

/ Рук. гр. ОВ /Липкинд/
11.04.73 г.

1968	Профилакторий на 200 мест	Отопление и вентиляция. План 2-го этажа в осях 10-15. Крепление калорифера КМБ-2 к стене	Типовой проект 254-3-6	Альбом II	Лист ОВ-9и

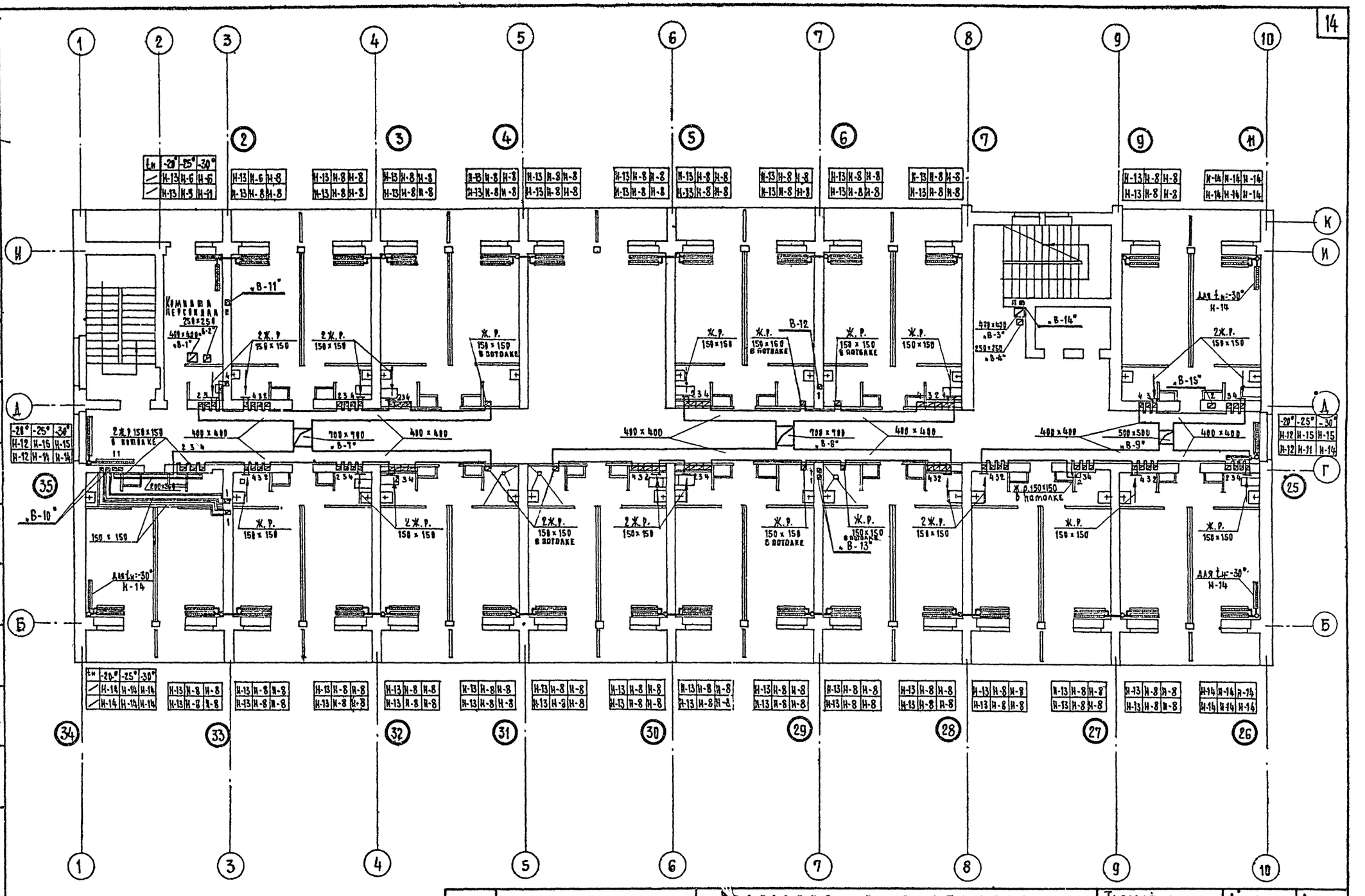
Комната пересекания 250×250
В-11
В-1
В-2
В-3
В-4
В-5
В-6
В-7
В-8
В-9
В-10
В-12
В-13
В-14
В-15
2Ж.Р. 150×150
Ж.Р. 150×150
Ж.Р. 150×150 в потолке
2Ж.Р. 150×150 в потолке
Ж.Р. 150×150 в потолке
Ж.Р. 150×150 в потолке

План кровли

М 1:200

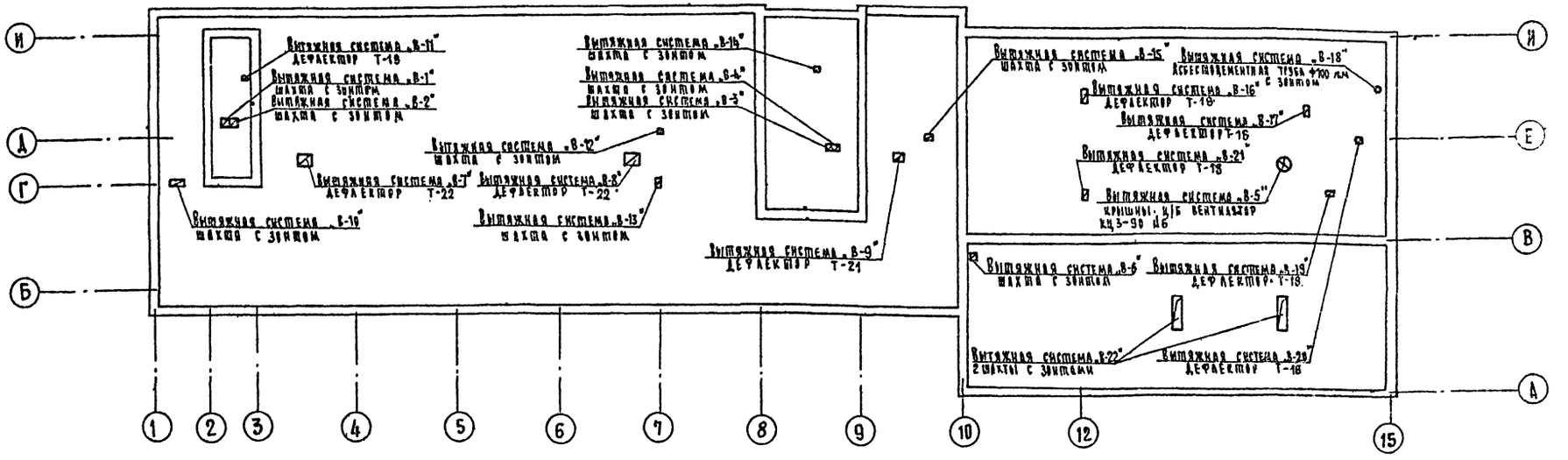

План венткамеры в осях 2-3. М 1:100.

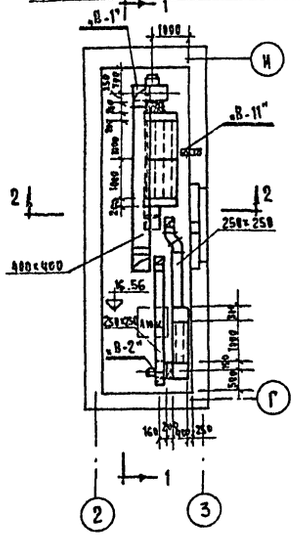

Разрез 1-1

М 1:100

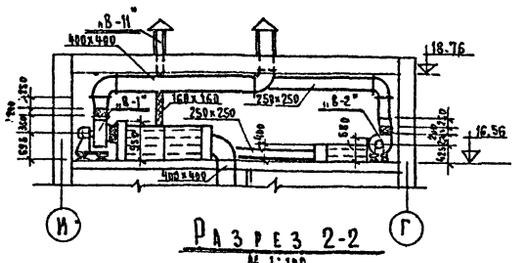

Разрез 2-2

М 1:100

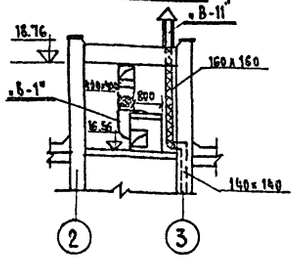

План венткамеры в осях 8-9. М 1:100

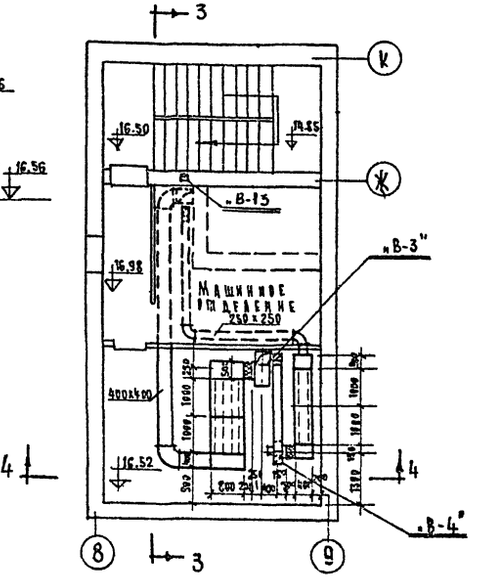

Разрез 3-3

М 1:100

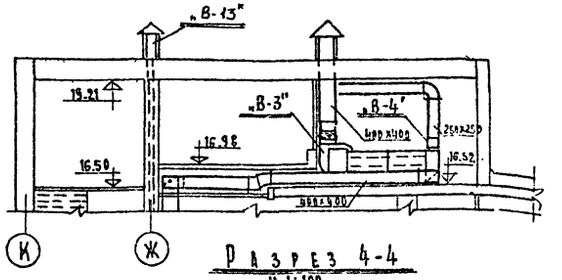

Разрез 4-4

М 1:100

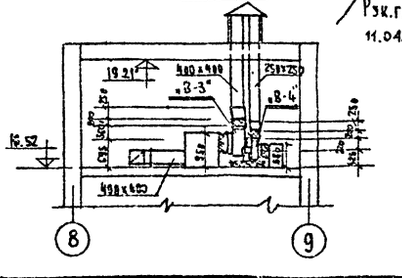

Примечание:

Размеры и привязки вытяжных шахт см. арх. строит. чертежи АС-30, АС-31, АС-28.

1968	Профилакторий на 200 мест	Отопление и вентиляция. План кровли. План и разрезы 1-1, 2-2 венткамеры в осях 2-3. План и разрезы 3-3, 4-4 венткамеры в осях 8-9.	Типовой проект 254-3-6	Альбом II	Лист ОВ-11н

Рук. гр. ОВ 11.04.73 /Липкинд/

Отдел технологии | Гинзбург | Рудницкий | Бзров | Туева | Гурова | Баршенин | Туева | Шувалова | Дубинская | Кушнерева | Чернышева

Лечебно-оборотный | Нач. отд. | Гл. инж. отд. | Гл. инж. пр. | Рук. группы | Инженер | Исполнит. | Проверил | Архитектор | Конструктор | Инж. Э.О. | Инж. В.К.

ИНВ 2929

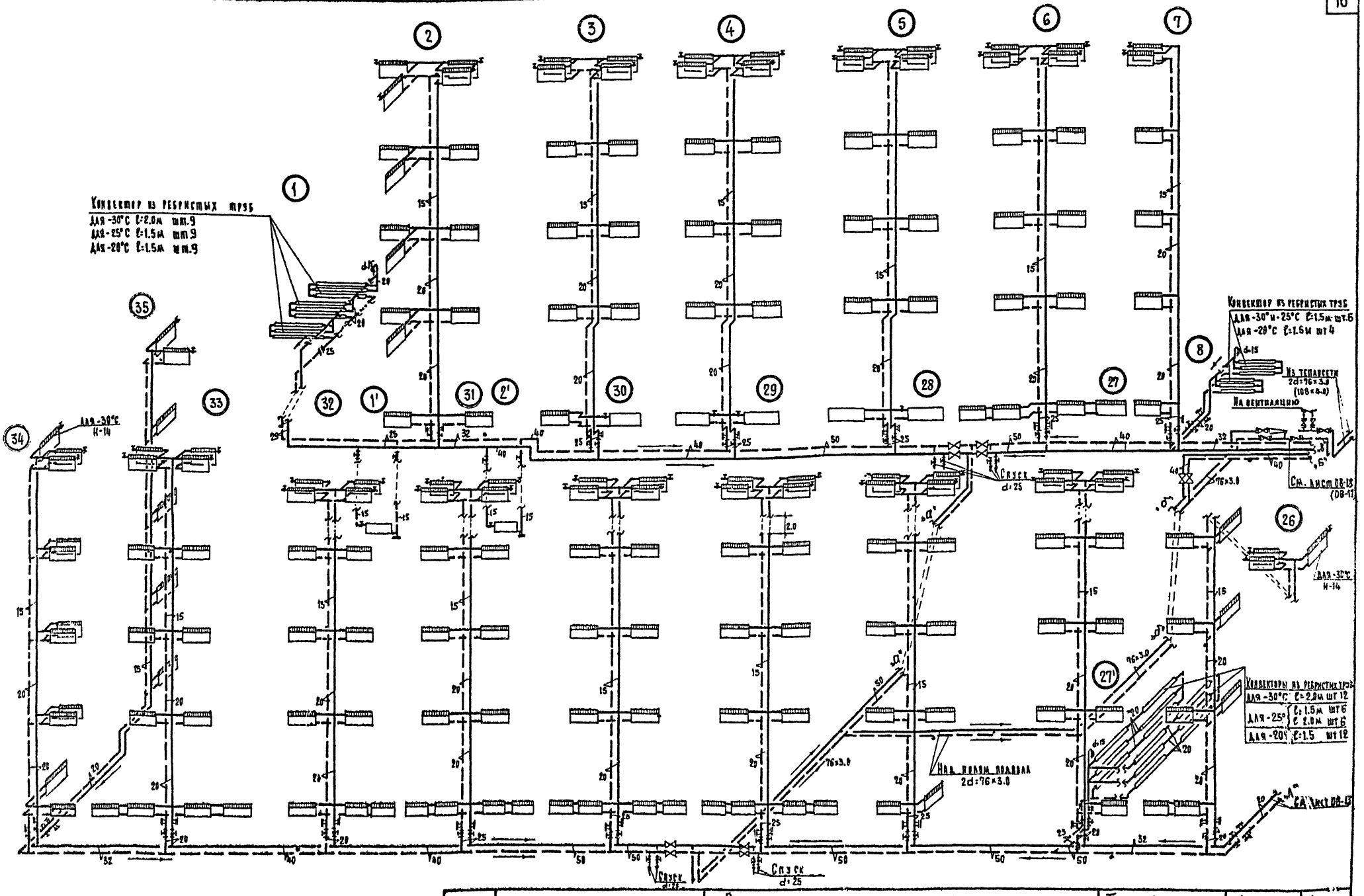

1968	Профилакторий на 200 мест	Отопление и вентиляция Схема отопления ст. 1÷8, ст. 26÷35.	Типовой проект 254-3-6	Альбом II	Лист ОВ-[illegible]

ЦНИИЭП Лечебно-курортных зданий. Отдел технологии. Гл. инж. отд. Гл. инж. пр. Рук. группы Исполнит. Проверил.

Гл. инж. пр. Рудницкий. Буров. Туева. Черняховская. Туева.

Инв. 2[illegible]

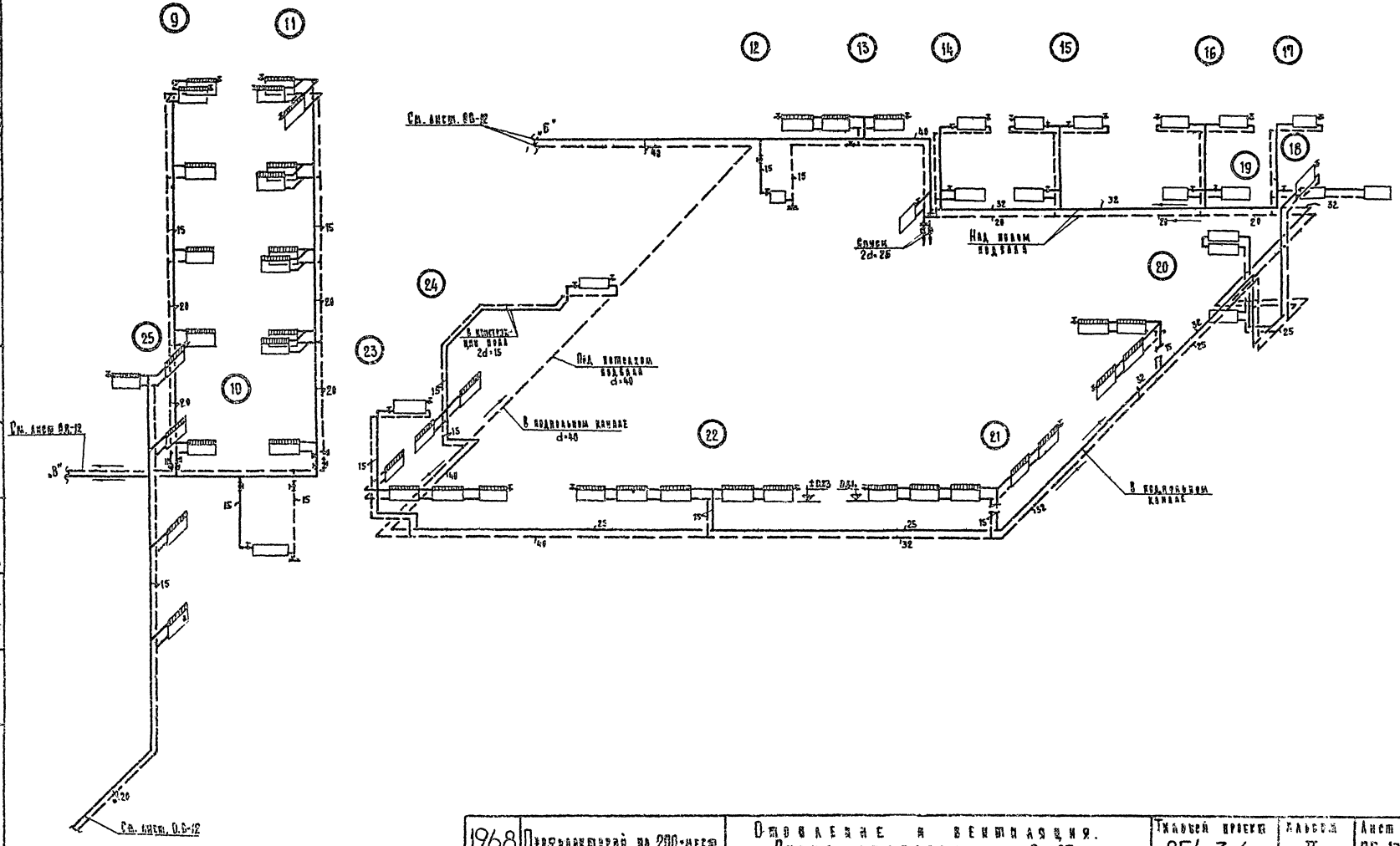

1968	Профилакторий на 200 мест	Отопление и вентиляция. Схема отопления. ст 9÷25	Типовой проект 254-3-6	Альбом II	Лист ОВ-13

Отдел технологии | Гинзбург | Рудницкий | Бутов | Туева | Черняховская | Туева | Аудицина

„П-1"

Комплект А6,3-100-1с
Ц/б вентилятором Ц4-70 №6,3
L=8000 м³/час; H=41 кгс/м²; n=750 об/мин
6300 52 930

Вентиляционный шумоглушитель В064

Калориферы
КМС-5 для $t_н$=-20°С
КМС-6 для $t_н$=-25°С
КМС-7 для $t_н$=-30°С

400×200
D 57×113
L=190 2Ж.Р.150×150
800×500 L=7075
500×400 L=7265
500×500
800×500
500×400 L=2675
150×200
L=175 2Ж.Р.150×150
800×500
800×500
800×500
800×500 L=6900
L=6900 5200
Р.А.Р.СМ.АРХСТРОЙ.
k=400 F ж.с.=0,96м²

„П-3"

L=240 2Ж.Р.250×200
250×200
100×200 L=240
Вентиляционный шумоглушитель В007
L=37 Ж.Р.150×150
L=110 Ж.Р.250×150
L=38 Ж.Р.150×150
250×200
100×160 L=185
Калорифер КМС-4
250×250 L=795
250×250 L=557
200×250 L=570

Комплект А3-1с Ц/б.
Вентилятором Ц4-70 №3
L=919 м³/час H=29кгс/м² n=1400 об/мин.

„П-2"

Вентиляционный шумоглушитель В064

Калориферы
КМС-8 для $t_н$=-20°С; -25°С;
КМС-9 для $t_н$=-30°С

200×200 L=330
200×20
L=120 Ж.Р.150×150
400×250
6Ж.Р.200×200 L=1070
КМВ80-480 7шт L=1600
КМВ90-490 5шт L=1200
500×500 L=4200
L=110 2Ж.Р.150×150
L=220 2Ж.Р.150×150
400×400 L=3130
200×400 L=1530
500×500 L=560 5Ж.Р.150×150
160×200
400×400
3400 L=2900 6Ж.Р.350×350
Комплект А8-2с Ц/б вентилятором Ц4-70 №8
L=8890 8500 м³/час; H=64 62 кгс/м²; n=750 об/мин
400×500
D 284×244
800×500 L=8240 7740
800×500 4840

„П-4"

L=770 4Ж.Р.250×200
L=500 2Ж.Р.250×200
Вентиляционный шумоглушитель В020
250×250
200×250
400×250 L=1270
L=800
D 285×172
400×250 L=1380
400×250
L=1380 3Ж.Р.350×350
L=1250 3Ж.Р.350×350
250×250
250×250
250×250
L=500 3Ж.Р.250×200
L=500 3Ж.Р.250×200
L=500 3Ж.Р.250×200
200×250
400×250 L=1000
500×500
400×250 L=2160
400×250 L=1250
D 323×323
500×500 L=4930
400×400 L=2750
400×250 L=1500
200×250 L=500
500×500
Калориферы
КМС-4 для $t_н$=-20°С
КМС-5 для $t_н$=-25°С
КМС-6 для $t_н$=-30°С
Комплект А6-1с
Ц/б вентилятором Ц4-70 №8
L=7100 м³/час; H=40 кгс/м²; n=930 об/мин

„П-5"

250×200
Осевой вентилятор ОВ-720 №4
L=110 м³/час; H=9 кгс/м²; n=1400 об/мин
L=110
Овл.сеткой 250×200

Примечание: В числителе производительность и давление вентиляторов даны по лету; в знаменателе – по зиме

Взамен листа ОВ-14.
Рук. гр. ОВ. Липкина
11.04.73г.

1973	Профилакторий на 200 мест	Отопление и вентиляция. Схемы вентиляции П-1, П-2, П-3, П-4, П-5.	Типовой проект 254-3-6	Альбом I	Лист ОВ-14

Здание лечебно-курортных учреждений. Отдел технологии. Проверил Бушуев. Исполн. Баштейн. Рук. гр. Липкина. Гл. инж. пр. Черникин. Нач. отд. Руденицкий.

В-1*

Комплект А5-1-с
К/б вентилятором Ц4-70 №5
L=3560 м³/час; H=76 кгс/м²; n=930 об/мин

Вентиляционный шумоглушитель Б020

400×400 L=3000
160×160 L=200
250×250 L=250
250×250 L=500
181×181
250×250 L=700
L=200 4 Ж.Р.150×150
250×250 L=250
400×400 L=2360
160×200
L=500 4 Ж.Р.250×200
L=660 СИОА-30НТ 665×550
200×200
400×400 L=1700
D 310×310
250×250
400×400
L=1100 Шкаф вытяжн. 1080×850
L=600 Шкаф вытяжн. 1360×400

В-2*

Комплект А5-1-с
К/б вентилятором Ц4-70 №5
L=3560 м³/час; H=76 кгс/м²; n=930 об/мин

250×250
Вентиляционный шумоглушитель Б007

L=185 Ж.Р.250×200
L=198 2 Ж.Р.150×150
L=185 Ж.Р.250×200
L=185 Ж.Р.250×200
250×250
200×200
D 197×197
D 171×171
L=50 Ж.Р.150×150
250×250 L=1000
250×250 L=805
250×250 L=605
250×250 L=420
250×250 L=235

В-3*

400×400
400×400
Комплект А5-1
К/б вентилятор Ц4-70 №5
L=2330 м³/час; H=35 кгс/м²; n=930 об/мин

Вентиляционный шумоглушитель Б020

В-4"

160×160 L=50
D 85×85
250×250 L=710
400×400 L=1370
400×400 L=2030
L=50 Ж.Р.150×150
200×250 L=660
200×250 L=660
200×250 L=660
L=660 СИОА-30НТ 665×550

250×250
Вентиляционный шумоглушитель Б007
250×250
L=720 5 Ж.Р.250×200
Комплект А3-1
К/б вентилятором Ц4-70 №3
L=1150 м³/час; H=28 кгс/м²; n=1400 об/мин

В-5*

От отсосов МВО-420 12 мт
1 шт
L=1400 6 Ж.Р.200×200
L=160 2 Ж.Р.150×150
L=155 2 Ж.Р.150×150
L=5000 700×400 АК
L=3155 800×400
L=300 3 Ж.Р.150×150
100×200 L=160
100×200 L=300
100×200 L=155
Фасонка Р.800×400
600×400 L=7470
100×200 L=465
L=35 Ж.Р.150×150
100×200 L=210
L=210 2 Ж.Р.150×150
Крышный к/б вентилятор КЦ3-70 №6
L=8000 м³/час; H=22 кгс/м²; n=720 об/мин

В-6"

120×200
Оцинкованный колпак
L=70
d=100 L=30
d=200 L=700
d=200 L=350
d=200 L=730
К клиноременной передаче
Комплект А2,5-1
К/б вентилятор Ц4-70 №2,5
L=840 м³/час; H=16 кгс/м²; n=1400 об/мин

Взамен листа ОВ-15
Рук. гр. ОВ. /Липкинд/
11.04.73 г.

1973	Профилакторий на 200 мест	Отопление и вентиляция. Схемы вентиляции В-1, В-2, В-3, В-4, В-5, В-6*	Типовой проект 254-3-6	Альбом II	Лист ОВ-15м

Состав проекта: Архитектурно-строительные решения; Отопление и вентиляция; Водопровод и канализация; Электрооборудование; Технология производства; Сметы.

Гл. инж. проекта Куротин; Гл. инж. проекта Ефимов; Нач. отд. Черникин; Гл. спец. Липкинд; Нач. сект. Барштейн; Н. контр. Яхнис

Схема теплоснабжения калориферов

М 1:50

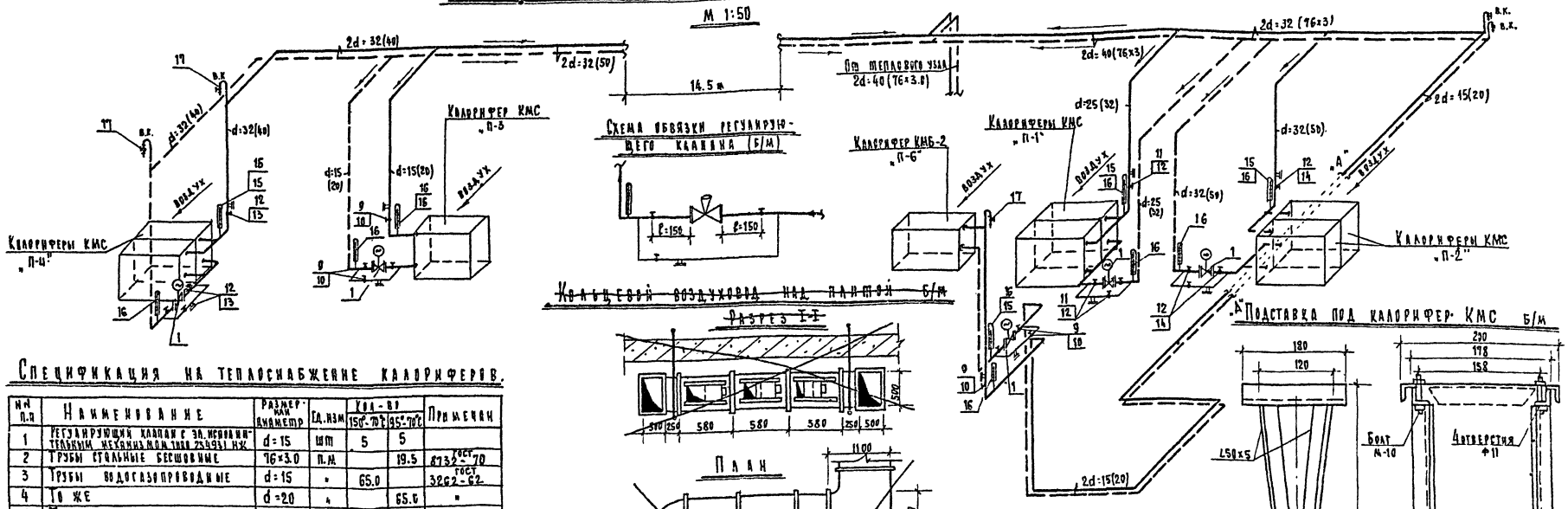

Спецификация на теплоснабжение калориферов

№ п.п	Наименование	Размер или диаметр	Ед. изм	Кол-во 150°-70°	Кол-во 95°-70°	Примечан
1	Регулирующий клапан с эл. исполнительным механизмом типа 25ч93ж нж	d=15	шт	5	5	
2	Трубы стальные бесшовные	76×3.0	п.м		19.5	ГОСТ 8732-70
3	Трубы водогазопроводные	d=15	"	65.0		ГОСТ 3262-62
4	То же	d=20	"		65.0	"
5	То же	d=25	"	14.5		"
6	То же	d=32	"	77.0	14.5	"
7	То же	d=40	"	16.5	19.0	"
8	То же	d=50	"		62.0	"
9	Вентиль запорный 15к18бр	d=15	шт	8		ГОСТ 11465-65
10	То же	d=20	"		8	"
11	То же	d=25	"	4		"
12	То же	d=32	"	8	4	"
13	То же	d=40	"		4	"
14	Задвижка 30ч6бр	d=50	"		4	ГОСТ 8437-63
15	Термометр технический до 150°С		шт	5		
16	То же до 100°С		"	5	16	
17	Пробковый кран	d=20	"	3	3	ГОСТ 2422-65
	Изоляция трубопроводов					
18	Сетка (проволока)		м²	39.8	53.5	
19	Минеральная вата		м³	1.4	1.5	
20	Асбесто-цемент		м²	40.0	55.0	
21	Борулин		м²	18.5	25.5	

Примечания

1. Диаметры в скобках даны для теплоносителя с температурой 95°-70°С.
2. Общую спецификацию на вентиляцию см. заглавный лист ОВ-3
3. Общий вес подставки под калорифер 6.6 кг.

Рук. гр. ОВ /Липкина/ 11.04.73г.

1968	Профилактория на 200 мест.	Отопление и вентиляция. Спецификация и схема теплоснабжения калориферов. Подставка под калорифер КМС	Типовой проект 254-3-6	Альбом II	Лист ОВ-16к

ЦНИИЭП Курортных зданий. Отдел механизации. Ганзбург. Рудницкая. Бурова. Туева. Черняховская. Исаканин. Проверила.

План

Б/м

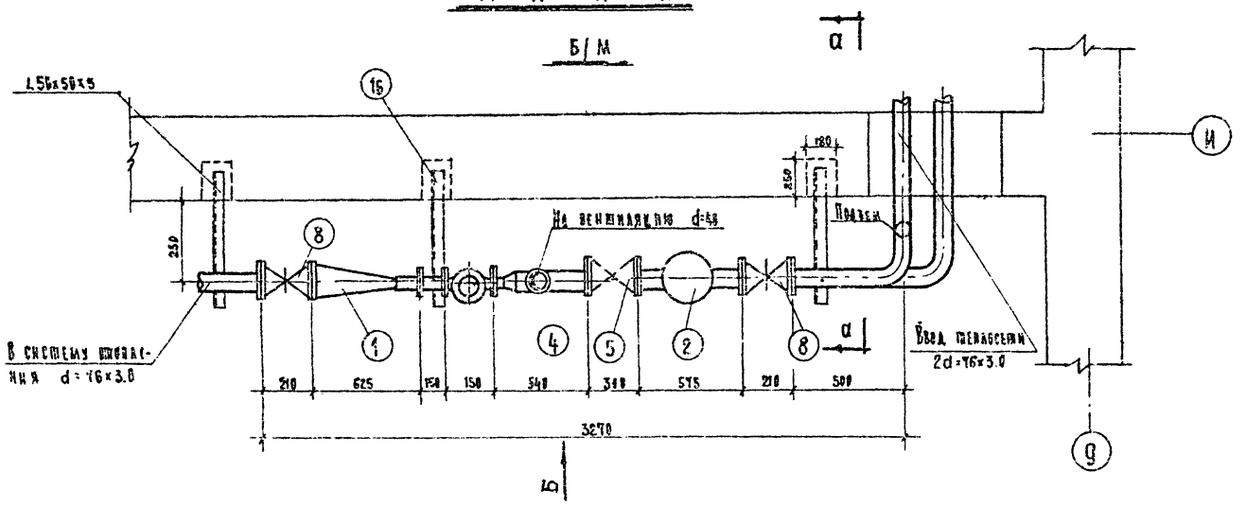

Вид по „Б"

Б/м

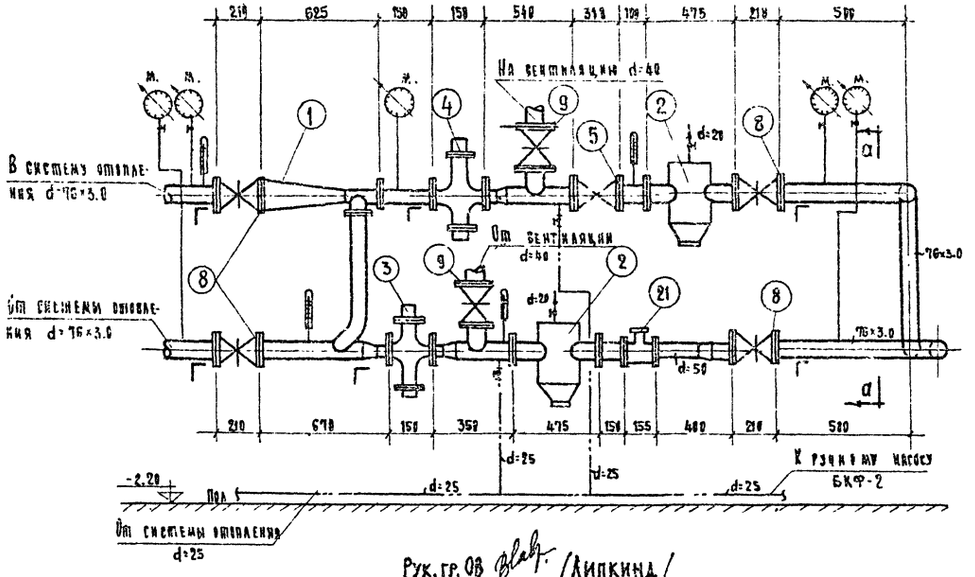

Разрез а-а

Б/м

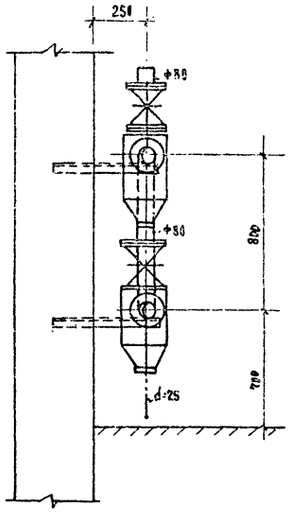

Рук. гр. ОВ /Липкинд/
11.04.73г

Схема обвязки ручного насоса.

Б/м

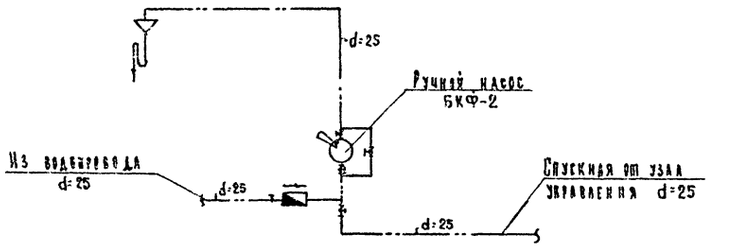

Спецификация

№ п.п.	Наименование	Размер или диаметр	Ед. измер.	К-во	Примечание
1	Элеватор стальной системы ВТН №4	$d_г$=30	шт	1	Диаметр сопла уточ. по тех. привязки
2	Грязевик	$d_у$=80	"	2	МВН 1280-59
3	Регулятор давления РД-50		"	1	Необходимость установки регулятора уточняется проектом привязки
4	Регулятор расхода РР-50		"	1	
5	Обратный клапан	$d_у$=80	"	1	
6	Манометр до 6 атм		"	3	ГОСТ 6521-60
7	То же до 0.6 атм		"	2	—"—
8	Задвижка 30ч6бр	$d_у$=80	"	4	ГОСТ 8437-63
9	Вентиль запорный 15ч18бр	d=40	"	2	ГОСТ 11570-65
10	Термометр до 150°С		"	1	ГОСТ 2823-59*
11	То же до 100°С		"	3	—"—
12	Пробковый кран 11ч6бк	d=25	"	6	ГОСТ 2422-65
13	Ручной насос БКФ-2		"	1	
14	Обратный клапан	d=25	"	1	ГОСТ 12677-67*
15	Дроссельная шайба		"	1	По проекту привязки
16	Сталь угловая	∠50х50х5	п.м	10	ГОСТ 8509-57
17	Трубы стальные бесшовные	d=76х3.0	"	12.0	ГОСТ 8732-70
18	Трубы стальные водогазопроводные	d=50	"	2.0	ГОСТ 3262-62
19	То же	d=40	"	5.0	—"—
20	То же	d=25	"	28.0	—"—
21	Водомер крыльчатый (горячеводный)	$d_у$=50	шт	1	„Водоприбор" Ленгазаппаратура

1968	Профилакторий на 200 мест	Отопление и вентиляция. Узел управления с элеватором t°=150-70°С.	Типовой проект 254-3-6	Альбом II	Лист ОВ-17

Стадия | Раздел | Инв. № подл. | Подпись и дата | Взам. инв. №
Разработал Бубнов
Проверил Жуницкий
Гл. инж. пр. Туева
Нач. отдела Туева
Гл. инженер Черняховская

План

Б/м

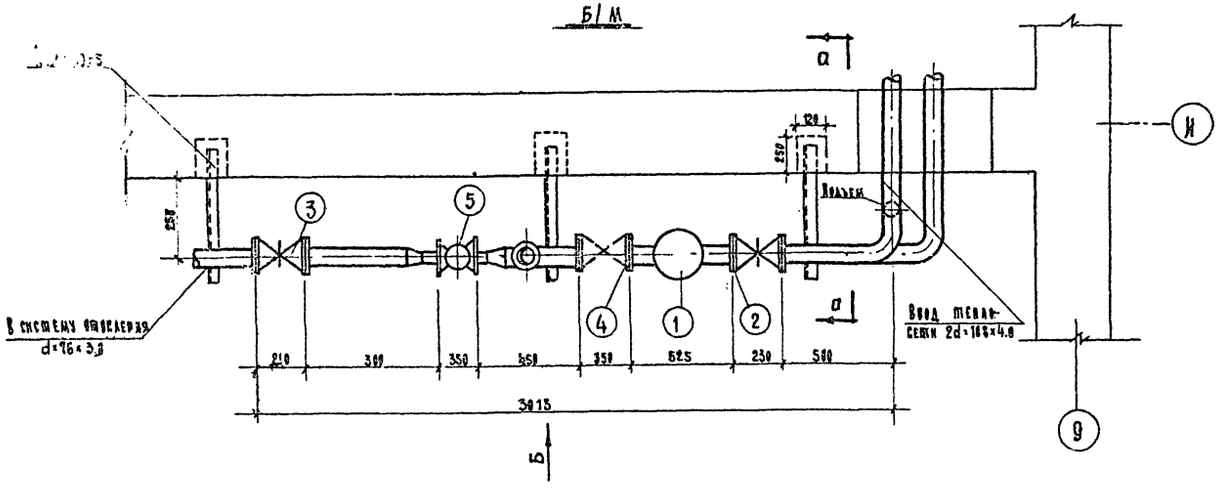

Схема обвязки ручного насоса

Б/м

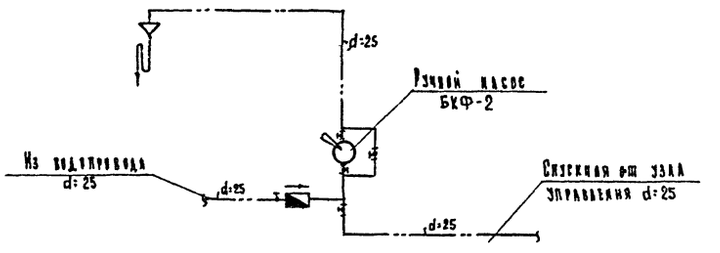

Вид по „Б"

Б/м

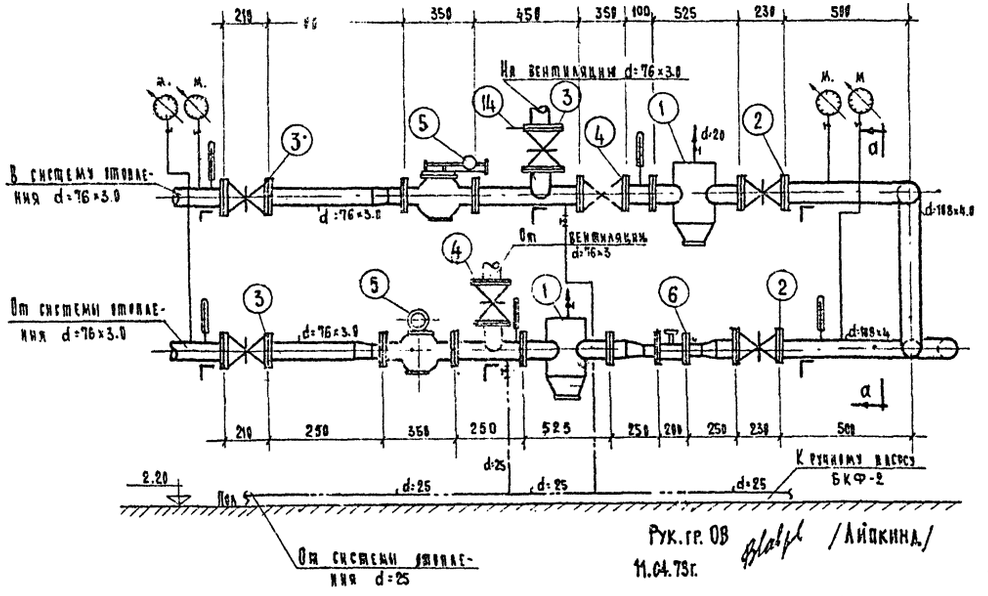

Разрез а-а

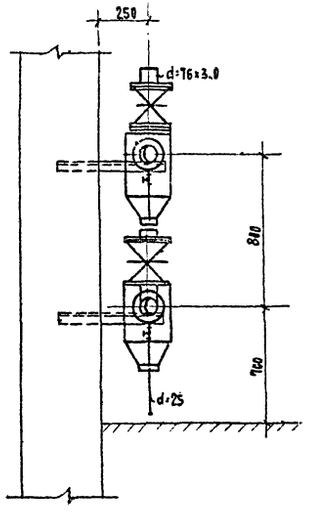

Рук. гр. ОВ /Айпкина/

11.04.73г.

Спецификация

№№ п.п.	Наименование	Размер или диаметр	Ед. измер.	К-во	Примечание
1	Грязевик	d_y=100	шт	2	МВН 1280-59
2	Задвижка 30 ч 6 бр.	d_y=100	"	2	ГОСТ 8437-63
3	То же	d_y=80	"	4	—"—
4	Обратный клапан	d_y=100	"	1	Необходимость установки решается
5	Грузовой виброустойчивый регулятор давления	d_y=100	"	2	по месту привязки
6	Водомер крыльчатый (горячеводный)	d_y=80	"	1	3-д. „Водомер"
7	Ручной насос БКФ-2		"	1	
8	Пробковый кран 11 ч 6 бк	d=25	"	6	ГОСТ 2422-65
9	Манометр до 6 атм		"	2	ГОСТ 8521-68
10	То же до 0,6 атм		"	2	—"—
11	Термометр до 100°С		"	4	ГОСТ 2823-63
12	Обратный клапан	d=25	"	1	ГОСТ 12677-67
13	Дроссельная шайба		"	1	Диаметр решается по месту привязки
14	Сталь уголковая	150×50×5	п.м	3,0	ГОСТ 8509-57*
15	Трубы стальные бесшовные	d=108×4,5	"	3,0	ГОСТ 8732-70
16	То же	d=76×3,0	"	8,0	—"—
17	Трубы стальные водогазопроводные	d=25	"	20,0	ГОСТ 3262-62

1968	Профилакторий на 200 мест	Отопление и вентиляция узла управления без элеватора t°=95°-70°С.	Типовой проект 254-3-6	Альбом II	Лист ОВ-18

Гипронефтеспецстрой Ленгражданпроект Отдел механизации

Гл. инж. проекта Гусева

Нач. отд. Черняховская

Гл. инж. пр. Туева

Рук. группы Бурова

Гл. конструктор Рудницкий

Гл. архитектор Ганзбург

Инв. 2929

Разрез 1-1

М 1:50

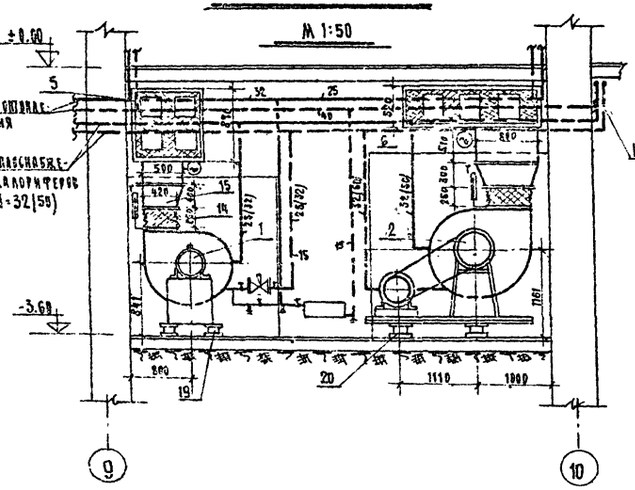

Разрез 2-2

М 1:50

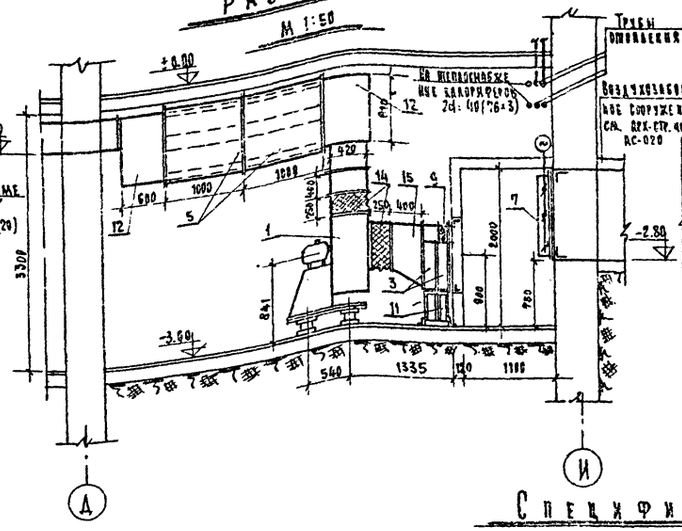

Разрез 3-3

М 1:50

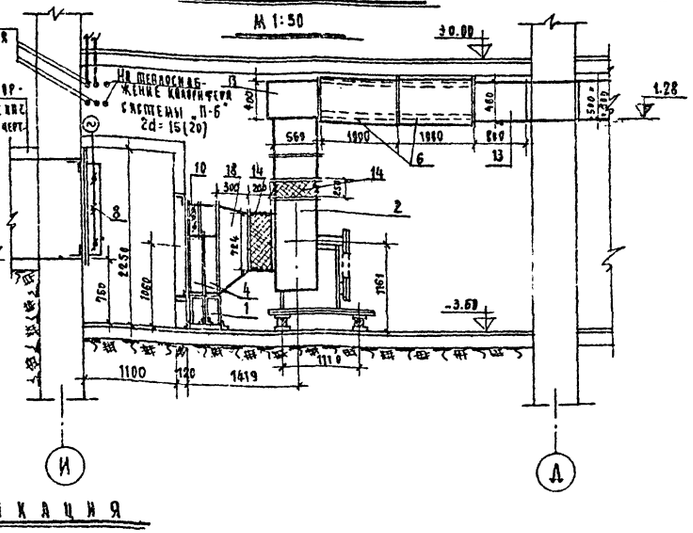

План

М 1:50

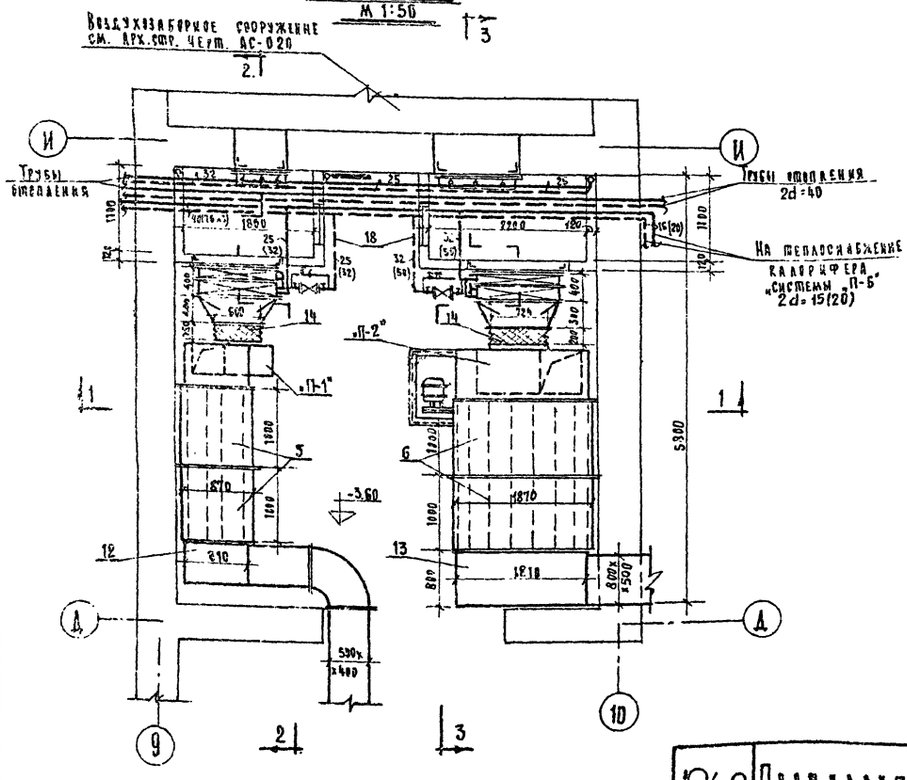

Спецификация

№№ п.п.	Наименование	Размер или диаметр	Ед. изм.	Кол-во	Примечание
1	Ц/б вентилятор Ц4-70 №6 исполн. 1 вращ. прав. с эл. двигателем А02-31-6 n=950 об/мин N=1.5 квт		компл.	1	„П-1"
2	Ц/б вентилятор Ц4-70 №8 исполн. 6 вращ. лев. с эл. двигателем А02-32-4 n=1450 об/мин N=3.0 квт		"	1	„П-2"
3	Калорифер КМС-5		шт	2	„П-1" для $t_н$=-20°С
	То же КМС-6		"	2	„П-1" для $t_н$=-25°С
	То же КМС-7		"	2	„П-1" для $t_н$=-30°С
4	Калорифер КМС-8		"	2	„П-2" для $t_н$=-26°С; -27°С
	То же КМС-9		"	2	„П-2" для $t_н$=-30°С
5	Вентиляционный шумоглушитель ВО20	ℓ=1800	ячейк.	2	по черт. ОВ-23 „П-1"
6	То же ВО64	ℓ=1000	"	2	по черт. ОВ-24 „П-2"
7	Унифицированная воздушная заслонка с электроприводом	У 600×1000	шт	1	по черт. альбома 4-904-2.4
8	То же	У1000×1200	"	1	„П-2"
9	Воздушная обводная заслонка для калорифера	К710×200	шт	1	„П-2"
10	То же	К860×400	"	1	„П-2"
11	Подставка под калорифер КМС	∠50×50×5 h=500	"	8	по черт. ОВ-16
12	Коробка шумоглушителя		м²	9.0	„П-2"
13	То же		"	4.5	„П-1"
14	Мягкая вставка	ℓ=250	"	2.0	прорезиненная ткань
15	Диффузор из оцинкованной листов. стали	δ=0,8мм	"	2.6	„П-1"
16	То же	"	"	3.0	„П-2"
17	Технический термометр до 50°С		шт	2	ГОСТ 2823-63
18	Герметическая дверь		"	2	по инв. черт. альб. 4-904-2.6
19	Виброизолирующее основание под ц/б вентилятор Ц4-70 №6		"	1	Р=10.72 кг
20	То же 3 до 53 под ц/б вентилятор Ц4-70 №8		"	1	Р=64.53 кг

Рук. гр. ОВ /Липкинд/
11.04.73 г.

Примечания:

1. Спецификацию и схему теплоснабжения калориферов см. лист ОВ-16
2. Диаметры в скобках даны для теплоносителя с параметрами 95-70°С

1968	Профилакторий на 200 мест	Отопление и вентиляция. Приточная камера систем „П-1", „П-2". Планы. Разрезы 1-1. Разрез 2-2. Разрез 3-3. Спецификация	Типовой проект 254-3-6	Альбом II	Лист ОВ-19

ЦНИИЭП Дворцов культуры и зрелищ
Отдел технологии
Гл. инж. отд. Авдеева
Рук. группы Ржанкина
Отд. Ершова
Гл. инж. проекта Ржанкина
Гл. архитектор проекта Шубладзе
Гл. конструктор проекта Дунаевская
Нач. сект. Кашкарева
Гл. специалист Солдатов
Инж. Черныше
Инж. Ж.К.
Инж. С.А.
Гл. инженер Ленинград

Разрез 1-1
М 1:50

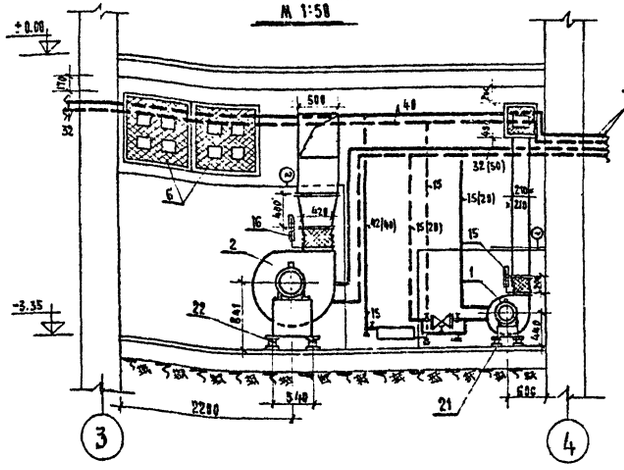

Разрез 2-2
М 1:50

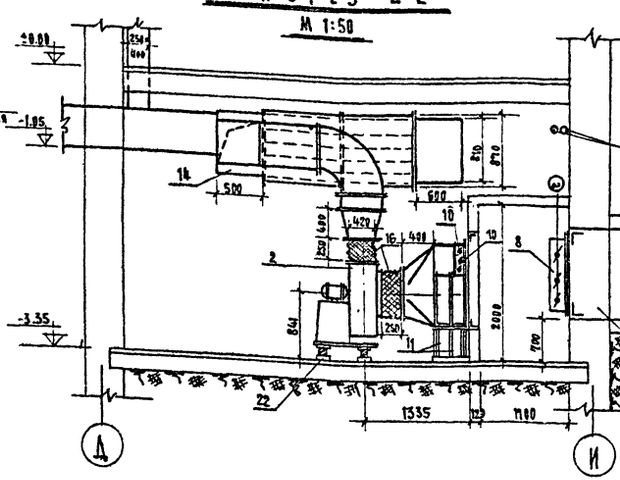

Разрез 3-3
М 1:50

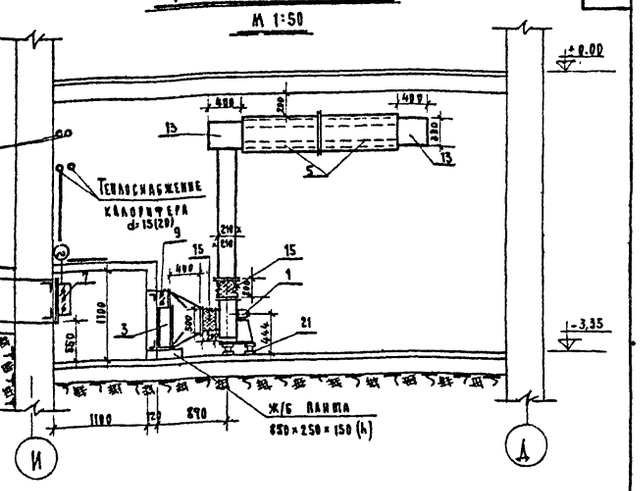

План М 1:50

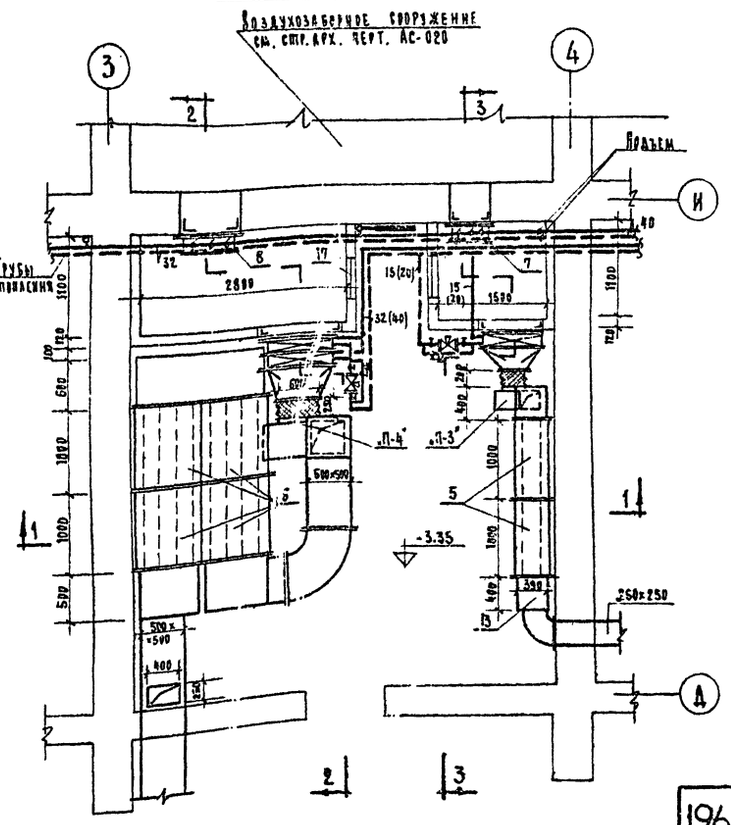

Спецификация

Поз.	Наименование	Размер или диаметр	Ед. изм	К-во	Примечание
1	Ж/б вентилятор Ц4-70 №3 исполн.1 Вращ. лев. с эл. двигателем АОЛ-21-4 N=1400 об/мин N=0.27 кВт		комп.	1	„П-3"
2	Ж/б вентилятор Ц4-70 №6 исполн.1 Вращ. лев. с эл. двигателем А02-31-6 n=950 об/мин N=1.5 кВт		„	1	„П-4"
3	Калорифер КМС-4		шт	1	„П-3" для $t_н$=-20°..25°..30°
4	То же КМС-4		шт	2	„П-4" для $t_н$=-20°С
	То же КМС-5		„	2	„П-4" для $t_н$=-25°С
	То же КМС-6		„	2	„П-4" для $t_н$=-30°С
5	Вентиляционный шумоглушитель В007	ℓ=1000	ячейка	2	„П-3" по черт. ОВ-22
6	То же В020	ℓ=1000	„	4	„П-4" по черт. ОВ-23
7	Унифицированная воздушная заслонка с электроприводом	У400×400	шт	1	по тип. черт. альбом 4-904-62 „П-3"
8	То же	У600×1000	„	1	„П-4"
9	Воздушная поворотная заслонка для калорифера	К560×200	„	1	„П-3"
10	То же	К860×400	„	1	„П-4"
11	Подставка под калорифер КМС	h=500	„	4	„П-4" по черт. ОВ-16
12	Ж/б плита	850×250×150(h)	„	1	„П-3"
13	Коробка шумоглушителя	δ=0,8мм	м²	2.5	„П-3"
14	То же	—"—	„	4.3	„П-4"
15	Мягкая вставка (прорезиненная ткань)	ℓ=200	м²	0.4	„П-3"
16	То же	ℓ=250	„	0.9	„П-4"
17	Герметическая дверь		шт	2.	по тип. черт. альбом 4-904-28
18	Технический термометр до 50°С		„	2.	ГОСТ 2823-63
19	Диффузор из кровельной листовой стали	δ=0,8мм	м²	1.3	„П-3"
20	То же	„	„	2.6	„П-4"
21	Виброизолирующее основание Ф047 под вентилятор Ц4-70 №3		шт	1	Р=2.96 кг
22	То же 1Д050 под ж/б вентилятор Ц4-70 №6		„	1	Р=18.72 кг

Примечания

1. Спецификации и схему теплоснабжения калориферов см. лист ОВ-16
2. Диаметры в скобках даны для теплоносителя с температурой t°: 95°-70°С

1968	Профилакторий на 200 мест	Отопление и вентиляция. Приточная камера систем „П-3", „П-4". План. Разрез 1-1. Разрез 2-2. Разрез 3-3. Спецификация.	Типовой проект 254-3-6	Альбом II	Лист ОВ-20

ЦНИИЭП Лечебно-курортных зданий
Отдел технологии — Гинзбург
Нач. отдела — Кудашкина
Гл. инж. отд. — Кудашкина
Гл. инж. пр. — Бутова
Рук. группы — Бутова
Исполнил — Чернышева
Архитектор — Шубалова
Конструктор — Дубинская
Инж. ОВ — Кешнерева
Инж. ВК — Солдатов
Инж. ЭМ — Чернышева
Инж. ВК — Чернышева

ГПИ 2.924

Общий вид

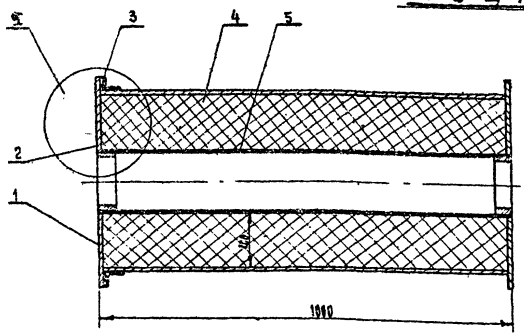

7		Болт М6 ГОСТ 5915-62	16	Ст.3	0,013	0,05
6		Болт М6×20 ГОСТ 7798-62	16	Ст.3	0,016	0,1
5	В00Ч 200	Каркас	1	Разный	4,6	4,6
4	В00Ч 002	Наполнитель	–	Маты из ст. супертонкого ~55	1,5	1,5
3	В00Ч 001	Прокладка	1	Резина губчатая	0,05	0,05
2	В00Ч 110	Диафрагма	1	"	4,2	4,2
1	В00Ч 100	Кожух	1	Разный	25,12	25,12
№ поз	Обозначен	Наименование	Кол.	Материал	Вес кг	

Спецификация

Узел I

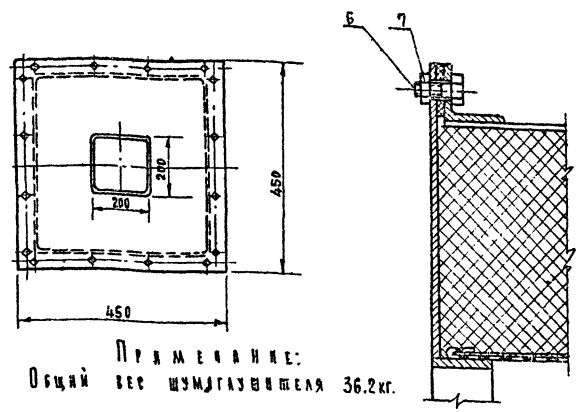

Примечание:
Общий вес шумоглушителя 36,2 кг.

Фланец

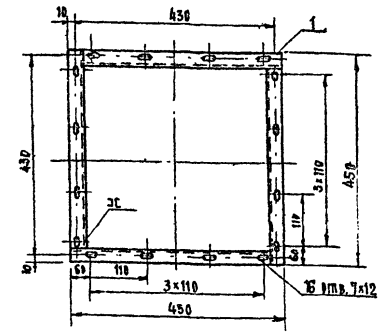

1	В00Ч 120/1	Уголок	4	Ст.3	0,48	1,92
№ поз	Обозначен.	Наименован.	Кол.	Материал	Вес кг	Общ. вес кг

Спецификация

Уголок

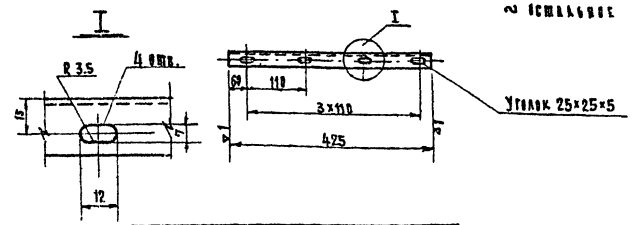

* Остальное

В00Ч 120/1	Уголок	Ст.3 ГОСТ 535-58	Размер указан в мм		0,48	
Обозначен	Наименован.	Материал	Сортамент		Вес кг	

Кожух

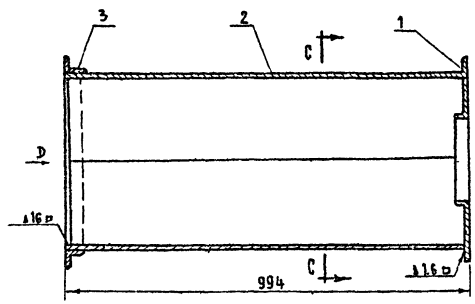

С-С

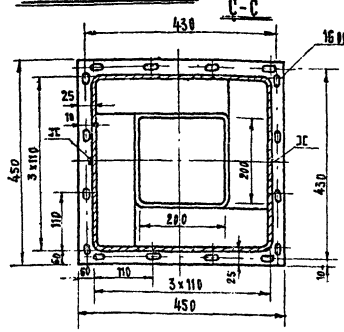

Вид Д

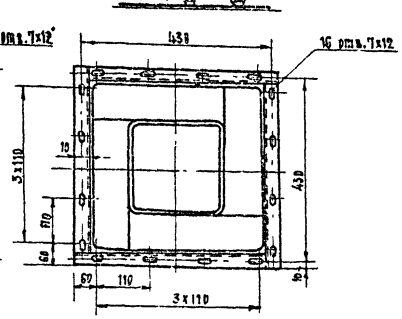

3	В00Ч 120	Фланец	1	Разный	1,92	1,92
2	В00Ч 101	Корыто	2	Ст.3	5,8	11,6
1	В00Ч 110	Диафрагма	1	Разный	4,2	4,2
№ поз	Обозначен	Наименование	Кол.	Материал	Вес кг	Общ. вес кг

Спецификация

Чертеж заимствован из альбома серии АВ-104, разработанного Сантехпроектом в 1966 г.

Корыто

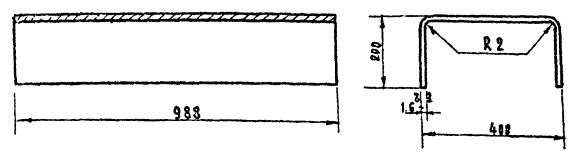

* 1 остальное

В00Ч 101	Корыто	Ст.3 ГОСТ 503-58	Лист 5 т. 6 ГОСТ 3560-57		9,8	794 мм
Обозначен	Наименован	Материал	Сортамент		Вес кг	Длина развернут.

1968	Профилакторий на 200 мест	Отопление и вентиляция. Ячейка шумоглушителя В00Ч. Общий вид и детали.	Типовой проект 254-3-6	Альбом II	Лист ОВ-21

Инв. № подл. | Подпись и дата | Взам. инв. №

Отдел технологии | Гапонович | Радзицкий | Бубнов | Гнева | Черняховская | Учева | Петерпри | Лисицина

Диафрагма

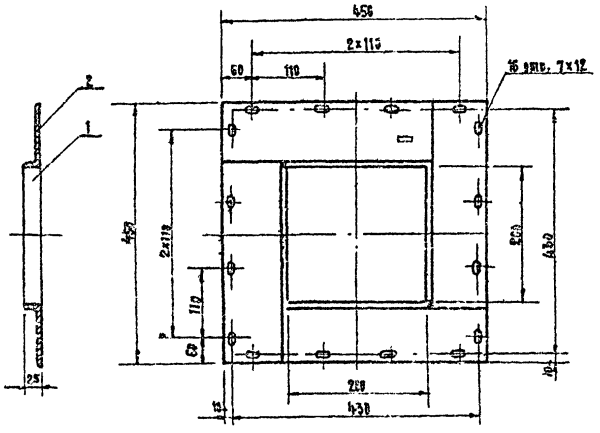

Поз.	Обозначение	Наименование	Кол.	Материал	Вес шт. кг	Вес общ. кг	№ лист.
2	3007 110/2	Полоса	4	*	0.9	3.6	5
1	3007 110/1	Ограничитель	2	Ст. 3	0.37	0.74	5

Спецификация

Примечания:

1. Диафрагма выполнена из нескольких частей из условия безотходного раскроя металла. Разрешается изготовление из одного листа.
2. Смыкание швы с наружной стороны диафрагмы зачистить

Ограничитель

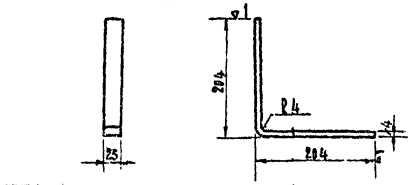

Обозначение	Наименование	Материал	Сортамент	Вес	Длина, размер
3007 110/1	Ограничитель	Ст.3 ГОСТ 535-58	Полоса А-Ш ГОСТ 103-57	0.32	400 мм

Полоса

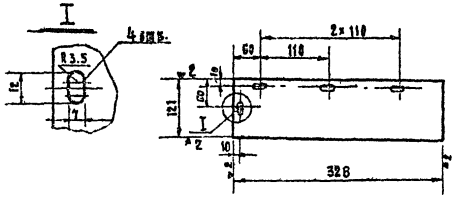

Обозначен	Наименование	Материал	Сортамент	Вес кг
3007 110/2	Полоса	Ст.3 ГОСТ 501-58	Лист В-3 ГОСТ 3680-57	0.9

Прокладка

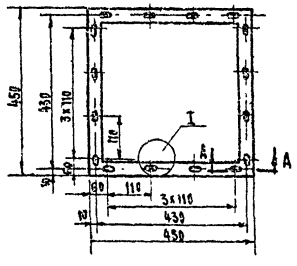

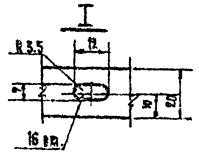

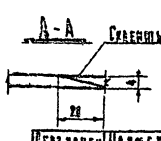

Примечание

Разрешается изготавливать из 4-х частей. При этом отделение части склеить клеем 88Н по ТУ МХП 3484-58 как показано на сеч. А-А.

Обозначен	Наименование	Материал	Сортамент	Вес кг
3007.801	Прокладка	Резина ТУ 6-05-1	ТУ 1216-55	0.05

Каркас

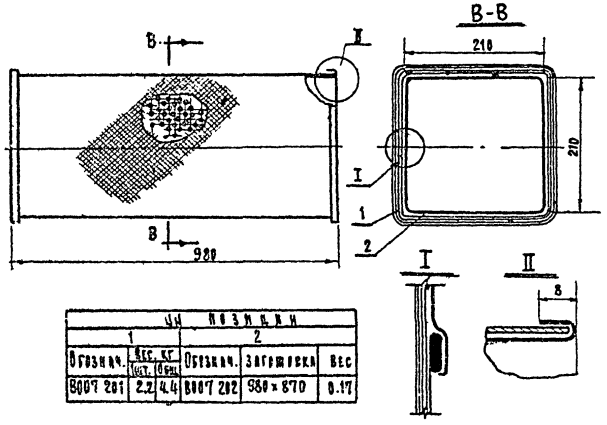

Позиции 1 Обознач.	Вес кг шт.	Вес кг общ.	Позиции 2 Обознач.	Заготовка	Вес
3007 201	2.2	4.4	3007 202	980×870	0.17

Поз.	Обозначен	Наименование	Кол.	Материал	Вес шт.	Вес общ.
2		Чехол	1	Кубенкоткань ГОСТ 6937-61	См. лист	
1	См. таблицу	Корыто	2	Сталь оцинкованная		

Спецификация

Примечание:

Стеклоткань сшивать нитками из стеклоровинга или склеивать клеем № 88-Н ТУ мхп 3484-58.

Корыто

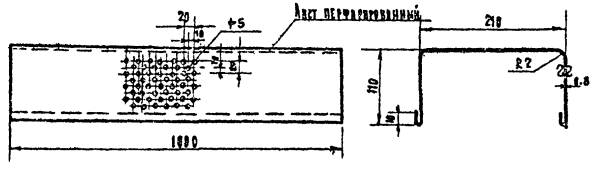

Обозначен.	Наименование	Материал	Сортамент	Вес	Длина, размер
3007 201	Корыто	Сталь оцинк. ГОСТ 7118-54	Лист В-Ш ГОСТ 8568-57	2.2	459 мм

Чертеж заимствован из альбома серии АВ-104, разработанного Сантехпроектом в 1966 г.

1968	Перечень 1 лист	Водопровод и вентиляция. Ячейка шиберующего 3007. Альбом.	Типовой проект 254-3-6	Альбом II	Лист ОВ-22

Отдел механизации | Ганзбург | Радинский | Бубов | Туева | Ченаловская | Тукса | Рук. группы | Руководитель | Перевёрка | Ананьина | Калиновская

Общий вид

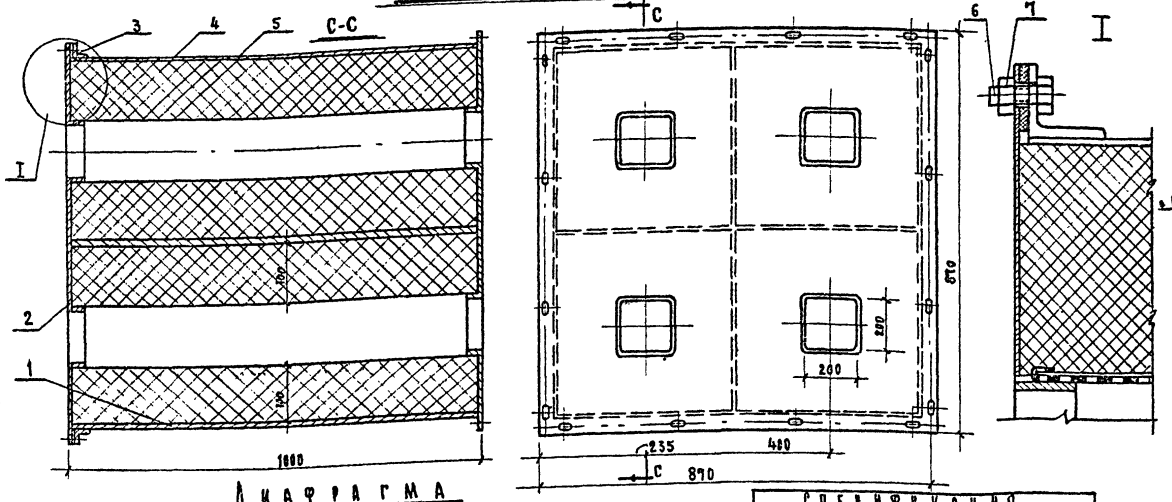

Кожух

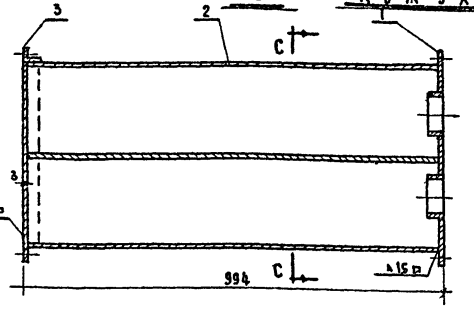

Спецификация кожуха

№№ поз.	Наименование	К-во	Материал	Вес ед.	Вес общ.	Примечание
1	Диафрагма	1	Резина	–	16,5	
2	Корыто	2	Ст.3 ГОСТ 501-58	19,9	39,8	
3	Фланец	1	Резина	–	6,4	
4	Анст. В.1-6 ГОСТ 3680-57	1	Ст.3 ГОСТ 501-58		10,0	Заготовка 802×988
5	Анст. В-1-6 ГОСТ 3680-57	2	Ст.3 ГОСТ 501-58	5	10,0	Заготовка 408×988

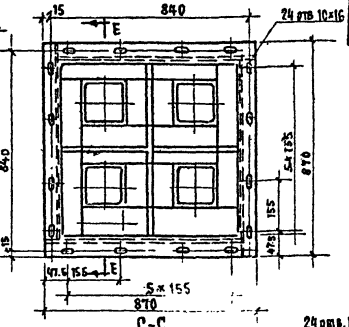

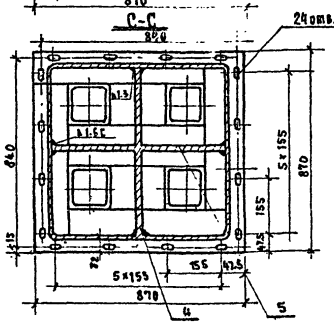

Диафрагма

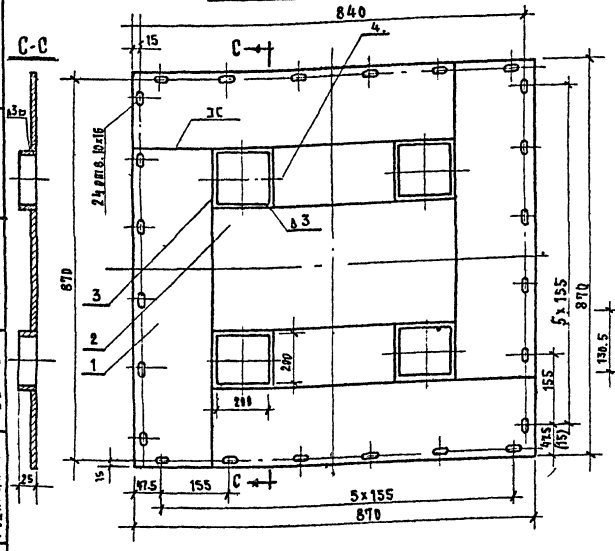

Спецификация

№№ п.п	Наименование	К-во	Материал	Вес ед.	Вес общ.	Примечание
1	Кожух	1	Резина	32,7	32,7	
2	Диафрагма	1		16,5	16,5	
3	Прокладка	1	Резина техническая	0,14	0,14	Чертеж ТУ 1208-55 Р
4	Наполнитель		Хлопок ГОСТ 5111-57	7,0	7,0	
5	Каркас	2	Резина	4,6	18,4	
6	Болт М8×25 ГОСТ 7798-62	24	Ст.3	0,32	0,38	
7	Гайка М8 ГОСТ 5915-62	24	Ст.3	0,14	0,14	

Планка

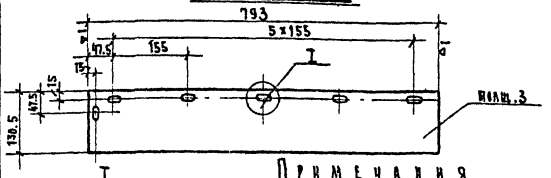

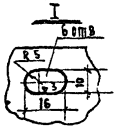

Примечания

1. Диафрагма выполнена из нескольких частей из условия безотходного раскроя материала. Разрешается изготовление из одного листа. Стыковые швы с наружной стороны диафрагмы зачистить.

Прокладка.

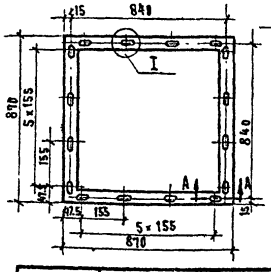

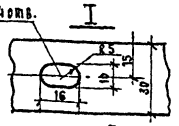

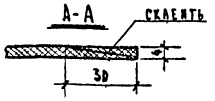

Примечание

Разрешается изготавливать из 4-х частей. При этом отдельные части склеить клеем 88н ртумхп 3484-58, как показано на сеч. А-А.

Фланец

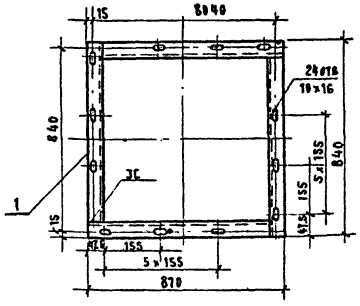

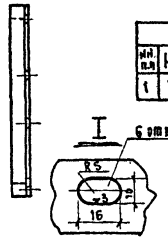

Спецификация фланца

№№ п.п	Наименование	Кол.	Материал	Вес 1 шт	Вес общ.	Сортамент
1	Уголок	4	Ст.3 ГОСТ 535-58	1,6	6,4	Уголок 32×32×4 ГОСТ 8509-57

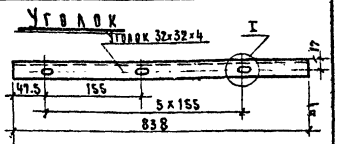

Корыто

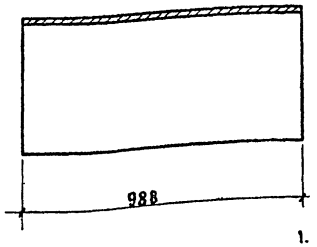

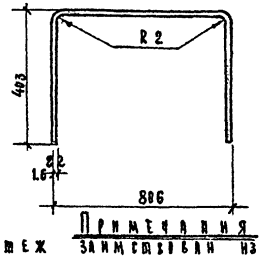

Примечания

1. Чертеж заимствован из альбома серии АВ-184, разработанного Сантехпроектом в 1966 г.

Спецификация диафрагмы

№№ п.п	Наименование	К-во	Материал	Вес ед. шт	Вес общ.	Примечание	
1	Планка	4	Ст.5 ГОСТ 501-58	2,3	9,2	Заготовка 195×609	Анст. В-5 ГОСТ 3680-57
2	Анст. В.6 ГОСТ 3680-57	1	Ст.3 ГОСТ 501-58	2,8	2,8	5/4	
3	Ограничитель	8	Ст.3	0,32	2,56		
4	Анст. В.6 ГОСТ 3680-57	2	Ст.3 ГОСТ 501-58	0,94	4,9	6/4	

1968	Профилакторий на 200 мест.	Отопление и вентиляция. Ячейка пылегазоудителя. Общий вид и детали (8020).	Типовой проект 254-3-6	Альбом II	Лист ОВ-23

ЦНИИЭП курортных зданий, Алексеева, Нал. инж. Ганзбург
Гл. инж. отд. Рудницкий
Гл. инж. пр-та Буров
Рук. группы Тучева
Исполнитель Черняховская
Проверил Тучева
Отдел технологии
Копировал Анисина

Инв. 2929

Общий вид

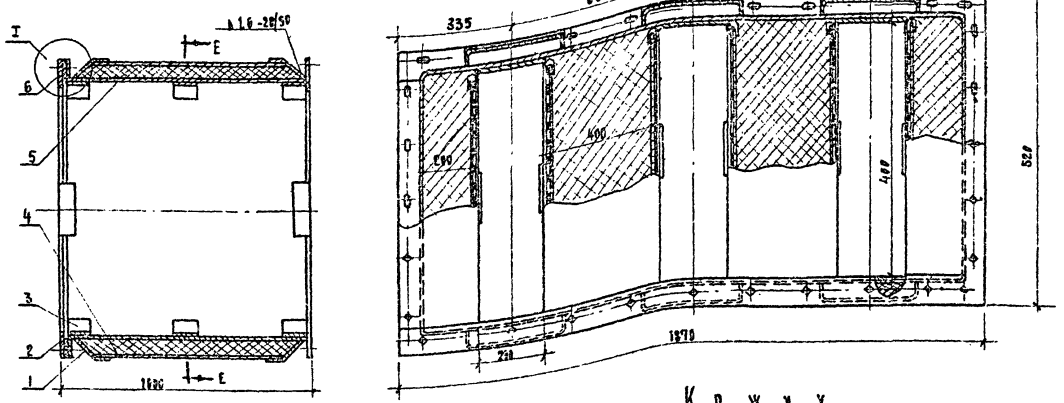

I

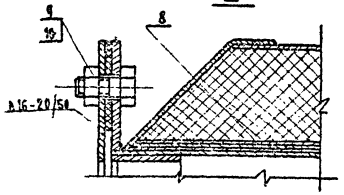

Спецификация

Поз.	Наименование	К-во	Материал	Вес ед.	Вес кг общ.	Всего кг
1	Кожух	1	Резина			79.5
2	Диафрагма	1	"			19.7
3	Каркас	3	"		9.7	17.1
4	Крышка	6	"		5.1	30.6
5	Плиты минераловатные полужесткие ρ=350	6	ТУ-Н Б-35.168.м		1.9	11.4
6	Прокладка	1	Резина губчатая		—	0.2
7	Напаниватель V=0.49 м³	—	Лист СтВ Ст3 ГОСТ 14637-79		0.49	7.4
8	Прокладка d=1.5 Ру 350	18	Резина ГОСТ 10925-64		0.29	5.2
9	Болт М8×25 ГОСТ 7798-62	30	—		0.016	0.48
10	Гайка М8 ГОСТ 5915-62	30	—		0.006	0.18

Кожух

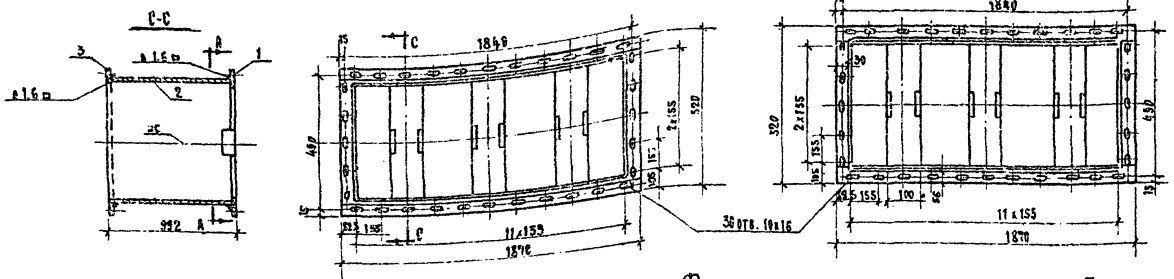

Спецификация кожуха

Поз.	Наименование	К-во	Материал	Вес ед.	Вес кг общ.
1	Диафрагма	1	Резина		19.7
2	Корыто	2	Ст.3	27.4	54.8
3	Фланец	1	Резина		6.69

Корыто

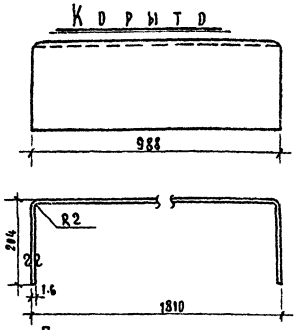

Спецификация корыто

Поз.	Наименование	К-во	Материал	Вес	кг
1	Корыто	1	Ст.3 ГОСТ 501-58	27.4	

Полоса продольная

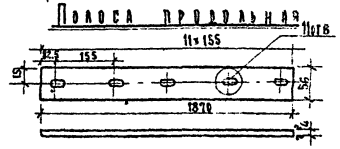

Полоса поперечная

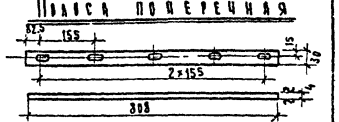

Полоса

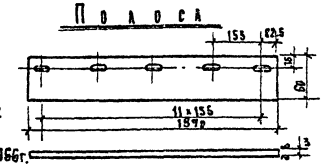

Диафрагма

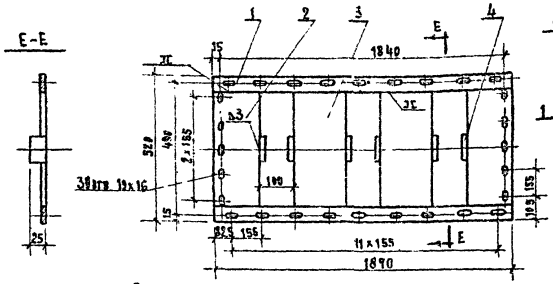

Спецификация

Поз.	Наименование	К-во	Материал	Вес кг ед.	Вес кг общ.
1	Полоса	2	Ст. 3	2.7	5.4
2	Лист	2	"	2.2	4.4
3	Лист В-3 ГОСТ 3680-67	2	Ст.3 ГОСТ 501-58	3.8	7.6
4	Ограничитель Лист 25×80 ℓ=3 ГОСТ 3680-57	6	"	0.05	0.3

Фланец

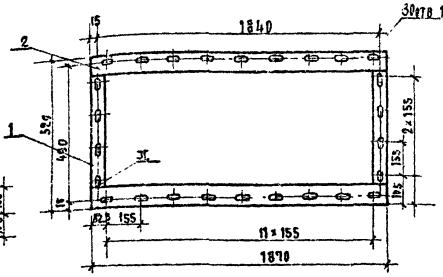

Спецификация

Поз.	Наименование	К-во	Материал	Вес кг ед.	Вес кг общ.
1	Полоса поперечная	2	Ст. 3	0.38	0.76
2	Полоса продольная	2	Ст.3	3.1	6.2

Прокладка

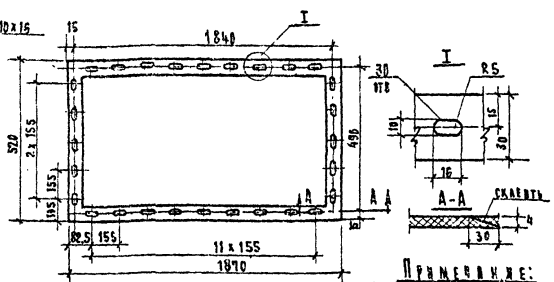

Спецификация

Поз.	Наименование	К-во	Материал	Вес кг
1	Прокладка		Резина губчатая	0.2

Примечание: Разрешается изготавливать из 4 частей. Отдельные части склеивать клеем ВИИ по ТУ МЛП 34-34-58 как показано на сеч. А-А.

Чертеж заимствован из альбома серии АВ-104, разработанного Сантехпроектом в 1966г.

1968	Профилакторий на 200 мест	Отопление и вентиляция. Ячейка газлифтная. Общий вид и деталей В064		Типовой проект 254-3-6	Альбом II	Лист ОВ-24

Инв. № подл. | Подп. и дата | Взам. инв. №

Кашировал | Ассистент Аксенкина | Инженеры Ушерина, Гуева | Чертежовская, Гуева | Рук. группы Ушерина | Рук. мастер. Гуева | Гл. инж. пр. Бутов | Гл. инж. пр. Румянцев | Ганзбург. | Бюджет. технологии | Гл. архитектор здания

Перечень чертежей ВК

№ п/п	Наименование листов	№ листов	№ стр. в альбоме
1	Перечень чертежей ВК. Эскиз плана. Пояснительная записка. Основные показатели по проекту. Условные обозначения	ВК-1и	29
2	Спецификация материалов	ВК-2и	30
3	План подвала и технического подполья в осях 1-10	ВК-3	31
4	План подвала в осях 10-15	ВК-4	32
5	План 1го этажа в осях 1-10	ВК-5	33
6	План 1го этажа в осях 10-15	ВК-6и	34
7	План 2го этажа в осях 1-10	ВК-7	35
8	План 2го этажа в осях 10-15. Указания по монтажу	ВК-8	36
9	План типового этажа в осях 1-10	ВК-9	37
10	План 5го этажа в осях 1-10 с соединением канализационных вытяжных стояков	ВК-10	38
11	Схема водопровода холодной и горячей воды спальной группы	ВК-11и	39
12	Схема водопровода холодной и горячей воды пищеблока. Полотенцесушитель	ВК-12и	40
13	Разрезы по канализационному выпуску К-1	ВК-13	41
14	Разрезы по канализационному выпуску К-2	ВК-14	42
15	Разрезы по канализационному выпуску К-2 (продолжение) Схемы по объединению канализационных вытяжных стояков	ВК-15и	43
16	Разрезы по канализационному выпуску К-3	ВК-16	44
17	Разрезы по канализационному выпуску К-3 (продолжение)	ВК-17	45
18	Разрезы по ливнестокам ЛК-1 и ЛК-2. Гидравлический затвор	ВК-18и	46
19	Разрезы по канализационным выпускам К-4 и К-5	ВК-19и	47
20	Разрезы по канализационному выпуску К-6 и ливнестоку ЛК-3. Перекидной бачок	ВК-20и	48

Эскиз плана

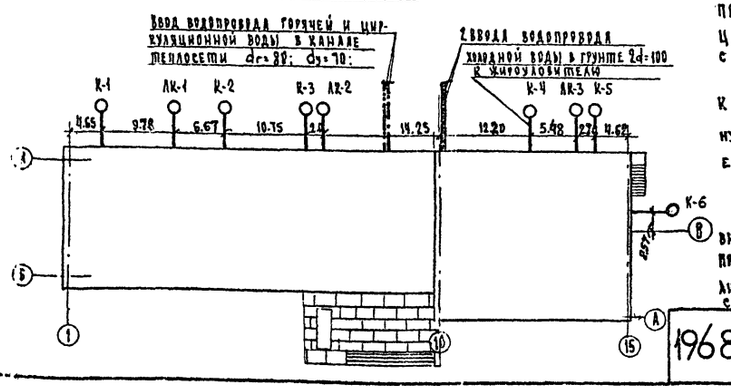

Пояснительная записка

I Водопровод

Водоснабжение профилактория предусматривается от наружных сетей водопровода. Ввод водопровода проектируется в две нитки (2d=100) в помещение водомерного узла. Для учета воды на вводе устанавливается турбинный водомер типа ВТ d=80.

Расчетный секундный расход воды по спальному корпусу определен по числу эквивалентных приборов (СН и П-II-г 1-70.) и составляет 7.40 л/сек.

Расчетный секундный расход воды по пищеблоку определен по проценту одновременного действия санитарных приборов и технологического оборудования (СН и П-г.1-62) и составляет 400 л/сек с холодильной установкой.

Расход воды на пожаротушение зрительного зала на 200м. в пищеблоке составляет 2 струи по 2.5 л/сек.

В случае недостаточного напора в наружной водопроводной сети, проектируется при привязке, установка повысительных насосов в помещении водомерного узла.

Магистральные трубопроводы прокладываются под потолком технического подполья.

Водопроводные стояки проектируются в помещении санитарных узлов совместно со стояками горячей воды и канализации в коробах и нишах.

II Горячее водоснабжение

Здание профилактория оборудуется центральным горячим водоснабжением от внешнего источника. Ввод горячей воды проектируется совместно с трубами отопления в помещение теплового узла.

Разводка и монтаж трубопроводов горячего водоснабжения предусматривается аналогично системе холодного водопровода.

III Канализация

Канализование профилактория проектируется самотеком в наружную сеть канализации. Для отвода производственных стоков из помещения пищеблока предусматривается отдельная сеть канализации с самостоятельным выпуском, не связанным с фекальной канализацией всего здания.

Внутренняя канализация проектируется из чугунных канализационных труб d=50 мм, d=100 мм и d=150мм.

Перед сбросом производственных вод в наружную канализационную сеть предусматривается жироуловитель, устанавливаемый вне здания.

IV Водостоки

Отвод дождевых и талых вод с крыши здания проектируется через внутренние водостоки. Отвод воды из системы внутренних водостоков предусматривается в двух вариантах: I вариант - в наружную сеть ливневой канализации; II вариант - открытый выпуск на рельеф с перекидчением в канализацию на зимний период.

Основные показатели по проекту

Суточный расход воды из расчета 400 л/сут с обслуживающим персоналом из расчета 25 л/сутки	117.5 м³/сут
Расчетный секундный расход воды на хозяйственно-питьевые и лечебные нужды с учетом холодильной установки	11.4 л/сек.
Расход воды на внутреннее пожаротушение (СНиП II-г.1-62) 2 струи по 2.5 л/сек.	5.0 л/сек
Расчетный секундный расход воды при пожаре	16.4 л/сек
Максимальный расчетный напор на вводе при хозяйственно-питьевом и лечебном водоразборе в м.	25.0
Расчетный напор на вводе при пожаре в м.	34.0
Расчетный расход тепла на горячее водоснабжение	360000 ккал/час

Условные обозначения:

- Трубопровод холодной воды (стальные трубы)
- Трубопровод холодной воды (чугунные трубы)
- Трубопровод горячей воды (стальные трубы)
- Трубопровод циркуляционной воды (стальные трубы)
- Канализация фекальная (чугунные трубы)
- Канализация производственная (чугунные трубы)
- Водосточная сеть (чугунные трубы)
- Об'единение канал.ст. (стальные трубы)
- Уклон трубопроводов
- Умывальник — в числителе - №прибора по порядку, в знаменателе - обозначение прибора
- Унитаз
- Ванна
- Полотенцесушитель
- Душ
- Трап
- Пожарный кран
- Ингаляторная чаша

Рук.гр. ВК: 11.04.73 /Разживина/

1968	Профилакторий на 200 мест	Водопровод и канализация. Перечень чертежей ВК. Эскиз плана. Пояснительная записка. Основные показатели по проекту. Условные обозначения	Типовой проект 254-3-6	Альбом II	Лист ВК-1и

Согласовано: Главный инженер — Буров; Инж. ОВ — Кушнерева; Инж. ЭО — Коникова; Архитектор — Шувалова; Конструкции — Абинская; Проверил — Хазан; Гл. инж. отд. — Лизунова; Руководитель группы — Черницева; Нач. отд. — Радницкий; Гл. инж. отд. — Гензбург; Отдел технологии — Щипцов; Копировал — Коникова

Спецификация материалов

№№ п/п	Наименование материалов	Ед. изм.	Размер	Количество холодн.	Количество горяч.	ГОСТ
	I Водопровод					
1	Трубы чугунные водопроводн. раструбн.	п.м.	100	15,0	—	5525-61
2	Колено чугунное водопроводное	шт	100	2	—	—"—
3	Трубы стальные водогазопр. оцинкован.	п.м.	80	120,0/120,0	36,0/36,0	3262-62
4	—"— —"— —"— —"—	"	70	20,0/20,0	50,0/50,0	—"—
5	—"— —"— —"— —"—	"	50	60,0/60,0	70,0/70,0	—"—
6	—"— —"— —"— —"—	"	40	30,0/30,0	10,0/10,0	—"—
7	—"— —"— —"— —"—	"	32	30,0/30,0	50,0/-	—"—
8	—"— —"— —"— —"—	"	25	120,0/85,0	110,0/-	—"—
9	—"— —"— —"— —"—	"	20	150,0/100,0	170/-	—"—
10	—"— —"— —"— —"—	"	15	700,0/30,0	500,0/	"
11	Задвижка чугунная водопроводная	шт.	80	3	6	8437-63 марка 31ч6лж
12	—"— —"— —"—	"	50	1	1	—"—
13	Вентиль запорный муфтовый	"	50	5	2	11465-65 15кч18к
14	—"— —"— —"—	"	40	9	5	—"—
15	—"— —"— —"—	"	32	6	8	—"—
16	—"— —"— —"—	"	25	11	12	—"—
17	—"— —"— —"—	"	20	65	60	—"—
18	—"— —"— —"—	"	15	90	50	—"—
19	Полотенцесушитель гнутый	шт	—	—	56	см. лист ВК-12
20	Смеситель для душа см-д-оп	комп.	15×15	—	54	10822-64
21	Смеситель для раковины типа см-м-ним	шт	15×15	—	8	7942-66
22	Водоразборный кран для моек	"	20	—	15	8906-58
23	—"— —"— для ванн	"	20	3	3	—"—
24	Спускной кран	"	15	2	—	8906-70
25	Смеситель настенный для больничн. слива	"	15	—	1	7942-66
26	Кран поливочный	"	25	4	—	—
27	Шланг резинотканевый l=40,0 м	п.м.	25	40,0	—	2342-50
28	Кран поливочн. со смесит. типа см-м-виб	шт	15	—	1	7942-66
29	Шланг резинотканевый l=10,0 м	комп.	15	—	10,0	2342-50
30	Кран поливочный для жироуловителя	"	25	—	1	—
а)	Полугайка-рот	шт	25	—	1	—
б)	Вентиль с удлиненным шпинделем	"	25	—	1	—
в)	Шланг резинотканевый l=25,0 м	"	25	—	1	—
31	Пожарный кран l=20,0 м $d_{сопр}$=16 мм	комп.	50	15	—	—
30	Бак стальной V=1,0 м³; 1,2×1,0×1,01	"	вес 232 кг	1	1	серия пв-2 выпуск-1
33	Насос вихревой типа 1580-1,3 м Q=15 л/сек; H=35,0-30,0 м; N=2,8 квт	"	—	1	1	—
34	Обратный клапан	"	80	1	1	9085-67
35	Переход стальной сварной	"	80×32	1	1	—
36	Соленоидные вентили СВМ-50	шт.	50	1	1	
	Водомерный узел					
1	Задвижка чугунная водопроводная	шт	100	6	—	—
2	Переход чугунный водопроводный	"	100×75	2	—	5525-61
3	Тройник чугунный водопроводный	"	100×100	4	—	5525-61
4	Колено чугунное водопроводное	"	100	2	—	—"—
5	Водомер турбинный калибр 80	"	—	1	—	—

Примечания

1. Длина канализационных и водосточных выпусков принята 5,0 м и учтена в спецификации.
2. Количество труб в спецификации дана дробью: в числителе общее количество труб, в знаменателе — количество труб в изоляции.

№№ п/п	Наименование материалов	Ед. изм.	Размер	Количест.	ГОСТ
1	2	3	4	5	6
	II Канализация				
~~1~~	~~Трубы асбестоцементные безнапорные~~	~~п.м.~~	~~150~~	~~10,0~~	~~1839-48~~
2	Трубы чугунные канализационные раструбн.	"	150	60,0	6942,3-69
3	—"— —"— —"— —"—	"	100	430,0	—"—
4	—"— —"— —"— —"—	"	50	365,0	—"—
5	Трубы стальн. водогазопроводн. оцинков.	"	50	15,0	3262-62
6	—"— —"— —"— —"—	"	40	110,0	—"—
7	Ревизия чугунная канализационная	шт	100	34	6942,30-69
8	—"— —"— —"—	"	50	17	—"—
9	Прочистка чугунная канализационная	"	150	6	6942,3-69
10	—"— —"— —"—	"	100	19	—"—
11	—"— —"— —"—	"	50	52	—"—
12	Тройник косой 135° чугунный канализац.	"	150×150	3	6942,22-69
13	—"— —"— —"— —"—	"	150×100	12	—"—
14	—"— —"— —"— —"—	"	100×100	5	—"—
15	—"— —"— —"— —"—	"	100×50	3	—"—
16	—"— —"— —"— —"—	"	50×50	1	—"—
17	Тройник прямой чугунный канализационн.	"	100×100	129	6942,17-69
18	—"— —"— —"— —"—	"	100×50	36	—"—
19	—"— —"— —"— —"—	"	50×50	123	—"—
20	Отвод чугунный канализационный 135°	"	150	15	6942,12-69
21	—"— —"— —"— —"—	"	100	85	—"—
22	—"— —"— —"— —"—	"	50	34	—"—
23	Отвод чугунный канализационный 90°	"	50	111	6942,8-69
24	Отвод-тройник приборный 150°	"	ду=100 ду=50	1	6942,14-69
25	Отступ чугунный канализационный	"	100	7	6942,16-69
26	—"— —"— —"—	"	50	22	—"—
27	Крест прямой чугунный канализационн.	"	100×100	1	6942,24-69
28	—"— —"— —"— —"—	"	100×50	1	—"—
29	—"— —"— —"— —"—	"	50×50	12	—"—
~~30~~	~~Переход с одним раструбом вентиляционный~~	~~"~~	~~100×150~~	~~4~~	~~—"—~~
31	Переход с одним раструбом	"	100×50	42	6942,6-69
32	Пробковый кран	"	50	3	6222-68
33	Задвижка чугунная канализационная	"	100	1	—
34	Бачок переливной	"	—	1	см. лист ВК-20
35	Сифон-ревизия чугунный двухоборотный	"	50	20	6924-69
36	Сифон ванный напольный	"	50	3	1152-65
37	Умывальник фаянсовый с бутылочным сифоном и смесителем	"	500×400	122	7391-64
38	Умывальник фаянсовый с бутылочным сифоном и туалетным краном	"	500×400	1	14360-69
39	Раковина стальная ~~эмалированная~~	"	—	8	8631-57
40	Унитаз „Компакт" с косым выпуском	"	—	56	9156-68
41	—"— —"— с прямым —"—	"	—	2	—"—
42	Трап чугунный канализационный эмалированный ~~с прямым выпуском~~	"	100	11	ТУ21-26-009-68
~~43~~	~~Тоже с косым выпуском~~	~~"~~	~~100~~	~~5~~	~~—"—~~
44	Тоже ~~с прямым выпуском~~	"	50	59	—"—
~~45~~	~~" с косым выпуском~~	~~"~~	~~50~~	~~6~~	~~—"—~~
46	Больничный слив (видуар)	"	—	1	—"—
47	Трубы стальные бесшовные	п.м.	150	6,0	8732-70
48	—"— —"— —"—	"	100	80,0	—"—
49	Тройник стальной сварной	шт	100×100	17	—
50	" " "	"	100×50	6	—
51	Колено стальное сварное	"	150	6	—
52	" " "	"	100	11	—
53	Колено стальное сварное	шт	50	6	—
54	Переход стальной сварной	"	150×100	6	—
55	Сифон стальной сварной	"	50	1	изготавл. на месте
56	~~Флюгарка стальная с манжетом из кровельной стали~~	~~"~~	~~150~~	~~10~~	~~—"—~~
57	Воронка из оцинкованной стали	"	50	12	—"—
58	Тройник переходный низкий	"	ду=100 ду=50	1	6942,21-69
59	Муфта чугунная канализационная	"	100	110	6942,28-69
60	" " "	"	50	205	—"—
	III Водостоки				
	Вариант выпуска в колодец				
1	Трубы чугунные канализационн. раструбные	п.м.	100	65,0	6942,3-69
2	Трубы стальные бесшовные	"	108×4	30,0/30,0	8732-70
3	Трубы асбестоцементные напорные	"	100	55,0	539-65
4	Ревизия чугунная канализационная	шт	100	9	6942,30-69
5	Прочистка чугунная канализационная	"	100	5	6942,3-69
6	Колено чугунное канализационн. раструбное	"	100	2	6942,8-69
7	Тройник прямой чугунный канализационный	"	100×100	5	6942,17-69
8	Отвод чугунный канализационный 135°	"	100	20	6942,12-69
9	—"— —"— —"— 150°	"	100	1	—"—
10	Муфта чугунная канализационн. раструбн.	"	100	1	6942,28-69
11	Отступ	"	100	1	6942,16-69
12	Колено стальное сварное	"	100	2	—
13	Тройник стальной сварной	"	100×100	2	—
14	Водосточная воронка ВР-9	"	—	5	—
15	Компенсационный патрубок	"	100	5	—
16	Колено чугунное водопроводн. раструбное	"	100	2	5525-61
	Вариант выпуска на рельеф				
1	Трубы чугунные канализационн. раструбн.	п.м.	100	37,0	6942,3-69
2	Трубы стальные водогазопроводные	"	15	10,0	3262-62
3	Трубы стальные бесшовные	"	108×4	40,0/20,0	8732-70
4	Трубы асбестоцементные напорные	"	100	55,0	539-65
5	Ревизия чугунная канализационная	шт.	100	9	6942,30-69
6	Прочистка чугунная канализационная	"	100	2	6942,3-69
7	Колено чугунное канализационн. растр.	"	100	2	6942,8-69
8	Тройник прямой чугунный канализационн.	"	100×100	2	6942,17-69
9	Отвод чугунный канализационный 135°	"	100	14	6942,12-69
10	Муфта чугунная канализационн. раструбная	"	100	3	6942,28-69
11	Колено стальное сварное	"	100	2	—"—
12	Тройник стальной сварной	"	100×100	2	—
13	Кран натяжной муфтовый бронзовый	"	15	3	6223-67
14	Гидравлический затвор	"	100	3	см. лист ВК-18
15	Водосточная воронка ВР-9	"	—	5	—
16	Компенсационный патрубок	"	100	5	—
17	Колено чугунное водопроводн. раструбн.	шт	100	2	5525-61

Рук. гр. ВК [подпись] /Разживина/
11.04.73г.

1968	Профилакторий на 200 мест	Водопровод и канализация Спецификация материалов	Типовой проект 254-3-6	Альбом II	Лист ВК-2н

Инв. 2929

Копиров. [подпись] Гольдберг

Проектир. [подпись] Лионова Хазан

Гр. инжен. [подпись] Хазан

Гл. инж. пр-та [подпись] Чернышева

Гл. инж. отд. [подпись] Гинзбург

Нач. отдела [подпись] Гинзбург

Лечебно-курортных зданий

Отдел технологии

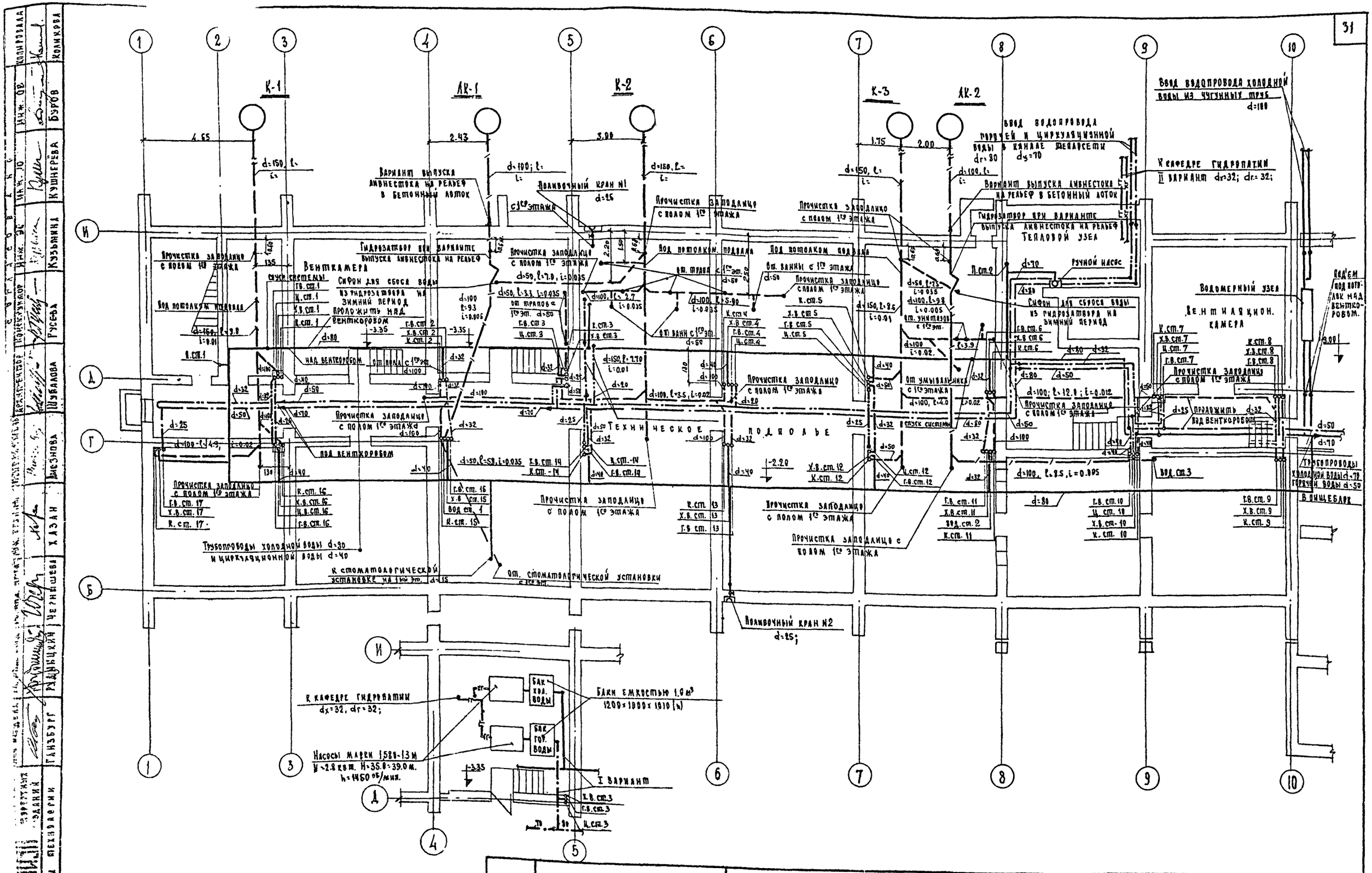

1968	Профилакторий на 200 мест	Водопровод и канализация План подвала и технического подполья в осях 1-10	Типовой проект 254-3-6	Альбом II	Лист ВК-3

Отдел технологии | Гамзбург | Рудницкий | Чернышева | Хазан | Дьяконова | Шубалова | Русева | Кузьмина | Кушнерева | Буров | Коликова

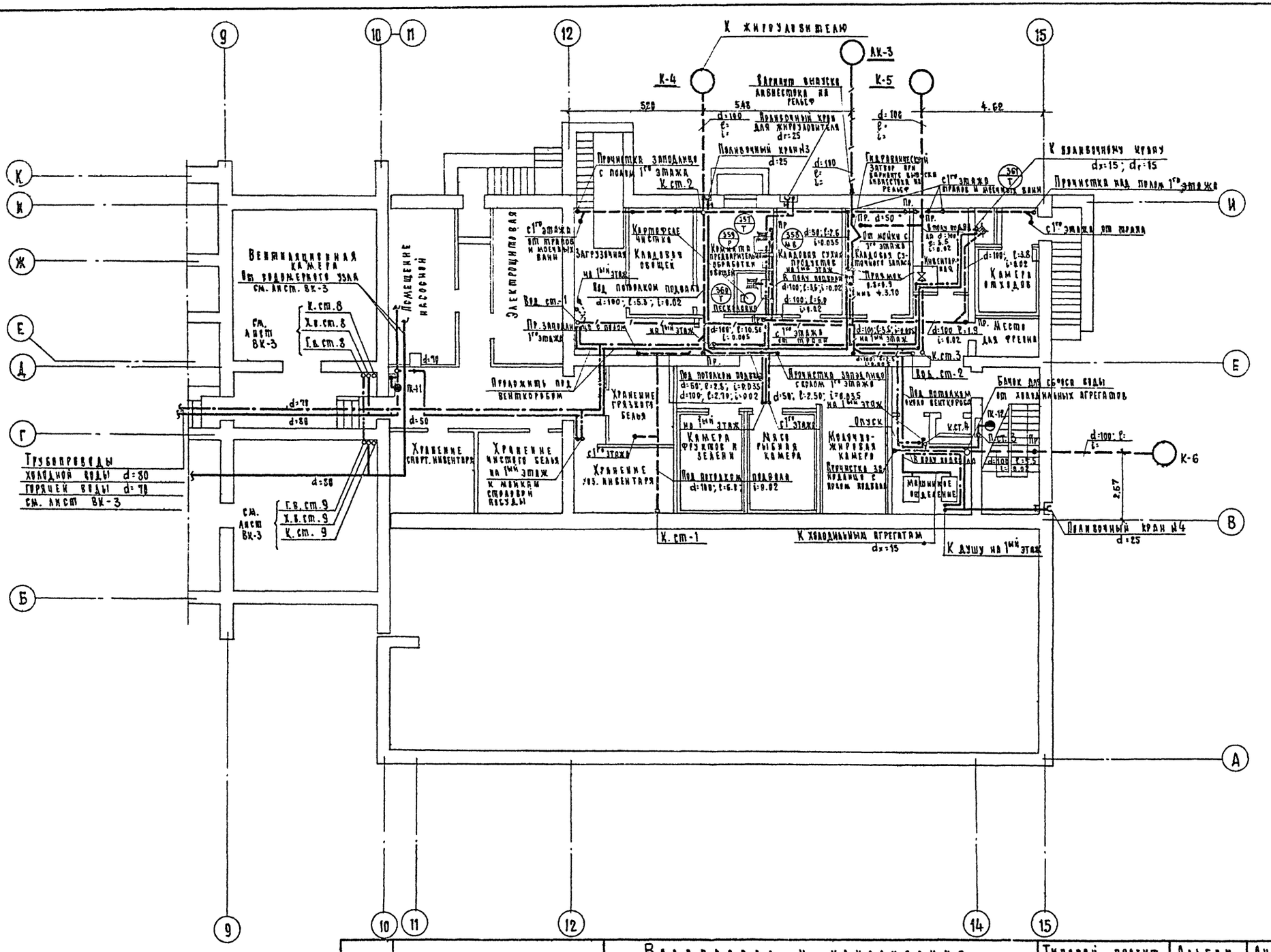

1968	Профилакторий на 200 мест	Водопровод и канализация. План подвала в осях 10-15.	Типовой проект 254-3-6	Альбом II	Лист ВК-4

Отдел технологии — Гапзбург — Рудницкий — Черкашев — Разживина — Шувалова — Гусева — Гельгард — Кушнерева — Буров — Лисицына

1 2 3 4 5 6 7 8 9 10

К Г Н Ж Е Д Г В Б А

К ингалятором Ø х=15; Ø г=15;

К циркуляционному душу d=25

К кафедре гидропатии Ø х=32; Ø г=32 из подвала см. лист ВК-3 в полу Ø н=25; Ø г=25

К поливочному крану d=25

К аппарату для насыщения воды углекислым газом Ø х=25; Ø г=25;

К восходящему душу d=15

К дождевому душу d=20

Из подвала

К лабораторному шкафу Ø х=20; Ø г=15 Ø к=50

К зубоврачебному шкафу

К стоматологической установке Ø х=15; Ø к=32;

Перекидка стояков ТиВ в полу 1го этажа

Сброс воды от кинопроектов в канализацию см. лист ВК-8

Холодная вода к кинопроекторам см. лист ВК-8

ЛФК и фотарий

душевой зал

ванный зал

комната персонала

бухгалтерия

комната сестры хоз.

бильярдная

изоляцион. палаты

каб. электросветолечения

каб. врача

процедурная грязная

процедурная чистая

каб кислородотерапии

кабинет директора

гардероб

вестибюль

гостиная

зубоврачебный кабинет

Впуск в подвал

Впуск на пол над потолком 1го этажа

1968	Профилакторий на 200 мест	Водопровод и канализация. План 1го этажа в осях 1-10	Типовой проект 254-3-6	Альбом V — Лист ВК-5

Разработан Ленгипрокоммунпроектом. Главный инженер проекта Ковекин. Главный архитектор проекта Кухаренко. Гл. специалисты: Вентиляция Гольдберг, Водопровод Бурова, Электрика Лизогубова, Отопление Казан, Технология Черникова, Конструкции Федицкина, Архитектура Панькург, Сметы Ларионова, Генплан Кузнецова, Руководитель группы Дубинская, Руководитель мастерской Куклева, Руководитель отдела Кузнецова, Руководитель сектора Ковекин

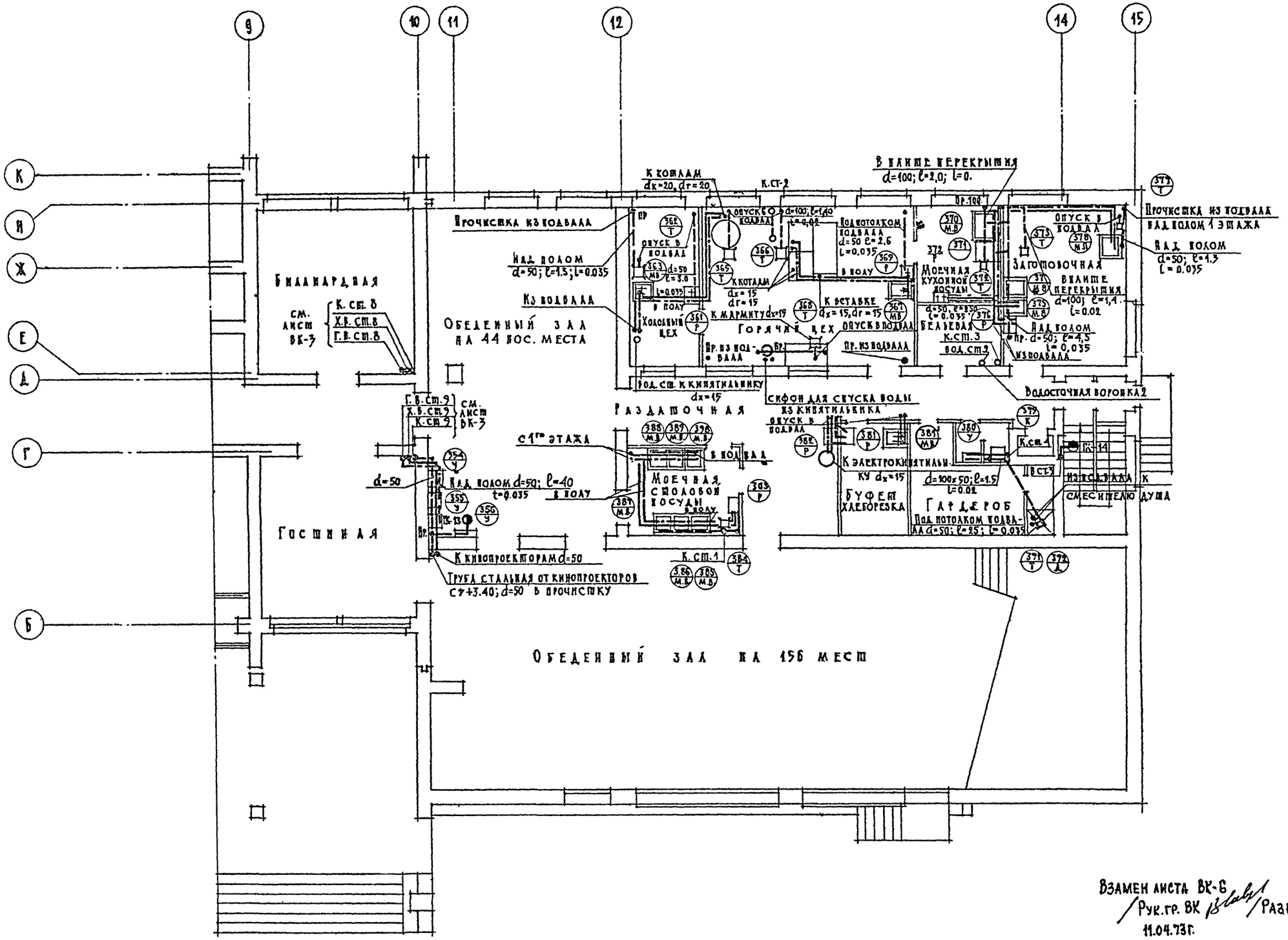

Взамен листа ВК-6
/Рук.гр. ВК /Разживина/
11.04.73г.

1973	Профилакторий на 200 мест	Водопровод и канализация: План 1го этажа в осях 10-15	Типовой проект 254-3-6	Альбом II	Лист ВК-6и

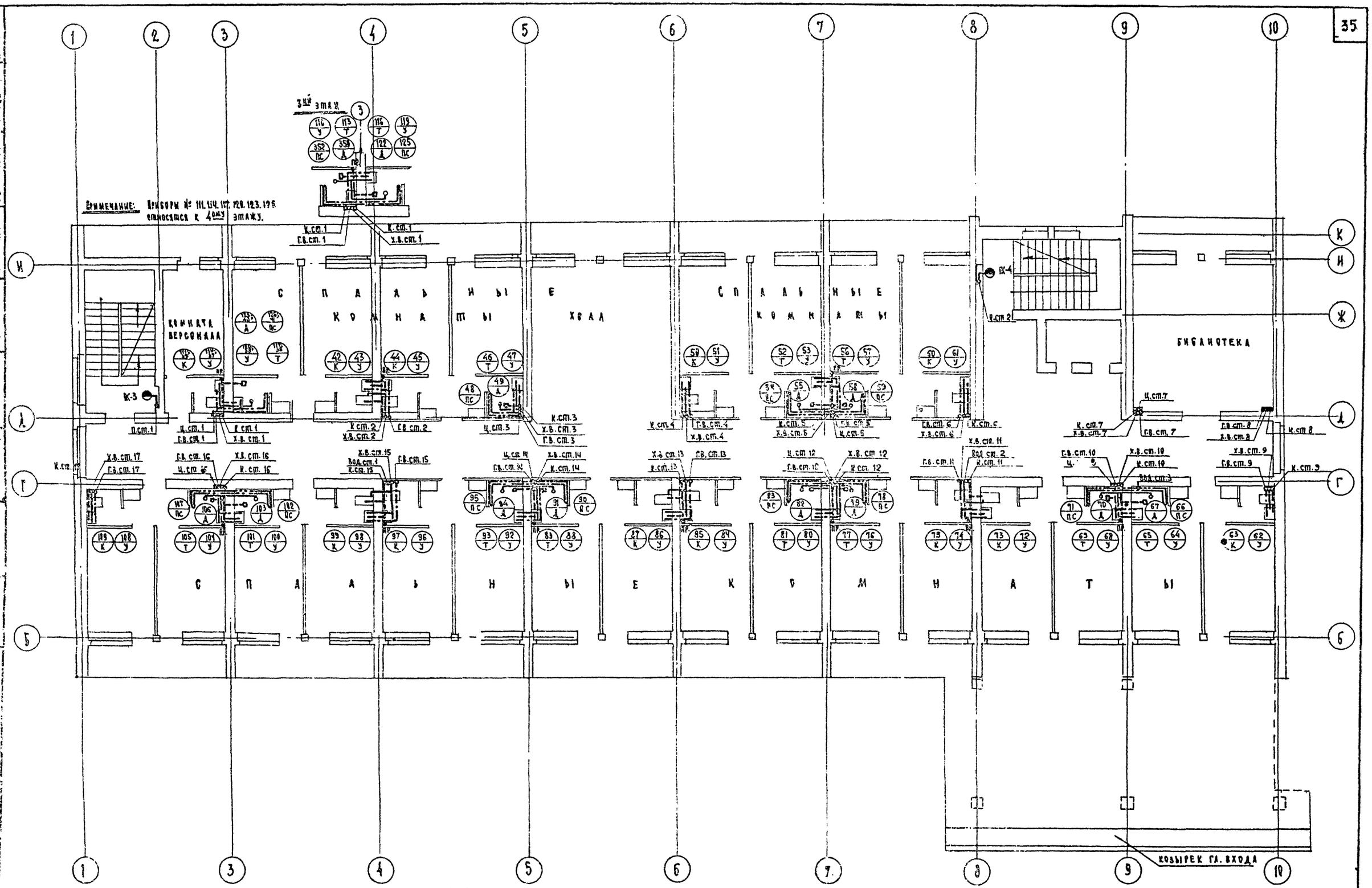

1968	Профилакторий на 200 мест	Водопровод и канализация План 2 этажа в осях 1-10	Типовой проект 254-3-6	Альбом II	Лист ВК-7

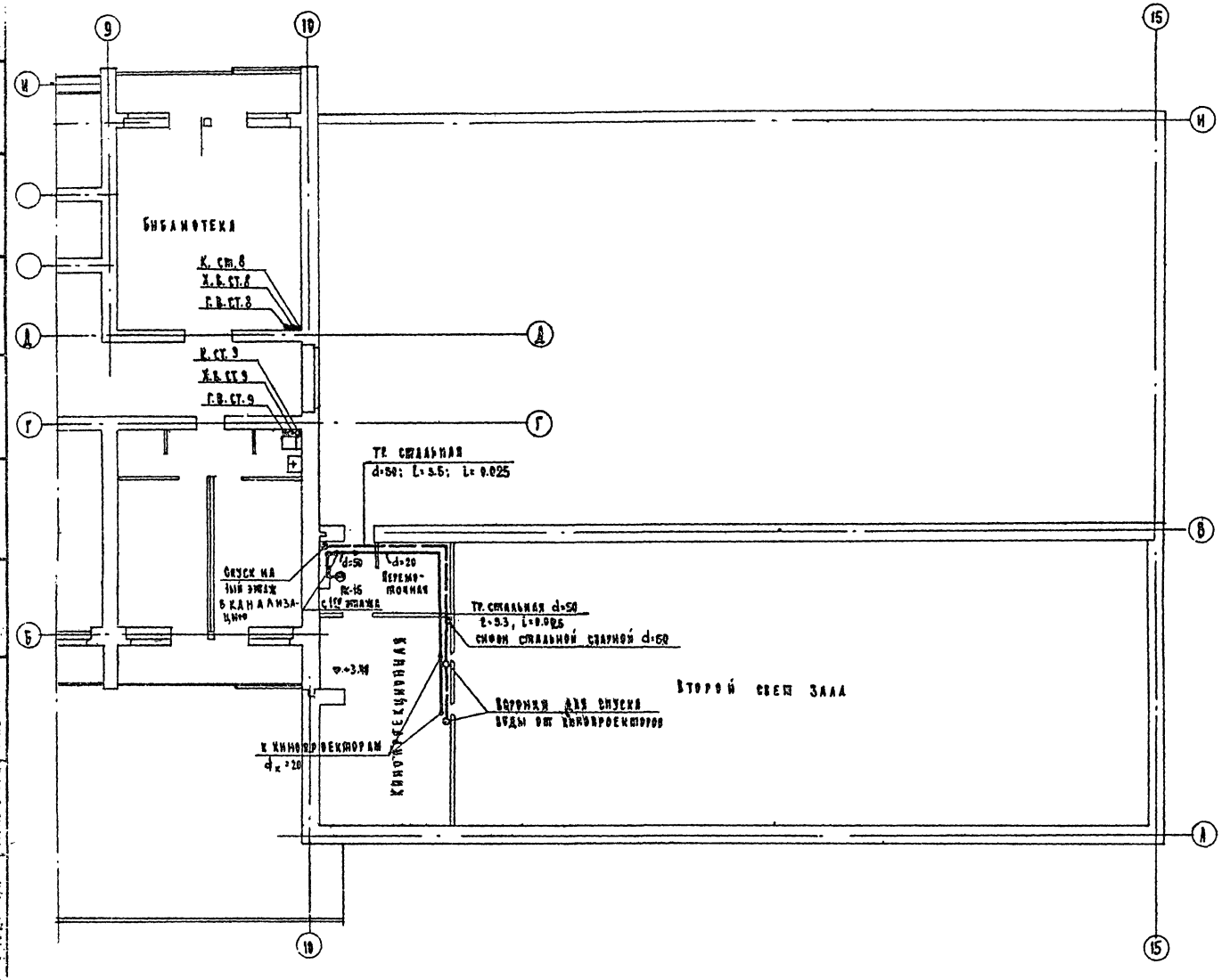

Указания по монтажу.

1. Монтаж санитарно-технических устройств производить в соответствии с СН и П III-Г 1-62.
2. Трубопроводы холодного и горячего водоснабжения диаметром до 70 мм включительно монтируются из стальных оцинкованных труб на сварке в среде углекислого газа или на резьбе на свинцовом сурике с обязательной торцовкой муфт.
3. Все магистральные трубопроводы холодного и горячего водоснабжения прокладываются под потолком подвала техподполья.
   Стояки холодной воды изолируются матами из минеральной ваты (толщиной 30 мм) с последующей оштукатуркой по металлической сетке асбестоцементным раствором толщиной 10 мм. и окрашиваются масляной краской за 2 раза.
   Кроме того, для труб холодного водоснабжения предусматривается гидроизоляционный слой из пергамина или рубероида, укладываемый между теплоизоляционным и защитным слоями.
4. Неизолируемые трубопроводы холодного и горячего водоснабжения окрасить масляной краской за два раза.
5. Трубопроводы, прокладываемые в конструкции пола, подвергаются гидравлическому испытанию до устройства чистых полов.
6. Подвесные водосточные трубы (при варианте выпуска на рельеф) в пределах эксплуатируемых помещений изолируются аналогично трубопроводу холодного водопровода.
7. Испытание водосточных стояков должно производиться при температуре не ниже +5°С путем наполнения водой до уровня водосточной воронки, при этом утечка воды не допускается. Продолжительность испытания не менее 10 минут.
8. План кровли с расположением водосточных воронок см. архитектурно-строительный чертеж АС-57.
9. Привязка технологического оборудования и монтаж подводок к нему производится по технологической части проекта.
10. Моечные ванны и лечебные ванны учтены спецификацией технологической части проекта.
11. Для приема производственных сточных вод от моек устанавливаются воронки из оцинкованной стали (размером 50×100 мм), заделанные в сифон.
12. Переливной бачок обеспечивает перелив воды в количестве до 2 л/сек. при длине отводной трубы от бачка до стояка не более 10 м.
13. Переливная труба привариваются к крышке после установки бачка.
14. Переливной бачок должен быть окрашен внутри и снаружи масляной краской (железн. сурик) за 2 раза.

1968	Профилакторий на 200 мест	Водопровод и канализация. План 2го этажа в осях 10-15 и указания по монтажу.	Типовой проект 254-3-6	Альбом III	Лист ВК-8

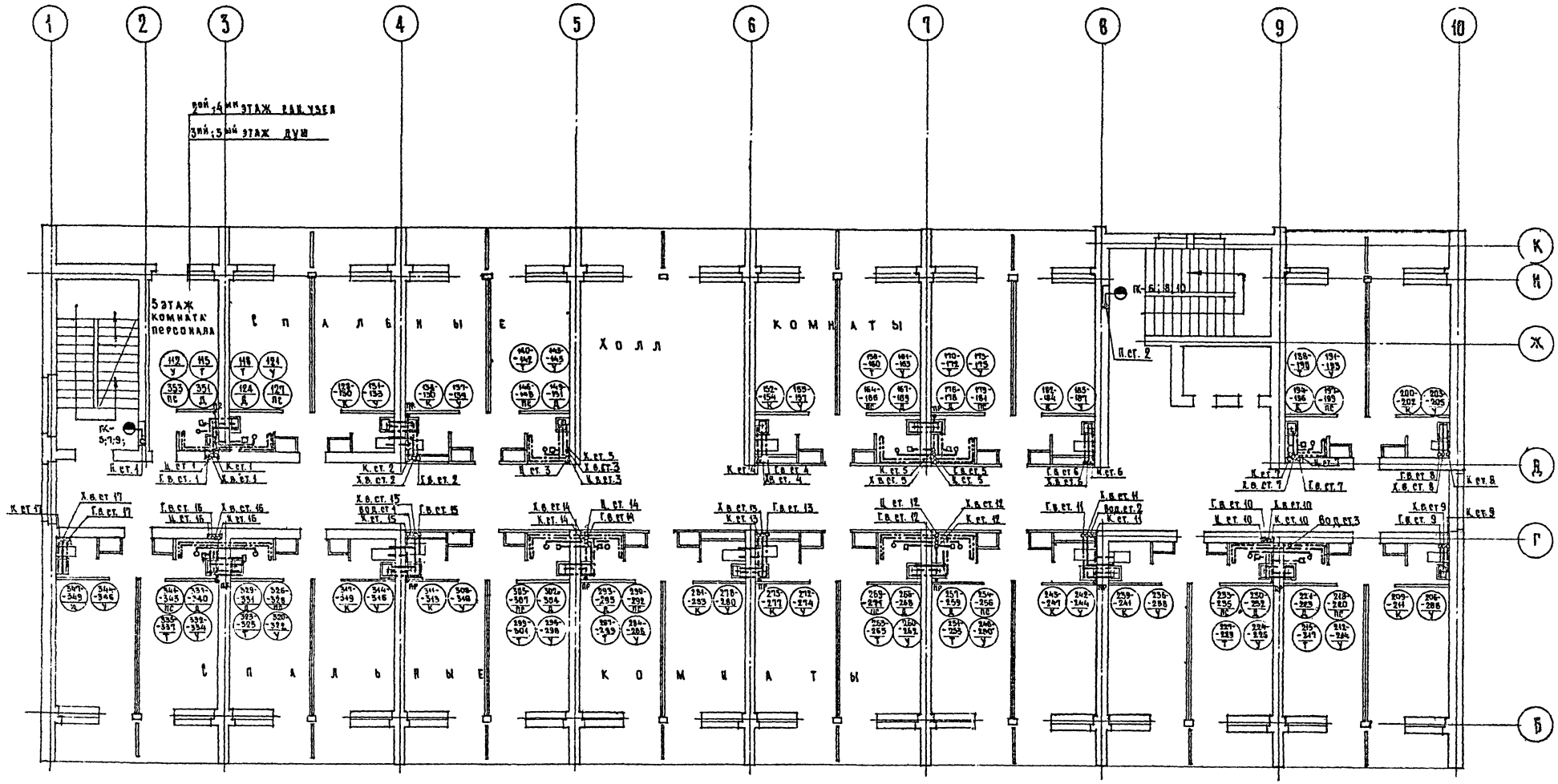

1968	Профилакторий на 200 мест	Водопровод и канализация План типового этажа в осях 1-10	Типовой проект 254-3-6	Альбом II	Лист ВК-9

Отдел технологии | Гинзбург | Рудницкий | Чернышева | Казан | Лиозанова | Хазан | Кузьмина | Бубалова | Дубинская | Кушнерёв | Бурдз | Гольдберг

Лечебно-курортных зданий | Нач. отд. | Гл. инж. | Гл. инж. пр. | Гл. инж. | Проектир. | Проверил | Инж. ЭС | Архитект. | Конструк. | Инж. ОВ | Инж. ВС | Копирова

1 Инв 2020

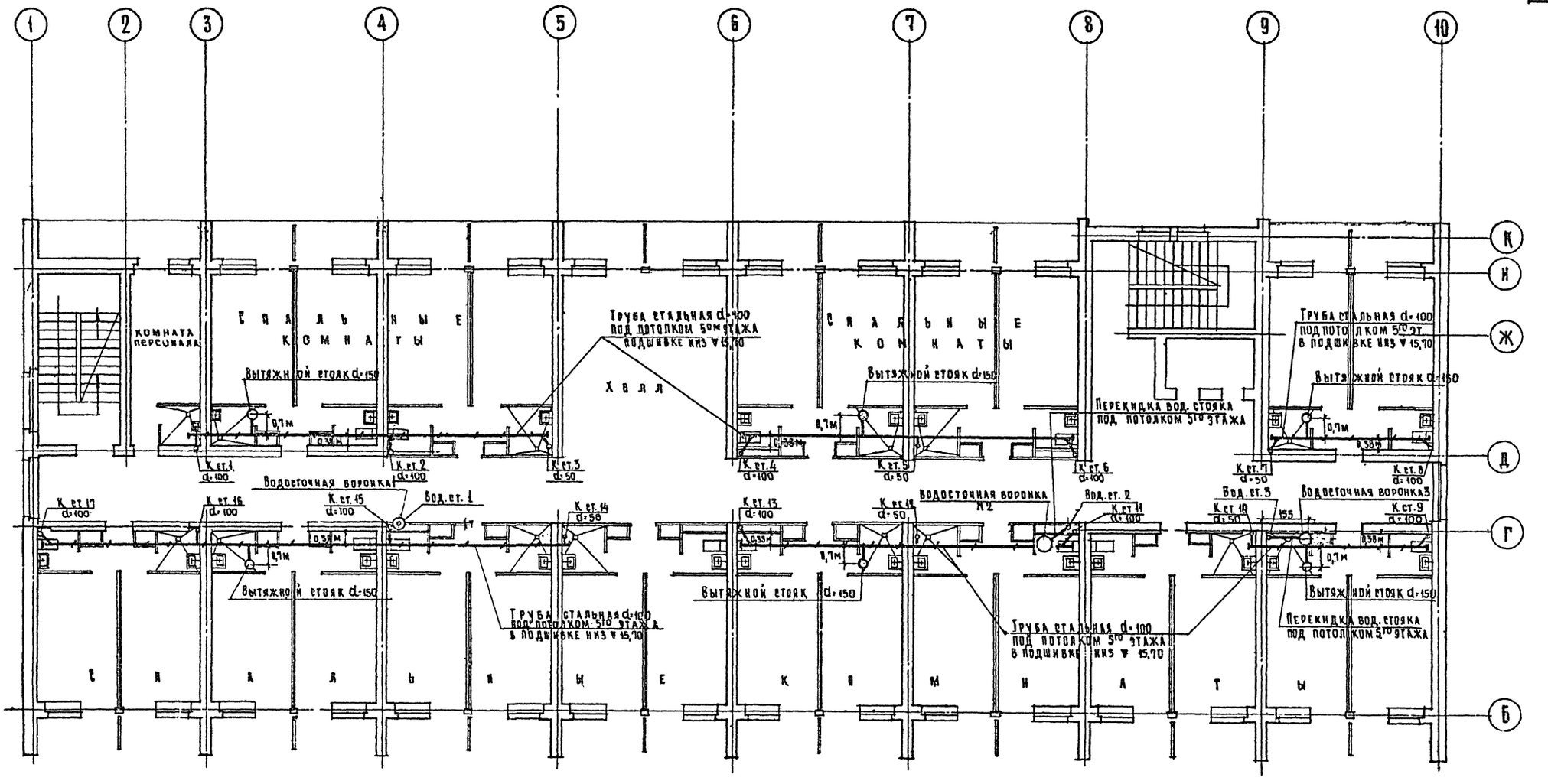

1968	Профилакторий на 200 мест	Канализация и водосток План 5го этажа в осях 1-10 с объединением канализационных вытяжных стояков	Типовой проект 254-3-6	Альбом II	Лист ВК-10

Отдел технологии: Ганзбург, Рудницкий, Чернышева, Хазан, Лиорова, Хазан, Кузьмина, Шувалова, Дубинская, Кушнерева, Буров, Гольдберг

Схема водопровода холодной и горячей воды спальной группы

Подсоединения аналогичны 2-му этажу

Подсоединения аналогичны 1-му этажу

Подсоединения аналогичны 3-му этажу

Спускной кран над вентилятором

К кафедре гидропатии d=32; d=32;

Соленоидные вентили СВМ-50

Баки холодной и горячей воды V=1.0 м³

Разм. 1.2×1.0×1.01 (h)

Насосы для гидропатии марки 1.5В0-1.3м, К=2.8 кгт. Н=35.0-39.0 м h=1459 об/мин

Узел А (см. альбом типовых водомерных узлов ИМ-5-66. Фигура 16)

Водомер d=80 мм.

Водопроводный ввод 2d=100

Подсоединения аналогичны 2-му этажу

Подсоединения аналогичны 3-му этажу

Подсоединения аналогичны 1-му этажу

Подсоединения аналогичны 2-му этажу

Подсоединения аналогичны 2-му этажу

Подсоединения аналогичны 2

Схема водопровода холодной и горячей воды пищеблока

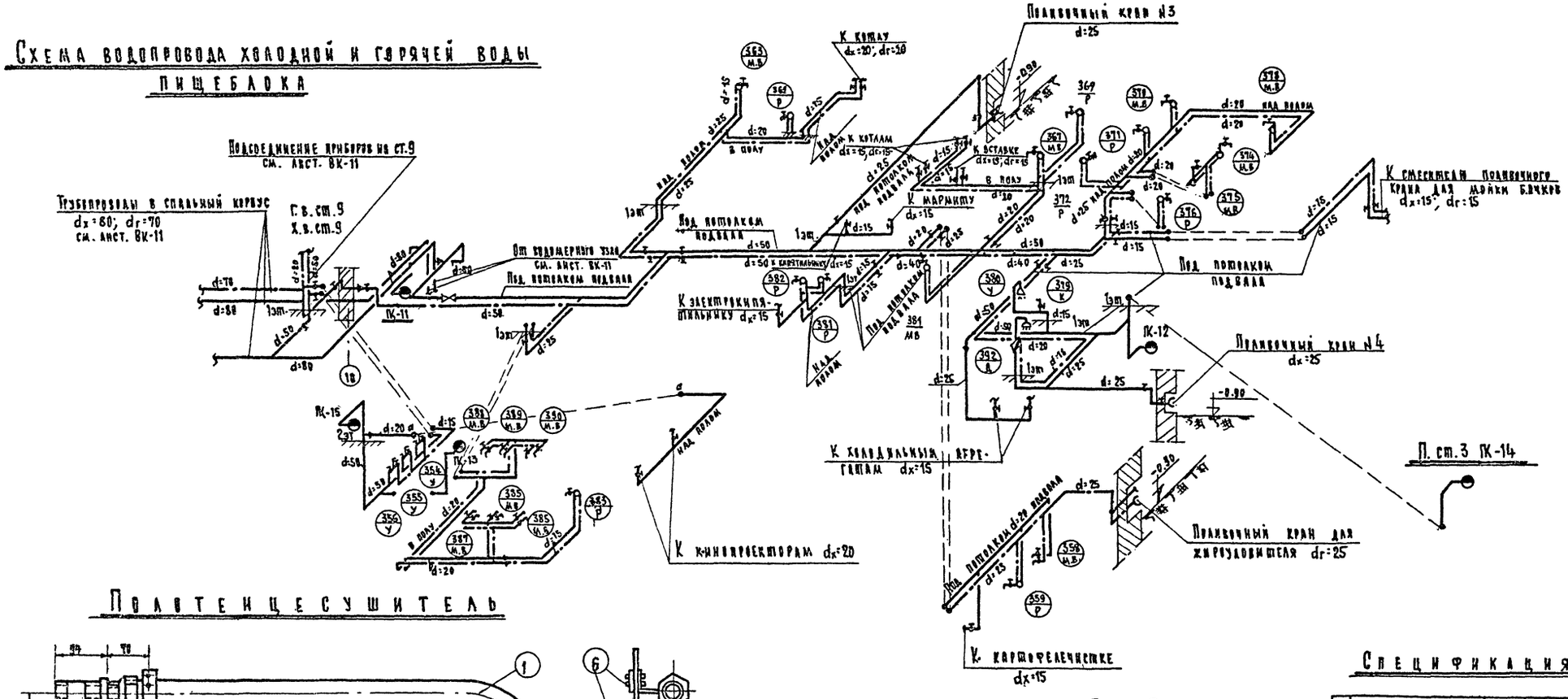

Полотенцесушитель

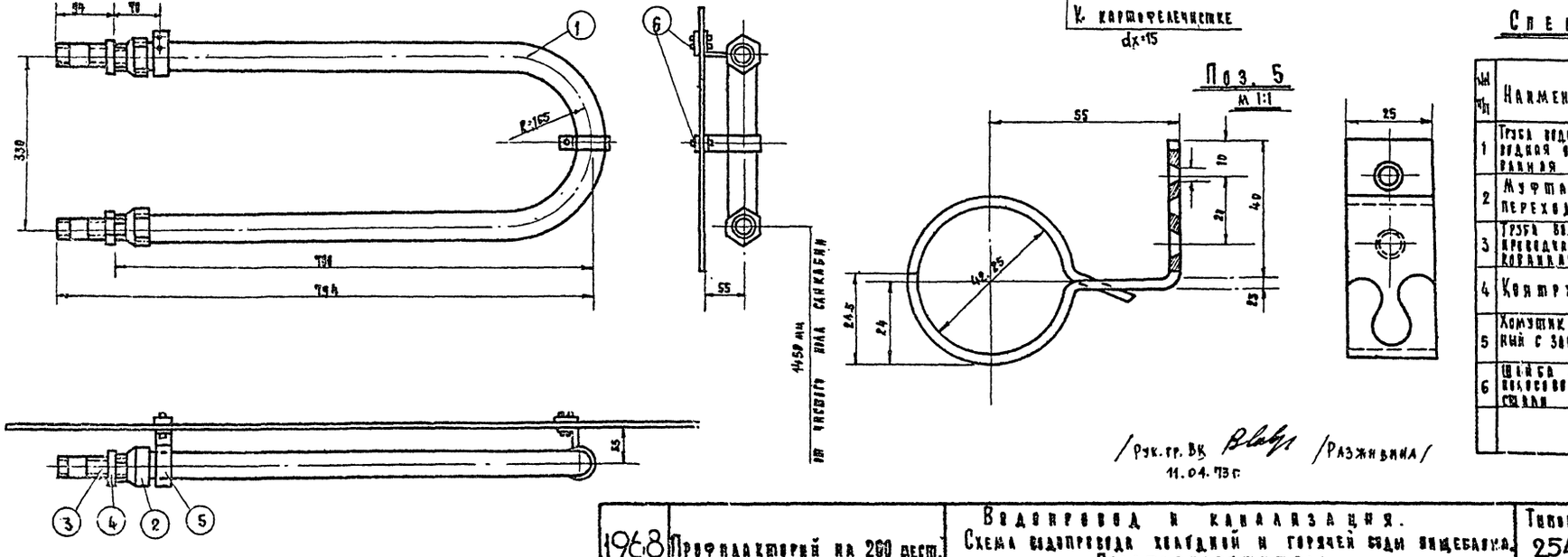

Спецификация

№ поз.	Наименование	Размер мм	Ед. изм.	Кол.	ГОСТ
1	Труба водогазопроводная оцинкованная	d=32	п.м	1.5	3262-62
2	Муфта переходная	d=32×20	шт	2	ОСТ-710
3	Труба водогазопроводная оцинкованная	d=20	"	2	3262-62
4	Контргайка	dг=20	"	2	ОСТ 774
5	Хомутик одинарный с защелкой	dг=32	"	2	Типовая деталь для крепления
6	Щелка из полосовой стали	25×40	"	2	

1968	Профилакторий на 260 мест.	Водопровод и канализация. Схема водопровода холодной и горячей воды пищеблока. Полотенцесушитель.	Типовой проект 254-3-6	Альбом II	Лист ВК-12м

Авторы: Главный архитектор проекта Ганзбург, Руководитель группы Радницкий, Гл. инж. проекта Черницева, Рук. группы Хазан, Гл. инж. отдела Хазан, Гл. специалист Разживина, Проверил Прокофьев, Н. контр. Разживина

Разрезы по канализационному выпуску К-1

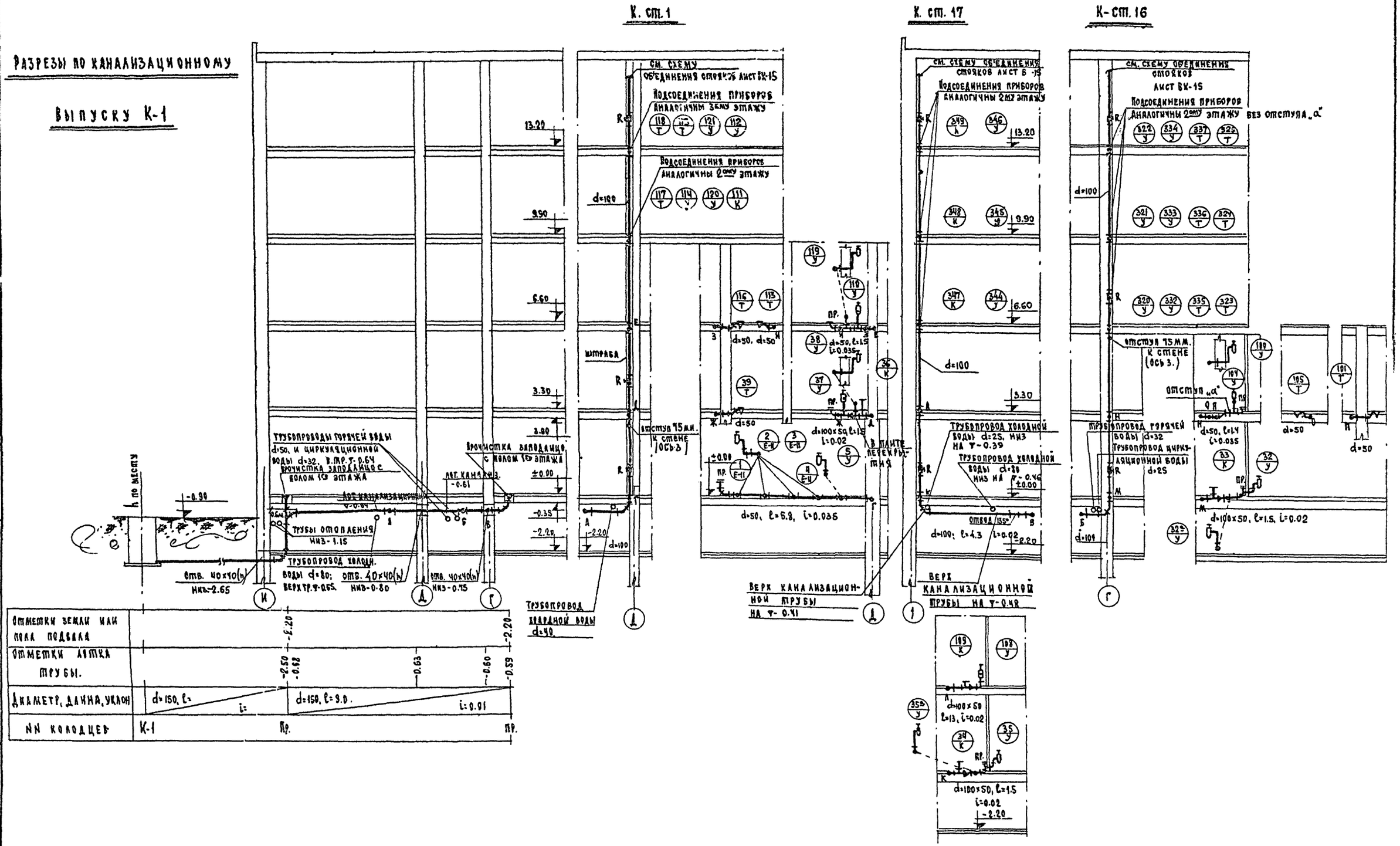

1968	Профилакторий на 200 мест	Водопровод и канализация. Разрезы по канализационному выпуску К-1.	Типовой проект 254-3-6	Альбом II	Лист ВК-13

Копировала: Колинкова
Проверил: Хазан
Проектировал: Лиозкова
Гр. инженер: Хазан
Гл. инж. отдела: Чернышева
Нач. отдела: Ганзбург
Лечебно курортных зданий
Отдел технологии

Разрезы по канализационному выпуску К-2

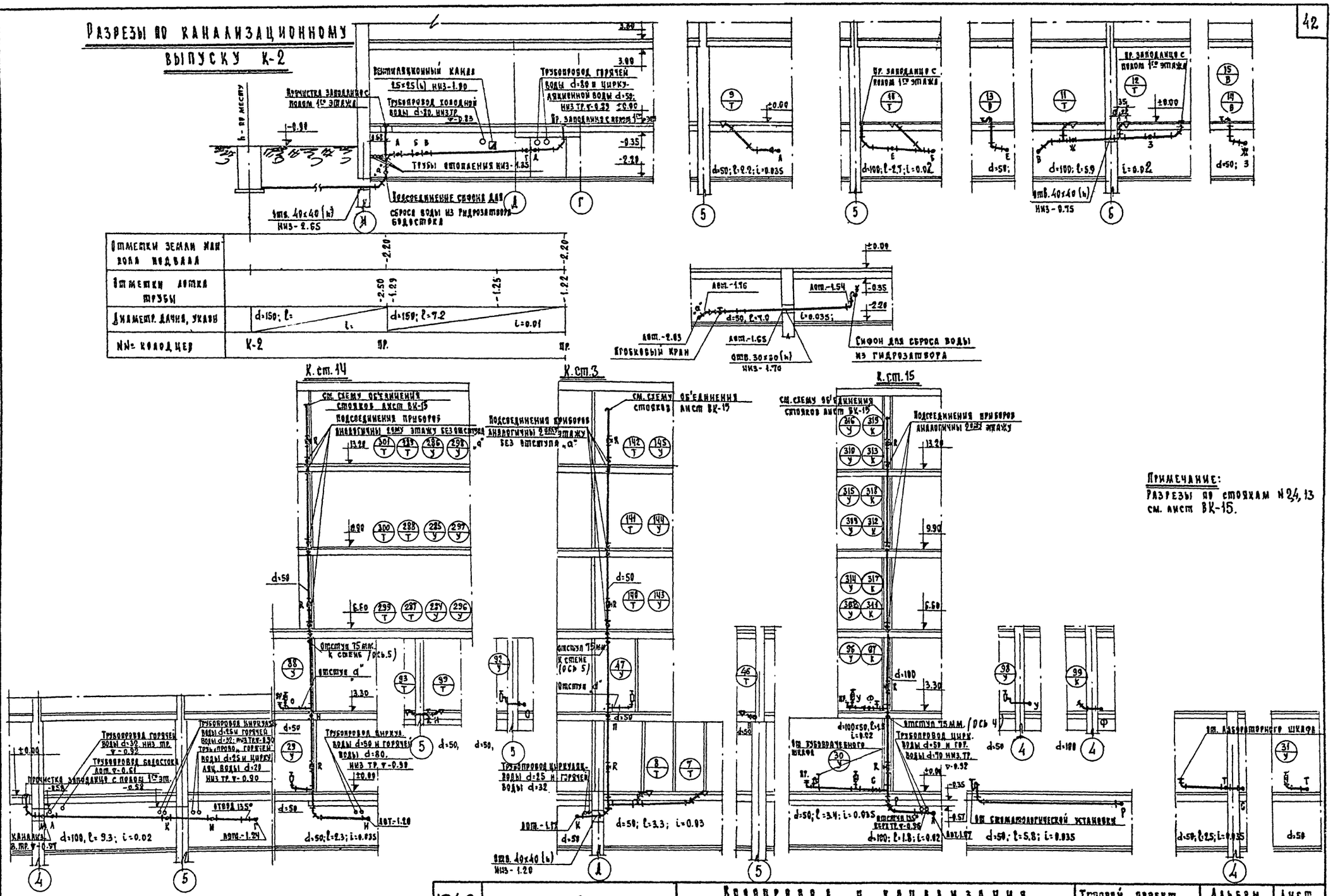

Примечание:
Разрезы по стоякам №2,4,13 см. лист ВК-15.

1968	Профилакторий на 200 мест	Водопровод и канализация Разрезы по канализационному выпуску К-2	Типовой проект 254-3-6	Альбом II	Лист ВК-14

Отдел технологии — Ганзбург — Гл. инж. отдела — Рудницкий — Гл. инж. проекта — Чернышева — Хазан — Проверил — Анозова — Хазан — Конструкция — Колякова

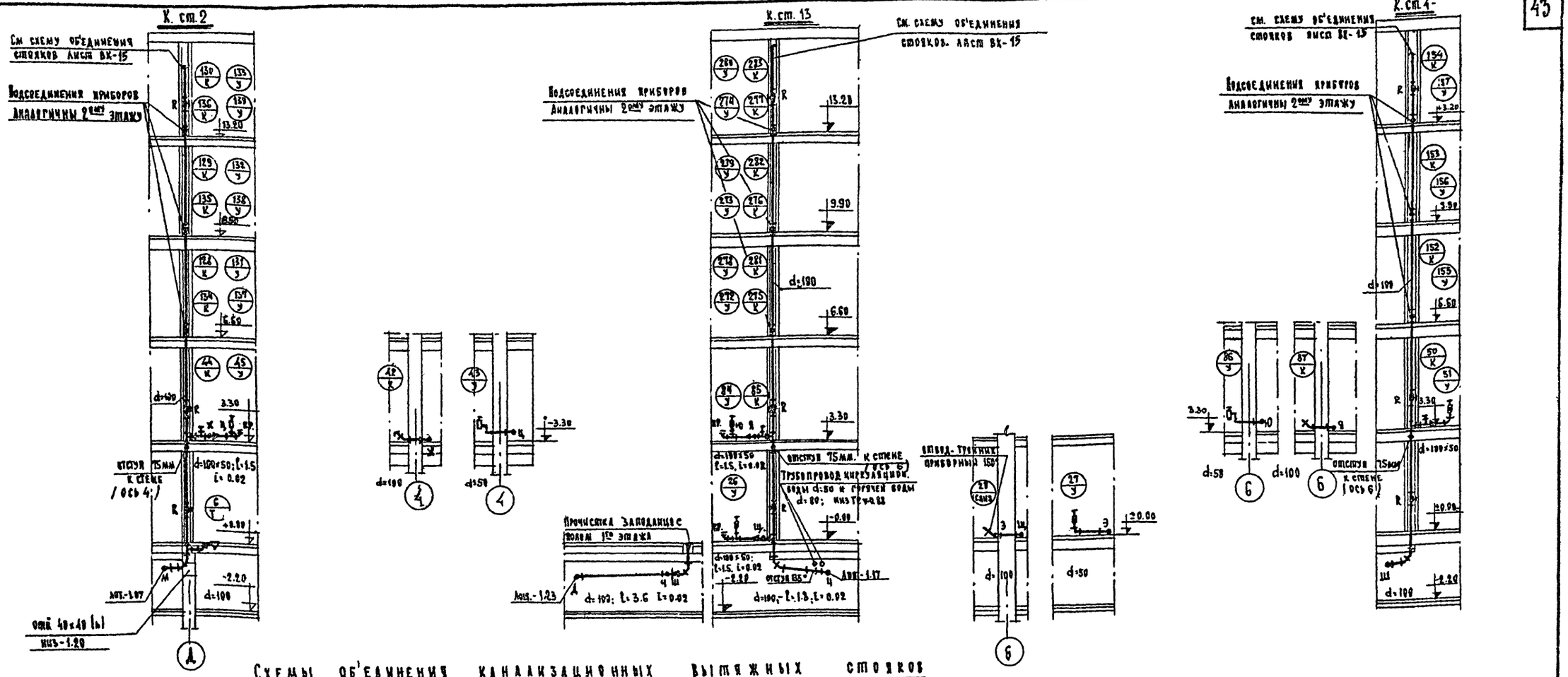

Схемы об'единения канализационных вытяжных стояков

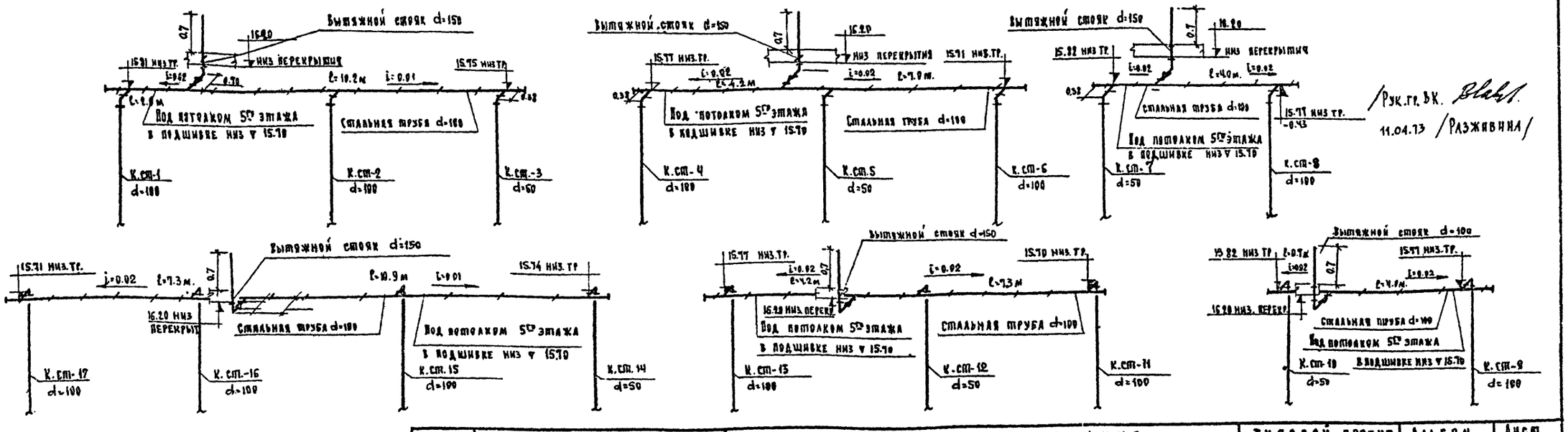

/Рук. гр. ВК. 11.04.73 /Разживина/

1968	Профилакторий на 200 мест	Водопровод и канализация Разрезы по канализационному выпуску К-2 (продолжение) Схемы по об'единению канализационных вытяжных стояков	Типовой проект 254-3-6	Альбом II	Лист ВК-15и

Отдел технологии | Гельзбург | Рудницкий | Чернышева | Хазан | Анозмова | Хазан | Копировал | Коликова

Разрезы по канализационному выпуску К-3

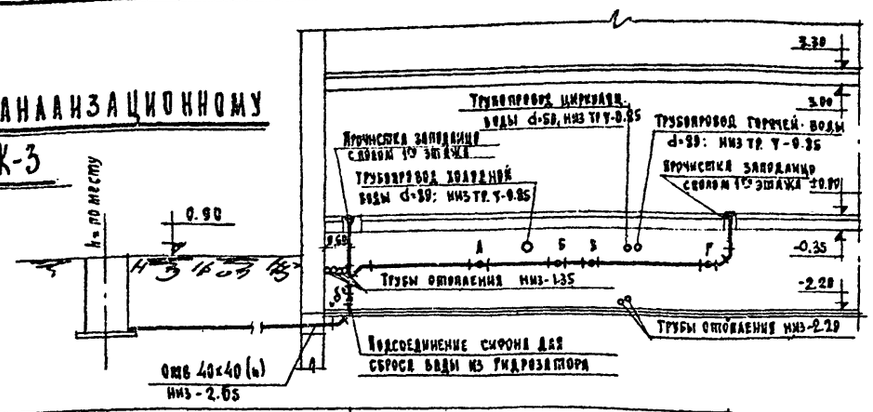

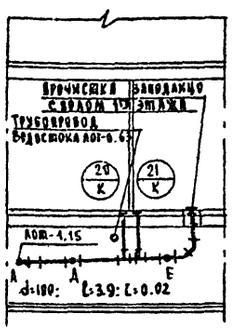

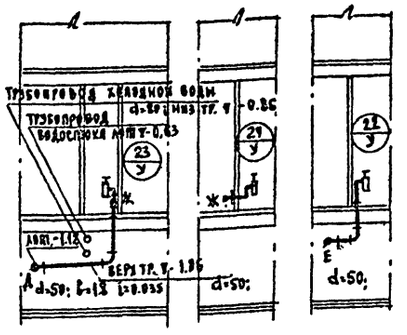

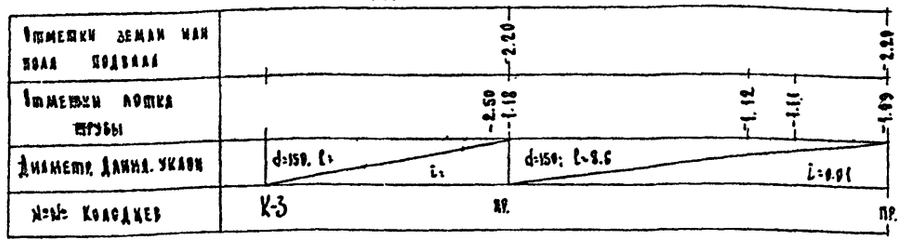

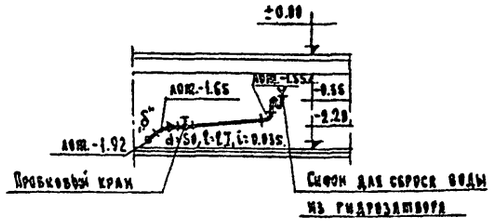

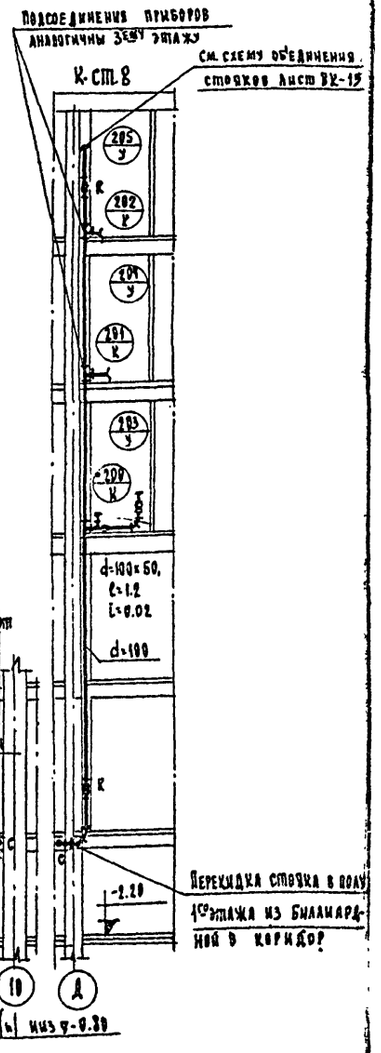

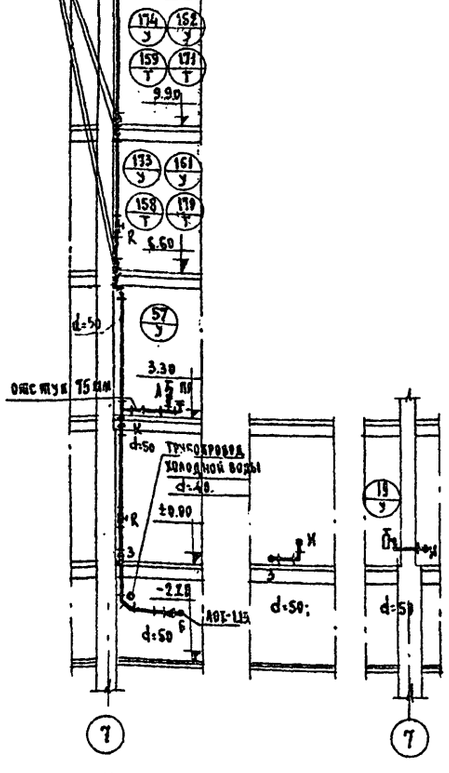

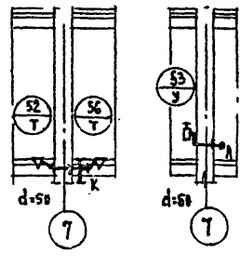

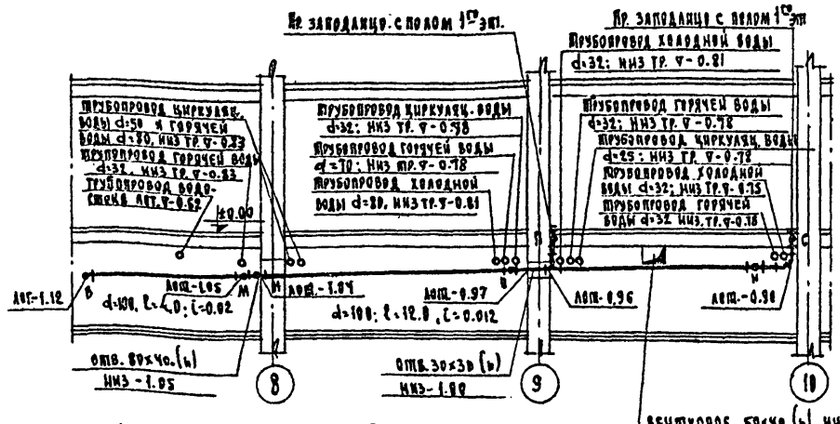

Примечание: Разрезы по стоякам №№ 7, 9, 10, 11, 12 см. лист ВК-17.

1968	Профилакторий на 200 мест	Водопровод и канализация. Разрезы по канализационному выпуску К-3	Типовой проект 254-3-6	Альбом II	Лист ВК-16

Инв. № подл. | Подпись и дата | Взам. инв. №

Стадия | Гип | Нач. отд. | Гл. инж. | Нач. сект. | Нач. гр. | Конс. | Рук. гр. | Н. контр. | Гип

Печь сушильных зданий

Инженер Ковинова | Инженер Лизунова | Инженер Лазарь | Инженер Черкышева | Инженер Пузанцкий | Инженер Ганзбург | Инженер Лисунов | Инженер Ковинова

Копировал

Разрезы по канализационному выпуску К-3

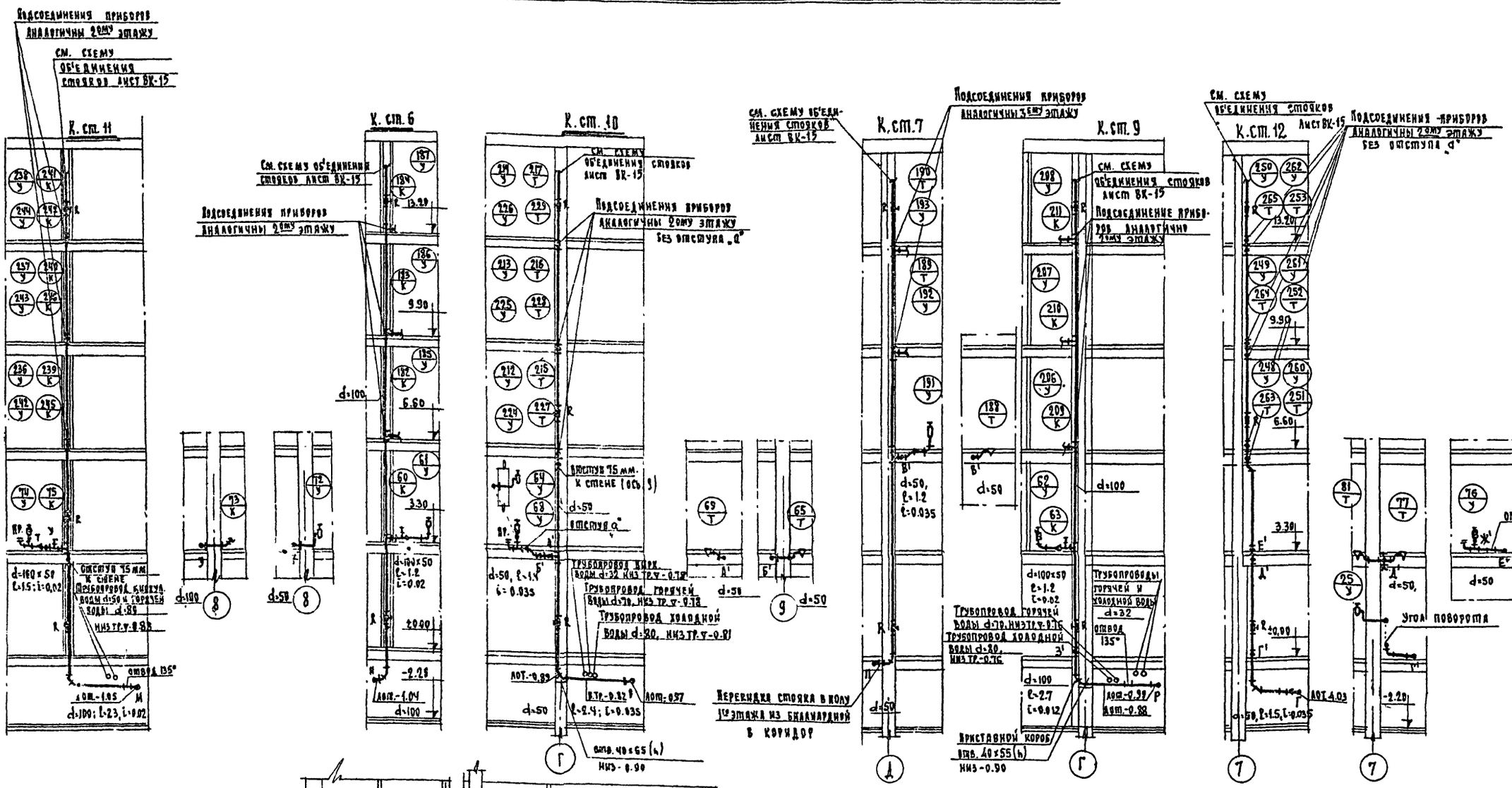

1968	Профилакторий на 280 мест	Водопровод и канализация (продолжение). Разрезы по канализационному выпуску К-3	Типовой проект 254-3-6	Альбом II	Лист ВК-17

Авторский коллектив типового здания: Одесса Технологии — Ганзбург, Рудницкий, Черныш, Хазан, Анозова, Хазан, Куликова

Гл. инженер проекта Ганзбург. Нач. отдела Рудницкий. Гл. инженер проекта Черныш. Нач. сектора Хазан. Гл. специалист Хазан. Проверил Анозова. Нач. сектора Куликова. Гл. конструктор Куликова. Гл. архитектор Куликова. Гл. инженер Куликова.

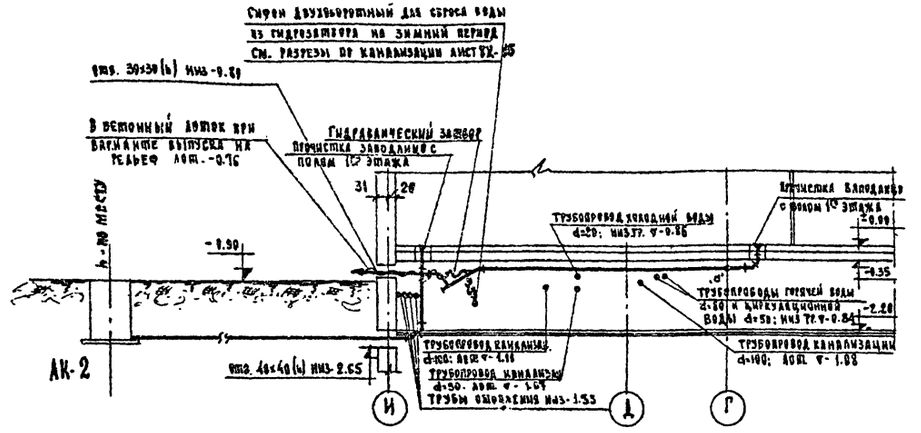

Отметки земли или пола подвала	-0.90								-2.20
Отметки лотка труб		-2.50	-0.76	-0.75	-0.65	-0.63		-0.61	
Диаметр, длина, уклон	d=100; l= i=			d=100; l=9.8			i=0.005		
№ колодца	АК-2								

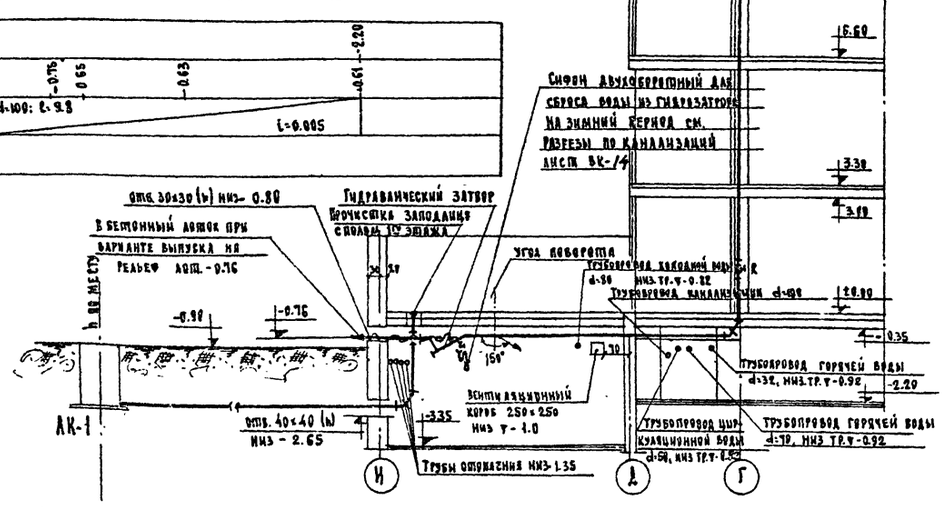

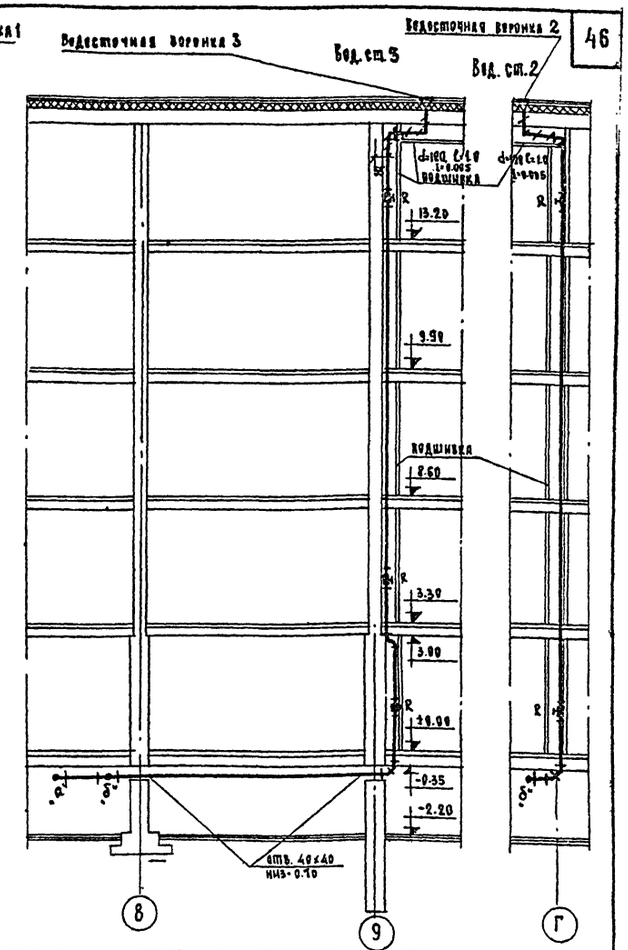

Отметки земли или пола подвала	-0.90				-3.35						-2.20	Отметки земли или пола подвала	-2.20		-2.20						-2.20	-2.20	-2.20	
Отметки лотка труб		-2.50	-0.76	-0.75		-0.65		-0.63		-0.61		Отметки лотка труб	-0.61	-0.60						-0.57		-0.60	-0.60	
Диаметр, длина, уклон	d=100; l= i=				d=100; l=9.3						i=0.005,	Диаметр, длина, уклон	d=100; l=8.5								i=0.005	d=100 l=9.3 i=0.005		
№ колодца	АК-1										Вод. ст. 1	№ колодца									Вод. ст. 3	Вод. ст. 2		

Разрезы по ливнестокам

Гидравлический затвор

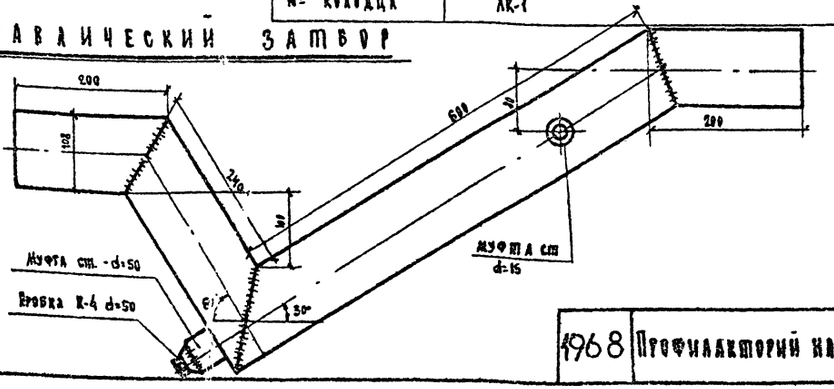

Спецификация материалов на гидравлический затвор

NN пп	Наименование	d мм	Ед. изм.	Кол-во	Примечания
1	Трубы стальные бесшовные	108×4	м	1.24	Гост 8752-70
2	Муфта стальная	50	шт.	1	" 8966-59
3	Пробка к.ч.	50	"	1	" 8963-59
4	Муфта стальная	15	"	1	" 8966-59

/Рук.гр. ВК. 11.04.73 /Разживина/

1968	Профилакторий на 200 мест	Водопровод и канализация. Разрезы по ливнестокам АК-1 и АК-2. Гидравлический затвор	Типовой проект 254-3-6	Альбом II	Лист ВК-18и

Шниизп. Ленгипрокоммунстроя. Отдел технологии. Нач. отдела Ганзбург. Гл. инж. отдела Рудницкий. Гл. инж. проекта Чернышева. Главный инж. Хазан. Эрекзимирова Анозиова. Проверил Хазан. Конструировал Ковикова.

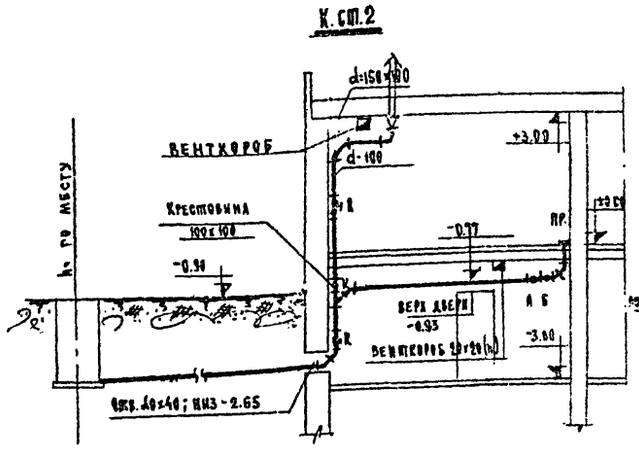

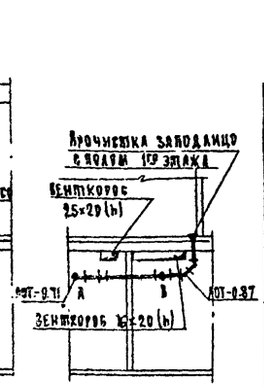

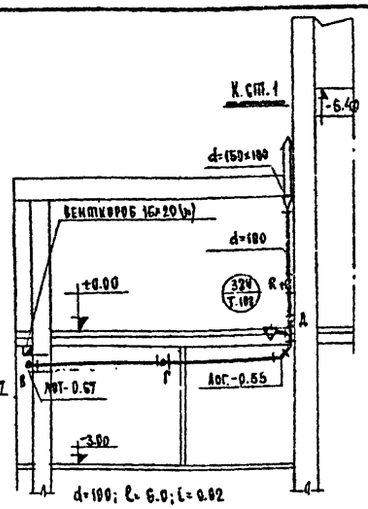

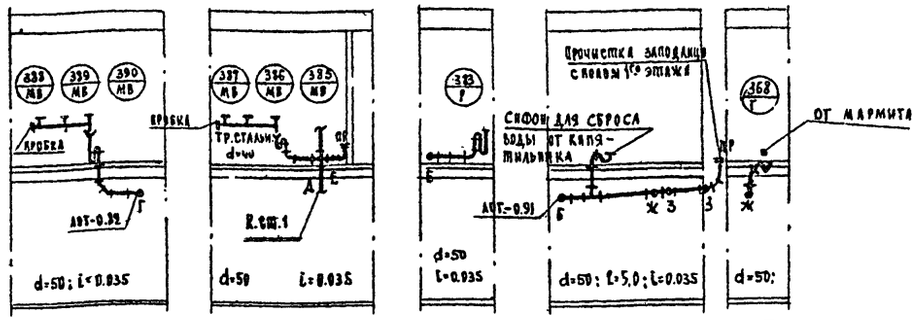

Отметки земли или пола подвала	-0.90 / -3.00 / -3.00
Отметки лотка трубы	-2.40 / -0.97 / -0.90
Диаметр, длина, уклон	d=100, ℓ= i= / d=100; ℓ=5.3; i=0.02
№№ стояков	К-4 К.ст.2 ПР.

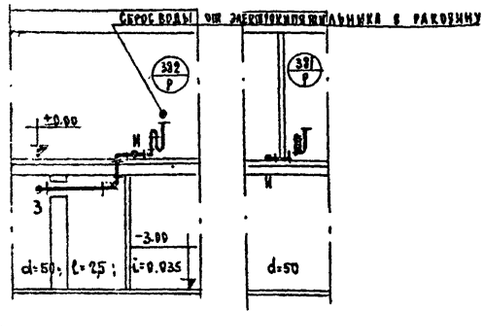

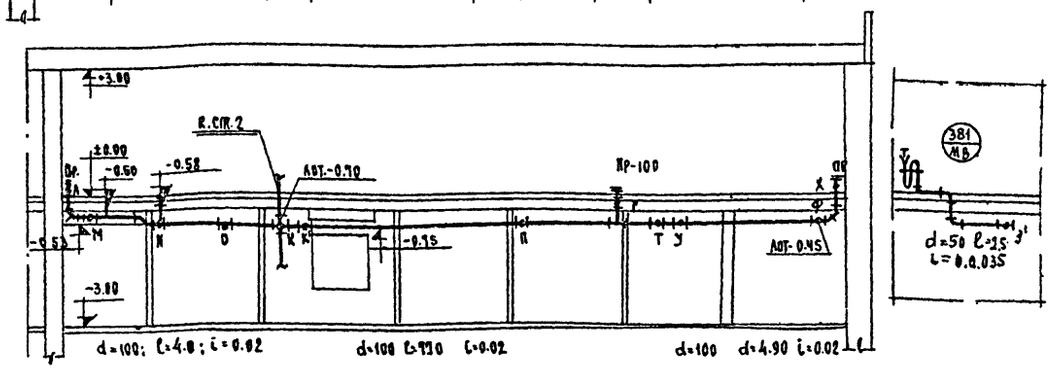

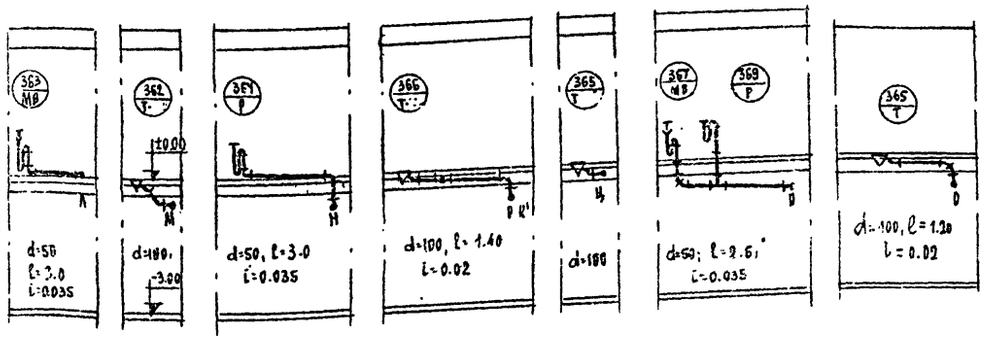

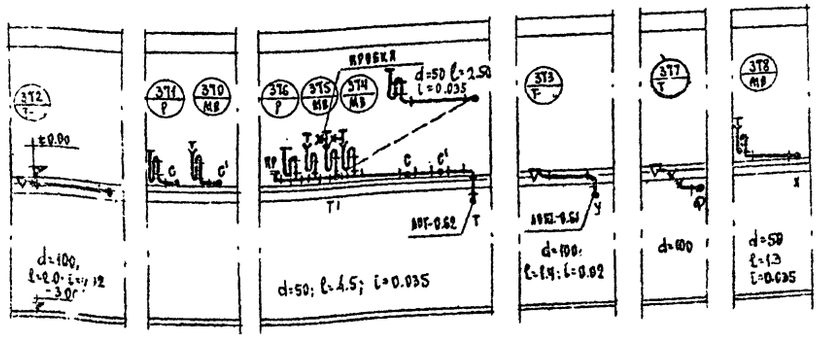

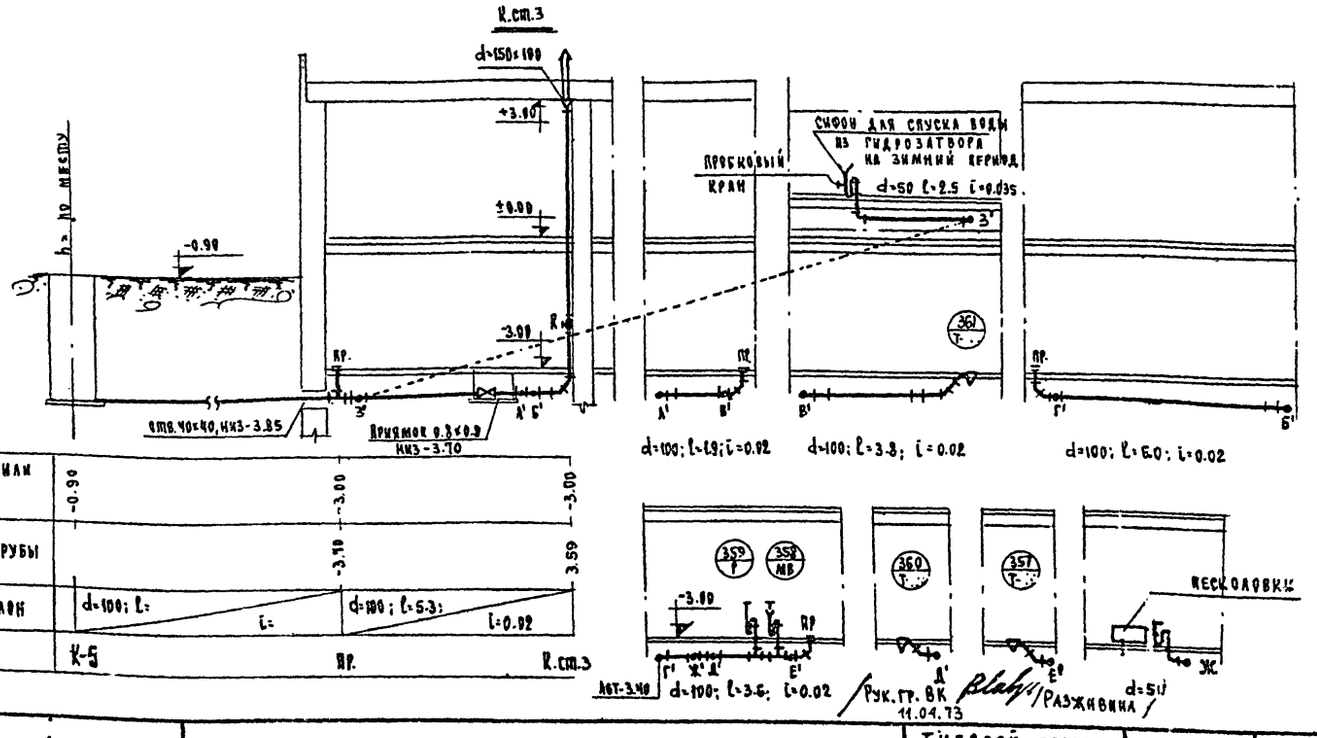

Отметки земли или пола подвала	-0.90 / -3.00 / -3.00
Отметки лотка трубы	-3.19 / 3.59
Диаметр, длина, уклон	d=100; ℓ= i= / d=100; ℓ=5.3; i=0.02
№№ стояков	К-5 ПР. К.ст.3

Рук. гр. ВК Разживина 11.04.73

1968	Профилакторий на 200 мест	Разрезы по канализационным выпускам К-4 и К-5	Типовой проект 254-3-6	Альбом II	Лист ВК-19

Разрез по дворовому выпуску АК-3

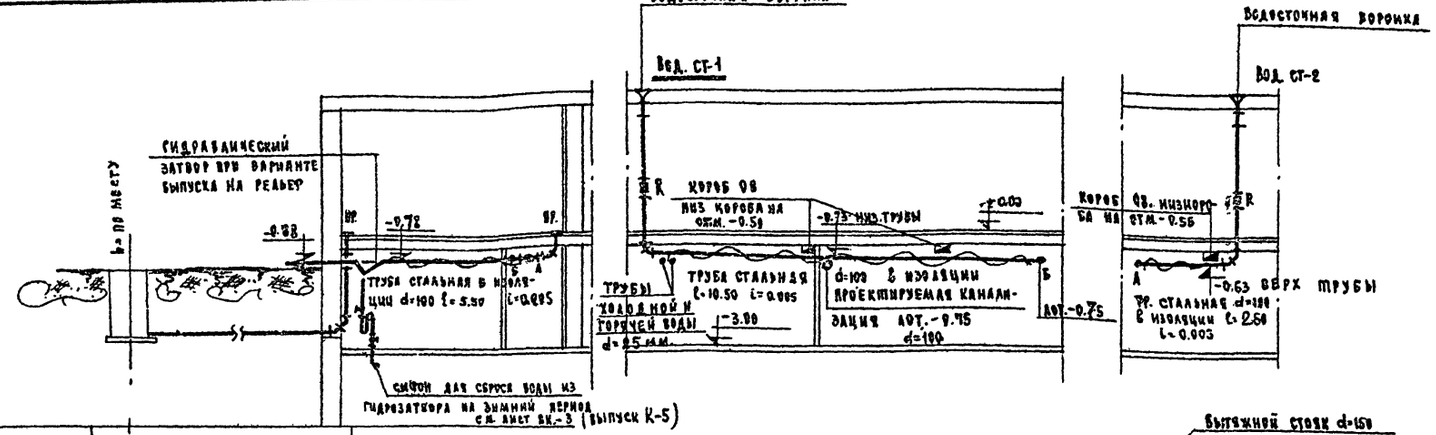

Отметки земли или пола подвала	-0.90	±0.00	±0.00
Отметки лотка трубы		-2.57	-0.75
Диаметр, длина, уклон	d=100 ℓ= i=	d=100 ℓ=5.5	i=0.02
NN колодцев	АК-3	ПР.	ПР.

Разрез по фекальному выпуску К-6

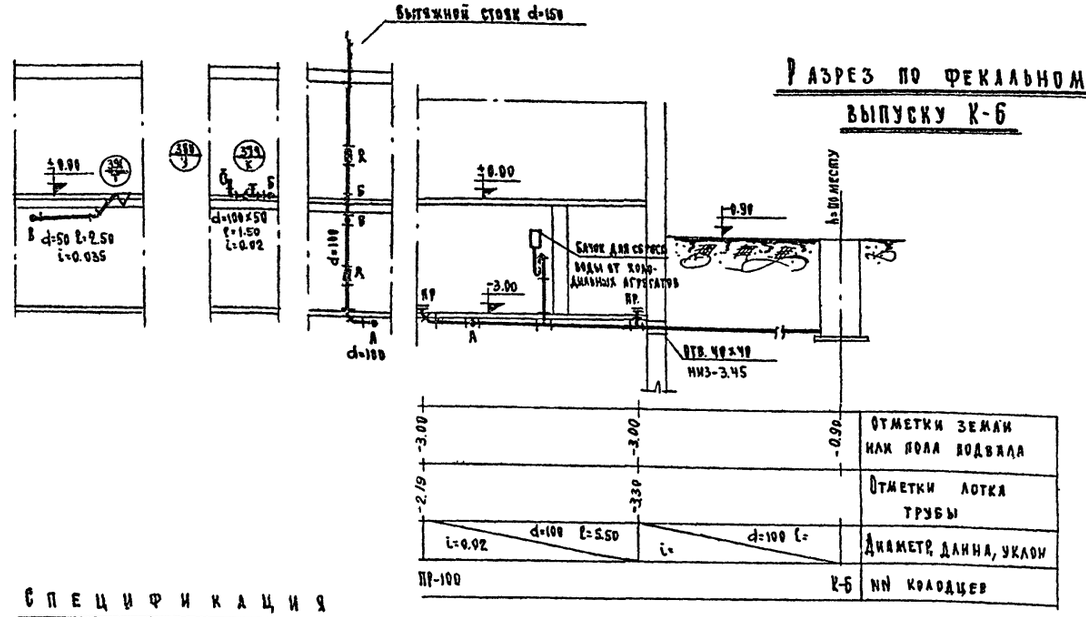

План

Переливной бачок

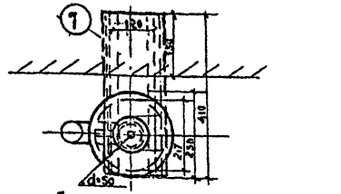

Переливной бачок

М=1:10

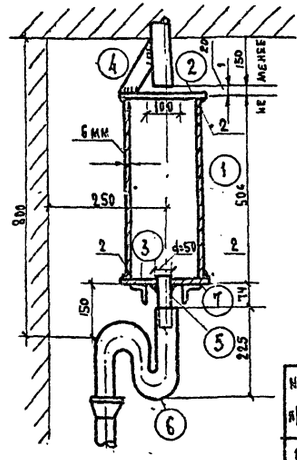

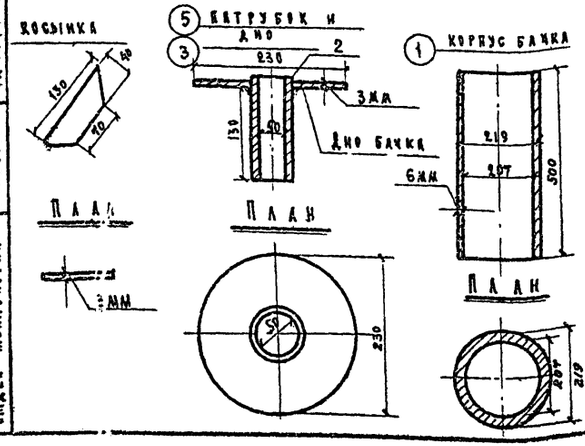

Спецификация на переливной бачок

NN п/п	Наименование материалов	Материал	ГОСТ или ОСТ	Ед. изм.	Раз-мер	Кол-во	Вес в кг
1	Корпус бачка	Сталь. труба	8732-70	шт	d=200 h=500	1	16.0
2	Крышка бачка	Сталь	380-71	"	d=230 δ=3	1	1.8
3	Дно бачка	"	"	"	d=230 δ=3	1	1.0
4	Косынка	"	"	"	150×90× ×10; δ=3	1	0.1
5	Патрубок	Сталь. труба	3262-62	"	d=50 ℓ=130	1	0.6
6	Сифон с пробкой	Чугун	6924-68	"	d=50	1	4.0
7	Кронштейн	Сталь	8509-57	"	№ 5 ℓ=950	2	12.7

Рук. гр. ВК /Разживина/

11.04.73г.

1968	Профилакторий на 200 мест	Разрезы по канализационному выпуску К-6 и дворовому выпуску АК-3 Переливной бачок.	Типовой проект 254-3-6	Альбом II	Лист ВК-20

Инв. № подл. | Подпись и дата | Взам. инв. №

Главный инженер проекта Гуськов
Гл. инженер Четняшева
Нач. отдела Гуськов
Отдел технологии Гуськов
Гл. конструктор Гуськов
Проверил Разживина
Нач. сектора Разживина
Конструктор Калякова
Копировал Калякова

Состав проекта

NN п.п.	Наименование чертежа	Лист	NN стр.
1.	Состав проекта. Пояснительная записка.	ЭО-1	49
2	Спецификация на основное электрооборудование	ЭО-2	50
3	Спецификация на основное электрооборудование	ЭО-3	51
4	План сети электроосвещения подвала и технического подполья в осях 1÷10	ЭО-4	52
5	План сети электроосвещения подвала в осях 10÷15	ЭО-5	53
6	План сети электроосвещения 1го этажа в осях 1÷10	ЭО-6	54
7	План сети электроосвещения 1го этажа в осях 10÷15	ЭО-7	55
8	План сети электроосвещения 2го этажа в осях 1÷10	ЭО-8	56
9	План сети электроосвещения 2го этажа в осях 10÷15	ЭО-9	57
10	План сети электроосвещения типового этажа в осях 1÷10	ЭО-10	58
11	План сети электроосвещения 5го этажа	ЭО-11	59
12	План сети силового электрооборудования подвала и технического подполья в осях 1÷10	ЭО-12	60
13	План сети силового электрооборудования подвала в осях 10÷15	ЭО-13	61
14	План сети силового электрооборудования 1го этажа в осях 1÷10	ЭО-14	60
15	План сети силового электрооборудования 1го этажа в осях 10÷15	ЭО-15	63
16	План сети силового электрооборудования 2го этажа в осях 10÷15	ЭО-16	64
17	План сети силового электрооборудования и электроосвещения в осях 2-3 и 8-9	ЭО-17	65
18	Расчетная схема главной распределительной сети	ЭО-18	66
19	Расчетная схема распределительной электросети щиты 1ШР, 2ШР.	ЭО-19	67
19	Расчетная схема распределительной электросети. Щиты ШР 3 ÷ ШР-5	ЭО-20	68
20	Расчетно-монтажная схема распределительной электросети. Щиты ШР-6; ШР-7	ЭО-21	69
21	Шкаф учета	ЭО-22	70
23	Щиток подключения аппаратов в кабинетах физиотерапии. Щиток для кабинетов физиотерапии с вольтметром и вольтметровым переключателем	ЭО-23	71

Пояснительная записка

Питание электроэнергией токоприемников профилактория предусматривается на напряжении 380/220 в. с глухозаземленной нейтралью по двум взаимнорезервируемым кабельным линиям и решается при привязке проекта к конкретным условиям. Учет электроэнергии осуществляется раздельно для каждого ввода, для чего в помещении щитовой устанавливается шкаф учета /см. лист ЭО-22/.

Вводно-распределительное устройство комплектуется из переключающего устройства Я3100 и силовых пунктов типа ПР-9000.

Распределение электроэнергии по профилакторию осуществляется от главных распределительных щитов 1 ГРЩ и 2 ГРЩ, устанавливаемых в щитовом помещении пищевого блока. Силовыми электроприемниками профилактория являются электродвигатели вентустановок, насосов, холодильных агрегатов, лифтов и технологические электроприемники пищеблока. В качестве пусковой аппаратуры используются магнитные пускатели типа ПМЕ.

Вся сеть силового электрооборудования выполняется проводом АПРТО в стальных тонкостенных трубах, прокладываемых в подготовке пола. Прокладка проводов от концов труб к клеммным коробкам электродвигателей выполняется в гибком металлорукаве. Проектом предусматривается общее аварийное и ремонтное освещение. Напряжение общего и аварийного освещения 220 в. ремонтного-36 в.

Групповая осветительная сеть запроектирована проводом марки АППВС сечением 2.5 кв.мм. в полиэтиленовых трубах по плитам перекрытия, а в подвале лечебного корпуса; проводом АНРГ открыто.

Магистральные сети выполняются проводом марки АПРТО в стальных тонкостенных трубах в подготовке пола.

Сечения проводов для магистральных линий выбраны по току и проверены по потере напряжения.

Источниками света приняты люминесцентные лампы в коридорах, комнатах отдыха, вестибюлях, в процедурных в бытовых помещениях, в венткамерах, в насосной, в тепловом узле, в щитовой и т. д. приняты светильники с лампами накаливания. Типы светильников указаны на планах и в спецификации. Величины освещенностей помещений приняты согласно „ПУЭ" 1966 г.

Управление освещением помещений - местное. Выключатели устанавливаются на высоте 1,5 м. от пола, штепсельные розетки - 0,3 м. понизительные трансформаторы - 2 м.

Монтаж осветительного оборудования производить после монтажа сантехнического оборудования.

При прокладке магистралей вблизи с трубами отопления, последние должны иметь теплоизоляцию. Установку светильников в санузлах см. архитектурные чертежи.

Заземление

Все металлические, нетоковедущие части светильников, каркасы вводно-распределительного устройства электрошкафов и стальные трубы электропроводки, которые могут оказаться под напряжением, вследствие нарушения изоляции, подлежат заземлению путем металлического соединения с нулевым проводом сети в соответствии с „ПУЭ" раздел I глава 1-7

Молниезащита

Для защиты здания от прямых ударов молнии проектом предусматривается покрытие кровли металлической сеткой с размерами ячеек 5×5 м из круглой стали диаметром 8 мм. Токоотводы из круглой стали диаметром 8 мм прокладываются через каждые 15-20 метров.

Устройство молниезащиты здания предусмотрено в конструктивных чертежах. Очаги заземления решаются при привязке проекта к конкретным условиям. Сопротивление растеканию заземлителей молниеотводов должно быть не более 20 ом.

1968	Профилакторий на 200 мест	Состав проекта. Пояснительная записка	Типовой проект 254-3-6	Альбом II	Лист ЭО-1

№№ п п	Условн обознач	Наименование и техническая характерист	Тип или Гост	Ед изм	Колич	Примеч
1	2	3	4	5	6	7
1		Пункт силовой распределительный на 17 автоматов, из них: 1 автомат типа А3134/7 на 200 А, 9 автоматов типа А3161 с расцепителями 9×15 А, 5 автоматов типа А3163 с расцепителями 5×15 А и 2 автомата типа А3163 с расцепителями 2×40 А.	ПР 9312-321	шт	1	3-д изг. ХЭМЗ 1 шр
2	—"—	То же, на 9 автоматов типа А3161 с расцепителями 8×15 А, 1×30 А; 7 автоматов типа А3163 с расцепителями 3×15 А, 1×20 А; 2×30 А; 1×40 А	—"—	"	1	3-д изг. ХЭМЗ 3 шр
3	—"—	То же, на 13 автоматов из них: 1 автомат типа А3134/7 на 200 А, 12 автоматов типа А3124 с расцепителями 9×15 А; 1×20 А; 1×30 А; 1×40 А	ПР 9332-340	"	1	3-д изг. ХЭМЗ 2 шр
4	—"—	То же, на 9 автоматов из них: 1 автомат типа А3134/7 на 200 А, 8 автоматов типа А3124 с расцепителями 6×15 А; 1×25 А; 1×40 А	ПР 9332-338	"	1	3-д изг. ХЭМЗ 4 шр
5	—"—	То же, на 9 автоматов из них: 1 автомат типа А3134/7 на 200 А, 8 автоматов типа А3163 с расцепителями 8×15 А	ПР 9312-316	"	1	3-д изг. ХЭМЗ 5 шр
6	—"—	То же, на 23 автомата из них: 1 автомат типа А3134/7 на 200 А, 18 автоматов типа А3161 с расцепителями 15×15 А; 3×25 А и 4 автомата типа А3163 с расцепителями 3×15 А; 1×20 А	ПР 9141-334	"	1	3-д изг. ХЭМЗ 6 шр
7	—"—	То же, на 5 автоматов из них: 1 автомат типа А3124/7 на 100 А; 4 автомата типа А3163 с расцепителями 4×15 А	ПР 9232-204	"	1	3-д изг. ХЭМЗ 8 шр.
8		То же, на 13 автоматов из них 1 автомат типа А3124/7 на 100 А; 12 автоматов типа А3161 с расцепителями 12×15 А	ПР 9131-208	"	4	3-д изг. ХЭМЗ 9, 10, 11, 12, щ о
9	—"—	Щиток групповой на 7 автоматов из них: 1 автомат типа А3114/7 на 100 А. и 6 автоматов типа А3161 с расцепителями 6×15 А	ОЦВ-6	"	1	щ а о
10		Пункт силовой на 6 автоматов типа А316 с расцепителями 6×15 А.	СУУ441-15	шт	1	3-д изг. ХЭМЗ 7 шр
11		Шкаф силовой распределительный на 5 автоматов				

1	2	3	4	5	6	7
		из них: 1 автомат типа А3134/7 на 200 А и 4 автомата типа А3124 с расцепителями 2×100; 1×30 А; 1×40 А	ПР 9322-336	шт	1	3-д изг. ХЭМЗ 1 грш
12		То же, 4 автомата типа А3124 с расцепителями. 1×100 А; 2×80 А; 1×40 А	"		1	2 грш
13		Ящик распределительный серии Я3100 с автоматическим выключателем типа А3134 с комбинированным расцепителем на 200 А	Я3134	"	3	3-д изг. ХЭМЗ
14	Ⓐ	Амперметр переменного тока с частотой 50 герц класс точности 2,5, для включения через трансформатор тока, со шкалой измерения 0÷200 А	Д-160	"	6	
15		Трансформатор тока типа ТКМ-0,5-0,5 300/5		"	6	
16		Счетчик универсальный 380/220 вольт на ток до 5 А, для включения через трансформатор тока	САЧУ	"	2	
17		Щиток для подключения аппаратов в кабинетах физиотерапии.		"	6	см. лист ЭО-23
18		Щиток для кабинетов физиотерапии с вольтметром и вольтметровым переключателем.		"	1	"
19		Блок автоматического аварийного переключения освещен.	БУВ253-22А2	"	1	
20		Шкаф металлический	А-711	"	1	см. лист ЭО-22
21		Пускатель магнитный нереверсивный в защищенном исполнении, напряжение катушки 220 в. Реле ~~на ток 20 А~~	ПМЕ-222	"	—	
22	"	То же, но реле на ток 8 А	"	"	2	
23	"	То же, но реле на ток 6,3 А	"	"	2	
24	"	То же, но реле на ток 5 А	"		1	
~~25~~	~~"~~	~~То же, но реле на ток 1,6 А~~	~~ПМЕ-082~~	~~"~~	~~2~~	
26	"	То же, но реле на ток 32 А.	ПА-332			Решается при прив.
27	"	То же, но без реле	ПМЕ-221	шт	4	
28	"	То же, без реле	ПМЕ-021	"	7	
29		Автоматический воздушный выключатель с уставкой тока на 25 А.	АП50-3МТ	шт	2	3-д изг. ХЭМЗ
30		Кнопка управления двухштифтовая	ПКЕ-212-2	"	16	
31		Ящик с однофазным понижающим трансформатором мощностью 0,25 кВА, 220/36 В	ЯТП-0,25	"	3	
32		Светильник люминесцентный, лечебный				

Гл. инж. пр. ЭО /Кушнерева/
11.04.73 г.

1968	Профилактории на 200 мест	Спецификация на основное электрооборудование	Типовой проект 254-3-6	Альбом II	Лист ЭО-21

ЦНИИЭП Лечебно-курортных зданий. Отдел технологии. Нач отд. Гаузбург. Гл инж. отд. Пудницкий. Рук. группы Кушнерева. Ст инж. Шаповалова. Корнеевала. Загоскина.

ИНВ 2929

1	2	3	4	5	6	7
		ДЛЯ ЛАМП 2×125 ВТ	АА2		6	
33	—"—	ДЛЯ ЛАМП 2×80 ВТ	АА1	"	20	
34	—"—	Светильник для люминесцентных ламп, пыле-				
		водозащищенный с рассеивателем из органического				
		оргстекла для ламп 2×80 вт.	ПВЛМ	"	28	
35	—"—	Светильник люминесцентный плафон рассеянно-				
		го света преимущественно прямого светорас-				
		пределения для ламп 2×40 вт.	БП-5	"	195	
37		Светильник ночной утопленного типа	ДС-19	"	2	
38		Светильник промышленный защитненный для				
		лампы до 100 вт.	ППР-100	"	32	
	—"—	То же, для лампы до 200 вт.	ППР-200	"	33	
39		Светильник плафон с фарфоровым патро-				
		ном и молочным стеклом.	ПУН-100	"	17	
40		Плафон герметический туннельный	ППТ-100	"	10	
41		Светильник „Бра" керамическое накальное с				
		фарфоровым патроном и молочным стеклом				
		для ламп до 60 вт	БУН-60	"	112	
43		Светильник плафон двухламповый	П-2	"	10	
44	—"—	Светильник плафон однопламповый	П-1	"	56	
45		Светильник подвесной, сборный, верхнего ма-				
		тированного и нижнего молочного стекла.	СК-3	"	104	
46		Светильник встроенный				
			НВ-1	"	59	
47		Подвесной светильник для лампы накаливания				
		до 100 вт.	К-2	"	18	Завод Красный Маяк г. Волочек
48		Светильник плафон.	ПП-10	"	8	
49		Светильник „Бра" с одним щитом	БШ	шт	10	
50		Светильник „Бра" двухрожковое с цилиндром для ламп до 60вт	Б-4	"	4	Лидский з-д Электротехн.
51		Лампа люминесцентная ЛБ прямая белого цвета, мощ-				
		ностью 125 вт; 220 в	ЛБ	"	12	
52		То же, мощностью 80 вт.	"		96	
53		То же, мощностью 40 вт.	"	"	210	
54		Стартер с конденсатором 220 для ламп 125 вт.	СК-220-125	"	12	

1	2	3	4	5	6	7
55		То же, для ламп 80 вт.	СК-220-80	шт	96	
56		То же, для ламп 40 вт.	СК-220-40	"	210	
57		Лампа накаливания нормальная, 220в, с цоколем Р-27 мощн. 40вт.	НБ-220-40	"	90	
58		60 вт.	НБ-220-60	"	143	
59		75 вт.	НБ-220-75	"	8	
60		100 вт.	НБ-220-100	"	41	
61		150 вт.	НГ-220-150	"	25	
62		200 вт.	НГ-220-200	"	120	
63		Лампа накаливания 36в. с цоколем Р-27 мощностью 25 вт.	МО-13	"	10	
64		Пакетный переключатель однополюсный	ППМ1-10/4с	"	4	
65		Выключатель однополюсный для скрытой проводки	Гост 7397-69	"	414	
66		Выключатель герметического исполнения		"	39	
67		Розетка штепсельная двухполюсная для скрытой проводки	Гост 7396-69	"	300	
68		То же, с заземляющим контактом	У-220	"	14	
69		Штепсельное соединение силовое	А-700 А-701	ком	2	
70		Пакетный выключатель 3-х полюсный на ток 10 А	ПВМ3-10	шт	2	
71		Провод алюминиевый с резиновой изоляцией сеч. 2,5 кв.мм.	АПРТО	м	3500	
72		4 кв.мм.	—"—	"	260	
73		6 кв.мм.	—"—	"	300	
74		10 кв.мм.	—"—	"		решается при прив.
75		16 кв.мм.	—"—	"	640	
76		25 кв.мм.	—"—	"	180	
77		35 кв.мм.	—"—	"	150	
78		70 кв.мм.	—"—	"	80	
79		Провод марки АППВС сечением 2×2,5 кв. мм.	АППВС	"	9900	
80		3×2,5 кв мм.		"	700	
81		2×4 кв. мм.		"	2000	
82		Труба стальная тонкостенная ф 26 мм. по ВТУ ЧМТУ УкрНИТИ № 576-64	~~Гост 10704-63~~	м	1100	
83		ф 32 мм.	~~Гост 10704-63~~	"	150	
84		ф 47 мм.	"	"	100	
85		ф 59 мм.	"	"	30	
86		Кабель марки АНРГ сеч. 2×2,5 кв.мм.	АНРГ	м	400	
87		3×2,5 кв. мм	"	"	30	
88		Сталь угловая 50×50×5 мм.	Гост 8509-57	кг/м.	135/36	
89		Сталь полосовая 40×4 мм.	Гост 103-57	"	63/36	

Гл. инж. пр. 30 /Кушнерева/
11.04.73г.

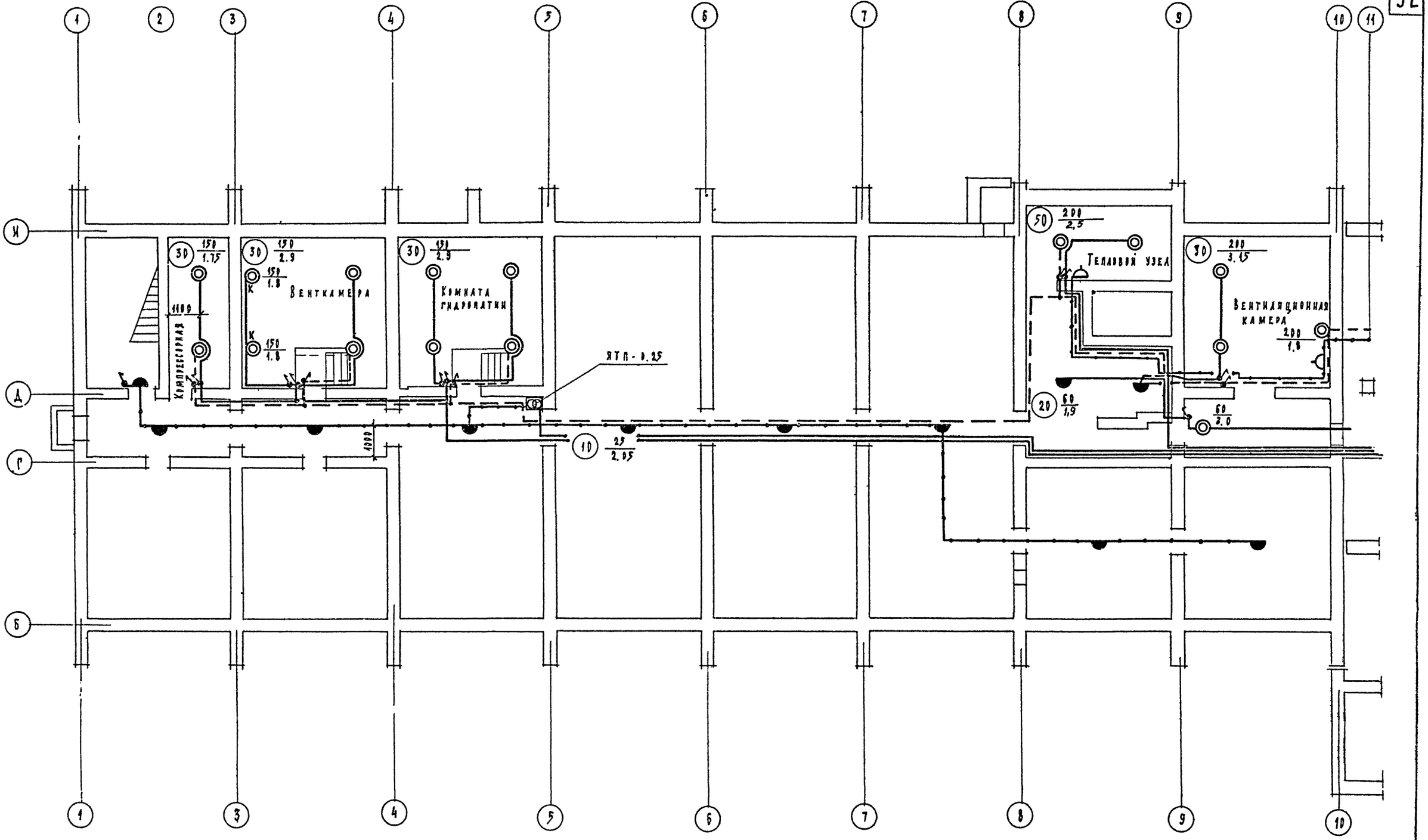

Примечание:

1. Электропроводку выполнять после монтажа оборудования сантехвентиляции.

1968	Профилакторий на 200 мест	План сети электроосвещения подвала и технического подполья. в осях 1:10	Типовой проект 254-3-6	Альбом II	Лист ЭО-4

Инв. 2929

Отдел технологии | Гинзбург | Рудницкий | Кушнерева | Шаповалова | Шубалова | Буров | Чернышева | Гельгард | Загоскина

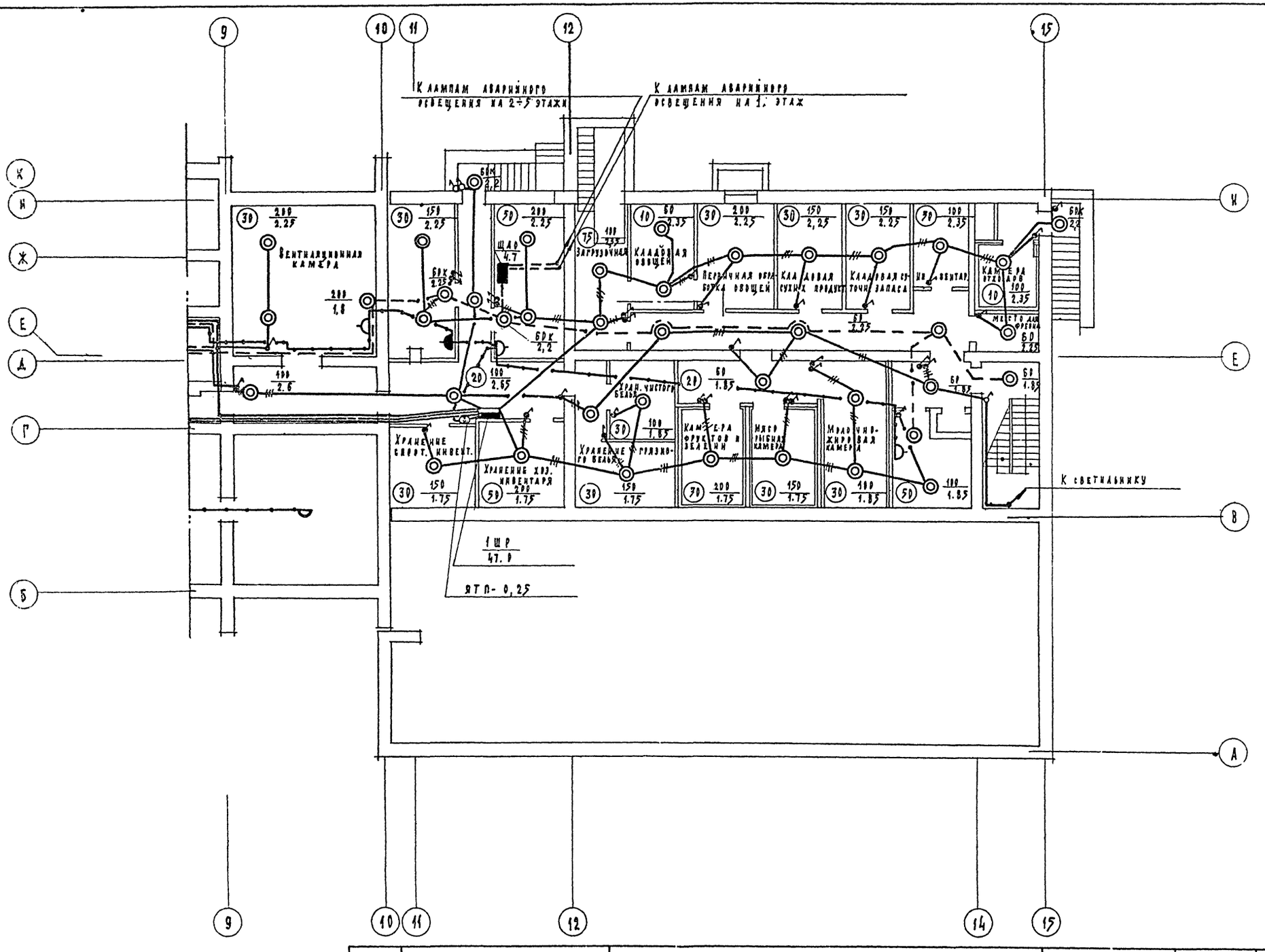

1968	Профилакторий на 200 мест	План сети электроосвещения подвала в осях 10÷15	Типовой проект 254-3-6	Альбом II	Лист ЭО-5

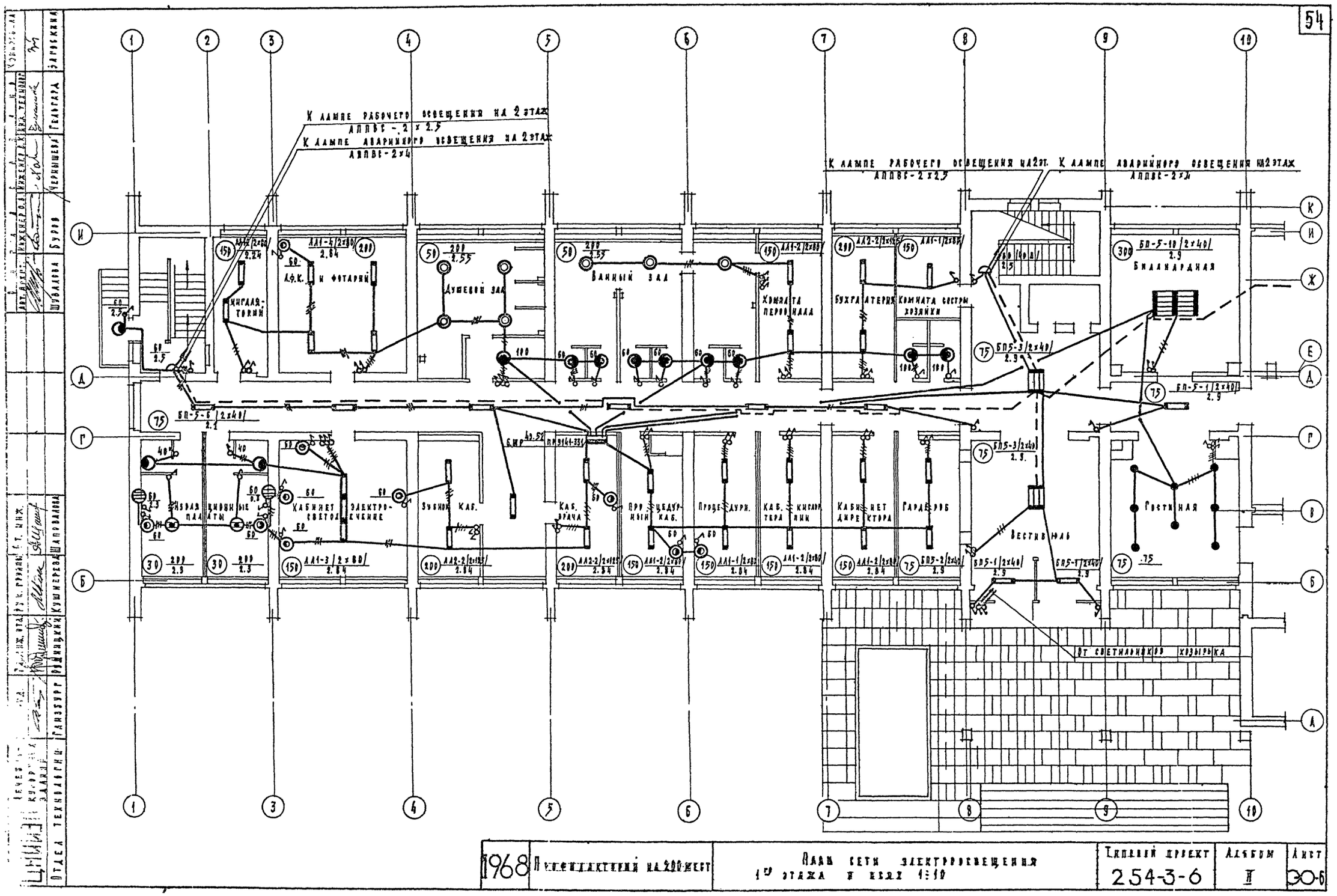
К лампе рабочего освещения на 2 этаж
АППВС - 2 х 2.5
К лампе аварийного освещения на 2 этаж
АППВС - 2 х 4
К лампе рабочего освещения на 2 эт.
АППВС - 2 х 2.5
К лампе аварийного освещения на 2 этаж
АППВС - 2 х 4
Ванный зал
Душевой зал
Бухгалтерия
Комната сестры хозяйки
Бильярдная
Гостиная
Вестибюль
Кабинет электросветолечение
Зубной каб.
Каб. врача
Процедурный каб.
Процедурн.
Каб. кислотерапии
Кабинет директора
Гардероб
От светильников козырька
Отдел технологии
Гамзбург
Родницкий
Кушнерева
Шаповалова
Шубалова
Буров
Чернышева
Гельгард
Загоскина
1968
Профилакторий на 200 мест
План сети электроосвещения 1го этажа и всех 1:10
Типовой проект
254-3-6
Альбом
II
Лист
30-6

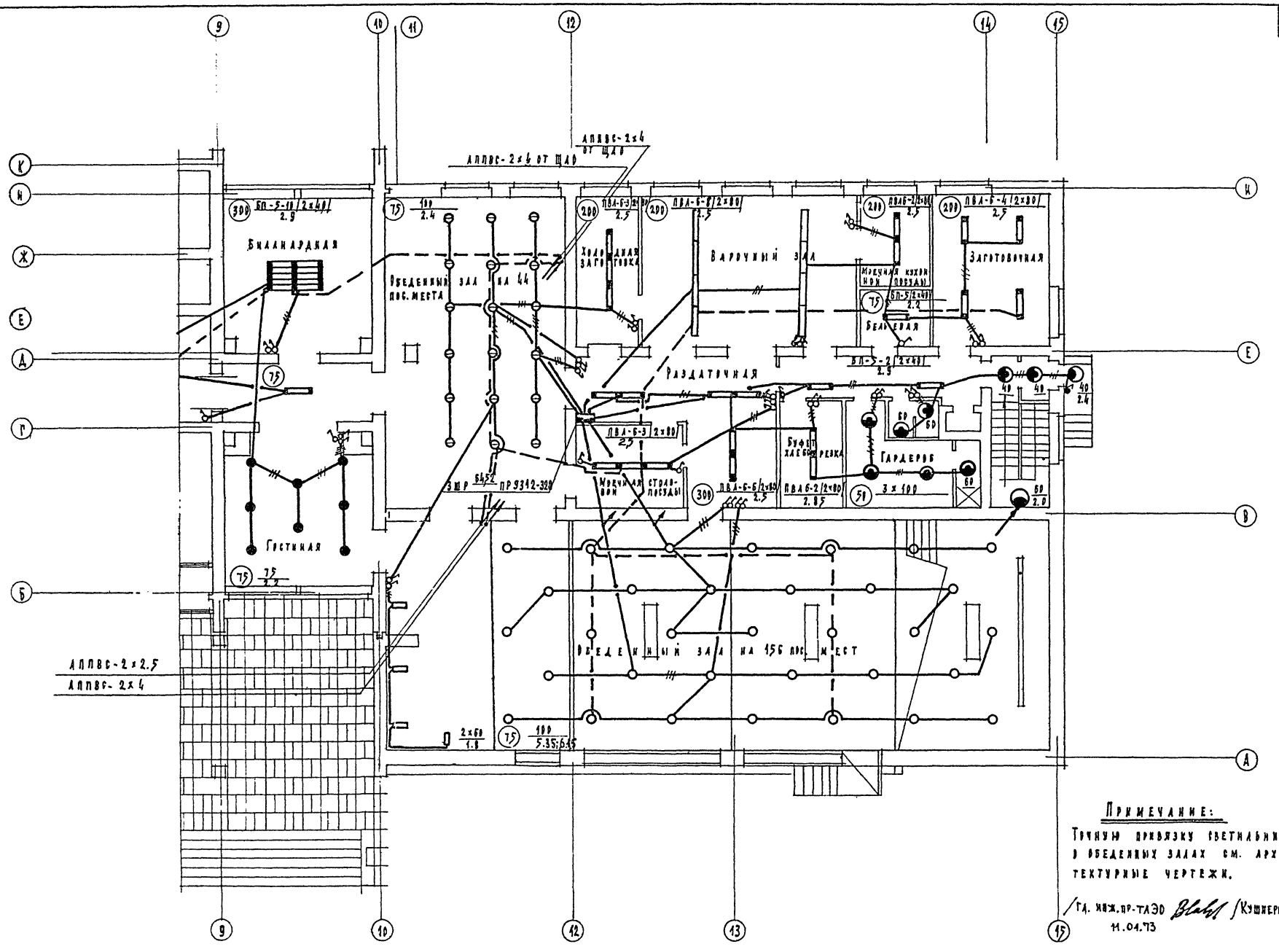

Примечание:

Точную привязку светильников в обеденных залах см. архитектурные чертежи.

Гл. инж. пр-ТАЭО /Кушнерева/
11.04.73

1968	Профилакторий на 200 мест	План сети электроосвещения 1-го этажа в осях 10-15	Типовой проект 254-3-6	Альбом II	Лист ЭО-7

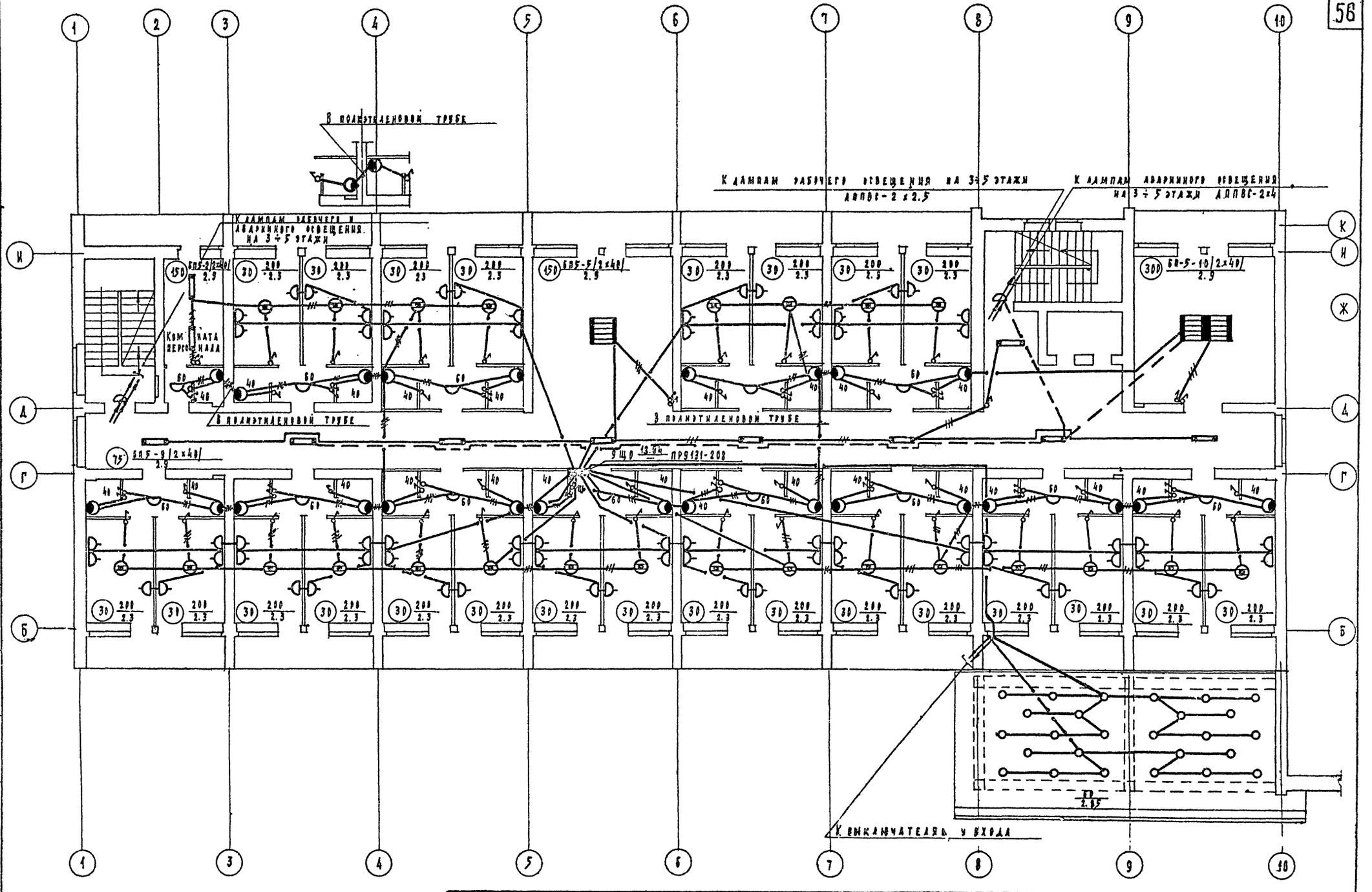

1968	Профилакторий на 200 мест	План сети электроосвещения 2го этажа в осях 1:10	Типовой проект 254-3-6	Альбом II	Лист ЭО-8

Отдел технологии: Ганзбург, Рудницкий, Кушнерева, Шаповалова, Шубалова, Буров, Чернышева, Загоскина

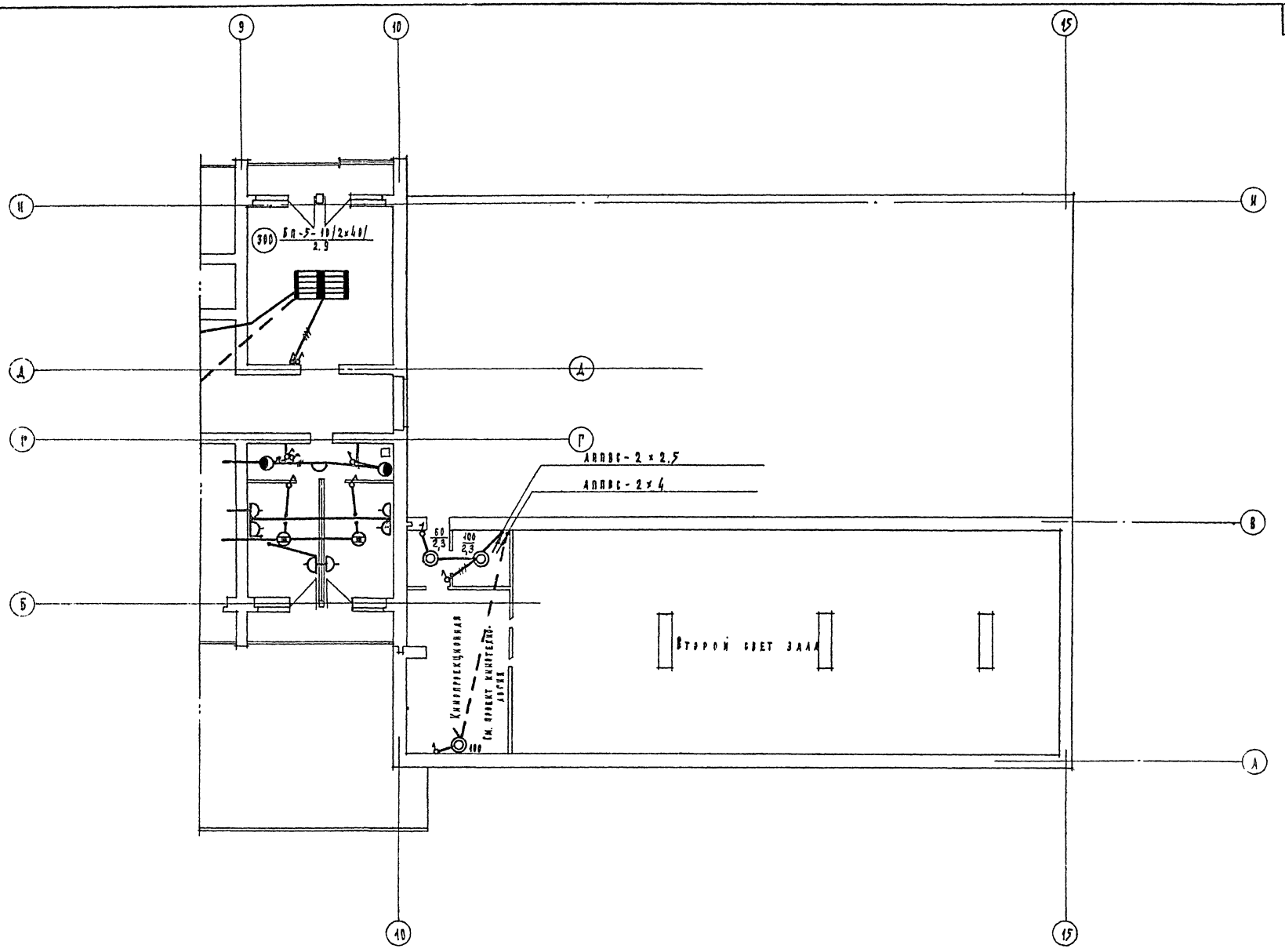

1968	Профилакторий на 200 мест	План сети электроосвещения 2го этажа в осях 10-15	Типовой проект 254-3-6	Альбом II	Лист 90-9

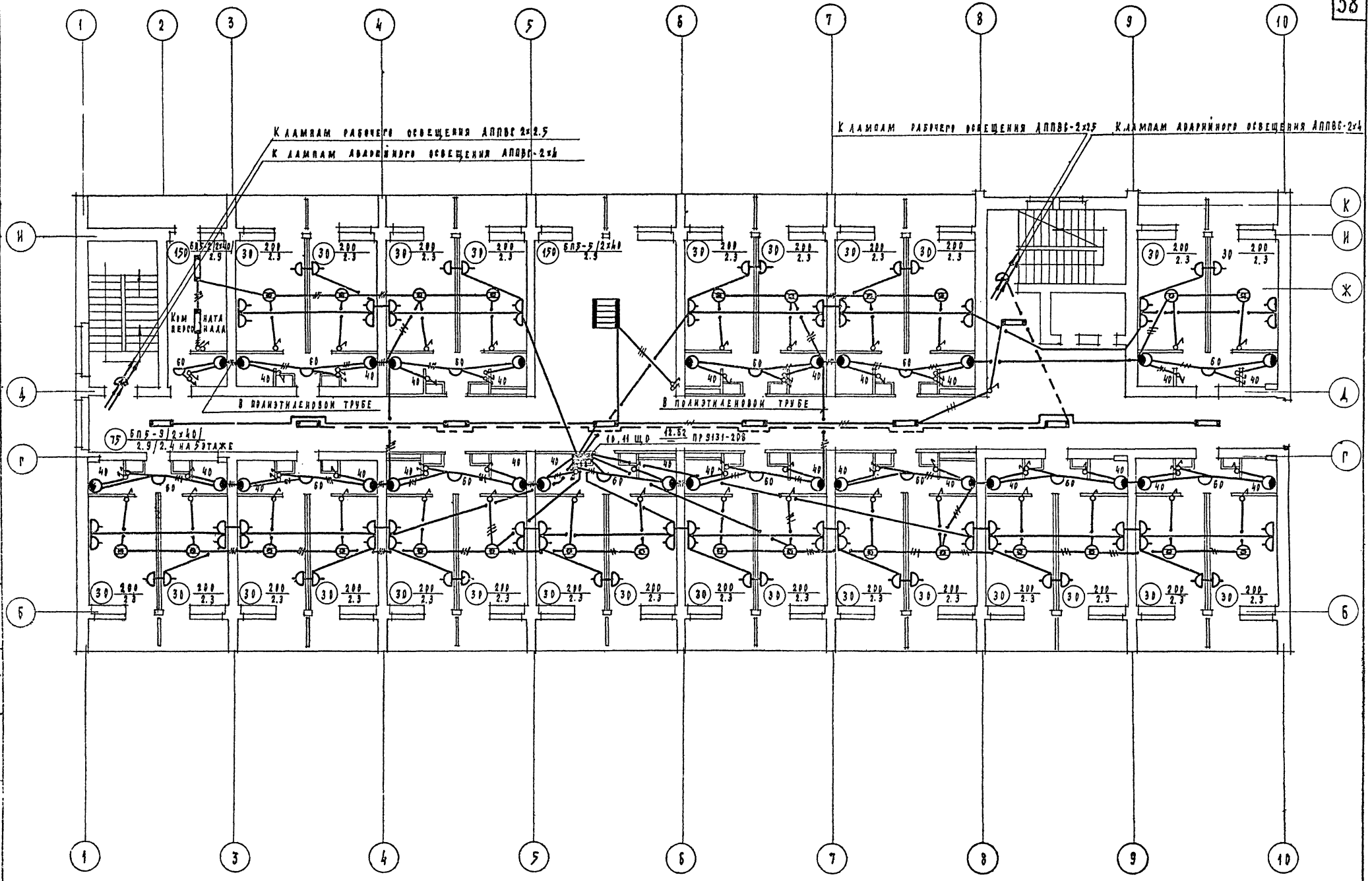

1968	Профилакторий на 200 мест	План сети электроосвещения типового этажа в осях 1÷10	Типовой проект 254-3-6	Альбом II	Лист ЭО-10

Отдел технологии | Ганзбург | Рудницкий | Кушнерева | Шаповалова | Чекашина | Шубалова | Буров | Чернышева | Загорск.

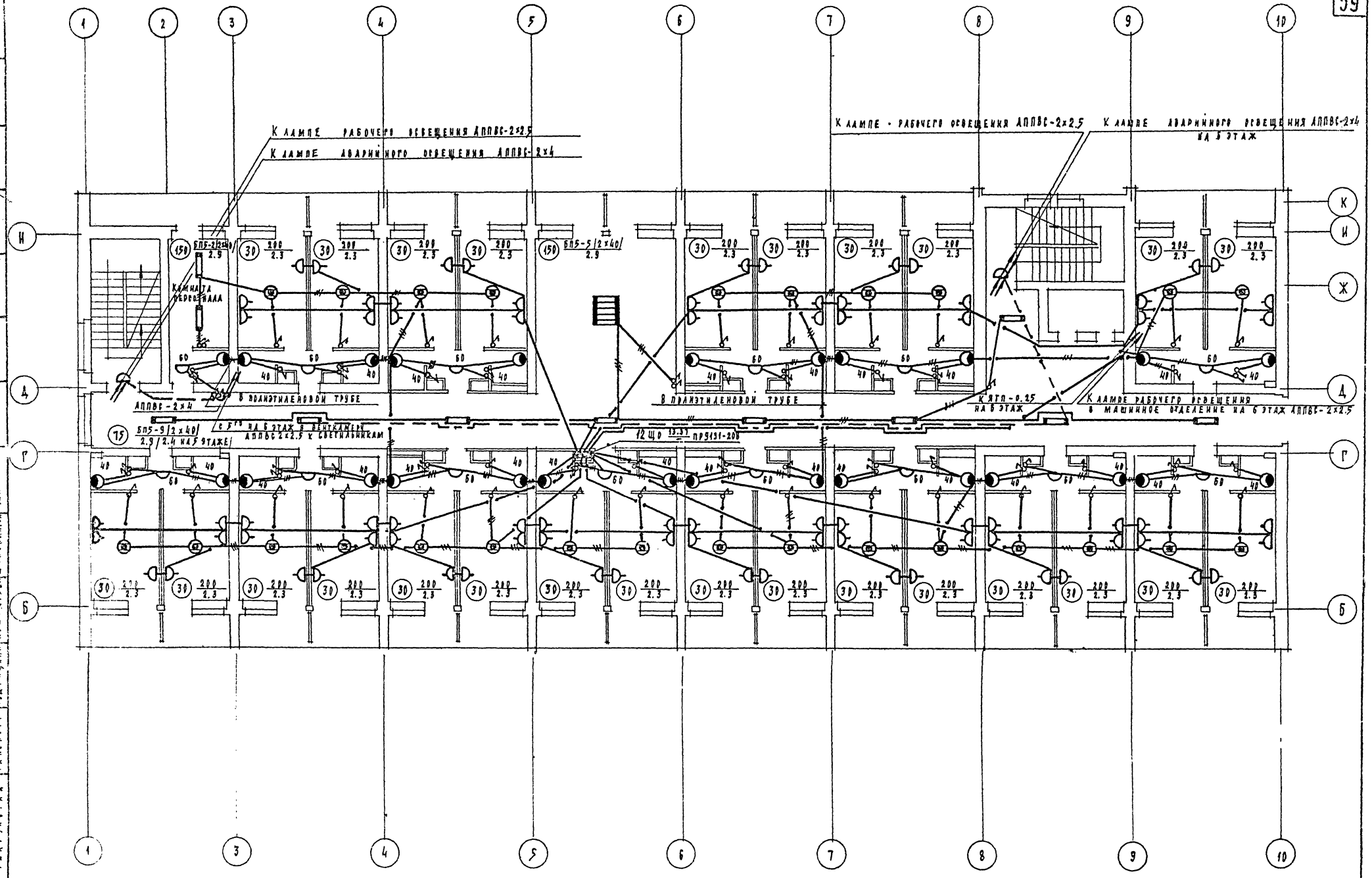

1968	Профилакторий на 200 мест	План сети электроосвещения 5го этажа в осях 1-10	Типовой проект 254-3-6	Альбом II	Лист ЭО-11

Инв. 2920

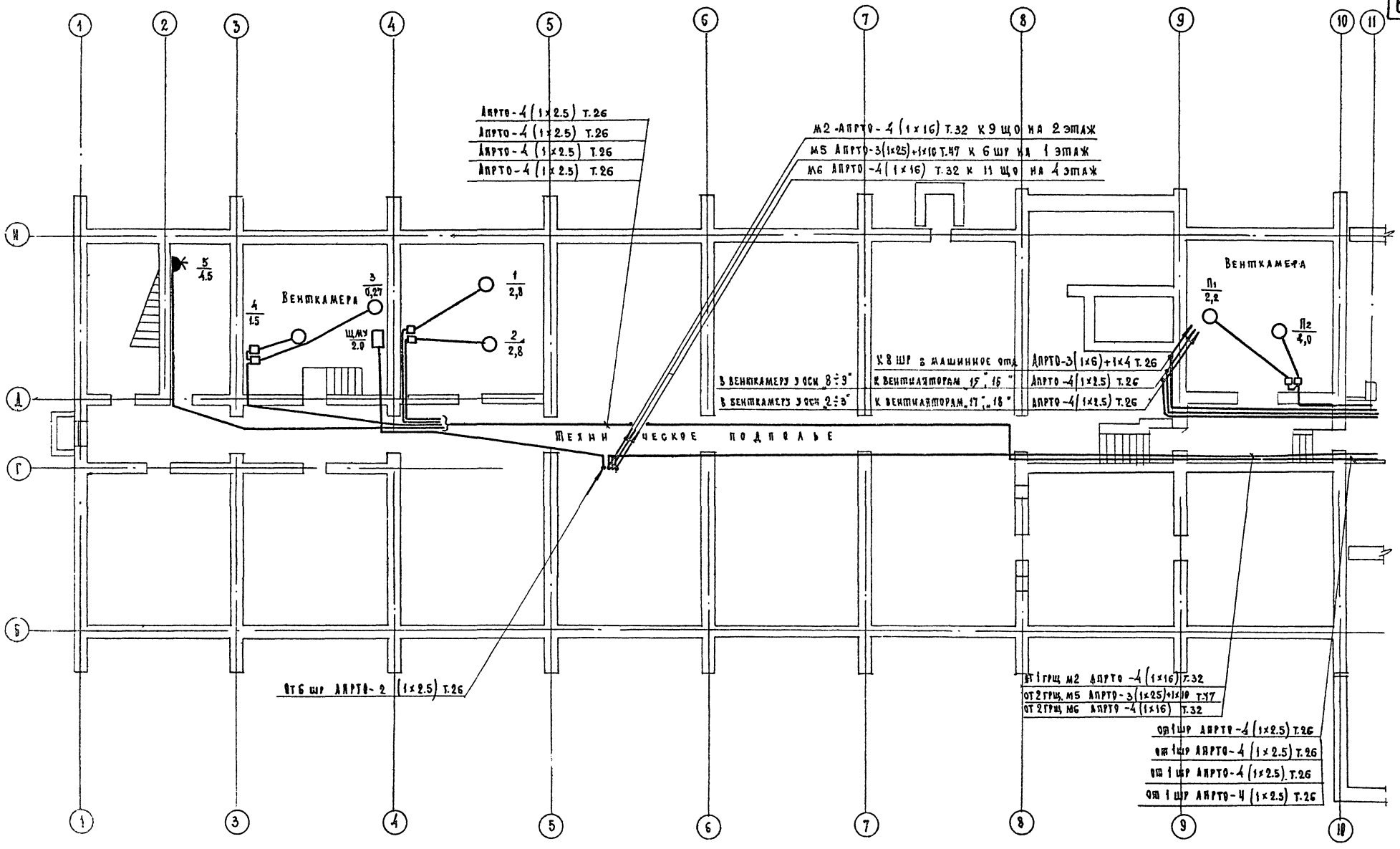

Гл. инж. пр-та 30 / Кушнерева /
11.04.73 г.

1968	Профилакторий на 280 мест	План сетей силового электрооборудования подвала и технического подполья в осях 1÷10	Типовой проект 254-3-6	Альбом II	Лист 30-12

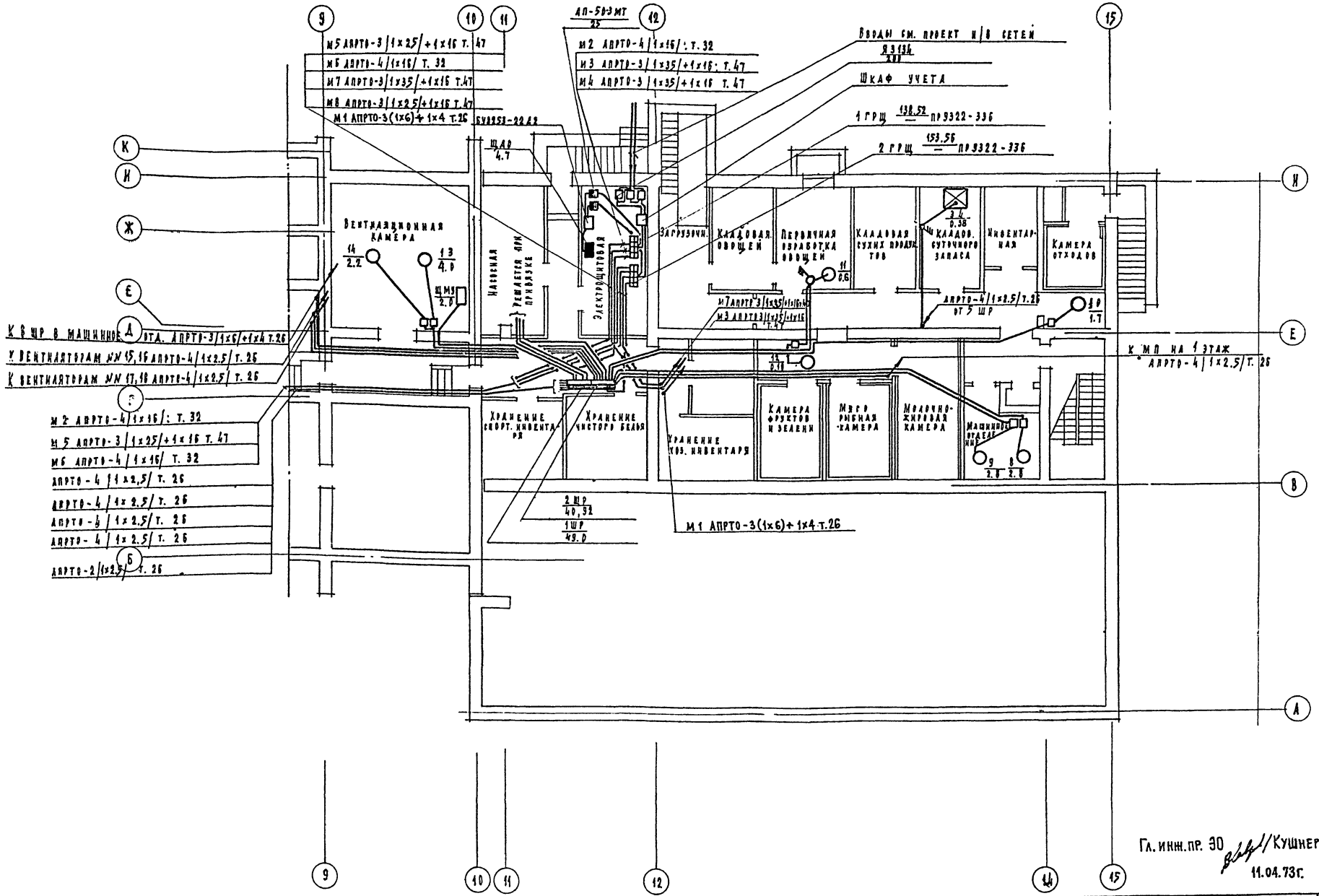

Гл. инж. пр. 30 /Кушнерева/
11.04.73 г.

1968	Профилакторий на 200 мест	План сети наружного электрооборудования подвала в осях 10÷15	Типовой проект 254-3-6	Альбом II	Лист ЭО-13И

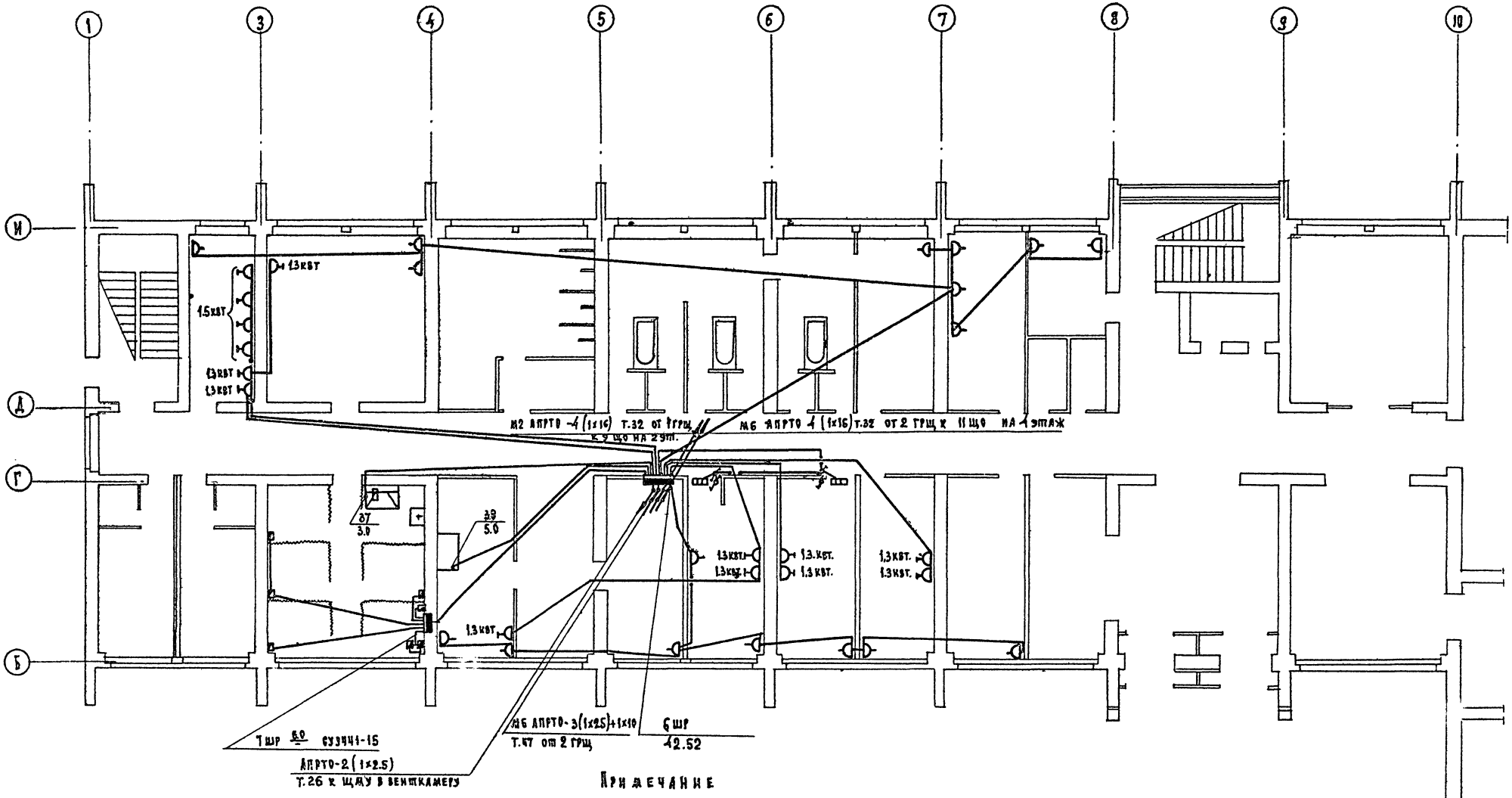

Примечание

1. Данный чертеж рассматривать вместе с чертежом ТО-9 и ЭО-21.

1968	Профилакторий на 280 мест	План сети слаботочного электрооборудования 1-го этажа в осях 1÷10	Типовой проект 254-3-6	Альбом II	Лист ЭО-14

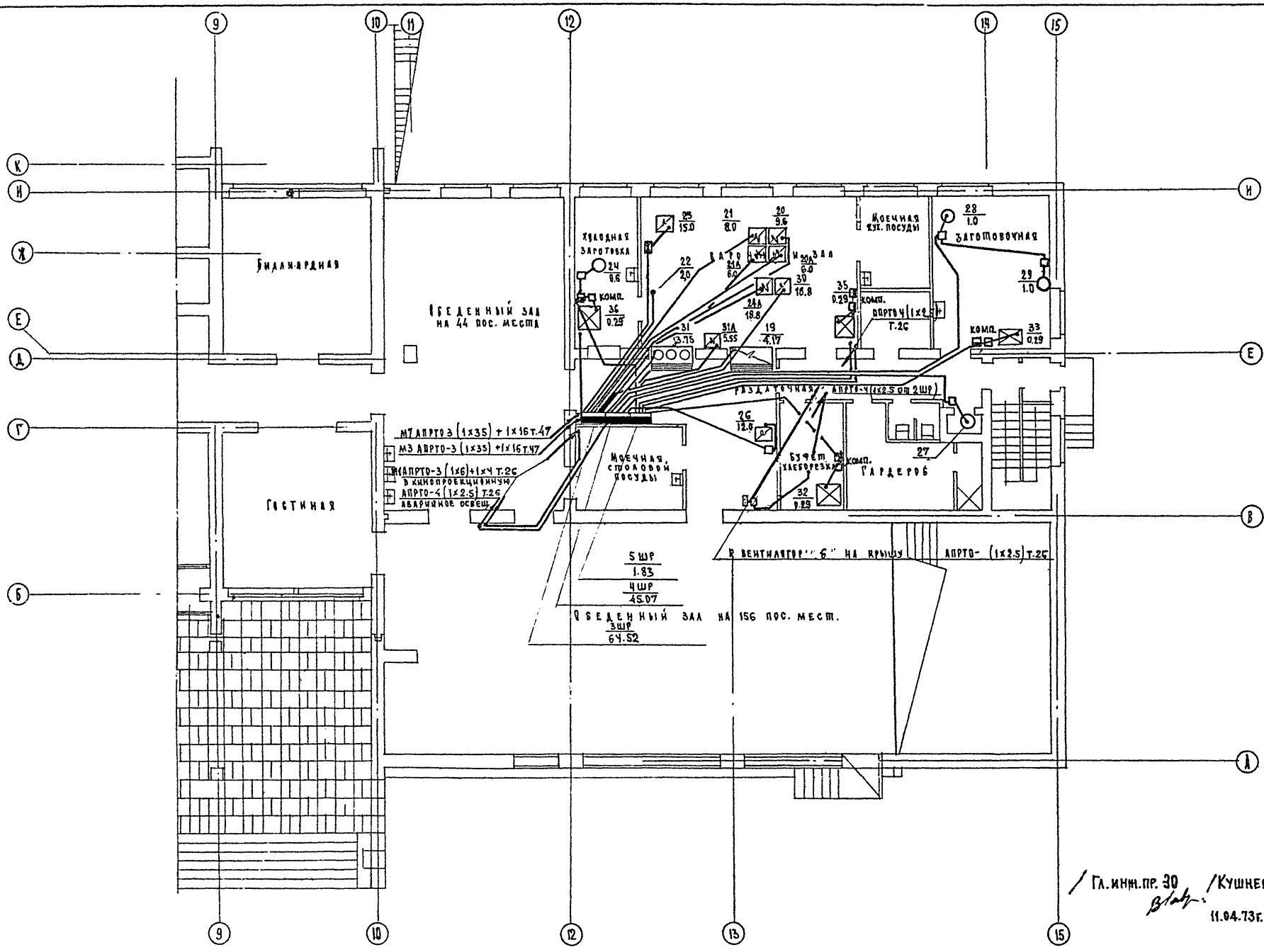

/ Гл. инж. пр. 30 /Кушнерева/
11.04.73г.

1968	Профилакторий на 200 мест	План сети силового электрооборудования 1го этажа в осях 1÷10	Типовой проект 254-3-6	Альбом II	Лист 30-15И

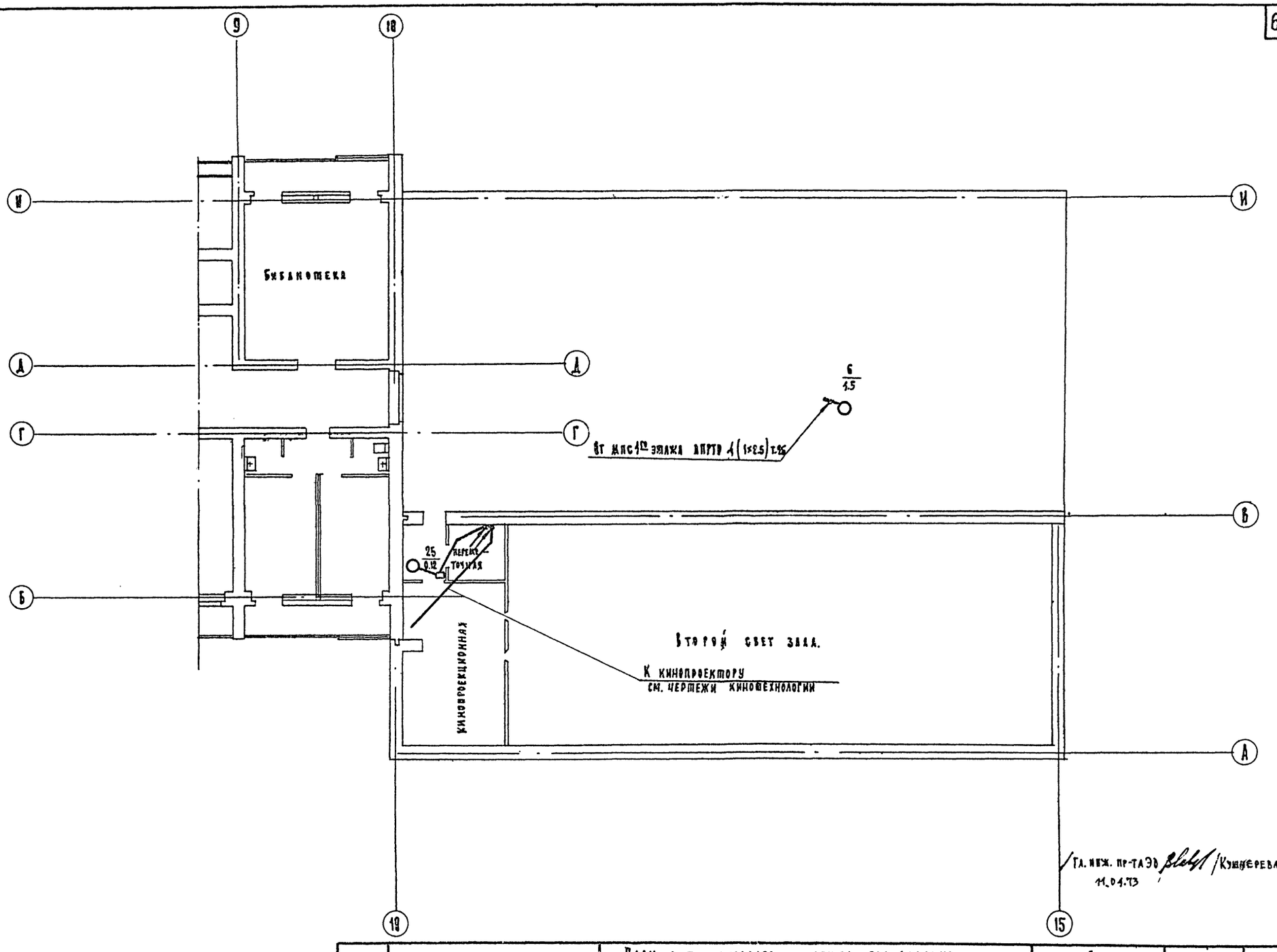

1968	Профилакторий на 200 мест	План сети силового электрооборудования 2го этажа в осях 10÷15	Типовой проект 254-3-6	Альбом IV	Лист ЭО-16и

| | | | | |

Венткамера в осях 2–3. Электроосвещение.

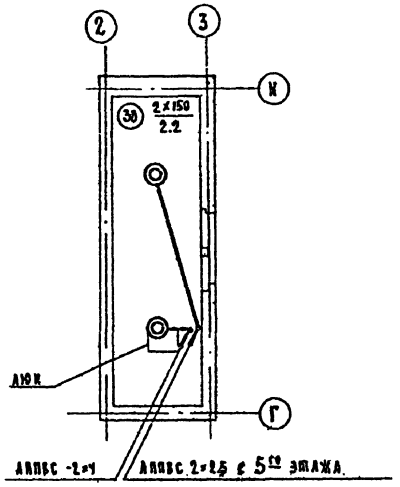

Венткамера в осях 2–3. Силовое электрооборудование.

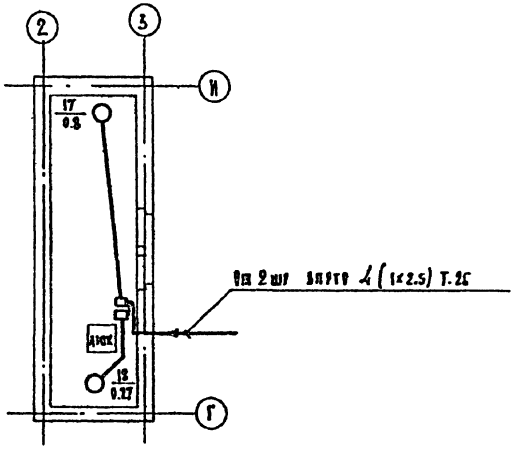

Венткамера в машинном отделении. Электроосвещение.

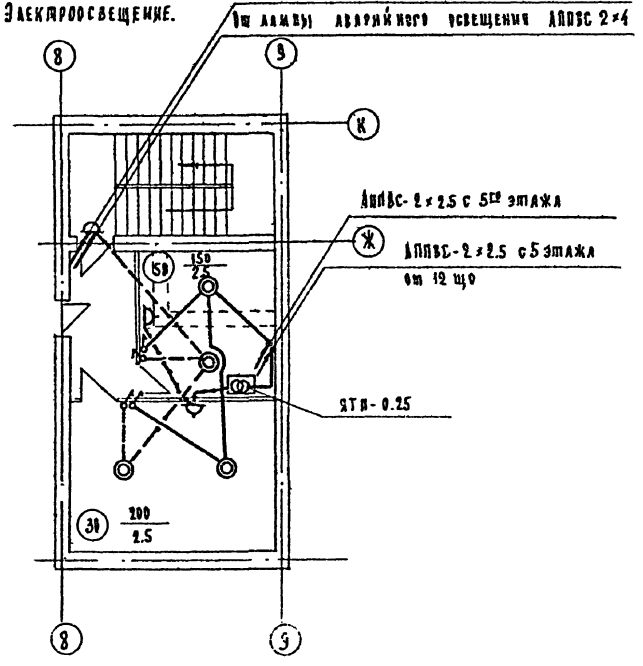

Венткамера в машинном отделении
Силовое электрооборудование

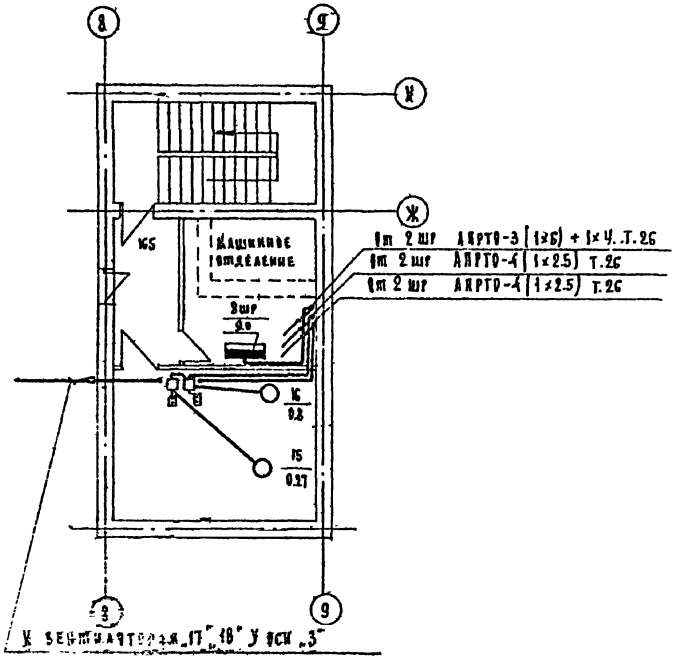

1968	Противолиторий на 200 [illegible]	[illegible] электрооборудования и [illegible] осях; 2-3 и 8-9.	Типовой проект 254-3-6	Альбом II

Отдел технологии | Лечебно-курортных зданий | Нач. отдела Гинзбург | Гл. инж. отд. Родницкий | Рук. группы Кушнерева | Ст. инж. Шаповалова | Исполнитель Чекалина | Проверил Змиенко | Арх. архит. Шувалова | Инженер Буров | Копировал Коликова

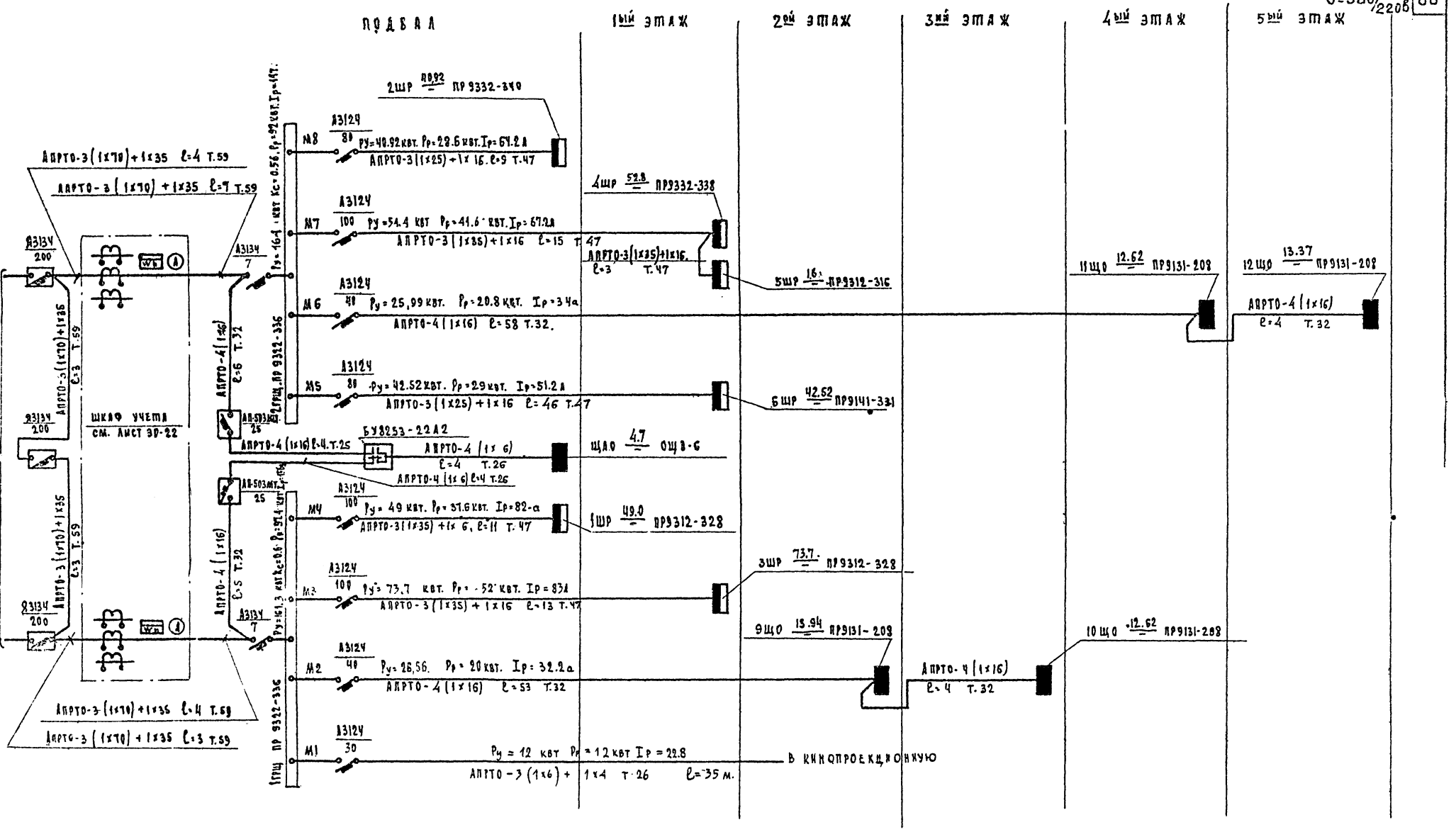

Гл. инж. пр. /Кушнерева/
11.04.73г

1968	Профилакторий на 200 мест	Расчетная схема Главной распределительной сети.	Типовой проект 254-3-6	Альбом II	Лист 30-18и

ИНВ 29.

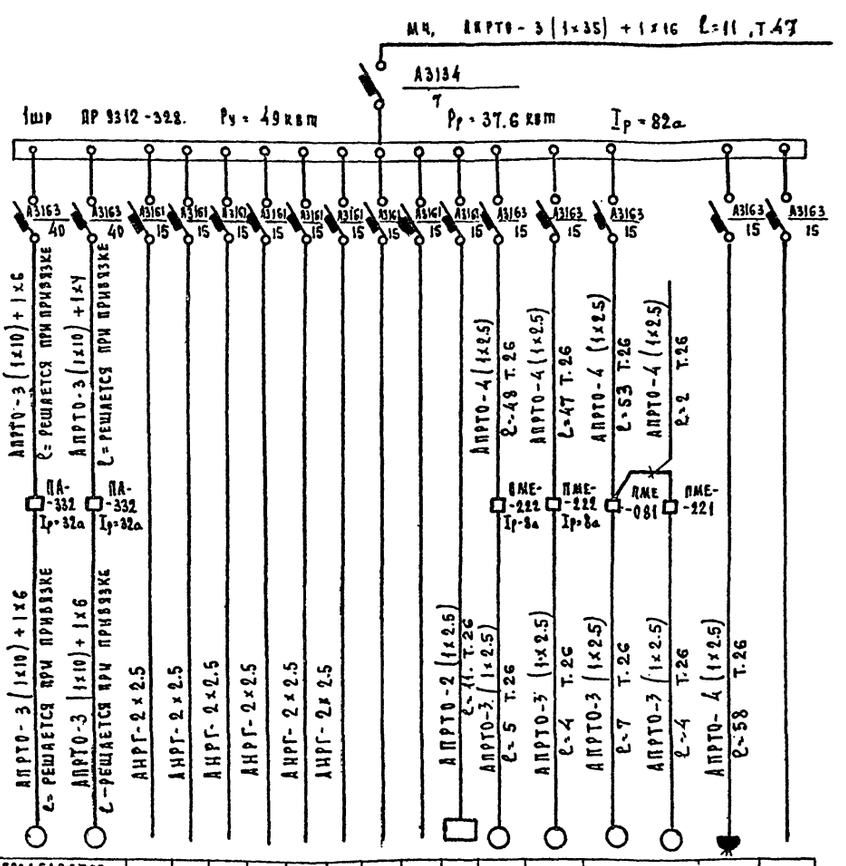

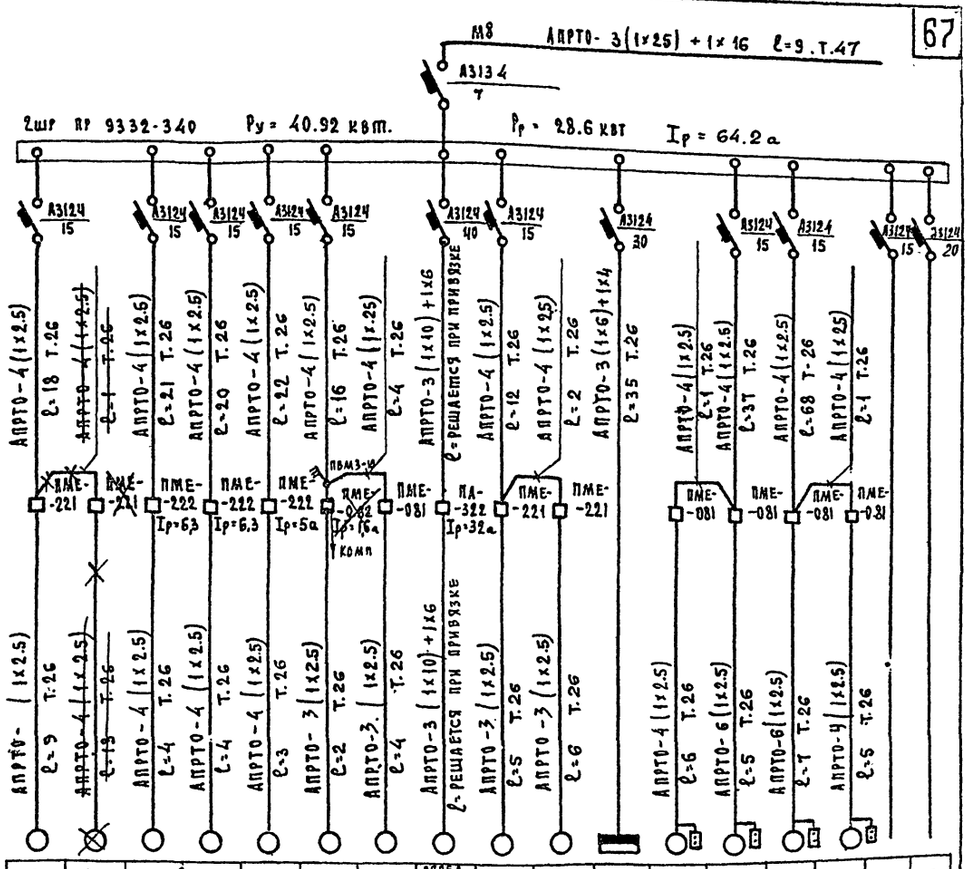

ЭЛЕКТРОПРИЕМНИК	Обозначение на плане																																	
	Маркировка на плане	Определяется при привязке		Гр.3	Гр.4	Гр.5	Гр.6	Гр.7	Гр.8	В	В	ЩМУ	1	2	3	4	5	В	6		8	9	10	11	12	Определ. при привязке	13	14	8 ШР	15	16	17	18	В	В
	Тип	А-61-2	А-61-2	—	ЯТП-0,25	—	—	—	—	Р Е З Е Р	Р Е З Е Р	—	А42-4		АОЛ 21-4	АОЛ 2-31-6	—	Р	АОЛ 31-6		А42-4		АЧ1-4	АОЛ-12-2-6	АОЛ-12-4	АБ1-2	АО2-42-6	АО2-31-6	ПРЗ 232-204	АОЛ-21-4	АОЛ2-21-6	АОЛ2-21-6	АОЛ-21-4	Р	Р
	Рн [квт]	14	14	1,2	0,25	0,35	0,66	1,14	1,2			2,1	2,8	2,8	0,27	1,5	4,5	Е	1,5		2,8	2,8	1,7	0,6	0,18	14	4,0	2,2	9,0	0,27	0,8	0,8	0,27	Е	Е
	Iн [А]	27,5	27,5	5,5	1,2	3,9	3,0	8,8	5,5			9,1	6,1	6,1	0,83	3,9	9,8	З	3,9		6,1	6,1	3,9	1,9	0,5	27,5	9,1	5,3	24	0,83	2,32	2,32	0,83	З	З
	Наименование потребителя	Насосы (рез)	(рез)	В О З Е Щ Е Н И Е								Щит мест. управл.	Насосы		Вентиля-торы		Компрес-сор.	Р	Крышные вентиляторы		Холодильные агрегаты		Карто-фелечистка	Венти-лятор	Камера фруктов	Насос (раб)	Вентиляторы		Подъемники	Вентиляторы крышные				Р	Р
	Название помещения	Насосная кищебаяка		подвал и техническое подполье									Помещение гидроаппаратки		Вентиляционные техподполья		Компрессорная	Е	Крыша у оси 10÷15		Машинное отделение	Место д/фрезы	Первичн. обработка овощей		Насос в кищебл.	Вентикамера у оси 9.10		Маш. отдел	Крыша у оси 8-9		Крыша у оси 3		Е	Е

/Гл. инж. пр-та ЭО /Кушнерева/
11.04.75г.

ЦНИИЭП лечебно-курортных зданий	Нач. отдела	Гл. инж. отд	Рук. группы	Ст. инж.	Исполнитель	Проверил	Н. контр.	Гл. спец.	Гл. инж.	Гл. архит.	Гл. конструктор	Гл. технолог	Гл. электрик	Гл. сантехник	Гл. инж. проекта	Гл. инж.	Гл. архитектор	Директор	Зам. директора	Гл. инженер	Гл. конструктор	Гл. технолог	Гл. электрик	Гл. сантехник	Гл. инж. проекта	Гл. инж.	Гл. архитектор	Директор	Зам. директора	Гл. инженер	Гл. конструктор	Гл. технолог	Гл. электрик	Гл. сантехник	Гл. инж. проекта
Отдел технологии	Ганзбург	Кушнерева	Кушнерева	Шаповалова	Чеканина	Змиенко	Коликова	Коликова																											

1968	Профилакторий на 200 мест	Расчетная схема распределительной электросети. Щиты 1 шр, 2 шр	Типовой проект 254-3-6	Альбом II	Лист 30-19и		

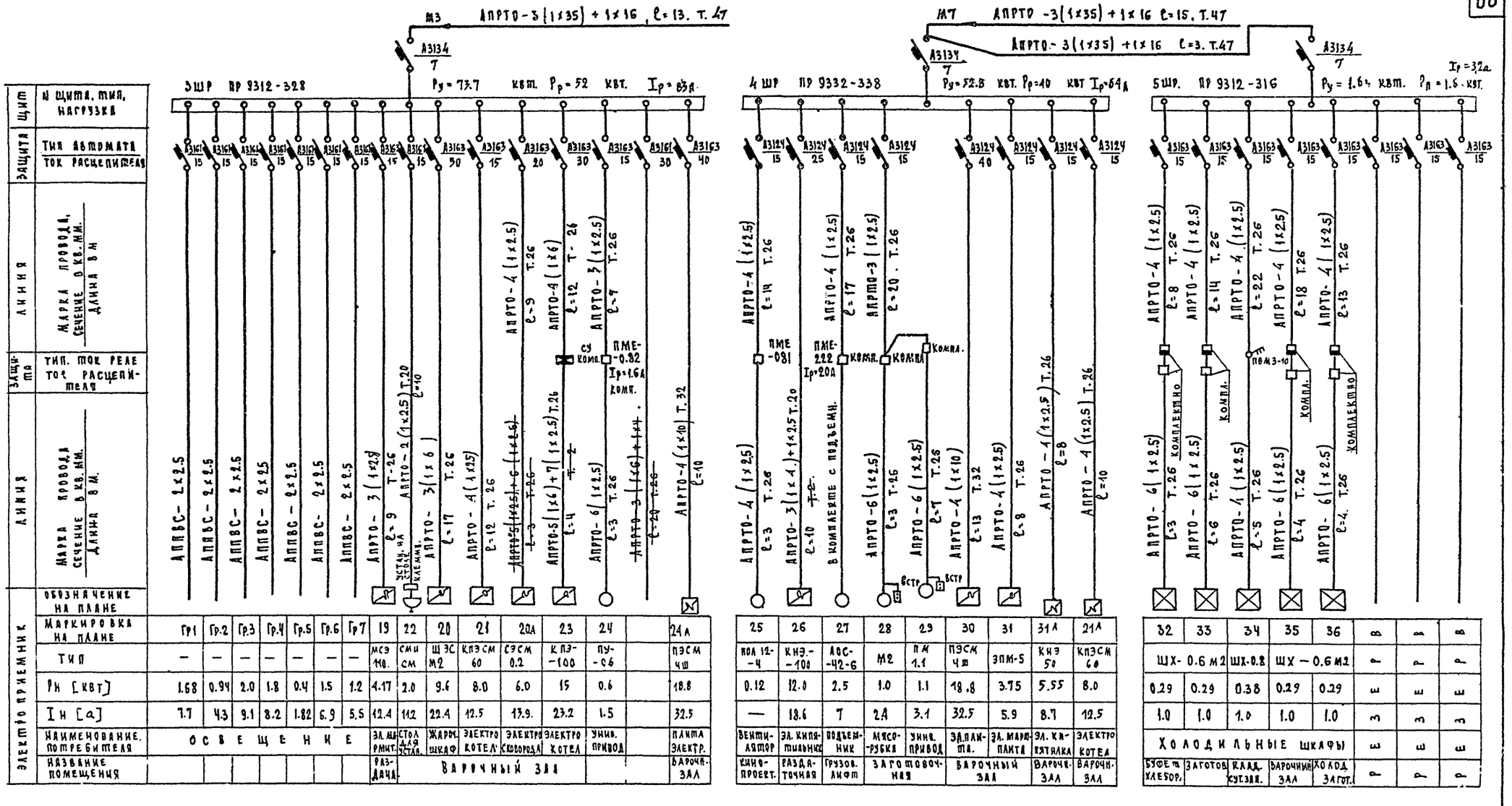

/Гл. инж. пр-та ЭО /Кушнерева/
11.04.73г.

1968	Профилакторий на 200 мест	Расчетная схема распределительной электросети. Щиты 3шр ÷ 5шр.	Типовой проект 254-3-6	Альбом II	Лист ЭО-20

ЦНИИЭП лечебно курортных зданий. Отдел технологии. Нач. отдела Ганзбург. Гл. инж. отд. Рудницкий. Рук. группы Кушнерева. Ст. инж. Шаповалова. Исполнитель Чеканина. Проверил Змиенко. Копировал Коликова.

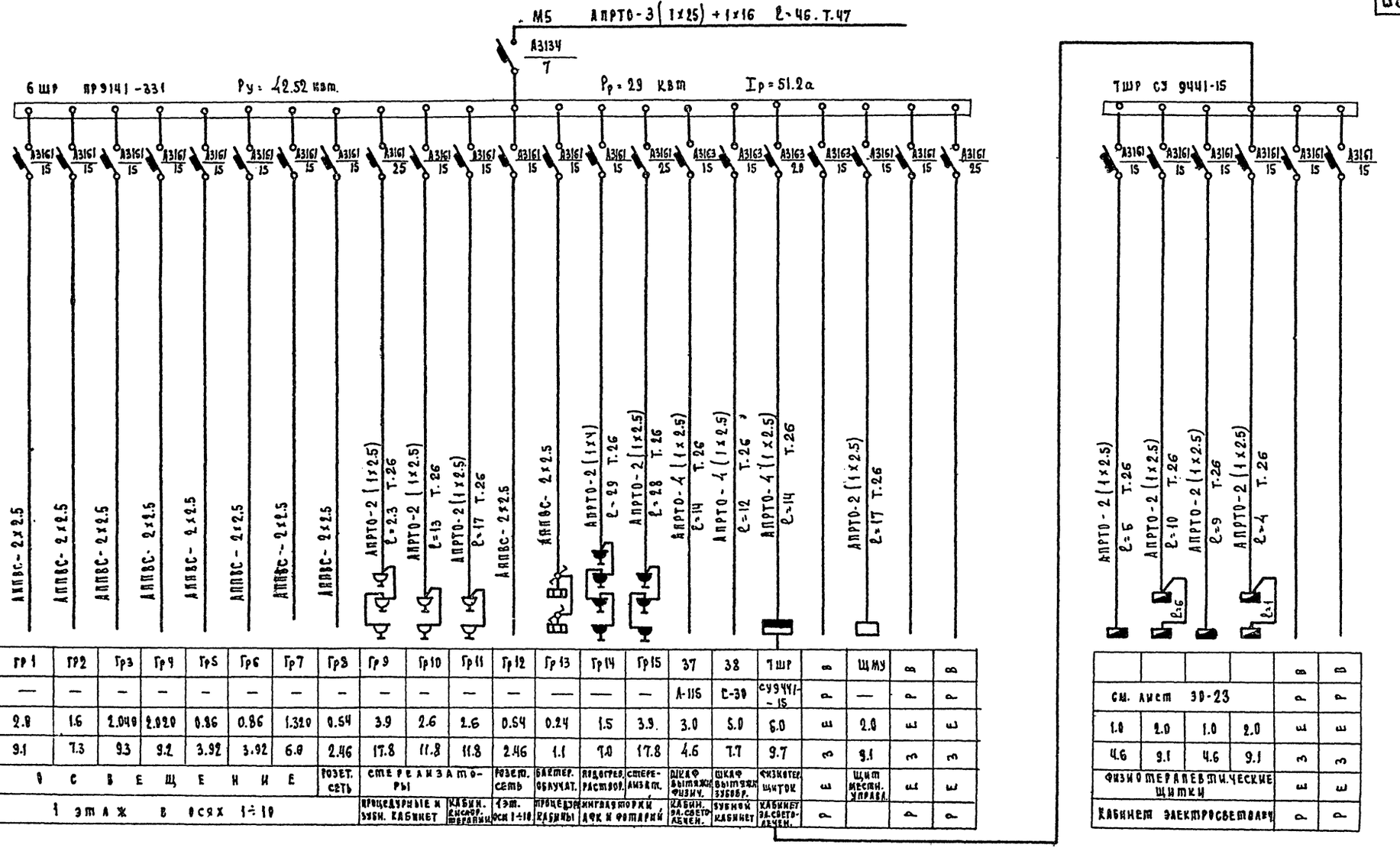

Щит	№ щита, тип, нагрузка																								
Защита	Тип автомата / ток расцепителя																								
Линия	Марка провода / сечение в кв.мм. / длина в м.																								
Защита	Тип, ток реле / ток расцепителя																								
Линия	Марка провода / сечение в кв.мм. / длина в м																								
Электроприемник	Обозначение на плане																								
	Маркировка на плане	Гр1	Гр2	Гр3	Гр4	Гр5	Гр6	Гр7	Гр8	Гр9	Гр10	Гр11	Гр12	Гр13	Гр14	Гр15	37	38	7шр		Щму				
	Тип	—	—	—	—	—	—	—	—	—	—	—	—	—	—	—	А-116	С-30	СУ9441-15		—				
	Рн [квт]	2.8	1.6	2.040	2.020	0.86	0.86	1.320	0.54	3.9	2.6	2.6	0.54	0.24	1.5	3.9	3.0	5.0	6.0		2.0				
	Iн [квт]	9.1	7.3	9.3	9.2	3.92	3.92	6.0	2.46	17.8	11.8	11.8	2.46	1.1	7.0	17.8	4.6	7.7	9.7		9.1				
	Наименование потребителя	Освещение							Розет. сеть	Стерелизаторы			Розет. сеть	Бактер. облучат.	Подогрев. растворов	Стерелизат.	Шкаф вытяжн. физич.	Шкаф вытяжн. зубобр.	Физиотер. щиток		Щит местн. управл.				
	Название помещения	1 этаж в осях 1÷10								Процедурные и зубн. кабинет		Кабин. кислор. терапии	1 эт. оси 1÷10	Процедурн. кабины	Ингаляторий, ДФК и фотарий		Кабин. эл. светолечен.	Зубной кабинет	Кабинет эл. светолечен.						

				В	В
См. лист 30-23				Р	Р
1.0	2.0	1.0	2.0	Е	Е
4.6	9.1	4.6	9.1	З	З
Физиотерапевтические щитки				Е	Е
Кабинет электросветолеч.				Р	Р

Копировал	Коникова				
Проверил	Змиенко				
Исполнитель	Чеканина				
Ст. инж.	Шаповалова				
Рук. группы	Кушнерева				
Гл. инж. отд.	Рудницкий				
Нач. отдела	Ганзбург				
Цнилэп Асчетно курортных зданий	Отдел технологии				

1968	Профилакторий на 200 мест	Рабочие монтажные схемы распределительной электросети. Щиты 6 шр, 7 шр.	Типовой проект 254-3-6	Альбом II	Лист 30-21

ЦНИИЭП лечебно-курортных зданий
Отдел технологии
Гальбург
Рудницкий
Гл. инж. отд.
Рук. группы
Кушнерева
Ст. инж.
Исполнитель
Чекалина
Проверил
Шервалова
Н. контр.
Гл. архитектор
Зарубина

Разрез 1-1

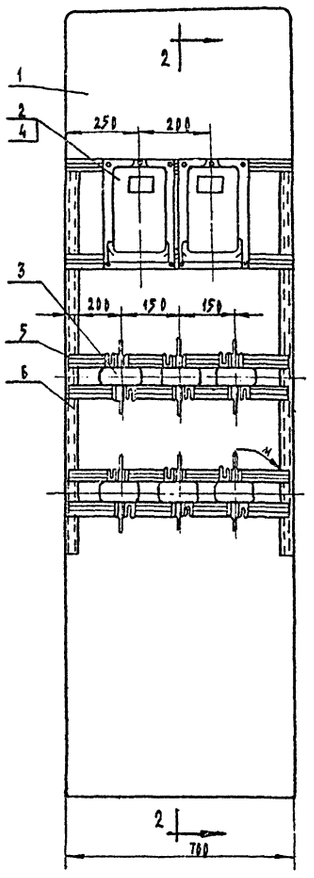

Разрез 2-2

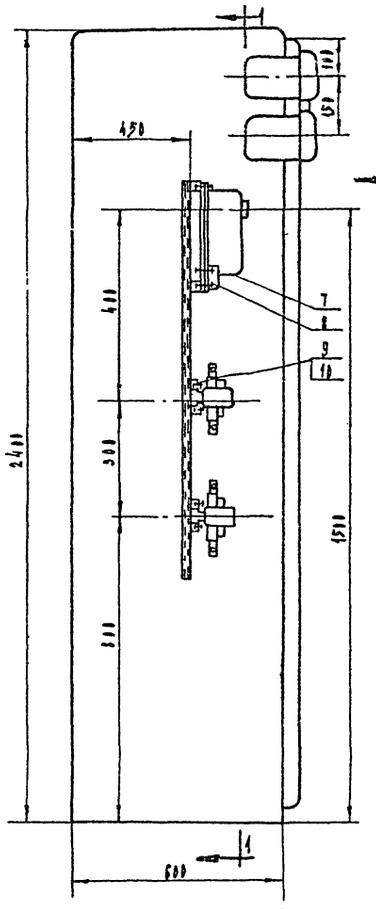

Вид по А

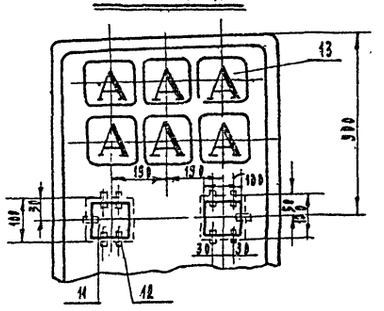

Задняя стенка (вид спереди)

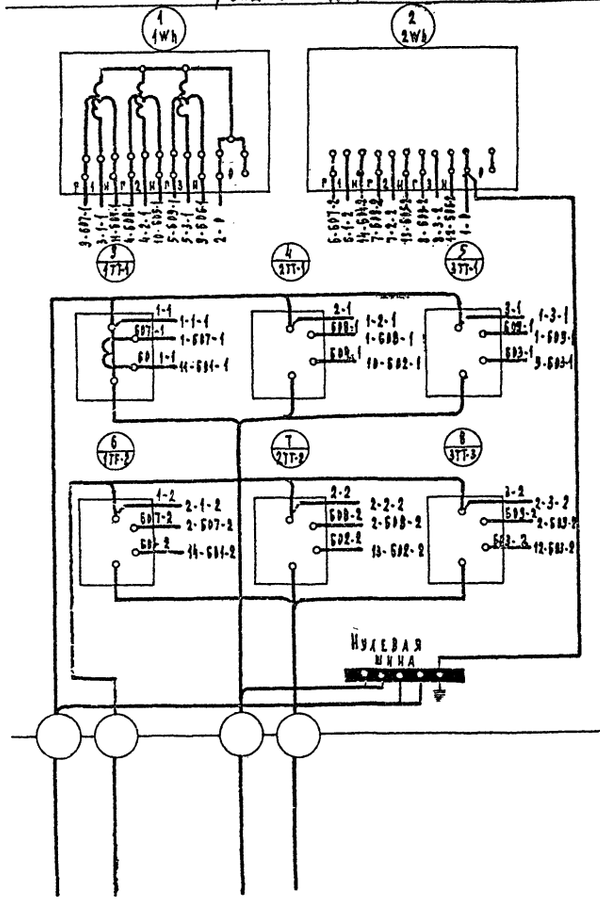

Правая боковая стенка

Дверца открыта (вид со стороны монтажа)

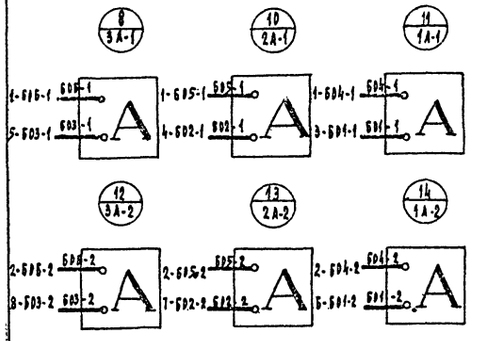

Кол.	№ позиц.	Наименование	Обозначение материала и чертежа	Масса ед. кг	1 шт.	Общ.	Примеч.
6	13	Амперметр	Д 161				По проекту
40	12	Держатель стекла	К 201	0,3			
2	11	Стекло смотровое	Стекло 4-2 мм.	110×110			
12	10	Гайка закладная	К 609 м.				
12	9	Болт, гайка, шайба	М6×18				
8	8	Болт, гайка, шайба	М6×50				
6	7	Болт, гайка, шайба	М6×60				
2	6	Рейка, монтажная	К-101	1,8			
6	5	Рейка монтажная	К 101	0,6			
2	4	Плита	Асбестоц. Ф 20	350×280			
6	3	Трансформатор	ТКМ-0,5				По проекту
2	2	Счетчик	САУ				
1	1	Шкаф	Л 711				

Спецификация

Вес без обор. с обору. кг.

Общий вид

1968	Профилакторий на 200 мест	Шкаф учета	Типовой проект 254-3-6	Альбом II	Лист ЭО-22

Щиток для подключения аппаратов в кабинетах физиотерапии

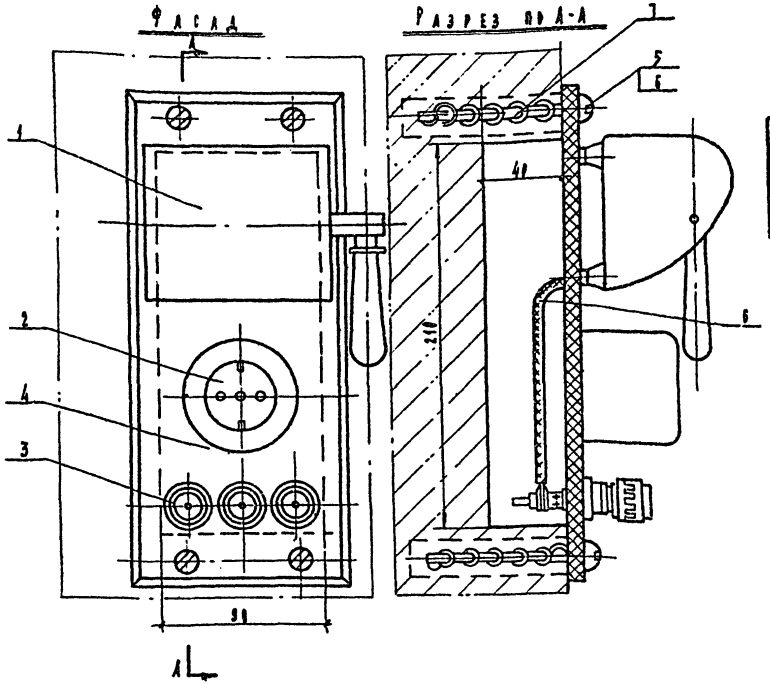

7	Готовое изделие	Проволока ф 1	1	Сталь			
6	Гост 11371-65	Шайба В	4				
5	Гост 1491-64	Винт М8×35	4				
4		Панель 265×116×10	1				
3	"	Клемма лабораторная	3				У-4-219
2	"	Штепсельная вилка на 6А 220в с заземлением	1				
1	Каталог эл.обор	Рубильник Р-15		Сборка			
№№ п/п	Обозначение	Наименование	Кол.	Матер.			Примеч.
		Спецификация					

Фасад щита с вольтметром вольтметровым переключателем предохранителем и выключателем

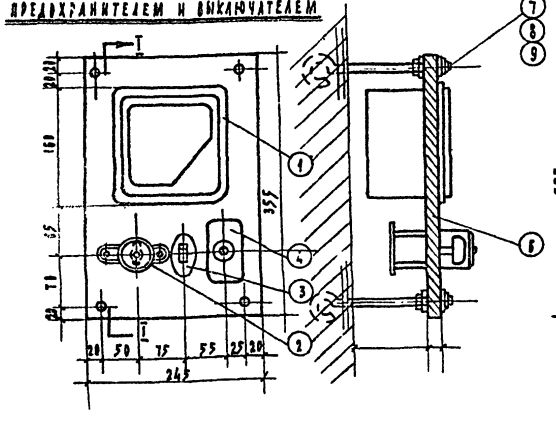

Разрез I-I

Разметка панели

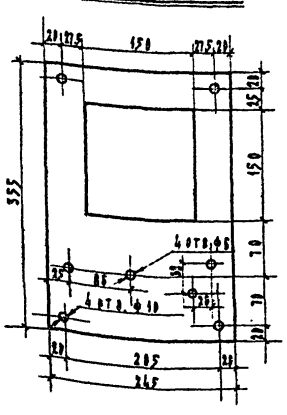

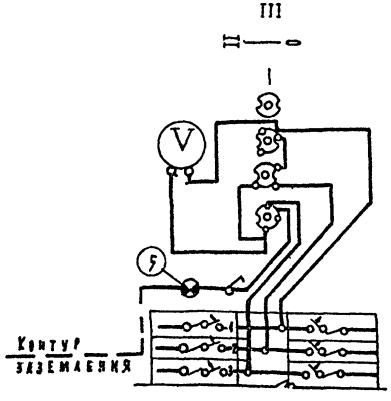

10	Щиток с установочными автоматами	-	1	
9	Шайба под штырь М 10	-	8	
8	Гайка под штырь М 10	-	8	
7	Анкерный штырь М 10×200 мм.	-	4	
6	Плита асбоцементная 245×355×20 мм.	-	1	
5	Лампа накаливания на напряжение 220в мощностью 15 вт.	-	1	
4	Предохранитель типа К-20 на 20А, 380в.	-	1	
3	Выключатель однополюсный на 6А 220в	-	1	
2	Вольтметровый переключатель типа ВП-3			
1	Вольтметр типа Э-30; 0÷450в.	шт.	1	
№№ п.п.	Наименование	Ед. изм.	Кол.	Примеч.
	Спецификация на электрооборудование и материалы			

1968	Профилактории на 200 мест	Щиток подключения аппаратов в кабинетах физиотерапии. Щиток для кабинетов физиотерапии с вольтметром и вольтметровым переключателем.	Типовой проект 254-3-6	Альбом II	Лист ЭО-23

ЦНИИЭП курортных зданий
Отдел технологии
Руководитель
Гл. инж. проекта
Нач. сектора
Гл. инж.
Кочерова
Шаповалов
Разработана

Состав электрослаботочной части проекта

№№ п/п	Наименование чертежа	Номер чертежа	
1	Электрослаботочные устройства Пояснения к проекту. Спецификация.	ЭС-1	
2	Тоже. Скелетные схемы I вариант	ЭС-2	
3	Тоже. Скелетные схемы II вариант	ЭС-3	
4	Тоже план подвала и технического подполья	ЭС-4	
5	Тоже План 1 этажа в осях 1-10	ЭС-5	
6	Тоже. План 2 этажа в осях 1-10	ЭС-6	
7	Тоже план типового этажа в осях 1-10	ЭС-7	

Пояснения к проекту

Проектом предусматриваются следующие виды связи:

1. Телефонизация
2. Радиофикация
3. Телевидение

I Телефонизация

Телефонизация профилактория предусматривается от телефонной станции МС в соответствии с техническими условиями, которые необходимо получить при привязке проекта в соответствующем эксплоатационно-техническом узле связи.

Проектом предусматривается установить 4 телефонных аппарата.

Ввод телефонного кабеля емкостью 10×2 предусматривается через техническое подполье.

Телефонная распределительная коробка устанавливается на 1 этаже в монтажном шкафу.

Абонентский телефонный провод ТРВ1×2×0,5 прокладываются ~~открыто по стенам, кроме вестибюля, где к телефону автомату ТРП-1×2~~ прокладывается в подпольном трубопроводе.

Трубы укладываются в подготовке пола.

Телефонные розетки устанавливаются на высоте 0,5 м от пола.

II Радиофикация

Радиофикация профилактория предусматривается от местной радиотрансляционной сети.

Ввод кабельный, кабелем марки ПРППМ-2×1,2 через техническое подполье.

Всего в профилактории устанавливается 112 радиоточек.

В проекте предусматривается два варианта радиовещания: однопрограммное и трехпрограммное.

В качестве радиорозеток используются электророзетки с белыми пластмассовыми крышками для скрытой проводки. Розетки устанавливаются на высоте 0,5 м от пола.

Система радиовещания определяется при привязке проекта на основании технических условий.

При трехпрограммной системе радиовещания ~~над розетками устанавливаются переключатели типа П-3-2, сеть радиовещания 3х парная~~ В качестве абонентских громкоговорителей используются громкоговорители типа „Аврора".

Провода радиотрансляционной сети прокладываются скрыто в подпольном трубопроводе из винипластовых труб.

~~На вводе устанавливается групповой приемник типа ГПТВ-1~~

III Телевидение

Для приема передач ближайшего телевизионного центра на крыше профилактория устанавливается антенна коллективного приема телевидения типа ТВК расширенного диапазона.

Крепление антенной опоры дано в строительной части проекта.

Для ограничения напряжения, могущего появиться в телеантенне во время грозы, мачта телеантенны присоединяется к общему контуру молниезащиты здания.

Для усиления телевизионных сигналов, принятых антенной, проектом предусматривается унифицированный усилитель типа УТ 1-12.

От телевизионной антенны до распределительной коробки прокладывается кабель марки КПТМ 1×1,5 от распределительной коробки до телевизионного приемника — КПТА-1×0,52.

Телевизионные кабели прокладываются скрыто по стояку в трубах, к телевизионным приемникам — в подпольном трубопроводе.

/Ст. инж. ЭС [подпись] /Путинцева/
11.04.73г.

Спецификация оборудования и основных материалов

Условные обозначен.	Наименование	ГОСТ или ЗД изготовитель	Един. измер.	Колич.	
	I Телефонизация				
○	Аппарат телефонный АТС типа ТА-55	п/я 47 г. Рига	шт	3	
Ⓜ	Тоже, типа ЛМТ	"	"	1	
⌓	Коробка телефонная распределительная типа КРТП 10	ГОСТ 8525-67	"	1	
— — —	Кабель телефонный марки ТПВ-10×2×0,5 мм	ТУКЯ 057-66	М	15	
	Провод ТРВ-1×2×0,5 мм	ГОСТ 6437-65	"	70	
—/—	Труба стальная тонкостенная ф 25	ГОСТ 10705-63	"	12	
	II. Телевидение				
	Антенна телевизионная типа ТВК расширенного диапазона	Волго-Вятский экономическ. район	шт	1	
	Коробка фильтров сложения сигналов КФСТ)		"	1	
☑	Усилитель антенный типа УТ 1-12	МРТУ-45 1044-66	"	1	
⊠	Коробка распределительная типа КРТ-8-6	МРТУ-45 16925-65	"	1	
⊡	Телевизор марки „Рубин-106"	Ширпотреб	"	1	
—·—	Кабель телевизионный магистральный марки КПТМ-	ТУК 45-58	М	25	
—·—	Тоже, КПТА-1×0,52	"	"	10	
—/—	Труба из винипласта с усл. проходом ф 20 мм	МН-1427-61	"	10	
	III. Радиофикация			Колич. I вар.	II вар.
~~ОУ2~~	~~Обходное устройство ОУ-2~~		~~шт~~	–	
◎	Трансформатор абонентский понижающий типа ТАП-25 мощностью 25 вт	ГОСТ 8911-68	"	1	1
~~ГПТВ~~	~~Приемник групповой 3х программного вещания~~		~~"~~		
□	Коробка закладная КП-4 с декоративной крышкой		"	112	112
⊠	~~Тоже, ограничительная~~		"	–	~~34~~
	~~Переключатель типа П-3-2~~		"	–	~~112~~
⋈	Громкоговоритель абонентский 3х программный „Аврора"		"	–	112
⋈	Громкоговоритель абонентский мацн. 0,25 вт.	Ширпотреб	"	~~112~~	–
□	Коробка разветвительная для радиотрансляционных сетей с перемычками типа УК-2П	ГОСТ 10040-62	"	31	31
⊠	Тоже, ограничительная УК 2С	"	"	112	112
⌓	Радиорозетка штепсельная ~~гнездами на декоративной крышке типа У-91~~		"	112	112
	Шкаф монтажный типа А1221		"	1	1
——	Провод марки ПТПЖ-2×1,2	ГОСТ 10254-62	М	750	750
——	~~Кабель марки КРВПМ-3×2×0,5~~		"	–	~~750~~
——	Кабель марки ПРППМ-1×2×1,2	МРТУ 8-4315-62	"	10	10
—/—	Труба стальная тонкостенная ф 25/32 мм	ГОСТ 10705-63	"	120/40	120/40
—/—	Труба из винипласта с усл. проходом ф 25 мм	МН 1427-61	"	400	400

1968	Профилакторий на 200 мест	Электрослаботочные устройства Пояснения к проекту. Спецификация	Типовой проект 254-3-6	Альбом II	Лист ЭС-1и

Копиров. [подпись] Гольдберг

Проверил

Исполнит. [подпись] Матюшкин

Проектир. [подпись] Кузьмина

Гр. инж. [подпись] Кузьмина

Гл. инж. отд. [подпись] Рудницкий

Нач. отд. [подпись] Гризбург

Лечебно-курортных зданий

ЦНИИ Отдел технологии

Скелетная схема

радиотрансляционной, телефонной и телевизионной сетей

I вариант-одновременное радиовещание

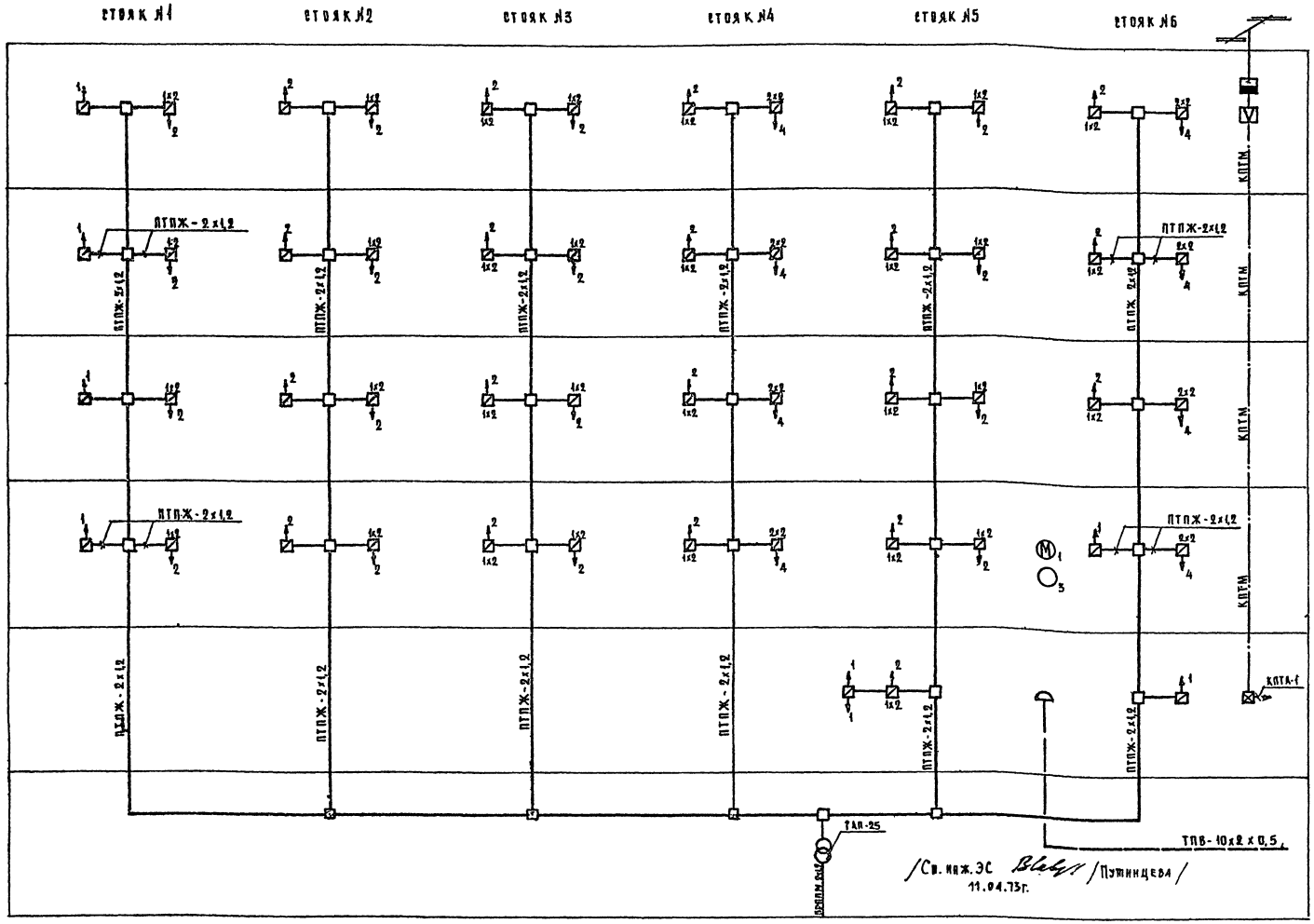

1968	Профилакторий на 200 мест	Электрослаботочные устройства. Скелетные схемы. I вариант	Типовой проект 254-3-6	Альбом I	Лист ЭС-2

СКЕЛЕТНАЯ СХЕМА РАДИОТРАНСЛЯЦИОННОЙ СЕТИ

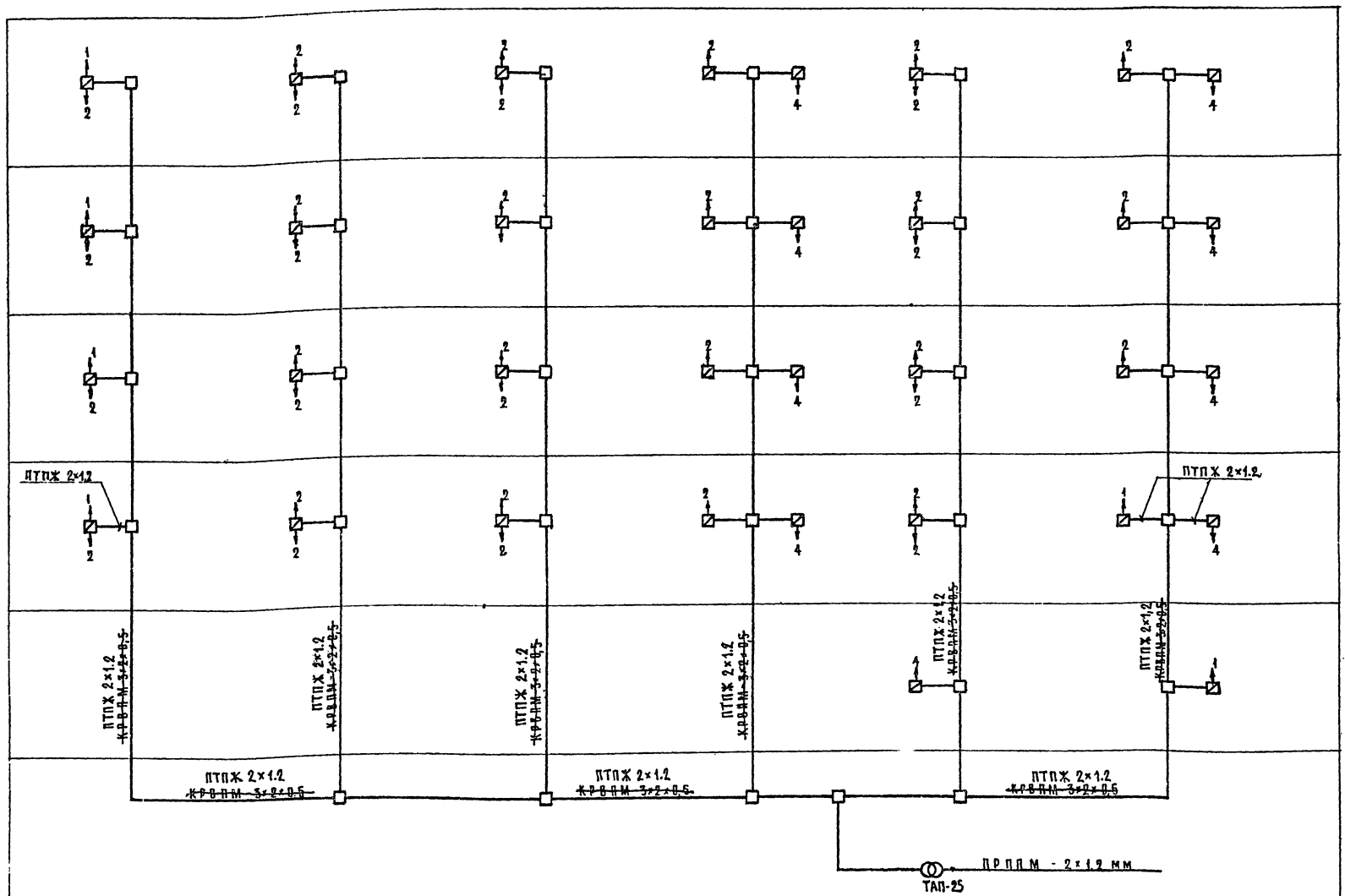

/Ст. инж. ЭС 11.04.73г /Путинцева/

Примечание

В части телефонизации и телевидения см. лист ЭС-2

1968	Профилакторий на 200 мест	Электрослаботочные устройства. Скелетные схемы II вариант	Типовой проект 254-3-6	Альбом II	Лист ЭС-3и

Цепилов	Лечебно-курортных зданий	Нач. отд.	Гл. инж.	Гр. инж.	Проектир.	Исполнит.	Копировал
Отдел технологии		Ганзбург	Рудницкий	Кузьмина	Кузьмина	Матюшкина	Гольдберг

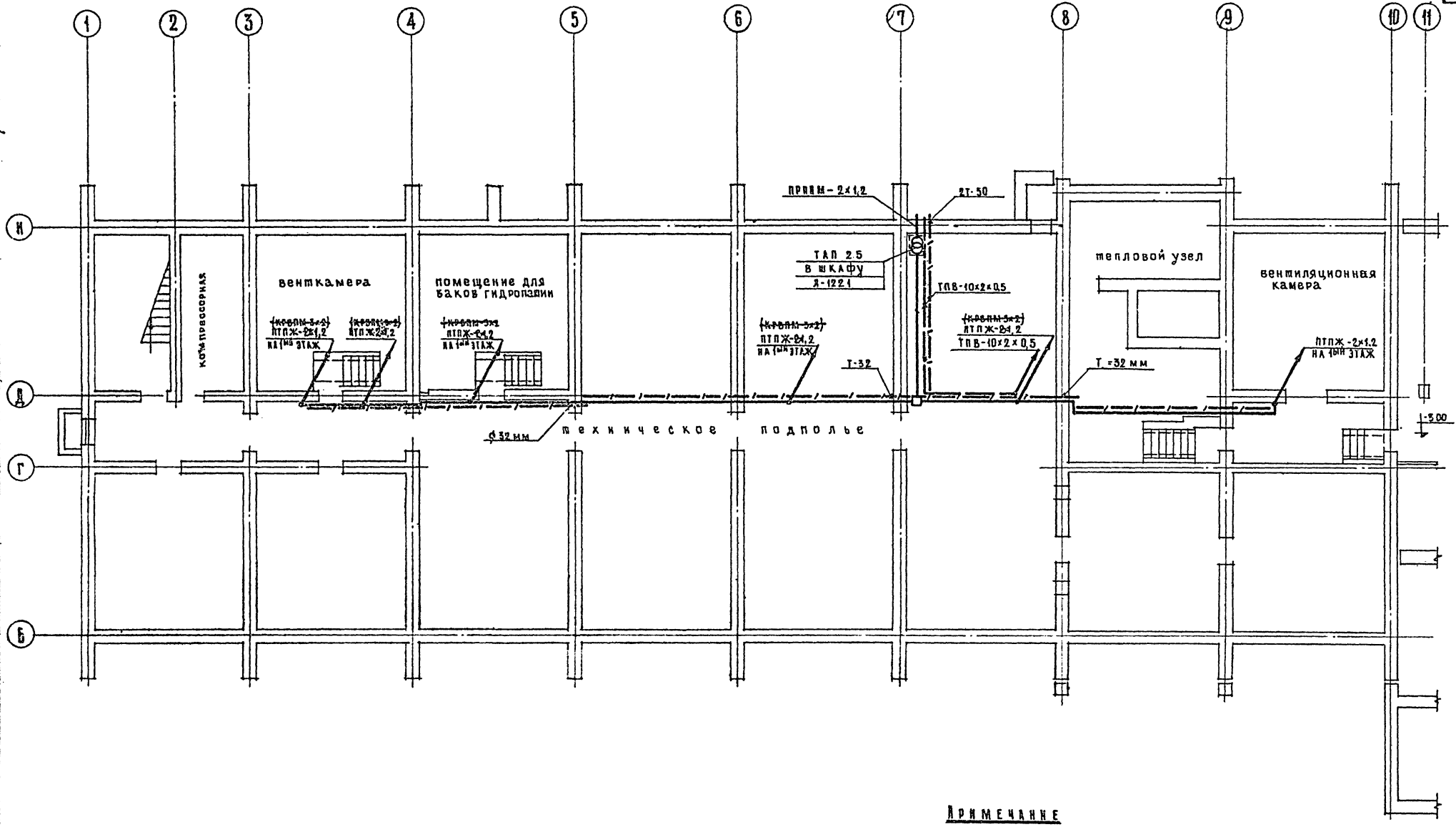

Примечание

Телефонный кабель и провода радиосети прокладываются по потолку и защищаются от механических повреждений стальными тонкостенными трубами.

/Ст. инж. ЭС/ /Путинцева/
11.04.73г.

1968	Профилакторий на 200 мест	Электрослаботочные устройства План подвала и технического подполья в осях 1-10	Типовой проект 254-3-6	Альбом II	Лист ЭС-4к

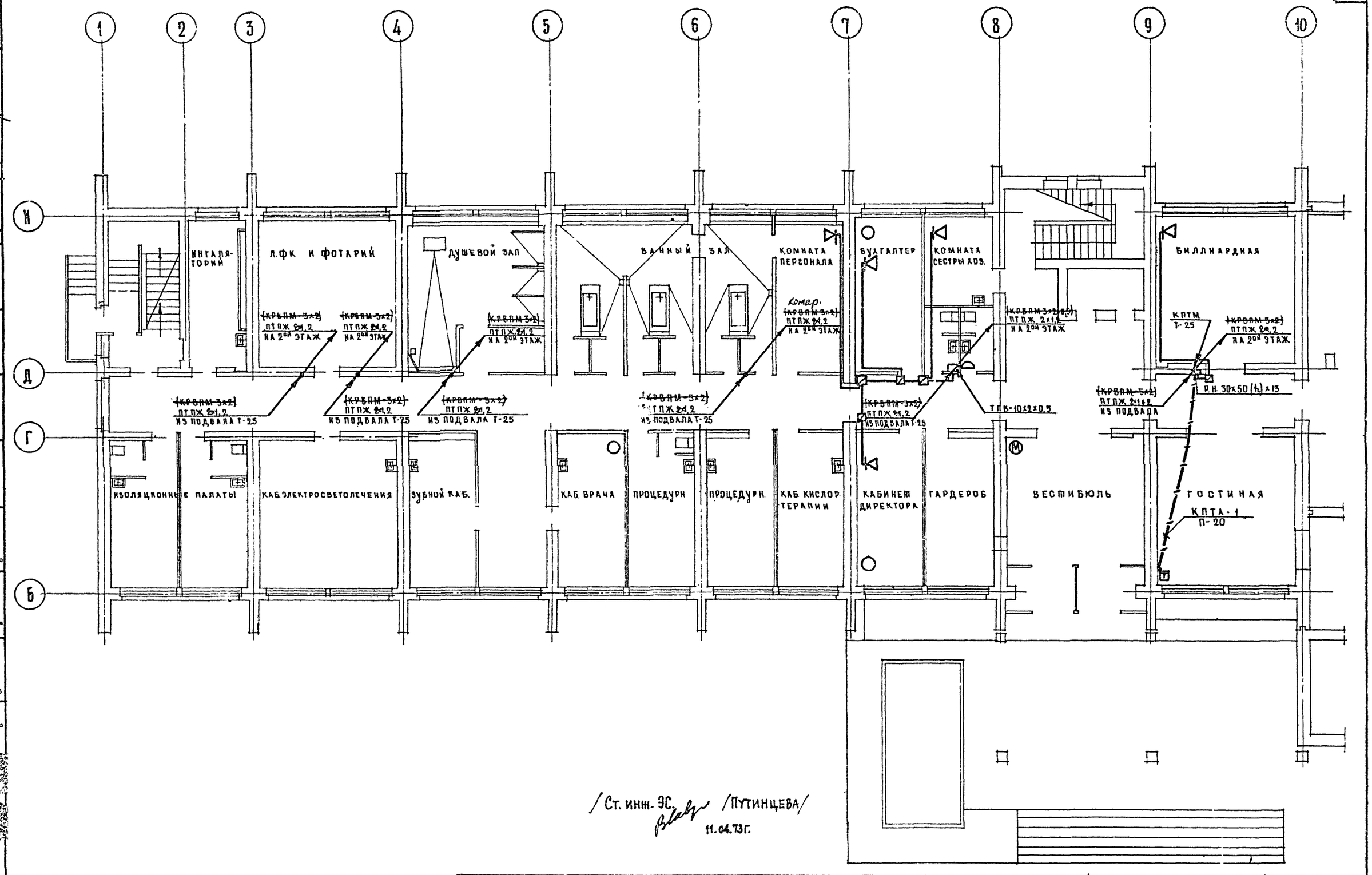

/Ст. инж. ЭС. /ПУТИНЦЕВА/
11.04.73г.

1968	Профилакторий на 200 мест	Электрослаботочные устройства План 1го этажа в осях 1-10	Типовой проект 254-3-6	Альбом II	Лист ЭС-5

Лечебно-курортных зданий
Отдел техно-
Нач. отд. Избург
Гл. инж. отд. Рудницкий
Гр. инж. Кузьмина
Проектир. Кузьмина
Исполнит. Матюшкина
Согласовано
Архитект. Шувалова
Инж. ОВ Буров
Инж. ВК Чернышева
Копир. Гольдберг

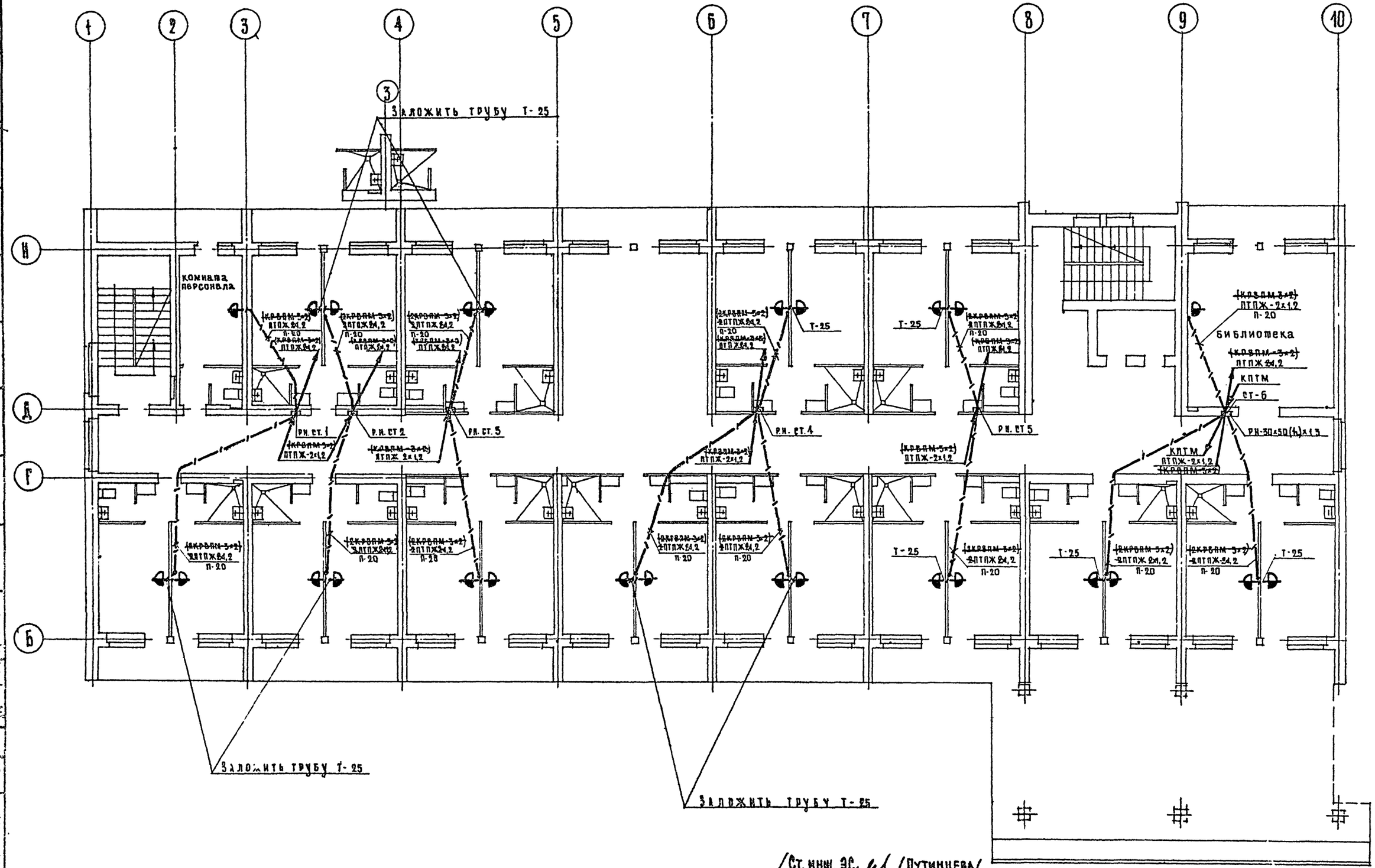

/Ст. инж. ЭС /Путинцева/
11.04.73г.

1968	Профилакторий на 200 мест	Электрослаботочные устройства План 2 этажа в осях 1-10	Типовой проект 254-3-6	Альбом II	Лист ЭС-6 и

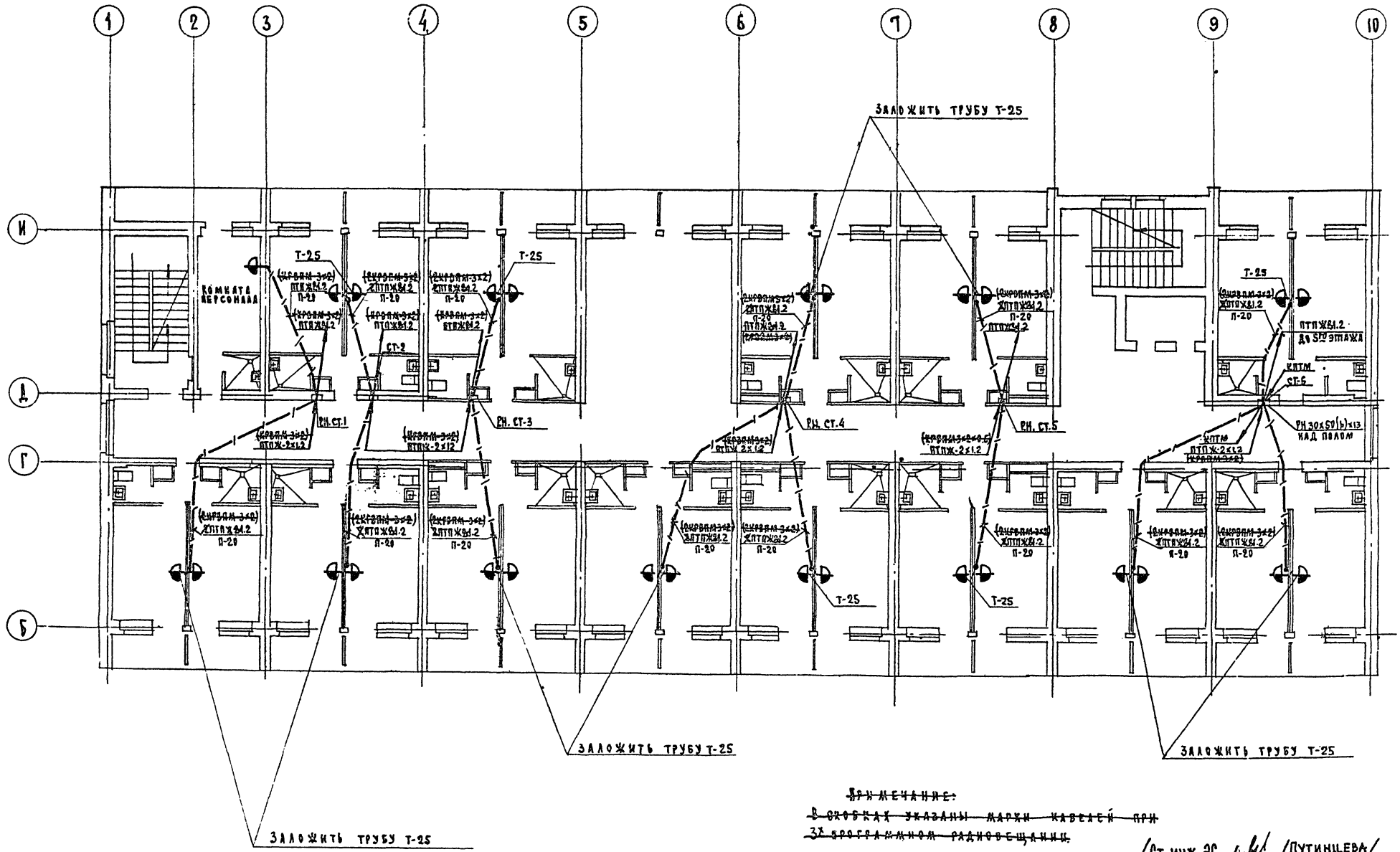

~~Примечание:~~
~~В скобках указаны марки кабелей при 3х программном радиовещании.~~

/Ст. инж. ЭС /Путинцева/
11.04.73г.

1968	Профилакторий на 200 мест	Электрослаботочные устройства План типового этажа в осях 1-10	Типовой проект 254-3-6	Альбом II	Лист ЭС

Лечебно-курортных зданий
Отдел технологии
Нач. отд. Гаизбург
Гл. инж. Рудницкий
Гр. инж. Кузьмина
Проектир Кузьмина
Исполнит. Матюшкина
Согласовано
Архитект Шувалова
Инж. о.в. Буров
Инж. в.к. Чернышева
Копиров Коликова

Перечень чертежей

№№ п.п.	Наименование	№№ листов	
1	Пояснительная записка. Спецификация	ЭА-1И	
2	Технологическая схема. Схема управления П-1; П-2; П-3; П-4	ЭА-2И	
3	Схема регулирования П-1; Схема сигнализации П-1; П-2; П-3; П-4	ЭА-3И	
4	Монтажно-коммутационная схема щита местного управления П-1; П-2 Общий вид щита местного управления П-1; П-2	ЭА-4И	
5	Монтажно-коммутационная схема щита дистанционного управления П-1; П-2; В-5. Общий вид щита дистанционного управления П-1; П-2; В-5	ЭА-5И	
6	Монтажно-коммутационная схема щита дистанционного управления, П-3; П-4; В-2; В-3. Общий вид щита дистанционного управления	ЭА-6И	
7	Схема внешних соединений П-1; П-2; Схема внешних соединений П-3; П-4. План П-1; П-2; План П-3; П-4	ЭА-7И	
8	Выкопировка из плана подвала в осях 1-4. Выкопировка из плана 1-4ого этажей в осях 1-3. Выкопировка из плана 5ого этажа в осях 1-9. Выкопировка из плана подвала в осях 9-12. Выкопировка из плана 1ого этажа в осях 12-13	ЭА-8И	
9	Электрическая схема управления насосами гидропатии Выкопировки из планов подвала и 1ого этажа, прокладка трасс автоматики. Схема внешних соединений.	ЭА-9	см. стр. № 113
10	МКС щита управления насосами гидропатии, компановка и общий вид.	ЭА-10	см. стр. № 114

Пояснительная записка

В данном проекте разработана схема автоматизации приточных и вытяжных вентсистем П-1; П-3; П-4; П-2, сблокированных, соответственно, с В-5; В-2; В-1; В-4. Схема работает следующим образом. В режиме „ручное" управление эл. двигателем вентилятора приточной системы и исполнительными механизмами на утепленном клапане и клапане теплоносителя производится кнопками управления, которые установлены на щите местного управления, а управление эл. двигателем вентилятора вытяжной системы - кнопками управления, которые установлены по месту. В режиме „автоматика" управление производится универсальным переключателем 1УП, который установлен на Щ.Д.У. при этом: через Н.З. контакт РА-1 срабатывает реле времени РВ. Замыкается контакт РВ-2 и подается сигнал на открытие клапана теплоносителя /для прогрева калорифера/ с выдержкой времени замыкается контакт РВ-1 и подается сигнал на включение эл. двигателя вентилятора приточной системы и на включение реле 1Р.
Через контакт 1Р-1 подается сигнал на открытие утепленного клапана. Н.О. контакт 1Р-4 подает сигнал на ПТР-П, датчик которого установлен в коробе после вентилятора. Когда температура приточного воздуха достигает минимума, замыкается контакт ПТР-П и подается сигнал на открытие клапана на теплоносителе. Канал будет открываться до тех пор, пока реостат обратной связи не компенсирует разбаланс моста и возвратит схему в состояние „норма".
Когда температура приточного воздуха достигнет максимума, замыкается соответствующий контакт ПТР-П и подается сигнал на закрытие клапана на теплоносителе. Клапан будет закрываться до тех пор пока реостат обратной связи не компенсирует разбаланс моста и возвратит схему в состояние „норма"
В случае понижения температуры воды теплоносителя до $t < 30°C$ замыкается контакт 2ЭКТ, срабатывает реле РА, при этом размыкается контакт РА-1, обесточивается реле 1Р, останавливается двигатель вентилятора.
Через контакт 1Р-2 подается сигнал на закрытие утепленного клапана. Контакт РА-2 замыкается, подается световой и звуковой сигнал „Авария".

Кнопка КТС, установленная на ЩДУ предназначена для снятия звукового сигнала.
Схемой предусмотрена блокировка калорифера от замораживания.
В проекте разработаны схемы автоматизации насосов гидропатии обеспечивающих:
1. Дистанционное и местное управление.
2. Взаимную блокировку насосов.
3. Сигнализацию работы и аварии насосов.
Дистанционное управление насосами на линии холодной воды и горячей осуществляется с помощью кнопки, с лампочкой, общей для двух насосов, установленной в помещении гидропатии.
При выходе из строя любого насоса срабатывает реле РАО и своими Н.З. контактами разрывает цепи включения насосов.
Одновременно подается сигнал на закрытие соленоидных вентилей на линиях подачи горячей и холодной воды к кафедре гидропатии.
Сигналы нормальной работы и аварии насосов вынесены в помещение гидропатии.

41	Светильник. Бра настенное с лампой НБ-220-60	БУН-6.9 м.	шт.	1	г. Ворошиловград 3-д электромеханических изд.
40	Кнопочная станция с двумя кнопочными элементами КУ-1 сигнальной арматурой АСО с двумя толкателями с надписями „пуск" „стоп"	КСЗ-3	шт.	1	г. Москва 3-д ИВА
39	Манометр электроконтактный с пределами измерения 0 ÷ 6 кг/см²	ЭКМ-1У	шт.	2	г. Томск Манометровый з-д
38	Сопротивление проволочное лобавочное на 100 ом. 75 вт.	ПЭВ-75	шт.	1	„Главэлектросбыт"
37	Выключатель автоматический однополюсный У к = 0,63 а	А63МГ	шт.	3	Курский з-д „КЭАЗ"
36	Переключатель пакетный однополюсный на 2 направления	ППМ1-10/Н2	шт.	2	г. Ташкент Электротехнический з-д
35	Реле времени пневматическое с катушкой ~ 220 в 1е исполнение	РВП-2	шт	1	г. Харьков з-д „Электростанок"
34	Реле многоконтактное унифицированное с катушкой переменного тока 220 в с 4 н.о. контактами 2ПР309 145 222	ПЭ-21	шт.	1	— " —
33	Реле многоконтактное унифицированное с катушкой переменного тока ~ 220 в. 2 Но.4 Н3 конт. 2ПР309145642	ПЭ-21	шт.	2	г. Киев з-д „Реле и автоматики"

Взамен листа ЭА-1 [подпись] /Гарбузова/
12 марта 1973 г.

№№ п.п.	Наименование	Тип	Ед. изм.	Кол.	
32	Рукав металлический	РЗЦХ-20	"	64	Завод металлорукав
31	То же ф 20		"	80	Гост
30	Труба стальная эл. сварная ф 32		"	80	10704-63
29	То же 14 × 2,5	"	"	55	
28	То же 7 × 2,5 ТУ 017185-66	"	"	100	
27	Кабель контрольный с пластмассовой изоляц. бронир. покрыт. общей полиэтиленной оболочкой 4 × 2,5	АКВПБ	"	16	
26	Провод медный сечением 2,5 мм².	ПРТО-500	"	80	
25	Провод алюминиевый сеч. 2,5 мм²	АПРТО-500	м	440	
24	Щит шкафной малогабаритный 1000 × 600 × 350	ЩШМ	шт.	1	Гост 32 44-68
23	Щит шкафной малогабаритный 600 × 400 × 350	ЩШМ	шт.	3	— " —
22	Колодка маркировочная	КМ-4	"	12	Завод
21	Рамка для надписей	62 × 16 × 4	"	38	Электро
20	Арматура сигнальной лампы	АС-220	"	11	Пульт
19	То же	РЗ-32	"	5	— " —
18	Рейка зажимов	РЗ-20	"	1	— " —
17	То же	ЗК-П	"	10	— " —
16	Зажим коммутационный	ЗК-И	"	180	— " —
15	Коврик резиновый	Гост 4997-49	"	4	— " —
14	Оконцеватель	ОКМ	"	240	— " —
13	Звонок электрический	ЗВ-220	"	2	г. Москва
12	Табло сигнальное одноламповое	ТСМ	"	4	г. Ленинград з-д „Электропульт"
11	То же	УП-5312-С29	"	2	Уфимский
10	То же	УП-5311-Н25	"	1	Завод
9	Универсальный переключатель	УП-5313-С70 УП-5313-Ф39	"	4 1	И. В. А.
8	То же, одноштифтовая	ПКЕ Н2-1	"	2	г. Великие Луки
7	Кнопка управления открытого исполнения двухштифтовая	ПКЕ-Н2-2	"	12	Завод „Реостат"
6	Реле потока воздуха	РПВ-2	"	4	Киев завод „Киевприбор"
5	Полупроводниковый регулятор температуры +5°С ÷ -35°С	ПТР-304	"	4	г. Орел з-д приборов им. Гагарина
4	Термометр эл. контактный манометрич. с пределами регулирования 0 ÷ 100°С длина капилляра 10 м.	ТПГ-СК	"	8	Казанский з-д „Теплоконтроль"
5	Реле времени пневматическое с катушкой ~ 220 в. 2е исполнение	РВП-2	"	4	Харьковский з-д Электростанок
2	Реле многоконтактн. унифициров. закрыт. исполнения с катушкой ~ 220 в 2н.о. 2н.з. контакта с перепл. прикрыт. проводов	ПЭ-21	"	14	Киев з-д реле и автоматики
1	Автоматический выключатель двухполюсный серии АП Ти-1,6 а	АП-2МТ	шт.	4	Черкасский з-д И.В.А

Спецификация оборудования и материалов

1973	Профилакторий на 200 мест	Пояснительная записка, спецификация.	Типовой проект 256-3-6	Альбом II	Лист ЭА-1И

ЦНИИЭП Лечебно-курортных зданий. Отдел технологии
Нач. отд. Рудницкий
Гл. инж. отд. Чернышева
Рук. группы Гарбузова
Исполнитель Ефимова

Технологическая схема П-1

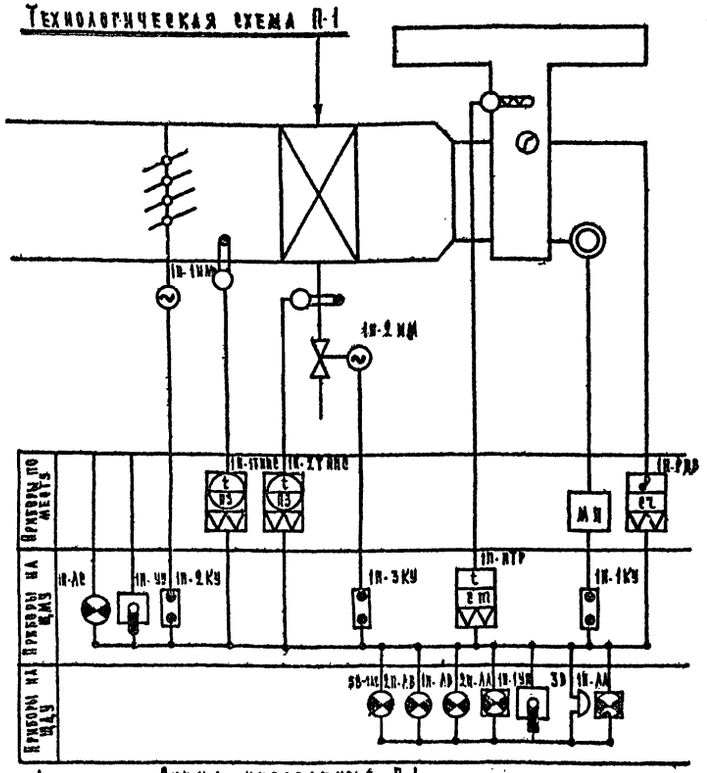

Схема управления П-1

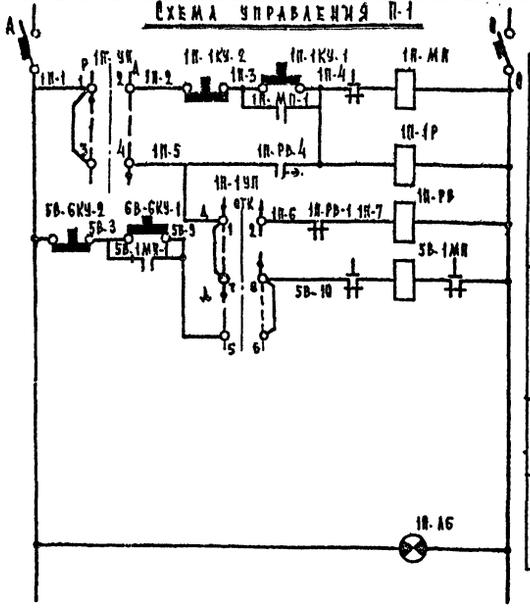

Ручное управление электродвигателем вентилятора приточной вентсистемы

Дистанционное управление электродвигателем вентилятора приточной вентсистемы

Ручное и дистанционное управление электродвигателем вентилятора вытяжной вентсистемы

АБ- наличие напряжения

Схема управления П-2

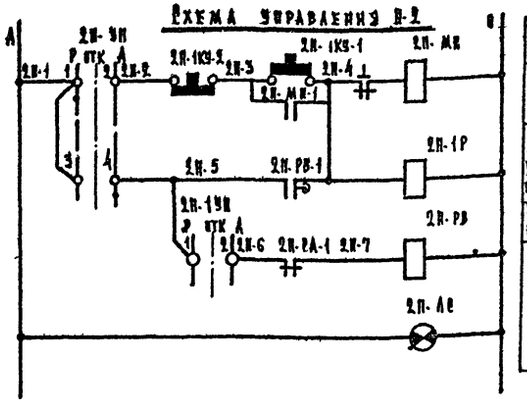

Ручное управление электродвигателем вентилятора приточной вентсистемы

Дистанционное управление электродвигателем вентилятора приточной вентсистемы

Ручное и дистанционное управление электродвигателем вентилятора вытяжной вентсистемы

АС- наличие напряжения

Схема управления П-3

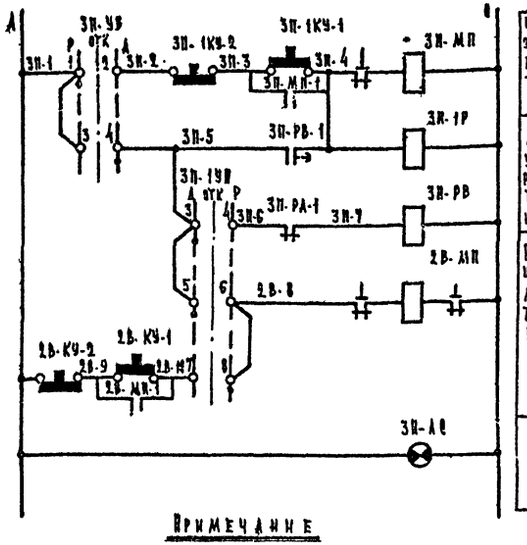

Ручное управление электродвигателем вентилятора приточной вентсистемы

Дистанционное управление электродвигателем вентилятора приточной вентсистемы

Ручное и дистанционное управление вентилятора вытяжной вентсистемы

АС- наличие напряжения

Схема управления П-4

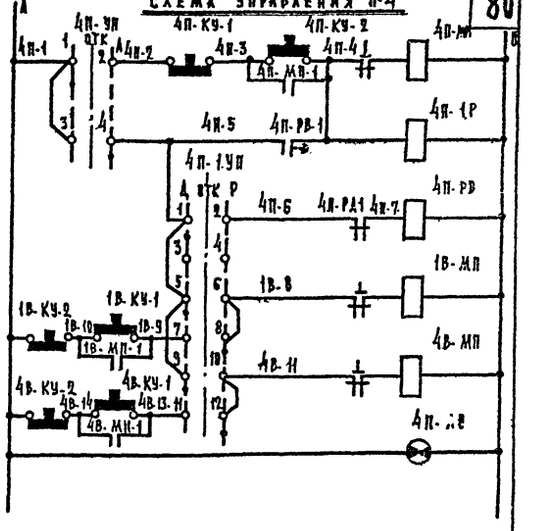

Ручное управление электродвигателем вентилятора приточной вентсистемы

Дистанционное управление электродвигателем вентилятора приточной вентсистемы

Ручное и дистанционное управление электродвигателем вентилятора вытяжной вентсистемы

АС- наличие напряжения

Примечание

Технологическая схема составлена для П-1 и применима для П-2, П-3, П-4 с заменой в маркировке элементов схемы индекса 1П на индекс соответствующей системы.

Взамен листа ЭА-2 /А. Гарбузова/ 12 марта 1973г.

Приборы по месту

	МП	Магнитный пускатель	1	см. прим 30	
4	1ТППС 2ТППС	Манометрический электроконтактный термометр	2	ТПГ-СК	
6	РПВ	Реле потока воздуха	1	РПВ-2	~220в

Приборы на щите м/у

20	АС	Арматура сигнальной лампы	1	АС-220	~220в
3	РВ	Реле времени пневматическое	1	РВП-2	2 в неисп.
2	1Р, РБ РА	Реле промежуточное	3	ПЭ-21	~220в
1	АВ	Выключатель автоматический	1.	А63-МГ	IН-1.6а
5	ПТР	Полупроводниковый терморегулятор +5°÷+35°с.	1	ПТРП-0А	-220в
7	1КУ-3КУ	Кнопка управления	3	КУ-121/2	-220в
9	УП	Универсальный перекючатель	1	УП-5313-Т70	-220в

Приборы на щите местного управления

2	РГС	Реле гашения сигнала	1	ПЭ-21	~220в
8	КГС	Кнопка гашения сигнала	1	КУ-1111А	~220в
13	ЗВ	Звонок электрический	1	ЗС-220	-220в
9	1УП	Универсальный перекючатель	1	УП-5313 Ф-39	-220
20	АВ	Арматура сигнальной лампы	4	АС-220	~220в
12	АА	Табло сигнальное однолам повое	2	ТС-55	красн.

Приборы на щите дистанционного управления

NN поз.	Услов. обозн.	Наименование	Кол.	Тип	Прим.

Спецификация

1973	Профилакторий на 280 мест	Автоматизация приточных и вытяжных вентсистем. Технологическая схема П-1. Схема управления П-1; П-2; П-3; П-4	Типовой проект 254-3-6	Альбом II	Лист ЭА-2и

ЦНИИЭП лечебно-курортных зданий — Отдел технологии

Нач. отд. Рудницкий; Гл. инж. отд. Черницева; Рук. группы Гарбузова; Исполнит. Ефимова

Схема регулирования П-1

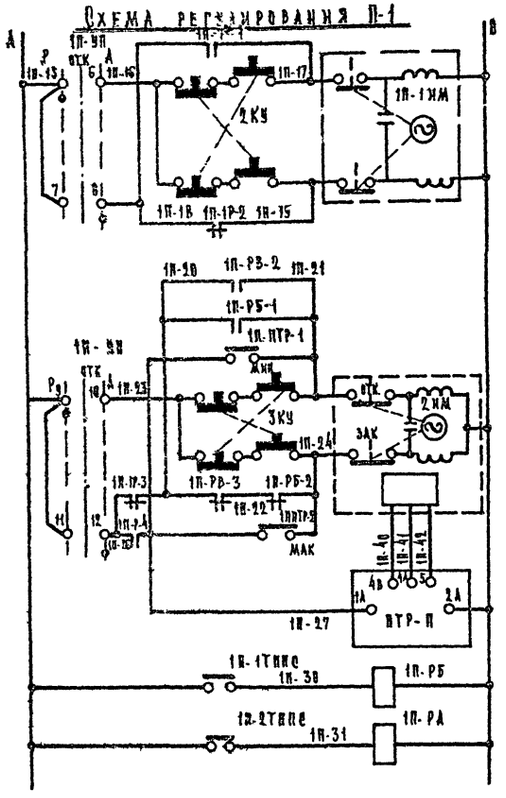

Ручное и дистанционное управление исполнительным механизмом заслонки наружного воздуха

Ручное и дистанционное управление клапаном на теплоносителе П-1

ОТКРЫТИЕ

ЗАКРЫТИЕ

ПТР-П полупроводниковый терморегулятор температуры
Мик- контакт замкнут при t°= 13,5°С
Мак- контакт замкнут при t°= 14,5°С

1П-1ТПМС - контакт замкнут при t°≤+5°С
1П-2ТПМС - контакт замкнут при t°≥+30°С

Схема сигнализации П-3, П-4

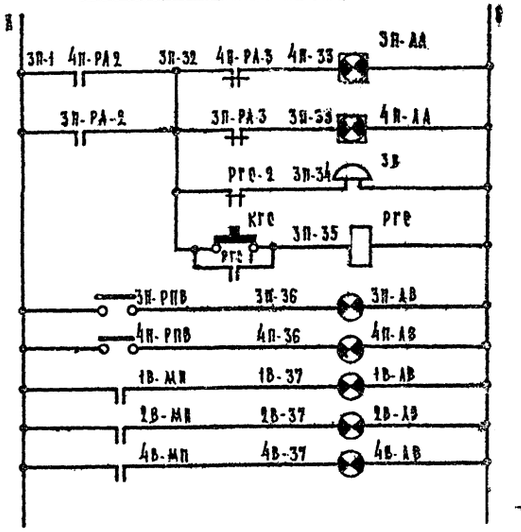

3П-АА Авария П-3

4П-АА Авария П-4

ЗВ - звуковой сигнал низкой температуры теплоносителя

РГС Реле гашения звукового сигнала

3П-АВ - вентилятор П-3 - включен
4П-АВ - вентилятор П-4 - включен
1В-АВ - вентилятор В-1 - включен
2В-АВ - вентилятор В-2 - включен
4В-1В - вентилятор В-4 - включен

Схема сигнализации П-1, П-2.

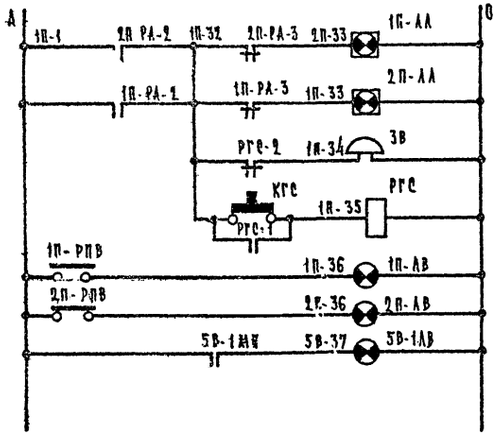

1П-АА „Авария" П-1

2П-АА „Авария" П-2

ЗВ - звуковой сигнал „Авария"

РГС - реле гашения звукового сигнала „Авария"

1П-АВ - вентилятор П-1 включен
2П-АВ - вентилятор П-2 - включен
5В-1АВ - вентилятор В-5 - включен

Примечание

Схема регулирования составленная для П-1 применима для П-2, П-3, П-4 с заменой в маркировке проводов и элементах схемы индекса 1П на индекс соответствующей системы

Поз.	Обозначение	Наименование	Кол.	Тип	Примечание
		Спецификация			
20	АС	Арматура сигнальной лампы	4	АС-220	~220В
13	ЗВ	Звонок электрический	1	ЗС-200	~220В
12	АА	Табло сигнальное однолампочное	2	ТСМ	~220В
12	РБ РА РГС	Реле промежуточное 2н.о+2н.з	3	ПЭ-21	~220В
15	ПТР	Полупроводниковый терморегулятор +5÷+35°С	1	ПТРП-04	~220В
—	2ИМ	Исполнительный механизм	1	ПР-1М	~220В
—	1ИМ	Исполнительный механизм	1	ПР-1М	~220В
7	2КУ 3КУ	Кнопка управления	2	ПКЕ-112-2	~220В
9	УП	Универсальный переключатель	1	УП 5313 С 70	~220В

Взамен листа ЭА-3 /А.Гарбузова/ 12 марта 1973г

1973	Профилакторий на 288 мест	Автоматизация приточных и вытяжных вентсистем. Схема регулирования П-1. Схема сигнализации П-1, П-2, П-3, П-4	Типовой проект 254-3-6	Альбом II	Лист ЭА-3и

Гл. инж. отд. Шварц
Нач. отд. Рудницкий
Отдел технологии
Черниченя
Гарбузова
Ефимова
Исполнитель
Ст. гр. группы

Монтажно-коммутационная схема щита местного управления „П-1", „П-2".

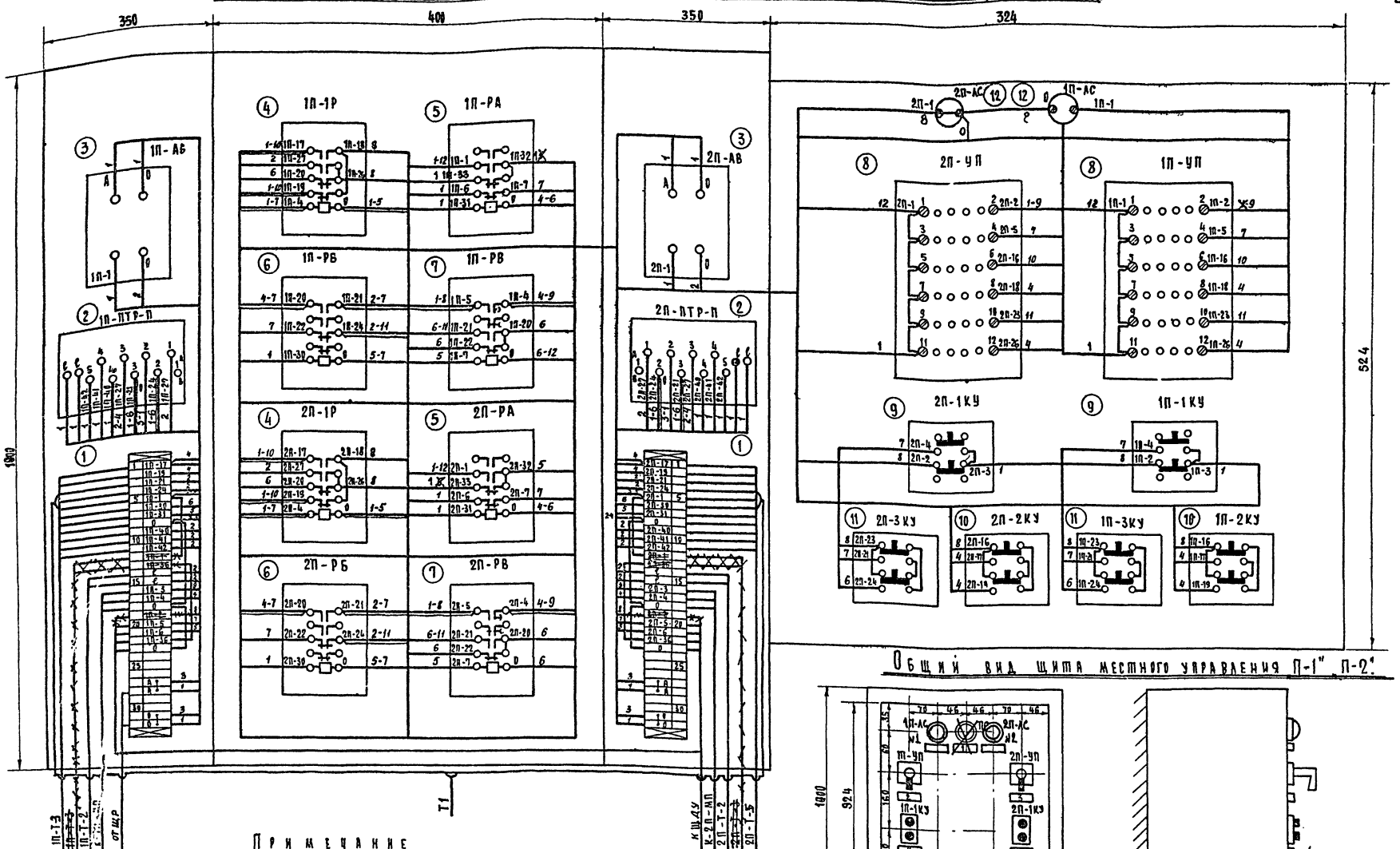

Общий вид щита местного управления П-1" П-2".

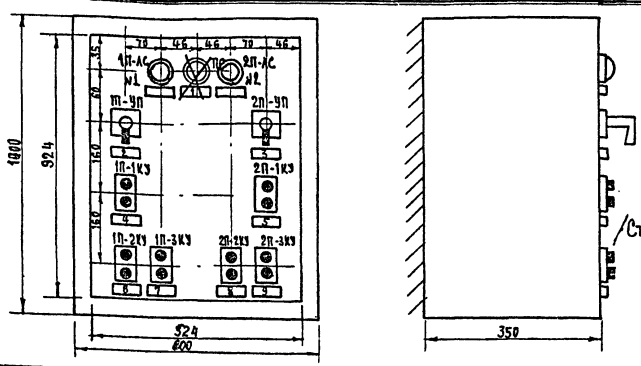

Примечание

Монтажно-коммутационная схема щита местного управления составлена для П-1, П-2 и применима для П-3, П-4 с заменой в маркировке проводов и элементах схемы индекса 1П; 2П на индекс 3П; 4П.

Щит заземлить согласно правилам устройств электроустановок.

/Ст.инж. ЭА /ГАРБУЗОВА/ 11.04.73г.

1968	Профилакторий на 200 мест	Автоматизация приточных и вытяжных вентсистем. Монтажно-коммутационная схема щита местного управления П-1; П-2. Общий вид щита местного управления П-1; П-2.	Типовой проект 254-3-6	Альбом II	Лист ЭА-4

ЦНИИЭП Лечебно-курортных зданий. Отдел технологии. Нач. отд. Гинзбург. Гл. инж. отд. Кудинкин. Рук. группы Кушнерева. И.о. ст. инж. Солдатов. Исполнит. Ханаева.

Монтажно-коммутационная схема щита дистанционного управления „П-1", „П-2", „В-5"

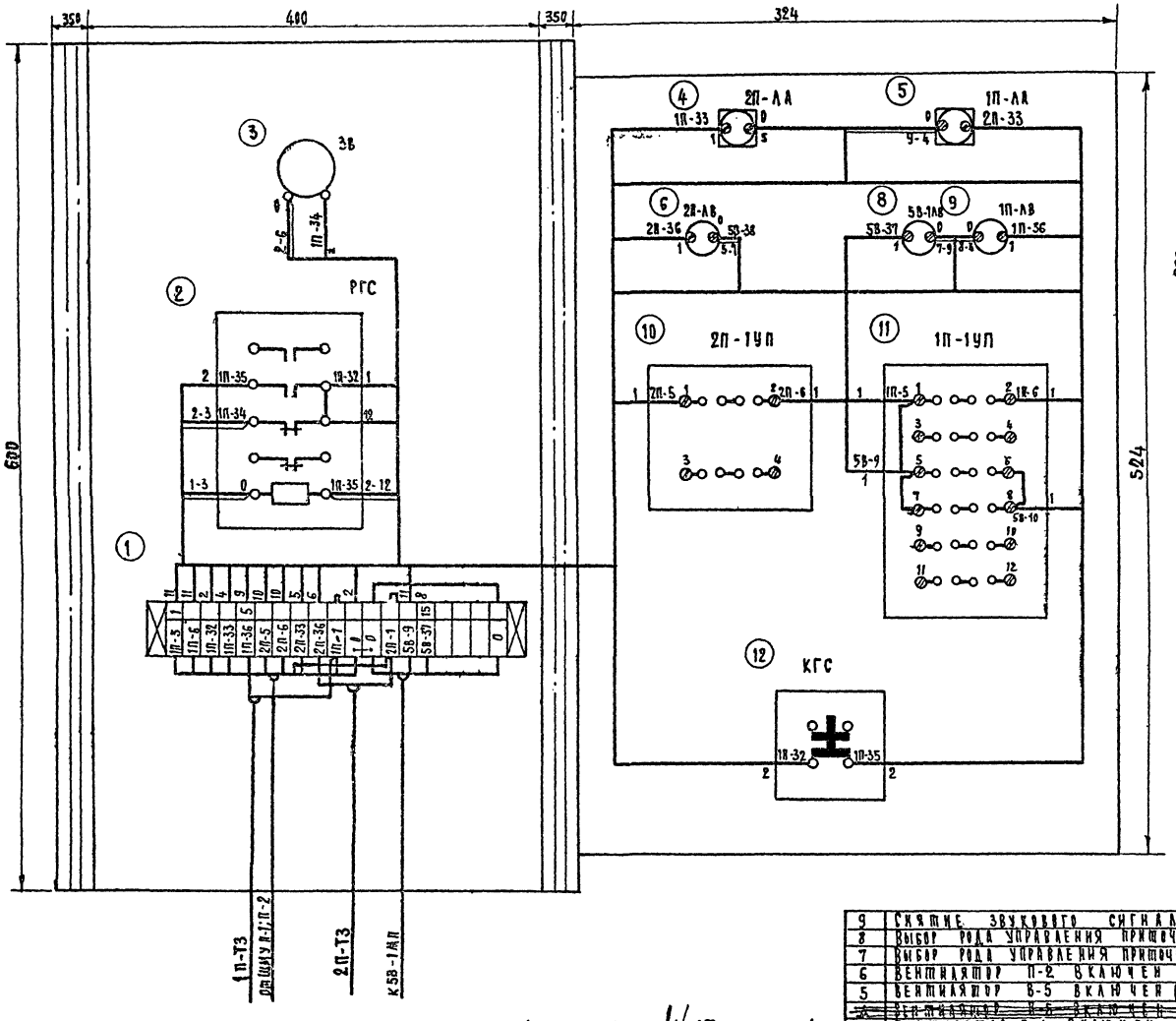

Общий вид щита дистанционного управления „П-1", „П-2", „В-5"

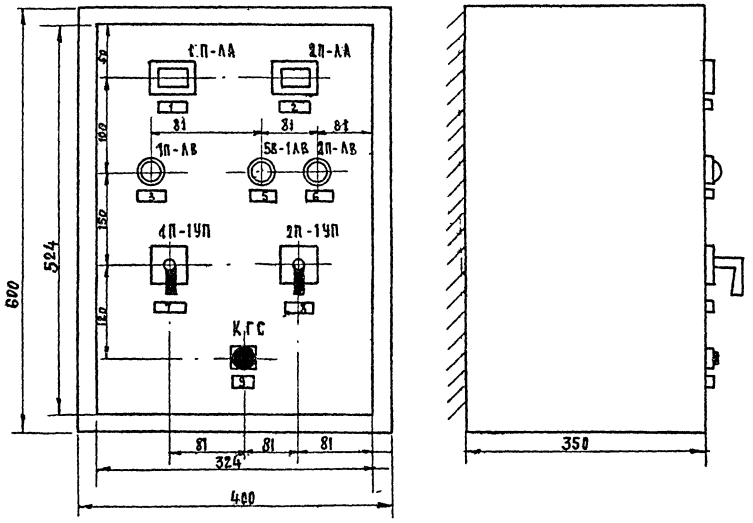

23		Щит шкафной малогабаритный	1	ЩШМ-	60рх40р х 350
14		Оконцеватель	34	ОКМ	
21		Рамка для надписей	9	62×16×4	
15		Коврик резиновый	1	600×500× ×6	ГОСТ 4997-49
18		Рейка зажимов	1	РЗ-20	
22		Колодка маркировочная	2	КМ-4	
16		Зажим коммутационный	20	ЗК-Н	~220в
2	РГС	Реле промежуточное 2Н.О 2Н.З	1	ПЭ-21	~220в
8	КГС	Кнопка гашения сигнала	1	КУ-111А	~220в
13	Зв	Звонок электрический	1	ЗС-220	~220в
10	УП	Универсальный переключатель	1	УП-5311 у 25	~220в
9	УП	Универсальный переключатель	1	УП-5312 с 29	~220в
12	ЛА	Табло сигнальное однолампное	2	ТСМ	~220в
20	ЛВ	Арматура сигнальной лампы	4	АС-220	~220в
№ поз.	Обозн. схеме	Наименование	Кол.	Тип	Прим.

Спецификация

9	Снятие звукового сигнала
8	Выбор рода управления приточной вентсистемы П-2
7	Выбор рода управления приточной вентсистемы П-1
6	Вентилятор П-2 включен
5	Вентилятор В-5 включен (агрегат Н1)
~~4~~	~~Вентилятор В-5 включен (агрегат Н2)~~
3	Вентилятор П-1 включен
2	Авария приточной вентсистемы П-2
1	Авария приточной вентсистемы П-1

Надписи в рамках

/ Ст. инж. ЭА /Гарбузова/
11.04.73г.

ЦНИИЭП лечебно-курортных зданий	Нач. отд.	Гинзбург	Гл. инж. отд.	Рядинский	
	Рук. группы	Кузнецова	Н. ст. инж.	Солдатов	
	Отдел технологии	Рядинский		Ханаева	

1968	Профилакторий на 200 мест	Автоматизация приточных и вытяжных вентсистем. Монтажно-коммутационная схема щита дистанционного управления П-1, П-2, В-5. Общий вид щита дистанционного управления „П-1", „П-2", „В-5"	Типовой проект 254-3-6	Альбом II	Лист ЭА-5И

Монтажно-коммутационная схема щита дистанционного управления П-3, П-4, В-1, В-2, В-4.

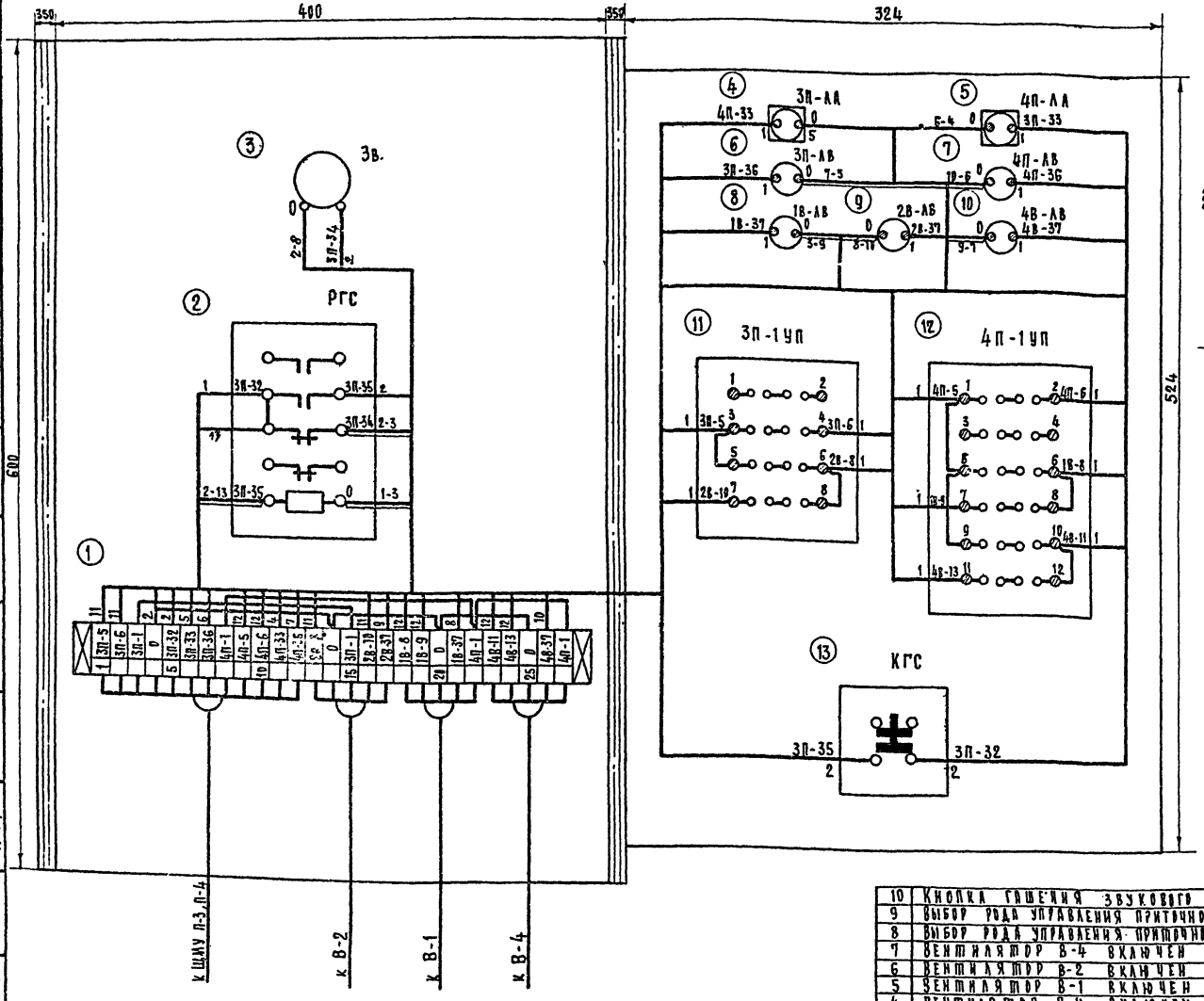

Общий вид щита дистанционного управления П-3, П-4, В-1, В-2, В-4.

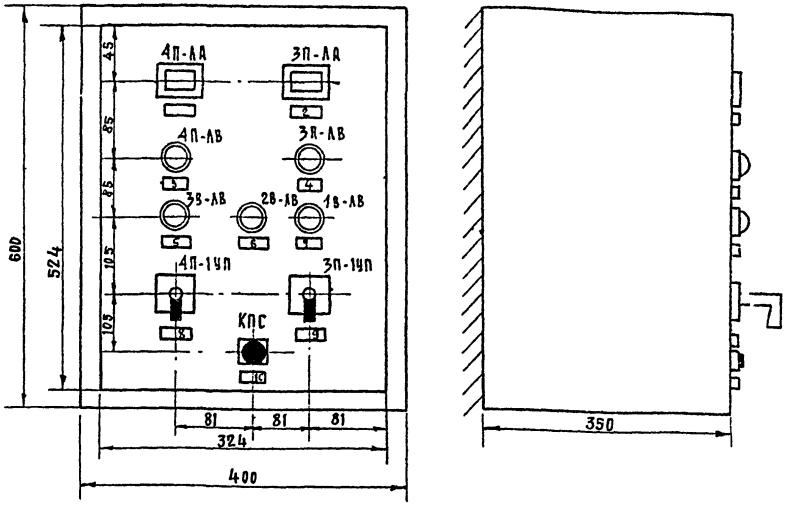

NN поз	Обозн. в схеме	Наименование	Кол.	Тип	Прим
23		Щит шкафной малогабаритный	1	ЩШМ	600×400×350
14		Оконцеватель	54	ОКМ	
21		Рамка для надписей	10	62×16×4	
15		Коврик резиновый	1	600×500×6	ГОСТ 4997-49
19		Рейка зажимов	2	РЗ-32	
22		Колодка маркировочная	2	КМ-4	
16		Зажим коммутационный	32	ЗК-Н	~220 в
2	РГС	Реле промежуточное 2 Н.О. 2 Н.З.	1	ПЭ-21	~220 в
8	КГС	Кнопка гашения сигнала	1	КУ-1111А	~220 в
13	ЗВ	Звонок электрический	1	ЗС-220	~220 в
11	УП	Универсальный переключатель	1	УП-5312-С 29	~220 в
9	УП	Универсальный переключатель	1	УП-5313-Ф39	~220 в
12	ЛА	Табло сигнальное одноламповое	2	ТСМ	~220 в
20	ЛВ	Арматура сигнальной лампы	5	АС-220	~220 в

Спецификация

10	Кнопка гашения звукового сигнала
9	Выбор рода управления приточной вентсистемы П-4
8	Выбор рода управления приточной вентсистемы П-3
7	Вентилятор В-4 включен
6	Вентилятор В-2 включен
5	Вентилятор В-1 включен
4	Вентилятор П-4 включен
3	Вентилятор П-3 включен
2	Авария приточной вентсистемы П-4
1	Авария приточной вентсистемы П-3

Надписи в рамках

Ст. инж. ЭА /Гарбузова/
11.04.73 г.

1968	Профилакторий на 200 мест	Автоматизация приточных и вытяжных вентсистем. Монтажно-коммутационная схема щита дистанционного управления П-3, П-4, В-1, В-2, В-4. Общий вид щита дистанционного управления П-3, П-4, В-1, В-2, В-4.	Типовой проект 254-3-6	Альбом II	Лист ЭА-6и

ЦНИИЭП Лечебно-курортных зданий. Отдел технологии. Нач. отд. Гинзбург. Гл. инж. отд. Рудницкий. Рук. группы Кушнерева. И.о. ст. инж. Солдатов. Исполнит. Ханаева

План П-1, П-2.

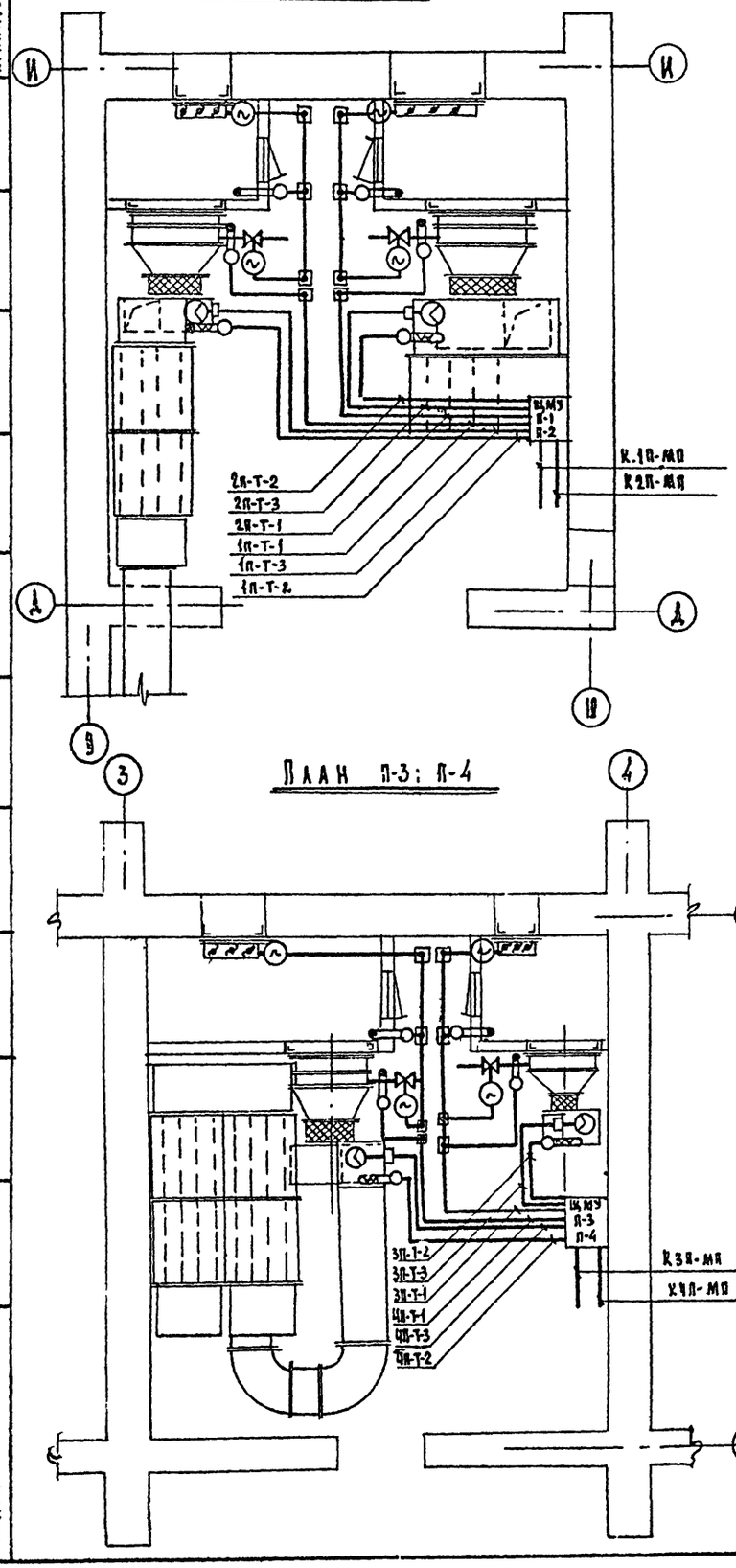

План П-3; П-4

Схема внешних соединений П-1; П-2

Щит местного управления П-1; П-2

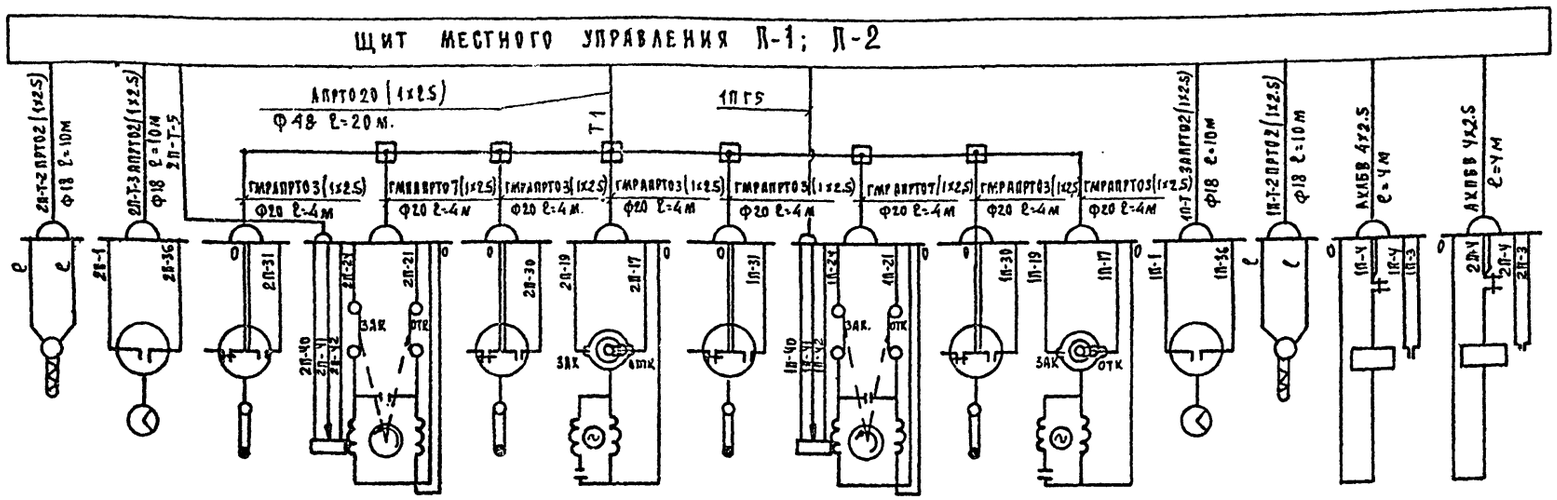

2П-ПТР-П	2П-РПВ	2П-2ТПРС	2П-2ИМ	2П-1ТПРС	2П-1ИМ	1П-2ТПРС	1П-2ИМ	1П-1ТПРС	1П-1ИМ	1П-РПВ	1П-ПТР-П	1П-МП	2П-МП
ПТР-полупроводниковый регулятор температуры.	РПВ-реле потока воздуха контакт замкнут при скорости >4 м/сек.	2ТПРС-электроконтактный термометр контакт замкнут при t°<+30°С	2ИМ-исполнительный механизм клапана на теплоносителе	1ТПРС-электроконтактный термометр контакт замкнут при t°<+5°С	1ИМ-исполнительный механизм клапана на теплоносителе	2ТПРС-электроконтактный термометр контакт замкнут при t°<+30°С	2ИМ-исполнительный механизм клапана на теплоносителе	1ТПРС-электроконтактный термометр контакт замкнут при t°<+5°С	1ИМ-исполнительный механизм клапана на теплоносителе	РПВ-реле потока воздуха контакт замкнут при скорости >4 м/сек.	ПТР-полупроводниковый регулятор температуры	МП-магнитный пускатель	МП-магнитный пускатель.

Схема внешних соединений П-3÷П-4

Щит местного управления П-3; П-4

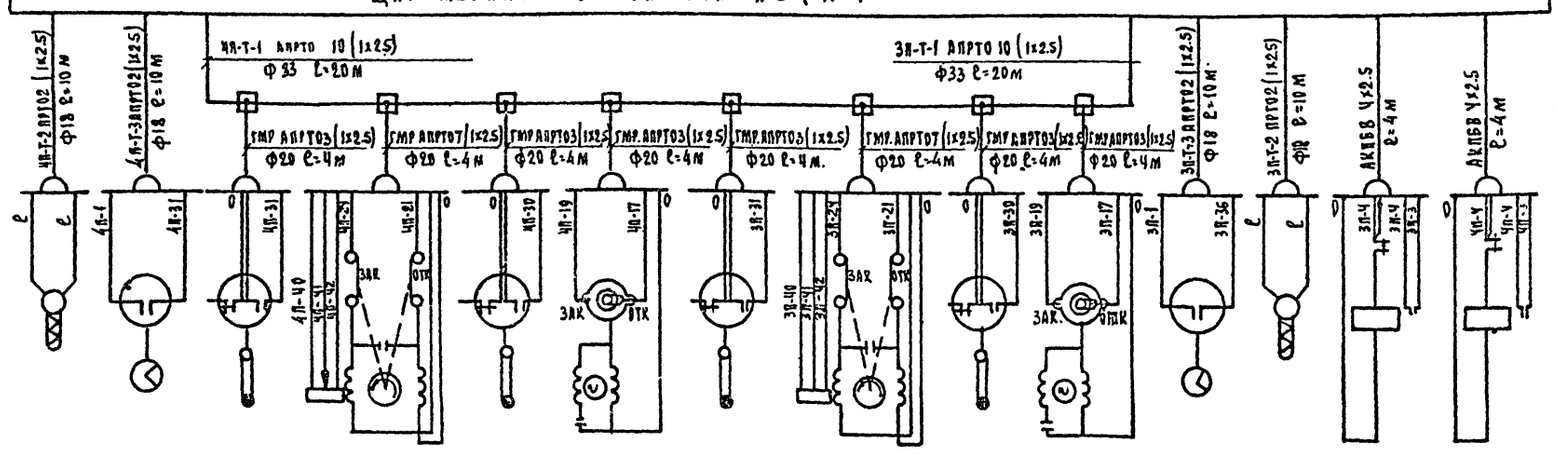

4П-ПТР-П	4П-РПВ	4П-2ТПРС	4П-2ИМ	4П-1ТПРС	4П-1ИМ	3П-2ТПРС	3П-2ИМ	3П-1ТПРС	3П-1ИМ	3П-РПВ	3П-ПТР-П	3П-МП	3П-МП
ПТР-полупроводниковый регулятор температуры	РПВ-реле потока воздуха контакт замкнут при скорости >4 м/сек.	2ТПРС-электроконтактный термометр контакт замкнут при t°<+30°С	2ИМ-исполнительный механизм клапана на теплоносителе	1ТПРС-электроконтактный термометр контакт замкнут при t°<+5°С	1ИМ-исполнительный механизм клапана на теплоносителе	2ТПРС-электроконтактный термометр контакт замкнут при t°<+30	2ИМ-Исполнительный механизм клапана на теплоносителе.	1ТПРС-электроконтактный термометр контакт замкнут при t°<+5°С	1ИМ-исполнительный механизм клапана на теплоносителе	РПВ-реле потока воздуха контакт замкнут при скорости >4 м/сек.	ПТР-полупроводниковый регулятор температуры	МП-магнитный пускатель	МП-магнитный пускатель

Ст. инж. ЭА Гарбузова 11.04.73г

ЦНИИЭП лечебно-курортных зданий	Отдел технологии	Нач. отдела Газбург	Гл. инж. отд. Гудянчик	Рук. группы Кушнерева	Исполнитель Кияева
				Н.о. ст. инж. Кокорева	Составил Хамаева
				Проверил Гудянчик	Копировал Хамаева

1968	Профилакторий на 200 мест	Автоматизация приточных и вытяжных вентсистем. Схема внешних соединений П-1; П-2, Схема внешних соединений П-3; П-4, План П-1; П-2, План П-3; П-4	Типовой проект 254-3-6	Альбом II	Лист ЭА-7к

Выкопировка из плана 5го этажа в осях 1-9

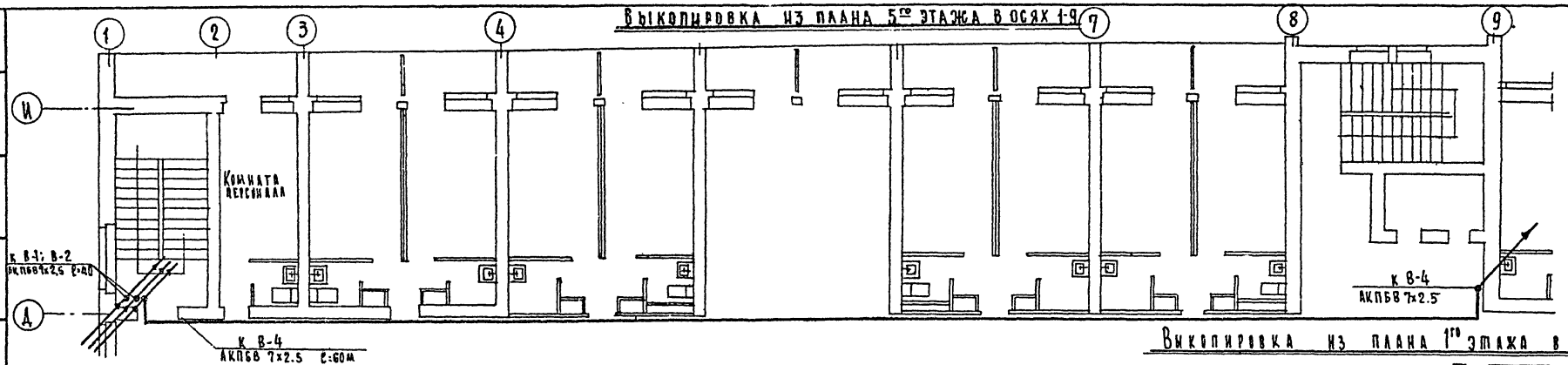

Выкопировка из плана 1го этажа в осях 1-3

Выкопировка из плана 2го этажа в осях 1-3.

Выкопировка из плана 4го этажа в осях 1-3.

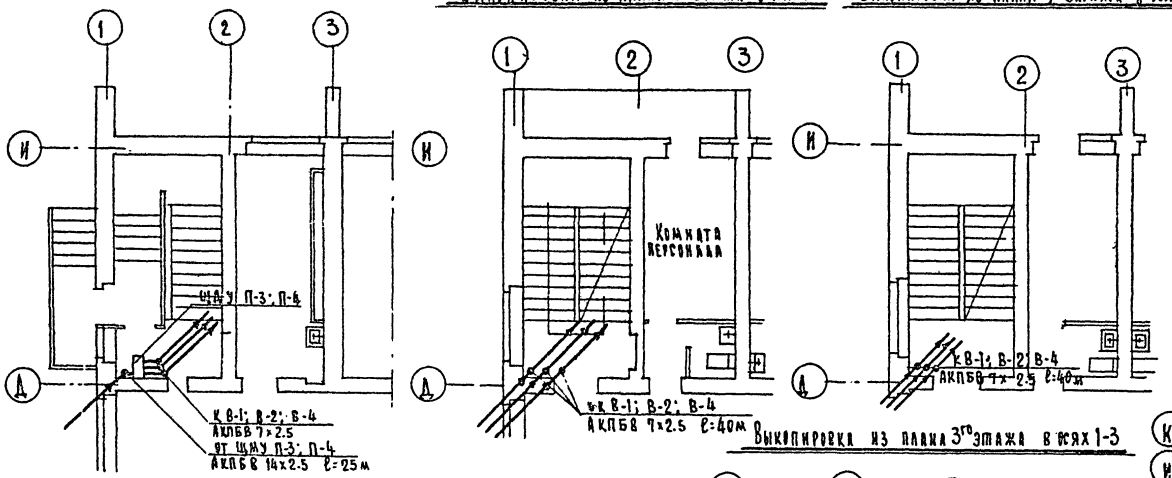

Выкопировка из плана 1го этажа в осях 12-13

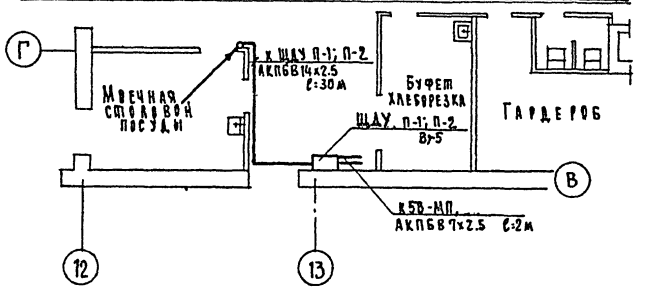

Выкопировка из плана подвала в осях 9-12

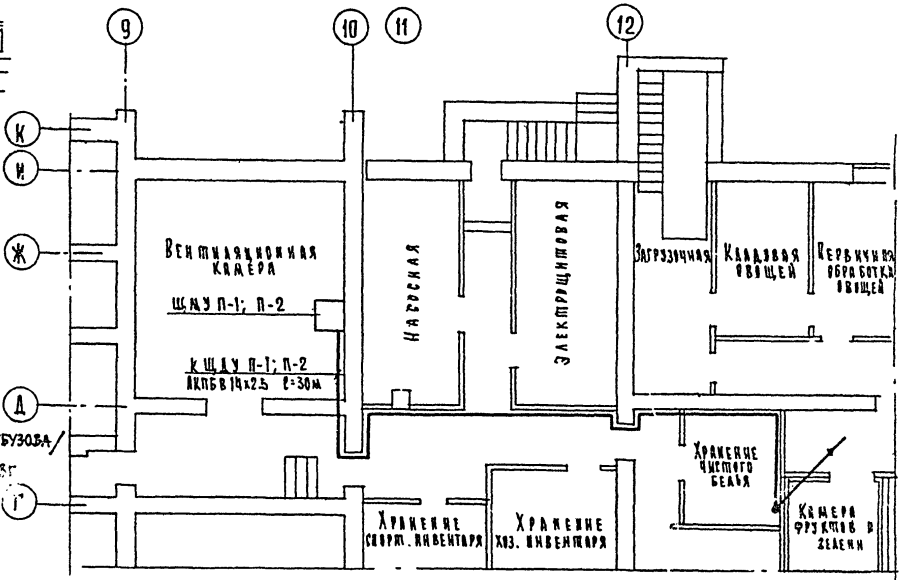

Выкопировка из плана 3го этажа в осях 1-3

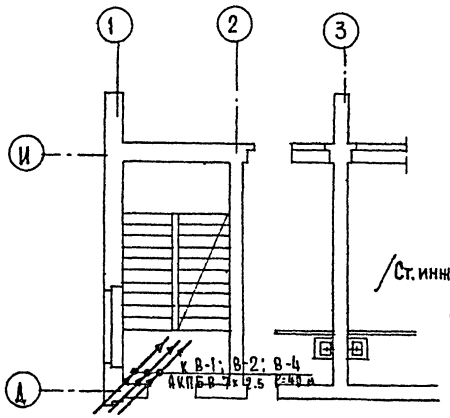

/Ст. инж. ЭА Гарбузова/ 11.04.73г

Выкопировка из плана подвала в осях 1-4

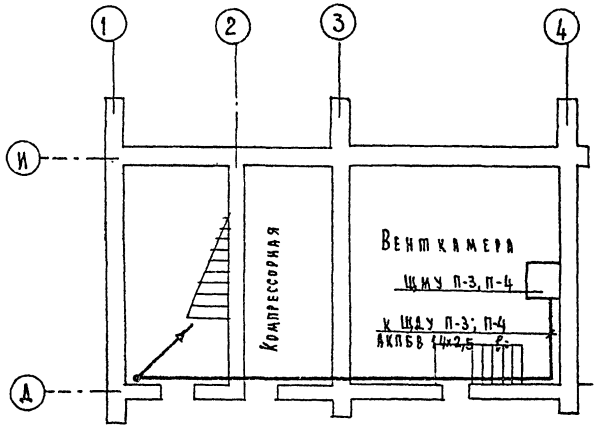

ЦИНИЭП Аптечно-культурных зданий	Нач. отд.	Шаг. отд.	Гл. инж. отд.	Нач. сект.	Ст. инж.	Гл. инж.	Нач. ин
Отдел механизации	Ганзбург	Радницкий	Кушнерев	Рябцов	Ханаева	Ханаева	Ханаева

1968	Профилакторий на 200 мест.	Автоматизация приточно-вытяжных вентсистем. Выкопировка из плана подвала в осях 1-4. Выкопировка из плана 1-4го этажей в осях 1-3. Выкопировка из плана 5го этажа в осях 1-9. Выкопировка из плана подвала в осях 9-12. Выкопировка плана 1го этажа в осях 12-13.	Типовой проект 254-3-6	Альбом II	Лист ЭА-8И

ИНВ 20

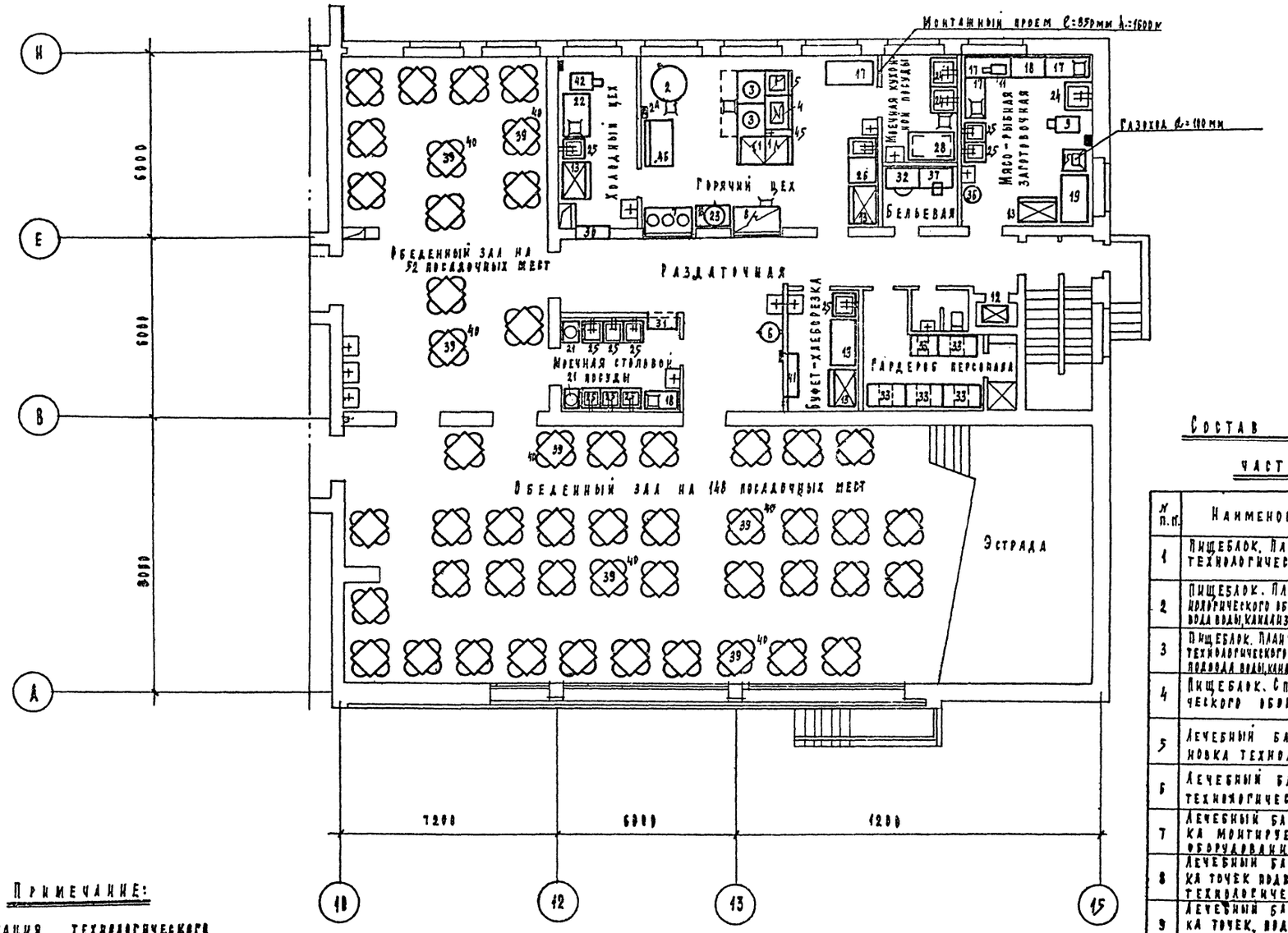

Примечание:

Спецификация технологического оборудования см. лист ТО-4[н]

Состав технологической части проекта

№ п.п.	Наименование чертежа	Номер черт.	Номер стр.
1	Пищеблок. План 1го этажа. Расстановка технологического оборудования	ТО-1[н]	87
2	Пищеблок. План подвала. Расстановка технологического оборудования. Привязка точек подвода воды, канализации, эл. энергии технолог. оборуд.	ТО-2[н]	88
3	Пищеблок. План 1го этажа. Привязка монтируемого технологического оборудования. Привязка точек подвода воды, канализации, эл. энергии технолог. оборуд.	ТО-3[н]	89
4	Пищеблок. Спецификация технологического оборудования	ТО-4[н]	90
5	Лечебный блок. План 1го этажа. Расстановка технологического оборудования	ТО-5	91
6	Лечебный блок. Спецификация технологического оборудования.	ТО-6	92
7	Лечебный блок. План 1го этажа. Привязка монтируемого технологического оборудования.	ТО-7	93
8	Лечебный блок. План 1го этажа. Привязка точек подвода воды и канализации технологического оборудования.	ТО-8	94
9	Лечебный блок. План 1го этажа. Привязка точек подвода электроэнергии технологического оборудования	ТО-9	95
10	План компрессорной. Схема подачи сжатого воздуха в ингалятории	ТО-10	96

Взамен листа ТО-1
Ст. инженер [подпись] [дата] Марка 1973г.

1973	Профилакторий на 200 мест	Пищеблок. План 1го этажа. Расстановка технологического оборудования	Типовой проект 254-3-6	Альбом II	Лист ТО-1[н]

Лечебно-корпусные здания. Отдел технологии. Нач. отд. Рудницкий. Рук. арх. гр. Чернобаева. Рук. гр. Коротецкий. Ст. инж. Подъяпольский. Ст. инж. Бакалинский. Ст. инж. Лапкина. Конструк. Заговский. Сметчик Лаврова.

ФРАГМЕНТ ПОДВАЛА

Привязка монтируемого технологического оборудования

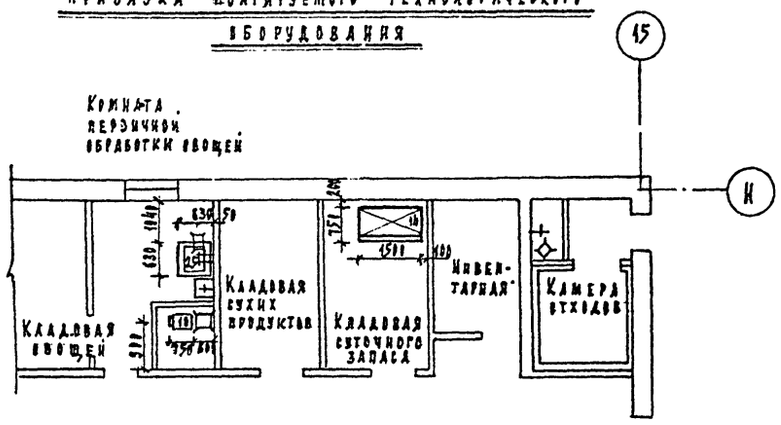

Привязка точек подвода воды, канализации и электроэнергии технологического оборудования

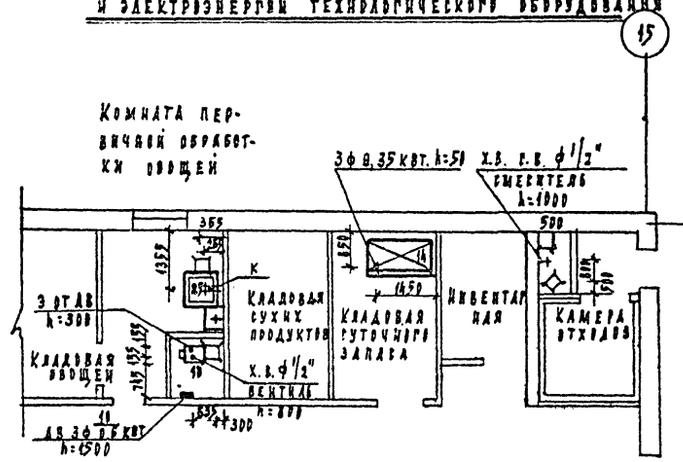

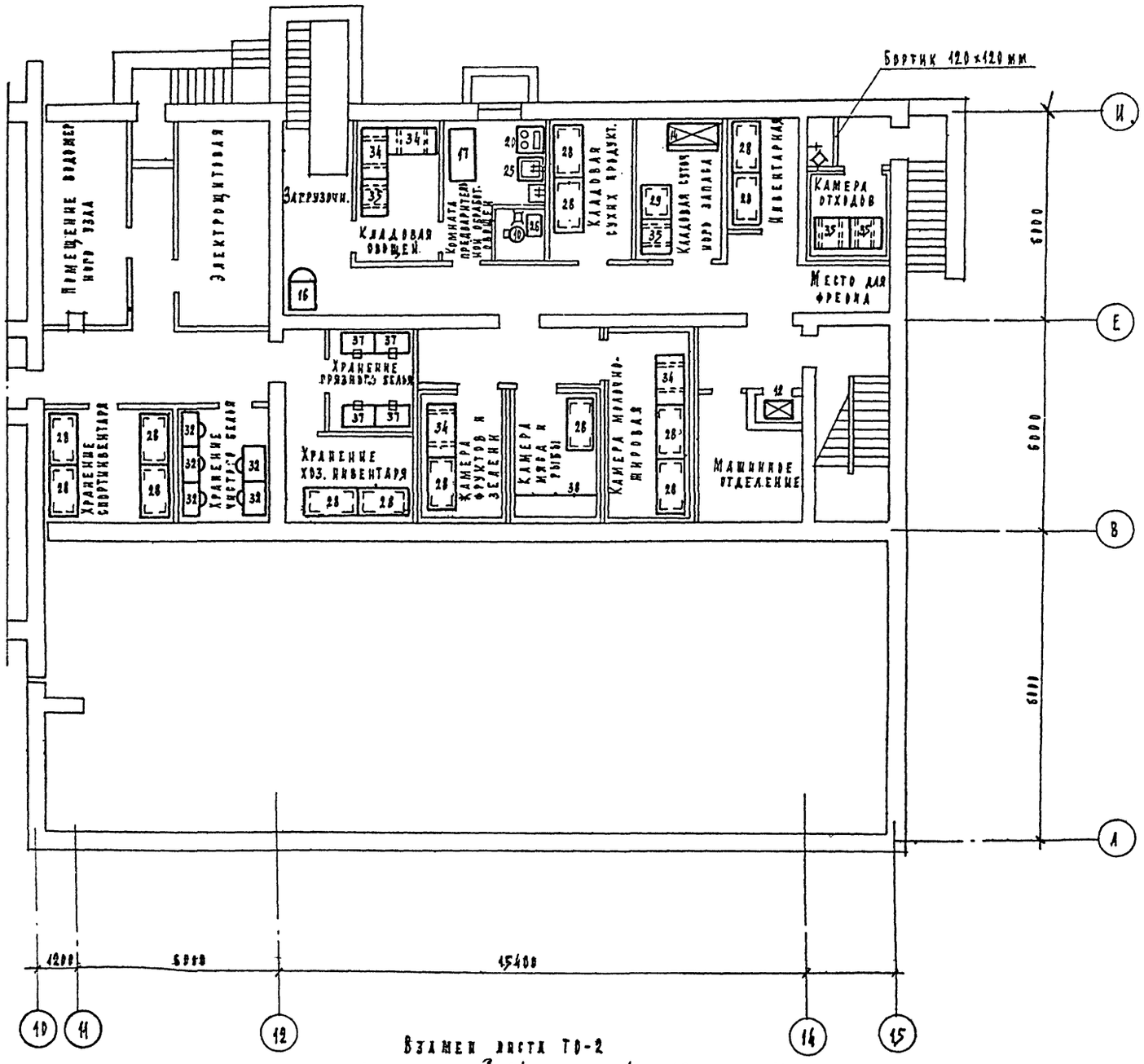

Примечание:

1. Спецификацию технологического оборудования см. лист ТО-4м
2. Условные обозначения см. лист ТО-3м

Взамен листа ТО-2

Гл. инженер Гольдиенко 12 марта 1973 г.

1973	Профилакторий на 200 мест	Пищеблок. План подвала. Расстановка технологического оборудования. Привязка точек ввода воды, канализации и электроэнергии технологического оборудования	Типовой проект 2543-6	Альбом II	Лист ТО-2

Отдел технологии — Гл. инженер проекта Рудницкий — Нач. отд. Чернышева — Рук. группы Коротких — Ст. инж. Гольдиенко — Ст. техник Бакшеева — Архитектор Дубинская — Конструктор Ларина — ГИП Разумная — Н. контр. Кушнерева

Лечебно-курортных зданий

Привязка монтируемого технологического оборудования

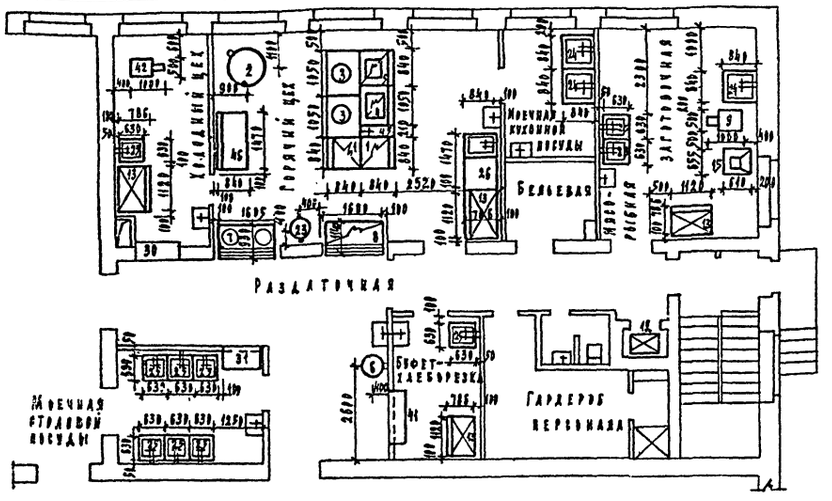

Привязка точек ввода воды и канализации технологического оборудования

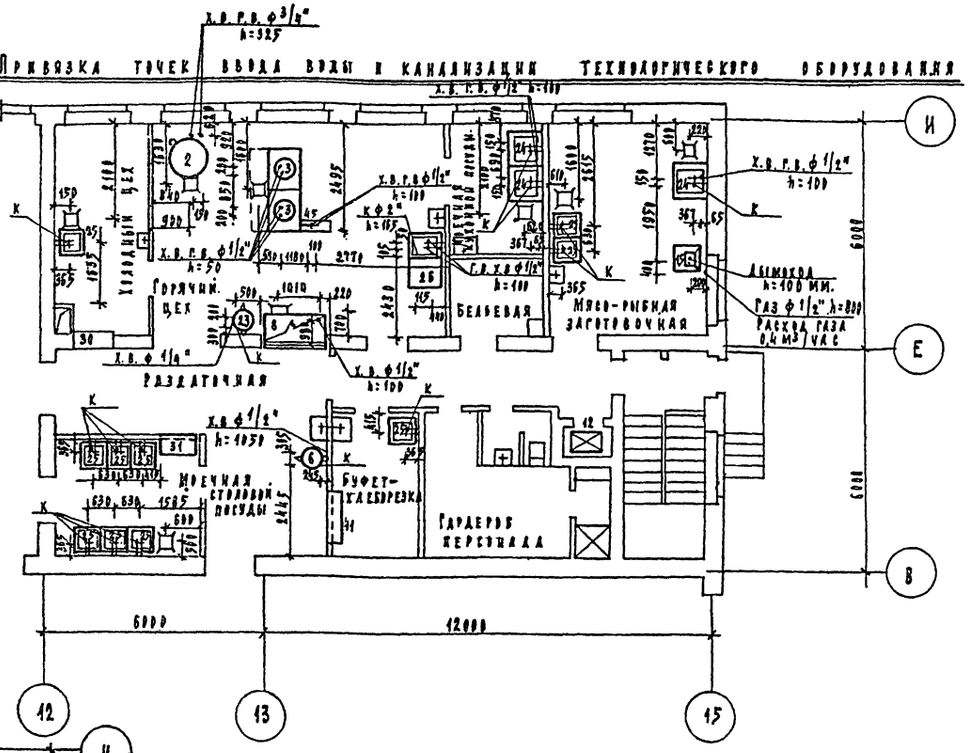

Привязка точек ввода электроэнергии технологического оборудования

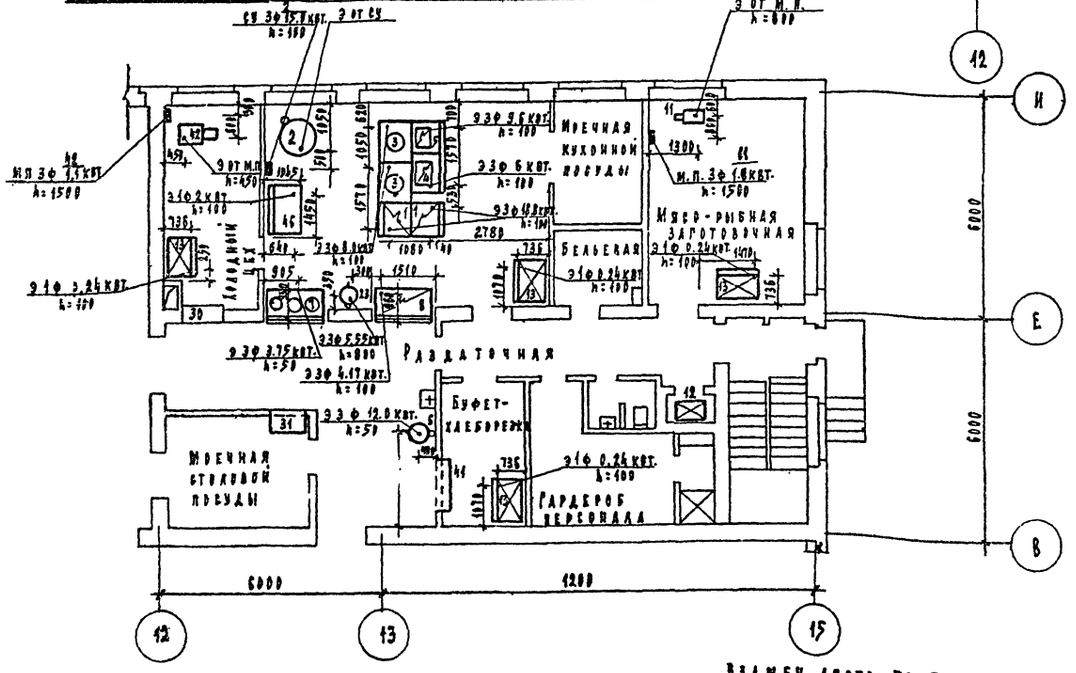

Условные обозначения

- х. в. — Подвод холодной воды
- г. в. — Подвод горячей воды
- h — Высота подводки от уровня чистого пола
- ф — Диаметр трубопровода в дюймах
- к — Выпуск в канализацию с разрывом струи
- Трап
- — Подвод холодной и горячей воды ф 1/2" h=1000 мм.
- — Подвод горячей и холодной воды к раковине ф 1/2" h=1100 мм. через смеситель
- ф — фазность тока; МП — магнитный пускатель

Примечание:

1. Привязка монтируемого технологического оборудования к строительным конструкциям указана с законченной строительной отделкой.
2. Электрокипятильник позиция №6 канализовать в раковину.
3. Все размеры даны в мм.

Взамен листа ТО-3

Гл. инженер [illegible] Гладченко 12 марта 1973г.

1973	Профилакторий на 200 мест	Пищеблок. Блок I этапа. Привязка монтируемого технологического оборудования. Привязка точек ввода воды, канализации, электроэнергии	Типовой проект 254-3-6	Альбом II	Лист ТО-3

Авторский коллектив: Отдел технологии Черышева; Гл. инж. арх. Рыжицкий; Нач. арх. Ряшенко; Ст. техник Баклагина; Рук. группы Короткова; Ст. инж. Гладченко; Ст. техник [illegible]; Кошерева; Разумника; Дубинская; Аврова; Загрецкий; Кеворов

Спецификация технологического оборудования

№№ поз.	Наименование оборудования	Марка тип	Кол-во	Длина	Ширина	Высота	Мощн. квт.	Фазы	Вес кг.	Гост или завод изготовитель	№ проекта Гипроторга
1	2	3	4	5	6	7	8	9	10	11	12
1	Плита электрическая секционная модулированная с жарочным шкафом	ПЭСМ 4Ш	2	840	840	860	18.8	3		Душанбинский з-д торг. маш.	
2	Электрокотел	КПЭ-100	1	1050	1100	1220	от	су	220	Сокулукский з-д торг. маш.	
2А	Станция управления к КПЭ-100	СУ	1	395	200	565	15.0	3		В комплекте с КПЭ-100	
3	Котел-пищеварочный электрический секционный модулированный	КПЭСМ 60	2	840	840	860	8.0	3		Сокулукский з-д торг. маш.	
4	Сковорода электрическая секционная модулированная	СЭСМ 0,2	1	1050	840	860	6.0	3		Комиссаровский з-д торг. маш.	
5	Шкаф жарочный двухсекционный электрический секционный	ШЖЭСМ 2	1	840	840	1500	9.6	3		Люберецкий з-д торг. маш	
6	Электрокипятильник	КНЭ-100	1	489	515	1250	12.0	3	43	г. Челябинск МВД	
7	Электромармитная плита для I блюд	ЭПМ-5М.	1	1605	930	1150	3.75	3	160	Люберецкий з-д торг. маш.	
8	Электромармит для II блюд	МСЭ-110	1	1600	1140	1050	4.17	3	350	Люберецкий з-д торг. маш.	
9	Универсальный привод для мясо-рыбного цеха	ПМ 1.1	1	1000	500	950	1.1	3	100	Пермский з-д торг. маш	
10	Картофелечистка	МОК-28	1	750	420	945	0,6	3	145	Барановический з-д торг. маш.	
11	Мясорубка	М-2	1	840	310	420	1.0	3	72	Барановический з-д торг. маш.	
12	Подъемник грузоподъемностью 100 кг		1	раз 900	мер 650	каб. 1000	2.5	3		Московский лифтостроительный з-д	
13	Холодильный шкаф	ШХ-0.6М2	4	1120	766	1775	0,24	3		Киевский з-д торг. маш	
14	Холодильный шкаф	ШХ-0.8	1	1500	750	1620	0.38	3	300	Марийский з-д торг. маш.	
15	Опалочный горн	ГОР-2	1	655	610	1985				Люберецкий з-д торг. маш.	
16	Весы платформенные	ВПР 500	1	1017	788	1248			738	Тюменский весовой з-д	
17	Стол производственный	СП-1470А	5	1470	630	860					70-031/0 альбом 1
18	Стол производственный	СП-1050А	2	1050	630	860					70-031/0 альбом 1
19	Стол производственный	СП-1470	2	1470	840	860					70-031/0 альбом 1
20	Стол для дочистки картофеля	СПК	1	840	840	860					70-031/0 альбом 1
21	Стол для сбора остатков пищи	СО-I	2	1050	630	860					70-031/0 альбом 1
22	Стол для хлеборезки	СХ-I	1	1470	840	860					70-031/0 альбом 1
23	Электрокипятильник настольн.	КНЭ-50	1	385	303	613	5.55	3	12.2	Калининградский з-д торг. маш.	
24	Ванна моечная	ВМ-1-Б	3	840	840	860				Марийский з-д торг. маш	
25	Ванна моечная	ВМ-1А	11	630	630	860					70-031/0 альбом 2
26	Секция-стол со встроенной моечной ванной секционная модулирован.	СМЗСМ	1	1470	840	1630				Люберецкий з-д торг. маш.	
27	Кассета настенная	КТ-1	2	1470	295	340					70-031/0 альбом 2
28	Стеллаж стационарный	СПС-1	12	1470	840	2000					70-031/0 альбом 3
29	Стеллаж стационарный	СПС-2	5	1050	840	2000					70-031/0 альбом 3
30	Окно раздаточное		1	1500	600	1000				По архитектурно-строительным черт.	
31	Шкаф для посуды	ШП-2	1	1050	630	2000					70-031/0 альбом 4
32	Шкаф для белья	ШБ-2	3	1050	630	2000					70-031/0 альбом 4
33	Шкаф для одежды	ШО-2	5	1260	630	2000					70-031/0 альбом 4
34	Подтоварник	ПТ-1	1	1470	840	280					70-031/0 альбом 4
35	Подтоварник	ПТ-2	10	1050	840	280					70-031/0 альбом 4
36	Стул для разрубки мяса	СР-2	1	500	500	800				Союзинвентарь	
37	Ларь для белья	ЛБ-2	5	1050	630	860					70-031/0 альбом 4
38	Подвесной путь для мяса			L =	270	0 мм.				По месту	
39	Стол обеденный			900	900	720				Торговая сеть	
40	Стул									Торговая сеть	
41	Окно раздаточное		1	1200	600		950 от пола 1000			По арх. строит. черт.	
42	Универсальный привод общего назнач.	ПУ-0,6	1	1000	500	950	0.6	3	100	Пермский з-д торг. маш	
43	Стеллаж передвижной общепроизводств.	СПП	1	1050	630	1750					70-031/0 альбом 3
44	Шкаф для белья	ШБ-1	2	14[illegible]	630	2000					70-031/0 альбом 3
45	Секция-вставка к тепловому оборудованию с краном-смесителем	ВКСМ	1	210	1450	840				Люберецкий з-д торг. маш.	
46	Секция-стол для установки средств малой механизации секционная	СММСМ	1	1470	840	1630	2.0	1		Люберецкий з-д торг. м.	

Взамен листа ТО-4

Ст. инженер [подпись] /Голодненко/ 12 марта 1973 г.

Отдел технологии	Нач. отд.	Гл. инж.	Рук. группы	Ст. инж.	Ст. техник
Ценинзп Печенко курортных зданий	Рудницкий	Чернышева	Короткова	Голодненко	Бахлыгина

1973	Профилакторий на 200 мест	Пищеблок. Спецификация технологического оборудования	Типовой проект 254-3-6	Альбом II	Лист ТО-4 и

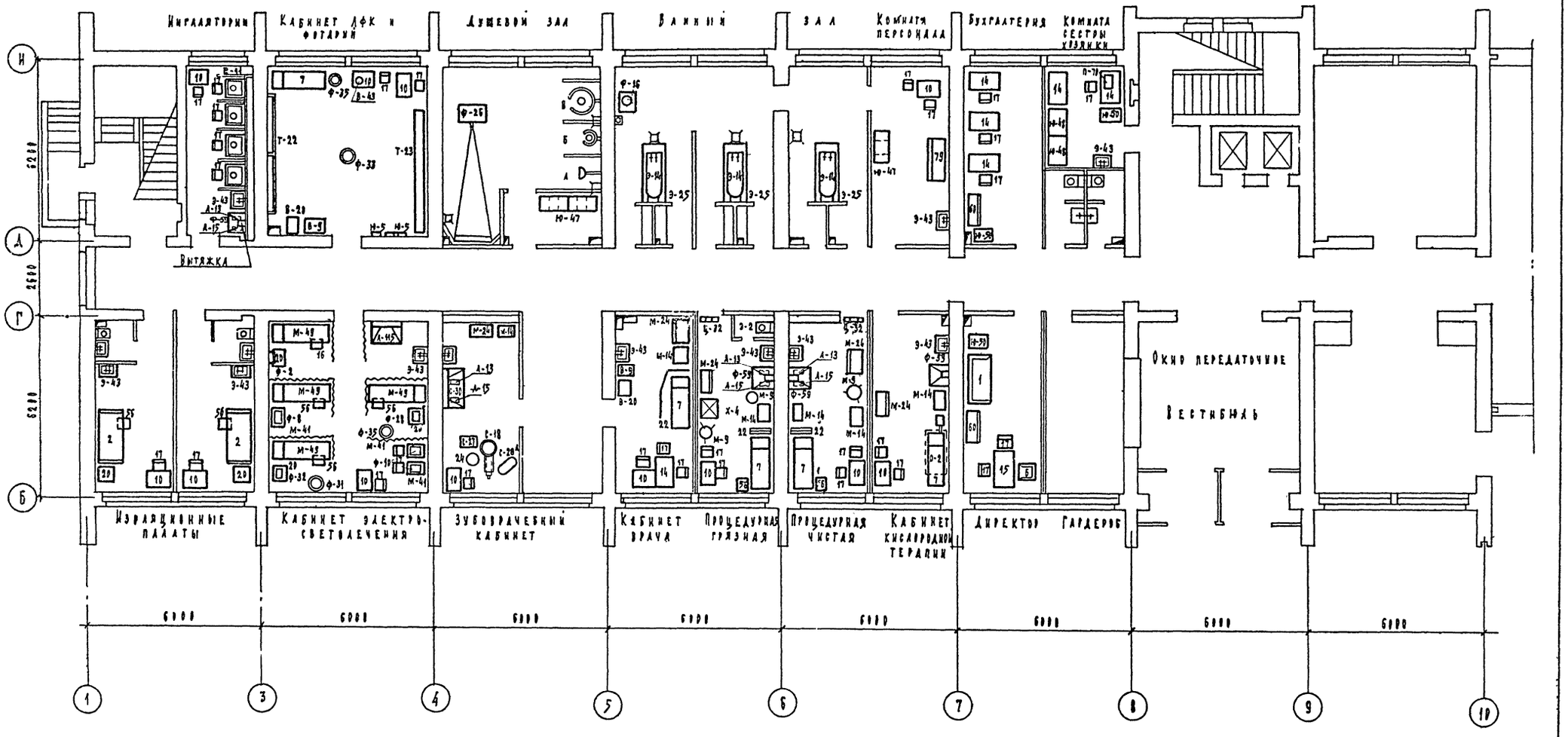

Примечание Спецификацию технологического оборудования см. лист ТО-6

1968	Профилакторий на 200 мест	Лечебный блок. План 1го этажа. Расстановка технологического оборудования.	Типовой проект 254-3-6	Альбом II	Лист ТО-5

Лечебно-курортных зданий
Отдел технологии
Нач. отд. Ганзбург
Гл. инж. отд. Рудницкий
Рук. группы Телегард
Ст. инж. Чучканова
Авт. архит. Мубалова
Инженер О.В. Буров
Копировал Загоскина

Спецификация технологического оборудования

NN п.п.	Наименование оборудования	Марка или тип	Количество шт.	Габаритные размеры в мм. Длина	Ширина	Высота	Мощность квт.	Фазность	Вес в кг.	ГОСТ или завод изготовитель
А-13	Стерилизатор для инструментов /малый/	С-88	4	255	125	110	0.55	1	2.1	Фрунзенский з-д „Красный металлист"
А-19	Стерилизатор для инструментов	С-84	4	434	195	143	1.3	1	4.8	Тюменский з-д „Медоборудования"
В-9	Весы медицинские	ВМ-150	2	370	670	1430			50	Орехово-Зуевский з-д „Приборостал"
В-26	Ростомер деревянный		2	420	530	2200/450				з-д „ДАН" г. Киев
В-43	Спирометр водяной		1	д.=	300	535			4,3	Львовский з-д „Медоборудования"
Е-11	Установка инфракционная стационарная на 4 точки		1	рабочая 730	ширина 660	высота 1370	ч. места 1.5	3		Харьковские мастерские по производству медаппаратуры"
С-18	Кресло зубоврачебное полунаркозное	К3-2	1	1670/1820	640	1800			180	Волгоградский з-д „Медоборудования"
С-27	Стойка для стоматолога /сварная/		1	600	450	850				Львовский з-д „Медоборудования"
С-28	Установка стоматологическая	„Хирома" 518	1	520	480	1580	0,8	1	150	ЧССР
С-30	Шкаф вытяжной зубоврачебн.	ВШЗМ-1	1	1360	780	2620	5.0 ЗЕМАН	3	550	Карачаровский з-д „Металлизделий"
А-15	Шкаф вытяжной физический		1	1020	850	900	3.0	3		Гидропин инв. N 119398
М-9	Подставка для стерилизационных коробок		2	500	480	1104			8.0	Киевский з-д „Металлизделий"
М-10	Подставка для тазов		1	д.= 500		720/760			4.0	Киевский з-д „Металлизделий"
М-14	Стойка инструментальная		5	660	440	805			12.0	Одесский з-д „Медоборудования"
М-24	Шкаф медицинский двухстворчатый		5	835	435	1602			97.0	Львовский з-д „Медоборудования"
М-41	Стол для аппарата УВЧ-4м		3	600	450	750			24.0	Гипроздрав ТО-м-40
М-45	Кушетка для электролечен.		4	2200	600	702				Гипроздрав ТО-м-19
Р-21	Палатка кислородная	КП-1	1	1420	1200	1740	0.5	1	290	з-д „Респиратор" г. Орехово-Зуево"
Т-22	Гимнастическая стенка		2	2000	167	3200				Краснополянская фабрика спортизделий"
Т-23	Гимнастическая скамейка		4	4000	248	300			40.0	Краснополянская фабрика „спортизделий"
Ф-2	Аппарат для гальванизации настенный	ДГН	1	210	169	37	0.015	1	1.9	Свердловский з-д „ЭМА"
Ф-8	Аппарат для диатермии универсальн. ламповый мощ 200 вт	УДА-200м	1	560	270	410	0.7 КВА	1	32.0	Московский з-д „ЭМА"
Ф-10	Аппарат для УВЧ-терапии переносный	УДА-4	2	450	250	300	0.7	1	25	Волгоградский и Львовский з-ды „Медоборудования"
Ф-25	Кафедра водолечебная с душами	ВК-2	1	1040	670/500	1200/940			12.0	Ленинградское объединение
	а/ душ дождевой		1	от 400	стены	2080				предприятий медицинской
	б/ душ восходящий		1	д.=	550	510				техники „Красногвардеец"
	в/ душ циркулярный		1	д.=	980	2480/1480			45	
Ф-16	Аппарат для насыщения воды углекислым газом	АН-7	1	654	560	1730			22.5	Ленинградское объедин. предпр. мед. техники „Красногвардеец"
Ф-29	Облучатель комбинированный настенный	КОМН-15	1	350	350	435	0.8	1	8.9	Свердловский з-д „ЭМА"
Ф-31	Облучатель ртутно-кварцевый на штативе	ОРК-21	1	650/700	470	1750	1.9	1	37.0	Свердловский з-д „ЭМА"
Ф-32	Лампа ртутно-кварцевая настенная	ОКН-11	1	280	230	275	0,55 0,95	1	8.0	Свердловский з-д „ЭМА"
Ф-33	Облучатель маячный малый	ОКМ-9	1	450	450	1050	0.45	1	33.0	Свердловский з-д „ЭМА"

NN п.п.	Наименование оборудования	Марка или тип	Количество шт.	Габаритные размеры в мм. Длина	Ширина	Высота	Мощность квт.	Фазность	Вес в кг.	ГОСТ или завод изготовитель
Ф-35	Лампа „Соллюкс" стационарная	ЛСБ-6	1	1080	612	2000	0.5	1	28.0	Свердловский з-д „ЭМА"
Ф-59	Стол зонт /вытяжной/	ОП-82	4	665	560	1760				чертежи „Мосгипроекта" шифр 59/6676 N 178715
Х-4	Холодильник	„ЗИЛ" Москва	1	640	732	1375	0.1	1	105	Московский з-д им. Лихачева
Ц-32	Бактерицидный облучатель воздуха настенный	ОБН-1Я	2	575	216	150	0.06	1	8.0	Свердловский з-д „ЭМА"
Э-2	Сдив больничный /видуар/	СБ-1	1	450	500	480				Устанавливается сантех. проектом
Э-14	Ванна круглобортная чугунная-эмалированная		3	1830	790	480				Кировский з-д „Стройфаянса"
Э-25	Полотенцесушитель 3х ярусн.		3	500	300	600			17.4	Учитывается сантехпроектом
Э-43	Умывальник фаянсовый прямоугольный со сливной	УПК-2-56	11	600	450	260			23	Учитывается сантехпроектом
Я-70	Швейная машина	„Тула"	1	500	220	300	0.018	1	14.5	Тульский з-д
Я-5	Вешалка настенная на 2 крючка		3	340	185	100				Торговая сеть
Я-50	Шкаф несгораемый незабивной	N 3	3	450	650	1480			200	з-д „Металлизделий" г. Москва
Я-47	Шкаф для одежды	Ш-3А	3	1900	500	2000				Гипроторг 65-027 альбом 1 раздел 5
Я-48	Шкаф для белья	ШБ-2А	2	1900	600	2000				Гипроторг 65-027 альбом 1 раздел 5
1	Диван мягкий		1	1745	760/550	420/860				Торговая сеть
2	Кровать для взрослых больничного типа		2	1850	800	450/800				Торговая сеть
6	Кресло рабочее полумягкое		1	520	590/460	450/845				Торговая сеть
7	Кушетка смотровая		5	1800	600	500				Гипроздрав ТО-7 /МЗ-00-51/58/
10	Стол палатный		11	700	550	750				Гипроздрав ТО-10 /МЗ-00-49/59/
14	Стол врача однотумбовый		6	1050	650	750				Торговая сеть
15	Стол письменный 2х тумбовый		1	1300	650	750				Торговая сеть
17	Стул жесткий		28	400	400	460/804				Торговая сеть
20	Тумбочка прикроватная		5	480	480	820				Гипроздрав ТО-20 /МЗ-00-62/
22	Ширма из 3х створок		3	1600	125	1700			9.5	Гипроздрав ТО-22 /МЗ-00-98/
24	Табурет винтовой		1	д.=	270	450/600				Киевский з-д „Медоборудования"
56	Табурет жесткий		8	400	400	400				Гипроздрав ТО-56 /0358-00-92/
60	Шкаф для книг остекленный		2	1100	375	1710				Торговая сеть
61	Передвижная компрессорная установка	О-38М	1	1090	480	910	4.5	3	205	Вильнюсский з-д прокрасочных аппаратов
79	Шкаф для хранения приборов		1	1500	500	2675				Гипроинв. инв. N 99642

1968	Профилакторий на 200 мест	Лечебный блок. Спецификация технологического оборудования.	Типовой проект 254-3-6	Альбом II	Лист ТО6

Лечебно-курортных зданий | ЦНИИЭП | Отдел технологии | Гайзбург | Инж. отдел | Рук. отд. | Рук. гр. | Ст. инж. | Ст. техник | Гонцова | Чучканова | Гельгард | Пинцукин | Гайзбург | Загорскина | Копировал

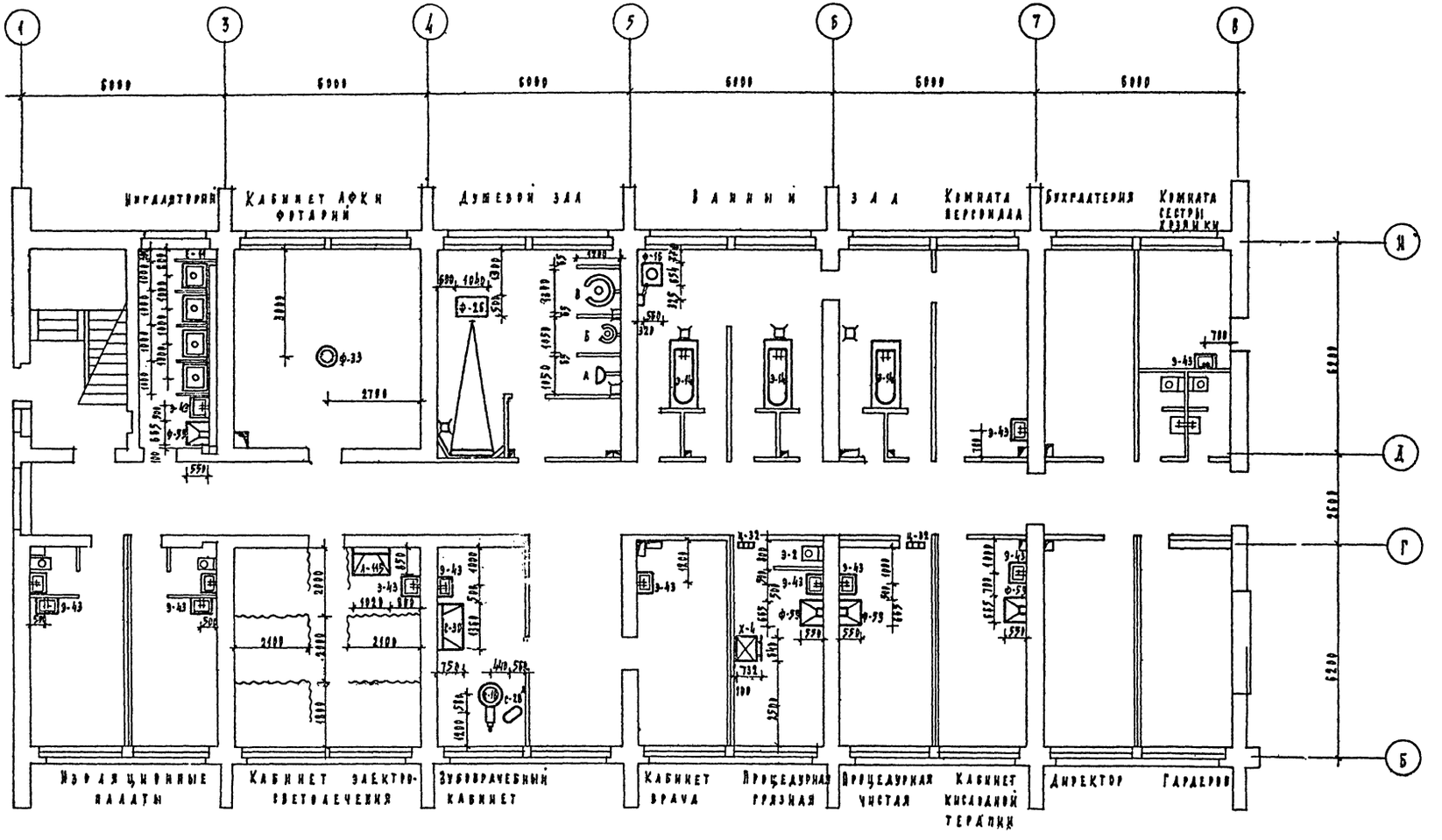

Примечания:

1. Спецификацию технологического оборудования см. лист ТО-6
2. Все размеры даны в миллиметрах

1968	Профилакторий на 200 мест	Лечебный блок. План 1-го этажа. Привязка монтируемого технологического оборудования.	Типовой проект 254-3-6	Альбом II	Лист ТО-7

ЦНИИЭП Лечебно-курортных зданий. Отдел технологии. Нач. отд. Гальбург. Гл. инж. ст. Родницкий. Рук. группы Гельгард. Ст. инж. Чучкалова. Проверил. Дот. арх. Шувалова. Корректировано. Конпрот. Загорскина.

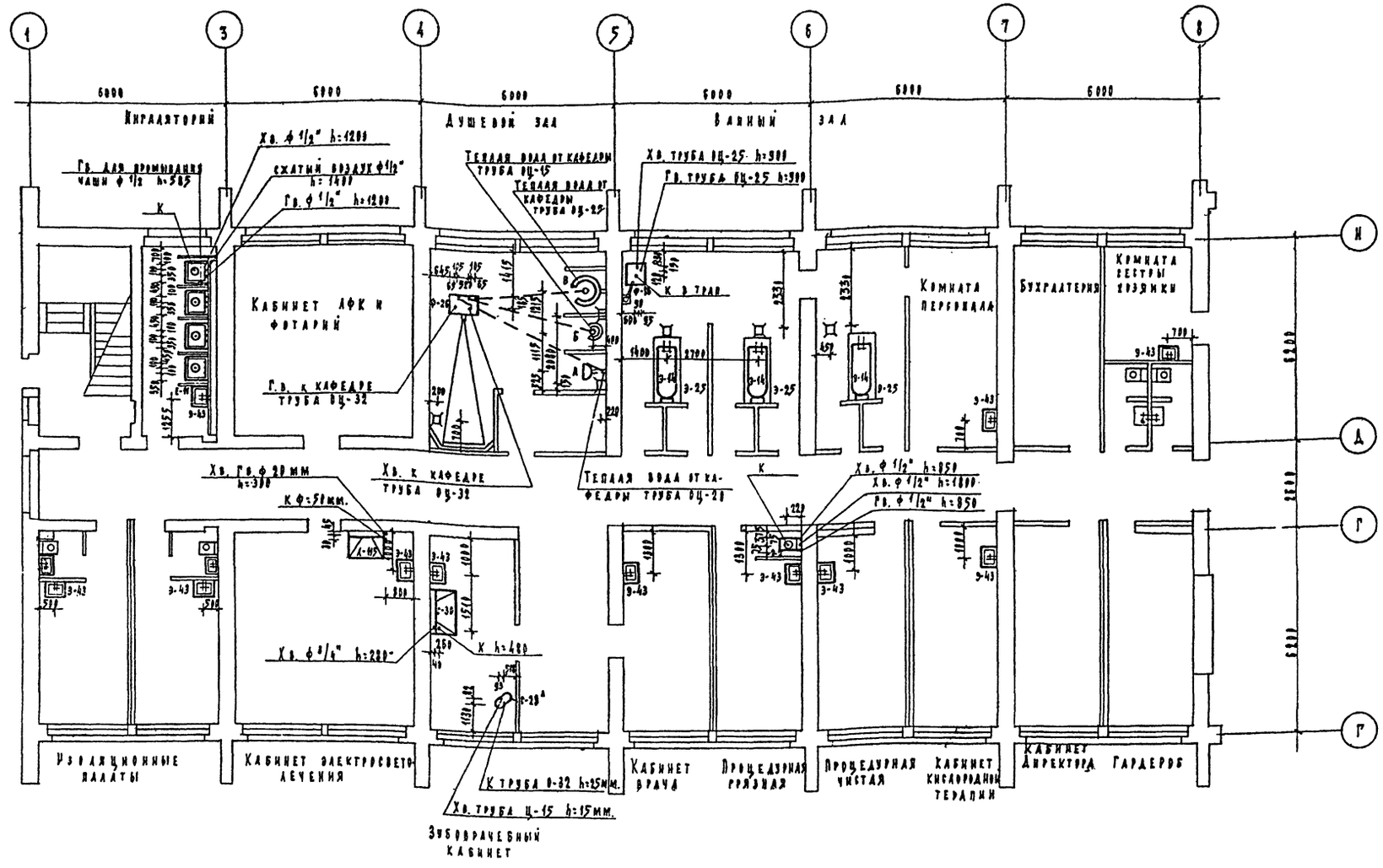

Примечания

1. Условные обозначения см. лист ТО-3
2. Спецификацию технологического оборудования см. лист ТО-6.

1968	Профилакторий на 200 мест	Лечебный блок. План 1-го этажа. Привязка точек подвода воды, канализации технологического оборудования.	Типовой проект 254-3-6	Альбом II	Лист ТО-8

ЦНИИЭП Лечебно-курортных зданий. Отдел технологии. Нач. отд. Ганзбург. Гл. инж. отд. Рудницкий. Рук. группы Гельгард. Ст. инж. Чучканова. Авт. арх. Шуцкова. Конструктор Гусева. Инженер Казан. Согласовано. Копиров. Загрекина.

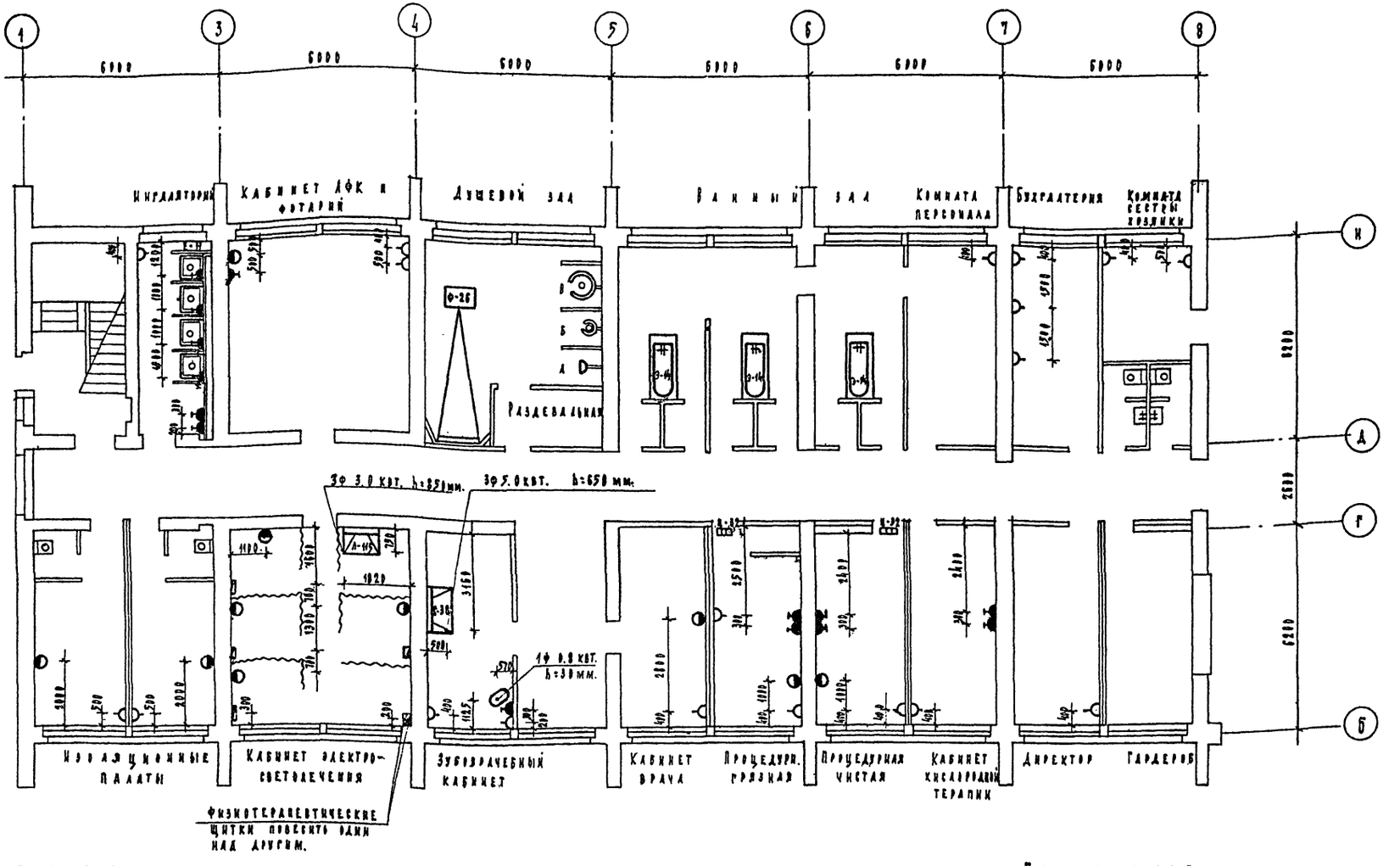

Условные обозначения:

- Штепсельная розетка осветительная.
- Однофазная штепсельная розетка с заземляющим контактом мощностью до 1.3 квт.
- Бра
- Бактерицидный облучатель воздуха.

Примечание:

Спецификацию технологического оборудования см. лист ТО-6

1968	Профилакторий на 200 мест	Лечебный блок. План 1го этажа. Привязка точек подвода электроэнергии технологического оборудования	Типовой проект 254-3-6	Альбом II	Лист ТО-9

ЦНИИЭП Лечебно-курортных зданий. Отдел технологии. Нач. отд. Гинзбург. Гл. инж. отд. Рудницкий. Рук. группы Гельфанд. Ст. инж. Чучканова. Арх. архит. Шувалова. Инженер Кушнерева. Корпровал Загорскина

Фрагмент подвала

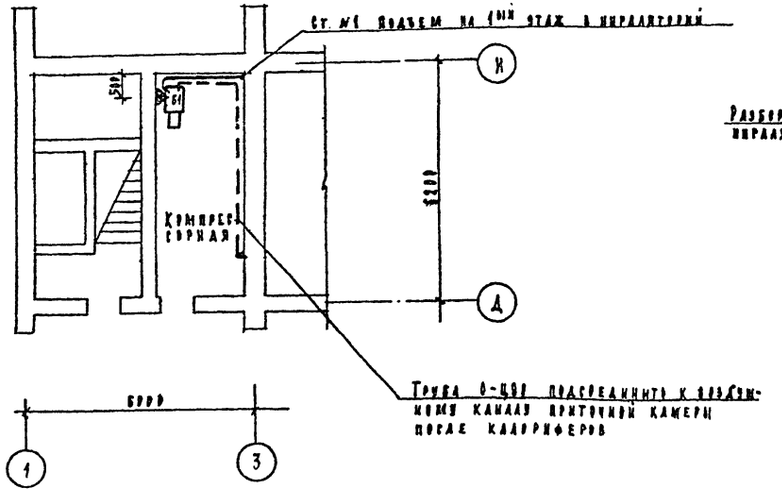

Схема подачи сжатого воздуха в ингаляторий

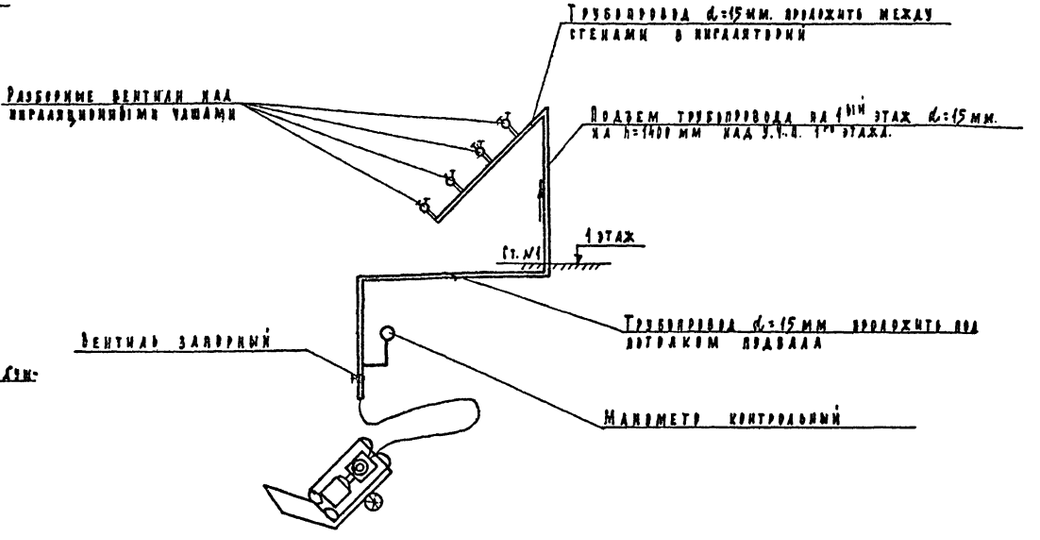

Фрагмент 1го этажа.

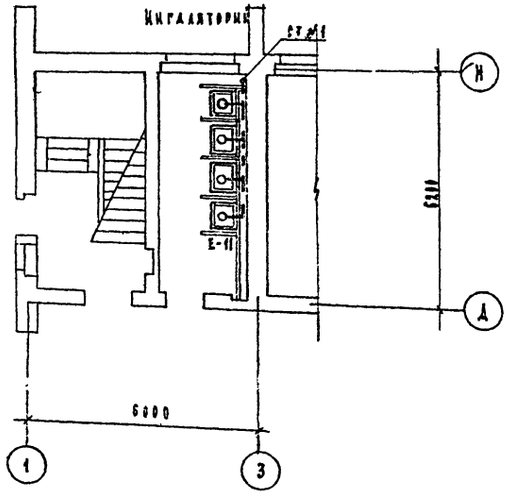

Условные обозначения

✱ - Силовая трехфазная штепсельная розетка мощностью 4,5 квт.

Примечания:

1. Подачу сжатого воздуха в ингаляторий обеспечивает передвижная компрессорная установка марки 0-38 М
2. Спецификацию технологического оборудования см. лист ТО-6

1968	Профилакторий на 200 мест	План компрессорной. Схема подачи сжатого воздуха в ингаляторий.	Типовой проект 254-3-6	Альбом II	Лист ТО-10

Отдел технологии | Лечебно-курортных зданий | Нач. отд. Ганзбург | Гл. инж. отд. Рудницкий | Рук. группы Гельгард | Ст. инж. Чучканова | Авт. архит. Шувалова | Инженер з.в. Кушнерева | Копиро Загоскина

Перечень чертежей по ХО

№ п/п	Наименование листов	N листов	N страниц
1	Заглавный лист. Примечания	ХО-1	97
2	План холодильных камер. Разрезы	ХО-2	98
3	Расположение фундаментов и опор	ХО-3	99
4	Схемы фреоновых установок. Спецификация	ХО-4	100
5	Виброизолирующие фундаменты под агрегаты АКФВ-4; ФАК-1,5	ХО-5	101
6	Крепление 2х испарителей типа ИРСН-12,5 к стене толщ 120 мм. Кронштейн для крепления 2х испарителей. Верхняя и нижняя подвеска	ХО-6	102
7	Крепление 2х испарителей типа ИРСН-10 к стене толщиной 120 мм. Сетчатое ограждение агрегата ФАК-1,5	ХО-7	103

Назначение холодильной установки

Холодильная установка предназначена для создания оптимальных условий хранения 2^x-3^x суточного запаса скоропортящихся продуктов в трех камерах, расположенных в подвале пищеблока. Для пищевых отходов запроектирована, также охлаждаемая камера отходов.

Исходные данные для проектирования холодильной установки приняты для самого жаркого месяца.

Климатическая зона	Ориентировочные расчетные температуры				
	Наружн. воздух	Смежные помещей	Тамбур	Почва под полом подвала	Почва устен подвала
Средняя	28°	24°	12°	14°	21°

Определение холодопотерь

Для определения суточного расхода холода по камерам производится калорический расчет

1. Расход холода на теплопередачу через строительные ограждения определяется по формуле:

$Q = F K (t_1 - t_2)$ 24 ккал/сутки, где

F - поверхность стен, пола, потолка в $м^2$

K - коэффициент теплопередачи

$(t_1 - t_2)$ - разность температур наружного воздуха или смежных помещений и воздуха в камере

2. Расход холода на охлаждение продуктов

$Q_2 = G (i_1 - i_2)$ ккал/сутки, где

G - вес суточного поступления продуктов

$(i_1 - i_2)$ - разность начального и конечного теплосодержания продуктов, определяемое по температуре вначале и конце охлаждения $\frac{ккал}{кг}$

3. Расход холода на вентиляцию камер (для камер N3, N4)

$Q_3 = V \gamma_к (i_н - i_к) a$ ккал/сутки, где

V - объем камеры $м^3$

$\gamma_к$ - удельный вес воздуха камеры при $t_к$

$(i_н - i_к)$ - разность теплосодержаний воздуха наружнего и камеры

a - кратность смены воздуха камер в сутки $a = 2$

4. Расход холода на прочие потери при эксплуатации холодильных камер принимается равным 30% от величины расхода холода теплопередачи через строительные ограждения

$Q_4 = 0.3\, Q_1$

Сводная таблица результатов калорического расчета

Наименование	Q_1	Q_2	Q_3	Q_4	Итого по камере
Молочно-жировая камера	15275	900	—	4582	20757
Мясо-рыбная камера	10735	3750	—	32.40	17.725
Камера фруктов зелени	8874	7200	1050	26.80	19.804
Камера отходов	7200	1000	810	2160	11.260

Агрегаты работают в среднем 14-15 час/сутки.
Расход воды — 2.4 $м^3$/час (на оба агрегата)
Расход электроэнергии 7.3 квт.

Примечания

1. О приемке работ:
Приемка выполненных работ по холодильной термоизоляции строительных ограждений камер должна производиться согласно СНиП изд. 1965 г. часть III раздел „В" глава 10 § 5

2. Об отделочных работах:
Отделка помещений холодильника должна производиться следующим образом:

а) полы в холодильных камерах и машинном отделении выполняется из керамической плитки.

б) стены в холодильных камерах на всю высоту керамическая плитка;

в) Стены в машинном отделении на высоту 1.8м - панель масляной краской, выше панели - побелка известью по штукатурке,

3. Всю пусковую аппаратуру, трубы и агрегаты - заземлить,

4. Соединение медных труб выполнить посредством накидных гаек или на пайке оловянистым припоем и бескислотным фаюсом

5. Трубопроводы и батареи, во избежание ослабления соединений и утечки фреона, должны быть прочно закреплены. Трубы крепить на деревянных колодках.

6. Всасывающие (газовые) трубопроводы проложить с уклоном в сторону компрессора - как показано на схеме - для обеспечения возврата масла в картер компрессора.

7. После испытания на давление и продувки, всю фреоновую систему испытать посредством вакуумирования, затем проверить фреоном при частичном заполнении им системы.

8. После зарядки системы фреоном и маслом, все соединения трубопроводов и аппаратов необходимо тщательно проверить на утечку фреона с помощью спиртовой горелки или на мыльную пену

9. Любые соединения медных труб не должны находиться в толще стен и перекрытий, либо в других недоступных для контроля местах.

10. Изолированная прислонная дверь изготовляется по чертежам ин-та „Гипроходод" (проект 13205) деревоперерабатывающим комбинатом в г. Западная Двина калининской обл.

Характеристика камер

NN п/п	Наименование камер	Вид продукта	t° поступающего продукта	Емкость камер кг	Площадь камер $м^2$	Срок хранения дни	t° камер в °С	Камерное оборудование
1	Молочно-жировая камера	молоко, мясо, сыр	+5	500	12.1	2	+2	2 испарителя ИРСН-12.5
2	Мясо-рыбная камера	мясо птица рыба	+5	250	8.9	2÷3	-2	—"—
3	Камера фруктов и зелени	зелень, яблоки, напитки	+24	400	8.5	2	+4	—"—
4	Камера отходов	отходы	+24	75	4.1	1	±0	2 испарителя ИРСН-10

Техническая характеристика

Холодильная установка		Расход воды $м^3$/час	Холодопроизводительн. установки ккал/час при $t_0 = -15°C$ $t_к = 30°C$	Вес установки в кг	Компрессорно-конденсаторный агрегат										Испарительная батарея			Фильтр осушитель	
					Компрессор			Электродвигатель			Конденсатор		Теплообменник тип	Вес агрегата кг					
Марка	Количество				Марка	n об/мин	Объем описываемый поршнями	Марка	h об/мин	N квт	Марка	F/h^2			Марка	Вес кг.	Терморегулирующий вентиль	Марка	Вес кг.
АКФВ-4	2	1.2	4600	350	ФВ-6	960	20.7	А42-4	1420	2.8	КТР-4М Горизонт змеевик	2	ТФ-20М змеевик	195	ИРСН-12.5 настенная	40	ТРВ-2М	ОФФ-10	6
ФАК-15	1	-	1500	166	2ФВ-4/45	1000	-	А-41-4	1420	1.7	КВ	10	—	166	ИРСН-10	35	ТРВ-2М	Фильтр ФФ-10	осушит О-10а

1968	Профилакторий на 200 мест	Холодильное оборудование. Заглавный лист. Примечания.	Типовой проект 254-3-6	Альбом II	Лист ХО-1

Инв. 2928

Копировала: Колыкова
Согласовано: Технолог — Тельгард; Авт. архит. — Шувалова; Исполнитель — Рачицкая; Рук. группы — Хазан; Гл. инж. проекта — Чернышева; Гл. инж. отд. — Рудницкий; Инж. отдела — Ганзбург; Ленинградский Промстройпроект Отдел технологии

План холодильных камер

М 1:50

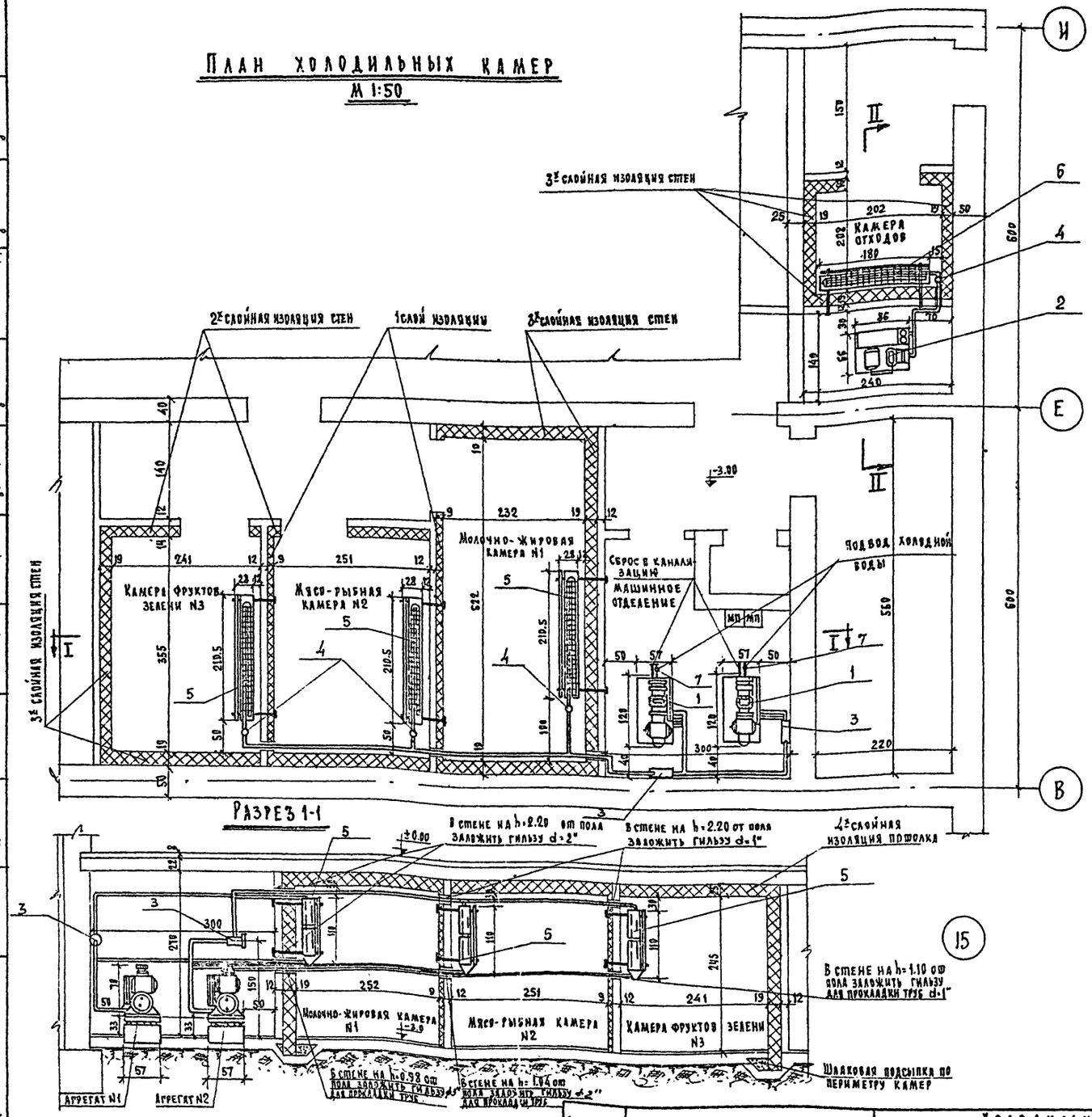

Разрез 1-1

Разрез II-II

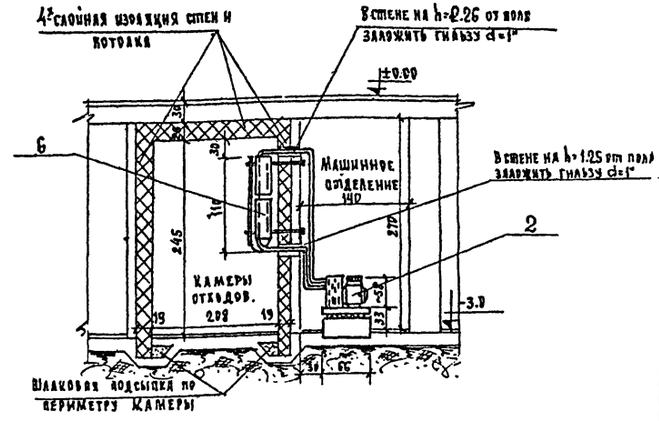

N п/п	Экспликация оборудования
1	Компрессорно-конденсаторный агрегат АКФВ-4 с комплектующей аппаратурой.
2	Компрессорно-конденсаторный агрегат ФАК-1,5 с комплектующей аппаратурой.
3	Фильтр-осушитель
4	Терморегулирующий вентиль ТРВ
5	Испарительная батарея ИРСН-12.5
6	Испарительная батарея ИРСН-10
7	Водорегулирующий вентиль ВРВ.

Примечание

Изоляцию стен и конструкцию пола в холодильных камерах см. строительные чертежи

1968	Профилакторий на 200 мест	Холодильное оборудование. План холодильных камер. Разрезы.	Типовой проект 254-3-6	Альбом II	Лист ХО-2

Гипрорыбфлот — Ленинградское отделение — Группа — Проектировал Рачицкая — Нач. отдела Рудницкий — Гл. инж. проекта Черышева — Гл. архитектор Шувалова — Гл. конструктор Гусева — Гл. технолог Гельгард — Нач. сектора Кушкерева — Н. контр. Бубов — Копировала Колюкова

ЦНИИЭП учебных зданий — Отдел технологии — Ганзбург — Нач. отдела Рудницкий — Гл. инж. проекта Черышева — Гл. архитектор проекта Шувалова — Гл. конструктор Гусева — Гл. технолог Гельгард — Нач. сектора Кушкерева — Н. контр. Бубов — Копировала Колюкова

Расположение фундаментов и опор

План холодильных камер

М 1:50

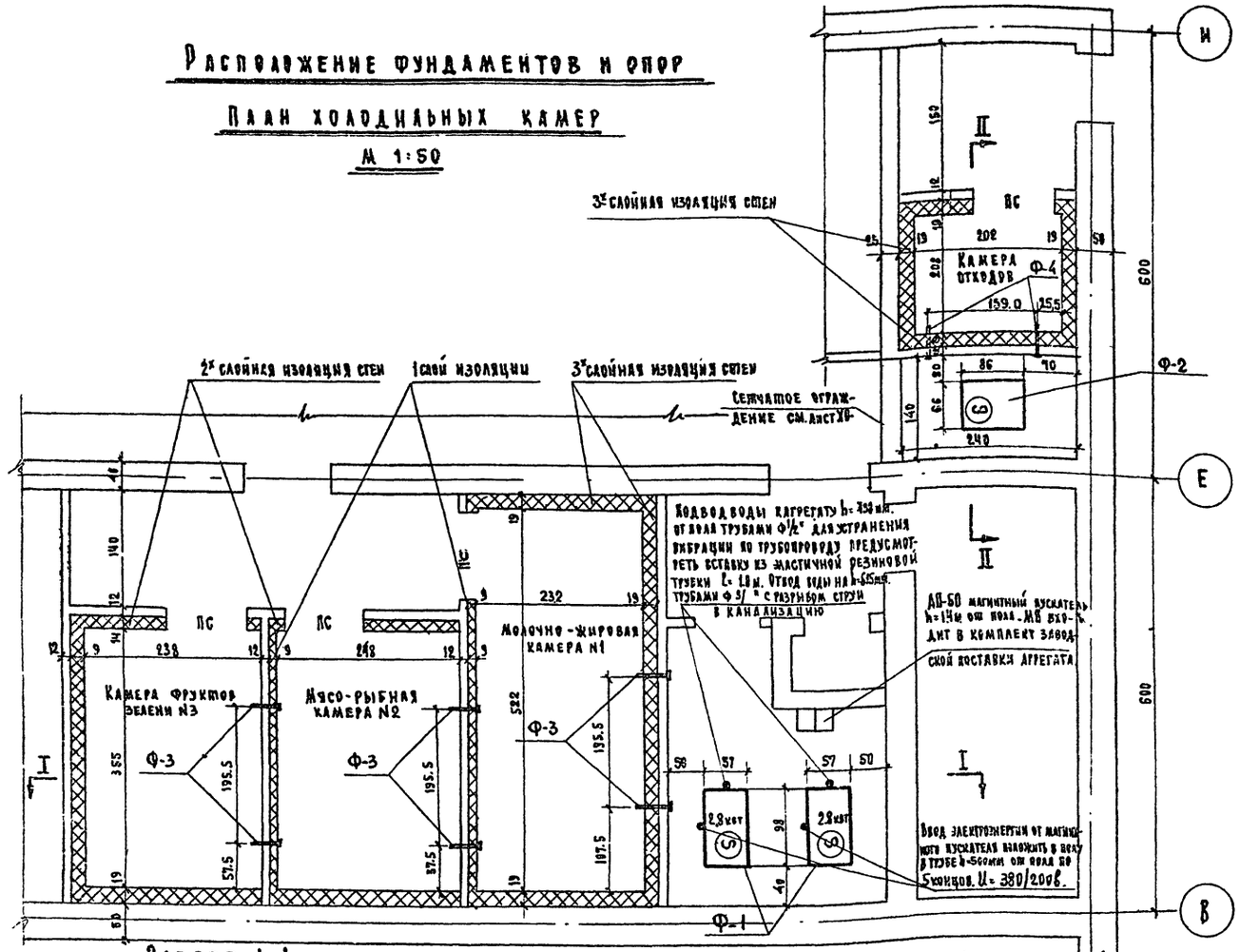

Разрез 1-1

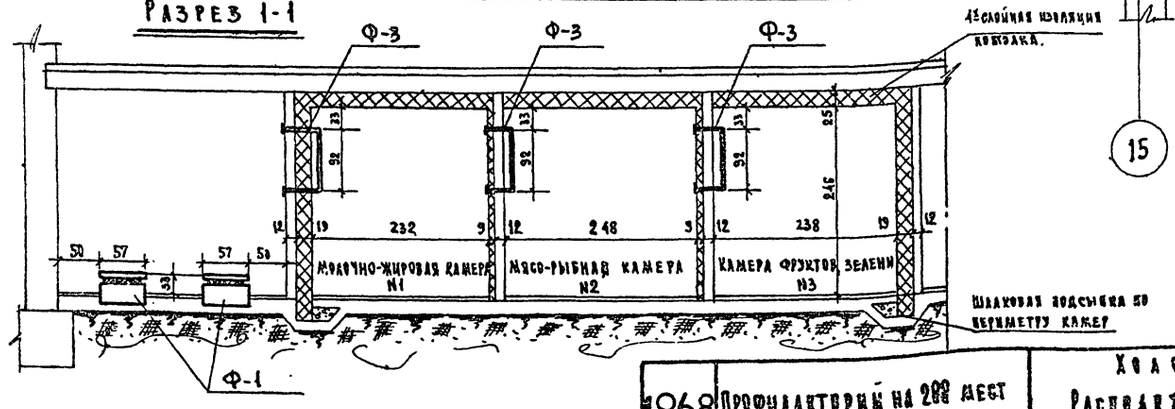

Разрез II-II

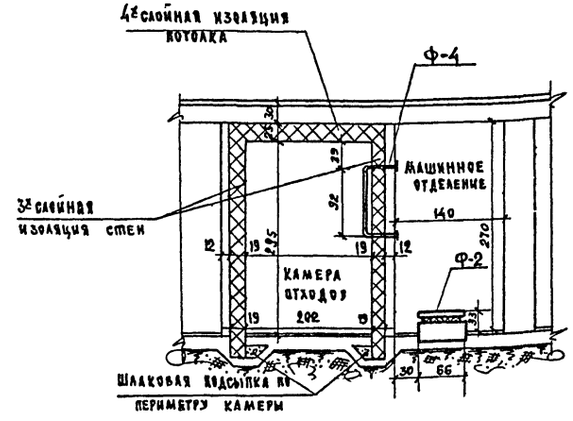

Спецификация на фундаменты и опоры

	Наименование	Кол-во фундам. и опор	Статическая нагрузка на фунд. или опору	Мощность ед. оборудования	Число оборотов в мин.	Примечания
Ф-1	Виброизолирующий фундамент под компрессорно-конденсаторный агрегат АКФВ-4 с эл. двигателем Д-42-4	2	210	2.8	1420	см. лист ХО-5
Ф-2	Виброизолирующий фундамент под компрессорно-конденсаторный агрегат ФАК-1.5 с эл. двигателем АИ-1	1	160	1.7	1420	см. лист ХО-5
Ф-3	Кронштейн для крепления двух испарителей ИРНС-12.5	3	40	—	—	см. лист ХО-6
Ф-4	Кронштейн для крепления двух испарителей ИРНС-10	1	35	—	—	см. лист ХО-7

Условные обозначения

(Э) - место установки электродвигателя.
ПС - изолированная дверь / присадная /

Примечание

Всю пусковую аппаратуру, трубы и агрегат заземлить.

1968	Профилакторий на 200 мест	Холодильное оборудование. Расположение фундаментов и опор.	Типовой проект 254-3-6	Альбом II	Лист ХО-3

Инв. № подл. | Подпись и дата | Взам. инв. №
Обедка Шехобалова | Ганзбург | Рудницкий | Черныщева | Указан | Рачицкая | Шубалова | Гуреева | Кушерева
Гл. инженер проекта | Нач. отдела | Гл. архитектор | Нач. сектора | Конструктор | Проверил | Разработал

Схемы фреоновых установок

Б/м

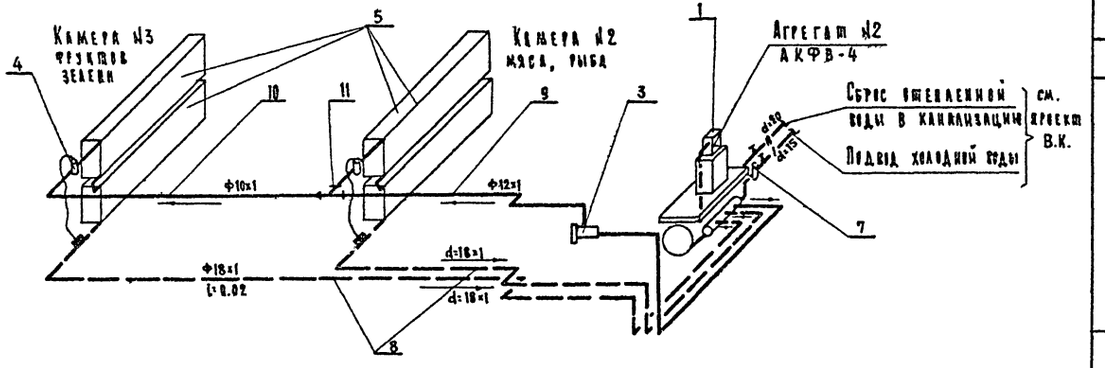

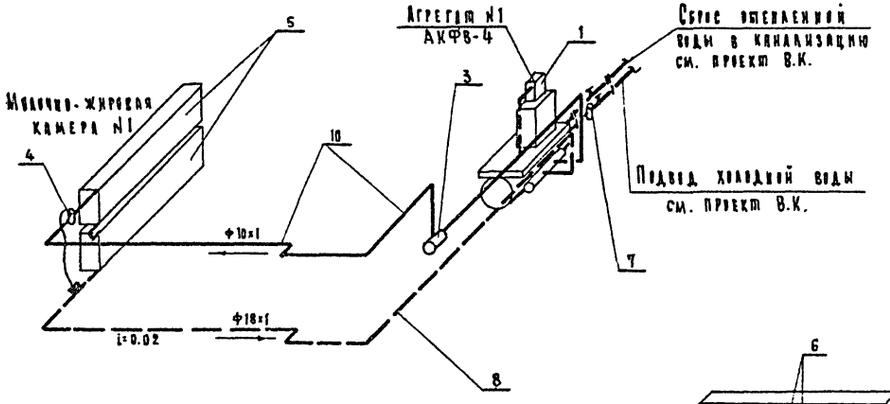

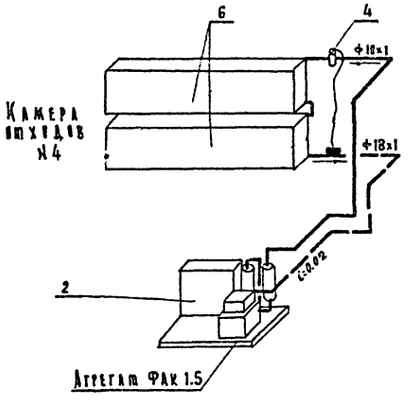

Условные обозначения

- Трубопровод жидкого фреона
- Трубопровод газообразного фреона
- Трубопровод холодной воды
- Трубопровод отепленной воды
- Чувствительный патрон терморегулирующего вентиля
- Запорный вентиль
- Переход диаметра
- Направление движения

Спецификация.

№№ п/п	Марка ГОСТ нормаль	Наименование		Ед. изм.	Кол-во	Вес в кг Един.	Вес в кг Общ.	Примечания
		Оборудование						
1	АКФВ-4	Компрессорно-конденсаторный агрегат. Компрессор ФВ-6, вертикальный, поршневой, непрямоточный, с воздушным охлаждением. Электродвигатель А-42-4; N=2,8 квт n=1420 об/мин; V=220/380 в. Конденсатор КТР-4м. горизонтальный змеевиковый ребристый с накатными трубами, водяного охлаждения. Теплообменник ТФ-20 м змеековидный.		компл.	2	350	350	Мелитопольск. завод XXX лет ВЛКСМ
2	ФАК-1.5	Фреоновый компрессорно-конденсаторный агрегат. Компрессор 2ФВ-4/4.5. Электродвигатель А-41-4 N=1.7 квт n=1420 об/мин. Конденсатор КВ, воздушного охлаждения		компл.	1	166	166	Харьковский завод холодильного машиностроения
3	ОФФ-10а	Фильтр-осушитель		шт	2	5.7	11.4	В комплекте с АКФВ-4
4	ТРВ-2м	Терморегулирующий вентиль		шт	4			В комплекте с испарителями
5	ИРСН-12.5	Испарительная батарея настенная		шт	6	40	240	В комплекте с АКФВ-4
6	ИРСН-10	Испарительная батарея настенная		шт	2	35	70	Заказывается отдельно
7	ВРВ-15	Водорегулирующий вентиль		шт	2			Поставляется вместе с агрегатом
		Трубопроводы						
8	ГОСТ 617-64	Трубы тянутые красномедные	ф 18×1	п.м	30.0	0.475	13.3	
9			ф 12×1	п.м	10.0	0.307	2.46	
10			ф 10×1	п.м	20.0	0.252	4.6	
11	•	Тройник медный	ф 12×10	шт	1			
		Материалы						
12	ГОСТ 8501-57	Фреон 12		кг			40.0	Поставляется вместе с машинами
13	ГОСТ 5546-66	Масло ХФ-12		кг			10.0	
14	ГОСТ 3262-62	Стальные гильзы для прокладки труб δ=0.5	ф 1"	шт	4			
			ф 2"	шт	3			
			ф 3"	шт	4			
15	—	Деревянные колодки для крепления труб		шт	30			
16	ГОСТ 11571-65	Вентиль запорный муфтовой	ф-20	шт	2			
			ф-15	шт	2			

1968	Профилакторий на 200 м	Холодильное оборудование. Схемы фреоновых установок. Спецификация.	Типовой проект 254-3-6	Альбом II	Лист ХО-4

ЦНИИЭП Лечебно-курортных зданий. Отдел технологии. Нач. отдела Ганзбург. Гл. инж. отд. Рудницкий. Гл. инж. пр. Чернышева. Рук. группы Хазан. Исполнитель Рачицкая.

Виброизолирующий фундамент под агрегат АКФВ-4

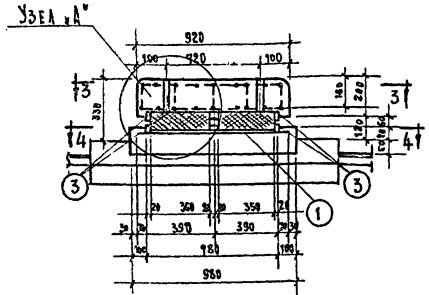

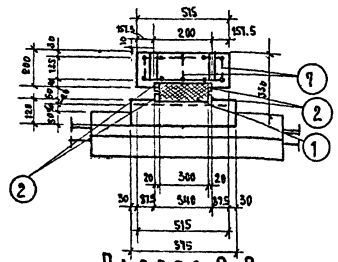

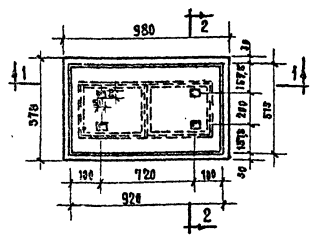

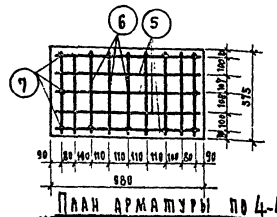

Бетон марки „180" Арматура с расчетным сопротивлением R=2100 кг/см²

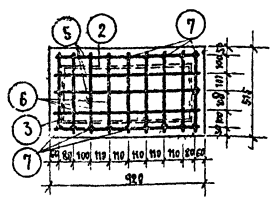

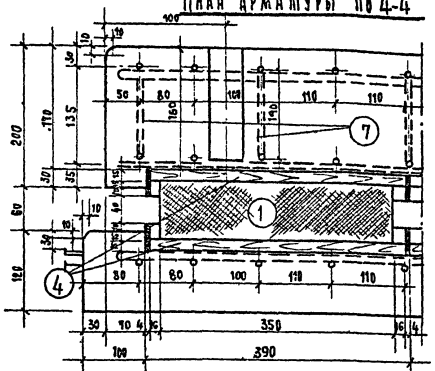

Армат. № п.п.	Наименование	Разм.	Кол.	Вес кг шт	Вес кг общ	Материал	Примеч.
1	Резиновая пластина	350×350 мм	2	1.33	26		
2	Каркас 40×4	С-1180	4	0.98	3.92	Полосовая сталь	ГОСТ 103-57
3	" "	С-1340	6	0.42	3.36	"	"
4	Доски подушки 15 мм	382×334	4			IV	Утяжелить в раствор
5	Арматура ф 10	С-870	15	0.54	8.1	Ст. 3	ГОСТ 6727-53
6	"	С-465	27	0.3	8.1	"	"
7	"	С-940	16	0.09	1.5	Ст 3	"

Арматура	п.м	22.4
Вес арматуры	кг	17.1
Объем бетона	м³	0.15
На 1м³ бетона арматуры	кг	110

Виброизолирующий фундамент под агрегат ФАК-1.5

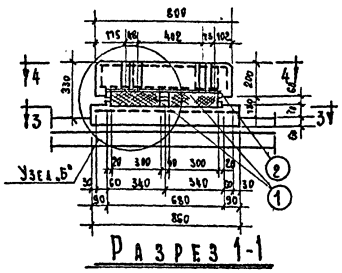

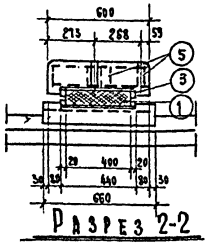

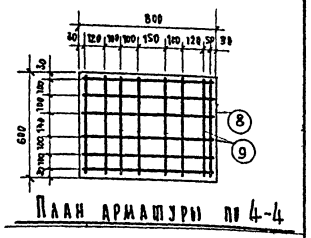

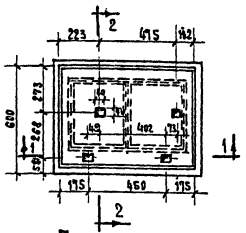

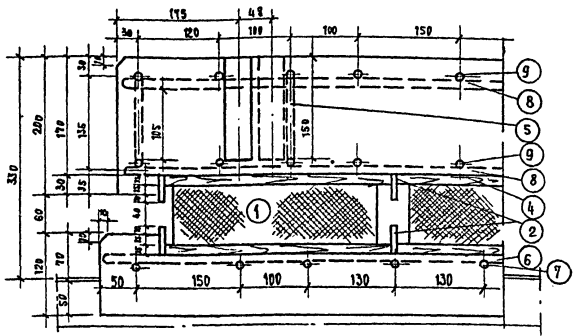

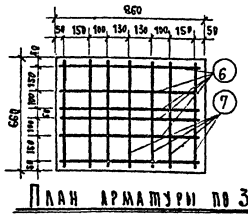

Арматура	п.м	18.0
Вес арматуры	кг	11.2
Объем бетона	м³	0.144

N п/п	Наименование	Кол-во	Вес кг шт	Вес кг общ	Материал	Примечание
1	Резиновая пластина 380×480 б=3	2			Рецептура 1847-58-ТИ ЦНИИПромзданий	5-д. Каучук
2	Каркас ℓ=672 мм	4	0.84	2.2		ГОСТ 103-57
3	" ℓ=440 мм	6	0.55	3.3		"
4	Доски 672×432 мм	4				Утяжелить в раствор
5	Арматура ф10 мм ℓ=185 мм	16	0.065	1.0	Ст. 3	6727-53
6	" ℓ=830	6	0.51	3.0	"	"
7	" ℓ=630	7	0.4	2.8	"	"
8	" ℓ=770	12	0.47	5.6	"	"
9	" ℓ=570	16	0.35	56	"	"

Примечания

1. Места отверстий для болтов при бетонировании закладываются деревянными пробками.
2. Болты закрепляются цементным раствором состава 1:3 после выверки машины на фундаменте.
3. Резиновые пластины могут быть склеены из 3 слоев по 30 мм. Прочность мест склейки должна быть не менее 1/3 прочности резины.
4. В тех случаях, когда устройство нижней бетонной плиты не представляется возможным непосредственно в бетонной подготовке чистого пола ее заменять деревянным щитом с гнездами для резиновых пластин и установить на готовом полу.
5. Все размеры даны в миллиметрах.

1968	Профилакторий на 200 мест	Химводоснабжение. Виброизолирующие фундаменты под агрегаты АКФВ-4; ФАК-1.5	Типовой проект 254-3-6	Альбом I	Лист ХВ-5

Будка технологии — Гипробург — Рудницкий — Черняевец — Казан — Рацицкая

Крепление двух испарителей ИРСН-12.5 к стене толщ. 120 мм.

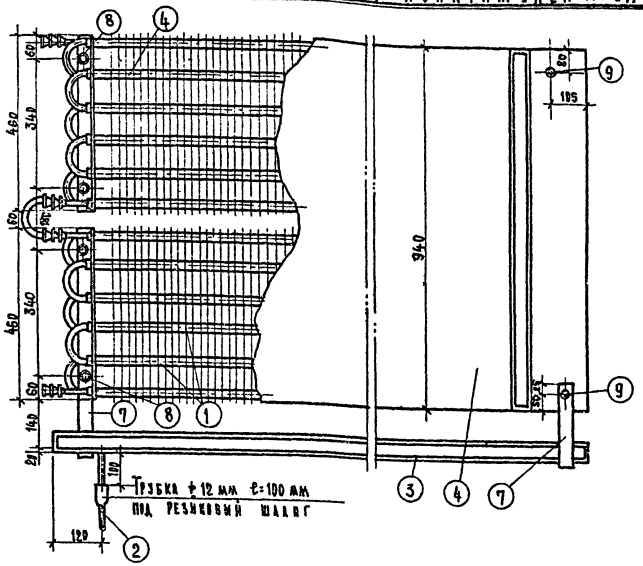

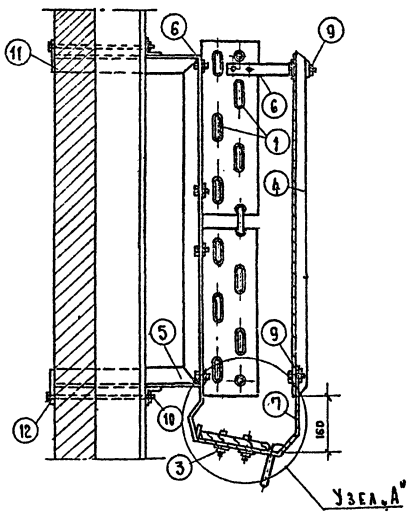

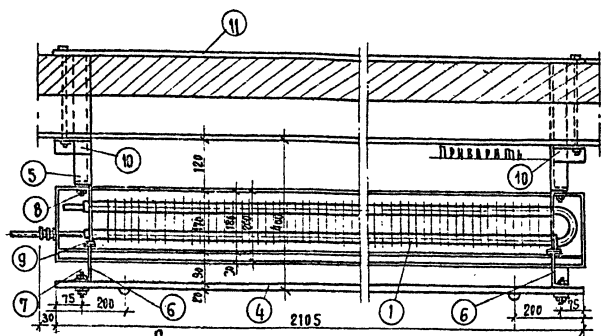

Узел „А"

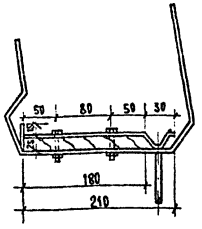

Кронштейн для крепления двух испарителей. Верхняя и нижняя подвеска

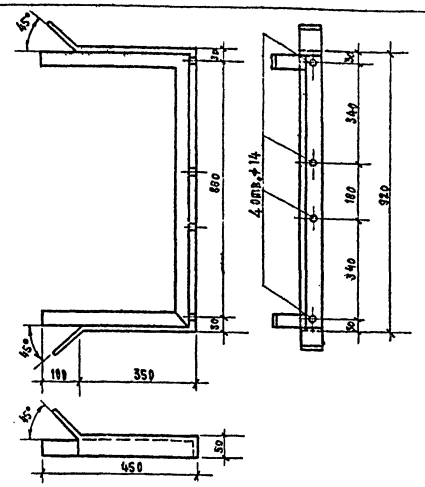

	Кронштейн для двух испарит. ℓ=1840 мм	1	2	Сталь угловая 50×50×5	6.94	13.88	ГОСТ 8509-57
№№ п.п.	Наименование	На узел / Кол-во	На изд.	Материал	Ед. / Вес	Общ. / Кг	Примеч.

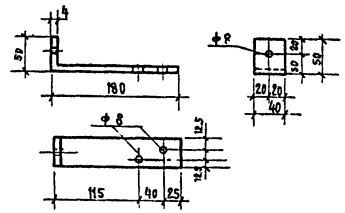

	Подвеска верхняя ℓ=230	1	1	Сталь полосовая 40×4	0.3	0.6	103-57
№№ п.п.	Наименование	На узел / Кол-во	На изд.	Материал	Ед. / Вес	Общ. / Кг	Примеч.

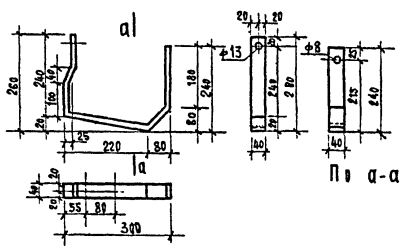

	Подвеска нижняя ℓ=751	1	2	Сталь полосовая 40×4	0.85	1.8	103-57
№№ п.п.	Наименование	На узел / К-во	На изд.	Материал	Ед. / Вес	Общ. / Кг	Прим.

Спецификация

№№ п.п.	Наименование	Ед. узел / Кол-во	На изд.	Материал	Ед. / Вес	Общ. / Кг	Примеч.
12	Шайба 100×100 мм	1	2	Сталь полосовая δ=6 мм	0.06	0.12	
11	Опорная полоска 2105×100	1	1	Сталь полосовая δ=6 мм	0.95	3.80	ГОСТ 103-57
10	Пристенная опора ℓ=100 мм	1	4	Сталь угловая 50×50×6	0.38	1.76	ГОСТ 8509-57
9	Болт с гайкой и шайбой ф8×35				0.014	0.20	
8	Болт с гайкой и шайбой ф12×35	8	8		0.05	0.24	ГОСТ 7799-62
7	Подвеска нижняя ℓ=751 мм	1	2		0.95	1.90	
6	Подвеска верхняя ℓ=230 мм	1	2	Сталь полосовая 40×4	0.3	0.6	ГОСТ 103-57
5	Кронштейн ℓ=1840 мм	1	2	Сталь угловая 50×50×6	8.4	16.8	ГОСТ 8509-57
4	Щит 2105×940 мм δ=20 мм	1	1		9.5	9.5	
3	Поддон 2105×180 мм δ=20 мм	1	1	Доски обитые оцинк. сталью	1.85	1.85	ГОСТ 8075-56
2	Шланг ф 12 мм ℓ=по месту	1	1	Резина круглая			
1	Испаритель ИРСН-12.5 пов. охл. 12.5 м²	1	2		28	56	

1968	Профилакторий на 260 мест.	Холодильное оборудование. Крепление двух испарителей типа ИРСН-12.5 к стене толщ. 120 мм. Кронштейн для крепления двух испарителей. Верхняя и нижняя подвеска			Типовой проект 254-3-6	Альбом II	Лист XO-6

Заимствовано из альбома союзгипроторга ТС-04.

Проверил	Рачицкая	Рук. группы	Хазан	Гл. инж. пр-та	Нечипишева
Гл. инж. отд.	Рудницкий	Нач. отдела	Гинзбург		

ЦНИИЭП Лечебно-курортных зданий. Отдел технологии

Крепление двух испарителей ИРСН-10 к стене толщ. 120 мм

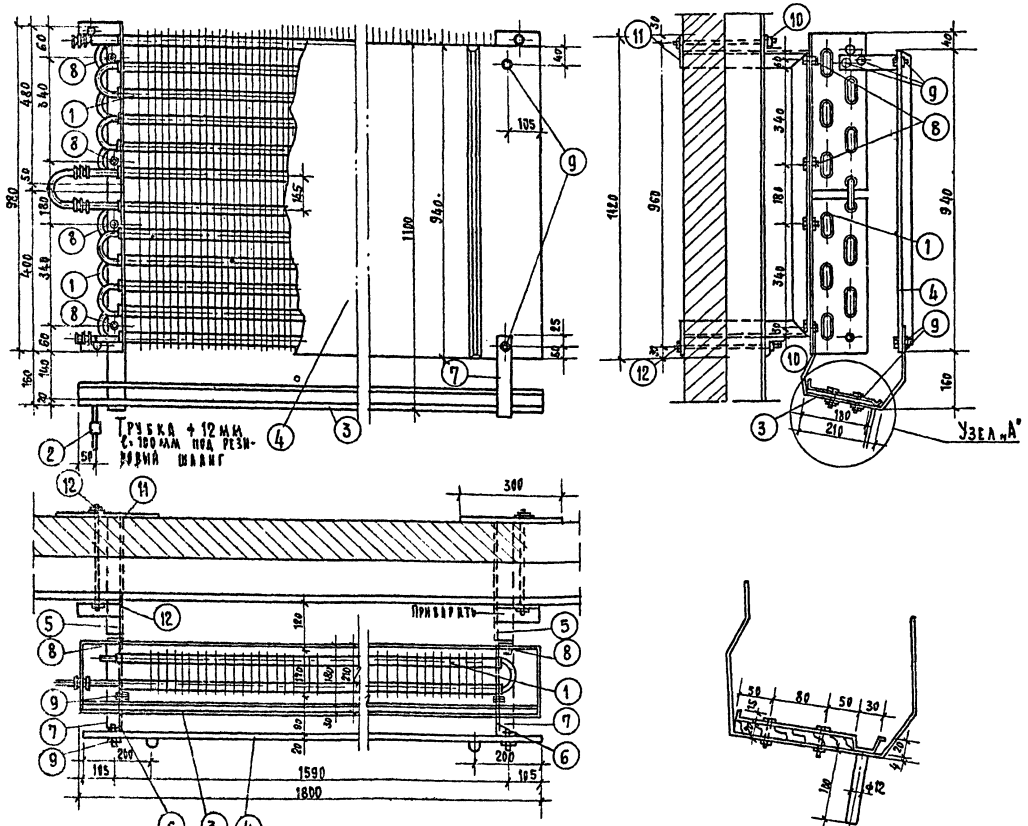

Спецификация

Поз.	Наименование	Кол. на ед.	Кол. на всю	Материал	Масса ед.	Масса общ.	Примеч.
13	Трубка ф-12, ℓ 100 мм	1	1	Ст. Лист 0,8			Под резин. шланг
12	Болт М10×325 мм	1	4	ст. колесов -100 Б			"
11	Опорная полоска ℓ=300 мм	1	4	ст. полосов -100×6	0.95	3.80	ГОСТ 103-57
10	Пристенная опора 150 мм	1	4	ст. уголок L50×50×5	0.60	2.40	
9	Болт с гайкой и шайбой М8×35	6	12	"	0.014	0.23	
8	Болт с гайкой и шайбой М12×25	4	8	Ст. 3	0.03	0.24	
7	Подвеска нижняя ℓ=751 мм	1	2	"	0.95	1.90	"
6	Подвеска верхняя ℓ=230 мм	1	2	ст. полос -100×4	0.30	0.60	ГОСТ 103-57
5	Кронштейн ℓ=840 мм	1	2	ст. уголок L50×50×5	6.6	13.20	ГОСТ 8509-57
4	Щит 1800×940 мм δ=20 мм	1	1	"	8.40	8.40	
3	Поддон 1800×1100 мм δ=20 мм	1	1	доски обрезные, сталь	1.60	1.60	
2	Шланг ф 12 мм	1	1	Резина кругл.			Длина по месту
1	Испаритель ИРСН-10 пов. охл. 10 м²	1	2	изготовитель з-д „Искра"	28	36	
Поз.	Наименование	Кол. на ед.	Кол. на всю	Материал	Масса ед. шт	Масса общ. вес кг	Примеч.

Сетчатое ограждение агрегата ФАК-1.5

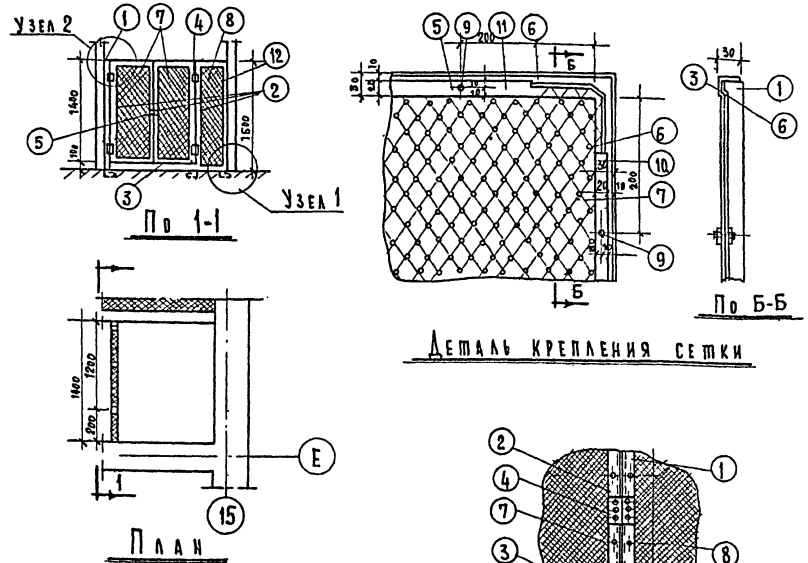

Спецификация на дверку

№ п/п	Наименование	Размер	Материал	Ед. изм.	К-во	Примечан.
1	Стойка дверка	ℓ=1680 мм	ст. Уголок 30×30×4	шт	2	
2	Обвязка дверная вертикал.	ℓ=1400 мм	"	"	4	
3	" " горизонтальн.	ℓ=600 мм	"	"	4	
4	Петля для навески двери		готовое изд.	"	4	
5	Защелка дверная			"	1	ГОСТ 8509-57
6	Обвязочная проволока	ф2.5 мм	ст. круглая	п.м.	13.5	ГОСТ 2590-57
7	Сетка ф1.6 мм N 5.5	620×1420		шт	2	
8	" " "	По проекту				
9	Болт с гайкой	М6×15	ст. 5	шт	40	ГОСТ 7798-62
10	Планка дверная вертик.	ℓ=1380	ст. колесов 20×4	"	4	ГОСТ 103-57
11	" " горизонтальн.	ℓ=580	"	"	4	
12	Стойка ограждения	ℓ=1680	ст. угл. 30×30×4	"	По проекту	ГОСТ 8509-57

Примечания:

1. Размеры даны в миллиметрах
2. После установки ограждение окрасить масляной краской.

1968	Профилакторий на 200 мест	Холодильное оборудование. Крепление двух испарителей типа ИРСН-10 к стене толщ. 120 мм. Сетчатое ограждение агрегата ФАК-1.5	Типовой проект 254-3-6	Альбом II	Лист ХО-7

Инв. № подл. | Подпись и дата | Взам. инв. №

Госстроя СССР, Гипрохолод, Рудницкий, Чернышева, Хазан, Ранцкая

Типовой проект ТС-04

Согласовано: Сектор О.В. Сектор Б.К. Черняева

Гл. архит. проекта Сектор О.В. Зубов

Конструктор Кучинская

Авт. проект. Кучинская

Руководитель проектирования Зубов

Гл. инж. проекта Лебедев В.М.

Нач. отдела Духовный

Рук. группы Злочевский

Проектировал Злочевский

Лечебно-курортных зданий

Отдел инженерного оборудования

Пояснения к проекту

Проект кинотехнологического оборудования широкоэкранной киноустановки без стереофонического звуковоспроизведения разработан на основании архитектурно-строительных чертежей.

Вместимость зала при демонстрировании кинофильмов составляет 200 мест.

Проектом принята следующая аппаратура:

1. Кинопроектор КПТ-2ш. 2 комплекта
2. Звуковоспроизводящее устройство „Звук 1-25" 2 комплекта
3. Распредустройство 29-РУ-60 1 комплект
4. Выпрямитель селеновый 26-ВС-60 2 комплекта

Яркость широкого экрана: ЭБП-1, площадью $S=25 м^2$ при световом потоке кинопроектора = 3400 люмен составит 110 асб.

Для питания киноустановки электроэнергией на распредустройство 29-РУ-60 подводится силовой ввод $P=12 кВт$; 380/220 при $\cos\varphi=0{,}7$ и $K_c=0{,}7$. Мощность ламп дежурного освещения зала не должна превышать 500 ватт. Уровень громкости шума, проникающего в зрительный зал из кинопроекционной не должен превышать 40 дб. Для охлаждения фильмовых каналов кинопроекторов подводится в оцинкованных трубах холодная вода и обеспечивается ее сток в канализацию (см. лист КТ-3), из расчета 50 л. в час. В кинопроекционной предусматривается самостоятельная принудительная вытяжная вентиляция производительностью 700 куб. м. воздуха в час на 1 работающий кинопроектор. Температура воздуха в кинопроекционной в нерабочее время должна быть на уровне +15°С. Проект выполнен согласно рекомендациям СН-4Ч-59 и Р-кино 1-67. Все сети в киноаппаратной и зрительном зале прокладываются скрыто в стальных трубах, в полу и под штукатуркой. Прокладка линии к озвученным громкоговорителям производится по стенам зала.

Тип прокладки сети смотри в кабельном журнале, лист КТ-4.

Проектом предусматривается заземление металлических корпусов оборудования, питаемого от эл. сети. Для повторного заземления, вблизи киноаппаратной устраивается контур, состоящий из 3-х стальных труб ф 50 мм. длиной 2,5-3 м, соединяемых между собой стальной полосой 25×4 мм.

Внутри киноаппаратной линия заземления прокладывается голым медным проводом МГ-4 кв. мм. или стальной катанкой ф 6-8 мм.

Заземление акустического оборудования должно выполняться в соответствии с заводской схемой.

Монтаж сети выполняется по действующим положениям, как для помещений с повышенной пожароопасностью.

Спецификация основного оборудования

№№ п/п	Наименование	Ед. изм.	Количество	Вес кг.	Тип	Наименование предприятия-изготовителя	Примечание
1	Кинопроектор широкоэкранный, с дуговой лампой с фотограф фонограммой Fш=11см, Fк=9см; Напряжение 380/220в.	шт.	2	350	КПТ-2Ш	МК СССР Главкиноаппарат 1954-65гг.	г. Ленинград. Объединение оптико-механических заводов
2	Распределительное устройство	"	1	200	29-РУ-60	"	г. Самарканд з-д кинап
3	Выпрямитель селеновый	"	2	190	26-ВС-60	"	"
4	Усилительное устройство	комп.	2		Звук1-25	"	"
5	Экран стационарный из беломатового перфорированного пластиката размером 8,0×3,7м.	шт.	1	~350	ЭБП-1	"	Изготовл. по черт. КТ-.
6	Автозаслонки	комп.	1	40	16-КП3-2	"	2. Самарканд з-д. КИНАП
7	Сигнальное табло	шт.	2		19 ПДУ-1	"	
8	Фильмостат для 300м. бобин.	"	1	20	ФС-5	"	
9	Пресс для склейки фильмов	"	1	4	35-ПКС	"	г. Новосибирск
10	Лупа контроля фильма	"	1		СО-30Н-1	"	г. Ленинград з-д кинап
11	Перематыватель с эл. приводом.	"	1		35П-3	"	г. Одесса з-д кинап
12	Кронштейн для противопожарной ткани.	"	3	2	—	—	Изгот. по черт. КТ-9
13	Ниша-шкаф для пульта микшера	"	—	—	70×250 ×25см.	—	Предусмотр в арх. стр чертежах.
14	Лебедка для предэкранного занавеса	комп	—	66	МПЗ-1	"	г. Ростов/Дон кино-механ завод
15	Мотылка на 2-х кронштейнах	шт.	1		35МОР-3	"	
16	Бра полугерметическое	"	3	3	БКВ-00	—	МЭП
17	Предэкранный занавес	кв.м.	50		—	—	По заказу архитектора
18	Стул для киномеханика	шт.	2	12	—	—	г. Калинин Рем произв комбинат.
19	Магнитный пускатель	"	1		ПМЕ	—	МЭП
20	Асбестовое одеяло размером 1,5×1,5м.	"	3	5	ткань АТ-1	—	г. Москва ф-ка „Красное Веретено"
21	Соединительная плата	"	2		ПС-IV	—	МЭП
22	Коробка разветвительная	"	15				
23	Выключатель „Тумблер"	"	3		ТП-1-2		
24	Розетки штепсельные	"	4		0327		ГОСТ 1396-62 МЭП
25	Ведро для песка	"	3		хозяйств		Хозторг покупное.
26	Огнетушитель сухой	"	3		тайфун		
27	Диэлектрический мат Vпроб.-5000в	пм.	6				
28	Резиновые перчатки	пар.	1				
29	Защитные очки	шт.	1				
30	Выключатель для скрытой установки	"	3		6А; 250в		МЭП
31	Инструмент	комп.	1				
32	Стол для перемотки фильмов	шт.	1				Изготов по черт. КТ-9
33	Шкаф для хранения оптики и инструментов.	"	1		медицин. оборудов		Готовое изделие
34	Магнитофон.	"	1		МЭЗ-28А		

Спецификация основных материалов

№№ п/п	Наименование	Единица изм	Количество
	I Провода		
1	Кабель радиочастотный РК75-4-16 сеч. 0,5 кв. мм	м	20
2	Кабель микрофонный КММ-2сеч. 2×0,35кв.мм	"	150
3	Провод марки ПВ-500 сечением 16кв мм	"	40
4	" " " " 6кв. мм.	"	20
5	" " " " 4кв. мм.	"	20
6	" " " " 2,5кв. мм.	"	40
7	" " " " 1,5кв. мм.	"	700
8	Провод в полихлорвиниловой изоляции гибк ПВГ	"	65
9	" " " " 2,5	"	10
10	Провод медный голый МГ-4кв мм.	кгр	20
	II Стальные трубы, сталь круглая		
1	Труба водогазопроводная ф2" (некондиционная) для очага заземления	м	10
2	Труба стальная водогазопроводная ф25мм ГОСТ3262-62	"	40
3	" " " ф20мм.	"	65
4	" " " ф15мм.	"	150
5	Сталь круглая ф6мм.	"	30

Внимание!

До начала монтажа проект кинотехнологии должен быть согласован с местными органами кинофикации.

Перечень чертежей

№№ п/п	Наименование	Лист	Примечание
1	Проект кинотехнологии. Заглавный лист.	КТ-1	
2	План и разрезы зрительного зала.	КТ-2	
3	План разверстка кинопроекционной	КТ-3	
4	Кабельный журнал. Экспликация оборудования.	КТ-4	
5	Схема внешних соединений электрослаботочного оборудования.	КТ-5	
6	Схема внешних соединений электроакустического оборудования.	КТ-6	
7	Широкий экран. Общий вид и детали	КТ-7	
8	Широкий экран. Конструкция рамы.	КТ-8	
9	Нестандартное оборудование.	КТ-9	

1968	Профилакторий на 200 мест	Проект кинотехнологии. Заглавный лист.	Типовой проект 254-3-6	Альбом II	Лист КТ-1

План
М 1:100

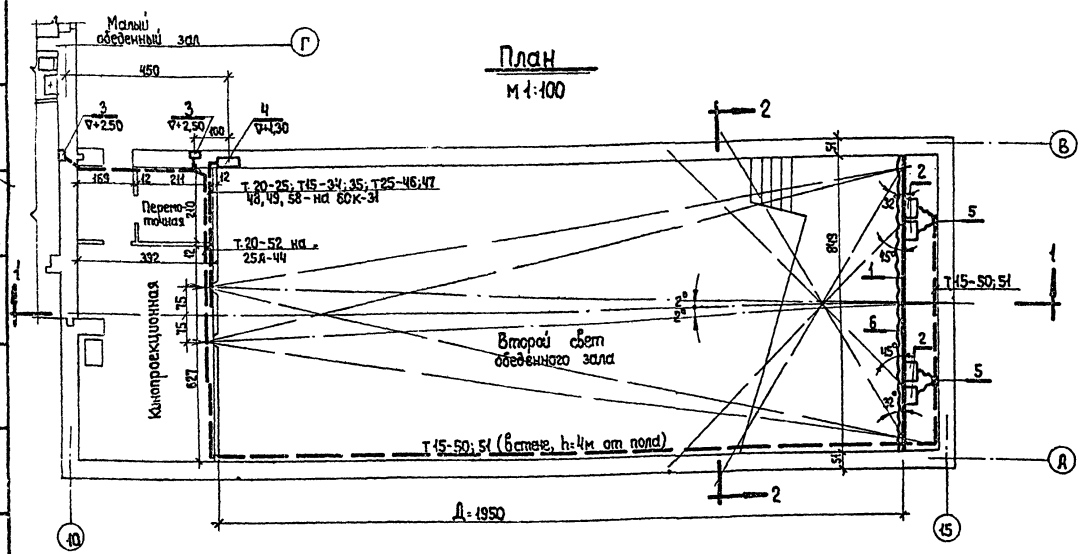

Разрез 2-2
М 1:50

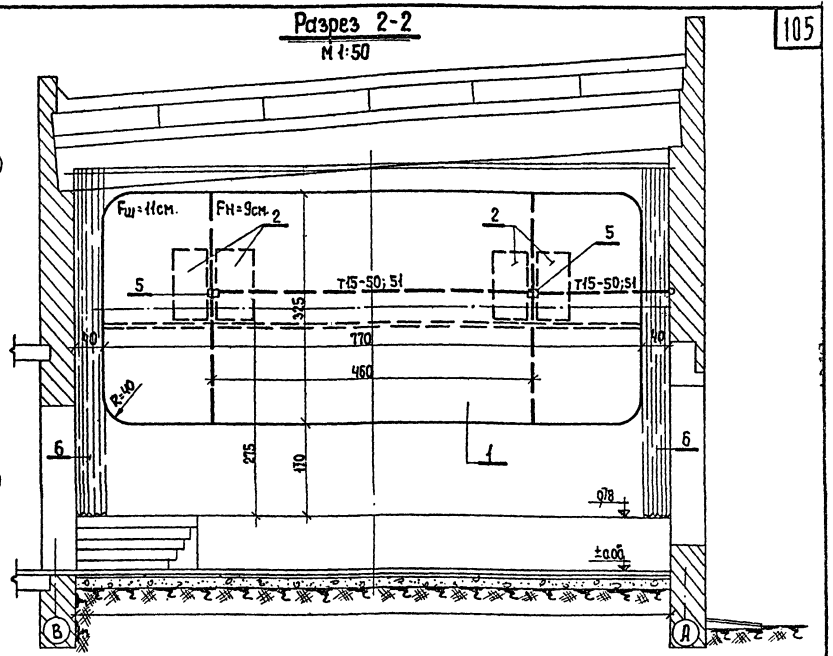

Разрез 1-1
М 1:100

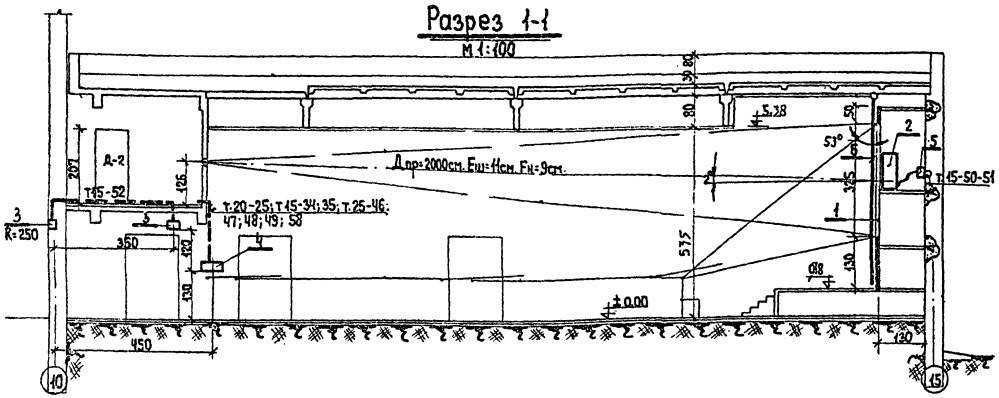

Показатели по расчету экранов

№№ п/п	Наименование	Усл. обозн.	Ед. изм.	Экран обычн.	Экран широк.
1	Расстояние от спинки сидения последнего ряда до экрана	Д	м	19,5	19,5
2	Проекционное расстояние	Дпр	"	20,0	20,0
3	Ширина экранов	Шэ	"	4,6	7,7
4	Высота экранов	Вэ	"	3,25	3,25
5	Площадь экранов	Sэ	м²	16,0	25,0
6	Необходимый световой поток	F	люм	2000	3400
7	Радиус кривизны экрана	R	м	—	—
8	Фокусное расстояние объектива	f	мм	90	110
9	Горизонтальный угол, образуемый лучем зрения зрителя с крайнего места 1/20 ряда направленным на удаленную, вертикальную кромку экрана с плоскостью или хордой экрана.	α	градус	45	32
10	Вертикальный угол между лучем зрения зрителя, направленным к верхней горизонтальной кромке экрана и вертикальной образующей плоскости экрана.	β	"	53	53
11	Угол отклонения оптической оси кинопроектора от нормали, восстановленной в центре экрана к его образующей в горизонтальной плоскости экрана	γгор	"	2	2
12	Тоже, но в вертикальной плоскости экрана.	γверт	"	2	2
13	Расстояние от стенки сидения первого ряда партера до экрана.	Р	м	5,5	5,5

Экспликация оборудования

№№ п/п	Наименование	К-во	Тип	Примечание
1	Киноэкран беломатовый	1	ЭБП-1	Из перфорированного пластиката.
2	Громкоговорители экрана	4	30А-46	Из комплекта „Звук-1-25"
3	—"— фойе	2	25А-44	—"—
4	Выносной регулятор громкостью 60К-31	2	ниша размером 70×25×25 см.	—"—
5	Соединительная плата	2	ПС-IV	
6	Экранный занавес.	1		

1968	ПРОТИВОКАТОРНЫЙ НА 200 МЕСТ	ПЛАН И РАЗРЕЗЫ ЗРИТЕЛЬНОГО ЗАЛА.	ТИПОВОЙ ПРОЕКТ 254-3-6	АЛЬБОМ II	ЛИСТ КТ-2

Гл. инж. проекта Лебедев В.И.
Гл. архит. проекта Злочевский
Проектировал Злочевский
Нач. отдела Дубовский
Отдел инженерного оборудования
Гражданских общественных зданий
Гл. инженер проекта Шубникова
Согласовано Зам. директора

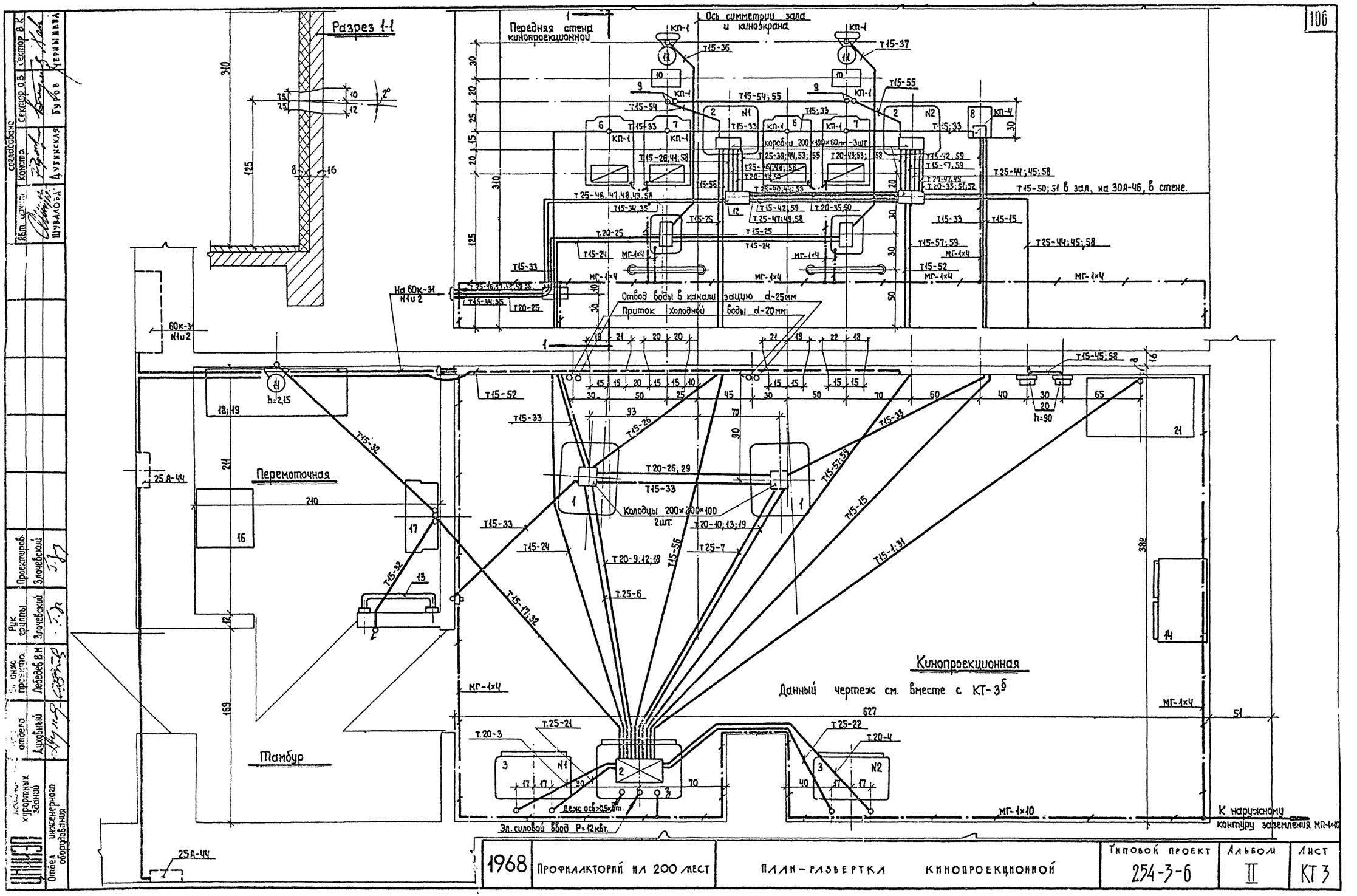
106
Разрез 1-1
Передняя стена кинопроекционной
Ось симметрии зала и киноэкрана
Отвод воды в канализацию d-25мм
Приток холодной воды d-20мм
Перемоточная
Тамбур
Кинопроекционная
Данный чертеж см. вместе с КТ-3б
Колодцы 200×200×100 2шт.
Эл. силовой ввод P=12квт.
К наружному контуру заземления МП-1×10
Отдел инженерного оборудования
Отдел курортных зданий
Духовный
Лебедев В.М.
Злочевский
Проектиров.
Сектор В.К.
Сектор О.В.
Буров
Черныхина
Шувалова
Дубинская
Согласовано
1968
Профилакторий на 200 мест
План-развертка кинопроекционной
Типовой проект 254-3-6
Альбом II
Лист КТ 3

Кабельный журнал

№№ лу-ний	Наименование линий	Марка провода	Кол-во проводов и сечение	Длина проводов в м.	Способ прокладки	Условн. диам. в мм. ГОСТ 3262-62	Длина труб в м.	Примечание
1	Заземление	МГ	(1×4)	50	—	—	—	
2	Силовой ввод	см	проект		электрооборудования			
3	Линия питания 2 6 ВС-60 №1	ПВ	3(1×6) 1(1×4)	2	Т	20	1	От 29 РУ-60 к 26 ВС-60 №1
4	—"— №2	ПВ	3(1×6) 1(1×4)	3	Т	20	2	—"— №2
5	—"— №3							
6	Линия питания дуговой лампы №1	ПВ	2(1×16)	4	Т	25	4	От 29 РУ-60 к КПТ-2Ш №1
7	—"— №2	ПВ	2(1×16)	4	Т	25	4	—"— №2
8	—"— №3							
9	Линия питания электродвигателя КПТ-2Ш №1	ПВ	3(1×1,5)	4	Т	20	4	—"— №1
10	—"— —"— №2	ПВ	3(1×1,5)	4	Т	20	4	—"— №2
11	—"— —"— №3							
12	Вспомогательное освещение КПТ-2Ш №1	ПВ	2(1×1,5)	4	Т	см. л. 9	—	—"— №1
13	—"— —"— №2	ПВ	2(1×1,5)	4	Т	см. л. 10	—	—"— №2
14	—"— —"— №3							
15	Линия питания 12 ЭПУ-1 №1	ПВ	2(1×1,5)	10	Т	15	8	От 29 РУ-60 к 12 ЭПУ-1 №1
16	Линия питания 12 ЭПУ-1 №2 (для УПП-2)	ПВ	2(1×1,5)	—	Т	см. л. 15	—	—"— №2
17	Линия питания эл. двигателя перематывателя	ПВ	2(1×1,5)	5	Т	15	4	От 29 РУ-60 К 35П-3
18	Управление выпрямителем с КПТ-2Ш №1	ПВ	1(1×1,5)	4	Т	см. л. 9	—	От 29 РУ-60 К КПТ-2Ш №1
19	—"— №2	ПВ	1(1×1,5)	4	Т	см. л. 10	—	—"— №2
20	—"— №3							
21	Линия постоянного тока от 26 ВС-60 №1	ПВ	2(1×16)	3	Т	25	1	К 29 РУ-60
22	—"— №2	ПВ	2(1×16)	4	Т	25	1	К 29 РУ-60
23	—"— №3							
24	Линия питания 19 ПДУ-1 №№1,2	ПВ	2(1×1,5)	10	Т	15	10	От 29 РУ-60 к 19 ПДУ-1 №1,2
25	Линия сигнализации с 60К-31 №1 и №2	ПВ	5(1×1,5)	12	Т	20	10	К 19 ПДУ-1 №2,1
26	Линия питания ламп просвечивания	ПВ	2(1×2,5)	10	Т	15	7	От 50У-55 №1 и 6К-177
31	Линия питания магнитофона	ПВ	2(1×1,5)	8	Т	15	6	От 29 РУ-60
32	Линия питания бра перемоточной	ПВ	2(1×1,5)	10	Т	см. л. 17	15	От 29 РУ-60
33	Питание электромагнитов заслонок	ПВ	2(1×1,5)	27	Т	15	20	От 12 ЭПУ-1 через 16 ЭПО-1 и 16 ЭПО-2 на КПТ-2Ш №2,1
34	Линия освещения пульта 60К-31 №1	ПВ	2(1×1,5)	12	Т	15	10	От 50У-55 №1
35	—"— №2	ПВ	2(1×1,5)	14	Т	см. л. 34	—	От 50У-55 №2
36	Линия питания бра №1	ПВ	2(1×1,5)	4	Т	15	2	От 19 ПДУ-1 №1
37	—"— №2	ПВ	2(1×1,5)	4	Т	15	2	От 19 ПДУ-1 №2
39	Линия вход ФЭУ комплекта №1	ПГВ РК75-4-16	1(1×1,5) 2(1×0,5)	4	Т	см. л. 53	—	От 6К-177 к 50У-55 №1
40	—"— №2	ПГВ РК75-4-16	1(1×1,5) 2(1×0,5)	5	Т	см. л. 53	—	—"— №2
41	Линия +ЛП от комплекта №1	ПГВ	1(1×2,5)	3	Т	см. л. 26	—	К 6К-177 от 50У-55 №1
42	—"— №2	ПГВ	1(1×2,5)	4	Т	15	2	—"— №2
43	Линия вход УО-1 и УО-2	КММ-2	1(2×0,35)	5	Т	см. л. 53	—	От 50У-55 №1 к 50У-55 №2
44	Линия входов микрофон, радио, звукоснимат. компл. №1	ПГВ КММ-2	2(1×1,5) 2(2×0,35)	5	Т	см. л. 45	—	От 6К-179 №1 к 50У-55 №1
45	Линия входов микрофон, магнитофон компл. №2	ПГВ КММ-2	2(1×1,5) 2(2×0,35)	3	Т	25	3	От 6К-179 №2 к 50У-55 №2
46	Линия микрофон от 60К-31 №1	КММ-2	1(2×0,35)	12	Т	25	11	К 50У-55 №1
47	—"— №2	КММ-2	1(2×0,35)	14	Т	см. л. 46	—	К 50У-55 №2
48	Линия выносного регулятора громкости компл. №1	КММ-2 ПГВ	1(2×0,35) 1(1×1,5)	12	Т	см. л. 46	—	От 50У-55 №1 к 60К-31 №1
49	—"— компл. №2	КММ-2 ПГВ	1(2×0,5) 1(1×1,5)	14	Т	см. л. 46	—	От 50У-55 №2 к 60К-31 №2
50	Линии громкоговорителей экрана компл. №1	ПВ	2(1×1,5)	42	Т	15	40	От 50У-55 №1
51	—"— компл. №2	ПВ	2(1×1,5)	40	Т	см. л. 50	—	От 50У-55 №2
52	Линия громкоговорителей фойе	ПВ	2(1×1,5)	20	Т	20	35	От 50У-55 №2
53	Перемычка, между 50У-55 №1 и 50У-55 №2	КММ-2 ПВ	1(2×0,35) 2(1×2,5)	5	Т	25	3	От 50У-55 №1 к 50У-55 №2
54	Линия контрольных громкоговорителей компл. №1	ПВ	2(1×1,5)	8	Т	15	6	От 50У-55 №1
55	—"— —"— №2	ПВ	2(1×1,5)	7	Т	см. л. 54	—	От 50У-55 №2
56	Линия питания комплекта №1	ПВ	2(1×1,5)	9	Т	15	7	От 29 РУ-60 к 50У-55 №1
57	—"— №2	ПВ	2(1×1,5)	9	Т	15	7	—"— №2
58	Линия „корпус" 6К-179 №1,2; 6К-177; 60К-31 №1,2, 50У-55 №1	ПВ	1(1×2,5)	20	—	—	—	От 50У-55 №2
59	Заземление акустического оборудования	ПВ	1(1×4)	12	—	—	—	От 29 РУ-60 совместно с линиями питания
60	Линия управления темнителем	ПВ	5(1×1,5)	—	Т	20	—	с 19 ПДУ-1 и 1,2 на темнитель
61	Управление предэкранным занавесом	ПВ	5(1×1,5)	—	Т	20	—	от 19 ПДУ-1 №1 и 2 на МПЗ-1
62	Линия питания эл. двигателя лебедки занавеса	ПВ	3(1×1,5)	—	Т	20	—	От 29 РУ-60 на МПЗ-1

Экспликация оборудования.

№ п/п	Наименование	Ед. изм.	К-во	Тип	Примечание
1	Кинопроектор широкоэкранный	шт	2	КПТ-2Ш	
2	Шкаф усилительного устройства	"	2	50У-55	Из комплекта „Звук 1-25"
3	Распределительное устройство	"	1	29РУ-60	
4	Выпрямитель селеновый	"	2	26ВС-60	
5	Пульт дистанционного управления	"	2	19ПДУ-1	
6	Автозаслонка проекционного окна	"	2	163ПО-1	Из комплекта 16КПЗ-2
7	Автозаслонка смотрового окна	"	2	163СО-1	—"—
8	Электропитающее устройство	"	1	12ЭПУ-1	—"—
9	Розетка штепсельная	"	4	0327	ГОСТ 7396-62
10	Громкоговоритель контрольный	"	2	0,15 ГД-Ш-1	Из комплекта „Звук 1-25"
11	Бра местного освещения	"	3	БКВ-00	полугерметич.
12	Переходная коробка	"	1	6К-177	Из комплекта „Звук 1-25"
13	Кронштейн для противопожарной ткани	"	3	Изготавлив. по чертежу	см. лист КТ-9
14	Шкаф для хранения оптики и инструмента	"	1	Медицинское оборудование	Готовое изделие
15	Кнопка отключения автозаслонок	"	1	06Н4	Из комплекта 16КПЗ-2
16	Фильмостат	"	1	ФС-5	
17	Перематыватель с электроприводом	"	1	35П-3	
18	Перематыватель фильмов ручной	"	1	ПКФ-1	Из комплекта КПТ-2Ш
19	Стол для перемотки фильмов	"	1	Изготавлив. по чертежу	см. лист КТ-9
20	Переходная коробка	"	2	6К-179	Из комплекта „Звук 1-25"
21	Магнитофон	"	1	МЭЗ-28А	
22	Выключатель бра перемоточной	"	1	0261	ГОСТ 7397-62

Примечания:

1. В кинопроекторах КПТ-2Ш должны быть установлены лампы просвечивания КБ30(35)-300.
2. Кабель РК-75-4-16 в случае необходимости может быть заменен кабелем РК-75-4-12 или РК-75-4-15.
3. Кабель КММ-2-проводом ПРДЭШ, сечением 2×0,5 мм².

Гл. инженер проекта Зленевский
Нач. отдела инженерного оборудования Зленевский
Руководитель группы Лебедев
Инженер Лебедев

1968 | Профилакторий на 200 мест | Кабельный журнал. Экспликация оборудования. | Типовой проект 274-3-6 | Альбом II | Лист КТ-4

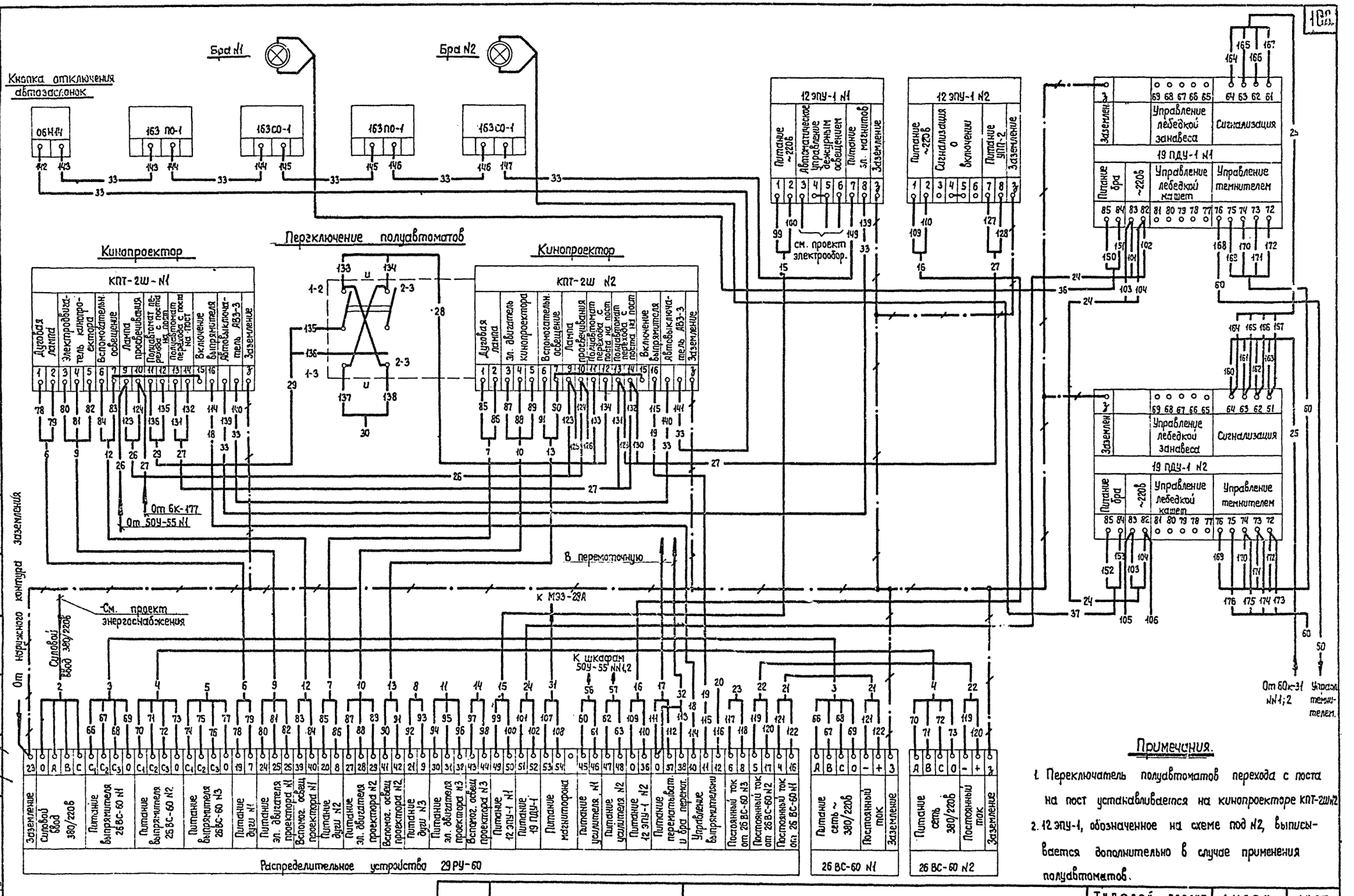

Примечания.

1. Переключатель полуавтоматов перехода с поста на пост устанавливается на кинопроекторе КПТ-2Ш№2
2. 12 ЭПУ-1, обозначенное на схеме под №2, выписывается дополнительно в случае применения полуавтоматов.

1968	ПРОФИЛАКТОРИЙ НА 200 МЕСТ	СХЕМА ВНЕШНИХ СОЕДИНЕНИЙ ЭЛЕКТРОСИЛОВОГО ОБОРУДОВАНИЯ.	ТИПОВОЙ ПРОЕКТ 254-3-6	АЛЬБОМ II	ЛИСТ КТ-5

Отдел инженерного оборудования | Лечебно-курортных зданий | Нач. отдела Духовный | Гл. инж. проекта Лебедев В.М. | Рук. группы Злочевский | Проектиров Злочевский

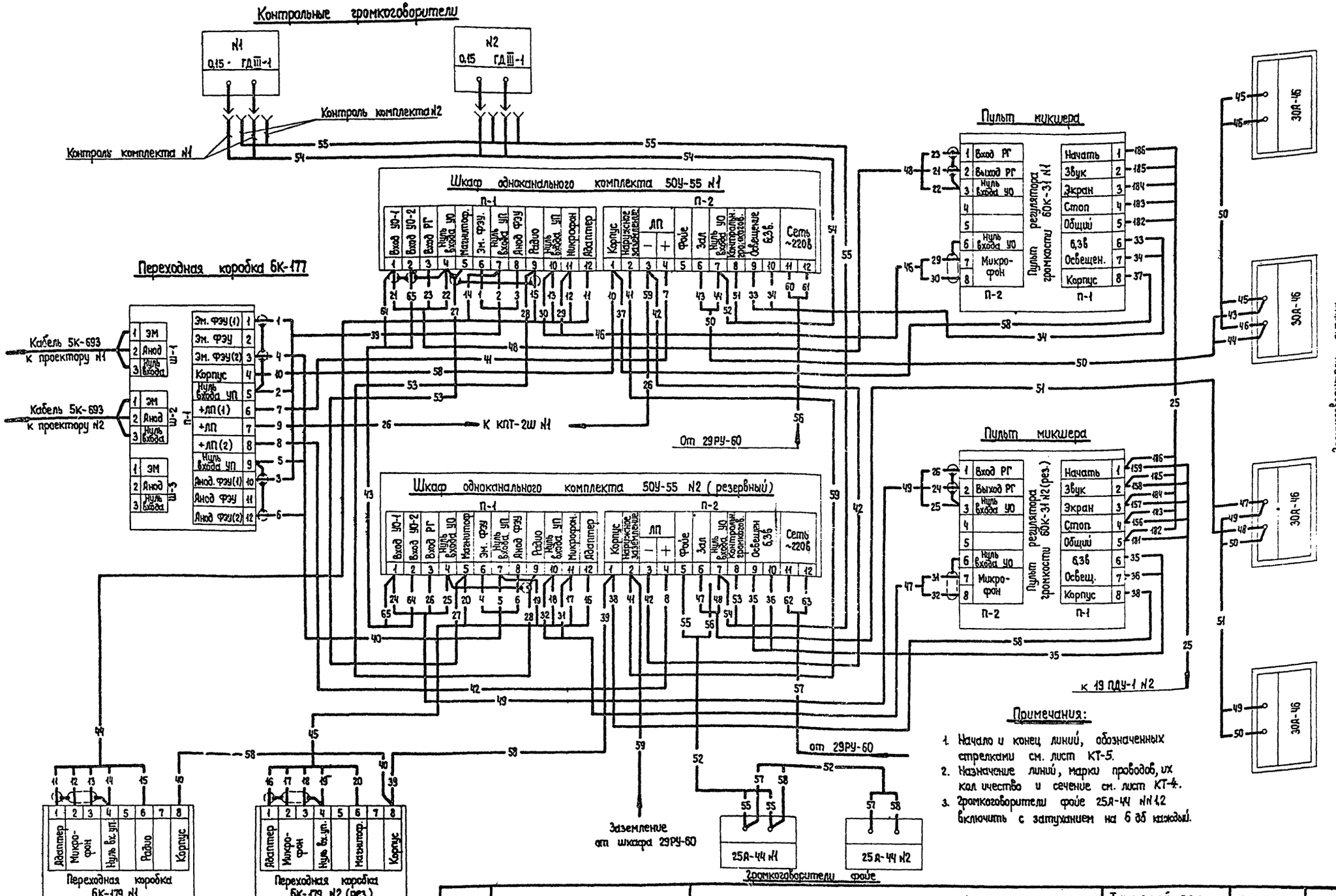

1968	Профилакторий на 200 мест	Схема внешних соединений электроакустического оборудования	Типовой проект 254-3-6	Альбом II	Лист КТ-6

Общий вид м 1:25

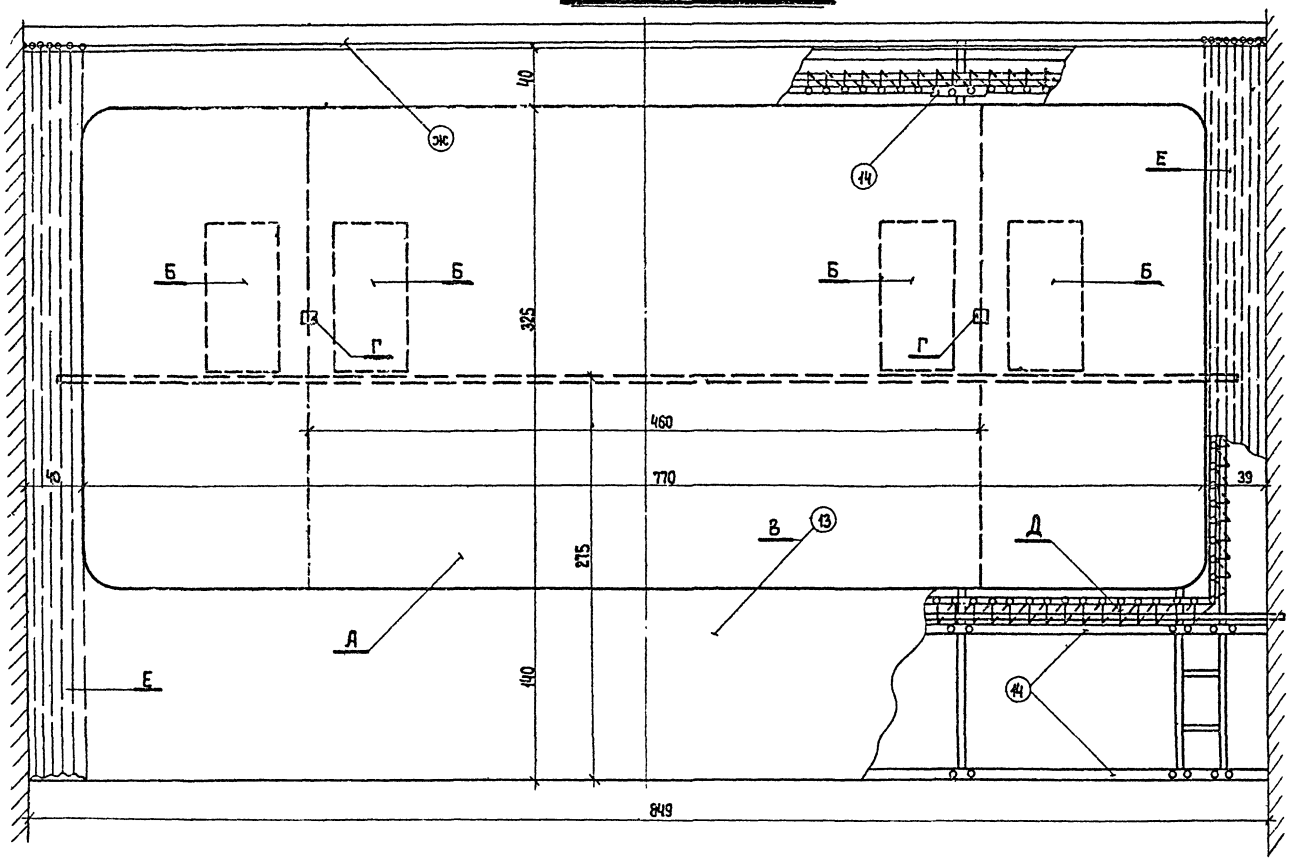

Фланец м 1:5

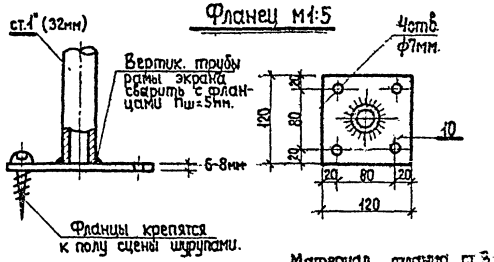

Материал фланца ст 3 ⌀ 6-8мм.

Пластина крепления деталей обрамления. м 1:2

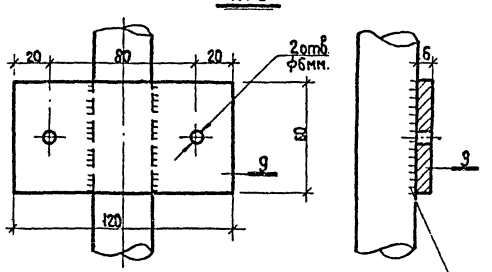

Пластины приварить к вертикальным трубам по радиусу горизонтальных труб hш=5мм.

Материал пластин-ст. полосовая 6×60 мм.

Спецификация материалов

№№ п/п	Наименование	Ед. изм.	Кол. шт.	Примечание
А	Полотно экрана из перфориров. павинола	шт	1	Разм. 8,6×3,7м
Д	Шнур х/б d=6мм.	м	200	для натяжки полотна на раму
В	Бархат темный	м²	20	Обрамлен. экрана
Е	Репс шелков темный сатин подкладочный	"	100	Предэкран. занавес
Ж	Трос стальной ф6мм.	м	20	Подвес занавеса.

Экспликация оборудования

№ п/п	Наименование	Тип	Кол.	Ед. изм.	Примеч.
А	Киноэкран стационарн. из белого тисненного перфориров. павинола	Диффузный	1	шт	
Б	Заэкранный громкоговоритель	ЗОА-46	4	шт.	
В	Бархат темный обрамления экрана	Декор. ткань		кв.м	
Г	Соединительная плата	пс-IV	2	шт.	

Примечания:

1. Данный чертеж рассматривать совместно с черт. КТ-8
2. Позиции 13,14 см. лист КТ-8
3. Сварку выполнять электродами Э-42 hш=5мм.
4. Размеры даны в см. размеры узлов в мм.

1968	ПРОФИЛАКТОРИЙ НА 200 МЕСТ	ШИРОКИЙ ЭКРАН, ОБЩИЙ ВИД И ДЕТАЛИ.	ТИПОВОЙ ПРОЕКТ 254-3-6	АЛЬБОМ II	ЛИСТ КТ-7

Согласовано. Отд. строит. Шувалова Дубинская

Проектиров. Злочевский

Рук. группы. Злочевский

Гл. инж. проекта Лебедев В.М.

Нач. отдела Духовный

Лечебно-курортных зданий

Отдел инженерного оборудования

Рама экрана

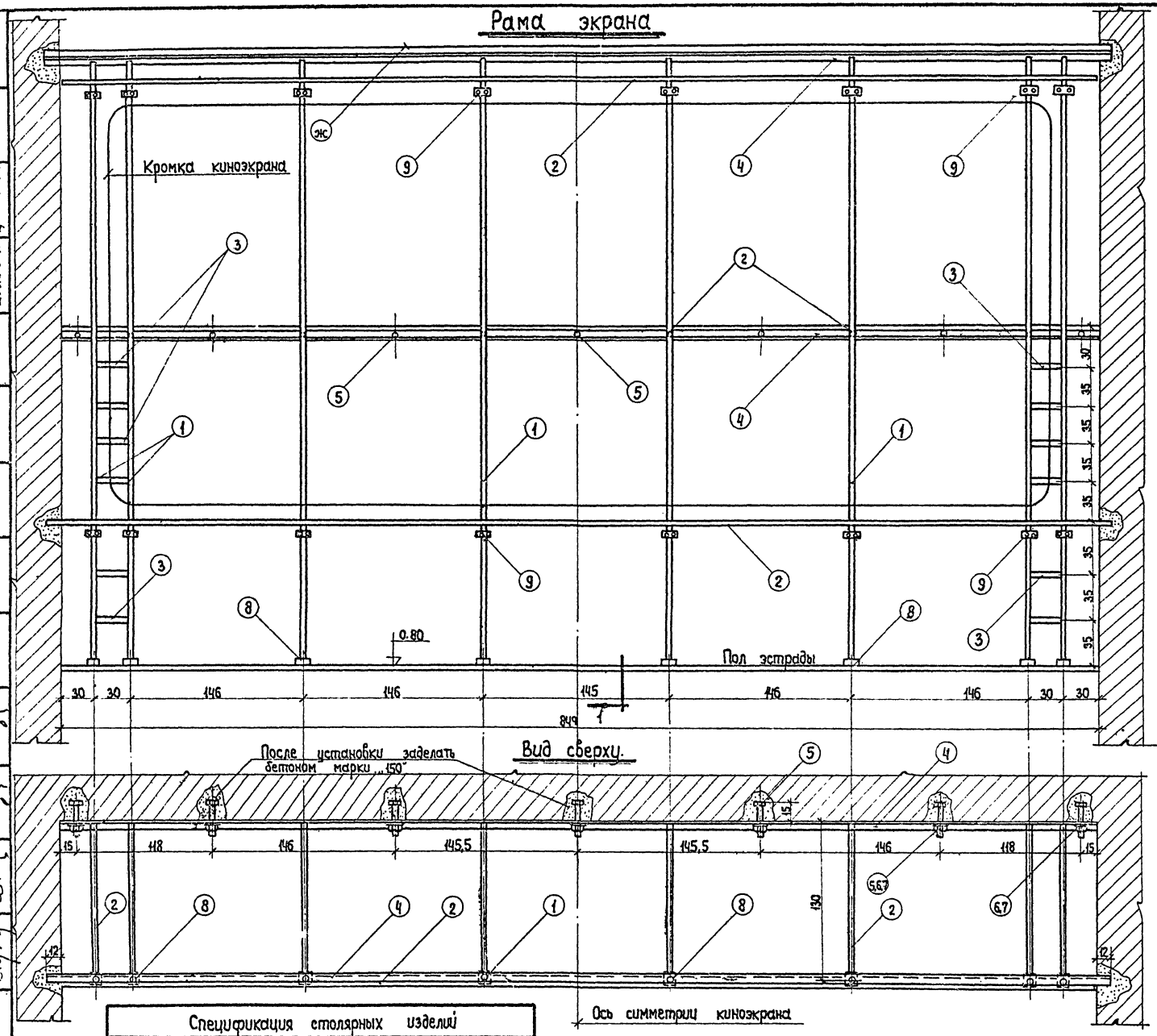
Кромка киноэкрана
0.80
Пол эстрады
30
30
146
146
145
146
146
30
30
849
35
35
35

Кронштейн для противопожарной ткани м1:2

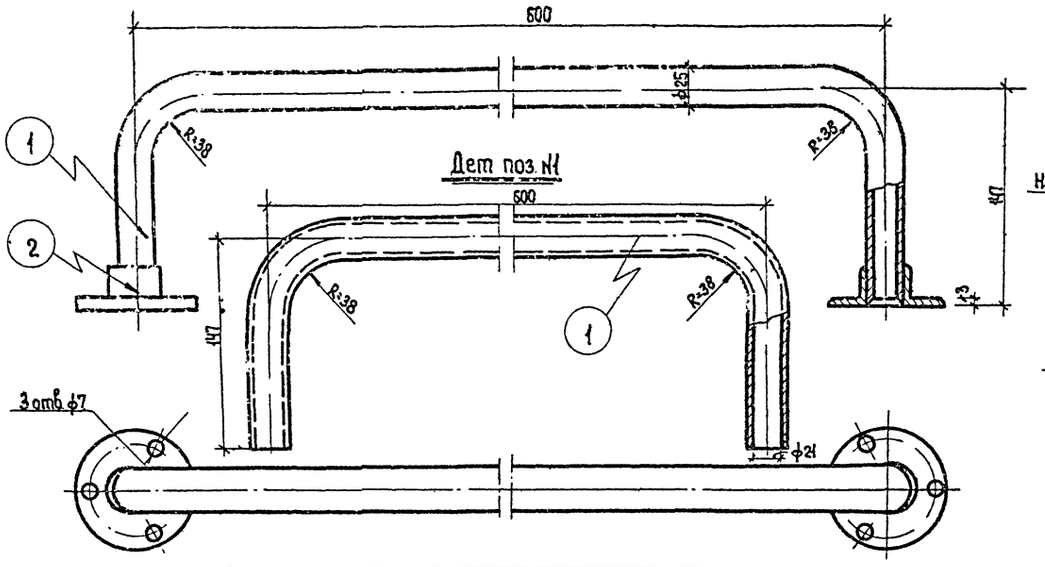

Деталь поз N2

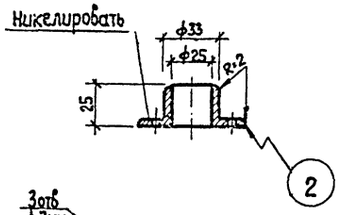

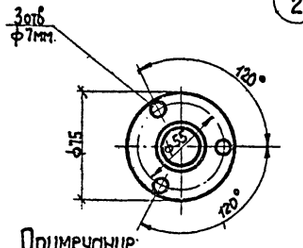

Примечание:

Наружную поверхность кронштейна никелировать; крепить к стене глухарями или шурупами ф6мм

Спецификация

N поз	№ черт. или ГОСТ	Наименование	Кол. шт.	Материал	Вес в кг. 1 шт.	Вес в кг. Общий	Примечание
1	ГОСТ 3262-62	Труба 25×2; ℓ=840	1	Ст 3	0,95	0,95	
2	КТ-9	Фланец	2	Ст 3	0,20	0,40	

Стол для перемотки фильмов м1:20

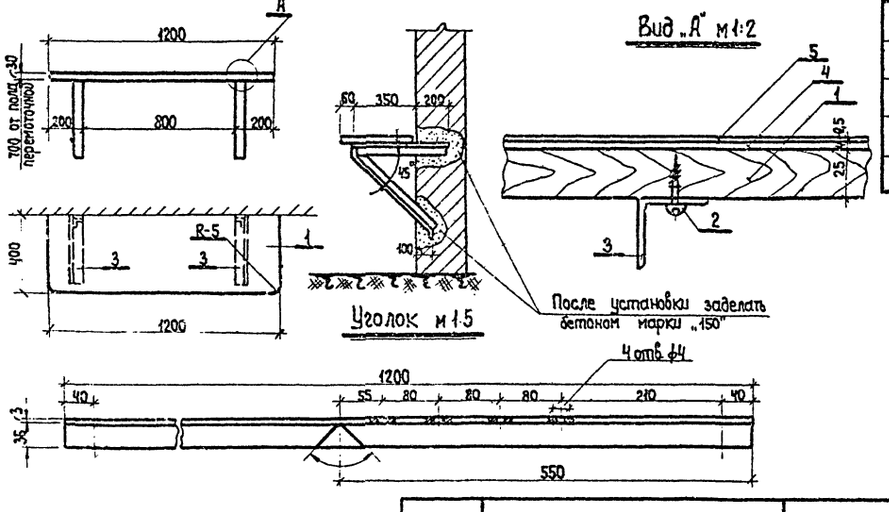

№ поз	№ ГОСТа или чертежа	Наименование	Кол.	Матер.	Вес кг. Ед.	Вес кг. Общ.	Прим
1	ГОСТ 8486-66	Крышка стола	1	Сосна			δ-25мм
2	ГОСТ 1144-60	Шуруп 4×25	8	Ст. 3	0,0025	0,02	
3	ГОСТ 8509-57	Уголок 360×360×3; L=1200	2	"	1,65	3,3	
4	ГОСТ 7338-65	Прокладка 1200×400	1	Резина теплостойкая			δ-4мм
5	ГОСТ 8075-56	Облицовка крышки стола 420×520	1	Ст. оцинк. тонколист	2,8	2,8	δ-0,5мм

Гл. инж. проекта Лебедев В.М.
Нач. отдела Дуровный
Рук. группы Электрический
Проектировал Яличевский
Типовой курортный здравницы
Отдел инженерного оборудования

НАИМЕНОВАНИЕ И МЕСТО УСТАНОВКИ	ДАВЛЕНИЕ ПОСЛЕ НАСОСА ХОЛОДНОЙ ВОДЫ	ДАВЛЕНИЕ ПОСЛЕ НАСОСА ГОРЯЧЕЙ ВОДЫ	СОЛЕНОИДНЫЙ ВЕНТИЛЬ НА ХОЛОДНОЙ ВОДЕ	СОЛЕНОИДНЫЙ ВЕНТИЛЬ НА ГОРЯЧЕЙ ВОДЕ	ЭЛЕКТРОДВИГАТЕЛЬ НАСОСА ХОЛ. ВОДЫ P=2.8 КВТ.	ЭЛЕКТРОДВИГАТЕЛЬ НАСОСА ГОР. ВОДЫ P=2.8 КВТ	СИГНАЛ АВАРИИ НАСОСОВ В ПОМЕЩЕНИИ ГИДРОПАТИИ	КНОПКА ДИСТАНЦИОННОГО УПРАВЛЕНИЯ НАСОСАМИ	
								КПД КСД	СРД
ОБОЗНАЧ. В СХЕМЕ	Х-ЗКМ	Г-ЗКМ	Х-СВ	Г-СВ	Х-Д	Г-Д	САН		
№ ПО СПЕЦИФ.	39	39	–	–	—	—	41	40	

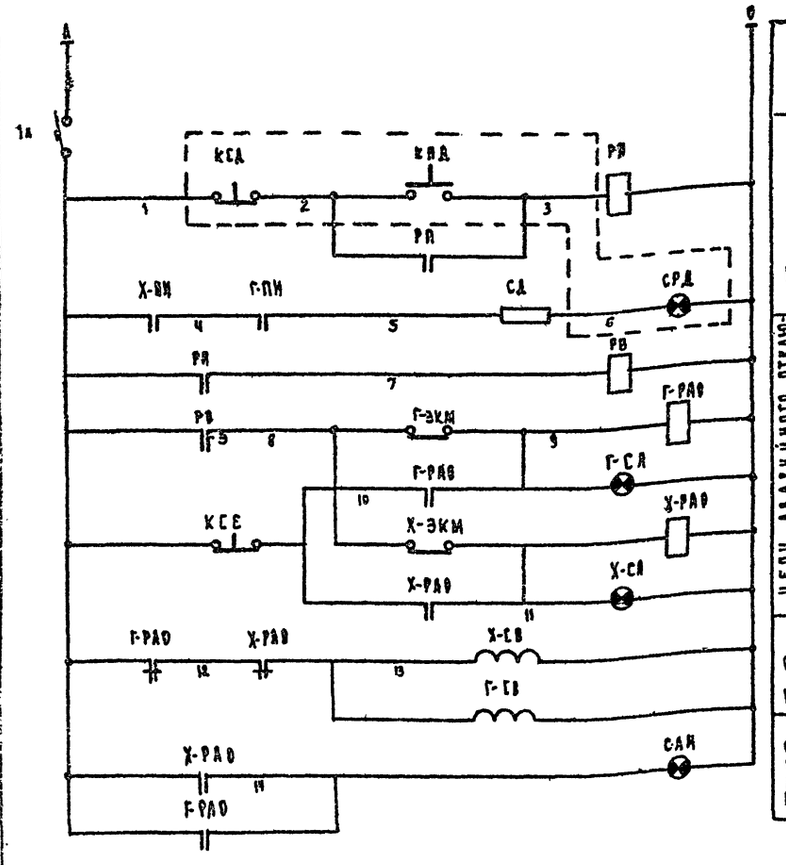

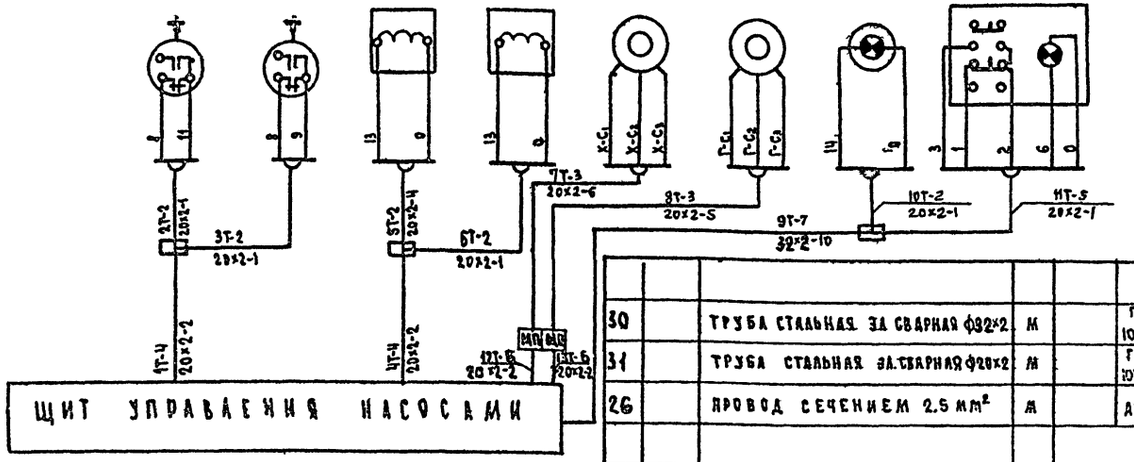

30		ТРУБА СТАЛЬНАЯ ЭЛ. СВАРНАЯ ф32×2	М		ГОСТ 10704-63
31		ТРУБА СТАЛЬНАЯ ЭЛ. СВАРНАЯ ф20×2	М		ГОСТ 10704-63
26		ПРОВОД СЕЧЕНИЕМ 2.5 мм²	М		АПВ-500
Щ	САН	СВЕТИЛЬНИК	1	БУН-60	КРАСН.
–	Х-Д	ДВИГАТЕЛЬ ЭЛЕКТРИЧЕСКИЙ	1	–	P= 2,8 квт.
–	Х-СВ Г-СВ	СОЛЕНОИДНЫЙ ВЕНТИЛЬ	2	СВМ-50	–
39	Х-ЗКМ Г-ЗКМ	МАНОМЕТР ЭЛЕКТРОКОНТАКТ.	2	ЭКМ-1У	0-6 кг/см²
40	КСД КПД СРД	КНОПОЧНАЯ СТАНЦИЯ	1	КС3-3	–
		ПРИБОРЫ ПО МЕСТУ			
38	СД	СОПРОТИВЛЕНИЕ ДОБАВОЧНОЕ	1	ПЭВ-75	100 ом
8	КСС	ПОСТ УПРАВЛЕНИЯ КНОПОЧНЫЙ	1	ПКЕ-112-1	–
37	1А Х-А	ВЫКЛЮЧАТЕЛЬ АВТОМАТИЧЕСКИЙ	2	АВ3-МГ	3м-0,15А
20	Х-СР	АРМАТУРА СИГНАЛЬНОЙ ЛАМПЫ	1	АС-220	ЗЕЛЕН.
20	Г-СА Х-СА	АРМАТУРА СИГНАЛЬНОЙ ЛАМПЫ	2	АС-220	КРАСН.
36	Х-ПВ	ПАКЕТНЫЙ ПЕРЕКЛЮЧАТЕЛЬ	1	ПВМ-10/12	–
35	РВ	РЕЛЕ ВРЕМЕНИ 1 ИСП.	1	РВП-2	220в
34	Х-РАВ Г-РАВ	РЕЛЕ ПРОМЕЖУТОЧНОЕ 2Н.О. 2Н.З	2	РЗ-21	220В
33	РП	РЕЛЕ ПРОМЕЖУТОЧНОЕ ЧН.О.	1	РЗ-21	220в

ПРИБОРЫ НА ЩИТЕ УПРАВЛЕНИЯ НАСОСАМИ ГИДРОПАТИИ

№ № ПО СПЕЦИФ.	ОБОЗНАЧ. В СХЕМЕ	НАИМЕНОВАНИЕ	КОЛ.	ТИП	ТЕХН. ХАР-КА

СПЕЦИФИКАЦИЯ

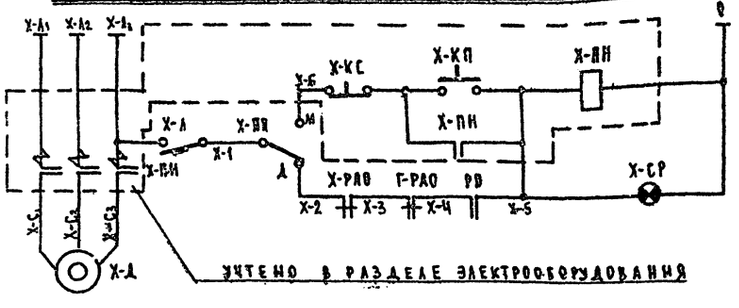

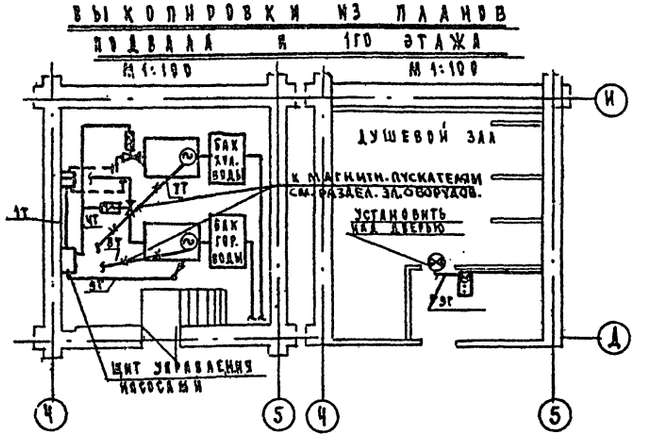

ПРИМЕЧАНИЕ

ЗА. СХЕМА УПРАВЛЕНИЯ НАСОСОМ ХОЛОДНОЙ ВОДЫ ПРИМЕНИМА ДЛЯ НАСОСА ГОРЯЧЕЙ ВОДЫ С ЗАМЕНОЙ ИНДЕКСА $\frac{Х}{Г}$ НА $\frac{Г}{Х}$ В МАРКИРОВКЕ ПРОВОДОВ И ЭЛЕМЕНТОВ СХЕМЫ.

1973	ПРОФИЛАКТОРИЙ НА 200 МЕСТ	ЗА. СХЕМА УПРАВЛЕНИЯ НАСОСАМИ ГИДРОПАТИИ ВЫКОПИРОВКИ ИЗ ПЛАНОВ ПОДВАЛА И 1ГО ЭТАЖА. ПРОКЛАДКА ТРАСС АВТОМАТИКИ И СХЕМА ВНЕШНИХ СОЕДИНЕНИЙ.	ТИПОВОЙ ПРОЕКТ 254-3-6	АЛЬБОМ II	ЛИСТ 3А-9

ЗАДНЯЯ СТЕНКА ЩИТА

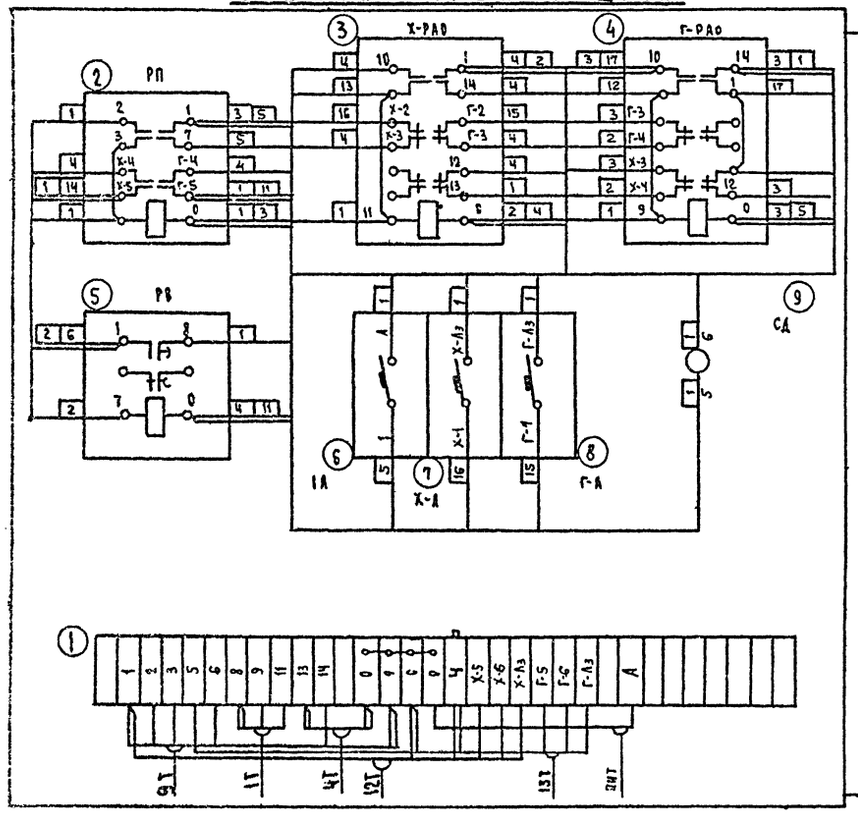

ДВЕРЬ ЩИТА

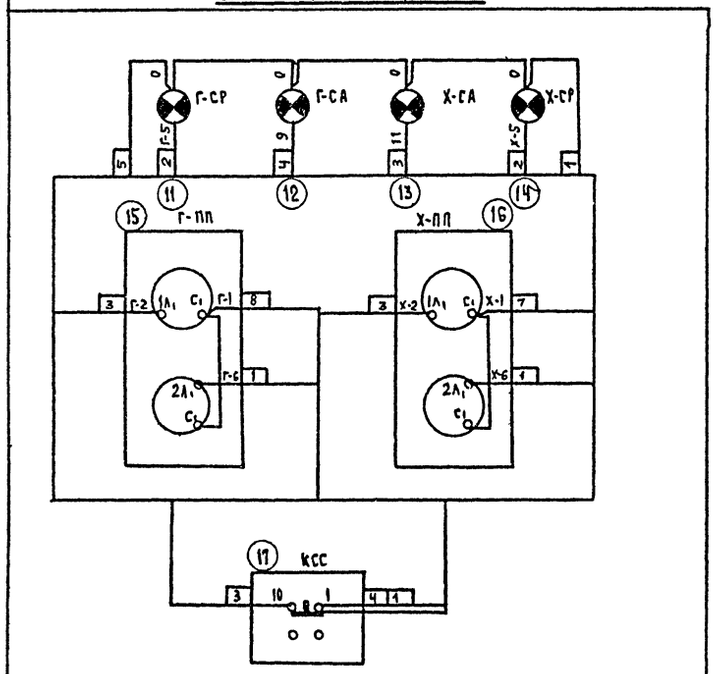

КОМПЛАНОВКА ЩИТА

М 1:100

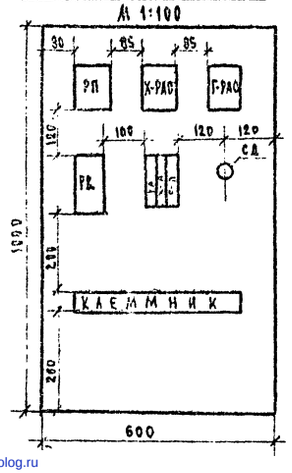

ОБЩИЙ ВИД ЩИТА

М 1:100

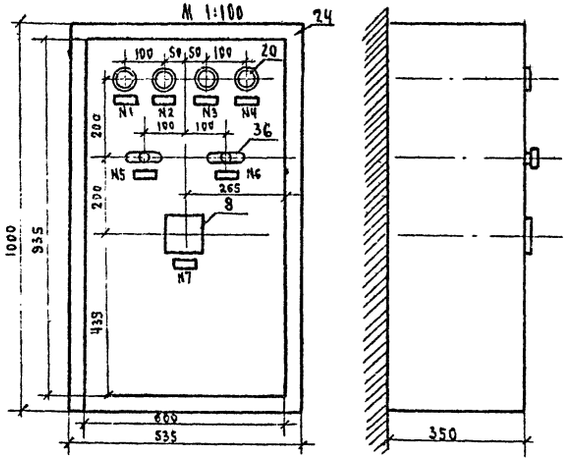

7	СНЯТИЕ СИГНАЛА АВАРИИ НАСОСОВ				
6	УПРАВЛЕНИЕ НАСОСОМ ГОРЯЧЕЙ ВОДЫ				
5	УПРАВЛЕНИЕ НАСОСОМ ХОЛОДНОЙ ВОДЫ				
Ч	РАБОТА НАСОСА ГОРЯЧЕЙ ВОДЫ				
3	АВАРИЯ НАСОСА ГОРЯЧЕЙ ВОДЫ				
2	АВАРИЯ НАСОСА ХОЛОДНОЙ ВОДЫ				
1	РАБОТА НАСОСА ХОЛОДНОЙ ВОДЫ				

NN п/п	НАДПИСЬ В РАМКАХ				
—	—	РАМКА ДЛЯ НАДПИСИ	7	РПМ	65×33
—	—	КОЛОДКА МАРКИРОВОЧНАЯ	2	КМ-Ч	—
—	—	ЗАЖИМ КОММУТАЦИОННЫЙ	Ч 29	ЗК-П ЗК-Н	— —
—	—	РЕЙКА ЗАЖИМОВ	1	РЗ-32	—
24	—	ЩИТ ШКАФНОЙ МАЛОГАБАРИТНЫЙ	1	ЩШМ	1000×600×350
38	СД	СОПРОТИВЛЕНИЕ ДОБАВОЧНОЕ	1	ПЭВ-75	100 ом
8	КСС	ПОСТ УПРАВЛЕНИЯ КНОПОЧНЫЙ	1	ПКЕ-112-1	
37	1А, Х-А Г-А	ВЫКЛЮЧАТЕЛЬ АВТОМАТИЧЕСК.	3	А63-МГ	3×0,63А
20	Х-СР Г-СР	АРМАТУРА СИГНАЛЬНОЙ ЛАМПЫ	2	АС-220	ЗЕЛ.
20	Г-СА Х-СА	АРМАТУРА СИГНАЛЬНОЙ ЛАМПЫ	2	АС-220	КРАСН.
36	Х-ПП Г-ПП	ПАКЕТНЫЙ ПЕРЕКЛЮЧАТЕЛЬ	2	ППМ1-10/Н2	
35	РВ	РЕЛЕ ВРЕМЕНИ 1 ИСП.	1	РВП-2	220 в
33	Х-РАО Г-РАО	РЕЛЕ ПРОМЕЖУТОЧНОЕ 2Н.С.ЧНЗ.	2	ПЭ-2.1	220 в
34	РП	РЕЛЕ ПРОМЕЖУТОЧНОЕ ЧН.О.	1	ПЭ-2.1	220 в
NN по спец	ОБОЗН. В СХЕМЕ	НАИМЕНОВАНИЕ	КОЛ.	ТИП	ТЕХН. ХАР-КА

СПЕЦИФИКАЦИЯ

1973	ПРОФИЛАКТОРИЙ НА 200 МЕСТ	М.К.С. ЩИТА УПРАВЛЕНИЯ НАСОСАМИ ГИДРОПАТИК, КОМПАНОВКА И ОБЩИЙ В.Н.Д.	ТИПОВОЙ ПРОЕКТ 254-3-6	АЛЬБОМ II	ЛИСТ ЭА-10

gost.e-ecolog.ru