Исключен
Инф. 11/85

ТИПОВОЙ ПРОЕКТ

254-3-6

ПРОФИЛАКТОРИЙ НА 200 МЕСТ

ДЛЯ РАЙОНОВ II И III СТРОИТЕЛЬНО-КЛИМАТИЧЕСКИХ ЗОН С РАСЧЕТНОЙ ТЕМПЕРАТУРОЙ -20, -25, -30°С /СО СТЕНАМИ ИЗ КИРПИЧА/

АЛЬБОМ I

АРХИТЕКТУРНО-СТРОИТЕЛЬНЫЕ ЧЕРТЕЖИ

В ПРОЕКТ ВНЕСЕНЫ В 1970 ГОДУ КОРРЕКТИВЫ СОГЛАСНО ПИСЬМУ ГУПО МООП СССР №2/6/4401 ОТ 30 СЕНТЯБРЯ 1969 Г. И ПРОИЗВЕДЕНА ЗАМЕНА УСТАРЕВШИХ НА ДЕЙСТВУЮЩИЕ ГОСТы, СЕРИИ И АЛЬБОМЫ ИЗДЕЛИЙ.
НОМЕРАМ ЛИСТОВ, ГДЕ ПРОИЗВЕДЕНА КОРРЕКТИРОВКА, ПРИСВОЕН ИНДЕКС „И"

Главный архит. проекта
/А. Шувалова/

ЦЕНТРАЛЬНЫЙ ИНСТИТУТ ТИПОВЫХ ПРОЕКТОВ

МОСКВА

ПРОЕКТ СКОРРЕКТИРОВАН В 1973Г. СОГЛАСНО ПИСЬМУ ГОСГРАЖДАНСТРОЯ №4-558 от 2.04.1972г (ПРОИЗВЕДЕНА ЗАМЕНА ОТМЕНЕННЫХ ГОСТов, СЕРИЙ И АЛЬБОМОВ ИЗДЕЛИЙ НА ДЕЙСТВУЮЩИЕ). ЛИСТЫ В КОТОРЫХ ПРОИЗВЕДЕНА КОРРЕКТИРОВКА ОТМЕЧЕНЫ ЗНАКОМ *
Гл. арх. пр-та /Лавров/
11.04.73 г.

gost.e-ecolog.ru

ОСНОВНЫЕ ТЕХНИКО-ЭКОНОМИЧЕСКИЕ ПОКАЗАТЕЛИ

ЖИЛАЯ ПЛОЩАДЬ	1213,8	кв. м.	В.Т.Ч. ПОДЗЕМНЫЙ	1493.0	куб. м	В.Т.Ч БЛАГОУСТРОЙСТВА	21.81	тыс. руб
РАБОЧАЯ ПЛОЩАДЬ	3127,2	кв. м.	ОБЪЕМ НА 1 МЕСТО	94.3	куб. м.	ТРАНСФОРМАТОРНАЯ ПОДСТАНЦИЯ	9.61	тыс. руб.
ОБЩАЯ ПОЛЕЗНАЯ ПЛОЩАДЬ	3938.0	кв. м.	ОБЩАЯ СМЕТНАЯ СТОИМОСТЬ	530.83~~588.17~~	тыс. руб.	ТЕХНОЛОГИЧЕСКОЕ ОБОРУДОВАНИЕ	41.14 ~~45.22~~	тыс. руб
ОБЩИЙ СТРОИТЕЛЬНЫЙ ОБЪЁМ	18913.0	куб. м.	В.Т.Ч. ЗДАНИЕ ПРОФИЛАКТОРИЯ	~~417.78~~ 528.79	тыс. руб.	СТОИМОСТЬ 1 КУБ. М. ЗДАНИЯ	28.07 ~~22.10~~ 22.95	руб.
В.Т.Ч. НАДЗЕМНЫЙ	17420.0	куб. м.	ВНЕШНИЕ СЕТИ	19.43	тыс. руб.	СТОИМОСТЬ 1 МЕСТА	2654.15 ~~2089.7~~ 2643.35	руб.

АВТОРЫ ПРОЕКТА:	АРХИТЕКТОР	ШУВАЛОВА А.А.	ИНЖЕНЕР-КОНСТРУКТОР:	ГУСЕВА Р.В.	АВТОМАТИЗАЦИЯ: СОЛДАТОВ В.Ф.
ИНЖЕНЕРНОЕ ОБОРУДОВАНИЕ ЗДАНИЯ:	ОТОПЛЕНИЕ И ВЕНТИЛЯЦИЯ:	БУРОВ Ю.А.	ЭЛЕКТРООБОРУДОВАНИЕ	КУШНЕРЕВА М.Р.	ХОЛОДОСНАБЖЕНИЕ: ХАЗАН Н.Е.
РАЗРАБОТАЛИ:	ВОДОСНАБЖЕНИЕ И КАНДАЛИЗАЦИЯ:	ЧЕРНЫШОВА К.А.	СЛАБЫЕ ТОКИ	КУЗМИНА Е.В.	ТЕХНОЛОГИЧЕСКОЕ ОБОРУД.: ГЕЛЬГАРД Г.Н.

СОДЕРЖАНИЕ АЛЬБОМА

№№ п/п	НАИМЕНОВАНИЕ ЧЕРТЕЖЕЙ	№ ЛИСТА ШИФР	№№ СТРАН.
1	Титульный лист	1	1
2	Содержание альбома	1.2И-5*	2-3
3	Лист привязки	4И-5И	4-5
4	Пояснительная записка	6-8И,9*	6-9
5	Схема генерального плана	10	10
	ЧЕРТЕЖИ НУЛЕВОГО ЦИКЛА /НИЖЕ ОТМ.±0,00/		
6	План подвала и технического подполья в осях „1"–„10"	АС-01И	11
7	План подвала и технического подполья в осях „10"–„15"	АС-02И	12
8	Разрезы 1–1, 2–2; 5–5	АС-03	13
9	Разрезы 8–8; 4–4. Воздухозаборная шахта по оси И. Детали полов	АС-04И	14
10	План фундаментов в осях „1–„10"	АС-05И	15
11	План фундаментов в осях „10"–„15"	АС-06И	16
12	Развертки стен подвала и технического подполья	АС-07И	17
13	Развертки стен подвала и технического подполья	АС-08И	18
14	Развертки стен подвала и технического подполья	АС-09И	19
15	Развертки стен подвала и технического подполья	АС-010	20
16	Сечения фундаментов с 1–1 по 9–9	АС-011И	21
17	Сечения фундаментов с 10–10 по 17–17	АС-012	22
18	Сечения фундаментов с 18–18 по 22–22	АС-013И	23

№№ п/п	НАИМЕНОВАНИЕ ЧЕРТЕЖЕЙ	№ ЛИСТА ШИФР	№№ СТРАН.
19	Разрезы 7-7 и 9-9. Конструкция лестниц в осях „1"-„2" и „14"-„15"	АС-014И*	24
20	Конструкция приямков №2. Площадка №1 и лестница в подвал	АС-015И	25
21	Конструкция площадок №2, №3, №4.	АС-016И	26
22	Конструкция наружной лестницы у оси „15". Площадка №5.	АС-017И	27
23	Конструкция наружного входа в подвал в осях „11"-„12".	АС-018И	28
24	Конструкция площадки №6	АС-019И	29
25	Воздухозаборные шахты №1 и №2.	АС-020	30
26	Воздухозаборные шахты. Узлы.	АС-021	31
27	План перекрытия технического подполья в осях „1"-„10".	АС-022И	32
28	План перекрытия подвала в осях „10"-„15".	АС-023И	33
29	Сечения к перекрытиям	АС-024*	34
30	План раскладки перемычек подвала и технического подполья в осях „1"-„15".	АС-025И	35
31	Холодильные камеры	АС-026	36
32	Монолитные участки перекрытия МУ-01; МУ-02; МУ-04.	АС-027	37
33	Монолитный участок перекрытия МУ-03.	АС-028	38
34	Монолитные участки перекрытия МУ-05, МУ-06.	АС-029*	39
35	Монолитные участки перекрытия МУ-07; МУ-08. Фундаментные балки ЖБ-5; ЖБ-6.	АС-030*	40
36	Железобетонные башмаки ЖБ-1; ЖБ-2; ЖБ-3; ЖБ-4.	АС-031	41
37	Арматурные изделия: каркасы, сетки, отдельные стержни.	АС-032	42
38	Загрузочный люк. План, разрезы 1-1; 3-3.	АС-033И	43
39	Загрузочный люк. Разрез 2-2, узлы 1-5.	АС-034И	44
40	Сводная спецификация сборных бетонных и железобетонных изделий нулевого цикла	АС-035И*	45
41	Сводные спецификации столярных и стальных изделий.	АС-036И	46
	Расход бетона и стали нулевого цикла		

Сметная стоимость здания профилактория изменена в связи с пересчетом смет в 1970г.

Гл. инж. пр-та /Дубинская/

Гл. арх. пр-та В. Лавров 11.04.73г.

Взамен листа №2

16-870 г. Гл. инж. пр. /Дубинская/

1968	Профилакторий на 200 мест	Содержание альбома	Типовой проект 254-3-6	Альбом I	Лист 2И*

Инв. № подл. | Подпись и дата | Взам. инв. №

Рук. АПМ-4 Черняхский | Гл. инж. пр-та Дубинская | Гл. арх. пр-та Шувалова | Нач. сект. Богачева | Ст. инж. пр. Гусева | Проверил Шишкина

№ п/п	Наименование чертежей	№ листа шифр	№ стран.
	Чертежи надземной части /выше отм.±0,00/		
42	План 1-го этажа в осях 1—10	АС-14*	47
43	План 1-го этажа в осях 10—15	АС-21*	48
44	План 2-го этажа в осях 1—10	АС-3*	49
45	План 2-го этажа в осях 10—15. Планы венткамер в осях 2-3, 8-9	АС-4и*	50
46	План типового этажа в осях 1—10	АС-5*	51
47	План спальных комнат	АС-6	52
48	Фасад в осях 1—15	АС-7	53
49	Фасад в осях 15—1	АС-8	54
50	Фасад в осях А—К	АС-9	55
51	Фасад в осях К—А	АС-10и	56
52	Главный вход. Планы, разрезы	АС-11	57
53	Разрезы 1-1 и 2-2	АС-12*	58
54	Разрезы 3-3; 4-4	АС-13и*	59
55	Разрез 5-5	АС-14*	60
56	Разрез 6-6 шахта грузового лифта	АС-15*	61
57	Детали установки оконных и дверных блоков	АС-16	62
58	Фрагмент порядовки наружных стен по осям "Б-К" в осях 1-10	АС-17	63
59	Фрагмент порядовки наружных стен по осям "Б-К" в осях 1-10	АС-18	64
60	Фрагмент порядовки наружной стены по оси "А" в осях 10-15	АС-19	65
61	Фрагмент порядовки наружной стены по оси К, в осях 10-15. Узлы установки витражей	АС-20	66
62	Планы санузлов в осях 3-9	АС-21	67
63	Планы санузлов в осях 5-10	АС-22	68
64	Развертки стен санузлов	АС-23	69
65	Развертки стен санузлов, узлы	АС-24	70
66	План душевого и ванного залов. Конструкция кирпичных перегородок. Детали, узлы	АС-25	71
67	Детали полов	АС-26	72
68	План перекрытия 1-го этажа в осях 1—10	АС-27*	73
69	План перекрытия 1-го этажа в осях 10—15	АС-28*	74
70	План перекрытия 2-го, 3-го, 4-го этажей в осях 1—10	АС-29	75
71	План перекрытия 5-го этажа, венткамер и машинного отделения лифта	АС-30и	76
72	План перекрытия 2-го этажа в осях 10—15. План подвесного потолка в осях 10—15	АС-31и*	77
73	Сечения к планам перекрытий	АС-32*	78
74	Сечения к планам перекрытий. Армирование монолитных участков над проемами по осям "Б" и "И"	АС-33	79
~~75~~	~~Сечения к планам перекрытия и подвесного потолка в осях 10—15~~ Аннулирован	~~АС-34~~	~~80~~
76	Планы раскладки перемычек	АС-35	81
77	Спецификация типов проемов	АС-36	82
78	План кровли	АС-37и	83
79	Детали кровли	АС-38*	84
80	Детали кровли	АС-39	85
81	Детали кровли	АС-40*	86
82	Монолитный участок перекрытия МУ-1	АС-41	87
83	Монолитные участки перекрытия МУ-2; МУ-3	АС-42	88
84	Монолитный участок перекрытия МУ-4, балка ЖБ-1	АС-43*	89
85	Монолитный участок перекрытия МУ-5. ЖБ стакан ЖБ-2. Вентиляторы	АС-44*	90
86	Монолитный участок перекрытия МУ-6. Колонна ЖБ-3 по оси 11	АС-45*	91

№ п/п	Наименование чертежей	№ листа шифр	№ стр.
~~87~~	~~Монолитный участок перекрытия МУ-7~~ Аннулирован	~~АС-46~~	~~92~~
~~88~~	~~Монолитный участок перекрытия МУ-8~~ Аннулирован	~~АС-47и~~	~~93~~
~~89~~	~~Ж.б. балка-стенка МУ-9, Ж.б. перемычка ЖБ-4~~ Аннулирован	~~АС-48~~	~~94~~
90	Монолитная ж.б. рама ЖБ-5 по оси 8	АС-49	95
91	Монолитная ж.б. рама ЖБ-6 по оси А	АС-50	96
92	Конструкция лестницы в осях 1—2	АС-51*	97
93	Конструкция лестницы в осях 8—9	АС-52*	98
94	Конструкция наружной лестницы в кинопроекционную у оси 11	АС-53	99
95	Конструкция наружной лестницы в кинопроекционную у оси 11. Узлы	АС-54	100
96	Козырек главного входа. Опалубочный план, панна и спецификация	АС-55	101
97	Козырек главного входа. Балки и колонны.	АС-56	102
98	Арматурные изделия. Каркасы	АС-57*	103
99	Арматурные изделия. Каркасы и отдельные стержни	АС-58*	104
100	Арматурные изделия. Отдельные стержни	АС-59*	105
101	Ограждение лоджий. Общий вид	АС-60	106
102	Ограждение лоджий. Узлы	АС-61	107
103	Детали крепления перегородок	АС-62	108
104	Развертки стен обеденного зала на 44 посадочных места	АС-63	109
105	Развертки стен обеденного зала на 156 посадочных мест	АС-64	110
106	Развертки стен обеденного зала на 156 посадочных мест и гостиной. Деталь.	АС-65	111
107	Ограждения вентиляционных коробов в обеденном зале на 44 посадочных места	АС-66	112
108	Ограждение конвекторов. Общий вид и детали.	АС-67и	113
109	Конструкция деревянной эстрады	АС-68	114
110	Вешалки и галошницы гардероба, сборочный чертеж	АС-69	115
111	Барьер гардероба. Сборочный чертеж	АС-70	116
112	Встроенный шкаф, сборочный чертеж	АС-71	117
113	Развертки стен с вентиляционными каналами, нишами ПК и ЭС	АС-72	118
114	Конструкция молниезащиты	АС-73	119
115	Вентиляционные шахты №1, №3, №13	АС-74*	120
116	Вентиляционные шахты №4, №7, №8, №11.	АС-75	121
117	Вентиляционные шахты №2 и №12.	АС-76	122
118	Вентиляционные шахты №5, №6, №9, №10.	АС-77	123
119	Сводная спецификация сборных ж.б. элементов	АС-78*	124
120	Сводная спецификация столярных и стальных изделий	АС-79и	125
121	Ведомость отделочных работ	АС-80	126
122	Вариант решения фасадов с балконами. Фасад в осях 1—10	АС-81	127
123	Вариант решения фасадов с балконами. Фасад в осях 10—1	АС-82	128
124	Вариант решения фасадов с балконами. Фрагмент фасада и детали крепления ограждения балконов.	АС-83	129
	Металлические изделия "КМ"		
125	Заглавный лист	КМ-1	130
126	Схема витрины по оси А	КМ-2и	131
127	Схема витрины по оси Б. Таблица сечения элементов	КМ-3	132
128	Узлы с 1 по 6	КМ-4и	133
129	Узлы с 7 по 13	КМ-5и	134
130	Узлы с 14 по 17	КМ-6	135

Гл. арх. пр-та /Лавров/
11.04.73г.

1968	Профилакторий на 200 мест	Содержание альбома	Типовой проект 274-7-6	Альбом I	Лист

Арх. проектная масс. №4 — Лечебно-курортных зданий

Рук. АПМ-4 Калинин — Гл. арх. пр-та Чернявский — Ст. инж. пр-та Гусева — Гл. конструктор Дубинская — Гл. арх. пр-та Шувалова — Исполнил Новикова — Проверил Шувалова — Копировал Алексеева

Главный фасад

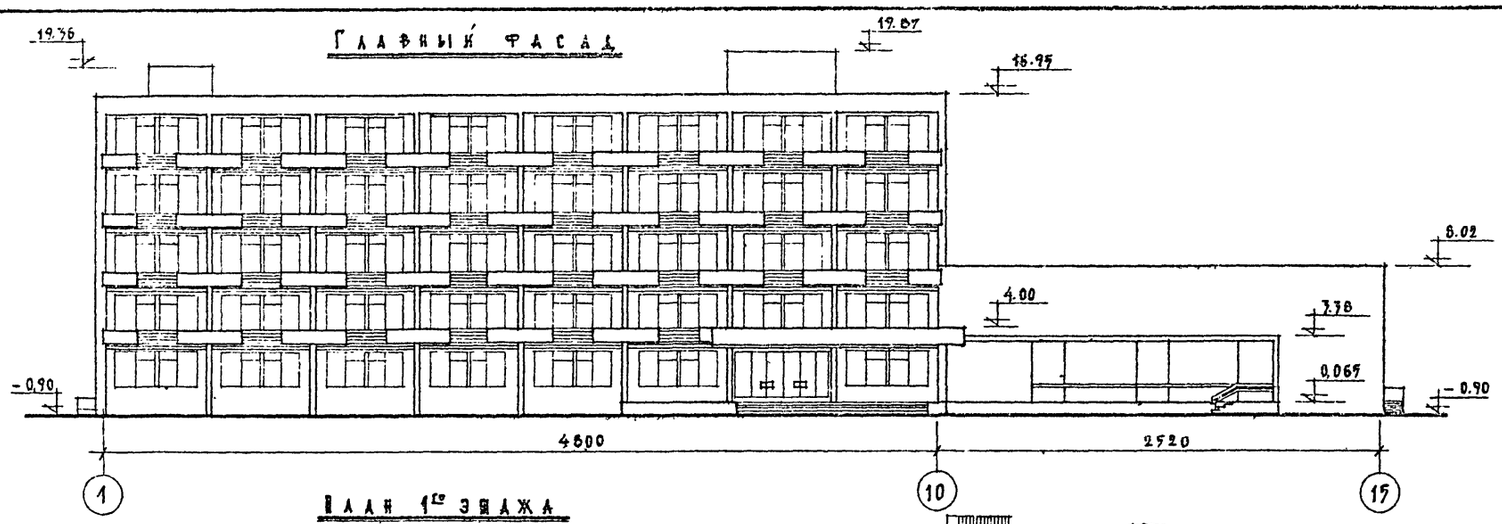

План 1го этажа

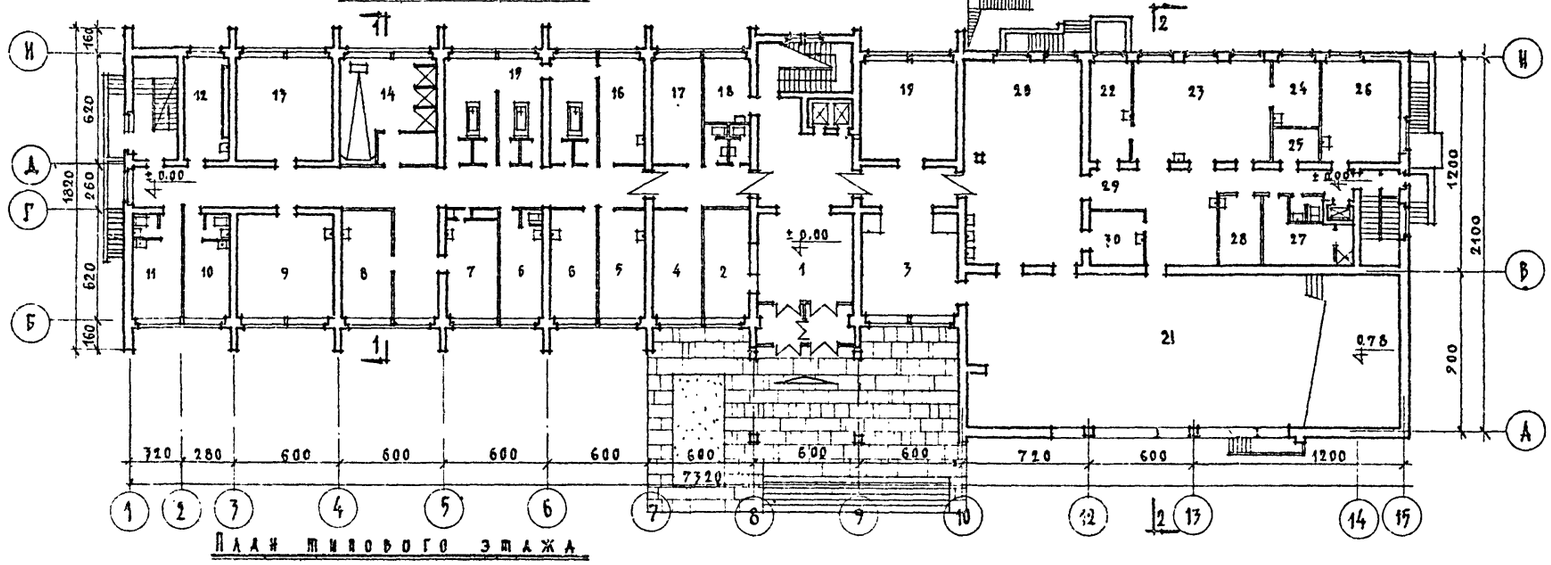

План типового этажа

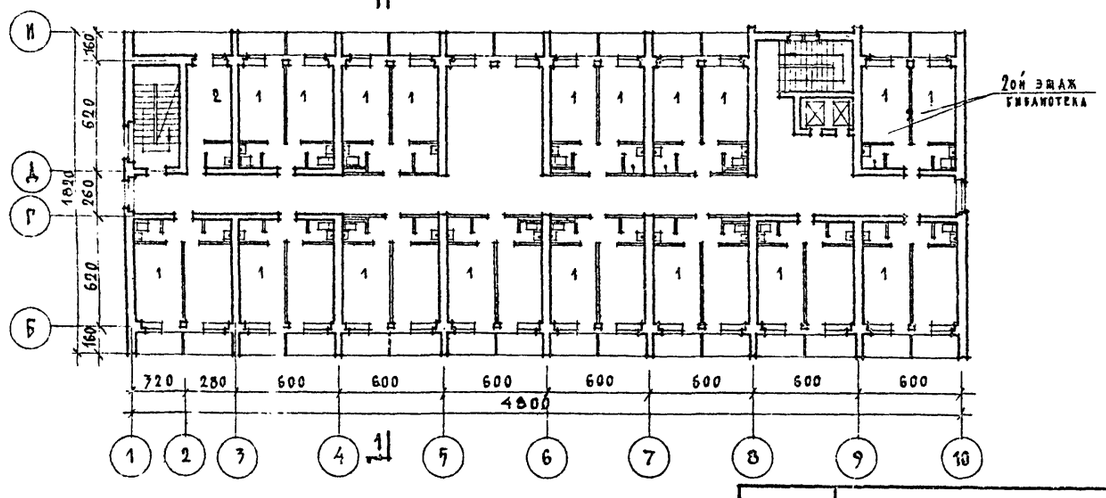

План [illegible] местных свадебных комнат

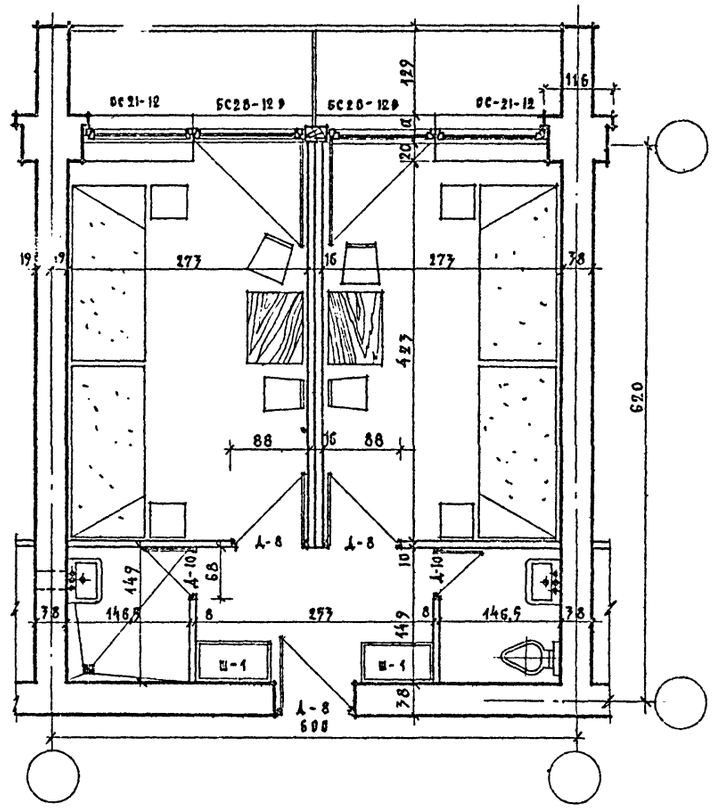

Экспликация помещений

Первого этажа	кв.м.
1. Вестибюль	27.0
2. Гардероб	16.3
3. Гостиная	32.3
4. Кабинет директора	16.3
5. Кабинет кислородной терапии	16.3
6. Процедурный кабинет	16.3
7. Кабинет врача	16.3
8. Зубоврачебный кабинет	16.3
9. Кабинет электросветолечения	31.9
10. Изоляционная палата	11.5
11. Изоляционная палата	11.8
12. Кинал я ворий	17.7
13. Кабинет лфк и фотарий	31.9
14. Душевой зал	32.5
15. Ванный зал	47.8
16. Комната персонала	16.3
17. Бухгалтерия	16.3
18. Комната сестры-хозяйки	10.0
19. Бильярдная	32.3
20. Обеденный зал на 44 чел.	77.6
21. Обеденный зал на 156 чел. и банд	207.0
22. Холодная заготовочная	12.9
23. Варочный цех	45.9
24. Моечная кухонной посуды	8.0
25. Бельевая	5.0
26. Заготовочная	24.5
27. Гардероб	11.9
28. Буфет-хлеборезка	9.2
29. Раздаточная	29.3
30. Моечная столовой посуды	11.8
второго этажа	
1. Спальная комната	11.9
2. Библиотека	32.6
типового этажа	
1. Спальная комната	11.9
2. Комната персонала /4 эт/ Комната чистки и сушки /3 эт/	
подвального этажа	
1. Компрессорная	13.6
2. Венткамера	32.0
3. Помещ. для баков гидроватии	31.3
4. Венткамера	32.2
5. Насосная	15.5
6. Электрощитовая	15.5
7. Загрузочная	15.8
8. Кладовая овощей	10.2
9. Первичная обработка овощей	11.4
10. Кладовая сухих продуктов	10.0
11. Кладовая суточ. запаса	10.0
12. Инвентарная	6.7
13. Камера отходов	6.1
14. Место для фреона	3.4
15. Машинное отделение	9.6
16. Молочно-жировая камера	14.7
17. Мясо-рыбная камера	10.0
18. Камера фруктов и овощей	10.0
19. Хранение хоз. инвентаря	9.4
20. Хранение грязного белья	7.0
21. Хранение чистого белья	8.6
22. Хранение спорт. инвентаря	13.6
23. Тепловой узел	15.5

16-X-70 гл.инж.пр.

Взамен листа № 4

1968	Профилакторий на 200 мест	Листы привязки	Типовой проект 254-3-6	Альбом I	Лист 4и

Курортных зданий

Арх. проектная мастерская

Гл. арх. проекта Дубинская

Гл. инж. проекта Шубалова

Гл. инж. проекта Кагнер

Рук. АПМ-№4 Черняевский

Н. отдела Гусева

Проверил Бокачева

Ст. инженер Шубалова

Ст. техник Алексеева

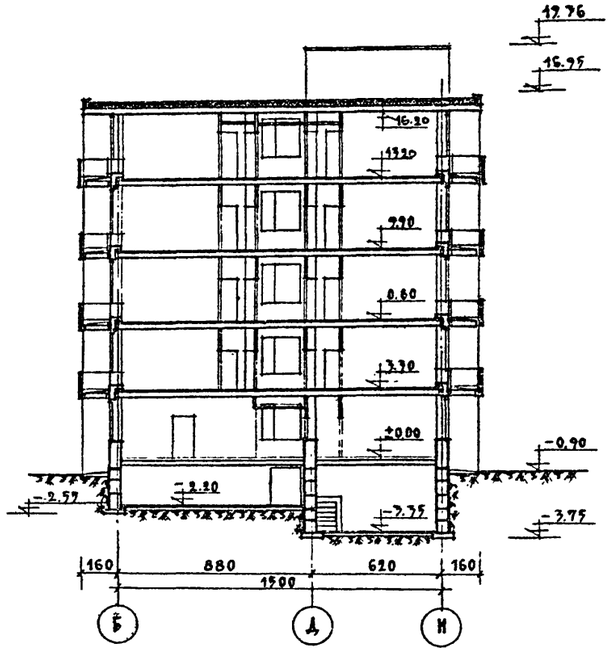

РАЗРЕЗ ПО 1-1

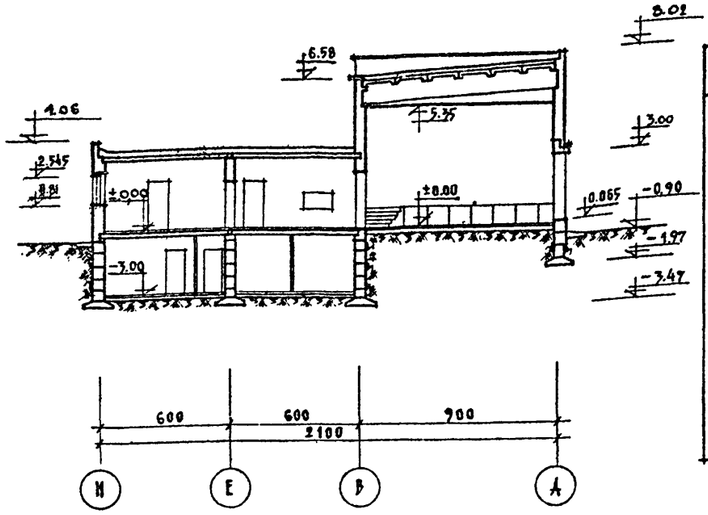

РАЗРЕЗ ПО 2-2

ОБЛАСТЬ ПРИМЕНЕНИЯ	ТЕХНИКО-ЭКОНОМИЧЕСКИЕ ПОКАЗАТЕЛИ			ИНЖЕНЕРНОЕ ОБОРУДОВАНИЕ
Строительство для районов II и III строительно-климатических зон с наружной температурой −20°, −25°, −30°, кроме районов сейсмических, с просадочными грунтами и вечной мерзлоты.	Наименование	Ед.изм.	Кол-во	Центральное отопление, горячее водоснабжение, водопровод, канализация, электроосвещение электросиловое оборудов., холодоснабжение, радиофикация телефонизация телевидение автоматизация приточно-вытяжных вентиляционных систем, кинофикация.
	Количество этажей	эт.	5	
	Площадь застройки	кв.м.	1429.0	
	Рабочая площадь	"	7127.2	
	Полезная площадь	"	7778.0	
	Общий строительный объем	куб.м	18913.0	
	в т.ч. надземный	"	17420.0	
	в т.ч. подземный	"	1493.0	
	K_1 = Рабочая площадь / Полезная площадь		0.80	
	K_2 = Объем здания / Рабочая площадь		6.0	
	Сметная стоимость	тыс.руб	528.79	
	в т.ч. оборудования	" "	65,65	
	Стоимость 1 куб. метра	руб.	27,95	

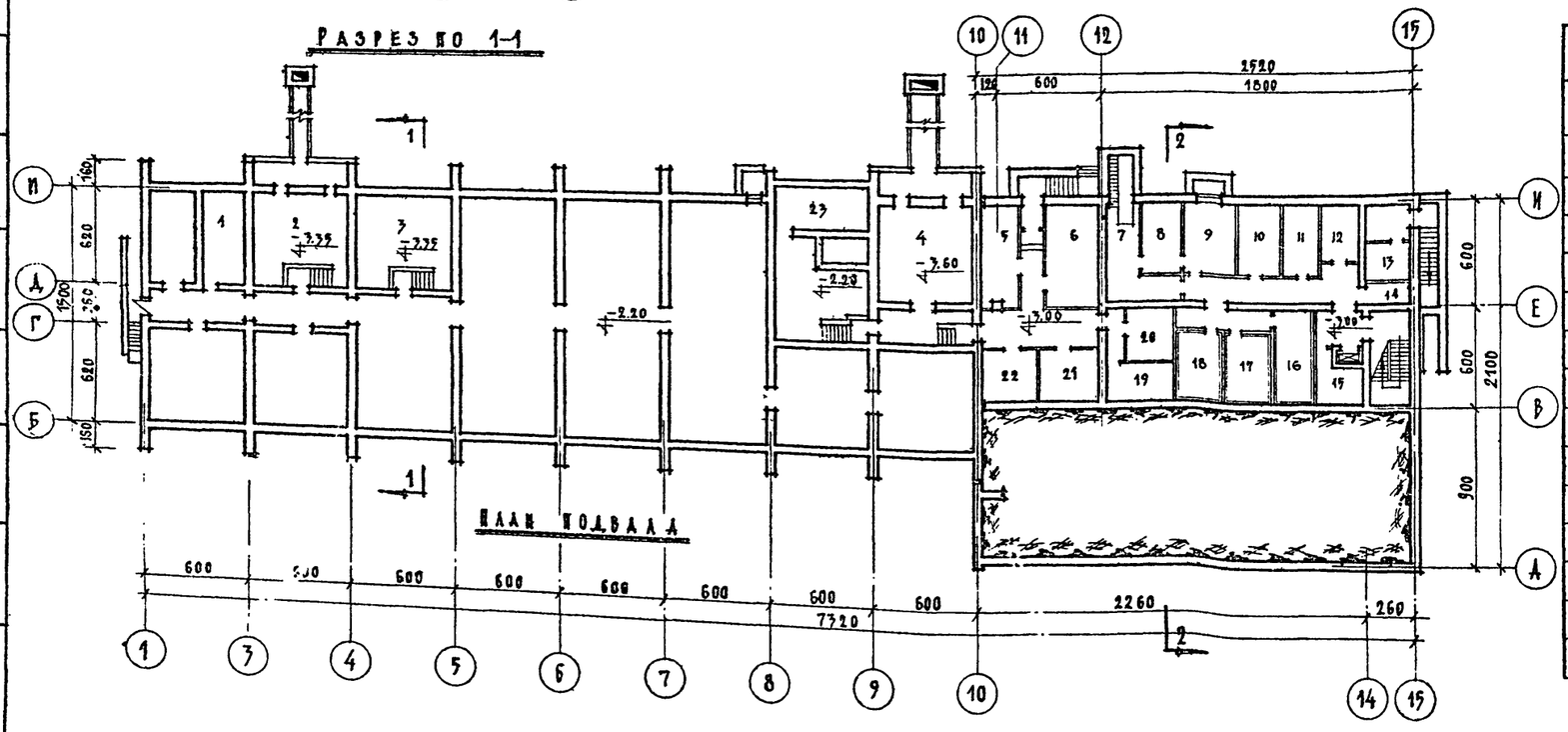

ПЛАН ПОДВАЛА

ЭКСПЛУАТАЦИОННЫЕ ПОКАЗАТЕЛИ			ХАРАКТЕРИСТИКА КОНСТРУКЦИИ	
Наименование	Ед.изм	Кол-во	Наименование конструкции	Характеристика
Норма водопотреб. на 1 место	л/сут	400,0	Фундаменты	Ленточные из сборных ж.б. и бетонных блоков по серии 1.112-1 выпуск1.
Суточный расход воды	куб.м	1175	Наружные стены	В подвале и подполье-сборные бетонные блоки по серии И46-4(6.1)выше земли-кирпичные
Расход тепла на отопление	ккал/час		Внутренние стены	Кирпичные в подвале-кирпичные и из сборных блоков
$t°_{нр}$ −30°С	"	291500	Перекрытия	Сборные ж.б. многопустотные панели по серии ИИ-03-02.
−25°С	"	266400	Лестницы	Сборные ж.б. по серии ИИ-03-02, стальные изделия по серии ИИ-03-03.
−20°С	"	241500	Перегородки	Кирпичные, гипсобетонные, шлакобетонные, железобетонные
Расход тепла на вентилят.	ккал/час		Кровля	Совмещенная рулонная с внутренним водостоком
$t°_{нр}$ −30°С/−19°	"	236800	Окна	Спаренные и раздельные переплеты по ГОСТ'У 11214-65
−25°С/−15°	"	207620	Двери	Глухие и остекленные по ГОСТ'У 6629-64.
−20°С/−9,9°	"	170450	Полы	Цементные, мозаичные, керамическая плитка, линолеум, паркет
Потребн. напора лечебн. кущ.	м	25.0	Наружная отделка	Плоскости стен фасадов облицовываются лицевым кирпичом с расшивкой
Расчетная электронагруз.	квт	175	Внутренняя отделка	Покраска масляной и клеевой красками, панель из керамической плитки
Количество телефонов	шт	4		
Количество радиоточек	шт	112		

Взамен листа 5
16-X-70г. ГА.ИНЖ.-ПР. Арбатов

1968	Профилакторий на 200 мест	Лист привязки	Типовой проект 254-3-6	Альбом I	Лист 5И

Дечебно курортных зданий
Арх. проектная мастерская

Гл. инженер проекта Ковпровала
Ст. инженер Гусева
Гл. инж. пр-та Дубинская
Гл. арх. пр-та Шуралова
Гл. инж. проекта Шуралова
Рук. АПМ-4 Черняевский
Проверил Шуралова
Н.контр. Алексеева

ПОЯСНИТЕЛЬНАЯ ЗАПИСКА

Общая часть

Рабочие чертежи типового проекта профилактория на 200 мест разработаны согласно плану типового проектирования ЦНИИЭП лечебно-курортных зданий на 1968 год

Рабочие чертежи типового проекта профилактория на 200 мест разработаны на основании проектного задания утвержденного приказом Госкомитета по гражданскому строительству и архитектуре при Госстрое СССР от 14 июля 1968 года за № 120

Настоящий проект предназначен для строительства во II и III строительно-климатических зонах. Проект не рассчитан для строительства в сейсмических районах, в районах вечной мерзлоты и с просадочными грунтами.

Здание профилактория относится ко II классу, в связи с чем принята II степень долговечности и огнестойкости. В здании предусматриваются: центральное отопление горячее и холодное водоснабжение, канализация, осветительное и силовое электроснабжение, телефон, радио и кинофикация.

Генеральный план

В проекте представлена возможная схема генерального плана участка, отведенного для строительства профилактория.

Площадь земельного участка профилактория принята размером 2 га из расчета 100 кв. м. на одно место

При решении схемы генерального плана на участке профилактория предусмотрены следующие зоны:

а/ Зона пребывания отдыхающих;
б/ Зона тихого отдыха и климатолечения;
в/ Зона физической культуры и спорта;
г/ Хозяйственная зона при пищеблоке столовой.
д/ Хозяйственный двор.

В зоне пребывания отдыхающих размещено здание профилактория со спальными лечебно-диагностическими помещениями и помещениями культурно-массового назначения и столовой.

Вблизи здания расположены прогулочные дорожки, площадка для отдыха и климатолечения, и группа спортивных площадок.

Со стороны вспомогательных помещений столовой запроектированы хозяйственная площадка для приема и разгрузки автомашин, доставляющих продукты для столовой профилактория.

В том случае, если профилакторий расположен далеко от населенного пункта, необходимо на расстоянии не менее 100 м. от здания запроектировать хозяйственный двор. На хозяйственном дворе должны быть расположены навес для автомашин и хозяйственный корпус, в котором размещаются котельная со складом топлива, гараж на одну автомашину и складские помещения

Участок профилактория ограждается по периметру широкой полосой кустарника. Территория участка, не занятая строениями, дорожками и площадками, покрывается газоном и цветниками и оформляется групповыми посадками деревьев и кустарников.

Архитектурно - строительная часть.

Здание профилактория запроектировано в едином объеме, состоящем из двух блоков: спального пятиэтажного и одноэтажного блока столовой.

В первом этаже пятиэтажного спального блока расположены вестибюль с регистратурой и гардеробом, группа административных помещений гостиная, бильярдная и лечебно-диагностическая группа, изолированная от остальных помещений первого этажа имеющая отдельный вход, и в то же время связанная с главной лестницей и лифтами.

В состав помещений лечебной группы входят кабинеты кислородной терапии, врача, электросветолечения, процедурная, зубоврачебный кабинет, ингаляторий, зал ЛФК с фотарием, душевой и ванный залы с комнатой персонала и две изоляционные палаты.

На верхних этажах блока расположены спальные комнаты на два человека (98 комнат) и 4 комнаты на одного человека Каждые две спальные комнаты имеют раздельные санитарный узел и душевую, а в шлюзе - шкафы для размещения одежды. Каждая спальная комната имеет лоджию.

Под спальным блоком запроектировано техническое подполье, в котором размещены две венткамеры, компрессорная и помещение для баков гидропатии.

Под помещениями пищеблока, в подвале, расположены кладовые для хранения продуктов, холодильные камеры, бельевые, насосная и электрощитовая.

Здание профилактория оборудовано двумя пассажирскими лифтами с кабинами вместимостью на четыре человека каждая.

В решении фасадов здания профилактория в качестве отделки использованы следующие элементы:

а/ Стены облицованы лицевым кирпичем из белых глин с расшивкой швов; цоколь на высоту 0,30 м. покрывается цементной штукатуркой
б/ оконные проемы заполняются спаренными и раздельными оконными блоками, окрашенными белой масляной краской;
в/ переплеты витражей большого обеденного зала и тамбура главного входа приняты металлическими, окрашенными в черный цвет и остекленными крупноразмерным витражным неполированным стеклом.
г/ ограждение лоджий - металлическое с облицовкой асбестоцементными листами.

В проекте представлен вариант решения фасадов спального блока с балконами.

Внутреннюю отделку помещений здания профилактория на 200 мест см на листе АС-80.

1968	Профилакторий на 200 мест	Пояснительная записка	Типовой проект 254-3-6	Альбом I	Лист 6

Лечебно-курортных зданий
Арх. проектная мастерская №4
Гл. инж. проекта Стасинк
Гл. инж. арх. проекта Гусева
Рук. АПМ-4 Дубинская
Гл. инженер Шувалова
Черновский Клапир
Рук. сектора Шувалова
Исполнил Лавров
Проверил Шувалова

В первом этаже одноэтажного блока столовой расположены большой и малый обеденные залы и рабочие помещения пищеблока. В большом обеденном зале возможен показ кинокартин и несложных выступлений на эстраде. Связь с кинопроекционной, расположенной над частью обеденного зала, осуществляется по наружной металлической лестнице.

Перечень помещений

№ п/п	Наименование помещений	Рабочая площадь кв. м.	Подсобная площадь кв. м.
1	2	3	4
	Подвала		
1	Загрузочная	15.8	
2	Кладовая овощей	10.2	
3	Первичная обработка овощей	11.4	
4	Кладовая сухих продуктов	10.0	
5	Кладовая суточного запаса	10.0	
6	Инвентарная	6.7	
7	Камера отходов	6.1	
8	Хранение грязного белья	7.0	
9	Хранение хозяйственного инвентаря	9.4	
10	Холодильные камеры с фреоном	38.1	9.6
11	Машинное отделение		
12	Хранение спортинвентаря	17.8	
13	Электрощитовая		15.5
14	Насосная		15.5
15	Венткамеры		64.2
16	Компрессорная		17.6
17	Помещение для баков гидроватти		31.3
18	Коридоры и тамбуры		16.3
		138.5	166.0
	1-го этажа		
19	Вестибюль	29.8	
20	Гостиная	32.0	
21	Бильярдная	32.3	
22	Гардероб	16.3	
23	Кабинет директора	16.3	
24	Бухгалтерия	16.3	
25	Комната сестры-хозяйки	10.0	
26	Санитарные узлы	9.0	
27	Кабинет кислородной терапии	16.3	
28	Процедурные кабинеты	32.6	
29	Кабинет врача	16.3	
30	Холл	16.3	
31	Зубоврачебный кабинет	16.3	
32	Кабинет электросветолечения	31.9	
33	Изоляционные палаты с санитарными узлами	30.5	
34	Ингаляторий	13.7	
35	ЛФК с фотарием	31.9	
36	Душевой зал	32.5	
37	Ванный зал	46.8	
38	Комната персонала	16.3	
39	Варочный цех.	45.9	
40	Заготовочная	24.5	
41	Моечная кухонной посуды	8.1	
42	Моечная столовой посуды	11.8	
43	Буфет-хлеборезка	9.2	
44	Гардероб персонала с душевой	14.1	
45	Обеденный зал на 44 пос. места.	77.6	
46	Обеденный зал на 156 пос. мест.	207.0	
47	Коридоры и тамбуры		134.2
		888.1	134.2
	2-го этажа		
48	Спальные комнаты на 2 человека	293.7	
49	Спальная комната на 1 человека	11.9	
50	Санузлы и шлюзы при них	104.4	
51	Холл	54.8	
52	Библиотека	32.6	
53	Комната персонала с санузлом	12.5	
54	Кинопроекционная и перемоточная	34.9	
55	Коридоры.		120.2
		504.8	120.2
	3-го, 4-го и 5-го этажей		
56	Комната персонала с санитарным узлом на 4 эт. Комната чистки и утюжки на 3 и 5 этажах	39.5	
57	Спальные комнаты на 2 человека – (98)	392.5	
58	Спальные комнаты на 1 человека – (4)	35.9	
59	Санузлы и шлюзы при них.	113.1	
60	Холлы	104.4	
61	Венткамеры		43.4
62.	Коридоры		361,2
		1183.2	404.6
	Всего	2722.8	840.8
63	Лоджии	404.4	
	Итого	3127.2	840.8

Технико-экономические показатели

1	Площадь застройки	1425.0 м кв.
2	Рабочая площадь	3127.2 м кв.
3	Полезная площадь	3938.0 м. кв.
4	Строительный об'ем	18913.0 м. куб.
	в том числе: надземный	17420.0 м. куб.
	подземный	1493.0 м. куб.

5. $K_1 = \frac{\text{об'ем здания}}{\text{рабочая площадь}} = \frac{18836.0}{3127.2} = 6.0$ 6. $K_2 = \frac{\text{рабочая площадь}}{\text{полезная площадь}} = \frac{3127.2}{3938.0} = 0.80$ 7. Объем здания на 1 место 94.5 м. куб.

1968	Профилактории на 200 мест	Пояснительная записка	Типовой проект 254-3 6	Альбом 1	Лист 7

Дачеч. о-в курорт. их зданий
Арх. проектная мастерская

Гл. инж. проекта Рук. арх. группы Гл. арх. проекта Ст. инж. пр. Исполнил Проверил
Кадан. Черняевский Кодинир Шубалова Дубинская Гусева Лавров Шубалова

Конструктивная часть.

Здание профилактория состоит из 2х самостоятельных блоков — 5ти этажного спального блока и одноэтажного блока столовой, разделенных между собой осадочным швом. Под спальным блоком расположено техническое подполье, под частью одноэтажного блока — подвальные помещения. Здание - кирпичное, высота этажа 3,3 от пола до пола.

Спальный блок решен с поперечными несущими стенами с шагом 6.0 м. толщиной 51 см. в первом этаже и 38 см в вышележащих этажах

В столовом блоке несущими являются продольные стены.

Жесткость здания обеспечивается продольными и поперечными стенами, которые вместе с заанкеренными в них перекрытиями, образуют пространственную систему, воспринимающую горизонтальные нагрузки.

~~Сборные элементы перекрытий, лестниц, фундаментные блоки и блоки стен подвалов приняты по альбомам индустриальных строительных изделий действующим на 1 января 1970г.~~

~~Перемычки приняты по серии 1.439-1 выпуск 1 Ребристые плиты и балки в перекрытии столового зала по строительному каталогу часть 3 „Унифицированные сборные железобет. конструкции пр. зданий промышленных предприятий" выпуск 1965 г.~~

Основные расчетные положения

Собственные веса конструкций и коэффициенты перегрузок приняты по СНиП II-А,11-62

Временные нормативные нагрузки приняты следующие:

В спальных комнатах — 150 кг/м²

В коридорах лоджиях и обеденных залах — 300 кг/м²

На лестницах и балконах — 400 кг/м²

В кухонном блоке столовой - 200 кг/м²

Вес снегового покрова — 150 кг/м²

Скоростной напор ветра до 10м от поверхности земли 45 кг/м²

В покрытиях примыкающих к более высоким частям здания учтена нагрузка от снегового мешка согласно указаниям СНиП II-А. 11-62.

Части здания

По отдельным частям здания приняты следующие решения:

Фундаменты под стены приняты ленточные из сборных бетонных и железобетонных блоков. Монолитные заделки между блоками, в местах пропуска инженерных коммуникаций, заделываются бетоном марки „150", под колоннами фундаменты монолитные-железобетонные.

Фундаменты разработаны на основании СНиП II-Б.1-62 исходя из условий строительства на площадке со спокойным рельефом, при отсутствии грунтовых вод на непучинистых непросадочных грунтах. Расчетное сопротивление грунта под подошвой фундаментов принято равным — 2.5 кг/см². Объемный вес грунта — 1.7 т/м³. Угол внутреннего трения $\varphi = 30°$.

Чертежи фундаментов разработаны для IIго климатического района при толщине наружных стен - 51 см

Стены подвала и технического подполья приняты из сборных бетонных блоков. Цокольная часть стен выкладывается из хорошо обожженного глиняного обыкновенного кирпича пластического прессования марки „75" на растворе марки „75" и защищается снаружи цементной штукатуркой. Кирпич должен быть отборный.

Стены подвала, воспринимающие горизонтальное давление грунта, рассчитаны с учетом окончания строительных работ по устройству перекрытия и подготовки полов подвала /техподполья/ и 1го этажа

Гидроизоляция горизонтальная — из слоя цементного раствора состава 1:2 толщ. 2 см укладывается на отметках, указанных на развертках фундаментов. С наружной стороны все стены обмазываются горячим битумом за два раза.

Указания по привязке. При привязке проекта, на площадке с гидрогеологическими условиями и планировкой отличными от принятых в типовом проекте, чертежи нулевого цикла подлежат переработке. Привязку производить в соответствии с требованиями СНиП II-Б. 1-62. Ниже приведена таблица расчетных нагрузок на 1 п.м. стены на отметке — 0,35 м. для IIго климатического района

	Спальный блок									Столовый блок						
Ось	1-Б-Д	1-Д-Н	2	3,4,5,6,7	8,9-Б-Д	8,9-Д-Н	Г,Д	10	А,Н	12, 13 по оси А	В	Е	14 и 6 между 10-15	15	12	11-Д
Q т/пм	31	18	28	50	50	54	14,1	31	—		20.1	17.2	13	9	10.1	—
Рт.	—	—	—	—	—	—	—	—	—	45	—	—	—	—	—	53.8
Мтм.	—	—	—	—	—	—	—	—	—	1.8	—	—	—	—	—	—

Стены выше отметки — 0,67. Наружные стены выкладываются из глиняного, пустотелого кирпича пластического прессования (в помещениях душевого и ванного залов, а так же стены лоджий из полнотелого кирпича) с облицовкой лицевым кирпичом с расшивкой швов. Внутренние стены выкладываются из полнотелого глиняного кирпича, пластического прессования. Марки кирпича и раствора указаны в примечании на поэтажных планах.

Перегородки в подвале и помещениях 1-го этажа с влажным режимом — кирпичные толщиной 12 и 6,5 см. в санузлах шлакобетонные, в остальных помещениях гипсобетонные. Между спальными комнатами из условия звукоизоляции перегородки установлены двойные.

Перекрытия — из сборных многопустотных железобетонных панелей. В местах пропуска инженерных коммуникаций устраиваются монолитные участки. Перекрытие над душевым и ванным залами (в 1-ом этаже) — монолитное железобетонное. Перекрытие над большим обеденным залом, совмещающим одновременно и кинозалом, — из сборных многопустотных железобетонных панелей l = 9.0 м по серии 1.241-1.

Лестницы в спальном блоке из крупноразмерных элементов-площадок и маршей с накладными проступями по серии 1.250-1 вып. 1

Лестницы в подвал наружные и внутренние из сборных ступеней по серии 1.155-1. выпуск 1, уложенных на обрезы стен.

Взамен листа №8

16-X-70 Гл. инж. пр.

Гл. Арх. пр-та /Лавров/ 11.04.73

Ст. инж. Адм. Гусева

Гл. инж. пр-та Дубинская

Гл. арх. пр-та Шубалова

Гл. инж. Кадниг.

Рук. АПМ-4 Черкавский

Гл. конструктор Каплан

Арх. проектная мастерская лечебно-курортных зданий

1968	Профилакторий на 200 мест	Пояснительная записка	Типовой проект 254-3-6	Альбом I	Лист 8

Кровля совмещенная рулонная в стальном блоке — вентилируемая с внутренними водостоками в одноэтажном блоке — не вентилируемая. Вентиляция крыши осуществляется путем укладки на утеплитель волнистых асбестоцементных листов. Рулонный ковер наклеивается сверху этих листов по цементному слою. Пространство между утеплителем и волнами асбестоцементных листов и является вентиляционной воздушной прослойкой, соединенной с отверстиями-продухами в наружных продольных стенах.

Молниезащита. В качестве молниеприемника в кровлю обеих блоков закладывается металлическая сетка, которая приваривается к спускам арматуры, закладываемых в наружные стены и присоединяемых по низу (в земле) к контуру заземления. См. указания проекта „ЭО".

Вариант стального блока с балконами представлен в проекте на листах с АС-81 по АС-83. Конструкция балконов решена следующим образом: на поперечные стены укладываются сборные железобетонные балки шириной 38 см, выступающие из стен в виде консолей. На эти консоли укладываются сборные железобетонные панели, образующие непрерывный по фасаду балкон.

Лифты. В здании запроектировано 2 пассажирских лифта грузоподъемностью 320 кг с кабиной 100×120×210 см, с верхним машинным отделением, расположенные в одной шахте, и один малый грузовой лифт грузоподъемностью 100 кг с верхним машинным отделением. Кирпичные шахты лифтов разработаны согласно альбому заданий на проектирование строительной части лифтовых установок АТ-5,43-71.

Перепалеты витражей запроектированы из стальных прямоугольных труб с зажимами для стекла из профилированной резины по норма „Мосстроект 2". Стальные изделия перепалетов разработаны в стадии „КМ".

Указания по производству работ в зимнее время

Проект профилактория разработан для строительства в летнее время. При строительстве в зимнее время все работы выполнять в соответствии с проектом организации работ с соблюдением следующих условий.

1. Разработка котлованов должна осуществляться с применением мер против промерзания грунта в основании фундаментов.

2. Разработка грунта при кратковременных перерывах между окончанием земляных работ и монтажом фундаментов должна производиться с недобором грунта или утеплением основания.

3. Монтаж сборных железобетонных фундаментных блоков производить на непромерзшем основании с защитой его от промерзания как при производстве работ, так и по окончании. Монтаж блоков производить в соответствии со СНиП III-В.3-62.

4. Укладку стеновых блоков подвала можно выполнять способом замораживания с применением растворов с химическими добавками или с применением быстро твердеющих растворов, набирающих значительную прочность к моменту оттаивания кладки.

5. При возведении кирпичной кладки руководствоваться „Правилами производства и приемки каменных работ." СНиП III-В 4-62 раздел 5.

Каменную кладку вести по способу замораживания. Растворы изготавливать на портланд-цементе М-400 с повышением марки раствора в соответствии со СНиП III-В.4-62, с добавлением поташа. Марки кирпича принимаются такими же как для кладки в летних условиях.

6. Немедленно по возведении кладки стен в пределах этажа должны быть уложены панели перекрытия и произведены все работы по анкеровке панелей как между собой, так и со стенами.

7. В углах и пересечениях кирпичных стен в уровне перекрытия каждого этажа уложить стальные связи из 4ф 8 AI. Концы стержней должны заканчиваться крюками и должны заходить в каждую из примыкающих стен не менее, чем на 1,5 м.

8. При производстве работ в зимних условиях до оттаивания кладки и схватывания раствора не допускается устройство конструкций полов, конструкции кровли, производства штукатурных и отделочных работ, установка перегородок.

9. К моменту наступления оттепелей с перекрытий должны быть удалены все случайные нагрузки и строительный мусор.

Перемычки пролетом более 1,5 м должны быть разгружены путем установки под них деревянных стоек на клиньях поэтажно.

10. Способ и температурно-влажностный режим выдерживания бетона, продолжительность остывания бетона, способ утепления конструкций, сроки и порядок распалубливания и загружения конструкций см. СНиП III-В.1-62 и СНиП III-В.2-62.

11. Оставление в стенах горизонтальных борозд и штраб не допускается.

12. Под опорами несущих перемычек и прогонов уложить сетки в двух рядах ∅4 с ячейкой 5×5 см.

13. Рабочие чертежи, предназначенные для производства работ в зимних условиях, должны иметь указания проектной организации выполнившей привязку проекта к местным условиям, о произведенной проверке конструкций для строительства в зимнее время исходя из конкретных условий производства работ и принятого способа возведения конструкций в зимних условиях.

14. О готовности объекта к периоду оттаивания кладки должен быть составлен соответствующий акт.

Гл. арх. пр-та /Лавров/
11.04.73 г.

1968	Профилакторий на 200 мест	Пояснительная записка	Типовой проект 254-3-6	Альбом I	Лист 9 и

ЦНИИЭП лечебно-курортных зданий
Арх. проектная мастерская 4
Гл. конструктор Жавлан
Рук. АПМ-4 Черняховский
Гл. инженер проекта Кулинская
Гл. архитектор проекта Гусева
Гл. инженер проекта Столярова
Гл. инженер проекта Столярова
Гл. инженер проекта Столярова

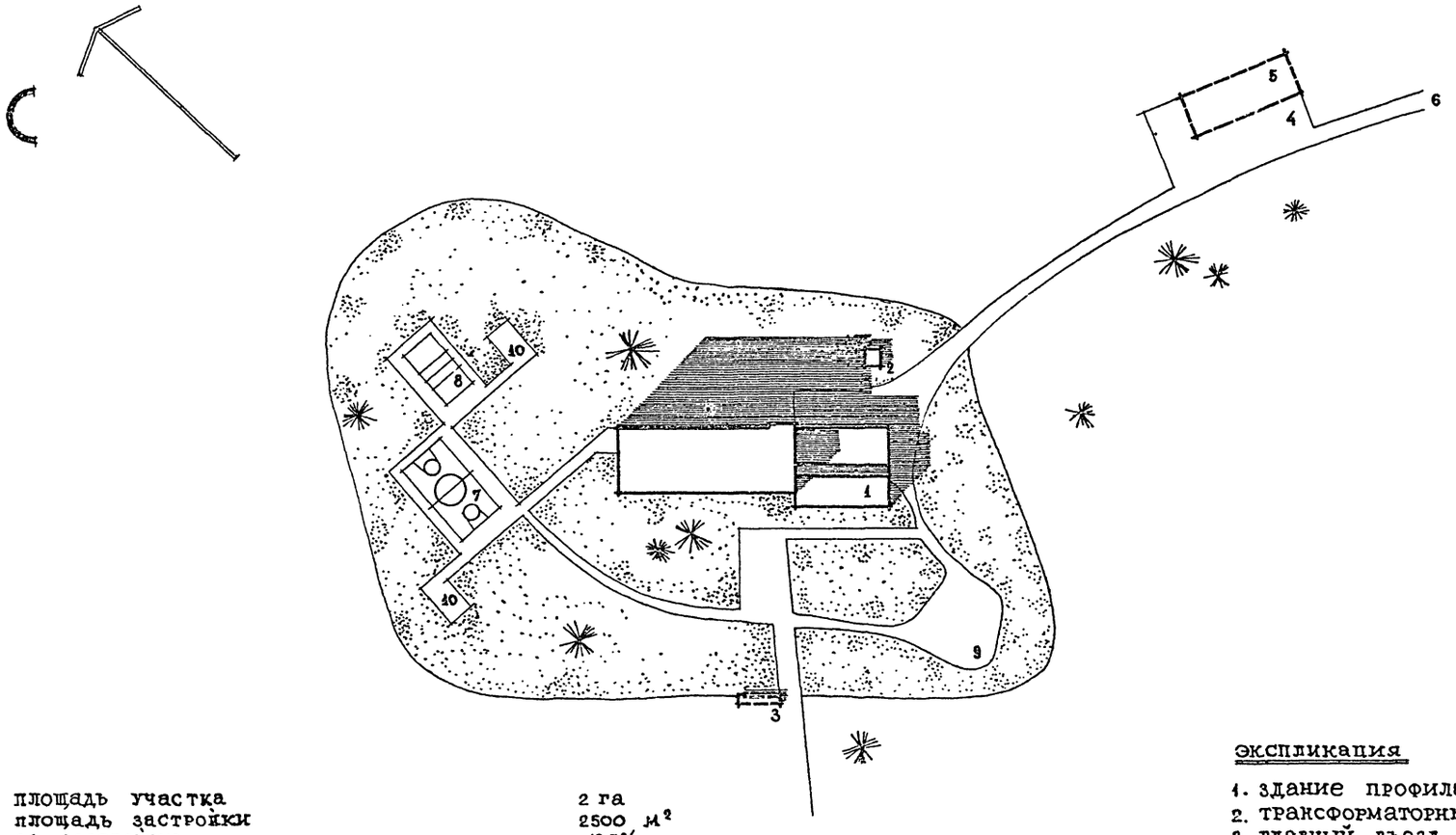

площадь участка	2 га
площадь застройки	2500 м²
% застройки	12.5%
площадь дорожек и спортплощадок	1800 м²
площадь газона и зеленых насаждений	15700 м²

экспликация

1. здание профилактория на 200 мест.
2. трансформаторный киоск.
3. главный въезд.
4. хозяйственный двор.
5. хозяйственный корпус.
6. въезд на хозяйственный двор.
7. баскетбольная площадка.
8. волейбольная площадка.
9. площадка для отдыха.
10. площадка для настольного тенниса.

Рук. маст.	Черняльский	Гл. инж. маст.	Гольдер	Гл. арх. пр-тя	Шубалова	Гл. инж. пр.	Дубинская	Ст. инж.	Гусева	Исполнил	Лавров	Проверил	Малаичев	Контролл	Федотова

ЦНИИЭП лечебно-курортных зданий
Арх. проектная маст. №4

1968	Профилакторий на 200 мест	Схема генерального плана	Типовой проект 254-3-6	Альбом I	Лист 10

М 1:1000

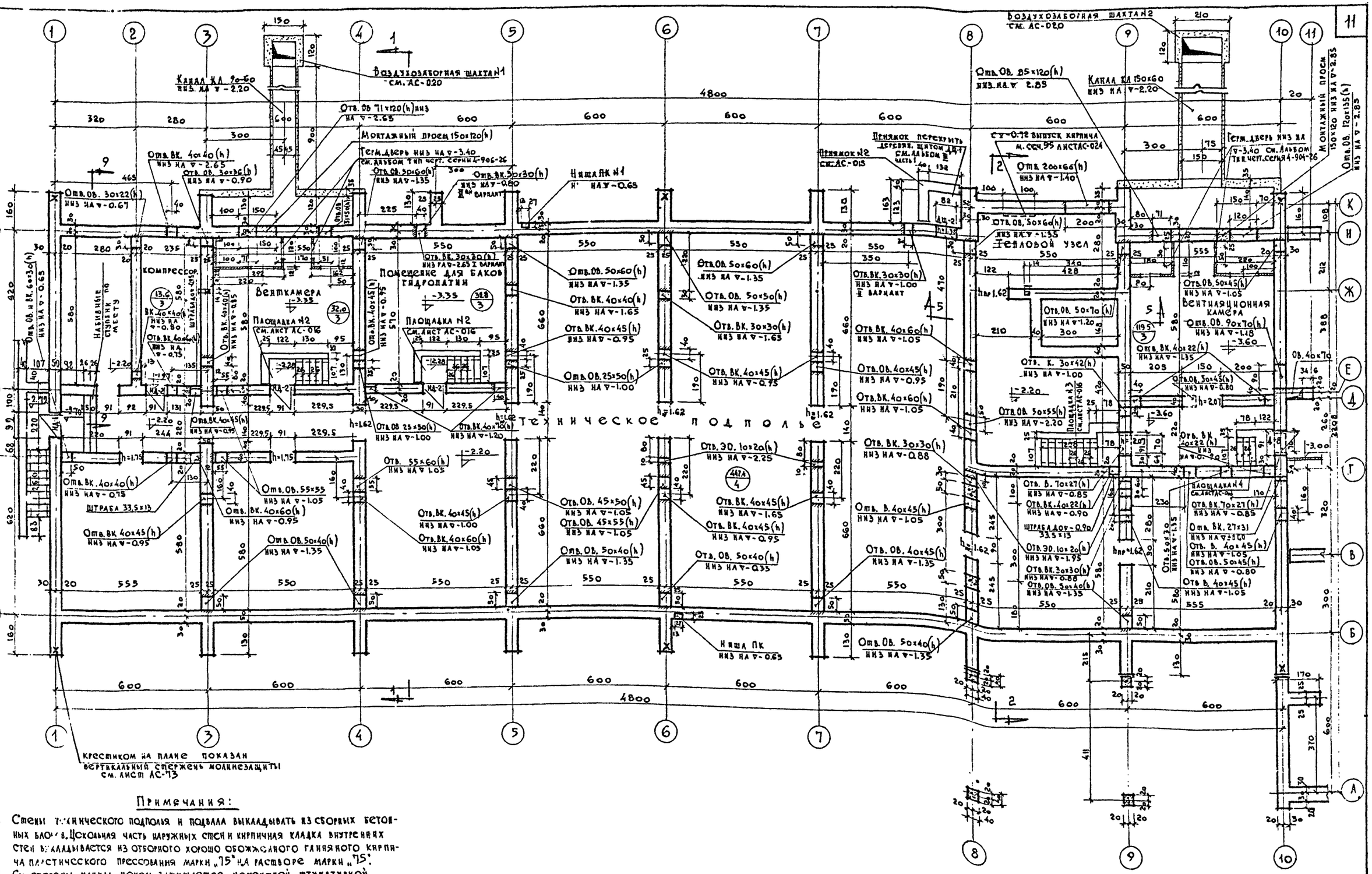

Примечания:

1. Стены технического подполья и подвала выкладывать из сборных бетонных блоков. Цокольная часть наружных стен и кирпичная кладка внутренних стен выкладывается из отборного хорошо обожженного глиняного кирпича пластического прессования марки „75" на растворе марки „75".
2. С стороны улицы цоколь защищается цементной штукатуркой.
3. Перегородки кирпичные.
4. Подвал в осях 10-15 см. на листе АС-02.
5. Разрезы 1-1 и 2-2, 5-5 см. лист АС-03; разрезы 4-4, 8-8 см. лист АС-04, разрезы 7-7, 9-9 см. лист АС-014.
6. В кружках на планах проставлены типы полов см. лист АС-04.
7. Развертки стен см. на листах с АС-07 по АС-010.

1968	Профилактории на 200 мест	План подвала и технического подполья в осях 1-10	16-X-70 гл. инж. пр.	Взамен 1С-01
			М-б 1:100	
			Типовой проект 254-3-6	Альбом I
				Лист АС-01и

Гл. конст. инж. Гусева; Рук. АПМ Черняевский; Гл. инж. АПМ Кодир; Ст. инж. пр-та Дубинская; Исполнит. Новикова; Провери Шувалова; Ст. инж. Жилан; Арх. проектная маст. №4 Цинкевич

Лечебно курортных зданий

СОГЛАСОВАНО
отдел ОВ Бобров; отдел ВК Черныш; отдел ЭО Кушнарева; отдел ТО Гельгард

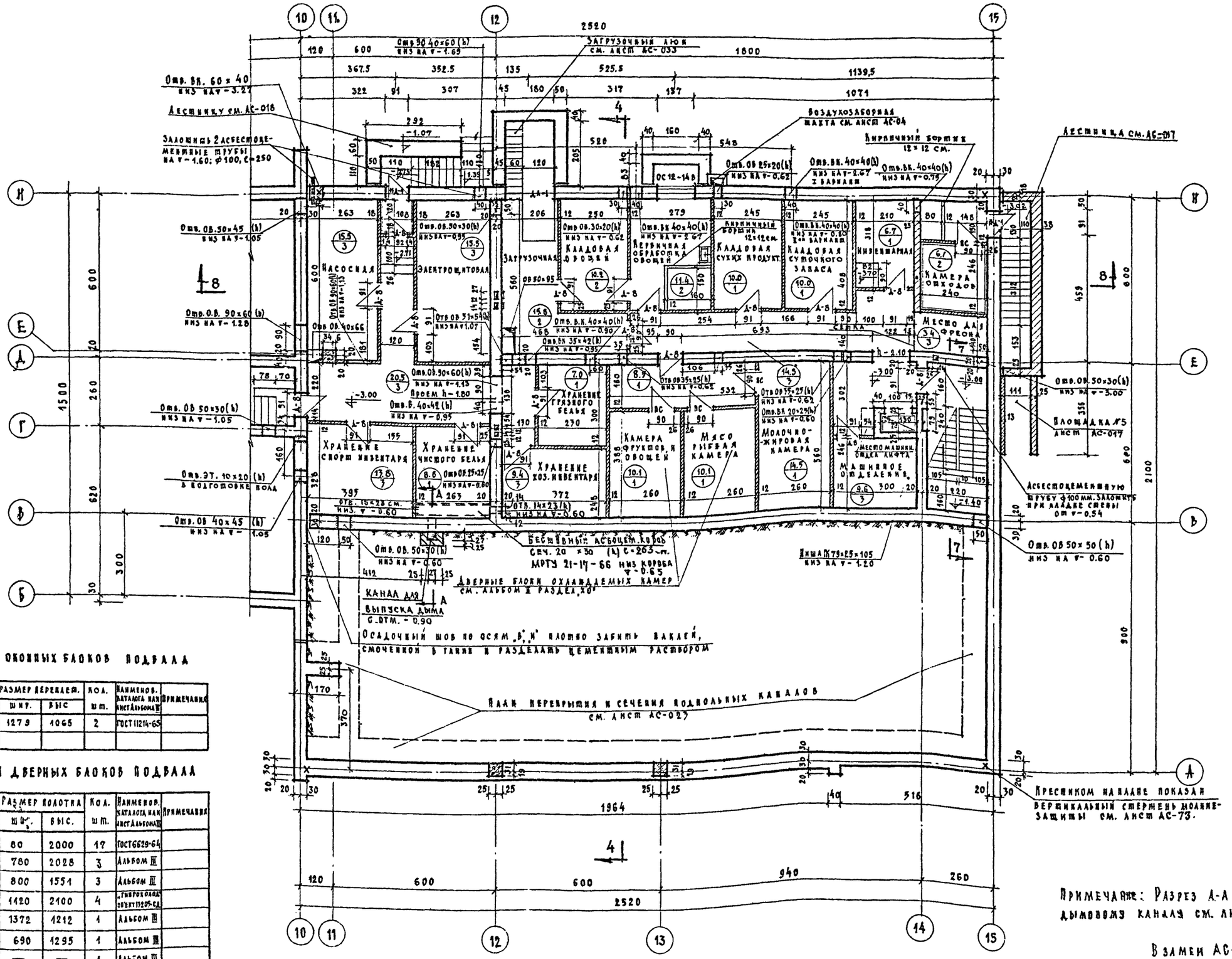

Спецификация оконных блоков подвала

Тип элем.	Размеры блока		Размер переплет.		Кол. шт.	Наименов. каталога или лист Альбома	Примечание
	шир.	выс.	шир.	выс			
ОС12-14Б	1345	1164	1279	1065	2	ГОСТ 11214-65	

Спецификация дверных блоков подвала

Тип элем.	Размер блока		Размер полотна		Кол. шт.	Наименов. каталога или лист Альбома	Примечание
	шир.	выс.	шир.	выс.			
Д8	974	2075	80	2000	17	ГОСТ 6629-64	
ИД-1	870	2110	780	2028	3	Альбом III	
ИД-2	874	1145	800	1551	3	Альбом III	
ПС	1400	2105	1420	2100	4	„Гипрокаучук" объект 11209-СД	
ДЩ1	1460	2300	1372	1212	1	Альбом III	
ДШ2	780	1387	690	1295	1	Альбом III	
ДА-1	2020	2230	—	—	1	Альбом III	
КА-1	2040	1698	—	—	1	Альбом III	

1968	Профилакторий на 200 мест	План подвала и технического подполья в осях 10-15'	Типовой проект 254-3-6	Альбом I	Лист АС-02

Архитектурно-строительная часть. Архитектурные решения. Конструкции железобетонные. Отопление и вентиляция. Водопровод и канализация. Электрооборудование. Автоматизация. Сметы. Технологические решения. Генеральный план. Технико-экономические показатели.

Лечебно-курортных зданий

Архпроектная мастерская № 4

Согласовано: Отдел ОВ — Бугов; Отдел ВК — Черныкева; Отдел ЭО — Кушнерева; Отдел ЭО — Гельгард

Исполнил — Шувалова; Проверил — Новикова; Ст. инженер — Гусева; Гл. инж. арх-ты — Дубинская; Гл. инж. арх-ты — Кодинир; Рук. АПМ — Кавалерийский; Гл. инж. АПМ — Кавалерийский

16-х-70 гл. инж. пр. — Дубинская

Разрез 1-1

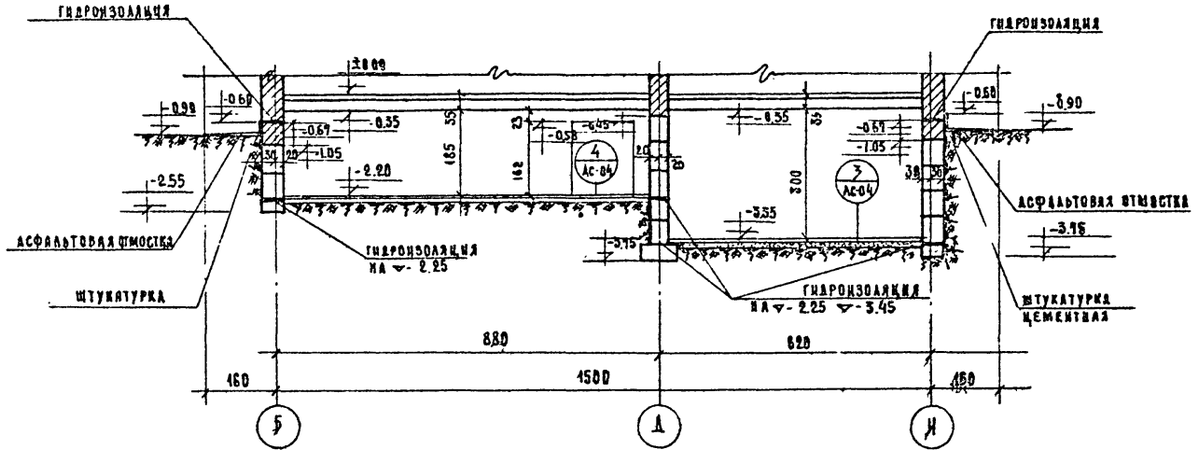

Разрез 5-5

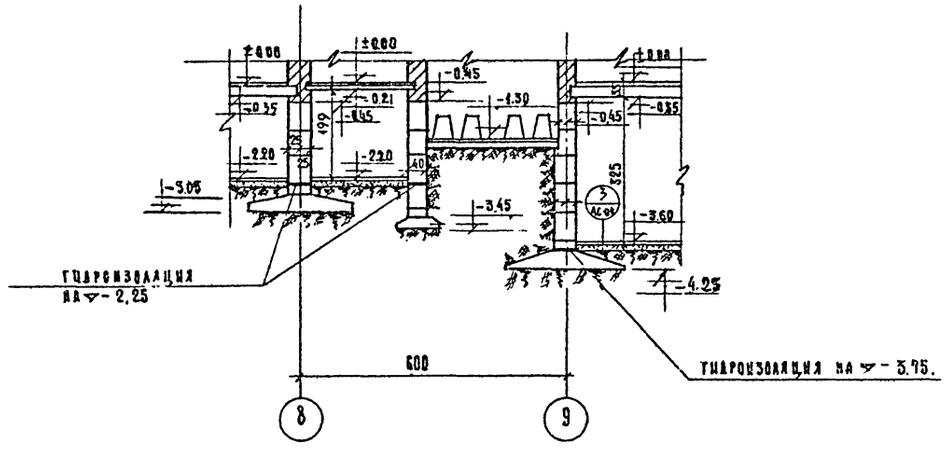

Разрез 2-2

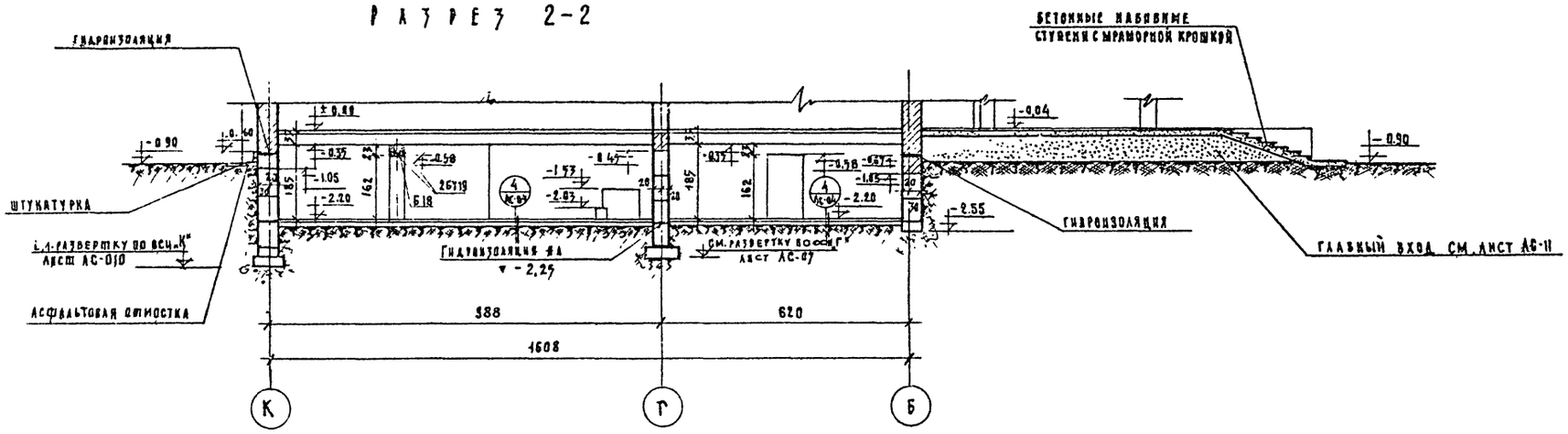

Ведомость отделочных работ

№ п/п	Наименование помещений	Потолок: отделка	Потолок: № колера	Стены: отделка	Стены: № колера
1	Насосная	известковая побелка	белая	известковая побелка	
2	Электрощитовая	— " —	— " —	— " —	
3	Загрузочная	— " —	— " —	— " —	
4	Кладовая овощей	— " —	— " —	— " —	
5	Первичная обраб. овощей	— " —	— " —	— " —	
6	Кладовая сухих продуктов	— " —	— " —	— " —	
7	Кладовая суточн. запаса	— " —	— " —	— " —	
8	Инвентарная	— " —	— " —	— " —	
9	Камера отходов	— " —	— " —	глаз. плитка на всю высоту	
10	Машинное отделение	— " —	— " —	известковая побелка	
11	Молочно-жир. камера	— " —	— " —	глаз. плитка на всю высоту	
12	Мясо-рыбная камера	— " —	— " —	— " —	— " —
13	Камера фруктов и овощей	известковая побелка	белая	глаз. плитка h=2,10. известк. побелка	
14	Хранение грязного белья	— " —	— " —	глаз. плитка h=2,10. известк. побелка	белая
15	Хранение хоз. инвентаря	— " —	— " —	известковая побелка	— " —
16	Хранение чистого белья	— " —	— " —	глаз. плитка h=2,10. известк. побелка	— " —
17	Хранение спорт-инвентаря	— " —	— " —	известковая побелка	
18	Вентиляционная камера	— " —	— " —	— " —	
19	Помещение для баков гидропатии.	— " —	— " —	— " —	
20	Компрессорная	— " —	— " —	— " —	
21	Техническое подполье	— " —	— " —	— " —	
22	Лестничные клетки	— " —	— " —	— " —	
23	Коридоры	— " —	— " —	— " —	

М=1:100

1968	Профилактории на 200 мест	Разрезы 1-1, 2-2, 5-5	Типовой проект 254-3-6	Альбом I / Лист АС-03

Руков. АПМ-ГИП. Черняевский. Нач. АПМ. Кузнецкая. Гл. инж. проекта Шуфалова. Гл. инженер Гусева. Исполнит. Новикова. Проверил Шуфалова. Арх. проектная мастерская № 4 Шуфалова. Лечебно-курортных зданий. Шифр 3Л

РАЗРЕЗ 8-8

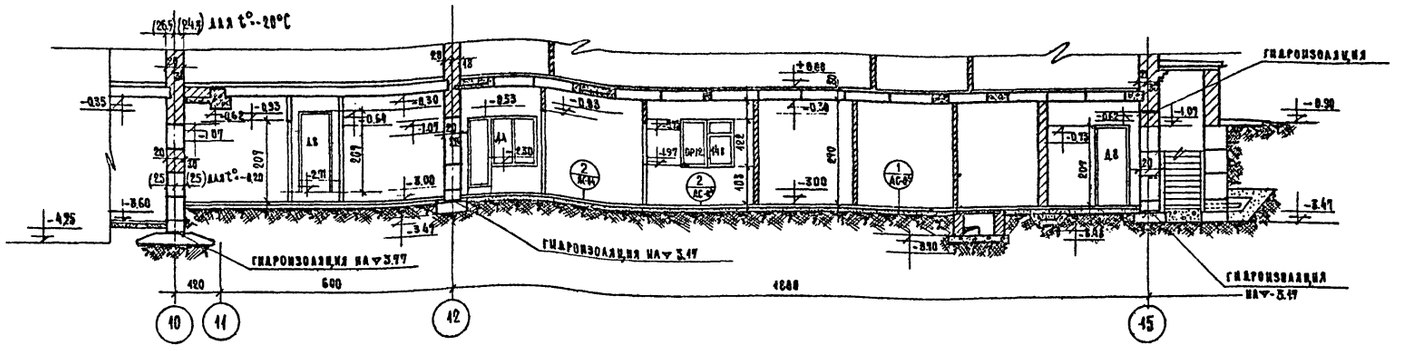

РАЗРЕЗ 4-4

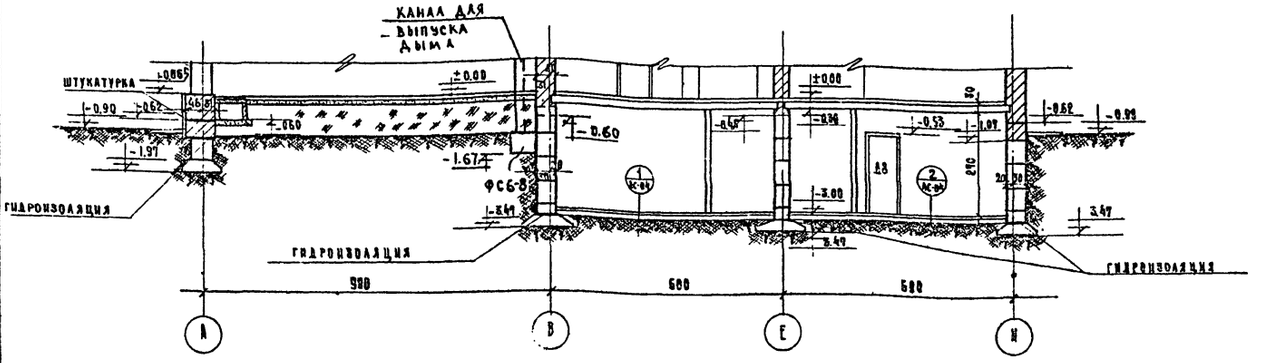

РАЗРЕЗ ВОЗДУХОЗАБОРНОЙ ШАХТЫ НА ОСИ „И"

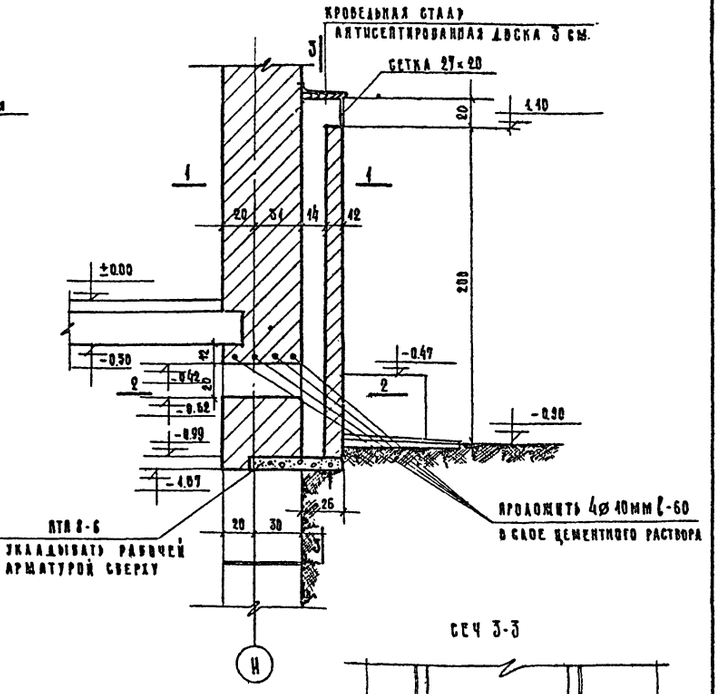

СЕЧ 3-3

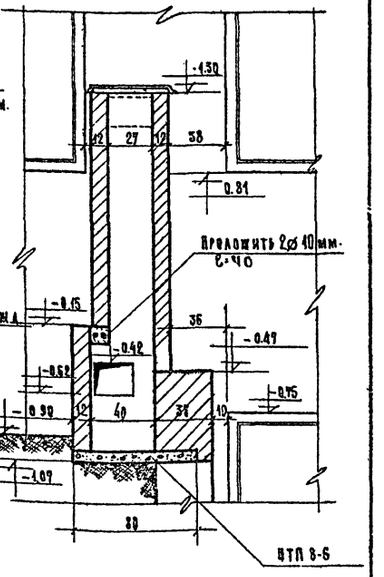

СЕЧ 1-1

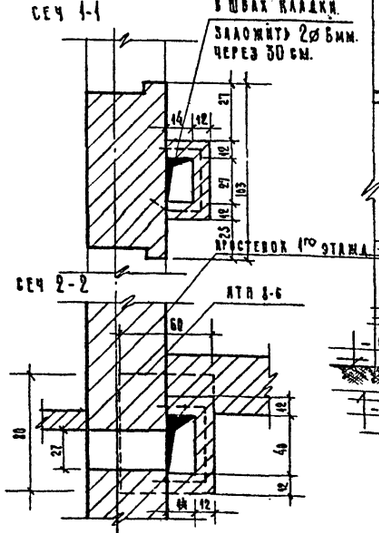

СЕЧ 2-2

1 КЕРАМИЧЕСКАЯ ПЛИТКА НА

ЦЕМЕНТНОМ РАСТВОРЕ –	3СМ.
ПОДГОТОВКА ИЗ БЕТОНА М-100-	10СМ
ГРУНТ УТРАМБОВАННЫЙ. ЩЕБНЕМ	
НА ГЛУБИНУ.	10 СМ

2 КЕРАМИЧЕСКАЯ ПЛИТКА НА ЦЕМЕНТНОМ

РАСТВОРЕ	3см.
2СЛОЯ ГИДРОИЗОЛА	1СМ.
ЦЕМЕНТНО-ПЕСЧАНАЯ СТЯЖКА	
ПО УКЛОНУ	1÷3,5 СМ
ПОДГОТОВКА ИЗ БЕТОНА М-100 –	10 СМ.
ГРУНТ УТРАМБОВАННЫЙ ЩЕБНЕМ НА ГЛУБИНУ-	10см.

3 ЦЕМЕНТНЫЙ ЯОД С ЖЕЛЕЗНЕНИЕМ- 3 СМ

ПОДГОТОВКА ИЗ БЕТОНА М100 -	10 СМ
ГРУНТ УТРАМБОВАННЫЙ ЩЕБНЕМ	
НА ГЛУБИНУ	10СМ.



4 ТОЩИЙ БЕТОН – 8 СМ
ГРУНТ УТРАМБОВАННЫЙ ЩЕБНЕМ- 10 СМ.



КЛАДОВАЯ ОВОЩЕЙ
ПЕРВИЧНАЯ ОБРАБОТКА ОВОЩЕЙ
КАМЕРА ОТХОДОВ.

Взамен АС-04.

16-7-76 ГИПРОНИИ-ПР.

М=1:100, 1:25

1968	ПРОФИЛАКТОРИЙ НА 200 МЕСТ	РАЗРЕЗЫ 8-8; 4-4. ВОЗДУХОЗАБОРНАЯ ШАХТА НА ОСИ И, ДЕТАЛИ ЯОЛОВ	ТИПОВОЙ ПРОЕКТ 254-3-6	АЛЬБОМ I	ЛИСТ АС-04

Руковод. арх.-им. гр. Черняевский — Нач. арх.-пр. гр. Дубинская — Гл. инж. пр. Гусева — Ст. инженер Новикова — Сколнит Шувалова — Проверил

Арх. проектная мастерская № 4 — Лечебно-курортных зданий

СОГЛАСОВАНО
Отдел ОВ | Отдел ВК | Отдел ЭО | Отдел ТО
Бутов | Чернышева | Кушнерева | Гельгарт
Арх. проектная маст. №4 | К. Ильин | Чекмаевский | Кодинг
Шульгина | Кубинская | Усева
Блинова

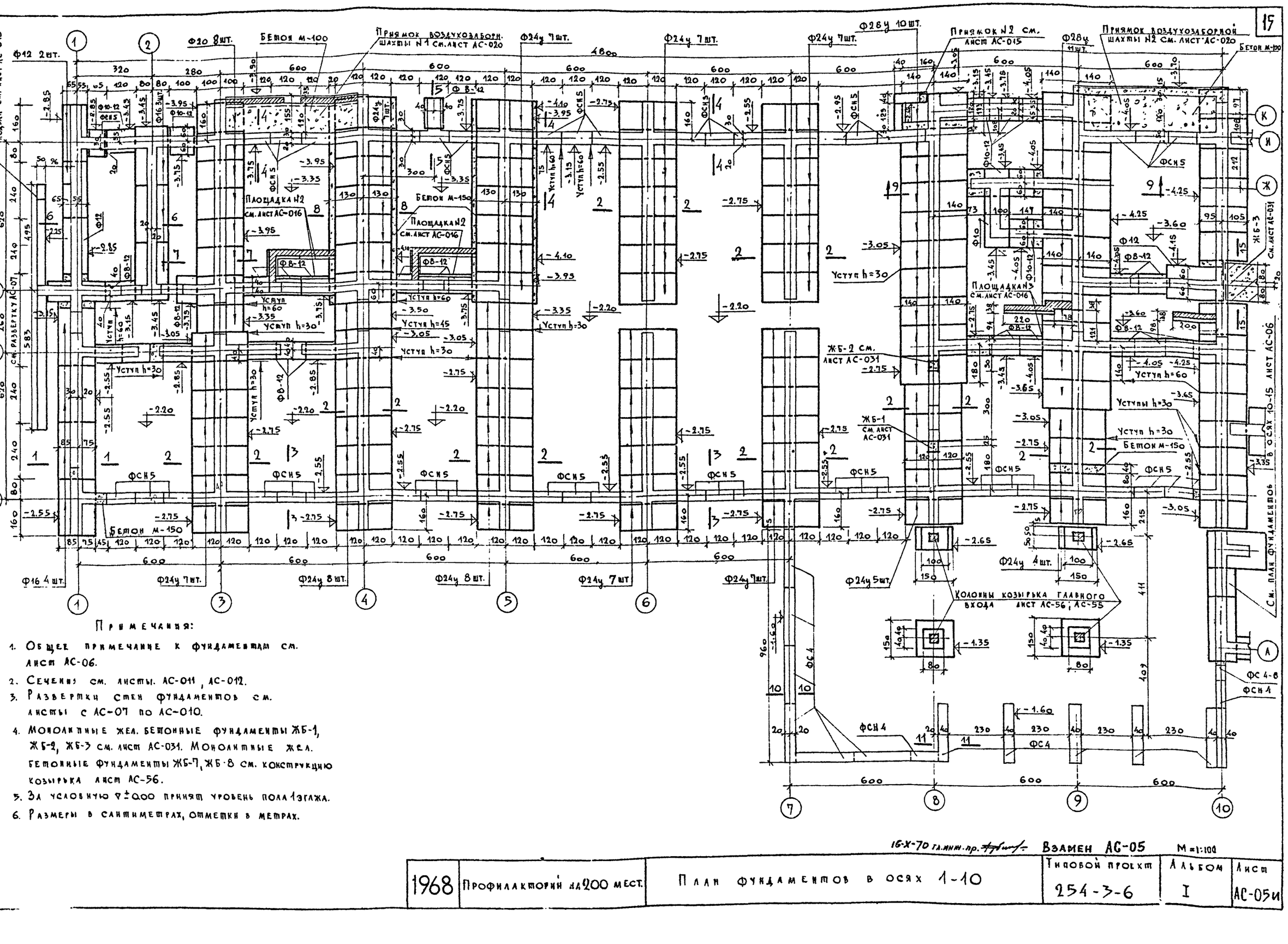

Примечания:

1. Общее примечание к фундаментам см. лист АС-06.
2. Сечения см. листы. АС-011, АС-012.
3. Развертки стен фундаментов см. листы с АС-07 по АС-010.
4. Монолитные жел. бетонные фундаменты ЖБ-1, ЖБ-2, ЖБ-3 см. лист АС-031. Монолитные жел. бетонные фундаменты ЖБ-7, ЖБ-8 см. конструкцию козырька лист АС-56.
5. За условную ▽±0,00 принят уровень пола 1 этажа.
6. Размеры в сантиметрах, отметки в метрах.

16-X-70 гл.инж.пр. ~~Трубин~~ Взамен АС-05 М 1:100

1968	Профилакторий на 200 мест.	План фундаментов в осях 1-10	Типовой проект 254-3-6	Альбом I	Лист АС-05и

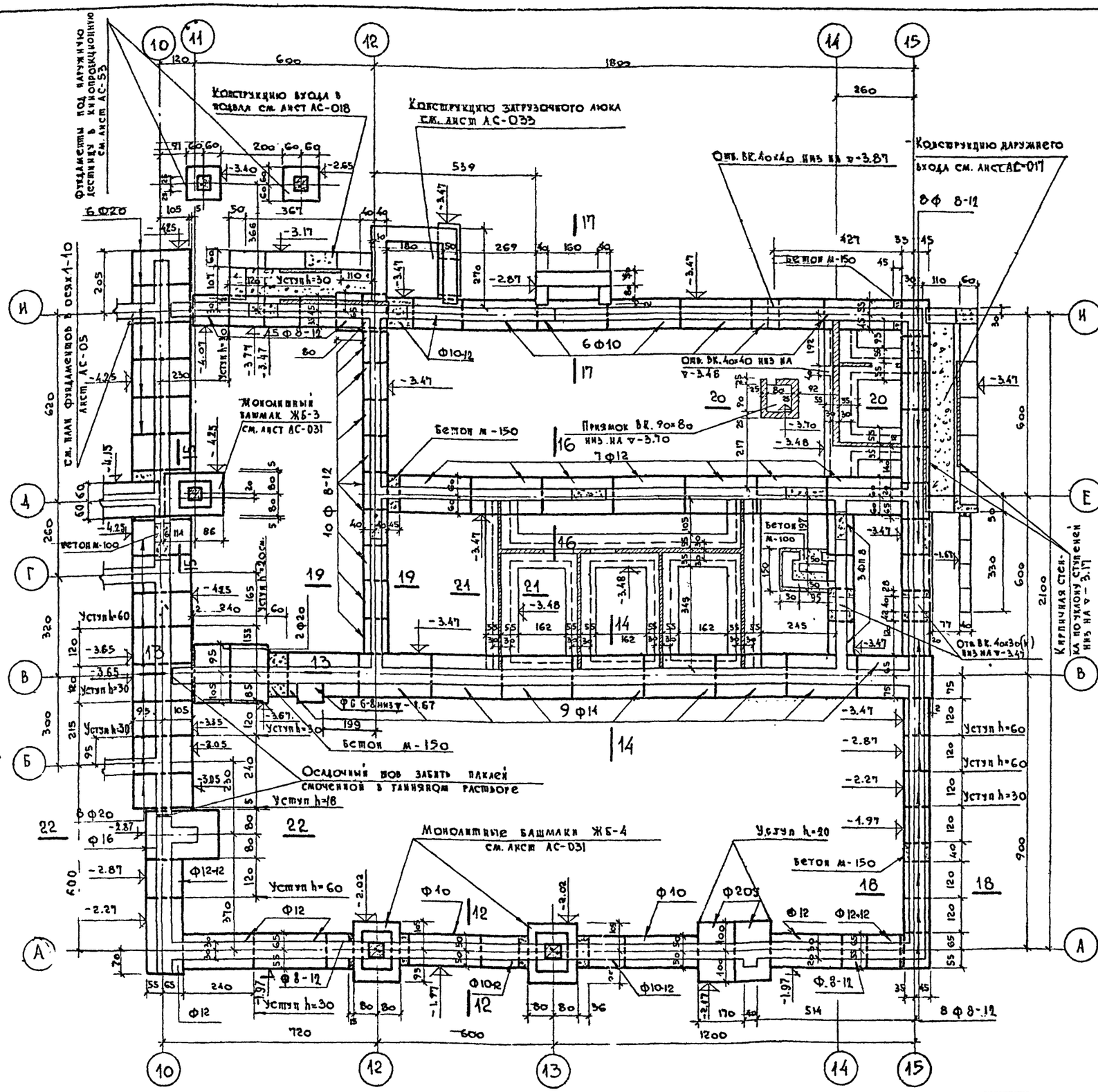

Примечания:

1. Фундаменты запроектированы исходя из следующих условных данных:
   а) грунты непучинистые непросадочные естественной влажности
   б) Расчетное давление на грунты основания под подошвой фундаментов 2.5 кг/см².
   в) Уровень грунтовых вод ниже подошвы фундаментов.
   г) Рельеф строительной площадки – горизонтальный.
2. При привязке проекта чертежи нулевого цикла должны быть откорректированы в соответствии с требованиями СН и П II Б – 1.62. Для облегчения привязки, в пояснительной записке на листе 8 дана таблица расчетных нагрузок на 1м. пог. стены под перекрытием техподполья и подвала.
3. Стены технического подполья, подвалов и фундаменты под них закладываются из сборных железобетонных и бетонных блоков сплошного сечения по серии 1.112-1/1.161 на растворе марки „50".
4. Фундаменты и стены подвала и технического подполья разработаны для наружной расчетной t°=-30° и -25° при „а" = 31 см
5. Развертки продольных и поперечных стен с порядовкой блоков и привязкой отверстий для прокладки инженерных коммуникаций см. на листах АС-07, АС-08, АС-09, АС-010. Сечения фундаментов см. на листах АС-011, АС-012, АС-013.
6. Закладку фундаментов начинать с наиболее заглубленных участков. При рытье котлована предусмотреть мероприятия, исключающие возможность замачивания грунта – основания.
7. Котлован отрывать на 20см выше подошвы фундамента, окончательную зачистку дна котлована производить непосредственно перед закладкой фундамента.
8. Сборные фундаментные подушки укладывать непосредственно на слой песка толщиной 15см. при глинистых грунтах.
9. Обратную засыпку котлована производить: после анкеровки и замоноличивания стыков панелей перекрытия, устройства пола подвала, подготовки пол 1го этажа, возведения кирпичной стены до отм. 0.20, а так же укладки всех подземных коммуникаций. При засыпки пазух использовать грунт, полученный при рытье котлована. Засыпку производить слоями толщиной 20-30см. с трамбованием.
10. Над отверстиями в стенах подвала, кроме специально оговоренных, укладывать перемычки из бетона м-200 высотой 15см. армированные 4Ф10 AI, длиной 1.0м.
11. В пересечениях всех стен должна строго соблюдаться перевязка блоков, в отдельных случаях, где перевязка по каким-либо причинам не соблюдена, надлежит в швах между блоками укладывать арматурные сетки.
12. Горизонтальная гидроизоляция укладывается на отметках, указанных на развертках, и состоит из цементного слоя состава 1:2, толщиной 2см. Наружные стены со стороны грунта обмазать горячим битумом за 2 раза.
13. Подсыпку под полы производить слоями с тщательной трамбовкой.
14. План фундаментов в осях 1-10 см. лист АС-05.
15. Монолитные заделки стен выполняются из бетона м-100.
16. Размеры даны в см. отметки в метрах.
17. Сводную спецификацию фундаментных и стеновых блоков см. на листе АС-35.

За условную отметку ± 0.00 принят уровень пола 1-го этажа

16-8-70 гл. инж. пр. [подпись] Взамен АС-06

1968	Профилактории на 200 мест	План фундаментов в осях 10-15	Типовой проект 254-3-6	Альбом I	Лист АС-06И

ИНВ 2929

Согласовано

Отдел ОБ	Бурь	
Отдел ВК	Черышева	Купчерева
Отдел ТО	Гусева	Дубинская
Гл. инж. пр-та	Дубинская	
Гл. арх. пр-та	Шувалова	
Гл. инж. АПМ	Кодир	
Рук. АПМ-4	Чернявский	
Гл. конст.-ин-та	Каплан	

Лечебно курортных зданий

Арх.-проектная мастерская № 4

Гл. инженер проекта — Гусева

Проверил — Дубинская

Исполнил — Гельгард

Развертка стены технического подполья по оси „1"

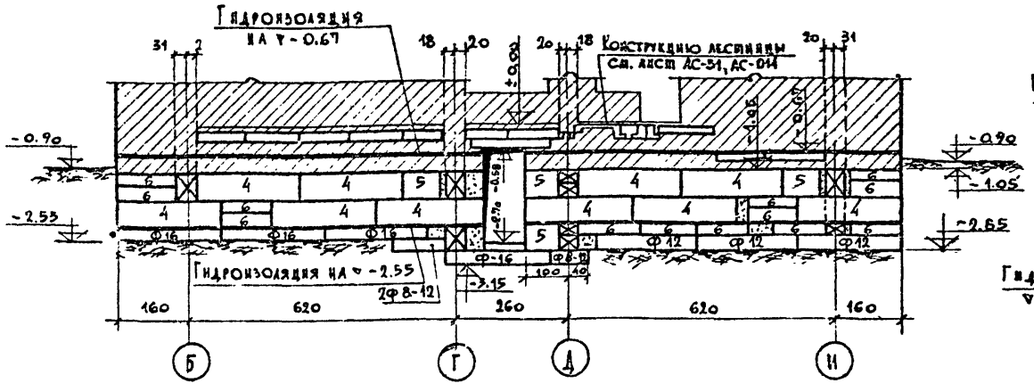

Развертка стены технического подполья по оси „5"

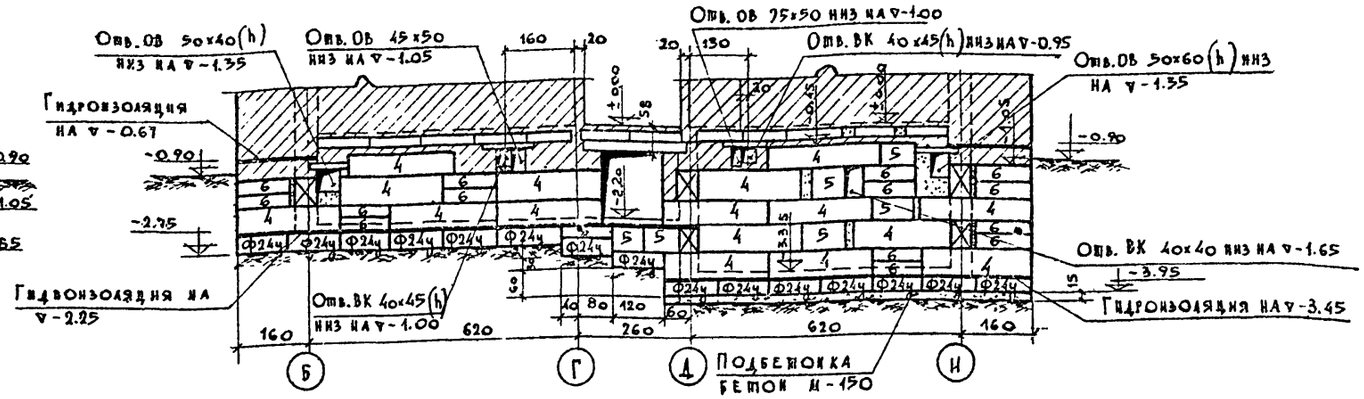

Развертка стены технического подполья по оси „3"

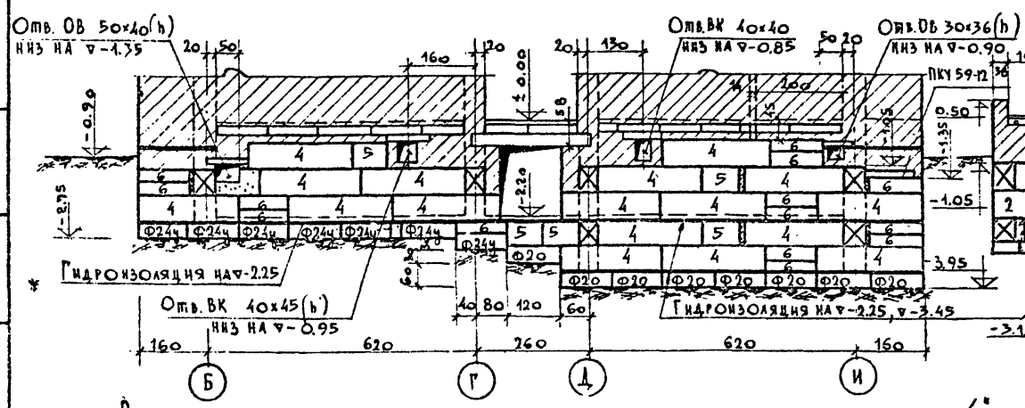

Развертки стен технического подполья по оси „Д"

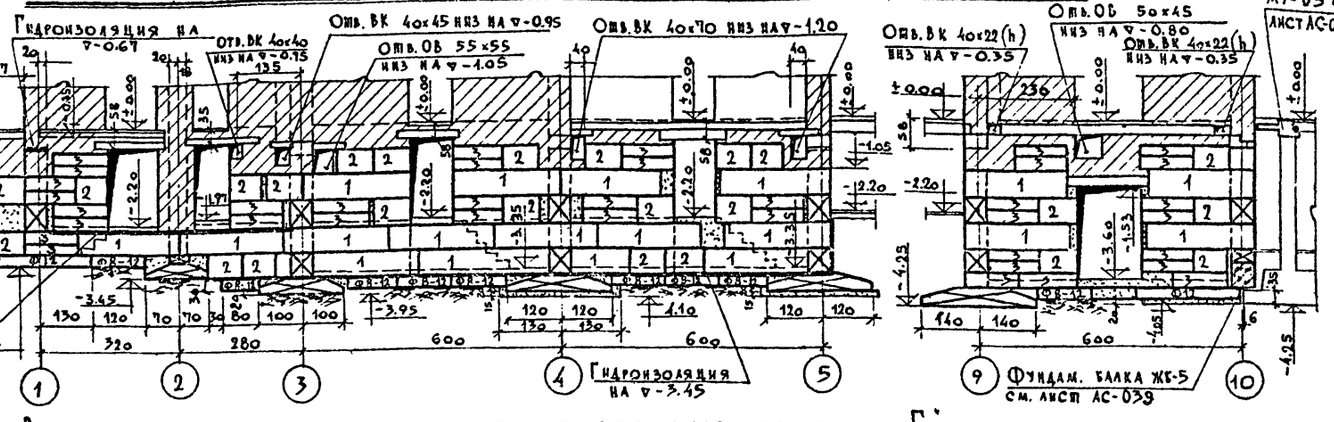

Развертка стены технического подполья по оси „4"

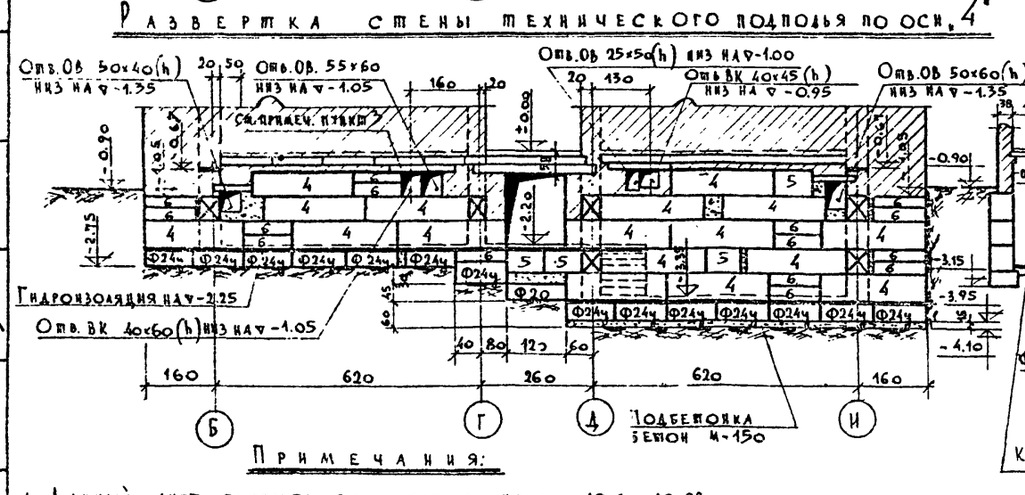

Развертки стен технического подполья по оси „Г"

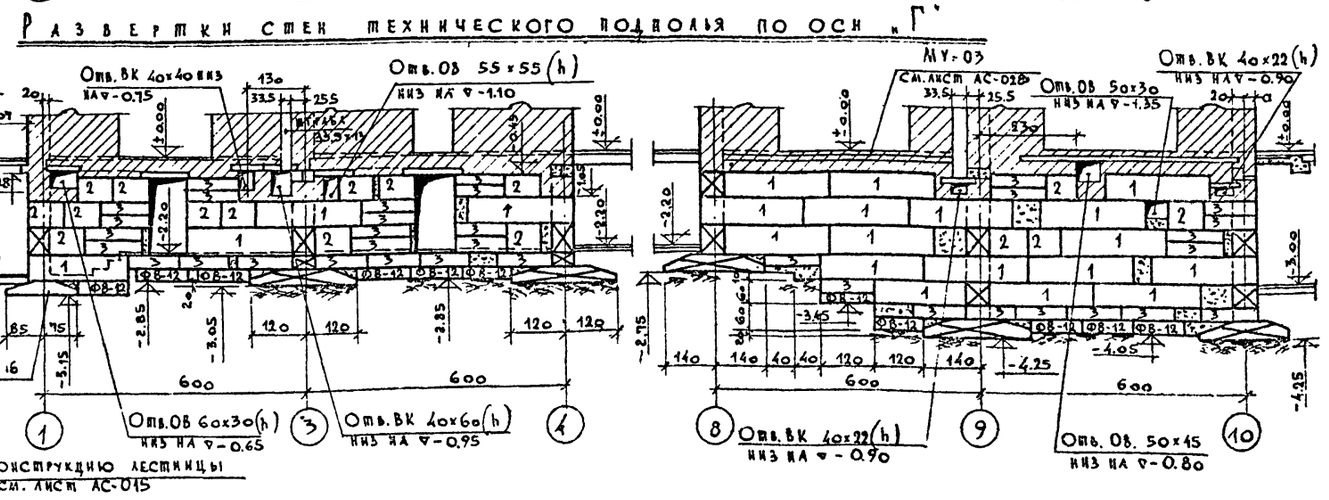

Примечания:

1. Данный лист смотреть совместно с листами АС-01, АС-02, АС-05, АС-09, АС-011.
2. Спецификацию фундаментных и стеновых блоков см. лист АС-035.
3. Конструкцию монолитных перемычек над отверстиями ОВ и ВК см. лист АС-010.
4. Общие примечания к фундаментам см. лист АС-01.
5. Условную маркировку стеновых блоков см. лист АС-010.
6. Размеры в сантиметрах, отметки в метрах.

За условную отметку ±0.00 принят уровень пола 1-го эт.

16-х-70 гл. инж. пр. — Взамен АС-07 — М 1:100

1968	Профилакторий на 200 мест.	Развертки стен подвала и технического подполья	Типовой проект 254-3-6	Альбом I	Лист АС-07

Согласовано: Отдел ОВ — Бутров

Исполнитель — Блинова

Гл. инж. проекта — Кодинр

Нач. отд. — Чернявский

Гл. конст. инж. — К. Аплан

Рук. группы — Тусева

Гл. инж. пр-та — Дубинская

Арх.-проектная мастерская №4 — Лечебно-курортных зданий

Развертка стены подвала и технического подполья по оси 10

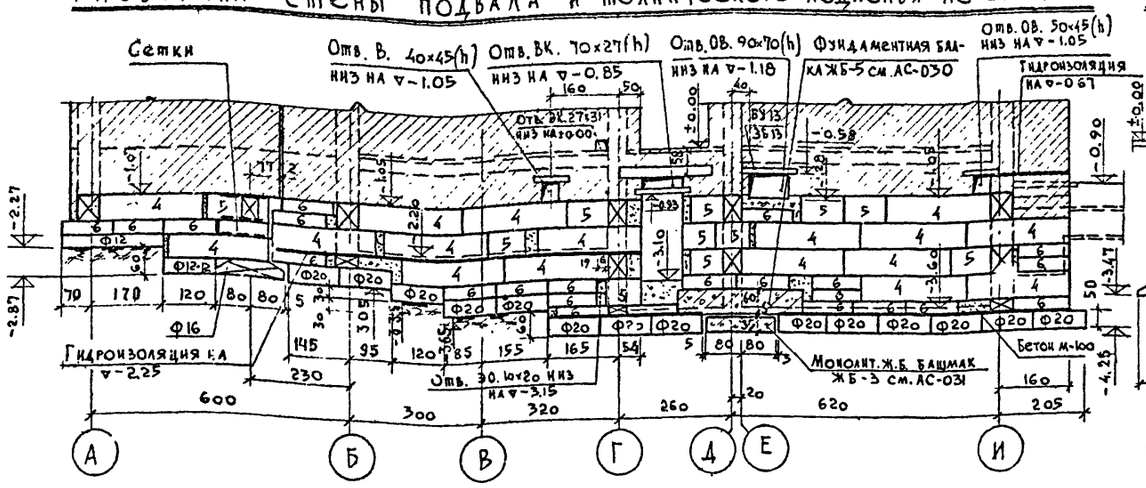

Развертка стены подвала по оси 12.

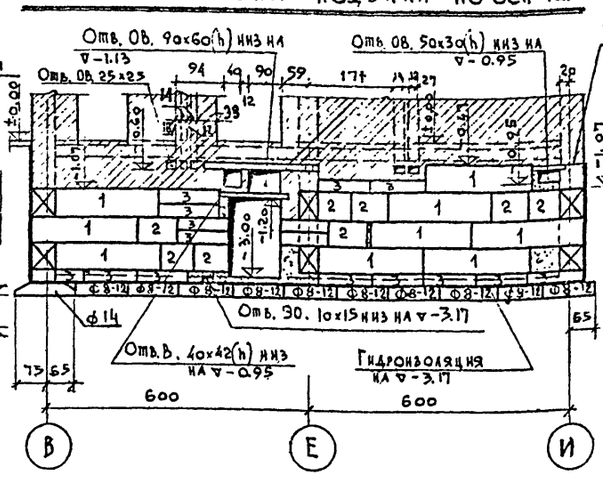

Развертка стены подвала по оси 14

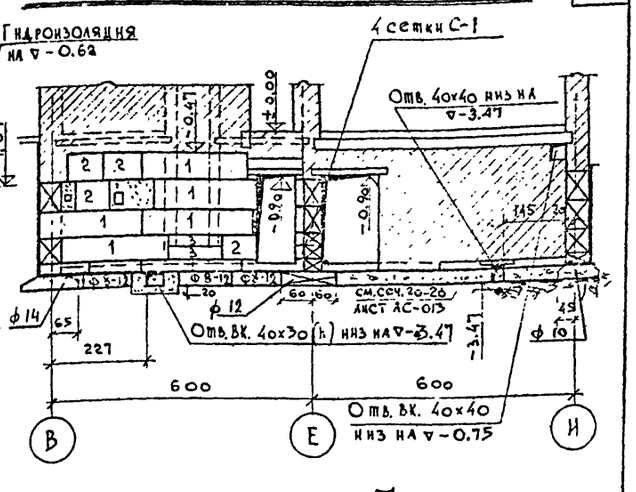

Развертка стены подвала и технического подполья по оси 9

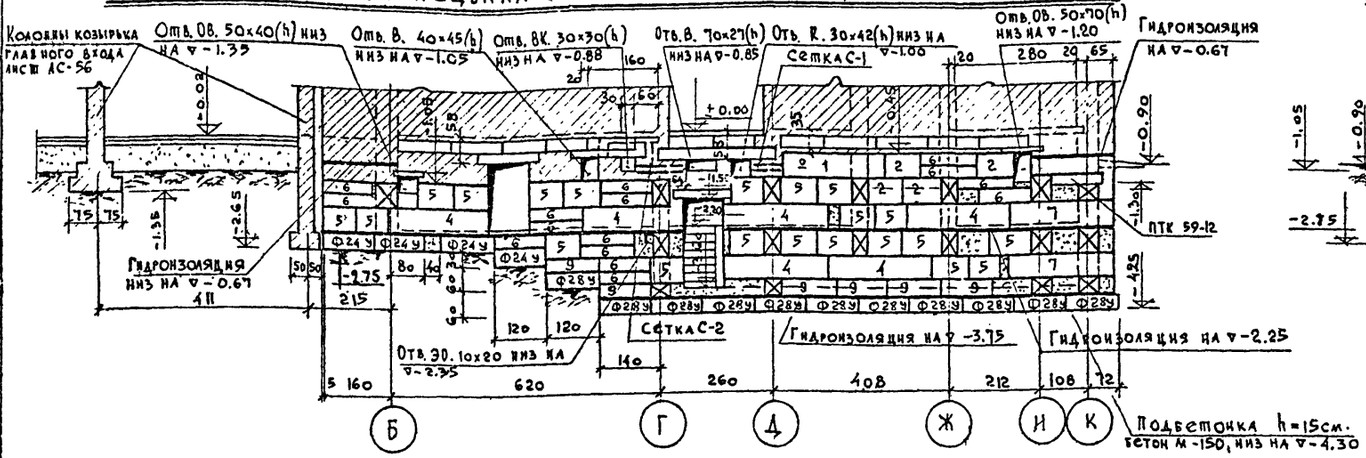

Развертка стены подвала по оси 7

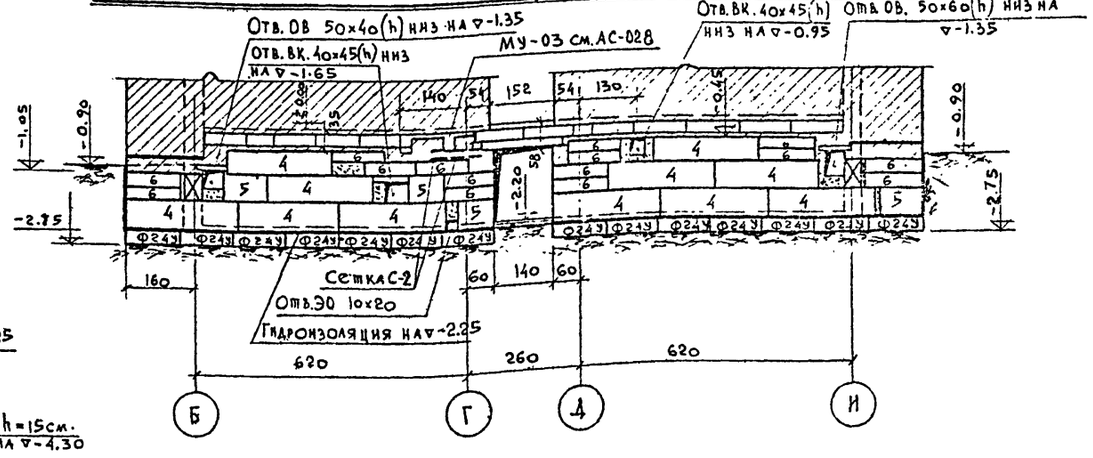

Развертка стены технического подполья по оси 8

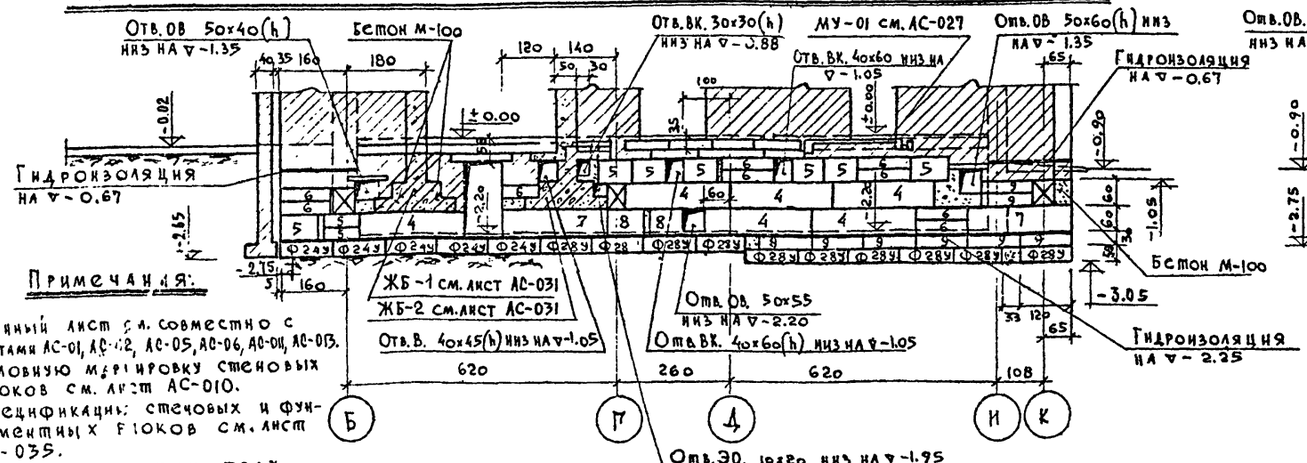

Развертка стены подвала по оси 6

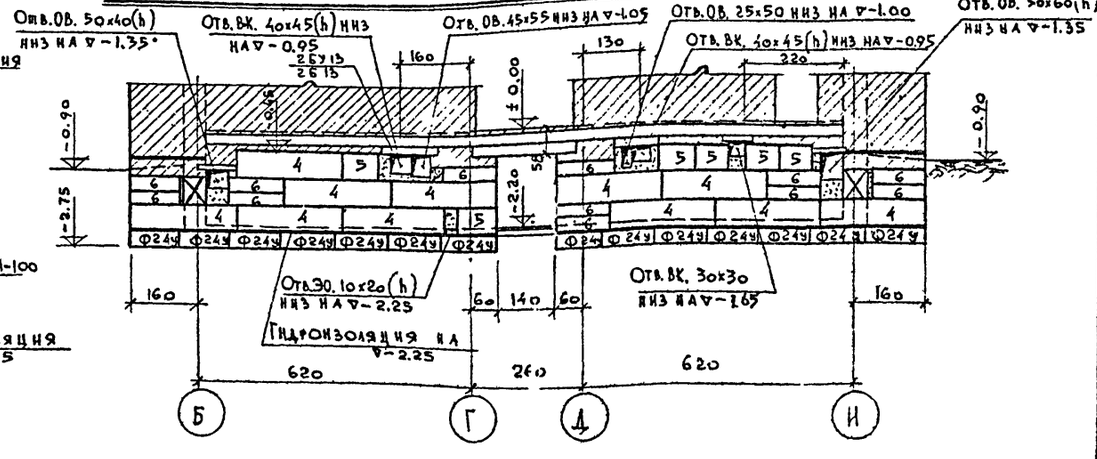

Примечания:

1. Данный лист с.м. совместно с листами АС-01, АС-02, АС-05, АС-06, АС-011, АС-013.
2. Условную маркировку стеновых блоков см. лист АС-010.
3. Спецификацию стеновых и фундаментных блоков см. лист АС-035.
4. Размеры в сантиметрах, отметки в метрах.

За условную отм. ±0.00 принят уровень пола 1-го этажа

1968	Профилакторий на 200 мест	Развертки стен подвала и технического подполья	Типовой проект 254-3-6	Альбом I	Лист АС-08 И

16-8-70 гл. инж. пр. [подпись] Взамен АС-08 М=1:100

Согласовано: Отдел ОВ. Отдел ВК. Отдел ЭО. Отдел ТО. Буров, Мельшева, Кукелева, Тельгата. Гл. конструктор Рубков, Гл. инж. проекта Чернявский, Кодинр, Гл. инж. проекта Шубелова, Гл. инж. пр. Дубинская, Ст. инженер Гусева, Исполнит. Гусева, Проверил Дубинская, Ст. инж. пр. Каплан. Арх.-проектная мастерская №4 Института курортных зданий и лечебно-туристских учреждений.

СОГЛАСОВАНО
Отдел ОВ. Бутов
Отдел ВК. Черышева
Отдел 30. Кушнерева
Отдел ЭМ. Гельгала

Проверил Дубинская
Исполнил Гусева
Ст. инженер Гусева
Гл. инж. пр-та Дубинская
Гл. арх. пр-та Шубалова
Гл. инж. АПИ Кодкин
Рук. АПМ-4 Чернявский
Гл. конст. ин-та Куплан

Асбестовский комбинат строительных материалов
Ленинградский Промстройпроект

Развертка стены подвала и технического подполья по оси „И"

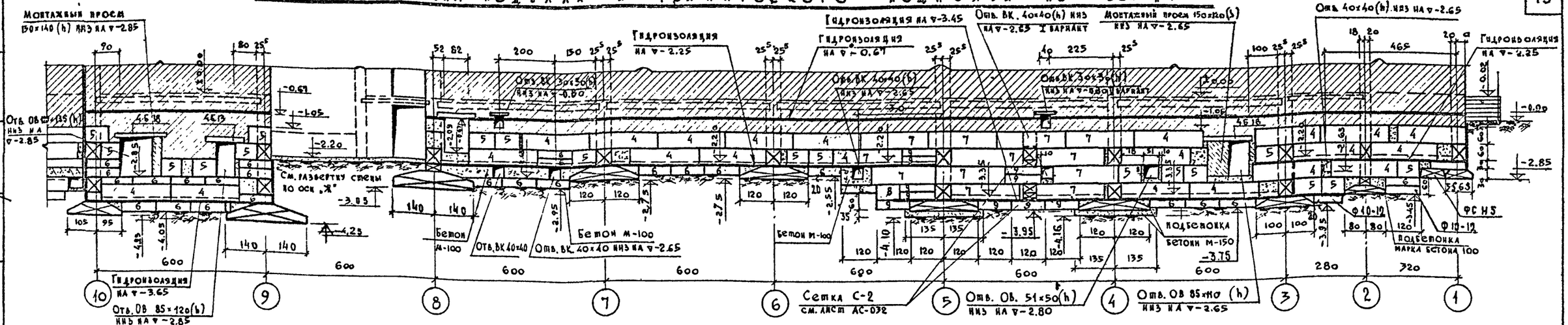

Развертка стены подвала по оси „И"

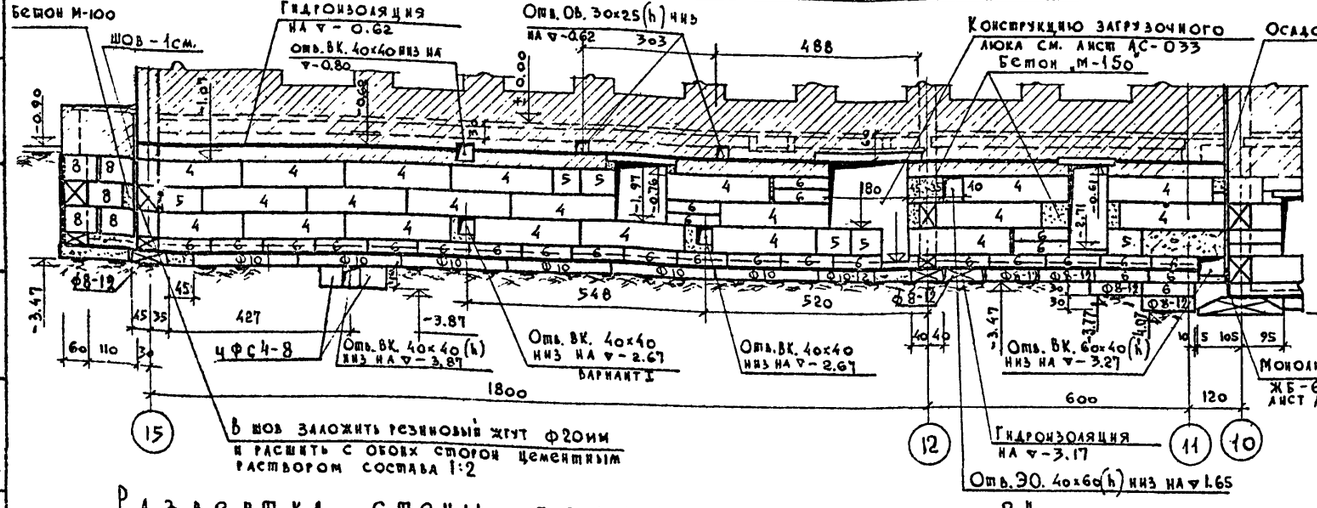

Развертка стены подвала по оси „Е"

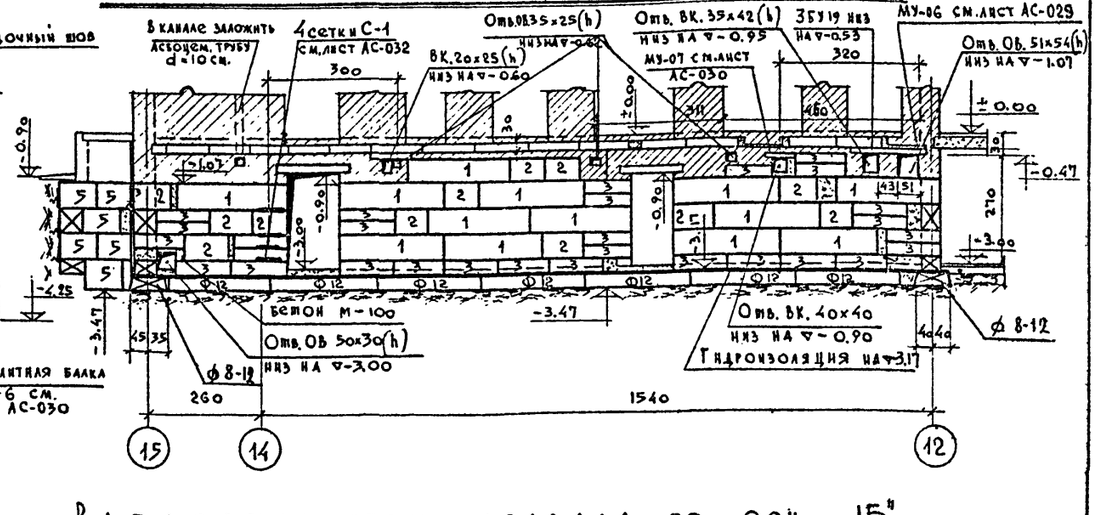

Развертка стены подвала по оси „В".

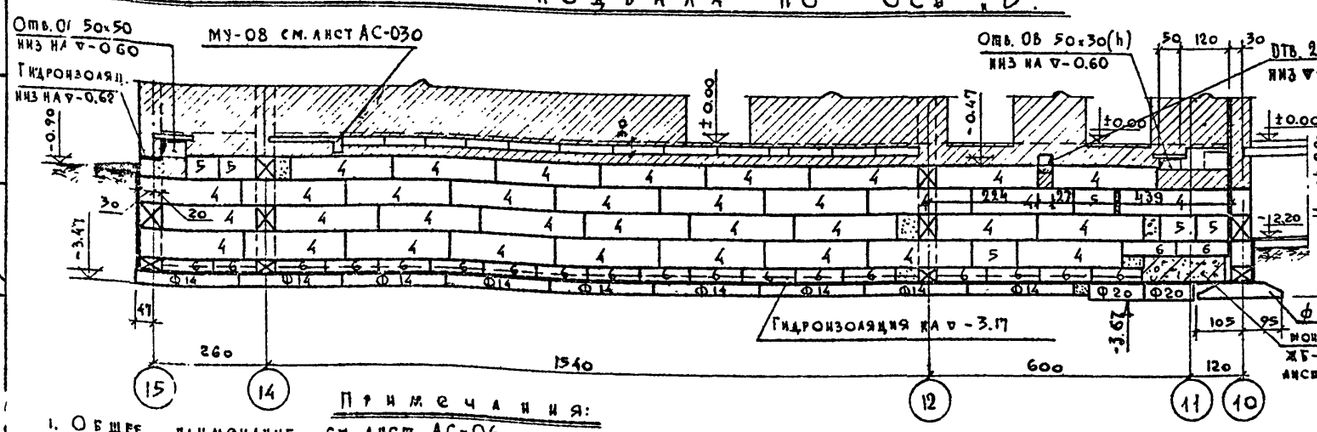

Развертка стены подвала по оси „15".

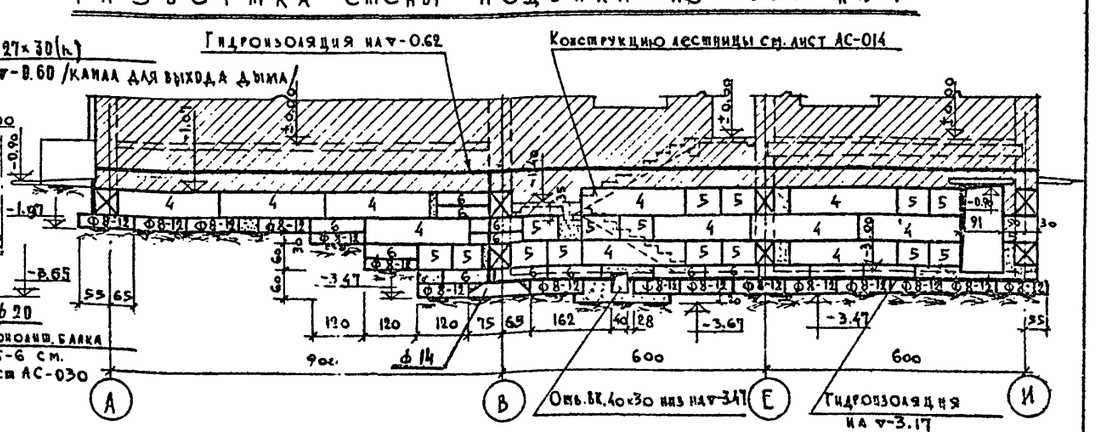

Примечания:

1. Общее примечание см. лист АС-06.
2. Данный лист смотреть совместно с листами с АС-01 по АС-06, АС-012, АС-013.
3. Условные обозначения маркировку блоков см. лист АС-010.
4. Спецификацию блоков см. лист АС-035
5. Размеры в сантиметрах, отметки в метрах.

16-X-70 гл. инж. пр.

Взамен АС-09

М 1:100

1968	Профилакторий на 200 мест	Развертки стен подвала и технического подполья	Типовой проект 254-3-6	Альбом I	Лист АС-09

РАЗВЕРТКА СТЕНЫ ПО ОСИ „А"

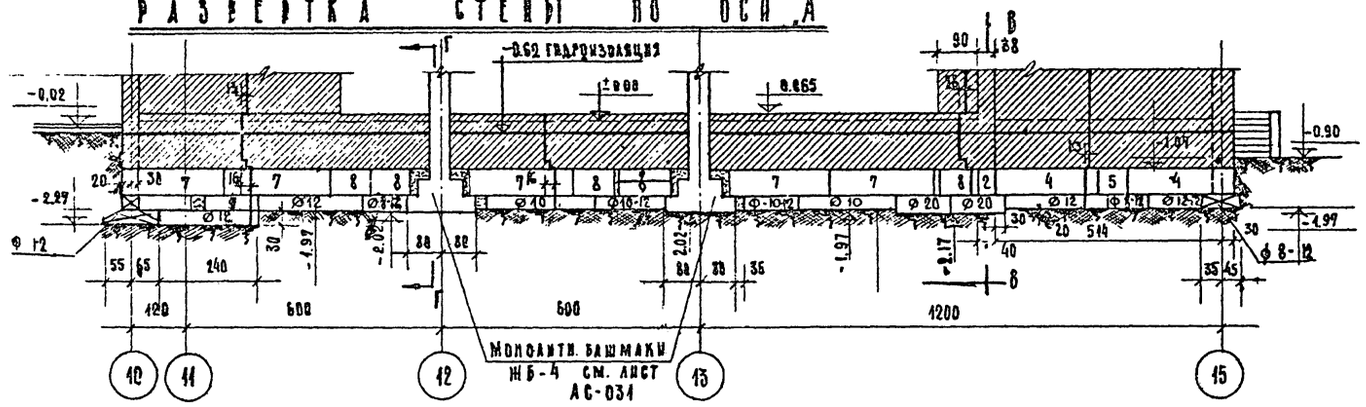

РАЗВЕРТКА СТЕНЫ ПО ОСИ „2"

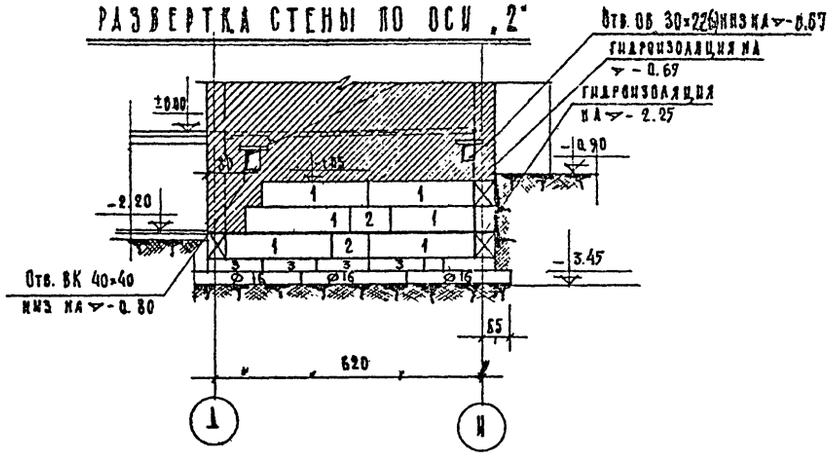

РАЗВЕРТКА СТЕНЫ ПО ОСИ „К"

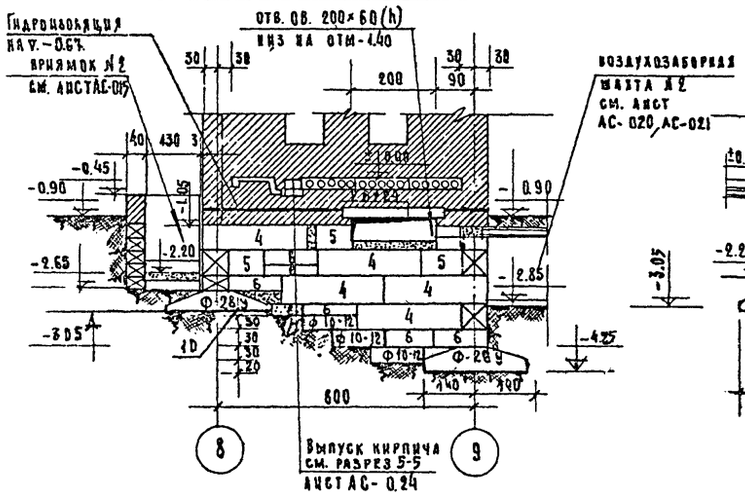

РАЗВЕРТКА СТЕНЫ ПО ОСИ „Ж"

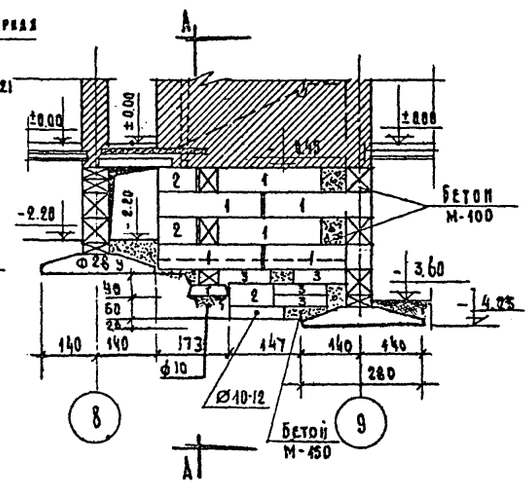

ПО А-А

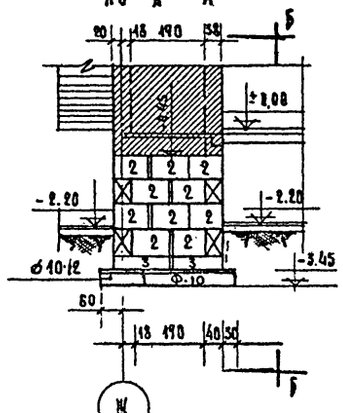

ПО Б-Б

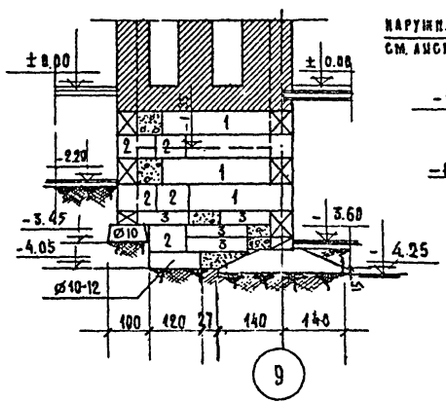

ПО В-В

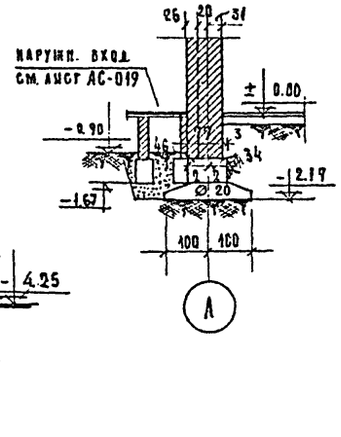

ПО Г-Г

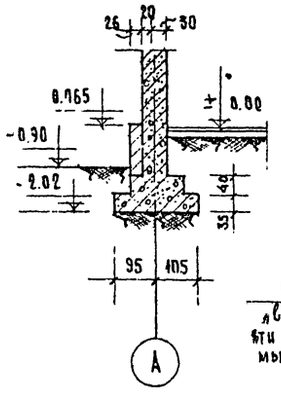

КОНСТРУКЦИЯ МОНОЛИТНЫХ ПЕРЕМЫЧЕК НАД ОТВЕРСТИЯМИ ДЛЯ ТРУБОПРОВОДОВ.

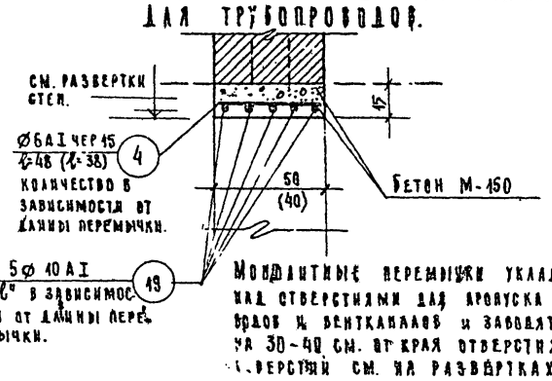

Монолитные перемычки укладываются над отверстиями для прокуска трубопроводов и вентканалов и заводятся в стены на 30-40 см. от края отверстия. Размеры отверстий см. на развертках стен.

Условные обозначения маркировки стеновых блоков:

№ блока на развертках	Марка блока
1	ФС 4
2	ФС 4-8
3	ФСН 4
4	ФС 5
5	ФС 5-8
6	ФСН-5
7	ФС 6
8	ФС 6-8
9	ФСН-6

Спецификация арматурных изделий

Наименование	Марка	Колич. шт.	Вес 1 шт.	Общий вес кг.	На отметке чертежа
Сетка (см. развертки стен)	С-1	9	1.2	10.8	АС-032
	С-2	9	1.56	14.04	
Ф 6 AI (см. данный лист)	④	180 п.м.	—	40,0	
Ф 10 AI " "	⑲	300 п.м.	—	185,0	

Примечания.
Данный лист совместно с листами АС-01, АС-02, АС-05, АС-012.
Спецификацию сборных железобетонных блоков см. лист АС-035.
За условную ▽ ± 0,00 принят уровень пола 1го этажа.
Размеры в сантиметрах, отметки в метрах.

Взамен АС-010

Расход бетона на все перемычки = 4,3 м³

16-х-70 гл. инж. пр. Рубин

М 1:100, 1:25

1968	Профилактории на 200 мест.	Развертки стен подвала и технического подполья	Типовой проект 254-3-6	Альбом I	Лист АС-010

Лечебно-курортных зданий

Арх. проектная мастерская №4

Гл. конструктор Калачев

Рук. АПМ-4 Черняховский Коднир

Гл. инж. пр. Шубалова

Гл. инж. пр. Кубинская

Ст. инж. пр. Гусева

Исполнил Гусева

Проверил Дубинская

1—1

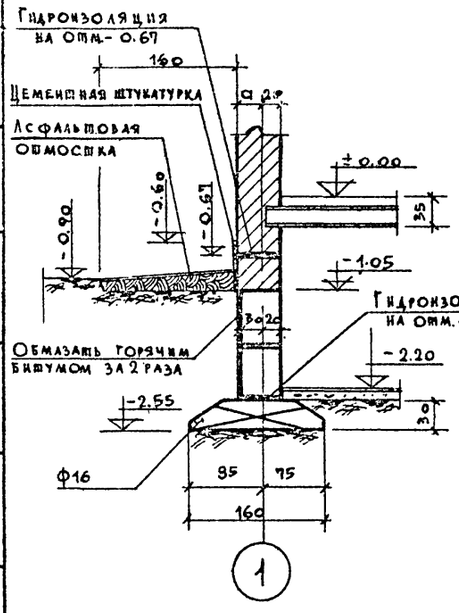

2—2

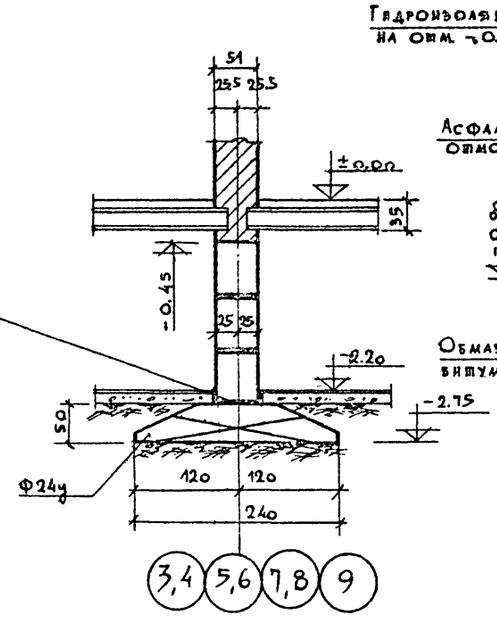

3—3

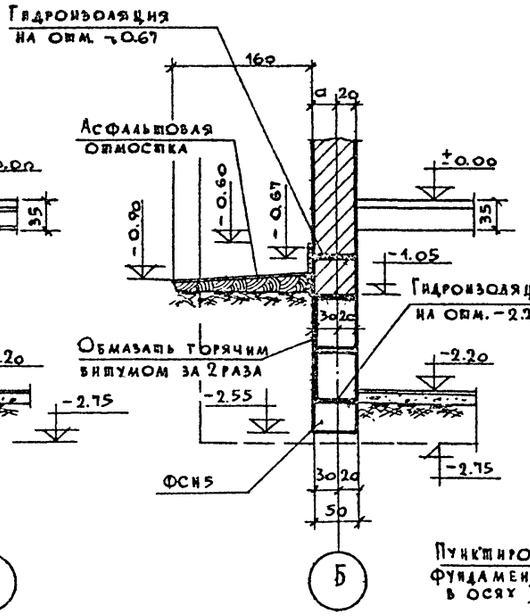

4—4

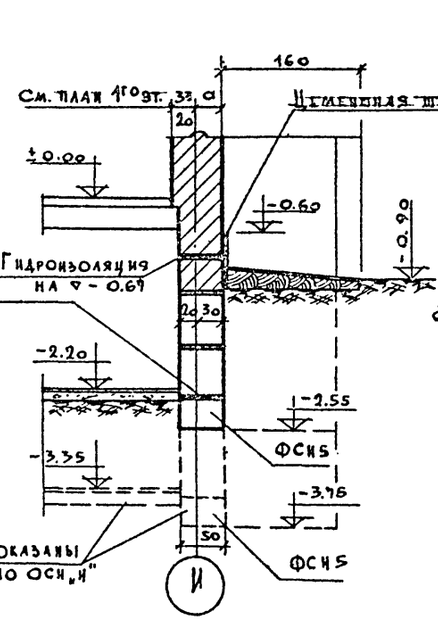

5—5

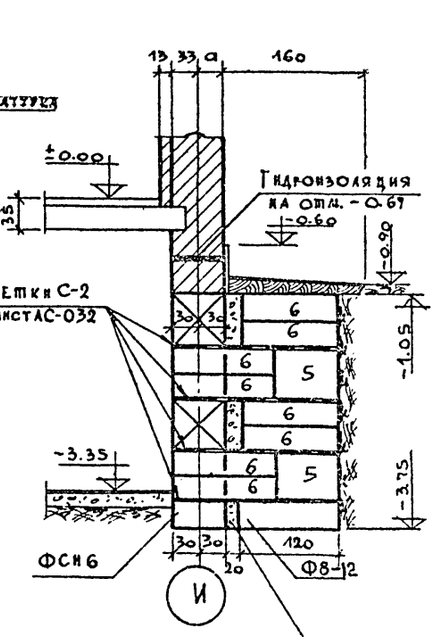

6—6

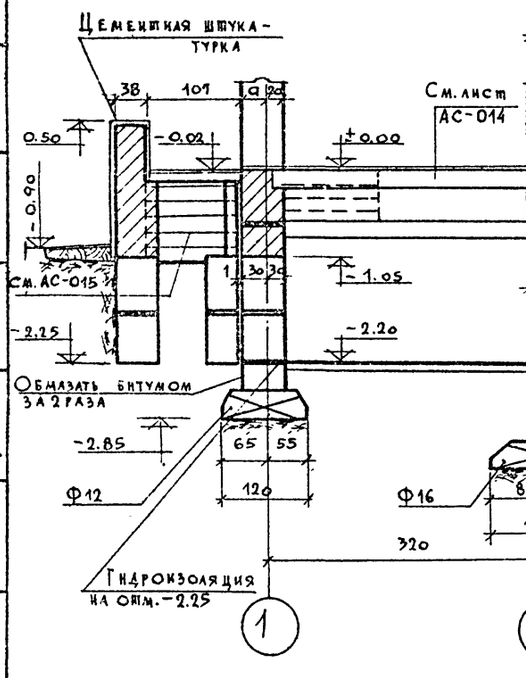

7—7

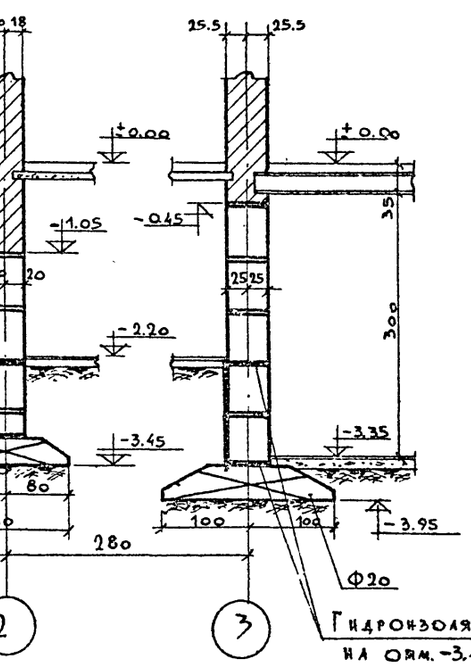

8—8

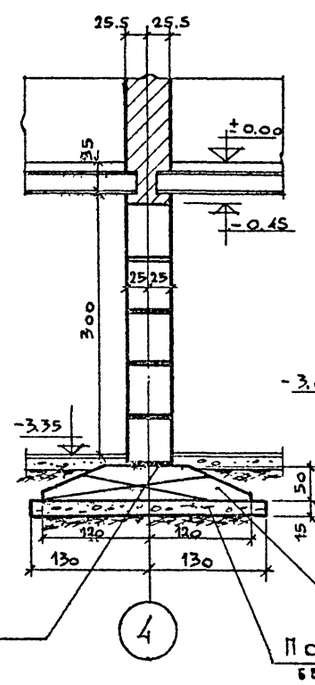

9—9

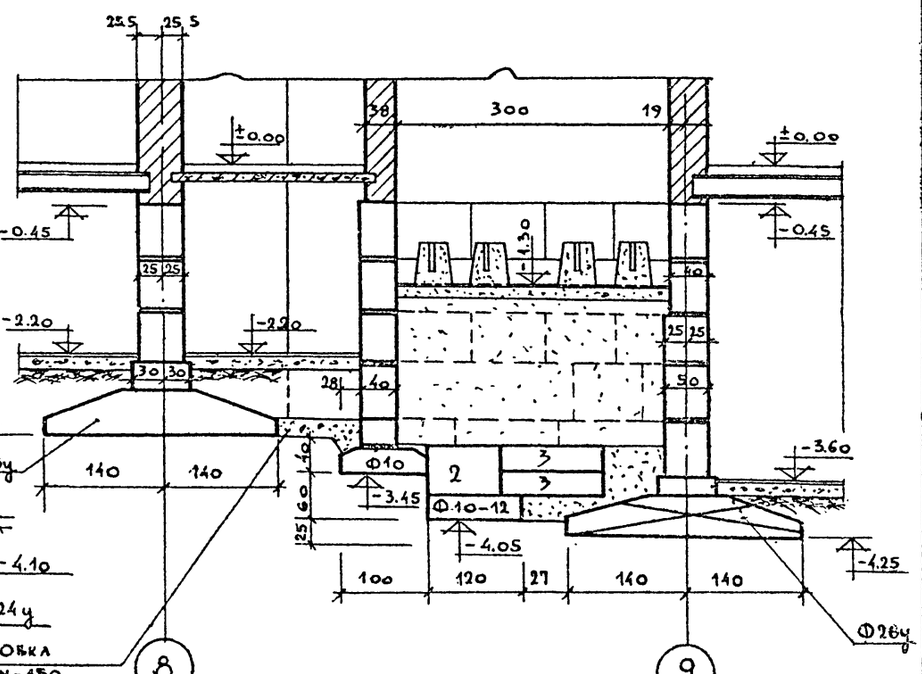

Местоположение сечений см. лист АС-05.

Взамен АС-011

1968	Профилакторий на 200 мест	Сечения фундаментов с 1-1 по 9-9	Типовой проект 254-3-6	Альбом I	Лист АС-01

Гл. инж. Гусева; Гл. инж. пр-та Дубинская; Гл. арх. пр-та Шувалова; Гл. чертеж. Коцнер; Рук. АПД Чернявский; Гл. конст. инд. Каплан

Архитектурно-строительное проектирование лечебно-курортных зданий

Архитектурный проект № 4

10 — 10

Бетонные плитки толщиной-4см
Цементный слой — 2 см
Бетонная подготовка марки-50 -12см
Песчаная утрамбованная подготовка-30см.
Плотно утрамбован.грунт со щебнем

Отм -0.02 до 0.04
-0.90
-1.60
ФС 4

11 — 11

Бетонные набивные ступени с мраморной крошкой
-0.04
-0.90
-1.60
ФС 4

12 — 12

от-0.02 до-0.04
Отмостка
ПТП-8-6
±0.00
-0.60
-1.07
Подольный канал 60×50(h) низ на ▽-0.60
Ф10
А

13 — 13

Монолитный участок МУ-05 см. лист АС-029
±0.00
-1.05
-2.20
-3.65
-3.47
Ф20
Монолитная балка ЖБ-6 см. лист АС-030
Гидроизоляция на ▽-3.17
10

14 — 14

±0.00
-1.07
-3.00
-3.47
см. пункт 5 примечания на листе АС-026
Обмазать горячим битумом за 2 раза
Шлаковая засыпка Ф14
В

15 — 15

Отв. ВК. 70×27(h) низ на ▽-0.85
Отв. ОВ. 90×60(h) низ на ▽-1.10
Отв. ВК. 40×22(h) низ на ▽-0.35
±0.00
-0.85
-1.10
-3.00
-4.25
Ф20
Бетон М-100
Монолитный башмак ЖБ-3 см. лист АС-031
Монолитная балка ЖБ-5 см. лист АС-030
Зазор 5см. между балкой и башмаком ЖБ-3 ничем не заполнять
Д

А — А

±0.00
-0.63
Монолитный участок МУ-05 см. лист АС-029
-3.00
-3.60
-4.15
-4.25
Ф12
Монолитный башмак ЖБ-3 см. лист АС-031
10
11

16 — 16

±0.00
-0.47
-3.00
-3.47
Ф12
Гидроизоляция на отм.-3.17
Е

17 — 17

Гидроизоляция на отм.-0.62
Приямок перекрыть деревянным щитом ДЩ-1
-0.47
-0.75
-0.90
ФС 5
Дренажная труба Ф50 мм.
-2.07
-3.00
-3.47
Ф10
Бетонная подготовка М-100 — 15см.
Гидроизоляция на ▽-3.17
И

Примечания:

1. Маркировку сечений см. листы АС-05; АС-06.
2. Общие примечания к фундаментам см. лист АС-06.
3. Размеры в сантиметрах, отметки в метрах.

М=1:50

1968	Профилакторий на 200 мест.	Сечения фундаментов с 10-10 по 17-17	Типовой проект 254-3-6	Альбом I	Лист АС-012

Гл. инж. проекта Сп. Гусева
Гл. арх. проекта Дубинская
Гл. конс. проекта Шуклова
Рук. арх.-план. гр. Кодкир
Гл. инж. проекта Кетявский
Арх. проектная мастерская №4 Капран
Проверил Дубинская
Исполнил Гусева
Строительство спортивных зданий

18 — 18

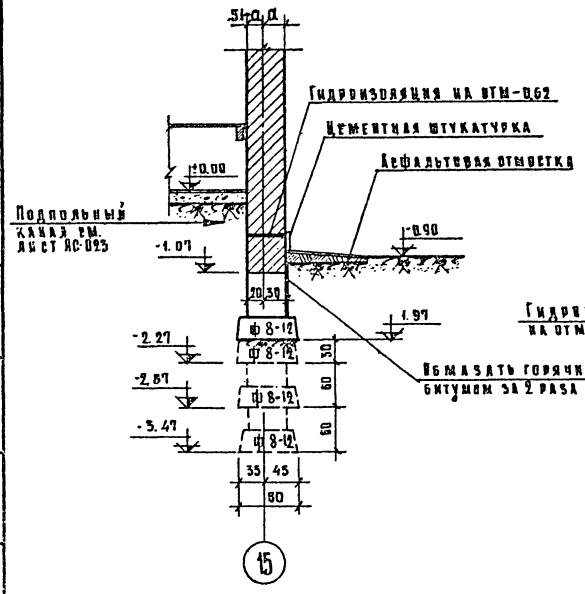

19 — 19

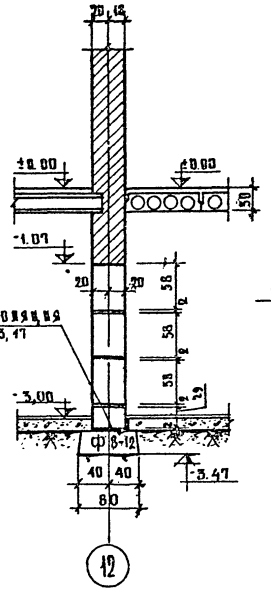

20 — 20

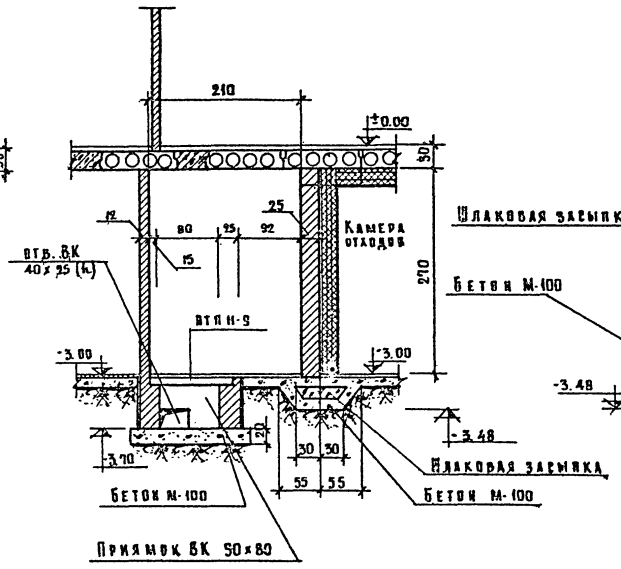

21 — 21

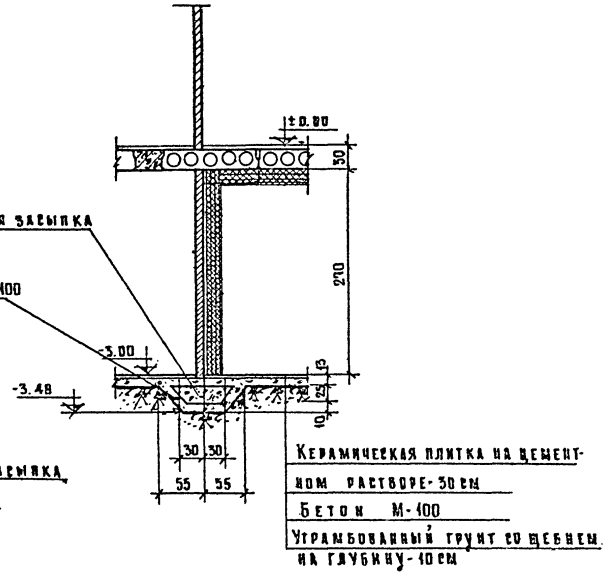

22 — 22

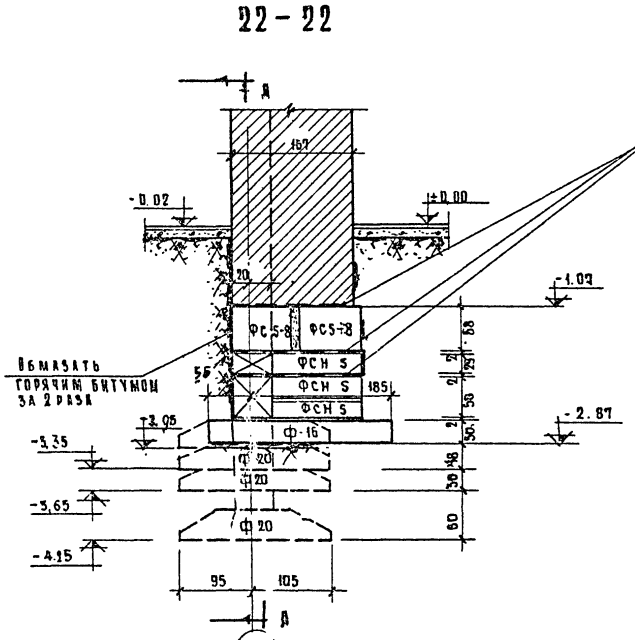

А — А

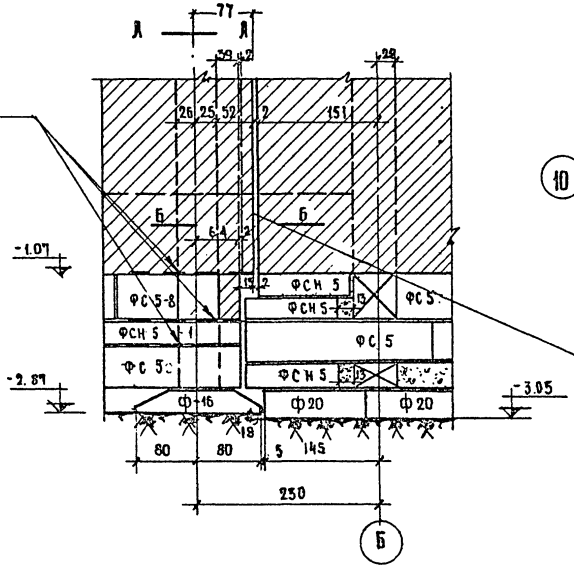

Б — Б

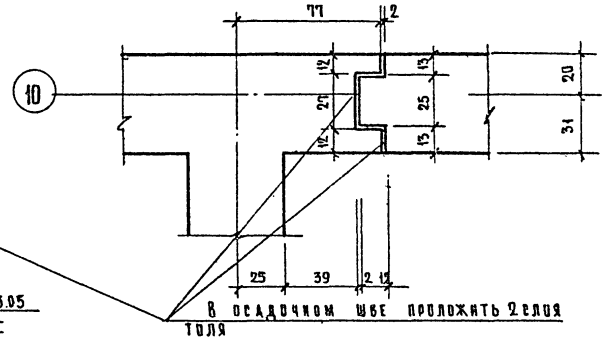

Примечания

1. Данный лист см. совместно с листами АС-02, АС-07, АС-09 АС-06, АС-026.
2. Спецификации фундаментных и стеновых блоков см. на листах АС-035.

Взамен АС-013

16-X-70 Гл. инж. пр.

М = 1:50

1968	Профилакторий на 200 мест	Сечения фундаментов с-18 — 18 по 22 — 22	Типовой проект 254-3-6	Альбом I	Лист АС-013

Лечебно курортные здания

Гл. инж. проекта мастерской Н4 Куплан

Рук. АПМ-4 Черняевский

Гл. инж. АПМ Кодинер

Гл. арх. пр-та Шумилова

Гл. мех.-эл. Бубникова

Ст. инж. Гусева

Н. контр. Гусева

Проверил Дубинская

Разрез 9-9

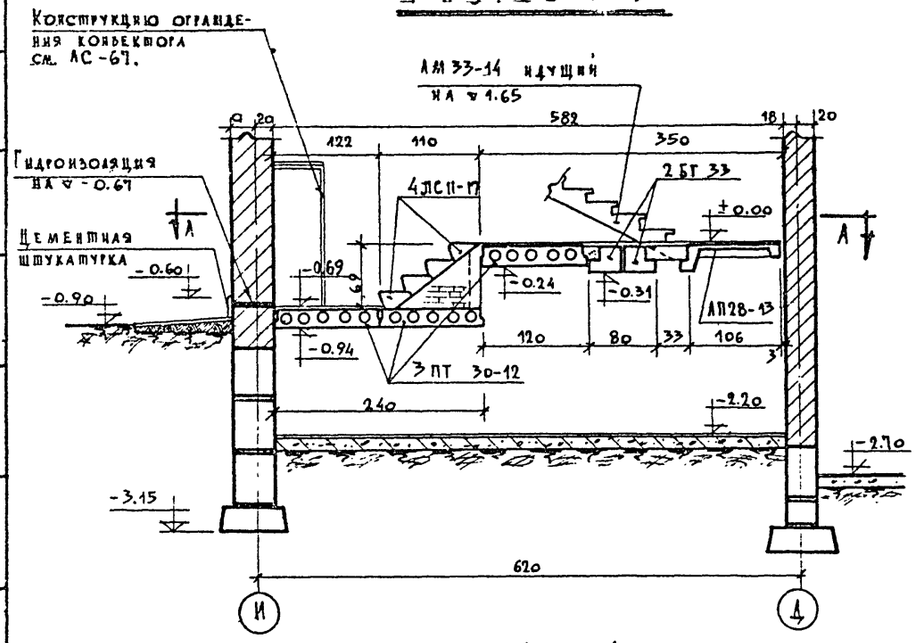

По Б-Б

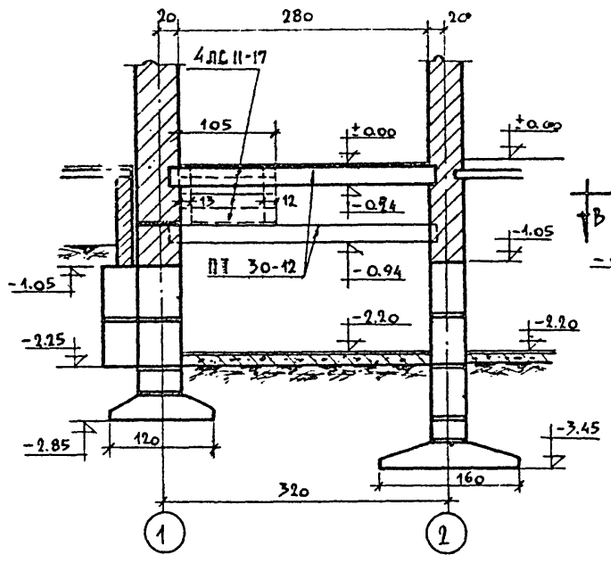

Разрез 7-7

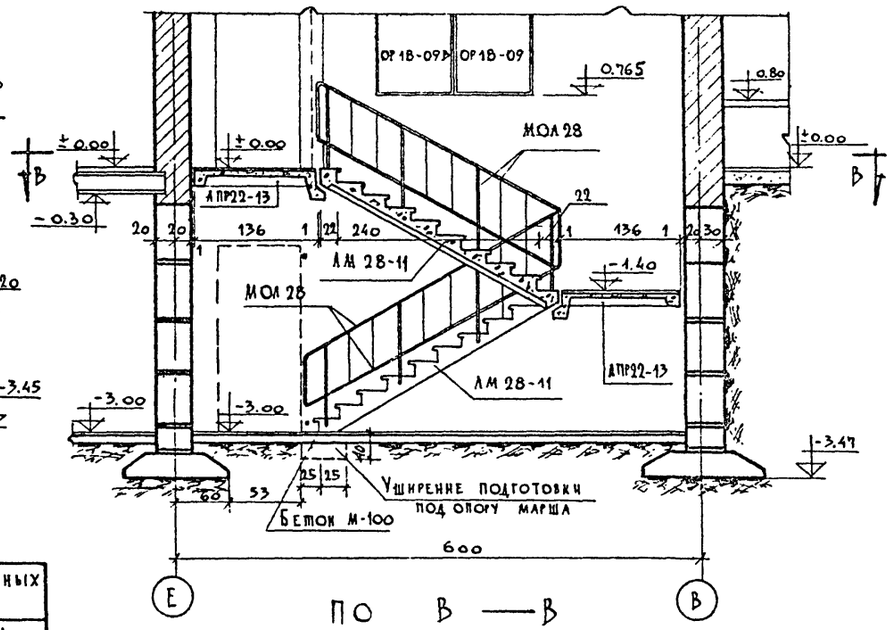

По А-А

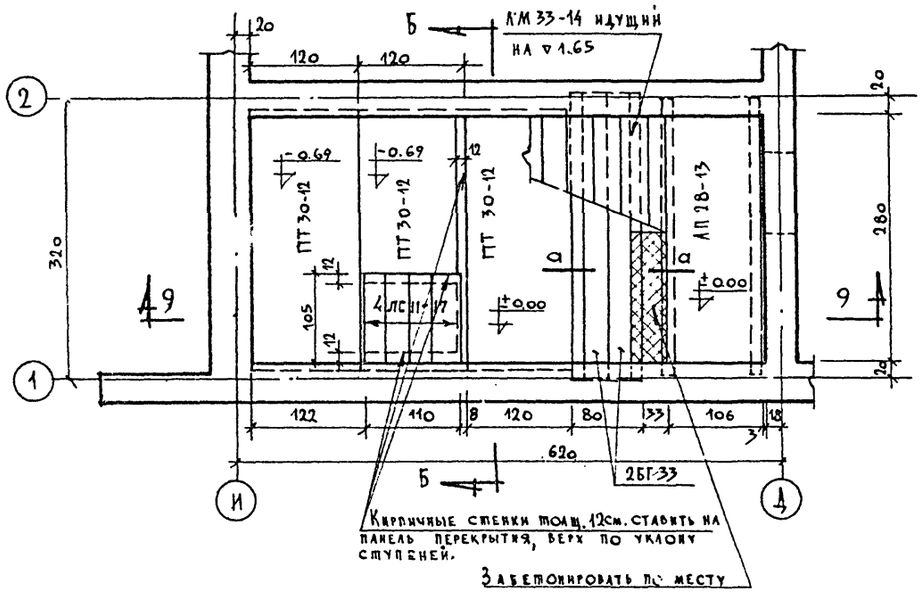

По а-а

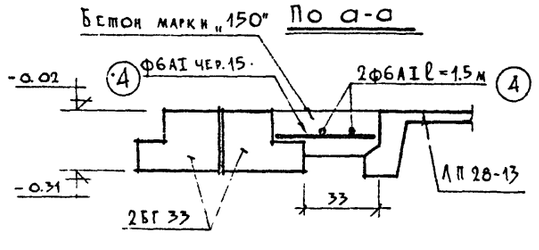

По В-В

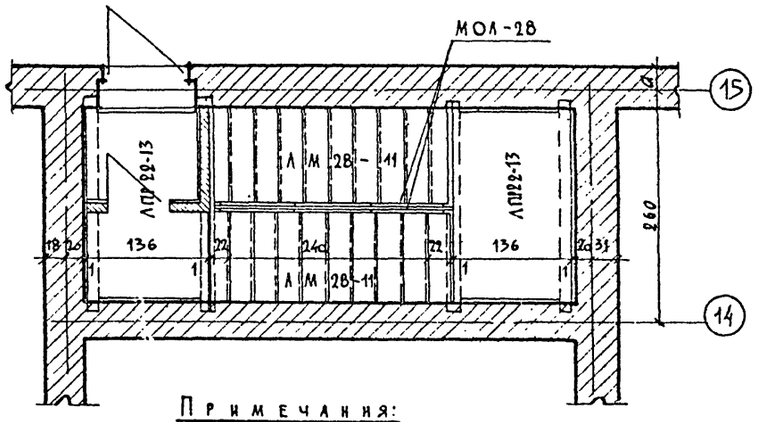

Спецификация сборных железобетонных и стальных элементов.						
№№ п/п	Наименование изделий	Марка изделия	Кол. шт.	Вес изделия кг.	№ каталога серия, ГОСТа	№ Альбом. Лист.
1	Перемычка	БГ 33	2	770	Серия 1.139-1 выпуск 1	38
2	Плита перекрытия	ПТ 30-12	3	1140	Серия ИИ-07-02	107/11
3	Ступень	ЛС 11-17	13	115	Серия 1.155-1 вып.1	25
4	Лестничная площадка	АП 28-13	1	855	Серия 1-260-1 вып.1	30А 8,9,10
5	——"——	АПР22-13	2	633	Серия 1.252-1	30-64/5
6	Лестничный марш	АМ 28-11	2	1.87	Серия 1.151-1	30-64/1
7	Металлическое ограждение	МОЛ 28	2	27.87	——"——	71-64/1

Гл. Арх. пр-та 11.04.73г. Лавров

Примечания:

1. Данный лист см. совместно с листами АС-01, АС-02.
2. Кладку стен лестницы в осях И-Д произвести из кирпича глиняного обыкновенного пластического прессования „М-75" на растворе „М-75".
3. Поверхности стен, соприкасающиеся с грунтом, обмазать битумом за 2 раза.

16-2-70г. Гл. инж. пр. — Взамен АС-014 — М=1:50

1968	Профилакторий на 200 мест	Разрезы 7-7 и 9-9. Конструкция лестниц в осях 1-2 и 14-15.	Типовой проект 254-3-6	Альбом I	Лист АС-014и*

Рук. АПМ-4 Чернявский К.Одинг. — Гл. инж. проекта Шувалова Дубинская — Гл. инж. Киева Дубинская — Ст. инженер Блинова Дубинская — Исполнит. Блинова — Проверил Дубинская

Архпроектная мас. №4 — Цниизп Госкомитета по делам строительства

Площадка N1 и лестница в подвал

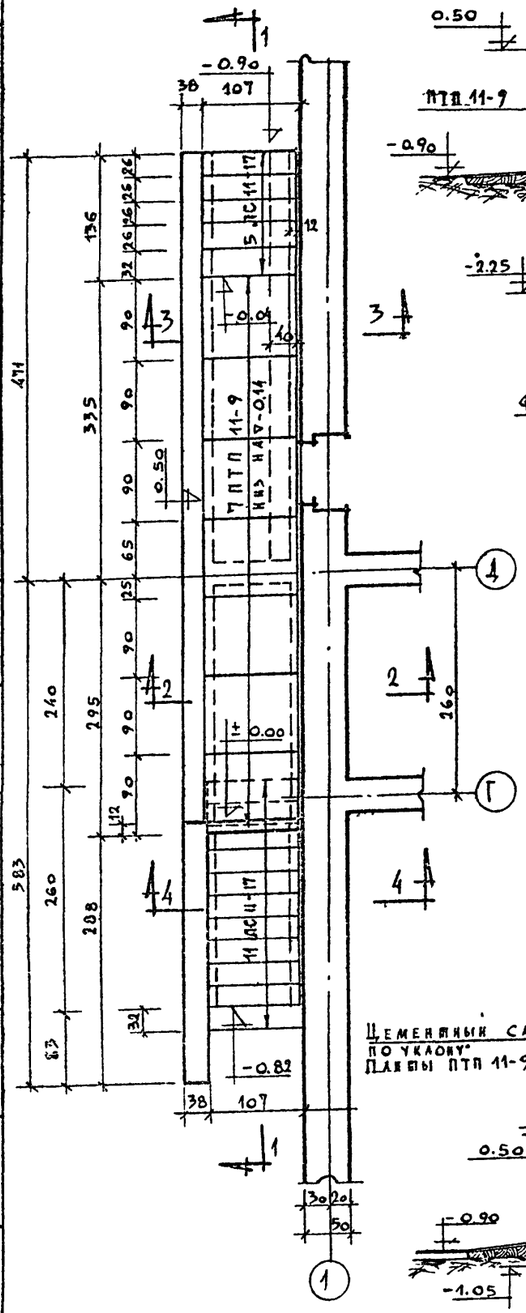
5 ЛС11-17
7 ПТП 11-9
11 ЛС11-17
-0.90
-0.82
-0.04
+0.00
-0.14
-0.28
-0.50
-1.05
-2.25
-2.72
-3.15
-2.85
-2.20
-0.67
-0.14
-0.04
-0.90
-1.05
-2.25
-2.85
-3.15
-2.20
-2.72
-0.82
-0.90
-0.50
-0.28
-0.14
-0.58
-1.05
-2.70
-2.72
-3.15
-0.35
-0.90
-1.05
-2.20
-2.85

ПЛОЩАДКА N2

(1 шт.2)

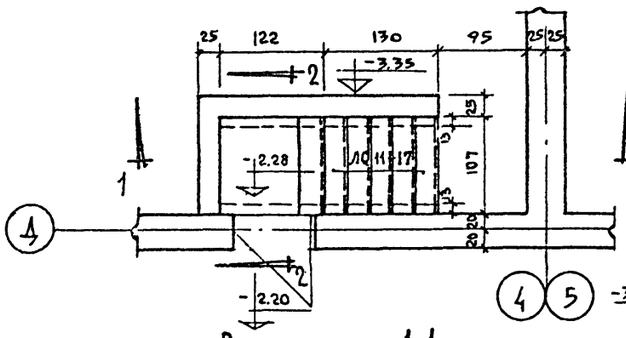

Разрез 2-2

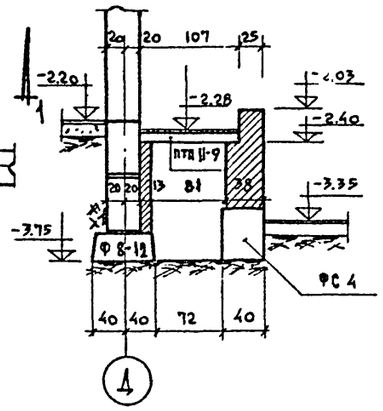

Разрез 1-1

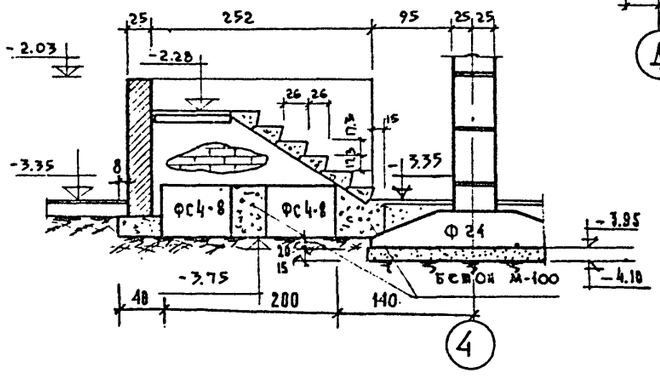

ПЛОЩАДКА N3

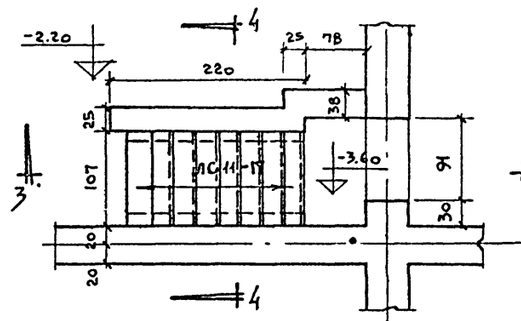

Разрез 4-4

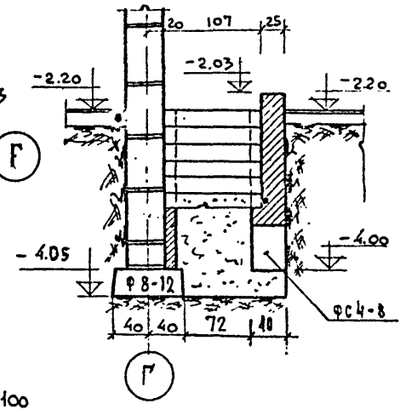

Разрез 3-3

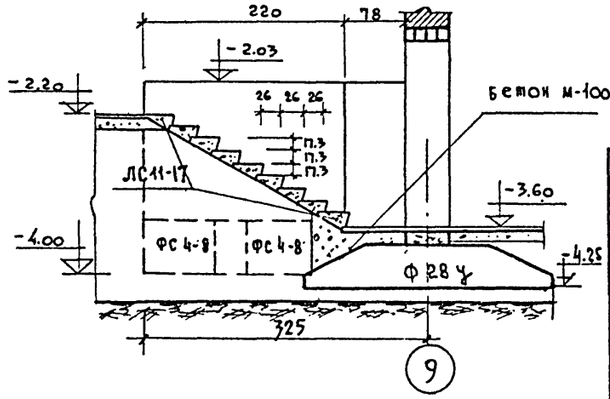

ПЛОЩАДКА N4

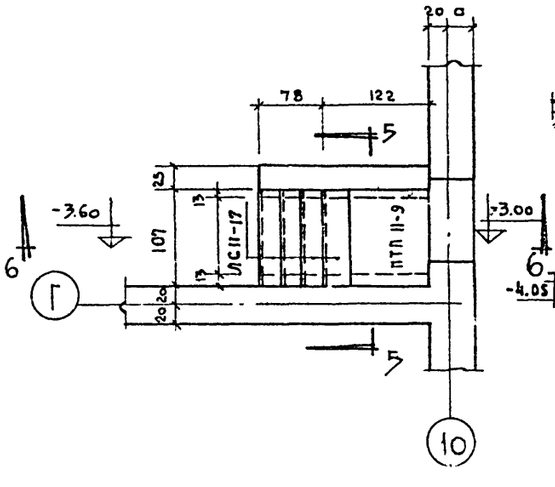

Разрез 5-5

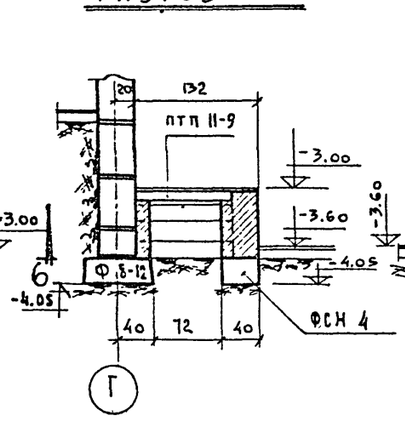

Разрез 6-6

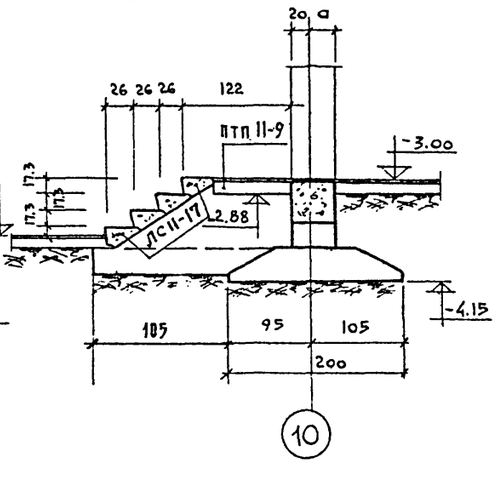

Спецификация сборных железобетонных изделий

№№ п/п	Наименование изделий	Марка издел.	Кол. шт.	Вес изд. т.	№ каталога серии ГОСТа	№ альбом листа
1	Ступени	ЛС11-17	25	0.11	Серия 1.155-1 Вып 1	25
2	Стеновые блоки	ФС 4-8	6	0.415	Серия 1.136-1 Выпуск 1	Лист 4
3	—"—	ФСН 4	2	0.305	"	Лист 9
4	Плиты	ПТП II-9	3	0.2	ИИ-03-02 4.I Выпуск 1984 г.	15-64 5

Примечания:

1. Расположение и привязки в плане площадок N2, N3, N4 см. лист АС-01; АС-02.
2. Кладку стен площадок производить из кирпича глиняного обыкновенного пластического прессования М-75 на растворе М-50 и блоков стен подвала на растворе М-50. Монолитные участки между блоками и подбетонку производить бетоном М-100.
3. Поверхности стен соприкасающиеся с грунтом обмазать горячим битумом за 2 раза
4. Размеры в сантиметрах, отметки в метрах.

Взамен АС-016

Т65-78 Гл.инж.пр. Дубинская

М 1:50

1968	Профилакторий на 200 мест	Конструкция площадок N2, N3, N4	Типовой проект 254-3-6	Альбом I	Лист АС-016

Гл.инж.проекта Дубинская
Гл.инж.АПМ Шубеглова
Рук.АПМ-4 Кочкин
Рук.сект. Чернявский
Ст.инженер Гусева
Исполнит. Гусева
Проверил Дубинская

Лечебно курортных зданий
Арх.проектная мастерская N4

ПЛАН ВХОДА В КАМЕРУ ОТХОДОВ

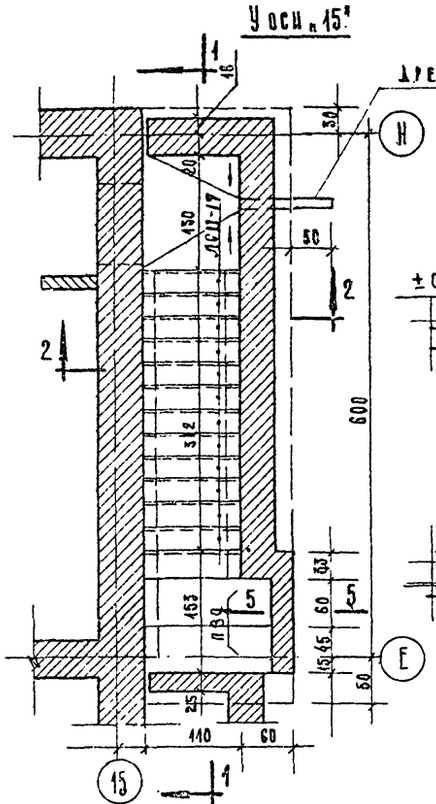

РАЗРЕЗ 1-1

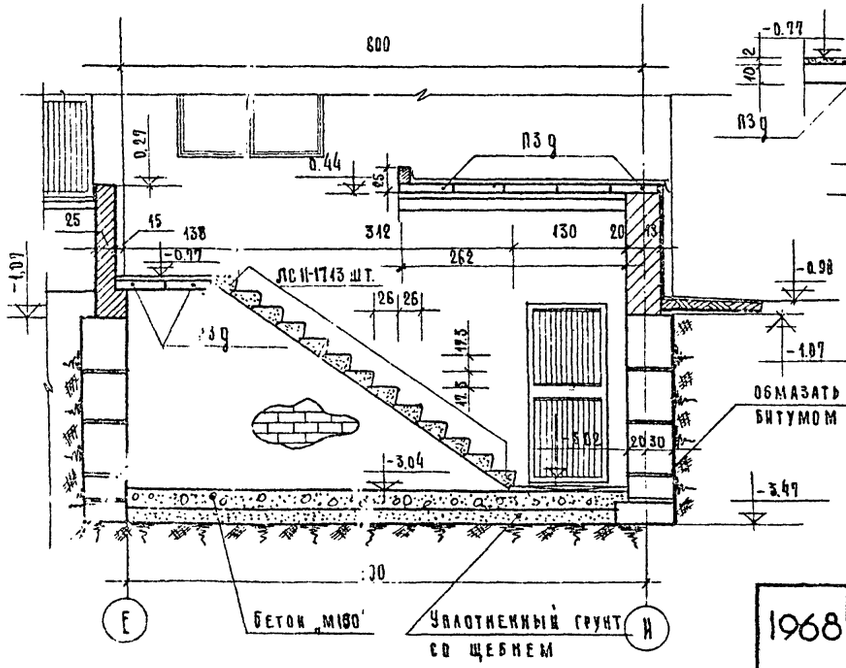

РАЗРЕЗ 2-2

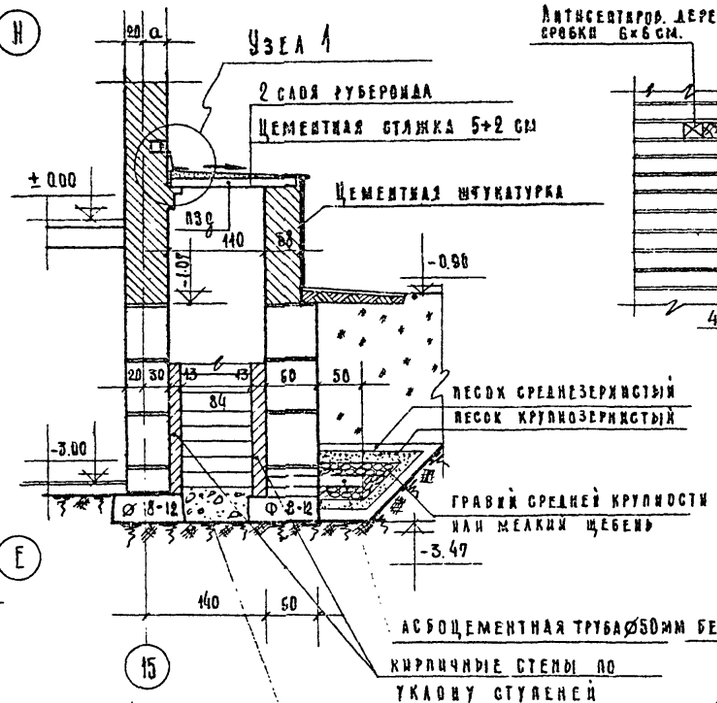

5-5

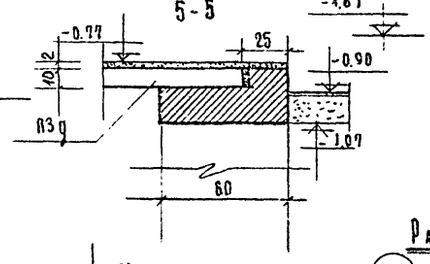

УЗЕЛ 1

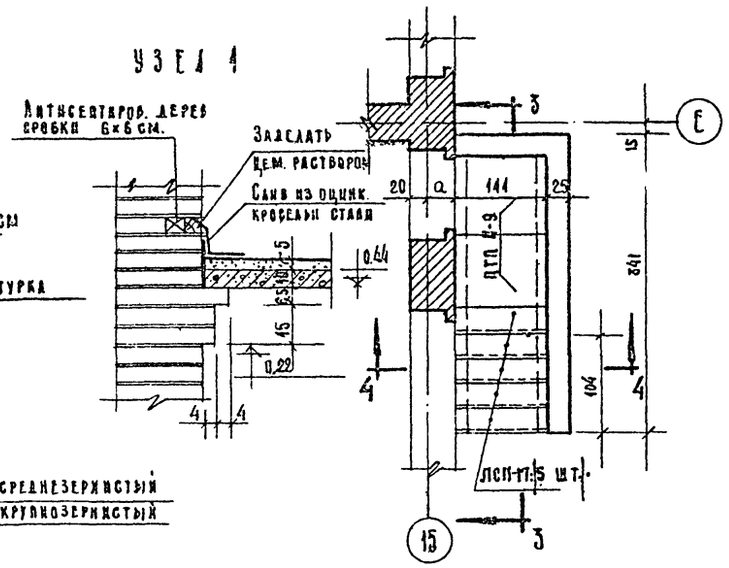

РАЗРЕЗ 3-3

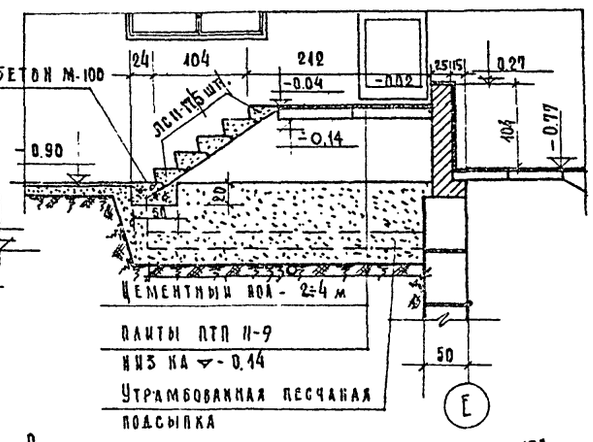

Развертки наружных стен входа у оси „15"

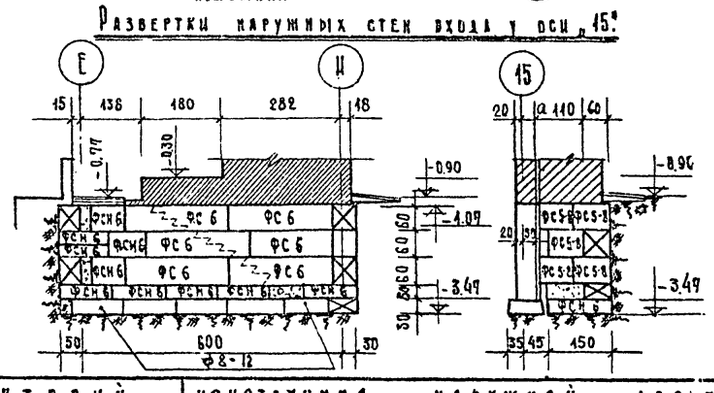

РАЗРЕЗ 4-4

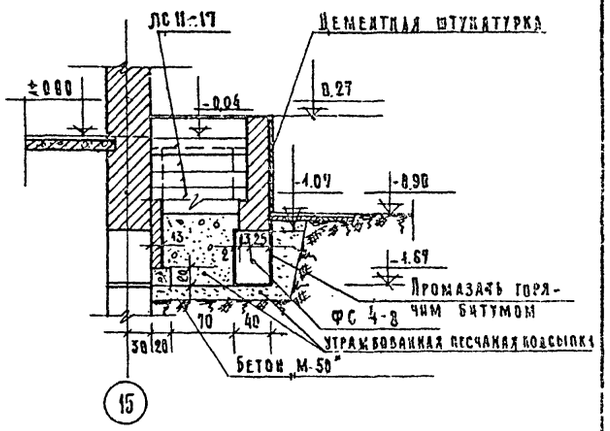

Спецификация сборных железобетонных изделий.

№ п/п	Наименование изделий	Марка изделия	Кол. шт.	Вес изд.	Каталога серии ГОСТа	№ альбом лист
1	Ступени	ЛСП-17	18	0,11	Серия 1.155-1 вып.1	25
2	Стеновые блоки	ФС 6	6	1,96	Серия 1.152-1 выпуск 1	лист 7
3	"	ФС6-8	3	0,62	"	лист 8
4	"	ФСН 6	8	0,46	"	лист 11
5	"	ФС5-8	12	0,52	"	лист 6
6	"	ФС4-8	4	0,415	"	лист 4
7	Плиты	ПТП-9	2	0,2	ИИ-05-62 4.1	15-64 5
8	"	ПЗ.9	5	0,25	ИС-01-09 выпуск 2 серия 1.112-1	33
9	Фундаментный блок	Ф 8-12	5	0,685		лист 51

Расход монолитного бетона „М-100" - 1,85 м³

Примечания:

1. Расположение и привязки в плане лестниц входа в камеру отходов, площадки № 5 см. на листе АС-02
2. Кладку стен лестницы и площадки производить из кирпича глиняного обыкновенного пластического прессования М-15 на растворе М-50 и блоков стен подвала на растворе М-50, монолитные участки между блоками производить бетоном „М-100"
3. Поверхности стен, соприкасающиеся с грунтом обмазать горячим битумом за 2 раза.

Взамен АС-047

16-7-70 Гл. инж. пр. Дубинская

М=1:50

1968	Профилактория на 200 мест	Конструкция наружной лестницы у оси „15" площадка №5	Типовой проект 254-3-6	Альбом I	Лист АС-01

Лечебно-курортных зданий

Арх. проектная мастерская

Ст. инженер Гусева; Исполнит. Гусева; Проверил Дубинская

Руков. АПМ Черняевский; Гл. инж. АПМ Коднир; Гл. арх. пр-та Шувалова; Гл. инж. пр-та Дубинская

ПЛАН ВХОДА В ПОДВАЛ

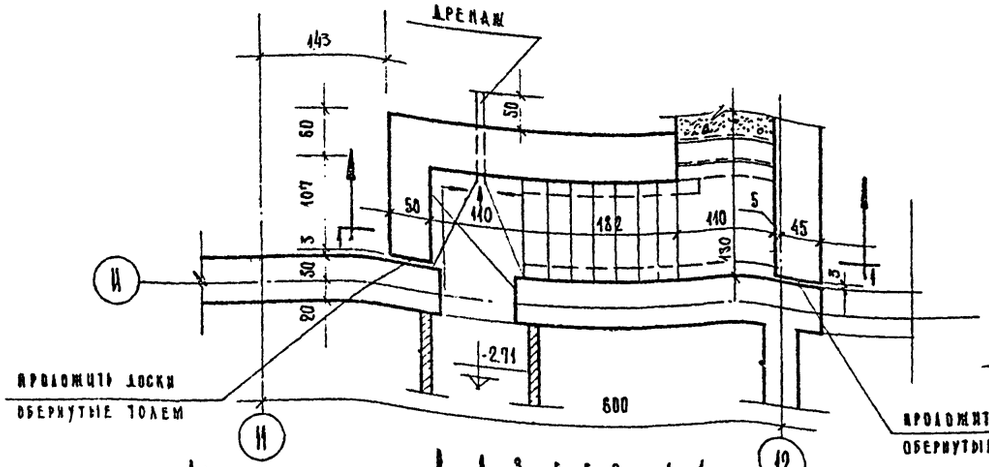

УЗЕЛ 1

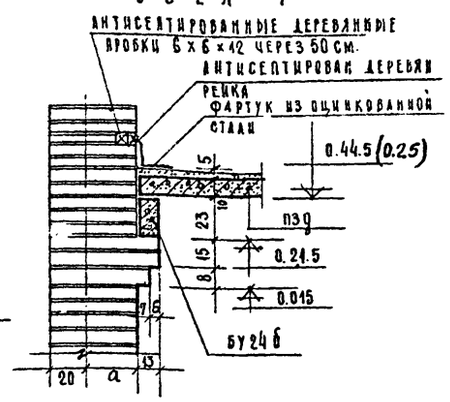

УЗЕЛ 2

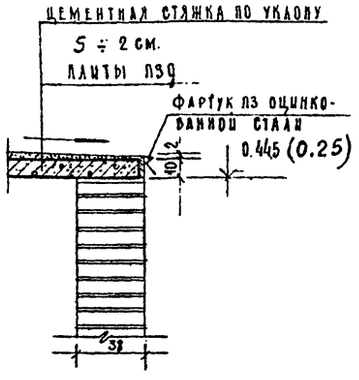

СПЕЦИФИКАЦИЯ СБОРНЫХ ЖЕЛЕЗОБЕТОННЫХ ИЗДЕЛИЙ

№№ п/п	НАИМЕНОВАНИЕ ИЗДЕЛИЙ	МАРКА ИЗДЕЛИЯ	КОЛ-ВО ШТ	ВЕС ИЗДЕЛ	АЛЬБОМА КАТАЛОГА ГОСТА	К ЗАГОТ
1	СТУПЕНИ	ЛСП-17	12	0,11	СЕРИЯ 1.155-1 ВЫП.1	25
2	БЛОКИ	ФС 6	3	1.96	СЕРИЯ 1.116-1 ВЫПУСК 1	ЛИСТ 7
3	—"—	ФС6-8	3	0,62	—"—	ЛИСТ 8
4	—"—	ФСН 6	6	0,46	—"—	ЛИСТ 11
5	—"—	ФСН 5	3	0,38	—"—	ЛИСТ 10
6	—"—	ФС 5-8	2	0,52	—"—	ЛИСТ 6
7	ПЕРЕМЫЧКИ	БУ24 6	1	0,16	ВЫПУСК 1 СЕРИЯ 1.139-1	17
8	—"—	Б 43	2	0,025	—"—	1
9	ПЛИТЫ	ПЗД	5	0,23	ИС-01-04 ВЫП. 2	33

РАЗРЕЗ 1-1

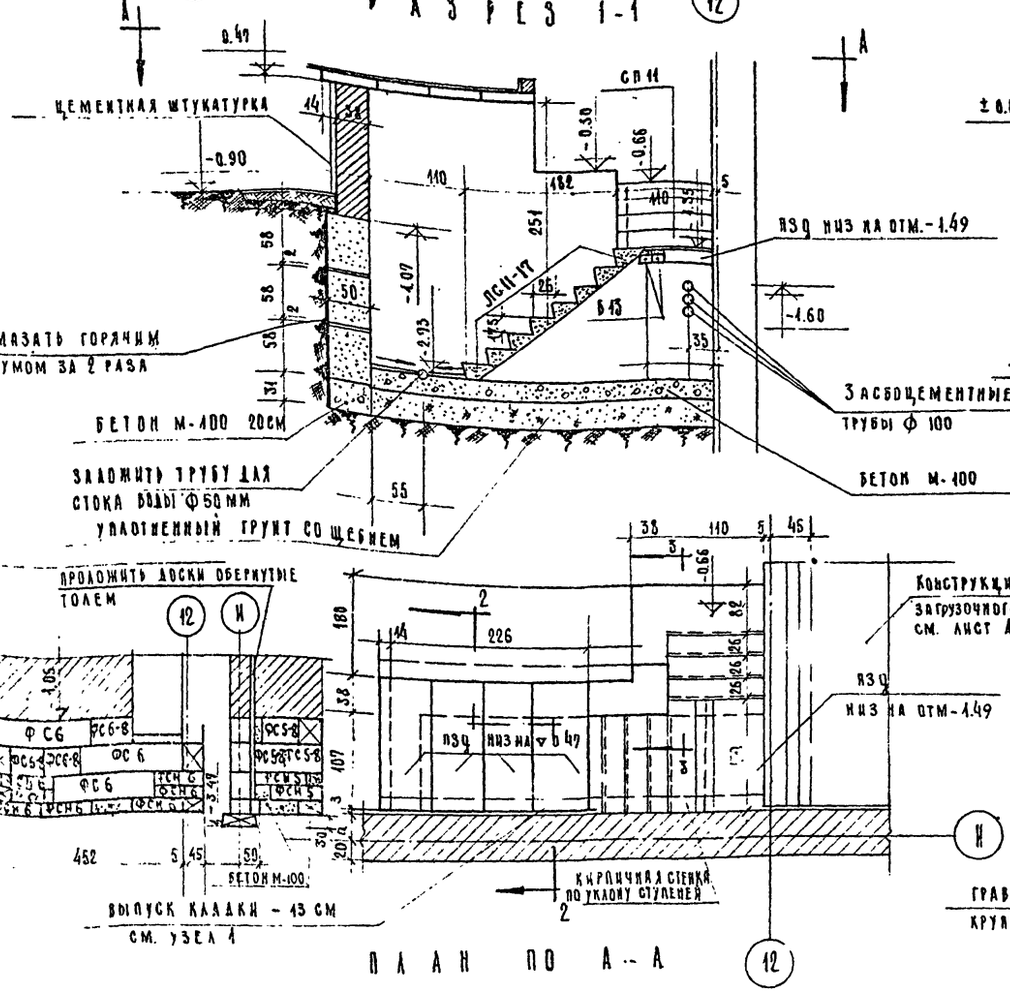

ПЛАН ПО А-А

РАЗРЕЗ 2-2

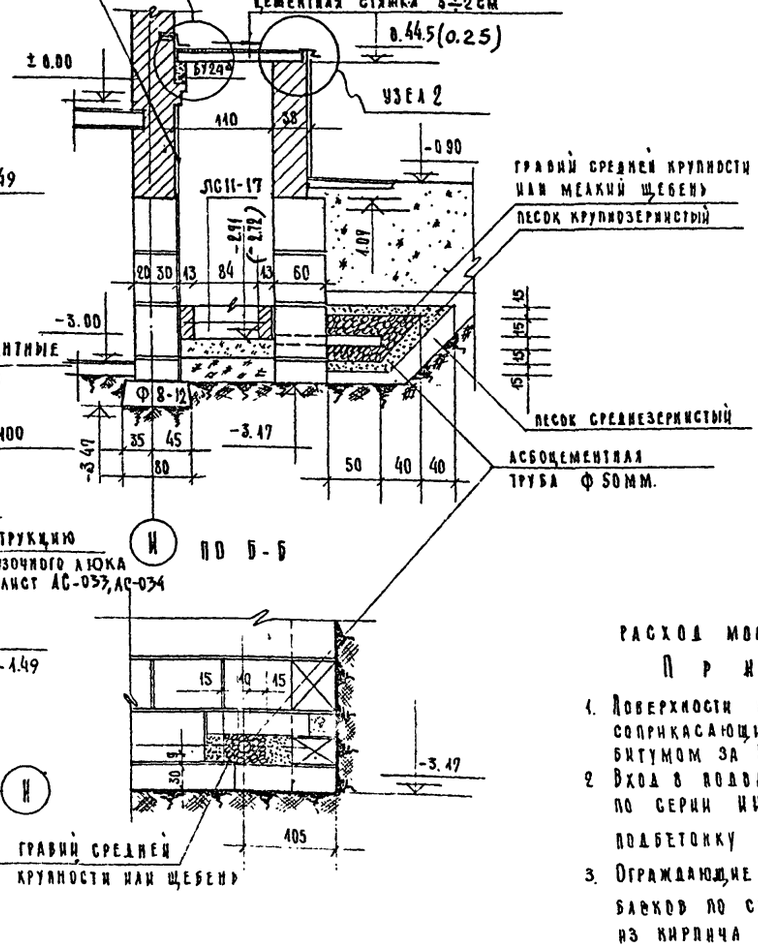

ПО Б-Б

РАЗРЕЗ 3-3

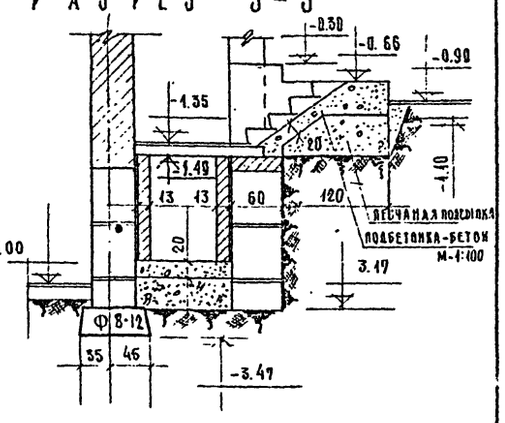

РАСХОД МОНОЛИТНОГО БЕТОНА М-100 — 2,5 М³

ПРИМЕЧАНИЯ:

1. ПОВЕРХНОСТИ КИРПИЧНЫХ СТЕН И БЕТОННЫХ БЛОКОВ, СОПРИКАСАЮЩИЕСЯ С ГРУНТОМ, ОБМАЗАТЬ ГОРЯЧИМ БИТУМОМ ЗА 2 РАЗА.
2. ВХОД В ПОДВАЛ ВЫПОЛНЯЕТСЯ ИЗ НАБОРНЫХ СТУПЕНЕЙ СП-11 ПО СЕРИИ ИИ-03-02, УЛОЖЕННЫХ НА КИРПИЧНЫЕ СТЕНКИ И ПОДБЕТОНКУ ИЗ БЕТОНА М-100:
3. ОГРАЖДАЮЩИЕ ВХОДЫ СТЕНЫ ВЫПОЛНЯЮТСЯ ИЗ БЕТОННЫХ БЛОКОВ ПО СЕРИИ 1.116-1 ДО ОТМЕТКИ -1.05, ВЫШЕ ИЗ КИРПИЧА ГЛИНЯНОГО ОБЫКНОВЕННОГО М 75 НА РАСТВОРЕ М.50.

12-70 ГЛ. ИНЖ. ПР. — ВЗАМЕН АС-018 — М=1:50

1968	ПРОФИЛАКТОРИЙ НА 200 МЕСТ	КОНСТРУКЦИЯ НАРУЖНОГО ВХОДА В ПОДВАЛ В ОСЯХ 11-12	ТИПОВОЙ ПРОЕКТ 254-3-6	АЛЬБОМ I	ЛИСТ АС-018

ГЛ. ИНЖ. ПРОЕКТА	ДУБИНСКАЯ	
СТ. ИНЖ. ПР.	ГУСЕВА	
ГЛ. ИНЖ. АПМ-4	ЧЕРНЯВСКИЙ	КВАДНИР
РУК. АПМ-4	ЧЕРНЯВСКИЙ	
ИСП.	ГУСЕВА	ДУБИНСКАЯ
ТЕХ. ПРОВЕРИЛ		
АРХ. ПРОГНОЗА МАСТЕРСК. 4		ШУБАЛОВА

АЛЧЕВСКО КУРОРТНЫХ ЗДАНИЙ

План площадки № 6

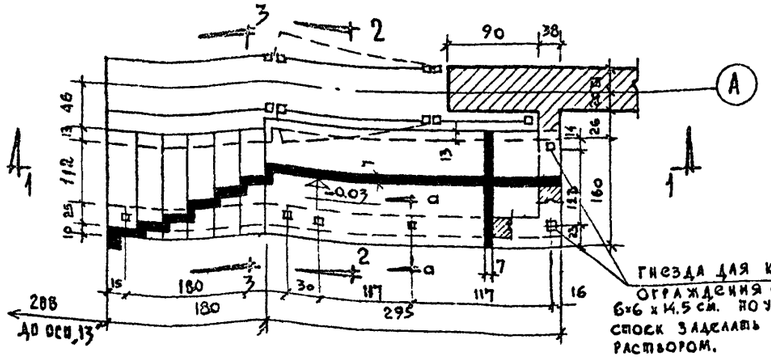

Разрез 1-1

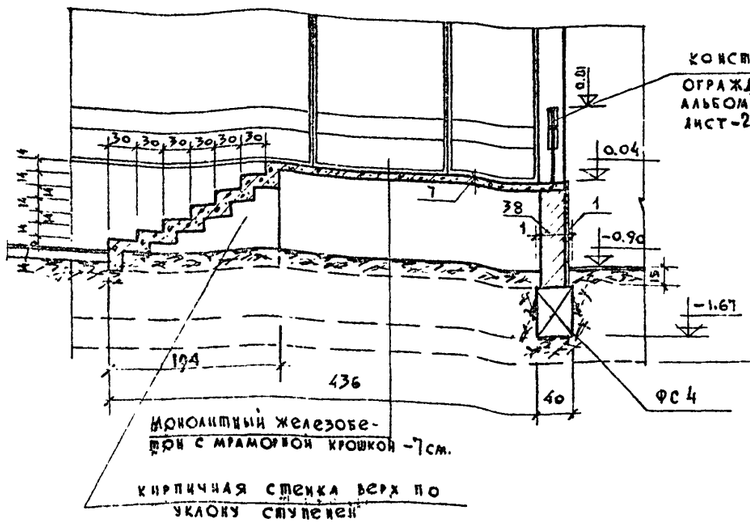

Разрез 3-3

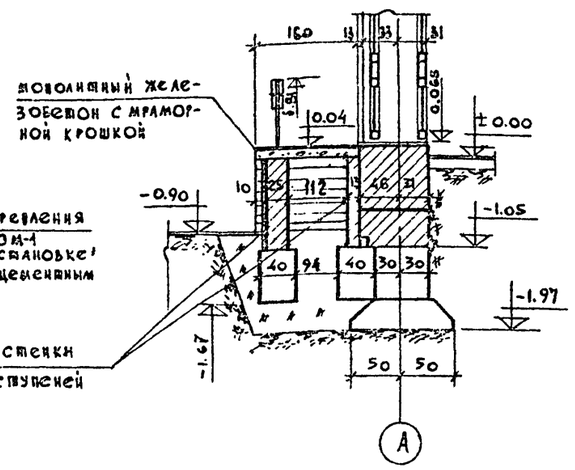

Разрез 4-4

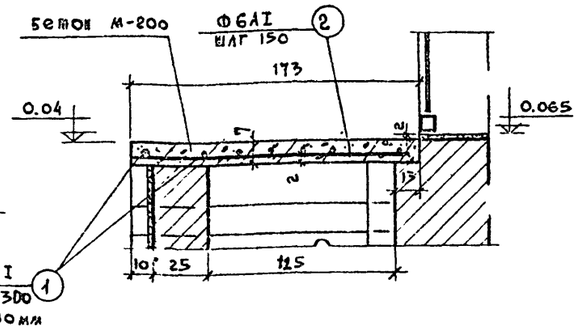

а — а

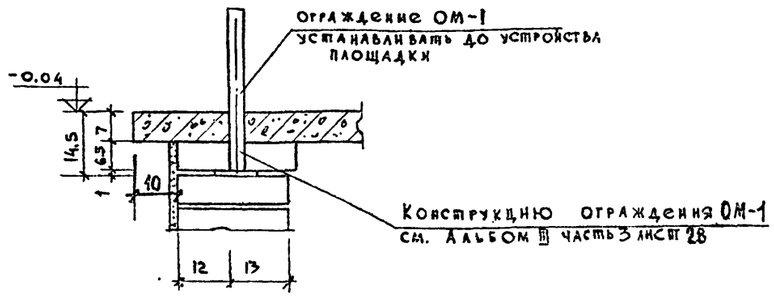

Разрез 2-2

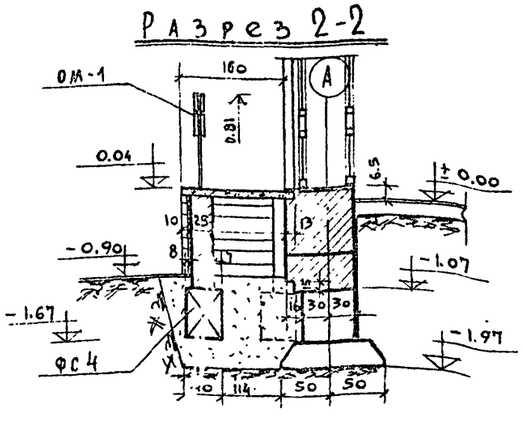

Армирование монолитной площадки № 6

М 1:10

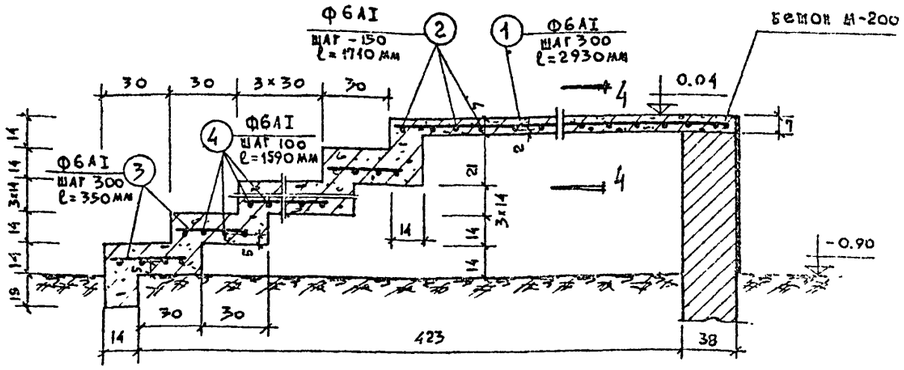
ФбАI
шаг 150
ℓ = 1710 мм
2
ФбАI
шаг 300
ℓ = 2930 мм
1
Бетон М-200
30 30 3×30 30
0.04
4
ФбАI
шаг 100
ℓ = 1590 мм
4
ФбАI
шаг 300
ℓ = 350 мм
3
3×14
14
14

ВОЗДУХОЗАБОРНАЯ ШАХТА N1

Выкопировка из плана технического подполья лист АС-01

м 1:100

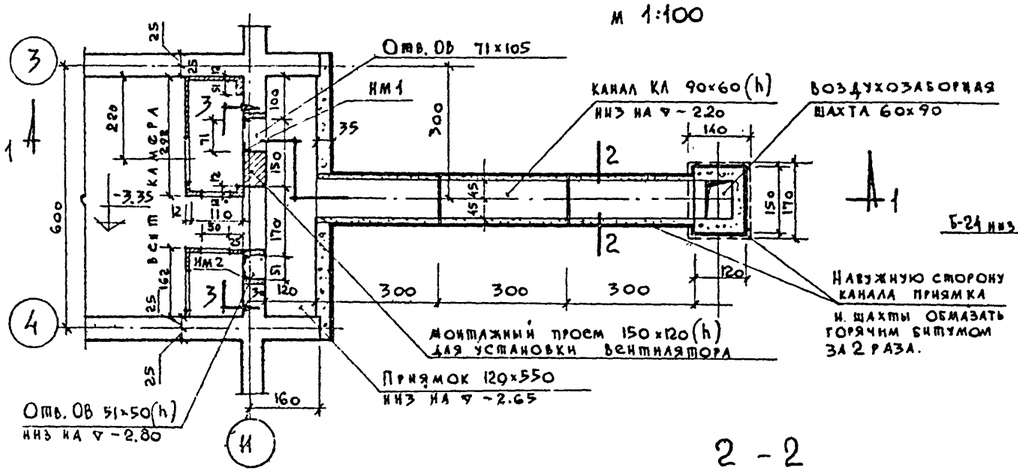

2-2

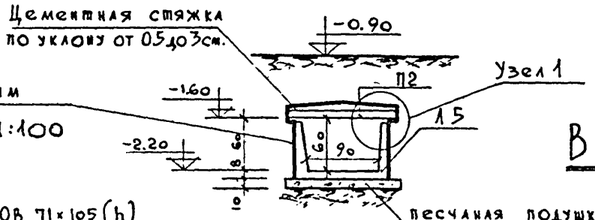

Канал после сборки и заделки стыков обмазать снаружи горячим битумом за 2 раза

м 1:100

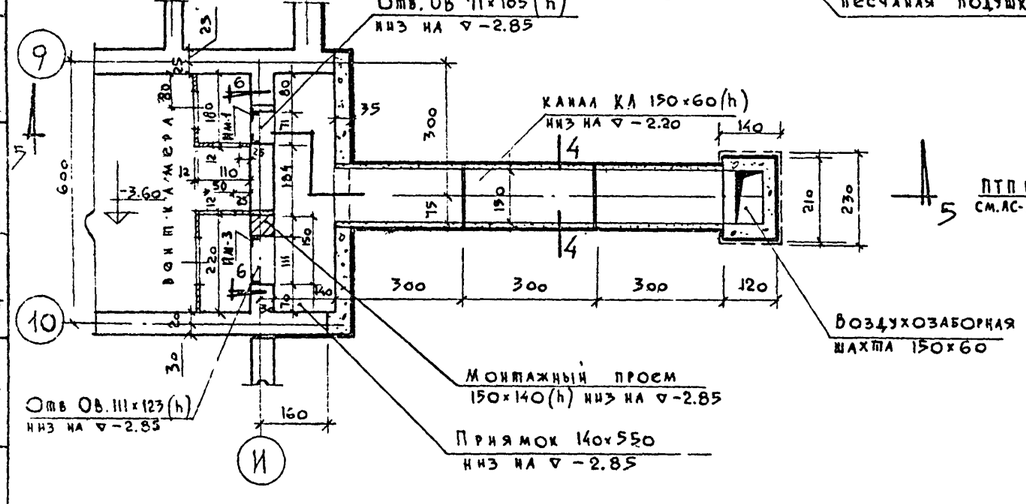

4-4

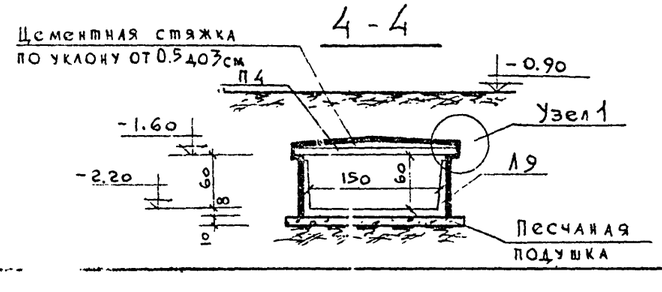

Разрез 1-1

м 1:50

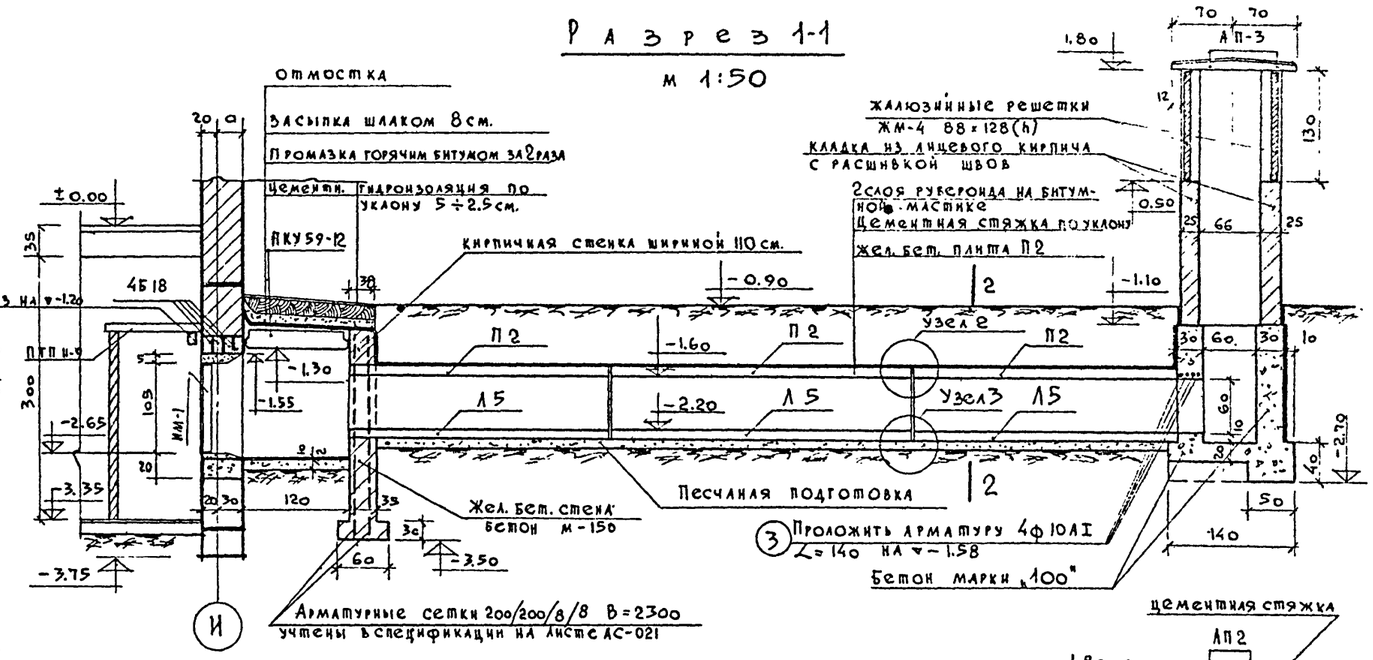

ВОЗДУХОЗАБОРНАЯ ШАХТА N2

Разрез 5-5

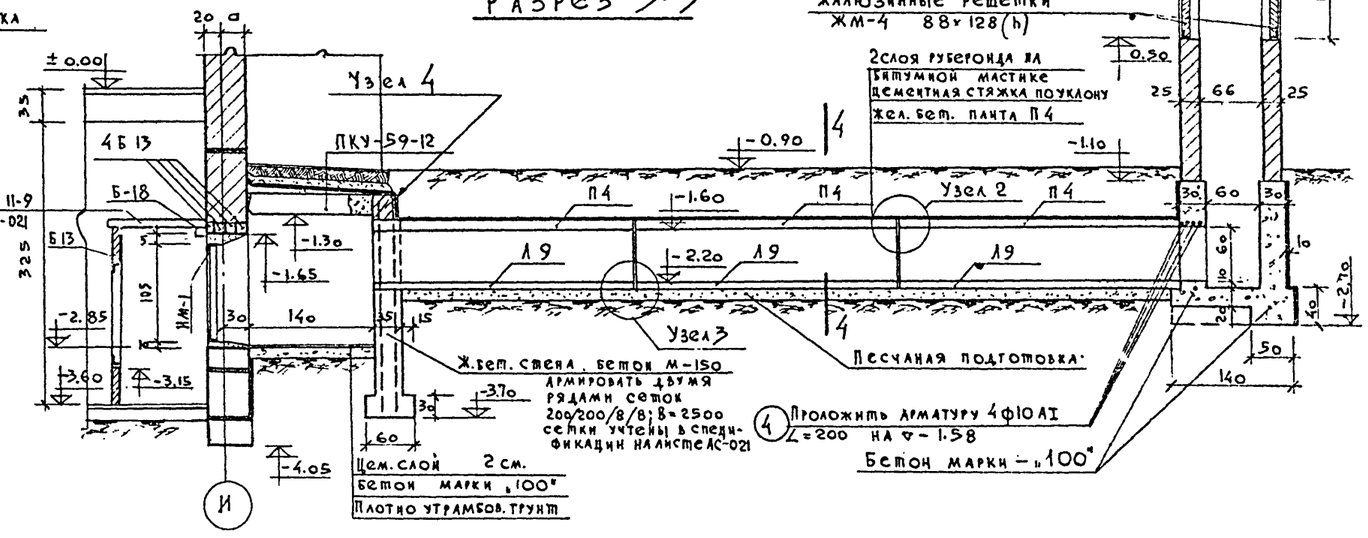

Примечания

1. Расположение шахт в плане см. лист АС-01. Узлы 1, 2, 3, 4, сеч. 3-3 и 6-6 см. лист АС-021.
2. Стены вентшахт выше уровня земли выкладывать из лицевого светлого кирпича с расшивкой швов.
3. Работы по устройству наружных каналов воздуховода производить после установки вентиляторов.
4. Засыпку каналов грунтом производить после устройства пола и перекрытия приямка.
5. Спецификацию сборных жел.бет. и стальных изделий см. лист АС-021. Спецификацию арматуры см. лист АС-021.

М=1:50, 1:100

1968	Профилакторий на 200 мест	Воздухозаборные шахты N1 и N2	Типовой проект 254-3-6	Альбом I	Лист АС-020

Согласовано отдел ОВ — Бубов

Исполнил — Гусева

Проверил — Дубинская

Гл. инж. пр-ти — Дубинская

Ст. инженер — Гусева

Гл. инж. АПМ — Шубалова

Рук. АПМ-4 — Кодинер

Архитектор — Чернявский

Архитектурно-строительная часть — Чернявский

Лечебно курортных зданий — Арх.-проектная маст. N4

Узел 1

М 1:10

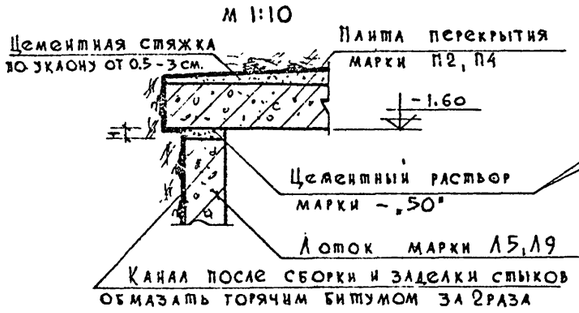

Узел 2

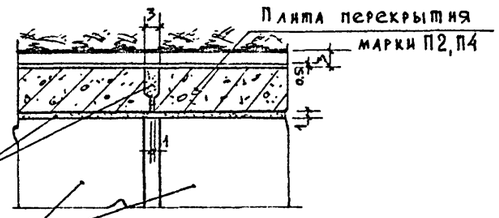

Узел 3

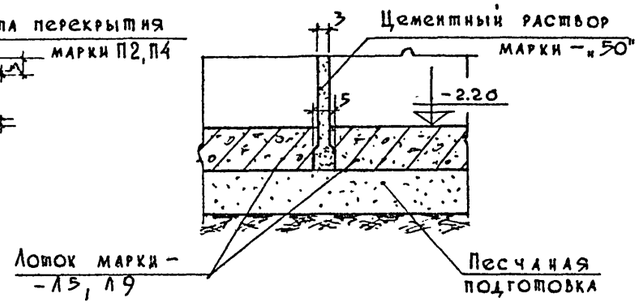

Узел 4

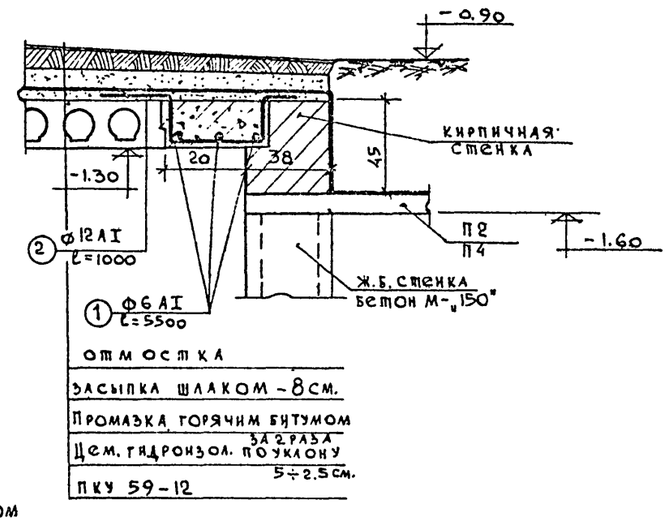

Разрез по 1-1

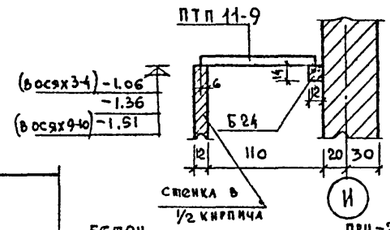

3 - 3

М 1:25

Венткамера в осях 3-4

перекрытие над холодным отсеком

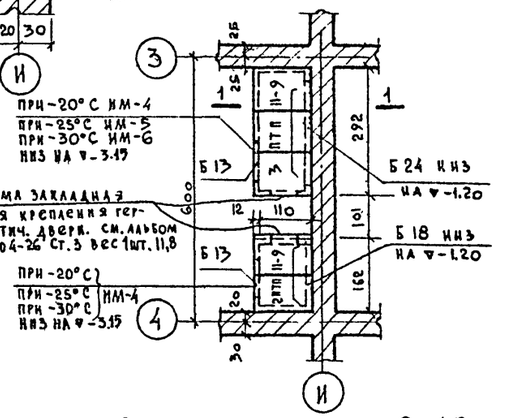

Венткамера в осях 9-10

перекрытие над холодным отсеком

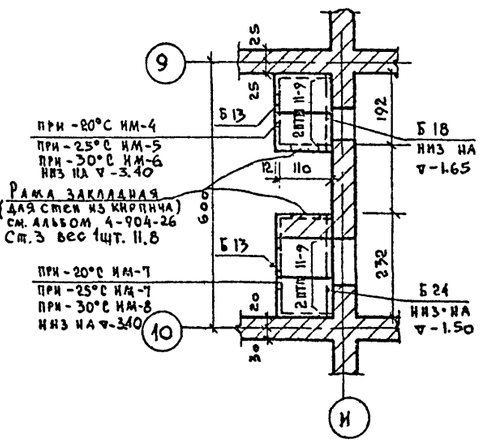

6 - 6

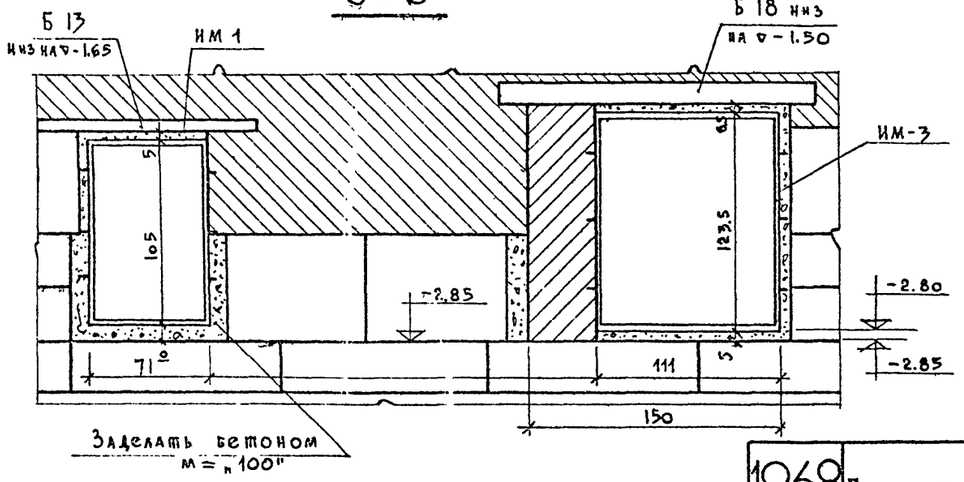

Спецификация сборных железобетонных и стальных элементов

NN п.п	Марка элемента	Кол-во шт.	Вес 1шт. кг.	N альбома каталога серии	N заготовит. чертежа
1	Л5	3	1250	НС-01-04	лист 5
2	Л9	3	2420	„	„
3	П2	3	850	НС-01-04	Лист 32
4	П4	3	1680		„
5	Б13	8	25	серия 1.139-1	1
6	Б18	6	75	—„—	3
7	Б24	2	105	—„—	6
8	ЖМ-4	4	см. Альбом III проект		„08"
9	АП2	2	270	ИИ-03-02	15-64
10	АП3	2	220	„	19-64
11	ПТП11-9	9	198	„	15-64
12	ИМ-1	2	13.30	Альбом III	часть II лист 3
13	ИМ2	1	7.59	—„—	„ „
14	ИМ3	1	17.72	—„—	„ „
15	ИМ4	-30° 2	-25° 1	-20° 1	10.38	—„—	„ Лист4
16	ИМ5	—	2	—	11.36	—„—	„ „
17	ИМ6	2	—	—	12.49	—„—	„ „
18	ИМ7	—	1	1	13.4	—„—	„ „
19	ИМ8	1	—	—	14.14	—„—	„ „

Спецификацию составили по каталогам Мосгражданпроекта и Мосжилпроекта

Спецификация арматуры

NN поз.	Марка элемента	ф мм	Длина в мм	Вес одной позиции	Кол. шт.	Общий вес кг	N заготов. чертежа
1	отд.стерж. (1)	6 AI	5500	1.22	3	3.66	—
2	—„— (2)	12 AI	1000	0.89	30	26.70	—
3	—„— (3)	10 AI	1400	0.86	4	4.44	—
4	—„— (4)	10 AI	2000	1.23	4	4.92	—
5	сетка 200/200/8/8	8 A III	6400	—	2	125.0	ГОСТ 8478-66

М=1:100, 1:25, 1:20

Согласовано: отдел Об — Бутов

Проверил — Гусева; Исполнит. — Тимохина; Ст. инженер — Гусева; Гл. инж. пр-та — Дубинская; Гл. арх. пр-та — Шумилова; Гл. инж. АПМ — Кодинр; Рук. об. АПМ — Черняевский

Лечебно курортных зданий и сооружений

Арх. проектная маст. N4

1968	Профилакторий на 200 мест	Воздухозаборные шахты. Узлы.	Типовой проект 254-3-6	Альбом I	Лист АС-021

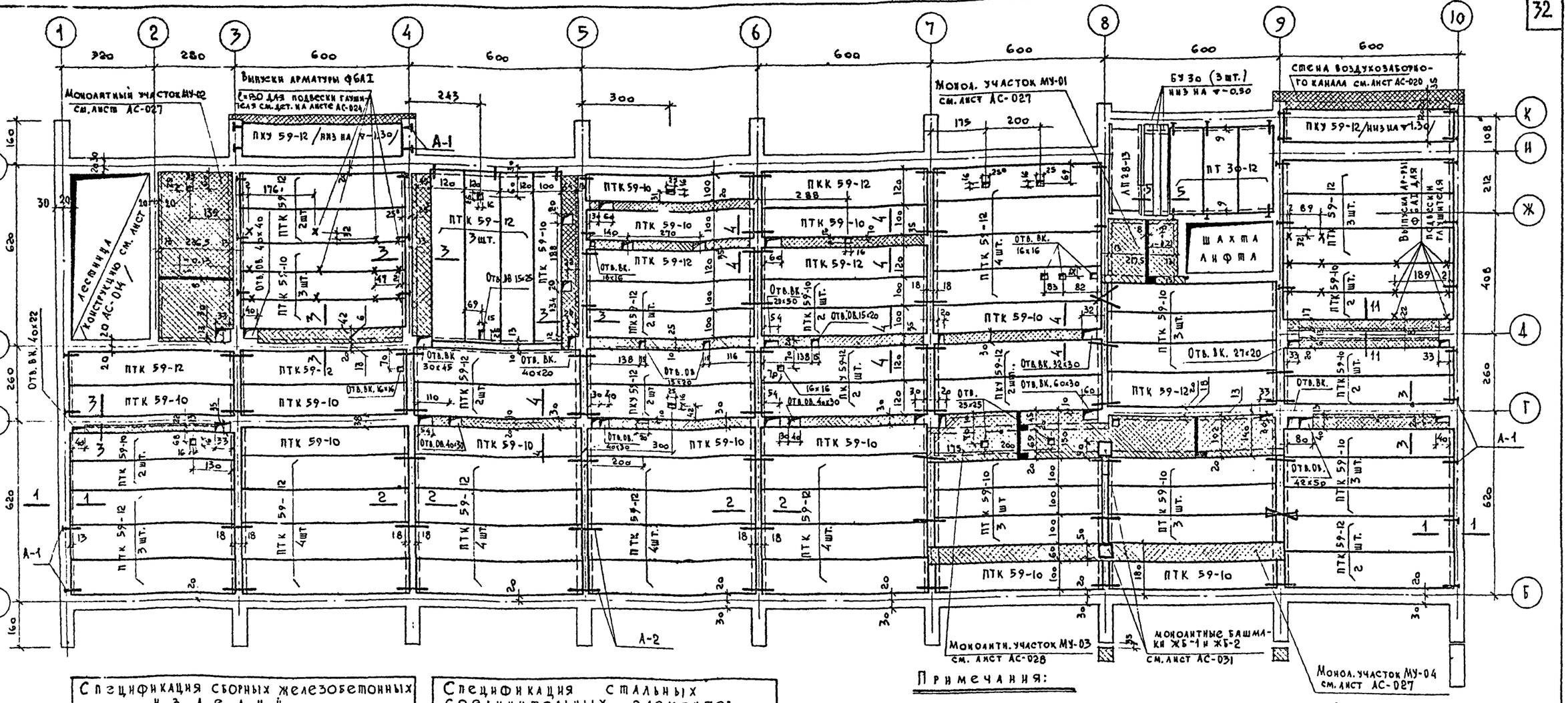

Спецификация сборных железобетонных изделий

N п/п	Наименование изделий	Марка изделия	Кол. шт.	Вес изд. т.	N альбома каталога ГОСТа	N монтаж. чертеж
1	Лестничная площад.	ЛП 28-13	1	0.845	ИН-03-02 ЭОА	8, 9, 10
2	Перемычка	БУ-30	3	0.41	серия 1.130-1 выпуск 1	22
3	Панель перекрытия	ПТК 59-12	41	2.060	ИН-03-0с Альбом 55	7. 8
4	—"—	ПТК 59-10	38	1.7	"	11, 12
5	—"—	ПКУ 59-12	8	2.06	"	13, 14
6	—"—	ПТ 30-12	3	1.14	ИН-03-02 Альбом 107	11

Спецификация стальных соединительных элементов

N п/п	Марка элемента	Кол. шт.	Вес в кг одной марки	Вес в кг всех	N альбома каталога ГОСТа	N монт. черт.
1	А-1	41	1.154	47.31	Альбом III часть 3	5
2	А-2	44	0.67	29.48	"	5

Таблица показателей расхода материалов

Наименование монолитных участков	Кол. шт.	Объем бетона м³	Расход стали кг.	Расход стали на 1м³ бетона	Марка бетона
МУ-01	1	0.49	39.63	81	200
МУ-02	1	1.25	90.5	73	"
МУ-03	1	2.46	185.36	76	"
МУ-04	1	1.66	132.6	80	"
Заделк. по месту	—	6.01	446.	75	200

Примечания:

1. Низ плит перекрытия кроме особо оговоренных считать на ▽-0.35.
2. Панели перекрытия укладывать по слою свежеуложенного раствора марки „100".
3. Все открытые пустоты в торцах панелей должны быть тщательно заделаны бетоном, до укладки панелей на место.
4. Все швы между панелями должны быть очищены от мусора и после анкеровки панелей перекрытия между собой и со стенами заполнены цементным раствором м„100"с расшивкой швов (на потолке).
5. Анкерные связи А-1 и А-2 см. альбом III. Анкерные связи приварить к петлям панелей перекрытия электродами Э-42. После окончания сварочных работ металлические части зачистить, покрыть антикоррозийным составом и заделать цементным раствором.
6. Отверстия в панелях перекрытия для пропуска сантехнических стояков пробивать только в местах пустот.
7. Заделки по месту бетонировать, после производства работ по монтажу трубопроводов, бетоном марки „200".
8. К возведению стен вышележащего этажа приступить после окончания всех работ по анкеровке панелей.
9. Сводную спецификацию железобетонных элементов см. лист АС-035.
10. Сечения 1-1, 2-2, 3-3, 4-4, 5-5, 11-11 см. лист АС-024.
11. Выпуска для крепления коробов вентканалов на плане перекрытия не показаны, пример крепления коробов см. на детали лист АС-024.
12. Размеры в сантиметрах, отметки в метрах.

Взамен АС-022

16-X-70 гл. инж. пр.

М=1:100

1968	Профилакторий на 200 мест	План перекрытия технического подполья в осях 1-10	Типовой проект 254-3-6	Альбом I	Лист АС-022

Согласовано: отдел ОВ — Бутко; отдел ВК — Чернышева; отдел ЭО — Кушнерева; отдел ТО — Кельгард; Гл. инж. проекта — Шуклова; Гл. конструктор — Дубинская; Рук. группы — Сотников; Рук. АПМ-4 — Гусева; Исполнит. — Гусева; Проверил — Малинчев; Н. контр. — Каплан; Гл. архитектор — Черняевский; Рук. архитектурной мастерской № 4 — Кодин

Лечебно-курортных зданий

Арх.-проектная мастерская № 4

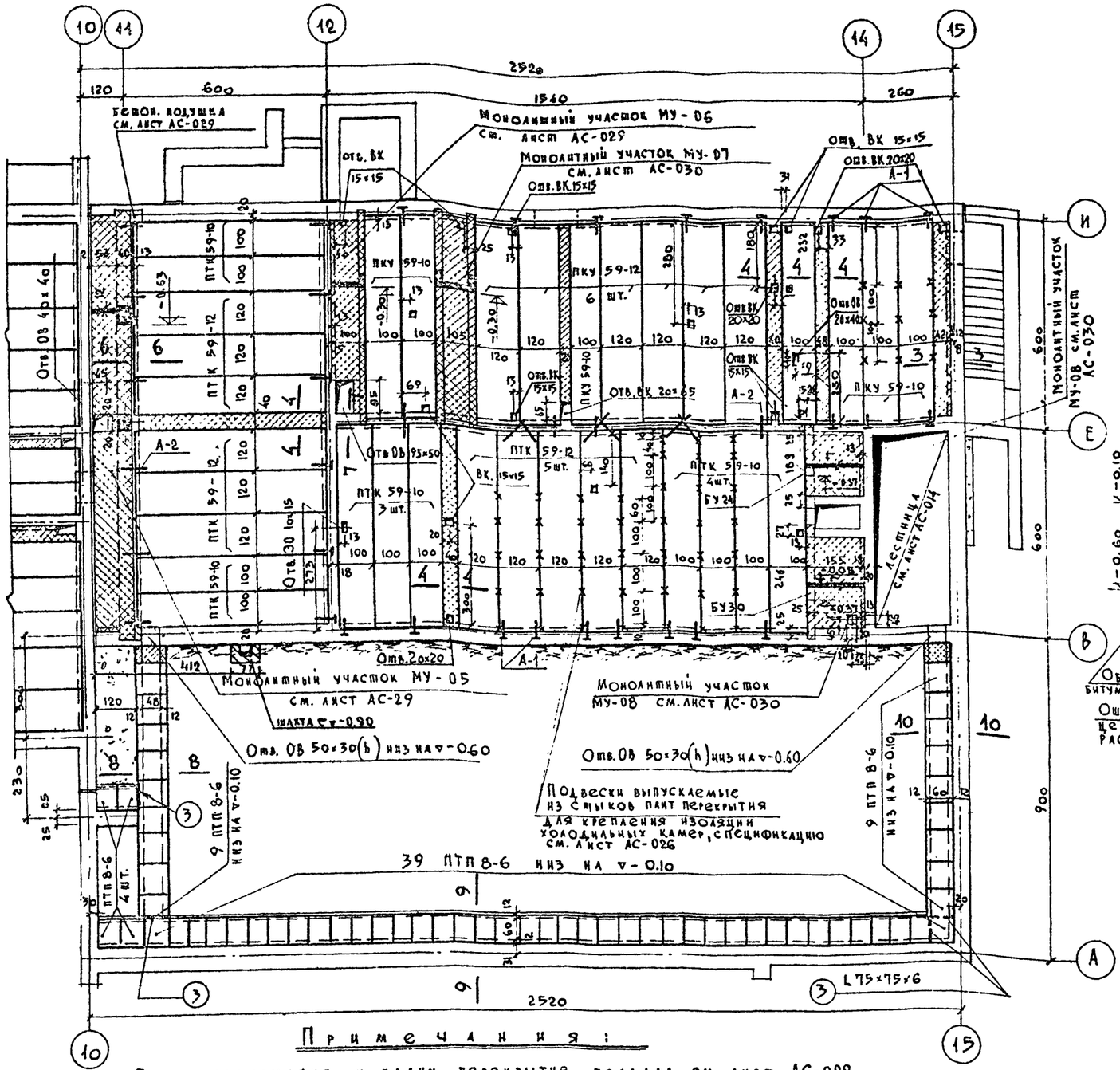

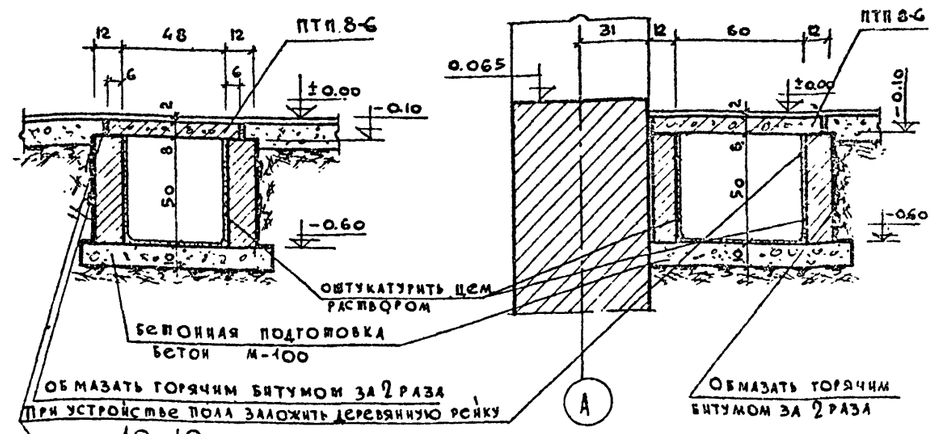

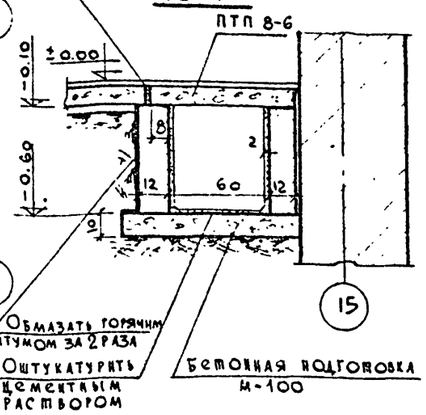

Спецификация сборных железобетонных изделий

N п/п	Наименование изделий	Марка изделия	Кол. шт.	Вес ед. т.	N серии альбома ГОСТ'а	N монт. черт.
1	Панель перекрыт.	ПТК 59-12	11	2.06	НИ-03-02 Альбом 55	7.8
2	" "	ПТК 59-10	11	1.7	—"—	11.12
3	Плита плоская	ПТП 8-6	61	96	НИ-03-02 Альб 15-64	6
4	Перемычка	БУ-30	1	410	Серия 1.139-1	Лист 22
5	"	БУ-24	1	335	"	15
6	Панель перекрыт.	ПКУ 59-12	6	206	НИ 03-02 N 55	13,14
7	" "	ПКУ 59-10	7	1.7	"	9.10

Низ плит перекрытия, кроме особо оговоренных, считать на ▽ – 0.30

Спецификация стальных соединительных элементов

N п/п	Марка элемента	Кол. шт.	Вес кг. одной марки	Вес кг. всех	Альбом каталога ГОСТ'а	N монт. черт.
1	А-1	26	1.154	30.0	Альбом III	Часть 3 Лист 5
2	А-2	15	0.67	10.05	"	"
3	L 75×75×6	4	6.89	27.56	ГОСТ 8509-57	—

Таблица показателей расхода материалов

Наименование монол. участк.	Колич. шт.	Объем бетона м³	Расход стали кг	Расход стали на 1 м³ бет.	Марка бетона
МУ-05	1	3.91	326.2	83.5	200
МУ-06	1	0.614	50.64	82.5	"
МУ-07	1	1.02	90.32	88.5	"
МУ-08	1	0.58	26.0	45.0	"
Заделка по месту	–	2.9	156.0	54.0	"

Примечания:

1. Общее примечание к плану перекрытия подвала см. лист АС-022.
2. Разбивку выпусков крепления изоляции холодильных камер производить до замоноличивания швов плит перекрытия.
3. Деталь крепления изоляции и спецификацию выпусков см. лист АС-026.
4. Выпуска для крепления коробов вентканалов на плане перекрытия не показаны. Закладку их производить в швы между панелями. Места подвески венткоробов см. чертеж ОВ "Альбом III". Принцип крепления коробов см. лист АС-024.
5. Сечения 3-3, 4-4, 6-6, 7-7 см. лист АС-024.
6. Отверстия в панелях перекрытия для пропуска сантехнических стояков пробивать только в местах пустот.
7. План перекрытия технического подполья в осях 1-10 см. лист АС-022.

Взамен АС-023 16-3-70

М 1:100, 1:20

1968	Профилакторий на 200 мест	План перекрытия подвала в осях 10-15	Типовой проект 254-3-6	Альбом I	Лист АС-027

Лечебно-курортных зданий

Гл. инж. проекта Каплан; Гл. инж. АПМ-4 Рухов; Гл. арх. пр-та Шувалова; Гл. инж. АПМ Кодцев; Гл. инж. пр-та Чернявский; Ст. инженер Гусева; Проверил Дубинская; Исполнил Гусева; Отдел ОВ, отдел ВК, отдел ЭО, отдел ТО; Бубов; Чернышева; Кушнерева; Тельтарь

1-1

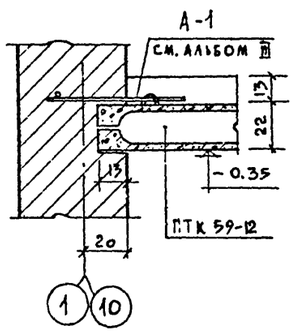

2-2

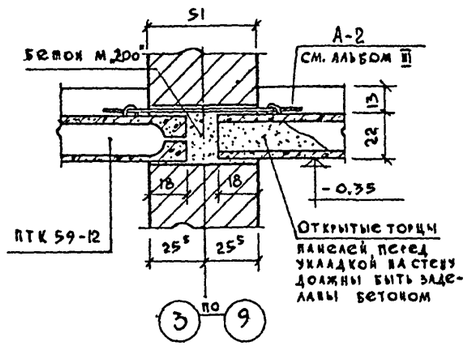

3-3

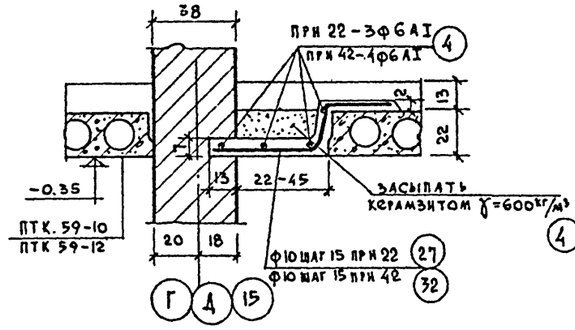

4-4

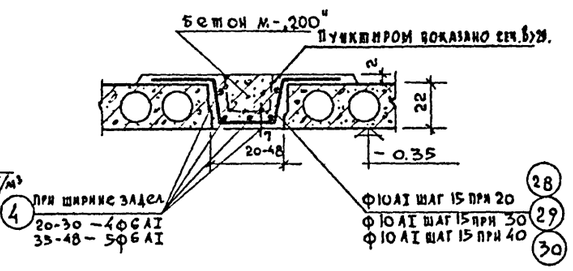

5-5

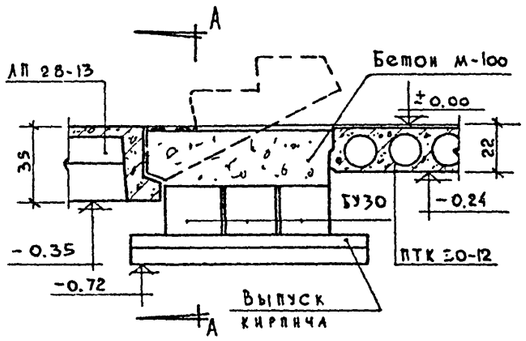

6-6

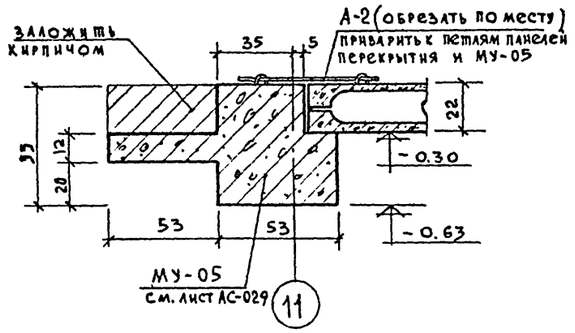

7-7

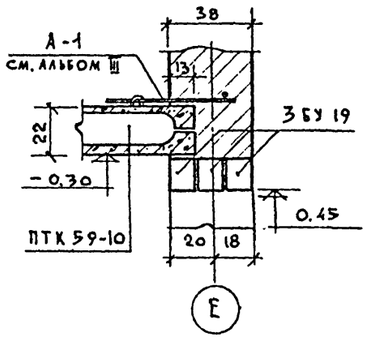

11-11

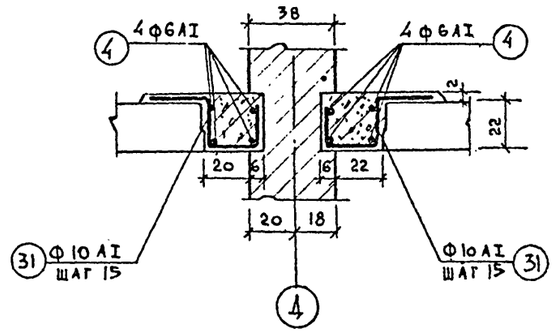

А-А

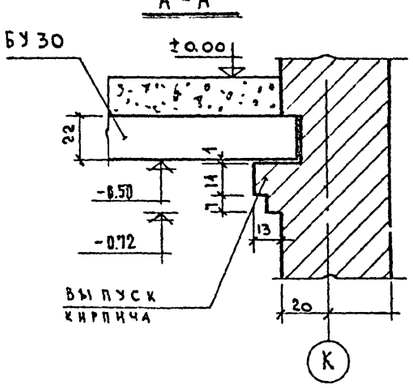

Принцип крепления венткоробов и глушителя.

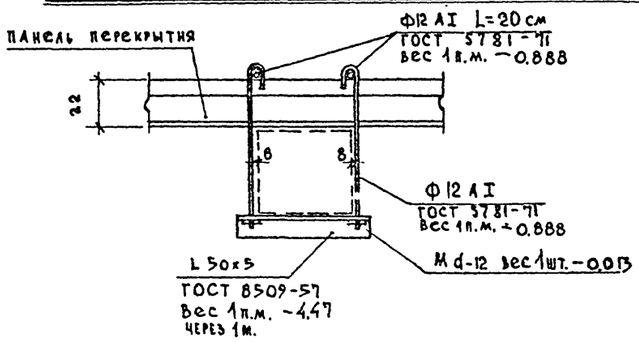

Спецификация арматуры заделок по месту

Наименов.	N поз.	Кол. шт.	Вес 1поз. кг.	Общий вес кг.	N загот. черт.
Заделки по месту	④	475п.м	0.222п.м	105.5	АС-032
	㉗	35	0.57	20.0	1
	㉘	70	0.605	42.4	1
	㉙	280	0.670	187.6	1
	㉚	140	0.730	102.2	1
	㉛	99	0.518	51.3	1
	㉜	175	0.53	92.8	1

Сеч. 8-8, 9-9, 10-10 на листе АС-023
Элементы крепления коробов учтены в спецификации стальных изделий АС-036.

Гл. арх. пр-та 11.04.73г. /Лавров/

М=1:20

Руков. АПМ Кернявский; Гл. инж. АПМ Кодние; Гл. арх-тр Шуралова; Ст. инженер Гусева; Испол. нт. Тимохина; Проверил Блинова

Лечебно курортных зданий. Проектная лист. 4

1968	Профилакторий на 200 мест	Сечения к перекрытиям.	Типовой проект 254-3-6	Альбом I	Лист АС-024

План раскладки перемычек над помещениями технического подполья и подвала

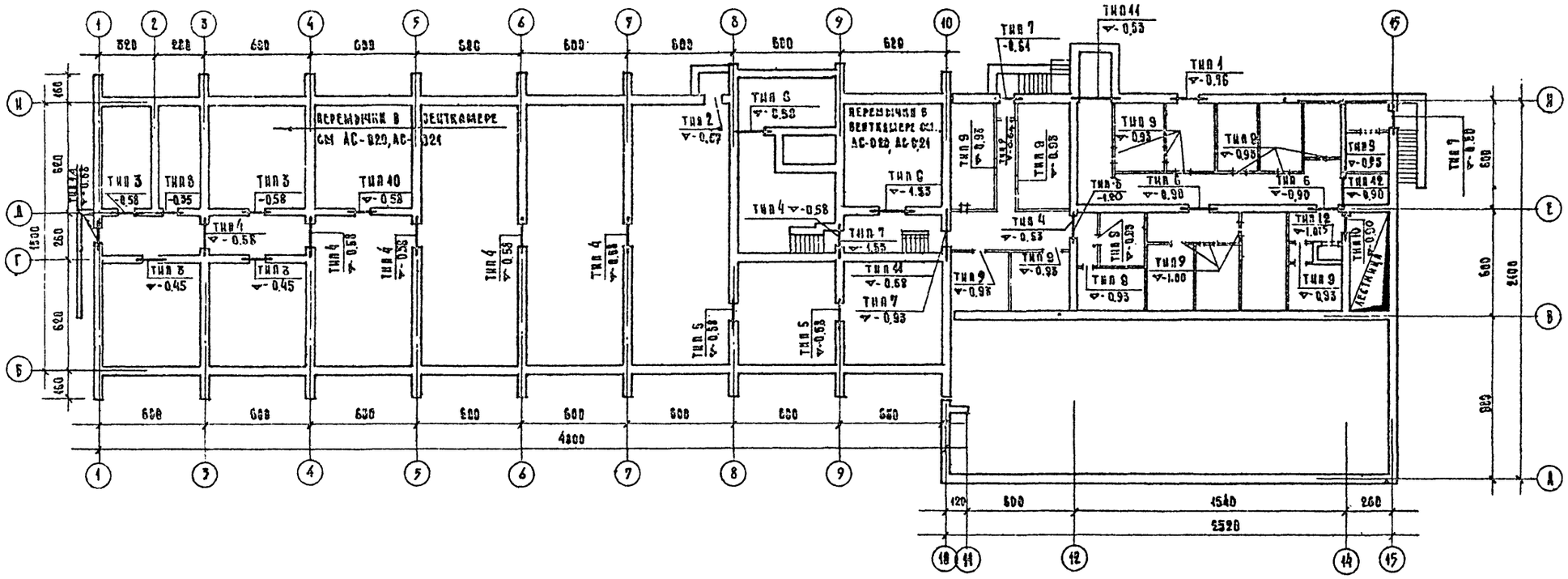
Перемычки в ВК см АС-020, АС-021
Перемычки в вентКамере см. АС-020, АС-021
Тип 1 -0.96
Тип 2 -0.57
Тип 3 -0.58
Тип 4 -0.58
Тип 5 -0.58
Тип 6 -0.90
Тип 7 -0.64
Тип 8 -0.95
Тип 9 -0.93
Тип 10 -0.90
Тип 11 -0.53
Тип 12 -0.90
Тип 40 -0.58
Тип 41 -0.69
Тип 44 -0.53
Тип 49 -0.90
Тип 1а -0.66
Тип 3 -0.58
Тип 5 -0.45
Тип 7 -1.55
Тип 8 -0.95
Тип 9 -1.00
Тип 10 -1.015
Тип 11 -0.50
Тип 7 -0.93
Тип 9 -0.95
Тип 9 -0.98
Тип 9 -0.98
Тип 9 -0.98

УЗЕЛ 1

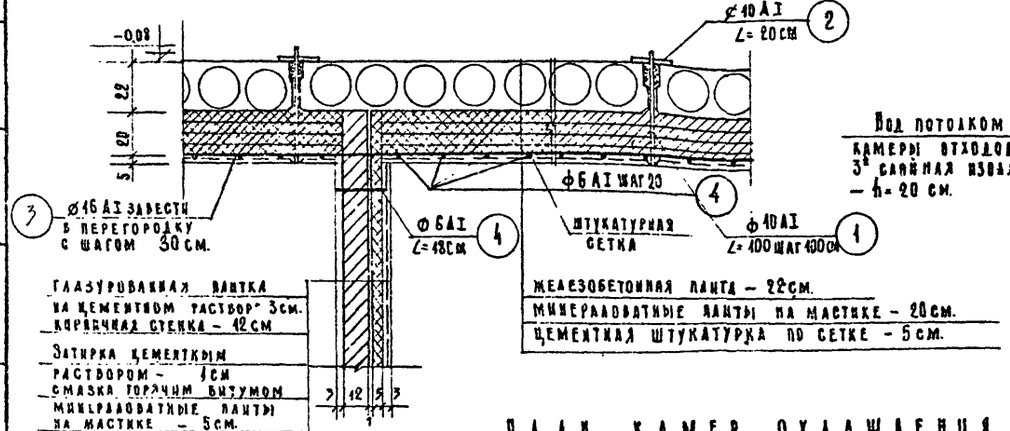

ПЛАН КАМЕР ОХЛАЖДЕНИЯ

НА ОТМ. – 3.00

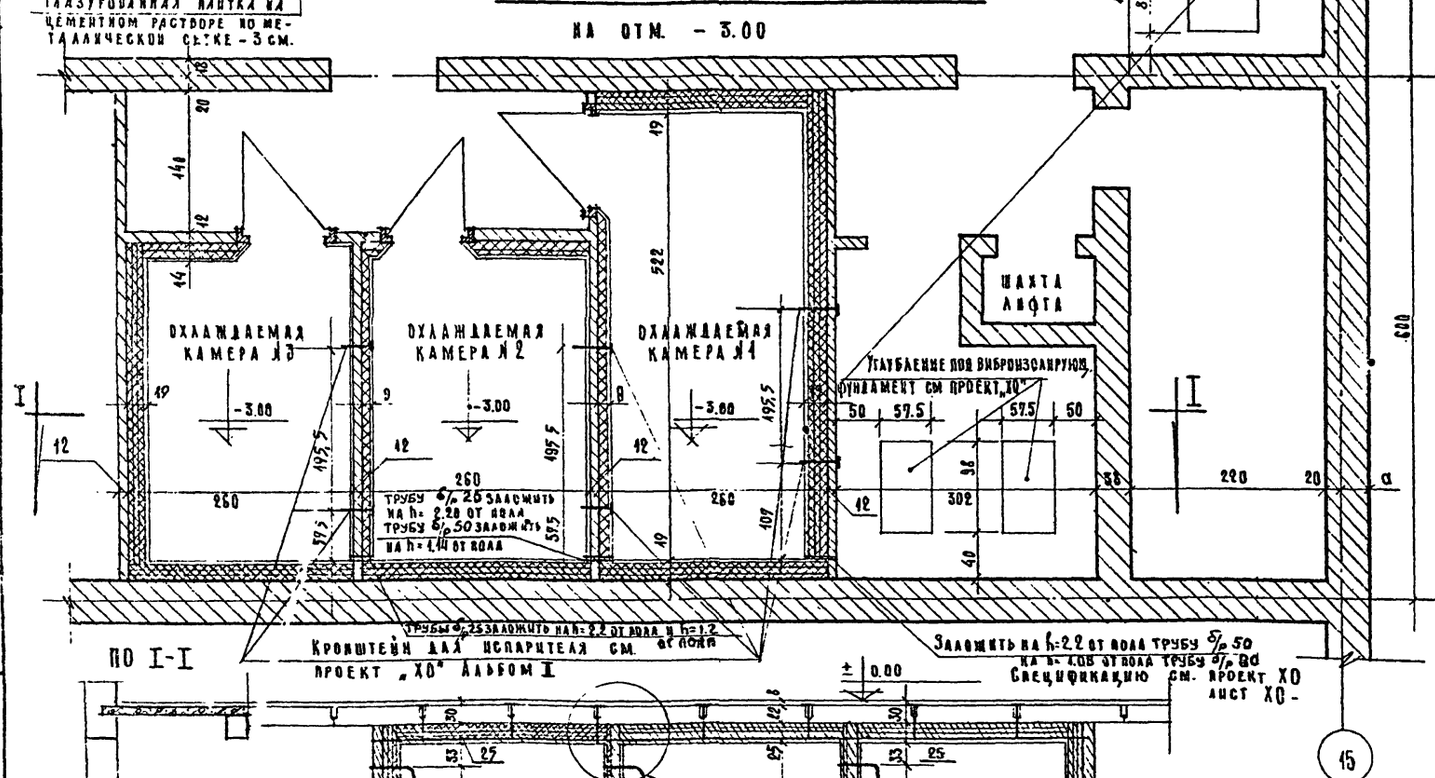

ПО I-I

УЗЕЛ 2

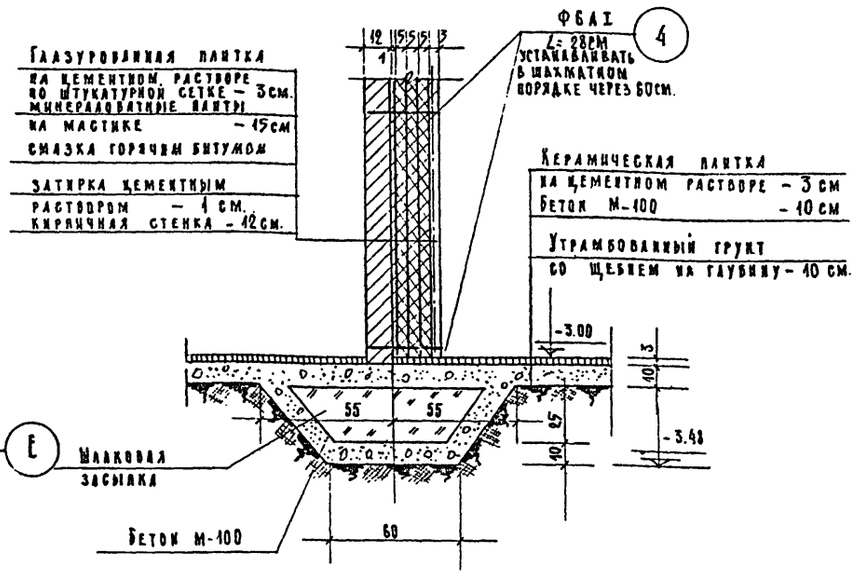

СПЕЦИФИКАЦИЯ МЕТАЛЛА НА ХОЛОДИЛЬНЫЕ КАМЕРЫ

Марка изделия	№ поз.	Эскиз	Ø или сеч. мм.	Длина мм	Кол-во шт	Общая длина м	Выборка стали: Ø или сеч мм	Выборка стали: общая длина	Выборка стали: вес кг.
Потолок	1	428	Ф10AI	100	54	35.7	Ф6AI	248.0	53.26
Холодильные камеры	2	п.м.	Ф10AI	200	54	40.20	Ф10AI	45.96	28.32
	3	п.м	Ф16AI	–	–	145.0	Ф16AI	145.0	228.81
Стены и перекрытия	4	п.м	Ф6AI	–	–	240.0			

ПРИМЕЧАНИЯ

1. Двери холодильных камер см. альбом II на листах „ХО".
2. Фундаменты под оборудование см. на листах „ХО" альбом II.
3. Конструкцию крепления испарителей к стенам холодильных камер и спецификацию металлических изделий см. чертежи „ХО" альбом II.
4. Шлаковая подсыпка производится под перегородками камер охлаждения.
5. Для крепления минераловатных плит и штукатурной сетки заложить коротыши ø6 в перегородках с ячейкой 0.6м×0.6м, в стенах – в каждом шве блоков с шагом 0.6м.
6. Подвески в швах плит закладывать до замоноличивания швов.

М=1:50, 1:20

1968	Профилакторий на 200 мест	Холодильные камеры.	Типовой проект 254-3-6	Альбом I	Лист АС-026

Лечебно-курортных зданий
Арх проектная мастерская №4
Рук АПМ-4 Черняевский
Гл инж проекта Кожинг
Гл инж. проекта Жуковский
Гл инж. проекта Дубинская
Гл инж. проекта Гусева
Проверил Гусева
Исполнил Шубина
Отдел ТО Гельгарц
Отдел ЭО Кушнерева
Отдел ВК Черныше...
Отдел ОВ Буров
Отдел ОВ
Отдел ВК
Отдел ЭО
Отдел ТО
Сдано в архив

Монолитный участок МУ-01

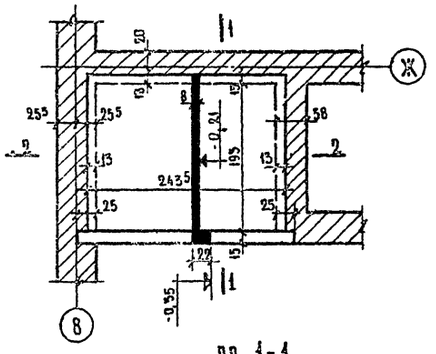

Монолитный участок МУ-02

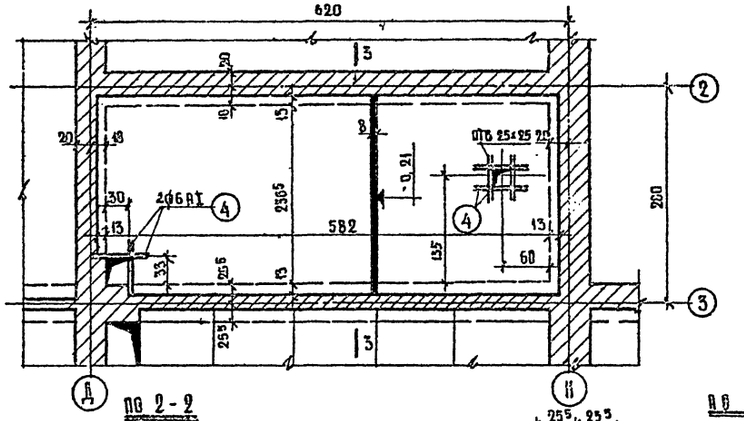

По 1-1

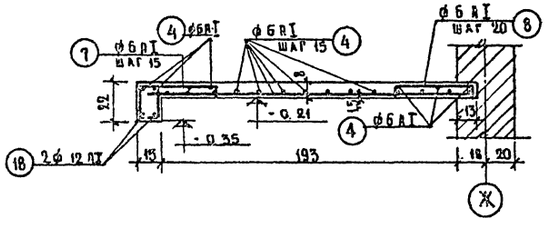

По 2-2

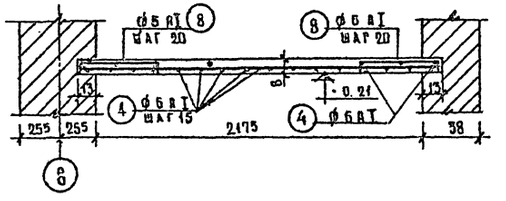

По 3-3

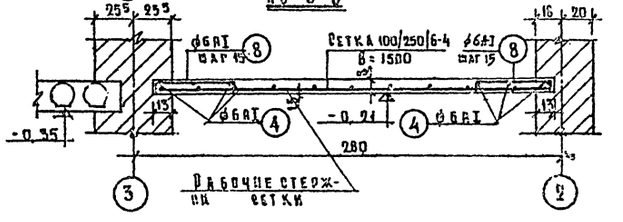

Монолитный участок МУ-04

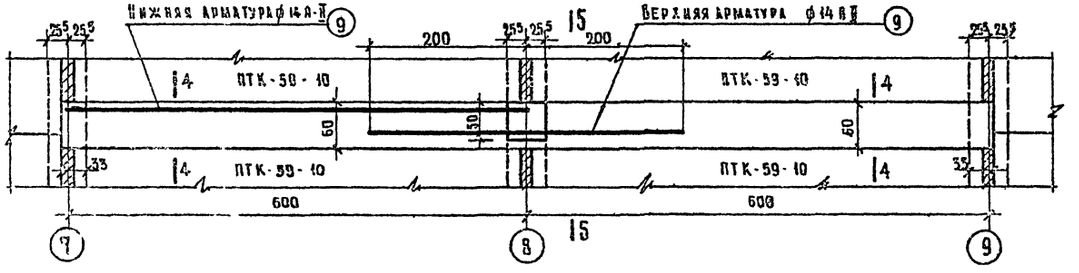

По 4-4

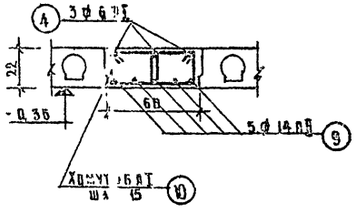

По 5-5

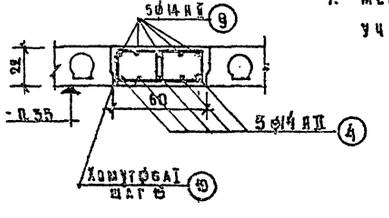

Примечание:

1. Местоположение монолитных участков см. лист АС-022

Спецификация арматурных изделий на один железобетонный элемент

Марка изделия	Наименование и марка ж.б. элементов	Марка сварн. изд.	Марка отдел. стерж.		Кол-во шт.	№ заготов. черт.
Монолитный участок МУ-01	плита	отдельные стержни	А	⌀12 мм	102 кг	АС-052
			7	⌀6	16	"
			8	⌀6	37	"
			9	⌀6	2	"
Монолитный участок МУ-02	плита	сетка 100/250/6-4 В=1500 L=2500			4	ГОСТ 8478-66
		отдельные стержни	4	⌀6 мм	60 кг	АС-052
			8	⌀6	140	"
Монолитный участок МУ-04	плита	отдельные стержни	4	⌀6 мм	260 кг	"
			9	⌀14 мм	84,0 кг	"
			10	⌀6	91	"

Расход материалов на лист

N п/п	Наименов. и марка ж. бет. элемент	Марка бет.	Кол. шт.	Бетон м³ на один	Бетон м³ на все	Сталь кг на один	Сталь кг на все
1	МУ-01	200	1	0,49	0,49	39,63	39,63
2	МУ-02	200	1	1,25	1,25	69,76	69,76
3	МУ-04	200	1	1,66	1,66	124,6	124,6

Выборка арматуры на лист

Класс стали ГОСТ		А-III ГОСТ 5781-61	А-II	А-I ГОСТ 5781-61			З-I ГОСТ 6727-53		Итого кг
⌀ мм		6	14	12	6		4		
МУ-01	кг	-	-	4,14	30,89	-	-		35,63
МУ-02	кг	36,7	-	-	26,5	-	6,86		69,76
МУ-04	кг	-	93,0	-	25,8	-	-		124,6

М 1:20, 1:50

1968	Профилакторий на 240 мест	Монолитные участки перекрытия МУ-01; МУ-02; МУ-04	Типовой проект 254-3-6	Альбом I	Лист АС-027

Лечебно-курортных зданий

Инв. № подл. | Подп. и дата | Взам. инв. № | Инв. № дубл. | Подп. и дата

Гип. проектная мастерская № 4

Рук. арх.-пл. гр. Черняховский | Кодинр | Гл. инж. проекта Шульженко | Гл. инж. проекта Кубинская | Гл. инж. проекта Гусева | Гл. инж. Гусева | Нач. арх.-пл. гр. Гусева | Проверил Гинохкина | Н. контр. Гусева | Гл. инж. проекта Гусева

Монолитный участок МУ-03

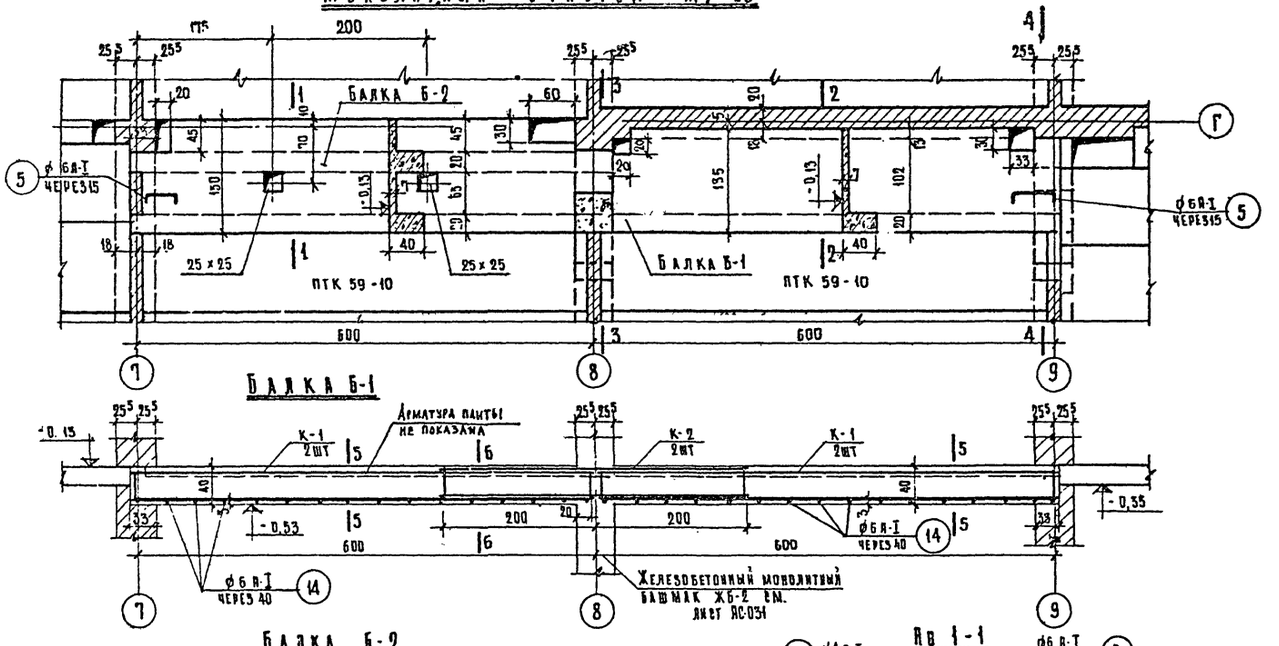

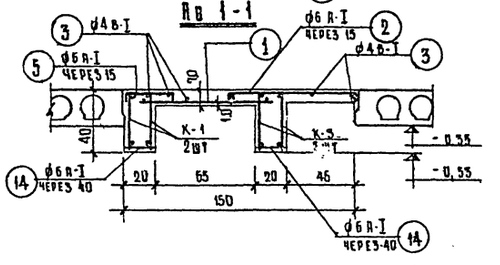

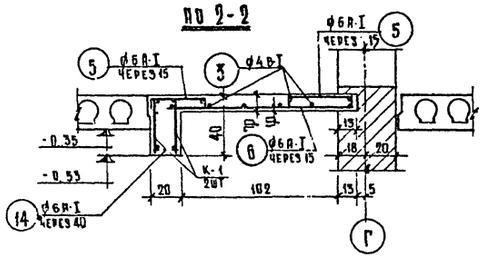

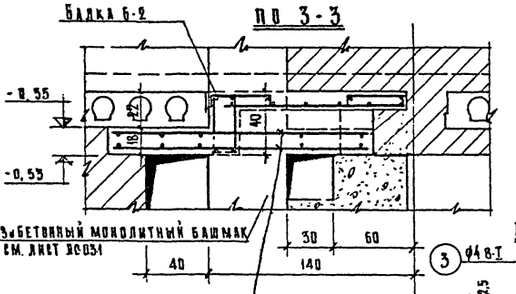

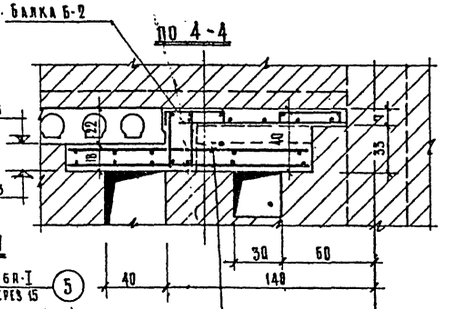

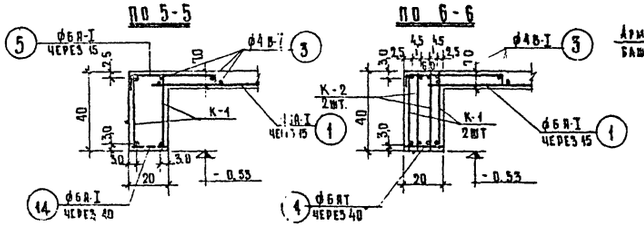

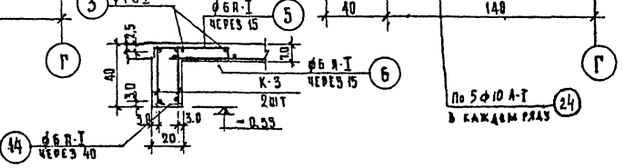

Спецификация арматурных изделий на один железобетонный элемент

Марка издел.	Наименование и марка ж/б элементов	Марка сварн. издел.	Марка отдельн. стерж.	Кол-во шт	№ заготов. чертежа
Монолитный участок МУ-03	Балка Б-1	К-1	—	4	АС-032
		К-2	—	2	—"—
		Отдельн. стержн.	14	32	—"—
	Балка Б-2	К-3	—	2	—"—
		Отдельн. стержн.	14	16	—"—
	Плита	Отдельные стержни	1	41	—"—
			2	41	—"—
			3	144 пм	—"—
			5	137	—"—
			6	41	—"—
			24	10	—"—

Выборка стали на лист

Класс стали ГОСТ		А-I ГОСТ 5781-61				А-II ГОСТ 5781-61			В-I		Итого кг
ф мм		10	8	6		22	14	16	4		
МУ-03	кг	35,68	9,90	56,89		35,5	29,0	12,78	14,3		194,05

Расход материалов на лист

№ п/п	Наименование и марка ж.б. элемента	Марка бетона	Кол-во шт.	Бетон м³ на один элемент	Бетон м³ на все	Сталь кг на один элемент	Сталь кг на все
1	МУ-03	200	1	2,46	2,46	194,05	194,05

Примечание:
Местоположение монолитного участка МУ-03, см. АС-022.

М 1:25

1968	Профилакторий на 200 мест	Монолитный участок и перекрытия МУ-03	Типовой проект 254-3-6	Альбом I	Лист АС-028

Лечебно курортных зданий
Арх. проектная маст. №4
Рук. арх.-пр. гр. Гл. инж. арх. Черняевский Кодинр
Гл. инж. арх. Лубянская
С1 инж. Гусева
Конструкт. Тимохина
Проверил Гусева
Отдел ОВ Буров
Отдел ВК Черняева

Монолитный участок МУ-05

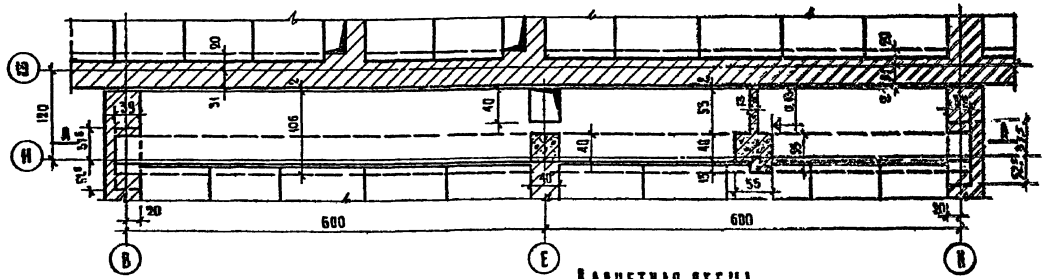

Монолитный участок МУ-06

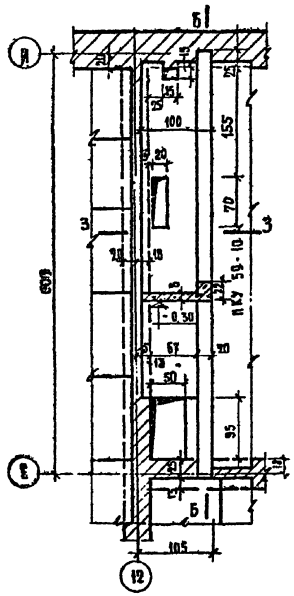

Спецификация арматурных изделий на один железобетонный элемент

Марка изд.	Наименование и марка ж.б. элементов	Марка сбор. изд.	Марка отдельн. стержн.	Кол-во шт.	№ заводск. черт.
Монолитный участок МУ-05	Балка	К-4	—	4	АС-032
		К-5	—	2	
		Отдельные стержни	④	400 п.м	
			Ⓗ	78	
			⑫	144	
			⑬	2	
			Сетка П4	㉖	6
Монолитный участок МУ-06	Пята	Отдельные стержни	④	19,5 п.м	АС-032
			⑮	41	
	Балка		⑭	32	
		К-6	—	2	

Расход материалов на лист

№ п/п	Наименование и марка ж.бет. элем.	Марка бетона	Кол. шт	Бетон м³ на один	Бетон м³ на все	Сталь кг на один	Сталь кг на все
1	МУ-05	200	1	3,91	3,91	326,2	326,2
2	МУ-06	200	1	0,614	0,614	50,64	50,64

Балка по А-А

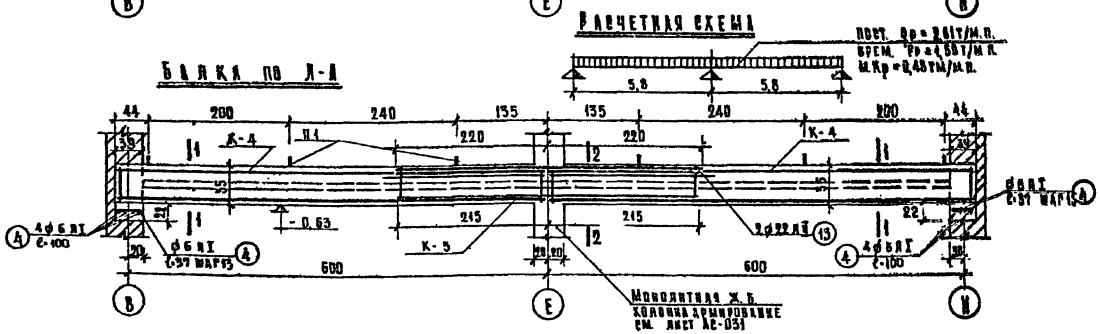

Расчетная схема

По 1-1

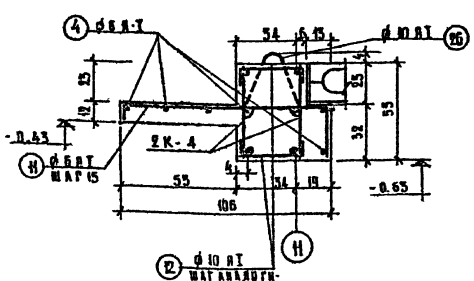

По 2-2

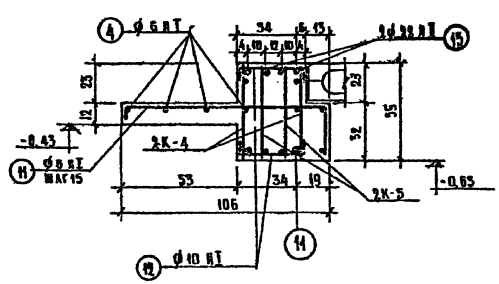

По 3-3

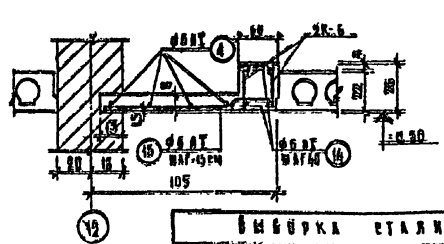

Балка по Б-Б

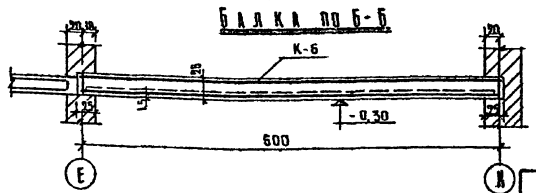

Выборка стали на лист

Класс стали ГОСТ		АТ ГОСТ 5781-61			АВ ГОСТ 5781-61				Итого кг
ф мм		6	10		14	18	22	25	
МУ-05	вес кг	47,5	113,2		19,1		51,92	94,3	326,2
МУ-06		18,96	7,48			24,2			50,64

Примечания:

1. Местоположение монолитных участков см. лист АС-025.
2. Монолитный участок МУ-05 разработан для толщин наружных стен при расчетной t° -25° и -30°С

Гл. арх. пр. /В. Лавров/
11.04.73г.

М 1:50, 1:20

1968	Профилакторий на 200 мест	Монолитные участки перекрытия МУ-05; МУ-06	Типовой проект 254-3-6	Альбом I	Лист АС-023

Рук. авт. кол. | Гл. инж. проекта | Гл. инж. пр-та | Ст. инженер | Проверил | Гусева
Кернувский | Кодкин | Кувалдина | Дубовецкий | Гусева | Тимохина | Гусева
Инж. проектная маст. №4 | Лечебно курортных зданий

Монолитный участок МУ-07

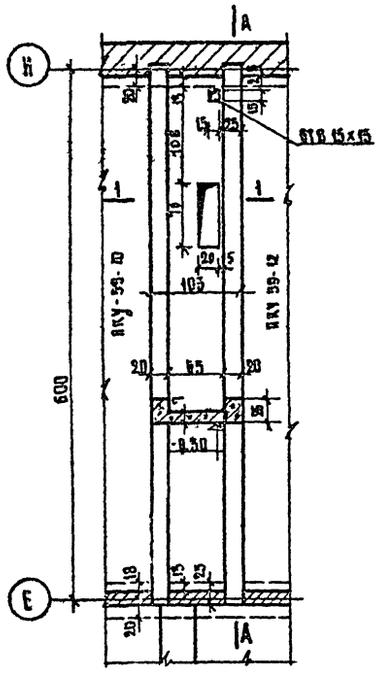

Балка по А-А

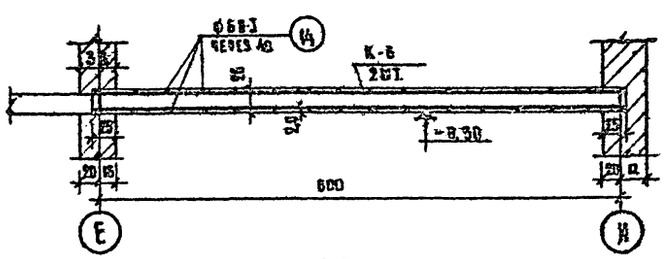

По 1-1

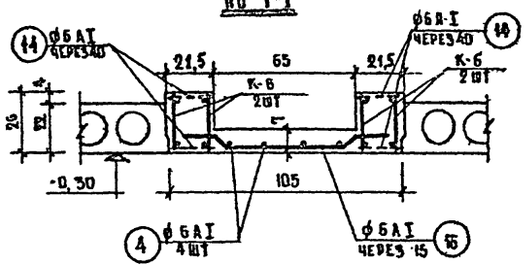

По 2-2 (2а-2а)

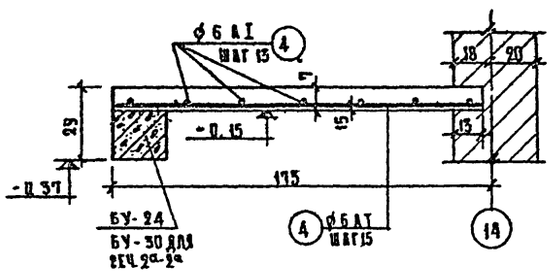

Спецификация арматурных изделий на один железобетонный элемент

Марка изделия	Наименов. и марка ж/б элементов	Марка сварн. изделий	Марка отдельных стерж.	Кол-во шт.	Н заготов. черт
Монолитный участок МУ-07	Балка	К-6	—	4	АС-032
		Отдельные стержни	14	64	— " —
	Плита		4	24,0 п.м	— " —
			16	41	— " —
МУ-08	Плита	Отдельн. стержн	4	41,0 п.м	— " —
ЖБ-5	Балка	К-4	—	2	— " —
		Отдельн. стержн	25	36	— " —
ЖБ-6	Балка	К-4	—	2	— " —
		Отдельн. стержн	25	38	— " —

Расход материалов на лист

№ п/п	Наименов. и марка ж/б элем.	Марка бетона	Кол. шт	Бетон м³ на один	Бетон м³ на все	Сталь кг на один	Сталь кг на все
1	МУ-07	200	1	1,02	1,02	90,32	90,32
2	МУ-08	200	1	0,58	0,58	26,0	26,0
3	ЖБ-5	200	1	0,87	0,87	87,2	87,2
4	ЖБ-6	200	2	0,72	1,44	86,66	173,32

Монолитный участок МУ-08

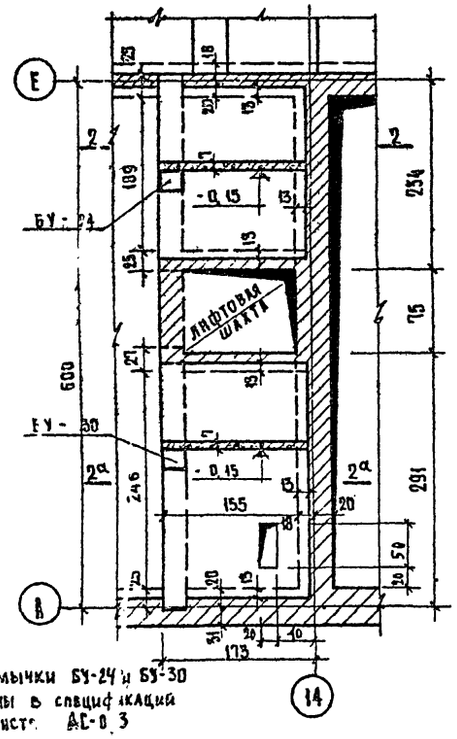

Перемычки Бу-24 и Бу-30 учтены в спецификации на листе АС-03

Фундаментная балка ЖБ-5

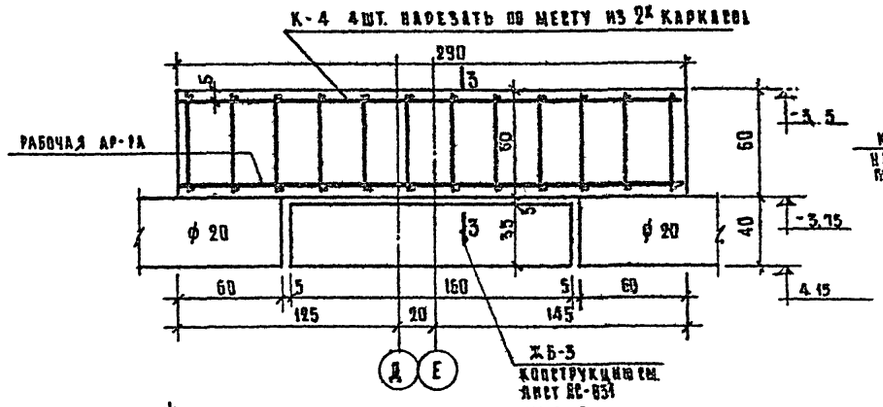

Фундаментная балка ЖБ-6

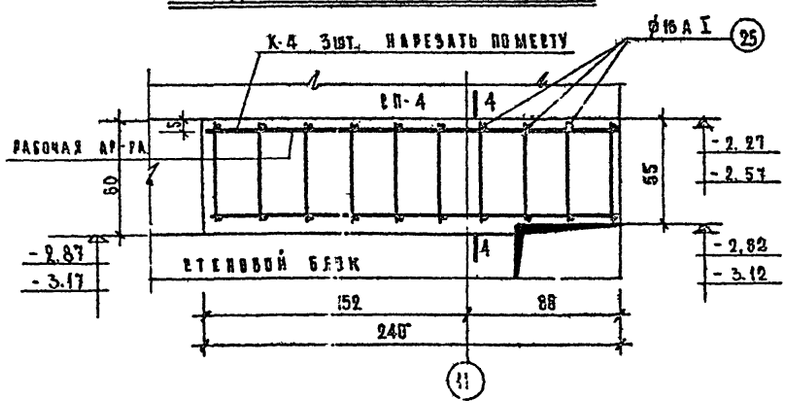

По 3-3

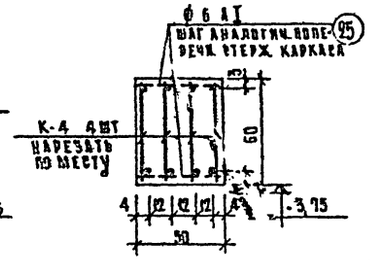

По 4-4

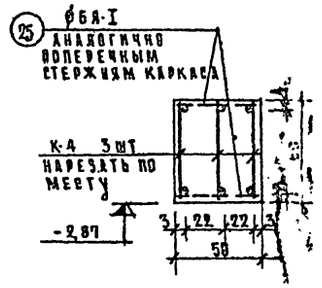

Выборка стали на лист

Класс стали ГОСТ		А-I ГОСТ 5781-61			А-II ГОСТ 5781-61				Итого
ф мм		10	6		25	18	14		кг
МУ-07	кг	14,95	26,87		—	48,4	—		90,32
МУ-08	кг	—	26,0		—	—	—		26,0
ЖБ-5	кг	26,56	3,82		47,36	—	9,56		87,2
ЖБ-6	кг	53,12	6,56		94,72	—	19,12		173,32

Примечания:

Места привязки МУ-07 и МУ-08 см. лист АС-023; фундаментной балки ЖБ-5 см. развертку стен по оси (10) лист АС-08; фундаментной балки ЖБ-6 см. развертку стен по осям (11), (В) лист АС-09.

Гл. Арх. пр-ты 11-04,73г. /Лавров/

М=1:50, 1:25

1968	Профилакторий на 200 мест	Монолитные участки-перекрытия МУ-07; МУ-08 Фундаментные балки ЖБ-5; ЖБ-6	Типовой проект 254-3-6	Альбом I	Лист АС-030

Инв. № подл. | Подпись и дата | Взам. инв. №

Рук. АПМ-4 Ягнявский; Гл. инж. проекта Губайлова; Нач. отд. Губайлова; Гл. спец. Губайлова; Нач. сект. Губайлова; Гл. инж. проекта Губайлова; Нач. сект

Монолитный жел. бет. башмак Мб-1

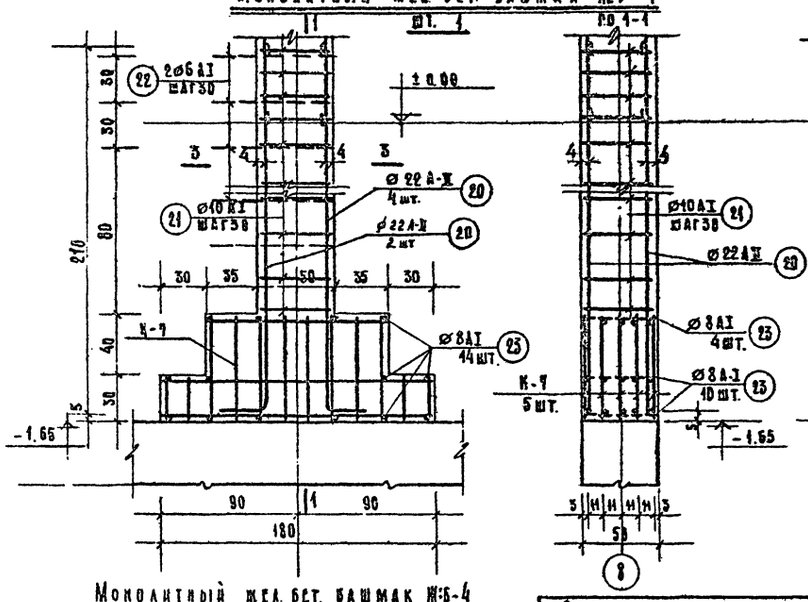

Монолитный жел. бет. башмак Мб-2

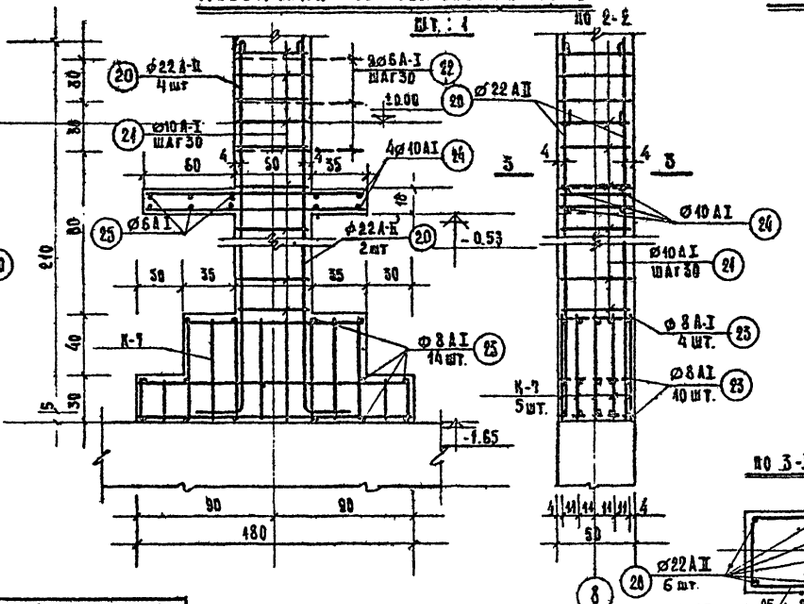

Колонна по оси 11 и жел. бет. башмак Мб-3

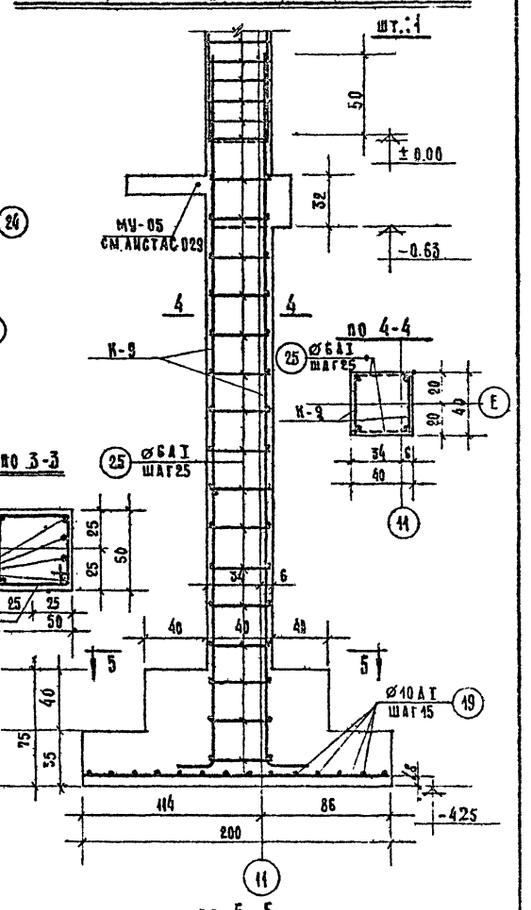

Монолитный жел. бет. башмак Мб-4

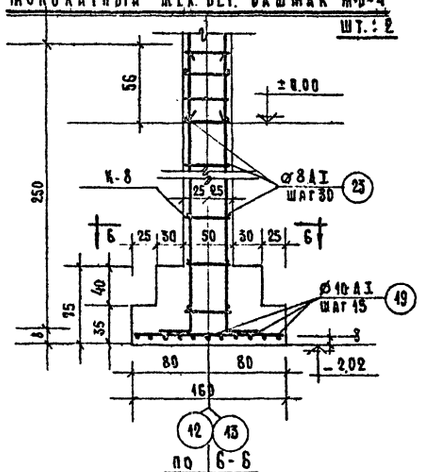

по 6-6

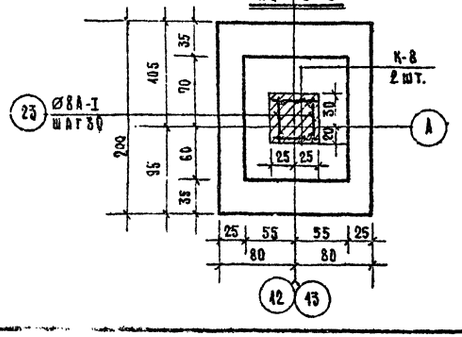

по 5-5

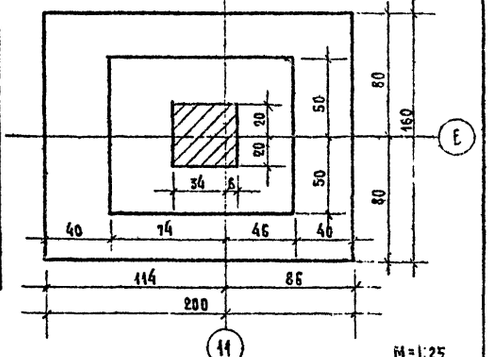

Спецификация арматурных изделий на один железобетонный элемент.

Марка изд.	Наименование и марка ж.б. элементов	Марка сварн. изд.	Марка отдельн. стержн.	Кол-во шт.	№ заготов. черт.
Монолит. ж.б. башмак Мб-1	Колонна	Отдельные стержни	20	6	АС-032
			21	8	»
			22	10	»
	Башмак		23	14	»
		К-9	—	5	»
Монолитн. жел. бет. башмак Мб-2	Колонна	Отдельные стержни	20	6	»
			21	8	»
			22	10	»
			24	4	»
			25	10	»
	Башмак		23	14	»
		К-1	—	5	»
Монолитные колонна по осям 11 и Мб-3	Колонна	К-9	—	2	»
		Отдельн. стержни	25	42	»
	Башмак		19	41,4кг	»
Монолитные башмак Мб-4	Колонна	К-8	—	2	»
		Отдельн. стержни	23	14	»
	Башмак		19	43,1кг.	»

Расход материалов на лист

№ п/п	Наименование и марка ж.б. элем.	Марка бетона	Кол. шт.	Бетон м³ на один	Бетон м³ на все	Сталь кг. на один	Сталь кг. на все
1	Мб-1	200	1	0,75	0,75	91,26	91,26
2	Мб-2	200	1	0,82	0,82	105,31	105,31
3	Колонна по оси 11 и Мб-3	200	1	2,45	2,45	63,51	63,51
4	Мб-4	200	2	2,01	4,02	66,07	132,14

Выборка стали на лист.

Класс стали ГОСТ		A-II ГОСТ 5781-61			A-I ГОСТ 5781-61			Итого кг.
ø мм.		22	16		10	8	6	
Мб-1	Вес кг.	42,9	14,1		16,5	13,86	1,90	91,26
Мб-2		42,9	14,1		21,95	13,86	12,50	105,31
Колонна по оси 11 и Мб-3		—	30,8		25,5	—	7,21	63,51
Мб-4		66,8	—		53,2	12,14	—	132,14

1968	Профилакторий на 200 мест.	Железобетонные башмаки Мб-1; Мб-2, Мб-3; Мб-4.	Типовой проект 254-3-6	Альбом I	Лист АС-031

Лечебно-курортный здравоохранительный

Арх. проектная мастерская

Рук. авт. К. Черняевский; Гл. инж. проекта Кулагин; Гл. инженер Шувалова; Нач. отд. Кулагин; Гл. спец. Лубинская; Исполнит. Гусева; Т. инженер Тимохина; Проверил Гусева

Спецификация стали на одно арматурное изделие

Марка изделий	Эскиз	Поз.	Ø мм, класс стали	Длина в мм	Кол. шт.	Общая длина в м.	Вес кг. одной позиции	Вес кг. всех	Марки
Каркас К-1	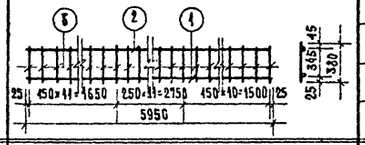	1	14 AII	5950	1	5.95	7.25	7.25	13.10
		2	10 AI	5950	1	5.95	3.67	3.67	
		3	6 AI	380	33	12.54	0.084	2.78	
Каркас К-2	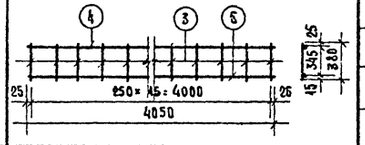	4	16 AII	4050	1	4.05	6.39	6.39	10,32
		5	10 AI	4050	1	4.05	2.50	2.50	
		3	6 AI	380	17	6.47	0.084	1.43	
Каркас К-3	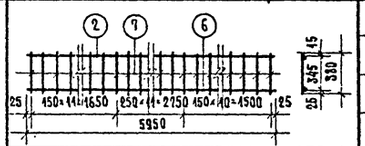	6	22 AII	5960	1	5.95	17.15	17.15	26.37
		2	10 AI	5950	1	5.95	3.67	3.67	
		7	8 AI	380	33	12.54	0.45	4.95	
Каркас К-4	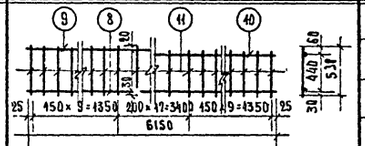	8	25 AII	6450	1	6.45	23.68	23.68	44,74
		9	14 AII	3950	1	3.95	4.98	4.98	
		10	12 AI	2400	1	2.40	1.48	1.48	
		11	10 AI	530	36	19.08	0.327	11.80	
Каркас К-5	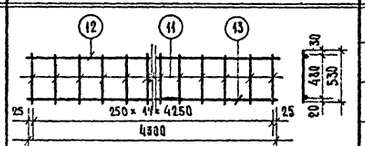	12	22 AII	4300	1	4.30	12.83	12.83	24,37
		13	10 AI	4300	1	4.30	2.65	2.65	
		11	10 AI	530	18	9.54	0.327	5.89	
Каркас К-6	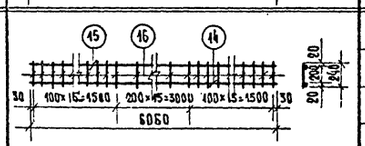	14	18 AII	6060	1	6.06	12.10	12.40	18.29
		15	10 AI	6060	1	6.06	3.74	3.74	
		16	6 AI	240	46	11.04	0.053	2.45	
Каркас К-7	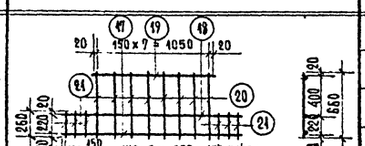	17	16 AII	1790	1	1.79	2.82	2.82	5.84
		18	10 AI	1790	1	1.79	1.11	1.11	
		19	12 AI	1090	1	1.89	0.67	0.67	
		20	8 AI	660	8	5.28	0.26	2.08	
		21	8 AI	260	6	1.56	0.102	0.16	
Каркас К-8	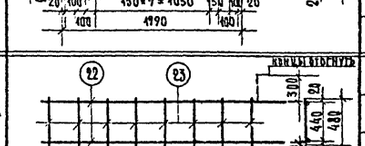	22	22 AII	2800	2	5.6	8.35	16.7	18.44
		23	8 AI	480	9	4.32	0.49	1.74	

Спецификация стали на одно арматурное изделие.

Марка изделий	Эскиз	Поз.	Ø мм, класс стали	Длина в мм.	Кол. шт.	Общая длина в м.	Вес кг. одной позиции	Вес кг. всех	Марки.
Каркас К-9	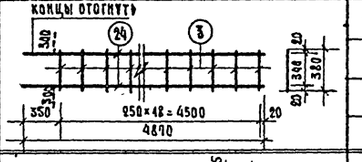	24	16 AII	4870	2	9,74	7.7.	15.4	15.99
		3	6 AI	380	19	7.22	0.084	1.59	
Сетка С-1	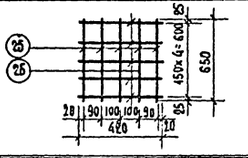	25	6 AI	650	5	3.25	0.144	0.72	1.2
		26	6 AI	420	5	2.10	0.093	0.465	
Сетка С-2	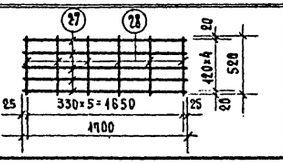	27	6 AI	1700	5	8.5	0.377	1.39	1.56
		28	6 AI	520	6	3.12	0.112	0.69	

Спецификация на отдельные стержни составлена на одну позицию

№ поз.	Эскиз	Ø мм	Длина мм.	Вес кг.	№ поз	Эскиз	Ø мм.	Длина мм.	Вес кг.
1	770	6 AI	770	0.171	17	1900	10 AI	1900	1.05
2	50 800 50	6 AI	920	0.202	18	2650	12 AI	2650	2.37
3	п.м.	4 BI	п.м.	0.099	19	п.м.	10 AI	п.м.	0.647
4	п.м.	6 AI	п.м.	0.222	20	2400 300	22 AII	2400	7.15
5	50 350 50	6 AI	470	0.104	21	450 450 530 530	10 AI	1950	1.20
6	1200	6 AI	1200	0.266	22	850	6 AI	850	0.19
7	200 100 400 240 40	6 AI	1030	01300	23	480	8 AI	480	0.19
8	40 400 40	6 AI	540	0.120	24	1400	10 AI	1400	0.864
9	п.м.	14 AII	п.м.	1.218	25	430	6 AI	430	0.106
10	100 350 300 240	6 AI	1080	0.239	26	280 280	10 AI	780	0.482
11	440 1040 340	6 AI	1460	0.325	27	260 200 530	10 AI	660	0.407
12	50 350 50	10 AI	450	0.294	28	200 200 200 200 130	10 AI	930	0.605
13	4480	12 AII	4480	13.13	29	200 200 280 200 530	10 AI	1080	0.67
14	180	6 AI	180	0.04	30	200 200 380 280 530	10 AI	1180	0.730
15	700 50 150	6 AI	930	0.206	31	200 200 2400 240	10 AI	340	0.543
16	150 Ø 553 50 150	6 AI	1040	0.224	32	460 200 200	10 AI	860	0.53

Лечебно-курортных зданий

Арх. проектная мастерская

Рук. АПМ — Ал

Гл. инж. АПМ — Кожинр

Гл. архитект. — Шубакова

Гл. инж. проекта — Зубинская

Ст. инжен. — Гусева

Исполнит. — Тимохина

Проверил — Баннова

1968	Профилакторий на 200 мест	Арматурные изделия: каркасы, сетки, отдельные стержни.	Типовой проект 254-3-6	Альбом I	Лист АС-032

План

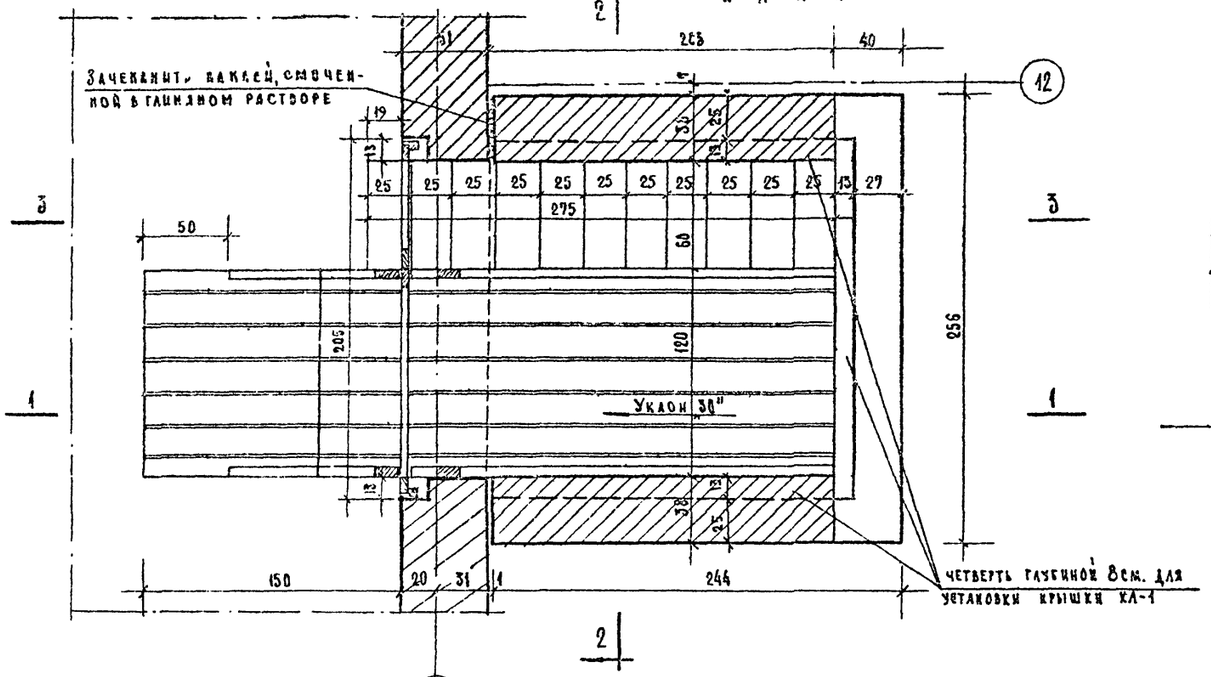

Разрез 1-1

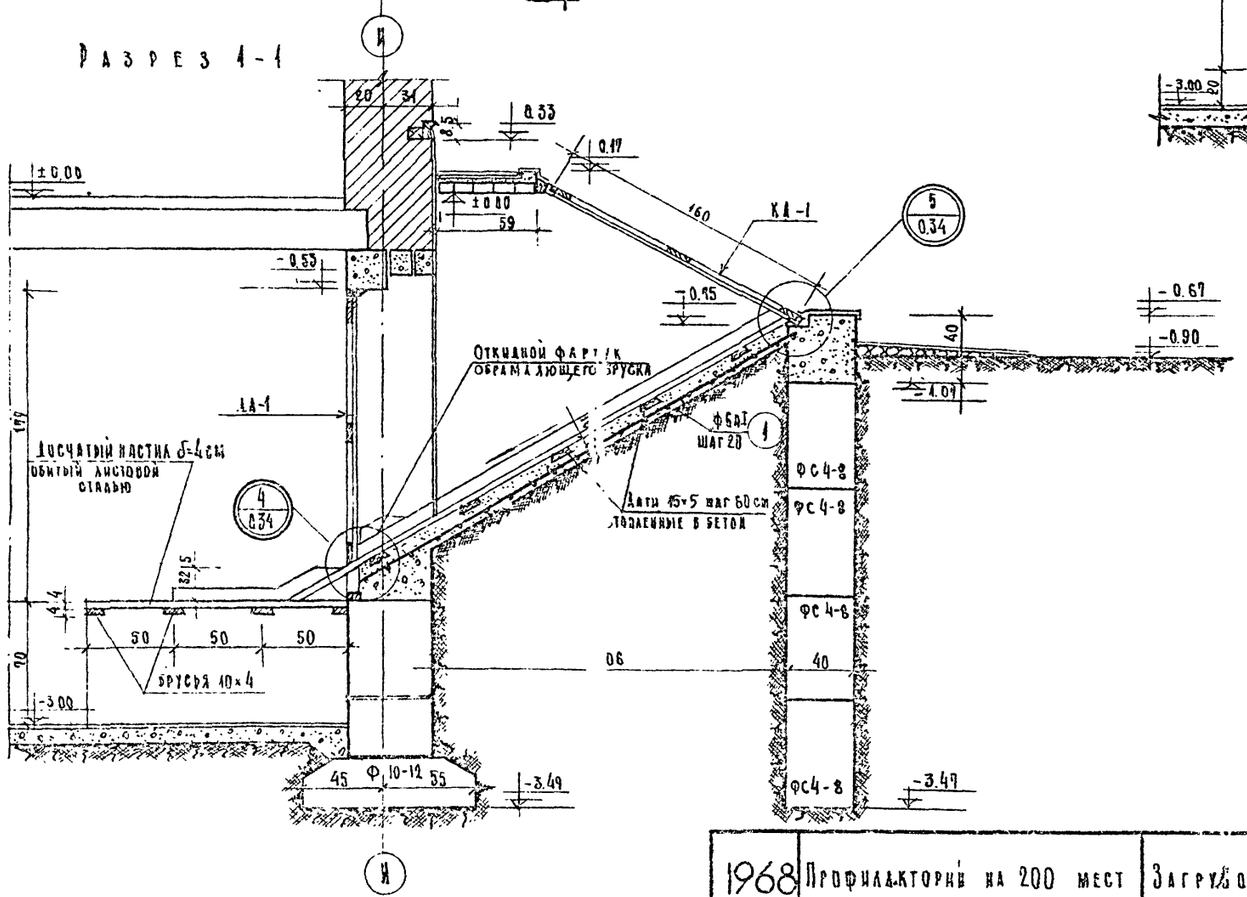

Разрез 3-3

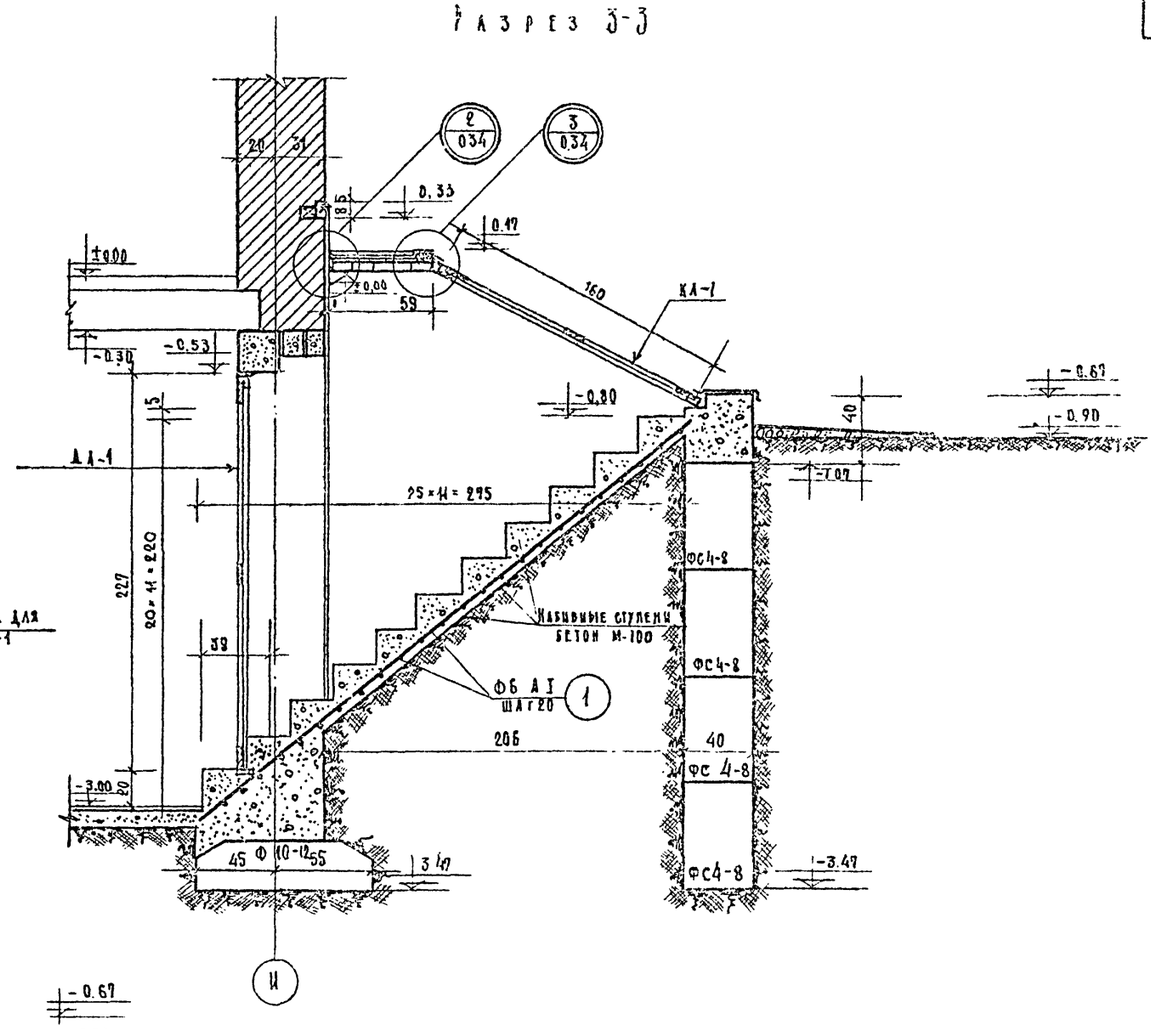

Примечания:

1. Данный лист см. совместно с листом АС-034
2. Кладку стен загрузочного люка производить из блоков стен подвала на растворе М-50 и кирпича глиняного обыкновенного М-75 на растворе М-50. монолитные участки между блоками выполняются из бетона М-100,
3. Поверхности стек, соприкасающиеся с грунтом, обмазать горячим битумом за 2 раза
4. Подсыпку под пандус и лестницу производить песком слоями толщиной - 20 см с трамбованием и проливкой водой
5. Деревянные анги антисептировать и перед укладкой в бетон обернуть толем.

15-10-70 гл. инж. пр. Взамен АС-033
М 1:25

1968	Профилакторий на 200 мест	Загрузочный люк. План Разрезы 1-1, 3-3	Типовой проект 2.4-7-6	Альбом I	Лист АС-035

Лечебно-курортных зданий
Арх. проектная мастерская

Гл. инж. пр. Дубинская Гусева
Ст. инж. пр. Шарапова
Исполнит. Шарапова
Проверил Гусева
Рук. АПМ-4 Черняховский Кадмер
Гл. инж. арх. бюро Шубалова

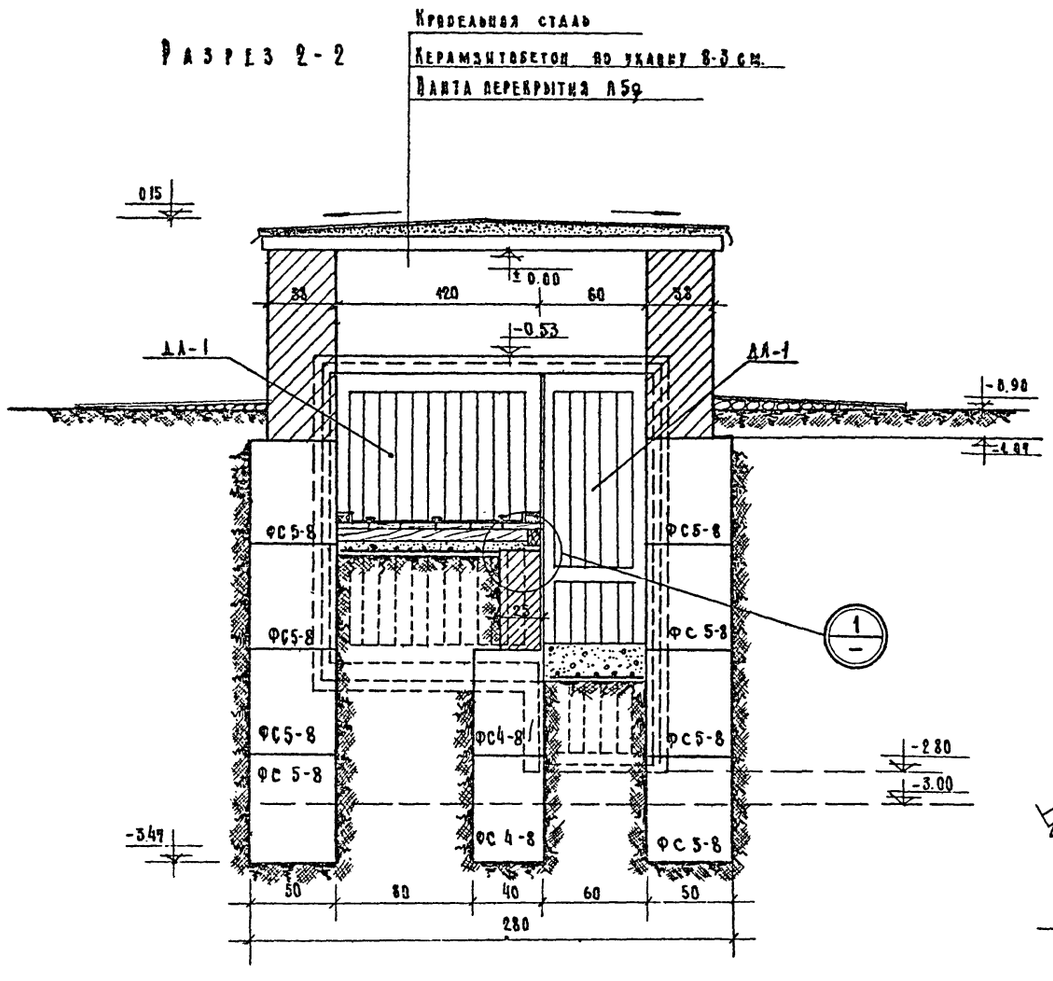

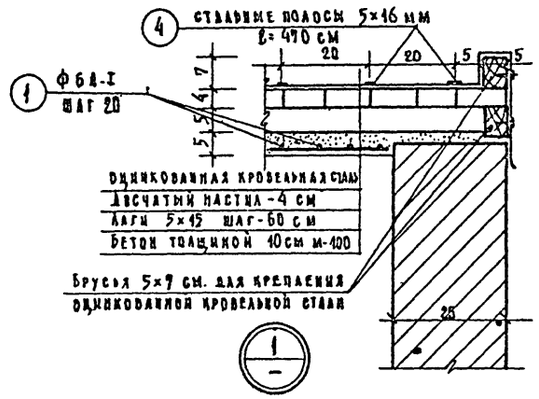

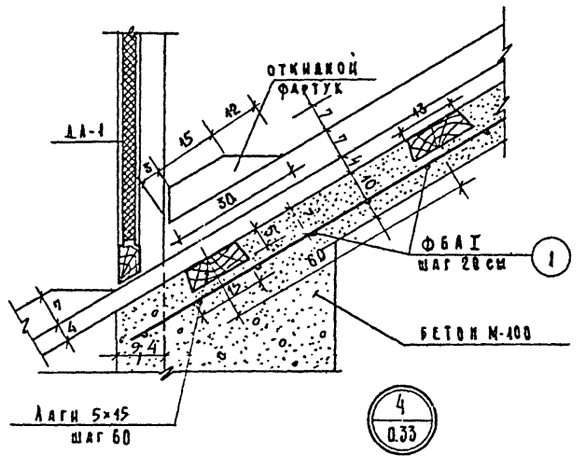

Спецификация дверных блоков

Тип. элем.	Наименован. элемента	Размер проема шир.	Размер проема выс.	Размер блока шир.	Размер блока выс.	К-во шт.	Наименов. каталога и альбома	Примечания
ДА-1	Дверь люка	2060	2270	2020	2230	1	Альбом III часть 1	
КА-1	Крышка люка	—	—	2040	1698	1	—"—	

Спецификация сборных железобетонных изделий

№№ п/п	Наименование изделий	Марка изд.	К-во шт	Вес изд. т.	Ссылка на серий ГОСТа	Альбом Лист
1	Блоки стен подвала	ФС4-8	6	0.415	Серия 1.116-1 выпуск 1	Лист 4
2	—"— —"—	ФС5-8	8	0.52	—"—	Лист 6
3	—"— —"—	ФС4	3	1.3	—"—	Лист 3
4	—"— —"—	ФС5	4	1.63	—"—	Лист 5
5	Перемычка	5 24	5	0.105	Серия 1.439-4 выпуск 5	Лист 6

Спецификация стальных элементов

№№ поз.	Эскиз	Ф или сечение мм.	Длина мм	К-во шт.	Общая длина м	Выборка стали: Ф или сечение мм	Выборка стали: общая длина м.	Выборка стали: вес кг.
1	Распред.	ФБАI	П.М	—	80	ФБАI	80	17,8
2	—	L75×6	1890	1	1.89	L75×6	1.89	17,04
3	—	L50×5	1890	2	3.78	L50×5	3.78	16,9
4	—	—5×16	4900	6	28.2	—5×16	28.2	17.7

Примечание:

1. Данный лист см. совместно с листом АС-033

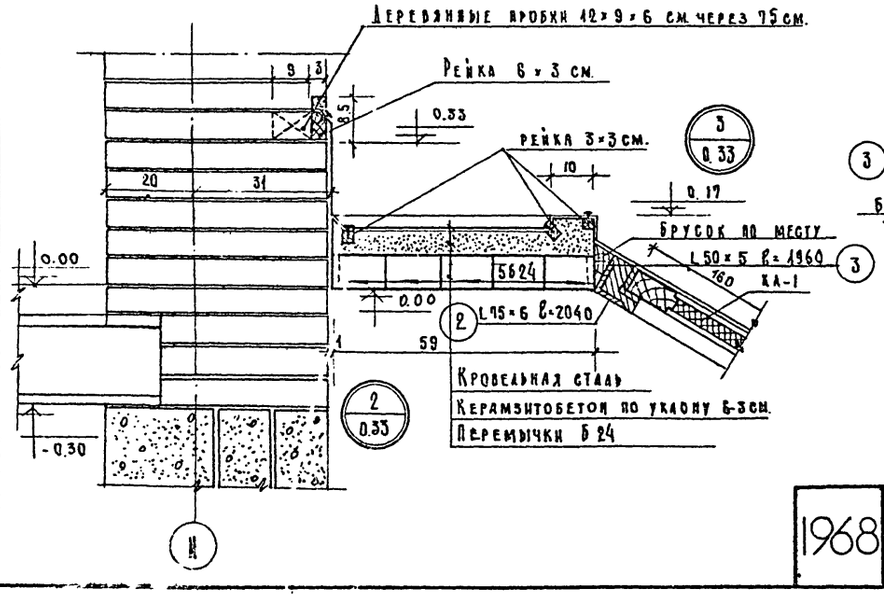

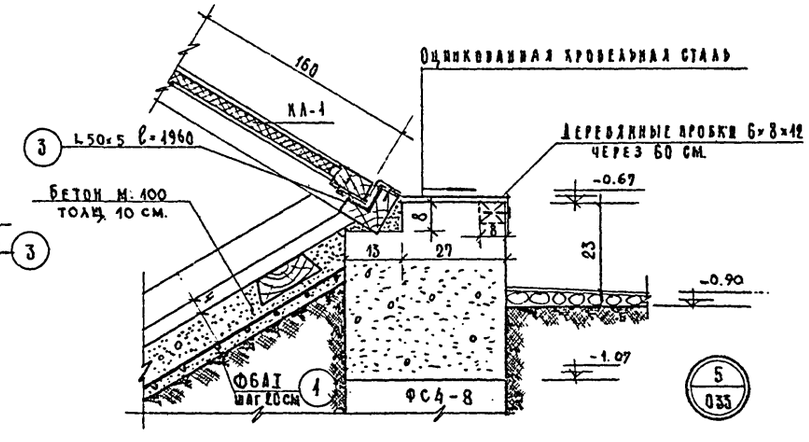

Взамен АС-034

16-X-67 гг.

М 1:25, 1:10

1968	Профилакторий на 200 мест.	Загрузочный люк. Разрез 2-2, Узлы 1-5	Типовой проект 254-3-6	Альбом I	Лист АС-034

Лечебно-курортных зданий

Арх. проектная мастерская

Рук. АПМ-Ж4 Черняевский Ю.Н.

Гл. инж. АПМ Кодинир

Гл. арх. пр-та Шубникова

Гл. инж. пр-та Дубинская

Ст. инж. пр-та Гусева

Исполнил Шарапова

Проверил Гусева

Спецификация сборных железобетонных изделий

N п/п	Наименование изделия	Марка изделия	Кол-во штук	Вес изделия	N каталога серии, ГОСТа	N альбом / лист	N монтажного чертежа
1	Фундаментные блоки	Ф8-12	166	0.685	Серия 1.112-1 выпуск 1	51	
2		Ф10	10	1.520	" "	41	
3		Ф10-12	7	0.750	" "	43	
4		Ф12	14	1.76	" "	33	
5		Ф12-12	3	0.87	" "	35	
6		Ф14	9	2.11	" "	25	
7		Ф16	8	2.47	" "	17	
8		Ф20	27	2.44	" "	13	
9		Ф24ц	3	2.845	" "	11	
10		Ф28ц	21	3.42		7	
11	Блоки стен подвала	ФС4	98	1.30	Серия 1.116-1 выпуск 1	3	
12		ФС4-8	106	0.415	" "	4	
13		ФСН4	143	0.305	" "	9	
14		ФС5	253	1.63	" "	5	
15		ФС5-8	165	0.52	" "	6	
16		ФСН5	262	0.380	" "	10	
17		ФС6	27	1.96	" "	7	
18		ФС6-8	18	0.62	" "	8	
19		ФСН6	32	0.460	" "	11	
20	Панели и плиты перекрытия	ПТК 59-10	49	1.7	ИИ-03-02 часть I	55/11	
21		ПТК 59-12	52	2.06	" "	55/7	
22		ПКУ 59-10	7	1.7	" "	55/15	
23		ПКУ 59-12	14	2.06	" "	55/13	
24		ПТ 30-12	6	1.140	Серия 1.141-1	3.10/19.10	
25		ПТП 8-6	64	0.096	ИИ-03-02	15-64/6	
26		ПТП 11-9	21	0.198	" "	15-64/5	
27		ПЗд	16	0.230	ИС-01-04 выпуск 2	33	
28	Элементы лестниц	АМ28-11	2	1.07	Серия 1.151-1	62/А1,2	
29		АП22-13	2	0.635	Серия 1.252-1		
30		АП28-13	1	0.855	Серия 1.250-1	вып1/46	
31		ЛС11-17	75	0.11	Серия 1.155-1 вып 1	л.25	
32	Перемычки	Б13	87	0.015	1.139-1 выпуск 1	1	
33		Б15	7	0.065	" "	2	
34		Б18	19	0.075	" "	3	
35		Б22	4	0.095	" "	5	
36		Б24	7	0.105	" "	6	
37		БУ24б	1	0.16	" "	17	
38		БУ13	11	0.025	" "	10	
39		БУ19	11	0.130	" "	12	
40		БУ24	19	0.335	" "	15	
41		БУ30	5	0.410	" "	22	
42		БГ33	2	0.77	" "	38	
43	Элементы воздухозаборного канала	А5	3	1.25	ИС-01-04 выпуска 2	5	
44		А9	3	2.42	" "	9	
45		П2	3	0.85	" "	32	
46		П4	3	1.63	" "	32	
47		АП2	2	0.27	ИИ-03-02	15-64/11	
48		АП3	2	0.22	" "	15-64/12	

Выборка материалов на 1 железобетонное изделие.

N п/п	Марка	Размеры в мм. l	b	h	Марка бетона	Объем бетона м³	Вес стали в кг AI	AII	AIII	AIVц	BI	Ст.3	Всего
1	Ф8-12	1180	800	300	150	0.274	1.4	—	1.8	—	0.5	—	3.70
2	Ф10	2380	1000	300	150	0.608	2.00	—	4.50	—	1.20	—	7.70
3	Ф10-12	1180	1000	300	150	0.30	1.40	—	2.30	—	0.60	—	4.30
4	Ф12	2380	1200	300	150	0.73	2.00	—	6.10	—	1.40	—	9.50
5	Ф12-12	1180	1200	300	150	0.347	1.40	—	3.00	—	0.70	—	5.10
6	Ф14	2380	1400	300	150	0.845	2.00	—	8.50	—	1.60	—	12.10
7	Ф16	2380	1600	300	150	0.987	3.20	—	12.30	—	2.50	—	18.00
8	Ф20	1180	2000	500	150	0.975	4.60	—	9.20	—	1.00	—	14.80
9	Ф24ц	1180	2400	500	200	1.138	4.60	—	22.20	—	2.40	—	29.20
10	Ф28ц	1180	2800	500	200	1.369	6.50	—	32.80	—	4.20	—	43.50
11	ФС4	2380	400	580	100	0.543	1.46	—	—	—	—	—	1.46
12	ФС4-8	780	400	580	100	0.172	0.76	—	—	—	—	—	0.76
13	ФСН4	1180	400	280	100	0.127	0.74	—	—	—	—	—	0.74
14	ФС5	2380	500	580	100	0.679	2.36	—	—	—	—	—	2.36
15	ФС5-8	780	500	580	100	0.215	0.76	—	—	—	—	—	0.76
16	ФСН5	1180	500	280	100	0.159	0.74	—	—	—	—	—	0.74
17	ФС6	2380	600	580	100	0.815	2.36	—	—	—	—	—	2.36
18	ФС6-8	780	600	580	100	0.258	1.46	—	—	—	—	—	1.46
19	ФСН6	1180	600	280	100	0.191	0.74	—	—	—	—	—	0.74
20	ПТК 59-10	5860	990	220	300	0.682	4.3	—	—	17.6	8.9	—	30.8
21	ПТК 59-12	5860	1190	220	300	0.815	4.5	—	—	20.8	9.7	—	35.0
22	ПКУ 59-10	5860	990	220	300	0.682	4.3	—	—	20.8	10.8	—	35.9
23	ПКУ 59-12	5860	1190	220	300	0.815	4.5	—	—	24.6	11.6	—	40.7
24	ПТ 30-12	2980	1190	220	200	0.434	3.12	—	6.28	—	4.78	—	14.18
25	ПТП 8-6	800	600	80	200	0.0385	0.31	—	—	—	0.54	—	0.85
26	ПТП 11-9	1100	900	80	200	0.079	0.31	—	—	—	1.66	—	1.97
27	ПЗд	1450	590	100	300	0.09	1.8	—	5.4	—	0.7	—	7.9
28	АМ28-11		1050	—	300	0.428	6.28	10.16	—	—	4.71	1.52	22.67
29	АП22-13	2180	1360	—	300	0.253	4.00	—	6.16	—	7.66	—	17.82
30	АП28-13	3040	1140	—	200	0.29	3.6	—	10.5	—	11.40	—	25.50
31	ЛС11-17	1050	340	215	200	0.041	—	—	—	—	—	—	—
32	Б13	1300	120	65	200	0.01	—	—	—	—	0.69	—	0.69
33	Б15	1550	120	140	200	0.026	—	—	—	—	0.58	—	0.58
34	Б18	1800	120	140	200	0.03	—	—	0.39	—	0.29	—	0.68
35	Б22	2200	120	140	200	0.037	—	—	1.34	—	0.55	—	1.89
36	Б24	2450	120	140	200	0.041	—	—	1.49	—	0.61	—	2.10
37	БУ24б	2450	120	220	200	0.064	—	—	2.15	—	1.02	—	3.17
38	БУ13	1300	120	220	200	0.034	—	—	1.13	—	0.54	—	1.67
39	БУ19	1950	120	220	200	0.051	—	—	4.74	—	2.10	—	6.84
40	БУ24	2450	250	220	200	0.134	—	—	7.64	—	7.62	—	15.26
41	БУ30	2980	250	220	200	0.163	—	—	14.24	—	9.36	—	23.60
42	БГ33	3350	380	290	200	0.308	16.96	19.84	19.45	—	—	—	56.25
43	А5	2970	900	600	300	0.5	5.0	—	28.0	—	5.5	—	39.1
44	А9	2970	1500	600	300	0.97	6.4	—	66.5	—	14.2	—	87.1
45	П2	2990	1150	100	300	0.34	3.6	—	13.5	—	1.8	—	18.9
46	П4	2990	1800	120	300	0.65	3.6	—	47.8	—	4.5	—	55.9
47	АП2	2200	700	60/80	200	0.108	0.36	—	—	—	0.96	—	1.3
48	АП3	1800	700	60/80	200	0.088	0.36	—	—	—	0.77	—	1.13

Гл.арх.пр-та 11.04.73/Лавров/

16-X-70г Гл.инж.пр.

Взамен АС-035

1968	Профилактории на 200 мест	Сводная спецификация сборных бетонных и жел. бетонных изделий нулевого цикла.	Типовой проект 254-3-5	Альбом I	Лист АС-035.1м

Гл. инж. проекта Шульман; Нач. арх.-проектной маст. №4 Дубинская; Рук. АПМ Гусева; Гл. инж. АПМ Блинова; Чертил Уланов; Конт. Уланова; Н. объема Павлова

Спецификация сборных изделий

№№ п/п	Наименование изделий	Марка	Размер блока ширина мм.	Размер блока высота мм.	Размер проёма ширина мм.	Размер проёма высота мм.	Кол-во	Серия по каталогу ГОСТ Альбом по проекту
1	Оконный блок	ОС12-14 В	1333	1164	1279	1065	2	ГОСТ 11214-65*
2	Дверной блок	Д8	874	2075	800	2000	17	ГОСТ 6629-64*
3	Дверной блок	ДД-1	874	2075	800	200	3	Альбом III часть 1
4	Дверной блок	ДД-2	874	1550	800	1475	4	" "
5	Дверь холодильн. камер	ПС	1400	2305	1120	2100	4	"Гипрохолод" объект 13215-64
6	Дверь гермет. вент.кам.	—	—	—	—	—	4	тип. чертежи серия 4-904-26
7	Дверной щит	ДЩ-1	1460	1300	1372	1212	1	Альбом III часть 1
8	" "	ДЩ-2	780	1387	640	1295	1	" "
9	Дверь люка	ДЛ-1	2020	2230	—	—	1	" "
10	Крышка люка	КЛ-1	2040	1698	—	—	1	" "

Расход бетона и стали

Наименован. конструкций	Бетон м³ Марка 100	150	200	300	Всего	Сталь кг Арматурная AI	AII	AIII	AIV	BI	Прокатная Ст.3		Всего
Сборные	360.0	165.0	34.0	103.0	662.0	3018.0	56.0	4133.0	2434.0	2134.0	2.24		11777.24
Монолитные	1.9	—	32.0	—	33.9	1369.0	855.0	—	—	23.2	—		2247.20
Металлические						526.0		125.0			176.99		827.99

Спецификация стальных изделий

№№ п/п	Наименование изделия	Марка изделия	Кол-во шт.	Вес кг. одного изд.	Вес кг. всех	Альбома каталога ГОСТ'а	№ загот. чертеж.	Лист монтажной схемы
1	Анкер перекрытия	А-1	67	1.154	77.31	Альбом III часть 3	5	АС-022 АС-023
2	" "	А-2	59	0.67	39.53	— " —	— " —	— " —
3	Ограждение лестниц	МО128	2	27.87	55.74	НИ-03-03	71-64 1	АС-014
4	Ограждение крыльца	ОМ-1	1	66.05	66.05	Альбом II часть 3	28	АС-019
5	Рамка обрамлен. проема	НМ-1	2	13.3	26.6	— " —	3	АС-021
6	— " —	НМ-2	1	7.59	7,59	— " —	"	"
7	— " —	НМ-3	1	17.72	17.72	— " —	"	"
8	— " —	НМ-4	1 шт с t-30° 1 " t-15° 1 " t-10°	10.38	10.38 10.38 31.14	— " —	4	"
9	— " —	НМ-5	2 " t-15°	11.36	22.72	— " —	"	"
10	— " —	НМ-6	2 " t-30°	12.49	24.98	— " —	"	"
11	— " —	НМ-7	1 " t-25° 1 " t-20°	13.4	13.4 13.4	— " —	5	"
12	— " —	НМ-8	1 " t-30°	14.14	14.14	— " —	"	"
13	Уголок равнобокий	L 75×6	—	—	40.6	ГОСТ 8509-57	—	АС-023 АС-034
14	— " —	L 50×5	—	—	289.6	"	—	АС-024 АС-034
15	Полосовая сталь	— 5×16	—	—	17.7	ГОСТ 103-57*	—	АС-034
16	Арматурная сталь	Ø 12 AI	—	—	115.50	ГОСТ 5781-61	—	АС-021 АС-024
17	— " —	Ø 6 AI	—	—	35.43	— " —	—	АС-019 АС-034
18	— " —	Ø 10 AI	—	—	9.36	— " —	—	АС-019
19	— " —	Ø 20 AI	5	3.46	17.3	— " —	АС-015	АС-015
20	Сетка 200/200/8	8 A III	2	—	125.0	ГОСТ 8478-66	—	АС-021
21	Гайки	Md-12	130	0.013	1.69	ГОСТ 5915-62	—	АС-024

16-X-70г. ГА. инж.пр. Вэамен АС-036

1968	Профилакторий на 200 мест.	Сводные спецификации сборных и стальных изделий. Расход бетона и стали нулевого цикла.	Типовой проект 254-3-6	Альбом I	Лист АС-036и

Типовые конструкции зданий и сооружений для строительства в районах с сейсмичностью 7, 8 и 9 баллов. Лесопроектная ассоц. II А

Чертил: Ский | Кодир | Шувалова | Гусева | Дубянская | Ст. инженер | Исполнил. | Проверил | Иванова

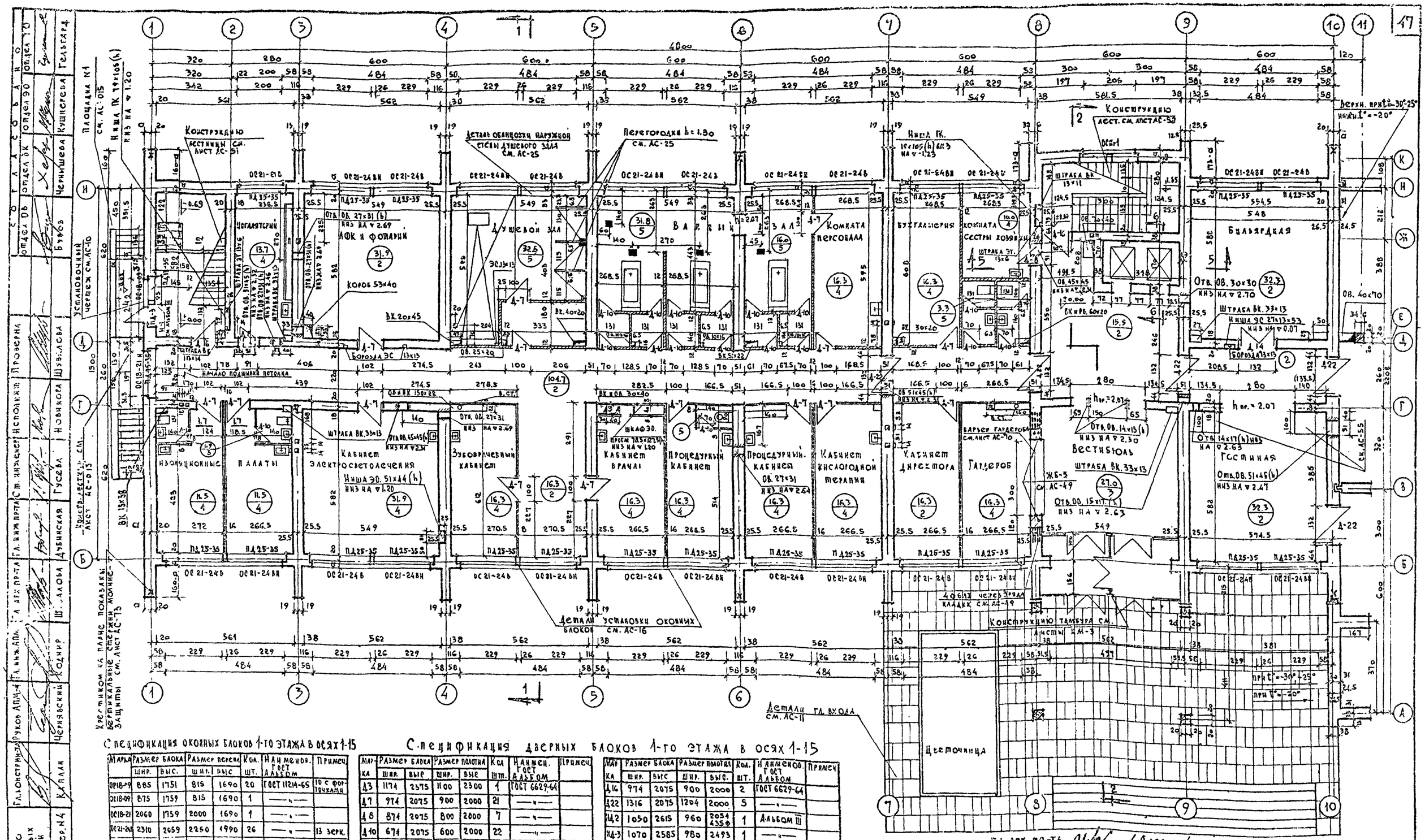

Спецификация оконных блоков 1-го этажа в осях 1-15

Марка	Размер блока шир.	Размер блока выс.	Размер проема шир.	Размер проема выс.	Кол. шт.	Наименов. ГОСТ Альбом	Примеч.
ОР18-09	885	1751	815	1690	20	ГОСТ 11214-65	10 с форточками
ОС18-09	875	1759	815	1690	1	—"—	
ОС18-21	2060	1759	2000	1690	1	—"—	
ОС21-24Б	2310	2659	2250	1990	26	—"—	13 зерк.
ОС21-21Б	2060	2059	2000	1990	1	—"—	
ОСИ-1	2140	860	937×2	791	1	Альбом III	

Спецификация дверных блоков 1-го этажа в осях 1-15

Марка	Размер блока шир.	Размер блока выс.	Размер полотна шир.	Размер полотна выс.	Кол. шт.	Наименов. ГОСТ Альбом	Примеч.
Д3	1174	2375	1100	2300	1	ГОСТ 6629-64	
Д7	974	2075	900	2000	21	—"—	
Д8	874	2075	800	2000	7	—"—	
Д10	674	2075	600	2000	22	—"—	
Д11	1476	2375	1402	2300	4	—"—	остекл.
Д14	1476	2075	1202	2000	1	—"—	остекл.

Марка	Размер блока шир.	Размер блока выс.	Размер полотна шир.	Размер полотна выс.	Кол. шт.	Наименов. ГОСТ Альбом	Примеч.
Д16	974	2075	900	2000	2	ГОСТ 6629-64	
Д22	1316	2075	1204	2000	5	—"—	
НД2	1050	2615	960	2034 4350	1	Альбом III	
НД3	1070	2585	980	2493	1	—"—	
НД1	994	2125	920	2000	1	—"—	
ТД1	1596	2828	1536	2759	1	—"—	

Гл. арх. пр-та [signature] / Лавров /
11.04.73 г.

Примечания:
1. План 1-го этажа в осях 10-15 и общие примечания к планам см. лист АС-2
2. Коридор в осях Г-Д, 2-10 поднимается для пропуска вентиляционных [illegible]
3. Разрезы 1-1 и 2-2 см. АС-12, разрез 5-5 см. АС-14, разрез 6-6 см. АС-15.

Гл. инж. пр-та 16-х-70 [signature]

Фрагмент АВ-1
М 1:100

1968	Профилакторий на 200 мест	План 1-го этажа в осях 1-10	Типовой проект 254-3-6	Альбом I / Лист АС-1

Гл. конструктор Руков АПИ-4 | Гл. инж. АПИ | Гл. инж. пр-та Шаталова | Гл. архитектор Гусева | Нач. проектных мастерских Кодинер | Руководитель мастерской Черняевский | Архитектор Новикова | Конструктор Шувалова | Гл. инженер проекта Дубинская | Гл. архитектор проекта Кушнерева | Отдел ОВ Черныша | Отдел ВК Хаев | Отдел 90 [signature] | Отдел 178 [signature]

Лечебно-курортных зданий
Архитектурная мастерская №4
К-1 План

Примечания к листам АС-1 по АС-5

1. Внутренние стены выкладываются из полнотелого красного кирпича марки не ниже „75" на растворе до 3-го этажа включительно, марки „50" на 4-м и 5-м этажах на растворе марки „25".
2. Наружные стены выкладываются из кирпича глиняного пустотелого пластического прессования марки „75". Размеры и расположение пустот в кирпиче должны соответствовать ГОСТ 6316-55. Со стороны фасада наружные стены облицовываются лицевым кирпичом марки „75" с соблюдением перевязки. Водопоглощение и морозостойкость облицовочного материала должна удовлетворять требованиям СНиП I-В. 9-62. Марки растворов аналогичны пункту 1 примечания. Стены лоджий выкладываются из лицевого кирпича. Внутри в местах перевязок класть полнотелый красный кирпич.
3. Наружные стены, в зависимости от расчетных наружных температур, имеют разную толщину, цифровое значение величины „а" см. в таблице на листе АС-3. Исключение составляют: стена 1-го этажа по оси 10 и стены обеденного зала, толщина которых при любой наружной температуре - 51 см.
4. Стены обеденного зала по осям „1" и „15" выкладывать в 2 приема: первоначально на высоту 3,5 м и после достижения раствором проектной прочности /через 28 дней/ продолжать кладку выше. Если кладка будет возводиться одновременно эти стены должны быть раскреплены.
5. Перегородки, заштрихованные в плане, выкладывать из кирпича. Конструкцию перегородок в ванном зале 1-го эт. см. лист АС-25 остальные перегородки выполняются из гипсобетонных плит. В санузлах - из шлакобетонных и жел. бетонных панелей.
6. В местах примыкания перегородок к стенам из последних предусмотреть выпуски арматуры.
7. Размеры стен и перегородок даны без штукатурки.
8. Размеры кирпичных простенков в наружных стенах указаны в наружных четвертях, со стороны помещения простенки на 13 см. меньше.
9. В откосах оконных и дверных проемов установить деревянные антисептированные пробки по 2 штуки с каждой стороны проема для крепления оконных и дверных блоков. Детали установки оконных блоков по осям „Б" и „И" см. АС-16. В простенках шириной менее 1,0 м. деревян. пробок не ставить. Столярные блоки в этих простенках крепить ершами.
10. Над оконными и дверными проемами укладываются сборные жел. бет. перемычки см. лист АС-35, АС-36.
11. Вентканалы начинать на 27 см. от потолка. Каналы должны выкладываться с полным заполнением швов раствором и затиркой внутренней поверхности. Привязку вентканалов и ниш в стенах по осям „Г" и „Д" см. на планах санузлов листы АС-21, АС-22.
12. Радиаторы и конвекторы устанавливаются открытым способом /без ниш/.
13. Полы устраивать после установки перегородок и окончания работ по прокладке скрытой проводки.
14. В кружках на плане обозначены: в числителе - площадь помещения, в знаменателе - тип пола. Детали полов см. лист АС-26.
15. Сантехнические стояки из спальных комнат, проходящие в 1-м этаже, закрываются коробами из досок по месту. Короба оштукатуриваются по металлической сетке одновременно с штукатуркой стен.
16. Над отверстиями „ВК" и „ОВ" в стенах проложить в слое цементного раствора арматуру - 5 ф 10 АI.
17. Размеры на планах даны в сантиметрах, отметки в метрах.
18. В помещениях: заготовочных, варочном цехе и моечной кухонной посуды подоконники покрыть керамической плиткой.

Гл. арх. пр-та В. Лавров
11.04.73 г.

Взамен АС-2

Гл. инж. отд. 16-X-70

М = 1:100

1968	Профилакторий на 200 мест	План 1-го этажа в осях 10-15	Типовой проект 254-3-6	Альбом I	Лист АС-2И

Лечебно курортных зданий
Арх. проектная мастерская №4
Гл. конструктор К. Каплан
Рук. АПМ-4 Регинский
Гл. инж. АПМ Кодинр
Гл. инж. пр-та Шубагова
Гл. инж. пр-та Дубинская
Гл. инж. пр-та Гусева
Ст. инженер Новикова
Проверил Шумилова
Исполнил Гельгард
Отдел ТО Кушнерева
Отдел ЭО Черышева
Отдел ВК Бубнов
Отдел ОВ
СОГЛАСОВАНО

СОГЛАСОВАНО

ОВиОТ	Зеленый	Кульгина
ОВиОТ	Гусев	Кушнарева
ОВиВХ	Черняков	Бурова

Гл. инж. пр-та	Дубинская	Гусева
Гл. арх. пр-та	Шувалова	Новикова
Гл. инж. АПИ	Коднир	Шувалова
Рук. ОВиК-4	Чернявский	Каплан
Гл. конструктор	Каплан	

ЦНИИЭП лечебно-курортных зданий

Арх. проектная мастерская №4

Ст. инженер-конструктор

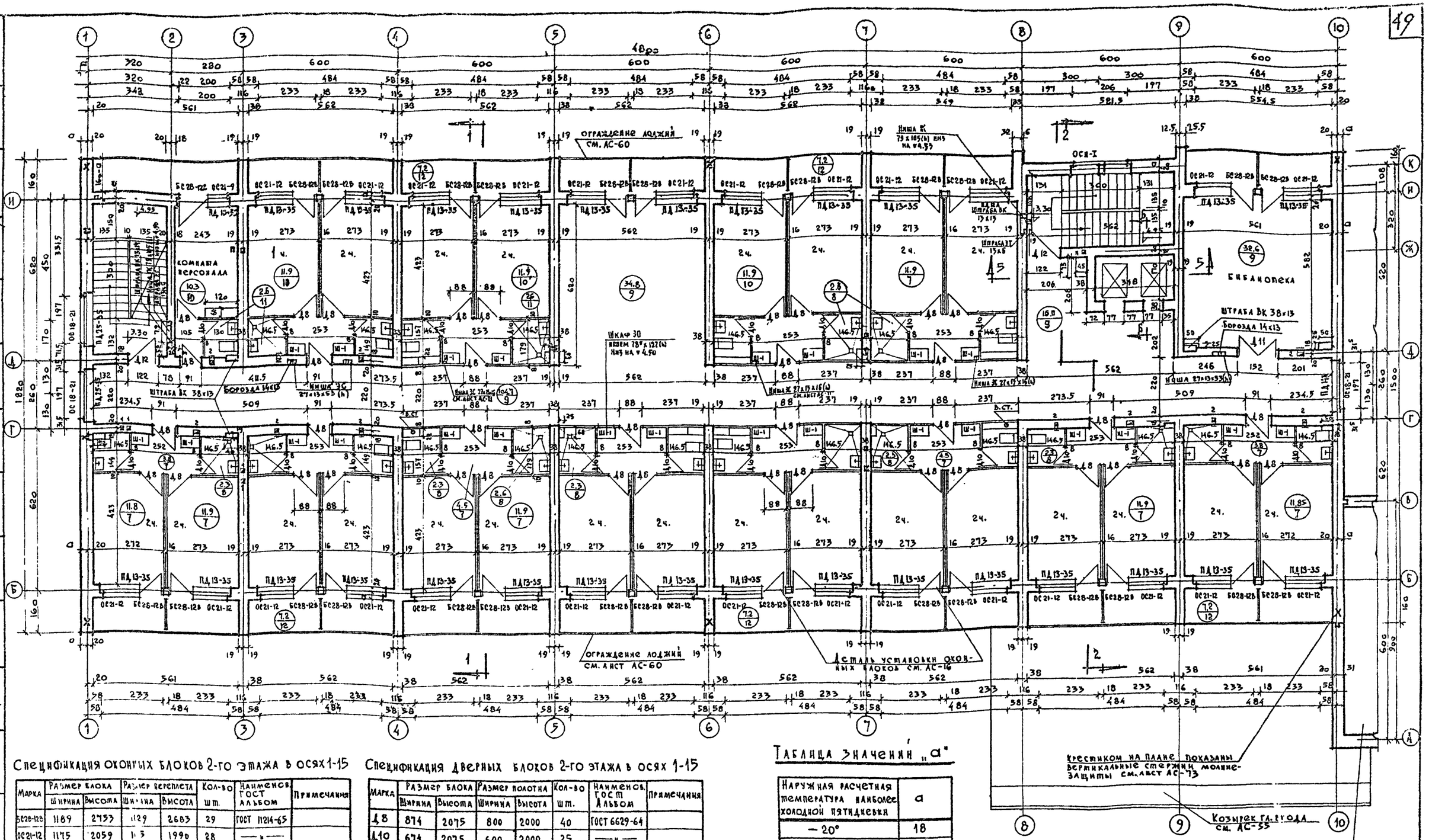
ограждение лоджий см. АС-60
Комната персонала
Библиотека
Штраба Вк 38×13
Борозда 14×13
Ниша 38×13×33(h)
Ниша ЭС 72а15-6 см. лист АС-11
Шкаф 30 Нзам на ↑ 4,50
Ниша ЭС 27а15-6 см. лист АС-11
Ниша ЭС 27а15-6 см. лист АС-11
Ниша ЭС 27а15-6 см. лист АС-11

Библиотека

Лестницу см. АС-33

Кинопроекционная

Ось зала

Второй свет зала

4 отв. 40×22(h) низ на ▼4.43

Отв. ОВ

Дымовой канал ст-0.90

Вентиляционная решетка 470×670 под потолком

Козырек гл. входа см. АС-56

План кровли см. АС-31

Установку экрана см. альбом III раздел КТ

Вентиляционная камера в осях 2-3

Разрез 1-1

Утеплитель полукашированный от 18 до 21 см.

Вентиляционная камера с машинным отделением в осях 8-9

Стремянка

Оси кабин

Монорельсы I № 18 низ ▼19.10

Машинное отделение

Вентиляционная камера

Примечание: люк вентиляционной камеры в осях 2-3 см. АС-30

Взамен АС-4

Гл. арх. пр. Лавров 11.04.73 г.

Гл. инж. пр. 16-X-70

М 1:100

1968	Профилакторий на 200 мест	План 2-го этажа в осях 10-15. Планы вентиляционных камер в осях 2-3 и 8-9.	Типовой проект 254-3-6	Альбом I	Лист АС-4И

Лечебно-диагностических зданий. Архитектурно-планировочная часть. Архитектурно-планировочная мастерская № 4. Гл. инженер проекта Дубинская. Гл. архитектор проекта Шувалова. Гл. инж. АПМ-4 Кодвир. Рук. АПМ-4 Ченявский. Планировка Усева. Исполнитель Новикова. Проверил Шухалова.

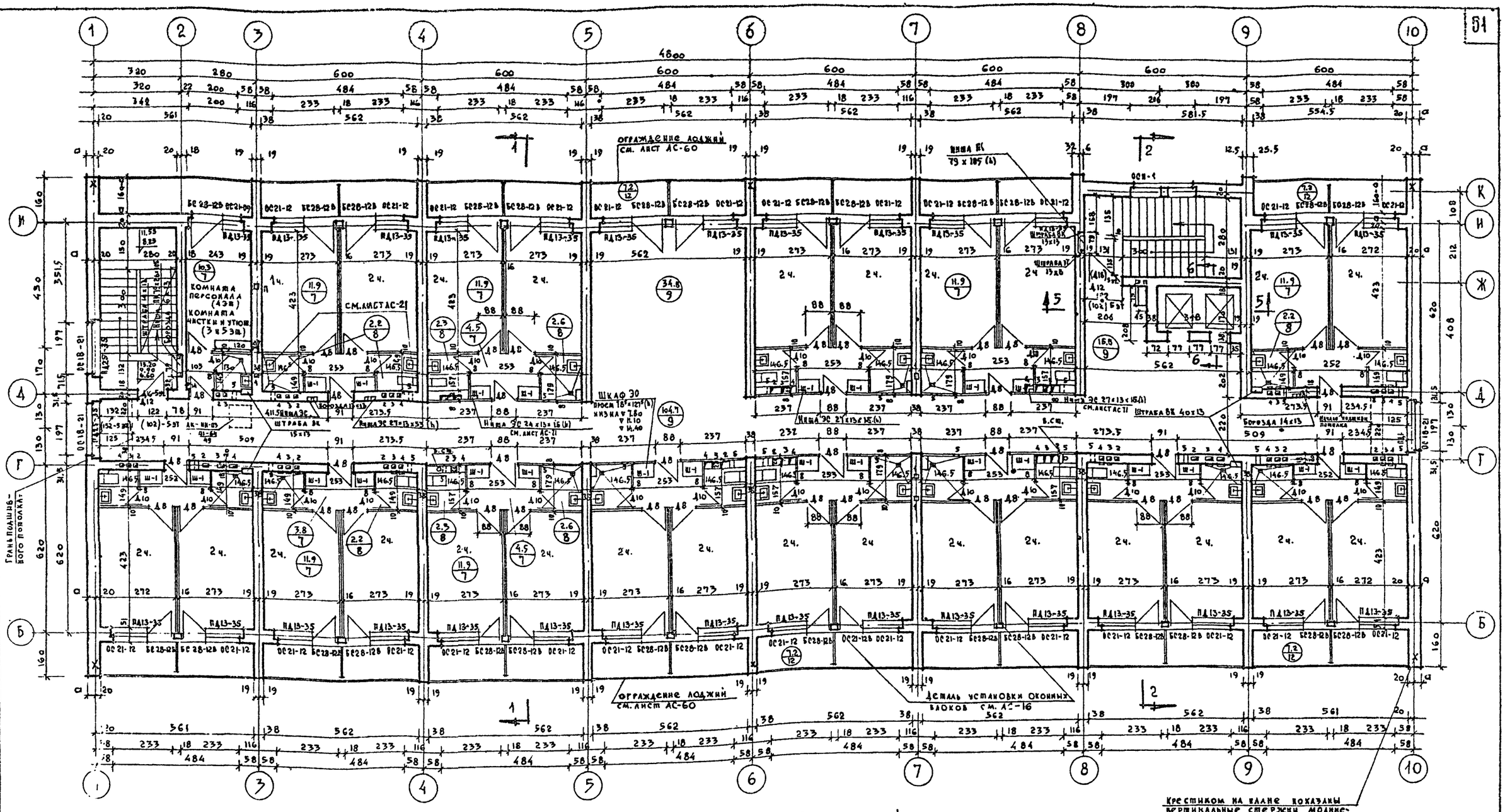

Спецификация дверных блоков 3, 4, 5-го этажей

Марка	Размер блока ширина	Размер блока высота	Размер переплета ширина	Размер переплета высота	Этажи 3	4	5	Наименование ГОСТ Альбом	Примечания
Д 8	8[illegible]	2075	800	2000	41	41	41	ГОСТ 6629-64	
Д 10	[illegible]14	2075	600	2000	27	27	27	—"—	
Д 12	14	2375	1100	2300	2	2	—	—"—	
Д 16	974	2075	900	2000	—	—	2	—"—	
Д 7	974	2075	900	2000	—	—	3	—"—	Дверные полотна вентилируемые $R = 1.80$
НД-1	870	2120	780	2028	—	—	1	Альбом III	Дверь металлическая
Ш-1					26	26	26		
Ш-2					13	13	13		

Спецификация оконных блоков 3, 4, 5-го этажей

Марка	Размер блока ширина	Размер блока высота	Размер переплета ширина	Размер переплета высота	Этажи 3	4	5	Наименование ГОСТ Альбом	Примечания
ОС28-12В	1189	2753	1129	2683	29	29	29	ГОСТ 11214-65	
ОС21-12	1175	2059	1115	1990	28	28	28	—"—	
ОС21-09	875	2059	815	1990	1	1	1	—"—	
ОС18-21	2060	1759	2000	1690	3	3	3	—"—	
ОСН-1	2140	860	931х2	791	1	1	2	Альбом III	

ГА. АРХ. ПР-ТА /Лавров/
11.04.73г

М=1:100

1968	Профилакторий на 200 мест	План типового этажа в осях 1-10	Типовой проект 254-3-6	Альбом I	Лист АС-5

Гл. инж. пр-та Дубинская
Гл. арх. пр-та Шувалова
Гл. инж. проекта Кодинр
Рук. АПМ-4 Черняевский
Гл. конструктор Климан
Арх. проектная маст. №4 Новикова
Исполнил Гусева
Проверил Шувалова
Отдел ВК Чернышова
Отдел ЭО Кушнерева
Отдел ТО Гельгард
Отдел ОВ Бубнов
Здание учебно-курортных зданий

Наименование элемента	Марка эл-та	Кол-во шт.	Вес эл-та в т.	№ альбома листа
Железобетонные и шлакобетонные перегородки	П-1; П-1а	52+57	1.6	Альбом V часть 2 лист 5
	П-2; П-2а	24+28	0,396	"
	П-3; П-3а	28+28	0,512	"
	П-4; П-4а	22+24	0.974	"
	П-5	3	0.844	Альбом III часть 2 лист 6
	П-6; П-6а	3+4	0.954	"

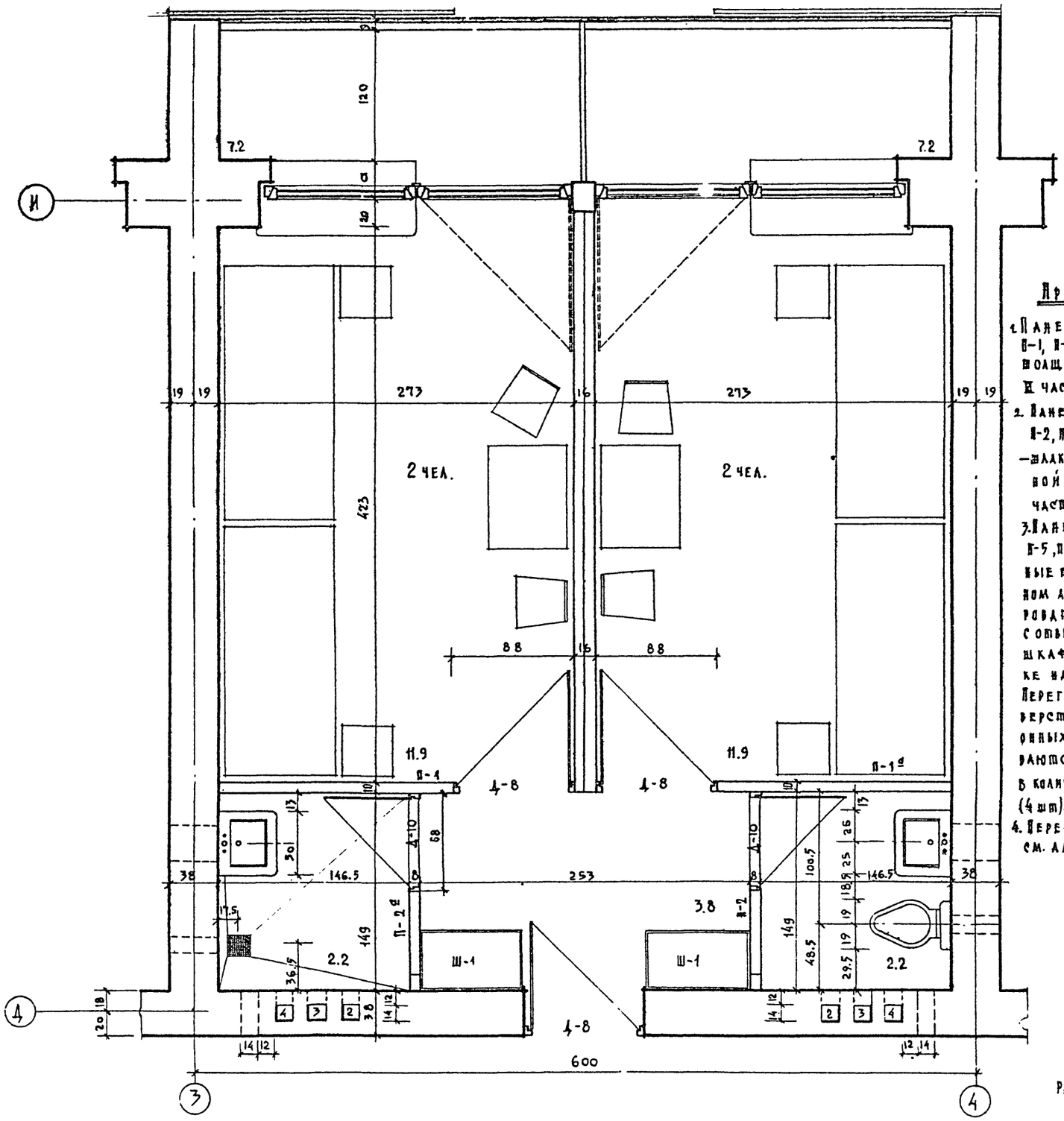

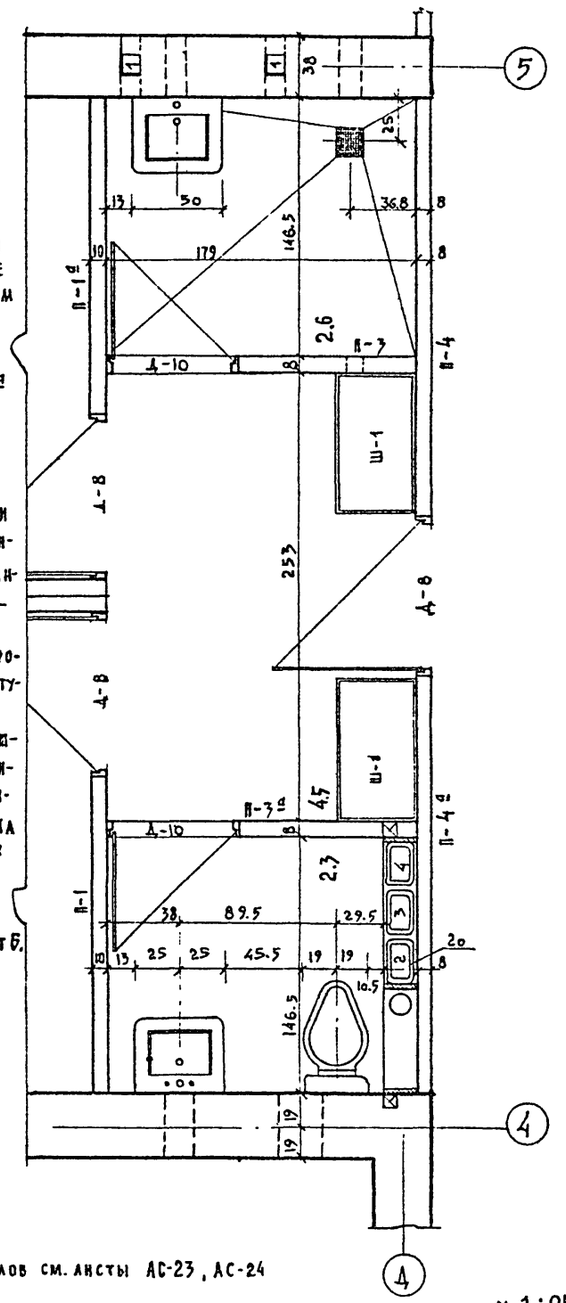

Примечания:

1. Панельные перегородки П-1, П-1а — железобетонные толщиной 10 см. см. альбом V часть 2 лист 5.
2. Панельные перегородки П-2, П-2а, П-3, П-3а, П-4, П-4а — шлакобетонные толщиной 8 см. см. альбом III часть 2 лист 5.
3. Панельные перегородки П-5, П-6, П-6а — шлакобетонные толщиной 8см. на данном листе не замаркированы. Перегородки П-5 с отверстием для электрошкафа находятся по лифтуке на 3, 4 и 5 этажах. Перегородки П-6 и П-6а с отверстием для вентиляционных коробов устанавливаются в санузлах 5 этажа в количестве П-6 (3 шт); П-6а (4 шт).
4. Перегородки П-5, П-6, П-6а см. альбом III часть 2 лист 6.

Развертки стен санузлов см. листы АС-23, АС-24

м 1:25

1968	Профилакторий на 200 мест	План спальных комнат	Типовой проект 254-3-6	Альбом I / Лист АС-6

Согласовано: отдел ОВ, отдел ВК, отдел ЭО, отдел ТО

Проверил: Шувалова; Рук. АПМ-4: Чернявский; Гл. инж. АПМ: Кодинр; Гл. архитектор: Шувалова; Гл. инж. пр-та: Дубинская; Ст. инженер: Гусева

Авторы: Буров, Чернышова, Кузнецова, Телгард

Архитектурная мастерская №4 — Лечебно-курортных зданий

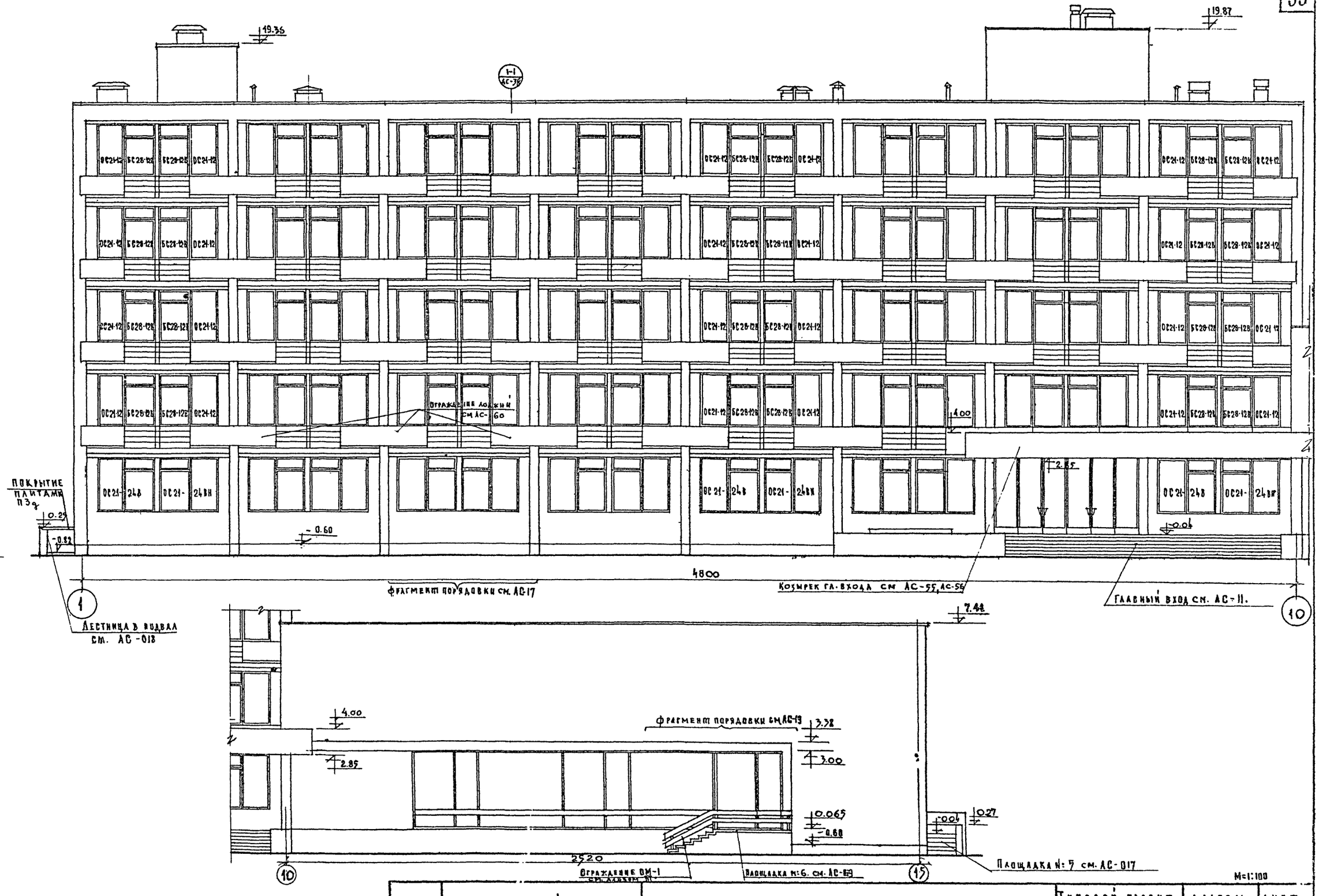

ЦНИИЭП лечебно-курортных зданий	Гл. инж. проекта	Гусева	Новикова	Проверил	Шуклова
	Гл. арх. проекта	Шубалова	Дубинская		
	Гл. инж. пр-та				
	Рук. маст.	Кодинир	Кайлан	Исполнил	
	Арх. проекта				
	Рук. маст.	Черняевский			
	Гл. конструктор				
	Гл. инж. пр-та				
	Арх. проекта				
	Рук. маст.				

Профилакторий на 200 мест	Фасад в осях 1-15.	Типовой проект 254-3-6	Альбом I	Лист АС-7

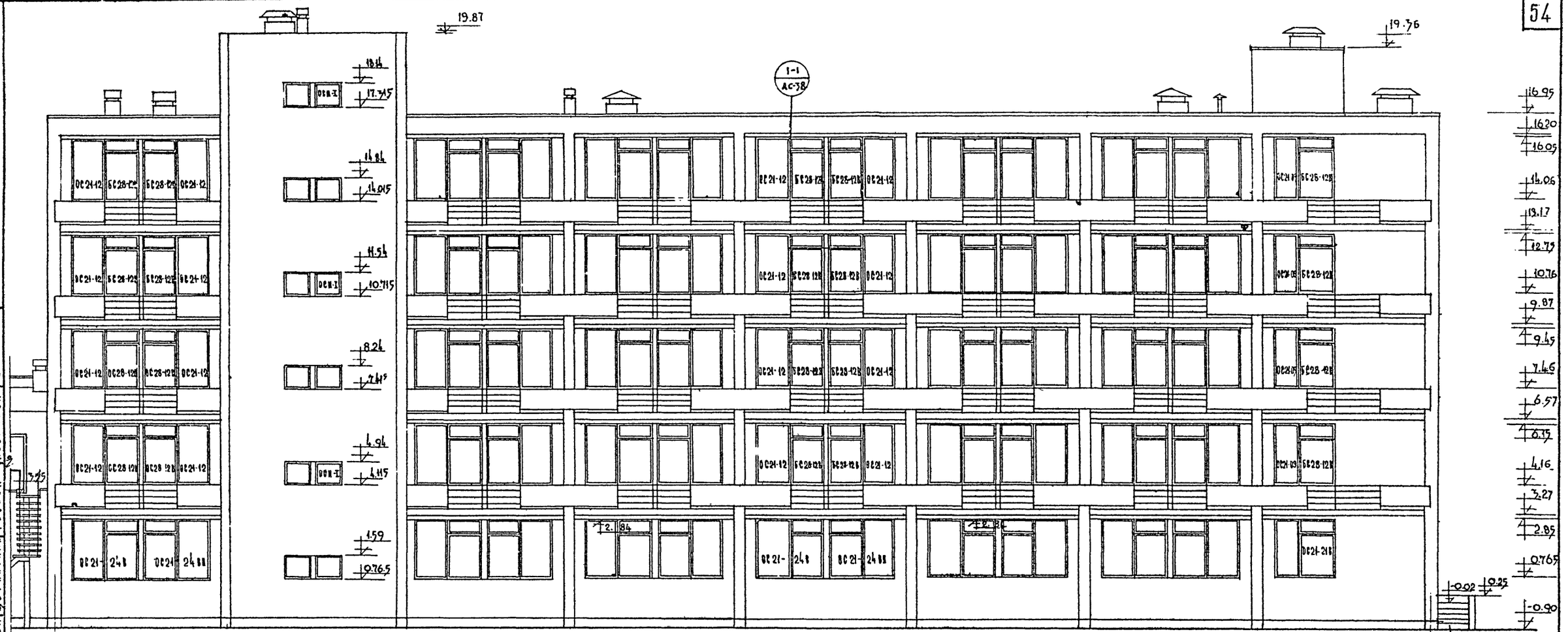

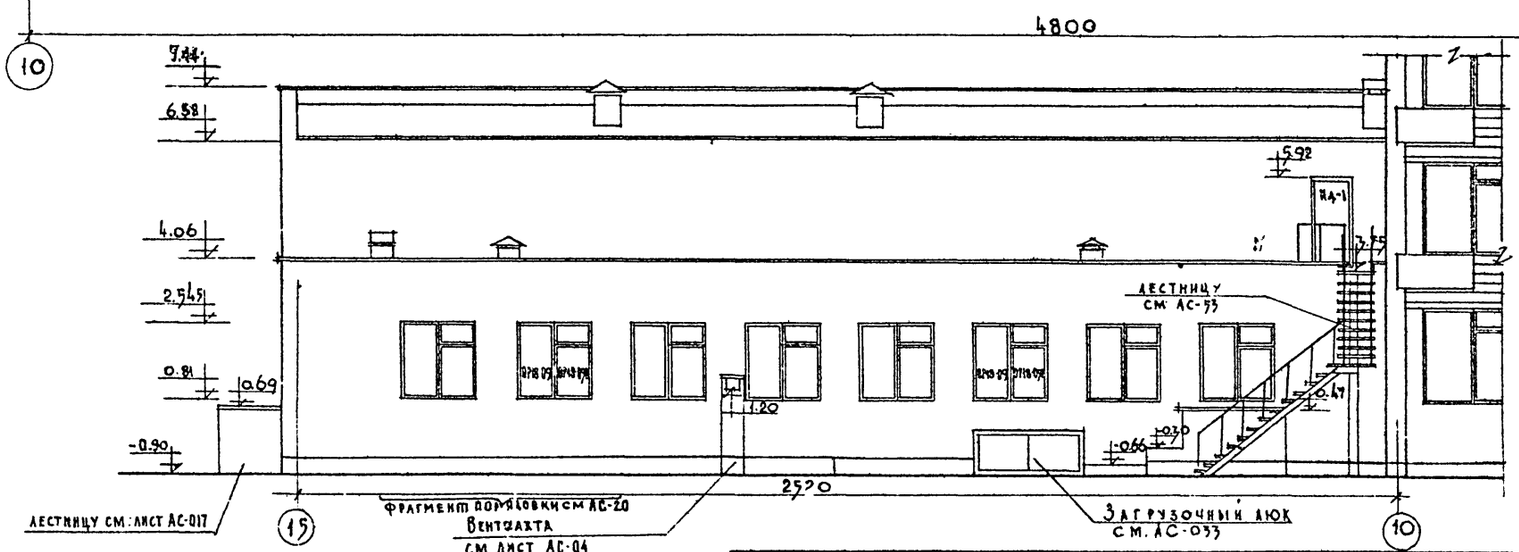

М 1:100

1968	Профилакторий на 200 мест.	Фасад в осях „15-1"	Типово. проект 254-3-6	Альбом I	Лист АС-8

ЦНИИЭП лечебно-курортных зданий

Арх. проект. мастерская Шувалова Дубинская

Гл. инж. проекта Гусева

Рук. мастерской Черняевский Комир

Гл. конструктор Каплан

Исполнил Новикова

Проверил Шувалова

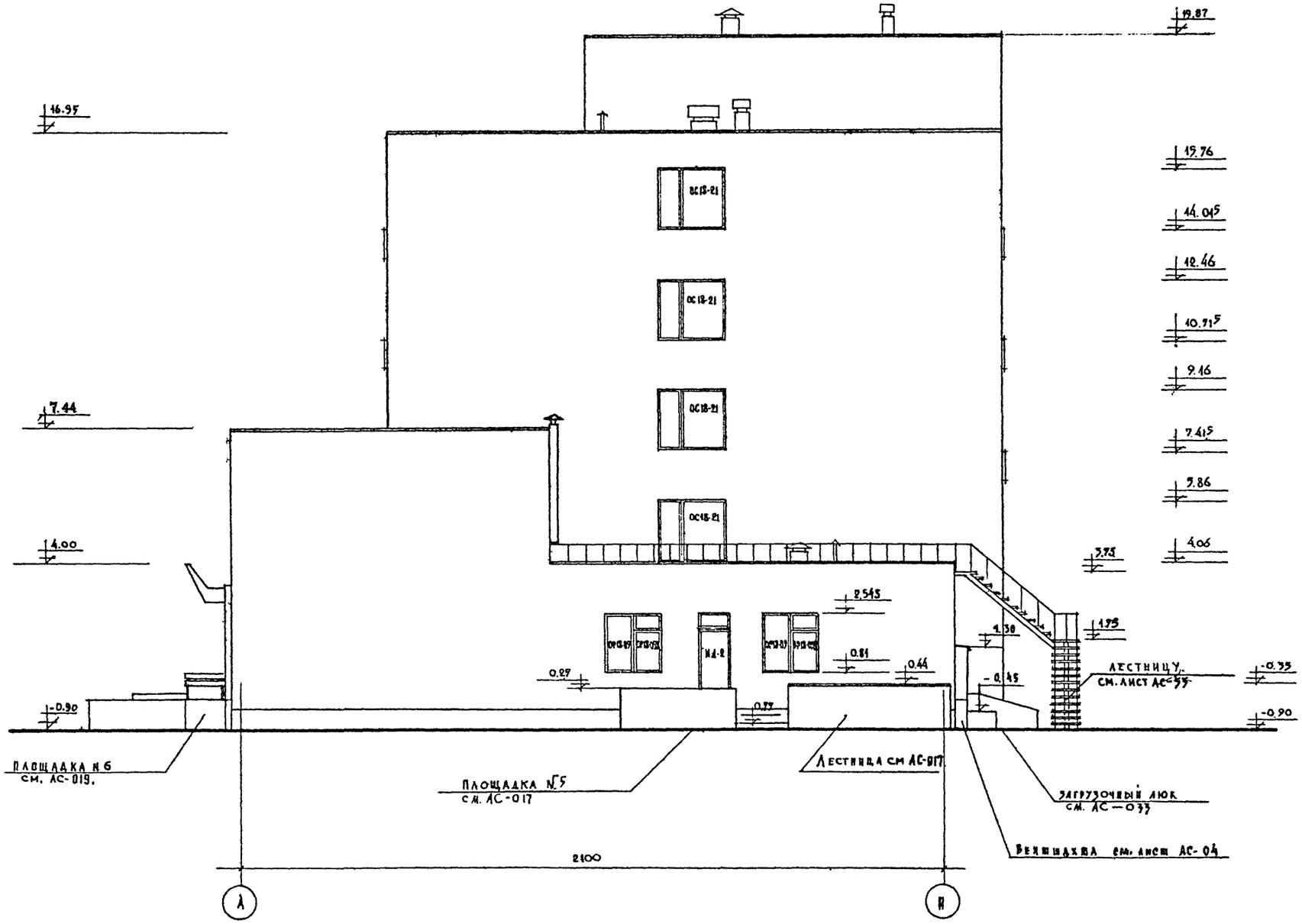
16.95
19.87
19.76
14.045
12.46
10.715
9.16
7.415
5.86
4.06
3.75
1.95
7.44
4.00
-0.90
2.545
0.81
0.44
0.27
0.77
4.30
-0.45
-0.35
-0.90
ОС18-21
ОС18-21
ОС18-21

Установочный чертеж оконного блока ОС18-09 и дверного блока НД-3 по оси 1.

Сечение 1-1

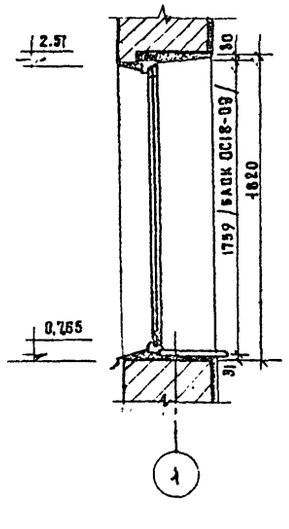

Сечение 2-2

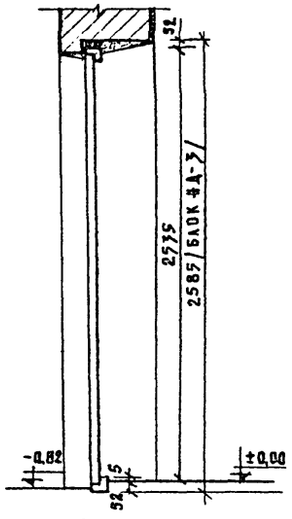

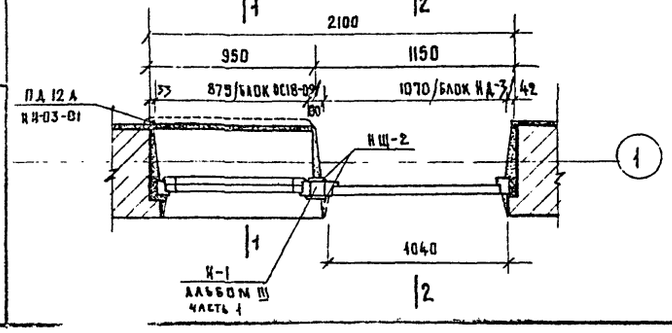

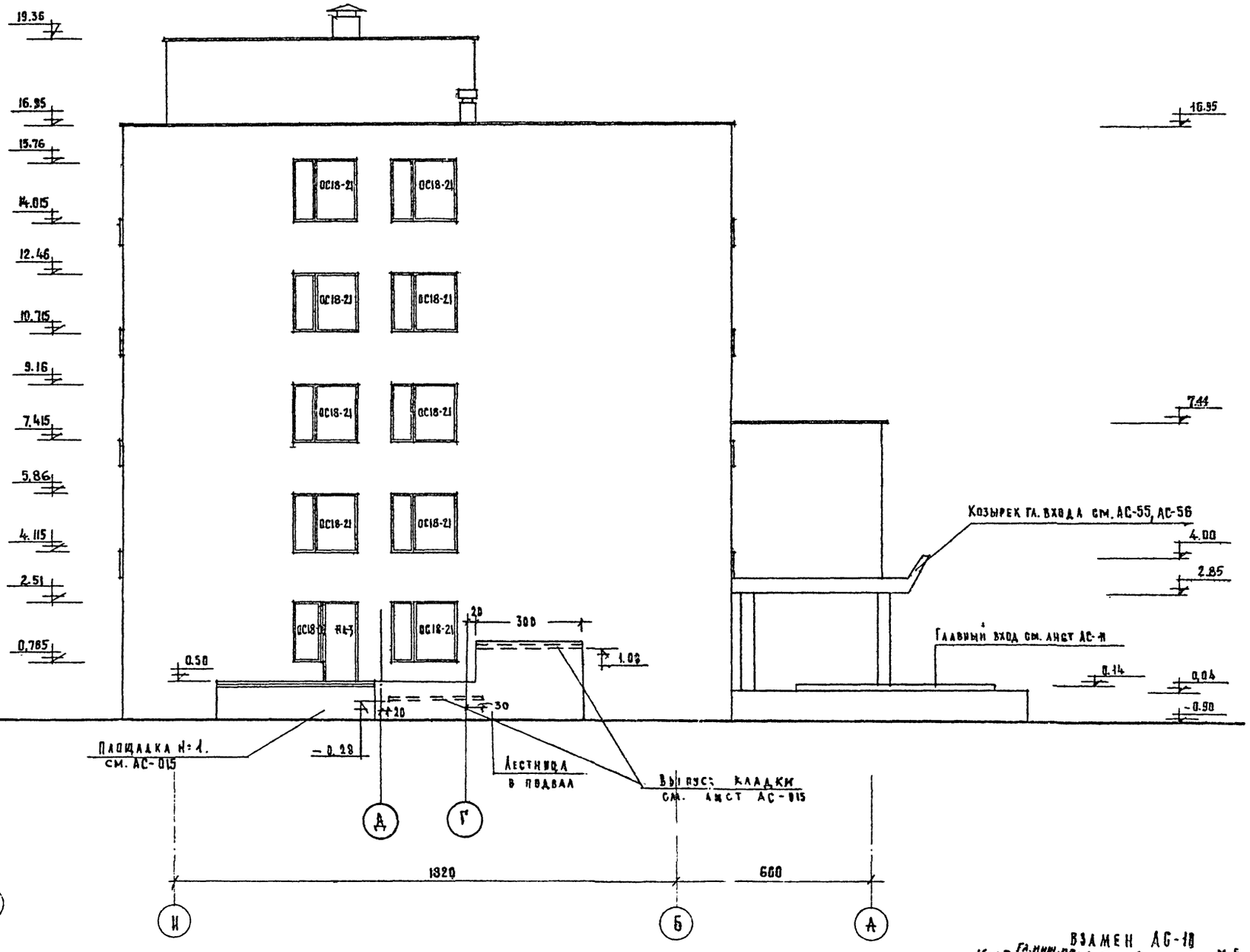

1968	Профилактовий на 200 мест	Фасад в осях „И-А"	Типовой проект 254-3-6	Альбом I	Лист АС-10

Взамен АС-18

16-х-70 ГА. инж.-пр.

М-6 1:100

Исполнит. Новикова | Проверил Щувалова | Гл. инж. Кулыма
Ст. инж. Гусева | Гл. инж.-пр-та Дубинская | Гл. арх. пр-та Шувалова
Рук. арх.-пл. гр. Черняевский | Гл. инж. АПМ Кодинер
Арх.-планировочная масть
Лечебно-курортных зданий

План площадки главного входа м 1:100

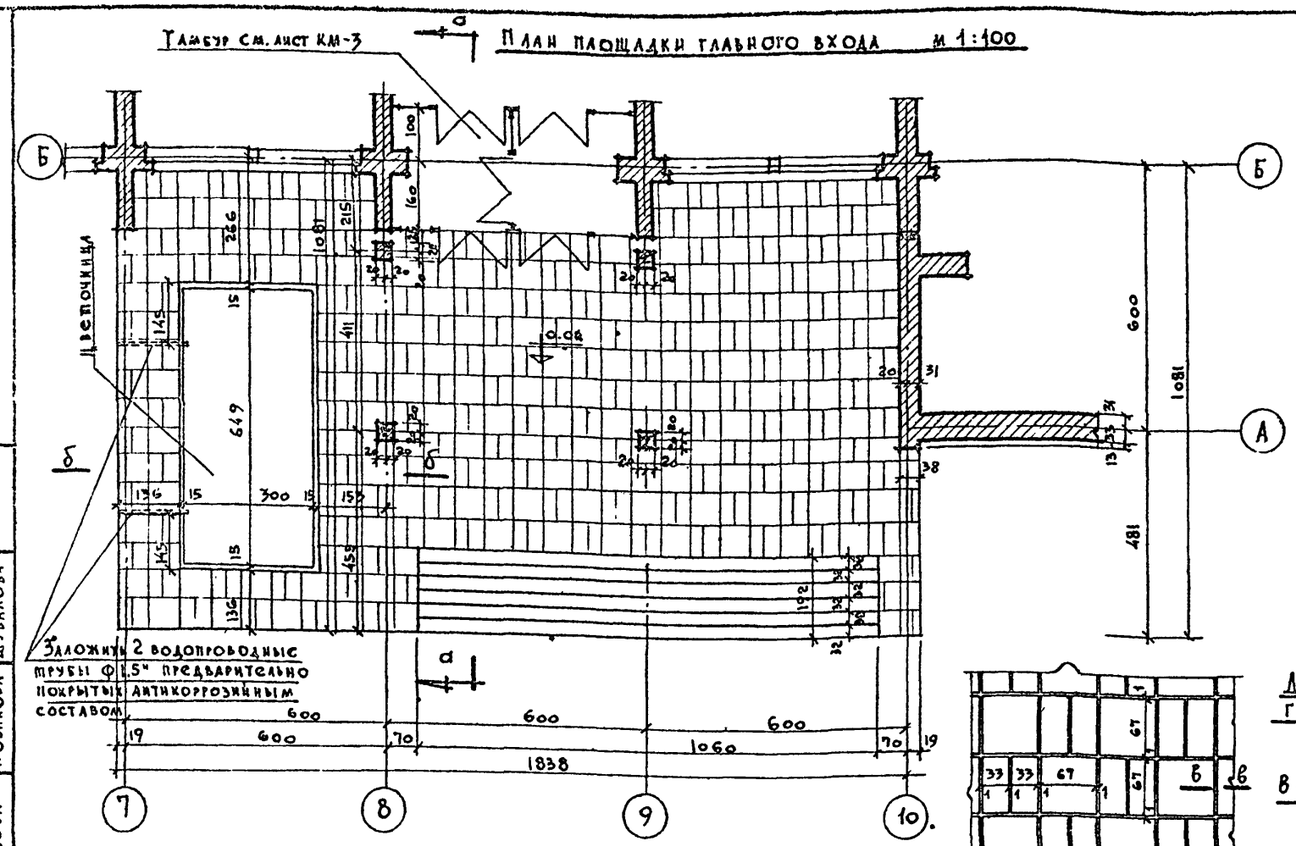

По а-с м 1:100

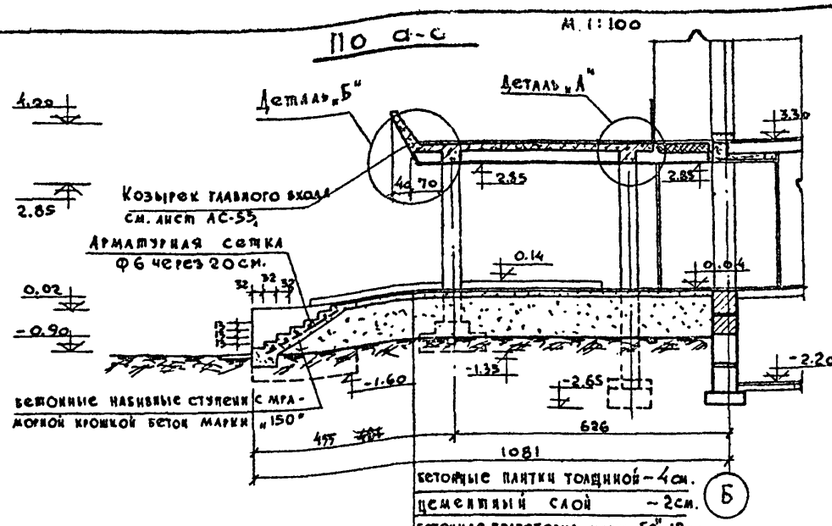

План козырька и план разбивки светильников в подвесном потолке

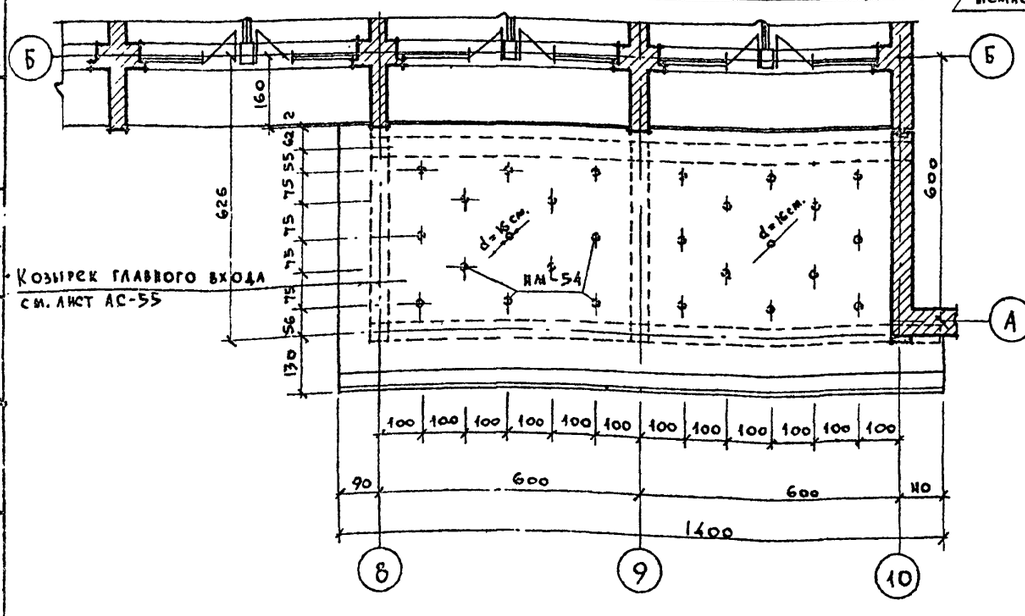

Деталь площадки главного входа м 1:50



По б-б м 1:50

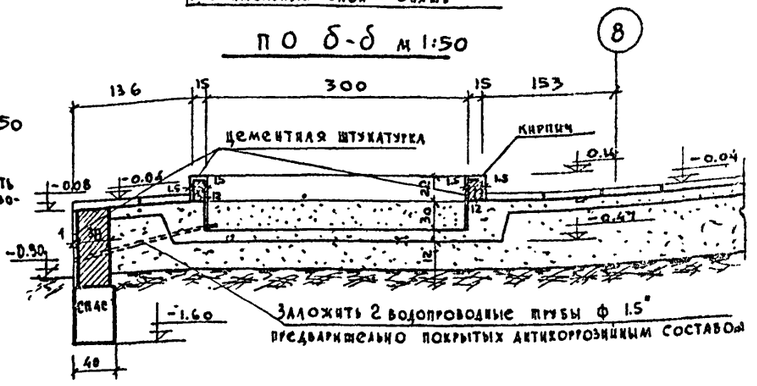

Деталь „Б"

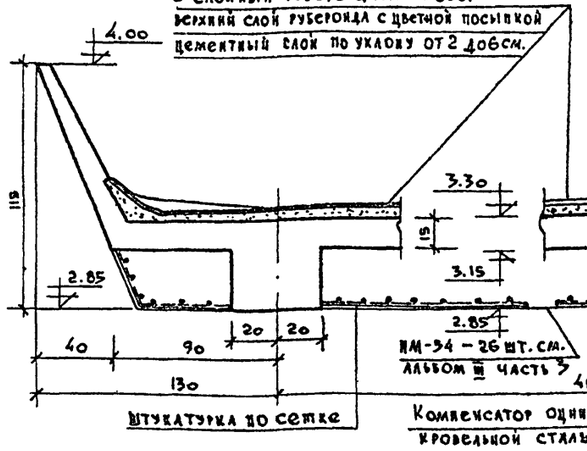

Деталь „А" м 1:20

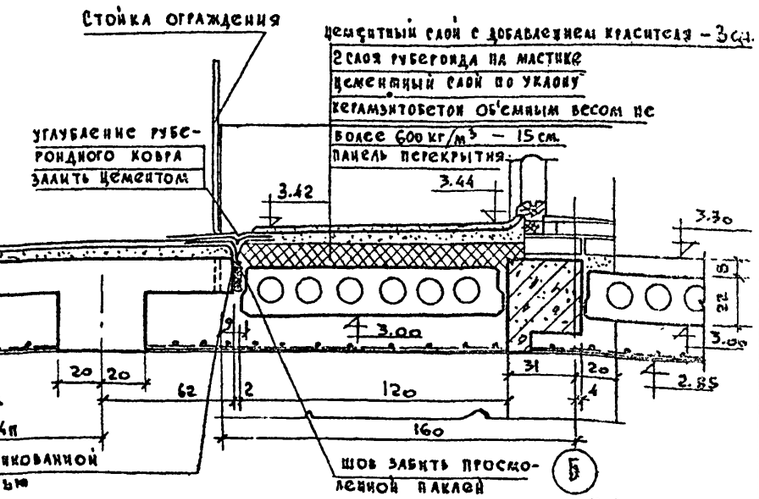

м 1:100; 1:50; 1:20

1968	Профилакторий на 200 мест	Главный вход. Планы, разрезы.	Типовой проект 254-3-6	Альбом I	Лист АС-11

Архитектурно-строительный проектный институт по курортным зданиям

Гл. инж. проекта Дубинская

Гл. архитектор проекта Шубалова

Гл. инженер проекта Код...

Руководитель группы Ксенявский

Ст. инженер Тусева

Исполнитель Новикова

Проверил Шубалова

Разрез 1-1

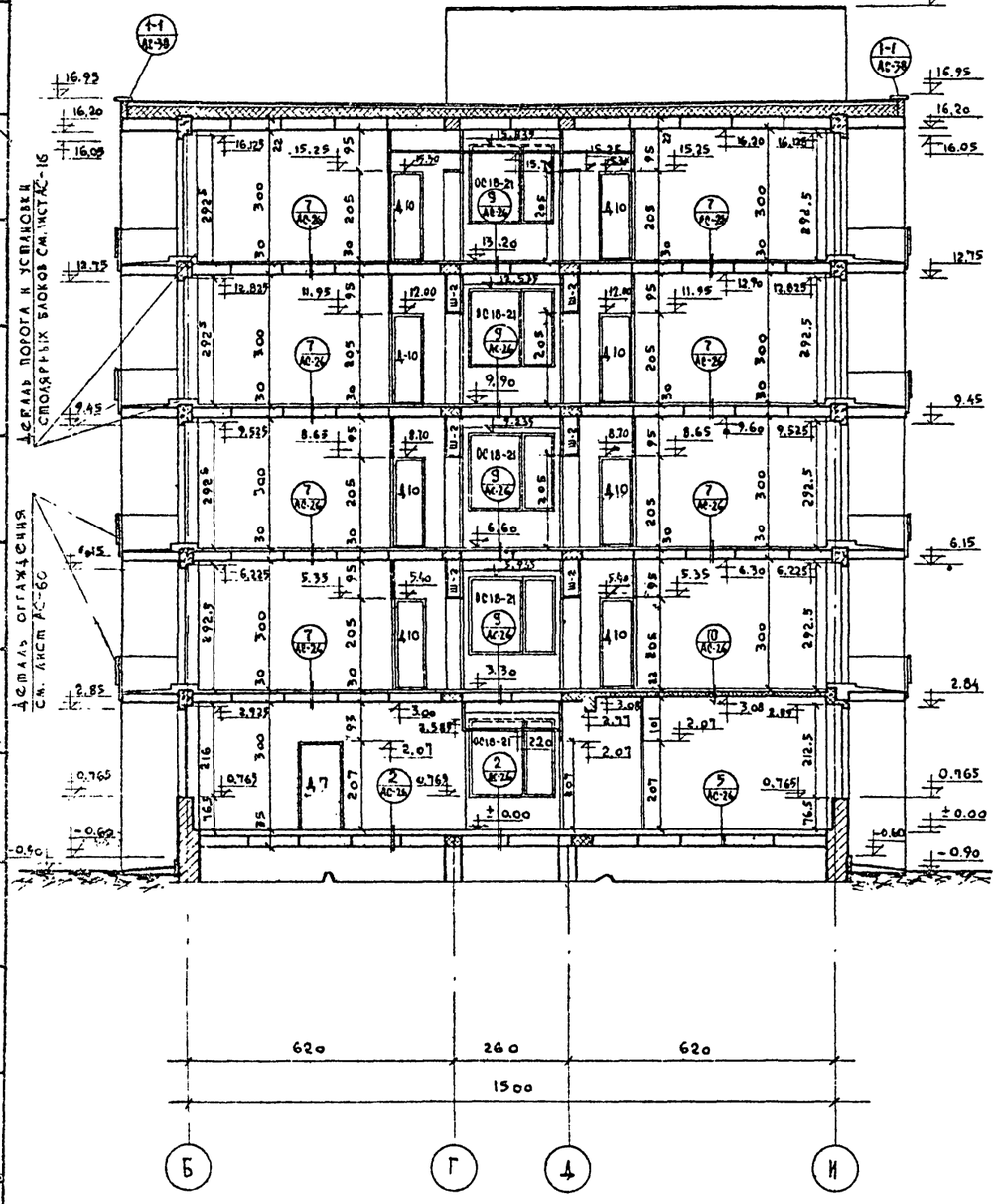

Разрез 2-2

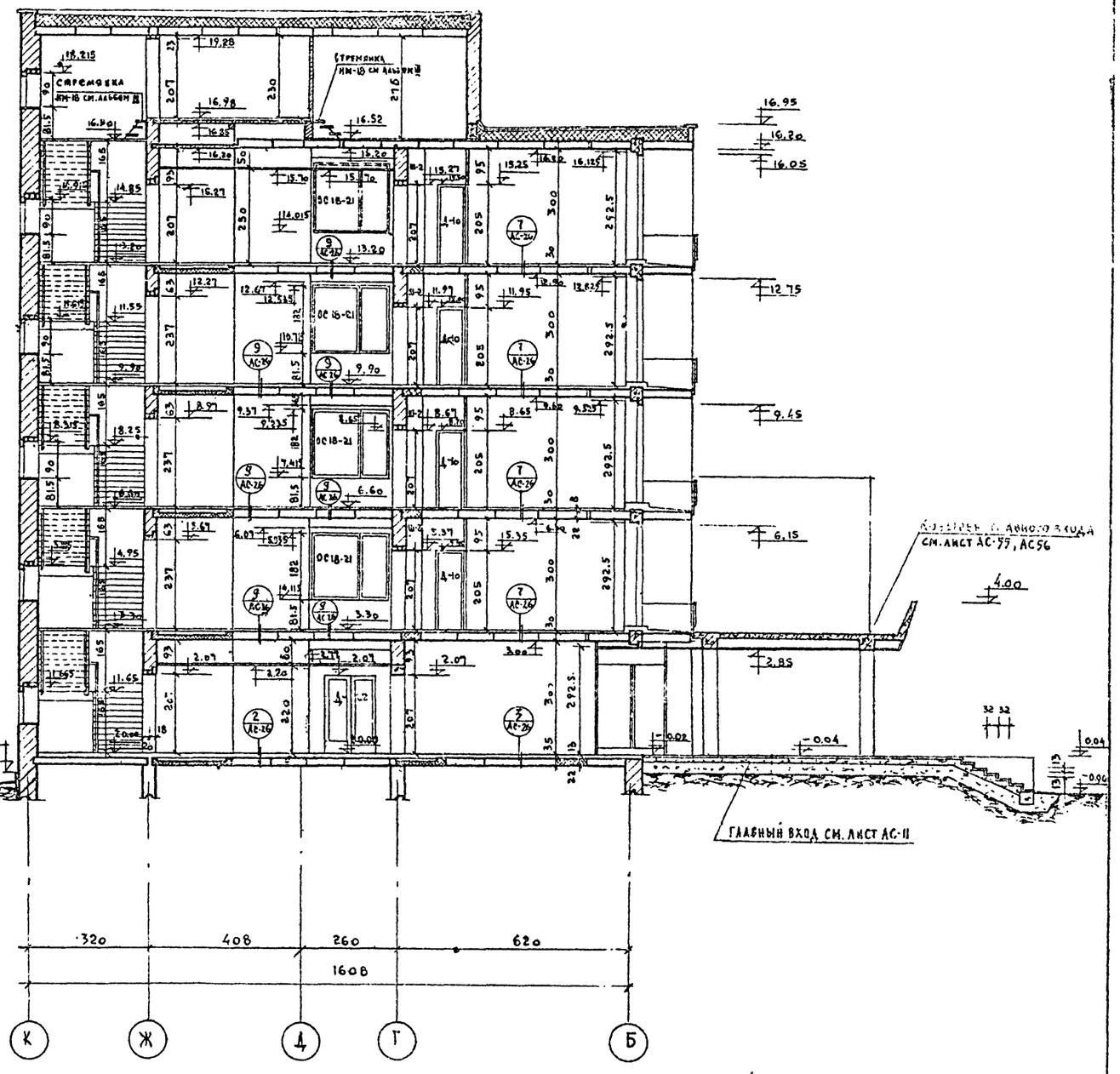

Гл. арх. пр-та 11.04.73г /Лавров/

м = 1:100

1968	Профилакторий на 200 мест	Разрезы 1-1 и 2-2	Типовой проект 254-3-6	Альбом I	Лист АС-12

Гл. инж. пр-та Гельгард
Гл. конструктор Кудинерева
Гл. инж. пр-та Черышова
Рук. группы Бубов
Конструктор Новикова
Конструктор Шурлаева
Рук. группы Гусева
Архитектор Чернявский
Конструктор Каплан
Конструктор Кодиро
Конструктор Шубалова
Конструктор Гуленская
Архитектор Гельгард
Гл. инж. пр-та Гельгард
Гл. конструктор Кудинерева
Гл. инж. пр-та Черышова
Рук. группы Бубов
Конструктор Новикова
Конструктор Шурлаева
Рук. группы Гусева
Архитектор Чернявский
Конструктор Каплан
Конструктор Кодиро
Конструктор Шубалова
Конструктор Гуленская
Архитектор Гельгард

Омгасстрой
Омгасстрой
Омгасстрой

Разрез 4-4

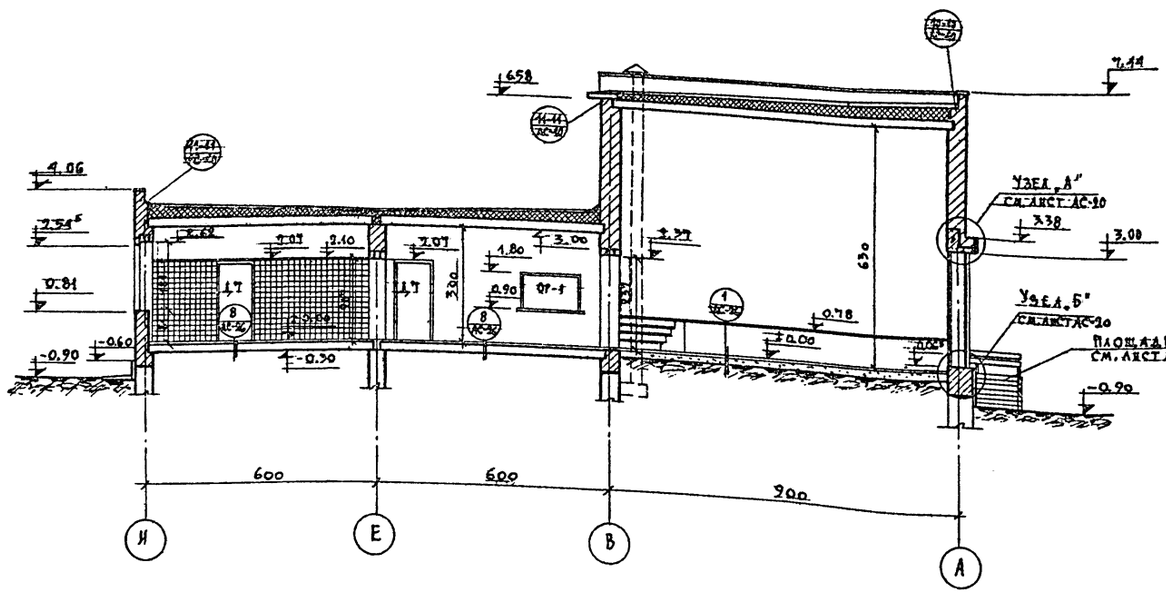

Разрез А-А

по каналу для выпуска дыма М 1:50

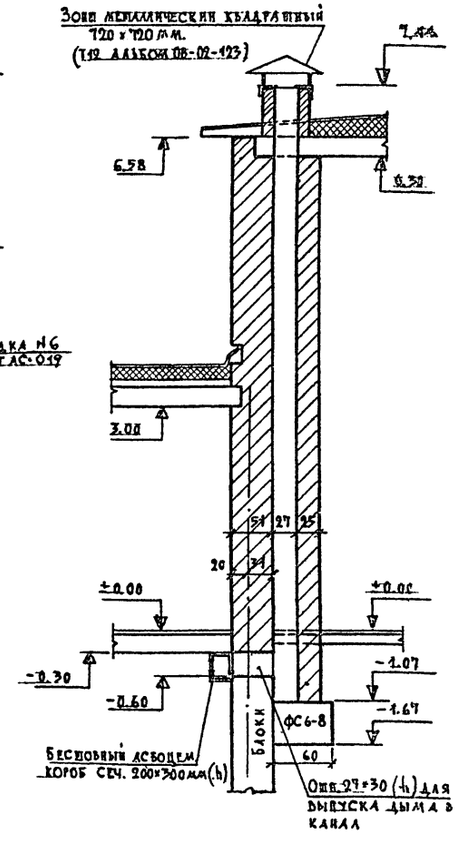

Разрез 3-3

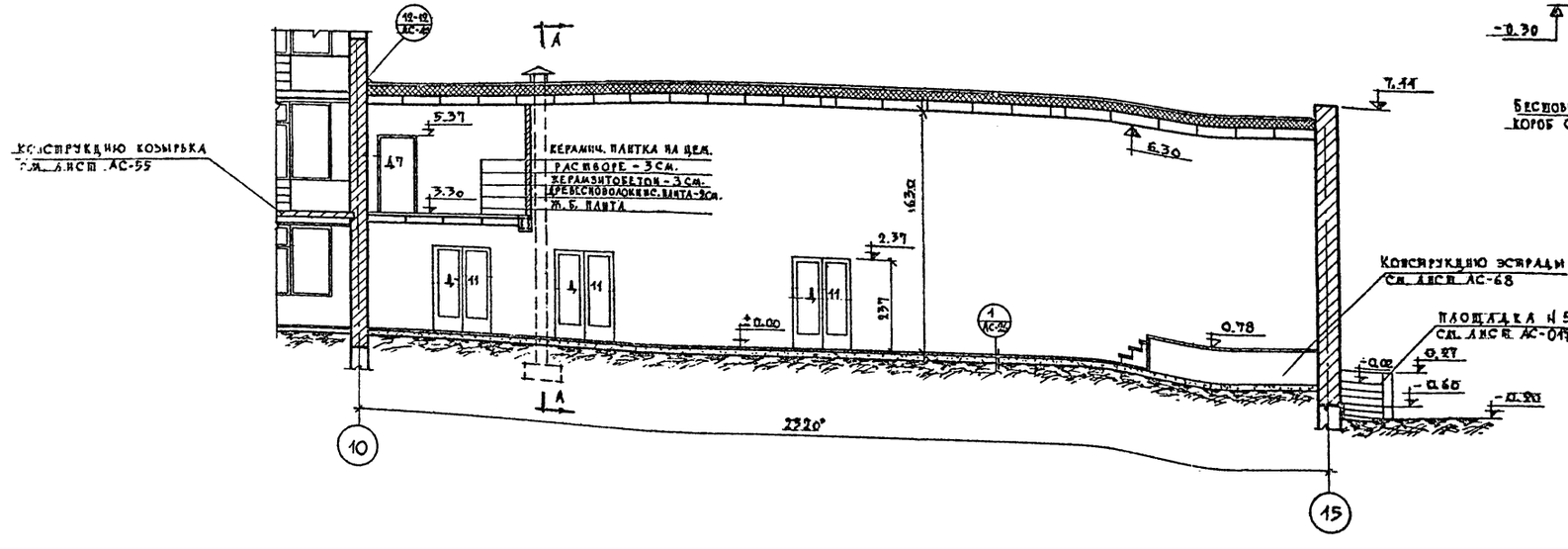

Состав вильнюсской шлакапемзы

Наименование составляющих частей	Количество на 1 м² стены в тоннах
Белый цемент	0.005
Мраморная крошка	0.04
Сажа	0.3 кг
Антрацид – уголь	0.02
Раствор цементный 1:1	0.013
Соляная кислота	0.002 кг
Прочих материалов	1% от веса

Чертеж скорректирован в связи с заменой элементов покрытия 15/8-13т. на ребр. плиты. /Кубинская/

1968	Профилакторий на 200 мест	Разрезы 3-3; 4-4	Типовой проект 254-3-6	Альбом I	Лист АС-13

Взамен листа АС-13

ЦНИИЭП курортных зданий						
Гл. инж. проекта						
Рук. гр.						
Гл. спец.						
Гл. архитектор проекта						
Архитектор						
Техн. проектировщик						
Техн. проектировщик мастерской №6		Чирков	Иоффе	Лавров	Дубинская	Шарапов	Дубинская

Разрез 5-5

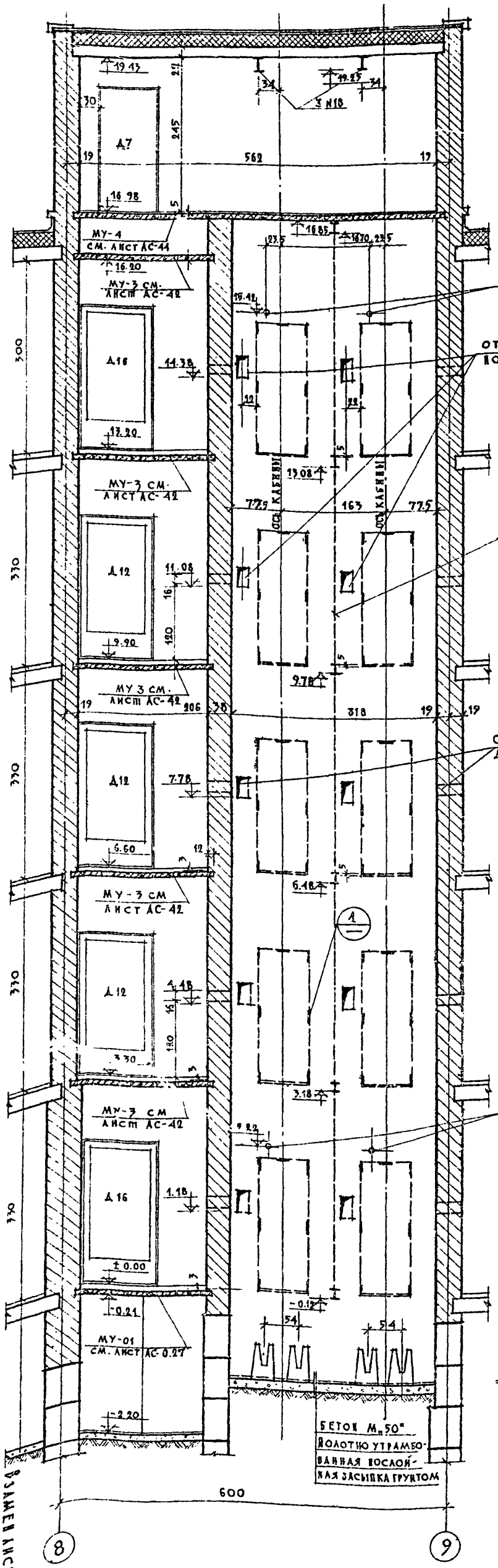

План машинного помещения

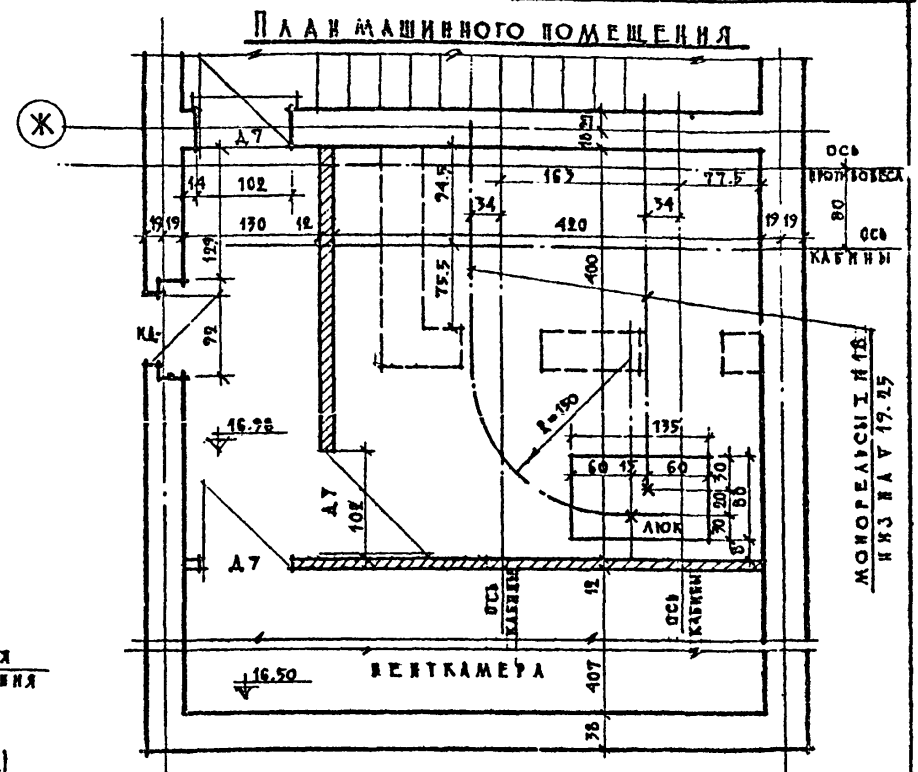

План шахты по А-А

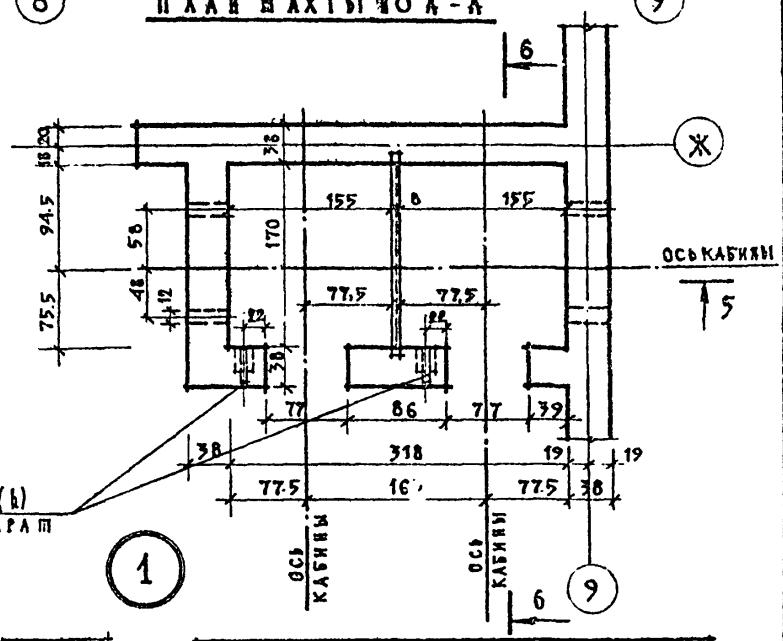

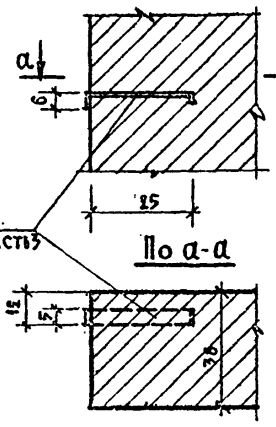

Спецификация стальных изделий

Наимен. изделия	Марка	Кол-во	Вес кг одной марки	Вес кг всех	Альбом лист ГОСТ
Закладная деталь	ИМ-17	70	0.60	42.0	Альбом III
Стремянка	ИМ-18	2	23.8	57.6	—"—
Балки №14	2-2.2м	6	3.01	18.06	—
Монорельс ст. н 18. Общий вес 110.4					—
Сетка ф2мм. ячейка 20×20 мм.	Общий вес			87.0	ГОСТ 2715-44

Технические данные на проектирование пассажирского лифта

1. Назначение лифта — пассажирский /альбом АТ-5, 43-71/
2. Грузоподъемность — 320 кг.
3. Скорость движения кабины — 0.71 м/сек.
4. Высота подъема кабины междуостановками - 3.30м
5. Габариты кабины 1000×1200×2100 мм.
6. Количество остановок кабины — 5 ост.
7. Расстояние от пола верхней остановки до перекрытия над шахтой - 3.65м.
8. Конструкция шахты — кирпичная.
9. Внутренние размеры шахты 318×170 см
10. Глубина приямка - 140 см
11. Местонахождение машинного отделения — верхнее.
12. Система управления лифтов - кнопочное, наружное.
13. Этаж с которого предусматривается управление лифтов — с каждого этажа.
14. Противовес — сзади кабины.

Примечания

1. Кладку стен шахт вести изнутри с расшивкой швов, допускаемое отклонение по вертикали не более 2см.
2. Оборудование машинного помещения лифта установить до устройства перекрытия над машинным отделением.
3. Заливку чистого пола в машинном отделении и приямке h=5см. производить после установки оборудования и прокладки труб электропроводки.
4. Разрез 6-6 см. лист АС-15.

Чертеж скорректирован по альбому АТ-5, 43-71.

15/III-73г. Гл. инженер проекта / Дубинская Л.Ф.

Типовой проект 1-135-5 Альбом лист 60 ОБА 2 С

Разрез 1-1 см. лист АС-14

Профилактория на 200 мест

1981

60

ЦНИИЭП лечебно курортных зданий		Рук.сов. АПМ	Рук.сек. АПМ	Гл.Арх пр-та	Гл.инж.пр-та	Ст. инженер	Исполнит.	Проверил		Согласовано			
Арх. проектная маст.№4		Чернявский	Кудинов	Шуклакова	Дубинская	Гусева	Баинова	Гусева		отдел ОВ	отдел ВК	отдел ЭО	отдел ТО
										Буров	Чернышева	Кушнерева	

Разрез 6-6

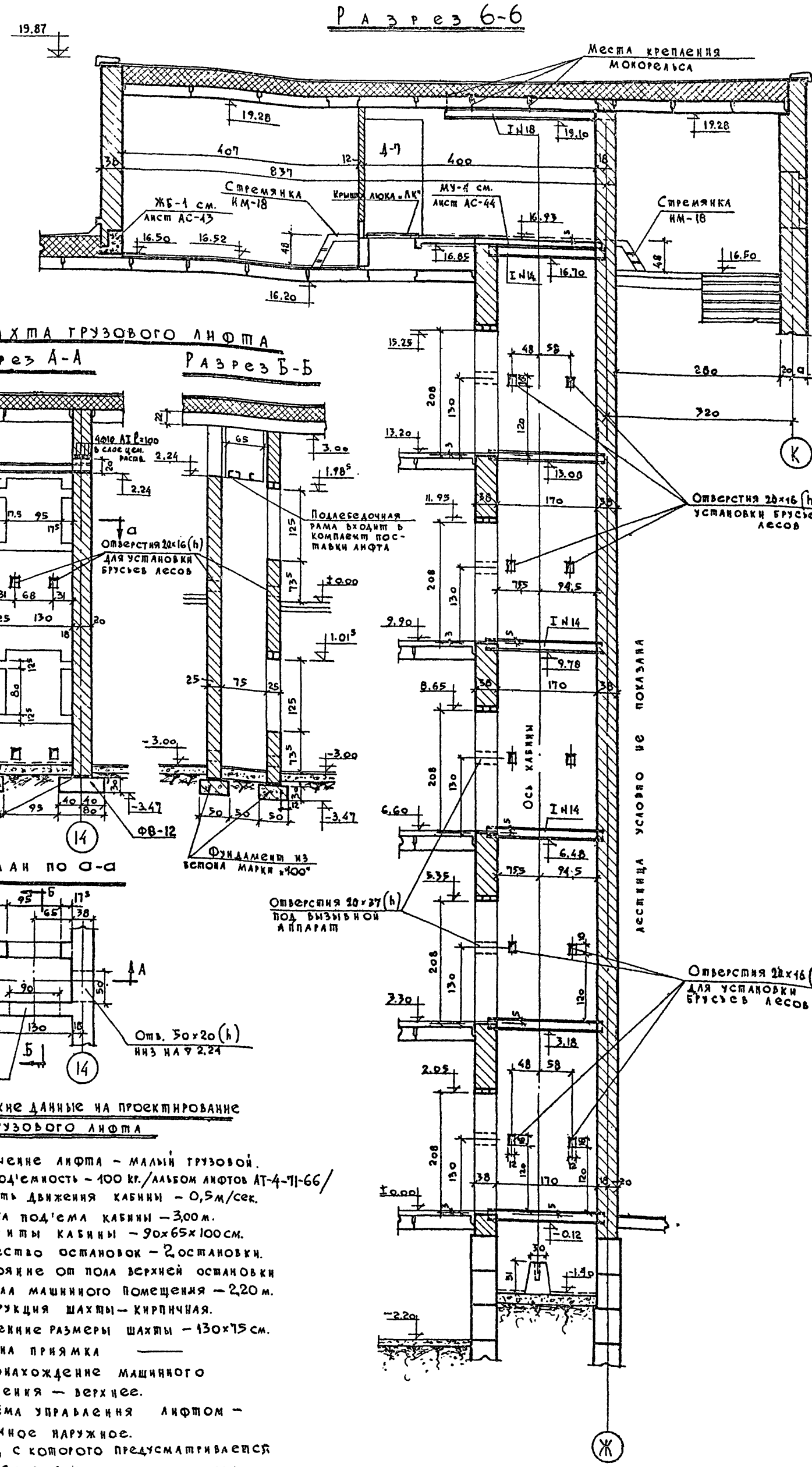

Технические данные на проектирование грузового лифта

1. Назначение лифта – малый грузовой.
2. Грузоподъемность – 100 кг./альбом лифтов АТ-4-71-66/
3. Скорость движения кабины – 0,5м/сек.
4. Высота подъема кабины – 3,00 м.
5. Габариты кабины – 90×65×100 см.
6. Количество остановок – 2 остановки.
7. Расстояние от пола верхней остановки до пола машинного помещения – 2,20 м.
8. Конструкция шахты – кирпичная.
9. Внутренние размеры шахты – 130×75 см.
10. Глубина приямка ——
11. Местонахождение машинного отделения – верхнее.
12. Система управления лифтом – кнопочное наружное.
13. Этаж, с которого предусматривается управление лифтом – с каждого этажа.

Гл. арх. пр-та 11.04.73г /Лавров/

М 1:50

1968 Профилактории на 200 мест

Разрез 6-6 и шахта грузового лифта

Типовой проект	Альбом	Лист
254-3-6	I	АС-15

Деталь установки столярных блоков на 1 ом. этаже

м 1:10

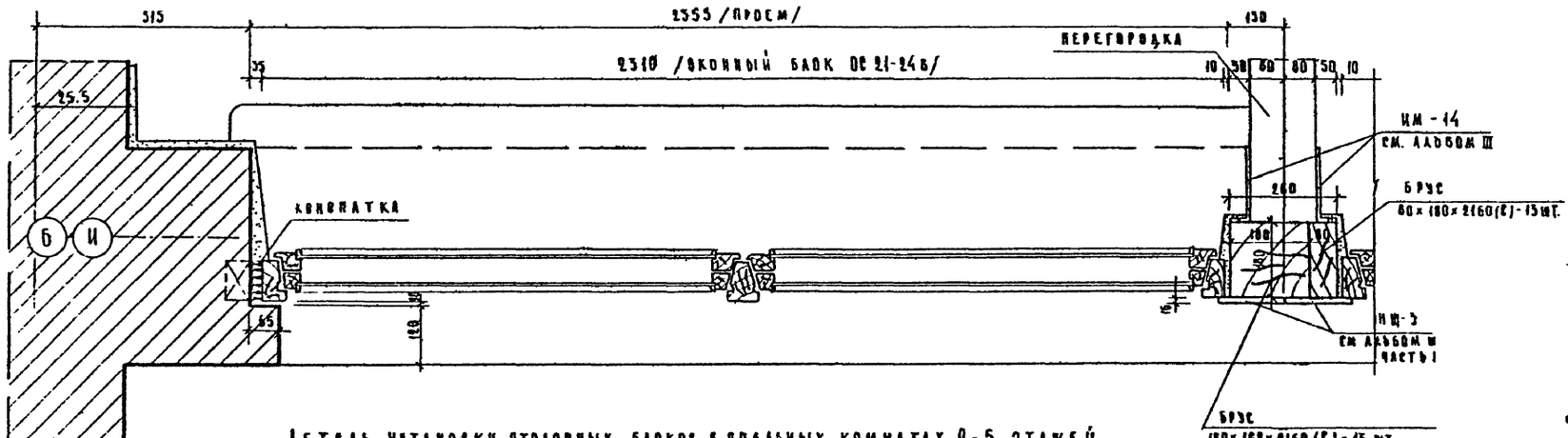

Деталь установки столярных блоков в спальных комнатах 2-5 этажей

м 1:10

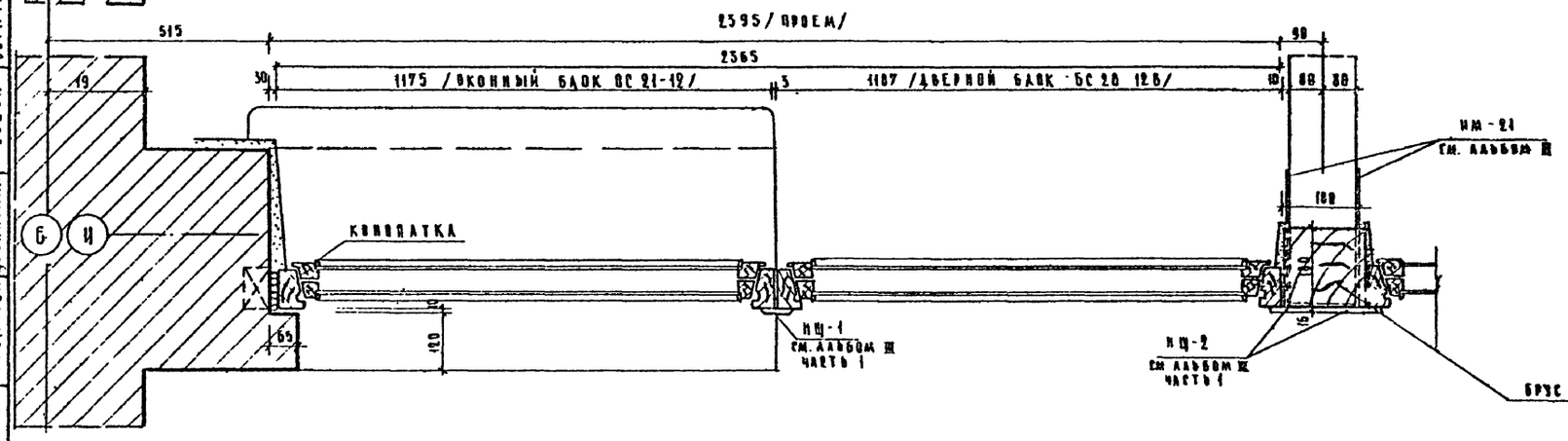

Деталь установки оконного и дверного блоков

1-го этажа

м 1:10

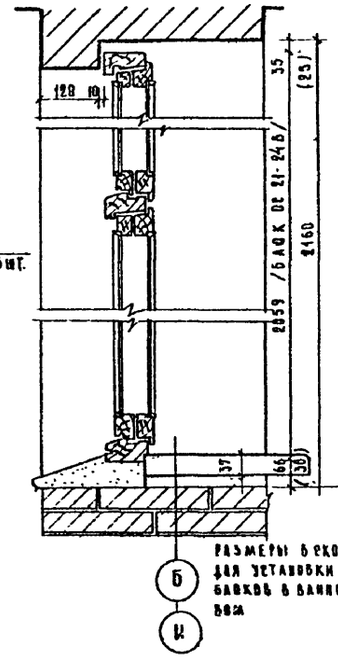

2-го 5-го этажей

м 1:10

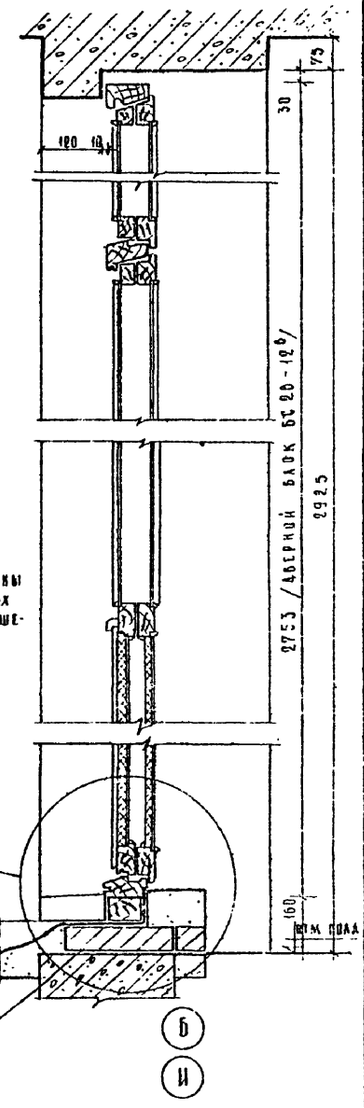

Узел „А"

м 1:5

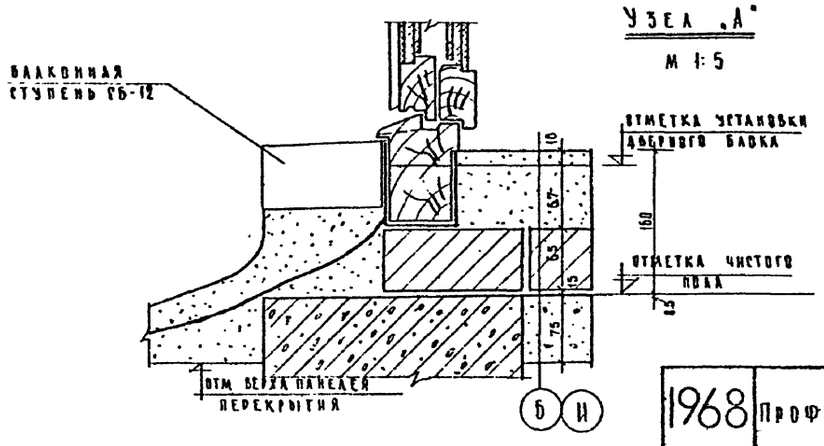

Примечания:

1. Оконные блоки, балконные блоки и нащельники окрашиваются белой масляной краской за 2 раза.
2. Общий объем древесины на все брусья импостов - 6,5 м².

Установка раздвижного окна хлеборезки ОР 1

м 1:10

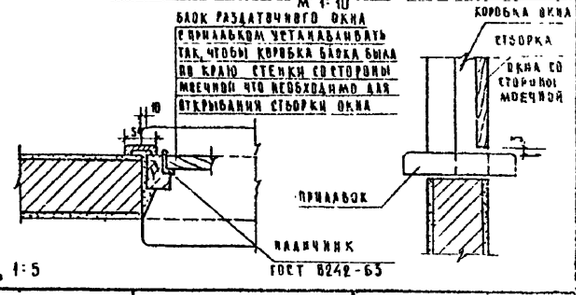

м = 1:10, 1:5

1968	Профилакторий на 200 мест	Детали и установки оконных и дверных блоков	Типовой проект 254-3-6	Альбом I	Лист АС-16

Лечебно курортных зданий

Арх. проектная мастерская Цинцинати

Гл. инж. проекта Гусева

Гл. арх. проекта Шубалова

Гл. инж. арм. Кодинир

Рук. арм.-ки Черняевский

Инженер-конструкт. Богачева

Проверил Шубалова

см. АС-18

Примечание: Продолжение фрагмента выше отметки 9.895 см. АС-16

Установку столярных изделий см. лист АС-16

по I-I

Штукатурка

Гидроизоляция

Блок стен подвала

Кирпичная кладка под окном

Кирпичная кладка под окном

1988

Профилактий на 200 м/ст

Фрагмент правильной наружных стен по осям "Б" и осям "1-10"

Типовой проект 254-3-6.

Альбом I

Лист АС-17

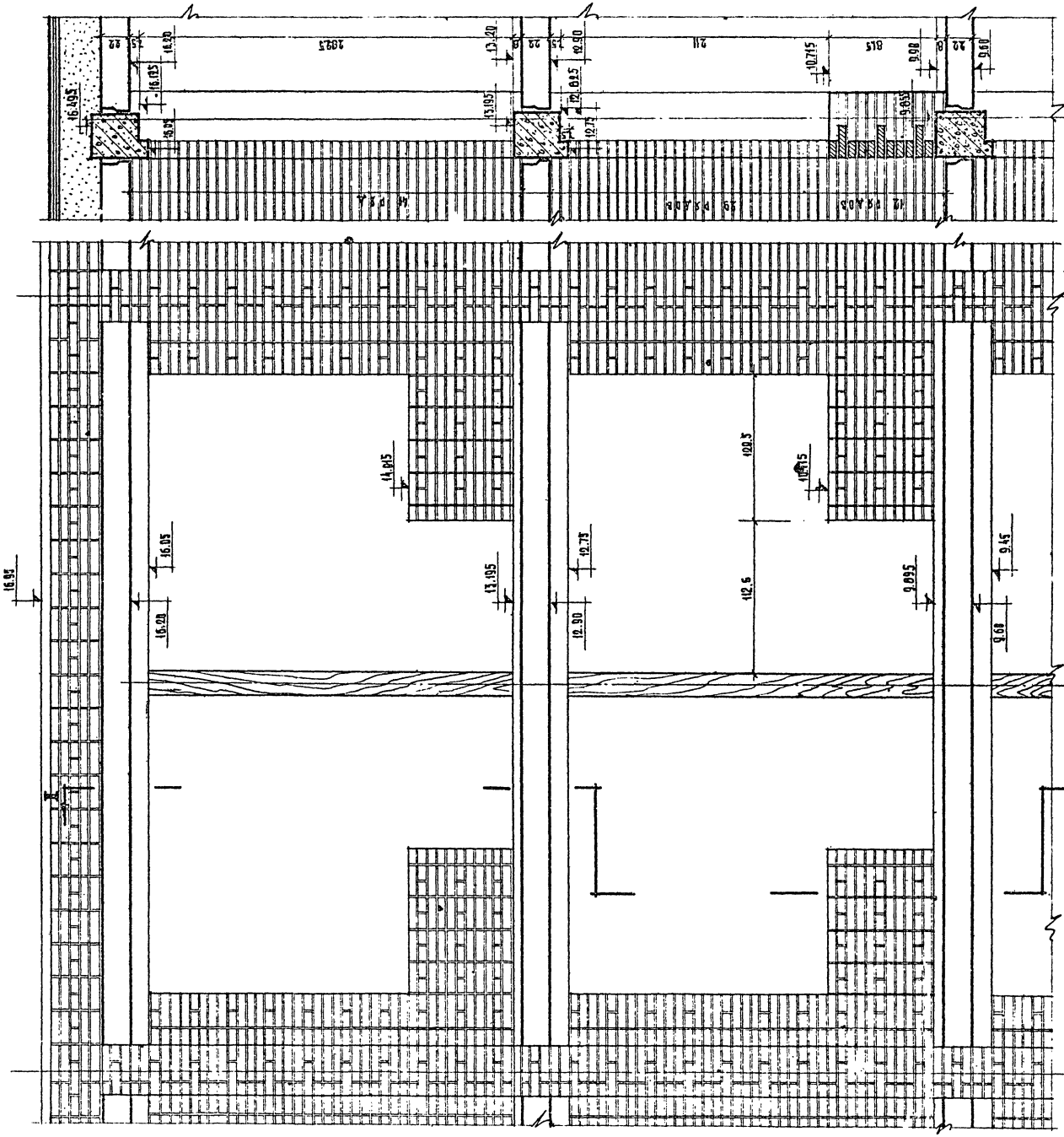

Примечание:
1. Данный лист рассматривать вместе с листом АС-17

М-6 1:25

1968	Профилакторий на 200 мест	Фрагмент порядовки наружных стен по осям „БиГ" в осях „1-10"	Типовой проект 254-3-6	Альбом I	Лист АС-18

Рук. арх.-констр. группы Черновский; Гл. инж. проекта Кобин; Гл. инж.-та Дубинова; Ст. инж. Дубинская; Исполнил. Гусева; Проверил Новикова; Копировал Шубалова; Кузьма

Арх.-проектная маст. №4 Комплекс курортных зданий

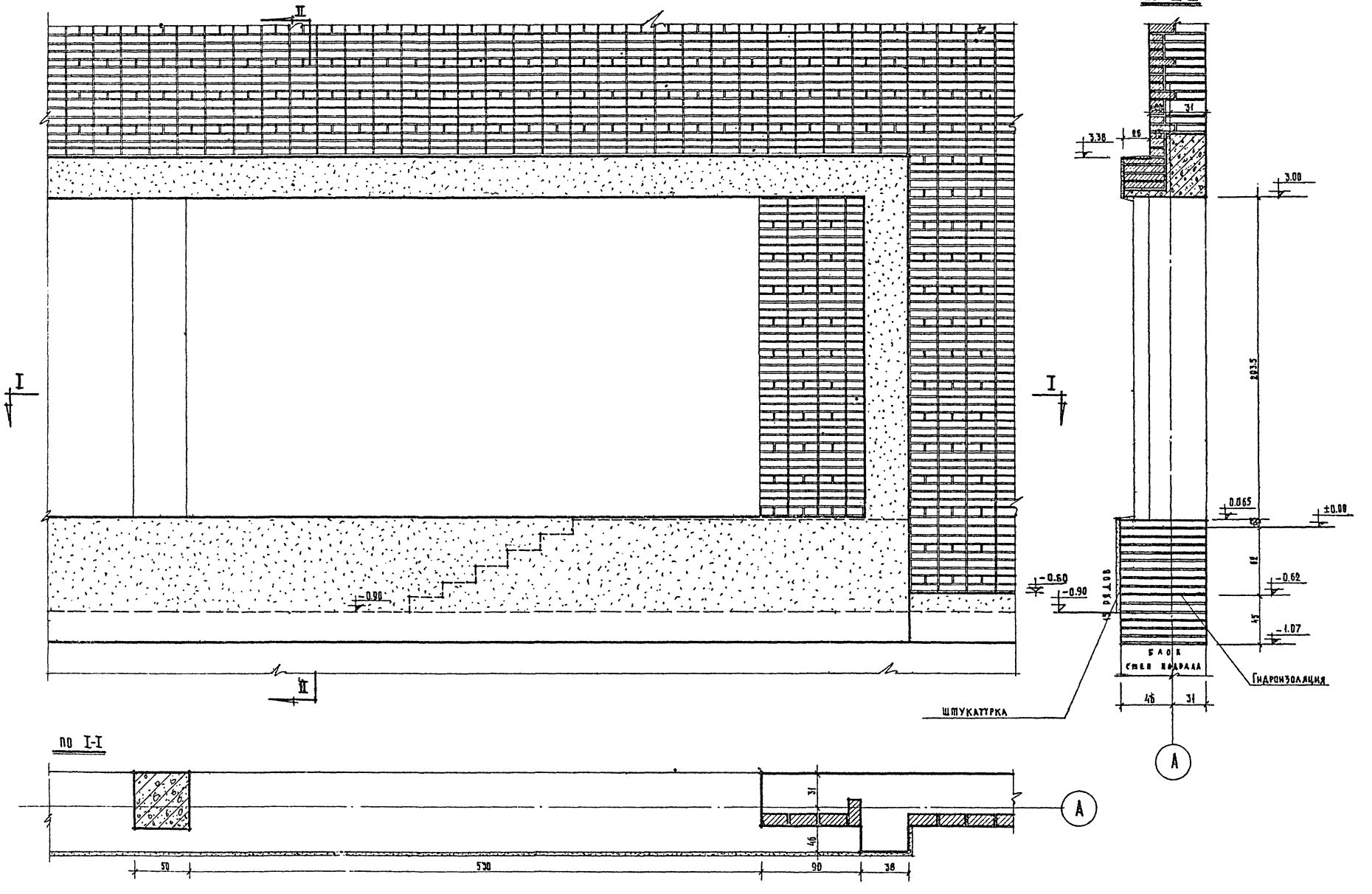

М-б 1:25

1968	Профилакторий на 200 мест	Фрагмент разрядовки наружной стены по оси „А", в осях 10-15.	Типовой проект 254-3-6	Альбом I	Лист АС-19

Рук. АПМ-4	Черняковский	Гл. инж. АПМ	Кадинер
Гл. арх. пр-та	Шубалова	Гл. инж. пр-та	Дубинская
Нач. отд.	Новикова	Спец. инж.	Гусева
Проверил	Шубалова	Копировал	Кубина

Лечебно курортных зданий

Арх. проектная мастерская № 4

Фрагмент порядовки наружной стены

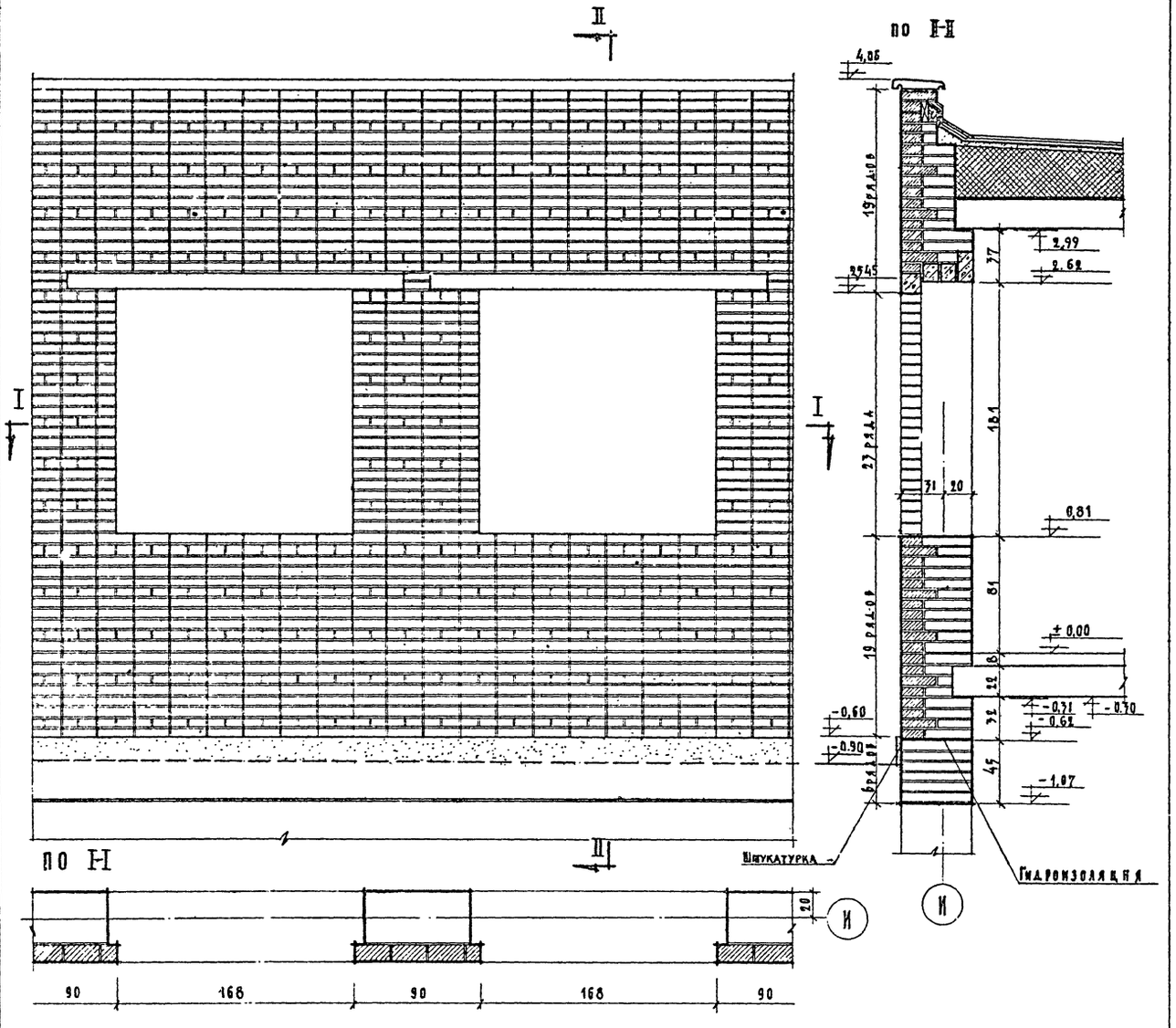

Узлы установки витражей

М 1:5

Узел „А"

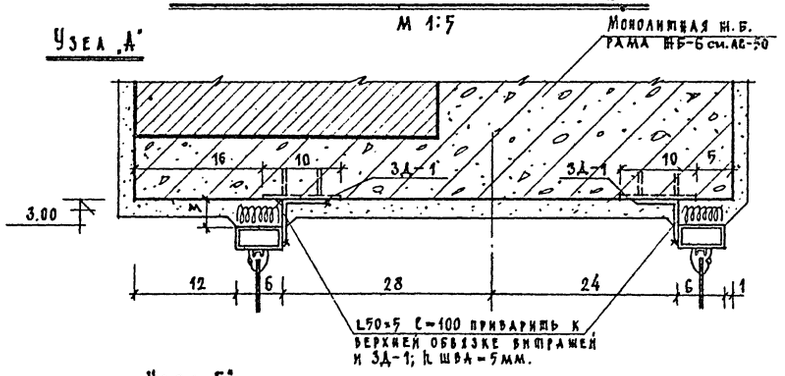

Узел „Б"

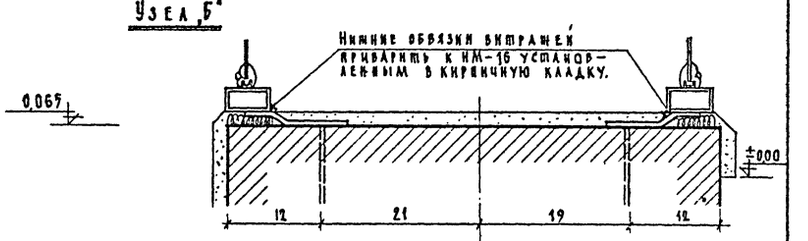

Узел „1"

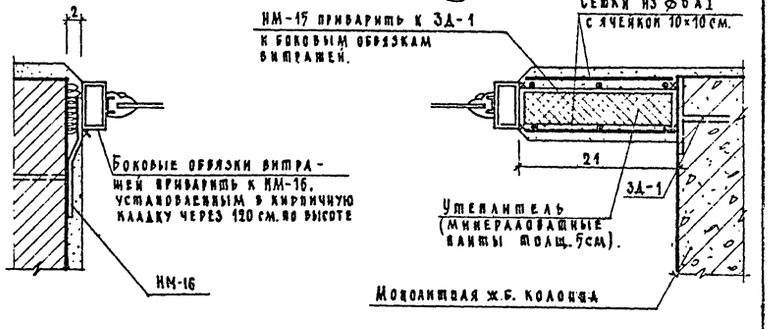

Узел „2"

Примечание:

Местоположение узлов А и Б см. лист АС-13

Местоположение узлов 1 и 2 см. лист АС-2

М 1:5, 1:25

1968	Профилакторий на 200 мест	Фрагмент порядовки наружной стены по оси „И" в осях 10-15. Узлы установки витражей.	типовой проект 254-3-6	альбом I	лист АС-20

Гипрокурорт

Лечебно курортных зданий

Арх. проектная мастерская №4

Рук. АПМ-4 К.Н. Мишалин — Гл. арх. проекта Г.А. Чернявский — Гл. инж. проекта Н.Ф. Шубалова — Ст. инженер-т Г.А. Дубинская — Нач. сектора Т.Г. Гусева — Проверил Н.Н. Новикова — Проверил Ш.Ф. Шубалова — Конструкц. Н.А. Алексеева

Для 3-го, 5-го этажей

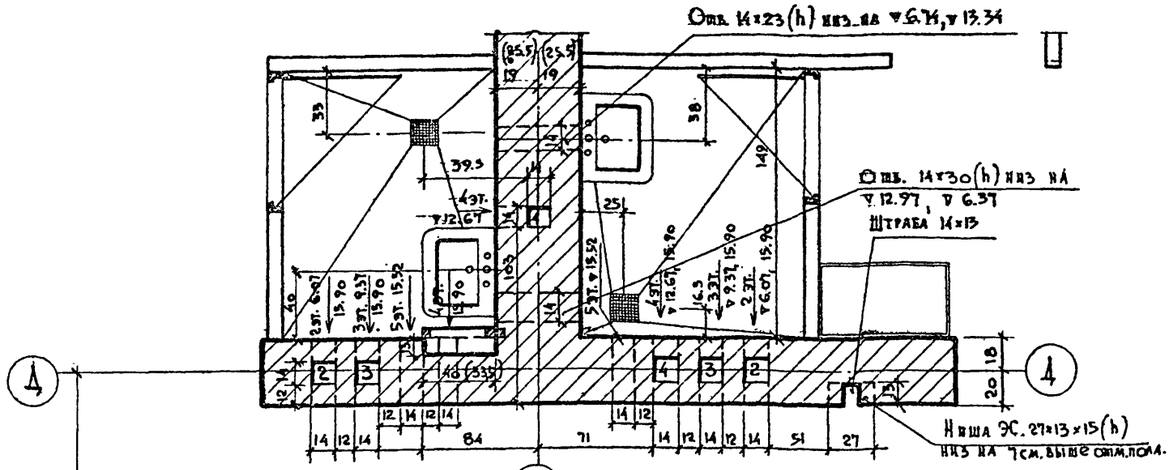

Для 2-го, 4-го этажей

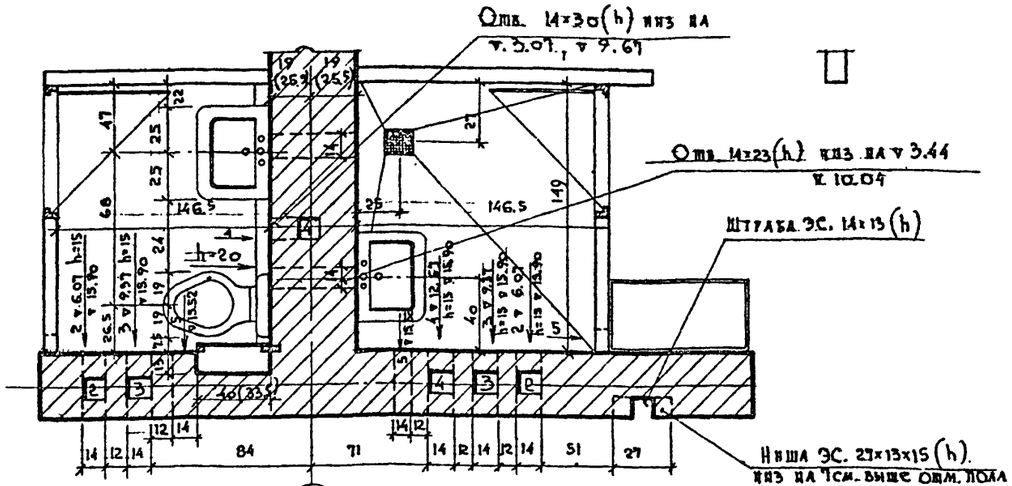

Примечания:

1. Данный лист см. совместно с чертежами АС-1, АС-3, АС-4, АС-5, АС-6, АС-7.2.
2. Асбестоцементные плоские облицовочные плиты взяты по ГОСТ 929-59
3. Над отверстием для пропуска трубопровода /шириной 27см/ положить монолит. армир. перемычку. Арматура 4ф10АI бетон М-100 h=6.5см. ℓ=80см.
4. В стенах по осям Д и Г в местах штраб 38×13 проложить 4ф6АI ℓ=60см. через 53см. по высоте.
5. Цифры в скобках даны для 1-го этажа

М = 1:25

1268	Профилакторий на 200 мест	Планы санузлов в осях 3-9	Типовой проект 254-3-6	Альбом I	Лист АС-21

Согласовано: Отдел ЭС Кузьмина; Отдел ОВ Бэров; Отдел ВК Чернышова; Отдел ЭО Кушнерева; Отдел ТО Гельгард

Исполнил Гусева; Ст. инж. пр-та Дубинская; Гл. инж. пр-та Шувалова; Гл. арх. пр-та Коднир; Гл. инж. АПМ Чиязский; Рук. АПМ-4; Проверил Кузьмина; Гл. инж. Бэров; Гл. арх. Чернышова; Гл. инж. Кушнерева; Гл. инж. Гельгард

Лечебно курортных зданий

Арх. проектная мастерская 4

Асбоцементные облицовочные плиты 600×600×10 мм. ГОСТ 929-59 подвиваются на высоту санузла, с последующей покраской масляной краской и облицовкой глазурованной плиткой на высоту 2.1 м. /крепить на густотертой масляной краске/

Пробки антисептированные 8×8×65 (h) см. через 75 см. по высоте

Доска полщ. 3 см. L=300 см. прибивается к деревянным пробкам, заложенным в стену

ДБС-1 низ на 1 м. от пола

Ниша 3С 27×13(h) низ на 7 см. выше отм. пола

Штраба 3С 14×13

Ниша 3С 27×53(h)×13 для 1-го эт. для 2,3, 4,5 эт. 27×15(h)×13 низ на 7 см. выше отм. пола

Отв. 27×31(h). низ на ▽ 3.29, 6.59, 9.89, 13.19

Отв. 14×23(h) низ на ▽ 3.44, 6.74, 10.04, 13.34

Отв. 14×30(h) низ на ▽ 3.07, 6.37, 9.67, 12.97

Для оси 7 у оси Г h=15 низ на ▽ 2.76

Для оси 7 у оси 1 h=15 низ на ▽ 2.76

до оси 5-600

до оси 8-600

-600

Спецификация элементов коробов

Наимен.	Сечение мм.	Длина мм.	Кол. штук 1 эт.	Кол. штук 2,3,4,5	Альбом каталог ГОСТ	№ заготчертежа
Асбестоц. плиты	600×10	600	55	260	929-59	—
	300×10	600	65	140	"	—
	600×10	1600	20	180	"	—
Брусок	50×50	300	99	420 п.м	—	—
Доски	200×30	300	27	252 п.м	—	—
Шурупы А	40×20	2	500	3800	1145-60	—
ДБС-1	250	350	17	68	НИ-03-01	АС-64 35А
Крышки ревизии						

Расход бетона на монолитные перемычки /над отверстиями В=27см./ -2 м³ /на все здание/.

Расход арматуры 10 АI - 45 кг.

М 1:25

1968	Профилакторий на 200 мест	Планы санузлов в осях 5-10	Типовой проект 254-3-6	Альбом I	Лист АС-22

Согласовано

Лечебно курортных зданий Шипки

Арх. проектная мастерская №4

Рук. АПМ-4 Чегнявский; Гл. инж. АПМ Ксенир; Гл. инж. проекта Шумилова; Гл. инж. Дубинская; Гл. инженер Гусева; Проверил Дубинская Кузьминич; Отдел ЭС Кузьминич; Отдел ОВ Буров; Отдел ВК Чернышева; Отдел ЭО Кушнерева; Отдел ТО Гельгард

План кабины „А" /м 1:25/

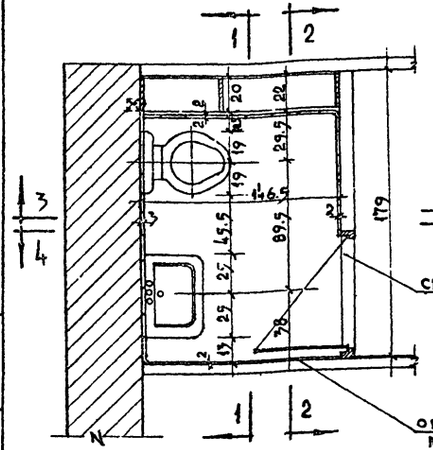

План кабины „Б" (м 1:25)

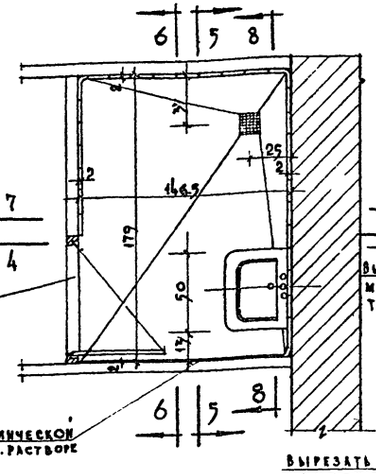

По 1-1
1:20

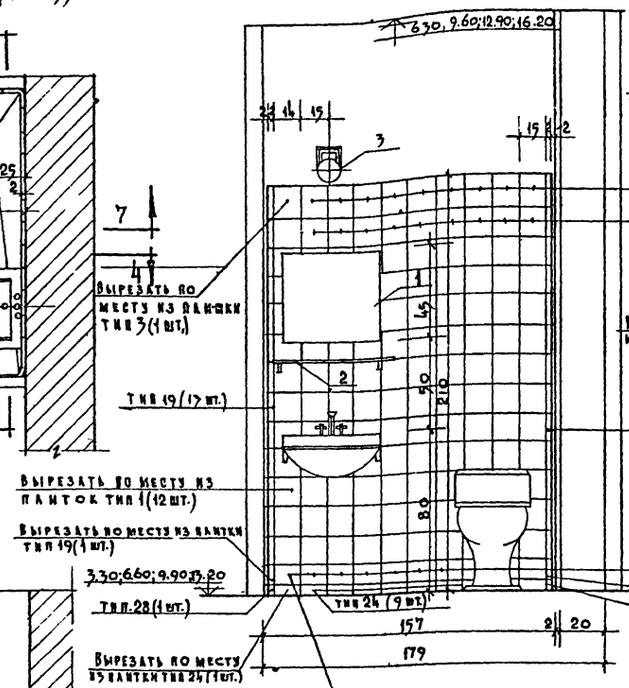

По 2-2
1:20

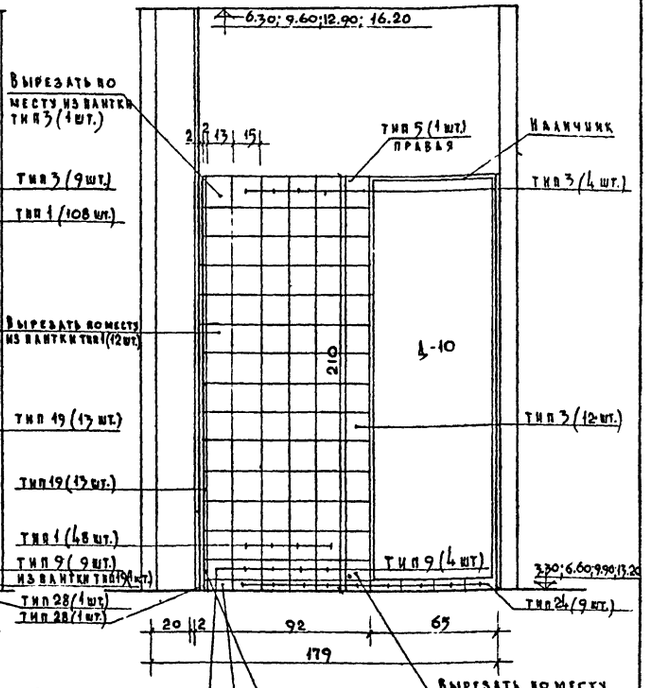

По 3-3
1:20

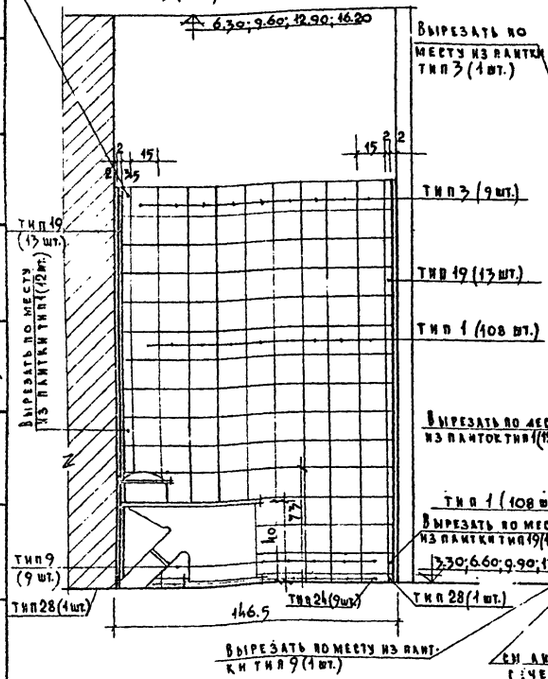

По 4-4
1:20

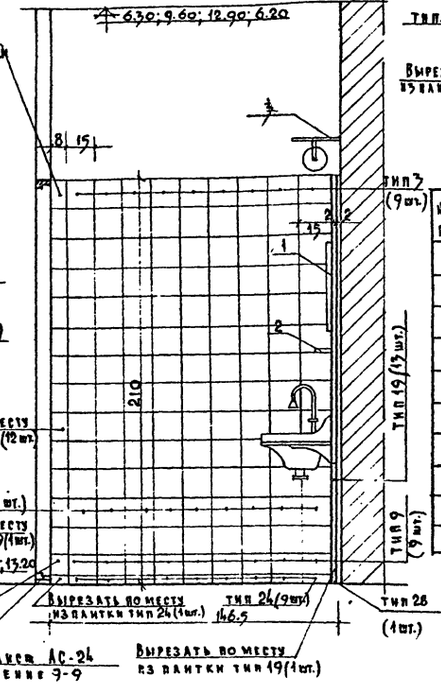

См. лист АС-24 сечение 9-9

Спецификация керамических плиток для облицовки стен.

№ п/п	Наименование плиток	Тип плиток	Размер мм.	Толщ. мм.	К-во шт. каб. „А"	К-во шт. каб. „Б"
1.	Квадратные	1	150×150	8	420	468
2.	Квадратные с завалом одной стороны	3	150×150	8	47	38
3.	Квадратные	9	150×100	8	34	41
4.	Прямоугольные с завалом одной стороны	12	150×75	8	–	13
5	Прямоугольные с завалом с двух сторон	14	150×75	8	–	1
6	Уголок для закругления внутр. углов	19	R=20	8	39	39
7.	Квадратные с завалом с двух сторон.	5	150×150	8	1	–
8	Прямые плинтусные плитки	24	150×50	10	30	44
9	Уголки плинтусные для закругления внутренних углов.	28	50	10	3	3

Спецификация оборудования кабин „А" и „Б"

№ п/п	Наименование	К-во шт.
1	Зеркало 45×50 см.	2
2	Полочка стеклянная	2
3	Бра	2
4	Вешалка трехрожковая металлич.	2
5	Крючок для одежды фаянсовый	1

Примечания

1. Данный лист см. совместно с листами АС-21; АС-22; АС-24
2. Спецификация керамических плиток для душевых санитарных узлов и душевых кабин с размерами в плане 157×146,5 и 179×146,5
3. Плитки взяты по Гост 6141-63.
4. Сечения 5-5; 6-6; 7-7; 8-8 см АС-24.

М-б 1:25, 1:20

Лечебно курортных зданий
Арх. проектная мастерская

Рук. арх.	Черняевский		
Гл. инж. проекта	Шубралова		
Гл. инж.	Гусева		
Ст. инж.	Шубралова		
Исполнит.	Шубралова		
Проверил			

1968	Профилакторий на 200 мест.	Развертки стен санузлов.	Типовой проект 254-3-6	Альбом I	Лист АС-23

По 5 - 5
м 1:20

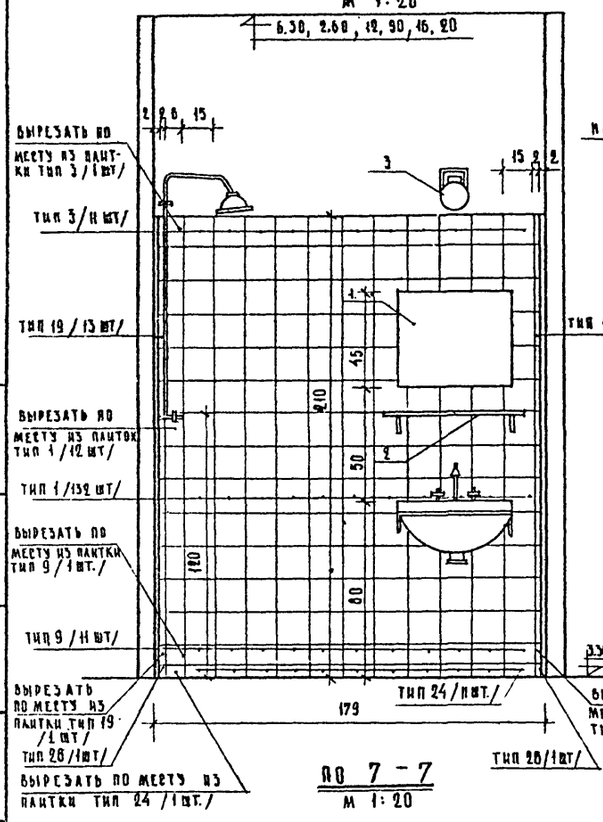

По 6 - 6.
м 1:20

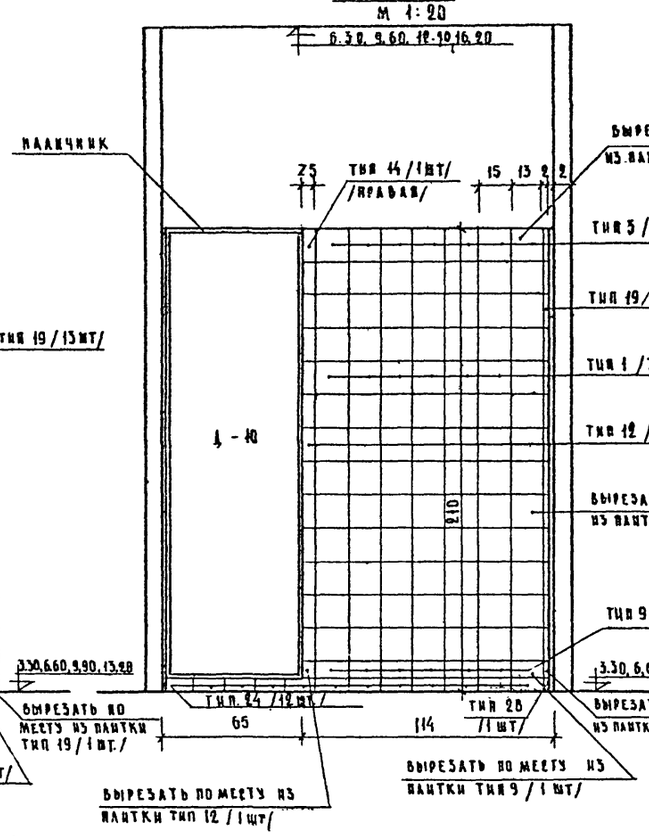

По 7 - 7
м 1:20

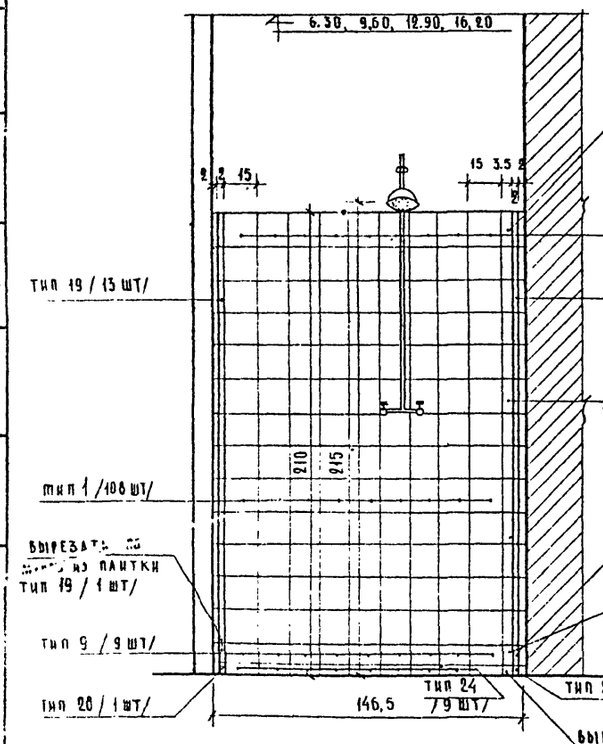

Устройство гидроизоляции сантехнических коробов
м 1:10

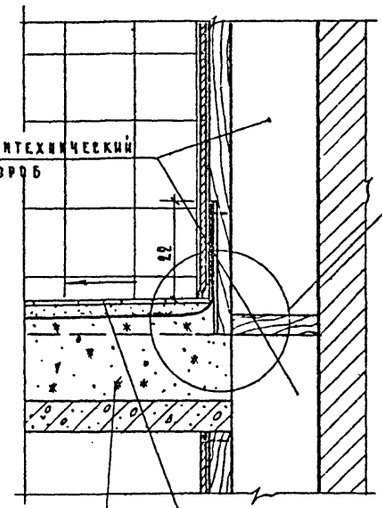

Узел „А"
м 1:10

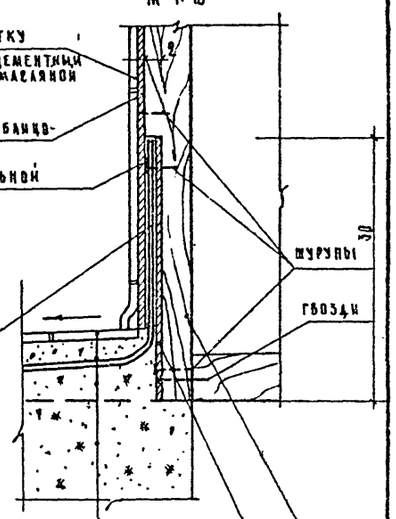

По 8 - 8
м 1:10

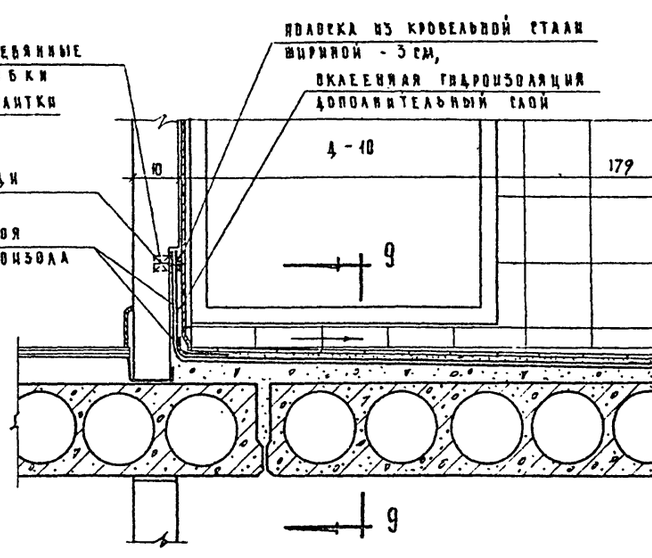

По 9 - 9

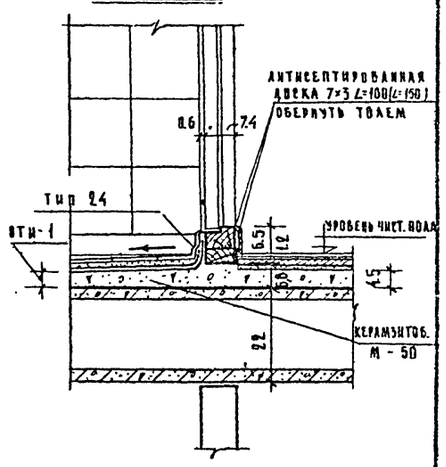

Примечание:

Местоположение размеров и узлов см. АС - 23.

м-б 1:20; 1:10

1968	Профилакторий на 200 мест	Развертки стен санузлов. Узлы	Типовой проект 254-3-6	Альбом I	Лист АС-24

Гл. инж. проекта А. Дубинская
Рук. апм-4 Черняевский
Гл. инж. проекта Шубалова
Нач. бюро Гузева
Архитектор Шарапова
Проверил Шубалова
Ст. инженер Гузева
Ст. техник Шарапова
Архитектурно-проектная мастерская №4 Щипцов

План

м 1:50

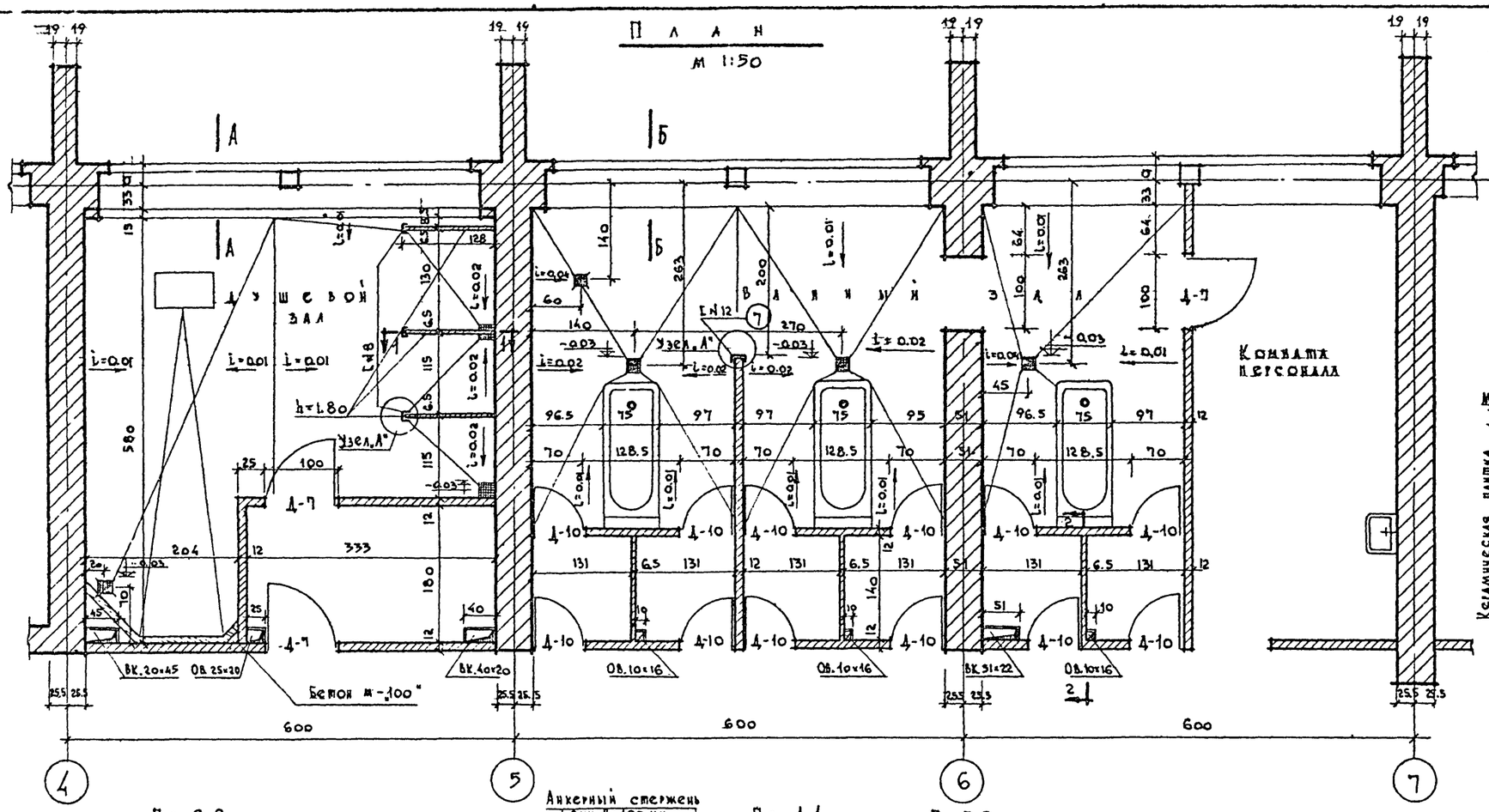

Деталь облицовки подоконников ванного зала

по Б-Б м 1:20

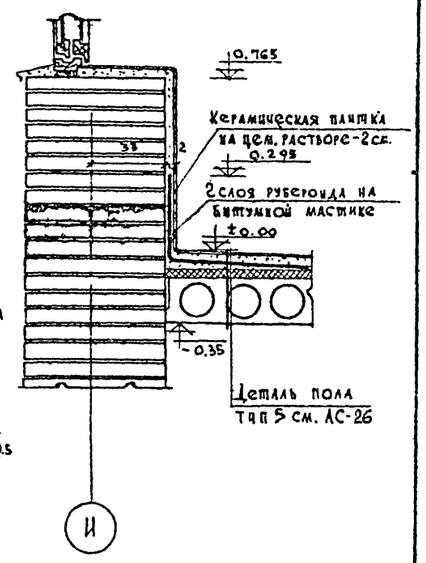

Узел А*



Деталь облицовки подоконников душевого зала

По А-А м 1:20

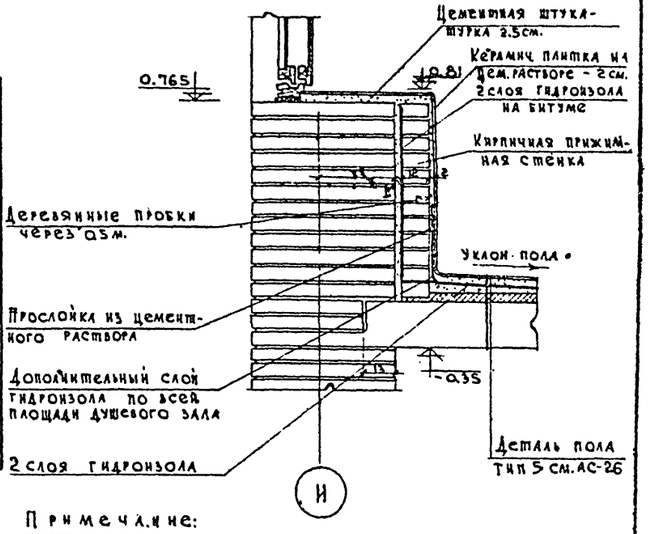

По 2-2

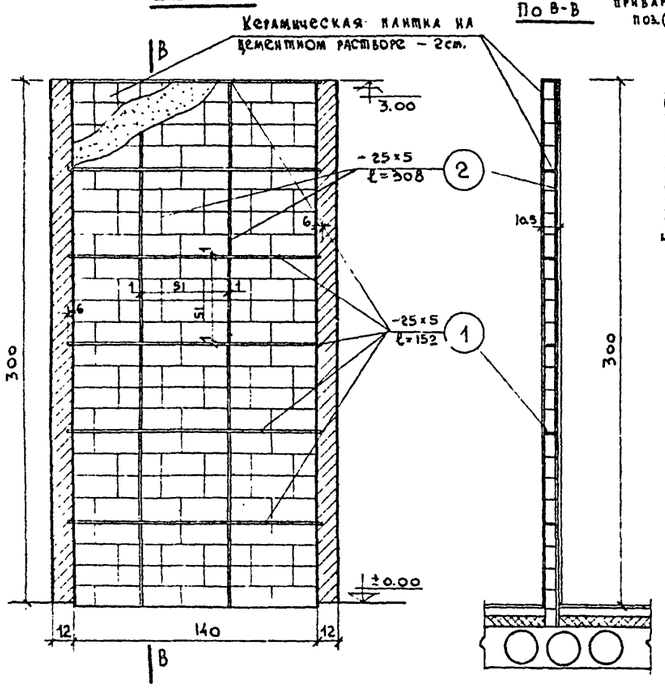

По В-В

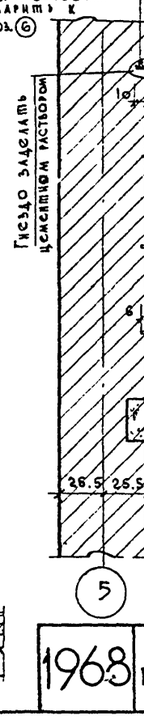

Анкерный стержень ∅8мм ℓ=100мм приварить к поз.6

По 1-1

По Г-Г

Спецификация металла							
Наим. элем.	Сечение мм	Длина см.	К-во шт.	К-во п.м.	Вес 1 п.м.	Общий вес кг.	ГОСТ
1	— 25×5	152	18	27.4	0.98	26.80	103-57
2	— 25×5	308	6	18.5	0.98	18.13	—"—
3	— 25×5	188	6	11.3	0.98	11.06	—"—
4	— 25×5	134	9	12.06	0.98	11.82	—"—
5	⊏ 8	190	3	5.7	7.05	40.18	8240-56*
6	⊏ 8	138	3	4.14	7.05	39.18	—"—
7	⊏ 14	308	1	328	12.3	40.33	—"—

Итого: 187.5 кг.

Примечание:

1. Расположение ванного и душевого залов см. АС-1

м-в 1:20; 1:50

1968	Профилакторий на 200 мест	План душевого и ванного залов. Конструкция кирпичных перегородок. Детали, узлы	Типовой проект 254-3-6	Альбом I	Лист АС-25

Гл. инж. проекта Дубинская
Ст. инженер Гусева
Исполнил Шилапова
Проверил Дубинская
Рук. АПМ-4 Челябский
Гл. инж. АПМ Шубалова
Кодинр
Арх. проектная мастерская №4 лечебно-курортных зданий

ПОЛЫ ПО ГРУНТУ

ПОЛЫ НАД ПОДПОЛЬЕМ

ПОЛЫ НАД ТЕХНИЧЕСКИМ ПОДПОЛЬЕМ.

ПОЛЫ ПО МЕЖДУЭТАЖНОМУ ПЕРЕКРЫТИЮ

① Паркет



Штучный паркет на мастике 2см.
Цементно-песчаная стяжка 2см.
Подготовка из бетона М-100 - 10см.
Грунт утрамбованный щебнем
на глубину - 10см.

② Паркет

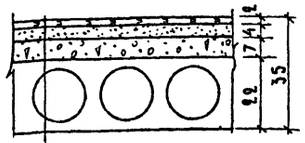

Штучный паркет на мастике 2см.
Цементно-песчаная стяжка - 4см.
Керамзитобетон марки „50" - 7см.
Сборная плита перекрытия 22см.

③ Терраццо

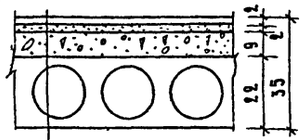

Мозаичный пол/терраццо/ - 2см.
Прослойка из цементно-песчан р-ра
γ=1900 кг/м³ марка р-ра „100" - 2см.
Керамзит марки „50" - 9см.
Сборная плита перекрытия 22см.

④ Линолеум

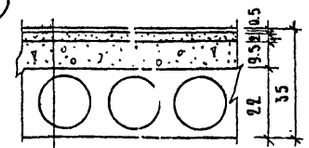

Листовые материалы/см. прим. п 2/-0,5см.
Древесноволокнистая полутвердая
плита на мастике - 1см.
Цементно-песчаная стяжка - 2см.
Керамзитобетон „М-50" - 9,5см.
Сборная плита перекрытия 22см.

⑤ Керамическая плитка

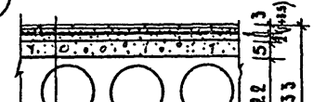

Керамическая плитка на цем. р-ре 3см.
2 слоя гидроизола 1см.
Цементно-песчаная стяжка 2см.
Для душевых по уклону 1÷4 см
Керамзитобетон „М-50" - 5см
Сборная плита перекрытия 22см.

⑥ Дощатые

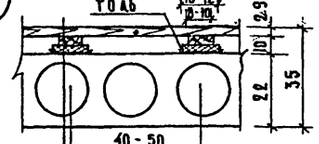

Доски/гост 82-63/толщиной - h=2,9см.
Лага 6см.
Деревянная подкладка из досок 4см.
Толь 2 слоя
Сборная плита перекрытия - 22см.

⑦ Линолеум

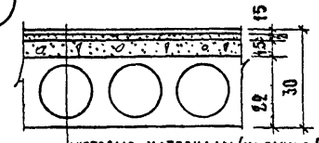

Листовые материалы/см. прим. п 2/-0,5см.
Древесноволокнистая полутвердая
плита на мастике - 1см.
Цементно-песчаная стяжка - 2см.
Керамзитобетон „М-50" - 4,5см.
Сборная плита перекрытия - 22см.

⑧ Керамическая плитка

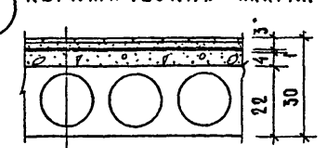

Керамическ. плитка на цем. р-ре - 3см
2 слоя гидроизола - 1см
Керамзитобетон с выровненной
поверхностью в душевых по уклону к трапу от 1-4см.
Сборная плита перекрытия - 22см

ПОЛЫ ПО МЕЖДУЭТАЖНОМУ ПЕРЕКРЫТИЮ

⑨ Паркет

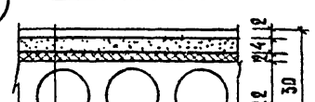

Штучный паркет на мастике - 2см.
Цементно-песчаная стяжка - 4см.
Строительная бумага - 1 слой
Древесно-волокнистая изоля-
ционная плита - 2см.
Сборная плита перекрытия 22см.

⑩ Линолеум

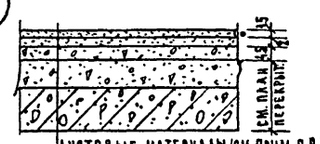

Листовые материалы/см. прим. п 2/0,5см.
Древесноволокнистая полутвердая
плита на мастике - 1см.
Цементно-песчаная стяжка 2см.
Керамзитобетон „М-50" - 4,5 см.
Керамзит (монолитн. участке МУ-3)
Монолитная ж.б. плита

⑪ Керамическая плитка

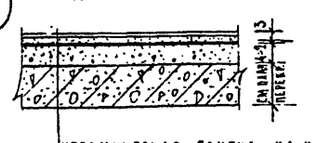

Керамическая плитка на це-
ментном растворе - 3см
2 слоя гидроизола - 1см.
Цементно-песчаная стяжка
по уклону к трапам
от 4см до 2 см
Монолитная ж.б. плита

ПОЛЫ ПО МЕЖДУЭТАЖНОМУ ПЕРЕКРЫТИЮ

⑬

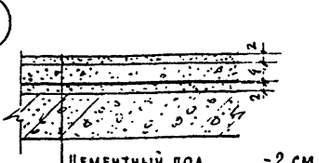

Цементный пол - 2 см
Керамзитобетон - 4 см
Строительная бумага - 1 слой
Древесно-волокнистая плита - 2см
Панель или монолитная плита
перекрытия

⑫ Деталь пола лоджий

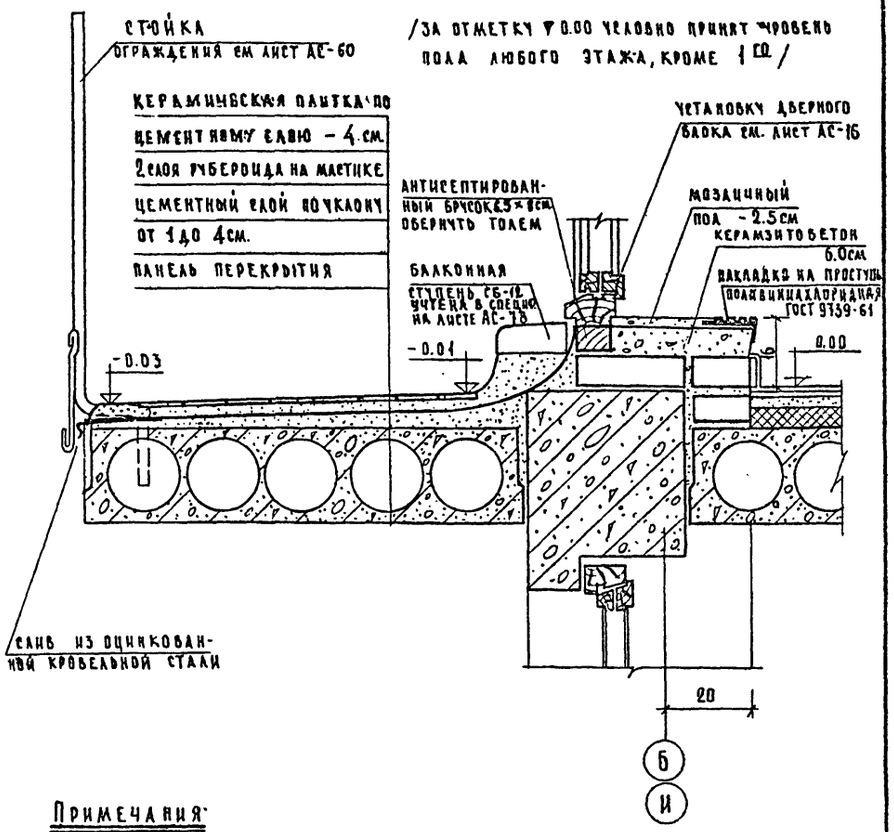

Примечания:

1. Детали полов разработаны в соответствии с СН 300-65.
2. Для покрытия полов типов ④ ⑦ ⑩ применяются листовые материалы с объемным весом не более 1350 кг/м³ и с коэф. теплоусвоения S не более 5 ккал/м²час°; линолеум по ГОСТ 7251-66, резиновый линолеум на синтетическом каучуке / не содержащей регенерированной резины и битума/, поливинилхлоридные плитки, уложенные на холодной мастике на водостойких вяжущих. Принятый материал пола согласовать при привязке с санинспекцией.
3. При устройстве полов с гидроизоляцией в радиусе 1м. от сточных трапов число слоев гидроизола увеличивается на один. В местах примыкания таких полов к стенам необходимо обеспечить непрерывное продолжение по ним окрасочной гидроизоляции на высоту не менее 30 см.
4. Перед укладкой керамической плитки на гидроизоляцию нанести слой битумной или дегтевой мастики с посыпкой ее песком крупностью 1,2 - 5 мм.
5. Подсыпку под полы тип ① производить грунтом, вырытым из котлована слоями толщ. 20-30 см. с послойным трамбованием и проливкой водой.
6. Маркировка полов дана на листах с АС-1 по АС-5 и АС-12, АС-13.
7. Размеры даны в сантиметрах.
8. Керамзитобетон под полы применять с объемным весом не более 600 кг/м³

Лечебно-курортных зданий						
Арх. проектная маст. №4	Черняевский	Рук. АПМ-4				
	Кодкир	Гл. арх. АПМ				
	Щубалова	Гл. арх. пр-та				
	Дубинская	Гл. инж. пр-та				
	Гусева	Ст. инжен.				
	Тимонина	Испольнит.				
	Гусева	Проверил				

1968	Профилакторий на 200 мест	Детали полов	Типовой проект 254-3-6	Альбом I	Лист АС-26

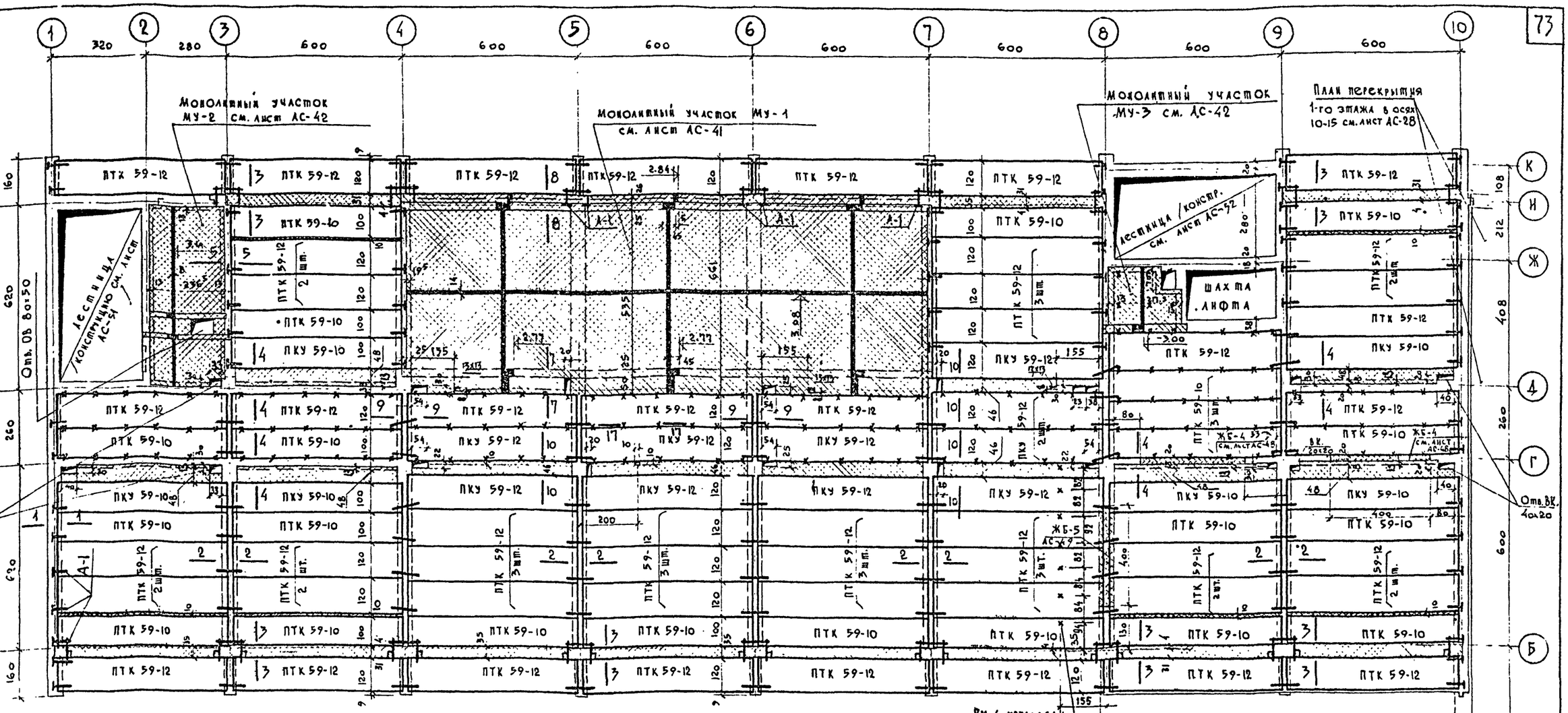

Спецификация сборных железобетонных изделий.

N п/п	Наименование изделия	Марка изделия	Кол. шт.	Вес изд. т.	N альбома каталога ГОСТа	N монтаж. черт.
1	Панель перекрыт.	ПТК 59-12	49	2.06	НИ-03-07 альбом 55	7.8
2	—"—	ПТК 59-10	23	1.7	"	11.12
3	—"—	ПКУ 59-12	10	2.06	"	13.14
4	—"—	ПКУ 59-10	6	1.7	"	9.10

Спецификация стальных соединительных элементов

N п/п	Марка элемента	Кол. шт.	Вес в кг.		N альбома каталога ГОСТа	N монтаж. черт.
1	А-1	61	1.154	70.39	Альбом VIII часть 3	5
2	А-2	94	0.67	62.98	"	5

Таблица показателей расхода материалов

Наименования монолитных участ.	Кол. шт.	Об'ем бетона	Расход стали кг.	Расход стали на 1м³ бет.	Марка бетона
МУ-1	1	19.91	2036.56	102	200
МУ-2	1	1.37	103.81	76	200
МУ-3	1	0.483	46.84	106	200
Заделки по месту		6.5	582.66 / 360.85	90 / 137	200 / 150
ЖБ-4	2	1.38	123.2	90	200
ЖБ-5	1	2.4	403.0	168	"

Примечания:

1. Низ плит 1эт, кроме оговоренных считать на ▽ 3.00
2. Панели перекрытия укладывать по слою свежеуложенного раствора марки „100".
3. Все швы между панелями должны быть очищены от мусора и после анкеровки панелей между собой и со стенами, заполнены цементным раствором м.„100" с расшивкой швов /на потолке/.
4. Конструкцию анкерных связей см. Альбом III. Анкерные связи приварить к петлям панелей перекрытия электродами Э-42. После окончания сварных работ, все металлические части покрыть антикоррозийным составом и заделать цементным раствором.
5. К возведению стен вышележащего этажа приступать после окончания всех работ по анкеровке панелей.
6. Отверстия для пропуска сантехнических стояков пробивать только в местах пустот. После монтажа трубопроводов все отверстия замоноличиваются бетоном марки „200".
7. Сеч. с 1-1 по 10-10 см. лист АС-32, сечение 17-17 см. лист АС-33.
8. Размеры в см., отметки в метрах.
9. Сводную спецификацию ж.б. изделий см. АС-76, спецификация элем. подвесного потолка см. лист АС-33
10. В последней графе таблицы показателей расхода материалов в числителе поставлены показатели для бетонных заделок по месту, в знаменателе — для заделок керамзитобетона над проемами по оси Б и К.

М 1:100

1968	Профилакторий на 200 мест	План перекрытия 1-го этажа в осях 1-10	Типовой проект 254-3-6	Альбом I	Лист АС-27

Лечебно курортных зданий

Арх.-проектная маст. N4

Гл. конст. инж. Рук. А.М-4 Гл. инж. АПИ Гл. инж. пр-та Гл. арх. пр-та

Каплан Чернявский Кодинр Шуйлова Дубинская Тихомирова Гусева Кузьмина Бухов Кушнерева Гельгата

Согласовано: отдел ТО, отдел ВК, отдел ЭС, отдел ОВ, отдел 90

Проверил Гусева

Исполнил Тихомирова

Ст. инж. пр-та Гусева

Гл. конст. инж. Каплан

Рук. А.М-4 Чернявский

Гл. инж. АПИ Кодинр

Гл. инж. пр-та Шуйлова

Гл. арх. пр-та Дубинская

11.04.73г. Гл. арх. пр-та Лазуров

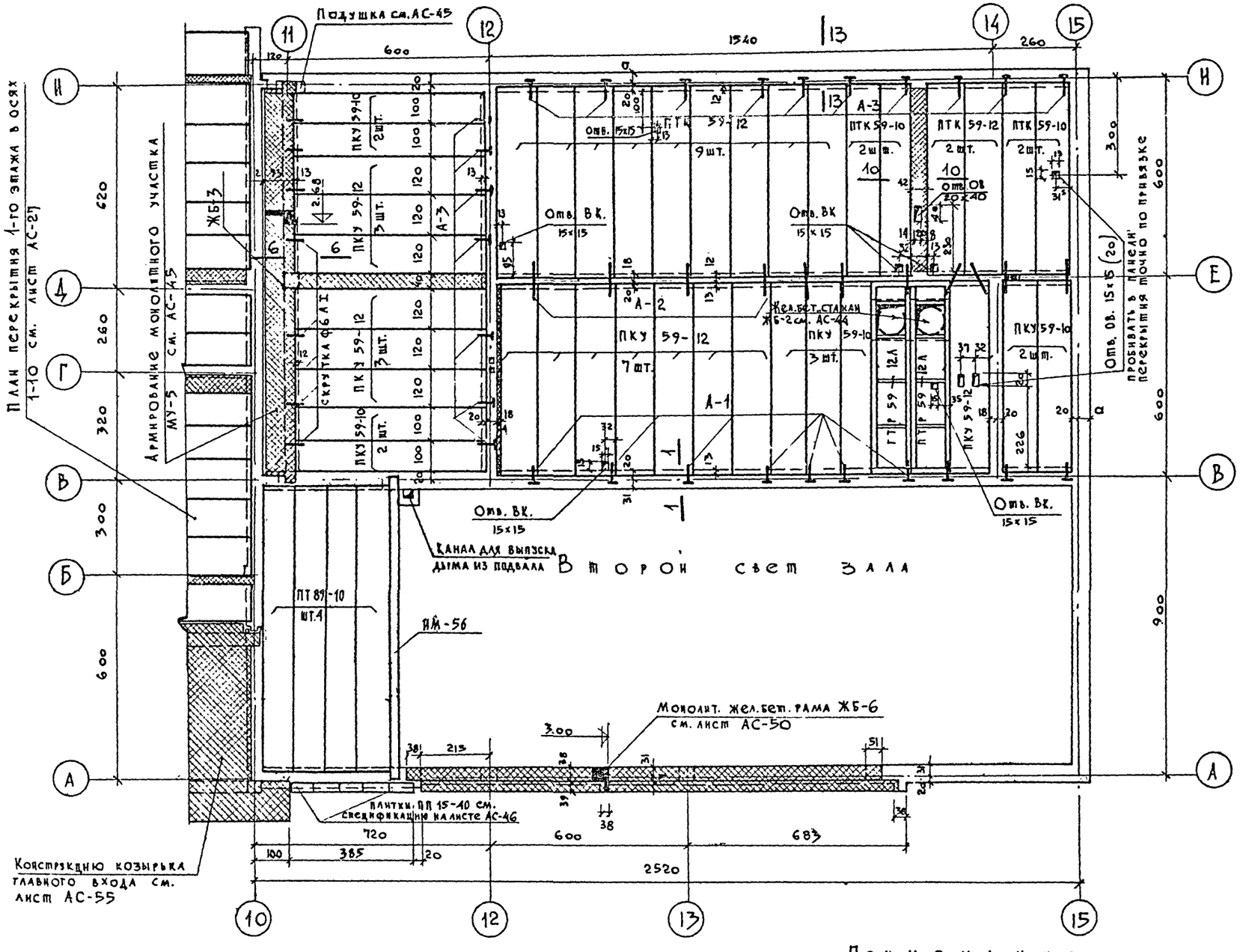

Спецификация сборных железобетонных изделий						
N п/п	Наименование изделий	Марка изделия	Кол. шт.	Вес изд. т.	N альбома каталога ГОСТа	N монт. черт.
1	Панель перекрытия	ПТК 59-10	4	1.7	ИИ-03-02 альбом 55	11.12
2	"	ПТК 59-12	11	2.06	"	7.8
3	"	ПКУ 59-10	9	1.7	"	9.10
4	"	ПКУ 59-12	14	2.06	"	13.14
5	"	ПТР 59-12А	2	1.72	альбом 15-64	1
6	"	ПТ 89-10	4	2.56	серия 1.241-1	

Спецификация стальных соединительных элементов						
N п/п	Марка элемента	Кол. шт.	Вес кг. одной марки	Вес кг. всех	N альбома каталога ГОСТа	N монт. черт.
1	А-1	10	1.154	11.54	Альбом III часть 3	5
2	А-2	11	0.67	7.37	"	5
3	А-3	17	0.67	11.39	"	5
4	Скрутка ф6 мм.	10 п.м.	0.222	2.22	ГОСТ 5781-51	—

Таблица показателей расхода материалов					
Наименование монолит. участков	Кол. шт.	Объем бетона м³	Расход стали кг	Расход стали на 1 м³ бетона	Марка бетона
МУ-5	1	3.09	345.26	113	200
~~МУ-7~~	~~1~~	~~5.32~~	~~394~~	~~75~~	"
ЖБ-6	1	4.84	564.04	117	"
Заделки по месту	—	1.1	117.8	107	"
ЖБ-2	2	0.6	81.76	137	"
ЖБ-3	1	0.43	24.39	57	"
~~МУ-9~~	~~1~~	~~5.56~~	~~773.1~~	~~140~~	"

Низ плит перекрытия, кроме особо оговоренных считать на ▽ 3.00

Примечания:

1. Общее примечание к плану перекрытия первого этажа см. лист АС-27.
2. Сеч. 1-1, 6-6 см. лист АС-32, 13-13 см. лист АС-33.
3. Данный лист см. совместно с листами АС-13, АС-37.
4. Отверстия для пропусков сантехнических стояков пробивать только в местах пустот.

Гл. арх. пр-та Лавров
11.04.73г.

М = 1:100

1968	Профилакторий на 200 мест	План перекрытия 1-го этажа в осях 10-15	Типовой проект 254-3-6	Альбом I	Лист АС-28

Лечебно курортных зданий

Отдел ОВ	Отдел ВК	Отдел ЭО	Отдел ТС

Гл. инж. проекта	Бубов	Гельгард
Нач. отдела	Чернышева	Кушнарева
Гл. инж. пр-та	Дубинская	
Гл. арх. пр-та	Шубникова	
Гл. инж. АПМ	Кодинцев	
Рук. АПМ-4	Черняевский	
Гл. конструктор	Каплан	
Гл. инж. пр-та	Гусева	
Проверил	Дубинская	
Исполнил	Гусева	

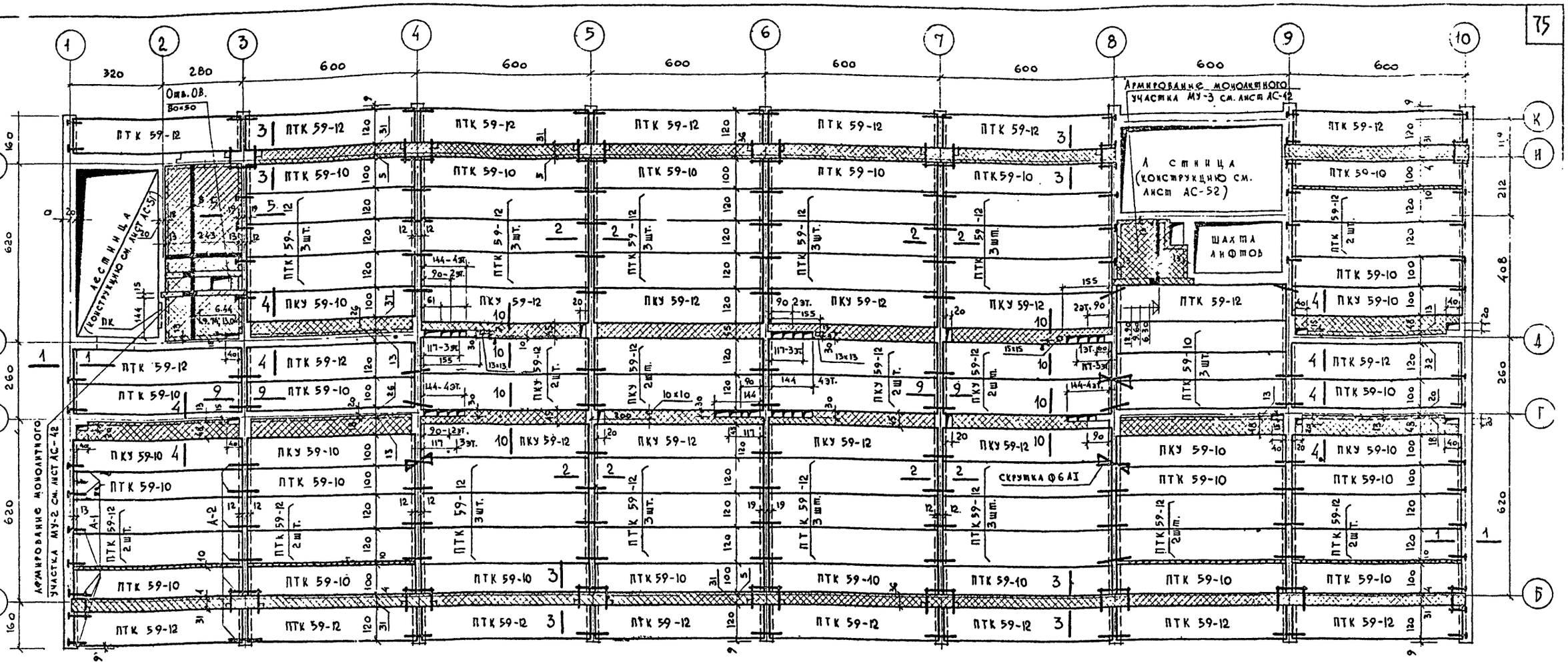

Фрагмент перекрытия 3-го этажа

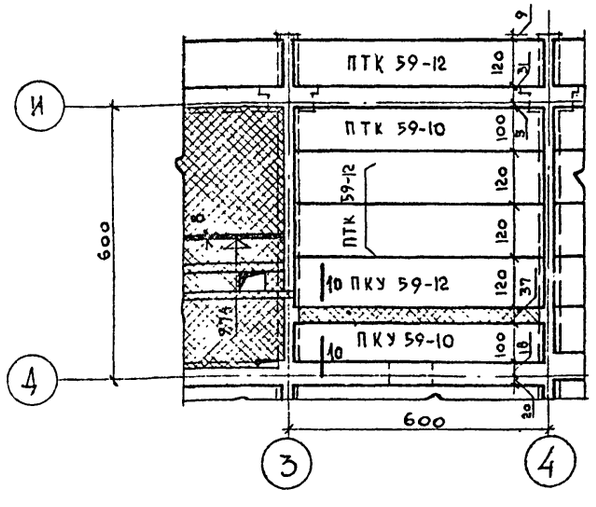

Спецификация сборных железобетонных изделий

N п/п	Наименование изделий	Марка изделия	Кол-во шт. 2эт.	3эт.	4эт.	Вес изд. т.	N альбома каталога ГОСТа	N загот. черт.
1	Панель перекрыт.	ПТК 59-12	56	55	56	2.06	НИ-03-02 Альбом N 55	7, 8
2	—— " ——	ПТК 59-10	25	25	25	1.7	—— " ——	11, 12
3	—— " ——	ПКУ 59-10	6	6	6	1.7	—— " ——	9, 10
4	—— " ——	ПКУ 59-12	16	17	16	2.06	—— " ——	13, 14

Низ всех плит на ▼ 6.30 для перекрытия 2эт., на ▼ 9.60 для перекрытия 3эт., на ▼ 12.90 для перекрытия 4эт. (кроме особо оговоренных)

Таблица показателей расхода материалов

Наименование монолитных участков	Кол. шт.	Об'ем бетона м³	Расход стали кг	Расход стали на 1м³ бет.	Марка бетона
МУ-2	1	1.39	103.81	76	200
МУ-3	1	0.483	46.84	106	200
Заделки по месту	—	6.6	814.13	123	200
Монолитн. участки по оси Б,И (керамзитобет.)	—	8.9	195.77	220	150

Спецификация составлена на 1 этаж.

Спецификация стальных соединительных элементов

N п/п	Марка элемента	Кол. шт.	Вес кг. одной марки	Вес кг. всех	N альбома каталога ГОСТа	N монт. черт.
1	А-1	43	1.154	49.62	Альбом III часть 3	5
2	А-2	111	0.67	74.37	"	5
3	Скрутка ФБАI	10 п.м.	—	222	ГОСТ 5781-61	

Примечания:

1. Общее примечание см. лист АС-27.
2. Армирование заделок см. лист АС-32 и АС-33.
3. Сечения 1-1, 2-2, 3-3, 4-4, 5-5, 9-9, 10-10 см. листы АС-32 и АС-33.

М=1:100

1968	Профилакторий на 200 мест	План перекрытия 2го, 3го, 4го этажей в осях 1-10	Типовой проект 254-3-6	Альбом. I	Лист АС-29

Согласовано

Отдел ТО		
Отдел ЭО	Кушнерсвят	Кушнерсвятельгата
Отдел ВК	Чернышева	
Отдел ОВ	Быков	
Отдел ЭС	Кузьмина	
Проверил	Дубинская	
Исполнит.	Гусева	
Ст. инж. пр-та	Гусева	
Гл. инж. пр-та	Дубинская	
Гл. инж. АПК	Шувалова	
Рук. АПМ-4	Кодинр	
Гл. конс. пр-та	Черняевский	
Арх. проектная мастер. N4	Каплан	

ЦНИИЭП лечебно курортных зданий

Армирование монолитного участка МУ-2 см. лист АС-42

Армирование монолитного участка МУ-4 см. лист АС-43

Лестница (констр. см. лист АС-32)

Шахта лифтов

Место установки ИМ-22 см. АС-39

Армировать по типу см. 12-12

Отв. ВК. 30×27

Отв. ОВ. 50×50

Отв. ВК. 20×20

Отв. ВК. 20×35

Отв. ОВ. 70×45

14×14 отв. ОВ

Армирование ЖБ-1 см. лист АС-43

План перекрытия

венткамеры в осях 2-3 низ на ▽ 19.28

План перекрытия венткамеры в осях 8-9 низ на ▽ 19.28

Спецификация сборных железобетонных изделий

№ п/п	Наименование изделий	Марка изделия	Кол. шт.	Вес изд. т.	Альбом каталога ГОСТа	№ монт. черт.
1	Панель перекрытия	ПТК59-10	22	1.7	ИИ-03-02 Альбом 55	11.12
2	Панель перекрытия	ПТК59-12	42	2.06	"	7.8
3	"	ПКУ59-10	15	1.7	"	9.10
4	"	ПКУ59-12	28	2.06	"	13.14
5	"	ПТ30-12	19	1.14	" Альб. 107	11
6	"	ПТР59-12А	2	0.688	" Альбом 15-64	1.2
7	Плоская плита	ПТП 11-9	6	0.198	" Альбом 15-64	5
8	Перемычка	Б 13	6	0.025	1.139-1 выпуск 1	1

Спецификация стальных соединительных элементов

№ п/п	Марка элемента	Кол. шт.	Вес кг одной марки кг	Вес кг всех	Альбом каталога ГОСТа	№ монт. черт.
1	А-2	110	0.67	73.70	Альбом III часть 3	5
2	А-3	60	0.67	40.20	"	5
3	Скрутка ф6	70 п.м	—	15.5	ГОСТ 5781-61	

Таблица показателей и расхода материалов

Наименование монолитных участков	Кол. шт.	Объем бетона м³	Расход стали кг	Расход стали на 1 м³ бет.	Марка бетона
МУ-2	1	1.37	103.81	76	200
МУ-4	1	1.28	101.21	79	200
ЖБ-1	1	0.9	137.57	153	200
Заделки по месту	—	5.81	716.46	123	150
Керамзитобетон участки по осям Б и И		7.35	1391	170	150

Примечания

1. Сеч. 4-4, 10-10 см. лист АС-32, 11-11 12-12, 13-13, 14-14, 15-15, 16-16, 17-17, 18-18 см. лист АС-33.
2. Общее примечания к планам перекрытий см. лист АС-27
3. Спецификацию элементов подвесного потолка см. лист АС-33.
4. Крестиком на плане указаны подвески для крепления подшивного потолка. См. сеч. 17-17 на листе АС-33.

Взамен АС-30

Гл. инж. пр. 16-К-70

М 1:100

1968	Профилакторий на 200 мест	План перекрытия 5-го этажа венткамер и машинного отделения лифта	Типовой проект 254-3-6	Альбом I	Лист АС-30

Согласовано: Отдел ЭС, Отдел ОВ, Отдел ВК, Отдел ЭО, Отдел ТО

Гл. инж. Бубов; Гл. инж. пр-та Чернышева; Гл. инж. пр-та Кушнарева; Гл. инж. пр-та Гельгард

Гл. конс. на-ти Дубинская; Гл. арх. пр-та Шубникова; Гл. конс. АПМ-4 Кононенко; Рук. АПМ-4 Черняевский; Гл. конс. на-ти Каплан

Исполнил Гусева

Проверил Дубинская; Кузьмина

Ст. инж. пр-та Гусева

Арх. проектная мастерская № 4 лечебно курортных зданий

План перекрытия 2-го эт. в осях 10-15

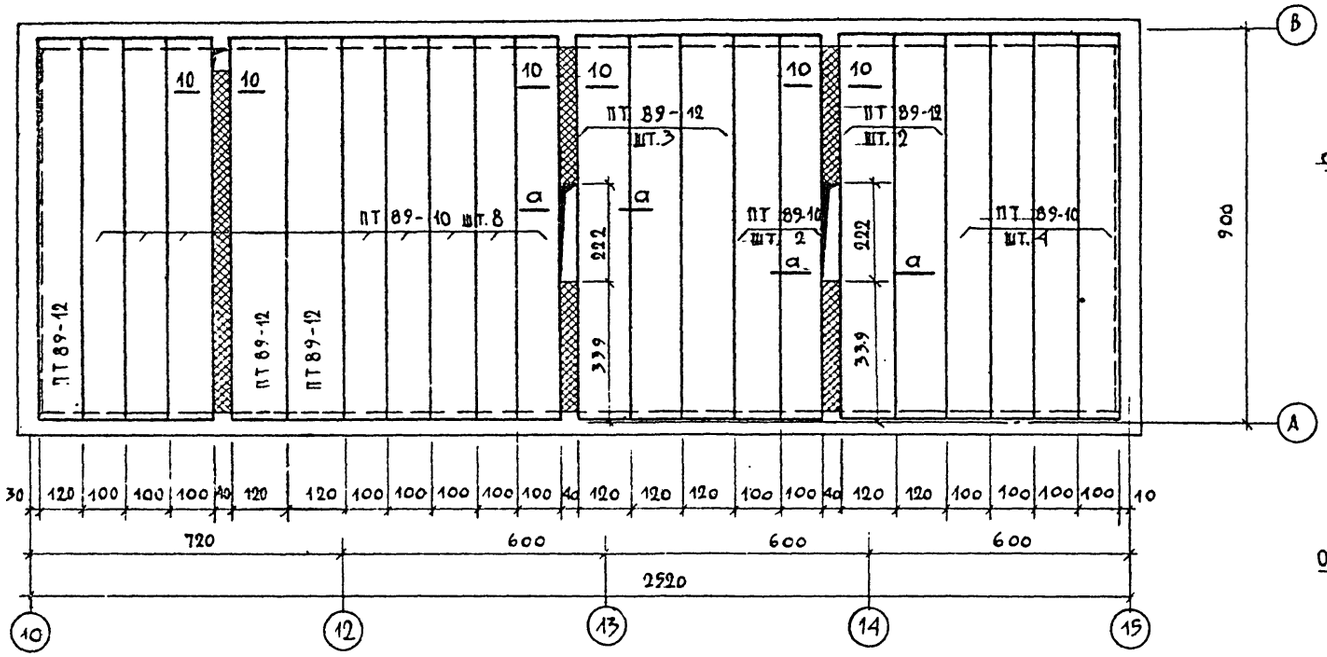

Жел. бет. перемычка ЖБ-4 / месторасположение см. лист АС-34 /

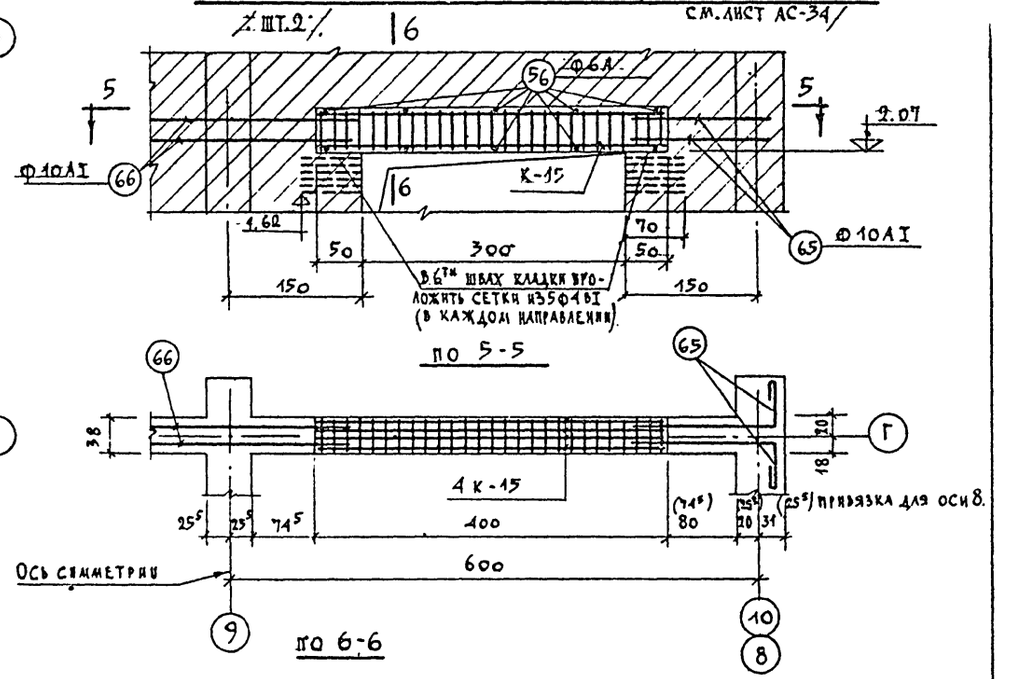

Фрагмент плана перекрытия 5-го этажа в осях 8-9

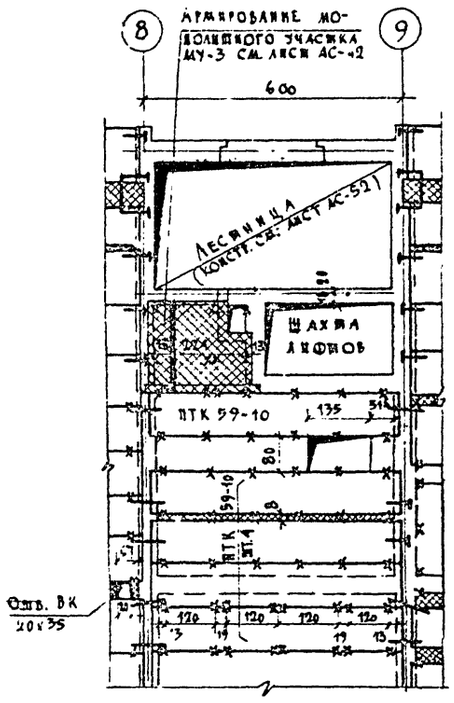

Примечание:
Сечение 10-10 см. на листе АС-32.

Спецификация сборных железобетонных изделий

Наименование изделия	Марка изделия	Колич. шт.	Вес издел. т.	№ каталога ГОСТ
Плита покрытия	ПТ 89-10	14	2.56	Серия 1.241-1
— " —	ПТ 89-12	8	3.1	— " —

Таблица показателей расхода материалов

Наименование	Колич-во штук	Объем бетона м³	Марка бетона
Заделки по месту	—	1.08	200

Чертеж скорректирован в связи заменой элементов покрытия 15/Е-73г. гл. инж. пр-та /Дубинская/

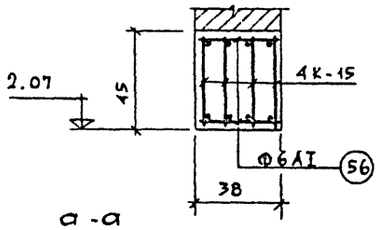

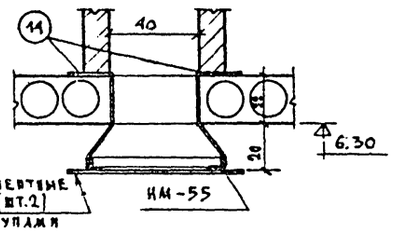

Спецификация арматурных изделий на один железобетонный элемент

Марка изделия	Наименов. и марка ж.б. эл-тов	Марка сварн. издел.	Марка отдельн. стерж.	Кол-во шт.	№ заготов. черт.
ЖБ-4	Перемычка	К-15	—	4	АС-58
			56	10	АС-59
			65	4	
			66	2	

Расход материалов на лист

№№ п/п	Наименован. и марка ж. бет. эл-та	Марка бет.	Кол. шт.	Бетон м³ на 1 эт.	Бетон м³ на все	Сталь кг на 1 эт.	Сталь кг на все
	ЖБ-4	200	2	0.69	1.38	61.6	123.2

Выборка стали на лист

Класс стали ГОСТ		AI ГОСТ 5781-61				AII 5781-61		AIII 5781-66		Итого
Ф мм		6	10	12		18		9		
ЖБ-4	кг	22.48	37.52	—		63.2		—		123.2

Взамен листа АС-31

1968	Профилакторий на 200 мест	План перекрытия 2-го этажа в осях 10-15. Жел. бет. перемычка ЖБ-4	Типовой проект 254-3-6	Альбом I	Лист АС-31

Арх. проектная мастерская №6 — Лечебно-курортных зданий

Нач. арх. Чиркова; Гл. инж. Иоффе; Гл. арх. пр-та Лаврова; Гл. инж. пр-та Дубинская; Разработал Панова; Проверил Дубинская

1-1

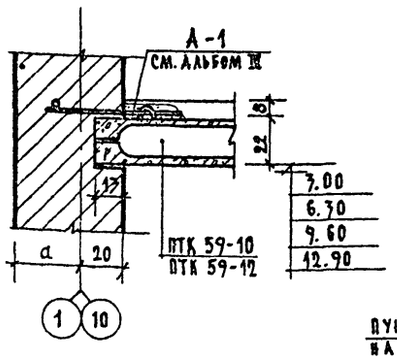

2-2

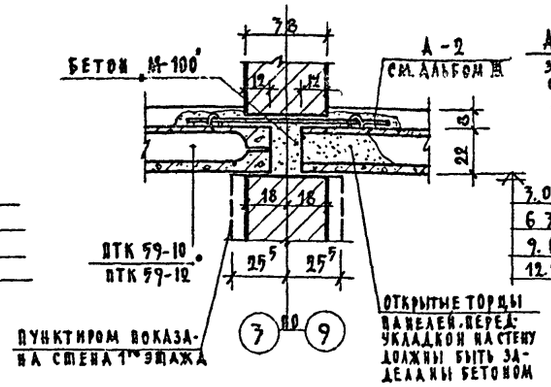

3-3 (при а=31см)

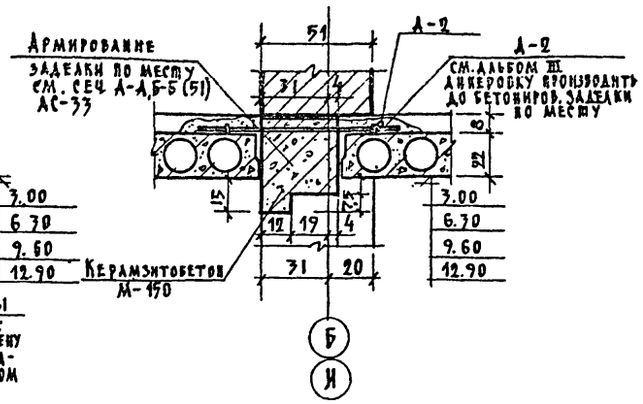

3-3 (при а=18см)

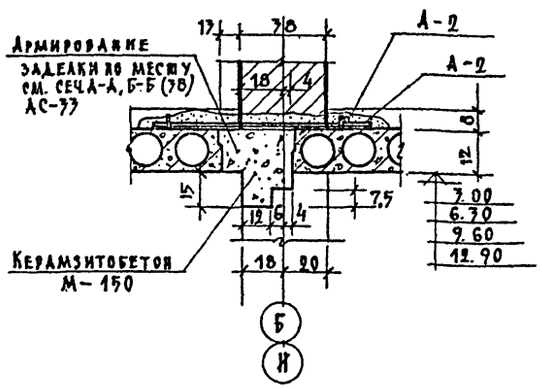

4-4

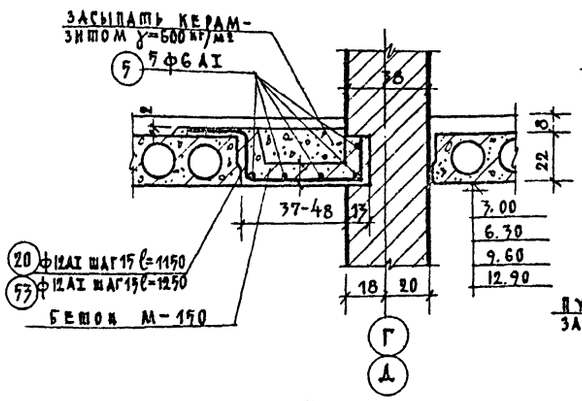

5-5

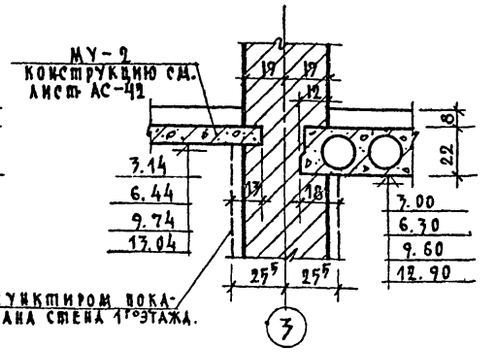

6-6

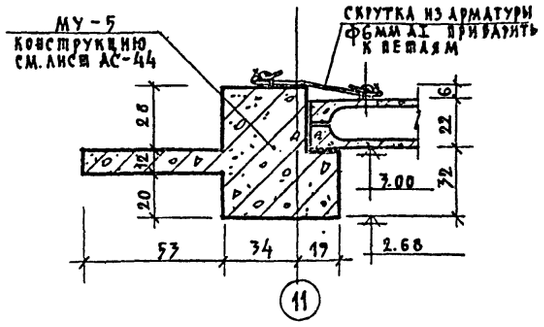

7-7

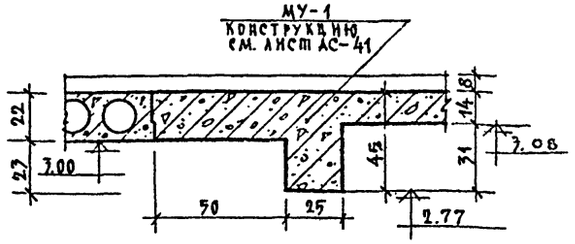

8-8

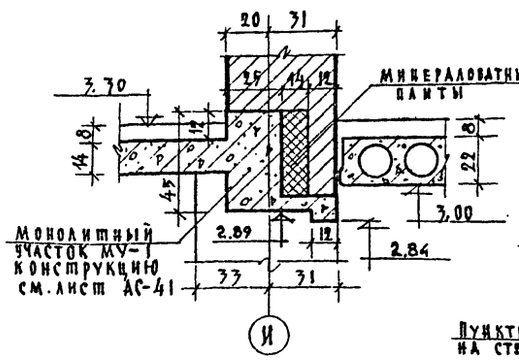

9-9

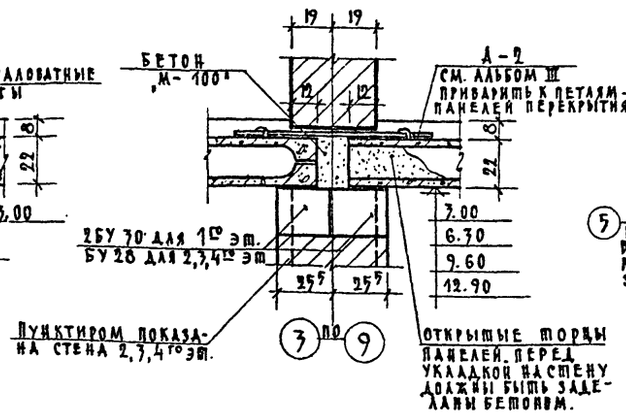

10-10

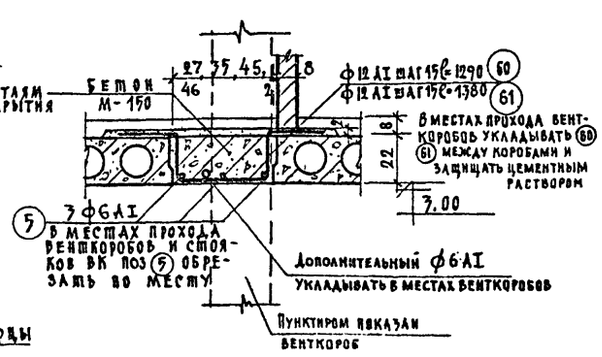

Спецификация арматуры заделок по месту

Наименование	№ поз каркаса	Количество шт на 1 эт	Количество шт на 2,3,4 эт	Количество шт Всего	Вес 1 позиции кг/п.м.	Вес стали кг на 1 эт	Вес стали кг на 2,3,4 эт	Общий вес кг	№ заготов чертежа
Заделки по месту	5	657 п.м.	3211 п.м.	3868	0.222	145,0	712,8	857,8	АС-59
	20	—	135	135	1.02	—	137.7	137.7	"
	53	270	675	945	1.11	299,7	749,4	1049,1	"
	61	315	1080	1395	1.22	384,3	1317,6	1701,9	"
	К-16	33	126	159	17.55	577.2	2211,3	2790,5	АС-58
	К-17	22	84	106	11.72	257,84	984.5	1242,3	"
	60	—	84	84	1.15	—	97.0	97.0	АС-59

Места расположения сечений см. на планах перекрытия листы АС-27, АС-28, АС-29.

Гл. арх. пр-та /Лавров/
11.04.73г.

М=1:20

1968	Профилакторий на 200 мест	Сечения к планам перекрытий	Типовой проект 274-3-6	Альбом I	Лист АС-32*

Лечебно-курортных зданий
Арх. проектная мастерская №4
Рук. абм-4 Черняский
Гл. инж. проекта Кочнев
Гл. арх. пр-та Шувалова
Ст. инж. пр. Гусева
Исполнит. Тимохина
Проверил Дубинская

11 — 11

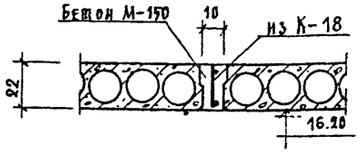

12 — 12

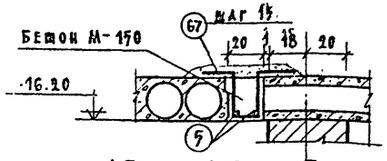

13 — 13

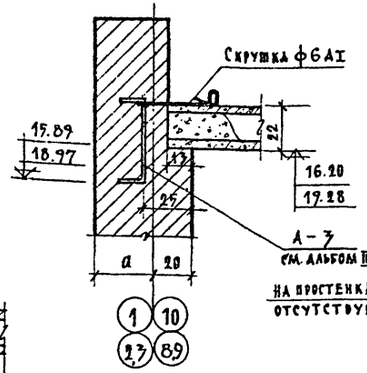

14 — 14 /при толщине стены 51см./

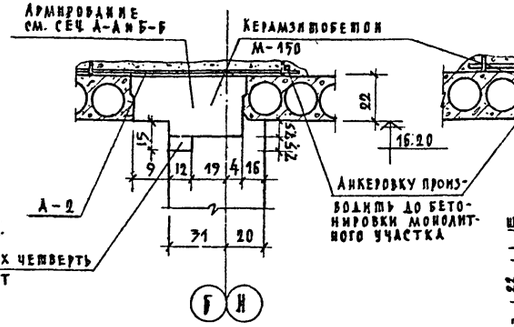

14 — 14 /при толщине стены 38см./

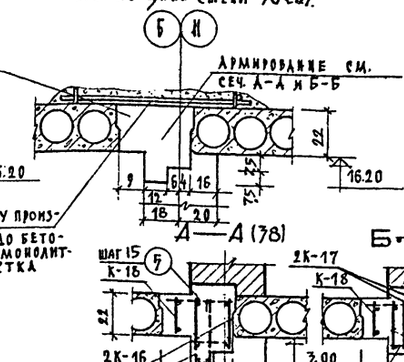

15 — 15

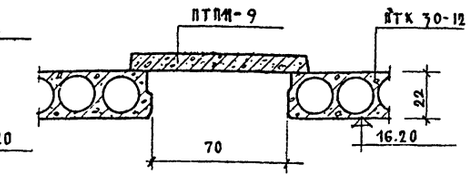

А—А(78) Б—Б(78) А—А(78) Б—Б(78)

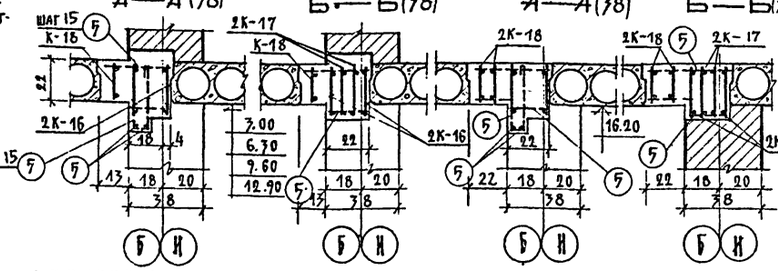

16 — 16

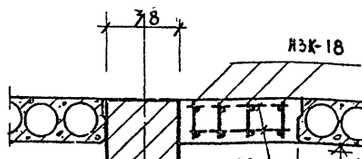

17 — 17

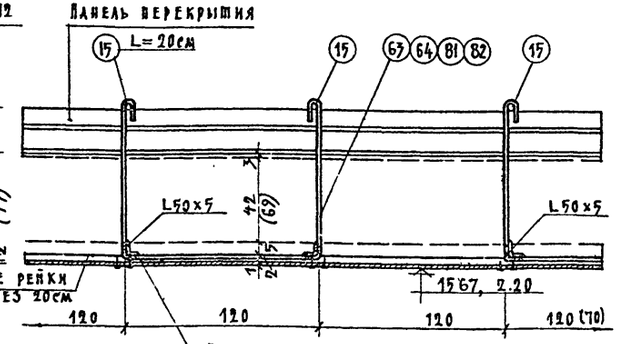

18 — 18

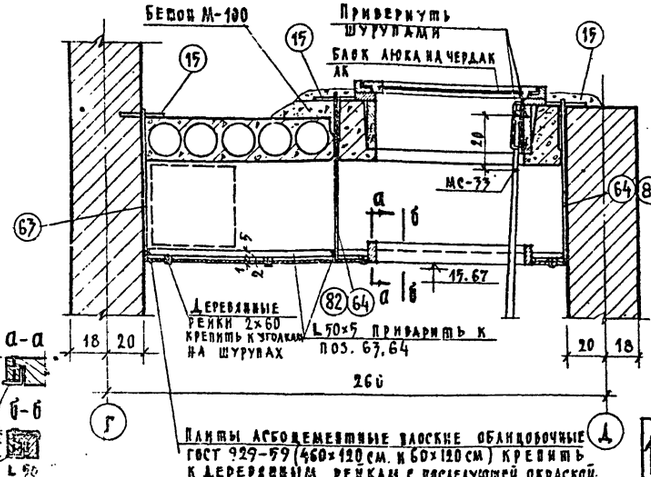

Принцип армирования монолитных участков над проемами по осям Б и И

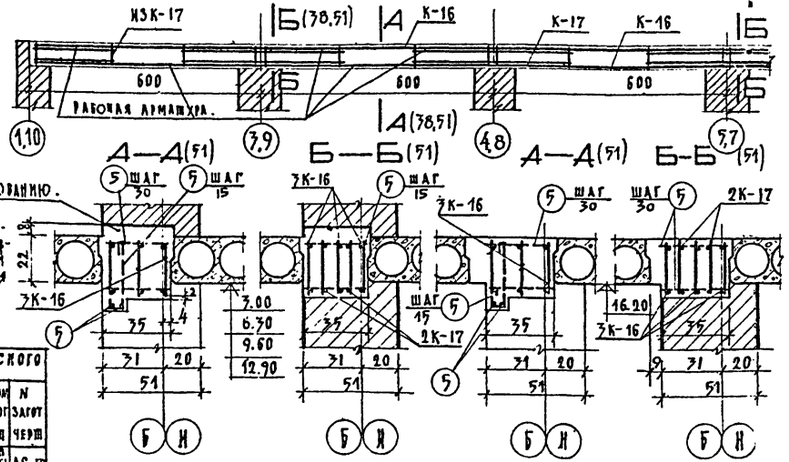

Спецификация арматуры заделок по месту 5-го этажа

Наименование	Марка	Сечение мм	Длина мм	Кол. шт. на 1 эт	Вес 1 п.м.	Общий вес кг	Изгот. черт.
Заделки по месту	60	450	1.15	517,5	АС-59
	61	68	1.22	82,96	"
	20	18	1.02	18,36	"
	5	752 п.м.	0,222	167,73	"
	К-16	42	17,55	737.1	АС-58
	К-17	28	11,72	328,16	"
	К-18	10	17,1	171,0	"
	67	90	0,995	89,56	АС-59

Спецификация элементов подвесного потолка 1-го и 5-го этажа

№ поз	Сечение мм	Длина мм	Кол. шт. 1 эт	Кол. шт. 5 эт	Вес кг одной марки	Вес кг всех 1 эт	Вес кг всех 5 эт	Альбом каталог	Альбом ГОСТ	N изгот. черт.
15	12 АI	200	174	366	0,178	30,97	65,15	ГОСТ 5781-61		АС-59
63	12 АI	2940	—	149	2,61	—	390,9	— " —		— " —
64	12 АI	3400	59	12	3,02	178,1	36,24	— " —		— " —
	L 50×5	п.м	12,1	270	3,77	456	1017		ГОСТ 8509-57	— " —
	Шуруп А 4×20		1000	3500	1,850 кг 1967	1967	5,9		ГОСТ 1145-60	— " —
81	12 АI	2430	—	22	2,16	—	47,5		ГОСТ 5781-61	АС-58
82	12 АI	2350	28	—	2,43	68,04	—	— " —		— " —

Асбестоцементные листы: подшивной потолок 1-го этажа – 124 м², 5-го этажа – 235 м²

Примечания:

1. Цифры в скобках в сечениях А-А и Б-Б обозначают толщину стен.
2. Данный лист смотреть совместно с листами АС-27 АС-30, АС-24.
3. Стремянка МС-77 взята по каталогу ИИ-03-07 часть II (издание 1960 г.)
4. Блок люка на чердак взят по каталогу ИИ-03-01 часть I Б. (издание 1964 г.)

М=1:20 ; 1:100

1968	Профилакторий на 200 мест	Сечения к планам перекрытий. Армирование монолитных участков над проемами по осям Б и И	Типовой проект 254-3-6	Альбом I	Лист АС-77

Лечебно-курортных зданий
Арх.-проектная мастерская
Рулов, Авд. | Ин. Ин. Ашк. | Гальперин-та | Ст. инженер-исполнитель | Проверил
Черкарский | Кольчер | Шурдалова | Дубинская | Гусева | Гусева | Дубинская

План раскладки перемычек над проемами 1-го этажа

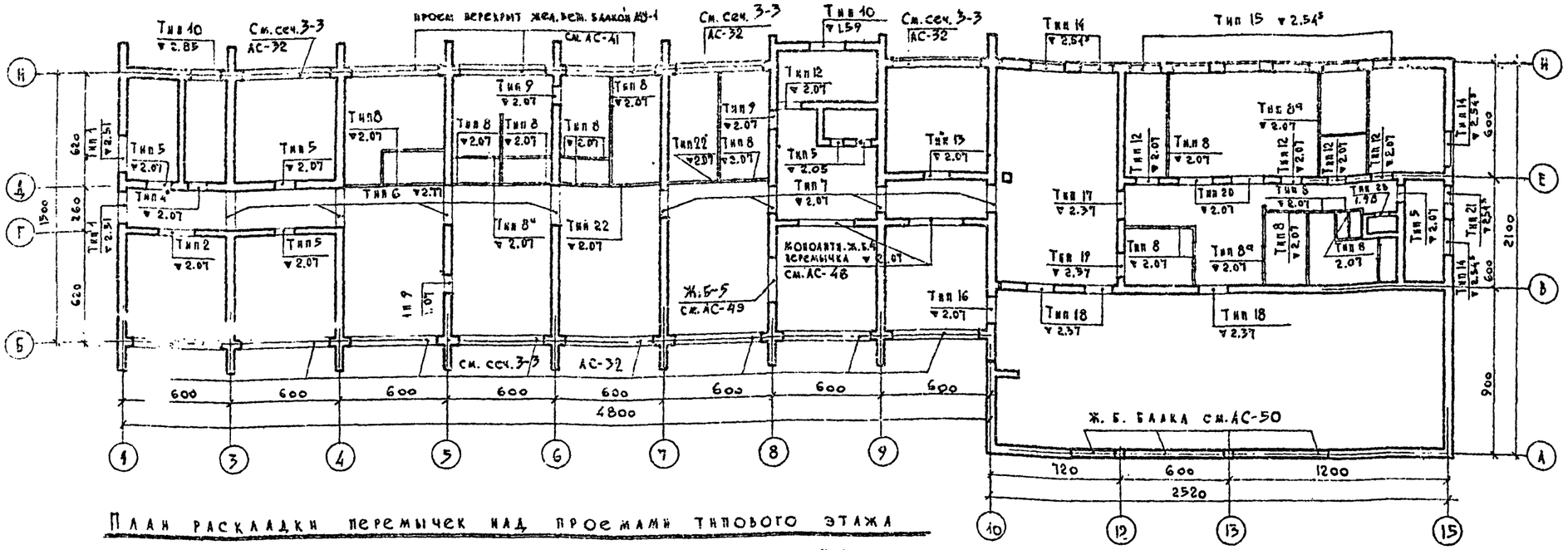

План раскладки перемычек 2-го эт. в осях А-Б

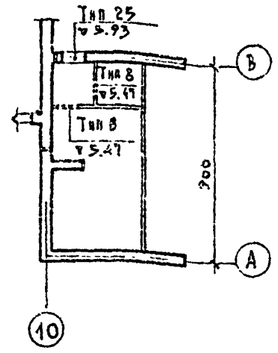

План раскладки перемычек над проемами типового этажа

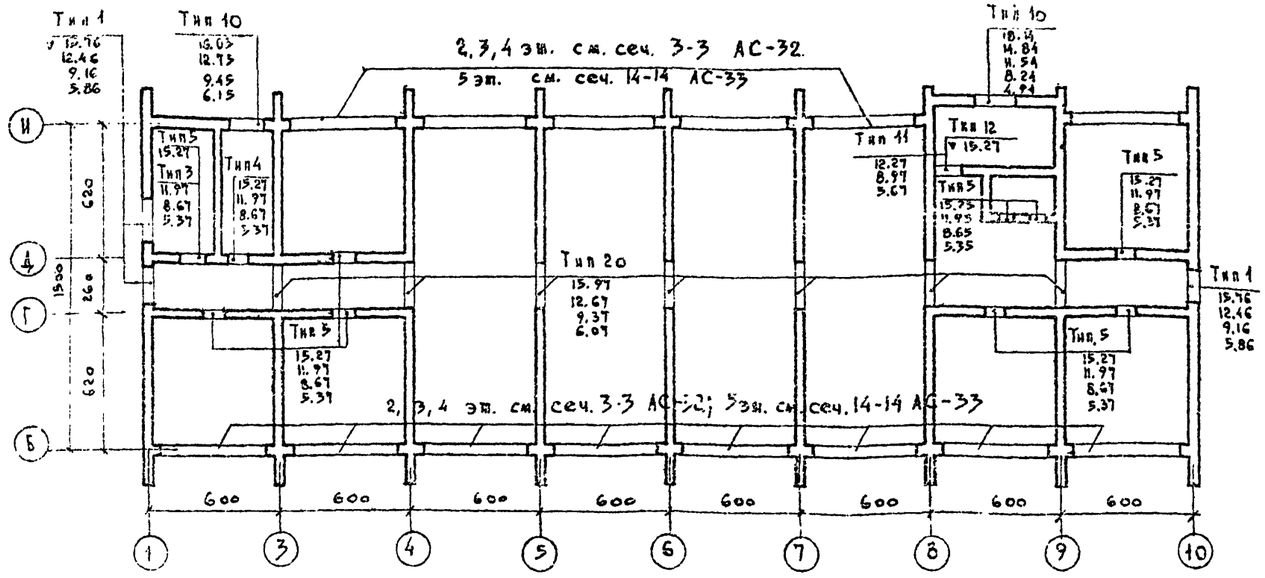

План раскладки перемычек техничн. эт. в осях 8-9

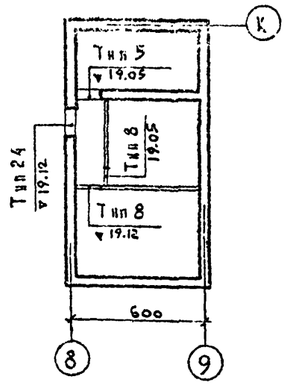

Спецификация перемычек

Марка	Размеры в мм. длина ℓ	ширина в	высота h	кол-во на 1 эт. шт.	кол-во на типов. эт. шт.	всего на все здание
Б 13	1300	120	65	51	120	171
Б 15	1350	120	140	6 / 5	12	18 / 17
Б 18	1800	120	140	21	—	21
Б 22	2200	120	140	30 / 20	—	30 / 20
Б 24	2450	120	140	15 / 11	60 / 39	75 / 50
БУ 13	1300	120	220	1	5	6
БУ 15	1550	120	220	16	3	19
БУ 19	1950	120	220	3	6	9
БУ 24	2450	250	220	14	—	14
БУ 27	2700	250	220	2	12	14
БУ 28	2800	250	290	5	28	33
БУ 30	3000	380	290	8	—	8
БУ 30	3000	250	220	8	—	8

Примечания:

1. Сечения по проемам и спецификацию типов проемов см АС-36
2. В спецификации количество перемычек под чертой дано при толщине наружных стен 38 / а = 18 см.
3. Опирание перемычек принимать симметричное.
4. Размеры и привязку проемов см. на планах этажей листы АС-1 — АС-5.

М 1:200

1968	Профилакторий на 200 мест	Планы раскладки перемычек	Типовой проект 254-3-6	Альбом I	Лист АС-3

Инв. № подл. | Подпись и дата | Взам. инв. №
Рук. арх.-план. гр. Гусева | Гл. инж. пр. Дубинская | Нач. сект. Шухлова | Рук. гр. Кудрявский | Исполн. Гусева | Проверил Дубинская | Н. контр. Шухлова
Техническая характеристика здания

СПЕЦИФИКАЦИЯ ТИПОВ ПРОЕМОВ

Тип проема	Эскиз	Кол. шт. на 1 эт.	Кол. шт. на тип эт.	Кол. шт. на все здание
Тип 1	2Б24 (1Б24); БУ27; см. план; 51 (38); 7.5	2	12	14
Тип 2	3Б24; см. план; 38	1	—	1
Тип 3	3Б15; см. план; 38	—	3	3
Тип 4	2Б13; БУ13; см. план; 38	1	4	5
Тип 5	3Б13; см. план; 38	6	33 / 1 машин. отдел.	40
Тип 6	2БУ30; см. план; 25 25	4	—	4
Тип 7	2БУ24; см. план; 25 25	4	—	4
Тип 8	Тип 8 Б13; Тип 8а Б18; см. план; 12	18	2 книгохран. / 2 маш. отд.	22
Тип 8а		4	—	4
Тип 9	2БУ15; 2Б13; см. план; 25 25	3	—	3
Тип 10	4Б24 (3Б24); см. план; 51 (38)	2	9	11
Тип 11	2БУ19; Б15; см. план; 38	—	3	3
Тип 12	2БУ-15; Б13; см. план; 38	5	1	6
Тип 13	3Б18; см. план; 38	1	—	1
Тип 14	4Б22 (3Б22); см. план; 7.5; 51 (38)	4	—	4
Тип 15	БУ24; 2Б22 (1Б22); 7.5; см. план; 51 (38)	6	—	6
Тип 16	БУ19; 3Б18; см. план; 51	1	—	1
Тип 17	БУ19; 2Б18; см. план; 38	1	—	1
Тип 18	БУ28; Б18; 27; 14; с боков отв. ОВ заполнить без перевязки кирпичом 12 см., между кладкой и перем. оставлять зазор 2 см.; см. план; 38	3	—	3
Тип 19	БУ19; 2Б15; см. план; 38	1	—	1
Тип 20	БУ28; см. план; 38	2	28	30
Тип 21	4Б15 (3Б15); см. план; 51 (38)	1	—	1
Тип 22	Б22; см. план; 12	2	—	2
Тип 23	2Б13; см. план; 25	1	—	1
Тип 24	БУ15; Б13; см. план; 38	—	1 машин. отдел.	1
Тип 25	БУ13; Б13; см. план; 51	—	1 (с кинопроекц.)	1

Примечания:

1. В скобках указаны размеры и количество перемычек при толщине наружных стен 38 см. (а = 18 см)
2. Данный лист смотреть совместно с планом раскладки перемычек лист АС-35.

Рук. АПМ-4	Гуд. инж. АВК	Гл. арх. пр-та	Гл. инж. пр-та
Ст. инженер	Исполнил	Проверил	
Черняский	К. Одинг	Шубладзе	Кубинская
Гусева	Тимохина	Блинова	

Архитектурная мастерская №4 — Архитектурно-курортных зданий — ЦНИИЭП

1968	Профилакторий на 200 мест	Спецификация типов проемов	Типовой проект 254-3-6	Альбом I	Лист АС-36

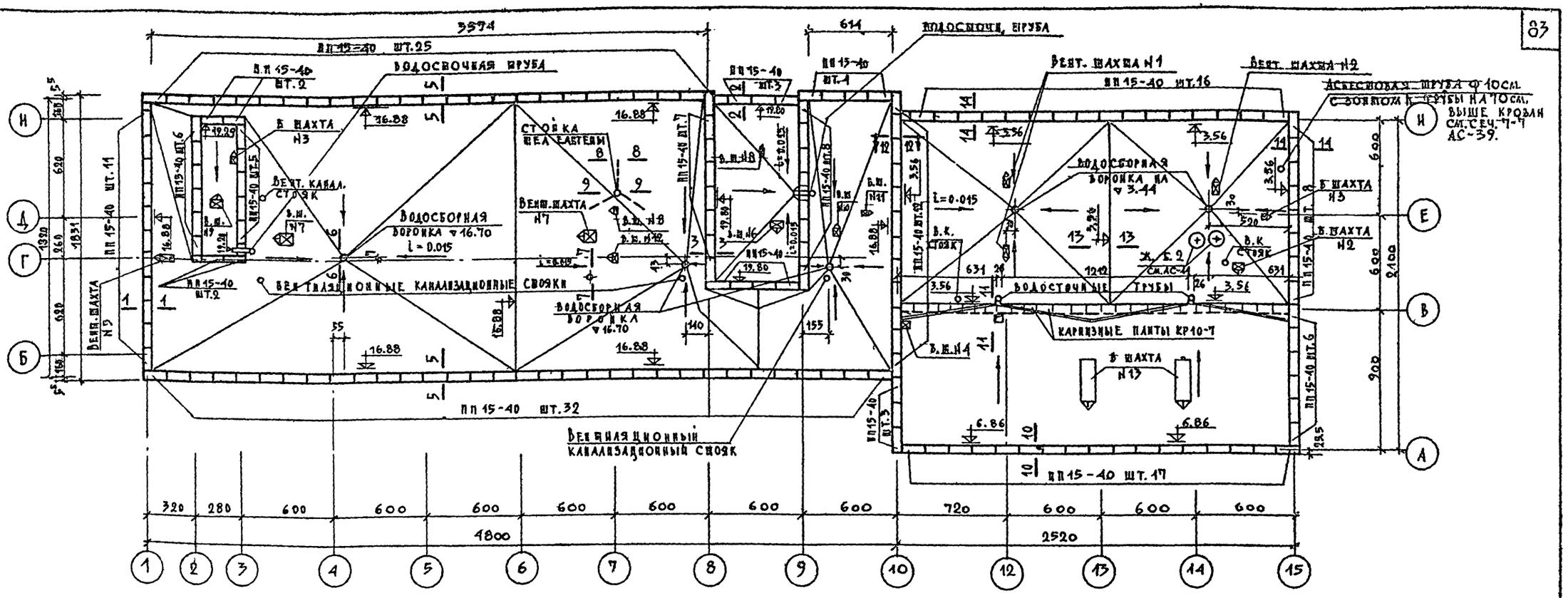

Спецификация сборных железобетонных изделий

N п/п	Наименование изделия	Марка изделия	Колич. шт.	Вес изд. т.	N каталога ГОСТ
1	Плита парапетн.	ПП15-40	171	0.120	ГОСТ 6786-71
2	—— " ——	ПП10-40	4	0.080	—— " ——
3	Плита карнизная	КР10-7	25	0.147	ИИ-03-02, 18-64

Таблица характеристик утеплителя

Тип утеплителя	γ кг/м³	Толщина слоя утеплителя в см. -20°	-25°	-30°	λ к.кал. м.час
Плиты теплоизоляционные из ячеистых бетонов по ГОСТ 5742-61	400	8	12	12	0.1
Керамзитовый гравий	не более 500	10	13	15	0.15
	300	8	10	13	0.11

За расчетную наружную температуру принята средняя температура наиболее холодной пятидневки.
Толщины утеплителя, указанные в таблице, даны по линии водосборных воронок.
Уклон кровли к водостокам осуществляется за счет увеличения толщины утеплителя / при плитном утеплителе за счет подсыпки керамзитом /

Примечания:

1. При устройстве рулонной кровли необходимо соблюдать правила производства кровельных работ, изложенные в главе СНиП III-В. 12-69 „Кровли. Правила производства и приемка работ."
2. Для верхнего слоя кровли применять рубероид с крупнозернистой или чешуйчатой посыпкой. В случае отсутствия этих материалов верхний слой ковра должен покрываться слоем мастики толщиной не менее 3мм. с вполаенным в нее горячим гравием или крупнозернистым песком.
3. До укладки утеплителя произвести все работы по устройству молниезащиты. Конструкцию молниезащиты см. на листе АС-73.
4. Отметки на плане кровли и деталях даны для расчетной наружной температуры -30° при утеплителе толщиной 18см.
5. В случае применения засыпного утеплителя, необходимо поверх него делать цементную стяжку толщиной 3см. и армировать ее сеткой „Ч-20" ГОСТ 8478-66.
6. Рулонный ковер, в местах примыкания к возвышающимся стенам, парапетам, вентиляционным шахтам, должен плавно подниматься и заделываться в выдру. В этих местах уложить дополнительно 3 слоя рубероида.
7. Участки ендов кровли по ширине ~2м, а также у воронок водостока, усиливать наклейкой 2х дополнительных слоев рубероида. Примыкание к водосточным воронкам кроме того оклеивать прочной тканью, пропитанной битумом.
8. Воронки водосточные должны быть очищены от ржавчины и покрыты водостойким антикоррозирующим лаком.
9. Все деревянные пробки перед установкой антисептировать.
10. Кровельную сталь и рулонный ковер крепить к деревянным брускам кровельными оцинкованными гвоздями.
11. Детали кровли см. листы АС-38, АС-39, АС-40.
12. Конструкцию вентиляционных шахт см. листы АС-74 ÷ 77.
13. Отметки даны в метрах, размеры в сантиметрах.

Чертеж скорректирован по действующим ГОСТ'ам и сериям 15/III-73г. ГА. ИНЖ. АР-ТА /Дубинская/

Взамен листа АС-37.

1968	Профилакторий на 200 мест	План кровли.	Типовой проект 254-3-6	Альбом Т	Лист АР-37

Лечебно курортных зданий

Архит.-проектная мастерская №6

Нач. арх. гр. Чиков; Гл. инж. арх. Ноффе; Гл. арх. пр-та Лавров; Гл. инж. пр-та Дубинская; Разработал Панова; Проверил

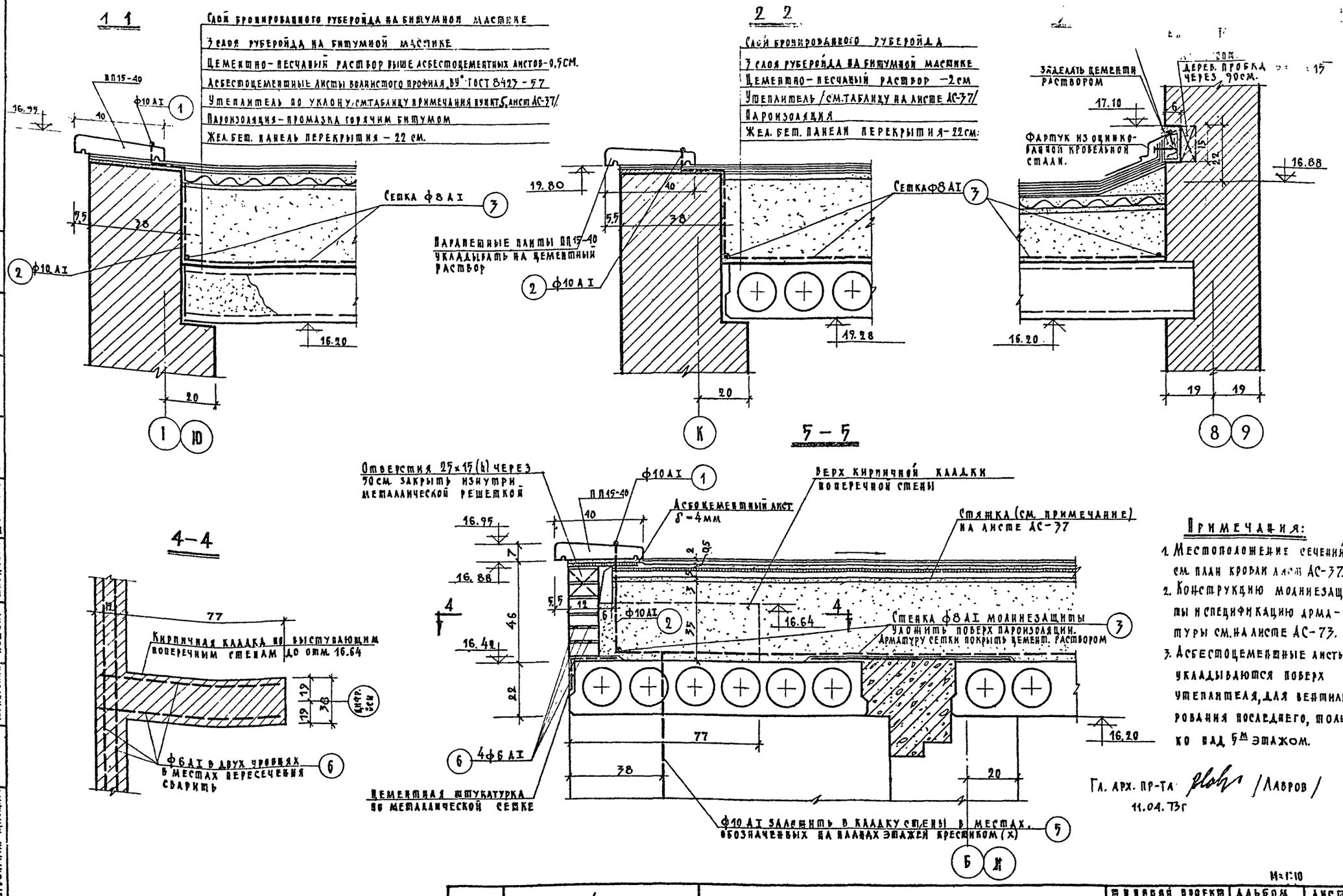

Примечания:

1. Местоположение сечений см. план кровли лист АС-37.
2. Конструкцию молниезащиты и спецификацию арматуры см. на листе АС-73.
3. Асбестоцементные листы укладываются поверх утеплителя, для вентилирования последнего, только над 5м этажом.

Гл. арх. пр-та /Лавров/
11.04.73г

М 1:10

1968	Профилакторий на 200 мест	Детали кровли	Типовой проект 274-3-6	Альбом I	Лист АС-38*

Лечебно-курортных зданий
Дух. проектная наст. №4
Рук. АПМ-4 Черняховский
Гл. инж. АПМ Коднир
Гл. арх. пр-та Шуклова
Гл. инж. пр-та Дубинская
Ст. инж. пр Гусева
Исполнил Гусева
Проверил

6-6

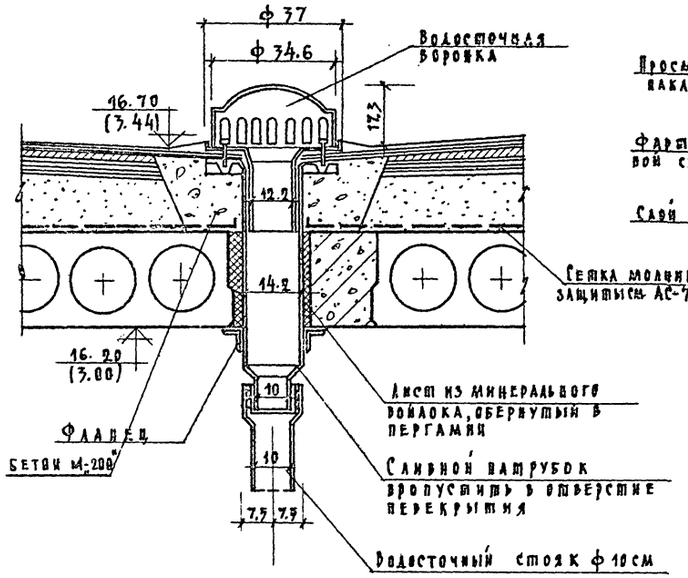

7-7

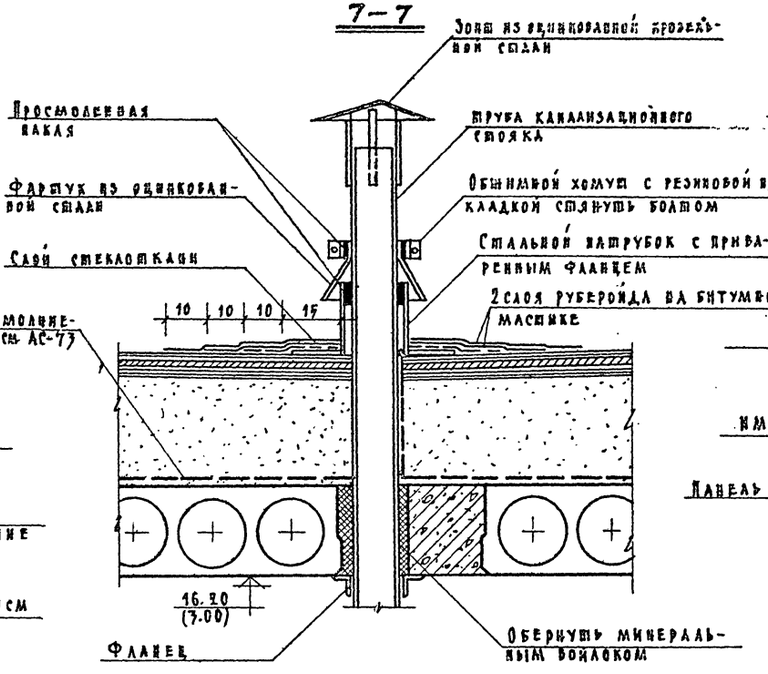

8-8

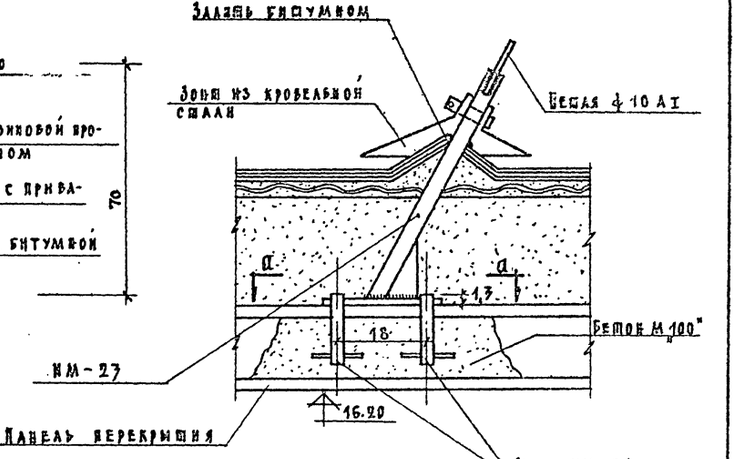

По а-а

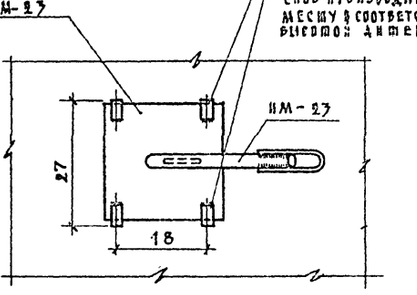

Скобы НМ-24 заделать в пустотах панелей. Следить чтобы были выдержаны размеры 1,3; 27 и 18 см. Установку скоб производить по месту в соответствии с высотой антенны.

9-9

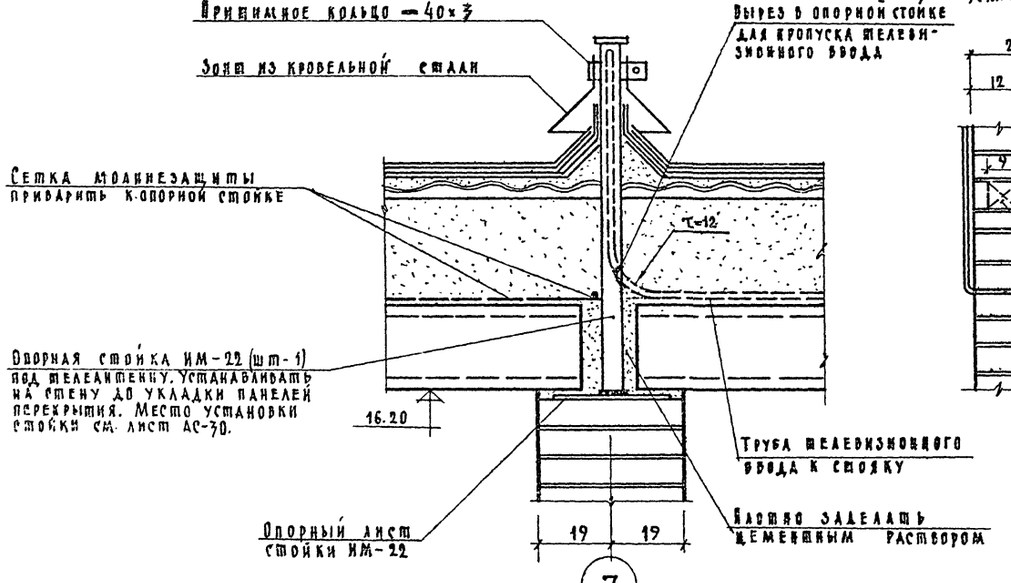

Деталь „А"

(см. листы АС-74÷АС-77.)

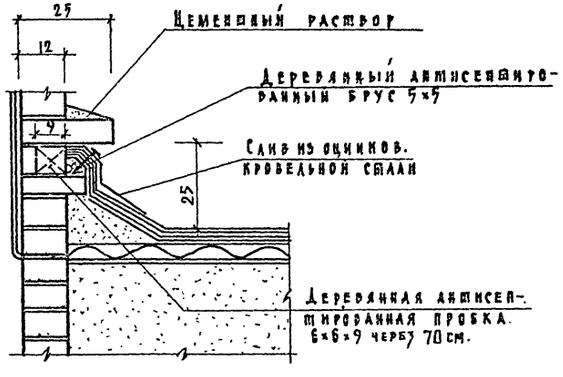

Спецификация стальных изделий

№ п/п	Марка изделия	Кол шт.	Вес кг 1 шт.	Вес кг всех	Н альбома	Н листа
1	НМ-22	1	7,3	7,3	III часть	
2	НМ-23	3	5,6	16,8	II	
3	НМ-24	12	0,4	4,8	II	

Примечание:

Места расположения сечений см. план кровли лист АС-37.

М 1:10

1968	Профилакторий на 200 мест	Детали кровли	Типовой проект 254-7-6	Альбом I	Лист АС-39

Лечебно-курортных зданий
Арх. проектная мастерская №4
Рук. АПМ-4 Ежина А.Ф.
Гл. арх. пр-та Шубалова
Гл. инж. пр-та Дубинская
Ст. инж. пр. Гусева
Исполнил Зыковьева Гусева
Проверил
Нерлерский Кодинар

10 - 10

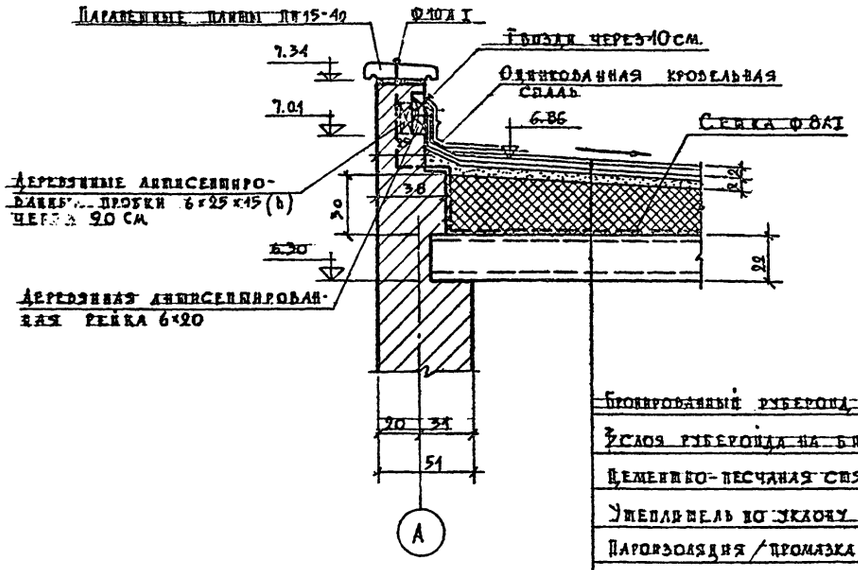

Проникающий рубероид на битумной мастике
3 слоя рубероида на битумной мастике
Цементно-песчаная стяжка из раствора М-50 – 2 см.
Утеплитель по уклону от 15 до 30 см. / см. таблицу лист АС-37 /
Пароизоляция / промазка горячим битумом /
Жел. бет. панель – 22 см.

11 - 11

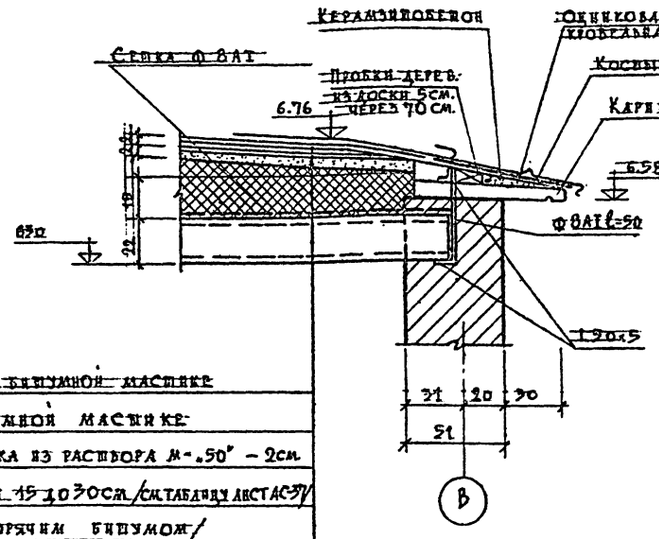

Примечания:

1. Местоположение сечений см. на плане кровли лист АС-37.1.
2. Конструкцию молниезащиты и спецификацию арматуры см. на листе АС-73.

12 - 12

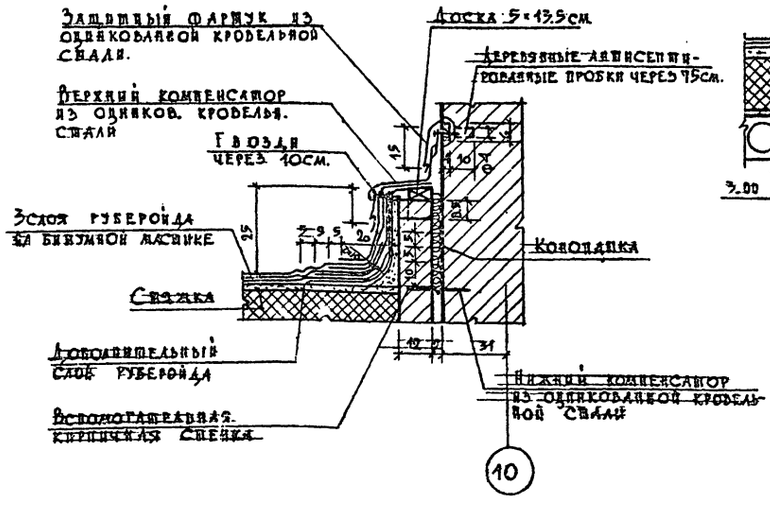

13 - 13

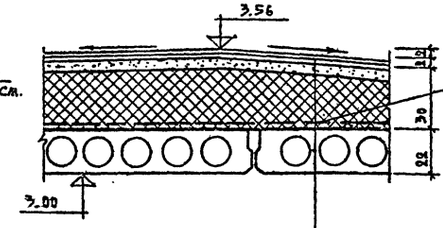

Проникающий рубероид на битумной мастике
3 слоя рубероида на битумной мастике
Цементно-песчаная стяжка из раствора М-50 – 2 см
Утеплитель по уклону / см. таблицу 8 прилож. 5 лист АС-37.1 /
Пароизоляция / промазка горячим битумом /
Жел. бет. панель – 22 см.

14 - 14

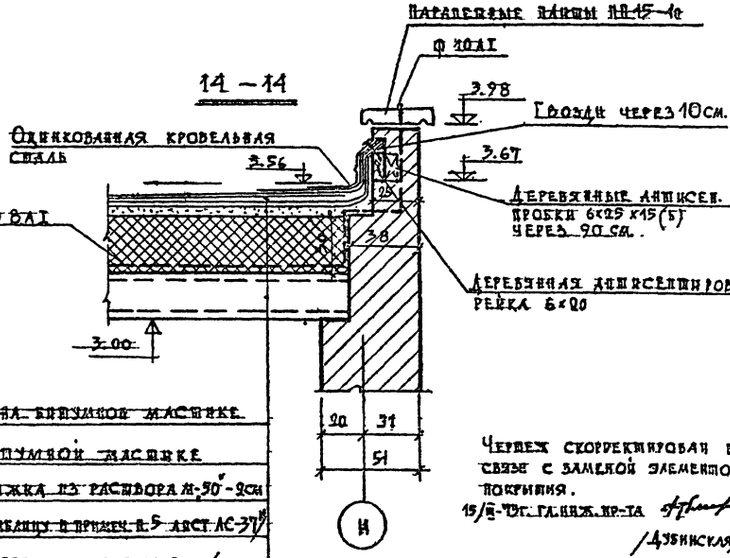

Чертеж скорректирован в связи с заменой элементов покрытия.
15/II-70 г. Гл. инж. пр-та
/Дубинская/

Подпись листа АС-40

1968	Профилакторий на 900 мест	Детали кровли	Типовой проект 254-3-6	Альбом I	Лист АС-40

Дачево-курортная зона. Архив. пробная АС-№

Нач. АПМ-6	Чирков	
Гл. инж. АПМ	Иоффе	
Гл. арх. пр-та	Лавров	
Гл. инж. пр-та	Дубинская	
Разработал	Панова	
Проверил	Дубинская	

Монолитный участок МУ-1

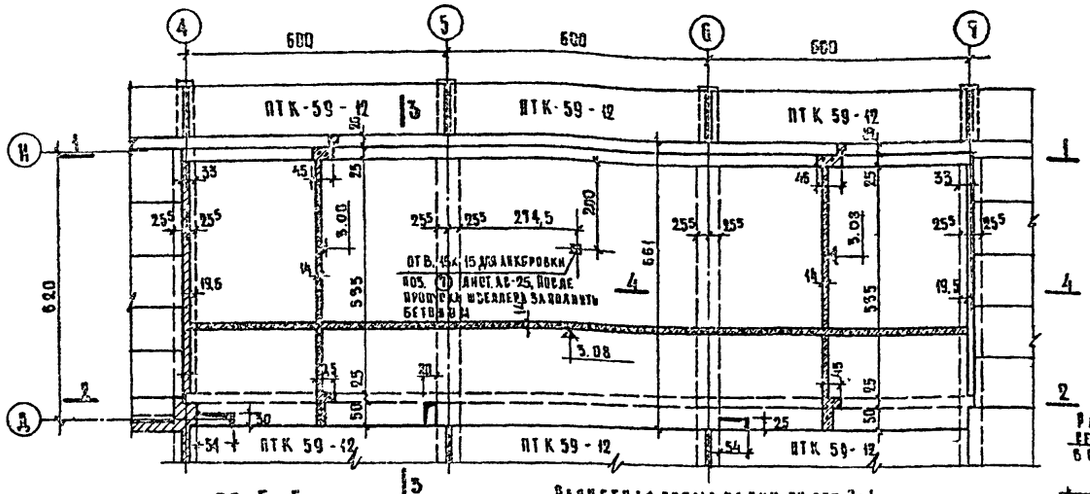

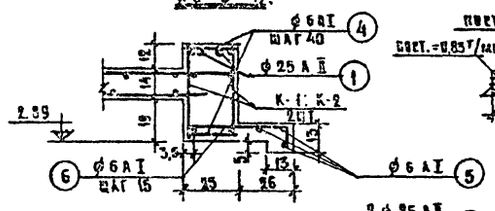

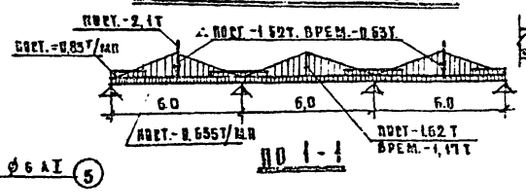

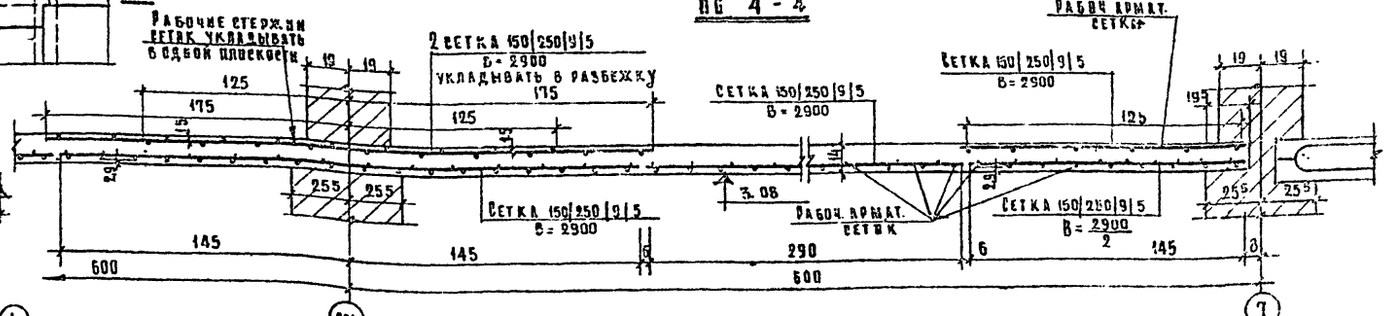

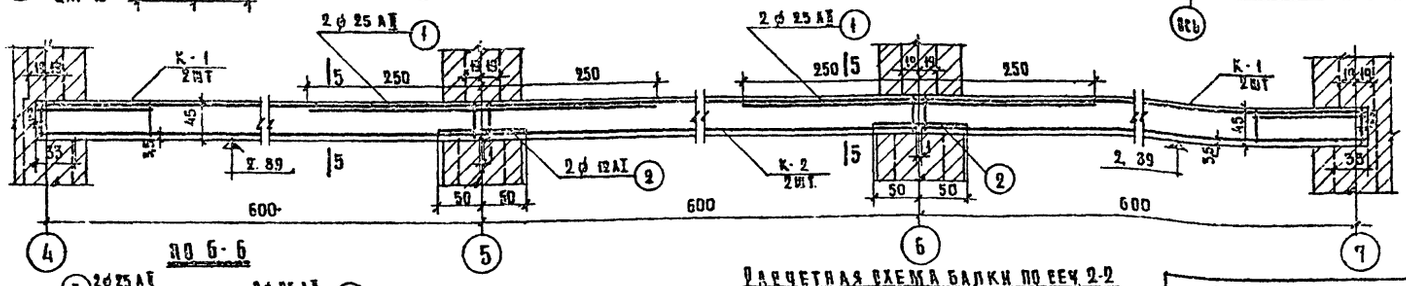

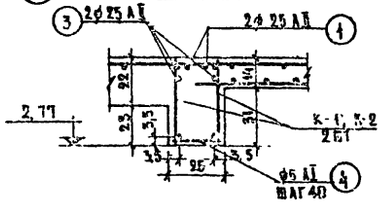



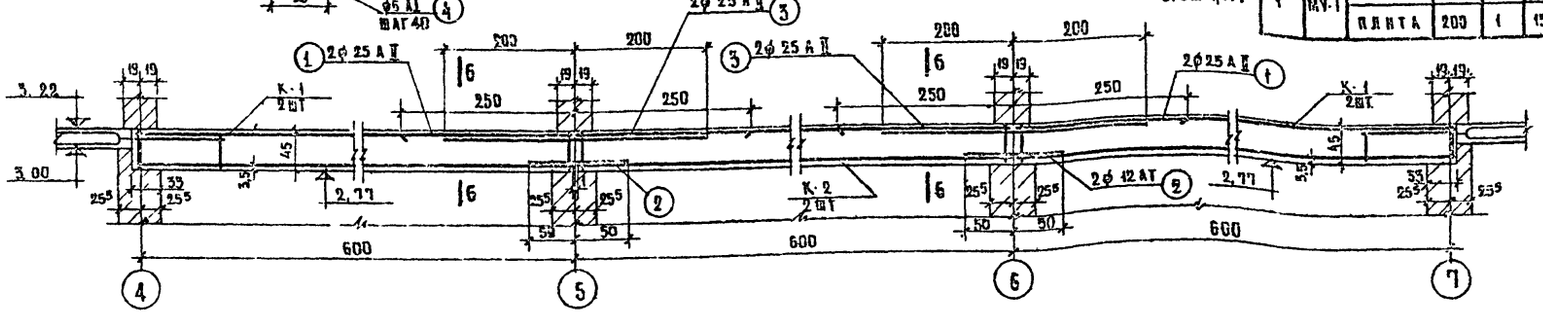

ПО 3-3 Нижние сетки укладывать в 2х направлениях рабочей арматурой вниз

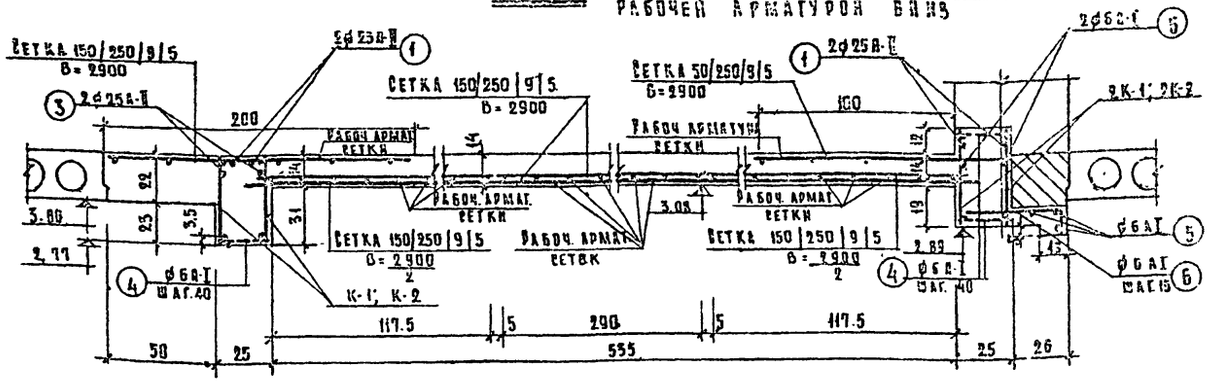

Спецификация арматурных изделий на один железобетонный элемент

Марка изделия	Наименование и марка ж.б. элементов	Марка сварн. изделия	Марка отдельн. стержн.	Кол-во шт	№ заготов. черт.
Монолитный участок МУ-1	Балки	К-1		8	АС-57
		К-2		4	"
		Отдельные стержни	①	8	АС-59
			②	8	"
			③	4	"
			④	155	"
			⑤	99 п.м	"
			⑥	121	"
	Плита	Сетка 150|250|9|5 В=2900		149,5 п.м	ГОСТ 8478-66

Расход материалов на лист

№ п/п	Наименование и марка ж.б. элементов		Марка бетона	Кол. шт.	Бетон м³ на один элемент	Бетон м³ на все	Сталь кг на один элемент	Сталь кг на все
1	МУ-1	Балки	200	1	4,55	4,55	645,56	645,56
		Плита	200	1	15,36	15,36	1393	1393

Выборка стали на лист

Класс стали ГОСТ			А-I ГОСТ 5781-61				А-II ГОСТ 5781-61			А-III ГОСТ 5781-61	В-I ГОСТ 6727-53	Итого
ф мм			12	10	8	6	25	12		9	5	кг
МУ-1	Балки	кг	57,62	14,15	42,2	35,0	402,1	74,0		—	—	645,56
	Плита	кг	—	—	—	—	—	—		1176	217	1393

Местоположение монолитного участка МУ-1 см. план перекрытия над 1ым этажом АС-25.

М=1:100, 1:50

1968	Профилакторий на 200 мест	Монолитный участок перекрытия МУ-1	Типовой проект 254-3-6	Альбом V	Лист ПО-24

Лечебно-курортных зданий

Арх. проектная мастерская №4

Рук. АПМ-4 Первавский | Кьдинир | Гл. инженер арх. группы Румбакова | Гл. инж. пр. Кучеренкова | Ст. инженер Усов | Инженер Пинхусина | Техник Баннова

Моноблочный участок МУ-2

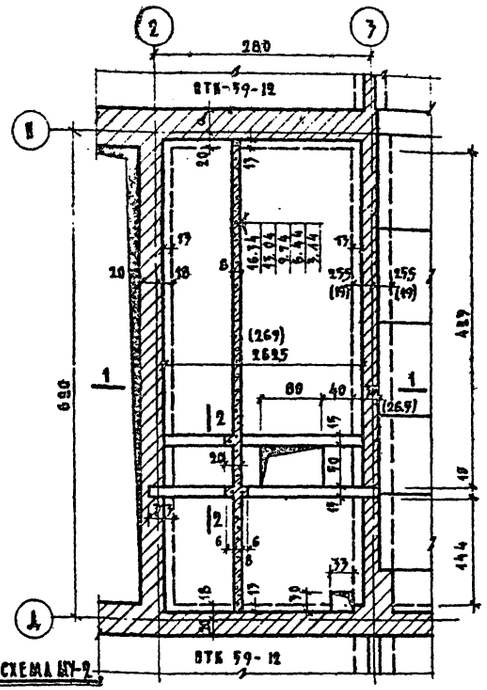
2
3
280
ВТК-59-12
1
1
2
2
(269)
2625
80
40
15
255
(19)
255
(19)
17
18
20
6
8
16.34
13.04
9.74
6.44
3.14
33
16
17
17
17

Монолитный участок МУ-4

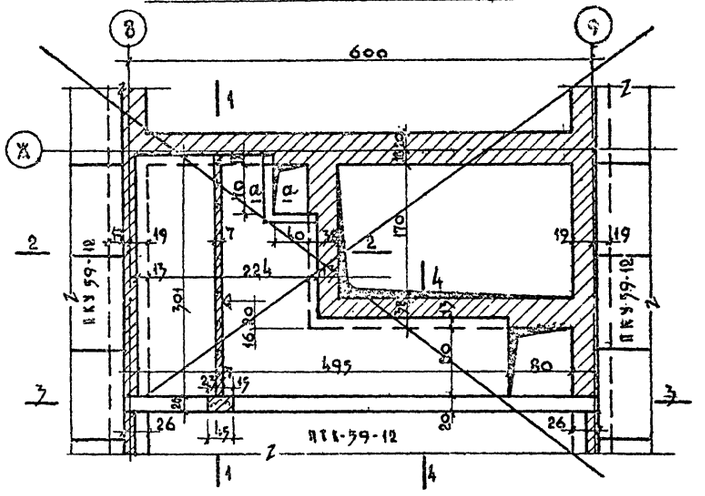

Балка ЖБ-1

План

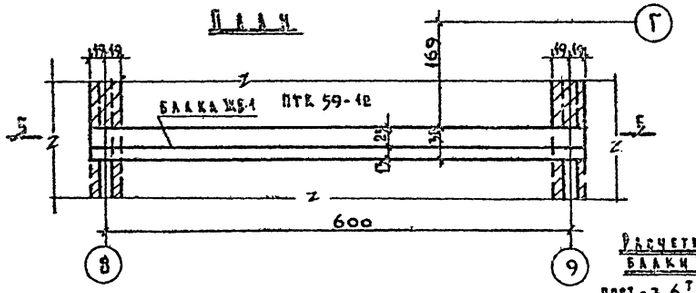

Расчетная схема балки ЖБ-1

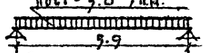

По 5-5

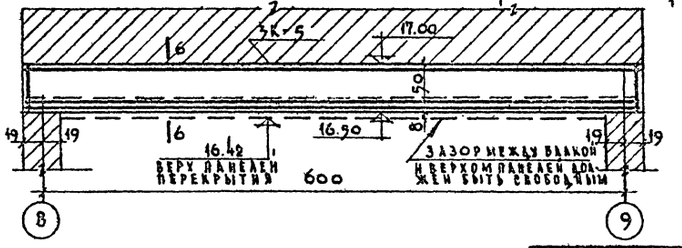

По 1-1

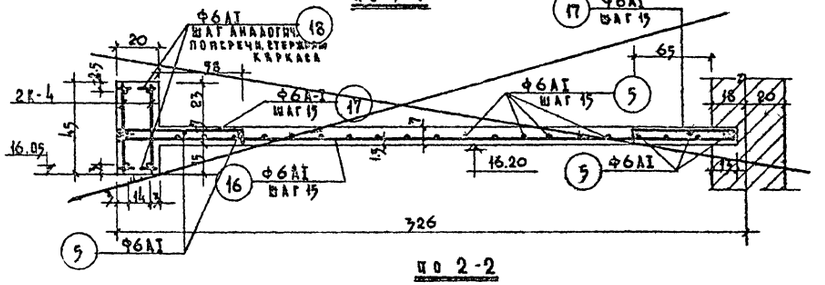

По 6-6

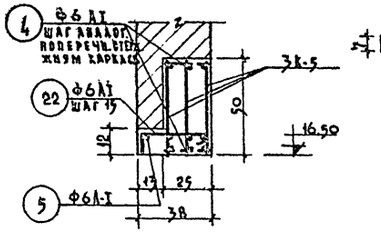

По а-а

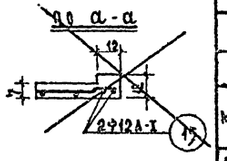

По 2-2

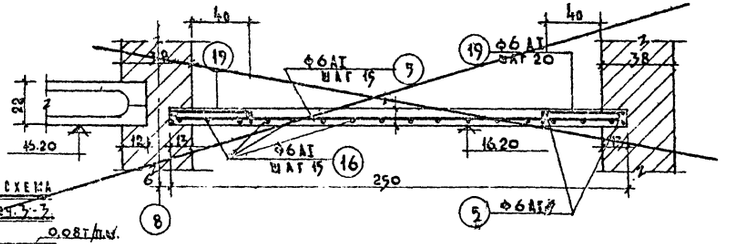

Расчетная схема балки по оси 2-2

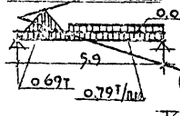

По 3-3

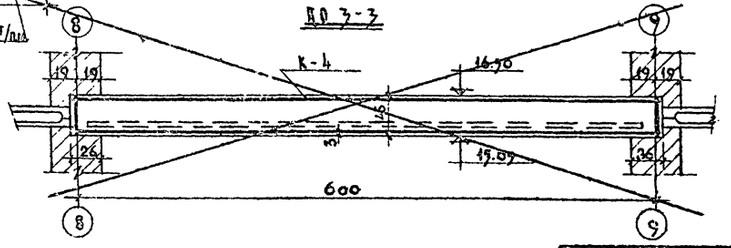

По 4-4

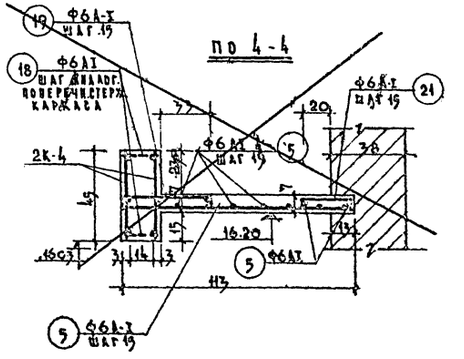

Спецификация арматурных изделий на один железобетонный элемент

Марка изделия	Наименование и марка ж.б. элементов	Марка сварн. изд.	Марка отд. стерж.	Кол-во шт.	№ заготов. чертежа
Монолитный участок МУ-4	Балка	К-4		2	АС-59
			18	94	АС-59
	Панта	Отдельные стержни	5	131 п.м.	"
			16	17	"
			17	32	"
			19	46	"
			21	17	"
			15	3.2 п.м.	"
Балка ЖБ-1	—	К-5	—	3	АС-57
		Отдельные стержни	4	72	АС-59
			5	6.35 п.м.	"
			22	43	"

Выборка стали на элемент

Класс стали ГОСТ			А-I ГОСТ 5781-61*				А-II ГОСТ 5781-61*			Итого
Элемент			12	10	8	6	20	16		кг
МУ-4	Балка	кг	10.94	—	—	12.72		19.4		43.06
	Панта	кг	2.65	—	—	52.3	—			55.15
Балка ЖБ-1			—	19.27	18.24	9.86	94.2	—		137.57

Расход материалов на элемент

№ п/п	Наименование и марка ж.б. элемен.		Марка бетона	Кол. шт.	Бетон м³ на один	Бетон м³ на все	Сталь кг на один	Сталь кг на все
1	МУ-4	Балка	200	1	0.56	0.56	43.06	43.06
		Панта	200	1	0.72	0.72	58.15	58.15
2	Балка ЖБ-1		200	1	0.90	0.90	137.57	137.57

Примечание:
Местоположение ~~монолитного участка~~ МУ-4 — ЖБ-1 см. план перекрытия над 5-м этажом АС-30.

Гл. арх. ин-та Лавров
11.02.68г.

М=1:50, 1:20

1968	Профилакторий на 200 мест	~~Монолитный участок~~ Балка ЖБ-1.	Типовой проект 254-3-67	Альбом 1	Арх. АС-42

Авт. коллектив: Гусева, Тимохина, Банцева, Кузьмичская, Шуклина, Кольчугин, Ефремов, Ларионов, Ковнир, Ефремов, Архпроектмонтаж №4

Монолитный участок МУ-4
(пол машинного отделения в осях 8-9)

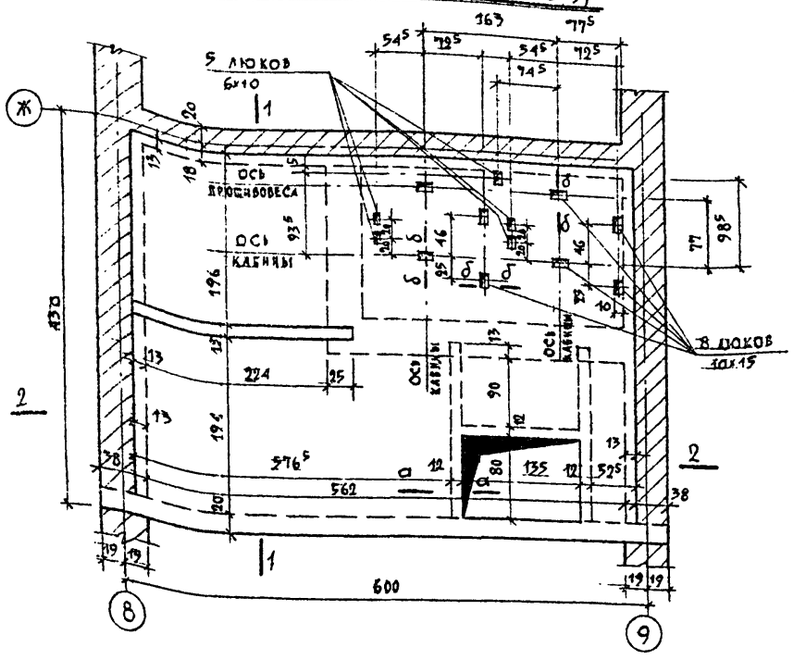

Монолитный железобетонный стакан ЖБ-2
под крышный вентилятор

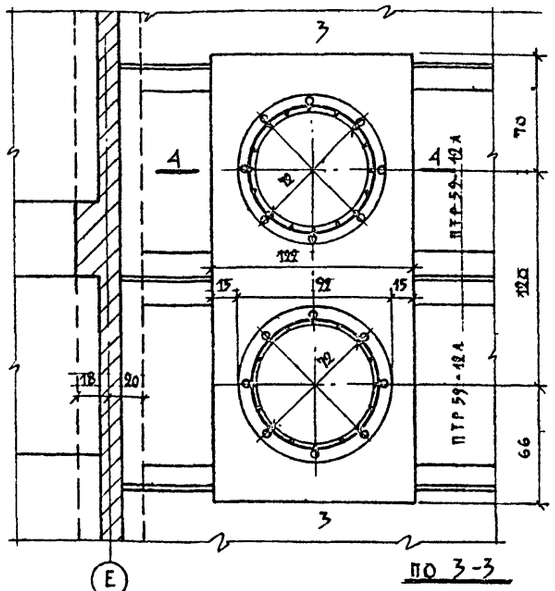

Местоположение монолитного участка МУ-4 см. лист АС-14, АС-15
Жел. бет. стакана ЖБ-2 см. лист АС-28

Расчетная схема плиты 1-1

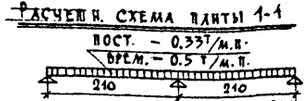

По 1-1

Ф6АI шаг анкарен шагу поперечн. стержн. каркаса

Расчетная схема балки

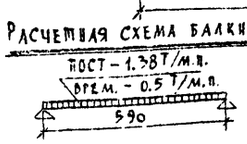

По 2-2

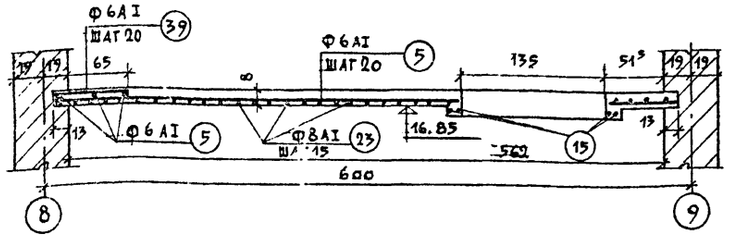

По 3-3

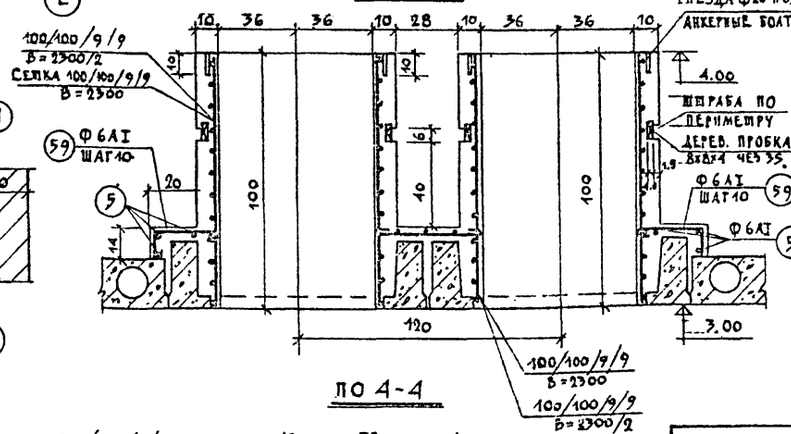

По 4-4

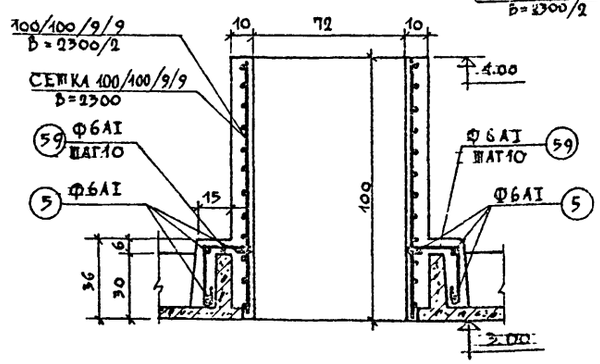

а-а

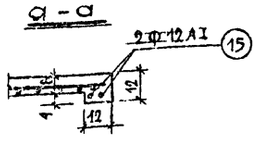

б-б

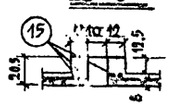

Спецификация арматурных изделий на один железобетонный элемент

Марка изделия	Наименование и марка ж.б. элементов	Марка сварн. издел.	Марка отд. стерж.	Кол-во шт.	Заголов. чертежа
Монолитный участок МУ-4	Балка	К-6	—	2	АС-57
		Отдельные стержни	18	72	АС-59
			24	2	"
			25	2	"
			26	27	"
			5	2м1 п.м.	"
	Плита		7	80	"
			23	48	"
			27	22	"
			29	42	"
			15	18,7 п.м.	"
Жел. бет. стакан ЖБ-2	Стакан	Сетка 100/100/9/9 В=2300		3 п.м.	ГОСТ 8478-66
	Плита	Отдельные стержни	59	32	АС-59
			5	29 п.м.	"

Расход материалов на лист

N п/п	Наименов. и марка ж.б. элем.		Марка бетона	Кол. шт.	Бетон м³ на один	Бетон м³ на все	Сталь кг на один	Сталь кг на все
1	МУ-4	Балка	200	1	0.70	0.70	71.92	71.92
		Плита	200	1	1.92	1.92	170.7	170.7
2	ЖБ-2		200	2	0.3	0.6	40.88	81.76

Выборка стали на лист

Класс стали ГОСТ			AI ГОСТ 5781-61					AII	AIII	Итого
Ø мм.			16	12	10	8	6	20	9	
МУ-4	Балка	кг	8.86	—	10.18	14.34	7.14	31.4	—	71.92
	Плита	кг	—	16.7	—	79.5	74.5	—	—	170.7
Стаканы ЖБ-2		кг	—	—	—	—	35.98	—	45.78	81.76

Чертеж скорректирован по альбому АТ-5, 43-71 15/III-73 г. ГА. ВНИИ. ПР-ТА /Дубинская/

Взамен листа АС-44

1968	Профилакторий на 200 мест	Монолитный участок перекрытия МУ-4 Ж.Б. стакан ЖБ-2. Подкрышный вентилятор	Типовой проект 254-3-6	Альбом I	Лист АС-44*

Разработал Чирков; Гл. инж. проекта Гл. арх. пр-та Гл. инж. АПМ-6 Нач. отд. Нач. сект. Проверил Лубинская; Гл. инж. пр-та Дубенский; Гл. арх. пр-та Альбов; Нач. отд. Нанисва; Нач. сект. Коффе; Гл. инж. АПМ-6 Чирков; Архитектурно-строительная мастерская № 6 Государственного института по проектированию лечебных учреждений

Монолитный участок МУ-5

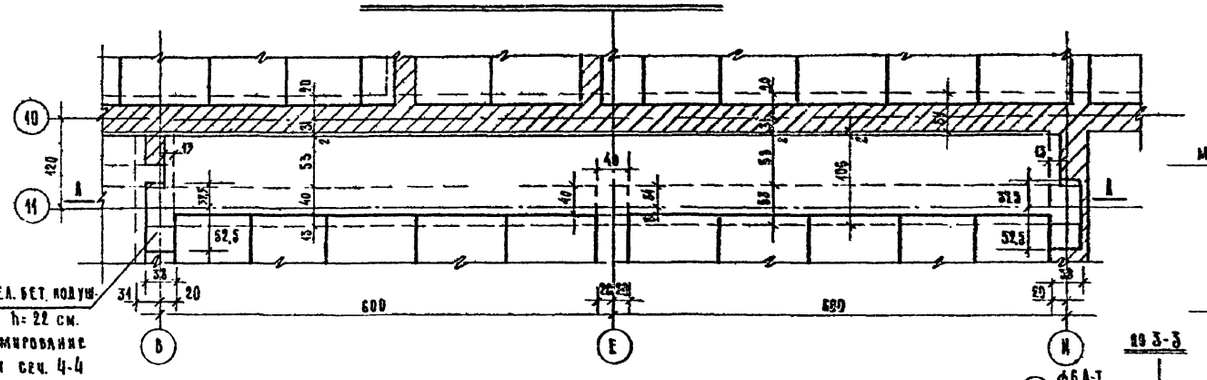

Разрез по А-А

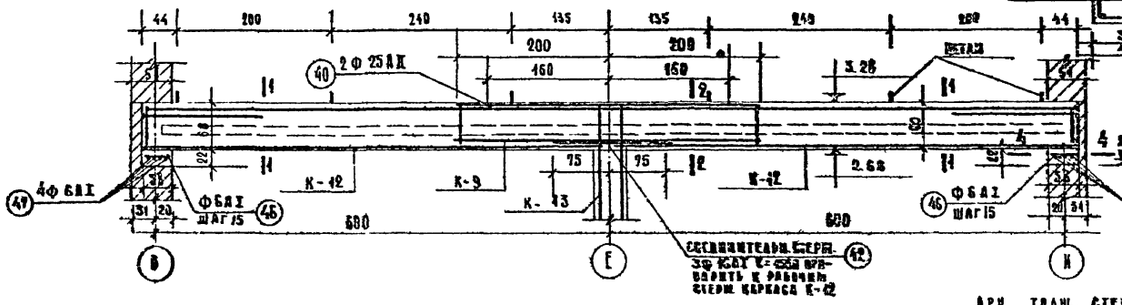

Колонна ЖБ-3 (по оси 11)

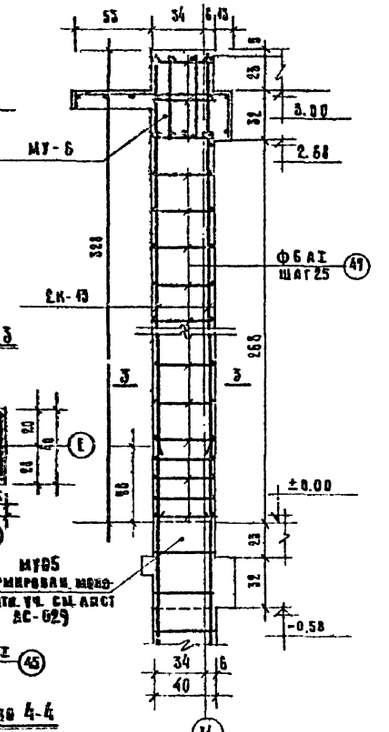

Спецификация арматурных изделий на один железобетонный элемент

Марка изд.	Наименов. и марка ж/б элементов	Марка сварн. изд.	Марка отд. стерж.	Кол-во шт.	№ заготов. черт.
Монолитный участок МУ-5		К-9	—	2	АС-57
		К-42	—	3	»
		Отдельные стержни	5	193 п.м.	АС-59
			38	190	»
			40	2	»
			42	3	»
			44	84	»
			45	8	»
			46	44	»
			Деталь подвеска	6 42	АС-45
Колонна ЖБ-3		К-13	—	2	АС-57
		Отдельн. стержни	47	24	АС-59

Расход материалов на лист

№ п/п	Наименование и марка ж. бет. элем.	Марка бетона	Кол. шт.	Бетон м³ на один	Бетон м³ на все	Сталь кг на один	Сталь кг на все
1	МУ-5	200	4	3,89	3,89	340,13	345,26
2	Колонна ЖБ-3	200	1	0,43	0,43	24,39	24,39

Выборка стали на лист.

Класс стали ГОСТ		A-I ГОСТ 5781-61				A-II ГОСТ 5781-61		СТЗ ГОСТ	Итого
ф мм		16	18	8	6	25	16	6-40+20	кг
МУ-5	кг	14,16	69,48	88,8	41,48	126,5	—	5,43	345,25
Колонна ЖБ-3	кг	—	—	—	4,03	—	20,36	—	24,39

Расчетная схема

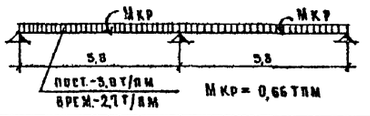

Примечания

1. Местоположение монолитного участка МУ-5 см. АС-28. Колонны ЖБ-3 см АС-2.
2. Позицию (38) приварить к поперечным стержням каркасов.
3. Размеры в сантиметрах, отметки в метрах.

Гл. арх. пр-та /Лавров/ 11.04.73г.

М 1:50, 1:20

1968	Профилакторий на 200 мест	Монолитный участок перекрытия МУ-5 Колонна ЖБ-3 (по оси 11).	Типовой проект 254-3-6	Альбом I	Лист АС-45

Арх. проектная мастерская № 4 Лечебно-курортных заведений

Рук. АПМ-4 Черняевский; Рук. инж. АПМ Кофнер; Гл. арх. пр-та Шувалова; Гл. инж. пр-та Губинская; Ст. инжен. Гусева; Исполнит Гимохина; Проверил Гусева

Выкопировка из плана 1го этажа

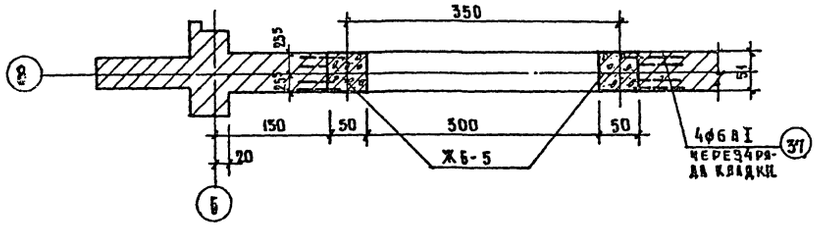

По 1-1

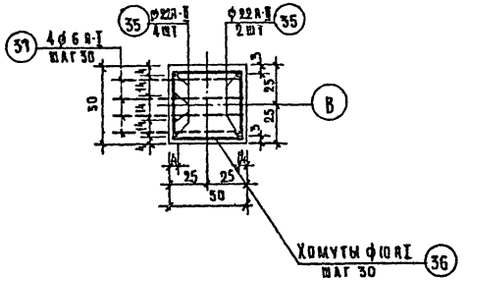

Монолитная железобетонная рама Ж6-5

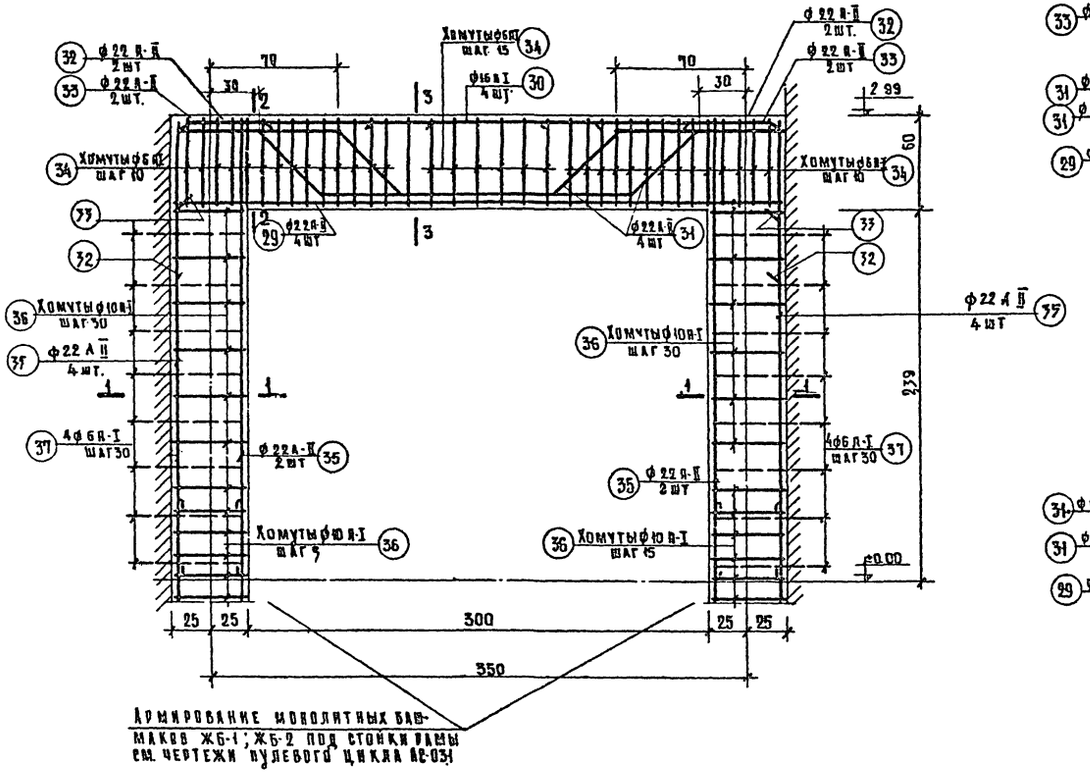

Армирование монолитных бав-
маков Ж6-1; Ж6-2 под стойки рамы
см. чертежи нулевого цикла АС-031

По 2-2

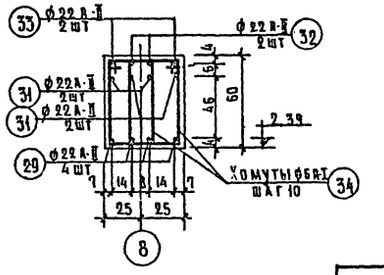

По 3-3

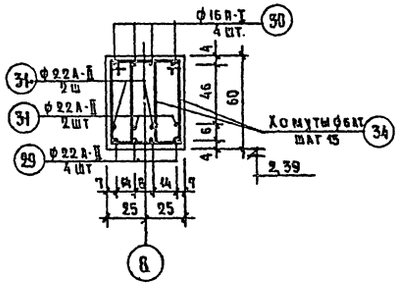

Спецификация арматурных изделий на один железобетонный элемент

Марка изделия	Наименование и марка ж.б. элементов	Марка сварного изделия	Марка отдельного стержня	Кол-во шт.	№ заготов. чертежа
Монолитная железобетонная рама Ж6-5		отдельные стержни	29	4	АС-59
			30	4	—"—
			31	4	—"—
			32	4	—"—
			33	4	—"—
			34	70	—"—
			35	12	—"—
			36	25	—"—
			37	64	—"—

Расход материалов на элет

№ п/п	Наименование и марка ж.б. элем.	Марка бетона	Кол шт.	Бетон м³ на один	Бетон м³ на все	Сталь кг на один	Сталь кг на все
1	Ж6-5	200	1	2,4	2,4	403,0	403,0

Выборка стали на элет

Класс стали и вес		А-I ГОСТ 5781-61			А-II ГОСТ 5781-61			Итого кг
ф мм		16	10	6	22			
Ж6-5	кг	18,9	108,8	12,8	262,5			403,4

Местоположение рамы - рама обрамляет
проем первого этажа по оси 8

М 1:50

1968	Профилакторий на 200 мест	Монолитная жел бетонная рама Ж6-5 по оси „8"	Типовой проект 254-3-6	Альбом I	Лист ПС-49

ЦИА 2080

Лечебно-курортных зданий
ГПИ Госстроя СССР
Тех. проектный институт №4

Рук. АПМ-4 Невиявский | ГИП Кадыр | Гл. архит. пр. Шумилова | Гл. инж. пр. Лубенецкая | Ст. инженер Гусева | Исполн. Тимофеина | Проверил Баинова

Монолитная железобетонная рама ЖБ-6 по оси „А"

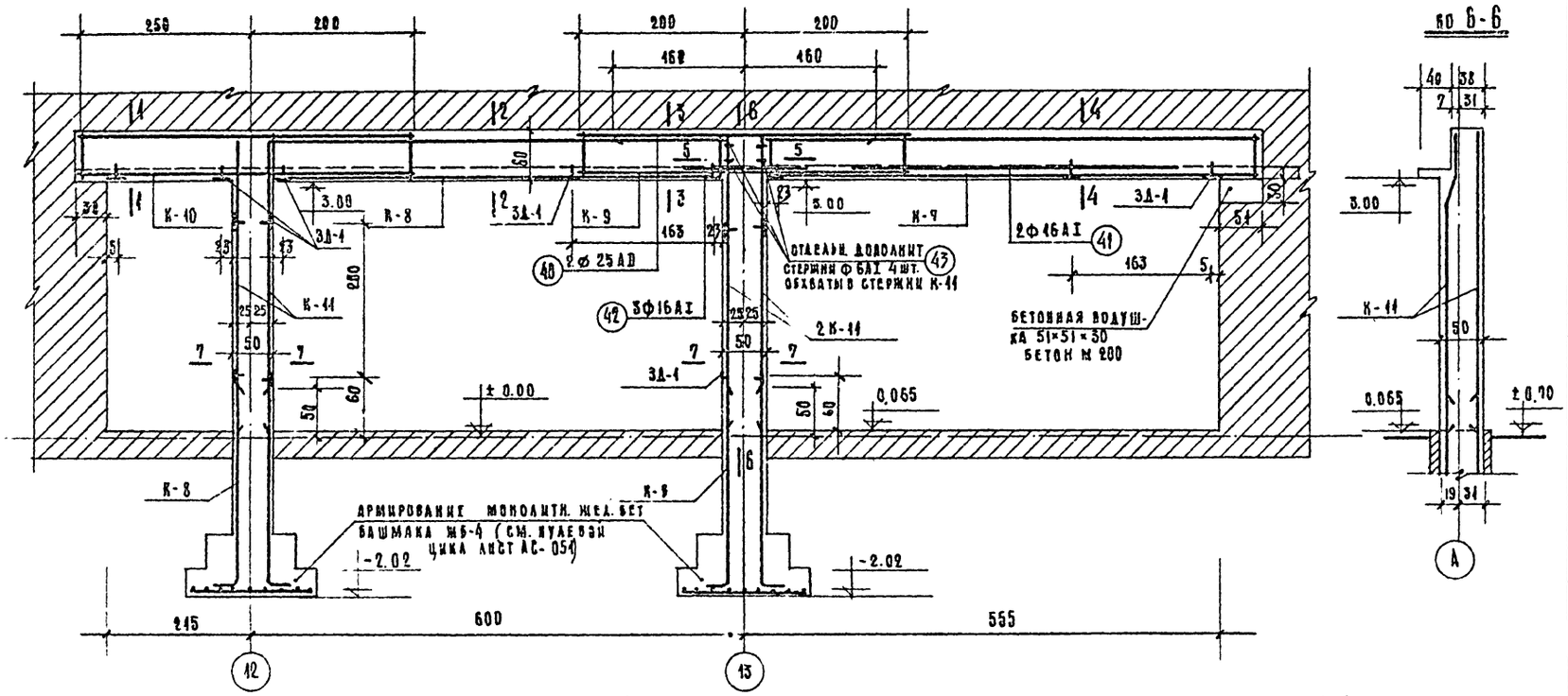

Спецификация арматурных изделий на один железобетонный элемент.

Марка изделий	Наименование и марка ж.б элементов	Марка сварн. изд.	Марка отдельн. стерж.	Кол-во шт.	№ чертежа
Монолитная жел. бет. рама ЖБ-6	Балка	К-7	—	3	АС-57
		К-8	—	3	— " —
		К-9	—	2	— " —
		К-10	—	3	— " —
		Отдельные стержни	5	12,5 п.м.	АС-59
			38	150	— " —
			39	83	— " —
			41	2	— " —
			42	3	— " —
			43	4	— " —
			40	2	— " —
		3Д-1		16	АС-58
	Колонна	К-11		4	АС-57
		Отдельн. стержни	48	52	АС-59
		3Д-1		8	АС-58

Расход материалов на АИСТ

№ п/п	Маркировка и марка ж.б элемента		Марка бетона	Кол. шт.	Бетон м³ на один	Бетон м³ на все	Сталь кг. на один	Сталь кг. на все
	Рама ЖБ-6	Балка	200	1	3,34	3.34	458.21	458.21
		Колонна	200	1	1,5	1.5	99.04	99.04

Выборка стали на АИСТ

Класс стали ГОСТ			А-I ГОСТ 3781-64				А-II ГОСТ 5781-61			Ст.3 ГОСТ 103-57	Итого
Ф мм			16	10	8	6	25	22	8	- 50×5	кг
Рама ЖБ-6	Балка	кг	44.0	67.56	99 59	17.11	237.89		4,92	3.14	458.21
	Колонна	кг			9 11			84.8	1.54	4.56	99.04

Примечание:
Местоположение рамы ЖБ-6 см. на плане $\frac{1\text{ эт.}}{\text{го}}$ Аист АС-2 и на плане перекрытия аист АС-28.

М 1:50, 1:20

1968	Профилакторий на 200 мест	Монолитная жел. бет рама ЖБ-6 по оси „А"	Типовой проект 254-3-6	Альбом I	Аист АС-30

Гл. инж. пр. Ситников | Гл. арх. проекта Гусева | Рук. группы Тимохина | Проверил Маланичев | Конструктор Шубалова | Нач. отд. Аверкиева | Рук. проекта Черняховский

Разрез 1-1

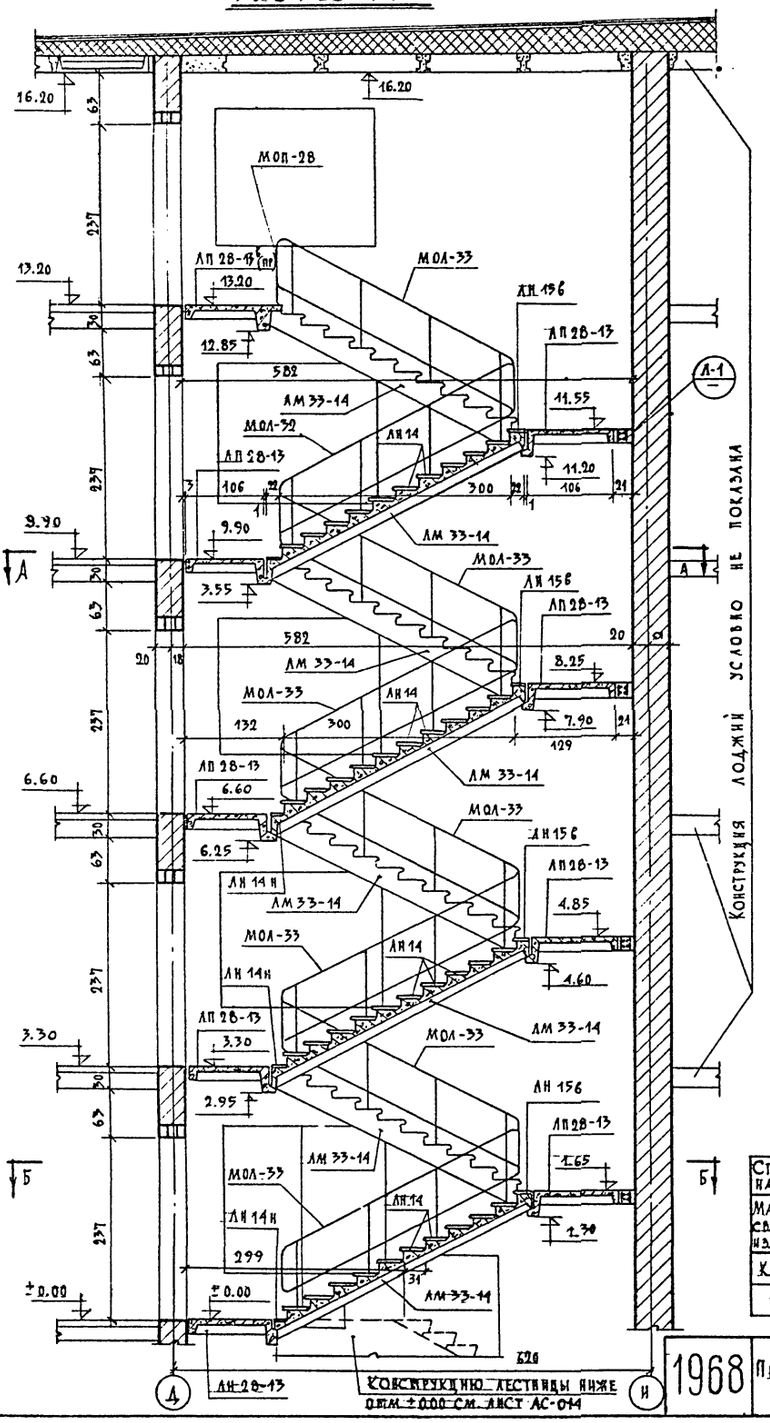

План по А-А

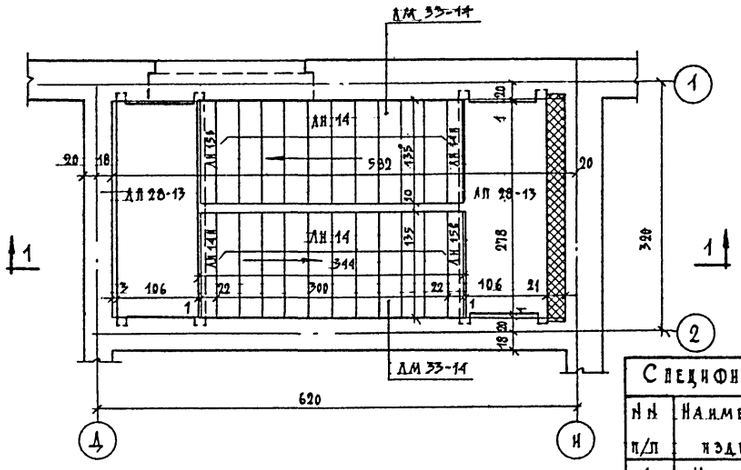

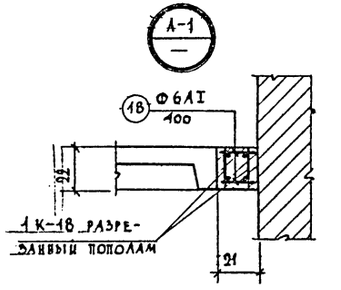

План по Б-Б

Конструкцию лестницы ниже ± 0.00 см. чертежи нулевого цикла. Лист АС-014

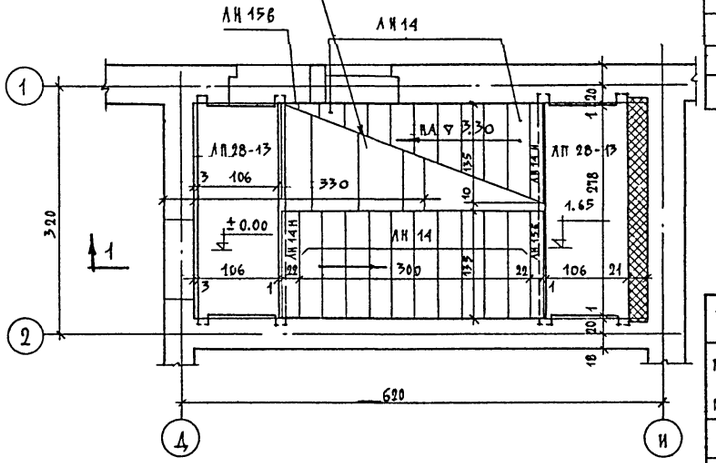

Спецификация сборных железобетонных элементов

N N п/п	Наименование изделия	Марка изделия	Кол. шт.	Вес издел. т.	N каталога серии и ГОСТ	N альбома лист
1	Марш	ЛМ 33-14	8	1.42	Серия 1.250-1	Вып.1 л. 12, 13
2	Площадка	ЛП 28-13	7	0.855	— " —	Вып. 1 л. 16
3	— " —	ЛП 28-13б (пр)	1	1.011	— " —	Вып.1 л. 17
4	Проступь	ЛН 14	80	0.038	"	Вып.1 л. 56,
5	"	ЛН 15б	7	0.038	"	"
6	"	ЛН 14н	8	0.025	"	"
7	"	ЛН 14к	1	0.030	"	"

Спецификация сборных стальных элементов

N N п/п	Наименование изделия	Марка изделия	Кол. шт.	Вес издел. т.	N каталога серии и ГОСТ	N альбома лист
1	Ограждение марша	МОЛ-33	8	0.030	ИИ-03-03	Лист 21
2	Огражд. верхн. площадки	МОП-28	1	0.018	— " —	Лист 24

Спецификация арматуры на заделки в лестнице

Марка сварных изделий	Марка отдельн. стерж.	Колич. шт.	N загот. листа
К-18	—	4	АС-58
—	18	64	АС-59

Расход материалов

Наименование	Марка бетона	Бетон м³	Сталь кг AI	Сталь кг AII
Заделки в лестнице	200	0.52	23.12	47.84

Чертеж скорректирован по действующим ГОСТам и серии 15 Ш-73г. Гл. инж. пр-та /Дубинская/

Взамен листа АС-51

Архит.-проектная мастерская № 6	Лечебно-курортных зданий	1968	Профилакторий на 200 мест	Конструкция лестницы в осях „1"-„2"	Типовой проект 254-3-6 / Альбом I / Лист АС-51*

Нач. АПМ-6 Чирков; Гл. инж. АПМ Иоффе; Гл. арх. пр-та Лавров; Гл. инж. пр-та Дубинская; Разработал Павлова; Проверил Дубинская

ЦЕНТРАЛЬНОЕ БЮРО ТИПОВЫХ ЗДАНИЙ		Начальник	Гл. инж. пр-та	Гл. архитектор	Гл. конструктор	Гл. технолог	Руководитель	
Арх. проектная мастерская №6		Чирков	Чернов	Гаврюз	Дубинская	Ежков	Дубинская	

Разрез 1-1

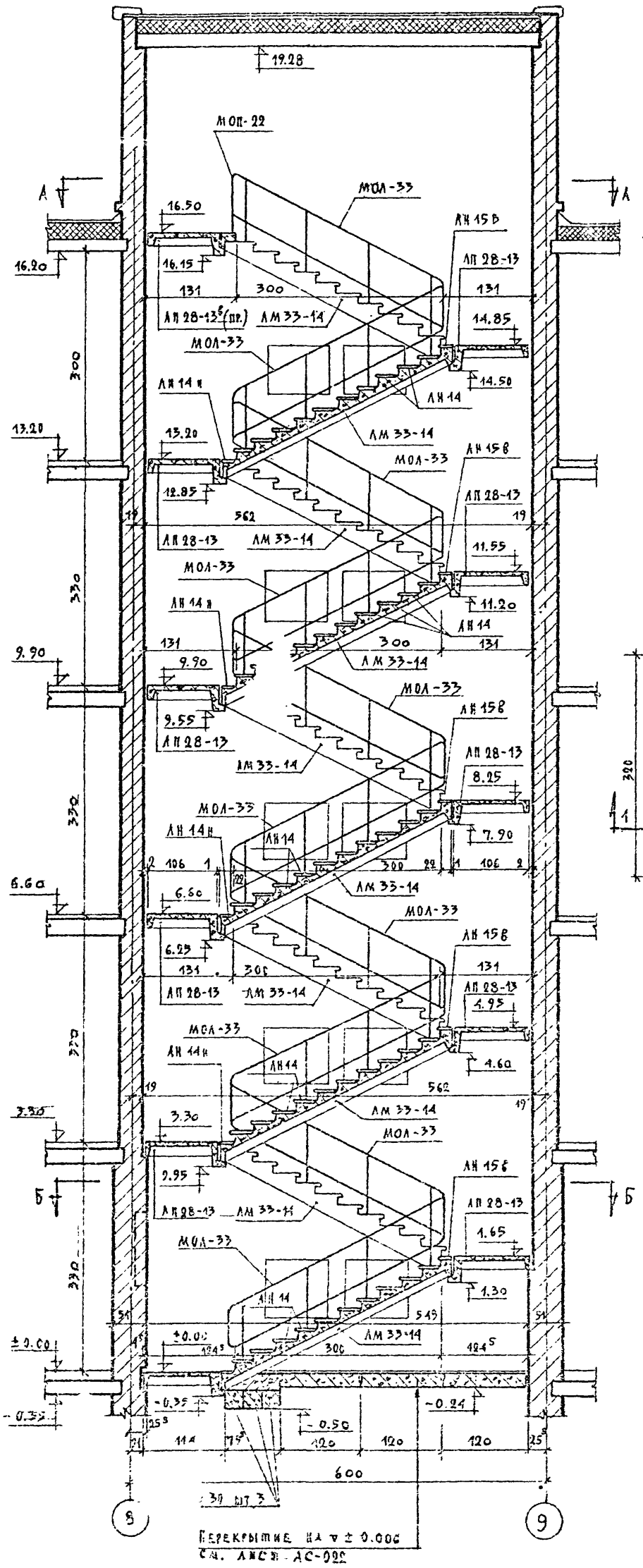

План по А-А

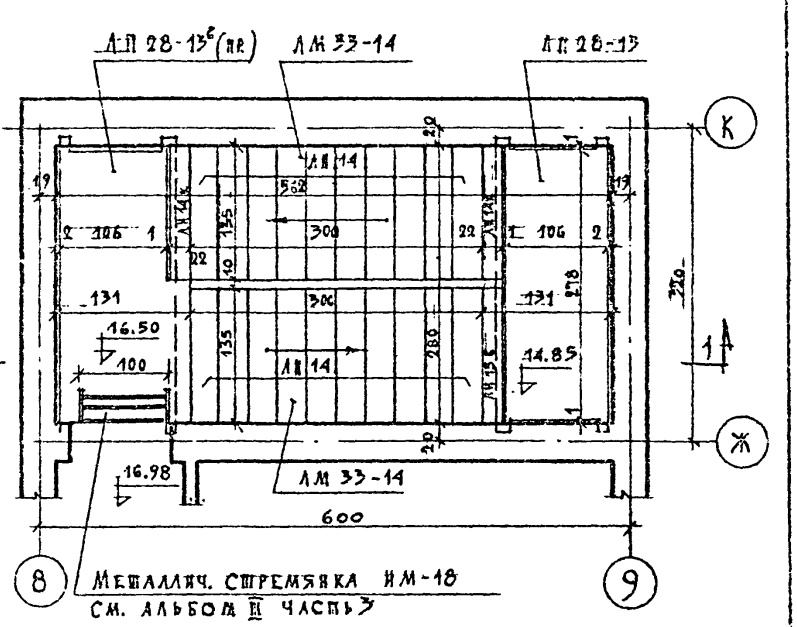

План по Б-Б

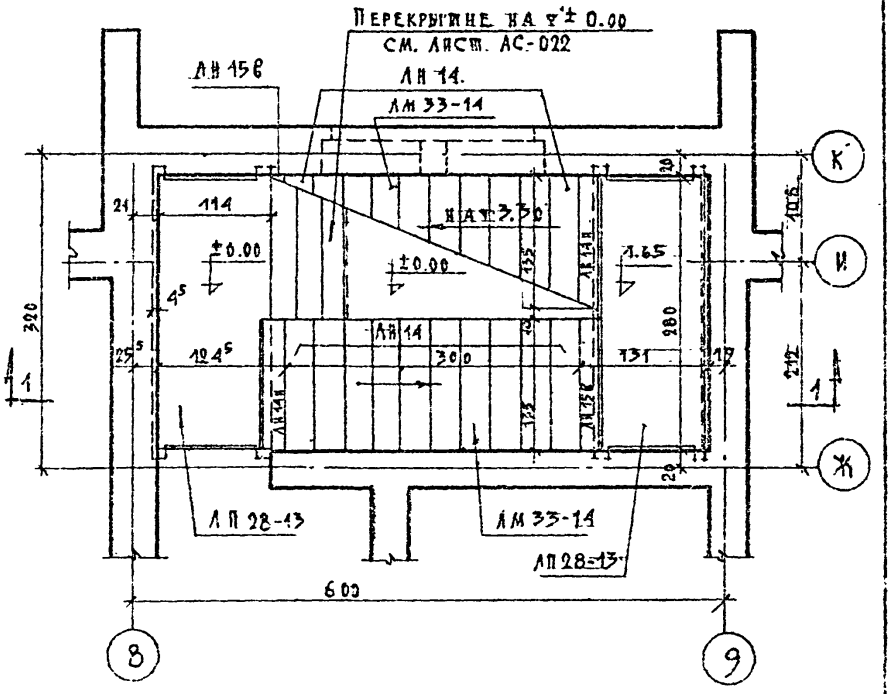

Спецификация сборных железобетонных элементов

№№ п/п	Наименование изделия	Марка изделия	Кол. шт.	Вес изделия т	№ каталога серия ГОСТ	№ альбома лист
1	Марш	АМ 33-14	10	1.420	Серия 1.250-1	Вып. 1 л. 12, 13
2	Площадка	АП 28-13	9	0.855	— " —	Вып. 1 л. 16
3	— " —	АП 28-13⁵(пр)	1	1.011	— " —	Вып. 1 л. 17
4	Проступь	АН 14	100	0.038	— " —	Вып. 1 л. 58
5	— " —	АН 15в	9	0.033	— " —	— " —
6	— " —	АН 14н	9	0.025	— " —	— " —
7	— " —	АН 14к	1	0.030	— " —	— " —

Спецификация сборных стальных элементов

№№ п/п	Наименование изделия	Марка изделия	Кол. шт.	Вес изд. т	№ каталога серия ГОСТ	№ альбома лист
1	Ограждение марша	МОЛ-33	10	0.030	НИ-03-03	Лист 24
2	Ограждение верх площадки	МОП-28	1	0.016	— " —	Лист 24
3	Стремянка	ИМ-18	1	23.88	—	Альбом III часть 3

Чертеж скорректирован по действующим ГОСТам и сериям.

15/III-73г. Гл. инж. пр-та /Дубинская/

1968 Типовой проект №

Конструкции лестницы в осях 8-9

Типовой проект 954-3-6 Альбом I

Инв. № подл. | Подпись и дата | Взам. инв. №

Альбом АС-52 Лист

Вид по I-I

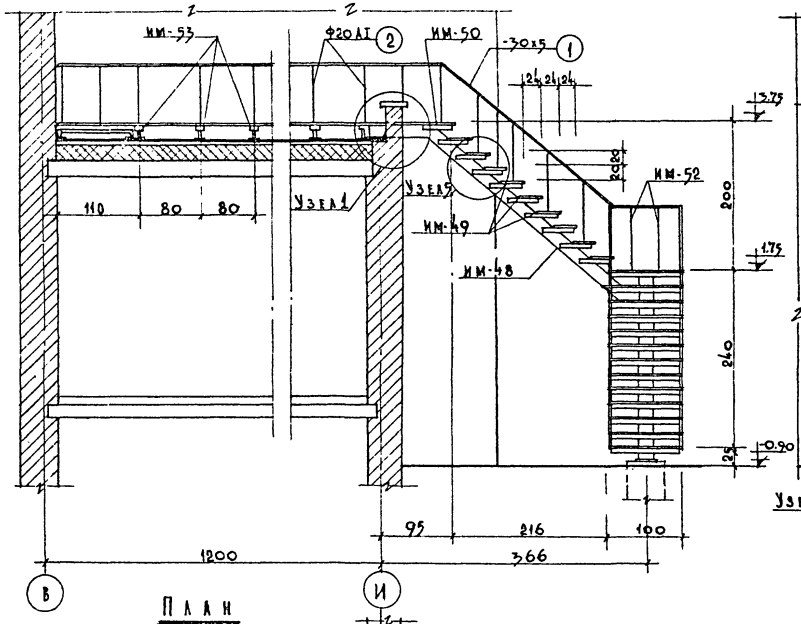

Вид по II-II

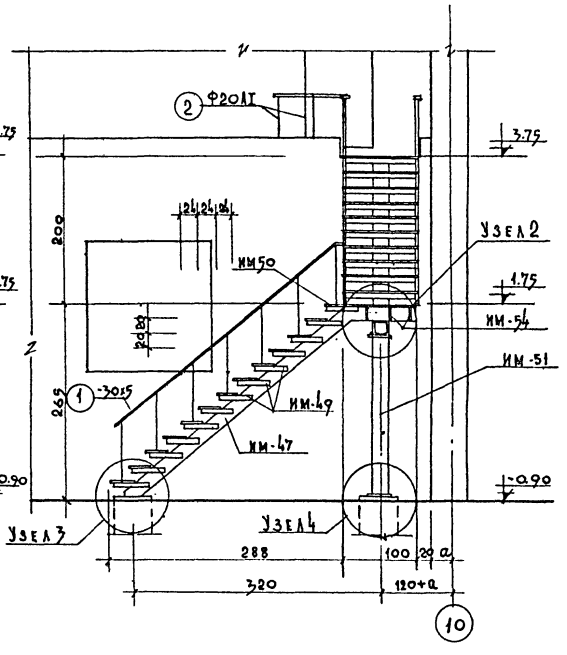

План

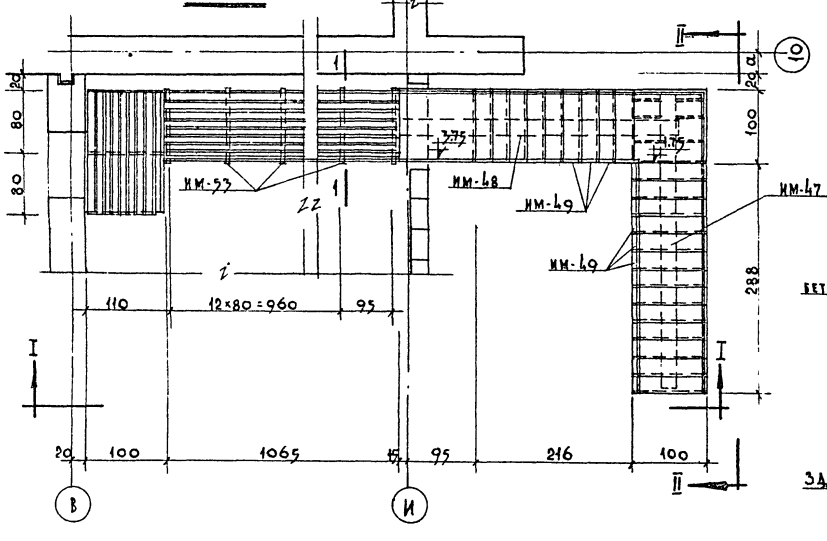

Сечение по фундаментам под наружную лестницу /план см. лист АС-06/

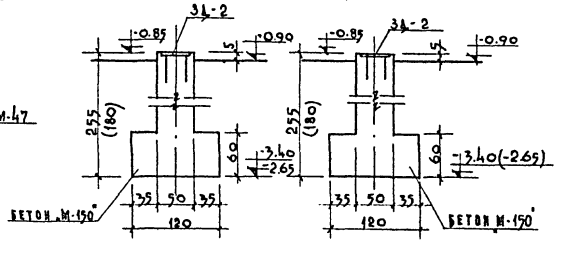

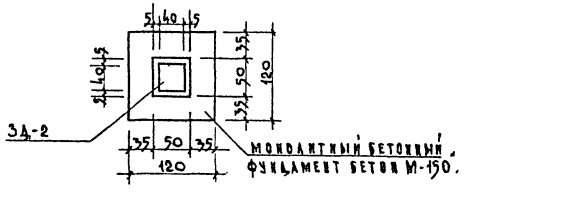

Спецификация металла

№ п/п	Марка элемента № поз.	Кол-во шт.	Вес кГ одной марки	Вес кГ всех
1	им-47	1	172.96	172.96
2	им-48	1	185.31	185.31
3	им-49	21	26.89	563.0
4	им-50	3	6.79	20.4
5	им-51	1	89.64	89.64
6	им-52	31	3.34	103.5
7	им-53	17	6.34	107.8
8	им-54	10	4.87	48.7
9	поз.(1) -30х5 мм	40,9 п.м	1.18 1п.м.	47.8
10	поз.(2) Ф20А-I	30.0 п.м	2.47 1п.м.	71.1
11	поз.(3) -1000х8мм	1.26 п.м.	62.8 1п.м.	79.2
12	3Д-2	2	12.6	25.2
13	3Д-3	1	14.3	14.3
			всего	1528.91
Вес наплавленного металла 1.5% 22.3 кГ.				
итого 1551.21				

Примечания:

1. Материал изделия сталь ст.3. Швеллеры по ГОСТу 8240-56, уголки по Госту 8509-57, сталь полосовая и листовая по ГОСТу 103-57 и ГОСТу 5681-57.
2. Узлы см. лист АС-54.
3. Металлические элементы с им-44 по им-51, 3Д-2 и 3Д-3. см. альбом III часть 3.
4. Сварку производить электродами марки Э-42. Высота всех швов h=6мм. После сварки швы зачистить.
5. Окрасить лестницу кузбасслаком за 2 раза.
6. Все размеры в сантиметрах, отметки в метрах.

М=1:25

1968	Профилакторий на 200 мест.	Конструкция наружной лестницы в кинопроекционную узел „11"	Типовой проект 254-3-6	Альбом I	Лист АС-53

Шифр III Лечебно курортных зданий

Арх. проектная мастерская 4

Рук. АПМ-4 Черняевский, гл. инж. АПМ Кодинир, гл. арх. арт. Шубалова, гл. инж. др. арт. Бубиновская, отд. инж. др. арт. Гусева, Новоальмет. Малаховец, Проверил Банкова

Узел „1"

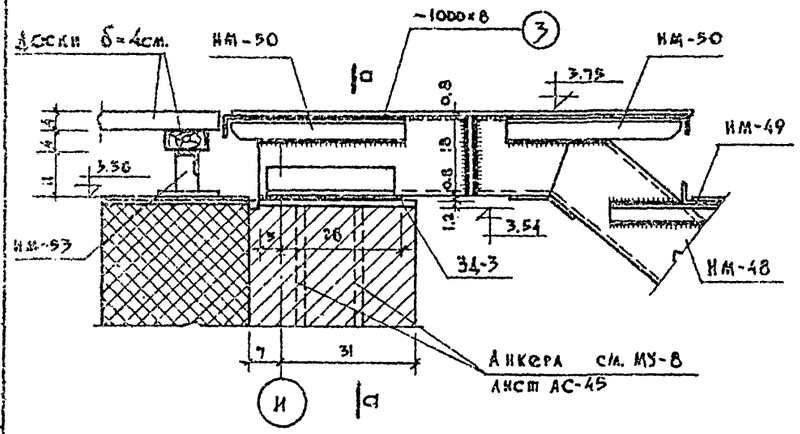

Узел „2"

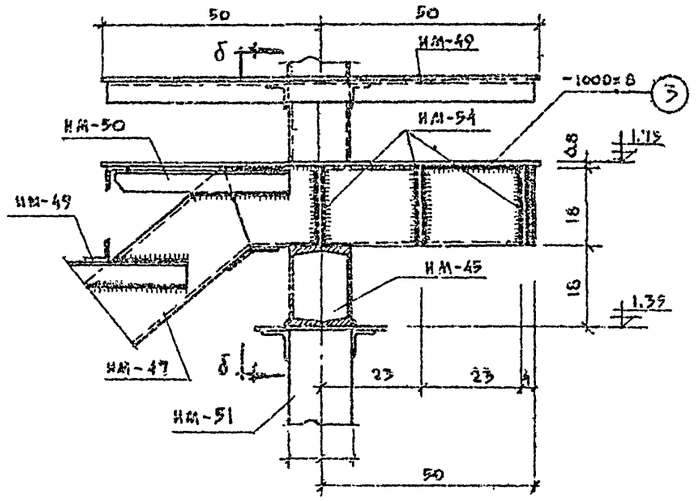

По б-б

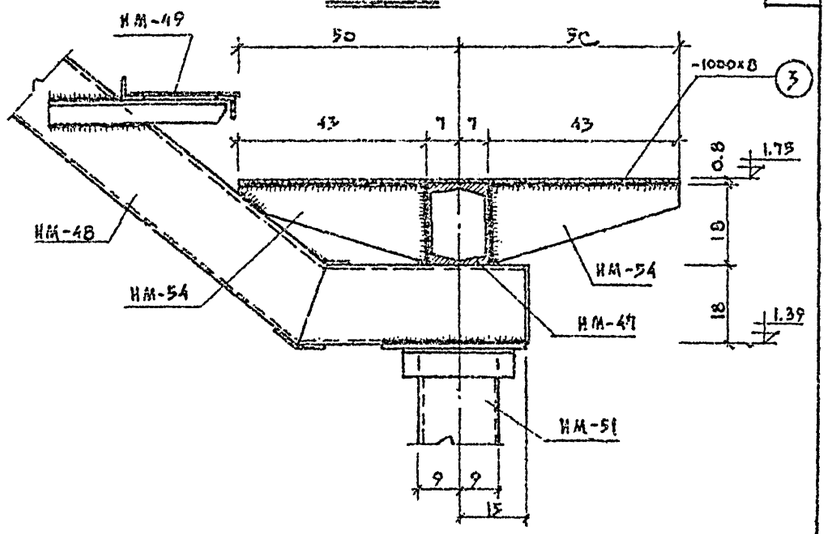

По а-а

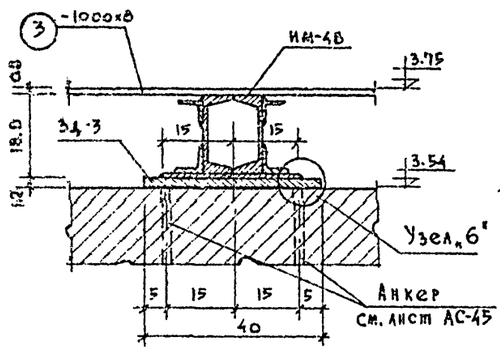

Узел „5"

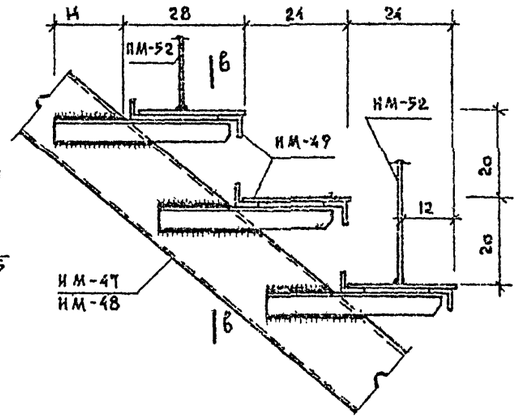

По в-в

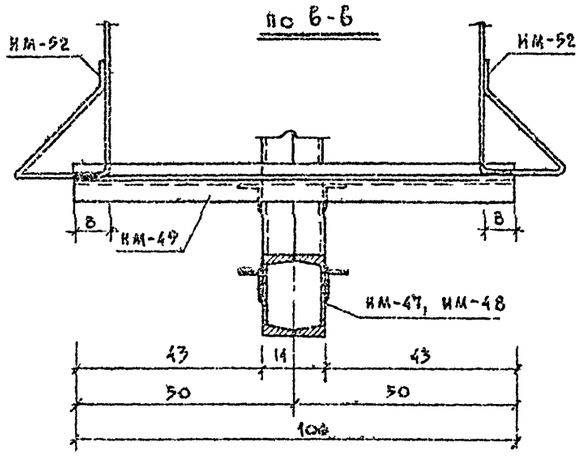

Узел „6"

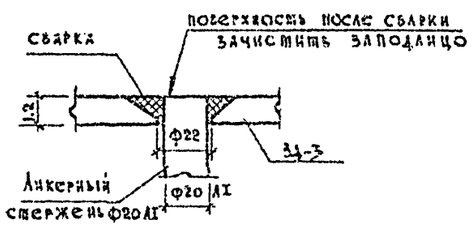

Примечания:

1. Данный лист рассматривать совместно с листом АС-53.
2. Общие примечания см. лист АС-53
3. Размеры в сантиметрах, отметки в метрах.

Сечение по 1-1

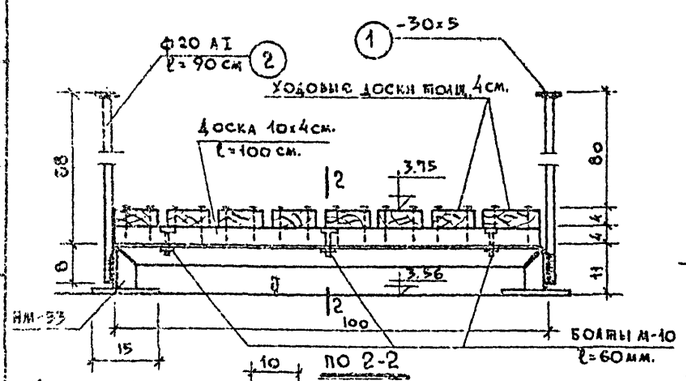

По 2-2

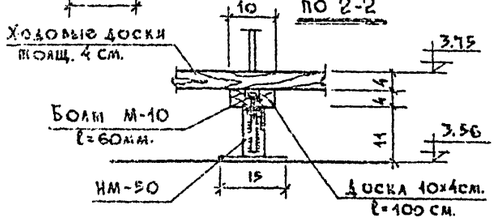

Узел „3"

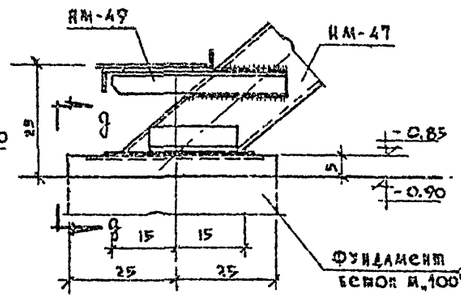

Узел „4"

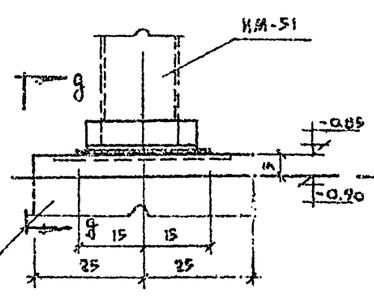

По g-g

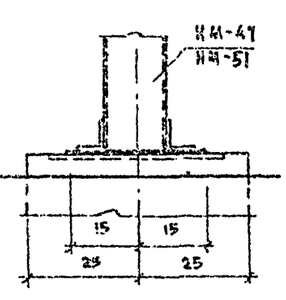

1968	Профилакторий на 200 мест	Конструкция наружной лестницы в кинопроекционную у оси „11" Узлы	Типовой проект 254-3-6	Альбом I	Лист АС-54

Инв. № подл. | Взам. инв. № | Инв. № АПМ-4 | Гл. арх. мастерской Кодзиев | Нач. проектной мастерской Шубалова | Гл. инж. проекта Гусева | Ст. инж. Иванчев | Просмотрел Баянов | Качество курортных зданий

Полуобочный план перекрытия козырька

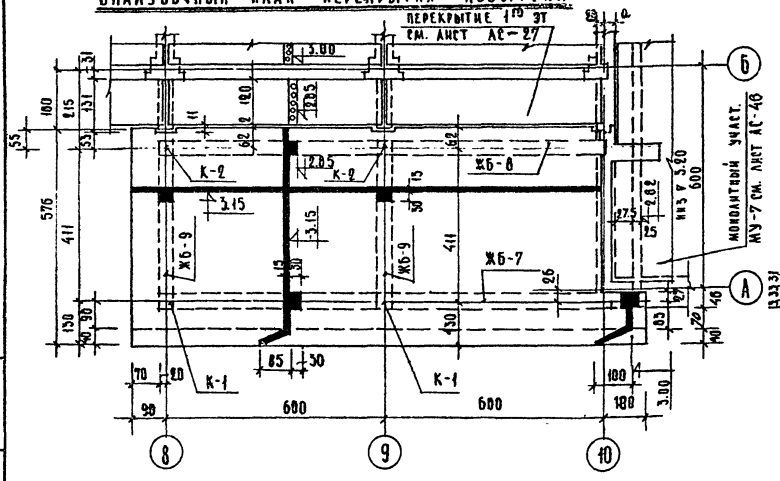

План нижних сеток

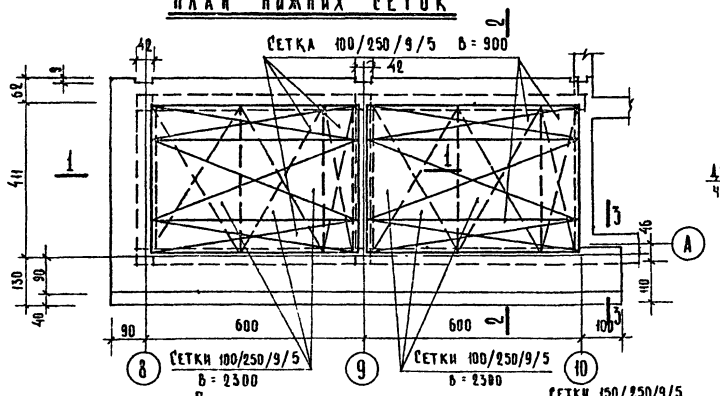

План верхних сеток

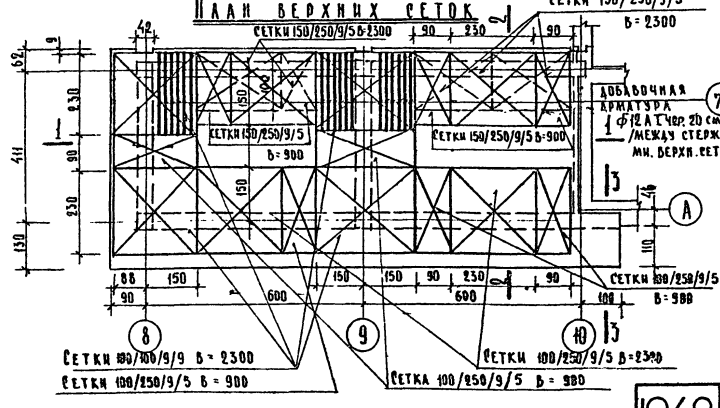

Разрез 1—1

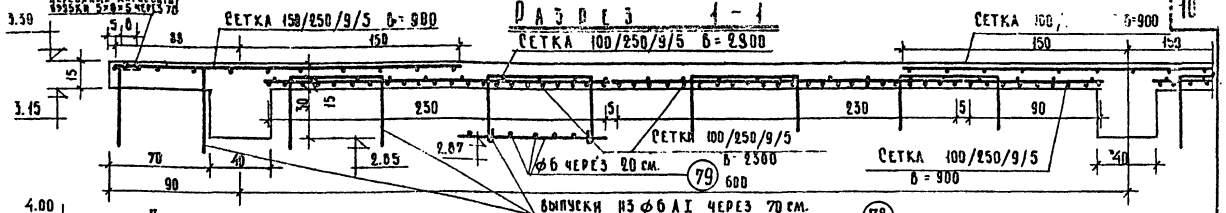

Разрез 2—2

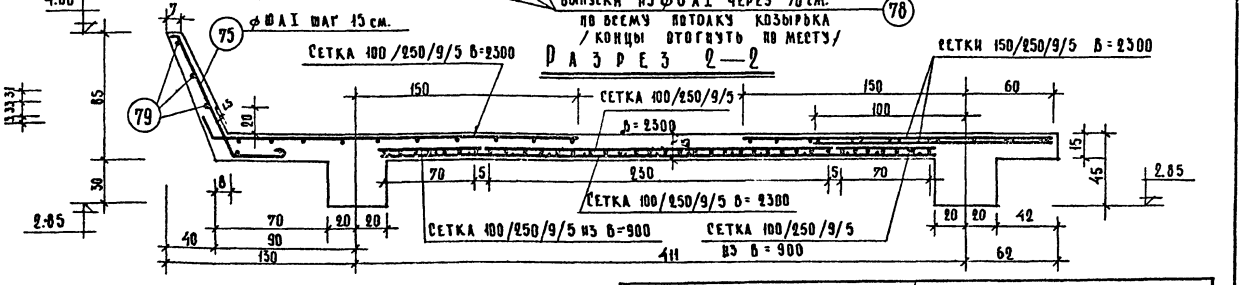

Разрез 3—3

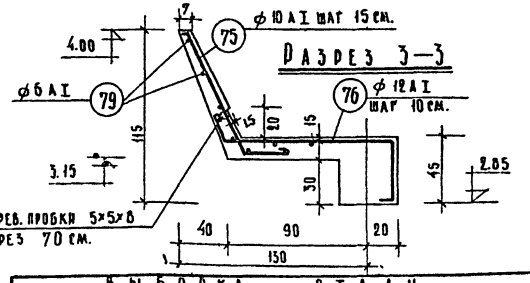

Выборка стали

Наименован.	А I ГОСТ 5781-61					А II ГОСТ 5781-61			А III ГОСТ 5781-61	В I ГОСТ 6727-53	Всего
	6	8	10	12	16	18	22	25	9	5	кг
К-1 2 шт.	25.66	—	—	—	—	168.96	—	—	—	—	194.62
К-2 2 шт.	32.46	—	—	—	—	210.56	—	—	—	—	243.02
Ж6-7 1 шт.	7.02	42.84	—	44.19	29.36	—	—	253.26	—	—	376.67
Ж6-8 1 шт.	5.04	42.84	—	44.19	—	—	—	253.26	—	—	345.33
Ж6-9 2 шт.	18.24	15.96	18.56	20.04	—	60.0	87.60	—	—	—	220.40
ПЛИТА	201.81	—	105.33	17.04	—	—	—	—	954.50	105.84	1382.52

Расход материалов

Козырек главного входа	Наименов. и марка ж.б. элем.	Марка бетона	Кол. шт.	Бетон м³ на 1 элем.	Бетон м³ на все элем.	Сталь кг. на 1 элем.	Сталь кг. на все элем.
	КОЛ. К-1	200	2	1.09	2.18	97.31	194.62
	КОЛ. К-2	200	2	0.7	1.4	121.51	243.02
	БАЛКА Ж6-7	200	1	2.25	2.25	376.67	376.67
	—»— Ж6-8	200	1	2.25	2.25	345.33	345.33
	—»— Ж6-9	200	2	0.74	1.46	110.20	220.40
	ПЛИТА	200	1	10.7	10.7	1382.52	1382.52

Примечание: Железобетонные балки и колонны см. лист АС-56

Спецификация арматурных изделий на один жел.бет. элемент.

Марка изделия	Наименован. и марка элементов	Марка сварных изделий	Марка отдельных стержней	Количество на 1 элем.	Количество на все элем.	№ заготовит. чертежа
Козырек главного входа	Колонна К-1	К-24	—	2	4	Альбом III АС-56
		—	72	4	8	—»—
		—	74	7	14	—»—
	Колич. 2 шт.	—	47	24	48	Альбом III АС-59
	Колонна К-2	К-24	—	2	4	Альбом III АС-56
		—	73	4	8	—»—
	Колич. 2 шт.	—	74	12	24	—»—
		—	47	24	48	Альбом III АС-59
	Балка Ж6-7 Колич. 1 шт.	К-19	—	3	3	Альбом III АС-56
		К-20	—	3	3	—»—
		К-22	—	3	3	—»—
		—	70	4	4	—»— АС-59
		—	69	2	2	—»—
		—	71	6	6	—»—
		—	40	2	2	—»—
		—	47	60	60	—»—
		—	68	3	3	—»—
	Балка Ж6-8 Колич. 1 шт.	К-19	—	3	3	Альбом III АС-56
		К-20	—	3	3	—»—
		К-22	—	3	3	—»—
		—	40	2	2	Альбом АС-59
		—	47	60	60	—»—
		—	68	3	3	—»—
	Балка Ж6-9 Колич. 2 шт.	К-21	—	2	4	Альбом III АС-56
		К-23	—	3	6	—»—
		—	47	20	20	Альбом III АС-59
	Плита Колич. 1 шт.	Сетка 150/250/9/5 б=2300		9.8 п.м.		ГОСТ 8478-66
		Сетка 150/250/9/5 б=900		8.0 п.м.		—»—
		Сетка 100/100/9/9 б=2300		10.8 п.м.		—»—
		Сетка 100/250/9/5 б=2300		31.0 п.м.		—»—
		Сетка 100/250/9/5 б=900		42.5 п.м.		—»—
		—	75	95	95	Альбом III АС-56
		—	76	12	12	—»—
		—	77	18	18	—»—
		—	78	70	70	—»—
		—	79	770.0	770. п.м.	—»—

М=1:100, 1:20

1968	Профилакторий на 200 мест	Козырек главного входа. Полуобочный план, плита и спецификация.	Типовой проект 254-3-6	Альбом I	Лист АС-55

Архитектурно-строительный институт. Лечебно-курортных зданий. Проект. Проектная мастерская 4.

Рук. мастерской Черняевский. Гл. инж. проекта Кодинр. Гл. арх. проекта Шабалова. Гл. инж. проекта Дубинская. Инж. Гусева. Инж. Балицкая. Проверил Малаичев.

Капир Ю.Д. Кокова.

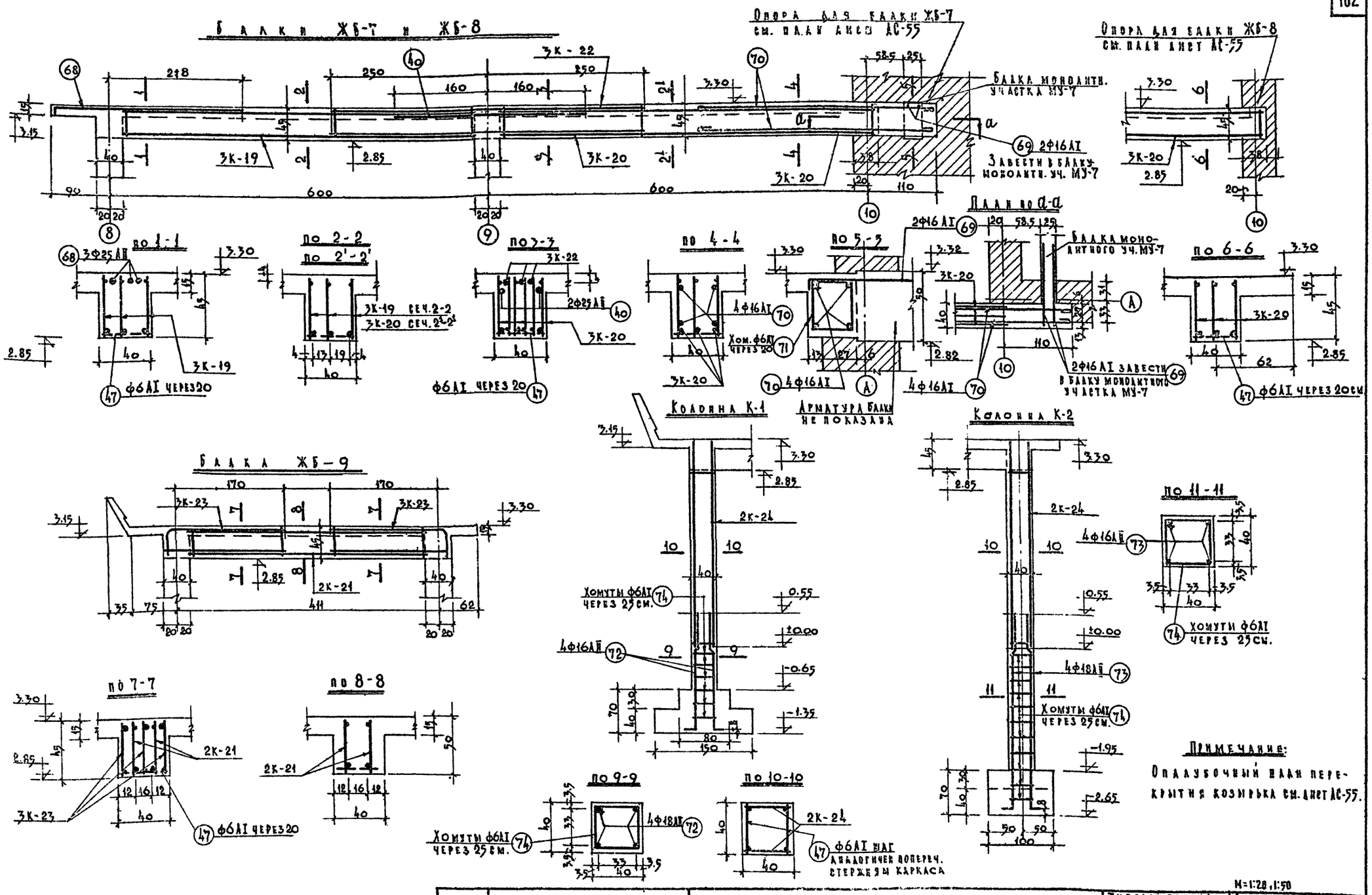

1968	Профилакторий на 200 мест.	Козырек главного входа. Балки и колонны.	Типовой проект 254-3-6	Альбом I	Лист АС-56

М=1:20; 1:50

Рук. маст. Черезовский Н.Ф. | Гл. инж. маст. | Гл. инж. арх. арт. Кубинская Л.А. | Нач. отд. Гусева Л.А. | Гл. инж. Банкова Н.Ф. | Консультант Малавичев | Проверил

ЦНИИЭП лечебно-курортных зданий. Арх. проектн. мастер. 41

Спецификация стали на одно арматурное изделие

Марка изделий	Эскиз	№№ поз.	Фмм. класс стали	Длина в мм	Кол. шт.	Общая длина в м.	Вес кг одной позиц.	Вес кг всех	Вес кг марки
КАРКАС К-1	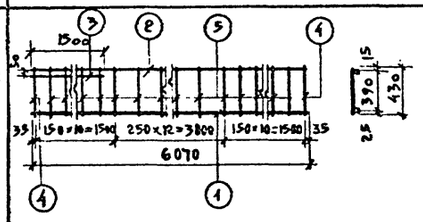	1	25 AII	6070	1	6.07	23.37	23.37	37.80
		2	12 AI	6070	1	6.07	5.40	5.40	
		3	18 AII	1500	1	1.50	3.00	3.00	
		4	12 AI	430	2	0.86	0.383	0.766	
		5	8 AI	430	31	13.33	0.11	5.27	
КАРКАС К-2	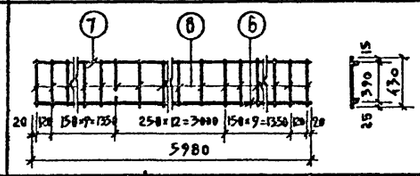	6	18 AII	5980	1	5.98	11.96	11.96	18.78
		7	10 AI	5980	1	5.98	3.69	3.69	
		8	6 AI	430	33	14.19	0.095	3.13	
КАРКАС К-3	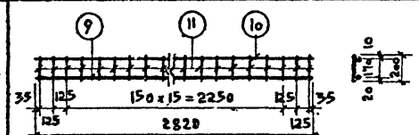	9	16 AI	2820	1	2.82	4.46	4.46	7.08
		10	10 AI	2820	1	2.82	1.74	1.74	
		11	6 AI	200	20	4.00	0.044	0.88	
КАРКАС К-4	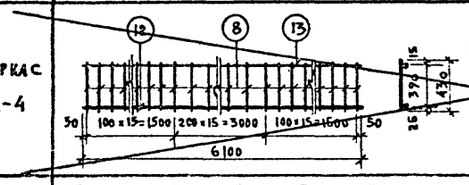	12	16 AII	6100	1	6.10	9.7	9.70	19.63
		13	12 AI	6100	1	6.10	5.47	5.47	
		8	6 AI	430	47	20.21	0.095	4.46	
КАРКАС К-5	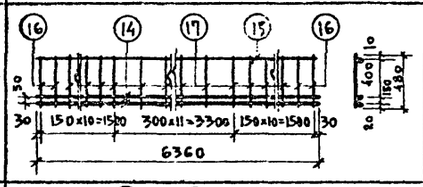	14	20 AII	6360	2	12.72	15.70	31.40	42.57
		15	10 AI	6360	1	6.36	3.93	3.93	
		16	10 AI	480	4	1.92	0.29	1.16	
		17	8 AI	480	32	15.36	0.19	6.08	
КАРКАС К-6	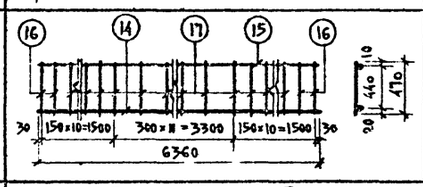	14	20 AII	6360	1	6.36	15.70	15.70	26.87
		15	10 AI	6360	1	6.36	3.93	3.93	
		16	10 AI	470	4	1.88	0.29	1.16	
		17	8 AI	480	32	15.36	0.19	6.08	
КАРКАС К-7	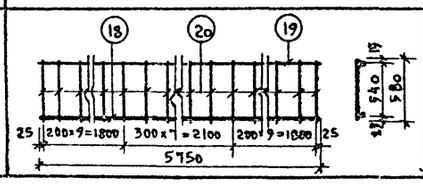	18	25 AII	5750	1	5.75	22.13	22.13	32.78
		19	10 AI	5750	1	5.75	3.55	3.55	
		20	8 AI	580	31	17.98	0.229	7.10	

Спецификация стали на одно арматурное изделие

Марка изделия	Эскиз	№№ поз.	Фмм класс стали	Длина в мм	Кол. шт.	Общая длина в м.	Вес кг одной позиц.	Вес кг всех	Вес кг марки
КАРКАС К-8	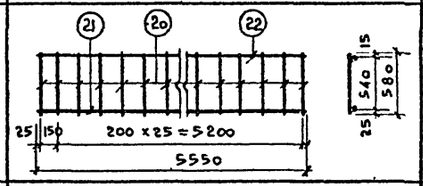	21	25 AII	5550	1	5.55	21.4	21.4	31.46
		22	10 AI	5550	1	5.55	3.43	3.43	
		20	8 AI	580	29	16.80	0.229	6.63	
КАРКАС К-9	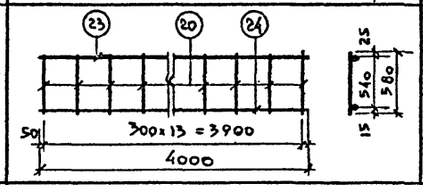	23	25 AII	4000	1	4.00	15.4	15.4	21.06
		24	10 AI	4000	1	4.00	2.46	2.46	
		20	8 AI	580	14	8.12	0.229	3.20	
КАРКАС К-10	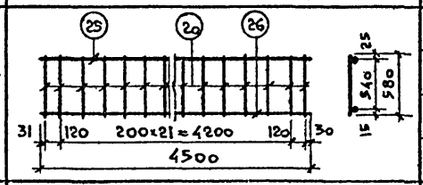	25	25 AII	4500	1	4.50	17.30	17.30	29.90
		26	16 AI	4500	1	4.50	7.10	7.10	
		20	8 AI	580	24	13.9	0.229	5.50	
КАРКАС К-11	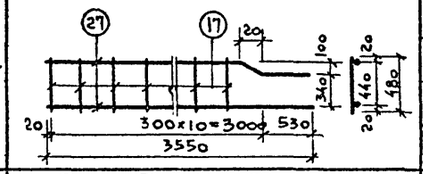	27	22 AII	3550	2	7.10	10.6	21.2	23.10
		17	8 AI	480	10	4.8	0.19	1.90	
КАРКАС К-12	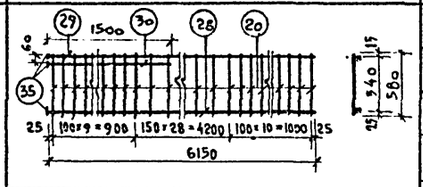	28	25 AII	6150	1	6.15	23.7	23.7	42.56
		29	10 AI	6150	1	6.15	3.79	3.79	
		30	16 AI	1500	1	1.50	2.36	2.36	
		20	8 AI	580	48	27.8	0.229	11.0	
		35	-60x20	60	3	0.18	0.57	1.71	
КАРКАС К-13	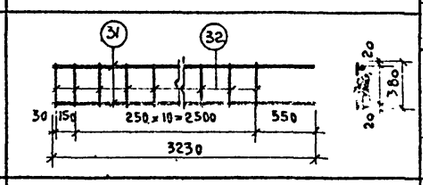	31	16 AII	3230	2	6.46	5.09	10.18	11.19
		32	6 AI	380	12	4.56	0.084	1.01	
КАРКАС К-14	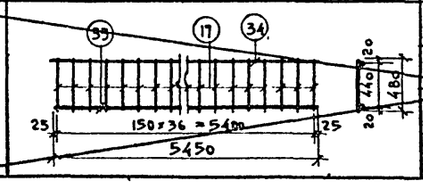	33	20 AII	5450	1	5.45	13.44	13.44	25.30
		34	12 AII	5450	1	5.45	4.85	4.85	
		17	8 AI	480	37	17.76	0.19	7.01	

Гл. арх. пр-та _____ /Лавров/
11.04.73г.

1968	Профилактории на 200 мест	Арматурные изделия. Каркасы	Типовой проект 254-3-6	Альбом I	Лист АС-57

Лечебно-курортных зданий
Арх. проектная мастерская №4

Руков. АПМ-4 Ченявский | Гл. инж. АПМ Кодинр | Гл. арх. пр-та Шубалова | Гл. инж. пр-та Дубинская | Ст. инженер Гусева | Исполнит. Тимохина | Проверил Баннова

Спецификация стали на одно арматурное изделие

Марка изделий	Эскиз	№ поз.	ф мм класс стали	Длина в мм.	Кол. шт.	Общая длина в м.	Вес кг. одной позиц.	Вес кг. всех	Марки
Каркас К-15	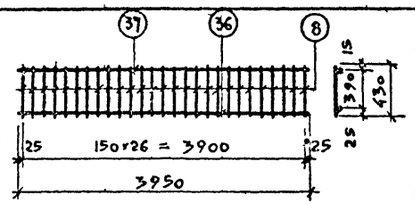	8	6 А I	430	27	11.61	0.095	2.56	13.1
		36	18 А II	3950	1	3.95	7.9	7.9	
		37	10 А I	3950	1	3.95	2.64	2.64	
Каркас К-16	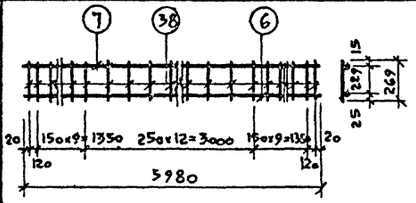	6	18 А II	5980	1	5.98	11.96	11.96	17.55
		7	10 А I	5980	1	5.98	3.69	3.69	
		38	6 А I	260	33	8.58	0.058	1.90	
Каркас К-17	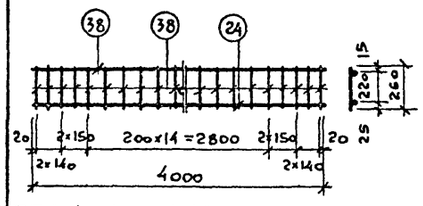	24	10 А I	4000	1	4.00	2.46	2.46	11.72
		38	6 А I	260	23	5.98	0.058	1.22	
		39	16 А II	4000	1	4.00	8.04	8.04	
Каркас К-18	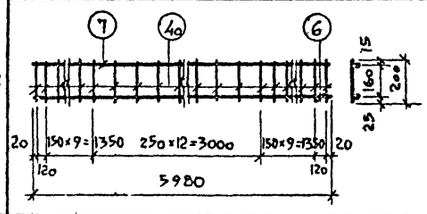	6	18 А II	5980	1	5.98	11.96	11.96	17.10
		7	10 А I	5980	1	5.98	3.69	3.69	
		40	6 А I	200	33	6.60	0.044	1.45	
Каркас К-19	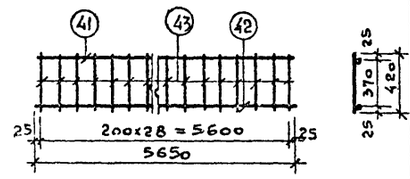	41	12 А I	5650	1	5.65	5.01	5.01	31.57
		42	25 А II	5650	1	5.65	21.75	21.75	
		43	8 А I	420	29	12.18	0.166	4.81	
Каркас К-20	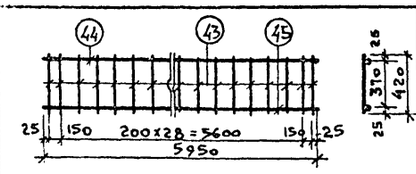	44	12 А I	5950	1	5.95	5.28	5.28	33.33
		45	25 А II	5950	1	5.95	22.90	22.90	
		43	8 А I	420	31	13.02	0.166	5.15	

Спецификация стали на одно арматурное изделие

Марка изделий	Эскиз	№ поз.	ф мм класс стали	Длина в мм	Кол. шт.	Общая длина в м.	Вес кг. одной позиц.	Вес кг. всех	Марки
Каркас К-21	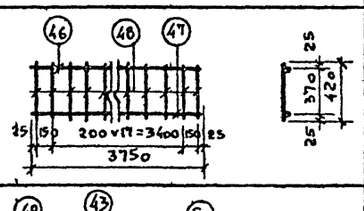	46	10 А I	3750	1	3.75	2.32	2.32	11.68
		47	18 А II	3750	1	3.75	7.50	7.50	
		48	6 А I	420	20	8.40	0.093	1.86	
Каркас К-22	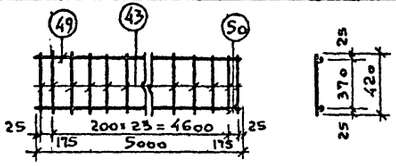	49	25 А II	5000	1	5.00	19.25	19.25	28.01
		50	12 А I	5000	1	5.00	4.44	4.44	
		43	8 А I	420	26	10.92	0.166	4.32	
Каркас К-23	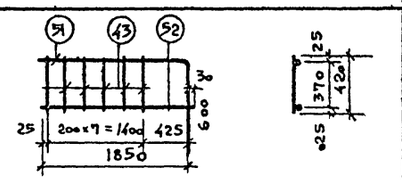	51	22 А II	2450	1	2.45	7.30	7.30	10.36
		52	12 А I	1880	1	1.88	1.67	1.67	
		43	8 А I	420	8	3.36	0.166	1.33	
Каркас К-24	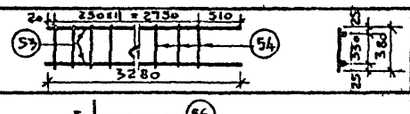	53	18 А II	3280	2	6.56	6.56	13.12	14.13
		54	6 А I	380	12	4.56	0.084	1.01	
Д-1	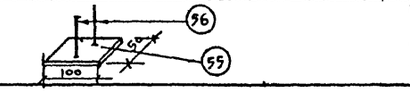	55	50×7	100	1	0.10	0.196	0.196	0.279
		56	8 А II	100	2	0.20	0.0395	0.079	

Спецификация на отдельные стержни составлена на одну позицию

№ № поз.	Эскиз	Ф мм.	Длина мм	Вес кг
72	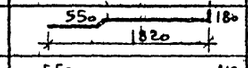	18 А-II	2000	4.00
73	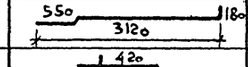	18 А II	3300	6.60
74	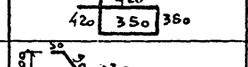	6 А I	1540	0.34
75	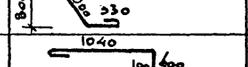	10 А I	1350	0.83
76	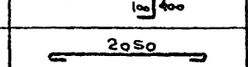	12 А I	1600	1.42
77	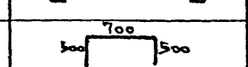	10 А I	2200	1.36
78	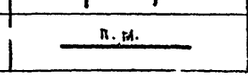	6 А I	1700	0.38
79	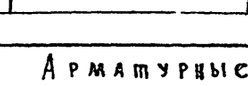	10 А I	п.м.	0.617

80	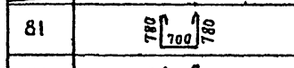	ф 8 А I	9000	0,79
81	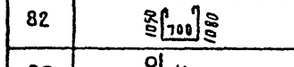	12 А I	2430	2,16
82	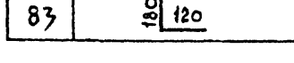	12 А I	2350	2.09
83		ф 8 А I	300	0.12

Гл. арх. пр-та /Лавров/
11.04.73

Рук. апл.	Гл. инж. апл.	Гл. арх. пр-та	Гл. инж. пр-та	Ст. инженер	Проверил
Черняевский	Кодинр	Шубалова	Дубинская	Гусева	Баженова
Малаинчев					

Лечебно курортных зданий
Арх. проектная мастерская

1968	Профилакторий на 200 мест	Арматурные изделия. Каркасы и отдельные стержни.	Типовой проект 254-3-6	Альбом I	Лист АС-58

Спецификация на отдельные стержни составлена на одну позицию.

№№ поз.	Эскиз	ф мм.	Длина мм.	Вес кг.
1	5000	25 AII	5000	19.25
2	1000	12 AI	1180	1.05
3	4000	25 AII	4000	15.40
4	230	6 AI	230	0.051
5	п. м.	6 AI	п.м.	0.222
6	480	6 AI	580	0.129
7	550	6 AI	690	0.153
8	2920	10 AI	3070	1.89
9	2920	16 AI	3100	4.90
10	135, 180, 235	6 AI	710	0.157
11	217	6 AI	2260	0.50
12	2460	6 AI	2550	0.57
13	130	6 AI	130	0.029
14	200, 180, 50, 220, 150, 100	8 AI	650	0.25
15	п. м.	12 AI	п.м.	0.89
16	3150	6 AI	~~3250~~	0.72
17	700	6 AI	~~820~~	0.182
18	180	6 AI	180	0.04
19	700	6 AI	620	0.138
20	260, 220, 470, 220	12 AI	1150	1.02
21	200	6 AI	420	0.094
22	360	6 AI	500	0.111
23	200, 60, 4000	8 AI	4400	1.74
24	2600	16 AI	2800	4.43

Спецификация на отдельные стержни составлена на одну позицию

№№ поз.	Эскиз	ф мм	Длина мм	Вес кг
25	2600	8 AI	2720	1.08
26	165, 190, 120, 235	6 AI	710	0.158
27	1000	8 AI	1140	0.45
~~28~~	~~НАРЕЗКА ПОД ГАЙКУ 50, 430~~	~~6 AI~~	~~430~~	0.17
29	3960	22 AII	3960	11.80
30	3000	16 AI	3000	4.74
31	530, 400, 530, 16000, 530, 1930, 400	22 AII	4300	13.10
32	1300, 1600, R=330	22 AII	2900	8.65
33	600, 1300	22 AII	1900	5.70
34	220, 250, 620	10 AI	1740	1.08
35	2950	22 AII	2950	8.80
36	330, 475, 330	10 AI	2050	1.24
37	900	6 AI	900	0.20
38	350	10 AI	450	0.277
39	760	6 AI	900	0.200
40	3200	25 AII	3200	12.30
41	4000	16 AI	4000	6.31
42	1500	16 AI	1500	2.36
43	480	6 AI	570	0.126
44	1120	8 AI	1540	0.61
45	860	6 AI	950	0.211
46	360	6 AI	450	0.099
47	380	6 AI	380	0.084
48	480	8 AI	480	0.189

Спецификация на отдельные стержни составлена на одну позицию.

№№ поз.	Эскиз	ф мм.	Длина мм.	Вес кг.
~~49~~	700	6 AI	920	~~0.204~~
50	1000	6 AI	1220	0.271
51	2000	8 AI	2120	0.84
52	2500	20 AII	2500	6.10
53	250, 220, 580, 220	12 AI	1250	1.11
~~54~~	~~230~~	6 AI	~~230~~	~~0.051~~
55	9000	18 AII	9000	18.00
56	360	6 AI	450	0.10
~~57~~	~~230, 230, 960~~	6 AI	~~940~~	~~0.202~~
58	3300	12 AI	3300	2.93
59	от 200 до 450, 300	6 AI	$\ell_{ср}$=720	0.16
60	250, 220, 320, 220, 250	12 AI	1290	1.15
61	250, 220, 430, 220, 250	12 AI	1370	1.22
~~62~~	~~4050~~	12 AI	4050	3.60
63	780, 1200, 780	12 AI	2940	2.61
64	1050, 1200, 1050	12 AI	3398	3.02
65	50, 1670	10 AI	1870	1.15
66	2750	10 AI	2900	1.80
67	250, 220, 250, 220, 180	12 AI	1120	0.995
68	120, 3080	25 AII	3200	12.32
69	180, 1460	16 AI	1700	2.68
70	3560	16 AI	3800	6.00
71	420, 400, 330, 350	6 AI	1500	0.33

Гл. арх. пр-та 11.04.73г. /Лавров/

Разрешено Курортным зданиям

Арх. проектная мастер. Черняевский Рук. мастер. Шубалова Гл. инж. мастер. Кузьмин Гл. арх. пр-та Гусева Гл. инж. пр-та Тимохина Гл. конструк. Гусева Гл. технолог Пузырева

1968	Профилакторий на 200 мест.	Арматурные изделия. Отдельные стержни.	Типовой проект 254-3-6	Альбом I	Лист АС-59

Установка ограждения лоджий

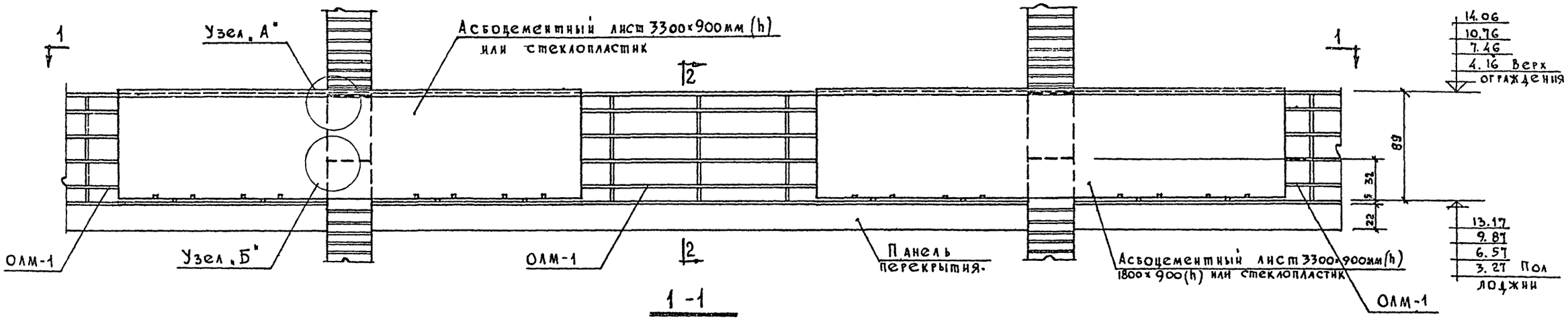

1-1

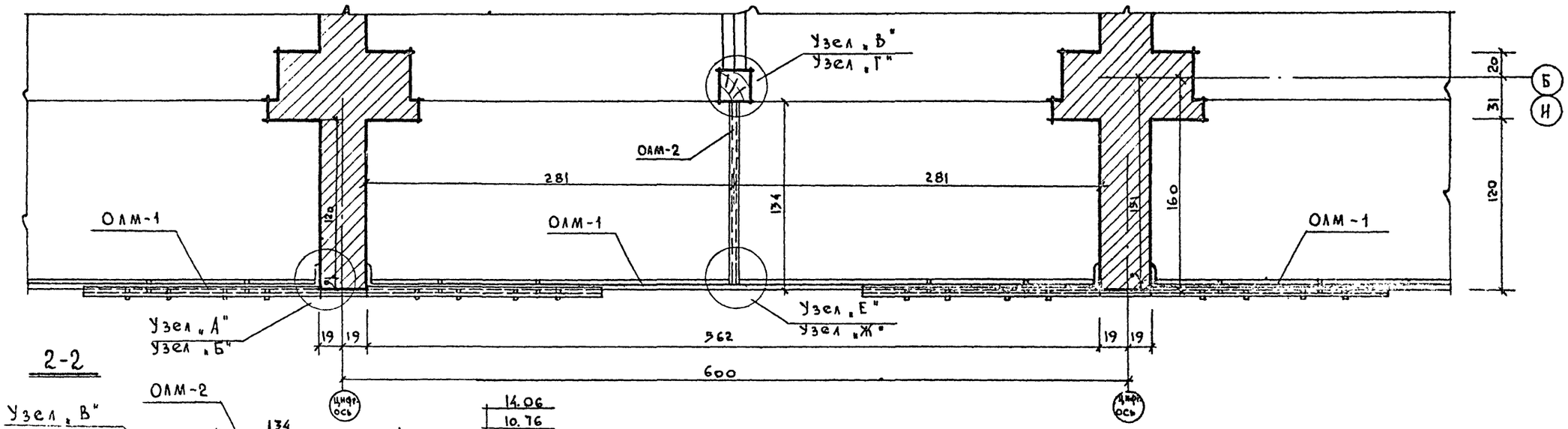

2-2

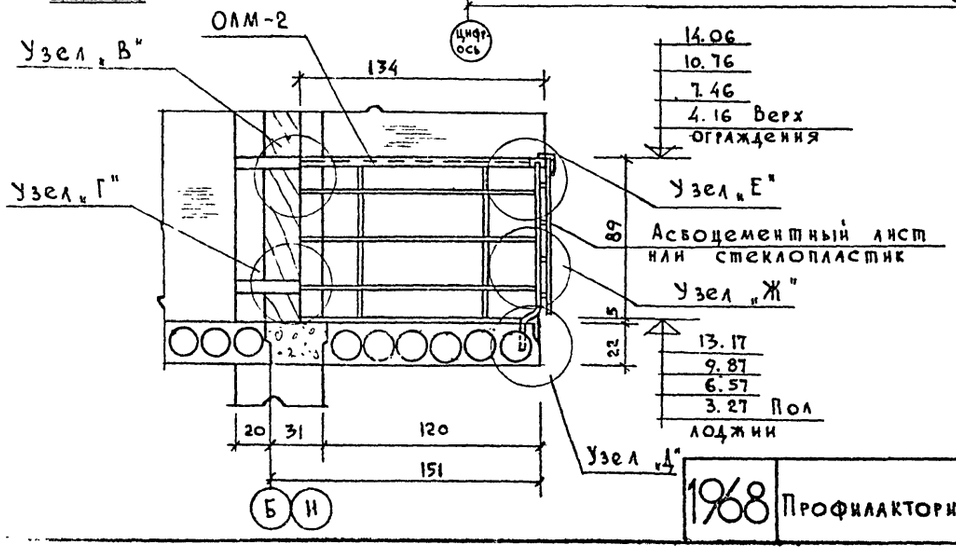

Спецификация металлических ограждений лоджий

N п/п	Марка элемента	Кол. шт.	Вес кг. одной марки	Вес кг. всех	N альбома каталога ГОСТ'а	N монтажи чертежа
1	ОЛМ-1	60	84.56	5073.6	Альбом III часть 3	
2	ОЛМ-2	56	10.74	601.5	—"—	
3	НМ-20	240	0.32	76.8	—"—	
4	(83)	120	0.12	14.4	—"—	АС-58 поз. 83

Асбестоцементные листы – общ. площадь = 168м²

Примечания:

1. Узлы крепления ограждений см. лист АС-61.
2. Все размеры даны в см, отметки в метрах.

1968	Профилактории на 200 мест	Ограждение лоджий Общий вид	Типовой проект 254-3-6	Альбом I	Лист АС-60

Рук. АПА Чернявский | Гл. инж. АПМ Кодинр | Гл. арх. пр-та Шкаловой | Гл. инж. пр-са Дубинская | Исполнит. Гусева | Проверил Зиновьев | Ш Уралова

Лечебно курортных зданий
Арх. проектная мастерская №4

Узлы крепления ограждения лоджий

Узел „А"

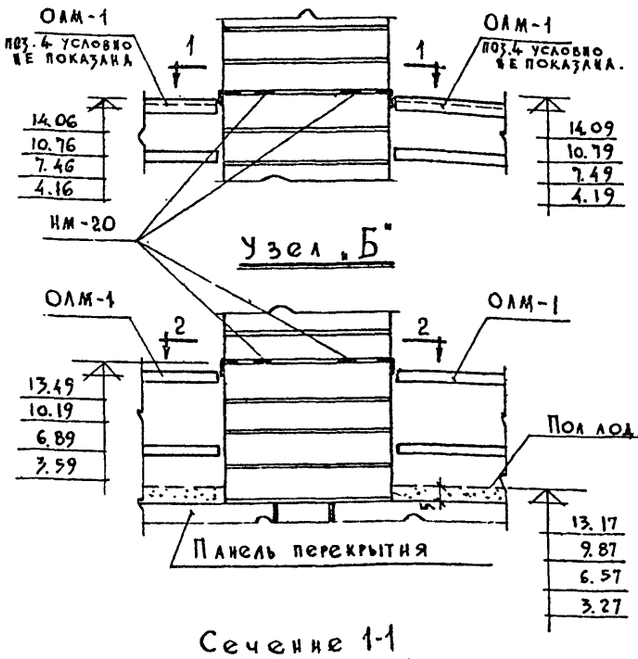

Узел „Б"

Сечение 1-1

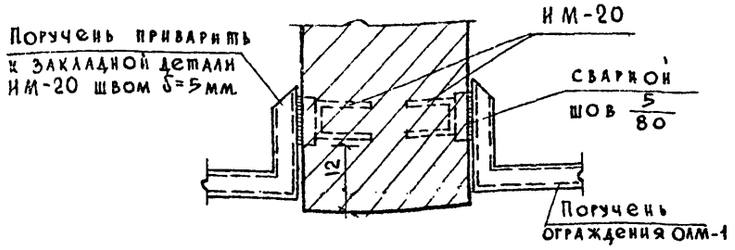

Сечение 2-2

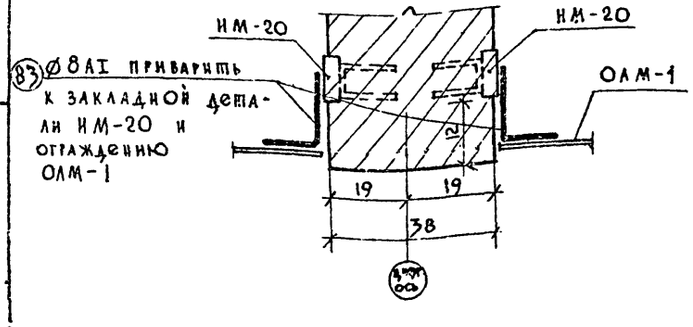

Узел „Д"

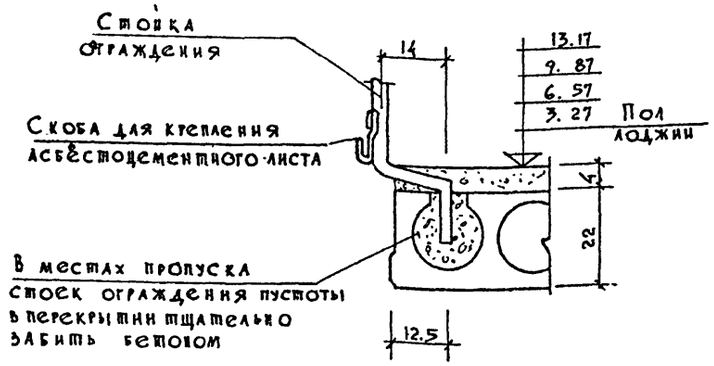

Узел „Е"

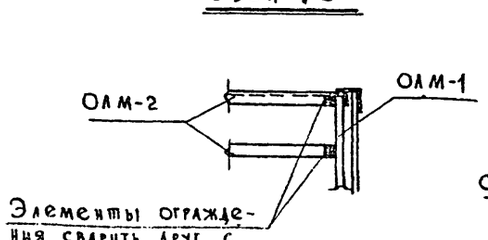

Сечение 3-3

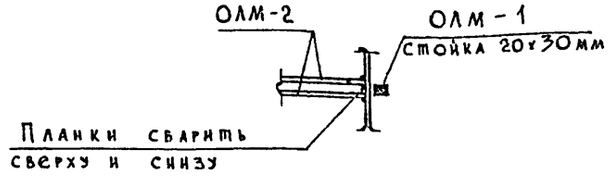

Узел „Ж"

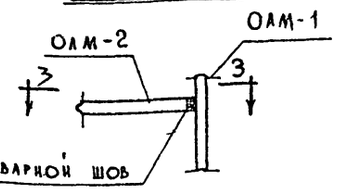

Примечания:

1. Общий вид ограждения лоджий и спецификацию см. лист АС-60.
2. Все размеры даны в см, отметки в метрах.

Узел „В"

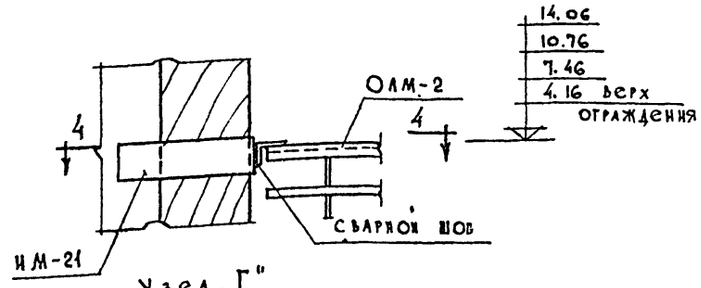

Узел „Г"

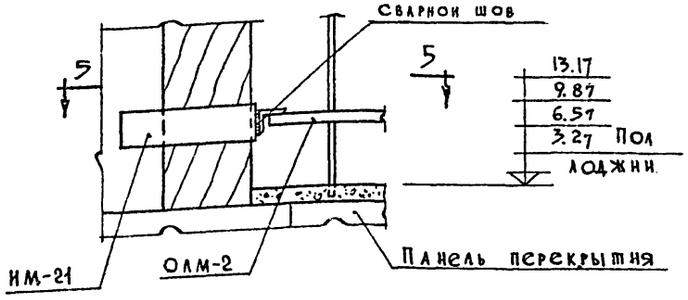

Сечение 4-4

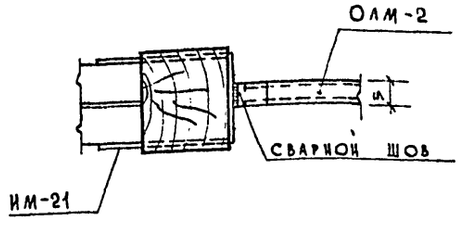

Сечение 5-5

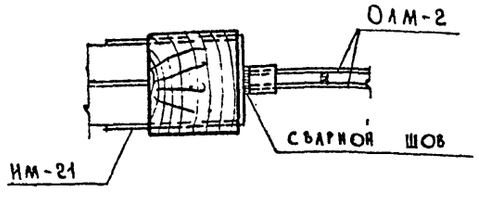

М 1:10

1968	Профилакторий на 200 мест	Ограждения лоджий. Узлы.	Типовой проект 254-3-6	Альбом I	Лист АС-61

Здравницы и курортные здания
Гос. проектный ин-т
Гос. АПМ-4 | Гл. инж. АПМ | Гл. арх. мастерской | Гл. инж. проекта
Черняевский | Кодинр | Шубалова | Зубкова | Гусева

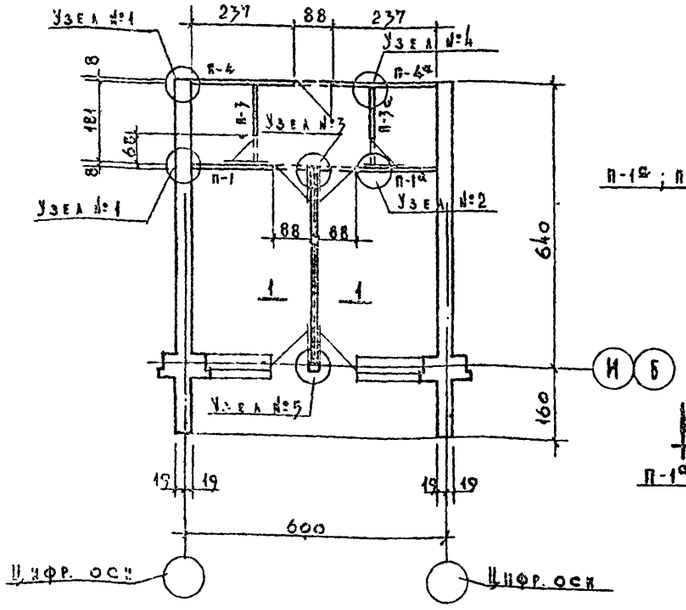

План расположения перегородок в ячейке

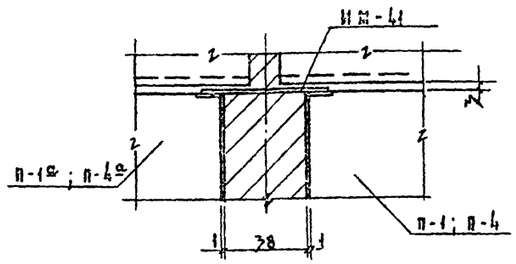

по 2-2

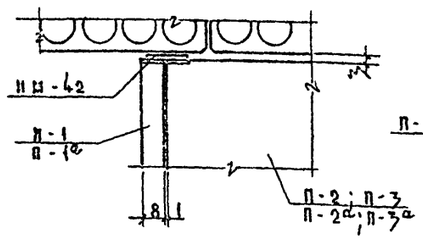

по 3-3

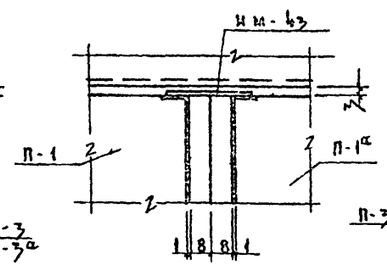

по 4-4

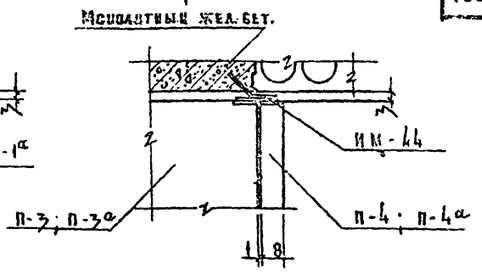

по 5-5

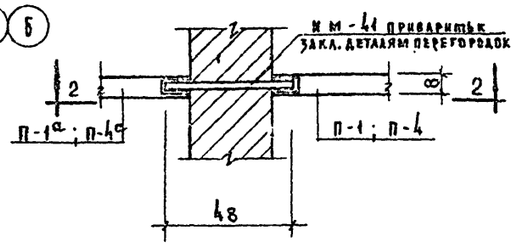

Узел №1

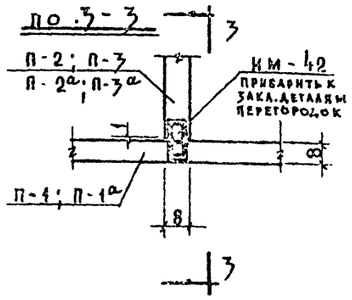

Узел №2

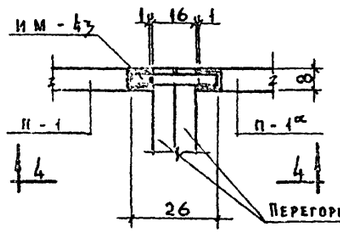

Узел №3

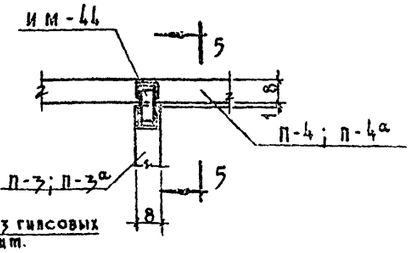

Узел №4

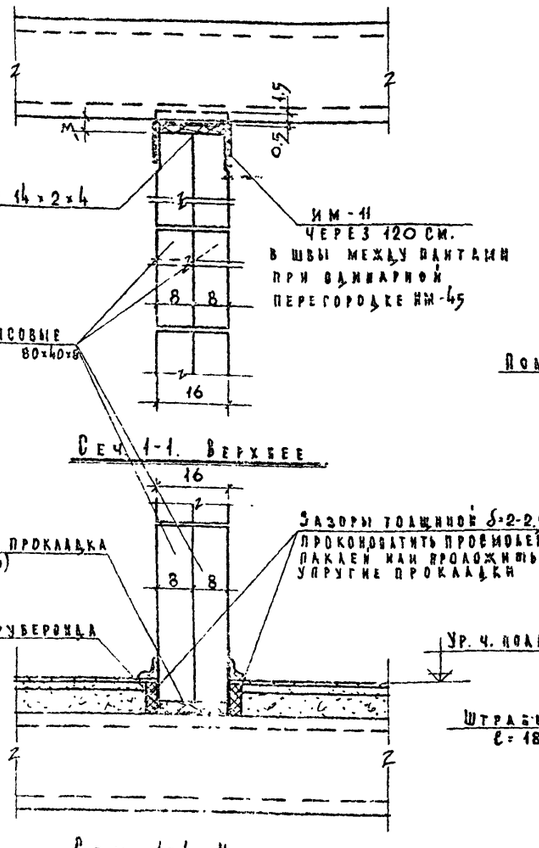

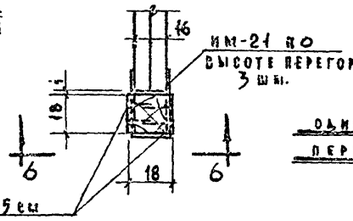

Узел №5

Узел №5 для 1-го этажа

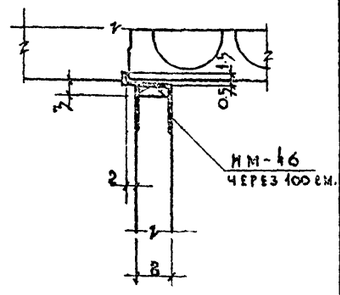

Деталь крепления одинарных гипсобетонных перегородок 1-го этажа

Спецификация стальных соединительных элементов

Марка элемента	Кол. штук	Вес кг одной марки	Вес кг всех	№ каталога альбома Госта	№ заготов. чертежа
ИМ-11	173	0.5	86.5	Альбом III часть 3	Лист 7
ИМ-14	30	0.3	9.0	"	Лист 8
ИМ-21	168	1.4	235.2	"	Лист 9
ИМ-41	108	0.6	64.8	"	Лист 14
ИМ-42	137	0.13	17.8	"	"
ИМ-43	52	0.3	15.6	"	"
ИМ-44	37	0.37	21.1	"	"
ИМ-45	5	0.4	2.0	"	"
ИМ-46	18	0.4	7.2	"	"

Примечания:

1. Маркировку шлакобетонных панельных перегородок см. лист АС-6.
2. Конструкцию панельных перегородок см. в альбом III часть 2.
3. До укладки панелей перекрытия все закладные детали и накладки должны быть покрыты антикоррозийным составом и заделаны цементным раствором.
4. Гипсобетонные перегородки крепятся к панели перекрытия при помощи скоб ИМ-11, ИМ-45, ИМ-46
5. Скобы ИМ-11, ИМ-45 ставятся после укладки плит перекрытия. При этом они заводятся боком в зазор между перегородкой и плитой перекрытия, а потом поворачиваются на 90°, подклиниваются деревянными клиньями и укрепляются на растворе.

М 1:5; 1:10, 1:100

1968	Профилакторий на 200 мест.	Детали крепления перегородок.	Типовой проект 254-3-6	Альбом I	Лист АС-62

Развертка стены в осях Б–И

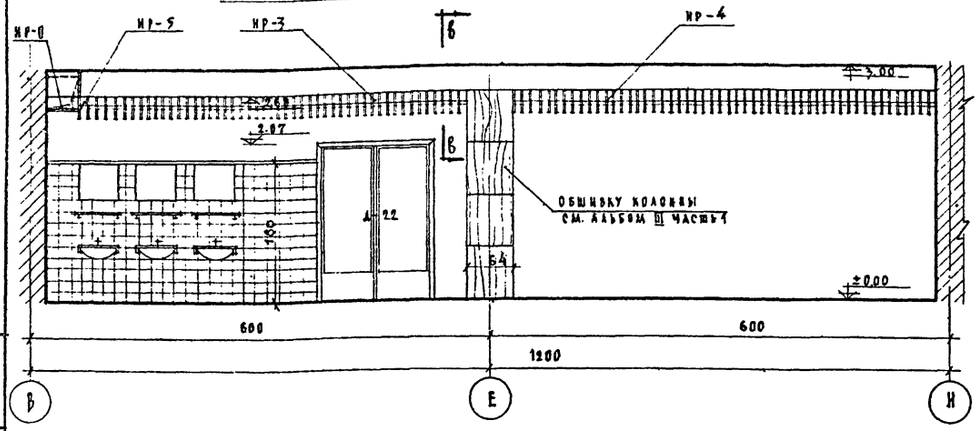

Развертка стены в осях 12–10

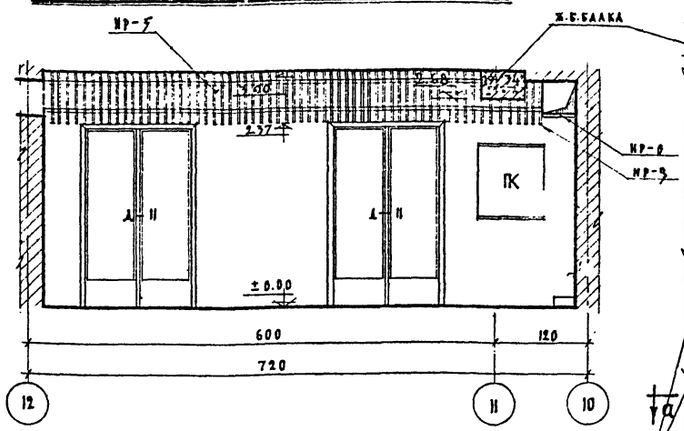

Разрез по Б-Б /м 1:25

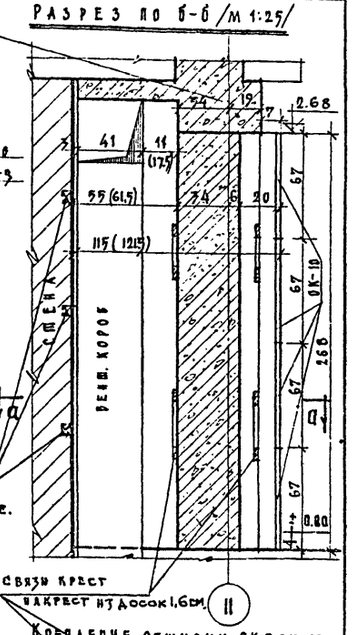

Развертка стены в осях И–В

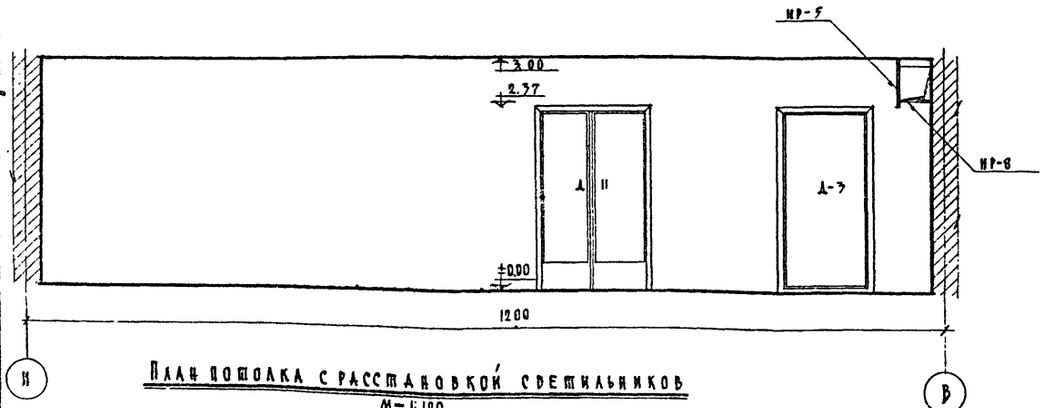

Развертка стены в осях 10–12

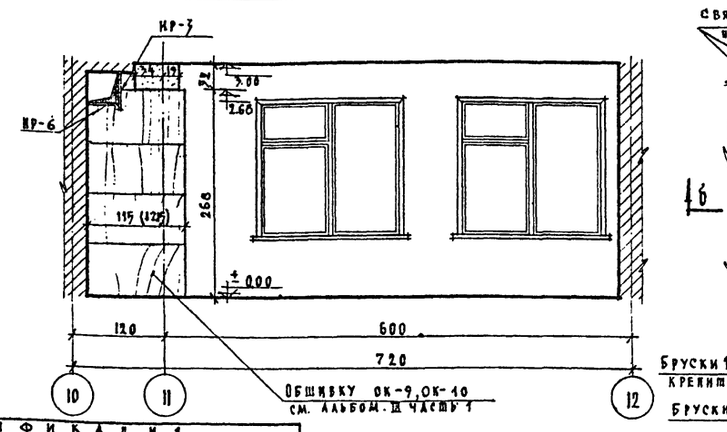

Крепление обшивки ОК-9, ОК-10

План по а–а /м 1:25

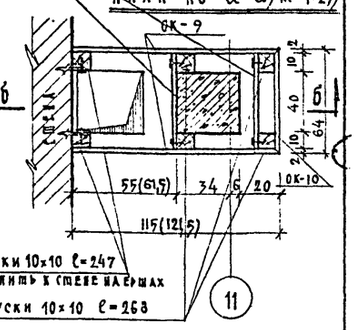

План потолка с расстановкой светильников

М=1:100

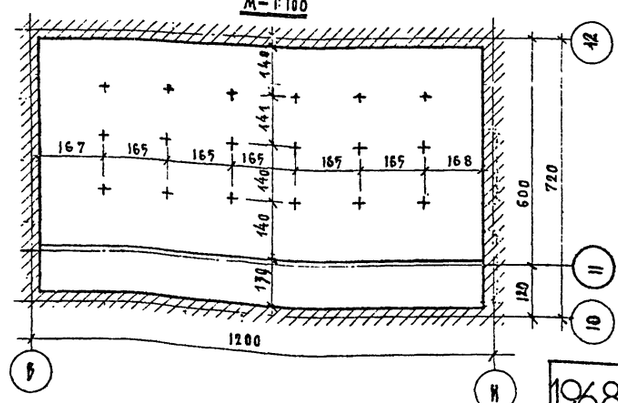

Спецификация

	Марка изделия	Марка элем.	К-во элем	Объем древесины м³		Примечания
				элемента	изделия	
1	ИР-3	ИРВ-1	4	0,0089	0,034	Дуб
		ИРВ-2	1	0,0089	0,0089	
2	ИР-4	ИРВ-1	4	0,0089	0,034	"
		ИРВ-3	1	0,01	0,01	
3	ИР-5	ИРВ-4	5	0,01	0,05	"
		ИРВ-5	1	0,076	0,076	
4	ИР-6	ИРВ-6	4	0,07	0,28	Древесно-стружечная плита
		ИРВ-7	1	0,1	0,1	
5	ИР-7	ИРВ-6	4	0,07	0,28	"
		ИРВ-7	1	0,1	0,1	
6	ИР-8	ИРВ-6	5	0,07	0,35	"
		ИРВ-8	1	0,1	0,1	
7	Брусок 10х10 ℓ=247		2	0,025	0,05	
8	— " — 10х10 ℓ=268		4	0,027	0,108	
				Итого	1,58 м³	

Примечания:

1. Данный лист см. совместно с листом АС-66.
2. ИР-7, ИР-8, ИР-3, ИР-4, ИР, ИР-5, ИР-6 и сечение по Б-Б см. АС-66.
3. Типы светильников см. альбом I раздел Э.О.

М 1:25 1:50

1968	Профилакторий на 200 мест	Развертки стен обеденного зала на 44 посадочных места.	Типовой проект 254-7-6	Альбом I.	Лист АС-63

Рук. АПМ-4 Гл. инж. А. Чернявский; Гл. арх.-пр-та Шубалова Кодир; Гл. инж.-пр-та Дубинская Гусева; Ст. инженер Шарапова; Исполнил Шубалова; Проверил Алексеева; Копиров.

Лечебно курортных зданий

Арх. проектная мастерская №4

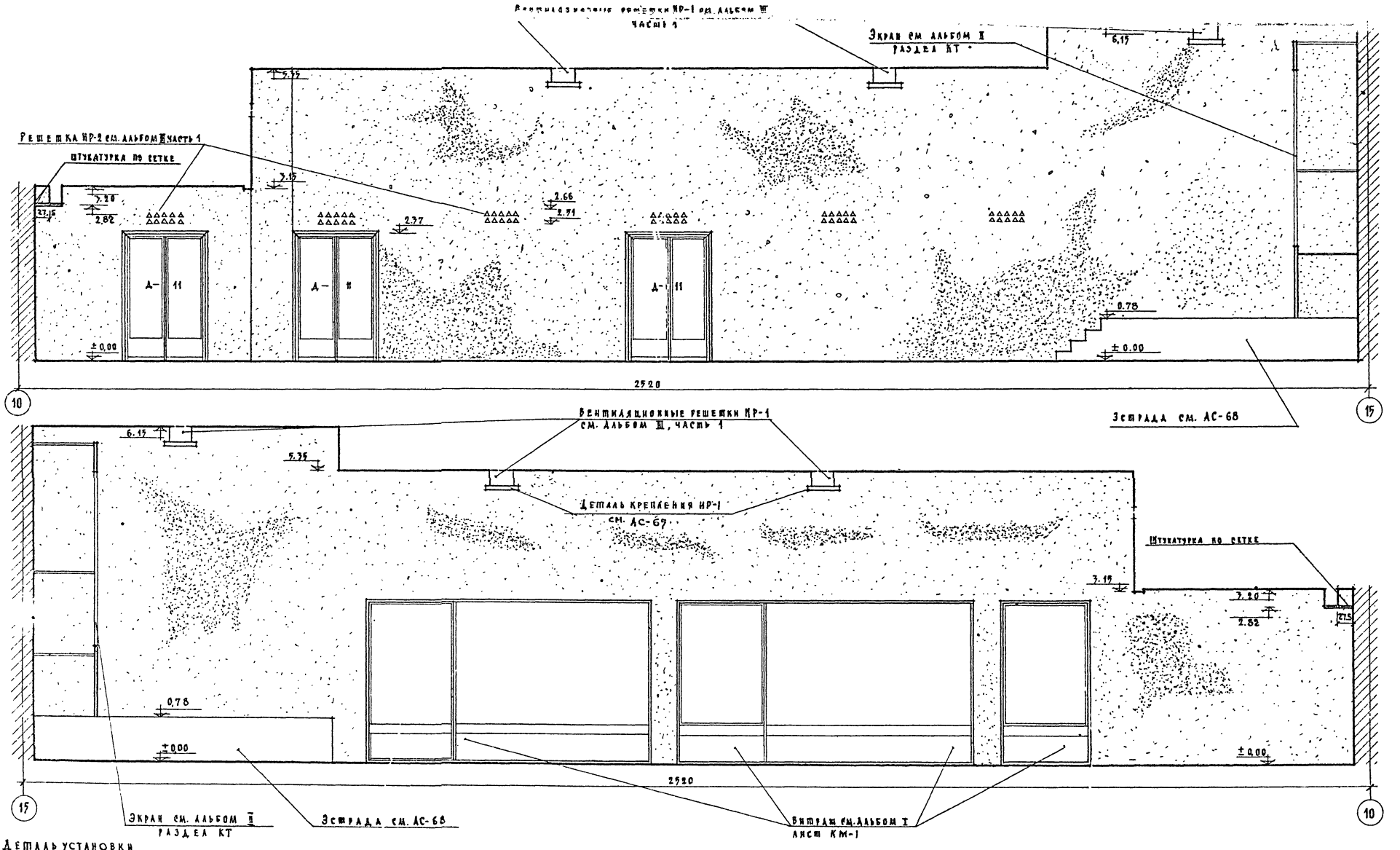

Деталь установки ИР-2

М:10

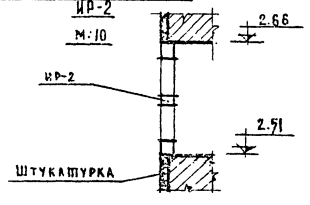

Примечание

1. Отделку стен см. ведомость отделочных работ АС-80
2. Данный чертеж см. совместно с АС-69.

1:10
М 1:50

1968	Профилакторий на 200 мест	Развертки стен обеденного зала на 176 посадочных мест	Типовой проект 254-3-6	Альбом I	Лист АС-64

Лечебно-курортных зданий
Арх. проектная мастерская 4
Рук. АПМ-4 Черняевский
Гл. арх. пр-та Ходнев
Гл. инж. пр-та Шувалова
Ст. инженер Дубинская
Исполнил Гусева
Проверил Шарапова
Шувалова
Алексеева
Конюров

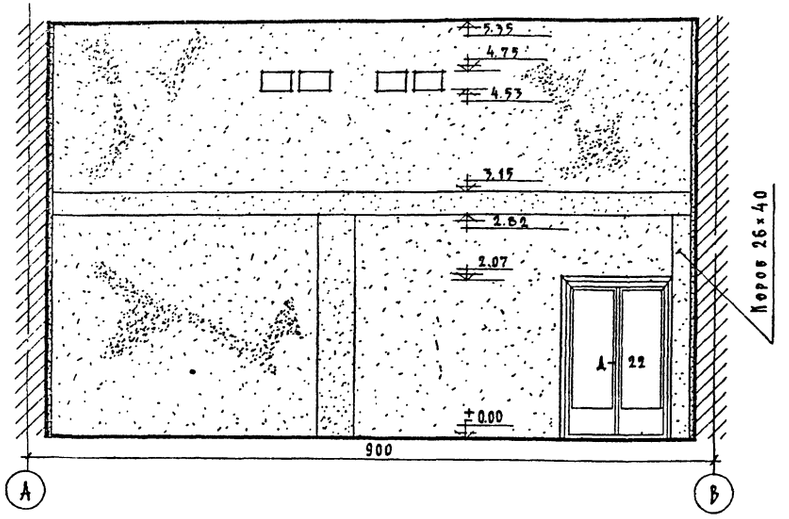

Развертка стены гостиной

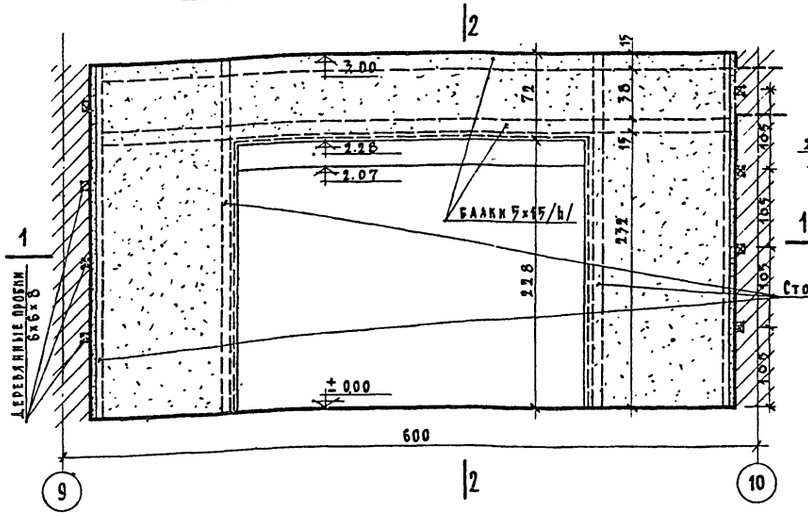

По 2-2

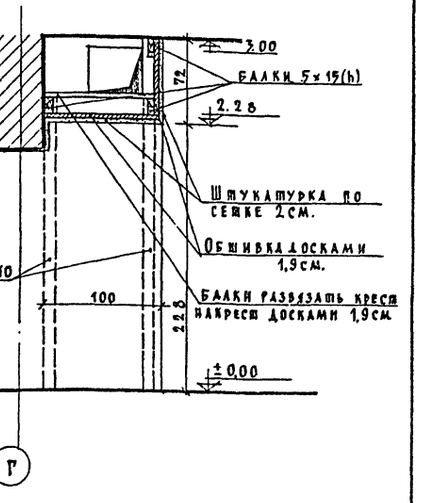

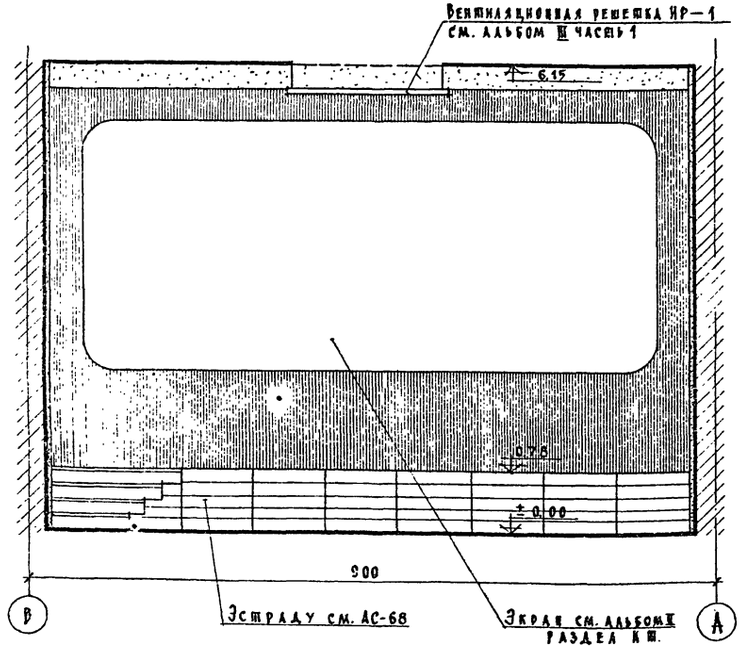

По 1-1

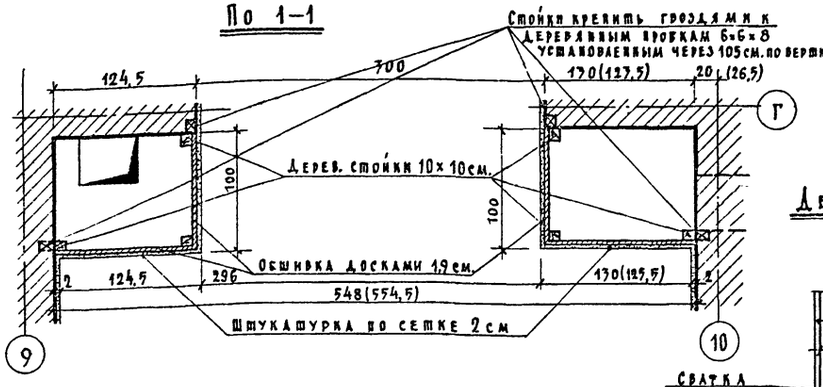

Деталь крепления ПР-1 к потолку

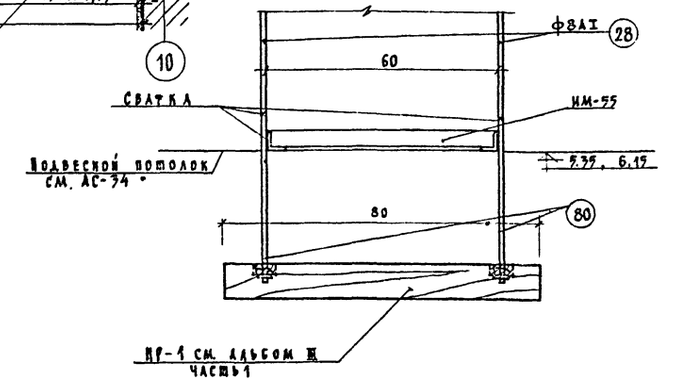

Примечания:

1. Спецификацию металлических элементов крепления вентиляционной решетки см. АС-31.
2. Стержни позиций (80) приварить к стержням позиции (28). см. деталь крепления ПР-1 на данном листе.

М 1:50, 1:10

1968	Профилакторий на 200 мест	Развертки стен обеденного зала на 176 посадочных мест и гостиной. Деталь	Типовой проект 254-3-6	Альбом I	Лист АС-65

Лечебный курортных зданий
Арх. проектная мастерская №4

Рук. АПМ-4 Черняевский
Гл. инж. пр. Шубалова
Гл. архитектор Кодиру
Гл. инженер Дубинская
Сан. инженер Гусева
Исполнил Шарапова
Проверил Шубалова
Утвержд. Алексеева

ИР-3

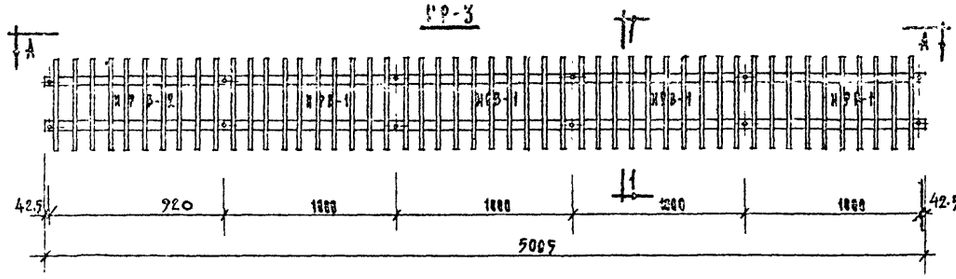

ИР-4

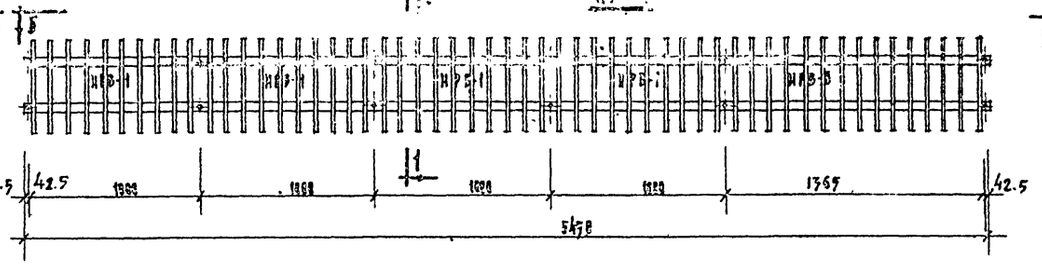

по 1-1

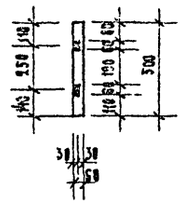

Узел „А"

Вид по А-А

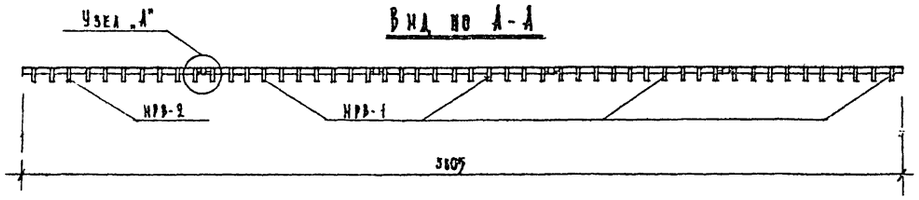

Узел „А"

Вид по Б-Б

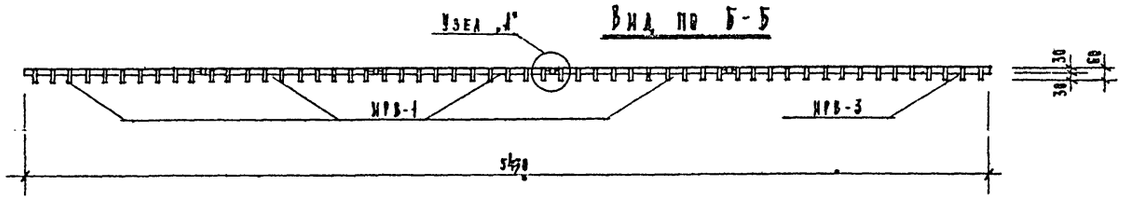

ИР-6

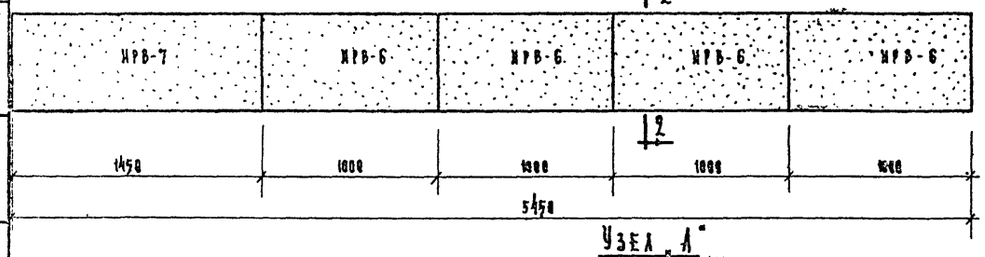

ИР-7

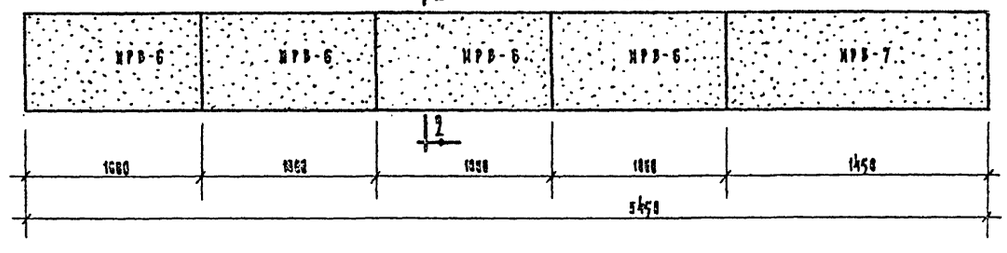

по 2-2

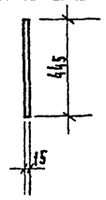

Узел „А"

1:5

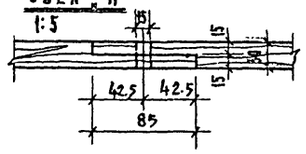

по 3-3

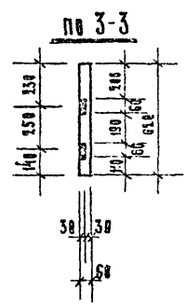

ИР-5

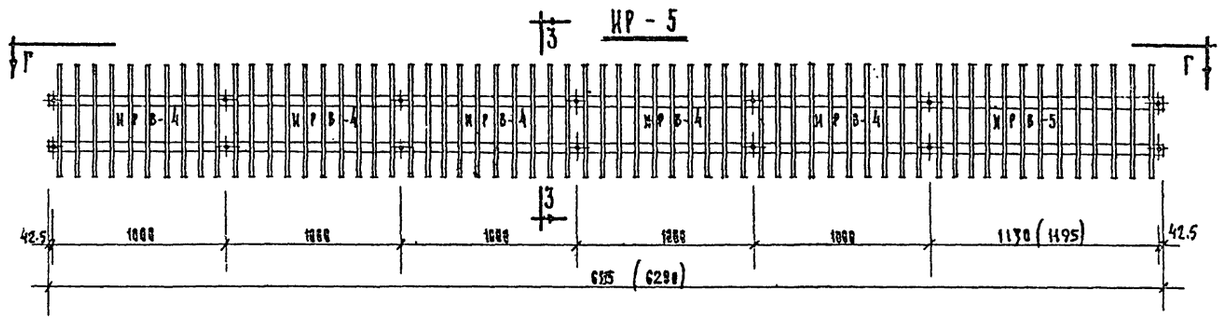

по 6-6

М 1:10

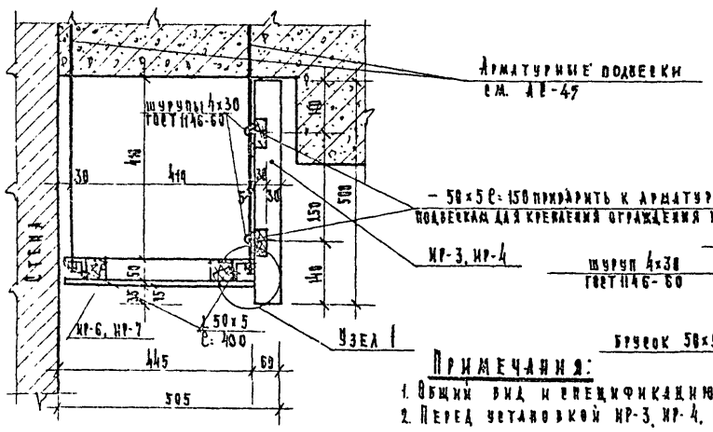

Узел 1

М 1:5

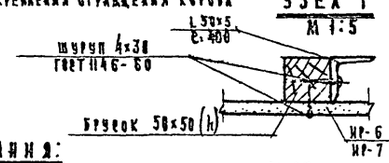

Примечания:

1. Общий вид и спецификацию ИР см. АР-63.
2. Перед установкой ИР-3, ИР-4, ИР-5 на месте производится соединение элементов по узлу „А".
3. После сборки и установки на месте изделие покрыть бесцветным лаком.
4. Все размеры даны в мм.

Спецификация

Сечение мм	Длина мм	К-во шт	Общая длина м	Вес кг: штуки	Вес кг: общий
L 50х5	400	32	13.76	3.77	52.88
–50х5	150	32	4.8	0.294	9.4
Шурупы	4х30 ГОСТ 1146-60		– 200 штук		

ИР-8

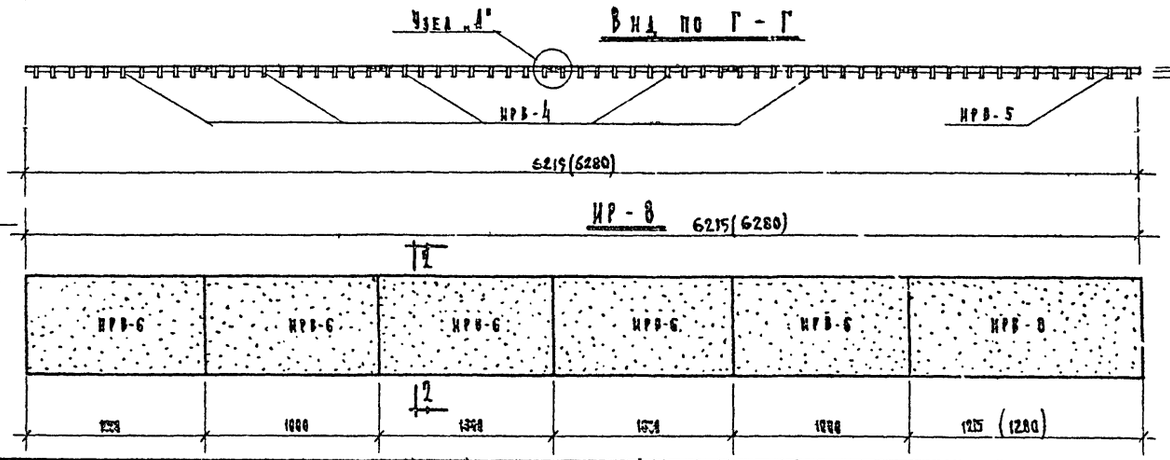

по 2-2

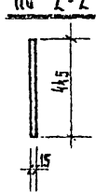

М 1:5; 1:10

Рук. АПМ		Черняевский	Код НИР	Ш.Бувалова							
Гл. инж. АПМГ		Арбузинская	Ш.Бувалова								
Нач. арх.-пр-тата		Шарапова									
Проверена		Шувалова									
Конструкции		Гуреева									
Лечебно курортных зданий ЦНИИЭП		Гуреева									
Арх. проектная мастер. №4											

1968	Профилакторий на 200 мест	Ограждение вентокоробов в обеденном зале на 44 посадочных места	Типовой проект 254-3-6	Альбом I	Лист АС-66

По 3-3

По 2-2

По 1-1

По 2-2

По 1-1

Узел 1

Узел 2

Узел 3

Шурупы 3×28 ГОСТ 1145-60 через 25 см

Изделия из асбестоцем. плиты ИР-11 см. альбом III часть 1 (4 шт.)

Деревянная антисептированная пробка 8×8×6,5 см. через 8,8 метра

Брусок 40×40 с. 250

ИР-12 см. альбом III часть 1

Конвекторы втопления

ИР-11 см. альбом III часть 1

ИР-12 см. альбом III часть 1

Деревянная антисептир. пробка 8×8×6,5 через 8,8м для крепления бруска

ИР-13 см. альбом III часть 1

Изделие из асбестоцем. плит ИР-13 см. альбом III часть 1

Деревянные антисептич. пробки 8×8×6,5 через 8,8м

Асбестоцементные плиты 139×110×10 см. /вырезать из плит 160×120 см ГОСТ 929-59/

ИР-14 см. альбом III часть 1

Гнездо в стене 12×12×8 (h) после установки им. заполнить цементным раствором

ф8 А I с=10 см.

Доска 15×60

ИР-14 крепить на гвоздях

Железобетон

Закрепить дюбелем

Спецификация металлических изделий

Марка изделия	К-во шт.	Вес 1 шт кг	общий вес кг	N альбома ГОСТ
ИМ-13	3	12.1	36.3	Альбом III часть 3
ИМ-11	5	16.1	80.5	—«—
ИМ-39	3	2.2	6.6	—«—
ИМ-40	2	3.8	7.6	—«—
шурупы	130	3×20		ГОСТ 1145-60

Прессованные асбестцементные плоские плиты /ГОСТ 929-59/ — 22,15 м²

Примечания: ИР-11, ИР-12, ИР-13, ИР-14 см. альбом III часть 1

16-II-70 ГИ Инж. [illegible] Взамен АС-67. М-5 1:5; 1:25

1968	Профилакторий на 200 мест	Ограждение конвекторов. Общий вид и детали	Типовой проект 254-3-6	Альбом I	Лист АС-67

ЦНИИЭП лечебно курортных зданий

Арх. проектная мастерская №4

Рук. арх. КЖ инж. КД инж. Шульман

Гл. инж. проекта Дубинская

Гл. арх. проекта Гусева

Нач. отд. Шарапова

Проверил Шарапова

Нач. сект. Шульман

Ст. инж. Шульман

Инж. Григорьева

Нач. сект. Шульман

План м-1:50

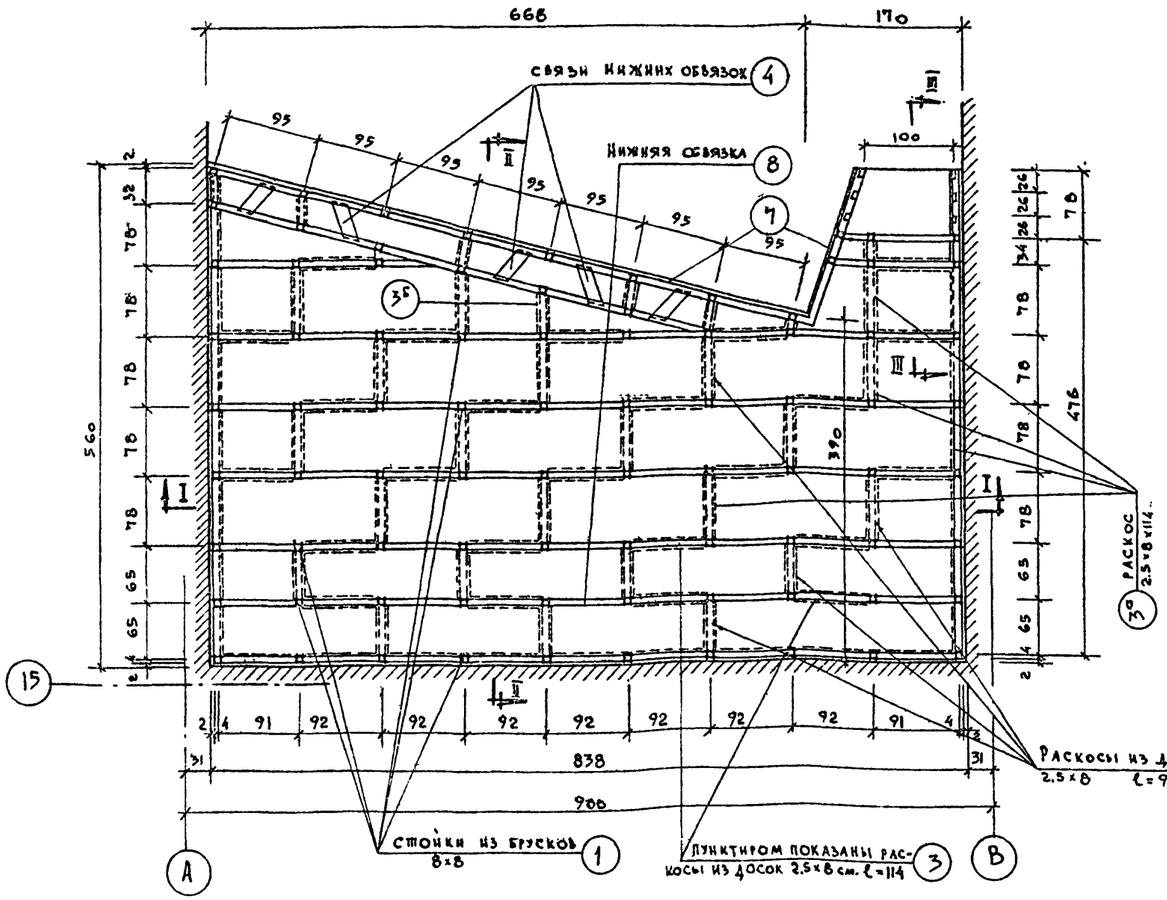

Разрез I-I м-1:40

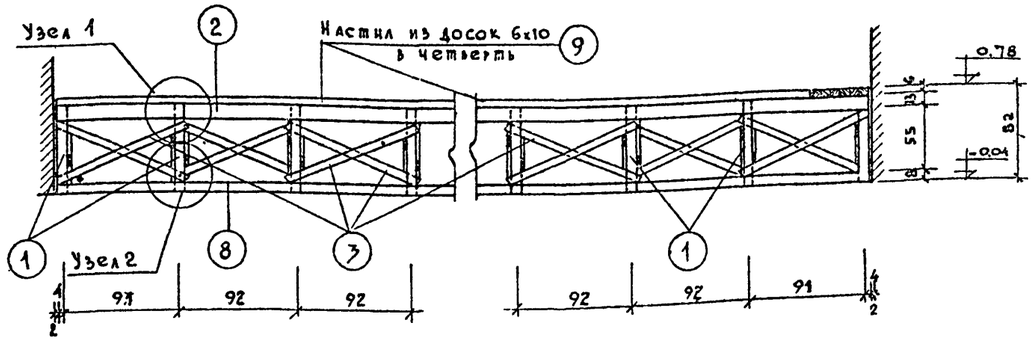

Разрез II-II м-1:40

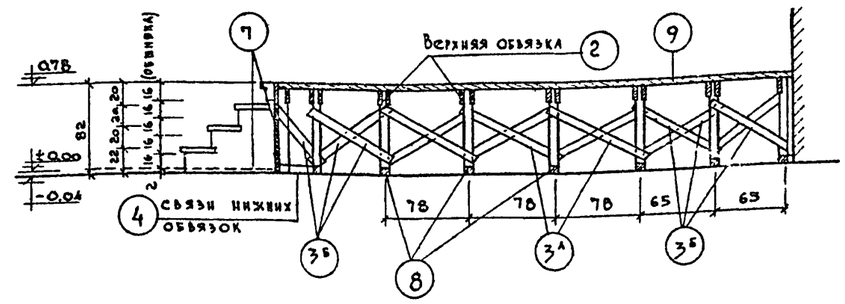

Разрез III-III м-1:40

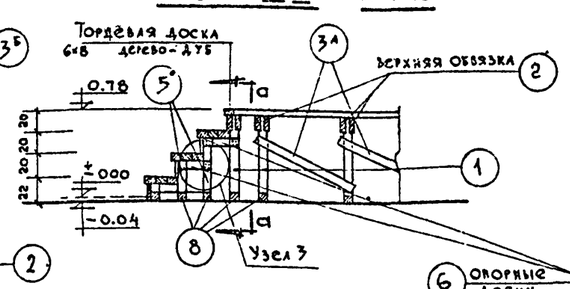

по а-а

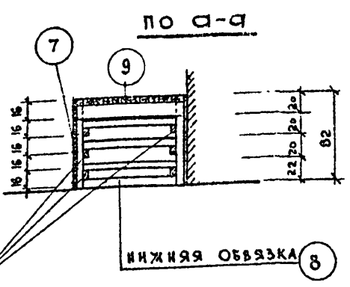

Узел 1 /м 1:10/

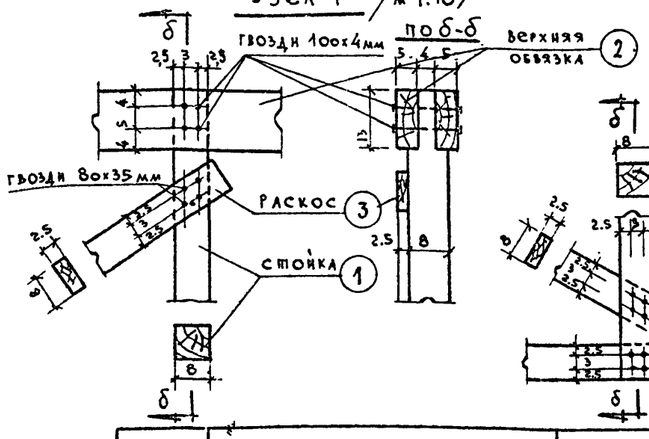

Узел 2 м=1:10

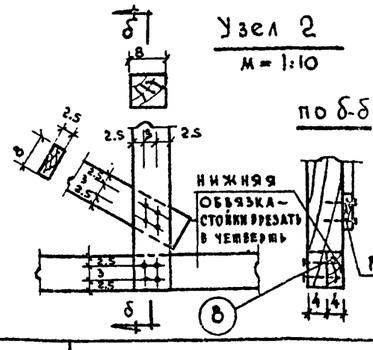

Узел 3 /м=1:10/

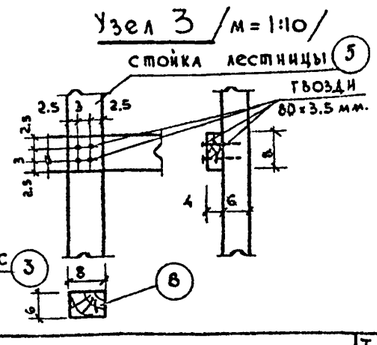

Спецификация древесины эстрады

NN поз.	Наименование	сечен. см.	длина см.	колич. шт.	общая длина м	Объем м³
1	Стойки	8×8	76	84	65.0	0.42
2	Верхняя обвязка	5×13	—	—	146.0	1.00
3	Раскосы	2.5×8	114	57	65.0	0.14
3А	— " —	2.5×8	103	37	38.0	0.08
3Б	— " —	2.5×8	90	30	27.0	0.06
4	Связи нижн. обвяз.	8×16	50	5	2.5	0.03
5	Стойки лестницы	6×8	по уклону	6	4.0	0.020
6	Опорная доска для ступеней	4×8	34	6	3.6	0.015
7	Доски обшивные дерево-дуб. покрыт лаком	1.6×16	95	45	43.0	0.18
8	Нижняя обвязка	8×8	—	—	77.0	0.50
9	Доски для настила пола эстрады и ступенек	6×10	—	—	44.0	2.65

ИТОГО: 5.08 м³

Примечания

1. Материал эстрады – выдержанная сосна влажностью не более 10-12%.
2. Со стороны обеденного зала эстраду обшить дубовыми досками сечением 16×16 см. ℓ=95см. поз. 7 и покрыть бесцветным лаком.
3. Все размеры даны в сантиметрах.

М-б 1:50; 1:40; 1:10

1968	Профилакторий на 200 мест	Конструкция деревянной эстрады	Типовой проект 254-3-6	Альбом I / Лист АС-68

Гл. инж. пр-та: Дубинская
Гл. инж. дир-та: Шувалова
Рук. АПМ-4: Чепявский
Ст. арх.: Лавров
Ст. инж.: Гусева
Исполнит.: Денисова
Проверил: Шувалова

Цниипэп лечебно курортных зданий
Арх. проектная мастерская №4

Разрез по Б - Б /м 1:25/

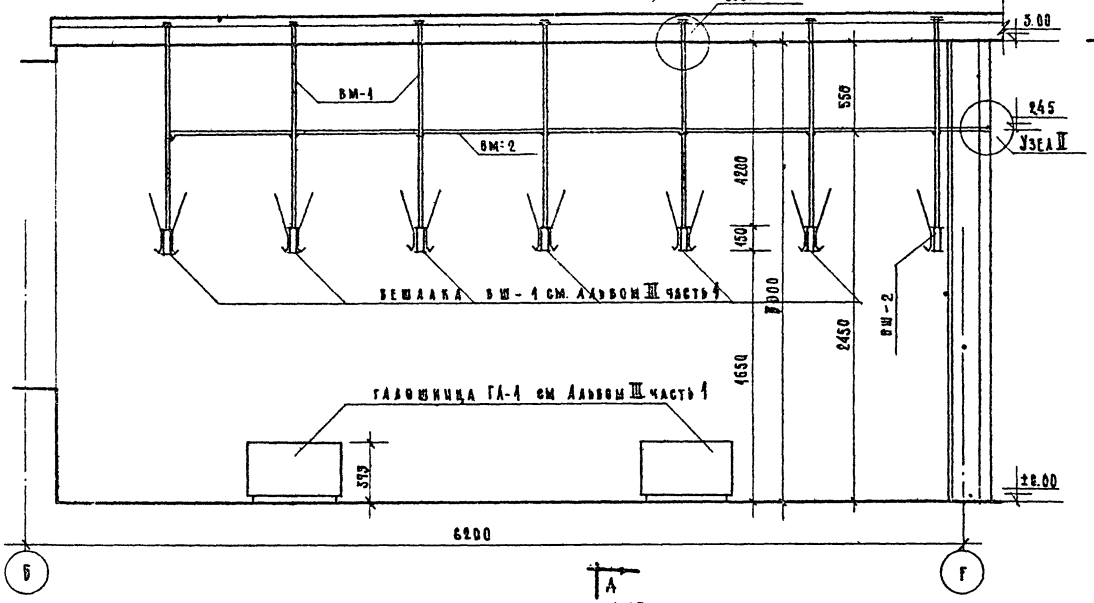

План гардероба м 1:25

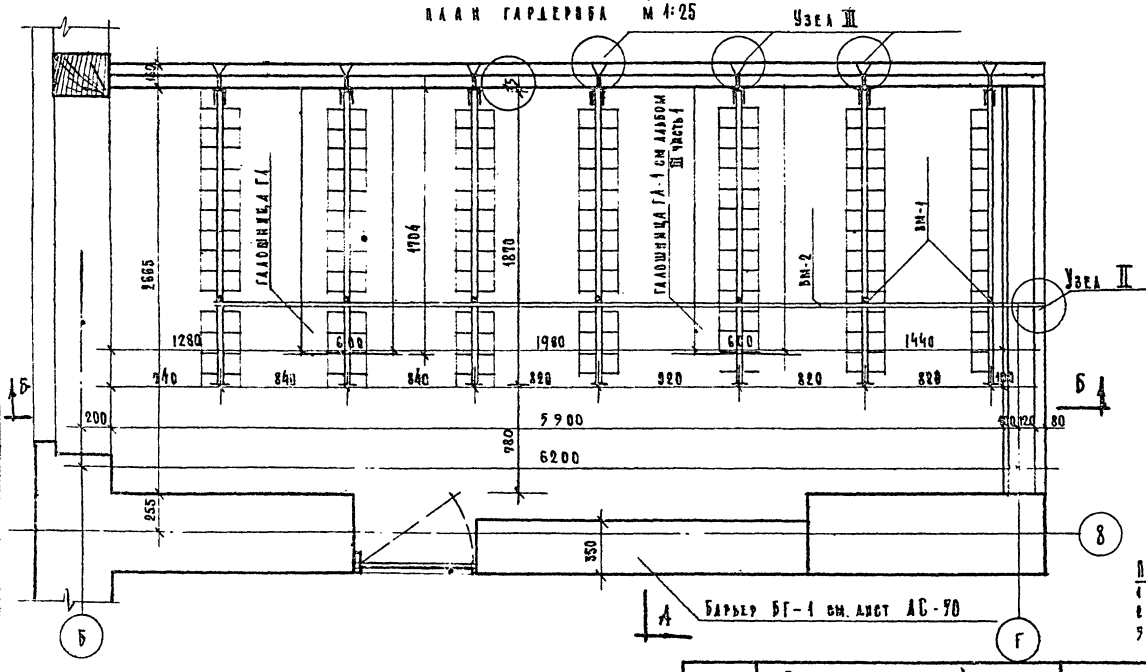

Разрез по А - А

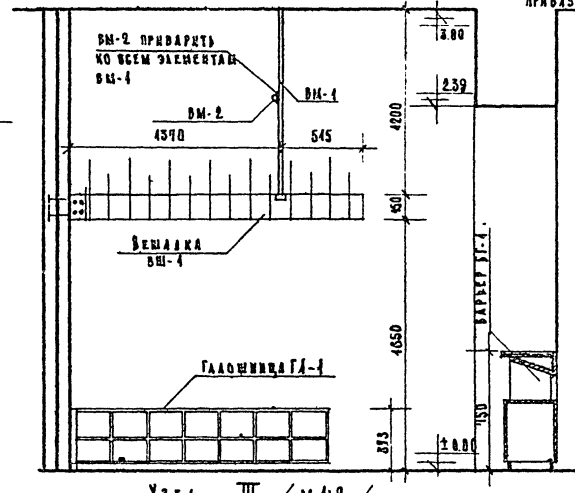

Узел I /м 1:2/

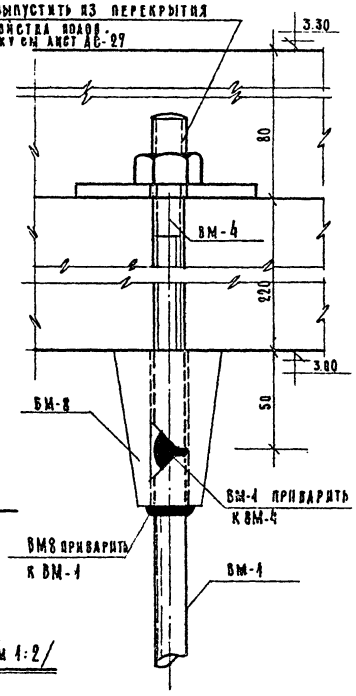

Узел III /м 1:2/

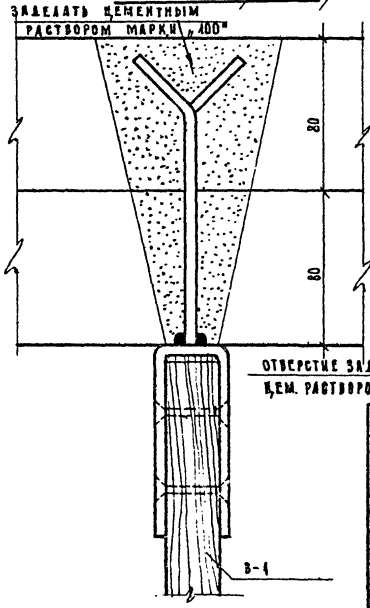

Узел II /м 1:2/

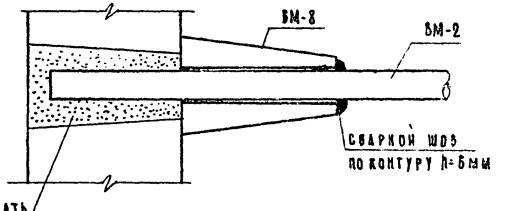

Спецификация материалов

Марка	Кол-во шт	Вес стали кг. на одну марку	Вес стали кг. на все	Объем древесины м³ на одну марку	Объем древесины м³ на все
ВМ-1	5	14,1	70,5	0,008	0,040
ВМ-2	1	9,34	9,34	0,008	0,008
ВМ-2	1	8,65	8,65	—	—
ВМ-8	2	1,22	2,44	—	—

Примечания

1. Вешалки ВШ-1, ВШ-2 см. Альбом III часть 3
2. Галошницу ГА-1 см. Альбом III часть 1.
3. Все размеры в миллиметрах.

М 1:25 1-2

1968	Профилакторий на 200 мест.	Вешалки и галошницы гардероба. Сборочный чертеж.	Типовой проект 254-3-6	Альбом I	Лист АС-69

Рук. мастер. Черняховский Н.Р. Нач. маст. Нуделова Гл. арх. пр-та Лукьянская Гл. инж. пр-та Гусева Ст. инж. Узлова Исполнил Калинычев

Курортный здравниц

Кр. проектная маст. 4

Общий вид барьера гардероба м 1:20

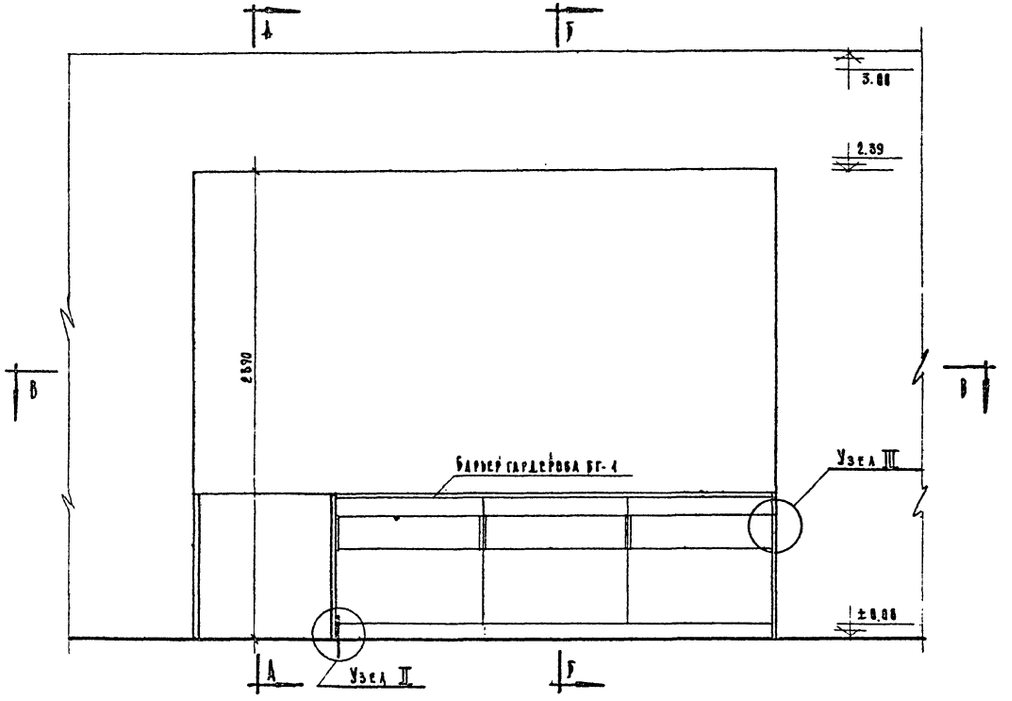

Сечение по А-А

м 1:20

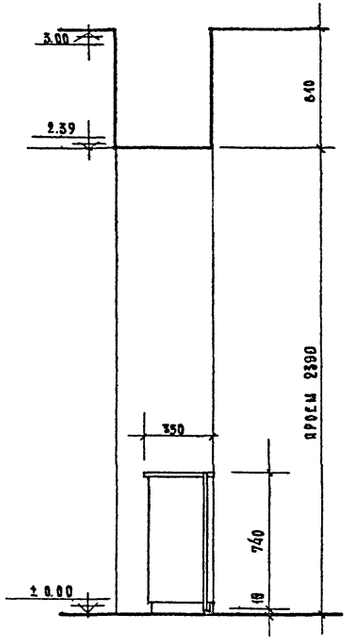

Сечение по Б-Б

м 1:20

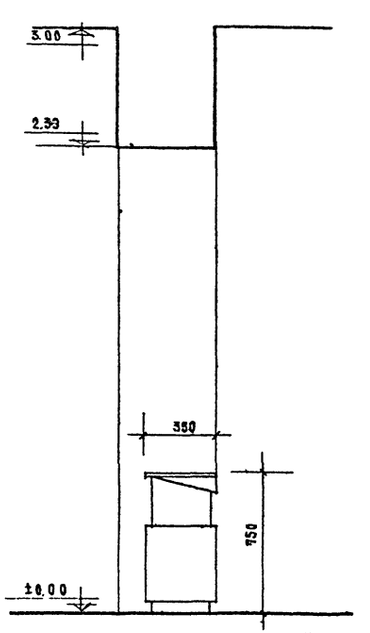

Сечение по В-В

м 1:20

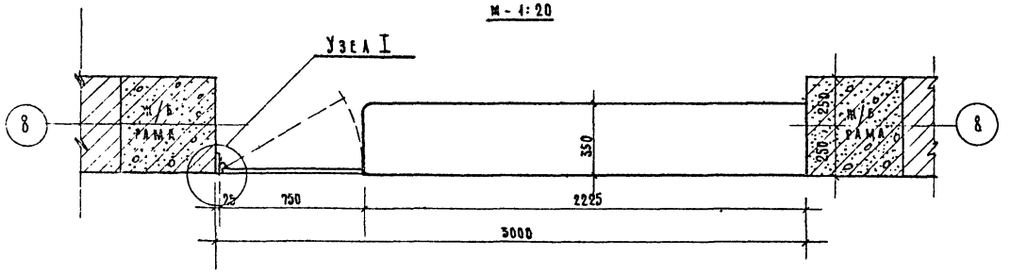

Узел I

м 1:2

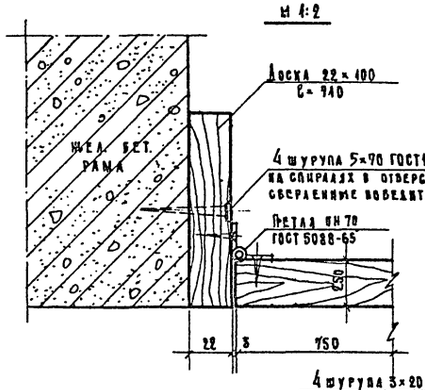

Узел II

м 1:20

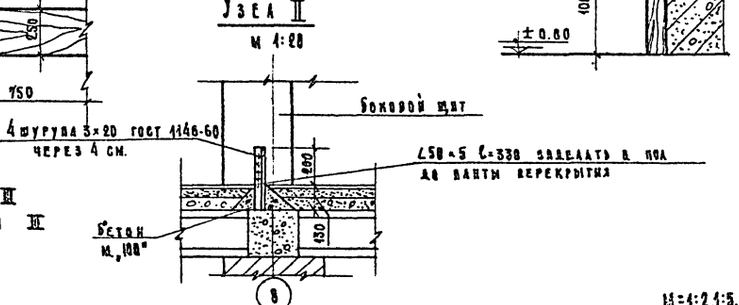

Узел III

м 1:5

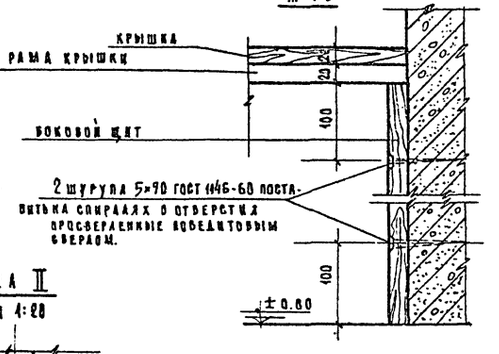

Спецификация

	Длина мм	К-во шт.	Общая длина м	Вес кг. штуки	Вес кг. общий
∠50×5	330	3	1.0	3.77	3.77
Шурупы	5×70	ГОСТ 1146-60	–	—	—
	3×20	ГОСТ 1146-58	–	—	—

Примечания:

1. Барьер гардероба БГ-1 см. альбом III
2. Спецификацию элементов см. альбом III
3. Все размеры даны в м.м.

М=1:2,1:5, 1:20

1968	Профилакторий на 200 мест	Барьер гардероба БГ-1. Сборочный чертеж	Типовой проект 254-3-6	Альбом I	Лист АС-70

Лечебно-курортных зданий

Арх. проектная мастерская

Рук. АПМ – Черняевский Коданир

Гл. инж. проекта Шубалова

Гл. инж. проекта Бубинская

Ст. инженер Гусева

Исполнил Шарапова

Проверил Шубалова

Общий вид встроенного шкафа

М 1:20

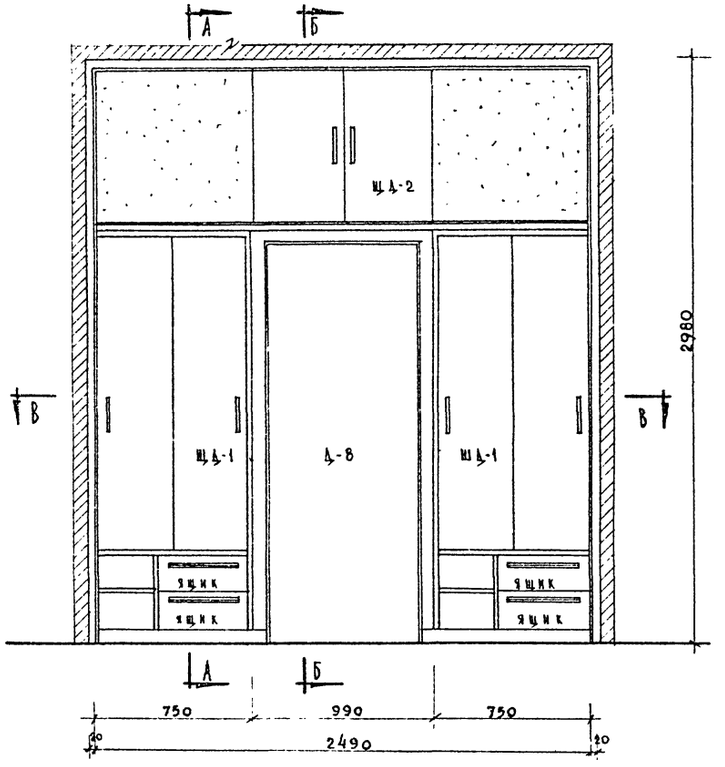

Разрез по А-А

М 1:20

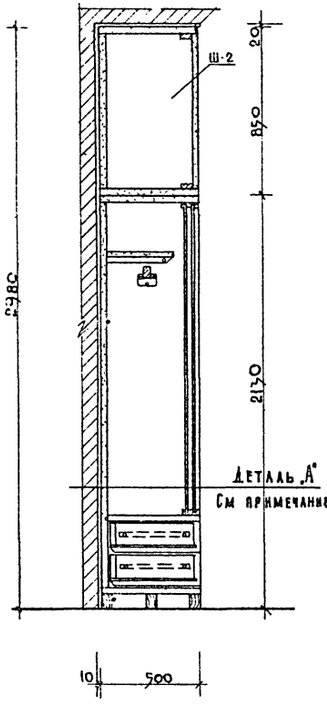

Разрез по Б-Б

М 1:20

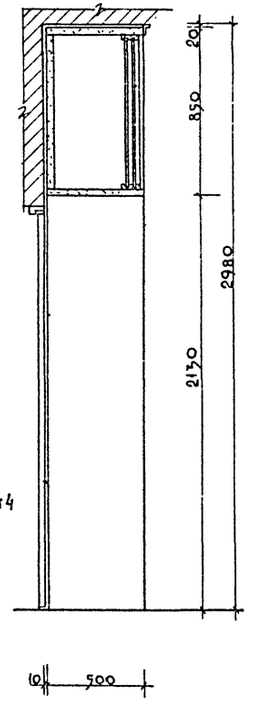

Разрез по Г-Г

М 1:20

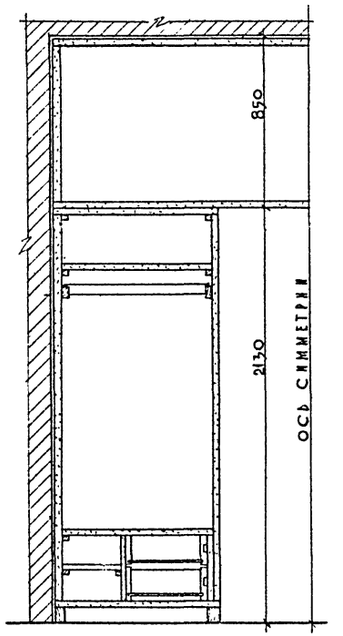

План по В-В

М 1:20

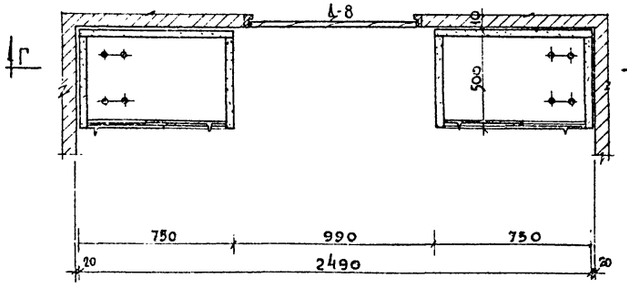

Деталь „А"

См. примечание-пункт 4

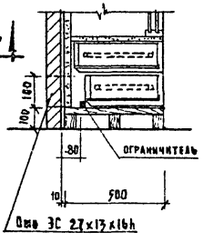

Спецификация на 1 встроенный шкаф

/комплект/

№№ п/п	Деревянное изделие	К-во шт.	Об'ем 1 изделия/м³/	Общий об'ем /м³/
1	Ш-1	2	0.115	0.230
2	Ш-2	1	0.135	0.135
3	ящик	4	0.0033	0.02
	Итого:			0.38 м³

Примечание

1. Данный чертеж является чертежом сборочным.
2. Изделия Ш-1, Ш-2 выполняются по чертежам Альбома III. часть 1
3. Размеры даны в мм.
4. На каждом этаже у оси 4, 6, 8 в встроенном шкафу, нижний ящик укоротить на 10 см. для ЗС.
5. У оси 5 на каждом этаже встроенный шкаф занять для ЗО.

М 1:20

1968	Профилакторий на 200 мест	Встроенный шкаф. Сборочный чертеж.	Типовой проект 254-3-6	Альбом I	Лист АС-71

ЦНИИЭП лечебно-курортных зданий

Арх. проектная мастерская

Рук. мастерской Черняевский | Гл. инж. проекта Кодинр | Гл. архитектор проекта Шувалова | Гл. инж. проекта Дубинская | Ст. инженер Гусева | Исполнитель Богачева | Проверил Шувалова

Развертка внутренней стены 5-го этажа по оси Г (с вентиляц. каналами)

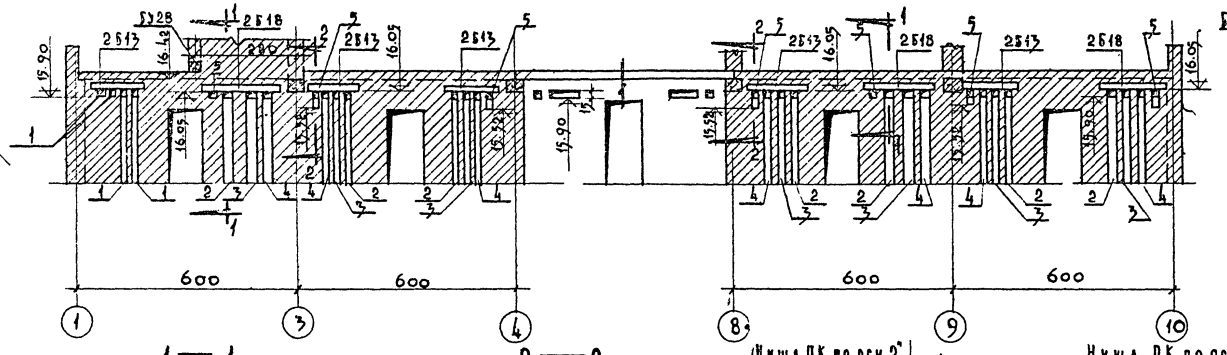

Развертка внутренней стены 5-го этажа по оси Д (с вент. каналами)

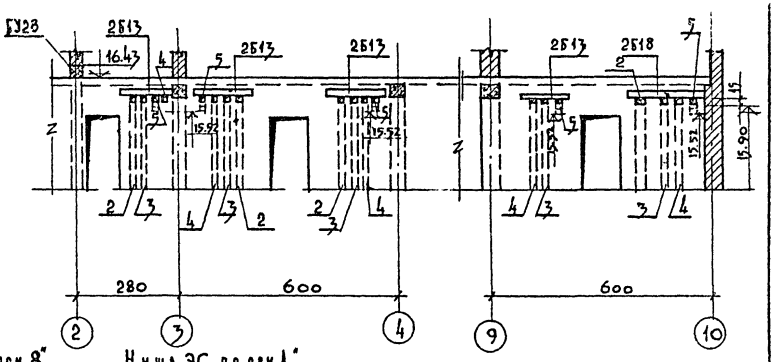

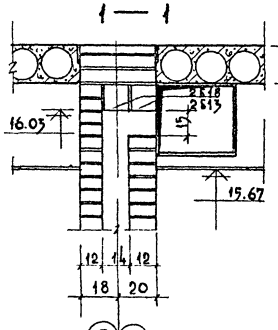

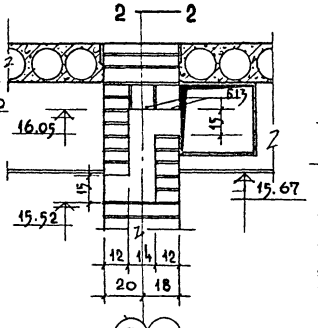

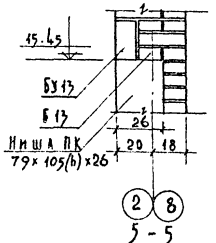

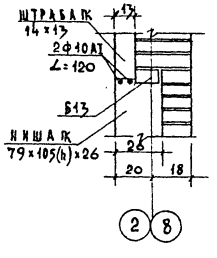

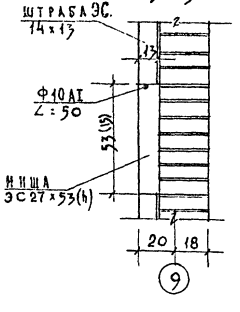

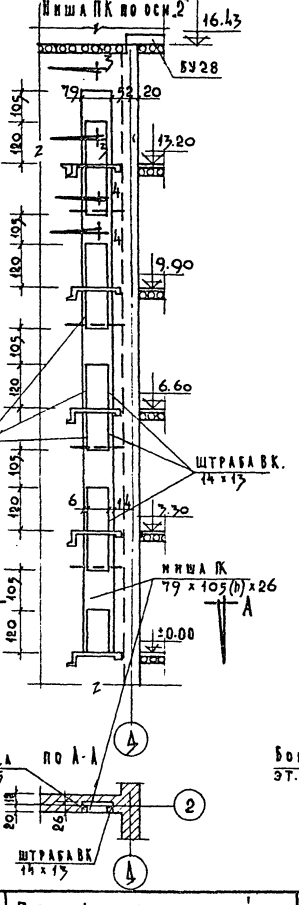

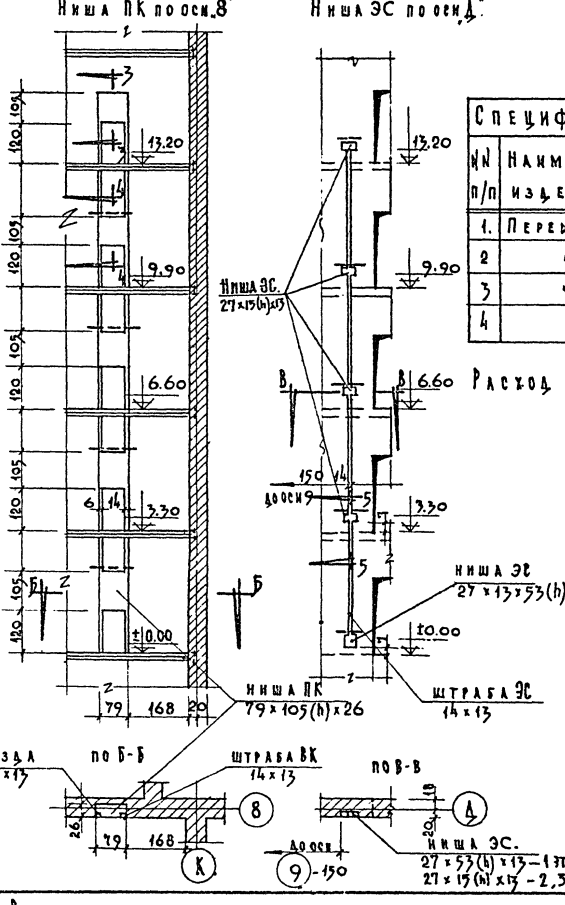

Спецификация сборных железобет. изделий						
№№ п/п	Наименование изделий	Марка изд.	Кол. шт.	Вес изд. т	№ каталога Госта серии	№ альбом. лист
1.	Перемычки	Б13	4	0.025	Серия 1.139-1	1
2	"	БУ13	3	0.085	"	10
3	"	Б18	8	0.075	"	3
4	"	БУ28	1	0.77	"	21

Расход арматуры Ф10АI - 27 п.м. Вес - 16.7 кг

Примечания:

1. Данный лист см. совместно с листами АС-1, АС-3, АС-5, АС-21, АС-22
2. Спецификация составлена на все ниши ВК, ЭС, ОВ.

М=1:100, 1:20

1968	Профилакторий на 200 мест.	Развертки стен с вентиляционными каналами, нишами ПК и ЭС.	Типовой проект 254-3-6	Альбом I	Лист АС-72

Лечебно курортных зданий

Арх. проектн. маст. 4

Рук. маст. Черняевский Кад. инж. Шувалова Гл. арх. арт. Гл. инж. сект. Сект. инж. Гусева Исполнит. Гусева Проверил Дубинский Гл. арх. проекта Буров Отд. ВК Черняева Отд. ЭС Кузьмин Отд. ОВ

Согласовано

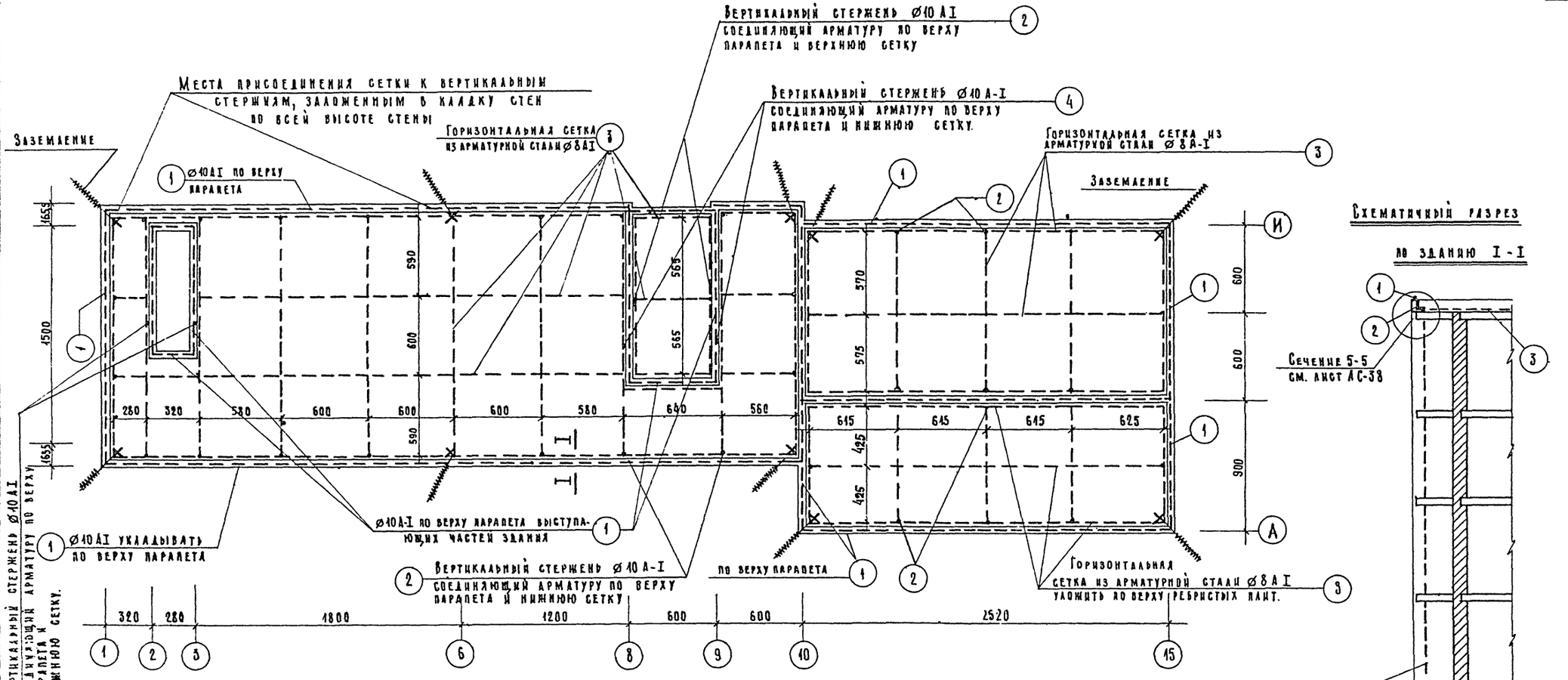

Схематичный разрез по зданию I - I

Стержень из стены отвести от здания в сторону для соединения с очагом заземления, который решается при привязке проекта.

Спецификация арматурной стали.

№ поз.	∅ мм	Длина мм	Колич. шт.	Общая длина м	Вес одного п.м. кг.	Общий вес кг.	Примечания
1	10 A-I	п.м.	—	330,0	0,617	203,6	Арматура молниезащиты
2	10 A-I	п.м.	—	47,0	0,617	40,5	
3	8 AI	п.м	—	650,0	0,395	256,7	
4	8 AI	п.м	—	12,0	0,395	4,7	
5	10 AI	п.м	—	157,0	0,617	97,0	
6	6 AI	п.м	—	412,0	0,222	91,5	см. сеч. 5-5 АС-38

Всего: 664,0

Примечания:

1. Сетку молниезащиты укладывать по верху панелей покрытия до укладки теплоизоляции
2. Все соединения элементов молниезащиты осуществлять сваркой.
3. После укладки и сварки между собой все элементы молниезащиты покрыть цементным раствором, кроме позиции (4)
5. ∅10 AI должен подниматься по высоте здания непрерывно для этого отдельные участки сваривать друг с другом.

Гл. инж. проекта Гусева
Гл. арх. проекта Дубинская
Рук. АПМ-6 Шубалова
Кл. инж. АПМ Кошкар
Черняевский
Исполнил. Зимовьева
Проверил Гусева

Лечебно-курортных зданий
Арх. проектная мастерская

1968	Профилакторий на 200 мест	Конструкция молниезащиты.	Типовой проект 254-3-6	Альбом I	Лист АС-73

Вентиляционная шахта №3
/к системе „В-22"/

1 - 1

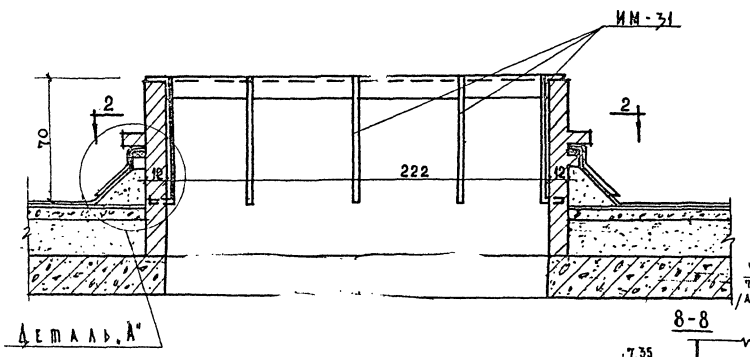

2 - 2

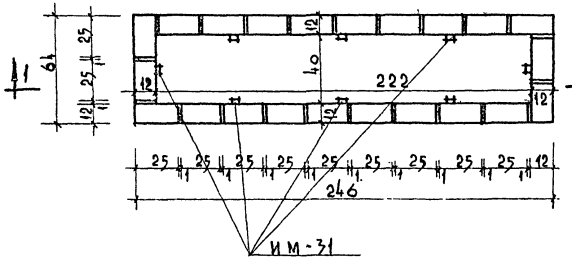

8 - 8

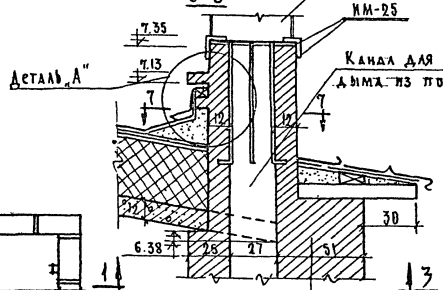

7 - 7

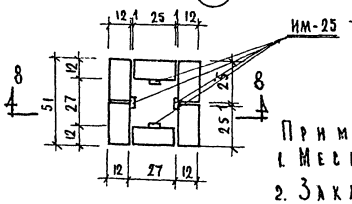

Вентиляционная шахта №1
/к системам „В-16" и „В-21"/

3 - 3

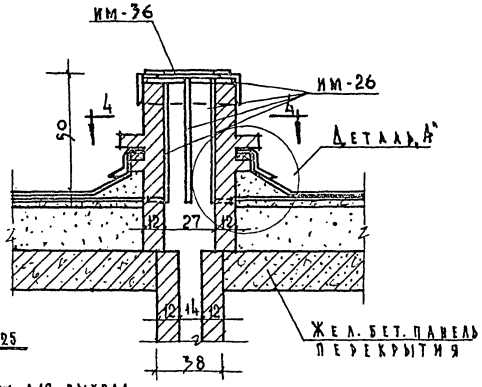

4 - 4

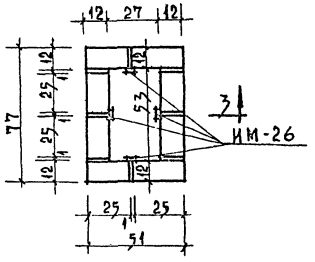

Вентиляционная шахта №3
/к системе „В-20"/

5 - 5

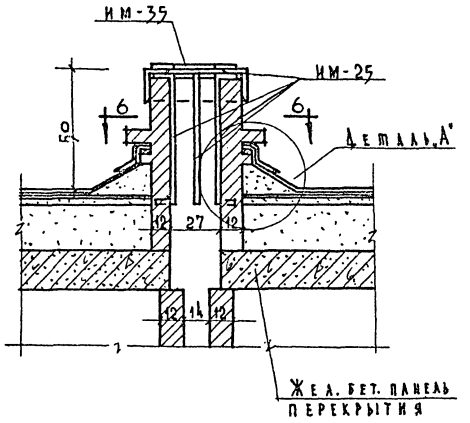

6 - 6

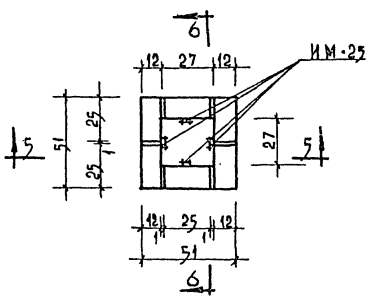

Примечания:

1. Местоположение шахт см. на плане кровли лист АС-37.
2. Закладные детали ИМ-25, ИМ-26, ИМ-31 устанавливать одновременно с кладкой стенок шахт.
3. Деталь „А" см. на листе АС-39.
4. Маркировку вытяжных систем см. альбом III чертежи ОВ.

Гл. арх.пр-та 11.04.73г. /Лавров/

16-х-70 г. гл. инж. пр.

Взамен АС-74

М=1:20

1968	Профилакторий на 200 мест.	Вентиляционные шахты №1, №3 и №3	Типовой проект 254-3-6	Альбом I	Лист АС-74

Рук. АПМ Ковнир; Гл. инж. Швалова; Гл. арх. пр-та Дубинская; Рук. гр. инж. Гуреева; Исполнит. Зиновьева; Проверил

Лечебно-курортный здания

Арх. проект. мастер. Черняховский

Вентиляционная шахта №4 /к системе „В-6"/

1-1

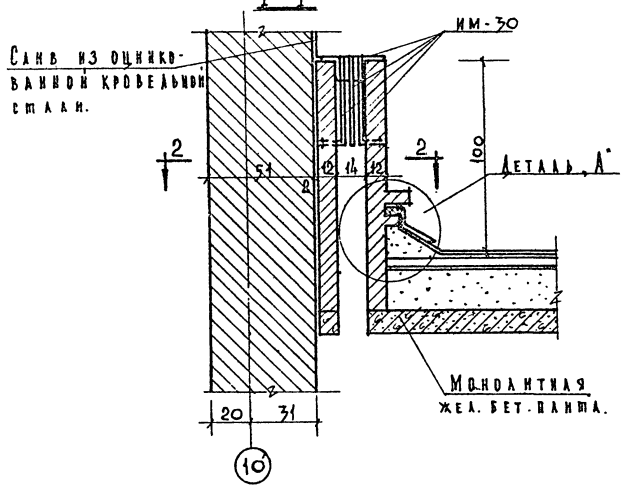

2-2

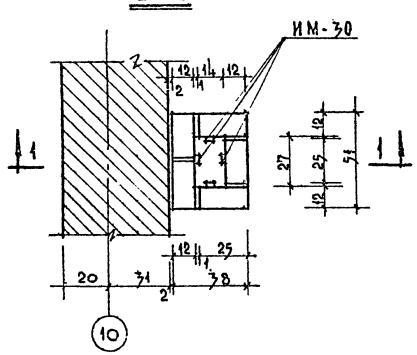

Вентиляционная шахта №8 /к системе „В-12"/

3-3

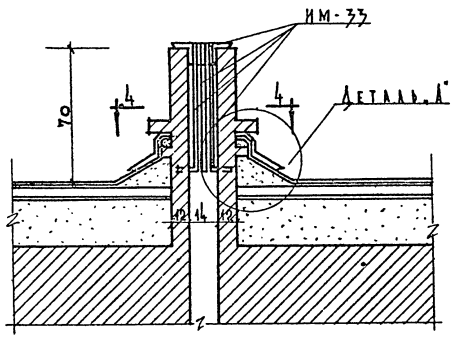

4-4

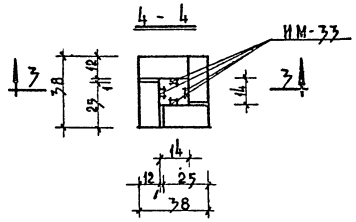

Вентиляционная шахта №11 /к системе „В-15"/

5-5

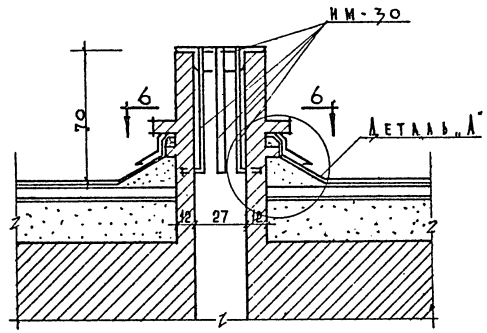

6-6

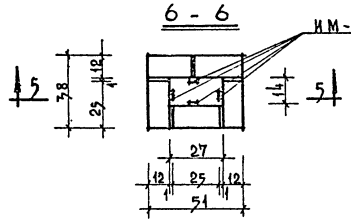

Вытяжная шахта №7 /к системам „В-7" и „В-8"/

7-7

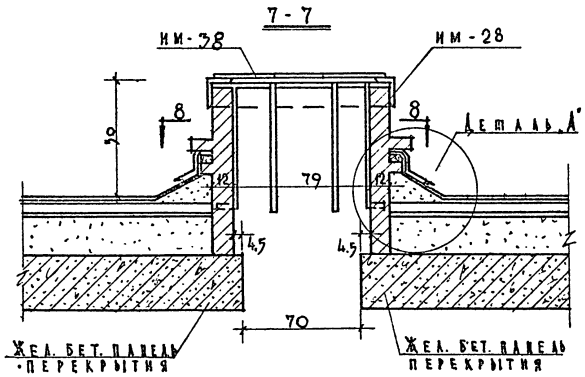

8-8

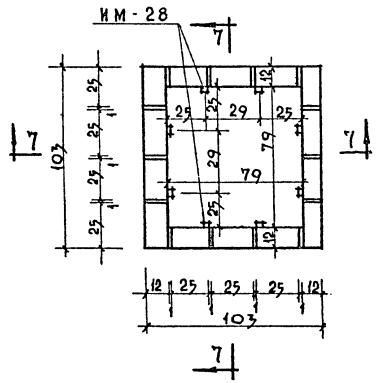

Примечания:

1. Местоположение шахт см. на плане кровли лист АС-37.
2. Закладные детали устанавливать одновременно с кладкой стен.
3. Деталь „А" см. на листе АС-39.
4. Маркировку вытяжных систем см. альбом III „ОВ".

М=1:20

1968	Профилакторий на 200 мест.	Вентиляционные шахты №4,7,8,11.	Типовой проект 254-3-6	Альбом I	Лист АС-75

Лечебно-курортный институт. Здание 15. Арх. проект. маст. Черняевский

Рук. маст. Кожинир; Гл. инж. проекта Шазалова; Гл. арх. проекта Кузбинская; Ст. инж. Гусева; Исполнил Зиновьева; Проверил Гусева

Вентиляционная шахта № 2

/к системе В-17/

1-1

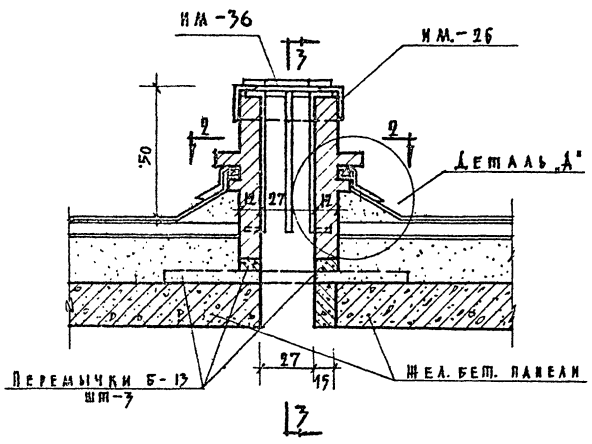

2-2

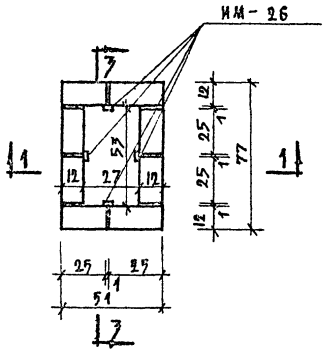

3-3

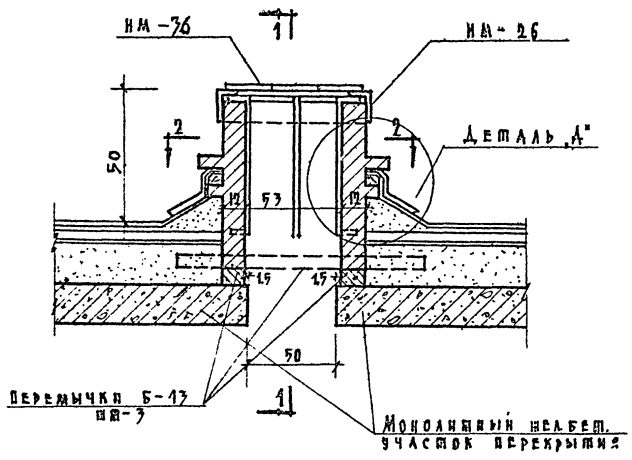

Вентиляционная шахта № 12

/к системе „В-15"/

4-4

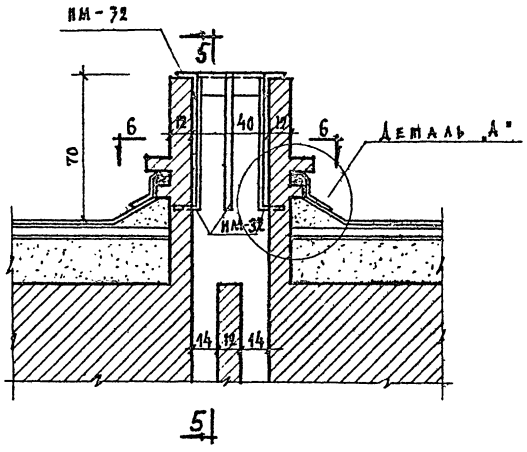

5-5

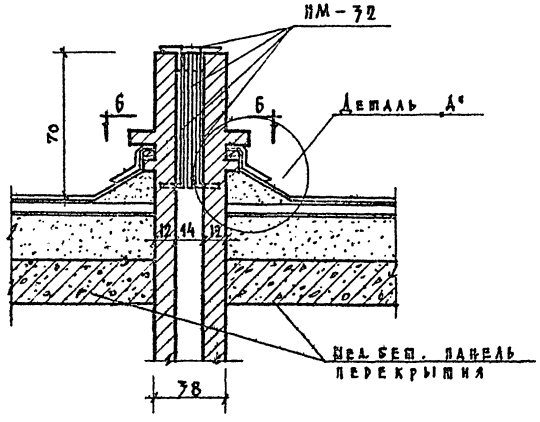

6-6

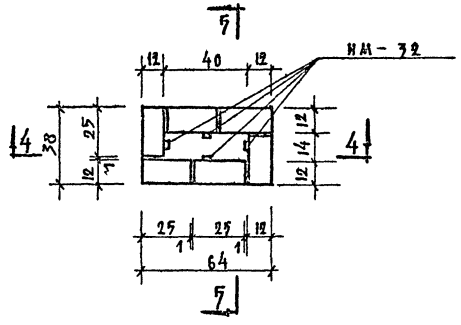

Примечания:

1. Местоположение шахт см. на плане кровли лист АС-37.
2. Закладные детали НМ-26, НМ-32 устанавливать одновременно с кладкой стенок шахты.
3. Деталь „А" см. на листе АС-39.
4. Маркировку выпускных систем см. Альбом II чертеж „ОВ".

М=1:20

1968	Профилакторий на 200 мест	Вентиляционные шахты №2 и №12	Типовой проект 274-3-6	Альбом I	Лист АС-76

Гл. инж. проекта Гусева
Нач. отд. Гусева
Гл. спец. Гусева
Руков. гр. Черняевский
Проверил Гусева
Разраб. Шубалова

Вентиляционная шахта №6 /к системам „В-3", „В-4"/
/Вентиляционная шахта №9 / к системам В-1", „В-2"/

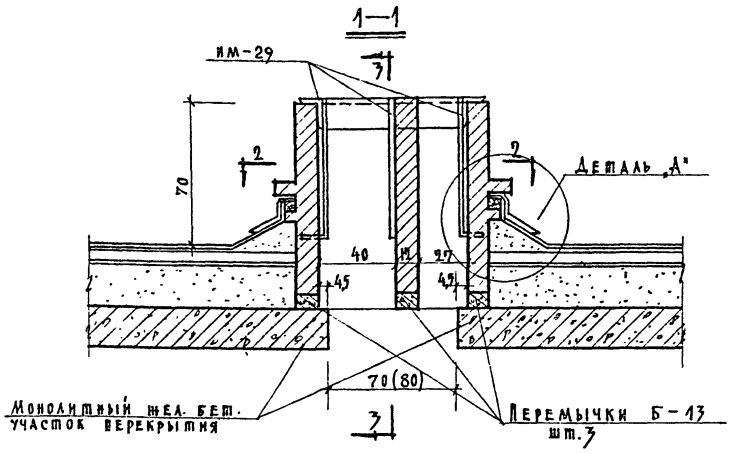

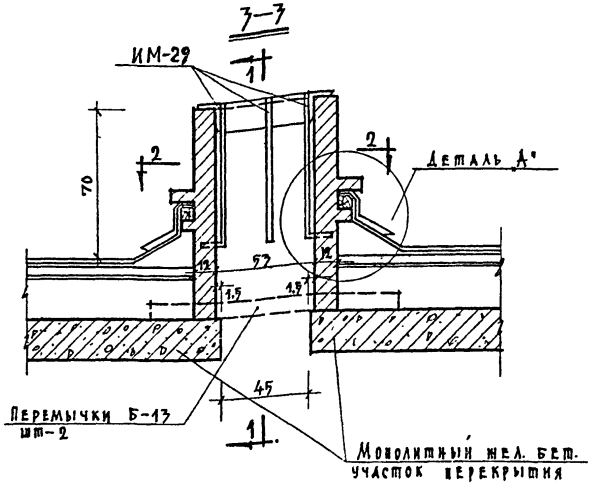

Вентиляционная шахта N 10
/к системе „В-9"/

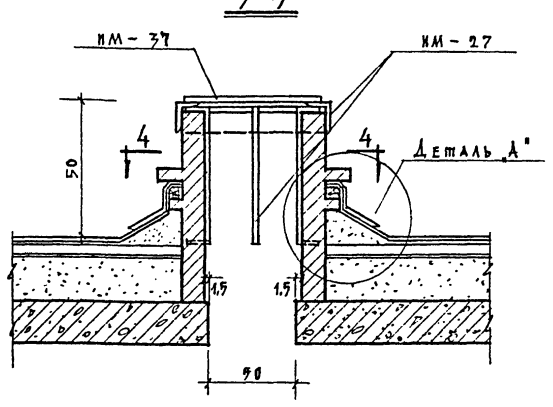

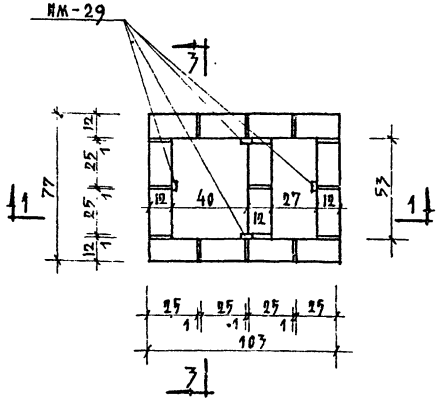

Вентиляционная шахта №7
/к системе „В-10"/

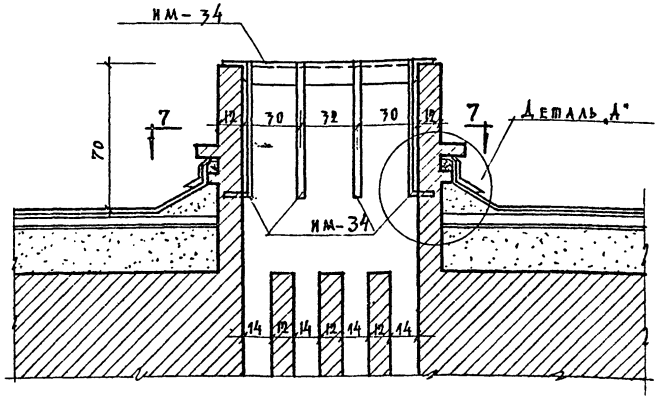

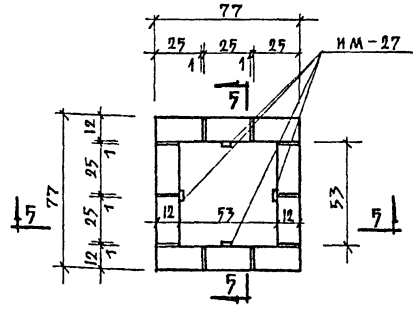

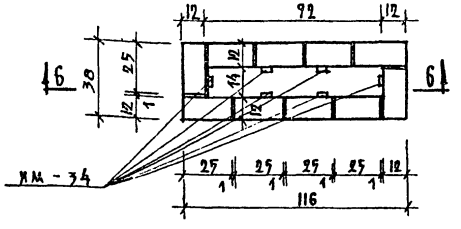

Примечания:

1. Местоположение шахт см. на плане кровли лист АС-37.
2. Закладные детали ИМ-27, ИМ-32, ИМ-34 устанавливать одновременно с кладкой стен.
3. Деталь „А" см. на листе АС-39.
4. Привязку вытяжных систем см. альбом II „ОВ".

М 1:20

1968	Профилакторий на 200 мест	Вентиляционные шахты №7, №6, №9, №10.	Типовой проект 254-3-6	Альбом I	Лист АС-77

Здание лечебно курортных учреждений. Арх. проект. мастер. Рук. мастер. Гл. инж. мастер. Гл. арх. пр-та Гл. инж. пр-та Ст. инж. Исполнил. Проверил. Отделение Отдел ВК Отдел ОВ Отдел ЭО Отделение

Бурова Кузнецова Кузнецова Гусева Зиновьева Шубладова Дубинская Ефимир Бернадский Гельгард Кузьминых

СПЕЦИФИКАЦИЯ СБОРНЫХ ЖЕЛЕЗОБЕТОННЫХ ИЗДЕЛИЙ

Наименование изделия	Марка изделия	Колич. шт.	Вес изделия т.	№ каталога серии ГОСТ'а	№ альбом. лист	№ монтажного чертежа
Панели и плиты перекрытия	ПТК 59-12	269	2.06	НИ-03-02	55/7	АС-27, АС-30
	ПТК 59-10	125	1.7	"	55/11	" "
	ПКУ 59-12	102	2.06	"	55/13	" "
	ПКУ 59-10	48	1.7	"	55/15	" "
	ПТ 30-12	19	1.08	Серия 1.141-1	6.10/9.10	" "
	ПТР 59-12А	4	1.72	"	15-64/1	" "
	ПТП 11-9	4	0.198	"	15-64/5	
Перемычки	Б 13	206	0.025	1.139-1 вып.1	1	АС-35
	Б 15	18/17	0.065	"	2	"
	Б 18	29	0.075	"	3	"
	Б 22	30/20	0.095	"	5	"
	Б 24	75/50	0.105	"	6	"
	БУ 13	9	0.085	"	10	"
	БУ 15	19	0.105	"	11	"
	БУ 19	9	0.130	"	12	"
	БУ 24	14	0.335	"	15	"
	БУ 27	14	0.370	"	18	"
	БУ 28	34	0.77	"	21	"
	БУ 30	8	0.110	"	22	"
Элементы лестниц	АМ 33-11	18	1.42	Серия 1.250-1	Вып.1 л.12,13	АС-51, АС-52
	АП 28-13	16	0.855	"	— " — л.16	"
	АП 28-13б (пр.)	2	1.011	"	Вып.1 л.47 — " — л.56	"
	АН 14	180	0.038	"		"
	АН 15б	16	0.033	"	"	"
	АН 14 Н	17	0.025	"	"	"
	АН 14 К	2	0.030	"	"	"
Плиты бетонные парапетные	ПП 15-40	171	0.120	ГОСТ 6786-71	—	АС-37
	ПП 10-40	4	0.08	"	—	АС-28
Опорная плита	ОП 6-2	2	0.09	Серия НИ-03-02	108/18	
Ступень балконная	СБ 12	116	0.035	НИ-03-02	18-64/37	АС-26
Карнизная плита	КР 10-7	25	0.147	НИ-03-02	18-64/40	АС-37
Жел.бет. перегородки	П-1; П-1а	52+57	1.6		Альбом III часть 2 л.5	АС-6; АС-62
Шлакобет. перегородки	П-2; П-2а	24+28	0.396		"	"
— " —	П-3; П-3а	28*+28	0.512		"	"
— " —	П-4; П-4а	22+24	0.974		"	"
— " —	П-5	3	0.844		Альбом III часть 2 л.6	
— " —	П-6; П-6а	3+4	0.954		"	
Панели покрытия	ПТ 89-12	8	3.10	Серия 1.241-1		
	ПТ 89-10	18	2.56	"		АС-31

ВЫБОРКА МАТЕРИАЛОВ НА 1 ЖЕЛЕЗОБЕТОННОЕ ИЗДЕЛИЕ

Марка	Размеры в мм l	в	h	Марка бетона	Объем бетона м³	Вес стали в кг AI	AII	AIII	AIV-VII	BI	Ст.3	Всего
ПТК 59-12	5860	1190	220	300	0.825	4.5	—	—	20.8	9.7	—	35.0
ПТК 59-10	5860	990	220	300	0.682	4.3	—	—	17.6	8.9	—	30.8
ПКУ 59-12	5860	1190	220	300	0.825	4.5	—	—	24.6	11.6	—	40.7
ПКУ 59-10	5860	990	220	300	0.682	4.3	—	—	20.8	10.8	—	35.9
ПТ 30-12	2980	1490	220	200	0.431	3.12	—	6.28	—	4.78	—	14.18
ПТР 59-12А	5860	1190	300	200	0.688	3.64	—	АIII-5.76 АIIIв-22.66	—	18.79	—	50.82
ПТП 11-9	1100	900	80	200	0.079	0.31	—	—	—	1.66	—	1.97
Б 13	1300	120	65	200	0.01	—	—	—	—	0.69	—	0.69
Б 15	1550	120	140	200	0.026	—	—	—	—	0.58	—	0.58
Б 18	1800	120	140	200	0.03	—	—	0.39	—	0.29	—	0.68
Б 22	2200	120	140	200	0.037	—	—	1.34	—	0.55	—	1.89
Б 24	2450	250	220	200	0.134	—	—	7.64	—	7.62	—	15.26
БУ 13	1300	120	220	200	0.034	—	—	1.13	—	0.54	—	1.67
БУ 15	1550	120	220	200	0.041	—	—	1.84	—	0.77	—	2.61
БУ 19	1950	120	220	200	0.051	—	—	4.74	—	2.10	—	6.84
БУ 24	2450	250	220	200	0.134	—	—	7.64	—	7.62	—	15.26
БУ 27	2700	250	220	200	0.148	—	—	12.84	—	12.72	—	25.56
БУ 28	2800	380	290	200	0.307	—	—	13.08	—	8.37	1.3	22.75
БУ 30	2980	250	220	200	0.163	—	—	14.24	—	9.36	—	23.60
АМ 33-14	3913	1350	—	200	0.567	13.59	20.96	—	—	6.35	5.42	46.32
АП 28-13	3040	1140	—	200	0.29	11.30	10.01	—	—	7.17	—	28.48
АП 28-13б (пр.)	3040	1140	—	200	0.347	11.30	10.75	—	—	6.98	0.90	29.93
АН 14	1350	325	35	300	0.015	—	—	—	—	0.34	—	0.34
АН 15б	1470	245	35	300	0.013	—	—	—	—	0.260	—	0.260
АН 14 Н	1350	220	35	300	0.01	—	—	—	—	0.220	—	0.220
АН 14 К	1350	245	35	300	0.012	—	—	—	—	0.250	—	0.250
ПП 15-40	1500	400	60-100	200	0.048	—	—	—	—	—	—	—
ПП 10-40	1000	400	60-100	200	0.032	—	—	—	—	—	—	—
ОП 6-2	640	250	220	200	0.035	0.34	5.96	—	—	—	—	6.30
СБ 12	1180	160	70-80	200	0.014	—	—	—	—	0.35	—	0.35
КР 10-7	990	750	90/70	200	0.059	2.86	—	—	—	1.48	1.03	5.37
П-1; П-1а	2710	100	3050	150	0.64	1.54	—	—	—	4.64	0.69	6.87
П-2; П-2а	1490	80	3050	50	0.247	0.65	—	—	—	2.25	0.46	3.36
П-3; П-3а	1790	80	3050	50	0.32	0.65	—	—	—	2.93	0.46	4.04
П-4; П-4а	2800	80	3050	50	0.608	0.5	—	—	—	5.55	0.69	6.74
П-5	2800	80	3050	50	0.527	3.36	—	—	—	5.10	0.69	9.15
П-6; П-6а	2800	80	3050	50	0.595	0.5	—	—	—	5.55	0.69	6.74
ПТ 89-12	8860	1190	220	400	1.24	5.32			Вр.II 63.56 Вр.II 19.25	36.93		105.01
ПТ 89-10	8860	990	220	400	1.02	5.32		Вр.I 14.08	Вр.II 19.25	20.13		88.65

РАСХОД СТАЛИ И БЕТОНА

Наименование конструкций	Бетон м³ марки 150	200	300	всего	Сталь кг арматурная AI	AII	AIII	AIV-VII	BI	прокатная Ст.3		всего
Сборные	68.5	70.02	427.16	565.68	3283.32	570.86	1190.58	11302.8	8514.04	392.8		25754.4
Монолитные	46.9	94.2	—	141.1	8672	6033	2388	—	361	10		17464
Металлические	—	—	—	—	3345	—	—	—	87.0	15685		19117

В спецификации количество перемычек под черной дано при толщине наружных стен 38 /а = 18 см./

* Из 28 штук перегородок марки П3 3 штуки выполнить с вырезом 80 × 127.5 для электрошкафа. Привязку выреза см. на изделии альбом III часть 2 лист 5.

Чертеж скорректирован 15/II-73г. гл.инж.пр-та /Дубинская/

Взамен листа АС-78

1968	Профилакторий на 200 мест	Сводная спецификация железобетонных изделий.	Типовой проект 254-3-6	Альбом I	Лист АС-78и*

Лечебно-курортных зданий. Мех. проектная маст. №6

Гл. инж. пр-та Дубинская

Разработал Давыдов

Проверил Фрид-

Нач. отд. Чирков

Гл. инж. пр-та Лавров

Гл. конструктор Чоффе

Гл. инж. пр-та Дубинская

Планов

СПЕЦИФИКАЦИЯ СТОЯРНЫХ ИЗДЕЛИЙ

№№ п/п	Наименование изделия	Марка	Размер блок. Шир.	Выс.	Размер перем. Шир.	Выс.	Кол-во штук 1 эт.	2 эт.	3 эт.	4 эт.	5 эт.	ГОСТ альбом	Примечание
1	Оконный блок	ОР-18-09	885	1751	815	1690	20	—	—	—	—	ГОСТ 11214-65	Оконные блоки стеклить 4мм стеклом
2	Оконный блок	ОС-18-09	875	1759	815	1690	1	—	—	—	—	—"—	10 с форточками
3	Оконный блок	ОС-18-21	2060	1759	2000	1690	1	3	3	3	3	—"—	
4	Оконный блок	ОС-21-24в	2310	2059	2250	1990	26	—	—	—	—	—"—	13 шт. изготовить зеркально
5	Оконный блок	ОС-21-21в	2060	2059	2000	1990	1	—	—	—	—	—"—	
6	Оконный блок	ОС-21-12	1175	2059	1115	1990	—	28	28	28	28	—"—	
7	Оконный блок	ОС-21-09	875	2059	815	1990	—	1	1	1	1	—"—	
8	Оконный блок	ОСИ-1	997	851	937	791	1	1	1	1	3	Альбом III часть I	
9	Балкон. дверн. блок	БС-28-12в	1189	2703	1129	2683	—	29	29	29	29	ГОСТ 11214-65	
10	Дверной блок	Д-3	1174	2375	1100	2300	1	—	—	—	—	ГОСТ 6629-64	
11	Дверной блок	Д-7	974	2075	900	2000	21	—	—	—	3	—"—	На 5 эт. 1 шт. Д-7 полотно А=1,80 м.
12	Дверной блок	Д-8	874	2075	800	2000	7	40	41	41	41	—"—	
13	Дверной блок	Д-10	674	2075	600	2000	22	25	27	27	27	—"—	
14	Дверной блок	Д-11	1476	2375	1402	2300	4	1	—	—	—	—"—	Остекленный. Офанеровать а/з по месту
15	Дверной блок	Д-12	1174	2375	1100	2300	—	2	2	2	—	—"—	Остекленный. Армир. стеклом. Облегч. а/з по месту.
16	Дверной блок	Д-14	1476	2075	1202	2000	1	—	—	—	—	—"—	Остекл.
17	Дверной блок	Д-16	974	2075	900	2000	2	—	—	—	2	—"—	Остекл. армир. стеклом. Офанеровать дубовым шпоном
18	Дверной блок	Д-22	1716	2075	1204	2000	5	—	—	—	—	—"—	Остекленный. Офанеровать дубовым шпоном
19	Дверной блок	НД-1	870	2120	780	2028	—	1	—	—	1	Альбом III часть I	
20	Дверной блок	НД-2	1050	2615	960	2523	1	—	—	—	—	—"—	
21	Дверной блок	НД-3	1070	2585	980	2493	1	—	—	—	—	—"—	
22	Дверной блок с перекаточным окном	НД-1	994	2125	920	2000	1	—	—	—	—	—"—	
23	Встроенный шкаф	Ш-1	750	х 500	х 2120 (h)		—	24	26	26	26	—"—	
24	Встроенный шкаф	Ш-2	2490	х 500	х 850 (h)		—	12	13	13	—	—"—	
25	Дверцы ревизии	ДР-1	250	350	172	272	17	17	17	17	17	НИ-03 41-64 ХЭ-2	
26	Подоконные доски	ПД 15-35/13-25	1300	х 350/250	х 34 мм		1	29	29	29	29	ГОСТ 17280-71	
27	Подоконные доски	ПД 19-35/19-25	1900	х 350/250	х 42 мм		3	—	—	—	—	—"—	
28	Подоконные доски	ПД 25-35/25-25	2500	х 350/250	х 42 мм		22	3	3	3	3	ГОСТ 17280-71	
29	Барьер гардероба	БГ	3	000 х	350		1					Лист АС-70	
30	Плинтус		54	х 16			3850 п. м.					НИ-05 часть I 64г	
31	Импост	И-1	134	х 164	х 2630в		1	—	—	—	—	Альбом III часть I	
32	Верт. импост	—	80	х 180	х 2630в		13	—	—	—	—	АС-16	
33	Верт. импост	—	180	х 180	х 2920в		—	14	14	14	14	АС-16	
34	Верт. импост	—	180	х 180	х 2160в		13	—	—	—	—	АС-16	
35	Решетка огражд. вентканала	ИР-3	50	30 х	630		1	—	—	—	—	АС-66	
36	Решетка огражден. вентканала	ИР-4	54	70 х	630		1	—	—	—	—	АС-66	
37	Решетка огражден. вентканала	ИР-5	63	60 х	630		1	—	—	—	—	АС-66	
38	Наличник	—	13	х 54				3150 п. м.				НИ-03 часть I 64г	
39	Нащельник	НЩ-1	70	х 16	х 2110в		—	29	29	29	29	Альбом III часть I	
40	Нащельник	НЩ-2	130	х 10	х 2160в		—	28	28			Альбом III часть I	
41	Нащельник	НЩ-3	60	х 16	х 2160в		13	—	—	—	—	Альбом III часть I	
42	Галошница гардероба	ГА-1	22	70 х	600 х 373 (h)							Альбом III часть I	
43	Окно хлебовыдачи	ОР-1	1480	880	1406	790	1	—	—	—	—	Альбом III часть I	
44	Вентиляционная решетка обеденного зала на 150 мест	ИР-1	2300	х 800			3	—	—	—	—	Альбом III часть I	
45	Ограждение конвекторов древесностружечн. плитой		22.15 м²									Офанеровать дубовым шпоном	
46	Дверной блок наружн. сварн. остекл. в витраже	НД-4	1596	2818	1536	2739	1	—	—	—	—	Офанеровать дубовым шпоном	Блок установ. в витр. см. листы КЖ-7, КМ-4, КМ-4а

СПЕЦИФИКАЦИЯ СТАЛЬНЫХ ЭЛЕМЕНТОВ

№№ п/п	Наименован. элемента	Марка эл-та	Колич. шт.	Вес стали кг одного эл-та	Вес стали кг всех	№№ альбома каталога ГОСТ'а	№ заготов. черт.	Лист монтажной схемы
59	Вешалка гардер.	ВМ-2	1	8.63	8.63	Альбом III часть I	Лист 23	АС-69
60	—"—	ВМ-8	2	1.22	2.44	—"—	Лист 24	АС-69

Гл. арх. пр-та /Лавров/ 11.04.73г.

СПЕЦИФИКАЦИЯ СТАЛЬНЫХ ЭЛЕМЕНТОВ

№№ п/п	Наименован. элемента	Марка эл-та	Колич. шт.	Вес стали кг одного эл-та	Вес стали кг всех	№№ альбома каталога ГОСТ'а	№ заготов. черт.	Лист монтажной схемы
1	Эл-т крепления перегор.	ИМ-11	173	0.5	86.5	Альбом III	Лист 6	АС-62
2	Детали крепления конвекторов	ИМ-12	3	12.1	36.3	часть 6	—"—	АС-67
3		ИМ-13	5	16.1	80.5	—"—	Лист 7	—"—
4	Эл-т крепления перегор.	ИМ-14	30	0.3	9.0	—"—	—"—	АС-62
5	Детали крепления витражей.	ИМ-15	8	0.6	4.8	—"—	—"—	АС-20
6		ИМ-16	41	0.4	16.4	—"—	—"—	—"—
7		ИМ-17	70	0.6	42.0	—"—	—"—	
8	Стремянка	ИМ-18	2	23.8	47.6	—"—	—"—	АС-52, АС-14
~~9~~	—"—	~~ИМ-19~~	~~1~~	~~57.0~~	~~57.0~~	—"—	—"—	~~АС-14~~
10		ИМ-20	240	0.32	76.8	—"—	Лист 8	АС-61
11	Эл-т крепления перегор.	ИМ-21	168	1.4	235.2	—"—	—"—	АС-62
12	Элементы крепления антенны	ИМ-22	1	7.3	7.3	—"—	—"—	АС-39
13		ИМ-23	3	5.6	16.8	—"—	—"—	—"—
14		ИМ-24	12	0.4	4.8	—"—	—"—	—"—
15	Закладные детали вертикал.	ИМ-25	2	17.12	34.3	—"—	Лист 9	АС-74
16	—"—	ИМ-26	4	20.51	82.1	—"—	—"—	АС-74, АС-76
17	—"—	ИМ-27	1	23.31	23.3	—"—	—"—	АС-77
18	—"—	ИМ-28	2	59.55	119.1	—"—	Лист 10	АС-75
19	—"—	ИМ-29	2	21.86	43.7	—"—	Лист 11	АС-77
20	—"—	ИМ-30	2	12.45	24.9	—"—	—"—	АС-75
21	—"—	ИМ-31	2	41.45	82.9	—"—	Лист 10	АС-74
22	—"—	ИМ-32	2	13.8	27.6	—"—	Лист 12	АС-76
23	—"—	ИМ-33	2	11.0	22.0	—"—	—"—	АС-75
24	—"—	ИМ-34	1	22.05	22.1	—"—	—"—	АС-77
25	—"—	ИМ-35	1	9.82	9.8	—"—	Лист 13	АС-74
26	—"—	ИМ-36	1	14.9	14.9	—"—	—"—	АС-76
27	—"—	ИМ-37	1	23.87	23.9	—"—	—"—	АС-77
28	—"—	ИМ-38	1	39.25	39.3		—"—	АС-75
29	—"—	ИМ-39	3	2.2	6.6	Альбом III	Лист 14	АС-67
30	—"—	ИМ-40	2	3.8	7.6	часть 3	—"—	—"—
31	Эл-т крепления перегор.	ИМ-41	108	0.6	64.8	Альбом III	Лист 14	АС-62
32	—"—	ИМ-42	137	0.13	17.8	часть 3	—"—	—"—
33	—"—	ИМ-43	52	0.3	15.6	—"—	—"—	—"—
34	—"—	ИМ-44	57	0.37	21.1	—"—	—"—	—"—
35	—"—	ИМ-45	5	0.4	2.0	—"—	—"—	—"—
36	—"—	ИМ-46	18	0.4	7.2	—"—	—"—	—"—
37	Косоур	ИМ-47	1	172.96	172.96	Альбом III	Лист 15	АС-53
38	—"—	ИМ-48	1	185.31	185.31	часть 3	Лист 16	—"—
39	Ступень	ИМ-49	21	26.89	563.0	—"—	Лист 17	—"—
40	—"—	ИМ-50	3	6.79	20.4	—"—	—"—	—"—
41	Стойка	ИМ-51	1	89.64	89.64	—"—	—"—	—"—
42	Эл-т ограждения	ИМ-52	31	3.34	103.5	—"—	Лист 18	—"—
43	Балка	ИМ-53	17	6.34	107.8	—"—	—"—	—"—
44	Косынка	ИМ-54	10	4.87	48.7	—"—	—"—	
45	Рамки	ИМ-55	2	12.53	25.06	Альбом III	Лист 20*	АС-31*
46		ИМ-56	1	885.6	885.6	часть 3	Лист 20*	АС-28*
47	Анкеры	А-1	200	1.15	230.0	Альбом III	Лист 5	АС-27; АС-28; АС-29
48	—"—	А-2	548	0.67	367.17	часть 3	—"—	АС-27; АС-28; АС-29; АС-30
49	—"—	А-3	82	0.67	54.94	—"—	—"—	АС-28; АС-30; АС-31
50	Закладная деталь	ЗД-2	2	12.6	25.2	Альбом III	Лист 18	АС-53
51	—"—	ЗД-3	1	14.3	14.3	часть 3	—"—	—"—
52	Огражд. верхн. площ.	МОП-28	2	18.35	36.7	НИ-03-03	Лист 24	АС-51; АС-52
53	Ограждение марша	МОА-33	18	30.45	548.1	часть II	Лист 21	—"—
54	Ограждения лоджий	ОЛМ-1	60	84.56	5073.6	Альбом III	Лист 19	АС-60
55	—"—	ОЛМ-2	56	10.74	601.5	часть 3	Лист 20	—"—
56	Стремянка	МС-33	1	30.94	30.94	НИ-03-03 ч. II	Лист 28	АС-33
57	Вешалка гардероба	ВМ-1	5	14.1	70.5	Альбом III часть 3	Лист 23	АС-69
58	—"—	ВМ-2	1	9.31	9.31	—"—	—"—	—"—

Взамен АС-79

Гл. инж. пр-та 16-6-70

1968	Профилакторий на 200 мест.	Сводная спецификация стояр ных и стальных изделий	Типовой проект 254-3-6	Альбом I	Лист АС-79

Рук. мастер. Гл. инж. маст. Гл. инж. пр-та Гл. арх. пр-та Ст. инж. Исполнит. Проверил

Черняевский Кодинр Шумилова Дубинская Гусева Новикова Дубинская

Архит. проекта масте. Архитектурных заданий Расчетно конструктивных

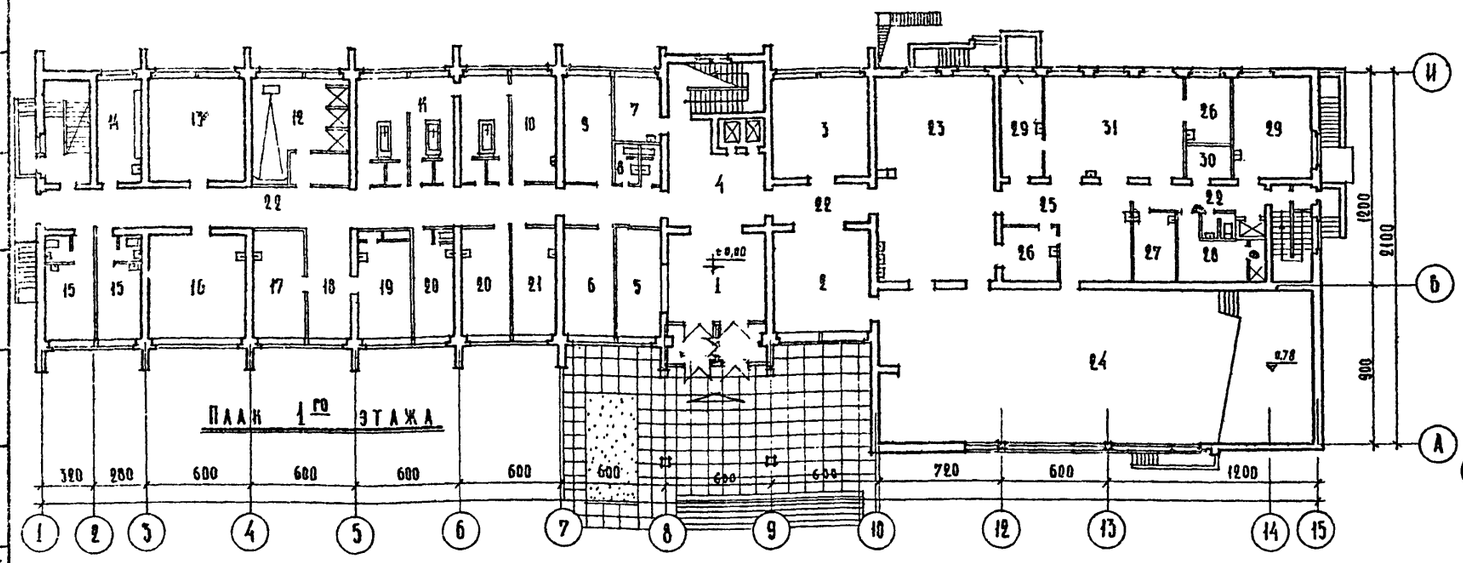

План 1 го этажа

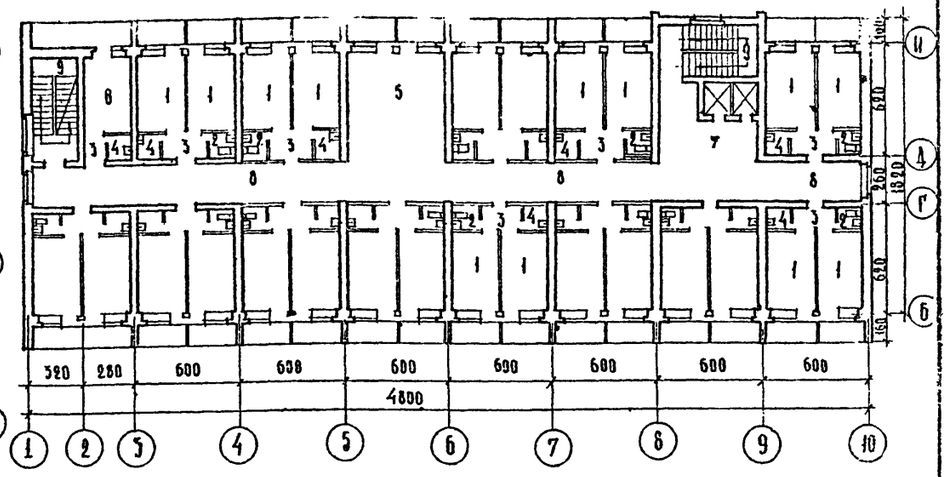

План типового этажа

№№ пом.	Наименование помещений	Потолок: отделка	Потолок: № колера	Стены: отделка	Стены: № колера	Примечание
	1 этаж					
1	Вестибюль	Клеевая покраска	Белая	Вильнюсская штукатурка	Белая	На всю высоту
2	Гостиная	—"— —"—	—"—	—"— —"—	—"—	—"— —"—
3	Бильярдная	—"— —"—	—"—	—"— —"—	—"—	—"— —"—
4	Холл перед лифтом	—"— —"—	—"—	—"— —"—		—"— —"—
5	Гардероб	—"— —"—	—"—	Масляная покраска	106	На всю высоту
6	Кабинет директора	—"— —"—	—"—	Клеевая покраска	12	—"— —"—
7	Комната сестры хозяйки	—"— —"—	—"—	—"— —"—	6	—"— —"—
8	Сан. узел при вестибюле	Известковая побелка	—"—	Керам.плитка, известк. побелка	Белая	Керам. плитка на высоту 210 см
9	Бухгалтерия	Клеевая покраска	—"—	Клеевая покраска	12	На всю высоту
10	Комната персонала	Известковая побелка	—"—	Масляная покр известк. побелка	12	Масляная покраска на высоту 180 см
11	Ванный зал	—"— —"—	—"—	Керамическая плитка	Белая	Керам. плитка на высоту 300 см.
12	Душевой зал	—"— —"—	—"—	—"—	—"—	—"— —"— —"—
13	ЗАГС и фотарий	Клеевая покраска	—"—	Масляная покраска	12	На всю высоту
14	Ингаляторий	—"— —"—	—"—	—"— —"—	12	—"— —"—
15	Изоляционные палаты	—"— —"—	—"—	—"— —"—	8	—"— —"—
16	Кабинет электросветолеч.	—"— —"—	—"—	—"— —"—	12	—"— —"—
17	Зубоврачебный кабинет	—"— —"—	—"—	—"— —"—	12	—"— —"—
18	Холл	—"— —"—	—"—	Вильнюсская штукатурка	Белая	На всю высоту
19	Кабинет врача	—"— —"—	—"—	Масляная покраска.	12	На всю высоту
20	Процедурный кабинет	—"— —"—	—"—	—"— —"—	12	—"— —"—
21	Кабинет кислородн. терапии	—"— —"—	—"—	—"— —"—	12	—"— —"—
22	Коридор и лестницы	—"— —"—	—"—	В коридоре вильнюс. штукат. В лестнице масляная покрас	Белая 63	На всю высоту
23	Обеденный зал на 44 места	—"— —"—	—"—	Вильнюсская штукатурка	Белая	—"— —"—
24	—"— —"— на 156 мест	—"— —"—	—"—	—"— —"—	—"—	—"— —"—
25	Раздаточная	Известковая побелка	—"—	Керамическая плитка	—"—	На высоту 300 см.
26	Моечные	—"— —"—	—"—	—"— —"—	Белая	На высоту 300 см.
27	Буфет хлеборезка	—"— —"—	—"—	—"—	—"—	—"— —"—

№№ пом.	Наименование помещений	Потолок: отделка	Потолок: № колера	Стены: отделка	Стены: № колера	Примечание
28	Гардероб персонала	Известковая побелка	Белая	Керам. плитка	Белая	Керам. плитка на высоту 300 см.
29	Заготовочная	—"— —"—	—"—	—"— —"—	—"—	—"— —"—
30	Бельевая при пищеблоке	—"— —"—	—"—	Керам. плитка извест. побелк.	—"—	Керамич. плитка на выс. 210
31	Барочный цех	—"— —"—	—"—	Керам. плитка —"— —"—	—"—	—"— —"— на выс 300 см.
32	Сан. узел при изоляторе	—"— —"—	—"—	Керам. плитка известк. побелка	—"—	Керам. плитка на высоту 210 см
	2 ой этаж					
1	Спальная комната	Клеевая покраска	—"—	Клеевая покраска	33, 64	На всю высоту чередовать через комнату
2	Санитарный узел	Известковая побелка	—"—	Керамплитка, известк. побелка	Белая	Керамплитка на высоту 210 см.
3	Шлюз при спальной комн.	Клеевая покраска	—"—	Масляная покраска	33, 64	На всю высоту чередовать через комнату
4	Душ при спальной комн.	Известковая побелка	—"—	Керамплитка, известк. побелка	Белая	Керамплитка на высоту 210 см
5	Холл	Клеевая покраска	Белая	Вильнюсская штукатурка	—"—	На всю высоту
6	Коридор	—"— —"—	—"—	—"— —"—	—"—	—"— —"—
7	Холл перед лифтом	—"— —"—	—"—	—"— —"—	—"—	—"— —"—
8	Библиотека	—"— —"—	—"—	Вильнюсская штукатурка	—"—	—"—
	3 ий 4 ый 5 ый этажи					
1	Спальная комната	Клеевая покраска	—"—	Клеевая покраска	33, 64	На всю высоту чередовать через комнату
2	Санитарный узел	Известковая побелка	—"—	Керам. плитка известк. побелка	Белая	Керамплитка на высоту 210 см
3	Шлюз при спальн. комн.	Клеевая покраска	—"—	Масляная покраска	33, 64	На всю высоту чередовать через комнату
4	Душ при спальн. комн.	Известковая побелка	—"—	Керам. плитка, известк. побелк	Белая	Керам. плитка на высоту 210 см
5	Холл	Клеевая покраска	—"—	Вильнюсская штукатурка	—"—	На всю высоту
6	Комната персонала /4 эт/.	—"— —"—	—"—	Клеевая покраска	6	На всю высоту
	Комн. чистки и утюжки /3-5 эт/	—"— —"—	—"—	—"— —"—		—"— —"—
7	Холл перед лифтом	—"— —"—	—"—	Вильнюсская штукатур	Белая	—"— —"—
8	Коридор	—"— —"—	—"—	—"— —"—	—"—	На всю высоту
9	Лестница	—"— —"—	Белая	Масляная покраска	63	—"—

Примечания

1. Альбом колеров – Издательство литературы по строительству / Ленинград – 1964 г., авторы: В.К. Краукляис, М.Я. Рудзите, О.Я. Амстерс /
2. Состав вильнюсской штукатурки см АС-13

1968	Профилакторий на 200 мест	Ведомость отделочных работ	Типовой проект 254-3-6	Альбом I	Лист АС-80

Авторы проекта: Гусева, Шубалова. Гл. инженер проекта: Черняховский. Рук. арх.-план. группы: Кан-Калик. Гл. специалист: Шварцман. Нач. отдела: Шубалова. Гл. инженер: Гусева. Арх. проектная мастерская № 4. Лечебно-курортных зданий.

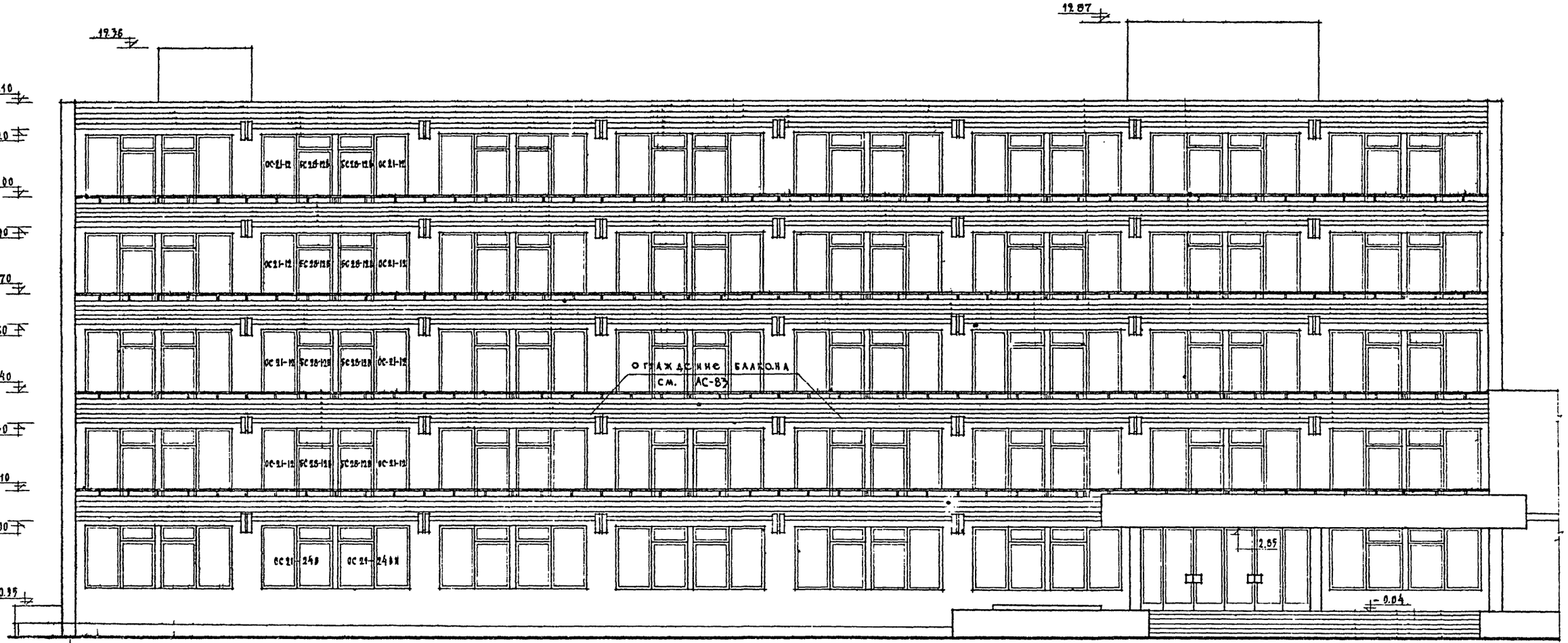

Примечания:

1. Фрагмент фасада и детали ограждения балконов см. лист АС-83.

1968	Профилакторий на 200 мест	Варианты решения фасадов с балконами. Фасад в осях 1'–10'	Типовой проект 254-3-6	Альбом I	Лист АС-81

М 1:100

Рук. АПМ-4 Черняевский; Гл. инж. АПМ Кодинир; Гл. арх.-пр-та Шулалова; Гл. инж.-пр-та Дубинская; Рук. инж.-пр-та Гусева; Арх. проектир. мастерской № 4 Лаврова; Исполнил. Проверил Жукова Алексеева

Лечебно курортных зданий

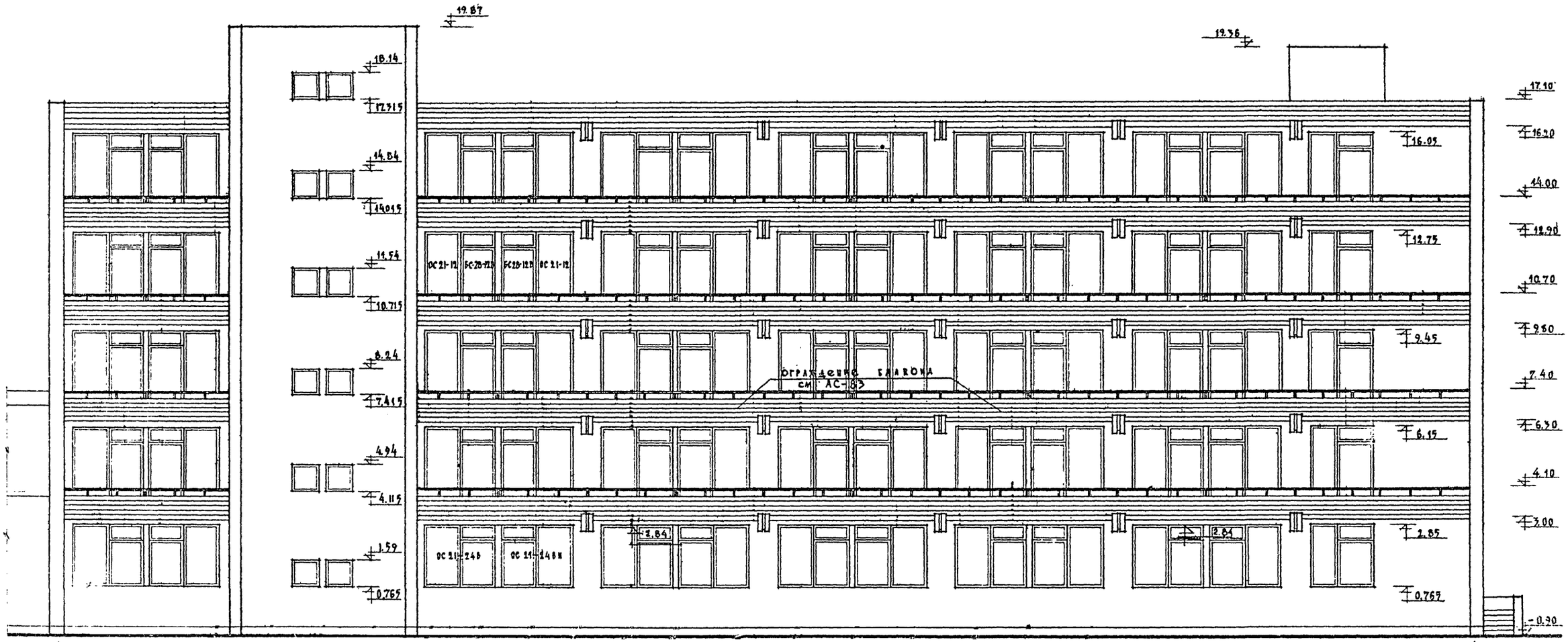

Примечания:

1. Фрагмент фасада и детали ограждения балконов см. лист АС-83.

М 1:100

1968	Профилакторий на 200 мест	Варианты решения фасадов с балконами. Фасад в осях 10'–1'	Типовой проект 274-7-6	Альбом I	Лист АС-82

Рук. АПМ-4 Ефимовский; Гл. арх. пр-та Шуралова; Гл. инж. пр-та Губинская; Арх.-констр. Гусева; Нач. пр-ра Авдеев; Рук. гр. Шубалова; Конс. Алексеева

Детские санатории и курортных зданий

Арх. проектн. маст. №4

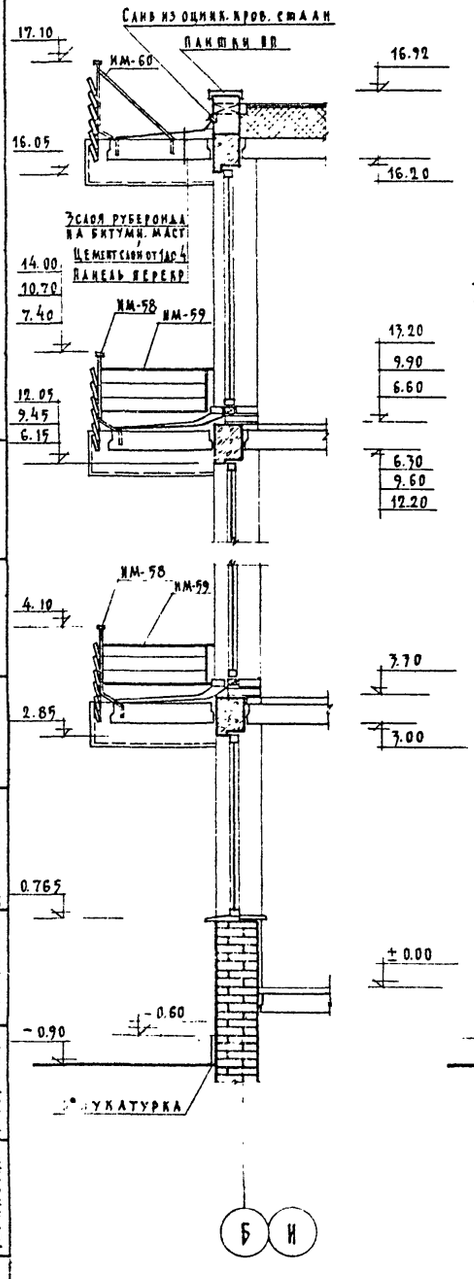

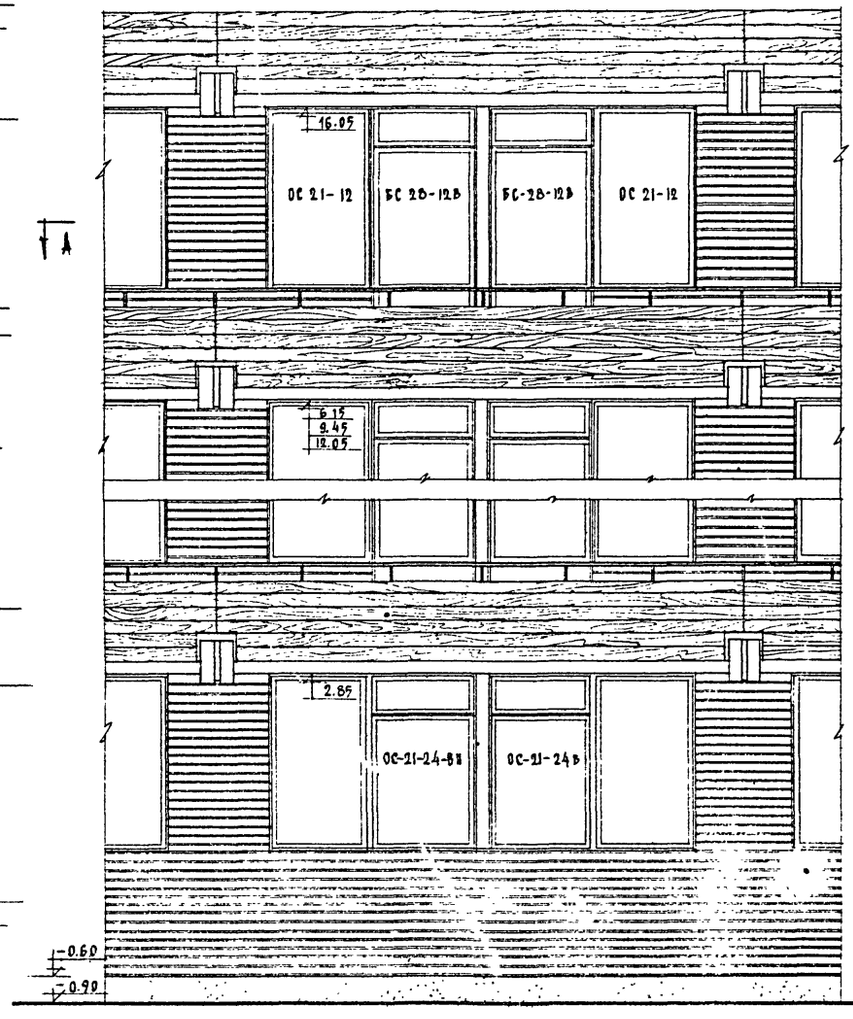

План по А-А

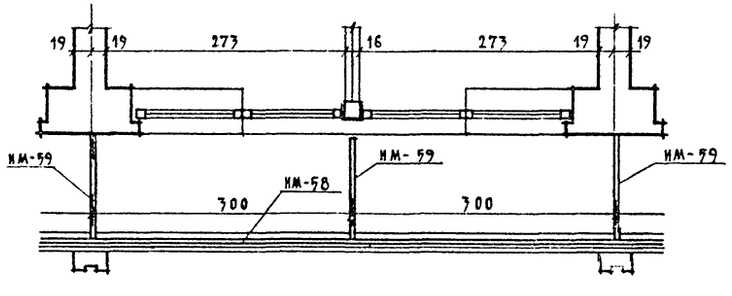

Примечания:

1. Все металлические детали ограждения окрасить. Пентафталевой эмалью ПФ-68/черная/.
2. Деревянные доски должны быть предварительно пропитаны горячей олифой.

Деталь установки ограждения балконов

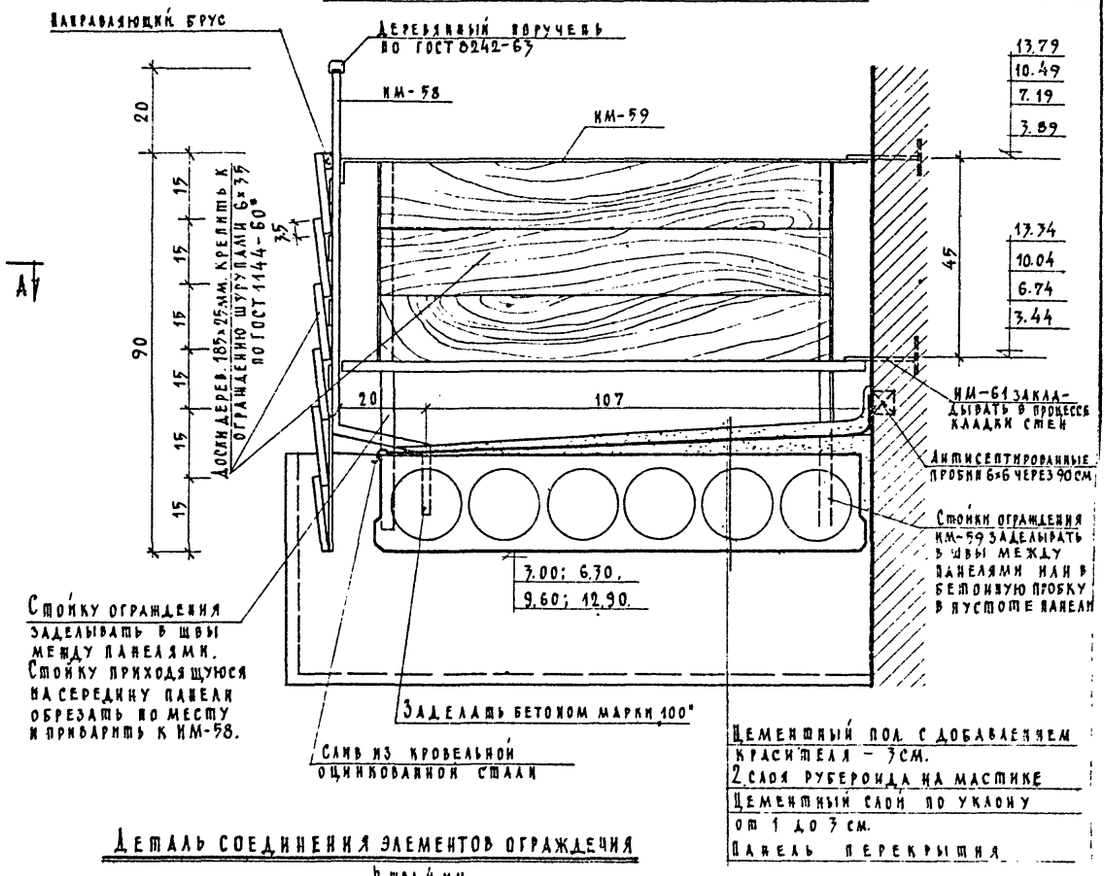

Цементный пол с добавлением красителя - 3см.
2 слоя рубероида на мастике
Цементный слой по уклону от 1 до 3 см.
Панель перекрытия

Деталь соединения элементов ограждения

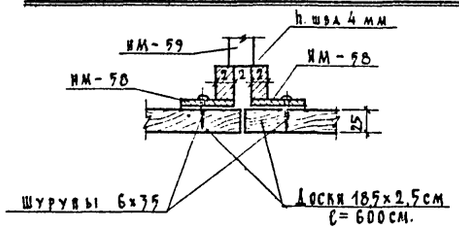

Спецификация металла

№ п/п	Марка изделия	Кол-во штук	Вес в кг 1 марки	Вес в кг всего	Примечан.
1.	ИМ-57	58	22.92	1339.36	см. альбом III часть 3
2.	ИМ-58	60	68.52	4111.2	— " —
3.	ИМ-59	108	9.02	980	— " —
4.	ИМ-60	17	82.92	1243.8	— " —
5.	ИМ-61	216	0,50	108	— " —
				ИТОГО :	7800.36

Деталь анкеровки ж.б. консолей ИЖ-2

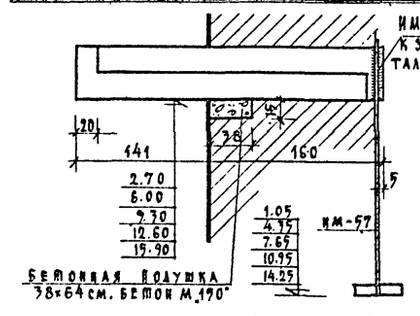

Спецификация железобетонных изделий

Наименование изделий	Кол-во шт	Вес 1 элем кг	Объем бетона м³ 1 элем	Объем бетона м³ всего	Расход стали кг 1 элем	Расход стали кг всего	Марка бет.	Примеч.
ИЖ-2	58	755	0.440	19.72	52.85	3065,3	200	Альбом III часть 2

Расход древесины на ограждения балконов

Доски 185х25мм	2700 пог. м.
Поручень по ГОСТ 8242-63	360 пог. м.

ЦНИИЭП лечебно курортных зданий	1968	Профилакторий на 200 мест	Варианты решения фасадов с балконами. Фрагмент фасада и детали крепления ограждения балконов	Типовой проект 254-3-6	Альбом I	Лист АС-83

Рук. АПМ-4 Кузнецов | Гл. инж. пр-та Дубинская | Гл. арх. пр-та Шувалова | Рук. группы Черняевский | Исполнит. Бычева | Ст. инж. Гусева | Проверил Шувалова

Арх. проект. мастерской №4

СПИСОК ЧЕРТЕЖЕЙ КМ

NN черт.	НАИМЕНОВАНИЕ ЧЕРТЕЖЕЙ	ИЗМЕНЕНИЯ ДАТА	ИЗМЕНЕНИЯ ПОДПИСЬ	ПРИМЕЧАН.
КМ-1	ЗАГЛАВНЫЙ ЛИСТ			
КМ-2	СХЕМА ВИТРИНЫ ПО ОСИ „А"			
КМ-3	СХЕМА ВИТРИНЫ ПО ОСИ „Б" ТАБЛИЦА СЕЧЕНИЙ ЭЛЕМЕНТОВ			
КМ-4	УЗЛЫ С 1 ПО 6			
КМ-5	УЗЛЫ С 7 ПО 13			
КМ-6	УЗЛЫ С 14 ПО 17			

УСЛОВНЫЕ ОБОЗНАЧЕНИЯ:

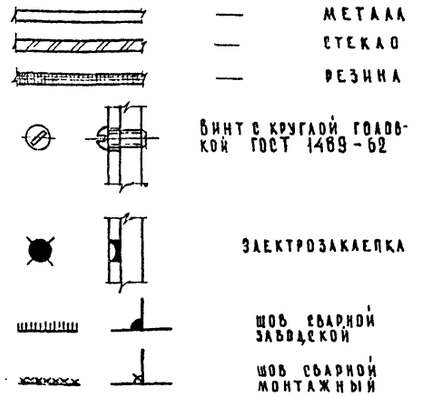

УЗЛЫ МАРКИРУЮТСЯ НА СХЕМЕ ВИТРИНЫ



N УЗЛА
N ЛИСТА, НА КОТОРОМ ИЗОБРАЖЕН УЗЕЛ

НА ЛИСТЕ УЗЛОВ



N УЗЛА
N ЛИСТА, НА КОТОРОМ ЗАМАРКИРОВАН УЗЕЛ

РАСХОД СТАЛИ НА 1 КВ.М. ПЛОЩАДИ ПРОЕМА — 50.0 КГ.

МАКСИМАЛЬНЫЙ ВЕС ОТПРАВОЧНОГО ЭЛЕМЕНТА — 260.8 КГ

СХЕМА РАСПОЛОЖЕНИЯ ВИТРИН НА 1-ОМ ЭТАЖЕ ЗДАНИЯ

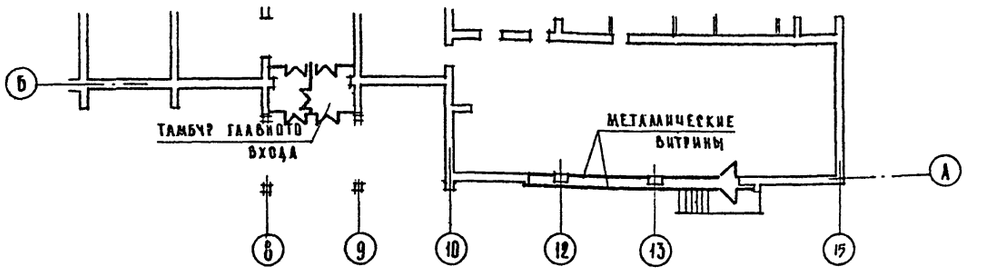

СПЕЦИФИКАЦИЯ МЕТАЛЛА

NN П. П.	ПРОФИЛЬ	ДЛИНА ММ.	КОЛ. ШТ.	ВЕС Т	ПРИМЕЧАН.
ТРУБЫ СТАЛЬ МАРКИ СТ. 10 ПС					
1	60 × 60 × 4	3000	2	0.04	ТРУБЫ ТОНКОСТЕННЫЕ
2	60 × 30 × 3	5500	62	1.30	ЭЛЕКТРОСВАРНЫЕ ТРУБОПР.
	ИТОГО			1.34	ЗАВОДА ИМ. К.ЛИБКНЕХТА
СТАЛЬ УГОЛОВАЯ НЕРАВНОБОКАЯ ВСТ. 3 КП.					
3	L 32 × 20 × 4	4600	44	0.31	ГОСТ 8510-57*
СТАЛЬ ПОЛОСОВАЯ					
4	— 220 × 4	4000	3	0.08	ГОСТ 103-57*
5	— 200 × 4	4000	3	0.08	"
6	— 170 × 4	3500	14	0.26	"
7	— 40 20	3000	1	0.02	ГОСТ *103-57*
	ИТОГО			0.44	
СТАЛЬ КВАДРАТНАЯ					
8	□ 20 × 20	3000	1	0.01	ГОСТ 2591-57*
ШВЕЛЛЕР ХОЛОДНОГО ГНУТЬЯ СТАЛЬ МАРКИ ВСТ					
9	⊔ 15 × 7.5 × 0.8	4300	60	0.50	ГОСТ 8278-63
ВСЕГО МЕТАЛЛА				2.60	

СПЕЦИФИКАЦИЯ МАТЕРИАЛОВ

NN П/П	НАИМЕНОВАНИЕ	ЕД. ИЗМ.	КОЛИЧ.	ВЕС КГ.	ПРИМЕЧАНИЯ
1	ТИОКОЛЕВАЯ ЗАМАЗКА			2.0	ТУ МХП 1391-51
2	КЛЕЙ 88			1.4	НТУ МХП УТ 880-58
3	СМОЛЯНАЯ ПАКЛЯ			20.0	

СПЕЦИФИКАЦИЯ ДЛЯ ЗАКАЗА ВИТРИННОГО НЕПОЛИРОВАННОГО ПЛОСКОГО СТЕКЛА ПО ГОСТ 7380-68

NN ПП	РАЗМЕРЫ ММ	КОЛ. ШТ.	ПЛОЩ. КВ. М.	ДОПУСКИ
1	3500 × 3000	13	136.5	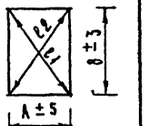

СПЕЦИФИКАЦИЯ РЕЗИНЫ

РЕЗИНОВЫЕ УПЛОТНЕНИЯ	ПРОФИЛЬ	К-ВО П.М.	ПРИМЕЧАНИЯ
РЕЗИНА РУ-1 ПО НОРМАЛИ „МОСПРОЕКТ 2"	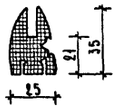	280.0	РЕЗИНА ЧЕРНАЯ ОЗОНОСТОЙКАЯ, МОРОЗОСТОЙКАЯ, ТВЕРДОСТЬ ПО ШОРУ 40-60, ДЛЯ РЕЗИНОВОГО КЛИНА 80-100 МАРКА 6272 ПО ТУМХП 1166-58
РЕЗИНОВЫЙ КЛИН /ЗАМОК/	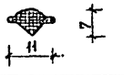	280.0	
РЕЗИНОВЫЙ УПЛОТНИТЕЛЬ N1	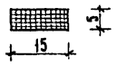	121.0	ГУБЧАТАЯ РЕЗИНА МАРКИ Р-29 ПО ТУМХП 126-55Р

ПОЯСНИТЕЛЬНАЯ ЗАПИСКА.

Настоящий проект стальных конструкций витрин /стадия КМ/ выполнен на основании архитектурно-строительных чертежей АС-1, АС-2, АС-12 и АС-13.

Материал стальных конструкций: ст 10 пс. в ст. 3 кп сталь марки 08

Остекление витрин производится 6 ти миллиметровым неполированным стеклом.

Стекло устанавливается на резине РУ-1 /по нормали „Моспроект-2"/ по периметру стекла.

В качестве уплотнителя принята черная невыцветающая резина марки 6272 по ТУ МХП 1166-58.

Все заводские соединения выполнять на сварке, а монтажные на винтах М6 и сварке.

Все заводские и монтажные метизы кадмировать или оцинковать.

Сварку производить электродами типа Э-42 ГОСТ 9467-60, диаметром 2-3 мм.

Разработку рабочих чертежей стадии КМД вести с учетом установки скобяных изделий.

Установка закладных деталей и заказ металла на них производится по архитектурно строительным чертежам АС-29

Изготовление и монтаж конструкций вести в соответствии со СНИП III-В 5-62. Изготовление и монтаж витрин вести по чертежам марки КМД, составленным на основании чертежей марки КМ. Все элементы конструкций витрин должны быть изготовлены по надлежащему технологическому процессу с применением специальных приспособлений, обеспечивающих требуемую точность размеров и формы элементов витрин. Рекомендуется применение автоматической или полуавтоматической сварки в среде углекислоты.

До установки на место все элементы витрин должны быть окрашены.

До окраски конструкций необходимо произвести врезку и подгонку ручек, приборов и механизмов открывания дверей.

Для окраски витрин рекомендуется применять пентафталевые эмали для наружных работ марок ПФ-57 /кремовая/ и ПФ-68 /черная/

Сталь марки Вст. 3кп может быть заменена на сталь марки Мст. 3 кп для сварных конструкций

1968	ПРОФИЛАКТОРИЙ НА 200 МЕСТ	ЗАГЛАВНЫЙ ЛИСТ	ТИПОВОЙ ПРОЕКТ 254-3-6	АЛЬБОМ I	ЛИСТ КМ-1

АЛЕЧЕБНО КУРОРТНЫХ ЗДАНИЙ
АРХ ПРОЕКТНАЯ МАСТЕРС. №4
Рук. АПМ — Черняевский
Гл. инж. АПМ — Кодкер
Гл. арх. по-ту — Шубалода
Арх. инж. бригад — Дубинская
Гл. инженер — Гусева
Исполнит. — Лавров
Проверил — Маланичев

Схема витрины по оси „А" /наружное остекление/

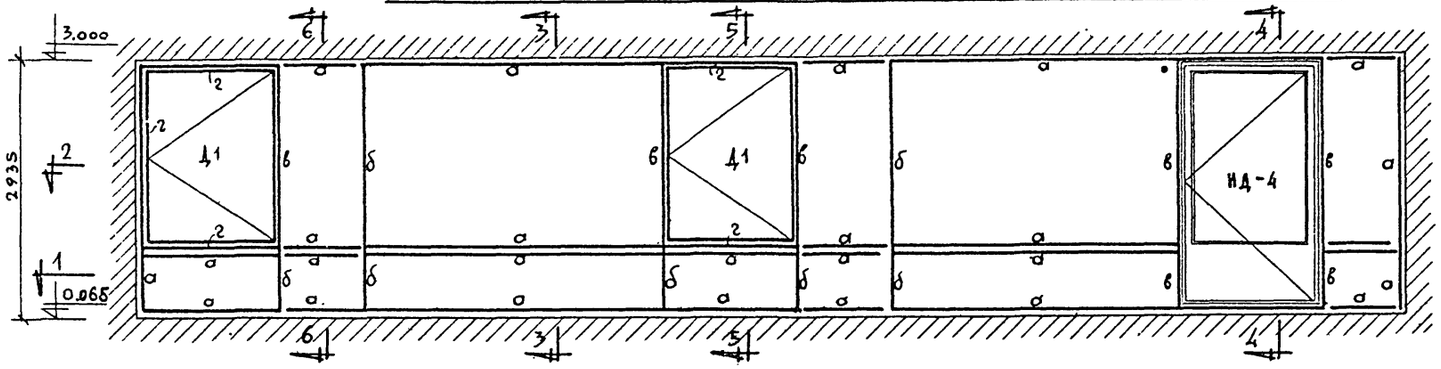

Разрез по 3-3

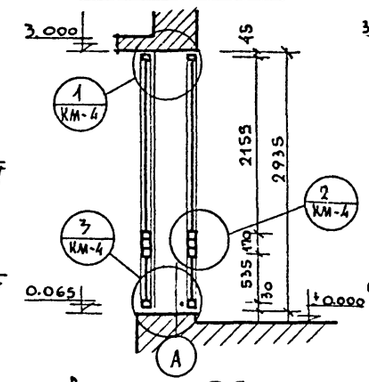

Разрез по 4-4

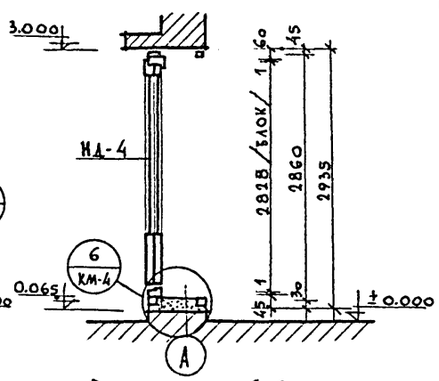

Схема витрины по оси „А" /внутреннее остекление/

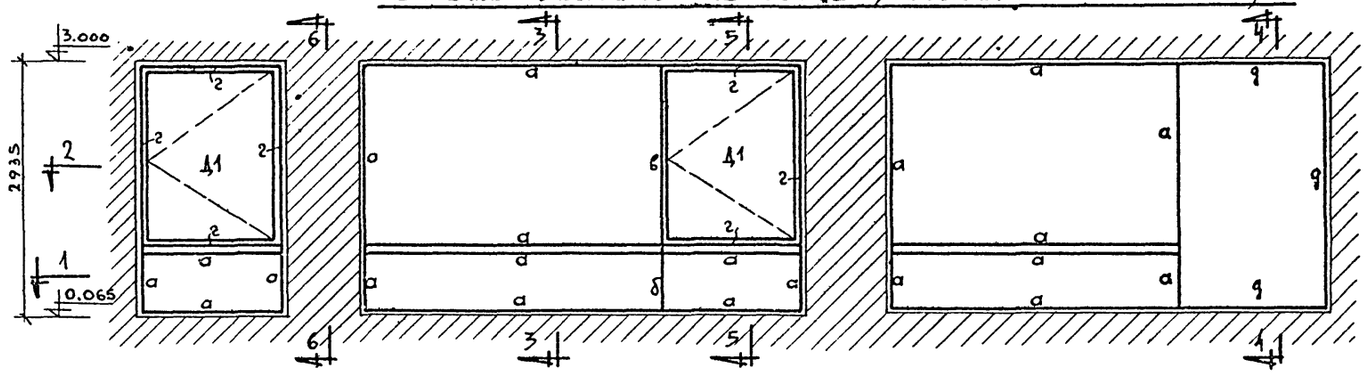

Разрез по 5-5

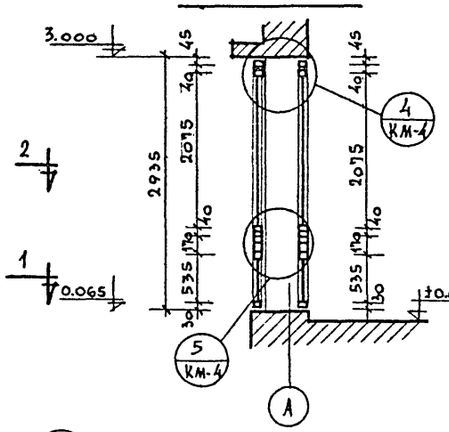

Разрез по 6-6

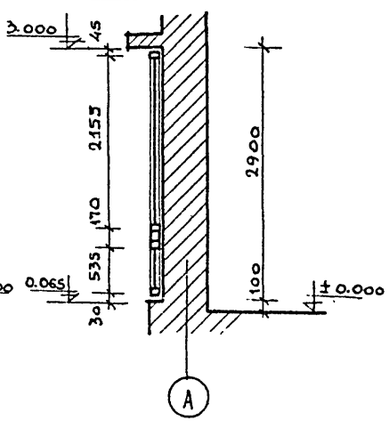

План по 1-1

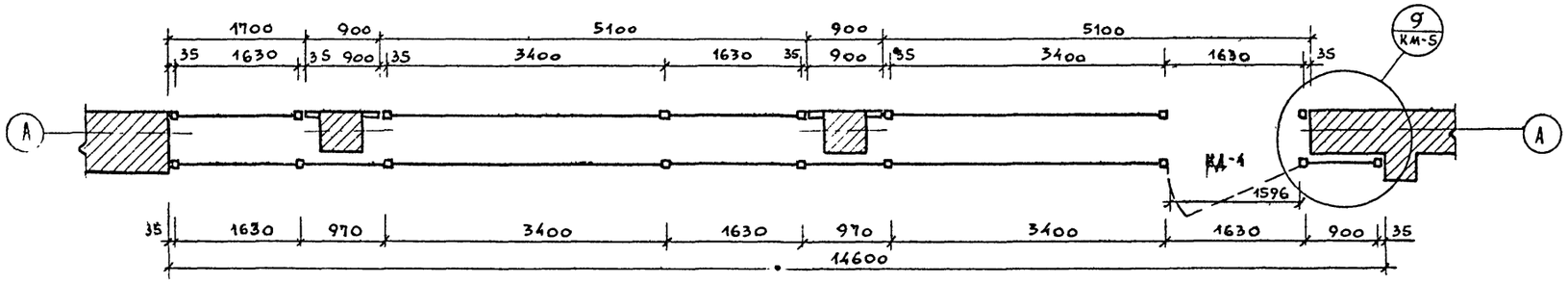

План по 2-2

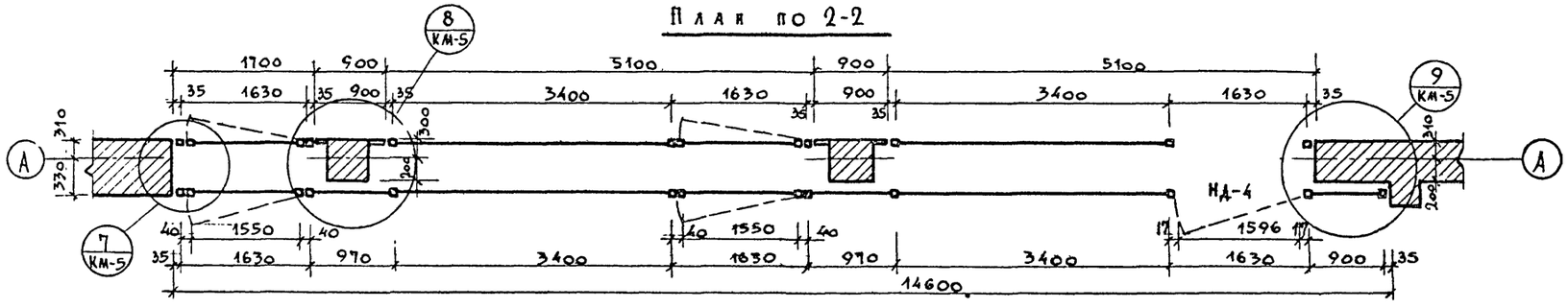

Схема открывающихся створок Д1

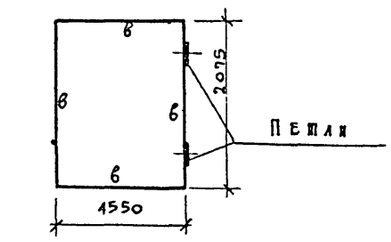

Примечания:

1. Список чертежей КМ и пояснительную записку см. чертеж КМ 1.
2. Таблицу сечений элементов см. чертеж КМ-3.
3. Узлы см. чертежи КМ-4, 5.
4. Все сварные швы зачистить и тщательно зашпаклевать.
5. Узлы установки витражей см. лист АС-20

16-X-70. Гл. инж. пр.

Взамен листа КМ-2

М 1:50

1968	Профилакторий на 200 мест.	Схема витрины по оси „А"	Типовой проект 254-3-6	Альбом I	Лист КМ-214

ЦНИИЭП лечебно-курортных зданий

Арх. проектная мастерская №4

Гл. инж. проекта Чернявский КО

Гл. арх. проекта Шумилова

Гл. инж. пр-та Дубинская

Ст. инж. пр-та Гусева

Исполнил Лавров

Проверил Маланичев

СХЕМА ВИТРИНЫ ПО ОСИ „Б"

/НАРУЖНОЕ ОСТЕКЛЕНИЕ/

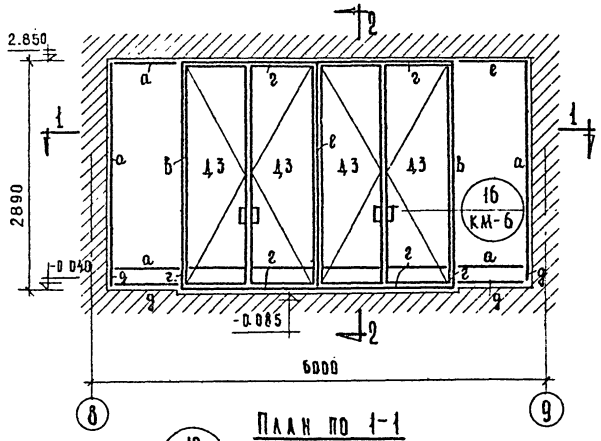

/ВНУТРЕННЕЕ ОСТЕКЛЕНИЕ/

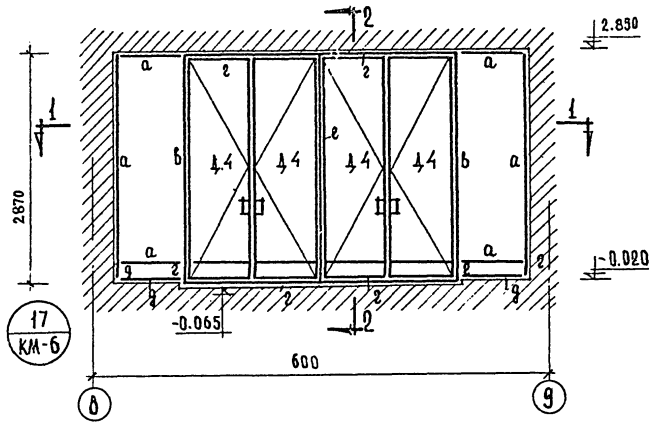

План по 1-1

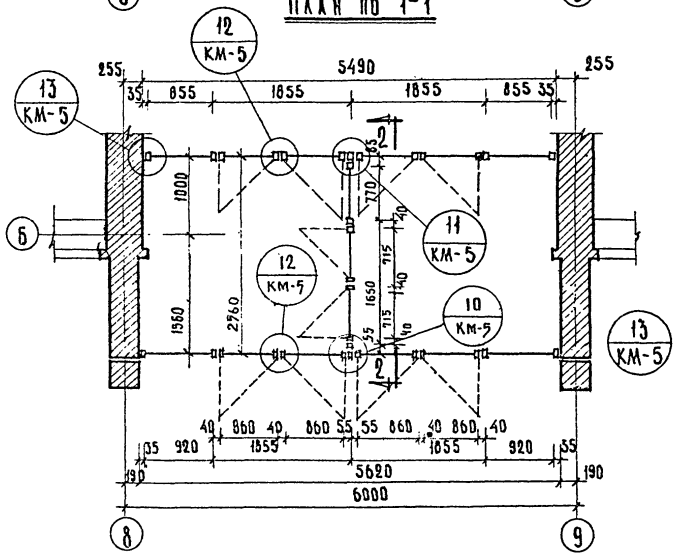

Разрез по 2-2

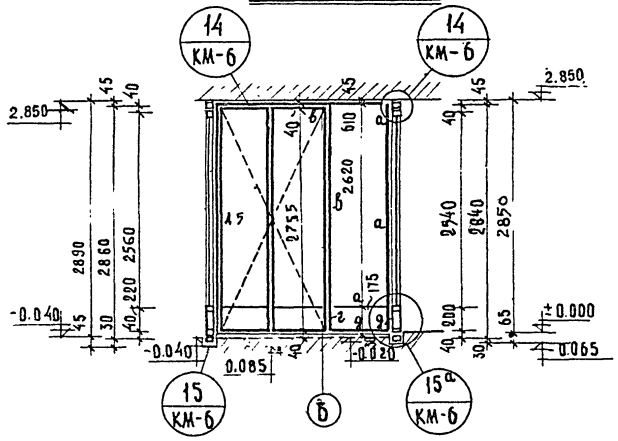

Схемы открывающихся створок

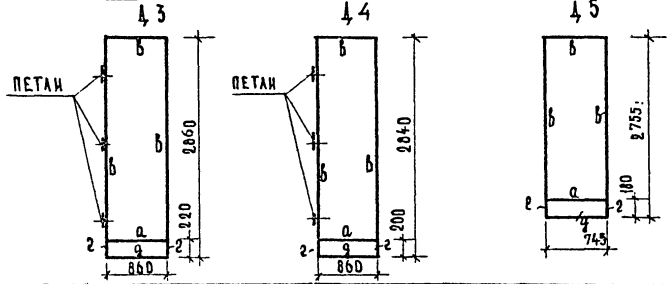

ТАБЛИЦА СЕЧЕНИЙ ЭЛЕМЕНТОВ

МАРКА	СЕЧЕНИЕ	ПРИМЕЧАНИЯ
а	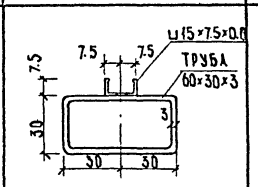	⊔ 15×7.5×0.8 ПРИВАРИВАТЬ КОНТАКТНОЙ СВАРКОЙ ШАГОМ 100 ИЛИ ЭЛЕКТРОЗАКЛЕПКАМИ ЧЕРЕЗ 200 мм.
б	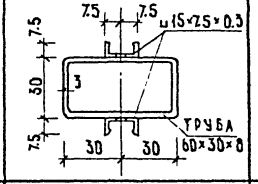	—"—
в	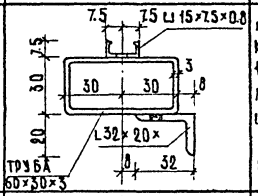	⊔ 15×7.5×0.8 ПРИВАРИВАТЬ КОНТАКТНОЙ СВАРКОЙ ШАГОМ 100 ИЛИ ЭЛЕКТРОЗАКЛЕПКАМИ ЧЕРЕЗ 200 мм. L 32×20×4 ПРИВАРИВАТЬ ЭЛЕКТРОЗАКЛЕПКАМИ ЧЕРЕЗ 300 мм.
г	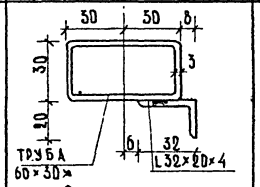	L 32×20×4 ПРИВАРИВАТЬ ЭЛЕКТРОЗАКЛЕПКАМИ ЧЕРЕЗ 300 мм.
д	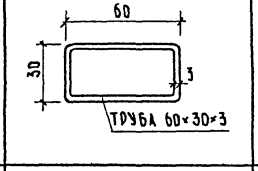	—
е	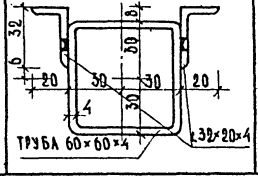	L 32×20×4 ПРИВАРИВАТЬ ЭЛЕКТРОЗАКЛЕПКАМИ ЧЕРЕЗ 300 мм.

ПРИМЕЧАНИЯ:

1. Список чертежей и пояснительную записку см. чертеж КМ-1.
2. Узлы см. чертежи КМ-5, 6.
3. Все сварные швы зачистить и тщательно зашпаклевать.

М 1:50 ; 1:2

1968	Профилакторий на 200 мест	СХЕМА ВИТРИНЫ ПО ОСИ „Б". ТАБЛИЦА СЕЧЕНИЙ ЭЛЕМЕНТОВ	ТИПОВОЙ ПРОЕКТ 254-3-6	АЛЬБОМ I	ЛИСТ КМ-3

АЛЕЧЕБНО КУРОРТНЫХ ЗДАНИЙ
АРХ. ПРОЕКТНАЯ МАСТЕРС. №4

Рук. АПМ Чернявский, Одинг — Гл. архит. проекта инж. Шубалова, Дубинская — Ст. инженер Гусева — Испполнит. Лаврова, Малинчев — Проверил

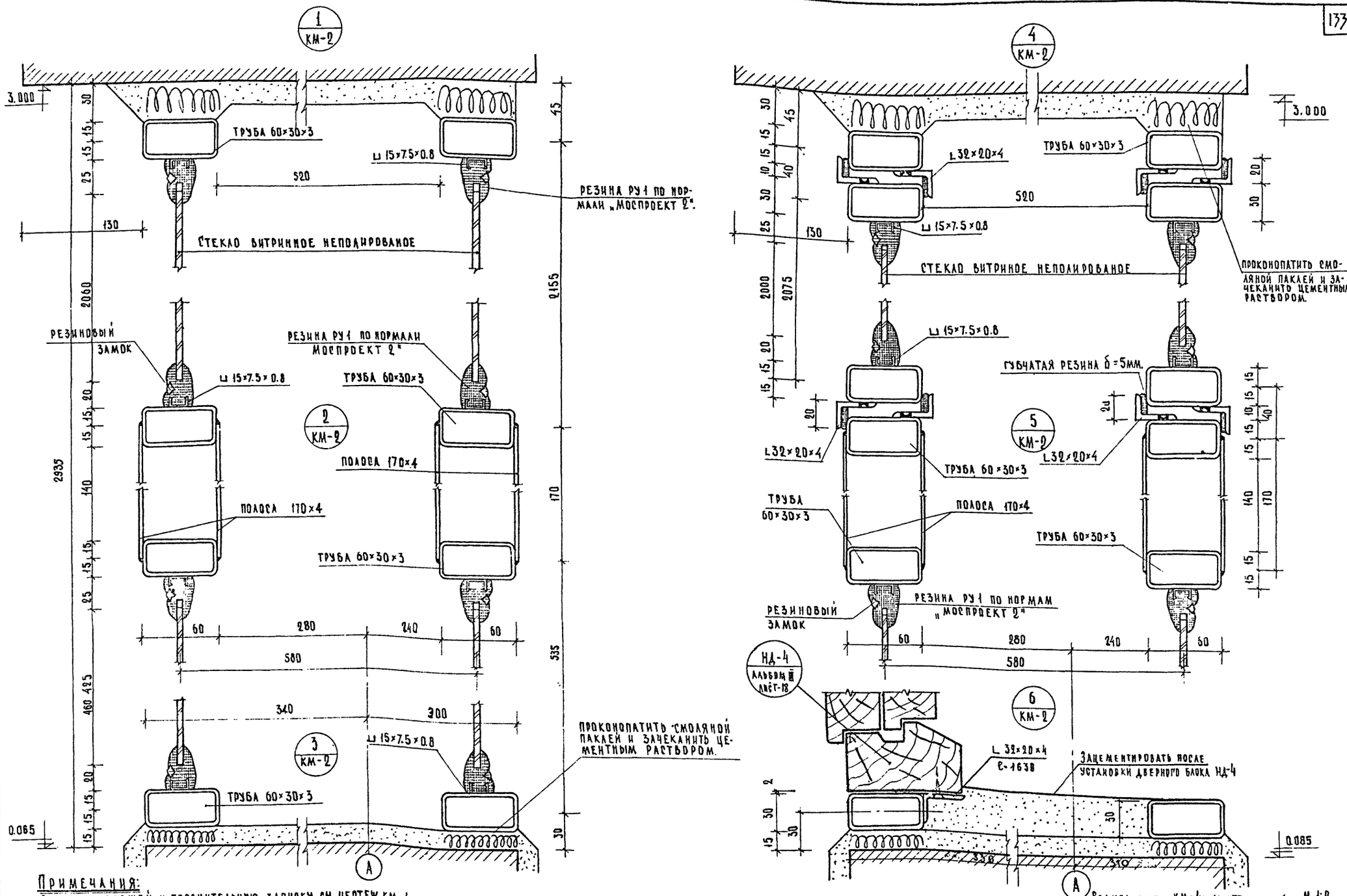

Примечания:

1. Список чертежей и пояснительную записку см. чертеж КМ-1
2. Маркировку узлов см. чертеж КМ-2.

1968	Профилакторий на 200 мест	Узлы с 1 по 6	Типовой проект 254-3-6	Альбом I	Лист КМ-4

Лечебно курортных зданий
Госпроектная мастерская № 4

Рук. АПМ Черняевский
Гл. инж. АПМ Кодинир
Гл. арх. пр-та Шувалова
Гл. инж. пр-та Зубинская
Ст. инженер Гусева
Испонит. Лавгов
Проверил Малинников

Инв. 29?

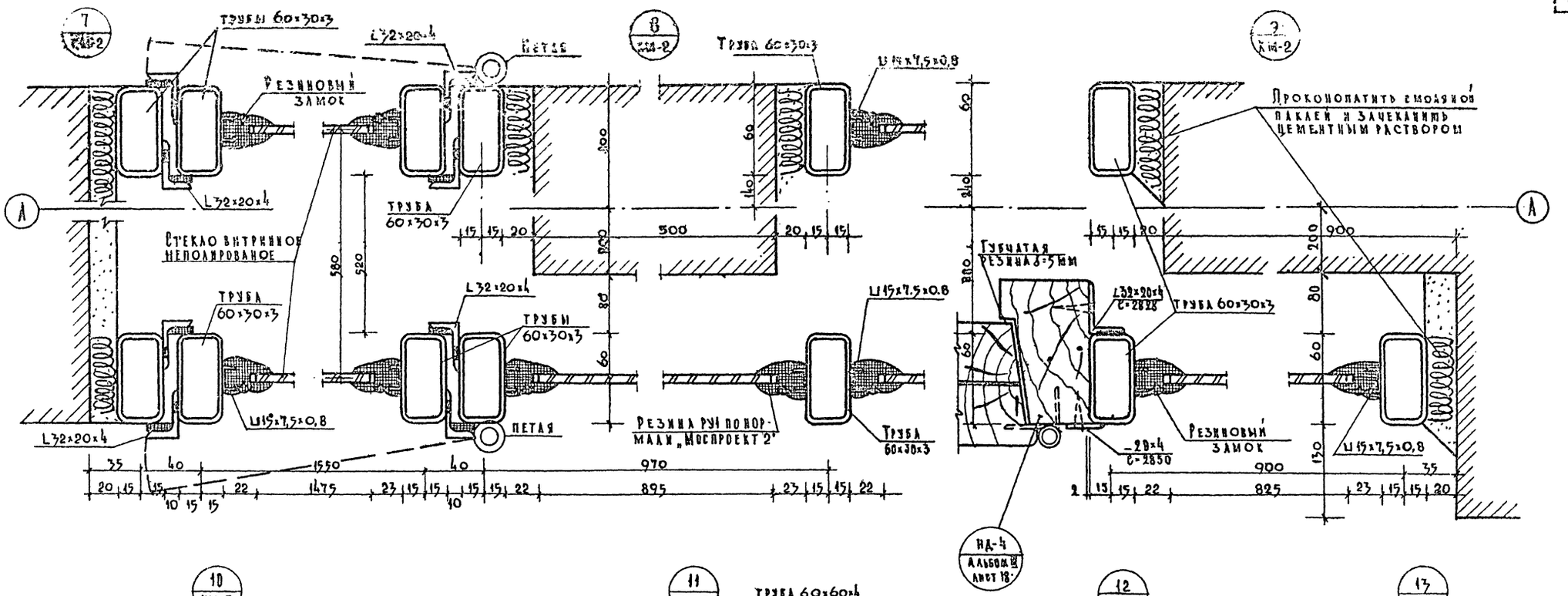

Примечания:

1. Список чертежей и пояснительную записку см. чертеж КМ-1.
2. Маркировку узлов см. чертежи КМ-2,3.

Взамен АПСТА КМ-5 №1:2

16-X-70 гл. инж. пр.

1968	Профилакторий на 200 мест.	Узлы с 7 по 13.	Типовой проект 254-3-6	Альбом I	Лист КМ-5Н

Лечебно профилактических зданий

Арх. проектная мастерская

Рук. мастерской Черняховский; Гл. инж. проекта Кодинр; Гл. арх. проекта Шубалова; Ст. инженер Дубинская; Инженер Гусева; Проверил Малкинчев; Авторов

Копировал Юдакова

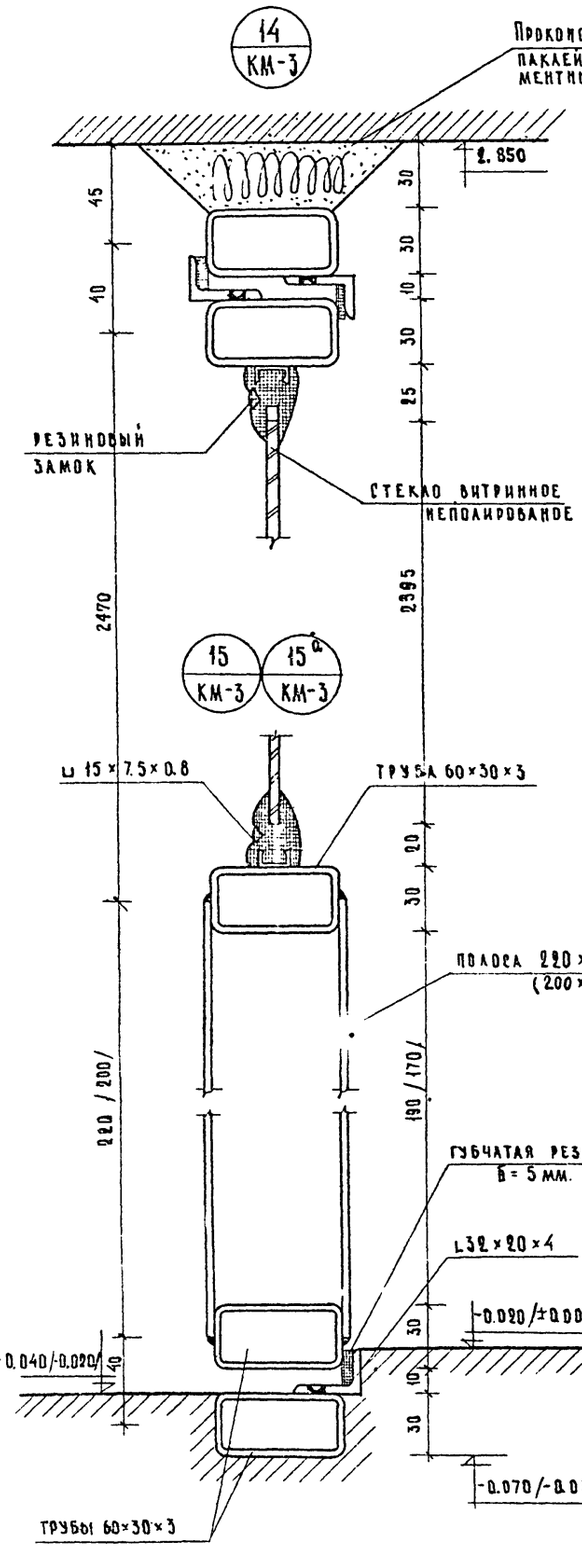

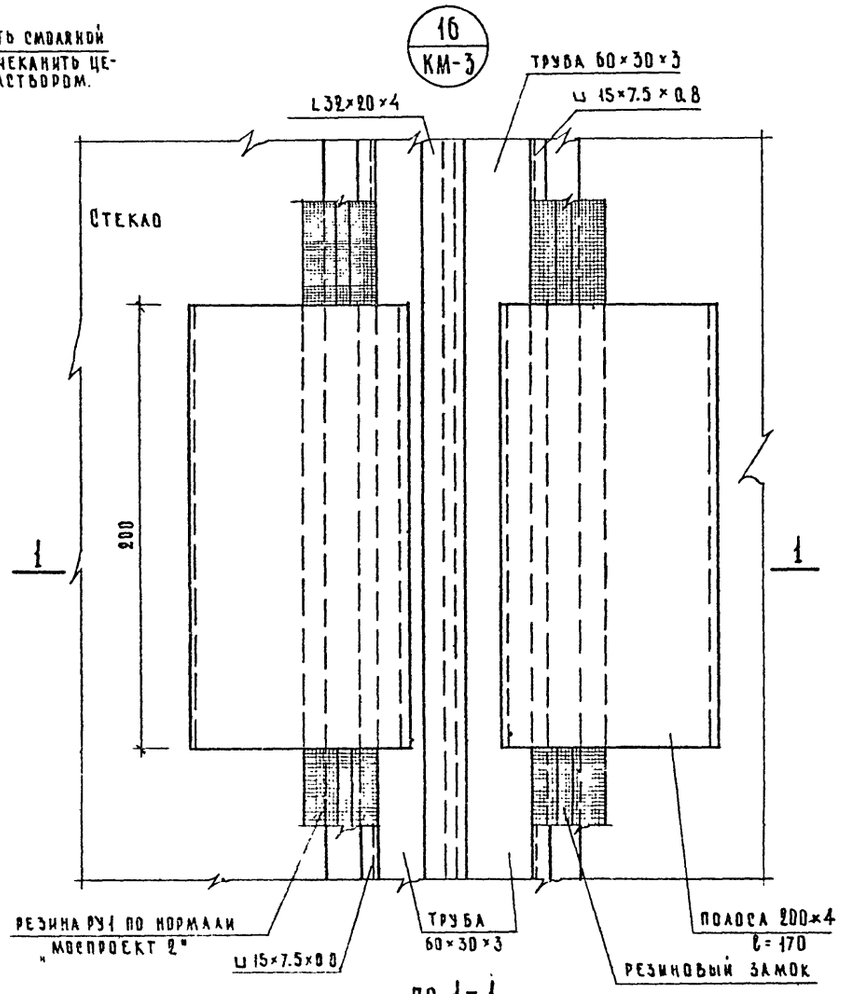

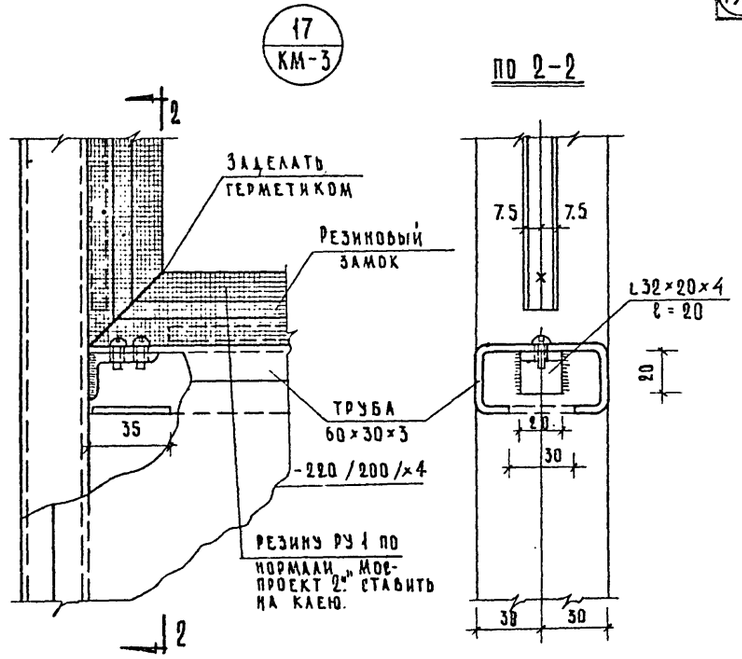

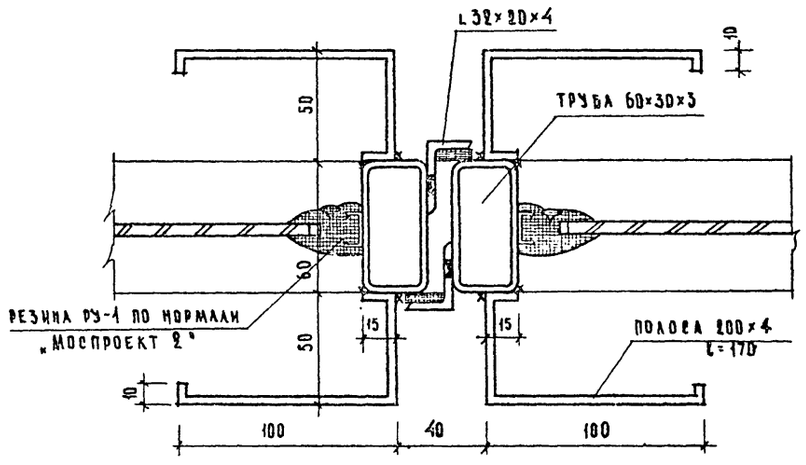

Примечания:

1. Список чертежей и пояснительную записку см. чертеж КМ-1.
2. Маркировку узлов см. чертеж КМ-3.
3. Размеры в скобках относятся к узлу 15а.

М 1:2

1968	Профилакторий на 200 мест	УЗЛ-91 с 14 по 17	Типовой проект 254-3-6	Альбом I	Лист КМ-6

Рук. АПМ Черняевский; Гл. инж. АПМ Кодчир; Гл. арх. пр-та Шубалова; Гл. инж. пр-та Дубинская; Нач. отд. инженер Гусева; Исполнил Лаврог; Проверил Малинчев

Лечебно курортных зданий

Арх. проектная мастерс. №4

Отпечатано
в Новосибирском филиале ЦИИТЭ
630064 г.Новосибирск, пр. Карла Маркса 1.
Выдано в печать: "23" февраля 1976г.
Заказ 375 Тираж 200
Цена 7-92

gost.e-ecolog.ru