ГОСУДАРСТВЕННЫЙ КОМИТЕТ ПО ГРАЖДАНСКОМУ СТРОИТЕЛЬСТВУ
И АРХИТЕКТУРЕ ПРИ ГОССТРОЕ СССР

ТИПОВЫЕ КОНСТРУКЦИИ И ДЕТАЛИ ЗДАНИЙ И СООРУЖЕНИЙ

СЕРИЯ 1.271-4

ВСТРОЕННО-ПРИСТРОЕННОЕ И СТАЦИОНАРНОЕ ОБОРУДОВАНИЕ ДЛЯ ПРЕДПРИЯТИЙ ОБЩЕСТВЕННОГО ПИТАНИЯ

Выпуск 7

ПРИЛАВКИ ДЛЯ ГАРДЕРОБОВ

Сборочные
Спецификации

СФ-239-10

Разработаны ЦНИИЗП
торгово-бытовых зданий
и туристских комплексов

Утвержден Госгражданстроем
приказ №42206 от 15.07 1976 г.
Введен в действие институтом
приказ №76 от 9.08. 1976 г.

gost.e-ecolog.ru

Госстрой СССР
ЦЕНТРАЛЬНЫЙ ИНСТИТУТ ТИПОВОГО ПРОЕКТИРОВАНИЯ
Свердловский филиал
620062, г.Свердловск-62, ул.Генеральская, 3а
Заказ № 301 Инв.№ 239-10 тираж 50
Сдано в печать 3.12 1980г цена 1-60

Наименование	Обозначение	Стр.
Обложка		1
Перечень листов		2
Перечень листов		3
Технические требования	ПГ. 01. 00. 00. 00 Д	3
Прилавок гардеробный		
Сборочный чертеж	ПГ. 01. 00. 00. 00 СБ	4
То же	ПГ. 01. 00. 00. 00 СБ	5
"	ПГ. 02. 00. 00. 00 СБ	6
"	ПГ. 02. 00. 00. 00 СБ	7
"	ПГ. 03. 00. 00. 00 СБ	8
"	ПГ. 03. 00. 00. 00 СБ	9
"	ПГ. 04. 00. 00. 00 СБ	10
"	ПГ. 04. 00. 00. 00 СБ	11
Щит		
Сборочный чертеж	ПГ. 01. 00. 01. 00 СБ	12
То же	ПГ. 01. 00. 02. 00 СБ	13
"	ПГ. 01. 00. 03. 00 СБ	14
Щит		
Сборочный чертеж	ПГ. 01. 00. 04. 00 СБ	15
То же	ПГ. 01. 00. 05. 00 СБ	16
"	ПГ. 01. 00 06. 00 СБ	17
"	ПГ. 01. 00. 07. 00 СБ	17
"	ПГ. 02. 01. 01. 00 СБ	18

Наименование	Обозначение	Стр.
Плинтус		
Сборочный чертеж	ПГ. 02. 01. 00. 00 СБ	18
Щит	ПГ. 01. 01. 01. 00 СБ	19
То же	ПГ. 01. 01. 02. 00 СБ	19
Щит		
Сборочный чертеж	ПГ. 01. 00. 10. 00 СБ	20
Плинтус		
Сборочный чертеж	ПГ. 01. 01. 00. 00 СБ	20
Щит		
Сборочный чертеж	ПГ. 02. 00. 01. 00 СБ	21
То же	ПГ. 02. 00. 02. 00. СБ	22
"	ПГ. 02. 00. 03. 00 СБ	23
"	ПГ. 02. 00. 04. 00 СБ	24
"	ПГ. 02. 00. 05. 00 СБ	25
"	ПГ. 01. 00. 08. 00 СБ	26
"	ПГ. 01. 00. 09. 00 СБ	26
"	ПГ. 03. 00. 02. 00 СБ	27
"	ПГ. 04. 00. 02. 00 СБ	28
Прилавок гардеробный"	ПГ. 01. 00. 00. 00	29
То же	ПГ. 02. 00. 00. 00	29
"	ПГ. 03. 00. 00. 00	30
"	ПГ. 04. 00. 00. 00	30

Изм.	Лист	№ докум.	Подп.	Дата
Разраб.		Симонов		
Пров.		Астапова		
Н. контр.		Коростелев		

Перечень листов

Лит	Лист	Листов
	1	2

Торгово-бытовых зданий и туристских комплексов г. Москва

Формат 12 СФ-239-10

Инв. № подл. | Подп. и дата | Взам. инв. № | Инв. № дубл. | Подп. и дата

Серия 1.271-4 Выпуск 7

Выпуск 7

Серия 1.271-4

Наименование	Обозначение	Стр.
Плинтус	пг. 01. 01.00.00	31
То же	пг. 02. 01. 00.00	31
Щит	пг. 01. 01. 01. 00	32
То же	пг. 01. 01. 02.00	32
"	пг. 01. 00. 01.00	33
"	пг. 01. 00. 02.00	33
"	пг. 01. 00. 03.00	34
"	пг. 01. 00. 04.00	34
"	пг. 01. 00. 05.00	35
"	пг. 01. 00. 06.00	35
"	пг. 01. 00. 07. 00	36
"	пг. 02. 00. 01. 00	36
"	пг. 01. 00. 10.00	37
"	пг. 02. 01. 01. 00	37
"	пг. 01. 00. 08. 00	38
"	пг. 01. 00. 09.00	38
"	пг. 02. 00. 02.00	39
"	пг. 02. 00. 03. 00	39
"	пг. 02. 00. 04. 00	40
"	пг. 02. 00. 05.00	40
"	пг. 03. 00. 02.00	41
"	пг. 04. 00. 02.00	41

Инв. № подл. | Подп. и дата | Взам. инв. № | Инв. № дубл. | Подп. и дата

Изм.	Лист	№ докум.	Подп.	Дата	Перечень листов	Лист 2

1. Прилавок гардеробный с нишами для приема, хранения обуви, и сумок.
Основной конструктивный материал – древесно-стружечная плита, облицованная строганым шпоном или декоративным бумажно-слоистым пластиком.
Детали прилавка унифицированы по материалу, отделке, размерам.
Соединение деталей на шкантах с клеем.
2. Окраска по шпатлевке укрывистыми красками / масляной, нитрокраской, полиэфирной и др. / с матовым покрытием.
Отделка по III и I классу.
3. Облицовка строганым шпоном твердых лиственных или хвойных пород дерева, пленочными материалами / типа декафоль, мелафоль и др. /
Направление текстуры при облицовке может быть вертикальным или горизонтальным. Покрытие поверхностей – нитролаками матовыми или глянцевыми по III классу отделки. Покрытие полиэфирными лаками / матовыми и глянцевыми / по I классу. Цвет отделки – натуральный или с предварительным морением.
4. Облицовка декоративным бумажно-слоистым пластиком / цветным, гладким или с текстурой „под дерево" /.
В гардеробных прилавках рекомендуется сочетать и различные виды отделки элементов: рабочие горизонтальные поверхности / полку для сумок, крышку / целесообразно отделывать полиэфирным лаком или облицовывать декоративным бумажно-слоистым пластиком.

Инв. № подл. | Подп. и дата | Взам. инв. № | Инв. № дубл. | Подп. и дата

Изм.	Лист	№ докум.	Подп.	Дата	пг. 01. 00. 00. 00 Д			
Разраб.		Симонов			Прилавок гардеробный	Лит	Лист 1	Листов
Пров.		Астапова			Технические требования	Торгово-бытовых зданий и туристских комплексов г. Москва		
Н. контр.		Коростелев						

СФ-259-10 формат 11

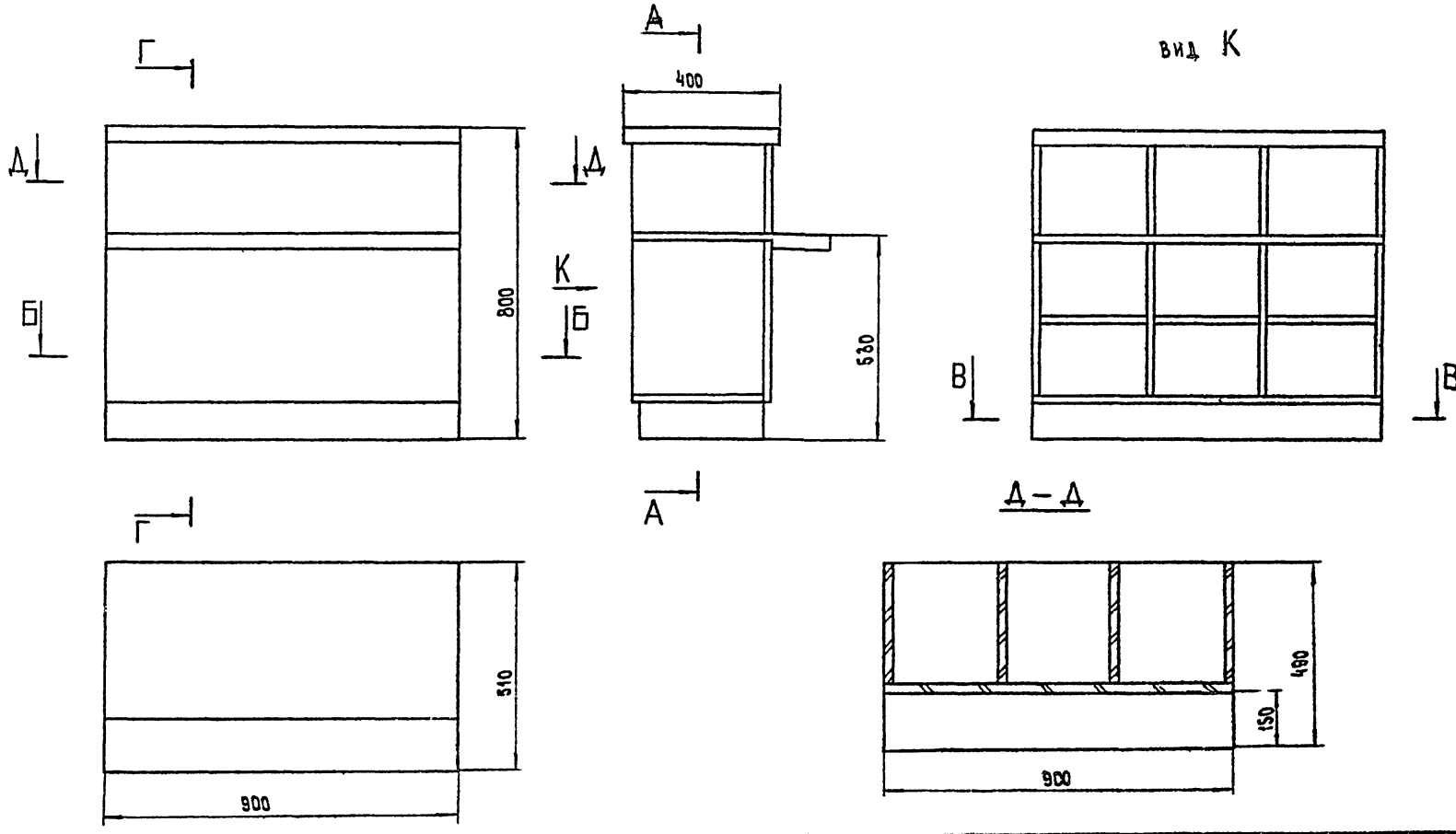

Размеры для справок

Изм.	Лист	№ докум.	Подп.	Дата
Разраб.		Екачкова		
Пров.		Астапова		
Н. контр.		Коростелев		
Гл. арх. пр.		Федорова		

ПГ.01.00.00.00 СБ

Прилавок гардеробный
Сборочный чертеж.

Лит.	Масса	Масштаб
		1:10
Лист 1	Листов 2	

ЦНИИЭП торгово-бытовых зданий и туристских комплексов г. Москва

СО-239-10 Формат А2

Серия 1.271-4 Выпуск 7

Инв. № подл.	Подп. и дата	Взам. инв. №	Инв. № дубл.	Подп. и дата

Серия 1.271-4 Выпуск 7

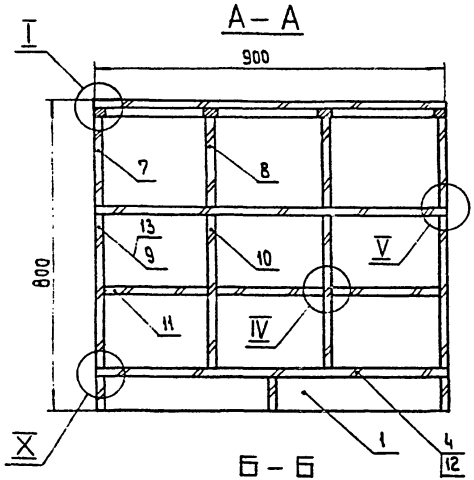

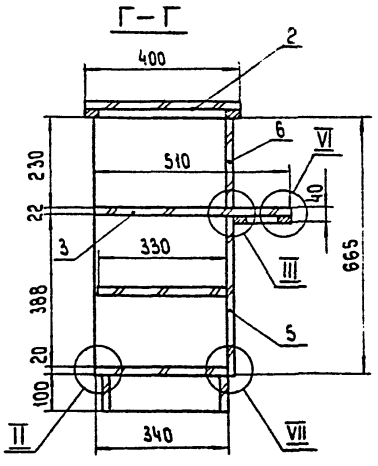

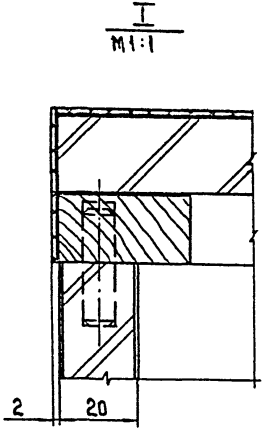

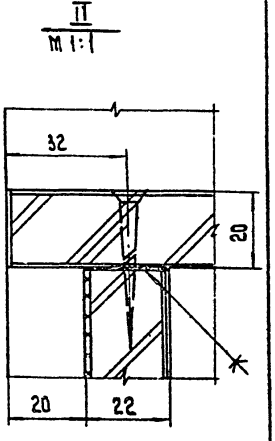

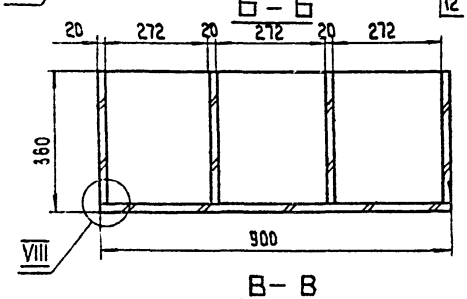

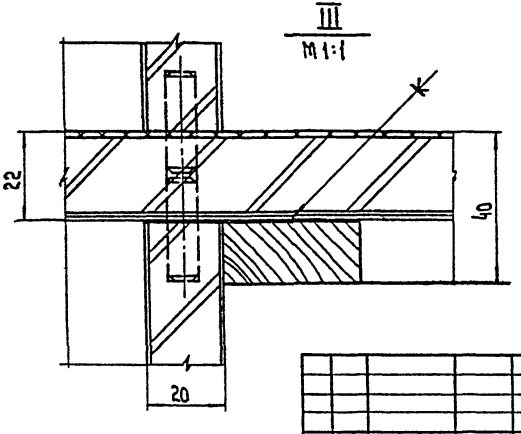

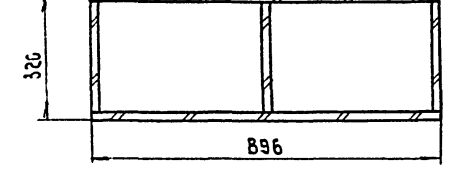

1. Выносные элементы

IV - VI см. на стр.

VII, VIII см. на стр.

X см. на стр.

2. Размеры для справок

Изм.	Лист	№ докум.	Подп.	Дата
Разраб.		Скачкова		
Пров.		Асталова		
Н. контр.		Коростелев		

ПР.01.00.00.00 СБ

Прилавок гардеробный

Сборочный чертеж

Лит.	Масса	Масштаб
		1:10
Лист 2	Листов 2	

ЦНИИЭП торгово-бытовых зданий и туристского комплексов г. Москва

Инв. № подл. | Подп. и дата | Взам. инв. № | Инв. № дубл. | Подп. и дата

СФ-259-10 Формат А2

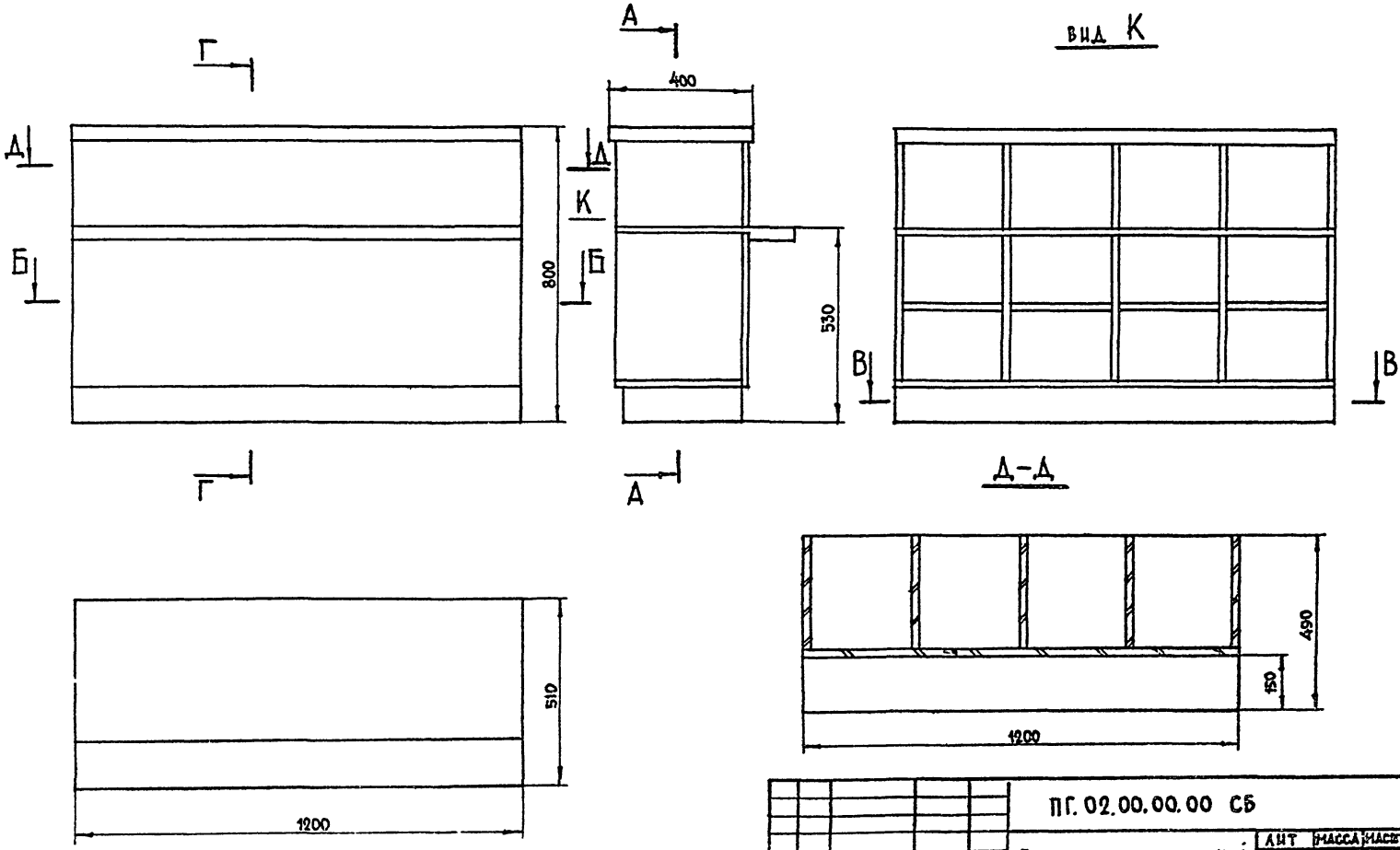

Размеры для справок

ИЗМ	ЛИСТ	N ДОКУМ.	ПОДП.	ДАТА
РАЗРАБ.		СКАЧКОВА		
ПРОВ.		АСТАПОВА		
Н. КОНТР		КОРОСТЕЛЕВ		
ГЛ. АРХ. ПР.		ФЕДОРОВА		

ПГ. 02.00.00.00 СБ

ПРИЛАВОК ГАРДЕРОВНЫЙ
СБОРОЧНЫЙ ЧЕРТЕЖ

ЛИТ	МАССА	МАСШТАБ
		1:10

ЛИСТ 1 | ЛИСТОВ 2

ЦНИИЭП ТОРГОВО-БЫТОВЫХ ЗДАНИЙ И ТУРИСТСКИХ КОМПЛЕКСОВ Г. МОСКВА

СФ-239-10 ФОРМАТ 12

Серия 1.271-4 Выпуск 7

ИНВ. N ПОДЛ.	ПОДП. И ДАТА	ВЗАМ. ИНВ. N	ИНВ. N ДУБЛ.	ПОДП. И ДАТА

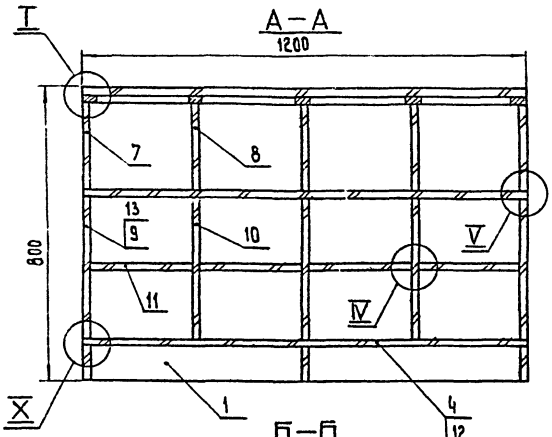

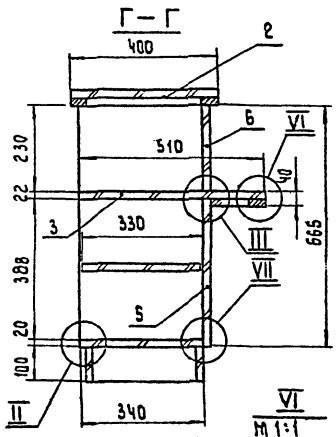

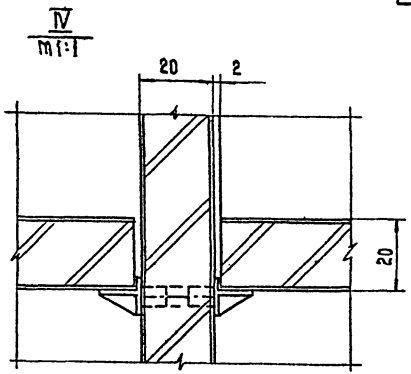

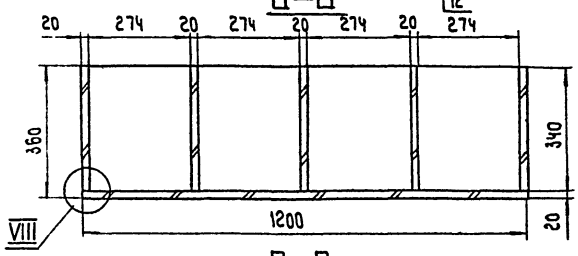

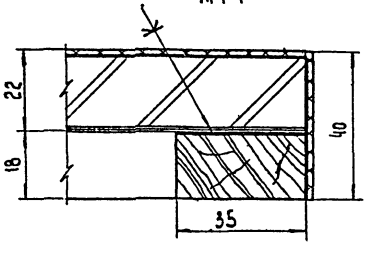

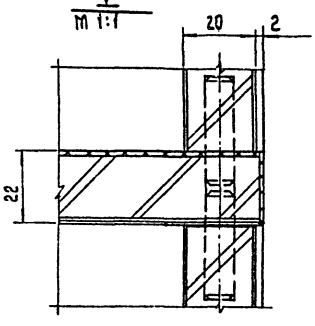

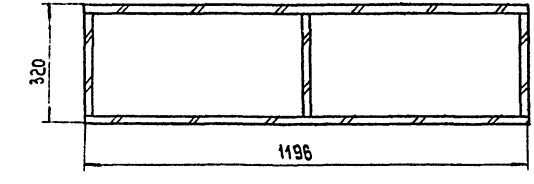

1. Выносные элементы

I, II, III см. стр.

VII, VIII см. стр.

X см. стр.

2. Размеры для справок

Изм.	Лист	№ докум.	Подп.	Дата
Разраб.		Скачкова		
Пров.		Артапова		
Н. контр.		Коростелев		

ПР. 02.00.00.00 СБ.

Прилавок гардеробный

Сборочный чертеж.

Лит	Масса	Масштаб
		1:10

Лист 2 Листов 2

ЦНИИЭП торгово-бытовых зданий и туристских комплексов г. Москва

СФ-259-10 Формат А2

Инв. № подл. | Подп. и дата | Взам. инв. № | Инв. № дубл. | Подп. и дата

Серия 1.271-4 Выпуск 7

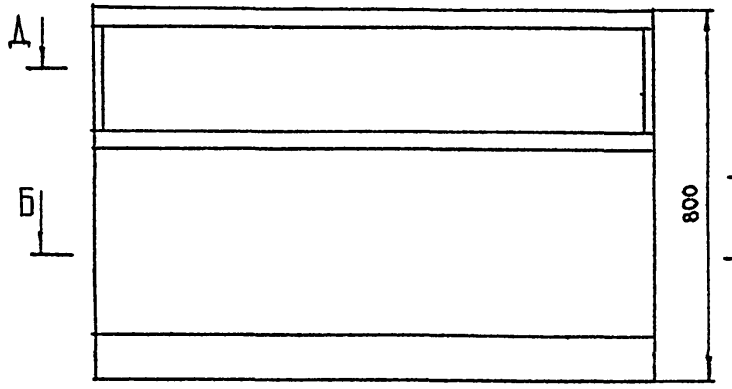

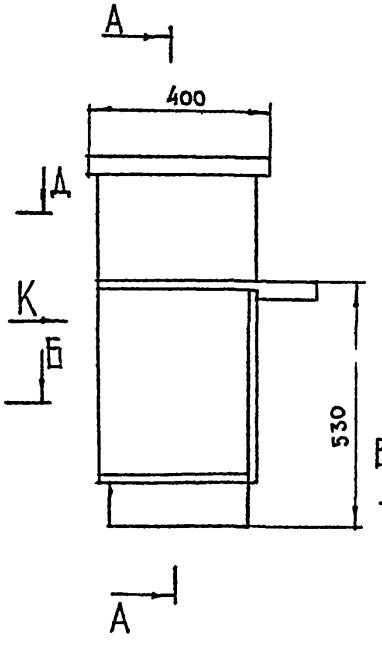

Вид К

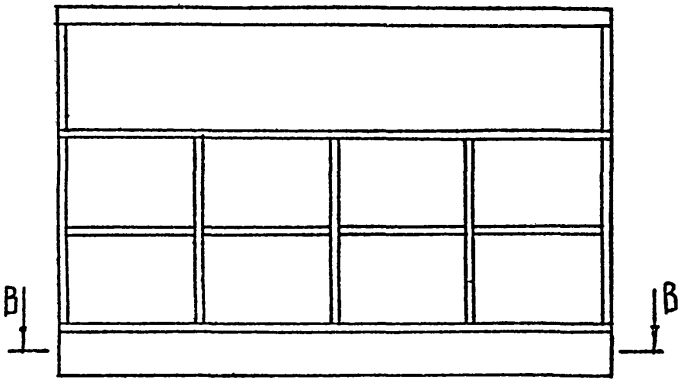

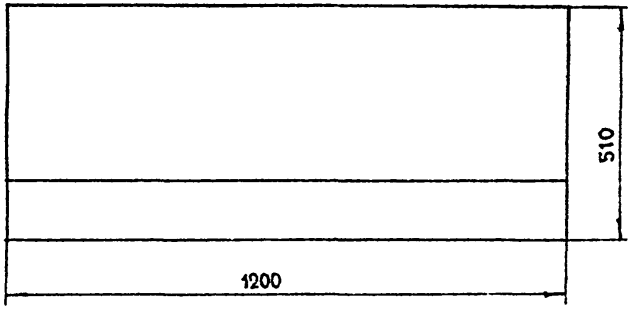

Д – Д

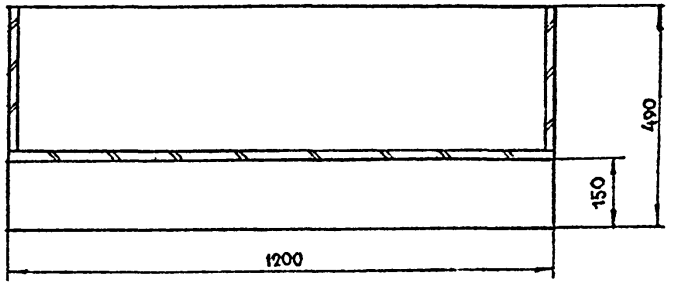

Размеры для справок

Изм.	Лист	№ докум.	Подп.	Дата
Разраб.		Скачкова		
Пров.		Астапова		
Н. контр.		Коростелев		
Гл. арх. пр.		Федорова		

ПГ.03.00.00.00 СБ

Прилавок гардеробный

Сборочный чертеж

Лит.	Масса	Масштаб
		1:10

Лист 1 Листов 2

Торгово-бытовых зданий и туристских комплексов Госгражданстроя г. Москва

СФ-239-10 Формат А2

Инв. № подл. | Подп. и дата | Взам. инв. № | Инв. № дубл. | Подп. и дата

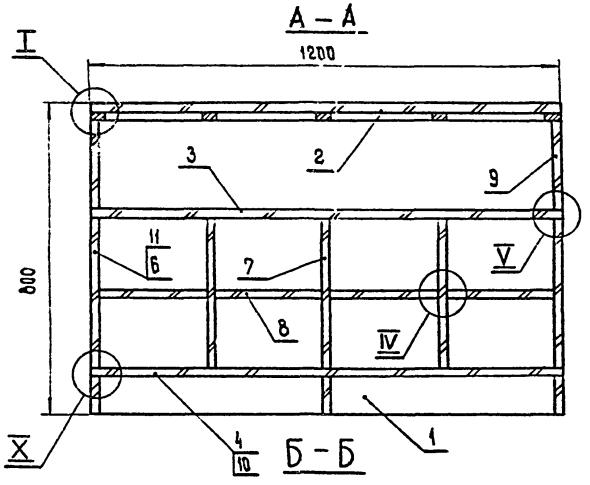

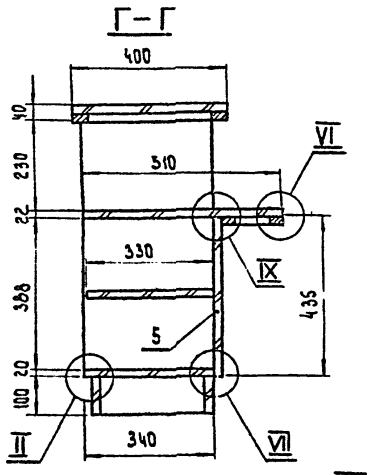

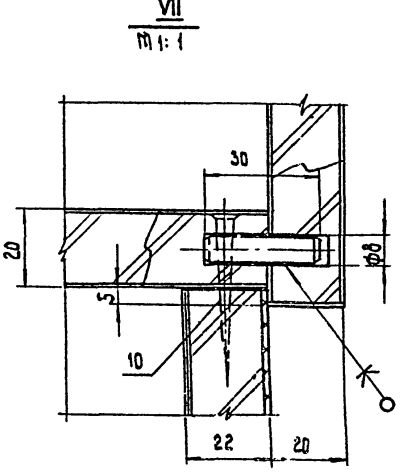

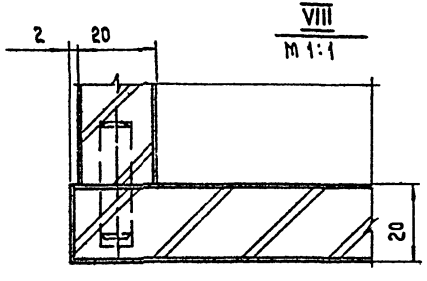

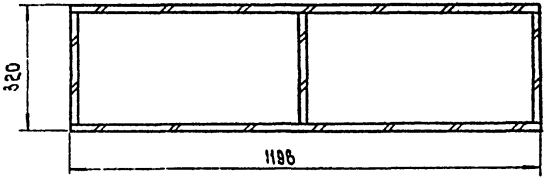

1. Выносные элементы
   I - II см. стр. III - IV см. стр.
   V - VI см. стр.
2. Размеры для справок.

				ПР.03.00.00.00 СБ	
Изм.	Лист	N докум.	Подп.	Дата	Прилавок гардеробный Сборочный чертеж.
Разраб.		Скачкова			
Пров.		Антипова			
Н. контр.		Коровецелев			

Лит.	Масса	Масштаб
		1:10
Лист 2	Листов 2	

ЦНИИЭП торгово-бытовых зданий и туристских комплексов

Инв. N подл. | Подп. и дата | Взам. инв. N | Инв. N дубл. | Подп. и дата

Серия 1.271-4 Выпуск 7

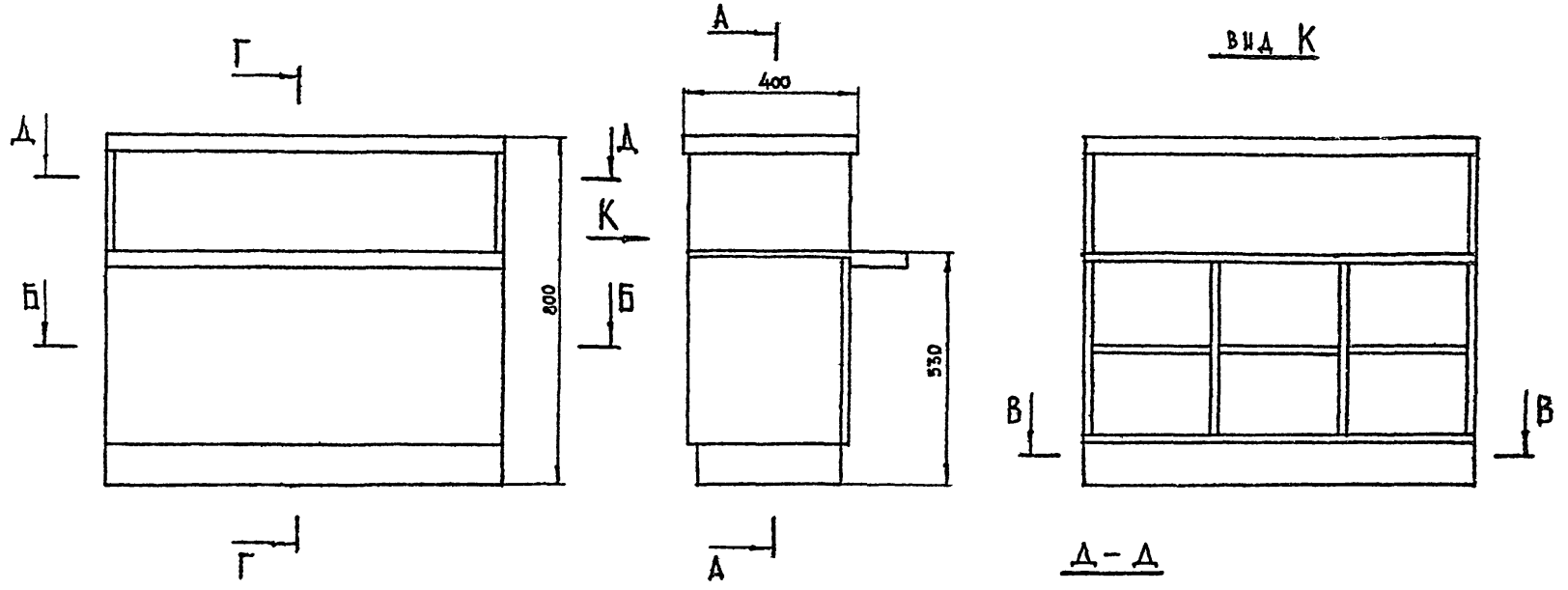

*Размеры для справок

ПГ 04.00.00.00 СБ			
Прилавок гардеробный	Лит.	Масса	Масштаб
Сборочный чертеж			1:10
	Лист 1	Листов 2	

Изм.	Лист	N докум.	Подп.	Дата
Разраб.		Скачкова		
Пров.		Астапова		
Н. контр		Коростелев		
Гл. арх. пр		Федорова		

ЦНИИЭП торгово-бытовых зданий и туристских комплексов г. Москва

СФ-239-10 Формат А2

Инв. N подл. | Подп. и дата | Взам. инв. N | Инв. N дубл. | Подп. и дата

Серия 1.271-4 Выпуск 7

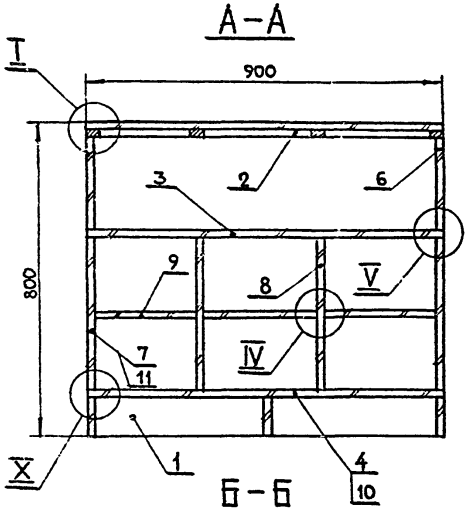

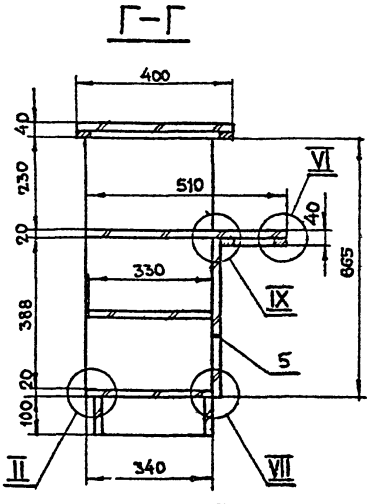

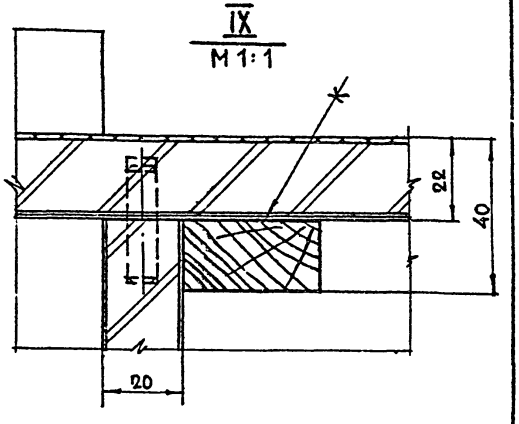

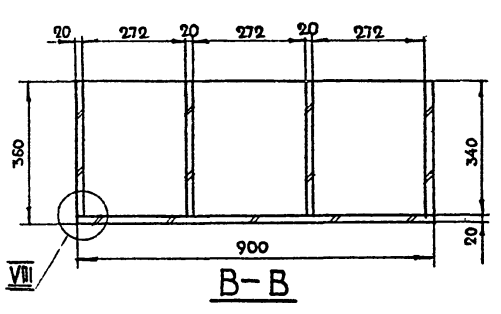

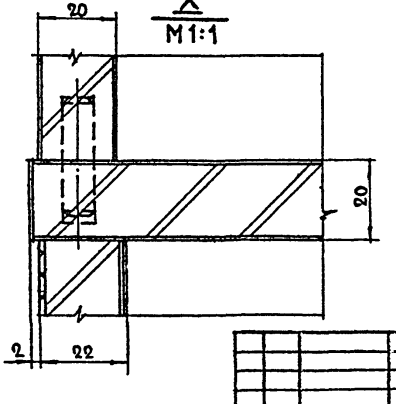

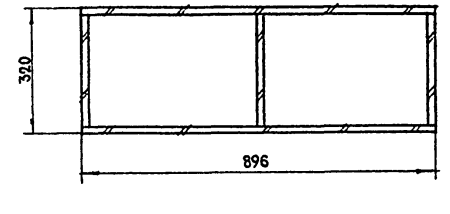

1. Выносные элементы

I—III см. стр.

IV—VI см. стр.

VII, VIII см. стр.

2. Размеры для справок

Изм.	Лист	N докум.	Подп.	Дата
Разраб.		Скачкова		
Пров.		Астапова		
Н. контр.		Коростелев		

ПГ.04.00.00.00 СБ

Прилавок гардеробный

Сборочный чертеж

Лит.	Масса	Масштаб
		1:10
Лист 2	Листов 2	

Торгово-бытовых зданий и туристских комплексов г. Москва

СФ-289-10 Формат 12

Инв. N подл. | Подп. и дата | Взам. инв. N | Инв. N дубл. | Подп. и дата

Серия 1.271-4 Выпуск 7

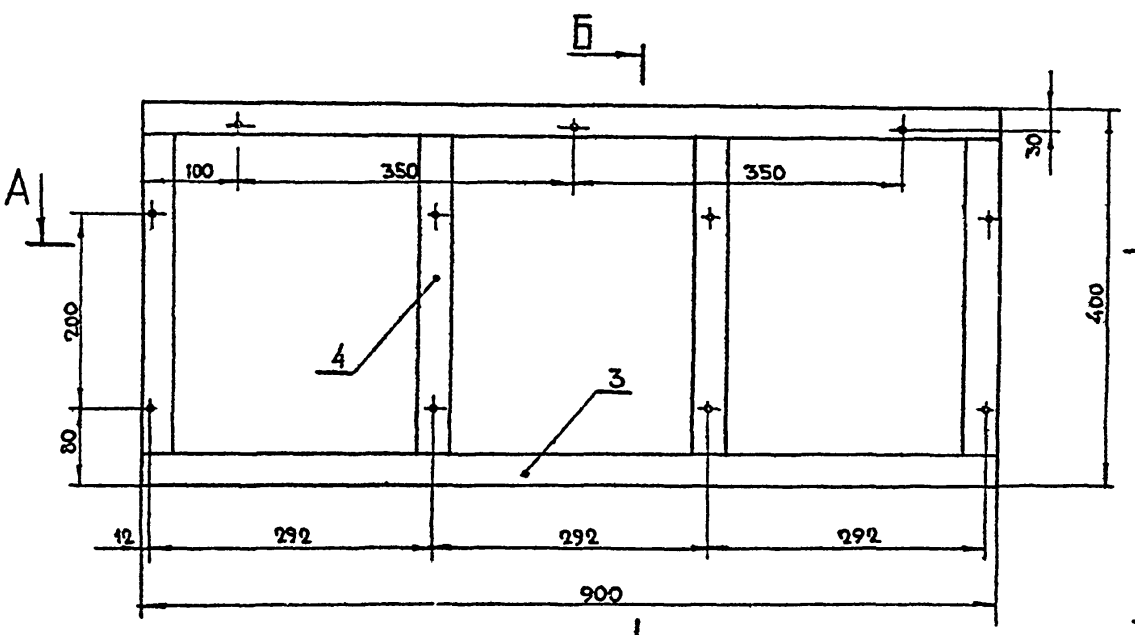

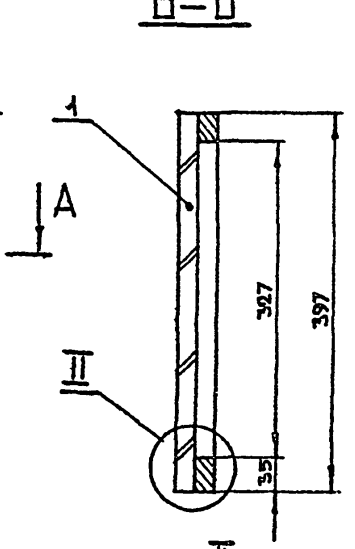

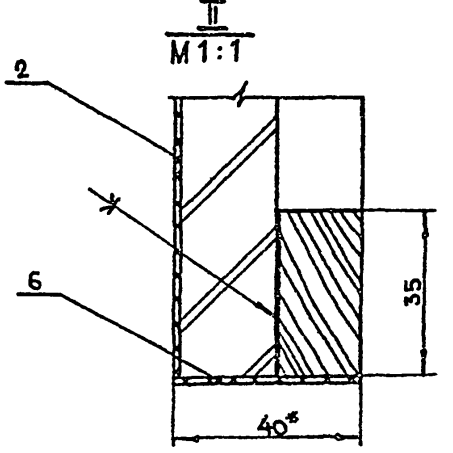

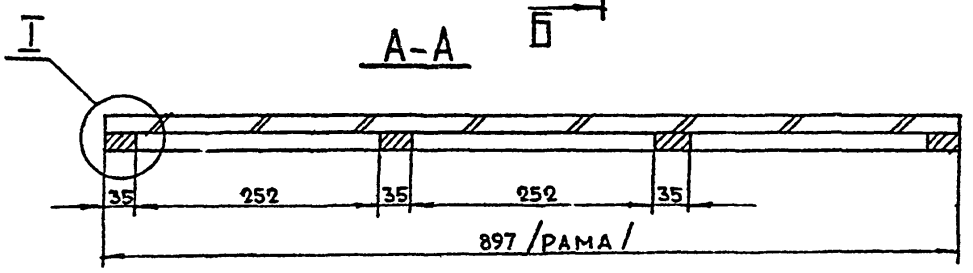

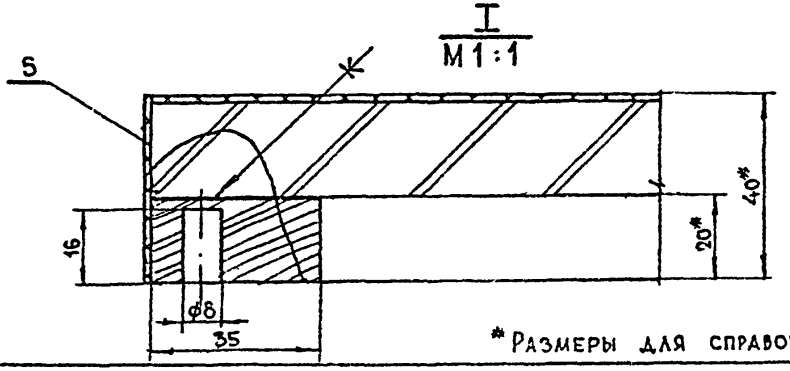

*Размеры для справок

Изм.	Лист	№ докум.	Подп.	Дата
Разраб.		С.Качкова		
Пров.		А.Остапова		
Н.контр.		Коростелев		

ПГ.01.00.01.00 СБ

Щ и т
Сборочный чертеж

Лит.	Масса	Масштаб
		1:5

Лист | Листов 1

ЦНИИЭП торгово-бытовых зданий и туристских комплексов г. Москва

СФ-229-10 Формат 12

Инв. № подл. | Подп. и дата | Взам. инв. № | Инв. № дубл. | Подп. и дата

Серия 1.271-4 Выпуск 7

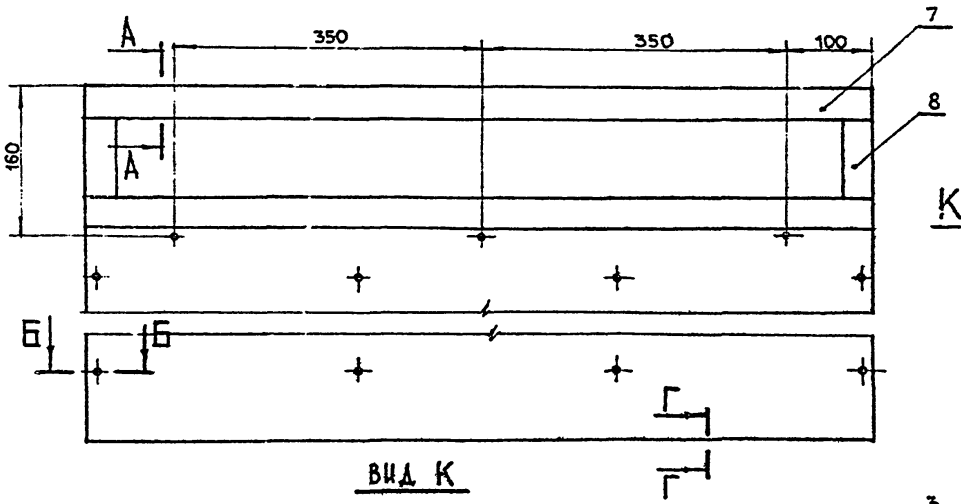

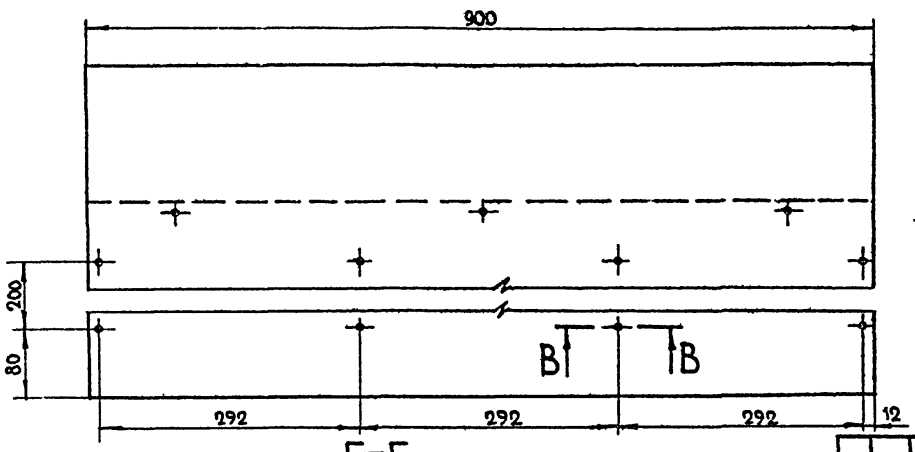

Г–Г
М 1:1

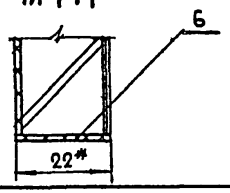

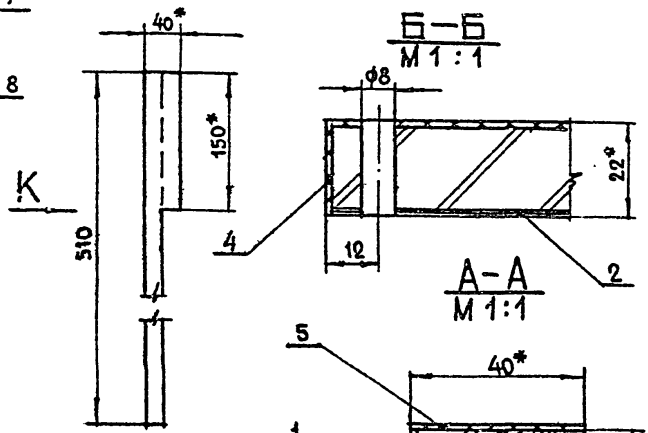

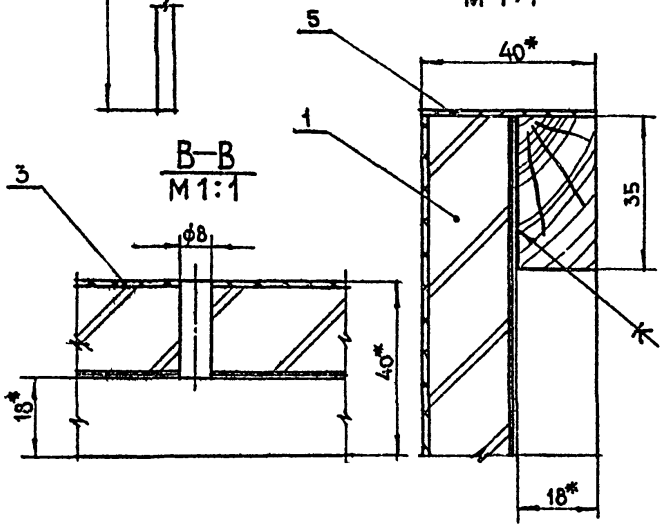

* Размеры для справок

Изм.	Лист	№ докум.	Подп.	Дата
Разраб.		Скачкова		
Пров.		Астапова		
Н. контр.		Коростелев		

ПГ.01.00 02.00 СБ

Щ и т
Сборочный чертеж

Лит.	Масса	Масштаб
		1:5
Лист	Листов 1	

ЦНИИЭП торгово-бытовых зданий и туристских комплексов г. Москва

СФ-239-10 Формат 12

Инв. № подл. | Подп. и дата | Взам. инв. № | Инв. № дубл. | Подп. и дата

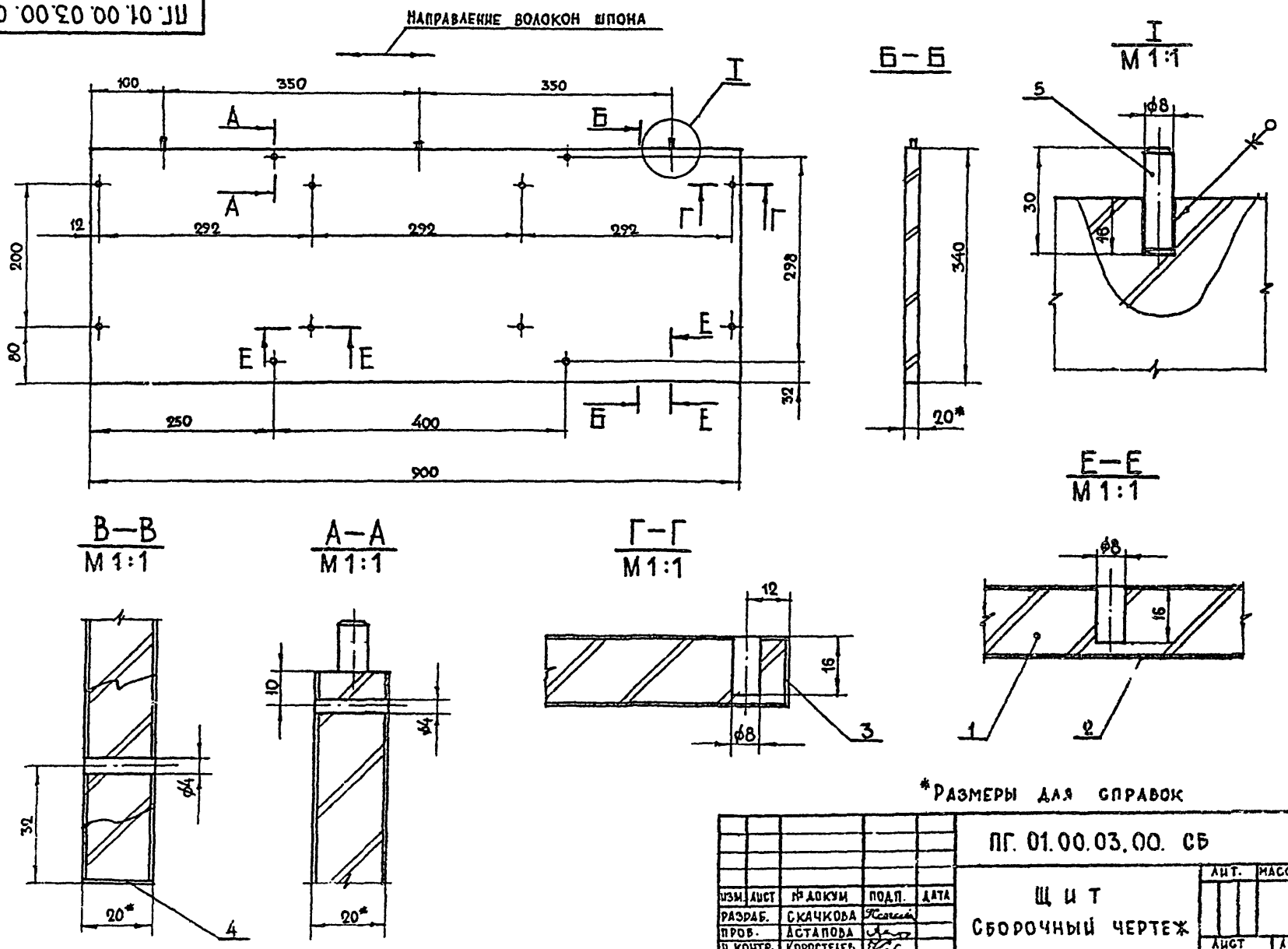

*Размеры для справок

ИЗМ.	ЛИСТ	№ ДОКУМ	ПОДП.	ДАТА	ПГ. 01.00.03.00. СБ		
РАЗРАБ.		СКАЧКОВА			Щ И Т	ЛИТ.	МАССА	МАСШТАБ
ПРОВ.		АСТАПОВА			Сборочный чертеж			1:5
Н. КОНТР.		КОРОСТЕЛЕВ				ЛИСТ	ЛИСТОВ 1
						ГОРГОВА-ВЫТОВНОЕ ЗДАНИЕ В ТУРИСТСКИХ КОМПЛЕКСОВ г. МОСКВА	

СФ-239-10 ФОРМАТ 12

Серия 1.201-4 Выпуск 7

ИНВ. № ПОДЛ.	ПОДП. И ДАТА	ВЗАМ. ИНВ. №	ИНВ. № ДУБЛ.	ПОДП. И ДАТА

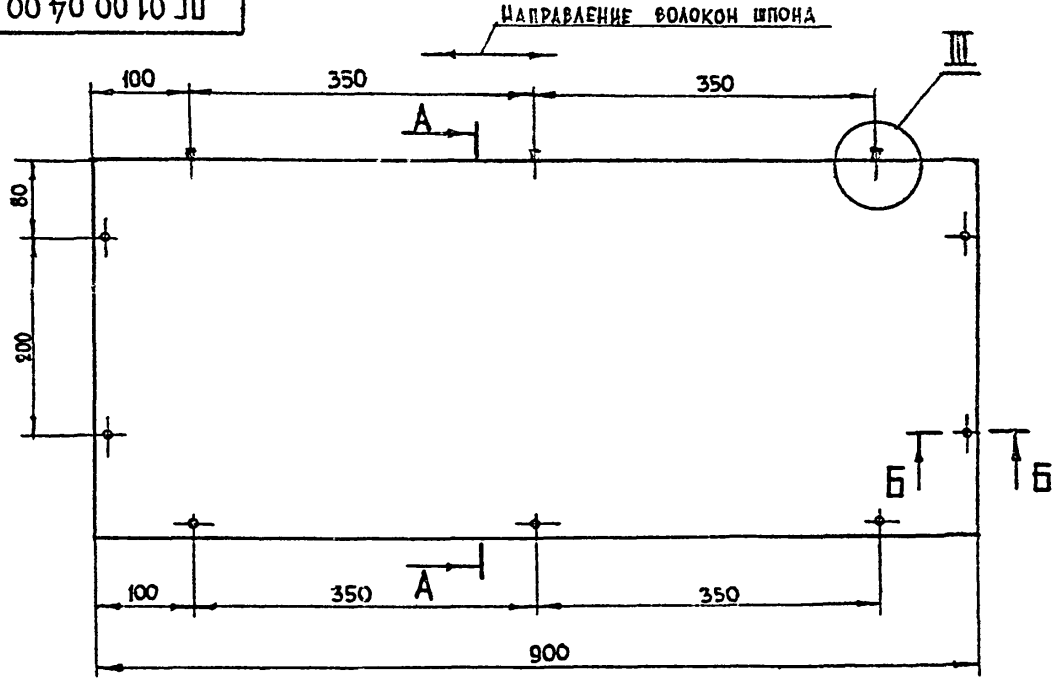

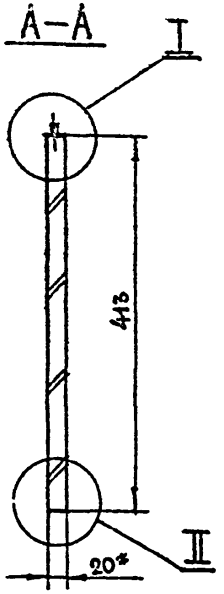

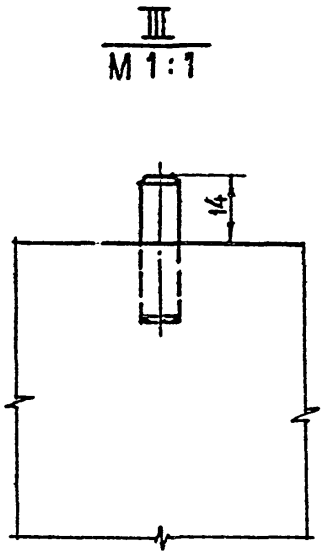

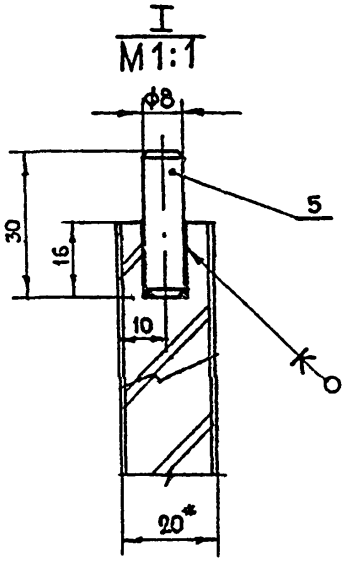

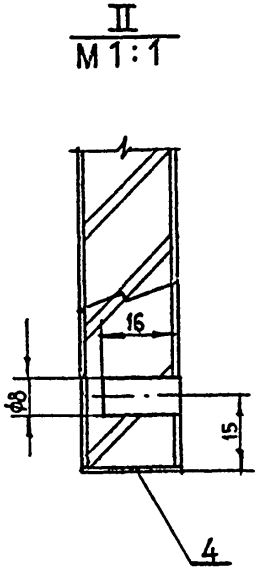

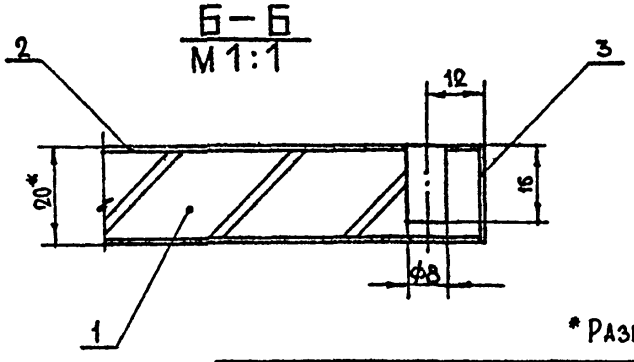

* Размеры для справок

Изм.	Лист	№ докум.	Подп.	Дата	ПГ.01.00.04.00 СБ
Разраб.		Скачкова			Щ и т Сборочный чертеж.
Пров.		Астапова			
Н. контр.		Коростелев			

Лит.	Масса	Масштаб
		1:5
Лист	Листов 1	

ЦНИИЭП торгово-бытовых зданий и туристских комплексов г. Москва

СФ-239-10 Формат 1Б

Инв. № подл. | Подп. и дата | Взам. инв. № | Инв. № дубл. | Подп. и дата

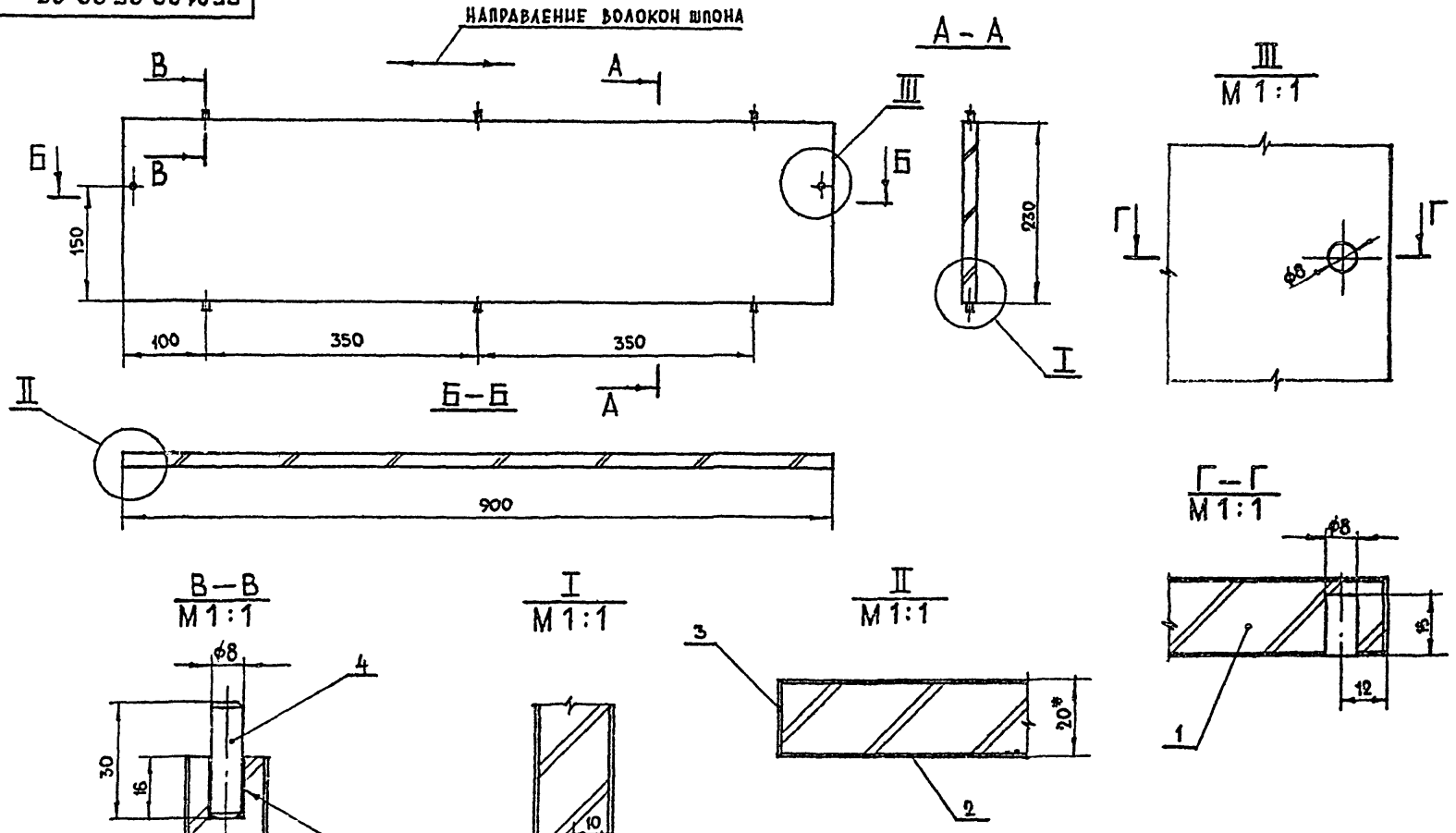

*Размеры для справок

				ПГ.01.00.05.00 СБ	
Изм.	Лист	№ докум.	Подп.	Дата	
Разраб.		Скачкова		Щ И Т	Лит. / Масса / Масштаб: 1:5
Пров.		Астапова		Сборочный чертеж	Лист / Листов 1
Н. контр.		Коростелев			ЦНИИЭП торгово-бытовых зданий и туристских комплексов г. Москва

СФ-239-10 Формат 12

Серия 1.271-4 Выпуск 7

Инв. № подл. | Подп. и дата | Взам. инв. № | Инв. № дубл. | Подп. и дата

Серия 1.271-4 Выпуск 7

ПГ. 01. 00. 06. 00 СБ

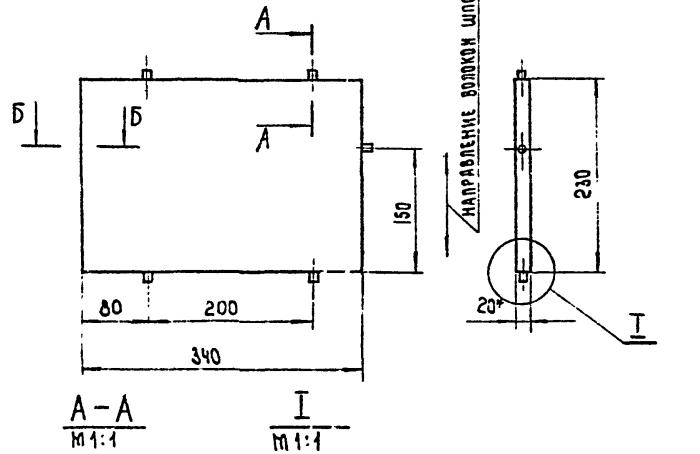

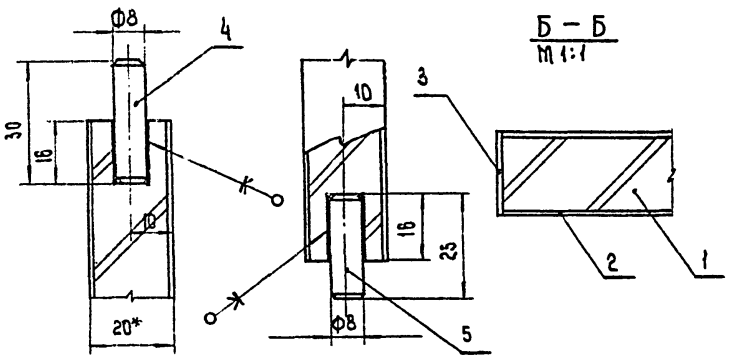

* Размеры для справок

Изм.	Лист	N докум.	Подп.	Дата
Разраб.		Симонов		
Пров.		Астапова		
Н. контр.		Коростелев		

ПГ. 01. 00. 06. 00 СБ

Щит
Сборочный чертеж

Лит	Масса	Масштаб
		1:5
Лист	Листов 1	

ЦНИИЭП торгово-бытовых зданий и туристских комплексов г. Москва

Формат 11

Серия 1.271-4 Выпуск 7

ПГ. 01. 00. 07. 00 СБ

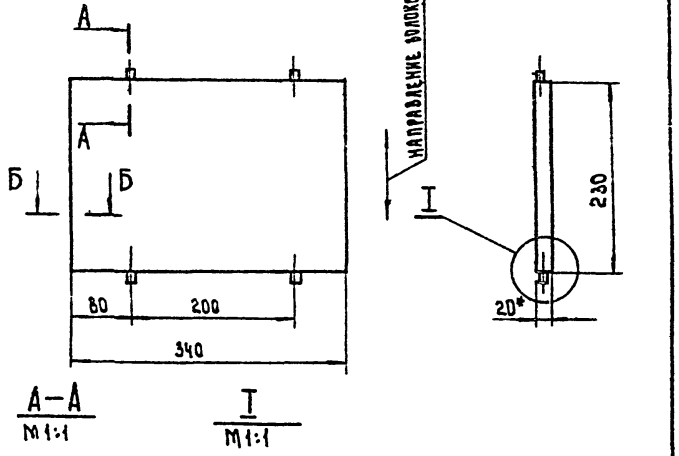

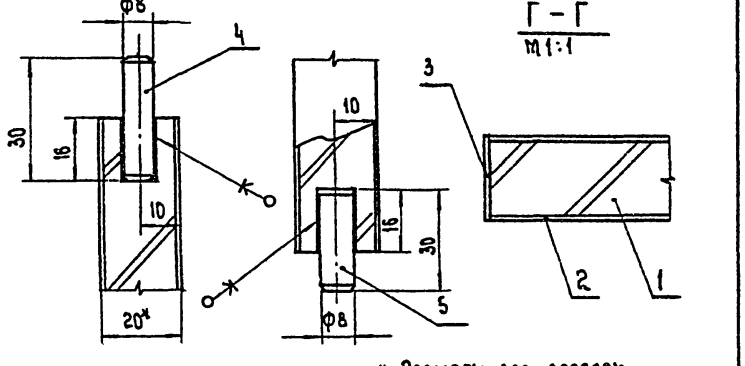

* Размеры для справок

Изм.	Лист	N докум.	Подп.	Дата
Разраб.		Симонов		
Пров.		Астапова		
Н. контр.		Коростелев		

ПГ. 01. 00. 07. 00 СБ

Щит
Сборочный чертеж

Лит	Масса	Масштаб
		1:5
Лист	Листов 1	

ЦНИИЭП торгово-бытовых зданий и туристских комплексов г. Москва

СФ-239-10 Формат 11

Серия 1.271-4 Выпуск 7

А–А

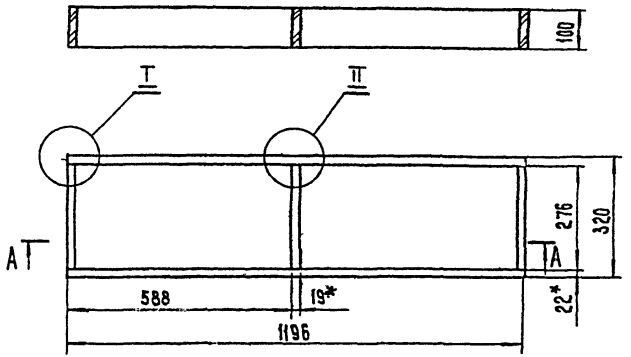

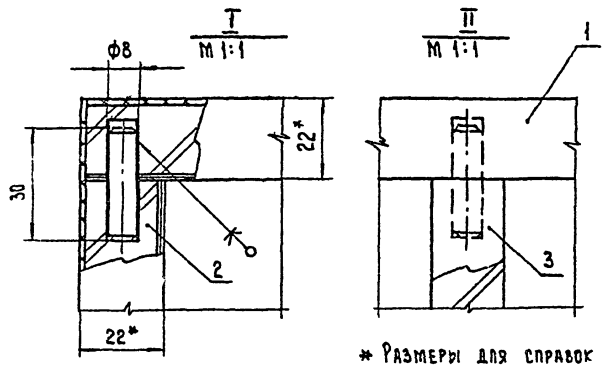

* Размеры для справок

Изм.	Лист	№ докум.	Подп.	Дата
Разраб.		Скачкова		
Пров.		Астапова		
Н. контр.		Коростелев		

ПГ. 02. 01. 00. 00 СБ

Плинтус
Сборочный чертеж

Лит.	Масса	Масштаб
		1:10

Лист | Листов 1

ЦНИИЭП торгово-бытовых зданий и туристских комплексов г. Москва

Формат: 11

Инв. № подл. | Подп. и дата | Взам. инв. № | Инв. № дубл. | Подп. и дата

Серия 1.271-4 Выпуск 7

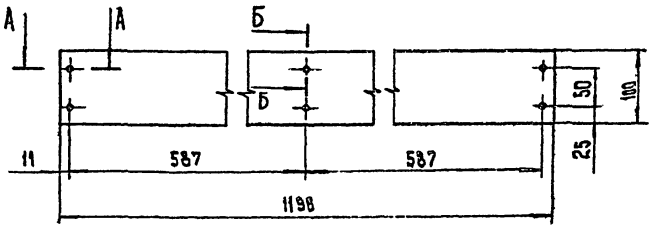

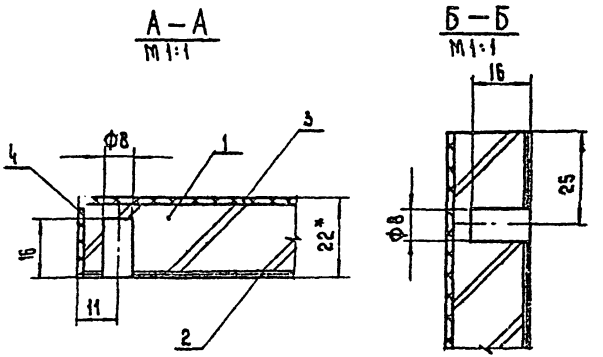

* Размеры для справок

Изм.	Лист	№ докум.	Подп.	Дата
Разраб.		Скачкова		
Пров.		Астапова		
Н. контр.		Коростелев		

ПГ. 02. 01. 01. 00 СБ

Щит
Сборочный чертеж

Лит.	Масса	Масштаб
		1:5

Лист | Листов 1

ЦНИИЭП торгово-бытовых зданий и туристских комплексов г. Москва

СФ-239-10 Формат: Н

Инв. № подл. | Подп. и дата | Взам. инв. № | Инв. № дубл. | Подп. и дата

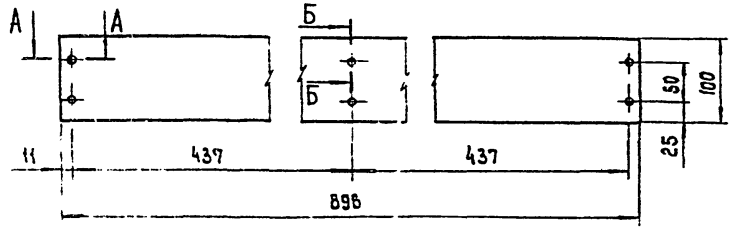

А – А
М 1:1

Б – Б
М 1:1

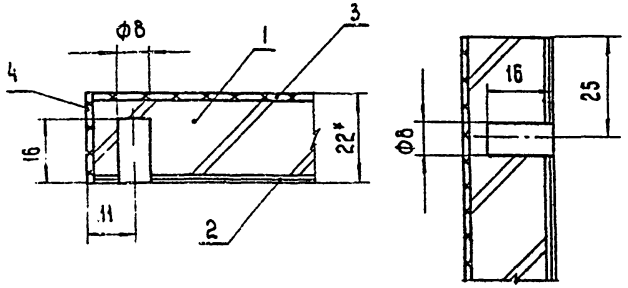

* Размеры для справок

Изм.	Лист	N докум.	Подп.	Дата	ПР. 01. 01. 01. 00 СБ		
Разраб.		Скачкова			Щит Сборочный чертеж.	Лит	Масса	Масштаб
Пров.		Астапова						1:5
Н. контр.		Коростелев				Лист	Листов 1
					ЦНИИЭП торгово-бытовых зданий и туристских комплексов г. Москва			

Инв. N подл. | Подп. и дата | Взам. инв. N | Инв. N дубл. | Подп. и дата

Формат А1

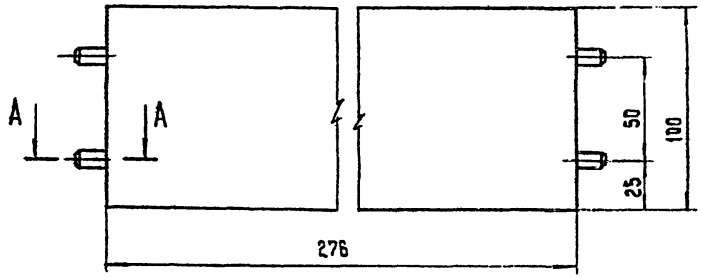

А – А
М 1:1

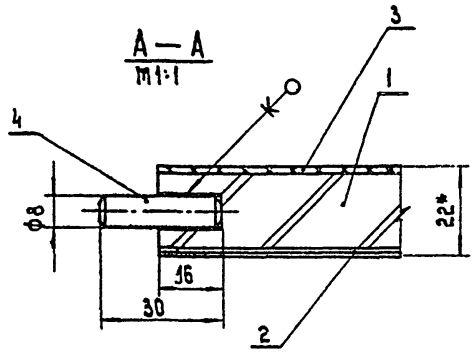

* Размеры для справок

Изм.	Лист	N докум.	Подп.	Дата	ПР. 01. 01. 02. 00 СБ		
Разраб.		Скачкова			Щит Сборочный чертеж	Лит	Масса	Масштаб
Пров.		Астапова						1:2
Н. контр.		Коростелев				Лист	Листов 1
					ЦНИИЭП торгово-бытовых зданий и туристских комплексов г. Москва			

Инв. N подл. | Подп. и дата | Взам. инв. N | Инв. N дубл. | Подп. и дата

СФ-239-10 Формат А1

Серия 1.271-4 Выпуск 7

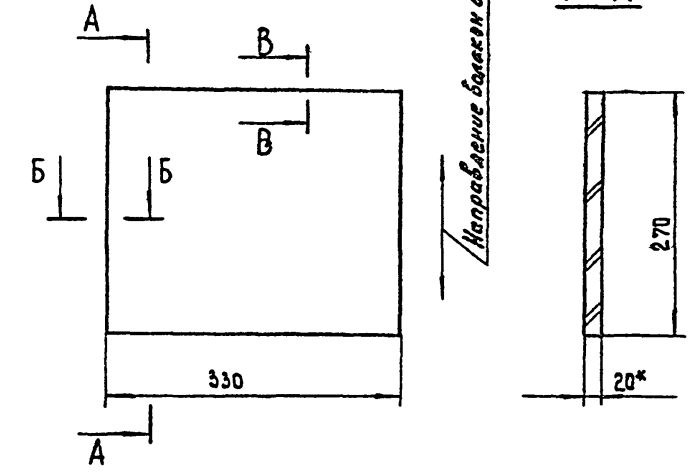

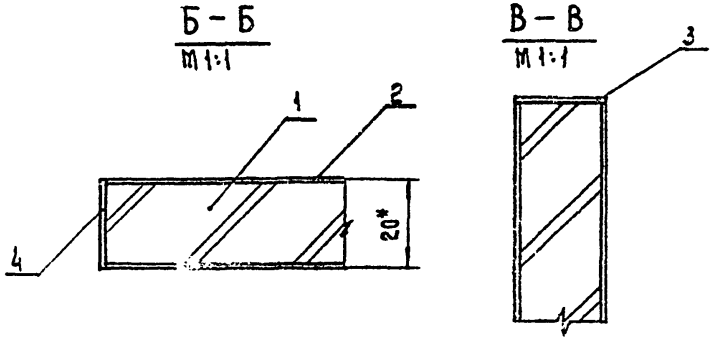

* Размеры для справок

Изм.	Лист	N докум.	Подп.	Дата
Разраб.		Скачкова		
Пров.		Астапова		
Н. контр.		Коростелев		

ПГ. 01. 00. 10. 00 СБ

Щит
Сборочный чертеж

Лит.	Масса	Масштаб
		1:5

Лист | Листов 1

ЦНИИЭП торгово-бытовых зданий и туристских комплексов г. Москва

Формат А1

Серия 1.271-4 Выпуск 7

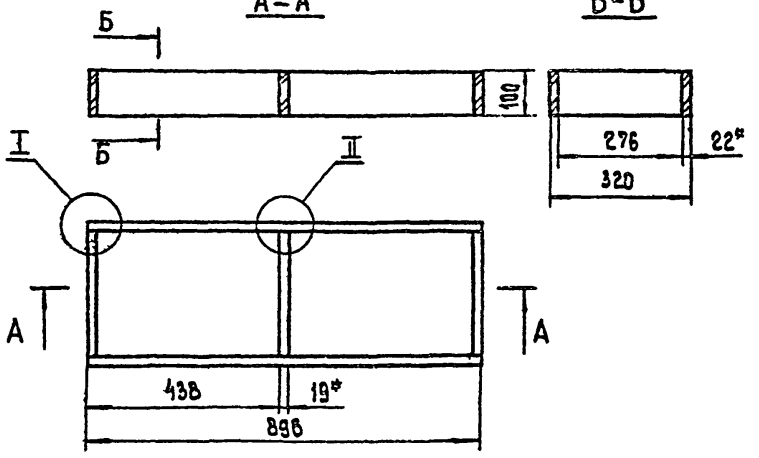

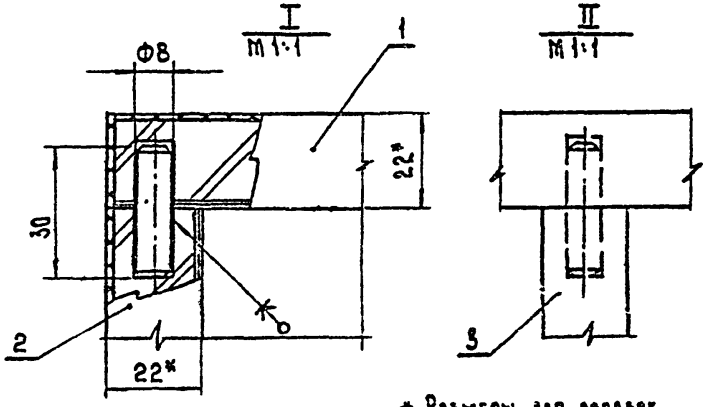

* Размеры для справок

Изм.	Лист	N докум.	Подп.	Дата
Разраб.		Скачкова		
Пров.		Астапова		
Н. контр.		Коростелев		

ПГ. 01. 01. 00. 00 СБ

Плинтус
Сборочный чертеж

Лит.	Масса	Масштаб
		1:10

Лист | Листов 1

ЦНИИЭП торгово-бытовых зданий и туристских комплексов г. Москва

СФ-235-10 Формат А1

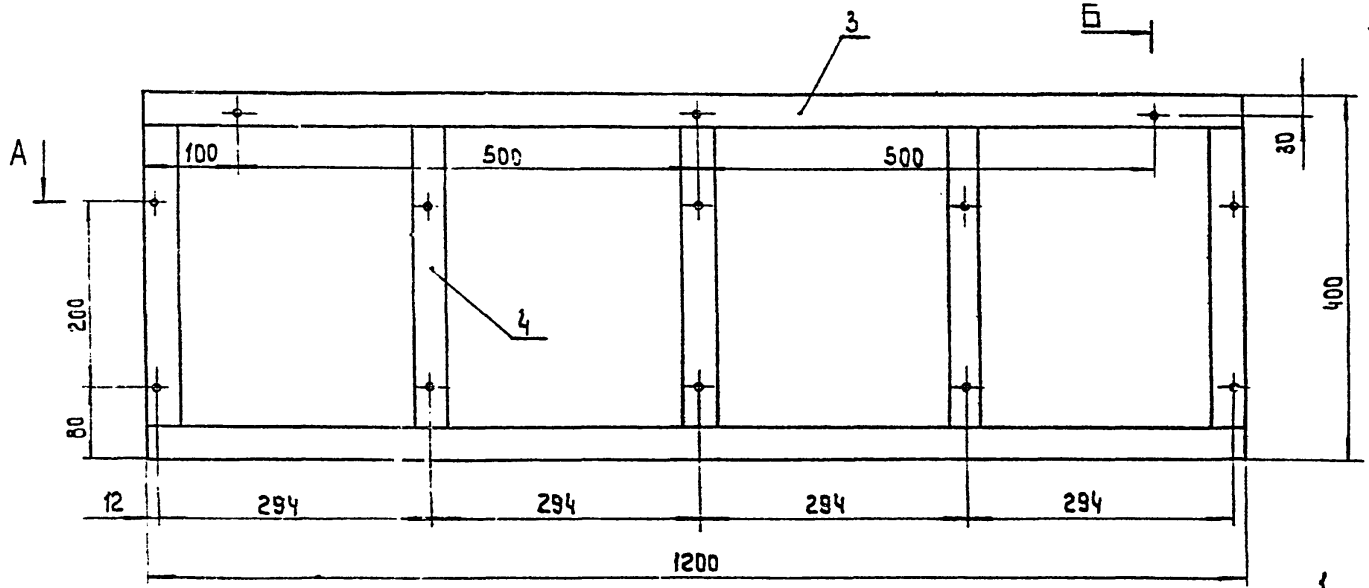

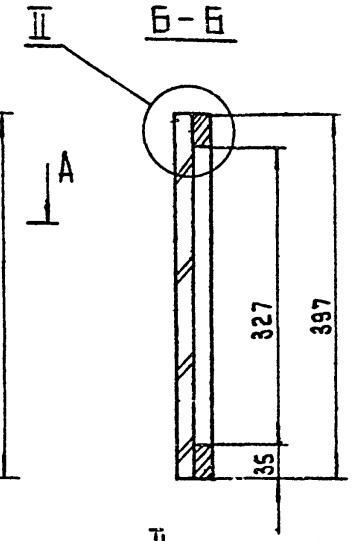

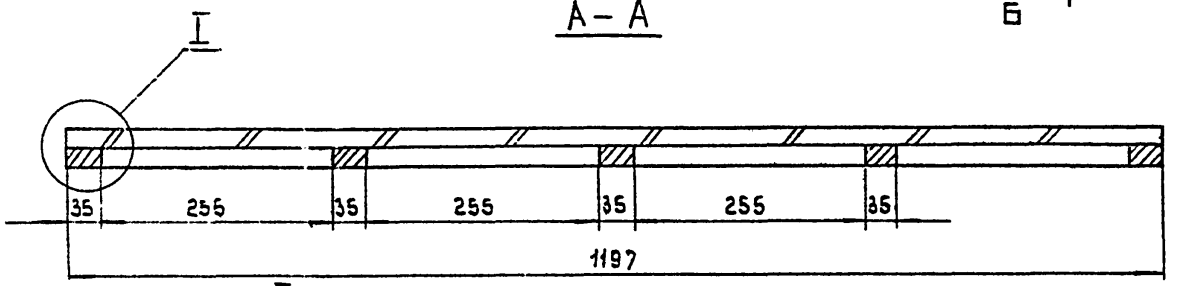

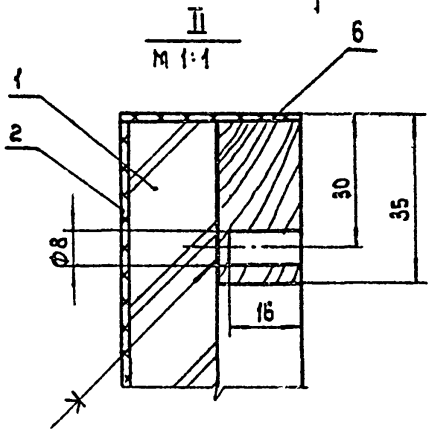

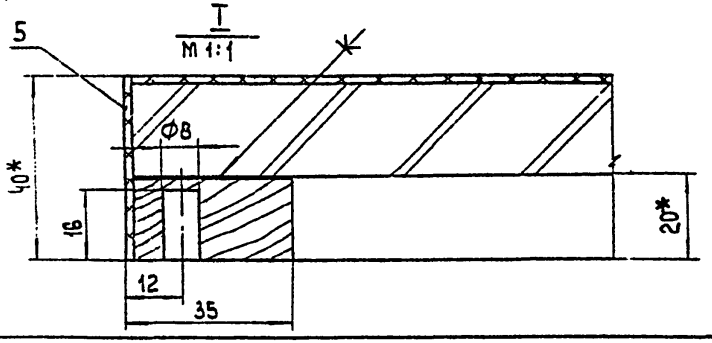

* Размеры для справок

Изм.	Лист	№ докум.	Подп.	Дата
Разраб.		Скачкова		
Пров.		Аетапова		
Н. контр.		Коростелев		

ПГ.02.00.01.00 СБ

Щит
Сборочный чертеж

Лит.	Масса	Масштаб
		1:5
Лист	Листов 1	

ГПИИ Торгово-бытовых зданий и туристских комплексов г. Москва

Инв. № подл. | Подп. и дата | Взам. инв. № | Инв. № дубл. | Подп. и дата

СФ-239-10 Формат 12

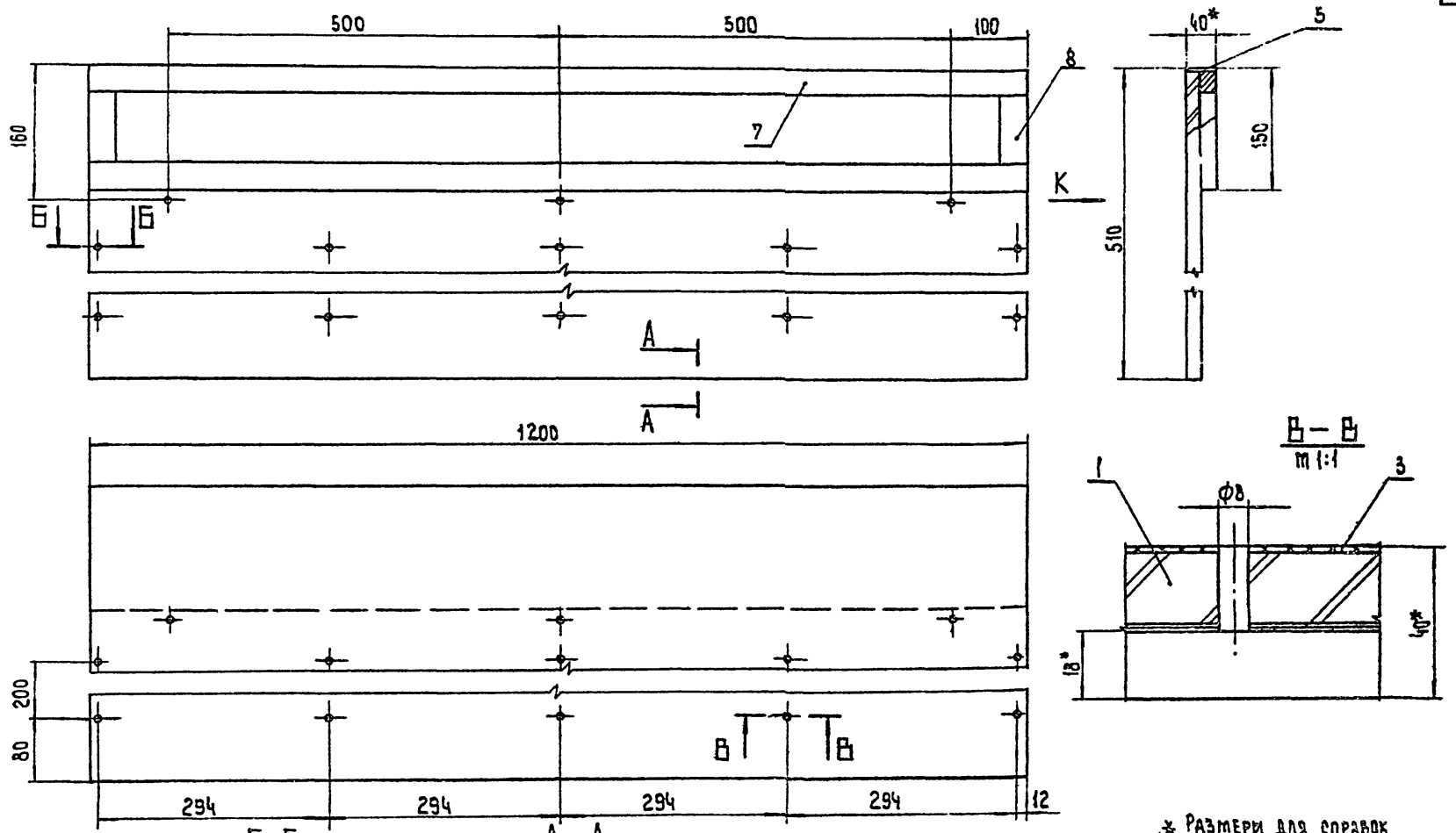

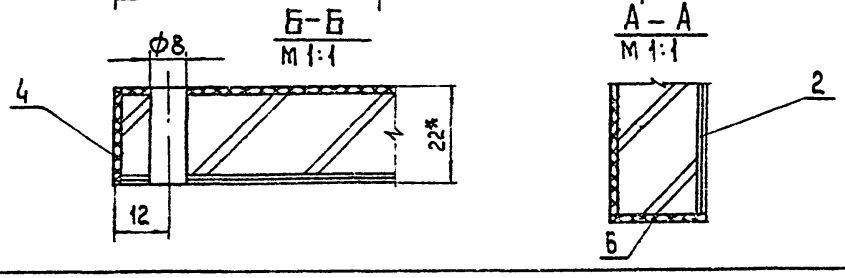

* Размеры для справок

					ПГ. 02. 00. 02. 00 СБ			
ИЗМ.	ЛИСТ	№ ДОКУМ.	ПОДП.	ДАТА	Щит	ЛИТ	МАССА	МАСШТАБ
РАЗРАБ.		СКАЧКОВА			Сборочный чертеж			1:5
ПРОВ.		АСТАПОВА				ЛИСТ	ЛИСТОВ 1	
Н. КОНТР.		КОРОСТЕЛЕВ				ТОРГОВО-БЫТОВЫХ ЗДАНИЙ И ТУРИСТСКИХ КОМПЛЕКСОВ г. МОСКВА		

СФ-239-10 ФОРМАТ 12

Серия 1.271-4 Выпуск 7

ИНВ. № ПОДЛ.	ПОДП. И ДАТА	ВЗАМ. ИНВ. №	ИНВ. № ДУБЛ.	ПОДП. И ДАТА

Серия 1.271-4 Выпуск 7

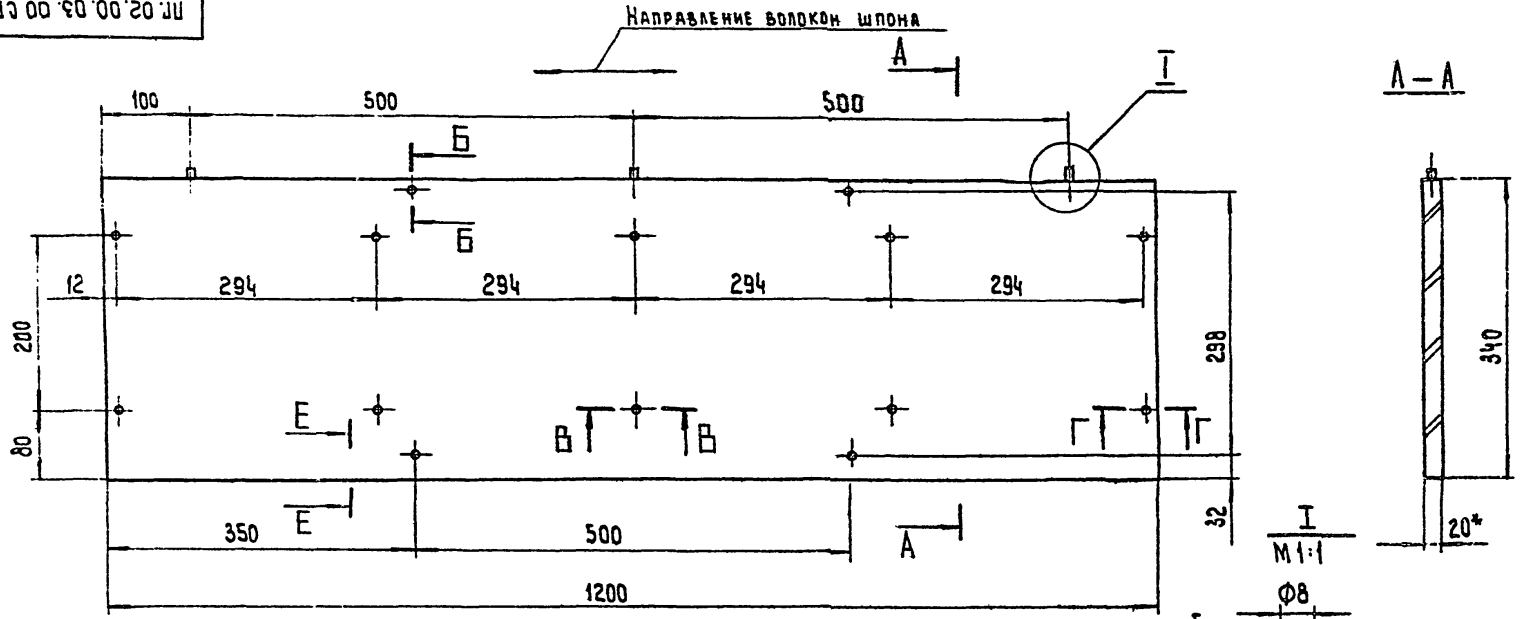

I
М 1:1

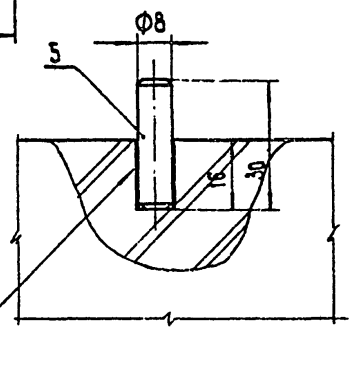

Б – Б
М 1:1

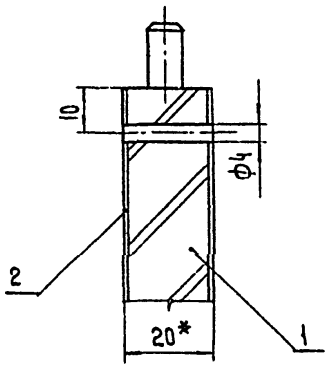

В – В
М 1:1

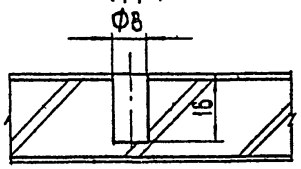

Г – Г
М 1:1

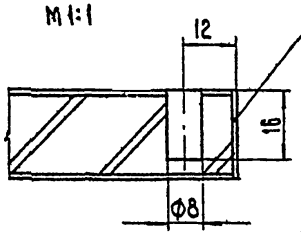

Е – Е
М 1:1

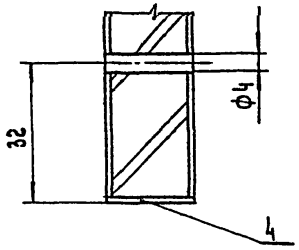

* Размеры для справок

Изм. Лист	№ докум.	Подп.	Дата
Разраб.	Скачкова		
Пров.	Астапова		
Н. контр.	Коротелев		

ПГ.02.00.03.00 СБ

Щит
Сборочный чертеж

Лит	Масса	Масштаб
		1:5
Лист	Листов 1	

ГПИ Торгово-бытовых зданий и туристских комплексов г. Москва

СФ-239-10 Формат А2

Инв. № подл. | Подп. и дата | Взам. инв. № | Инв. № дубл. | Подп. и дата

ПГ. 02.00.04.00 СБ

Серия 1.271-4 Выпуск 7

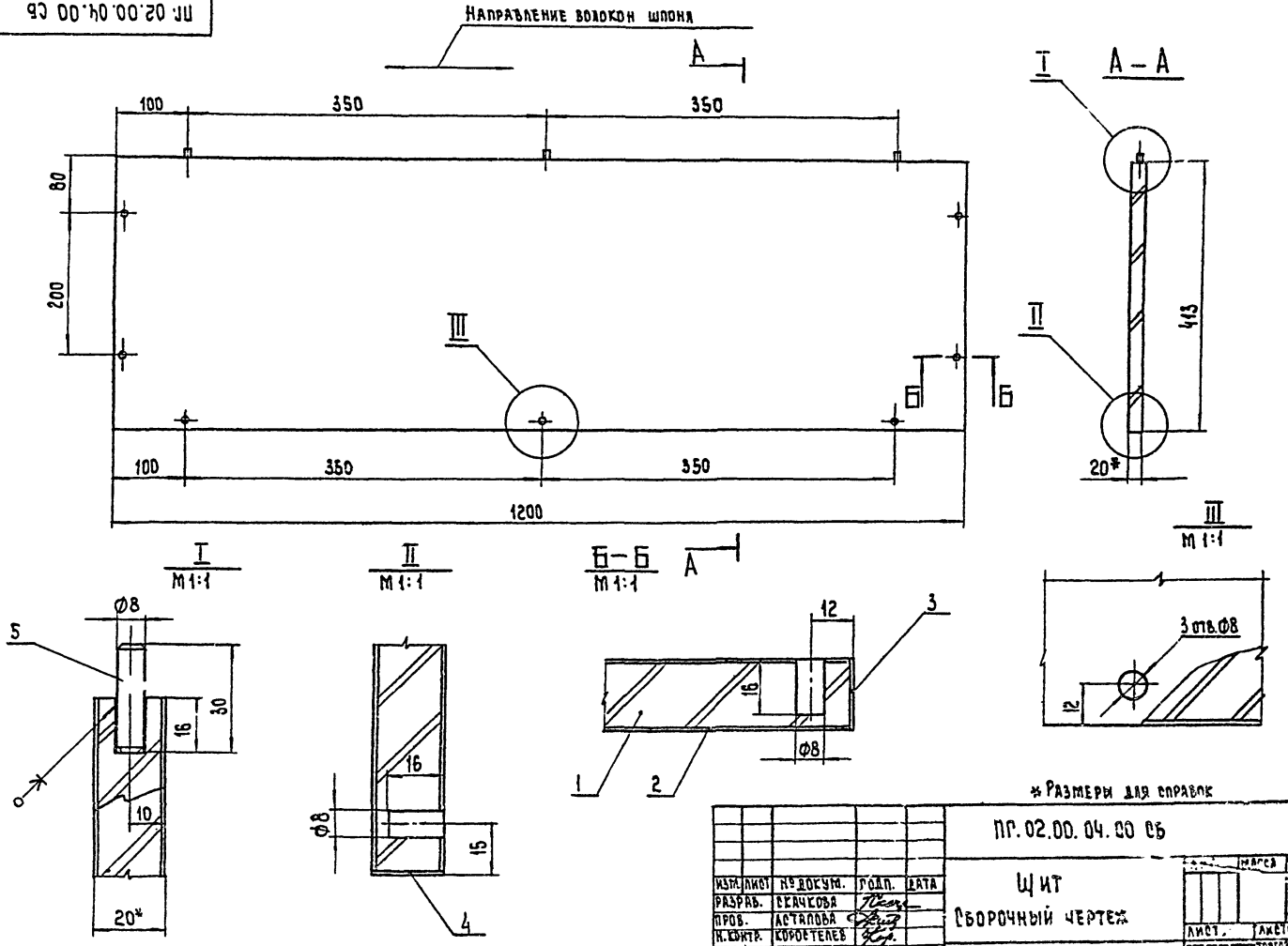

* Размеры для справок

ИНВ. № ПОДЛ.	ПОДП. И ДАТА	ВЗАМ. ИНВ. №	ИНВ. № ДУБЛ.	ПОДП. И ДАТА	

ИЗМ.	ЛИСТ	№ ДОКУМ.	ПОДП.	ДАТА	ПГ. 02.00.04.00 СБ
РАЗРАБ.		СКАЧКОВА			ЩИТ
ПРОВ.		АСТАПОВА			Сборочный чертеж
Н. КОНТР.		КОРОСТЕЛЕВ			

МАРКА	МАСШТАБ
	1:5
ЛИСТ.	ЛИСТОВ 1

ЦНИИЭП ТОРГОВО-БЫТОВЫХ ЗДАНИЙ И ТУРИСТИЧЕСКИХ КОМПЛЕКСОВ г. МОСКВА

СФ-239-10 ФОРМАТ 12

Серия 1.271-4 Выпуск 7

Направление волокон шпона

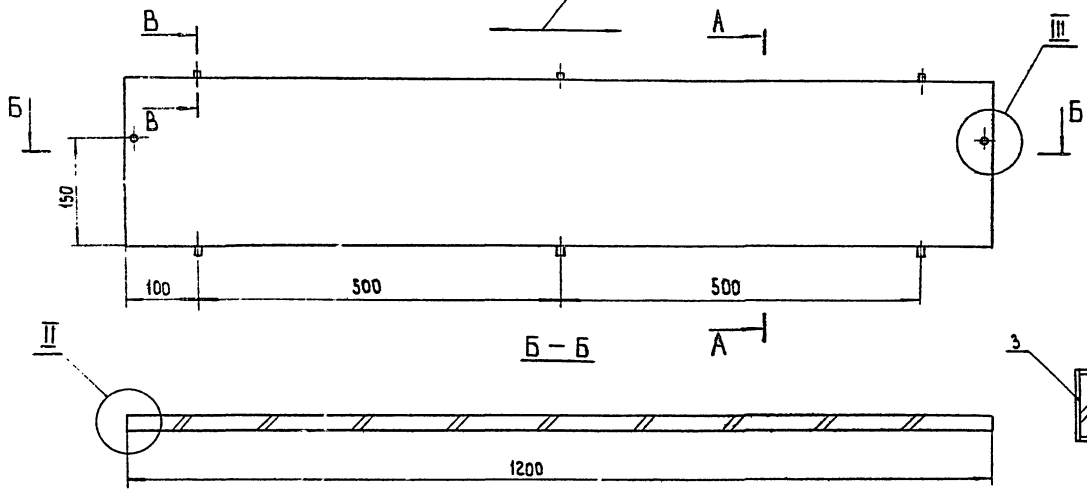

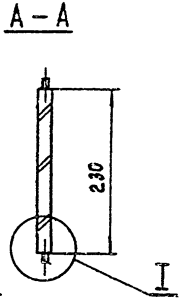

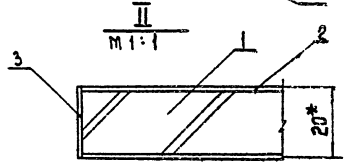

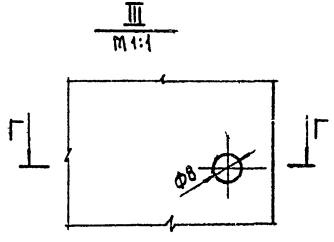

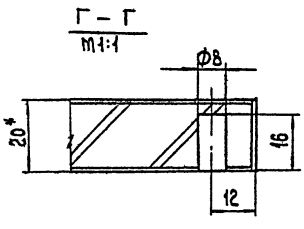

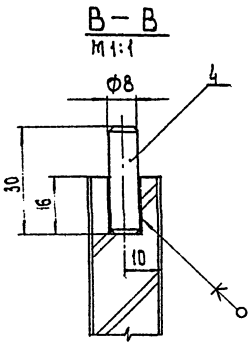

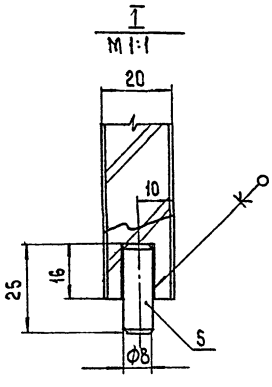

* Размеры для справок

Изм.	Лист	№ докум.	Подп.	Дата
Разраб.		Скачкова		
Пров.		Асланова		
Н. контр.		Корветелев		

ПГ.02.00.05.00 СБ

Щит

Сборочный чертеж

Лит	Масса	Масштаб
		1:5
Лист	Листов 1	

ЦНИИЭП торгово-бытовых зданий Госкомитета РСФСР по гражданскому строительству г. Москва

Инв. № подл. | Подп. и дата | Взам. инв. № | Инв. № дубл. | Подп. и дата

СФ-239-10 Форма А1 12

ПГ. 01. 00. 09. 00 СБ

Серия 1.271-4 Выпуск 7

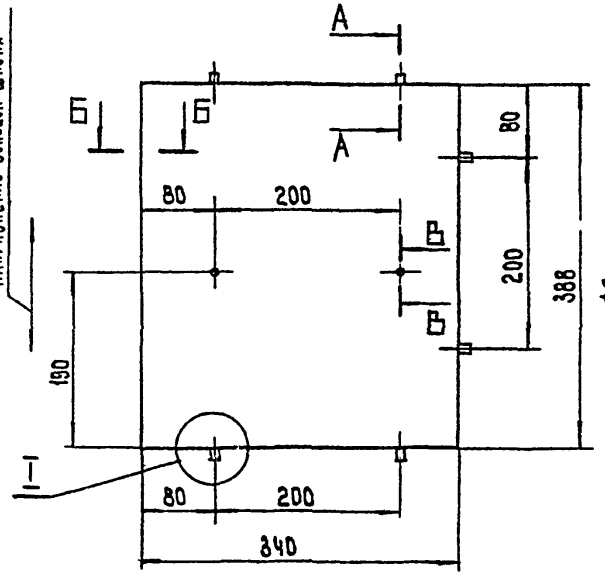

В–В
М1:1

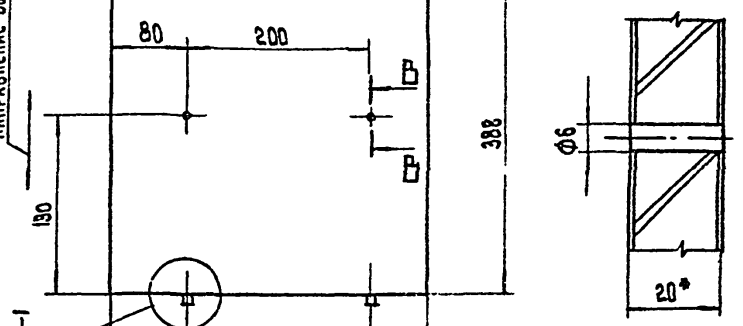

А–А
М1:1

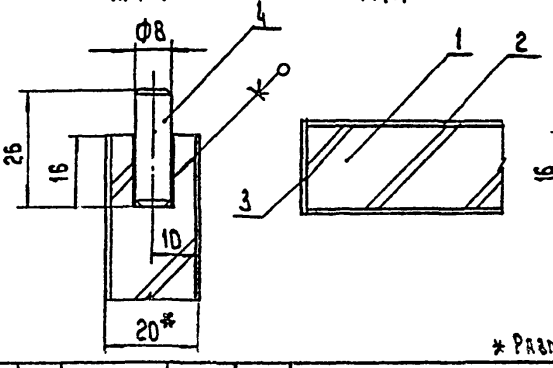

Б–Б
М1:1

I
М1:1

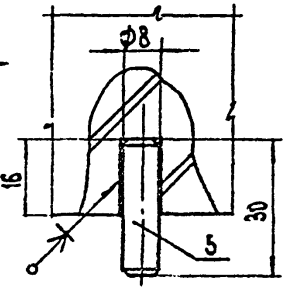

* Размеры для справок

Изм.	Лист	№ докум.	Подп.	Дата	ПГ. 01. 00. 09. 00 СБ		
Разраб.		Скачкова			Щит Сборочный чертеж	Лит	Масса	Масштаб
Пров.		Антипова						1:5
Н. контр.		Коростелев				Лист	Листов 1
						ЦНИИЭП торгово-бытовых зданий и туристских комплексов г. Москва	

Инв. № подл. | Подп. и дата | Взам. инв. № | Инв. № дубл. | Подп. и дата

СФ-239-10 Формат 11

ПГ. 01. 00. 08. 00 СБ

Серия 1.271-4 Выпуск 7

В–В
М1:1

А–А
М1:1

Б–Б
М1:1

I
М1:1

* Размеры для справок

Изм.	Лист	№ докум.	Подп.	Дата	ПГ. 01. 00. 08. 00 СБ		
Разраб.		Скачкова			Щит Сборочный чертеж	Лит	Масса	Масштаб
Пров.		Антипова						1:5
Н. контр.		Коростелев				Лист	Листов 1
						ЦНИИЭП торгово-бытовых зданий и туристских комплексов г. Москва	

Инв. № подл. | Подп. и дата | Взам. инв. № | Инв. № дубл. | Подп. и дата

Формат 11

Серия 1.271 4 Выпуск 7

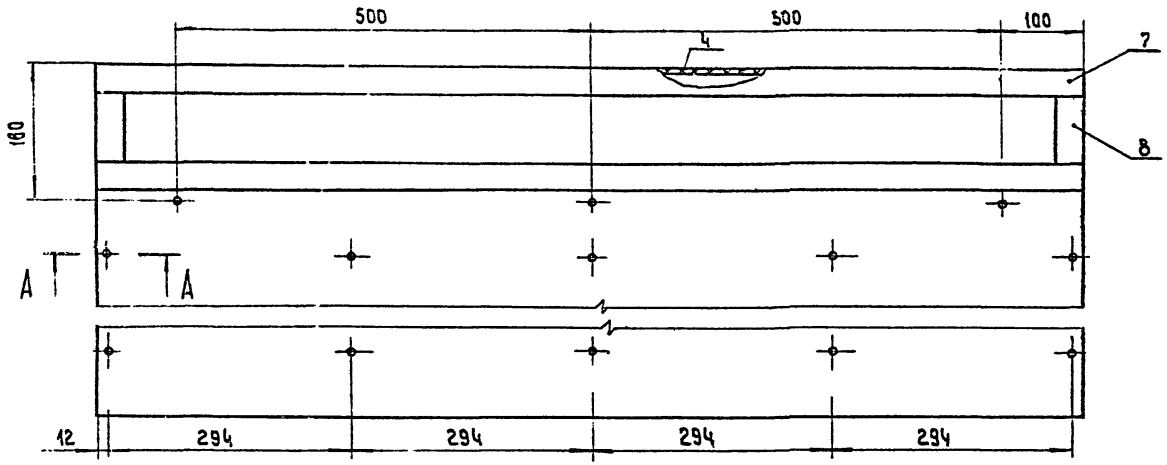

Вид К

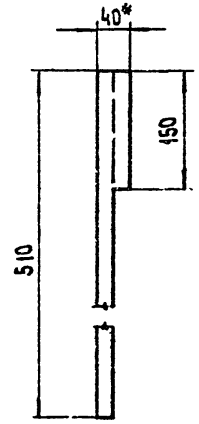

А – А
М 1:1

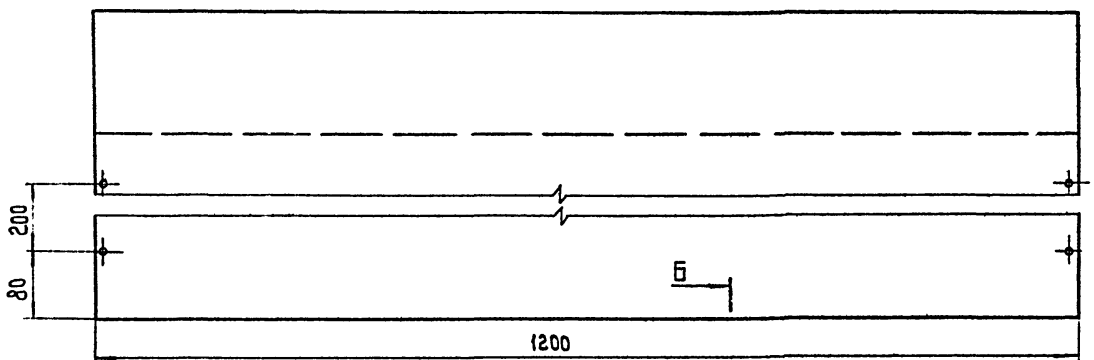

Б – Б
М 1:1

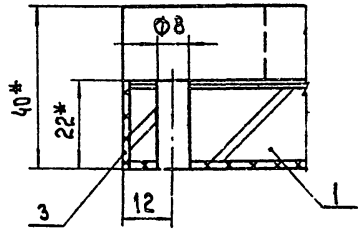

* Размеры для справок

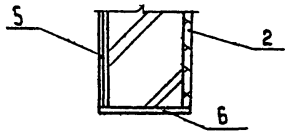

Изм.	Лист	№ докум.	Подп.	Дата
Разраб.		Скачкова		
Пров.		Астапова		
Н.контр.		Коростелев		

ПГ. 03. 00. 02.00 СБ

Щит
Сборочный чертеж

Лит.	Масса	Масштаб
		1:5

Лист | Листов 1

Торгово-бытовых зданий и туристских комплексов г. Москва

СФ-239-10 Формат 12

Инв. № подл. | Подп. и дата | Взам. инв. № | Инв. № дубл. | Подп. и дата

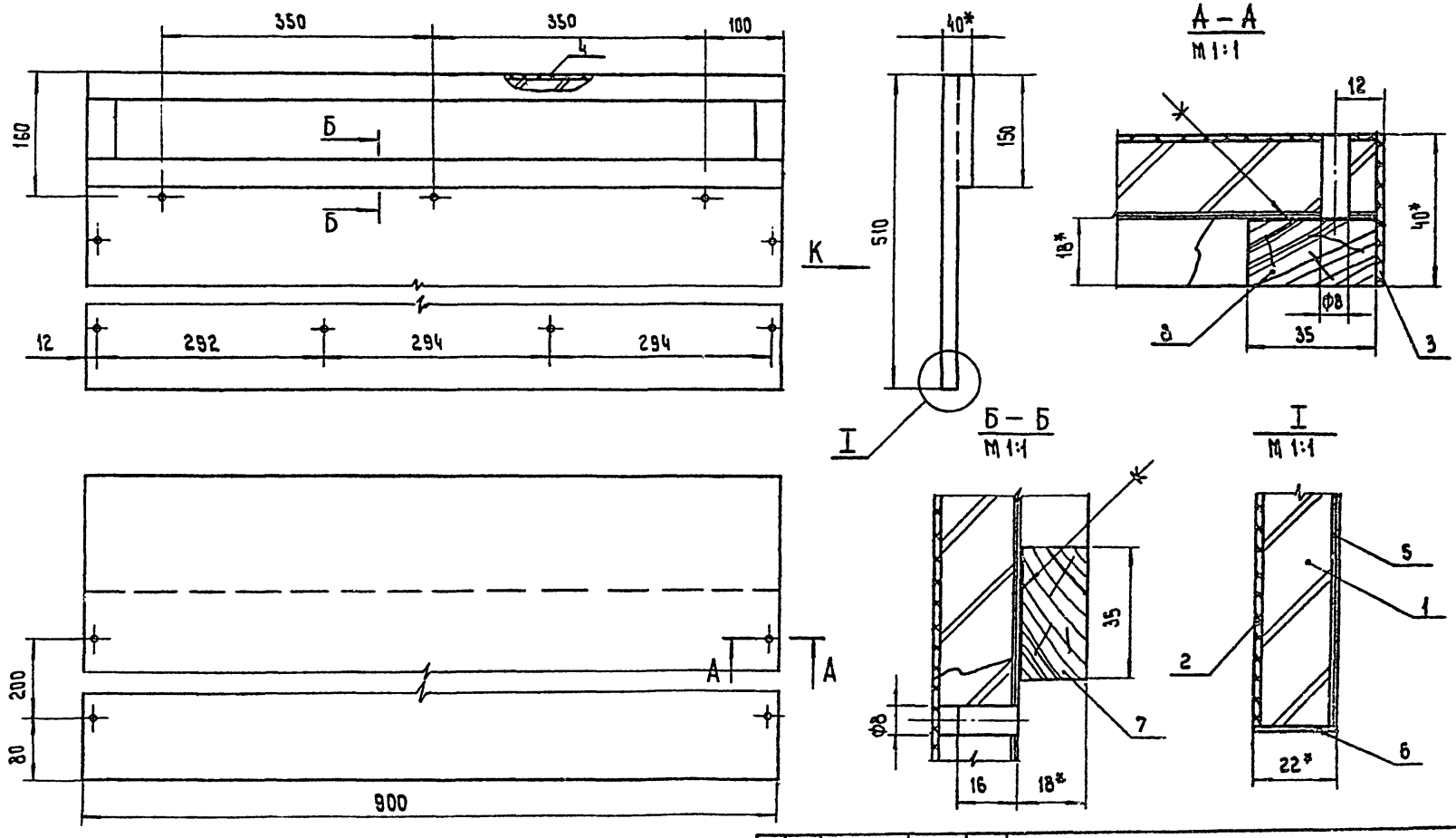

ИЗМ.	ЛИСТ	N ДОКУМ.	ПОДП.	ДАТА	ПГ. 04.00.02.00 СБ		
РАЗРАБ.		СКАЧКОВА			ЩИТ СБОРОЧНЫЙ ЧЕРТЕЖ	ЛИТ.	МАССА	МАСШТАБ
ПРОВ.		АСТАПОВА						1:5
Н. КОНТР.		КОРОСТЕЛЕВ				ЛИСТ	ЛИСТОВ 1
						ГИПРОСОВ-БЫТОВЫХ ЗДАНИЙ И ТУРИСТИЧЕСКИХ КОМПЛЕКСОВ г. ЛОСКВА	

* Размеры для справок

СФ-239-10 Формат 2

Серия 1.271-4 Выпуск 7

ИНВ. N ПОДЛ.	ПОДП. И ДАТА	ВЗАМ. ИНВ. N	ИНВ. N ДУБЛ.	ПОДП. И ДАТА

Формат	Зона	Поз	Обозначение	Наименование	Кол.	Примечание
				Документация		
12			ПР.01.00.00.00 СБ	Сборочный чертеж		
11			ПР.01.00.00.00 Д	Технические требования		
				Сборочные единицы		
11		1	ПР.01.01.00.00	Плинтус	1	
12		2	ПР.01.00.01.00	Щит	1	
12		3	ПР.01.00.02.00	Щит	1	
12		4	ПР.01.00.03.00	Щит	1	
12		5	ПР.01.00.04.00	Щит	1	
12		6	ПР.01.00.05.00	Щит	1	
11		7	ПР.01.00.06.00	Щит	2	
11		8	ПР.01.00.07.00	Щит	2	
11		9	ПР.01.00.08.00	Щит	2	
11		10	ПР.01.00.09.00	Щит	2	
11		11	ПР.01.00.10.00	Щит	3	
				Стандартные изделия		
		12		Шуруп А4х40 ГОСТ 1145-70*	4	
				Прочие изделия		
		13		Полкодержатель 5.4-А	12	Каталог мебельных фирм

Подп. и дата | Взам. инв. № | Инв. № дубл. | Подп. и дата | Инв. № подл.

Изм.	Лист	№ докум.	Подп.	Дата
Разраб.		Скачкова		
Пров.		Коростелев		
Н. контр.		Астапова		

ПР.01.00.00.00

Прилавок гардеробный

Лит.	Лист	Листов
		1

УНИИЭП торгово-бытовых зданий и туристских комплексов г. Москва

Формат 11

Формат	Зона	Поз	Обозначение	Наименование	Кол.
				Документация	
12			ПР.02.00.00.00 СБ	Сборочный чертеж	
11			ПР.01.00.00.00 Д	Технические требования	
				Сборочные единицы	
11		1	ПР.02.01.00.00	Плинтус	1
12		2	ПР.02.00.01.00	Щит	1
12		3	ПР.02.00.02.00	Щит	1
12		4	ПР.02.00.03.00	Щит	1
12		5	ПР.02.00.04.00	Щит	1
12		6	ПР.02.00.05.00	Щит	1
11		7	ПР.01.00.06.00	Щит	2
11		8	ПР.01.00.07.00	Щит	3
11		9	ПР.01.00.08.00	Щит	2
11		10	ПР.01.00.09.00	Щит	3
11		11	ПР.01.00.10.00	Щит	4
				Стандартные изделия	
		12		Шуруп А4х40 ГОСТ 1145-70*	4
				Прочие изделия	
		13		Полкодержатель 5.4-А	16

Подп. и дата | Взам. инв. № | Инв. № дубл. | Подп. и дата | Инв. № подл.

Изм.	Лист	№ докум.	Подп.	Дата
Разраб.		Скачкова		
Пров.		Коростелев		
Н. контр.		Астапова		

ПР.02.00.00.00

Прилавок гардеробный

Лит.	Лист	Листов
		1

УНИИЭП торгово-бытовых зданий и туристских комплексов г. Москва

СП-239-10 Формат 11

Серия 1.271-4 Выпуск 7

Формат	Зона	Поз.	Обозначение	Наименование	Кол.	Примечание
				Документация		
12			ПР. 03.00.00.00 СБ	Сборочный чертеж		
11			ПР. 01.00.00.00 А	Технические требования		
				Сборочные единицы		
11		1	ПР. 02.01.00.00	Плинтус	1	
12		2	ПР. 02.00.01.00	Щит	1	
12		3	ПР. 03.00.02.00	Щит	1	
12		4	ПР. 02.00.03.00	Щит	1	
12		5	ПР. 02.00.04.00	Щит	1	
11		6	ПР. 01.00.08.00	Щит	2	
11		7	ПР. 01.00.09.00	Щит	3	
11		8	ПР. 01.00.10.00	Щит	4	
11		9	ПР. 01.00.06.00	Щит	2	
				Стандартные изделия		
		10		Шуруп А4×40 ГОСТ 1145-70*	4	
				Прочие изделия		
		11		Полкодержатель 5.4-А	15	Каталог мебель ф-ры

Подп. и дата | Инв. № дубл. | Взам. инв. № | Подп. и дата | Инв. № подл.

ПР. 03.00.00.00

Изм.	Лист	№ докум.	Подп.	Дата
Разраб.		Скачкова		
Пров.		Астапова		
Н. контр.		Коростелев		

Прилавок гардеробный

Лит.	Лист	Листов
		1

ЦНИИЭП торгово-бытовых зданий и туристских комплексов г. Москва

Формат А1

Серия 1.271-4 Выпуск 7

Формат	Зона	Поз.	Обозначение	Наименование	Кол.
				Документация	
12			ПР. 04.00.00.00 СБ	Сборочный чертеж	
11			ПР. 01.00.00.00 А	Технические требования	
				Сборочные единицы	
11		1	ПР. 01.01.00.00	Плинтус	1
12		2	ПР. 01.00.00.00	Щит	1
12		3	ПР. 04.00.02.00	Щит	1
12		4	ПР. 01.00.03.00	Щит	1
12		5	ПР. 01.00.04.00	Щит	1
11		6	ПР. 01.00.06.00	Щит	2
11		7	ПР. 01.00.08.00	Щит	2
11		8	ПР. 01.00.09.00	Щит	2
11		9	ПР. 01.00.10.00	Щит	3
				Стандартные изделия	
		10		Шуруп А4×40 ГОСТ 1145-70*	4
				Прочие изделия	
		11		Полкодержатель 5.4-А	12

Подп. и дата | Инв. № дубл. | Взам. инв. № | Подп. и дата | Инв. № подл.

ПР. 04.00.00.00

Изм.	Лист	№ докум.	Подп.	Дата
Разраб.		Скачкова		
Пров.		Астапова		
Н. контр.		Коростелев		

Прилавок гардеробный

Лит.	Лист	Листов
		1

ЦНИИЭП торгово-бытовых зданий и туристских комплексов г. Москва

СП-239-10 Формат А1

Серия 1.271-4 Выпуск 7

Формат	Зона	Поз.	Обозначение	Наименование	Кол.	Примечание
				Документация		
11			ПР.01.01.00.00.СБ	Сборочный чертеж		
				Сборочные единицы		
11		1	ПР.01.01.01.00	Щит	2	
11		2	ПР.01.01.02.00	Щит	2	
				Детали		
БЧ		3	ПР.01.01.00.01	Щит Плита стружечная ГОСТ 10632-70* 276 х 100 х 19	1	

Подп. и дата | Инв. № дубл. | Взам. инв. № | Подп. и дата | Инв. № подл.

Изм.	Лист	№ докум.	Подп.	Дата
Разраб.		Скачкова		
Пров.		Астапова		
Н. контр.		Хоростелев		

ПР.01.01.00.00

Плинтус

Лит	Лист	Листов
		1

ЦНИИЭП торгово-бытовых зданий туристских комплексов г. Москва

Формат 11

Серия 1.271-4 Выпуск 7

Формат	Зона	Поз.	Обозначение	Наименование	Кол.
				Документация	
11			ПР.02.01.00.00 СБ	Сборочный чертеж	
				Сборочные единицы	
11		1	ПР.02.01.01.00	Щит	2
11		2	ПР.01.01.02.00	Щит	2
				Детали	
БЧ		3	ПР.01.01.00.01	Щит Плита стружечная ГОСТ 10632-70* 276 х 100 х 19	1

Подп. и дата | Инв. № дубл. | Взам. инв. № | Подп. и дата | Инв. № подл.

Изм.	Лист	№ докум.	Подп.	Дата
Разраб.		Скачкова		
Пров.		Астапова		
Н. контр.		Хоростелев		

ПР.02.01.00.00

Плинтус

Лит	Лист	Листов
		1

ЦНИИЭП торгово-бытовых зданий туристских комплексов г. Москва

СФ-239-10 Формат 11

Серия 1.271-4 Выпуск 7

Формат	Зона	Поз.	Обозначение	Наименование	Кол.	Примечание
				Документация		
11			ПГ 01.01.01.00 СБ	Сборочный чертеж		
				Детали		
БЧ		1	ПГ 01.01.01.01	Щит		
				Плита стружечная		
				ГОСТ 10632-70*		
				894 х 100 х 19	1	
БЧ		2	ПГ 01.01.01.02	Облицовка		
				Шпон строганый		
				ГОСТ 2977-63*		
				894 х 100 х 0.8	2	
БЧ		3	ПГ01.01.01.03	Облицовка		
				Пластик		
				ГОСТ 9590-61		
				894 х 100 х 1.6	1	
БЧ		4	ПГ 01.01.01.04	Облицовка		
				Пластик		
				ГОСТ 9590-61		
				100 х 22 х 1.6	2	

Инв.№ подл. | Подп. и дата | Взам. инв.№ | Инв.№ дубл. | Подп. и дата

Изм.	Лист	№ докум.	Подп.	Дата
Разраб.		Скачкова		
Пров.		Астапова		
Н.контр.		Коростелев		

ПГ 01.01.01.00

Щит

Лит.	Лист	Листов
		1

ЦНИИЭП Торгово-бытовых зданий и туристских комплексов г. Москва

Формат 11

Серия 1.271-4 Выпуск 7

Формат	Зона	Поз.	Обозначение	Наименование	Кол.
				Документация	
11			ПГ.01.01.02.00.СБ	Сборочный чертеж	
				Детали	
БЧ		1	ПГ.01.01.02.01	Щит	
				Плита стружечная	
				ГОСТ 10632-70*	
				276 х 100 х 19	1
БЧ		2	ПГ.01.01.02.02	Облицовка	
				Шпон строганый	
				ГОСТ 2977-65*	
				276 х 100 х 0.8	2
БЧ		3	ПГ.01.01.02.03	Облицовка	
				Пластик	
				ГОСТ 9590-61	
				276 х 100 х 1.6	1
				Прочие изделия	
		4	00 00.01	Шкант	
				Древесина лиственная	
				ГОСТ 2695-71	
				ф8 х 30	4

Инв.№ подл. | Подп. и дата | Взам. инв.№ | Инв.№ дубл. | Подп. и дата

Изм.	Лист	№ докум.	Подп.	Дата
Разраб.		Скачкова		
Пров.		Астапова		
Н.контр.		Коростелев		

ПГ.01.01.02.00

Щит

Лит.	Лист	Листов
		1

ЦНИИЭП Торгово-бытовых зданий и туристских комплексов г. Москва

СФ-239-10 Формат 11

Формат	Зона	Поз.	Обозначение	Наименование	Кол.	Примечание
				Документация		
12			ПР. 01.00.01.00 СБ	Сборочный чертеж		
				Детали		
БЧ		1	ПР. 01.00.01.01	Щит		
				Плита стружечная		
				ГОСТ 10632-78*		
				897 × 397 × 19	1	
БЧ		2	ПР. 01.00.01.02	Облицовка		
				Пластик		
				ГОСТ 9590-61		
				897 × 397 × 1.6	1	
БЧ		3	ПР. 01.00.01.03	Брусок		
				Древесина хвойная		
				ГОСТ 8486-66		
				897 × 35 × 20	2	
БЧ		4	ПР. 01.00.01.04	328 × 35 × 20	4	
БЧ		5	ПР. 01.00.01.05	Облицовка		
				Пластик		
				ГОСТ 9590-61		
				397 × 40 × 1.6	2	
БЧ		6	ПР. 01.00.01.06	900 × 40 × 1.6	2	

Инв.№ подл. | Подп. и дата | Взам. инв.№ | Инв.№ дубл. | Подп. и дата

Изм.	Лист	№ докум.	Подп.	Дата	ПР. 01.00.01.00		
Разраб.		Скачкова			Щит	Лит.	Лист 1	Листов
Пров.		Астапова						
Н. контр.		Коростелев				ЦНИИЭП торгово-бытовых зданий и туристских комплексов г. Москва		

Формат 11

Формат	Зона	Поз.	Обозначение	Наименование	Кол.
				Документация	
12			ПР. 01.00.02.00 СБ	Сборочный чертеж	
				Детали	
БЧ		1	ПР. 01.00.02.01	Щит	
				Плита стружечная	
				ГОСТ 10632-78*	
				897 × 507 × 19	1
БЧ		2	ПР. 01.00.02.02	Облицовка	
				Шпон строганый	
				ГОСТ 2977-65*	
				897 × 507 × 0.8	2
БЧ		3	ПР. 01.00.02.03	Облицовка	
				Пластик	
				ГОСТ 9590-61	
				897 × 507 × 1.6	1
БЧ		4	ПР. 01.00.02.04	507 × 40 × 1.6	2
БЧ		5	ПР. 01.00.02.05	900 × 40 × 1.6	1
БЧ		6	ПР. 01.00.02.06	900 × 22 × 1.6	1
БЧ		7	ПР. 01.00.02.07	Брусок	
				Древесина хвойная	
				ГОСТ 8486-66	
				897 × 35 × 18	2
БЧ		8	ПР. 01.00.02.08	78 × 35 × 18	2

Инв.№ подл. | Подп. и дата | Взам. инв.№ | Инв.№ дубл. | Подп. и дата

Изм.	Лист	№ докум.	Подп.	Дата	ПР. 01.00.02.00		
Разраб.		Скачкова			Щит	Лит.	Лист 1	Листов
Пров.		Астапова						
Н. контр.		Коростелев				ЦНИИЭП торгово-бытовых зданий и туристских комплексов г. Москва		

СФ-238-10 Формат 11

Формат	Зона	Поз.	Обозначение	Наименование	Кол.	Примечание
				Документация		
12			ПР. 01.00.03.00.СБ	Сборочный чертеж		
				Детали		
БЧ		1	ПР. 01.00.03.01	Щит		
				Плита стружечная		
				ГОСТ 10632-70*		
				898 × 339 × 19	1	
БЧ		2	ПР. 01.00.03.02	Облицовка		
				Шпон строганый		
				ГОСТ 2977-65*		
				898 × 339 × 0.8	2	
БЧ		3	ПР. 01.00.03.03	339 × 20 × 0.8	2	
БЧ		4	ПР. 01.00.03.04	900 × 20 × 0.8	1	
				Прочие изделия		
		5	00.00.01	Шкант		
				Древесина лиственная		
				ГОСТ 2695-71		
				⌀8 × 30	3	

Инв.№ подл. | Подп. и дата | Взам. инв.№ | Инв.№ дубл. | Подп. и дата

Изм.	Лист	№ докум.	Подп.	Дата	ПР. 01.00.03.00			
Разраб.		Скачкова			Щит	Лит.	Лист	Листов
Пров.		Астапова					1	
Н. контр.		Коростелев			Торгово-бытовых зданий и туристских комплексов г. Москва			

Формат 11

Формат	Зона	Поз.	Обозначение	Наименование	Кол.
				Документация	
12			ПР. 01.02.04.00 СБ	Сборочный чертеж	
				Детали	
БЧ		1	ПР. 01.00.04.01	Щит	
				Плита стружечная	
				ГОСТ 10632-70*	
				898 × 412 × 19	1
Ч		2	ПР. 01.00.04.02	Облицовка	
				Шпон строганый	
				ГОСТ 2977-65*	
				898 × 412 × 0.8	2
БЧ		3	ПР. 01.00.04.03	412 × 2.0 × 0.8	2
БЧ		4	ПР. 01.00.04.04	900 × 2.0 × 0.8	1
				Прочие изделия	
		5	00.00.01	Шкант	
				Древесина лиственная	
				ГОСТ 2695-71	
				⌀8 × 30	3

Инв.№ подл. | Подп. и дата | Взам. инв.№ | Инв.№ дубл. | Подп. и дата

Изм.	Лист	№ докум.	Подп.	Дата	ПР. 01.00.04.00			
Разраб.		Скачкова			Щит	Лит.	Лист	Листов
Пров.		Астапова					1	
Н. контр.		Коростелев			Торгово-бытовых зданий и туристских комплексов г. Москва			

СФ-239-10 Формат 11

Серия 1.271-4 Выпуск 7

Формат	Зона	Поз.	Обозначение	Наименование	Кол.	Примечание
				Документация		
12			ПР. 01.00.05.00 СБ	Сборочный чертеж		
				Детали		
БЧ		1	ПР. 01.00.05.01	Щит		
				Плита стружечная		
				ГОСТ 10632-70*		
				898 × 230 × 19	1	
БЧ		2	ПР. 01.00.05.02	Облицовка		
				Шпон строганый		
				ГОСТ 2977-65*		
				898 × 230 × 0.8	2	
БЧ		3	ПР. 01.00.05.03	230 × 20 × 0.8	2	
				Прочие изделия		
		4	00.00.01	Шкант		
				Древесина лиственная		
				ГОСТ 2695-71		
				ф8 × 30	3	
		5	00.00.02	ф8 × 25	3	

Инв.№ подл. | Подп. и дата | Взам. инв.№ | Инв.№ дубл. | Подп. и дата

Изм.	Лист	№ докум.	Подп.	Дата
Разраб.		Скачкова		
Пров.		Астапова		
Н. контр.		Коростелев		

ПР. 01.00.05.00

Щит

Лит.	Лист	Листов
		1

ЦНИИЭП торгово-бытовых зданий и туристских комплексов г. Москва

Формат 11

Серия 1.271-4 Выпуск 7

Формат	Зона	Поз.	Обозначение	Наименование	Кол.
				Документация	
12			ПР. 01.00.06.00 СБ	Сборочный чертеж	
				Детали	
БЧ		1	ПР. 01.00.06.01	Щит	
				Плита стружечная	
				ГОСТ 10632-70*	
				339 × 230 × 19	1
БЧ		2	ПР. 01.00.06.02	Облицовка	
				Шпон строганый	
				ГОСТ 2977-65*	
				339 × 230 × 0.8	2
БЧ		3	ПР. 01.00.06.03	230 × 20 × 0.8	1
				Прочие изделия	
		4	00.00.01	Шкант	
				Древесина лиственная	
				ГОСТ 2695-71	
				ф8 × 30	3
		5	00.00.02	ф8 × 25	2

Инв.№ подл. | Подп. и дата | Взам. инв.№ | Инв.№ дубл. | Подп. и дата

Изм.	Лист	№ докум.	Подп.	Дата
Разраб.		Скачкова		
Пров.		Астапова		
Н. контр.		Коростелев		

ПР. 01.00.06.00

Щит

Лит.	Лист	Листов
		1

ЦНИИЭП торгово-бытовых зданий и туристских комплексов г. Москва

СФ-239-10 Формат 11

Серия 1.271-4 Выпуск 7

Формат	Зона	Поз.	Обозначение	Наименование	Кол.	Примечание
				Документация		
А2			ПР. 01. 00. 07. 00 СБ	Сборочный чертеж		
				Детали		
Б.Ч		1	ПР. 01. 00. 07. 01	Щит		
				плита стружечная		
				ГОСТ 10632-70*		
				339×230×19	1	
Б.Ч		2	ПР. 01. 00. 07. 02	Облицовка		
				шпон строганый		
				ГОСТ 2977-65*		
				338×230×0.8	2	
Б.Ч		3	ПР. 01. 00. 07. 03	230×20×0.8	1	
				Прочие изделия		
		4	00. 00. 01	Шкант		
				древесина лиственная		
				ГОСТ 2695-71		
				Ф8×30	2	
		5	00. 00. 02	Ф8×25	2	

Подп. и дата | Инв. № дубл. | Взам. инв. № | Подп. и дата | Инв. № подл.

Изм.	Лист	№ докум.	Подп.	Дата
Разраб.		Скачкова		
Пров.		Астапова		
Н. контр.		Коростелев		

ПР. 01. 00. 07. 00

Щит

Лит	Лист	Листов
		1

ЦНИИЭП торгово-бытовых зданий и туристских комплексов г. Москва

Формат А1

Серия 1.271-4 Выпуск 7

Формат	Зона	Поз.	Обозначение	Наименование	Кол.
				Документация	
А2			ПР. 02. 00. 01. 00 СБ	Сборочный чертеж	
				Детали	
Б.Ч		1	ПР. 02. 00. 01. 01	Щит	
				плита стружечная	
				ГОСТ 10632-70*	
				1197×397×19	1
Б.Ч		2	ПР. 02. 00. 01. 02	Облицовка	
				пластик	
				ГОСТ 9590-61	
				1197×397×1.6	1
Б.Ч		3	ПР. 02. 00. 01. 03	Брусок	
				древесина хвойная	
				ГОСТ 8486-66	
				1197×35×20	2
Б.Ч		4	ПР. 02. 00. 01. 04	327×35×20	5
Б.Ч		5	ПР. 02. 00. 01. 05	Облицовка	
				пластик	
				ГОСТ 9590-61	
				397×40×1.6	2
Б.Ч		6	ПР. 02. 00. 01. 06	1200×40×1.6	2

Подп. и дата | Инв. № дубл. | Взам. инв. № | Подп. и дата | Инв. № подл.

Изм.	Лист	№ докум.	Подп.	Дата
Разраб.		Скачкова		
Пров.		Астапова		
Н. контр.		Коростелев		

ПР. 02. 00. 01. 00

Щит

Лит	Лист	Листов
		1

ЦНИИЭП торгово-бытовых зданий и туристских комплексов г. Москва

СФ-239-10 Формат А1

Серия 1.271-4 Выпуск 7

Формат	Зона	Поз.	Обозначение	Наименование	Кол.	Примечание
				Документация		
11			ПГ.01.00.10.00 СБ	Сборочный чертеж		
				Детали		
БЧ		1	ПГ.01.00.10.01	Щит		
				Плита стружечная		
				ГОСТ 10632-70*		
				329×269×19	1	
БЧ		2	ПГ.01.00.10.02	Облицовка		
				Шпон строганый		
				ГОСТ 2977-65*		
				329×269×0.8	2	
БЧ		3	ПГ.01.00.10.03	Облицовка		
				Шпон строганый		
				ГОСТ 2977-65*		
				329×20×0.8	2	
БЧ		4	ПГ.01.00.10.04	Облицовка		
				Шпон строганый		
				ГОСТ 2977-65*		
				270×20×0.8	2	

Взам. инв. № | Подп. и дата | Инв. № дубл. | Подп. и дата | Инв. № подл.

Изм.	Лист	№ докум.	Подп.	Дата
Разраб.		Скачкова		
Пров.		Астапова		
Н. контр.		Коростелев		

ПГ.01.00.10.00

Щит

Лит	Лист	Листов
		1

ЦНИИЭП торгово-бытовых зданий и туристских комплексов г. Москва

Формат 11

Серия 1.271-4 Выпуск 7

Формат	Зона	Поз.	Обозначение	Наименование	Кол.
				Документация	
11			ПГ.02.01.01.00 СБ	Сборочный чертеж	
				Детали	
БЧ		1	ПГ.02.01.01.01	Щит	
				Плита стружечная	
				ГОСТ 10632-70*	
				1194×100×19	1
БЧ		2	ПГ.02.01.01.02	Облицовка	
				Шпон строганый	
				ГОСТ 2977-65*	
				1194×100×0.8	2
БЧ		3	ПГ.02.01.01.03	Облицовка	
				Пластик	
				ГОСТ 9590-61	
				1194×100×1.6	1
БЧ		4	ПГ.02.01.01.04	Облицовка	
				Пластик	
				ГОСТ 9590-61	
				100×22×1.6	2

Взам. инв. № | Подп. и дата | Инв. № дубл. | Подп. и дата | Инв. № подл.

Изм.	Лист	№ докум.	Подп.	Дата
Разраб.		Скачкова		
Пров.		Астапова		
Н. контр.		Коростелев		

ПГ.02.01.01.00

Щит

Лит	Лист	Листов
		1

ЦНИИЭП торгово-бытовых зданий и туристских комплексов г. Москва

СФ-238-10 Формат 11

Серия 1.271-4 Выпуск 7

Формат	Зона	Поз.	Обозначение	Наименование	Кол.	Примечание
				Документация		
11			ПР. 01. 00. 08. 00 СБ	Сборочный чертеж		
				Детали		
БЧ		1	ПР. 01. 00. 08. 01	Щит		
				Плита стружечная		
				ГОСТ 10632-70*		
				339 × 338 × 19	1	
БЧ		2	ПР. 01. 00. 08. 02	Облицовка		
				Шпон строганый		
				ГОСТ 2977-65*		
				339 × 338 × 0.8	2	
БЧ		3	ПР. 01. 00. 08. 03	Облицовка		
				Шпон строганый		
				ГОСТ 2977-65*		
				338 × 20 × 0.8	1	
				Прочие изделия		
		4	00. 00. 01	Шкант		
				Древесина лиственная		
				ГОСТ 2695-71		
				ф8 × 30	4	
		5	00. 00. 02	ф8 × 25	2	

Инв. № подл. | Подп. и дата | Взам. инв. № | Инв. № дубл. | Подп. и дата

Изм.	Лист	№ докум.	Подп.	Дата
Разраб.		Скачкова		
Пров.		Астапова		
Н. контр.		Коростелев		

ПР. 01. 00. 08. 00

Щит

Лит.	Лист	Листов
		1

Торгово-бытовых зданий и туристских комплексов г. Москва

Формат А1

Серия 1.271-4 Выпуск 7

Формат	Зона	Поз.	Обозначение	Наименование	Кол.	
				Документация		
А1			ПР. 01. 00. 09. 00 СБ	Сборочный чертеж		
				Детали		
БЧ		1	ПР. 01. 00. 09. 01	Щит		
				Плита стружечная		
				ГОСТ 10632-70*		
				339 × 388 × 19	1	
БЧ		2	ПР. 01. 00. 09. 02	Облицовка		
				Шпон строганый		
				ГОСТ 2977-65*		
				339 × 388 × 0.8	2	
БЧ		3	ПР. 01. 00. 09. 03	Облицовка		
				Шпон строганый		
				ГОСТ 2977-65*		
				388 × 20 × 0.8	2	
				Прочие изделия		
		4	00. 00. 01	Шкант		
				Древесина лиственная		
				ГОСТ 2695-71		
				ф8 × 25	2	
		5	00. 00. 02	ф8 × 30	2	

Инв. № подл. | Подп. и дата | Взам. инв. № | Инв. № дубл. | Подп. и дата

Изм.	Лист	№ докум.	Подп.	Дата
Разраб.		Скачкова		
Пров.		Астапова		
Н. контр.		Коростелев		

ПР. 01. 00. 09. 00

Щит

Лит.	Лист	Листов
		1

Торгово-бытовых зданий и туристских комплексов г. Москва

СФ-238-10 Формат А1

Серия 1.271-4 Выпуск 7

Формат	Зона	Поз.	Обозначение	Наименование	Кол.	Примечание
				Документация		
12			ПР. 02. 00. 02.00. СБ	Сборочный чертеж		
				Детали		
Б.Ч		1	ПР. 02.00.02.01	Щит		
				плита стружечная		
				ГОСТ 10632-70*		
				1197 × 507×19	1	
Б.Ч		2	ПР. 02.00.02.02	Облицовка		
				шпон строганый		
				ГОСТ 2977-65*		
				1197×507×0.8	2	
Б.Ч		3	ПР. 02.00.02.03	Облицовка		
				пластик		
				ГОСТ 9590-61		
				1197×507×1.6	1	
Б.Ч		4	ПР. 02.00.02.04	507 × 40×1.6	2	
Б.Ч		5	ПР. 02.00.02.05	1200 × 40×1.6	1	
Б.Ч		6	ПР. 02.00.02.06	1200 × 22×1.6	1	
Б.Ч		7	ПР. 02.00.02.07	Брусок		
				древесина хвойная		
				ГОСТ 8486-66		
				1197 × 35 × 18	2	
Б.Ч		8	ПР. 02.00.02.08	78×35×18	2	

Инв.№ подл. | Подп. и дата | Взам. инв.№ | Инв.№ дубл. | Подп. и дата

Изм.	Лист	№ докум.	Подп.	Дата
Разраб.		Скачкова		
Пров.		Астапова		
Н. контр.		Коростелев		

ПР. 02.00.02.00

Щит

Лит.	Лист	Листов
		1

ЦНИИЭП торгово-бытовых зданий и комплексов г. Москва

Формат А1

Серия 1.271-4 Выпуск 7

Формат	Зона	Поз.	Обозначение	Наименование	Кол.
				Документация	
12			ПР. 02. 00. 03. 00 СБ	Сборочный чертеж	
				Детали	
Б.Ч		1	ПР. 02.00. 03. 01	Щит	
				плита стружечная	
				ГОСТ 10632-70*	
				1198 × 339 × 19	1
Б.Ч		2	ПР. 02.00. 03.02	Облицовка	
				шпон строганый	
				ГОСТ 2977-65*	
				1198 × 339×0.8	2
Б.Ч		3	ПР. 02.00. 03. 03	339 × 20×0.8	2
Б.Ч		4	ПР. 02.00. 03.04	1200×20×0.8	1
				Прочие изделия	
		5	00.00.01	Шкант	
				древесина лиственная	
				ГОСТ 2695-71	
				ф8×30	3

Инв.№ подл. | Подп. и дата | Взам. инв.№ | Инв.№ дубл. | Подп. и дата

Изм.	Лист	№ докум.	Подп.	Дата
Разраб.		Скачкова		
Пров.		Астапова		
Н. контр.		Коростелев		

ПР. 02.00. 03.00

Щит

Лит.	Масса	Листов
		1

ЦНИИЭП торгово-бытовых зданий и комплексов г. Москва

СФ-239-10 Формат А1

Формат	Зона	Поз.	Обозначение	Наименование	Кол.	Примечание
				Документация		
12			ПР. 02. 00. 04. 00 СБ	Сборочный чертеж		
				Детали		
БЧ		1	ПР. 02. 00. 04. 01	Щит		
				плита стружечная		
				ГОСТ 10632-70*		
				1198 × 412 × 19	1	
БЧ		2	ПР. 02. 00. 04. 02	Облицовка		
				Шпон строганный		
				ГОСТ 2977-65*		
				1198 × 412 × 0.8	2	
БЧ		3	ПР. 02. 00. 04. 03	412 × 20 × 0.8	2	
БЧ		4	ПР. 02. 00. 04. 04	1200 × 20 × 0.8	1	
				Прочие изделия		
		5	00. 00. 01	Шкант		
				древесина лиственная		
				ГОСТ 2695-71		
				Ф8 × 30	3	

Инв. № подл. | Подп. и дата | Взам. инв. № | Инв. № дубл. | Подп. и дата

Изм.	Лист	№ докум.	Подп.	Дата
Разраб.		Скачкова		
Пров.		Коростелев		
Н. контр.		Астапова		

ПР. 02. 00. 04. 00

Щит

Лит	Лист	Листов
		1

ЦНИИЭП торгово-бытовых зданий и туристских комплексов г. Москва

Формат 11

Формат	Зона	Поз.	Обозначение	Наименование	Кол.
				Документация	
12			ПР. 02. 00. 05. 00 СБ	Сборочный чертеж	
				Детали	
БЧ		1	ПР. 02. 00. 05. 01	Щит	
				плита стружечная	
				ГОСТ 10632-70*	
				1198 × 230 × 19	1
БЧ		2	ПР. 02. 00. 05. 02	Облицовка	
				Шпон строганый	
				ГОСТ 2977-65*	
				1198 × 230 × 0.8	2
БЧ		3	ПР. 02. 00. 05. 03	230 × 20 × 0.8	2
				Прочие изделия	
		4	00. 00. 01	Шкант	
				древесина лиственная	
				ГОСТ 2695-71	
				Ф8 × 30	3
		5	00. 00. 02	Ф8 × 25	3

Инв. № подл. | Подп. и дата | Взам. инв. № | Инв. № дубл. | Подп. и дата

Изм.	Лист	№ докум.	Подп.	Дата
Разраб.		Скачкова		
Пров.		Коростелев		
Н. контр.		Астапова		

ПР. 02. 00. 05. 00

Щит

Лит	Лист	Листов
		1

ЦНИИЭП торгово-бытовых зданий и туристских комплексов г. Москва

Серия 1.271-4 Выпуск 7

Формат	Зона	Поз.	Обозначение	Наименование	Кол.	Примечание
				Документация		
12			ПР.03.00.02.00 СБ	Сборочный чертеж		
				Детали		
БЧ		1	ПР.03.00.02.01	Щит		
				ПЛИТА СТРУЖЕЧНАЯ		
				ГОСТ 10632-70*		
				509 × 1199 × 19	1	
БЧ		2	ПР.03.00.02.02	Облицовка		
				Пластик		
				ГОСТ 9590-61		
				1199 × 509 × 1.6	1	
БЧ		3	ПР.03.00.02.03	510 × 40 × 1.6	2	
БЧ		4	ПР.03.00.02.04	1200 × 40 × 1.6	1	
				Облицовка		
				Шпон строганый		
				ГОСТ 2977-65*		
БЧ		5	ПР.03.00.02.05	1200 × 510 × 0.8	2	
БЧ		6	ПР.03.00.02.06	1200 × 22 × 0.8	1	
				Брусок		
				Др. хв. пород		
				ГОСТ 8486-66		
БЧ		7	ПР.03.00.02.07	1200 × 35 × 18	2	
БЧ		8	ПР.03.00.02.08	80 × 35 × 18	2	

Инв.№ подл. | Подп. и дата | Взам. инв.№ | Инв.№ дубл. | Подп. и дата

Изм.	Лист	№ докум.	Подп.	Дата
Разраб.		Скачкова		
Пров.		Астапова		
Н. контр.		Коростелев		

ПР.03.00.02.00

Щит

Лит.	Масса	Масштаб
		1

ЦНИИЭП торгово-бытовых зданий и туристских комплексов г. Москва

Формат А1

Серия 1-271-4 Выпуск 7

Формат	Зона	Поз.	Обозначение	Наименование	Кол.
				Документация	
12			ПР.04.00.02.00 СБ	Сборочный чертеж	
				Детали	
БЧ		1	ПР.04.00.02.01	Щит	
				ПЛИТА СТРУЖЕЧНАЯ	
				ГОСТ 10632-70*	
				899 × 509 × 19	1
БЧ		2	ПР.04.00.02.02	Облицовка	
				Пластик	
				ГОСТ 9590-61	
				899 × 509 × 1.6	1
БЧ		3	ПР.04.00.02.03	510 × 40 × 1.6	1
БЧ		4	ПР.04.00.02.04	900 × 40 × 1.6	1
				Облицовка	
				Шпон строганый	
				ГОСТ 2977-65*	
БЧ		5	ПР.04.00.02.05	899 × 509 × 0.8	2
БЧ		6	ПР.04.00.02.06	900 × 22 × 0.8	1
				Брусок	
				Др. хв. пород	
				ГОСТ 8486-66	
БЧ		7	ПР.04.00.02.07	900 × 35 × 18	2
БЧ		8	ПР.04.00.02.08	80 × 35 × 18	2

Инв.№ подл. | Подп. и дата | Взам. инв.№ | Инв.№ дубл. | Подп. и дата

Изм.	Лист	№ докум.	Подп.	Дата
Разраб.		Скачкова		
Пров.		Астапова		
Н. контр.		Коростелев		

ПР.04.00.02.00

Щит

Лит.	Масса	Масштаб
		1

ЦНИИЭП торгово-бытовых зданий и туристских комплексов г. Москва

gost.e-ecolog.ru