ГОСУДАРСТВЕННЫЙ КОМИТЕТ ПО ГРАЖДАНСКОМУ СТРОИТЕЛЬСТВУ
И АРХИТЕКТУРЕ ПРИ ГОССТРОЕ СССР

ТИПОВЫЕ КОНСТРУКЦИИ И ДЕТАЛИ ЗДАНИЙ И СООРУЖЕНИЙ

СЕРИЯ 1.271-4

ВСТРОЕННО-ПРИСТРОЕННОЕ И СТАЦИОНАРНОЕ ОБОРУДОВАНИЕ ДЛЯ ПРЕДПРИЯТИЙ ОБЩЕСТВЕННОГО ПИТАНИЯ

Выпуск 6

ВЕШАЛКИ ДЛЯ ГАРДЕРОБОВ

Сборочные
Спецификации

СФ-239-09

Разработаны ЦНИИЭП
торгово-бытовых зданий
и туристских комплексов

Утвержден Госгражданстроем
приказ №21-2206 от 15.07. 1976 г.
Введен в действие институтом
приказ № 76 от 9.08. 1976 г.

gost.e-ecolog.ru

ЦЕНТРАЛЬНЫЙ ИНСТИТУТ ТИПОВОГО ПРОЕКТИРОВАНИЯ
ГОССТРОЯ СССР
Свердловский филиал
620062 г. Свердловск-62, ул. Генеральская
Заказ № 1232 инв. № СФ239-79 тираж 1000
Сдано в печать _____ 1977г. Цена 1-44

Наименование	Обозначение	Стр.
Обложка		1
Перечень листов		2
Перечень листов		3
Вешалка		
Сборочный чертеж	ВР. 01. 00. 00. 00 СБ	4
То же	ВР. 06. 00. 00. 00 СБ	4
"	ВР. 03. 00. 00. 00 СБ	5
"	ВР. 02. 00. 00. 00. СБ	5
"	ВР. 05. 00. 00. 00 СБ	6
"	ВР. 04. 00. 00. 00 СБ	6
"	ВР. 07. 00. 00. 00 СБ	7
"	ВР. 08. 00. 00. 00 СБ	8
"	ВР. 09. 00. 00. 00 СБ	9
Фриз	ВР. 07. 01. 00. 00	10
Вешалка	ВР. 01. 00. 00. 00	10
То же	ВР. 03. 00. 00. 00	11
"	ВР. 02. 00. 00. 00	11
"	ВР. 05. 00. 00. 00	12
"	ВР. 06. 00. 00. 00	12
"	ВР. 07. 00. 00. 00	13
Вешалка	ВР. 08. 00. 00. 00	13
То же	ВР. 09. 00. 00. 00	14
"	ВР. 04. 00. 00. 00	14
Крючок	ВР. 01. 00. 00. 01.	15

Наименование	Обозначение	Стр.
Щит		
Сборочный чертеж	ВР. 01. 00. 01. 00 СБ	16
То же	ВР. 06. 00. 01. 00 СБ	16
"	ВР. 03. 00. 01. 00 СБ	17
"	ВР. 02. 00. 01. 00 СБ	17
"	ВР. 01. 00. 02. 00 СБ	18
Пластина	ВР. 04. 00. 00. 01	18
Щит		
Сборочный чертеж	ВР. 03. 00. 02. 00 СБ	19
То же	ВР. 02. 00. 02. 00 СБ	19
Пластина	ВР. 04. 00. 03. 00	20
Подвеска	ВР. 04. 00. 00. 02	20
Щит		
Сборочный чертеж	ВР. 05. 00. 01. 00 СБ	21
То же	ВР. 04. 00. 01. 00 СБ	21
"	ВР. 04. 00. 02. 00 СБ	22
Щит		
Сборочный чертеж	ВР. 05. 00. 02. 00 СБ	23
То же	ВР. 06. 00. 02. 00 СБ	24
Щит	ВР. 06. 00. 02. 00	24

Изм.	Лист	№ докум.	Подп.	Дата
Разраб.		Симонов		
Пров.		Астапова		
Н. контр.		Коростелев		

Перечень листов

Лит.	Лист	Листов
	1	2

ГПИ-1 Торгово-бытовых зданий и туристских комплексов г. Москвы

Наименование	Обозначение	Стр.
Щит		
Сборочный чертеж	ВР. 07.[illegible]01.00 СБ	25
Щит	ВР. 07 01. [illegible] 00	25
Щит		
Сборочный чертеж	ВР. 07.02.00.[illegible] СБ	26
Щит	ВР. 07.02.00.00	26
Щит		
Сборочный чертеж	ВР.08.01.02.00 СБ	27
То же	ВР. 07.01.02.00 СБ	27
Стойка		
Сборочный чертеж	ВР. 07.03.00.00 СБ	28
Пластина	ВР. 07.03.00.02	29
Фланец	ВР. 07.03.00.03	29
То же	ВР. 07.03.00.04	30
"	ВР. 07.03.00.05	30
Щит		
Сборочный чертеж	ВР. 09.01.03.00 СБ	31
То же	ВР. 08.01.01.00 СБ	31
"	ВР. 09.02.00.00 СБ	32
"	ВР. 08.02.00.00 СБ	32
"	ВР. 09.01.01.00 СБ	33
"	ВР. 09.01.02.00 СБ	33
Фриз		
Сборочный чертеж	ВР. 07.01.00.00 СБ	34

Наименование	Обозначение	Стр.
Фриз		
Сборочный чертеж	ВР. 08.01.00.00 СБ	35
То же	ВР. 09.01.00.00 СБ	36
Щит	ВР. 03.00.01.00	37
То же	ВР. 02.00.01.00	37
"	ВР. 03.00.02.00	38
"	ВР. 02.00.02.00	38
"	ВР. 05.00.01.00	39
"	ВР. 04.00.01.00	39
"	ВР. 05.00.02.00	40
"	ВР. 04.00.02.00	40
"	ВР. 01.00.01.00	41
"	ВР. 06.00.01.00	41
"	ВР 09.01.01.00	42
"	ВР. 09.01.02.00	42
Фриз	ВР. 08.01.00.00	43
То же	ВР. 09.01.00.00	43
Щит	ВР. 08.01.02.00	44
То же	ВР. 07.01.02.00	44
"	ВР. 09.02.00.00	45
"	ВР. 08.02.00.00	45
"	ВР. 09.01.03.00	46
"	ВР. 08.01.01.00	46
"	ВР. 01.00.02-00	47
Стойка	ВР. 07.03.00.00	47

Изм. | Лист | № докум. | Подп. | Дата

Перечень листов

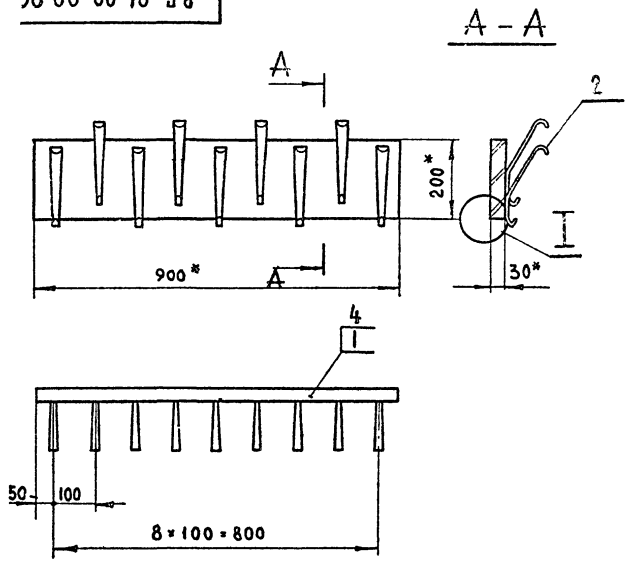

I
М 1:1

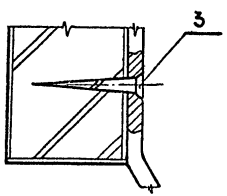

1. * Размеры для справок
2. Вешалка гардеробная настенная изготавливается из древесностружечной плиты облицованной строганым шпоном или декоративным бумажно-слоистым пластиком. Отделка мебельными лаками по 2 классу. Крючки хромируются.

ВГ. 01.00.00.00 СБ.

№ докум.	Подп.	Дата
Скачкова		
Асталова		
Коростелев		
Федорова		

Вешалка
Сборочный чертеж.

Лит.	Масса	Масштаб
		1:10
Лист	Листов 1	

ЦНИИЭП торгово-бытовых зданий и туристских комплексов г. Москва.

Формат II

Серия 1.271-4 Выпуск 6

Инв. № подл. | Подп. и дата | Взам. инв. № | Инв. № дубл. | Подп. и дата

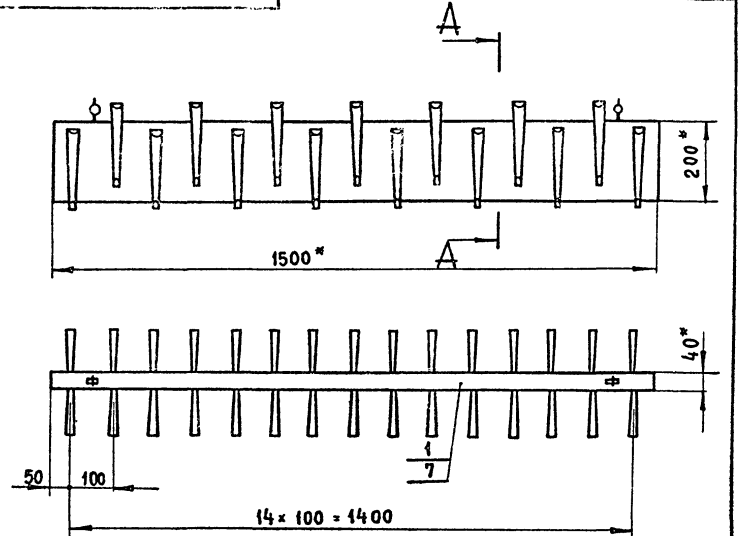

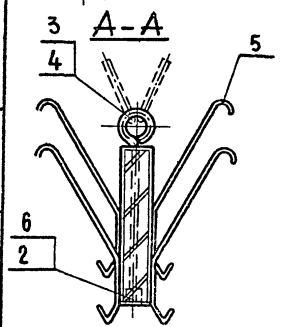

1. * Размеры для справок.
2. Технические требования см. ВГ.04.00.00.00 СБ. стр.

ВГ. 06. 00. 00. 00 СБ.

Изм.	Лист	№ докум.	Подп.	Дата
Разраб.		Скачкова		
Пров.		Асталова		
Н. контр.		Коростелев		
Гл. арх. пр.		Федорова		

Вешалка
Сборочный чертеж.

Лит.	Масса	Масштаб
		1:10
Лист	Листов 1	

ЦНИИЭП торгово-бытовых зданий и туристских комплексов г. Москва.

Формат II

Серия 1.271-4 выпуск 6

ВГ. 03.00.00.00.СБ

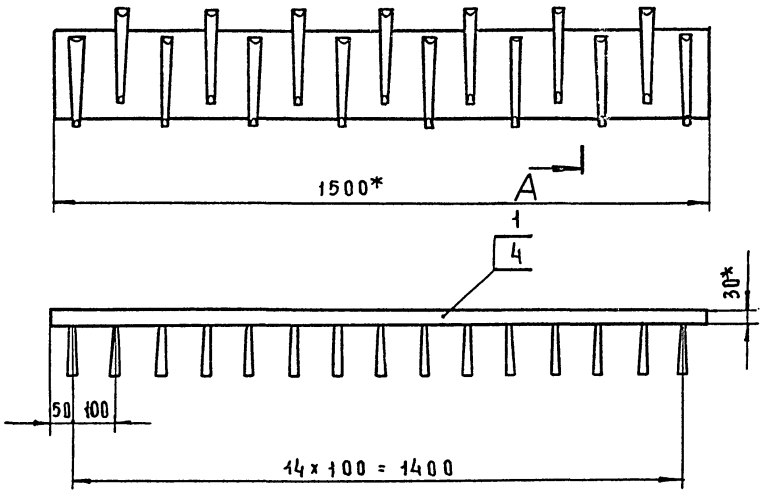

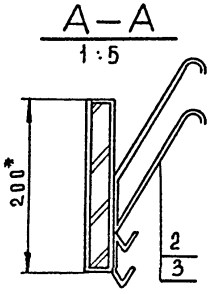

1. *Размеры для справок
2. Технические требования см. ВГ.01.00.00.00 СБ стр.

Изм.	Лист	№ докум.	Подп.	Дата	ВГ. 03.00.00.00.СБ		
Разраб.		Скачкова			Вешалка Сборочный чертеж	Лит.	Масса	Масштаб
Пров.		Астапова						1:10
Н.контр.		Коростелев				Лист	Листов 1
Гл. арх. пр.		Федорова				ЦНИИЭП торгово-бытовых зданий и туристских комплексов г. Москва	

Инв. № подл. | Подп. и дата | Взам. инв. № | Инв. № дубл. | Подп. и дата

Формат 11

Серия 1.271-4 выпуск 6

ВГ. 02.00.00.00.СБ

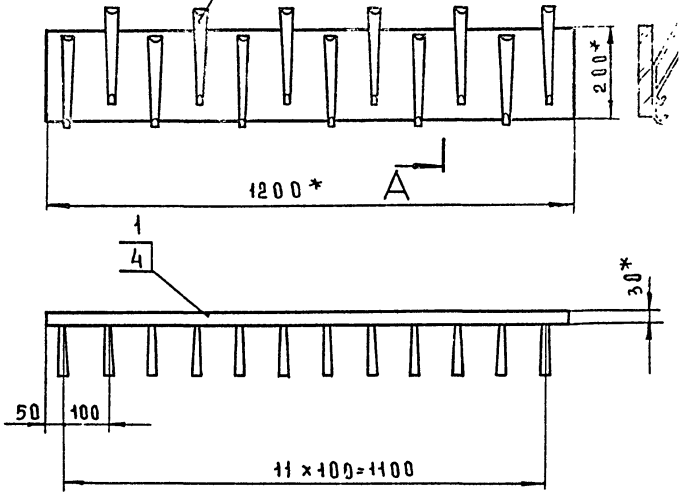

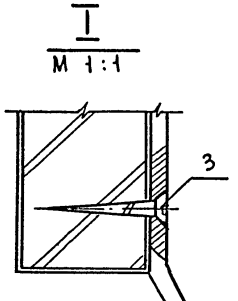

1. *Размеры для справок
2. Технические требования см. ВГ.01.00.00.00 СБ стр.

Изм.	Лист	№ докум.	Подп.	Дата	ВГ. 02.00.00.00.СБ		
Разраб.		Скачкова			Вешалка Сборочный чертеж	Лит.	Масс
Пров.		Астапова					
Н.контр.		Коростелев				Лист	Лис
Гл. арх. пр.		Федорова				ЦНИИЭП торг зданий ту комплексов г.	

Инв. № подл. | Подп. и дата | Взам. инв. № | Инв. № дубл. | Подп. и дата

Формат 11 СФ-

ВГ. 05.00.00.00 С

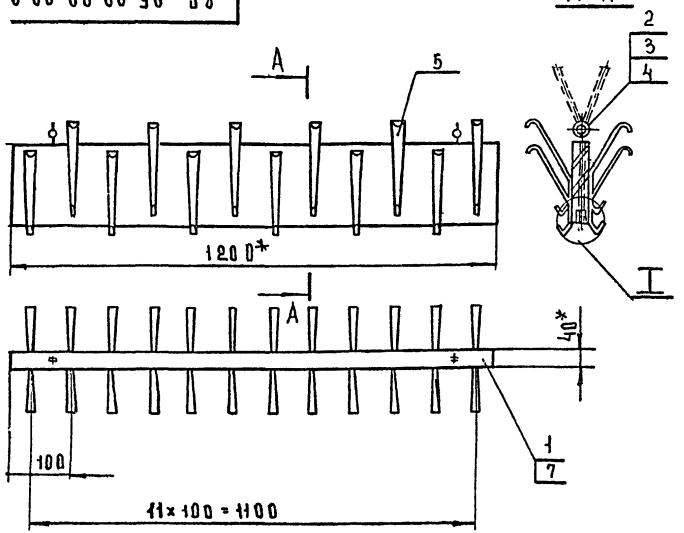

I
М 1:1

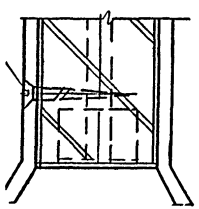

1. *Размеры для справок
2. Технические требования см. ВГ. 04.00.00.00 СБ стр.

			ВГ. 05.00.00.00 СБ		
№ДОКУМ	ПОДП	ДАТА	Вешалка Сборочный чертеж	ЛИТ	МАССА	МАСШТАБ
СКАЧКОВА						1:10
АСТАПОВА				ЛИСТ	ЛИСТОВ 1
КОРОСТЕЛЕВ				ЦНИИЭП торгово-бытовых зданий и туристских комплексов г. Москва	
ФЕДОРОВА					

ФОРМАТ 11

Серия 1.271-4 выпуск 6

ВГ. 04.00.00.00 СБ

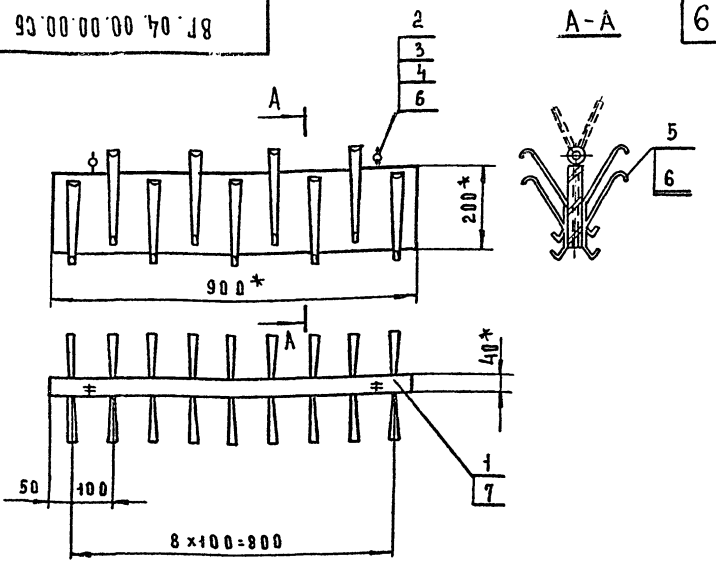

1. *Размеры для справок
2. Вешалка гардеробная подвесная изготавливается из древесностружечной плиты облицованной строганым шпоном или декоративным бумажно-слоистым пластиком. Отделка мебельными лаками по 2 классу. Крючки-хромируются, детали подвески оцинковываются

			ВГ. 04.00.00.00 СБ		
ИЗМ	ЛИСТ	№ДОКУМ	ПОДП.	ДАТА	Вешалка Сборочный чертеж	ЛИТ	МАССА	МАСШТАБ
РАЗРАБ		СКАЧКОВА						1:10
ПРОВ		АСТАПОВА				ЛИСТ	ЛИСТОВ 1
Н. КОНТР		КОРОСТЕЛЕВ				ЦНИИЭП торгово-бытовых зданий и туристских комплексов г. Москва	
ГЛ. АРХ. ПР		ФЕДОРОВА					

ФОРМАТ 11 СФ-239-05

ИНВ.№ ПОДЛ. | ПОДП. И ДАТА | ВЗАМ. ИНВ.№ | ИНВ.№ ДУБЛ | ПОДП. И ДАТА

Серия 1.271-4 Выпуск 6

ВГ. 07.00.00.00. СБ.

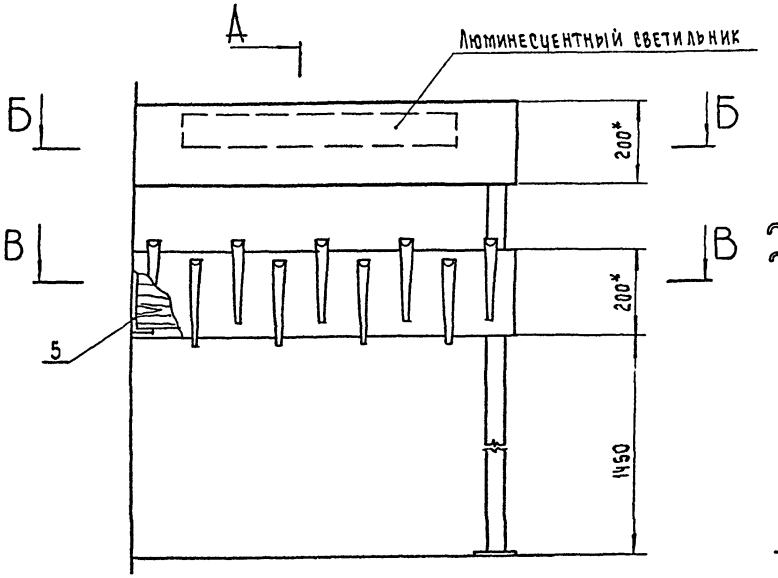

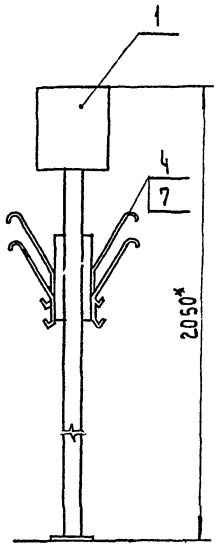

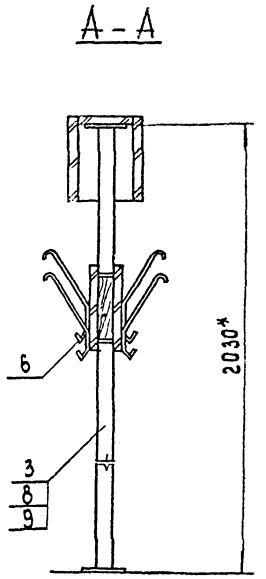

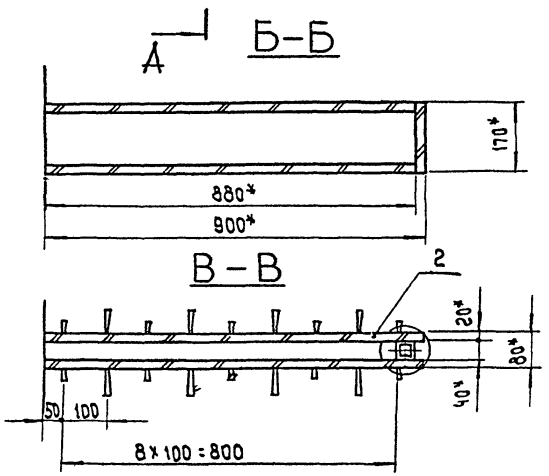

1*. Размеры для справок.

2. Вешалка гардеробная консольная с люминесцентным подсветом изготавливаются из древесносружечной плиты облицованной строганным шпоном. Отделка деревянных поверхностей мебельными лаками по 2 классу. Стойка металлическая окрашивается молотковой эмалью, крючки – хромируются.

					ВГ. 07.00.00.00 СБ			
ИЗМ.	ЛИСТ	N ДОКУМ.	ПОДП.	ДАТА	ВЕШАЛКА СБОРОЧНЫЙ ЧЕРТЕЖ.	ЛИТ	МАССА	МАСШ. 1:10
РАЗРАБ.		СКАЧКОВА						
ПРОВ.		АСТАПОВА				ЛИСТ	ЛИСТОВ 1	
Н. КОНТР.		КОРОСТЕЛЕВ				ЦНИИЭП ТОРГОВО-ВЫ... ЗДАНИЙ И ТУР... КОМПЛЕКС... г. МОСКВ		
ГЛ. АРХ. ПР.		ФЕДОРОВА						

ФОРМАТ 12 СФ-239-09

ИНВ. N ПОДЛ. | ПОДП. И ДАТА | ВЗАМ. ИНВ. N | ИНВ. N ДУБЛ. | ПОДП. И ДАТА

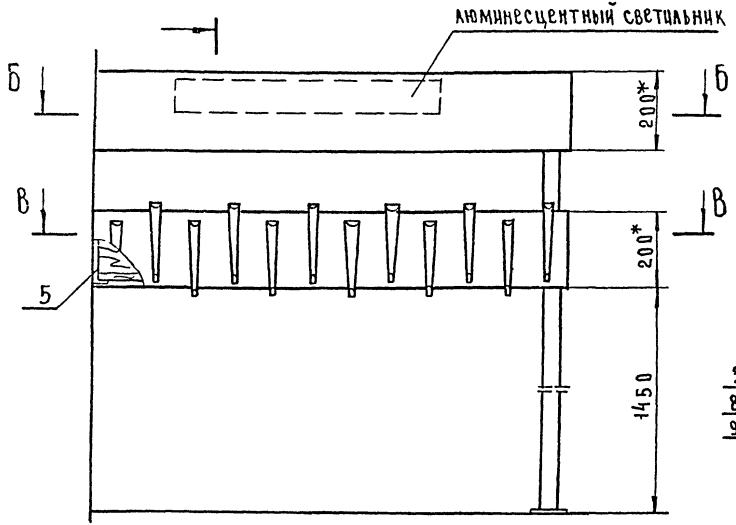

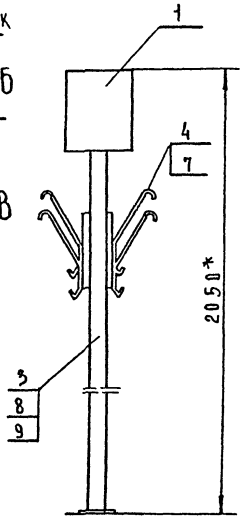

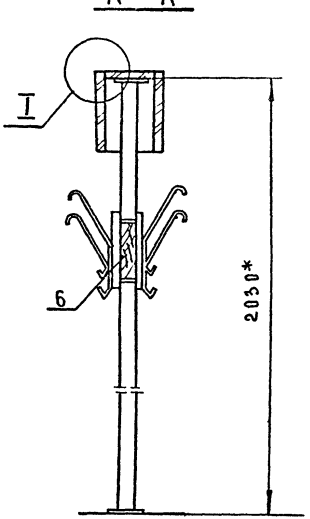

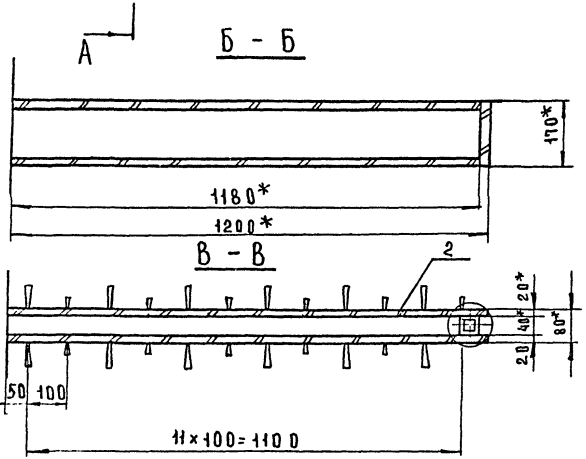

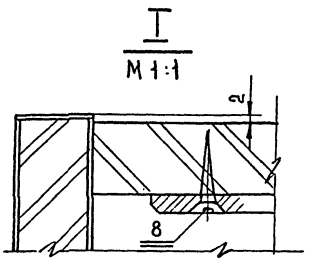

1.* Размеры для справок
2. Технические требования см. ВГ. 07.00.00.00 СБ СТР.

					ВГ. 08.00.00.00 СБ		
					Вешалка	Лит	Масса	Масштаб
					Сборочный чертеж			1:10
Изм	Лист	№ докум.	Подп.	Дата		Лист	Листов 1	
Разраб		Скачкова						
Пров		Астапова						
Н. контр		Коростелев						
Гл. арх. пр		Федорова						

ЦНИИЭП торгово-бытовых комплексов г. Москва

ВГ.09.00.00.00 СБ

Серия 1.271-4 выпуск 6

Инв.№ подл. | Подп. и дата | Взам. инв.№ | Инв.№ дубл. | Подп. и дата

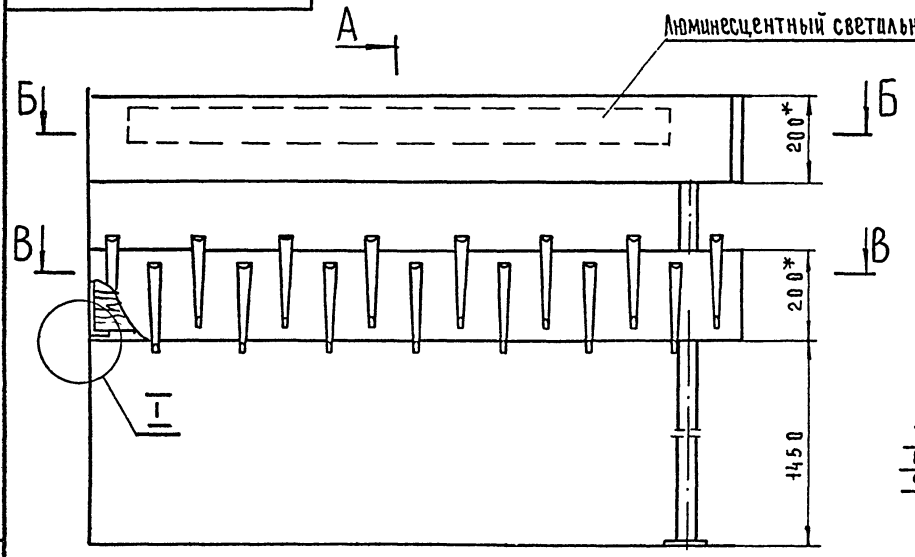

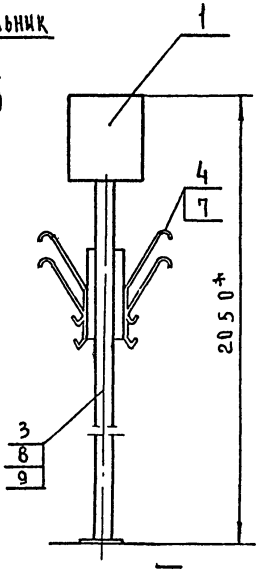

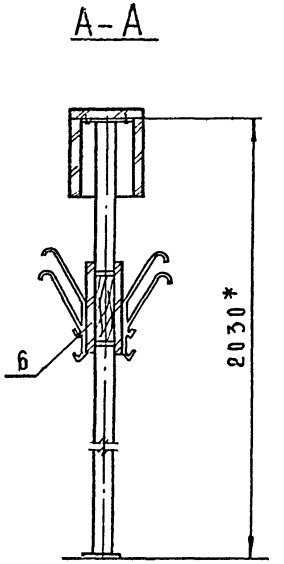

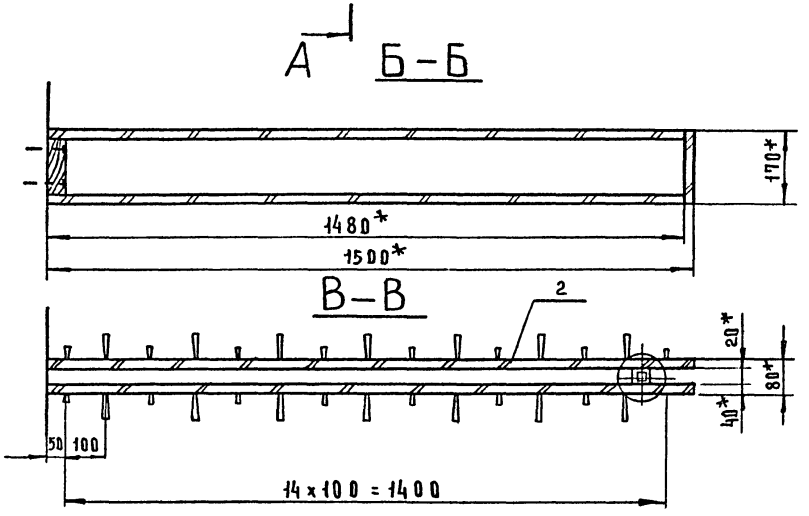

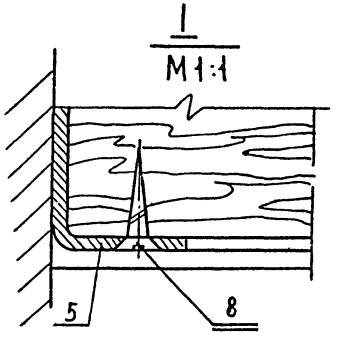

1. *Размеры для справок
2. Технические требования см. ВГ.07.00.00.00СБ стр.

Изм	Лист	№ докум	Подп	Дата
Разраб		Скачкова		
Пров		Астапова		
Н.контр		Коростелев		
Гл.арх.пр		Федорова		

ВГ. 09.00.00.00 СБ

Вешалка

Сборочный чертеж

Лит	Масса	М

Лист | Листов

ЦНИИЭП торгово-бытовых зданий и комплексов г. Москва

Формат 12 СФ-239-С

Зона	Поз.	Обозначение	Наименование	Кол.	Примечание
			Документация		
		ВГ. 07. 01. 00. 00 СБ	Сборочные чертежи		
			Сборочные единицы		
	1	ВГ. 07. 01. 01. 00	Щит	2	
	2	ВГ. 09. 01. 02. 00	Щит	1	
	3	ВГ. 07. 01. 02. 00	Щит	1	
			Детали		
	4	ВГ. 07. 00. 00. 01	Изоляционный слой		
			Асбест		
			ГОСТ 2850-58*		
			880 × 130	1	
	5	ВГ. 07. 00. 00. 02	Покрытие		
			Жесть белая		
			ГОСТ 17718-72		
			880 × 130	1	
			Стандартные изделия		
	6		Гвоздь К1.5×18		
			ГОСТ 4028-63*	20	

Изм.	Лист	№ докум.	Подп.	Дата
Разраб.		Скачкова		
Пров.		Астапова		
Т. контр.		Коростелев		

ВГ. 07. 01. 00. 00

Фриз

Лит	Лист	Листов
		1

ЦНИИЭП торгово-бытовых зданий и туристских комплексов г. Москва

Формат 11

Серия 1.271-4 Выпуск 6

Инв. № подл. | Подп. и дата | Взам. инв. № | Инв. № дубл. | Подп. и дата

Формат	Зона	Поз.	Обозначение	Наименование	Кол.	Примечание
				Документация		
11			ВГ. 01. 00. 00. 00 СБ	Сборочный чертеж		
				Сборочные единицы		
11		1	ВГ. 01. 00. 01. 00	Щит	1	взамен поз. 4
11		4	ВГ. 01. 00. 02. 00	Щит	1	взамен поз. 1
				Детали		
12		2	ВГ. 01. 00. 00. 01	Крючок	9	
				Стандартные изделия		
		3		Шуруп А4×25		
				ГОСТ 1145-70*	18	

Изм.	Лист	№ докум.	Подп.	Дата
Разраб.		Скачкова		
Пров.		Астапова		
Т. контр.		Коростелев		

ВГ. 01. 00. 00. 00

Вешалка

Лит	Лист	Листов
		1

ЦНИИЭП торгово-бытовых зданий и туристских комплексов г. Москва

Формат 11

СФ-239-09

Серия 1.271-4 Выпуск 6

Формат	Зона	Поз.	Документация	Наименование	Кол.	Примечание
				Документация		
11			ВГ. 03. 00. 00. 00 СБ	Сборочный чертеж		
				Сборочные единицы		
11		1	ВГ. 03. 00. 01. 00	Щит	1	ВЗАМЕН ПОЗ. 4
11		4	ВГ. 03. 00. 02. 00	Щит	1	ВЗАМЕН ПОЗ. 1
				Детали		
12		2	ВГ. 01. 00. 00. 01	Крючок	15	
				Стандартные изделия		
		3		Шуруп А4×25		
				ГОСТ 1145-70*	30	

Инв. № подл. | Подп. и дата | Взам. инв. № | Инв. № дубл. | Подп. и дата

Изм	Лист	№ докум.	Подп.	Дата
Разраб.		Скачкова		
Пров.		Астапова		
Н. контр.		Коростелев		

ВГ. 03. 00. 00. 00

Вешалка

Лит	Лист	Листов
		1

ЦНИИЭП торгово-бытовых зданий и туристских комплексов г. Москва

Формат 11

Серия 1.271-4 Выпуск 6

Формат	Зона	Поз.	Документация	Наименование	Кол.	
				Документация		
11			ВГ. 02. 00. 00. 00 СБ	Сборочный чертеж		
				Сборочные единицы		
11		1	ВГ. 02. 00. 01. 00	Щит	1	ВЗАМЕ ПОЗ. 4
11		4	ВГ. 02. 00. 02. 00	Щит	1	ВЗАМЕ ПОЗ. 1
				Детали		
		2	ВГ. 01. 00. 00. 01	Крючок	12	
				Стандартные изделия		
		3		Шуруп А4×25		
				ГОСТ 1145-70*	24	

Инв. № подл. | Подп. и дата | Взам. инв. № | Инв. № дубл. | Подп. и дата

Изм	Лист	№ докум.	Подп.	Дата
Разраб.		Скачкова		
Пров.		Астапова		
Н. контр.		Коростелев		

ВГ. 02. 00. 00. 00

Вешалка

Лит	Лист	Листов
		1

ЦНИИЭП торгово-бытовых зданий и туристских комплексов г. Москва

Формат 11 СФ-23

Зона	Поз.	Обозначение	Наименование	Кол.	Примечание
			Документация		
		ВГ. 05. 00. 00. 00 СБ	Сборочный чертеж		
			Сборочные единицы		
	1	ВГ. 05. 00. 01. 00	Щит	1	ВЗАМЕН ПОЗ. 7
	2	ВГ. 04. 00. 02. 00	Пластина	2	
	7	ВГ. 05. 00. 02. 00	Щит	1	ВЗАМЕН ПОЗ. 1
			Детали		
	3	ВГ. 04. 00. 00. 01	Пластина	2	
	4	ВГ. 04. 00. 00. 02	Подвеска	2	
	5	ВГ. 01. 00. 00. 01	Крючок	22	
			Стандартные изделия		
	6		Шуруп А4×25 ГОСТ 1145-70*	48	

Изм.	Лист	№ докум.	Подп.	Дата
	Разраб.	Скачкова		
	Пров.	Астапова		
	Н. контр.	Коростелев		

ВГ. 05. 00. 00. 00

Вешалка

Лит	Лист	Листов
		1

ЦНИЭП торгово-бытовых зданий и туристских комплексов г. Москва

Формат 11

Серия 1.271-4 Выпуск 6

Инв. № подл. | Подп. и дата | Взам. инв. № | Инв. № дубл. | Подп. и дата

Формат	Зона	Поз.	Обозначение	Наименование	Кол.	Примечание
				Документация		
И			ВГ. 06. 00. 00. 00 СБ	Сборочный чертеж		
				Сборочные единицы		
И		1	ВГ. 06. 00. 01. 00	Щит	1	ВЗАМЕН ПОЗ. 7
И		2	ВГ. 04. 00. 02. 00	Пластина	2	
И		7	ВГ. 06. 00. 02. 00	Щит	1	ВЗАМЕН ПОЗ. 1
				Детали		
И		3	ВГ. 04. 00. 00. 01	Пластина	2	
11		4	ВГ. 04. 00. 00. 02	Подвеска	2	
12		5	ВГ. 01. 00. 00. 01	Крючок	30	
				Стандартные изделия		
		6		Шуруп А4×35 ГОСТ 1145-70*	64	

Изм.	Лист	№ докум.	Подп.	Дата
	Разраб.	Скачкова		
	Пров.	Астапова		
	Н. контр.	Коростелев		

ВГ. 06. 00. 00. 00

Вешалка

Лит	Лист	Листов
		1

ЦНИЭП торгово-бытовых зданий и туристских комплексов г. Москва

Формат 11 СФ-229-09

Серия 1.271-4 Выпуск 6

Формат	Зона	Поз.	Обозначение	Наименование	Кол.	Примечание
				Документация		
12			ВГ.07.00.00.00 СБ	Сборочный чертеж		
				Сборочные единицы		
12		1	ВГ.07.01.00.00	Фриз	1	
11		2	ВГ.07.02.00.00	Щит	1	
11			-01	Щит	1	
12		3	ВГ.07.03.00.00	Стойка	1	
				Детали		
11		4	ВГ.01.00.00.01	Крючок	18	
11		5	ВГ.07.03.00.02	Пластина	1	
Б4		6	ВГ.07.00.00.02	Брусок 840×185×40		
				др.хв. ГОСТ 8486-66	1	
				Стандартные изделия		
		7		Шуруп А4×20		
				ГОСТ 1145-70*	38	
		8		ШурупА5×20		
				ГОСТ 1144-70*	2	
		9		ШурупА5×40		
				ГОСТ 1144-70*	4	

Инв.№ подл. | Подп. и дата | Взам. инв.№ | Инв.№ дубл. | Подп. и дата

Изм.	Лист	№ докум.	Подп.	Дата
Разраб.		Скачкова		
Пров.		Астапова		
Н. контр.		Коростелев		

ВГ.07.00.00.00

Вешалка

Лит	Лист	Листов
		1

ЦНИИЭП торгово-бытовых зданий и туристских комплексов г. Москва

Формат 11

Серия 1.271-4 Выпуск 6

Формат	Зона	Поз.	Обозначение	Наименование	Кол.
				Документация	
12			ВГ.08.00.00.00 СБ	Сборочный чертеж	
				Сборочные единицы	
12		1	ВГ.08.01.00.00	Фриз	1
11		2	ВГ.08.02.00.00	Щит	1
11			-01	Щит	1
12		3	ВГ.07.03.00.00	Стойка	1
				Детали	
11		4	ВГ.01.00.00.01	Крючок	24
11		5	ВГ.07.03.00.02	Пластина	1
Б4		6	ВГ.08.00.00.02	Брусок 1140×185×40	
				др.хв. ГОСТ 8486-66	1
				Стандартные изделия	
		7		Шуруп А4×20	
				ГОСТ 1145-70*	48
		8		ШурупА5×20	
				ГОСТ 1144-70*	2
		9		ШурупА5×40	
				ГОСТ 1144-70*	4

Инв.№ подл. | Подп. и дата | Взам. инв.№ | Инв.№ дубл. | Подп. и дата

Изм.	Лист	№ докум.	Подп.	Дата
Разраб.		Скачкова		
Пров.		Астапова		
Н. контр.		Коростелев		

ВГ.08.00.00.00

Вешалка

Лит	Лист	Листов
	1	

ЦНИИЭП торгово-бытовых зданий и туристских комплексов г. Москва

Формат 11 СФ-239-0

ЗОНА	ПОЗ.	ОБОЗНАЧЕНИЕ	НАИМЕНОВАНИЕ	КОЛ.	ПРИМЕЧАНИЕ
			Документация		
		ВГ. 09.00.00.00 СБ	Сборочный чертеж.		
			Сборочные единицы		
	1	ВГ. 09. 01. 00. 00	Фриз	1	
	2	ВГ. 09. 02. 00. 00	Щит	1	
		-01	Щит	1	
	3	ВГ. 07. 03. 00. 00	Стойка	1	
			Детали		
	4	ВГ. 01. 00. 00. 01	Крючок	30	
	5	ВГ. 07. 03. 00. 02	Пластина	1	
	6	ВГ. 09. 00. 00. 01	Брусок 1440×165×40		
			др. хв. ГОСТ 8486 - 66	1	
			Стандартные изделия		
	7		Шуруп А 4×20		
			ГОСТ 1145 - 70*	60	
	8		Шуруп А 5×20		
			ГОСТ 1144 - 70*	2	
	9		Шуруп А 5×40		
			ГОСТ 1144 - 70*	4	

ИСТ	№ ДОКУМ.	ПОДП	ДАТА
АБ.	СКАЧКОВА		
	АСТАПОВА		
ТР	КОРОСТЕЛЕВ		

ВГ. 09. 00. 00. 00

ВЕШАЛКА

ЛИТ	ЛИСТ	ЛИСТОВ
		1

ЦНИЭП ТОРГОВО-БЫТОВЫХ ЗДАНИЙ И ТУРИСТСКИХ КОМПЛЕКСОВ г. МОСКВА.

ФОРМАТ II

СЕРИЯ 1.271-4 ВЫПУСК 6

ПОДП. И ДАТА | ИНВ. № ДУБЛ. | ВЗАМ. ИНВ. № | ПОДП. И ДАТА | ИНВ. № ПОДЛ.

ФОРМАТ	ЗОНА	ПОЗ.	ОБОЗНАЧЕНИЕ	НАИМЕНОВАНИЕ	КОЛ.	14
				Документация		
II			ВГ. 04.00.00.00 СБ	Сборочный чертеж.		
				Сборочные единицы		
II		1	ВГ. 04.00.01.00	Щит	1	ВЗАМЕН ПОЗ. 7
II		2	ВГ. 04. 00.03.00	Пластина	2	
II		7	ВГ. 04. 00. 02. 00	Щит	1	ВЗАМЕН ПОЗ. 1
				Детали		
II		3	ВГ. 04.00.00.01	Пластина	2	
II		4	ВГ. 04. 00.00.02	Подвеска	2	
I2		5	ВГ. 01. 00.00.01	Крючок	18	
				Стандартные изделия		
		6		Шуруп А 4×35		
				ГОСТ 1145 - 70*	40	

ИЗМ.	ЛИСТ	№ ДОКУМ.	ПОДП.	ДАТА
РАЗРАБ.		СКАЧКОВА		
ПРОВ.		АСТАПОВА		
Н. КОНТР.		КОРОСТЕЛЕВ		

ВГ. 04. 00. 00. 00

ВЕШАЛКА

ЛИТ.	ЛИСТ	ЛИСТОВ
		1

ЦНИЭП ТОРГОВО-БЫТОВЫХ ЗДАНИЙ И ТУРИСТСКИХ КОМПЛЕКСОВ г. МОСКВА

ФОРМАТ II СФ-239-09

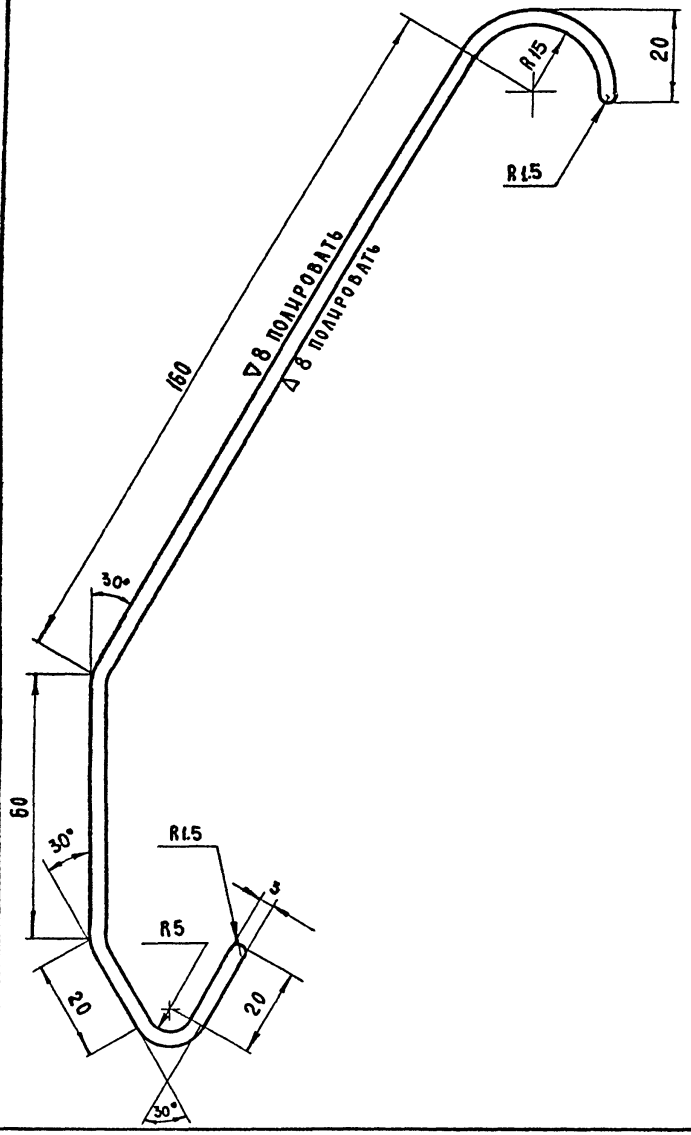

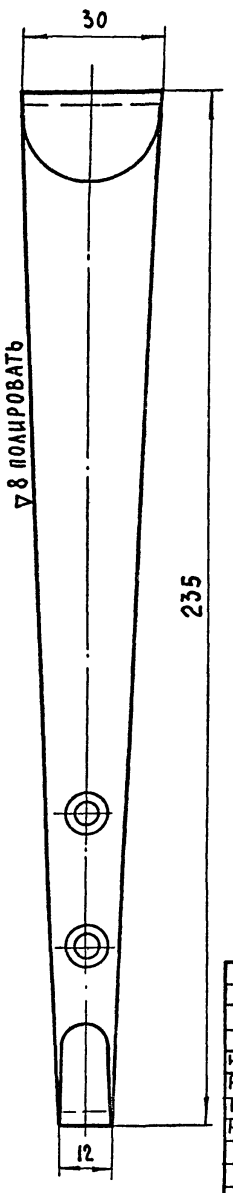

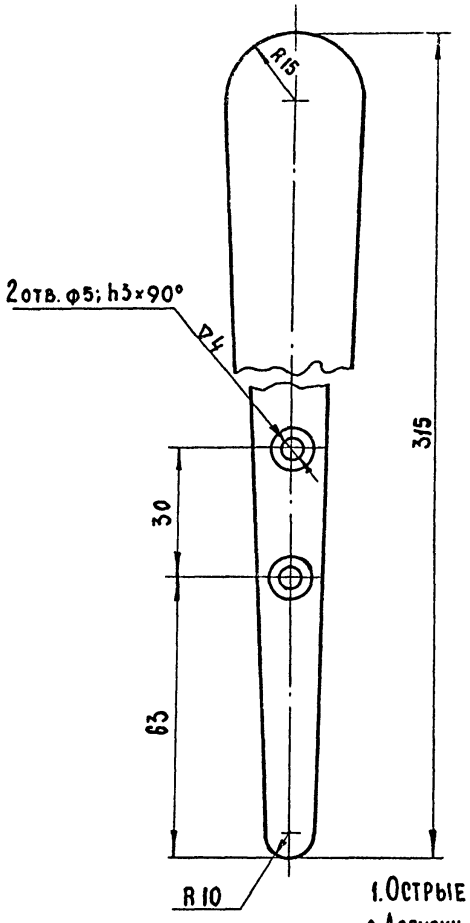

1. Острые кромки притупить
2. Допуски на размеры по 7кл. точности
3. Х. 9. Б.

Изм.	Лист	№ докум.	Подп.	Дата
Разраб.		Курочкина		
Пров.		Астапова		
Н. контр.		Коростелев		

ВГ. 01. 00. 00. 01

Крючок

Лит.	Масса	Масш.
	0.230	1:

Лист | Листов

Ст. 3. ГОСТ 380 - 71*

ЦНИИЭП торгово-бытовых зданий и туристских комплексов г. Москва

Инв. № подл. | Подп. и дата | Взам. инв. № | Инв. № дубл. | Подп. и дата

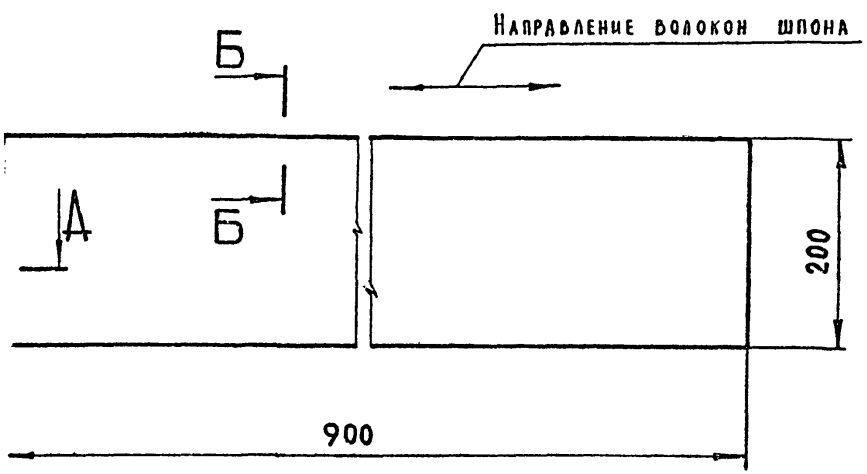

А-А
М 1:1

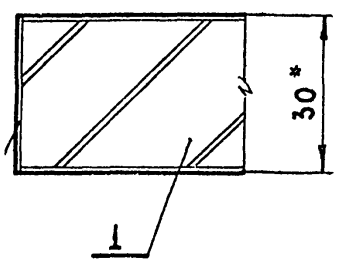

Б-Б
М 1:1

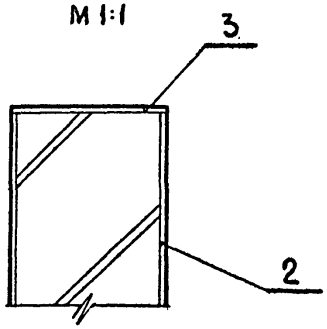

* Размеры для справок.

			ВГ.01.00.01.00 СБ		
№ докум.	Подп.	Дата	Щит Сборочный чертеж	Лит.	Масса	Масштаб
Скачкова						1:5
Астапова				Лист	Листов 1
Коростелев			ЦНИИЭП торгово-бытовых зданий и туристских комплексов г. Москва		

Формат А1

Серия 1.271-4 Выпуск 6

Инв. № подл. | Подп. и дата | Взам. инв. № | Инв. № дубл. | Подп. и дата

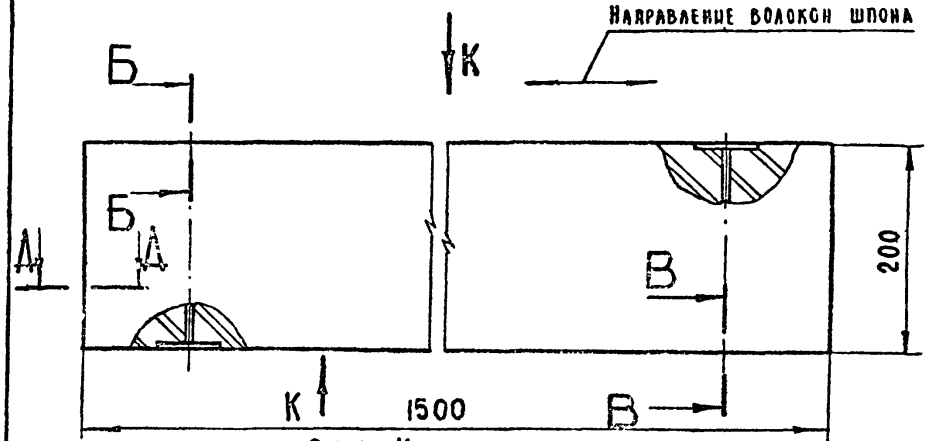

Вид К

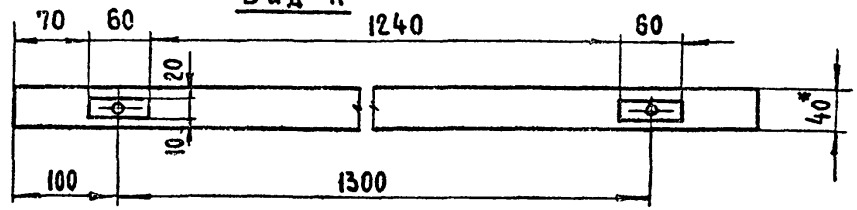

Б-Б
М 1:1

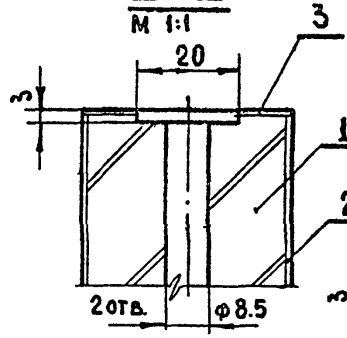

В В
М 1:1

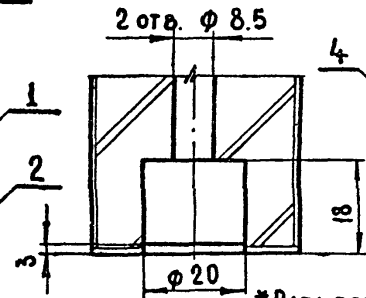

А-А
М 1:1

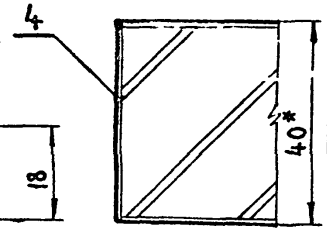

* Размеры для справок

			ВГ.06.00.01.00 СБ		
Изм.	Лист	№ докум.	Подп.	Дата	Щит Сборочный чертеж	Лит.	Масса	Масштаб
Разраб.		Скачкова						1:5
Пров.		Астапова				Лист	Листов 1
Н. контр.		Коростелев			ЦНИИЭП торгово-бытовых зданий и туристских комплексов г. Москва		

Формат А1 СФ-228-09

ВГ.03.00.01.00 СБ

Направление волокон шпона

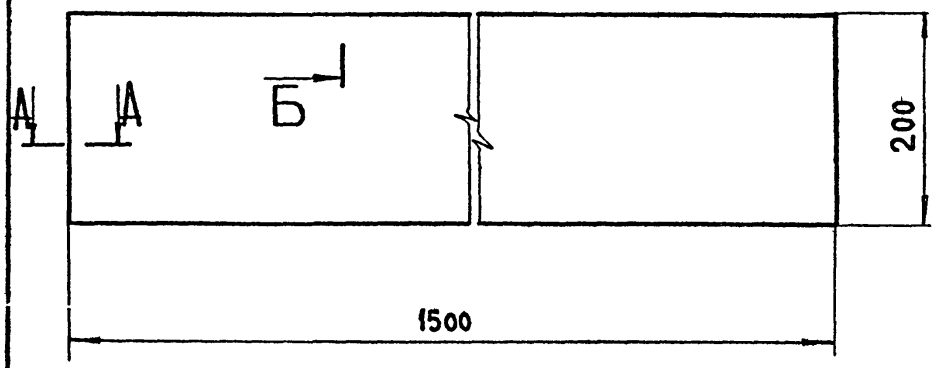

Б–Б
М 1:1

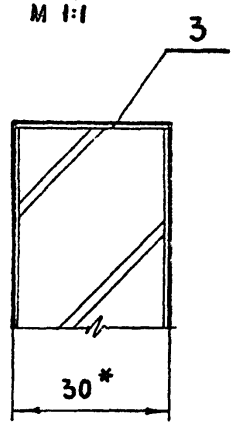

А–А
М 1:1

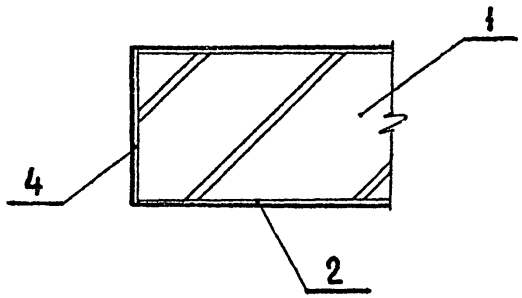

* РАЗМЕРЫ ДЛЯ СПРАВОК.

Серия 1.271-4 Выпуск 6

Инв. № подл. | Подп. и дата | Взам. инв. № | Инв. № дубл. | Подп. и дата

Изм.	Лист	№ докум.	Подп.	Дата
Разраб.		Скачкова		
Пров.		Астапова		
Н. контр.		Коростелев		

ВГ.03.00.01.00 СБ

Щит
Сборочный чертеж

Лит.	Масса	Масштаб
		1:5

Лист | Листов 1

ЦНИИЭП торгово-бытовых зданий и туристских комплексов г. Москва

Формат А4

ВГ.02.00.01.00 СБ

Направление волокон шпона

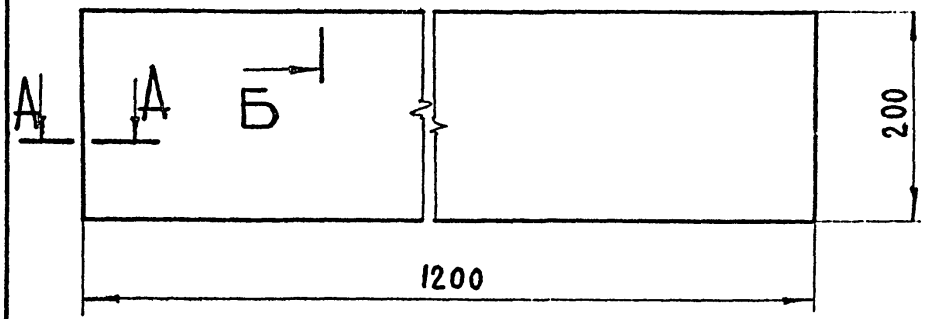

Б–Б
М 1:1

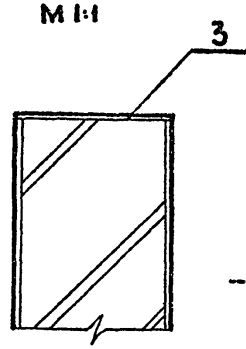

А–А
М 1:1

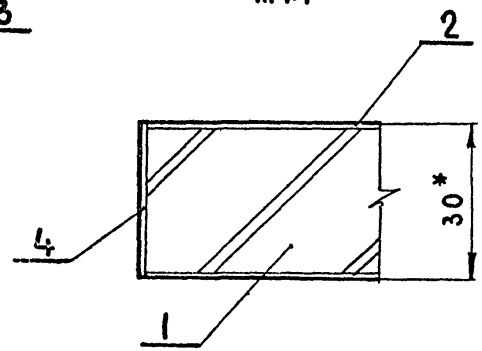

* Размеры для справок

Серия 1.271-4 Выпуск 6

Инв. № подл. | Подп. и дата | Взам. инв. № | Инв. № дубл. | Подп. и дата

Изм.	Лист	№ докум.	Подп.	Дата
Разраб.		Скачкова		
Пров.		Астапова		
Н. контр.		Коростелев		

ВГ.02.00.01.00 СБ

Щит
Сборочный чертеж

Лит.	Масса	Масш
		1:5

Лист | Листов 1

ЦНИИЭП торгово-быто зданий и туристс комплексов г. Москва

Формат А4

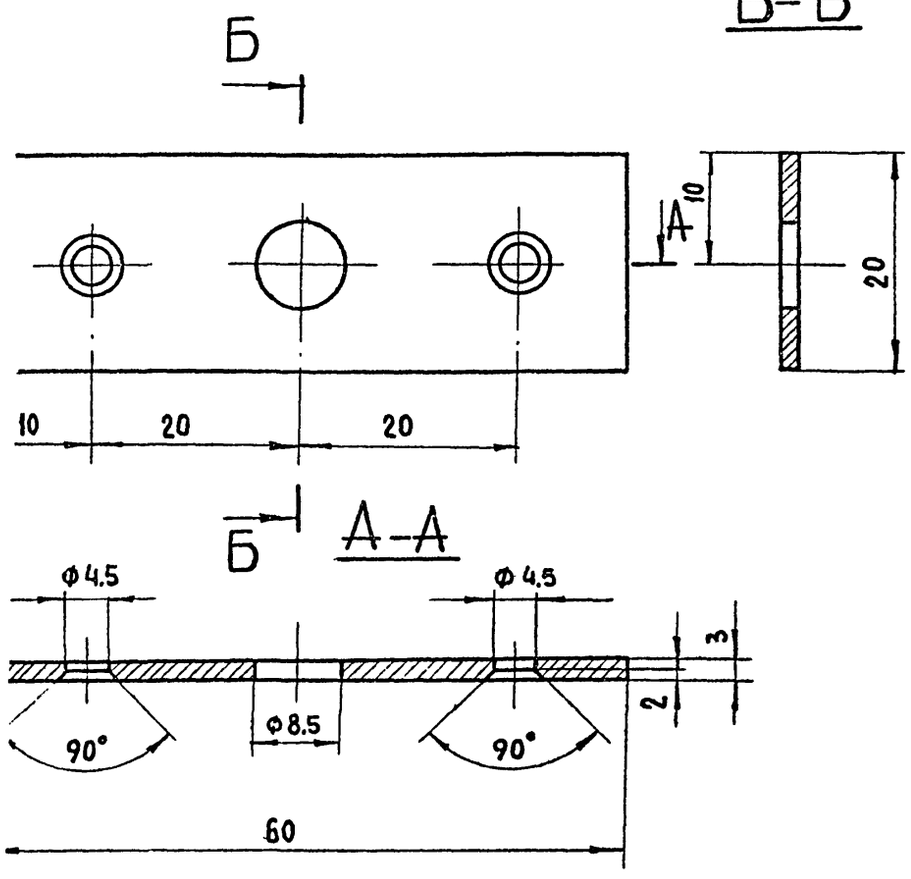

1. Сварные швы зачистить. Кромки притупить.
2. Допуски на размеры по 7 кл. точности. ОСТ 1010.
3. Покрытие Ц. 9. М.

				ВГ. 04. 00. 00. 01		
				Пластина	Лит	Масса 0.06 / Масштаб 2:1
					Лист	Листов 1
				Сталь 3 ГОСТ 380-71*	ЦНИИЭП торгово-бытовых зданий и туристских комплексов г. Москва	
Изм.	Лист	№ докум.	Подп.	Дата		
Разраб.		Скачкова				
Пров.		Астапова				
Н. контр.		Коростелев				

Формат II

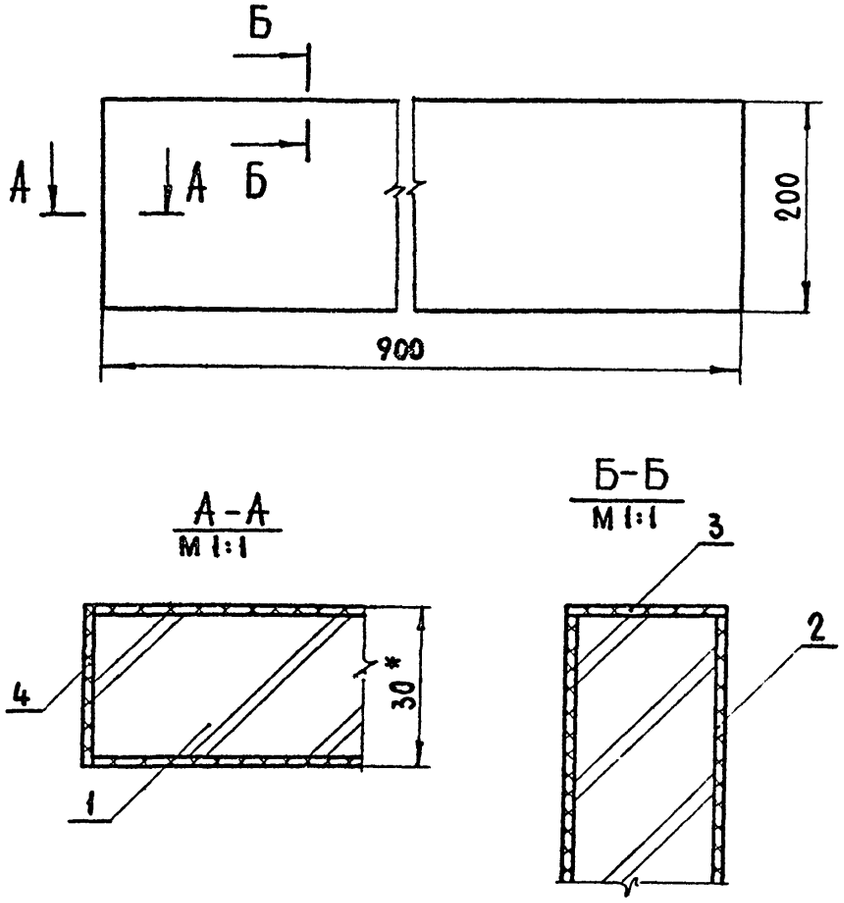

* Размеры для справок

				ВГ. 01. 00. 02. 00 СБ.		
				Щит сборочный чертеж.	Лит	Масса / Масштаб 1:5
					Лист	Листов 1
					ЦНИИЭП торгово-бытовых зданий и туристских комплексов г. Москва	
Изм.	Лист	№ докум.	Подп.	Дата		
Разраб.		Скачкова				
Пров.		Астапова				
Н. контр.		Коростелев				

Инв. № подл. | Подп. и дата | Взам. инв. № | Инв. № дубл. | Подп. и дата

Формат II

ВГ. 03. 00. 02. 00 СБ

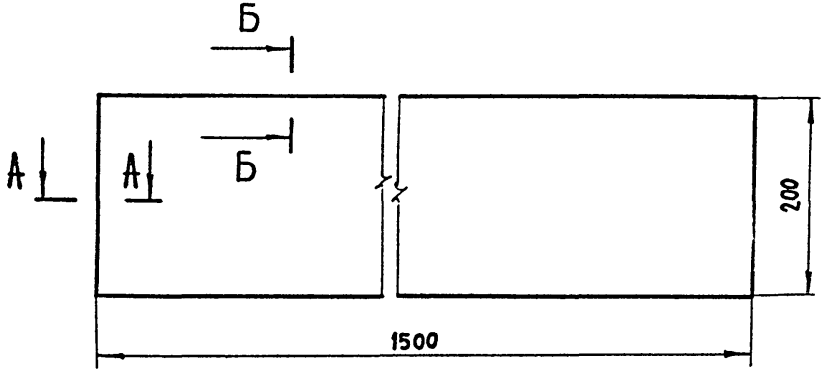

Б-Б
М 1:1

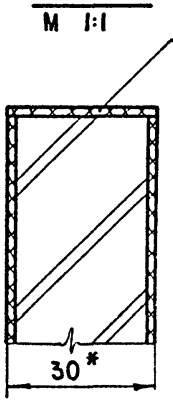

А-А
М 1:1

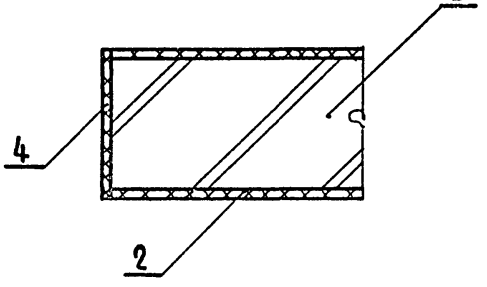

* Размеры для справок.

					ВГ. 03. 00. 02. 00 СБ			
Изм.	Лист	№ докум.	Подп.	Дата	Щит Сборочный чертеж	Лит.	Масса	Масштаб
Разраб.		Скачкова						1:5
Пров.		Астапова				Лист	Листов 1	
Н. контр.		Коростелев				Торгово-бытовых зданий и туристских комплексов г. Москва.		

Инв. № подл. | Подп. и дата | Взам. инв. № | Инв. № дубл. | Подп. и дата

Формат II

ВГ. 02. 00. 02. 00 СБ

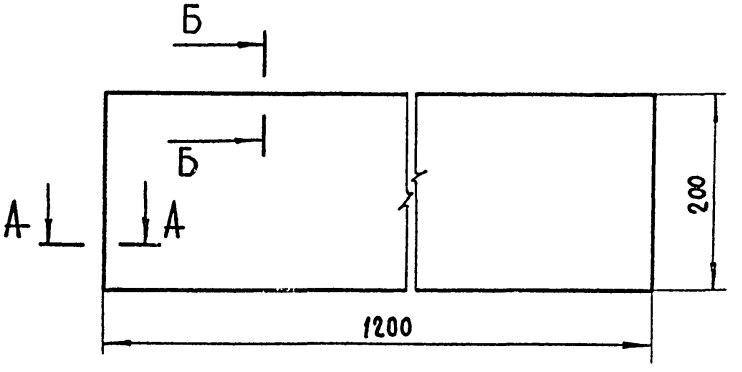

Б-Б
М 1:1

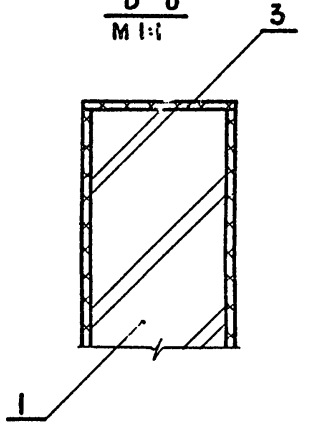

А-А
М 1:1

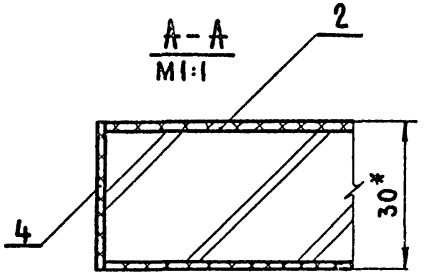

* Размеры для справок.

					ВГ. 02. 00. 02. 00 СБ			
Изм.	Лист	№ докум.	Подп.	Дата	Щит Сборочный чертеж	Лит.	Масса	Масш
Разраб.		Скачкова						1:
Пров.		Астапова				Лист	Листов	
Н. контр.		Коростелев				Торгово-быто зданий и тури комплек г. Моск		

Инв. № подл. | Подп. и дата | Взам. инв. № | Инв. № дубл. | Подп. и дата

▽3 (▽)

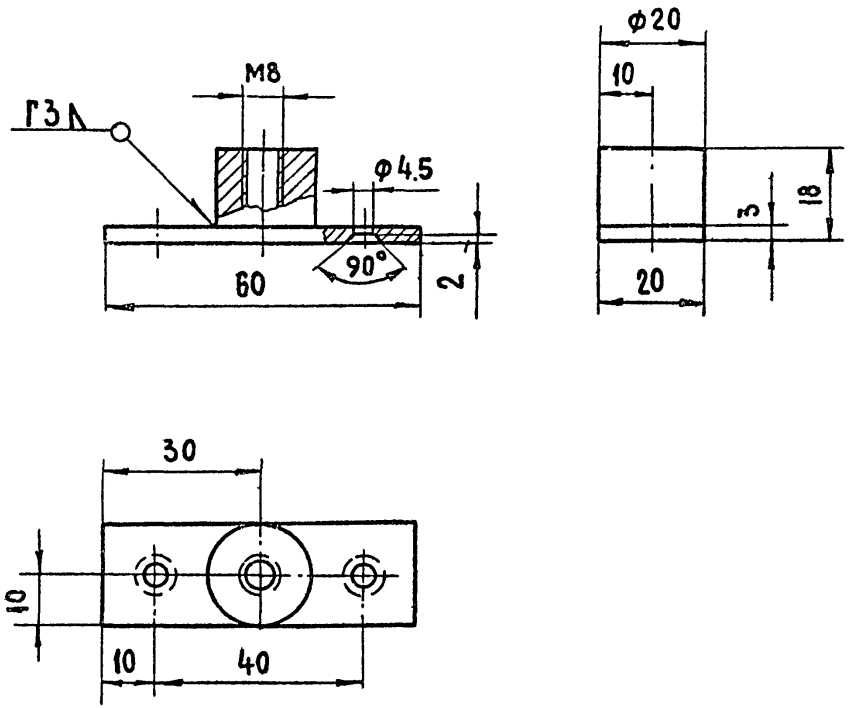

1. Сварные швы зачистить. Кромки притупить.
2. Допуски на размеры по 7 кл. точности
3. Покрытие Ц. 9. М. ОСТ 1010.

				ВГ.04.00.03.00		
Изм.	Лист	N докум.	Подп.	Дата.		
Разраб.		Симонов			Пластина	Лит. / Масса 0.045 / Масштаб 1:1
Пров.		Астапова				Лист / Листов 1
Н. контр.		Коростелев			Сталь 3, ГОСТ 380-71*	ЦНИИЭП торгово-бытовых зданий и туристских комплексов. г. Москва.

Формат А1

▽3 (▽)

20

Серия 1.271-4 Выпуск 6

Подп. и дата. | Инв. № подл. | Взамен инв. № | Инв. № дубл. | Подп. и дата.

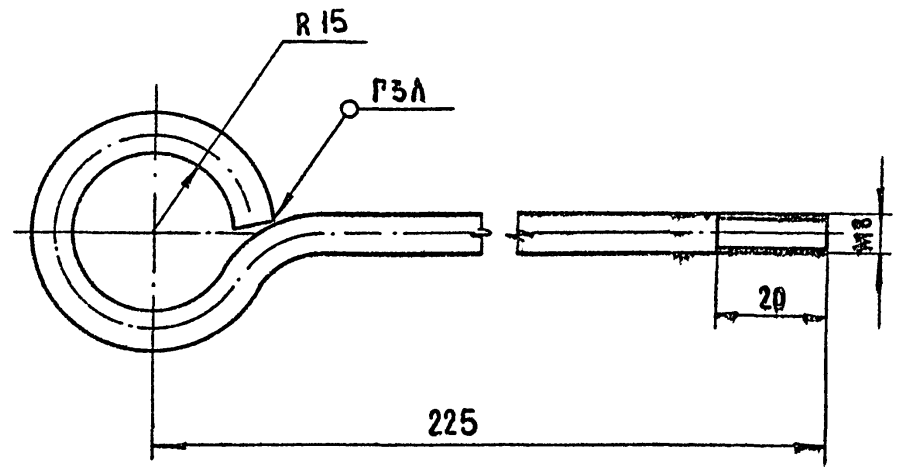

1. Длина развертки 324 мм.
2. Сварные швы зачистить. Кромку притупить.
3. Допуски на размеры по 7 кл. точности ОСТ 1010.
4. Покрытие Ц. 9. М.

				ВГ.04.00.00.02		
Изм.	Лист	N докум.	Подп.	Дата.		
Разраб.		Симонов			Подвеска	Лит. / Масса 0.125 / Масштаб 1:1
Пров.		Астапова				Лист / Листов 1
Н. контр.		Коростелев			Проволока 8, ГОСТ 3282-74	ЦНИИЭП торгово-бытовых зданий и туристских комплексов г. Москва

СФ-239-09 Формат А1

Серия 1.271-4 Выпуск 6

ВГ.05.00.01.00 СБ

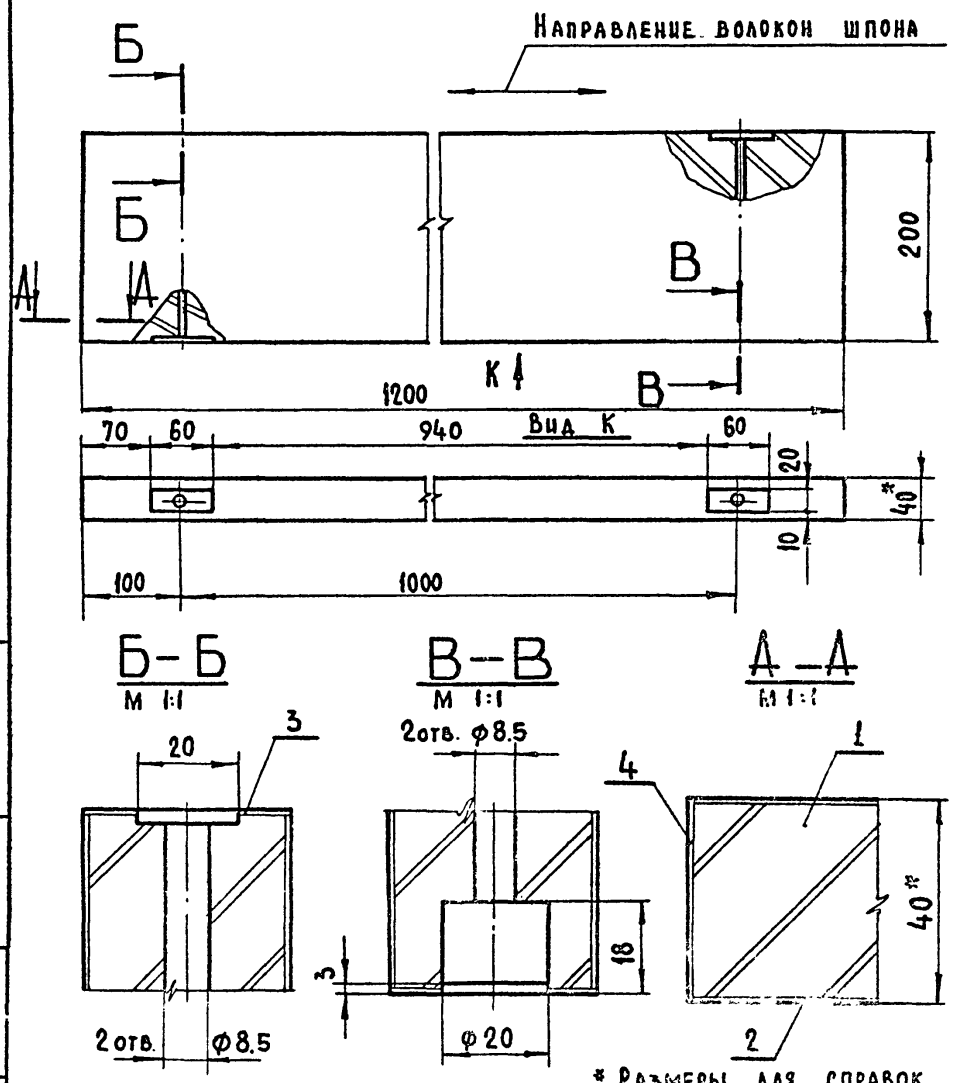

* Размеры для справок

					В.Г. 05.00. 01. 00 СБ			
Изм	Лист	№ докум	Подп	Дата	Щит Сборочный чертеж	Лит.	Масса	Масштаб 1:5
Разраб		Скачкова						
Пров		Астапова				Лист	Листов 1	
Н контр		Коростелев				ЦНИИЭП торгово-бытовых зданий и туристских комплексов г. Москва		

Формат II

Серия 1.271-4 Выпуск 6

ВГ.04.00.01.00 СБ

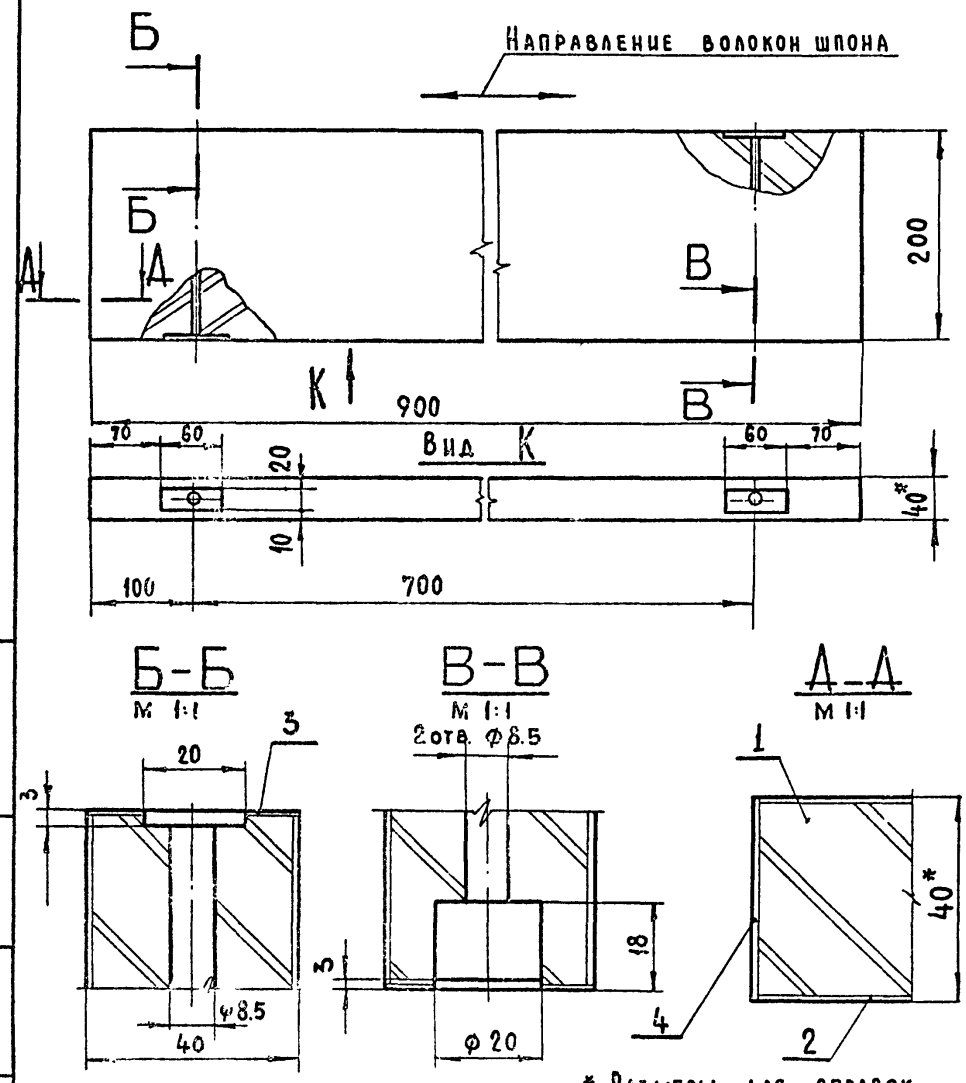

* Размеры для справок

					ВГ.04.00.01.00 СБ			
Изм	Лист	№ докум	Подп	Дата	Щит Сборочный чертеж	Лит	Масса	Масшта 1:5
Разраб		Скачкова						
Пров		Астапова				Лист	Листов 1	
Н. контр.		Коростелев				ЦНИИЭП торгово бытов зданий и туристс комплексо г москва		

Формат II СФ-239-09

Инв. № подл. | Подп. и дата | Взам. инв. № | Инв. № дубл. | Подп. и дата

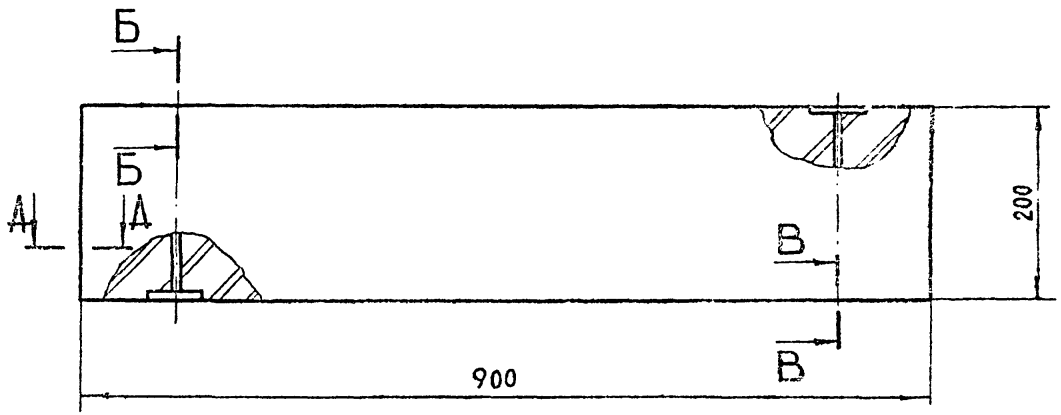

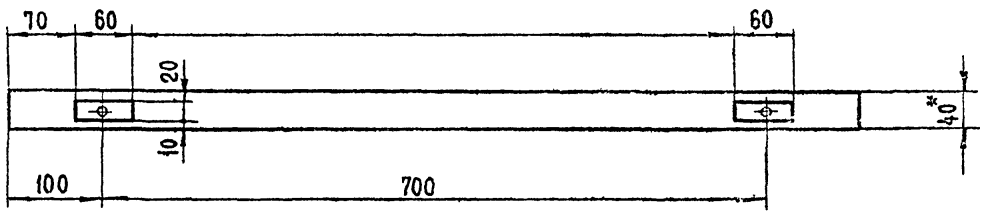

Б–Б
М 1:1

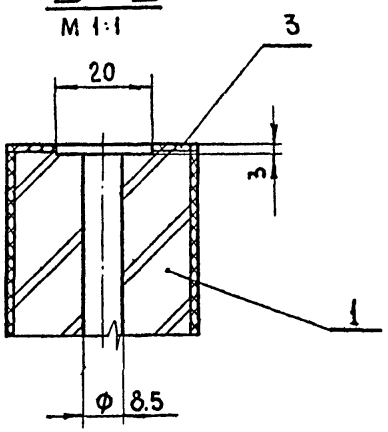

В–В
М 1:1

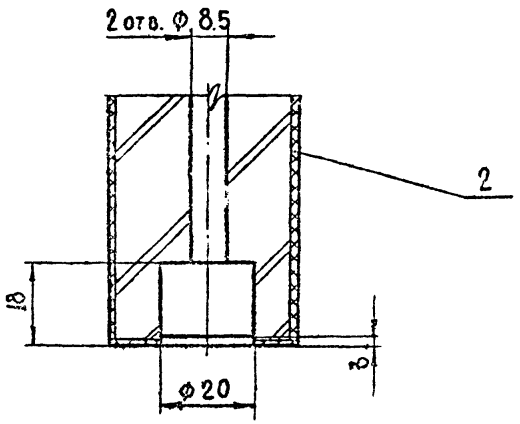

А–А
М 1:1

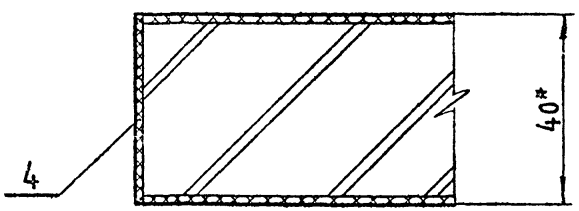

* Размеры для справок

					ВГ. 04. 00. 02. 00 СБ
Изм.	Лист	№ докум	Подп.	Дата	Щит сборочный чертеж
Разраб.		Скачкова			
Пров.		Астапова			
Н. контр.		Коростелев			

Лит	Масса	Масштаб
		1:5
Лист	Листов 1	

ЦНИИЭП торгово-бытовых зданий и туристских комплексов г. Москва

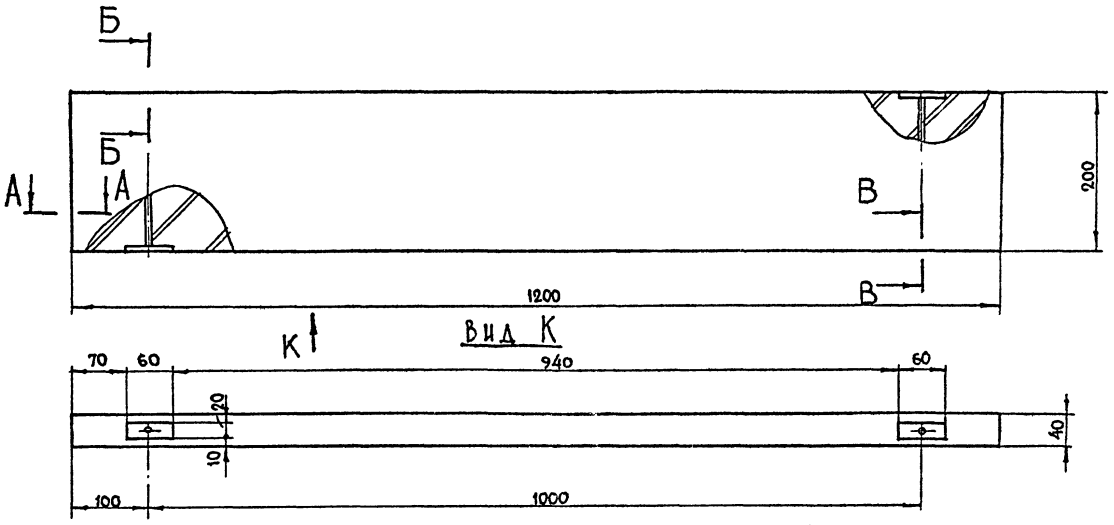

Б – Б
М1:1

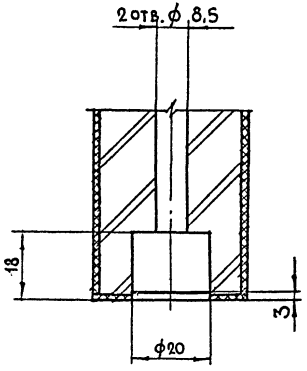

Б – Б
М1:1

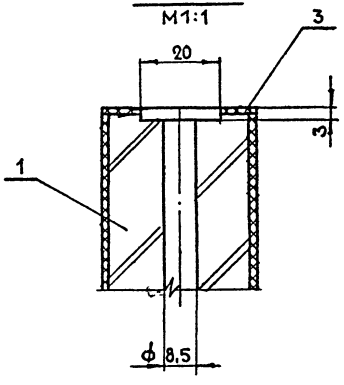

А – А
М1:1

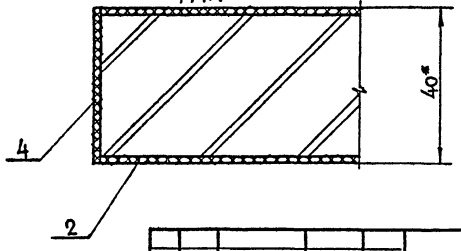

*Размеры для справок

Изм.	Дист	№ докум.	Подп.	Дата	ВГ.05.00.02.00 СБ
Разраб.		Скачкова			Щит Сборочный чертеж
Пров.		Астапова			
Н. контр.		Коростелев			

Лит	Масса	М
Лист	Листов	

ЦНИИЭП торгово-б зданий и комплек г. Моск

Инв. № подл. | Подп. и дата | Взам. инв. № | Инв. № дубл. | Подп. и дата

Формат А2 СФ-239-09

ВГ.06.00.02.00 СБ

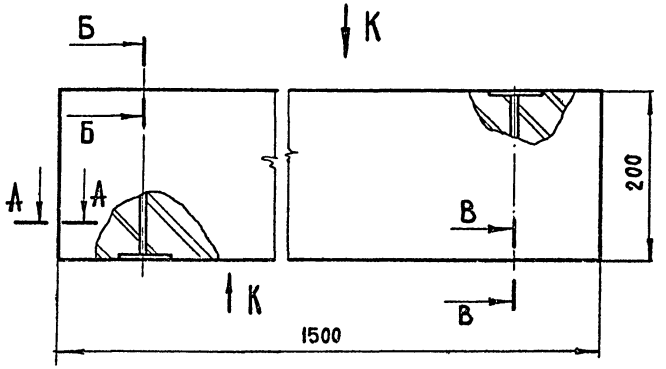

Вид К

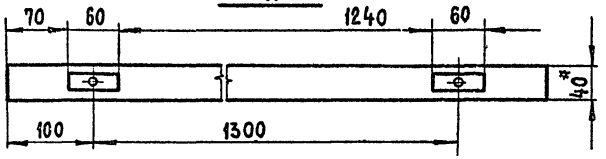

Б-Б
М 1:1

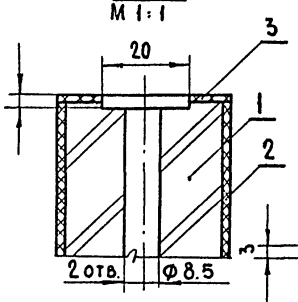

В-В

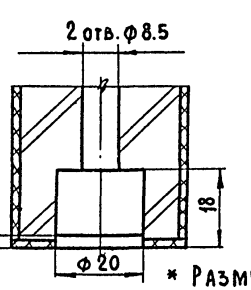

А-А
М 1:1

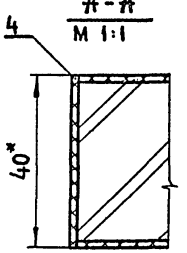

* Размеры для справок

Лист	№ докум	Подп.	Дата
Раб.	Скачкова		
В.	Астапова		
Контр	Коростелев		

ВГ. 06. 00. 02. 00 СБ.

Щит
Сборочный чертеж

Лит.	Масса	Масштаб
		1:5
Лист	Листов 1	

ЦНИИЭП торгово-бытовых зданий и туристских комплексов г. Москва

Формат А1

Серия 1.271-4 Выпуск 6

Формат	Зона	Поз.	Обозначение	Наименование	Кол.	24
				Документация		
А1			ВГ. 06. 00. 02. 00 СБ	Сборочный чертеж.		
				Детали		
Б.ч		1	ВГ. 06. 00. 02. 01	Основа		
				Плита стружечная		
				ГОСТ 10632-70*		
				1497 × 197 × 40	1	
Б.ч		2	ВГ. 06. 00. 02. 02	Облицовка		
				Пластик		
				ГОСТ 9590-61		
				1497 × 197 × 1.6	2	
Б.ч		3	ВГ. 06. 00. 02. 03	Облицовка		
				Пластик		
				ГОСТ 9590-61		
				1497 × 40 × 1.6	2	
Б.ч		4	ВГ. 06. 00. 02. 04	Облицовка		
				Пластик		
				ГОСТ 9590-61		
				200 × 40 × 1.6	2	

Инв. № подл. | Подп. и дата | Взам. инв. № | Инв. № дубл. | Подп. и дата

Изм.	Лист	№ докум.	Подп.	Дата
Разраб.	Скачкова			
Пров.	Астапова			
Н. контр.	Коростелев			

ВГ. 06. 00. 02. 00

Щит

Лит.	Лист	Листов
		1

ЦНИИЭП торгово-бытовых зданий и туристских комплексов г. Москва

Формат А1 СФ-239-09

ВГ. 07. 01. 01. 00 СБ

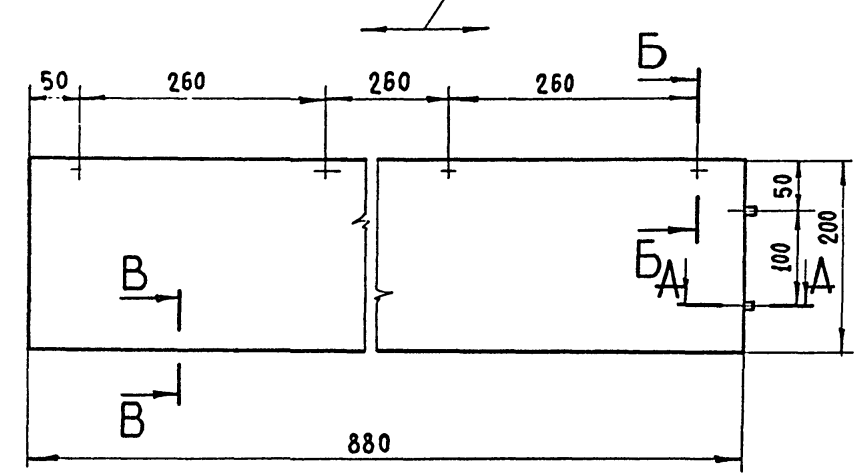

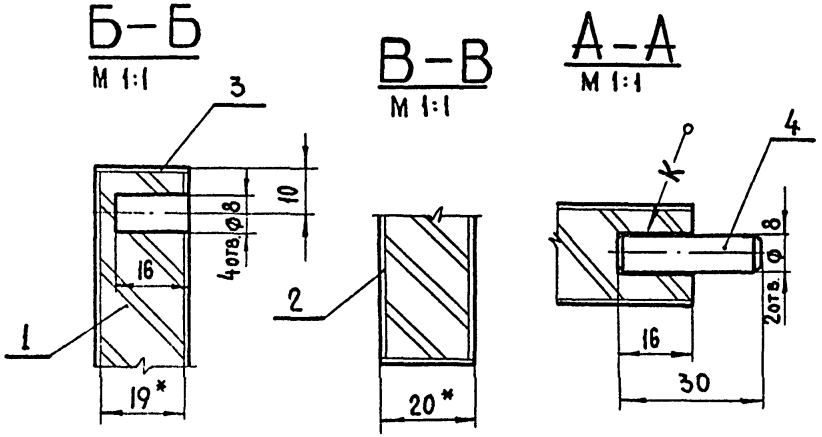

* Размеры для справок

Изм	Лист	№ докум	Подп	Дата
Разраб.		Скачкова		
Пров.		Астапова		
Н контр		Коростелев		

ВГ. 07. 01. 01. 00 СБ.

Щ и т
Сборочный чертеж

Лит.	Лист	Масштаб
		1:5
Лист	Листов 1	

ТОРГОВО-БЫТОВЫХ ЗДАНИЙ И ТУРИСТСКИХ КОМПЛЕКСОВ г. Москва

Инв. № подл. | Подп. и дата | Взам. инв. № | Инв. № дубл. | Подп. и дата

Формат II

Формат	Зона	Поз.	Обозначение	Наименование	Кол.
				Документация.	
11			ВГ. 07. 01. 01. 00 СБ	Сборочный чертеж.	
				Детали	
Б.Ч		1	ВГ. 07. 01. 01. 01	Щит	
				Плита стружечная	
				ГОСТ 10632 - 70*	
				880 × 199 × 19	1
				Облицовка	
				Шпон строганый	
				ГОСТ 2977 - 65*	
Б.Ч		2	ВГ. 07. 01. 01. 02	880 × 199 × 0.8	2
Б.Ч		3	ВГ. 07. 01. 01. 03	880 × 20 × 0.8	2
				Прочие изделия	
		4	00. 00. 01	Шкант	
				Др. тв. л. пород	
				ГОСТ 2695 - 71	
				ф8 × 30	2

Изм	Лист	№ докум	Подп.	Дата
Разраб.		Скачкова		
Пров.		Астапова		
Н. контр.		Коростелев		

ВГ. 07. 01. 01. 00

Щ и т

Лит	Лист	Листов
		1

ТОРГОВО-БЫТОВЫХ ЗДАНИЙ И ТУРИСТСКИХ КОМПЛЕКСОВ г. Москва

Инв. № подл. | Подп. и дата | Взам. инв. № | Инв. № дубл. | Подп. и дата

Формат II

СФ-239-

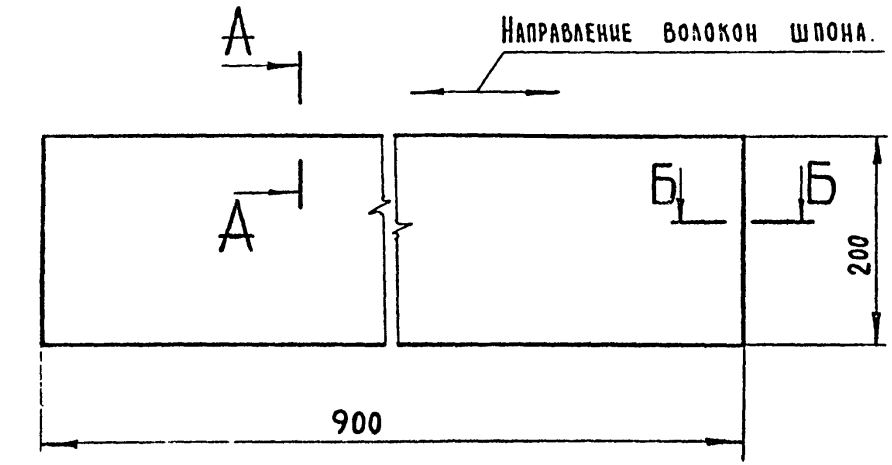

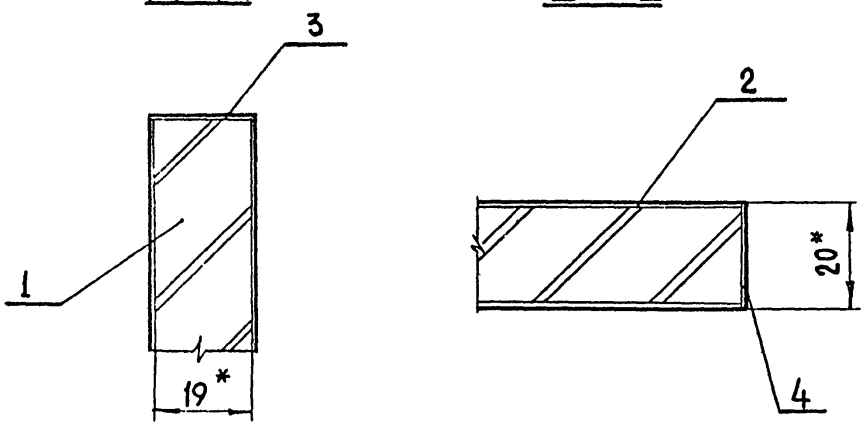

* Размеры для справок

Формат	Зона	Поз.	Обозначение	Наименование	Кол.
				Документация	
А4			ВГ. 07. 02. 00. 00 СБ	Сборочный чертеж.	
				Детали	
Б.ч		1	ВГ. 07. 02. 00. 01	Щит	
				Плита стружечная	
				ГОСТ 10632-70*	
				900 × 199 × 19	1
				Облицовка	
				шпон строганый	
				ГОСТ 2977-65*	
Б.ч		2	ВГ. 07. 02. 00. 02	900 × 199 × 0.8	2
Б.ч		3	ВГ. 07. 02. 00. 03	900 × 20 × 0.8	2
Б.ч		4	ВГ. 07. 02. 00. 04	200 × 20 × 0.8	1

Инв. № подл. | Подп. и дата | Взам. инв. № | Инв. № дубл. | Подп. и дата

Изм	Лист	№ докум.	Подп.	Дата
Разраб.		Скачкова		
Пров		Астапова		
Н. контр.		Коростелев		

ВГ. 07. 02. 00. 00

Щит

Лит | Лист | Листов 1

ЦНИИЭП торгово-бытовых зданий и туристских комплексов г. Москва

Формат А4

СФ-239-09

Изм	Лист	№ докум.	Подп.	Дата
Разраб.		Скачкова		
Пров		Астапова		
Н. контр.		Коростелев		

ВГ. 07. 02. 00. 00 СБ

Щит
Сборочный чертеж.

Лит | Масса | Масштаб 1:5

Лист | Листов 1

ЦНИИЭП торгово-бытовых зданий и туристских комплексов г. Москва

Формат А4

ВГ. 08. 01. 02. 00 СБ

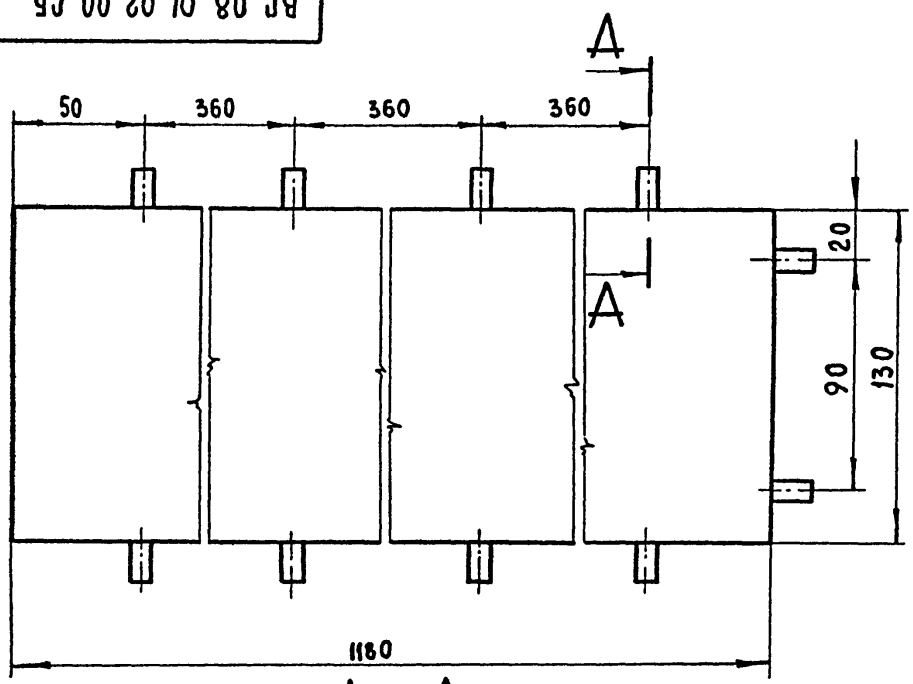

А–А
М 1:1

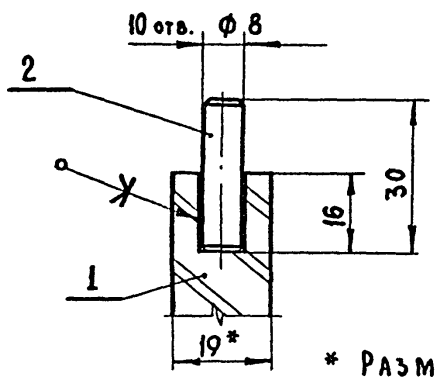

* Размеры для справок

Изм.	Лист	№ докум.	Подп.	Дата
Разраб.		Скачкова		
Пров.		Астапова		
Н. контр.		Коростелев		

ВГ. 08. 01. 02. 00 СБ

Щит
Сборочный чертеж

Лит.	Масса	Масштаб
		1:2

Лист | Листов 1

ЦНИИЭП торгово-бытовых зданий и туристских комплексов г. Москва

Формат II

ВГ. 07. 01. 02. 00 СБ

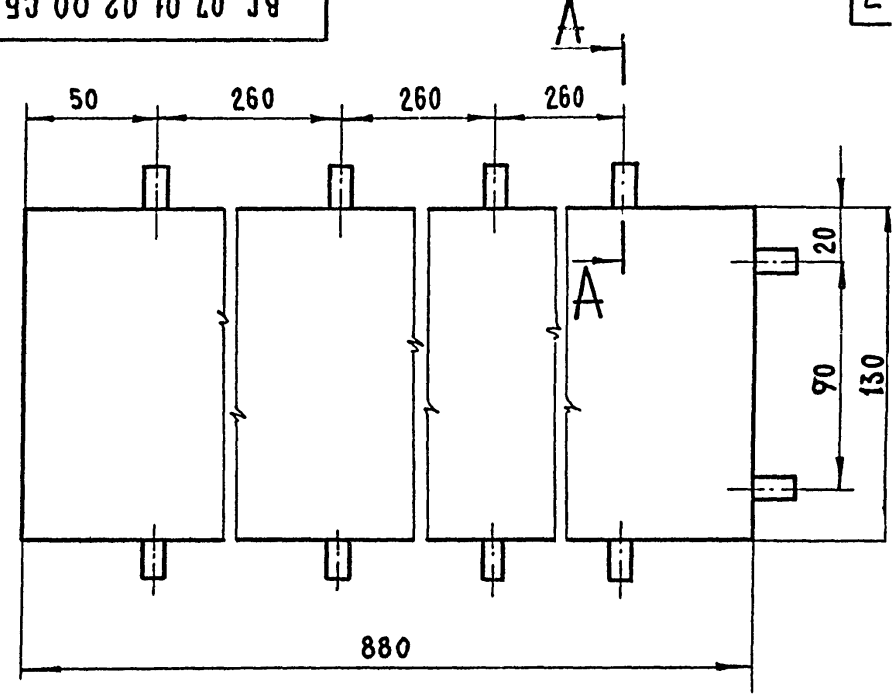

А–А
М 1:1

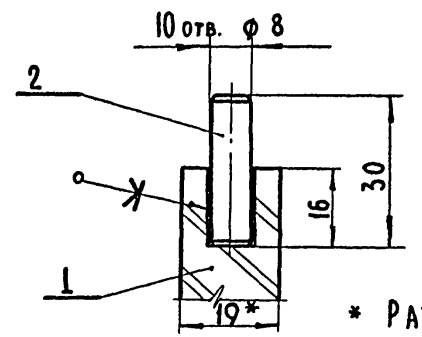

* Размеры для справок

Изм.	Лист	№ докум.	Подп.	Дата
Разраб.		Скачкова		
Пров.		Астапова		
Н. контр.		Коростелев		

ВГ. 07. 01. 02. 00 СБ

Щит
Сборочный чертеж

Лит.	Масса	Масштаб
		1:2

Лист | Листов 1

ЦНИИЭП торгово-бытовых зданий и туристских комплексов г. Москва

Формат II

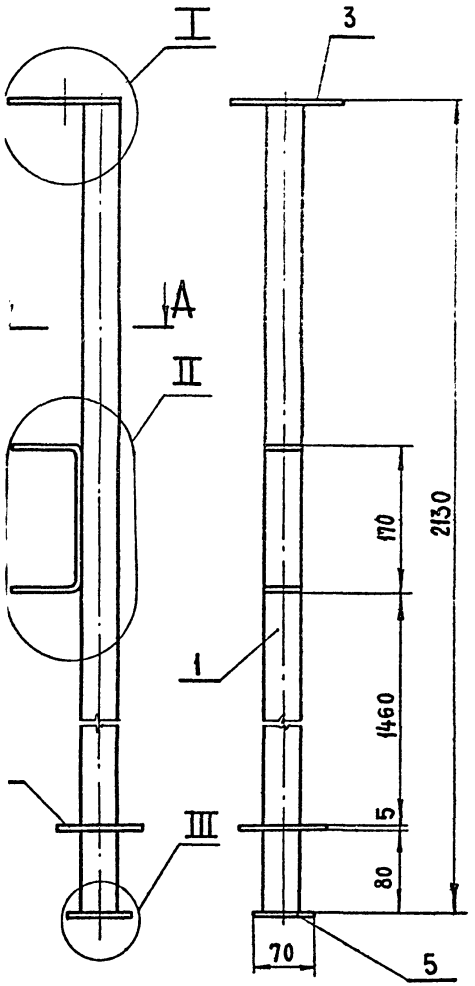

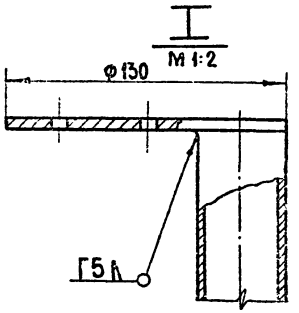

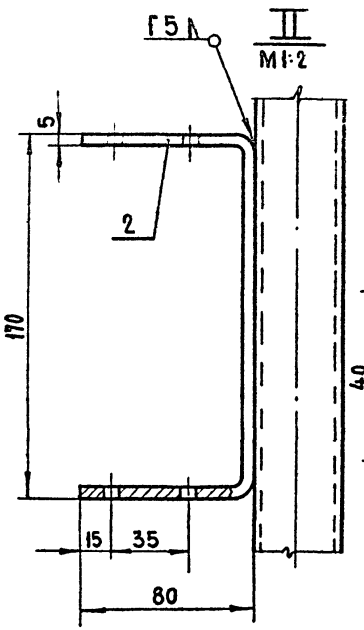

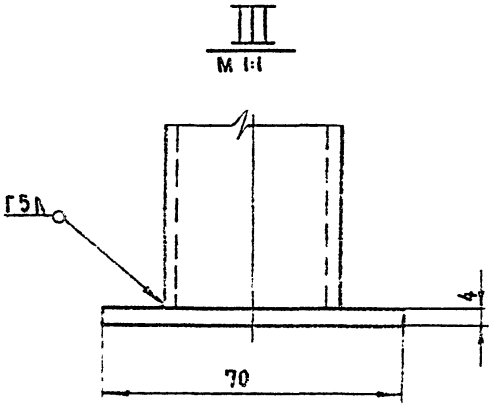

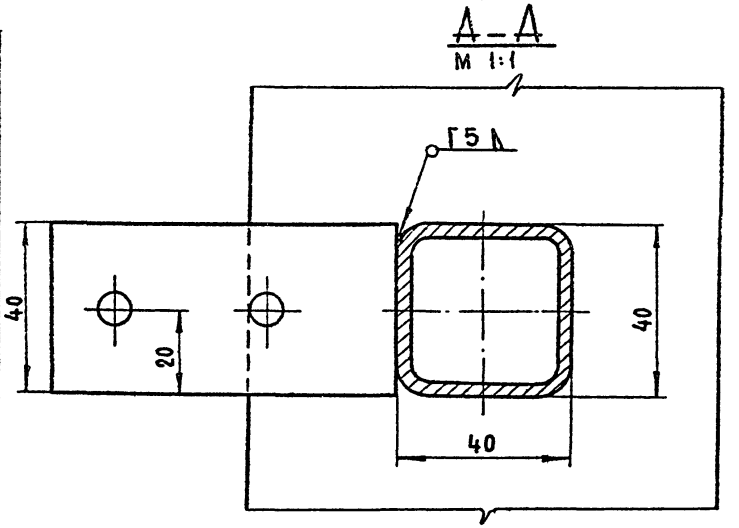

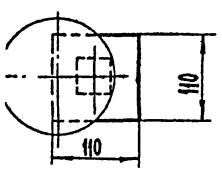

1. Сварные швы зачистить. Кромки притупить
2. Допуски на размеры по 7 кл. точности.
3. Покрытие молотковой эмалью.

Изм.	Лист	№ докум.	Подп.	Дата
Разраб.		Скачкова		
Пров.		Астапова		
Н. контр.		Коростелев		

ВГ. 07. 03. 00. 00. СБ

Стойка
Сборочный чертеж

Лит	Масса	Масштаб
		1:5

Лист | Листов 1

ЦНИИЭП торгово-бытовых зданий и туристских комплексов г. Москва.

СФ-259-08 ФОРМАТ 12

Серия 1.271-4 Выпуск 6

ВГ.07.03.00.02

(Δ) ЗΔ

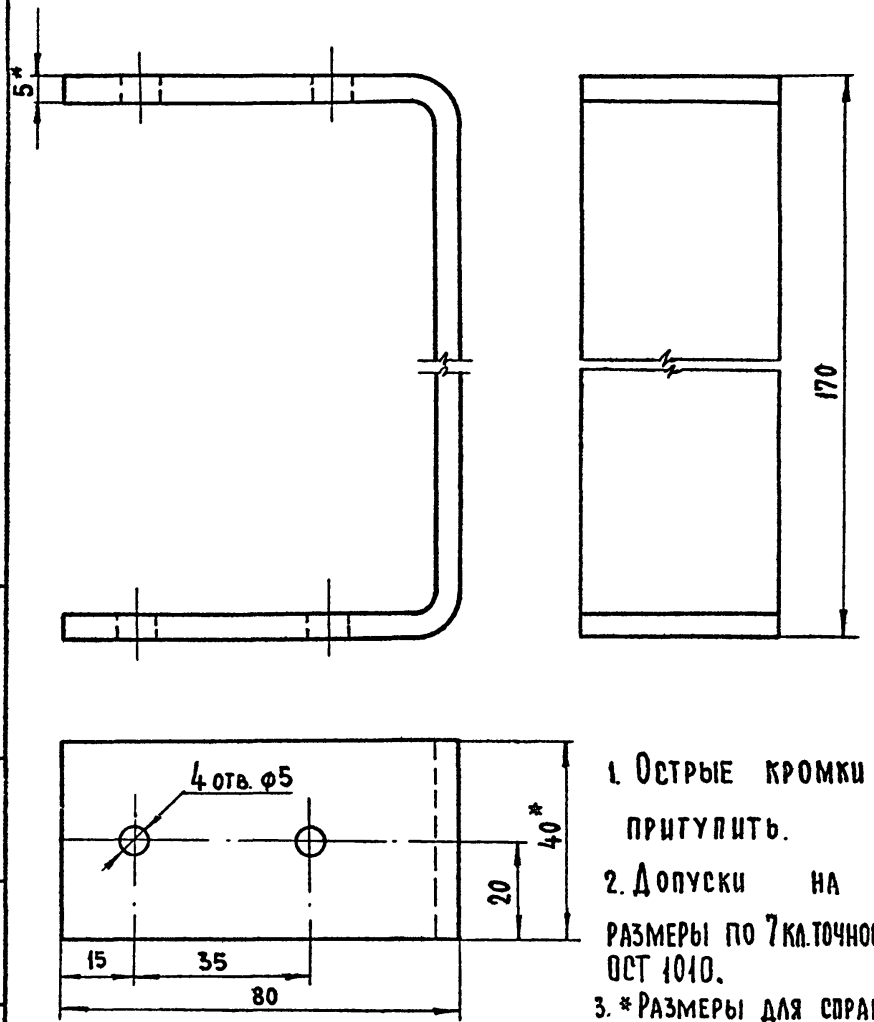

1. Острые кромки притупить.
2. Допуски на размеры по 7 кл. точности ОСТ 1010.
3. * Размеры для справок

Изм	Лист	№ докум	Подп	Дата	ВГ. 07.03.00.02			
Разраб		Скачкова	Скачк		Пластина	Лит.	Масса 0.52	Масштаб 1:1
Пров		Астапова	Астап			Лист	Листов 1	
Н контр		Коростелев	Корс		Полоса 5×40 ГОСТ 103-57*	ЦНИИЭП торгово-бытовых зданий и туристских комплексов г. Москва		

Формат II

Инв. № подл. | Подп. и дата | Взам. инв. № | Инв. № дубл. | Подп. и дата

Серия 1.271-4 Выпуск 6

ВГ.07.03.00.03

(Δ) ЗΔ

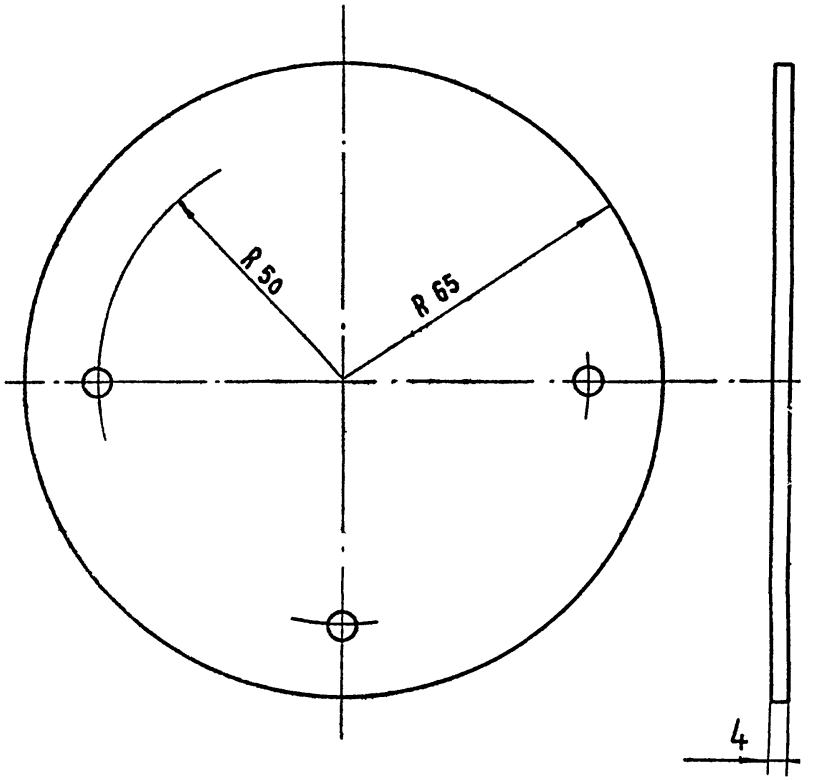

1. Острые кромки притупить.
2. Допуски на размеры по 7 кл. точности ОСТ 1010.

Изм	Лист	№ докум	Подп.	Дата	ВГ. 07.03.00.03			
Разраб.		Скачкова	Скачк		Фланец	Лит.	Масса 0.46	Масш 1
Пров		Астапова	Астап			Лист	Листов	
Н. контр.		Коростелев	Корс		Сталь 3. ГОСТ 380-71*	ЦНИИЭП торгово-бытов зданий и турис комплек г. Москв		

СФ-239-09 Формат II

Инв. № подл. | Подп. и дата | Взам. инв. № | Инв. № дубл. | Подп. и дата

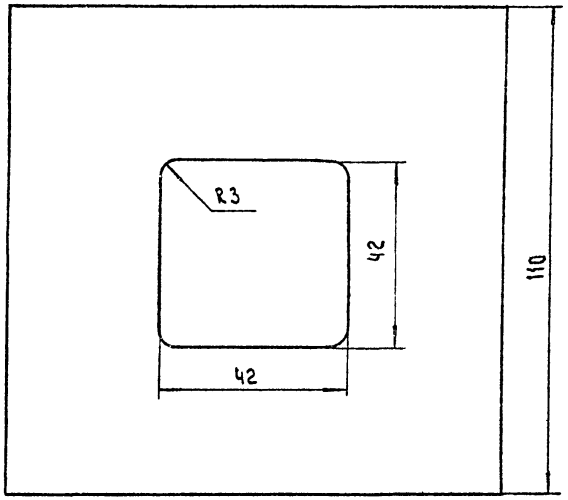

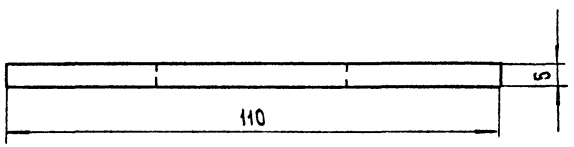

1. Острые кромки притупить
2. Допуски на размеры по 7 кл. точности ОСТ 1010.

				ВГ. 07. 03. 00. 04	
Изм.	Лист	№ докум.	Подп.	Дата	
Разраб.		Скачкова			Фланец
Пров.		Аталова			
Н. контр.		Коростелев			
					Сталь 3 ГОСТ 380-71*

Лит	Масса	Масштаб
	0.40	1:1
Лист	Листов 1	

ЦНИИЭП торгово-бытовых зданий и туристских комплексов г. Москва

Формат А1

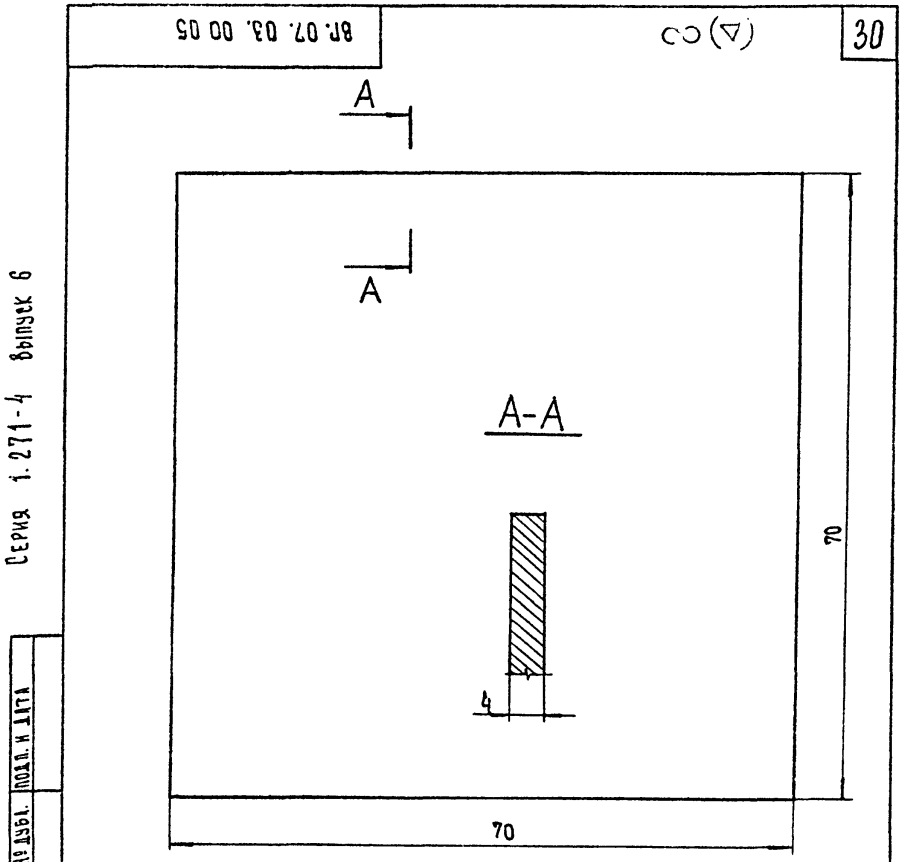

1. Острые кромки притупить
2. Допуски на размеры по 7 кл. точности ОСТ 1010.

				ВГ. 07. 03. 00. 05	
Изм.	Лист	№ докум.	Подп.	Дата	
Разраб.		Скачкова			Фланец
Пров.		Аталова			
Н. контр.		Коростелев			
					Сталь 3 ГОСТ 380-71*

Лит.	Масса	Масштаб
	0.30	2:1
Лист	Листов 1	

ЦНИИЭП торгово-бытовых зданий и туристских комплексов г. Москва

СФ-239-09 Формат А1

Инв. № подл. | Подп. и дата | Взам. инв. № | Инв. № дубл. | Подп. и дата

Серия 1.271-4 Выпуск 6

ВГ.09.01.03.00 СБ

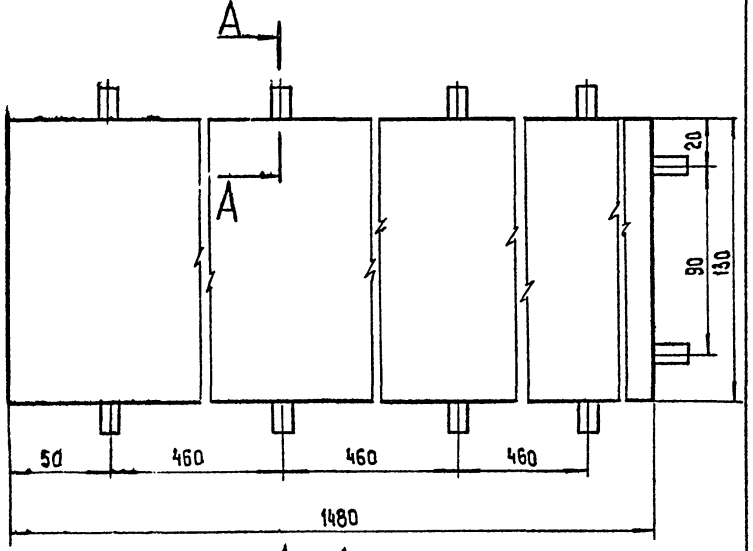

А–А
М1:1

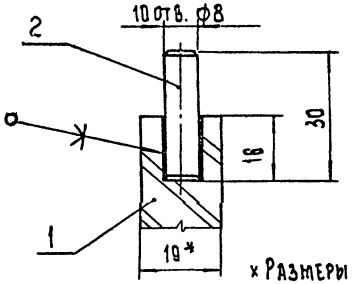

* Размеры для справок

Изм.	Лист	№ докум.	Подп.	Дата	ВГ.09.01.03.00 СБ		
Разраб.		Скачкова			Щит сборочный чертеж	Лит	Масса	Масштаб 1:2
Пров.		Астапова				Лист	Листов 1
Н.контр.		Коростелев			ЦНИИЭП торгово-бытовых зданий и туристско-спортивных комплексов г. Москва		

Формат 11.

Инв. № подл. | Подп. и дата | Взам. инв. № | Инв. № дубл. | Подп. и дата

Серия 1.271-4 Выпуск 6

ВГ.08.01.01.00 СБ

3

Направление волокон шпона

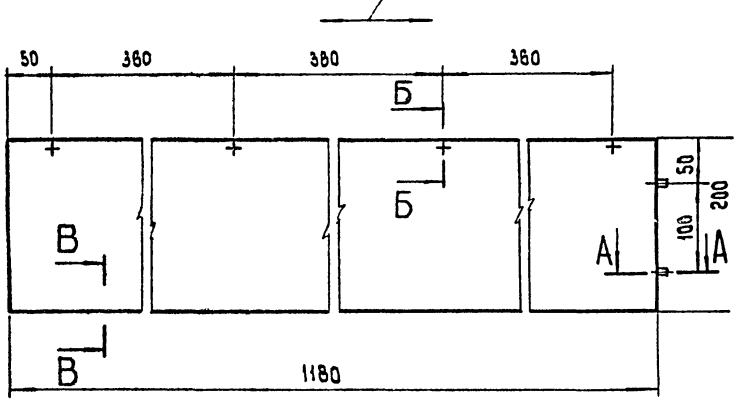

В–В
М1:1

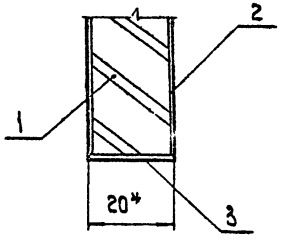

Б–Б
М1:1

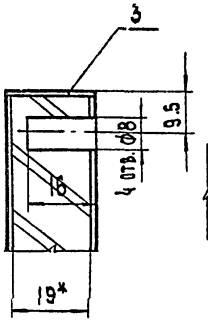

А–А
М1:1

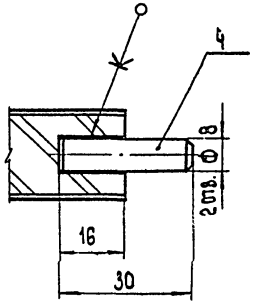

* Размеры для справок

Изм.	Лист	№ докум.	Подп.	Дата	ВГ.08.01.01.00 СБ		
Разраб.		Скачкова			Щит сборочный чертеж	Лит	Масса	Масштаб 1:5
Пров.		Астапова				Лист	Листов 1
Н.контр.		Коростелев			ЦНИИЭП торгово-бытовых зданий и туристско-спортивных комплексов г. Москва		

Инв. № подл. | Подп. и дата | Взам. инв. № | Инв. № дубл. | Подп. и дата

Формат 11 СФ-239

ВГ.08.02.00.00 СБ

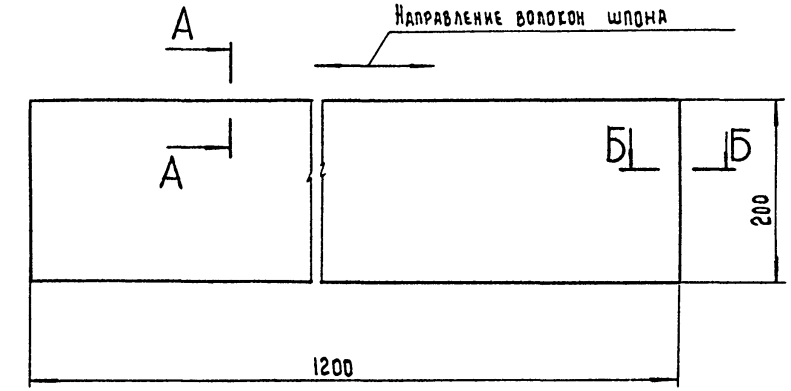

А–А
М 1:1

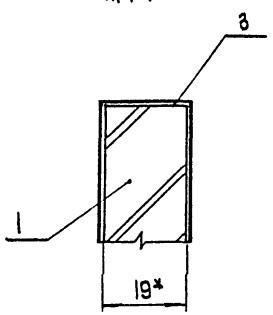

Б–Б
М 1:1

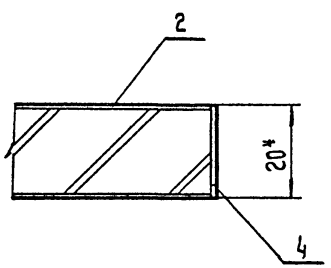

* Размеры для справок

Изм.	Лист	№ докум.	Подп.	Дата	ВГ.08.02.00.00 СБ			
Разраб.		Скачкова			Щит Сборочный чертеж	Лит.	Масса	Масштаб 1:5
Пров.		Астапова				Лист	Листов 1	
Н. контр.		Коростелев				ЦНИИЭП торгово-бытовых зданий и туристских комплексов г. Москва		

Инв.№ подл. | Подп. и дата | Взам. инв.№ | Инв.№ дубл. | Подп. и дата

Формат А1

СОР-239-09

ВГ.09.02.00.00 СБ

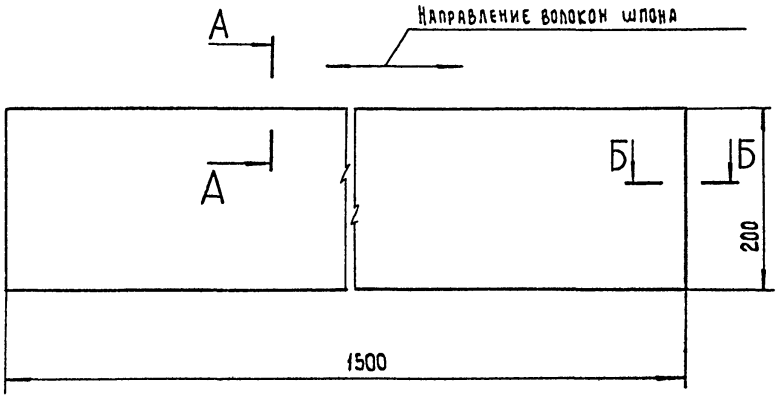

А–А
М 1:1

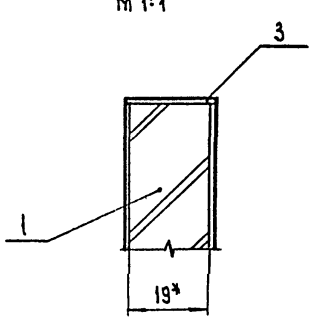

Б–Б
М 1:1

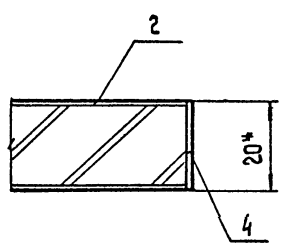

* Размеры для справок

Изм.	Лист	№ докум.	Подп.	Дата	ВГ.09.02.00.00 СБ			
Разраб.		Скачкова			Щит Сборочный чертеж	Лит.	Масса	Масштаб 1:5
Пров.		Астапова				Лист	Листов 1	
Н. контр.		Коростелев				ЦНИИЭП торгово-бытовых зданий и туристских комплексов г. Москва		

Формат А1

ВГ.09.01.01.00 СБ

Направление волокон шпона

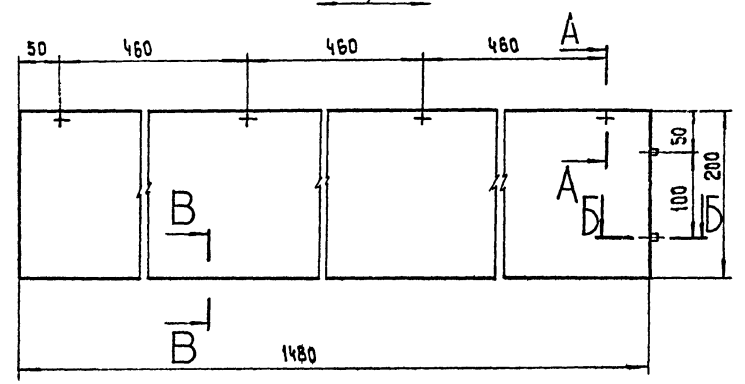

А–А М 1:1

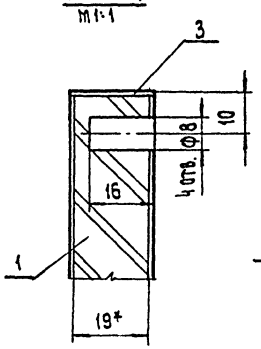

В–В М 1:1

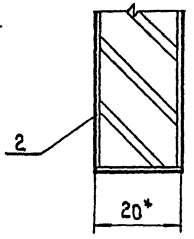

Б–Б М 1:1

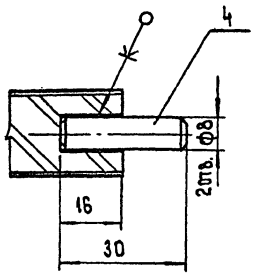

* Размеры для справок

Изм.	Лист	№ докум.	Подп.	Дата	ВГ.09.01.01.00 СБ		
Разраб.		Скачкова			Щит сборочный чертеж	Лит	Масса	Масштаб
Пров.		Астапова						1:5
Н.контр.		Коростелев				Лист	Листов 1
					ЦНИИЭП торгово-бытовых зданий и туристических комплексов г. Москва			

Формат А1

ВГ.09.01.02.00 СБ

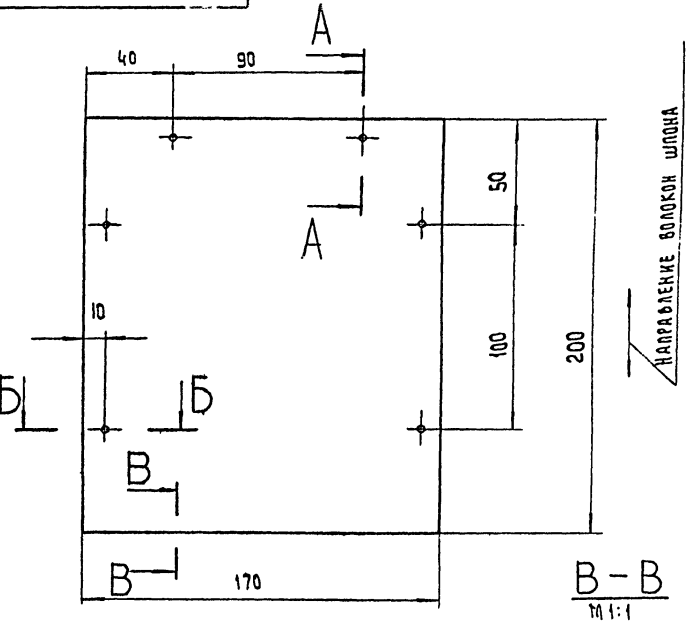

В–В М 1:1

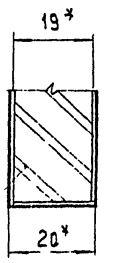

А–А М 1:1

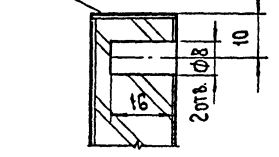

Б–Б М 1:1

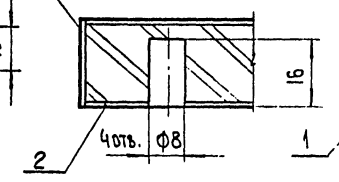

* Размеры для справок

Изм.	Лист	№ докум.	Подп.	Дата	ВГ.09.01.02.00 СБ		
Разраб.		Скачкова			Щит сборочный чертеж	Лит	Масса	Масш
Пров.		Астапова						1:
Н.контр.		Коростелев				Лист	Листов 1
					ЦНИИЭП торгово-бытовых зданий и туристических комплексов г. Москва			

Формат А1 СР-2397

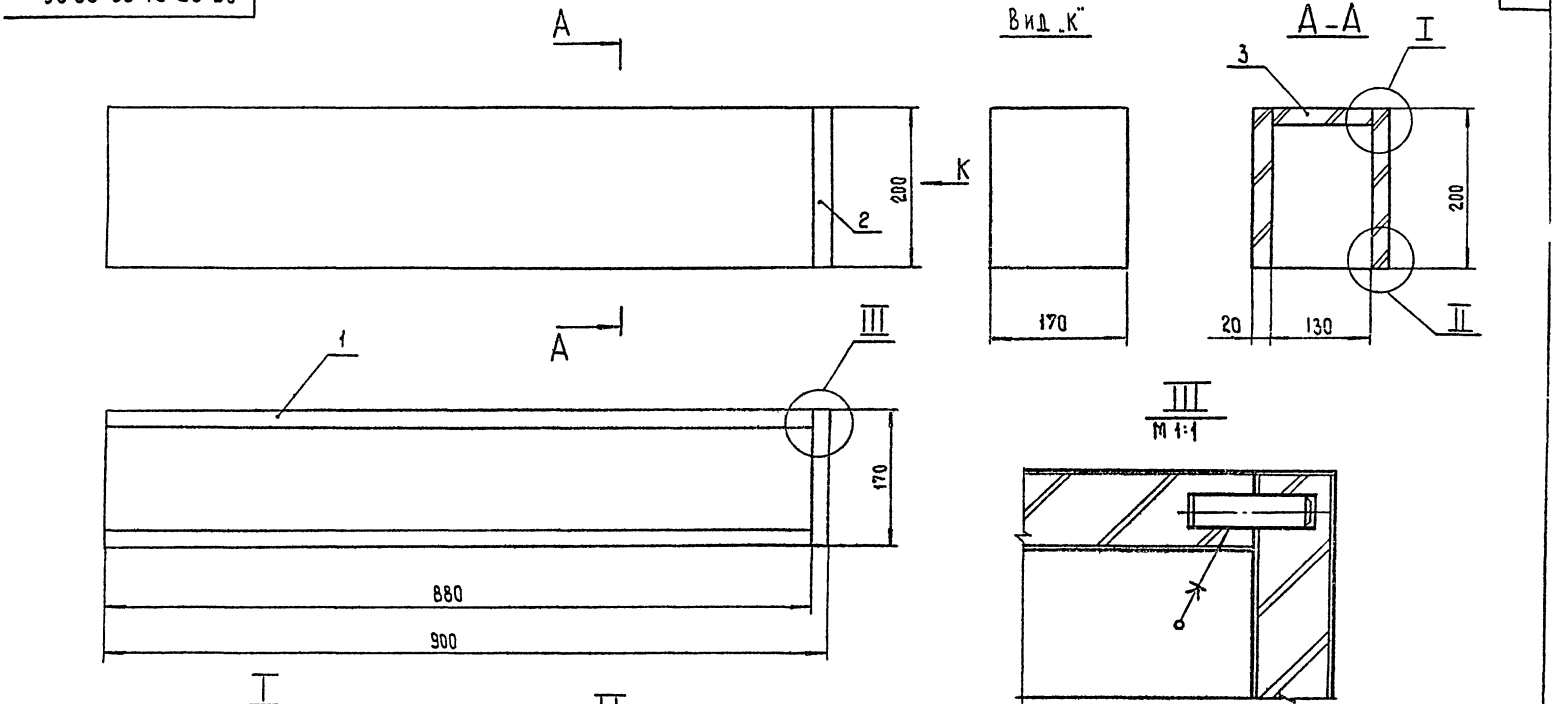

Размеры для справок

					ВГ. 07. 01. 00. 00 СБ		
Изм.	Лист	№докум.	Подп.	Дата			
Разраб.		Скачкова			Фриз	Лит	Масса	Масштаб
Пров.		Астапова			Сборочный чертеж.			1:5
Н. контр.		Коростелев				Лист	Листов 1
						ЦНИИЭП торгово-бытовых зданий и туристских комплексов г. Москва	

Формат 12

СФ-239-09

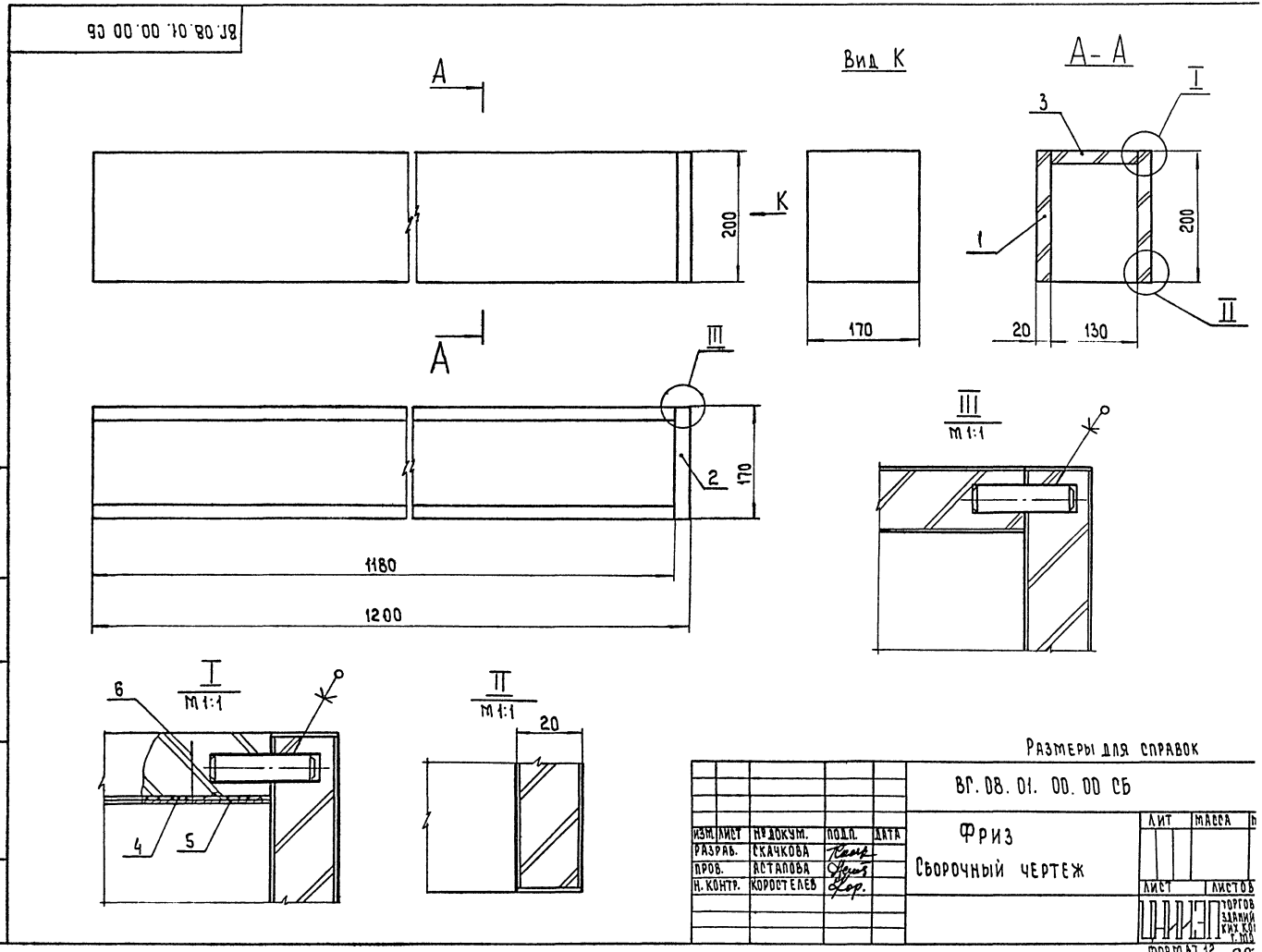

ВГ.08.01.00.00 СБ
Вид К
А-А
А
К
200
170
3
1
I
II
20
130
III
2
1180
1200
III
М 1:1
I
М 1:1
6
4
5
II
М 1:1
20
Размеры для справок
ВГ.08.01.00.00 СБ
Фриз
Сборочный чертеж
ИЗМ. ЛИСТ № ДОКУМ. ПОДП. ДАТА
РАЗРАБ. СКАЧКОВА
ПРОВ. АСТАПОВА
Н. КОНТР. КОРОСТЕЛЕВ
ЛИТ МАССА
ЛИСТ ЛИСТОВ
ФОРМАТ 12.
Серия 1.271-4 Выпуск 6
ИНВ. № ПОДЛ. ПОДП. И ДАТА ВЗАМ. ИНВ. № ИНВ. № ПОДЛ. ПОДП. И ДАТА

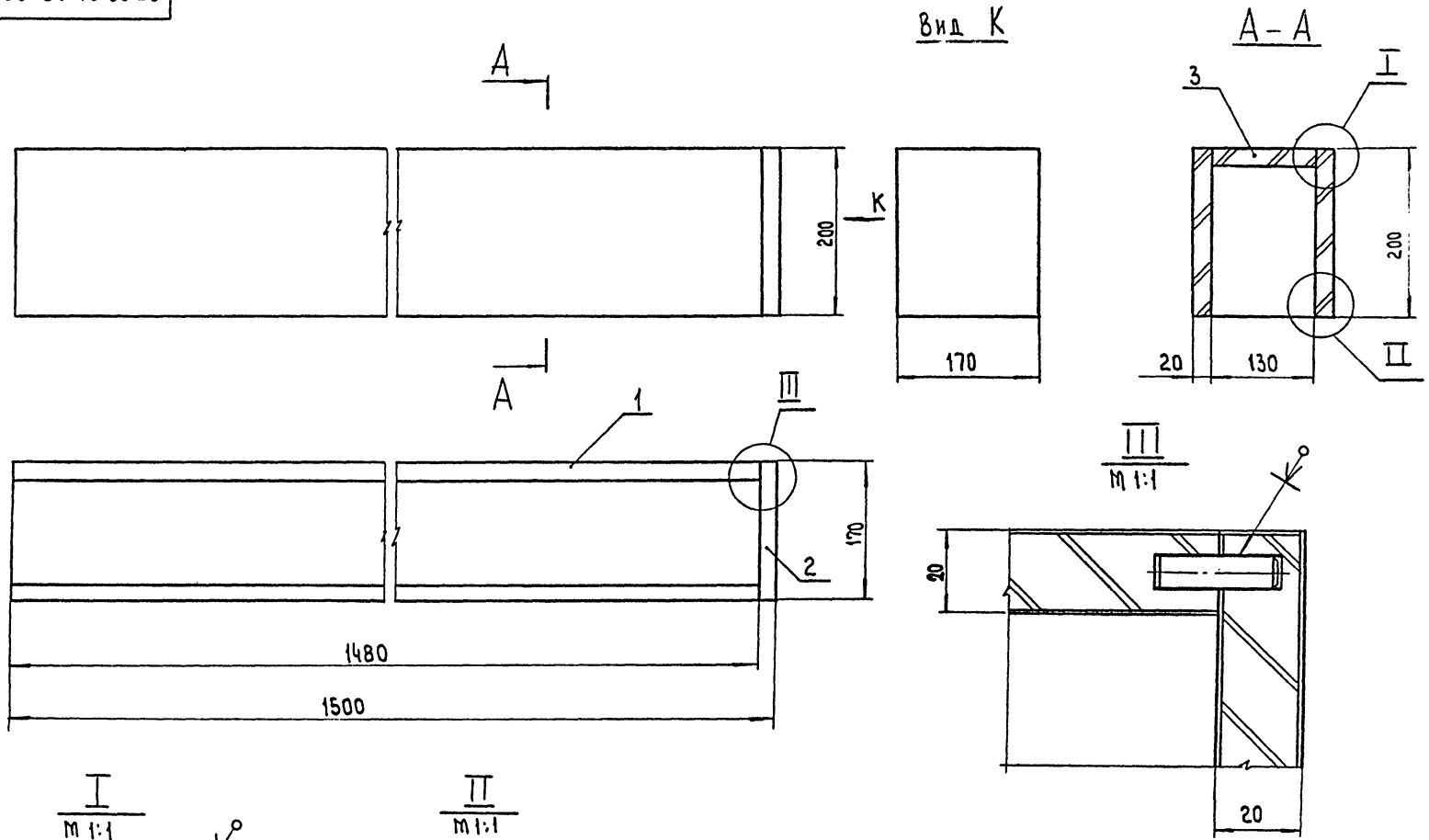

Размеры для справок

Изм.	Лист	№ докум.	Подп.	Дата	ВГ.09.01.00.00 СБ			
Разраб.		Скачкова			Фриз Сборочный чертеж	Лит	Масса	Масштаб
Пров.		Асталова						1:5
Н. контр.		Коростелев				Лист	Листов 1	

ЦНИИЭП торгово-бытовых зданий и туристских комплексов г. Москва

Формат А2 СФ-239-09

Серия 1.271-4 Выпуск 6

Форм	Зона	Поз.	Обозначение	Наименование	Кол.	Примечание
				Документация		
А4			ВГ. 03.00.01.00 СБ	Сборочный чертеж		
				Детали		
Б4		1	ВГ. 03.00.01.01	Щит		
				Плита стружечная		
				ГОСТ 10632-70*		
				1499×199×30	1	
				Облицовка		
				Шпон строганый		
				ГОСТ 2977-65*		
Б4		2	ВГ. 03.00.01.02	1499×199×0.8	2	
Б4		3	ВГ. 03.00.01.03	1500×30×0.8	2	
Б4		4	ВГ. 03.00.01.04	200×30×0.8	2	

Инв.№ подл. | Подп. и дата | Взам. инв.№ | Инв.№ дубл. | Подп. и дата

Изм.	Лист	№ докум.	Подп.	Дата
Разраб.		Скачкова		
Пров.		Астапова		
Н. контр.		Коростелев		

ВГ. 03.00.01.00

Щит

Лит	Лист	Листов
		1

ЦНИИЭП торгово-бытовых зданий и туристических комплексов г. Москва

Формат А1

Серия 1.271-4 Выпуск 6

Форм	Зона	Поз.	Обозначение	Наименование	Кол.	Примечание
				Документация		
А4			ВГ. 02.00.01.00 СБ	Сборочный чертеж		
				Детали		
Б4		1	ВГ. 02.00.01.01	Щит		
				Плита стружечная		
				ГОСТ 10632-70*		
				1199×199×30	1	
				Облицовка		
				Шпон строганый		
				ГОСТ 2972-65*		
Б4		2	ВГ. 02.00.01.02	1199×199×0.8	2	
Б4		3	ВГ. 02.00.01.03	1200×30×0.8	2	
Б4		4	ВГ. 02.00.01.04	200×30×0.8	2	

Инв.№ подл. | Подп. и дата | Взам. инв.№ | Инв.№ дубл. | Подп. и дата

Изм.	Лист	№ докум	Подп.	Дата
Разраб.		Скачкова		
Пров.		Астапова		
Н. контр		Коростелев		

ВГ. 02.00.01.00

Щит

Лит	Лист	Листов
		1

ЦНИИЭП торгово-бытовых зданий и туристических комплексов г. Москва

Формат А1 СФ-239

Поз.	Обозначение	Наименование	Кол.	Примечание
		Документация		
	ВГ. 03. 00. 02. 00 СБ	Сборочный чертеж		
		Детали		
1	ВГ. 03. 00. 02. 01	Основа		
		Плита стружечная		
		ГОСТ 10632-70*		
		1498 × 198 × 30	1	
2	ВГ. 03. 00. 02. 02	Облицовка		
		Пластик		
		ГОСТ 9590-61		
		1498 × 198 × 1.6	2	
3	ВГ. 03. 00. 02. 03	Облицовка		
		Пластик		
		ГОСТ 9590-61		
		1498 × 30 × 1.6	2	
4	ВГ. 03. 00. 02. 04	Облицовка		
		Пластик		
		ГОСТ 9590-61		
		200 × 30 × 1.6	2	

Изм.	Лист	№ докум.	Подп.	Дата
Разраб.		Скачкова		
Пров.		Асталова		
Н. контр.		Коростелев		

ВГ. 03. 00. 02. 00

Щит

Лит	Лист	Листов
		1

Торгово-бытовых зданий и туристских комплексов г. Москва

Формат А4

Серия 1.271-4 Выпуск 6

Подп. и дата | Инв. № дубл. | Взам. инв. № | Подп. и дата | Инв. № подл.

Формат	Зона	Поз.	Обозначение	Наименование	Кол.
				Документация	
А4			ВГ. 02. 00. 02. 00 СБ	Сборочный чертеж	
				Детали	
Б.Ч		1	ВГ. 02. 00. 02. 01	Основа	
				Плита стружечная	
				ГОСТ 10632-70*	
				1198 × 198 × 30	1
Б.Ч		2	ВГ. 02. 00. 02. 02	Облицовка	
				Пластик	
				ГОСТ 9590-61	
				1198 × 198 × 1.6	2
Б.Ч		3	ВГ. 02. 00. 02. 03	Облицовка	
				Пластик	
				ГОСТ 9590-61	
				1198 × 30 × 1.6	2
Б.Ч		4	ВГ. 02. 00. 02. 04	Облицовка	
				Пластик	
				ГОСТ 9590-61	
				200 × 30 × 1.6	2

Изм.	Лист	№ докум.	Подп.	Дата
Разраб.		Скачкова		
Пров.		Асталова		
Н. контр.		Коростелев		

ВГ. 02. 00. 02. 00

Щит

Лит	Лист	Листов
		1

Торгово-бытовых зданий и туристских комплексов г. Москва

Формат А4 СФ-239-01

Серия 1.271-4 Выпуск 6

Формат	Зона	Поз.	Обозначение	Наименование	Кол.	Примечание
				Документация		
11			ВГ.05.00.01.00 СБ	Сборочный чертеж		
				Детали		
БЧ		1	ВГ.05.00.01 01	Щит		
				Плита стружечная		
				ГОСТ 10632-70*		
				1199 × 199 × 40	1	
БЧ		2	ВГ.05.00.01 02	Облицовка		
				Шпон строганый		
				ГОСТ 2977-65*		
				1199 × 199 × 0.8	2	
БЧ		3	ВГ.05.00.01 03	Облицовка		
				Шпон строганый		
				ГОСТ 2977-65*		
				1200 × 40 × 0.8	2	
БЧ		4	ВГ.05.00.01 04	Облицовка		
				Шпон строганый		
				ГОСТ 2977-65*		
				200 × 40 × 0.8	2	

Инв.№ подл. | Подп. и дата | Взам. инв.№ | Инв.№ дубл. | Подп. и дата

Изм.	Лист	№ докум.	Подп.	Дата
Разраб.		Скачкова		
Пров.		Астапова		
Н.контр.		Коростелев		

ВГ. 05. 00. 01. 00

Щит

Лит	Лист	Листов
		1

ЦНИИЭП торгово-бытовых зданий и туристских комплексов г. Москва

Формат 11

Серия 1.271-4 Выпуск 6

Формат	Зона	Поз.	Обозначение	Наименование	Кол.
				Документация	
11			ВГ.04.00.01.00 СБ	Сборочный чертеж	
				Детали	
БЧ		1	ВГ.04.00.01.01	Щит	
				Плита стружечная	
				ГОСТ 10632-70*	
				899 × 199 × 40	1
БЧ		2	ВГ.04.00.01.02	Облицовка	
				Шпон строганый	
				ГОСТ 2977-65*	
				899 × 199 × 0.8	2
БЧ		3	ВГ.04.00.01.03	Облицовка	
				Шпон строганый	
				ГОСТ 2977-65*	
				900 × 40 × 0.8	2
БЧ		4	ВГ.04.00.01.04	Облицовка	
				Шпон строганый	
				ГОСТ 2977-65*	
				200 × 40 × 0.8	2

Инв.№ подл. | Подп. и дата | Взам. инв.№ | Инв.№ дубл. | Подп. и дата

Изм.	Лист	№ докум.	Подп.	Дата
Разраб.		Скачкова		
Пров.		Астапова		
Н.контр.		Коростелев		

ВГ. 04. 00. 01. 00

Щит

Лит	Лист	Листов
		1

ЦНИИЭП торгово-бытовых зданий и туристских комплексов г. Москва

Формат 11 СФ-239-С

Поз.	Обозначение	Наименование	Кол.	Примечание
		Документация		
	ВГ.05.00.02.00 СБ	Сборочный чертеж		
		Детали		
1	ВГ.05.00.02.01	Щит		
		Плита стружечная		
		ГОСТ 10632-70*		
		1198 × 198 × 40	1	
		Облицовка		
		Пластик		
		ГОСТ 9590-61		
2	ВГ.05.00.02.02	1198 × 198 × 1.6	2	
3	ВГ.05.00.02.03	1200 × 40 × 1.6	2	
4	ВГ.05.00.02.04	200 × 40 × 1.6	2	

Изм.	Лист	№ докум.	Подп.	Дата
Разраб.		Скачкова		
Пров.		Астапова		
Гр.		Коростелев		

ВГ.05.00.02.00

Щит

Лит	Лист	Листов
		1

ЦНИИЭП торгово-бытовых зданий и туристских комплексов г. Москва

Формат А1

Серия 1.271-4 Выпуск 6

Формат	Зона	Поз.	Обозначение	Наименование	Кол.
				Документация	
А2			ВГ.04.00.02.00 СБ	Сборочный чертеж	
				Детали	
Бч		1	ВГ.04.00.02.01	Щит	
				Плита стружечная	
				ГОСТ 10632-70*	
				898 × 198 × 40	1
				Облицовка	
				Пластик	
				ГОСТ 9590-61	
Бч		2	ВГ.04.00.02.02	898 × 198 × 1.6	2
Бч		3	ВГ.04.00.02.03	900 × 40 × 1.6	2
Бч		4	ВГ.04.00.02.04	200 × 40 × 1.6	2

Инв. № подл. | Подп. и дата | Взам. инв. № | Инв. № дубл. | Подп. и дата

Изм.	Лист	№ докум.	Подп.	Дата
Разраб.		Скачкова		
Пров.		Астапова		
Н. контр.		Коростелев		

ВГ.04.00.02.00

Щит

Лит	Лист	Листов
		1

ЦНИИЭП торгово-бытовых зданий и туристских комплексов г. Москва

Формат А1 СФ-239-09

Серия 1.271-4 Выпуск 6

Форм	Зон	Поз	Обозначение	Наименование	Кол	Примечание
				Документация		
11			ВГ. 01. 00. 01. 00 СБ	Сборочный чертеж		
				Детали		
Б.Ч		1	ВГ. 01. 00. 01. 01	Щит		
				Плита стружечная		
				ГОСТ 10632-70*		
				899 × 199 × 30	1	
Б.Ч		2	ВГ. 01. 00. 01. 02	Облицовка		
				Шпон строганый		
				ГОСТ 2977-65*		
				899 × 199 × 0.8	2	
Б.Ч		3	ВГ. 01. 00. 01. 03	Облицовка		
				Шпон строганый		
				ГОСТ 2977-65*		
				900 × 30 × 0.8	2	
Б.Ч		4	ВГ. 01. 00. 01. 04	Облицовка		
				Шпон строганый		
				ГОСТ 2977-65*		
				200 × 30 × 0.8	2	

Инв. № подл. | Подп. и дата | Взам. инв. № | Инв. № дубл. | Подп. и дата

Изм.	Лист	№ докум.	Подп.	Дата
Разраб.		Скачкова		
Пров.		Астапова		
Н. контр.		Коростелев		

ВГ. 01. 00. 01. 00

Щит

Лит	Лист	Листов
		1

ЦНИИЭП торгово-бытовых зданий и туристских комплексов г. Москва

Формат А1

Серия 1.271-4 Выпуск 6

Форм	Зон	Поз	Обозначение	Наименование	Кол	Примечание
				Документация		
11			ВГ. 06. 00. 01. 00 СБ	Сборочный чертеж		
				Детали		
Б.Ч		1	ВГ. 06. 00. 01. 01	Щит		
				Плита стружечная		
				ГОСТ 10632-70*		
				1499 × 199 × 40	1	
Б.Ч		2	ВГ. 06. 00. 01. 02	Облицовка		
				Шпон строганый		
				ГОСТ 2977-65*		
				1499 × 199 × 0.8	2	
Б.Ч		3	ВГ. 06. 00. 01. 03	Облицовка		
				Шпон строганый		
				ГОСТ 2977-65*		
				1500 × 40 × 0.8	2	
Б.Ч		4	ВГ. 06. 00. 01. 04	Облицовка		
				Шпон строганый		
				ГОСТ 2977-65*		
				200 × 40 × 0.8	2	

Инв. № подл. | Подп. и дата | Взам. инв. № | Инв. № дубл. | Подп. и дата

Изм.	Лист	№ докум.	Подп.	Дата
Разраб.		Скачкова		
Пров.		Астапова		
Н. контр.		Коростелев		

ВГ. 06. 00. 01. 00

Щит

Лит	Лист	Листов
		1

ЦНИИЭП торгово-бытовых зданий и туристских комплексов г. Москва

Формат А1

СФ-239-

Обозначение	Наименование	Кол.	Примечание
	Документация		
ВГ. 09. 01. 01. 00. СБ	Сборочный чертеж		
	Детали		
ВГ. 09. 01. 01. 01	Щит		
	Плита стружечная		
	ГОСТ 10632-70*		
	1480 × 199 × 19	1	
	Облицовка		
	Шпон строганый		
	ГОСТ 2977-65*		
ВГ. 09. 01. 01. 02	1480 × 199 × 0.8	2	
ВГ. 09. 01. 01. 03	1480 × 20 × 0.8	2	
	Прочие изделия		
00. 00. 01	Шкант		
	Др. тв. л. пород		
	ГОСТ 2695-71		
	Ф8 × 30	2	

Изм.	Лист	№ докум.	Подп.	Дата
		Скачкова		
		Коростелев		
		Коростелев		

ВГ. 09. 01. 01. 00

Щит

Лит	Лист	Листов
		1

ЦНИИЭП торгово-бытовых зданий и туристских комплексов г. Москва

Формат А1

Серия 1.271-4 Выпуск 6

Подп. и дата | Инв. № дубл. | Взам. инв. № | Подп. и дата | Инв. № подл.

Формат	Зона	Поз.	Обозначение	Наименование	Кол.
				Документация	
А1			ВГ. 09. 01. 02. 00 СБ	Сборочный чертеж	
				Детали	
БЧ		1	ВГ. 09. 01. 02. 01	Щит	
				Плита стружечная	
				ГОСТ 10632-70*	
				169 × 199 × 19	1
				Облицовка	
				Шпон строганый	
				ГОСТ 2977-65*	
БЧ		2	ВГ. 09. 01. 02. 02	169 × 199 × 0.8	2
БЧ		3	ВГ. 09. 01. 02. 03	170 × 20 × 0.8	2
БЧ		4	ВГ. 09. 01. 02. 04.	200 × 20 × 0.8	2

Изм.	Лист	№ докум.	Подп.	Дата
Разраб.		Скачкова		
Пров.		Астапова		
Н. контр.		Коростелев		

ВГ. 09. 01. 02. 00

Щит

Лит	Лист	Листов
		1

ЦНИИЭП торгово-бытовых зданий и туристских комплексов г. Москва

Формат А1. СФ-239-09

Серия 1.271-4 Выпуск 6

Формат	Зона	Поз.	Обозначение	Наименование	Кол.	Примечание
				Документация		
12			ВР.08.01.00.00 СБ	Сборочный чертеж		
				Сборочные единицы		
11		1	ВР.08.01.01.00	Щит	2	
11		2	ВР.09.01.02.00	Щит	1	
11		3	ВР.08.01.02.00	Щит	1	
				Детали		
Б.Ч		4	ВР.08.01.00.01	Изоляционный слой		
				Асьест		
				ГОСТ 2850-58*		
				1180×130×	1	
Б.Ч		5	ВР.08.01.00.02	Покрытие		
				Жесть белая		
				ГОСТ 17718-72		
				1180×130	1	
				Стандартные изделия		
		6		Гвозди К1.5×18		
				ГОСТ 4028-63*	25	

Инв.№ подл. | Подп. и дата | Взам. инв.№ | Инв.№ дубл. | Подп. и дата

Изм.	Лист	№ докум.	Подп.	Дата
Разраб.		Скачкова		
Пров.		Астапова		
Н. контр.		Коростелев		

ВР.08.01.00.00

Фриз

Лит	Лист	Листов
		1

ЦНИИЭП торгово-бытовых зданий и туристских комплексов г. Москва

Формат А4

Серия 1.271-4 Выпуск 6

Формат	Зона	Поз.	Обозначение	Наименование	Кол.
				Документация	
			ВР.09.01.00.00 СБ	Сборочный чертеж	
				Сборочные единицы	
Б.Ч		1	ВР.09.01.01.00	Щит	2
Б.Ч		2	ВР.09.01.02.00	Щит	1
Б.Ч		3	ВР.09.01.03.00	Щит	1
				Детали	
Б.Ч		4	ВР.09.01.00.01	Изоляционный слой	
				Асьест	
				ГОСТ 2850-58*	
				1480×130	1
Б.Ч		5	ВР.09.01.00.02	Покрытие	
				Жесть белая	
				ГОСТ 17718-72	
				1480×130	1
				Стандартные изделия	
		6		Гвозди К1.5×18	
				ГОСТ 4028-63*	30

Инв.№ подл. | Подп. и дата | Взам. инв.№ | Инв.№ дубл. | Подп. и дата

Изм.	Лист	№ докум.	Подп.	Дата
Разраб.		Скачкова		
Пров.		Астапова		
Н. контр.		Коростелев		

ВР.09.01.00.00

Фриз

Лит	Лист	Лист

ЦНИИЭП

Формат А4

СФ-239

Формат	Зона	Поз.	Обозначение	Наименование	Кол.	Приме-чание
				Документация		
11			ВГ. 08. 01. 02. 00 СБ	Сборочный чертеж		
				Детали		
БЧ		1	ВГ. 08. 01. 02. 01	Щит		
				Плита стружечная		
				ГОСТ 10632-70*		
				1180 × 130 × 19	1	
				Прочие изделия		
		2	00. 00. 01	Шкант		
				Др. тв. л. пород		
				ГОСТ 2695-71		
				Ф8 × 30	10	

Изм.	Лист	№ докум.	Подп.	Дата
Разраб.		Скачкова		
Пров.		Астапова		
Н. контр.		Коростелев		

ВГ. 08. 01. 02. 00

Щит

Лит	Лист	Листов
		1

ЦНИИЭП торгово-бытовых зданий и туристских комплексов г. Москва

Формат 11

Серия 1.271-4 Выпуск 6

Инв. № подл. | Подп. и дата | Взам. инв. № | Инв. № дубл. | Подп. и дата

Формат	Зона	Поз.	Обозначение	Наименование	Кол.
				Документация	
11			ВГ. 07. 01. 02. 00 СБ	Сборочный чертеж	
				Детали	
БЧ		1	ВГ. 07. 01. 02. 01	Щит	
				Плита стружечная	
				ГОСТ 10632-70*	
				880 × 130 × 19	
				Прочие изделия	
		2	00. 00. 01	Шкант	
				Др. тв. л. пород	
				ГОСТ 2695-71	
				Ф8 × 30	10

Изм.	Лист	№ докум.	Подп.	Дата
Разраб.		Скачкова		
Пров.		Астапова		
Н. контр.		Коростелев		

ВГ. 07. 01. 02. 00

Щит

Лит	Лист	Листов
		1

ЦНИИЭП торгово-бытовых зданий и туристских комплексов г. Москва

Формат 11

Серия 1.271-4 Выпуск 6

Формат	Зона	Поз.	Обозначение	Наименование	Кол.	Примечание
				Документация		
А4			ВГ. 09. 02. 00. 00 СБ	Сборочный чертеж		
				Детали		
Б.Ч		1	ВГ. 09. 02. 00. 01	Щит		
				Плита стружечная		
				ГОСТ 10632-70*		
				1500 × 199 × 19	1	
				Облицовка		
				Шпон строганый		
				ГОСТ 2977-65*		
Б.Ч		2	ВГ. 09. 02. 00. 02	1500 × 199 × 0.8	2	
Б.Ч		3	ВГ. 09. 02. 00. 03	1500 × 20 × 0.8	2	
Б.Ч		4	ВГ. 09. 02. 00. 04	200 × 20 × 0.8	1	

Инв. № подл. | Подп. и дата | Взам. инв. № | Инв. № дубл. | Подп. и дата

Изм.	Лист	№ докум.	Подп.	Дата
Разраб.		Скачкова		
Пров.		Астапова		
Н. контр.		Коростелев		

ВГ. 09. 02. 00. 00

Щит

Лит	Лист	Листов
		1

ЦНИИЭП торгово-бытовых зданий и туристско-спортивных комплексов г. Москва

Формат А1

Серия 1.271-4 Выпуск 6

Формат	Зона	Поз.	Обозначение	Наименование	Кол.
				Документация	
А4			ВГ. 08. 02. 00. 00 СБ	Сборочный чертеж	
				Детали	
Б.Ч		1	ВГ. 08. 02. 00. 01	Щит	
				Плита стружечная	
				ГОСТ 10632-70*	
				1200 × 199 × 0.8	1
				Облицовка	
				Шпон строганый	
				ГОСТ 2977-65*	
Б.Ч		2	ВГ. 08. 02. 00. 02	1200 × 199 × 0.8	2
Б.Ч		3	ВГ. 08. 02. 00. 03	1200 × 20 × 0.8	2
Б.Ч		4	ВГ. 08. 02. 00. 04	200 × 20 × 0.8	1

Инв. № подл. | Подп. и дата | Взам. инв. № | Инв. № дубл. | Подп. и дата

Изм.	Лист	№ докум.	Подп.	Дата
Разраб.		Скачкова		
Пров.		Астапова		
Н. контр.		Коростелев		

ВГ. 08. 02. 00. 00

Щит

Лит	Лист

ЦНИИЭП торгово-бытовых зданий и туристско-спортивных комплексов г. Москва

Формат А1

Обозначение	Наименование	Кол.	Примечание
	Документация		
ВГ. 09. 01. 03. 00 СБ	Сборочный чертеж		
	Детали		
ВГ. 09. 01. 03. 01	Щит		
	плита стружечная		
	ГОСТ 10632-70*		
	1480 × 130 × 19	1	
	Прочие изделия		
00. 00. 01	Шкант		
	Др. тв. л. пород		
	ГОСТ 2695-71		
	Ф8 × 30	10	

Изм.	Лист	№ докум.	Подп.	Дата
Разраб.		Скачкова		
Пров.		Астапова		
Н. контр.		Коротелев		

ВГ. 09. 01. 03. 00

Щит

Лит	Лист	Листов
		1

ЦНИИЭП торгово-бытовых зданий и туристских комплексов г. Москва

Формат А1

Серия 1.271-4 Выпуск 6

Инв. № подл. | Подп. и дата | Взам. инв. № | Инв. № дубл. | Подп. и дата

Формат	Зона	Поз.	Обозначение	Наименование	Кол.	
				Документация		
А1			ВГ. 08. 01. 01. 00 СБ	Сборочный чертеж		
				Детали		
Б.Ч		1	ВГ. 08. 01. 01. 01	Щит		
				плита стружечная		
				ГОСТ 10632-70*		
				1180 × 199 × 19	1	
				Облицовка		
				Шпон строганый		
				ГОСТ 2977-65*		
Б.Ч		2	ВГ. 08. 01. 01. 02	1180 × 199 × 0.8	2	
Б.Ч		3	ВГ. 08. 01. 01. 03	1180 × 20 × 0.8	2	
				Прочие изделия		
		4	00. 00. 01	Шкант		
				Др. тв. л. пород		
				ГОСТ 2695-71		
				Ф8 × 30	2	

Изм.	Лист	№ докум.	Подп.	Дата
Разраб.		Скачкова		
Пров.		Астапова		
Н. контр.		Коротелев		

ВГ. 08. 01. 01. 00

Щит

Лит	Лист	Листов
		1

ЦНИИЭП торгово-бытовых зданий и туристских комплексов г. Москва

Формат А1

Серия 1.271-4 Выпуск 6

Формат	Зона	Поз.	Обозначение	Наименование	Кол.	Примечание
				Документация		
А2			ВГ. 07. 03. 00. 00 СБ	Сборочный чертеж		
				Детали		
Б.Ч		1	ВГ. 07. 03. 00. 01	Связь Р=2126	1	
				труба 40×5-10		
				ГОСТ 8639-68		
Б.Ч		2	ВГ. 07. 03. 00. 02	Пластина	1	
Б.Ч		3	ВГ. 07. 03. 00. 03	Фланец	1	
Б.Ч		4	ВГ. 07. 03. 00. 04	Фланец	1	
Б.Ч		5	ВГ. 07. 03. 00. 05	Фланец	1	

Инв. № подл. | Подп. и дата | Взам. инв. № | Инв. № дубл. | Подп. и дата

Изм.	Лист	№ докум.	Подп.	Дата	ВГ. 07. 03. 00. 00		
Разраб.		Скачкова			Стойка	Лит	Лист	Листов
Пров.		Астапова						1
Н. контр.		Коростелев				ЦНИИЭП торгово-бытовых зданий и туристских комплексов г. Москва		

Формат А1

Серия 1.271-4 Выпуск 6

Формат	Зона	Поз.	Обозначение	Наименование	Кол.
				Документация	
А1			ВГ. 01. 00. 02. 00 СБ	Сборочный чертеж.	
				Детали	
Б.Ч		1	ВГ. 01. 00. 02. 01	Основа	
				плита стружечная	
				ГОСТ 10632-70*	
				898 × 198 × 30	1
Б.Ч		2	ВГ. 01. 00. 02. 02	Облицовка	
				пластик	
				ГОСТ 9590-61	
				698 × 198 × 1.6	2
Б.Ч		3	ВГ. 01. 00. 02. 03	Облицовка	
				пластик	
				ГОСТ 9590-61	
				898 × 30 × 1.6	2
Б.Ч		4	ВГ. 01. 00. 02. 01	Облицовка	
				пластик	
				ГОСТ 9590-61	
				200 × 30 × 1.6	2

Инв. № подл. | Подп. и дата | Взам. инв. № | Инв. № дубл. | Подп. и дата

Изм.	Лист	№ докум.	Подп.	Дата	ВГ. 01. 00. 02. 00		
Разраб.		Скачкова			Щит	Лит	Лист
Пров.		Астапова					
Н. контр.		Коростелев				ЦНИИЭП торгово-бытовых зданий и туристских комплексов г. Москва	

Формат А1

gost.e-ecolog.ru