ГОСУДАРСТВЕННЫЙ КОМИТЕТ ПО ГРАЖДАНСКОМУ СТРОИТЕЛЬСТВУ
И АРХИТЕКТУРЕ ПРИ ГОССТРОЕ СССР

ТИПОВЫЕ КОНСТРУКЦИИ И ДЕТАЛИ ЗДАНИЙ И СООРУЖЕНИЙ

СЕРИЯ 1.271-4

ВСТРОЕННО-ПРИСТРОЕННОЕ И СТАЦИОНАРНОЕ ОБОРУДОВАНИЕ ДЛЯ ПРЕДПРИЯТИЙ ОБЩЕСТВЕННОГО ПИТАНИЯ

Выпуск 5

НАСТЕННОЕ ОБОРУДОВАНИЕ ДЛЯ БАРОВ, КАФЕТЕРИЕВ, БУФЕТОВ

Сборочные
Спецификации

СФ-239-08

Разработаны ЦНИИЭП
торгово-бытовых зданий
и туристских комплексов

Утвержден Госграждансторем
приказ №24-2206 от 15.07. 1976 г.
Введен в действие институтом
приказ № 76 от 9.08. 1976 г.

gost.e-ecolog.ru

ЦЕНТРАЛЬНЫЙ ИНСТИТУТ ТИПОВОГО ПРОЕКТИРОВАНИЯ
ГОССТРОЯ СССР

Свердловский филиал

620062 г. Свердловск-62, ул.Генеральская 3-А
Заказ №1231 инв. №сф239-08 Тираж 1000
Сдано в печать 28.02 1977г. Цена 1-95.

Наименование	Обозначение	Стр.
Обложка		1
Перечень листов		2-4
Панель навесная зеркальная Сборочный чертеж	Н.01.00.00.00 СБ	5
То же	Н.02.00.00.00 СБ	6
Панель навесная Сборочный чертеж	Н.03.00.00.00 СБ	7
То же	Н.04.00.00.00 СБ	8
Шкаф навесной Сборочный чертёж	Н.05.00.00.00 СБ	9
То же	Н.06.00.00.00 СБ	10
»	Н.07.00.00.00 СБ	11
Панель навесная Сборочный чертеж	Н.08.00.00.00 СБ	12
То же	Н.09.00.00.00 СБ	13
Шкаф навесной Сборочный чертеж	Н.10.00.00.00 СБ	14
То же	Н.10.00.00.00.СБ	15
»	Н.10.00.00.00 СБ	16
Рама Сборочный чертеж	Н.01.00.01.00 СБ	17
То же	Н.02.00.01.00 СБ	18

Наименование	Обозначение	Стр.
Брусок	Н.01.00.01.01	19
То же	Н.02.00.01.01	19
Фриз Сборочный чертеж	Н.02.00.02.00 СБ	20
То же	Н.10.00.06.00 СБ	20
»	Н.01.00.02.00 СБ	21
Щит Сборочный чертеж	Н.07.00.03.00 СБ	21
То же	Н.05.00.02.00 СБ	22
»	Н.05.00.01.00 СБ	22
Фриз Сборочный чертеж	Н.05.00.03.00 СБ	23
То же	Н.06.00.02.00 СБ	23
Щит Сборочный чертеж	Н.06.00.01.00 СБ	24
То же	Н.07.00.02.00 СБ	24
Стенка задняя	Н.06.00.00.02	25
То же	Н.10.00.00.04	25
Щит Сборочный чертеж	Н.07.00.01.00 СБ	26
Брусок	Н.01.00.01.02	26
Стенка задняя	Н.07.00.00.03	27
То же	Н.05.00.00.03	27

Изм.	Лист.	№ докум.	Подп.	Дата
Разраб.		Ежачкова		
Пров.		Астапова		
Н. контр.		Коростелев		

Перечень листов

Лит.	Лист	Листов
	1	3

Торгово-бытовые здания и туристские комплексы г. Москва.

СФ-239-08

ИНВ. № ПОДЛ. | ПОДП. И ДАТА | ВЗАМ. ИНВ. № | ИНВ. № ДУБЛ. | ПОДП. И ДАТА

Наименование	Обозначение	Стр.
Рама		
Сборочный чертеж	Н.08.00.01.00 СБ	28
То же	Н.09.00.01.00 СБ	29
Щит Сборочный чертеж	Н.10.00.01.00 СБ	30
То же	Н.10.00.03.00 СБ	30
»	Н.10.00.02.00 СБ	31
»	Н.10.00.04.00 СБ	32
»	Н.10.00.05.00 СБ	32
Зеркало	Н.02.00.00.01	33
То же	Н.02.00.00.02	33
Полка	Н.05.00.00.02	34
То же	Н.06.00.00.01	34
»	Н.07.00.00.01	35
Дверка	Н.07.00.00.02	35
Полка	Н.08.00.00.03	36
То же	Н.09.00.00.01	36
»	Н.10.00.00.01	37
Перегородка	Н.10.00.00.02	37
Дверка	Н.10.00.00.03	38
Перегородка	Н.10.00.00.05	38
Кронштейн	Н.01.00.00.01	39
То же	Н.08.00.00.01	39
Профиль	ПР.01	40

Наименование	Обозначение	Стр.
Ключ	М.04.00.00.03	40
Замок Сборочный чертеж	М.04.00.00.00 СБ	41
Вставка Сборочный чертеж	М.04.00.01.00 СБ	41
Скоба	М.04.00.00.01	42
Корпус	М.04.00.01.01	42
Гайка	М.04.00.01.03	43
Втулка	М.04.00.01.02	43
Палец	М.04.00.01.04	44
Винт	М.04.00.00.02	44
Ручка для стеклянной дверки Сборочный чертеж	М.10.00.00 СБ	45
Ручка	М.10.00.01	45
Петля для стеклянной дверки Сборочный чертеж	М.11.00.00 СБ	46
Корпус Сборочный чертёж	М.11.01.00 СБ	46
Корпус	М.11.01.01	47
Прокладка	М.11.00.02	47
Опора	М.11.00.01	48
Ось	М.11.01.02	48

Наименование	Обозначение	Стр.
Панель навесная	Н.03.00.00.00	49
То же	Н.04.00.00.00	49
Шкаф навесной	Н.05.00.00.00	50
То же	Н.06.00.00.00	50
»	Н.07.00.00.00	51
»	Н.08.00.00.00	51
Панель навесная	Н.09.00.00.00	52
Шкаф навесной	Н.10.00.00.00	52
Рама	Н.01.00.01.00	53
Фриз	Н.01.00.02.00	53
Рама	Н.02.00.01.00	54
Фриз	Н.02.00.02.00	54
Щит	Н.05.00.01.00	55
То же	Н.05.00.02.00	55
Фриз	Н.05.00.03.00	56
Щит	Н.06.00.01.00	56
Фриз	Н.06.00.02.00	57
Щит	Н.07.00.01.00	57
То же	Н.07.00.02.00	58
»	Н.07.00.03.00	58
»	Н.10.00.01.00	59
»	Н.10.00.02.00	59
»	Н.10.00.03.00	60
»	Н.10.00.04.00	60
»	Н.10.00.05.00	61

Наименование	Обозначение	Стр.
Фриз	Н.10.00.06.00	61
Замок	М.04.00.00.00	62
Вставка	М.04.00.01.00	62
Панель навесная зеркальная	Н.01.00.00.00	63
То же	Н.02.00.00.00.	63
Ручка для стеклян. ных дверей	М.10.00.00	64
Петля для стеклян. ной дверки		64

Н.01.00.00.00 СБ

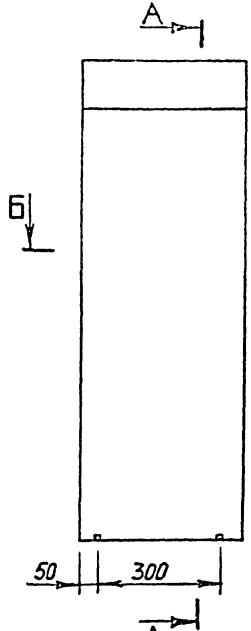

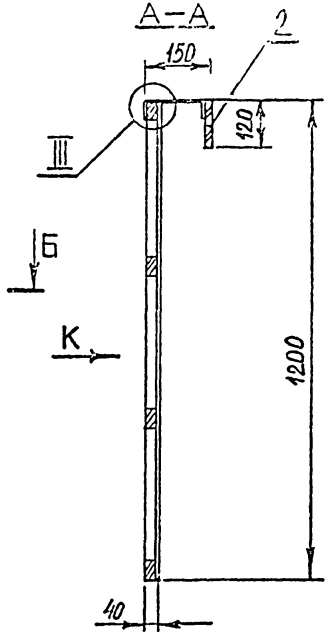

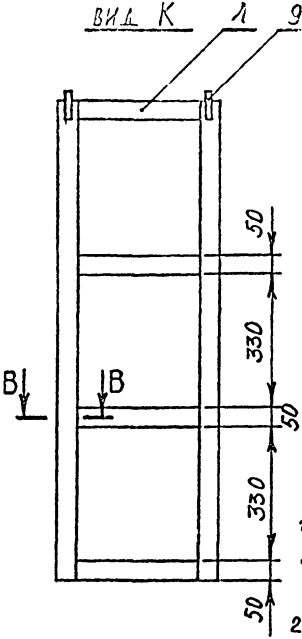

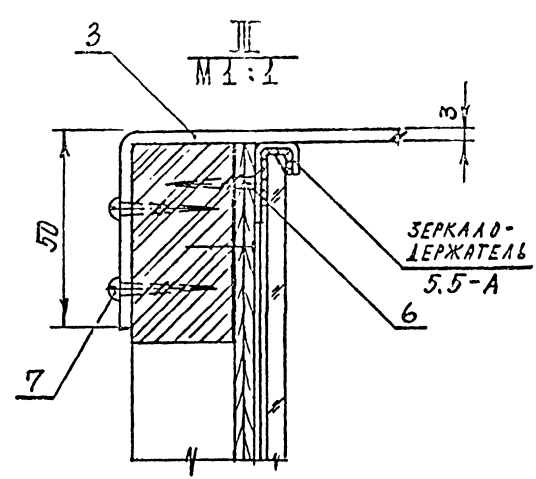

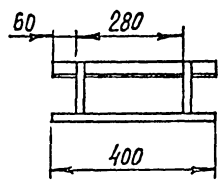

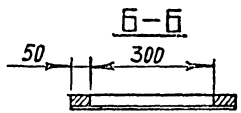

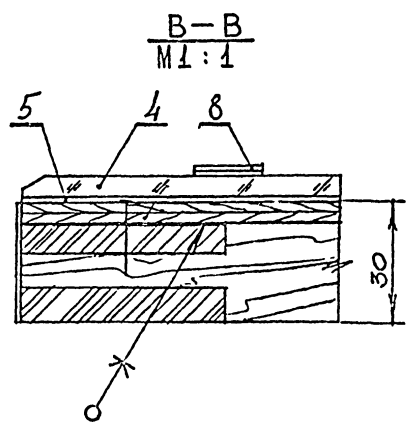

1. Размеры для справок.
2. Облицовка и отделка карниза для подсвета и кромок рамы панели навесной зеркальной.
2.1. При облицовке строганым или синтетическим шпоном – отделка мебельными лаками с матовым или глянцевым покрытием.
2.2. При облицовке лущеным шпоном – отделка укрывистыми красками.
3. Панель навесная зеркальная разработана на основе ГОСТа 17524.5-72 „Мебель для предприятий общественного питания".

Изм	Лист	№ докум.	Подп.	Дата
Разраб.		Симонов		
Пров.		Астапова		
Н. контр.		Коростелев		
Гл. арх. пр.		Бочарова		

Н.01.00.00.00 СБ

Панель навесная зеркальная
Сборочный чертеж

Лит	Масса	Масштаб
		1:10
Лист	Листов 1	

ЦНИИЭП торговых зданий и туристских комплексов г. Москва

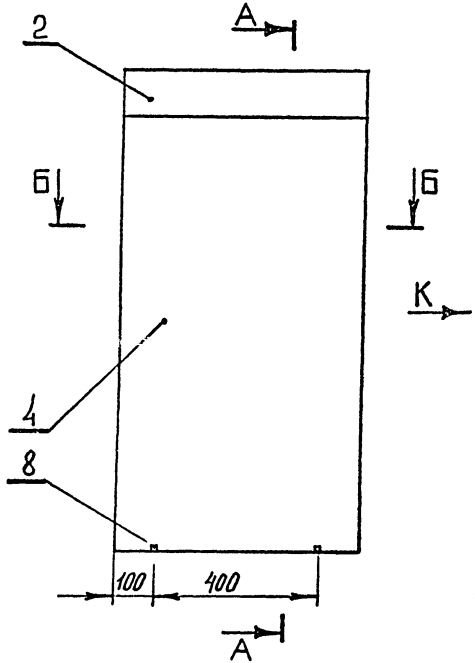

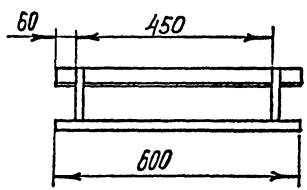

Б – Б

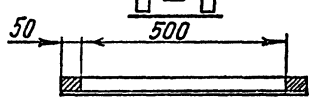

А–А

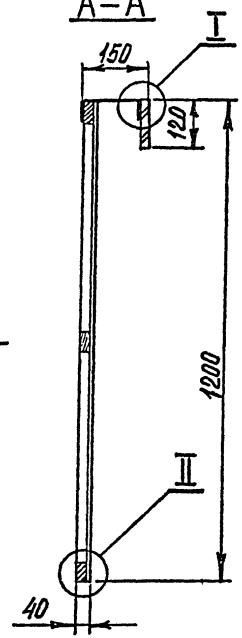

I
М1:1

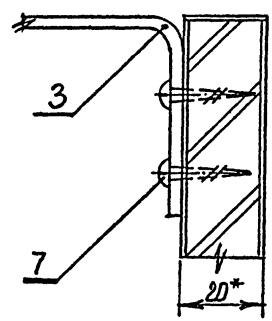

Вид К

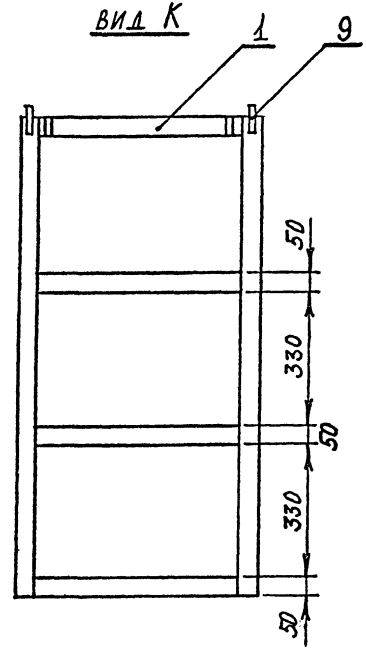

II
М1:1

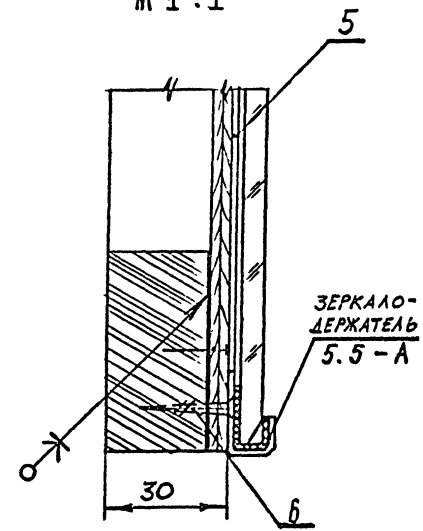

1. Размеры для справок.
2. Облицовка и отделка карниза для подсвета и кромок рамы панели навесной зеркальной.
2.1. При облицовке строганым или синтетическим шпоном – отделка мебельными лаками с матовым или глянцевым покрытием.
2.2. При облицовке лущеным шпоном – отделка укрывистыми красками.
3. Панель навесная зеркальная разработана на основе ГОСТа 17524.5-72 «Мебель для предприятий общественного питания».

Изм.	Лист	№ докум.	Подп.	Дата
Разраб.		Симонов		
Пров.		Астапова		
Н. контр.		Коростелев		
Гл. арх. пр.		Бочарова		

Н.02.00.00.00 СБ

Панель навесная зеркальная
Сборочный чертеж

Лит.	Масса	Масштаб
		1:10

Лист | Листов 1

ЦНИИЭП торговых зданий и туристских комплексов г. Москва

Формат 12 СФ-239-08

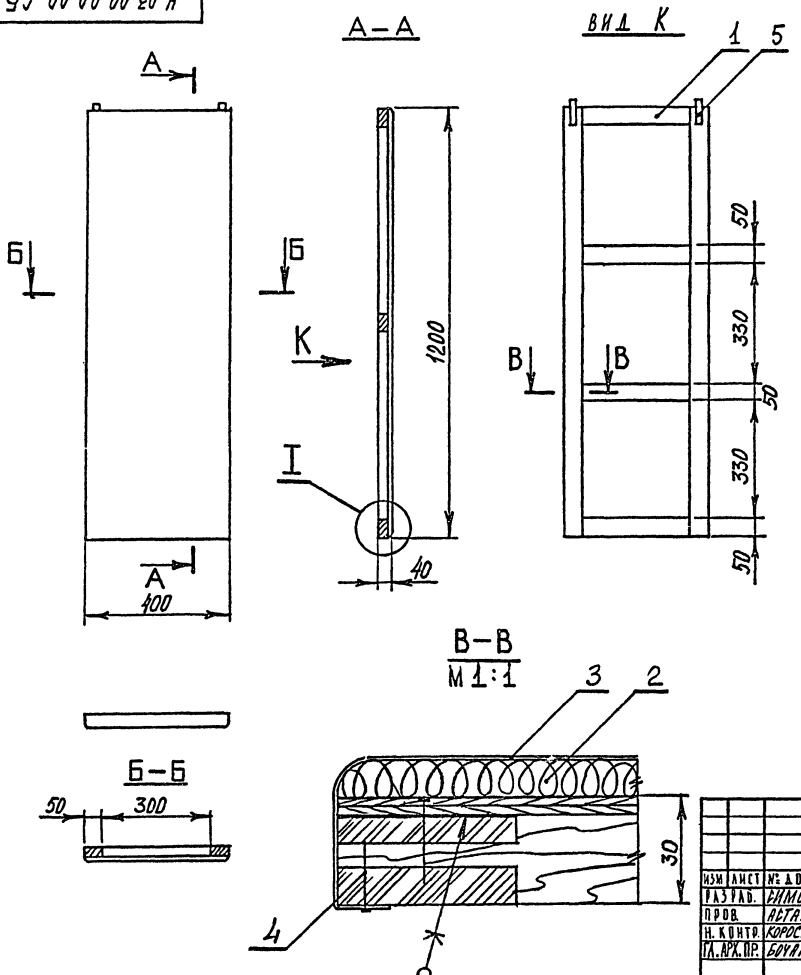

1. Размеры для справок.
2. Панель навесная облицовывается винилискожей по слою полиуретанового поропласта или латекса.
3. Панель навесная разработана на основе ГОСТа 17524.5-72 «Мебель для предприятий общественного питания».
4. Выносной элемент I см. стр. 8

Изм.	Лист	№ докум.	Подп.	Дата
Разраб.		Симонов		
Пров.		Астапова		
Н. контр.		Коростелев		
Гл. арх. пр.		Бочарова		

Н.03.00.00.00 СБ

Панель навесная
Сборочный чертеж

Лит.	Масса	Масштаб
		1:10
Лист	Листов 1	

ЦНИИЭП торгово-бытовых зданий и туристских комплексов г. Москва

Формат 12 СФ-239-

Н.04.00.00.00 СБ

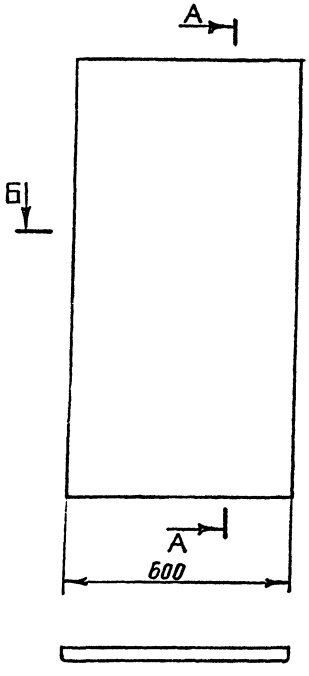

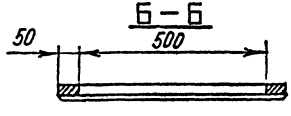

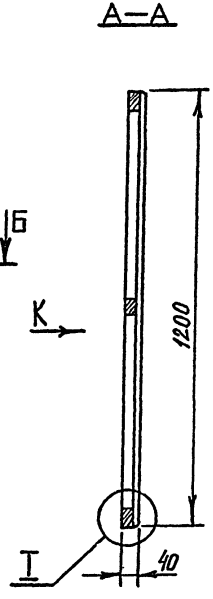

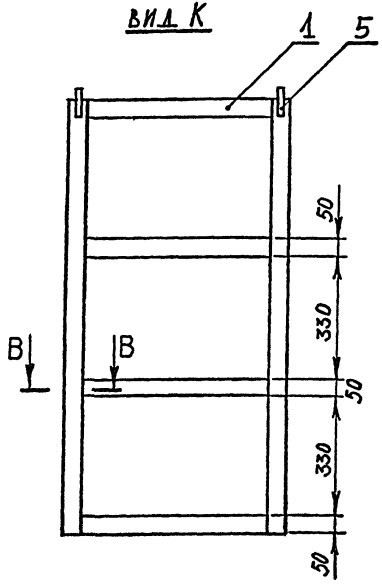

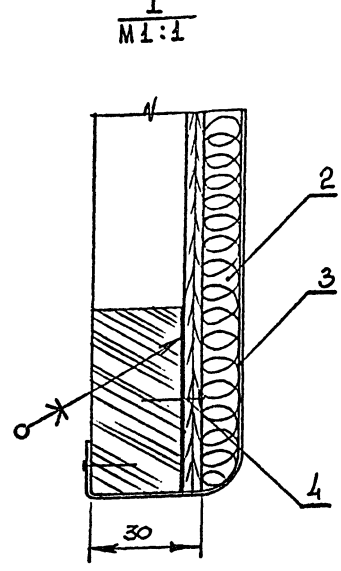

1. Размеры для справок.
2. Панель навесная облицовывается винилискожей по слою полиуретанового поропласта или латекса.
3. Панель навесная разработана на основе ГОСТа 17524.5-72 „Мебель для предприятий общественного питания".

					Н.04.00.00.00 СБ			
ИЗМ.	ЛИСТ	№ ДОКУМ.	ПОДП.	ДАТА	Панель навесная Сборочный чертеж	ЛИТ.	МАССА	МАСШТАБ
РАЗРАБ.		СИМОНОВ						1:10
ПРОВ.		АСТАПОВА				ЛИСТ		ЛИСТОВ 1
Н. КОНТР.		КОРОСТЕЛЕВ				ЦНИИЭП торгово-бытовых зданий и туристских комплексов Т. МОСКВА		
ГЛ. АРХ. ПР.		БОЧАРОВА						

ФОРМАТ 12 СФ-239-08

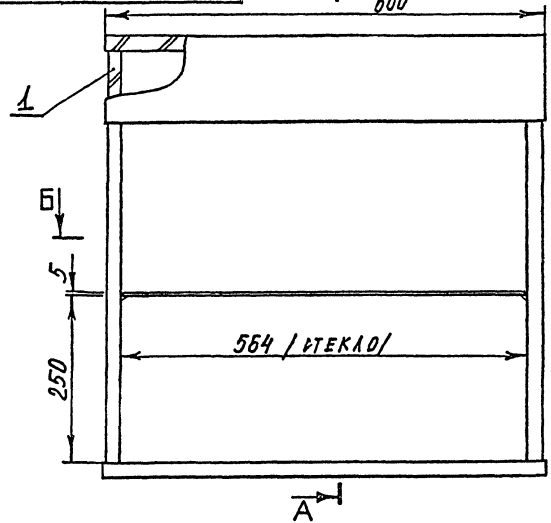

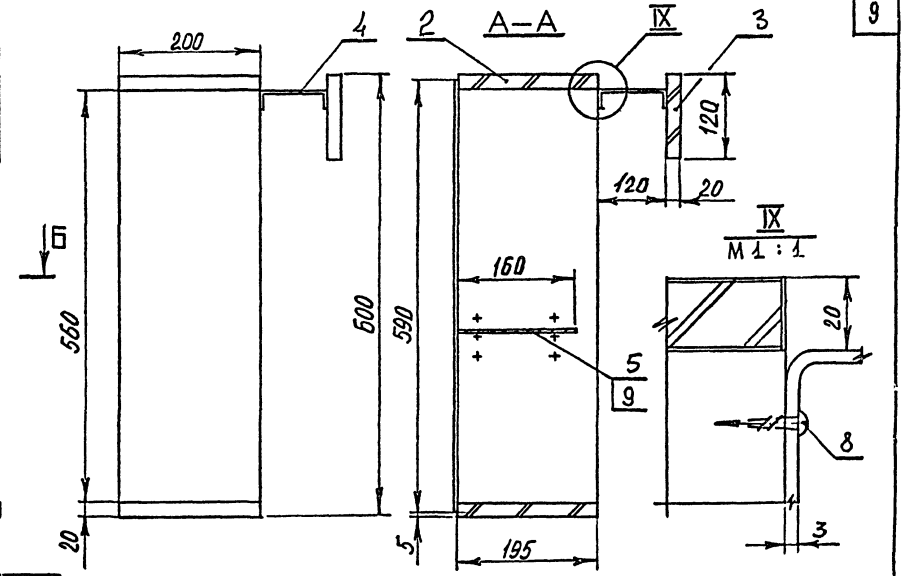

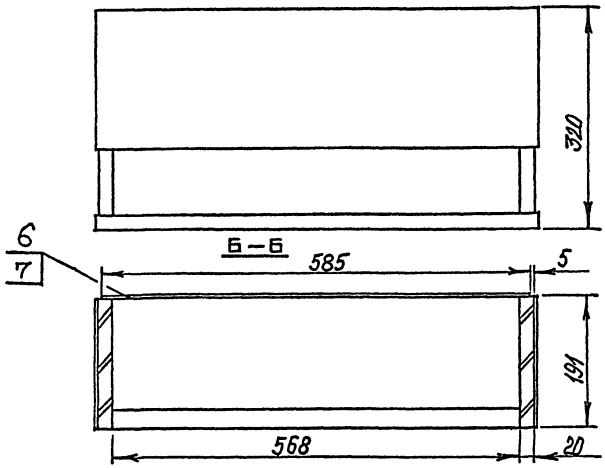

1. Размеры для справок.
2. Облицовка и отделка элементов шкафа навесного.
2.1. При облицовке строганым или синтетическим шпоном – отделка мебельными лаками с матовым или глянцевым покрытием.
2.2. При облицовке лущеным шпоном – отделка укрывистыми красками.
3. Шкаф навесной разработан на основе ГОСТа 17524.5-72 "Мебель для предприятий общественного питания".

Изм.	Лист	№ докум.	Подп.	Дата
Разраб.		Силонов		
Пров.		Астапова		
Н. контр.		Коростелев		
Гл. арх. пр.		Астапова		

Н.05.00.00.00 СБ

Шкаф навесной
Сборочный чертеж

Лит	Масса	Масштаб
		1:5

Лист | Листов 1

Торгово-бытовой завод и трест столовых комплексов г. Москва

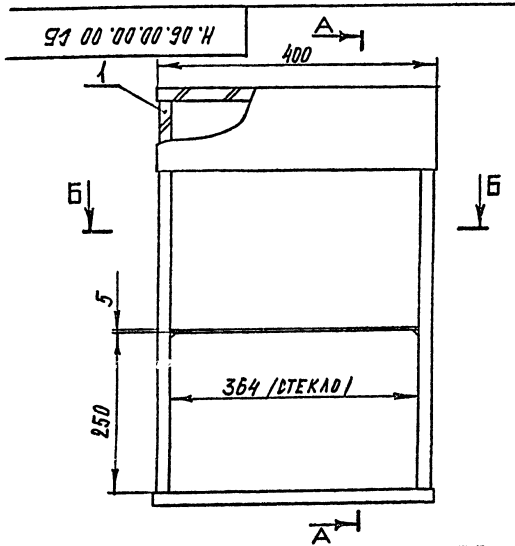

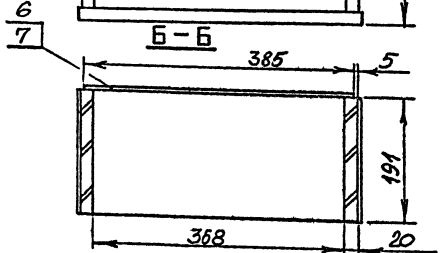

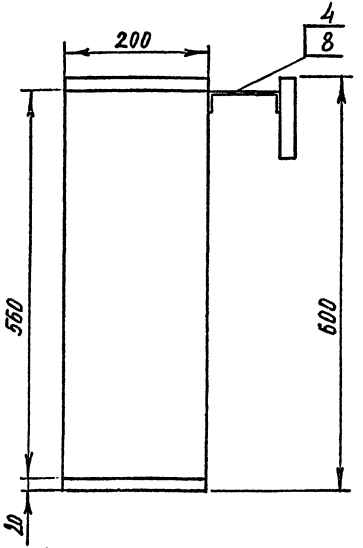

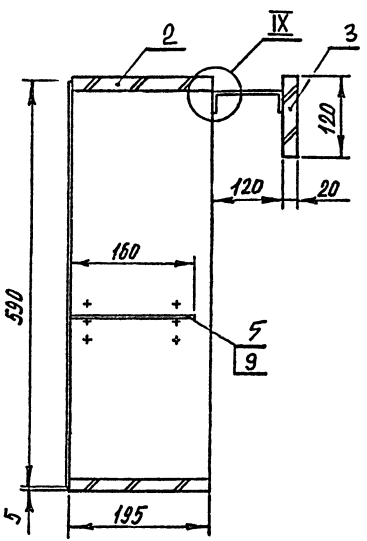

1. Размеры для справок.
2. Облицовка и отделка элементов шкафа навесного.
2.1. При облицовке строганым шпоном или синтетическим шпоном – отделка мебельными лаками с матовым или глянцевым покрытием.
2.2. При облицовке лущеным шпоном – отделка укрывистыми красками.
3. Шкаф навесной разработан на основе ГОСТа 17524.5-72 «Мебель для предприятий общественного питания».
4. Выносной элемент IX см. стр. 9

Изм.	Лист	№ докум.	Подп.	Дата
Разраб.		Симонов		
Пров.		Астапова		
Н. контр.		Корчателев		
Гл. арх. пр.		Бочарова		

Н.06.00.00.00 ГБ

Шкаф навесной
Сборочный чертеж

Лит.	Масса	Масштаб
		1:5
Лист	Листов 4	

ЦНИИЭП торгово-бытовых зданий и туристских комплексов г. Москва

Формат А2 СФ-239-08

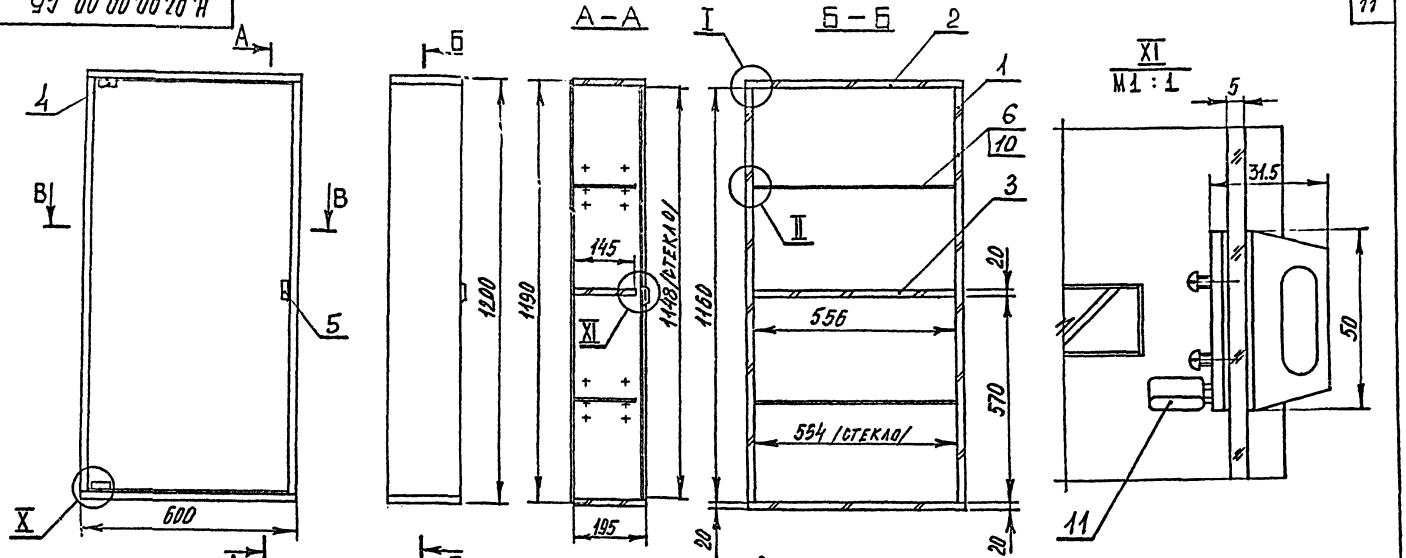

1. Размеры для справок.
2. Облицовка и отделка элементов шкафа навесного.
2.1. При облицовке строганым или синтетическим шпоном — отделка мебельными лаками с матовым или глянцевым покрытием.
2.2. При облицовке лущеным шпоном — отделка укрывистыми красками.
3. Шкаф навесной разработан на основе ГОСТа 17524.5-72 „Мебель для предприятий общественного питания".
4. Выносные элементы I-II см. стр. 16
VIII см. стр. 15

Изм.	Лист	№ докум.	Подп.	Дата
Разраб.		Симонов		
Пров.		Астапова		
Н. контр.		Коростелев		
Гл. инж. пр.		Бочарова		

Н.07.00.00.00 СБ

Шкаф навесной сборочный чертеж

Лит.	Масса	Масштаб
		1:10

Лист | Листов 1

ЦНИИЭП торгово-бытовых зданий и туристских комплексов г. Москва

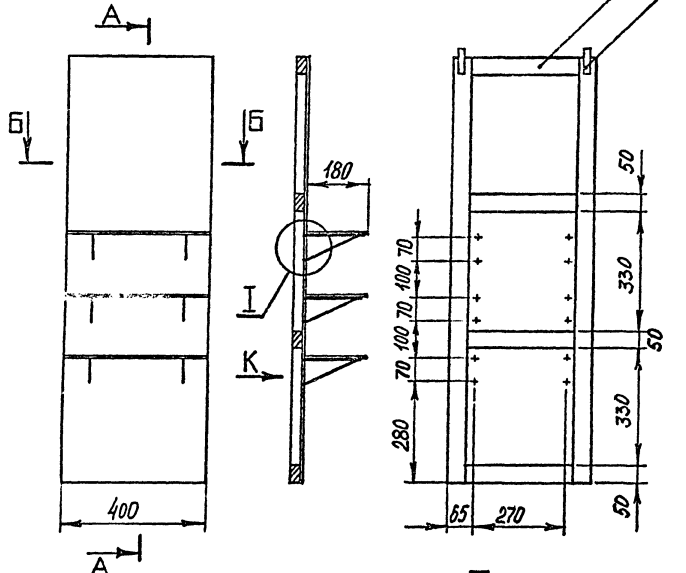

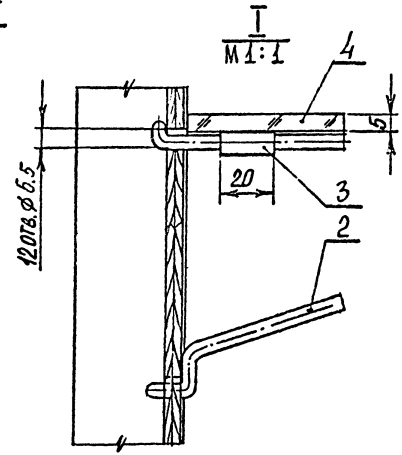

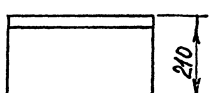

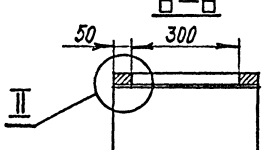

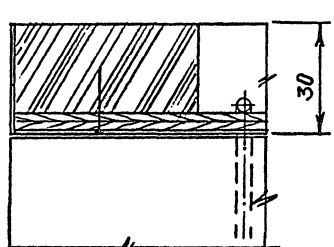

1. Размеры для справок.
2. Облицовка и отделка элементов панели навесной.
2.1. При облицовке строганым или синтетическим шпоном — отделка мебельными лаками с матовым или глянцевым покрытием.
2.2. При облицовке лущеным шпоном — отделка укрывистыми красками.
3. Шкаф навесной разработан на основе ГОСТа 17524.5-72 «Мебель для предприятий общественного питания».

Изм.	Лист	№ докум.	Подп.	Дата
Разраб.		Кимонов		
Пров.		Астапова		
Н. контр.		Коростелев		
Гл. арх. пр.		Бочарова		

Н.08.00.00.00 СБ

Панель навесная
Сборочный чертеж

Лит.	Масса	Масштаб
		1:10

Лист | Листов 1

ЦНИИЭП торговых зданий и туристских комплексов г. Москва

Формат 12 СФ-239-08

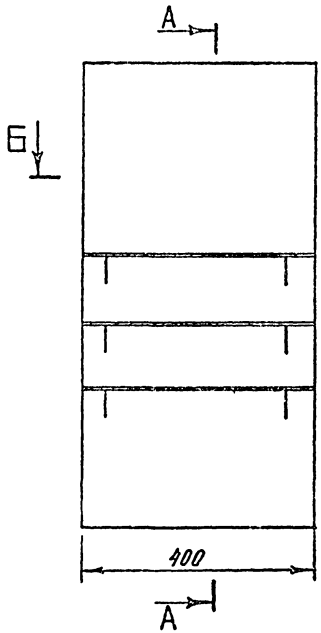

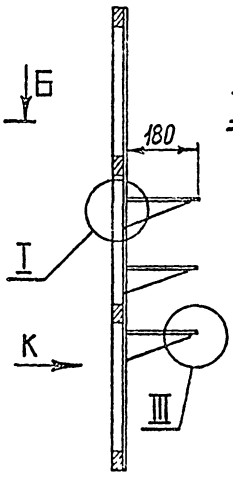

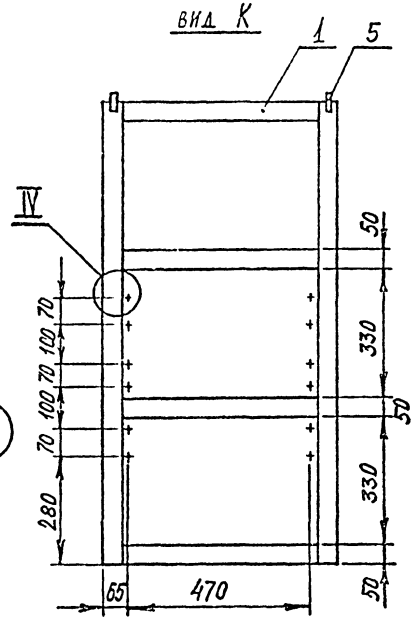

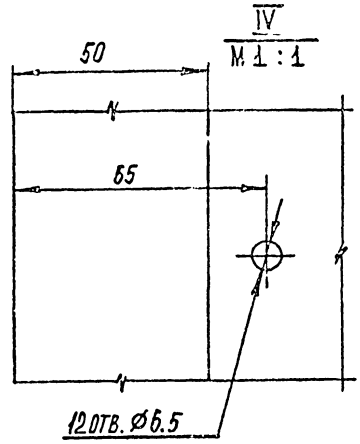

1. Размеры для справок.
2. Облицовка и отделка элементов панели навесной.
2.1. При облицовке строганым или синтетическим шпоном – отделка мебельными лаками с матовым или глянцевым покрытием.
2.2. При облицовке лущеным шпоном – отделка укрывистыми красками.
3. Шкаф навесной разработан на основе ГОСТа 17524.5-72 «Мебель для предприятий общественного питания».
4. Выносные элементы I; II см. стр. 12.

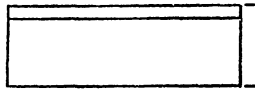

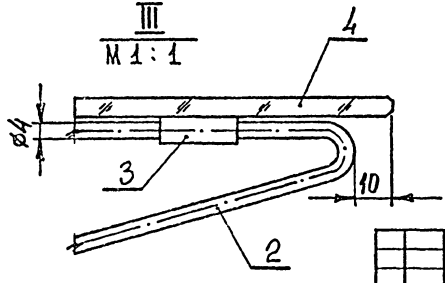

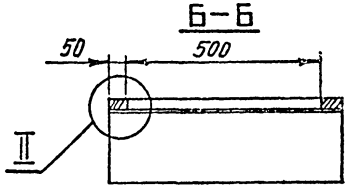

Изм.	Лист	№ докум.	Подп.	Дата
Разраб.		Симонов		
Пров.		Астапова		
Н. контр.		Коростелев		
Гл. арх. пр.		Бочарова		

Н.09.00.00.00 СБ

Панель навесная
Сборочный чертеж

Лит.	Масса	Масштаб
		1:10
Лист	Листов 1	

ЦНИИЭП торгово-бытовых зданий и туристских комплексов г. Москва

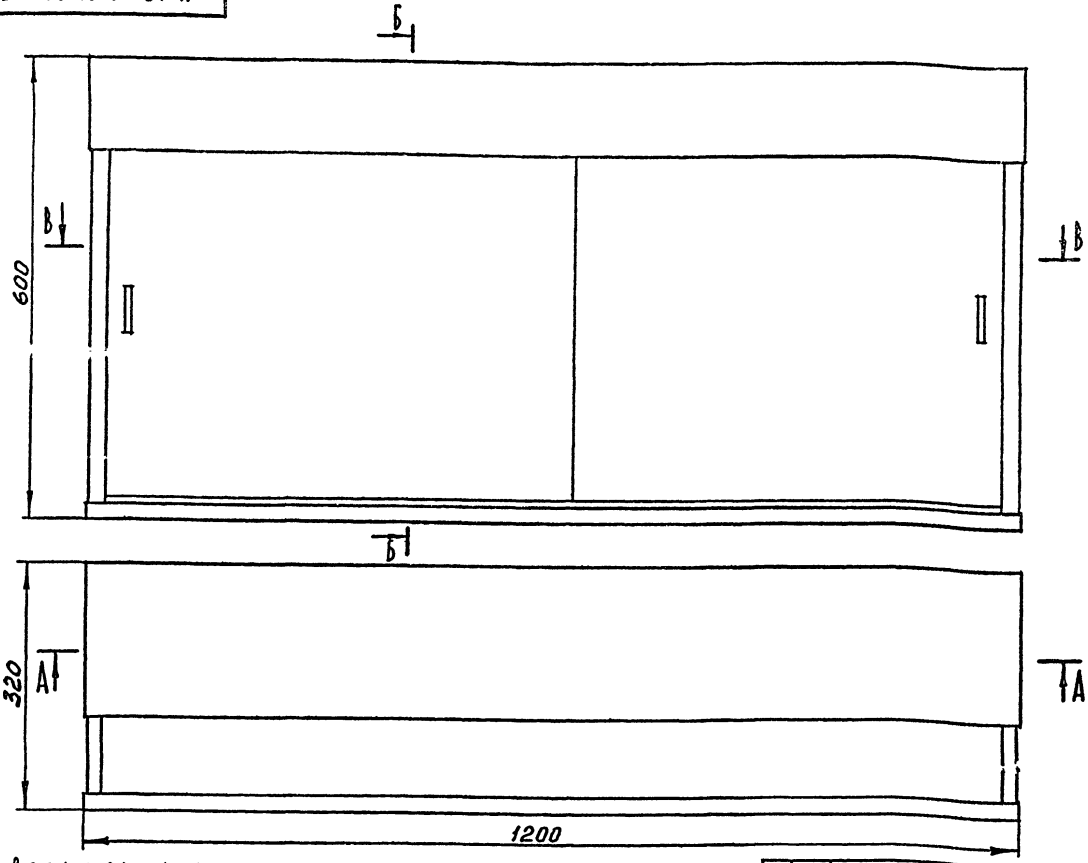

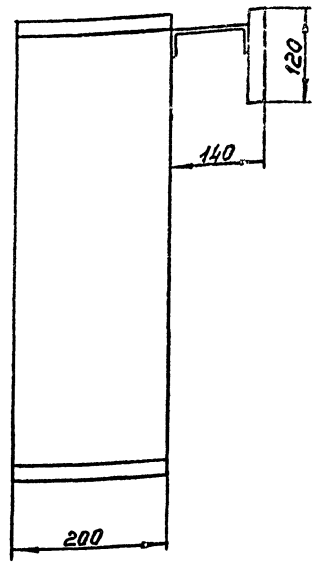

1. Размеры для справок.
2. Облицовка и отделка элементов шкафа навесного.
2.1. При облицовке строганым или синтетическим шпоном — отделка мебельными лаками с матовым или глянцевым покрытием.
2.2. При облицовке лущеным шпоном — отделка укрывистыми красками.
3. Шкаф навесной разработан на основе ГОСТа 17524.5-72 „Мебель для предприятий общественного питания".

Изм.	Лист	№ докум.	Подп.	Дата
Разраб.		Симонов		
Пров.		Астапова		
Н. контр.		Коростелев		
Гл. арх. пр.		Бочарова		

К.10.00.00.00 СБ

Шкаф навесной
Сборочный чертеж

Лит.	Масса	Масштаб
		1:5
Лист 1	Листов 3	

ЦНИИЭП торговых зданий и туристских комплексов г. Москва

Формат А2 СФ-239-08

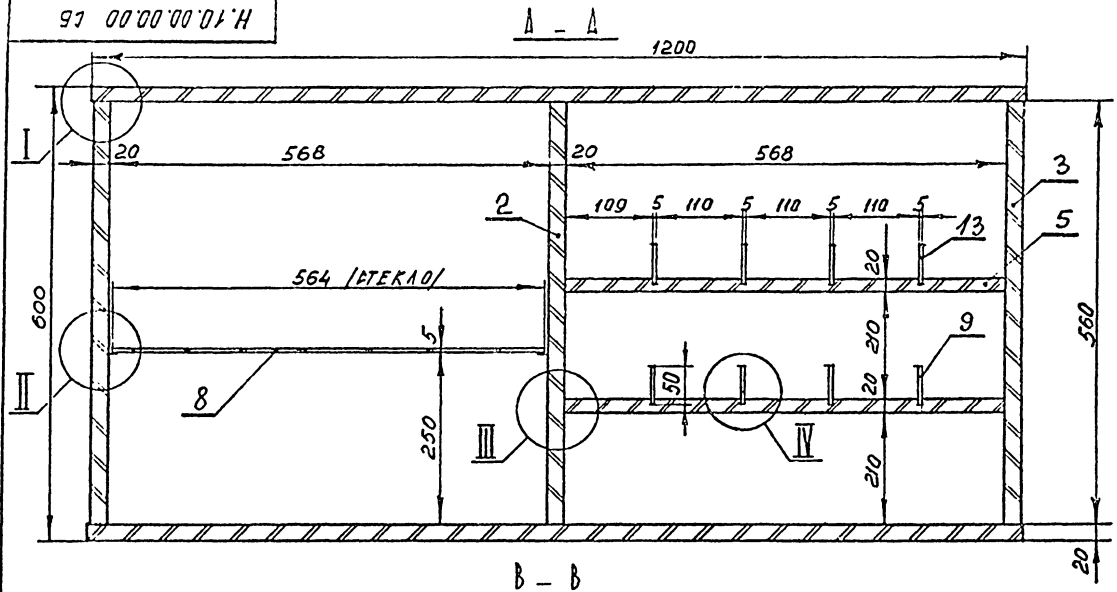

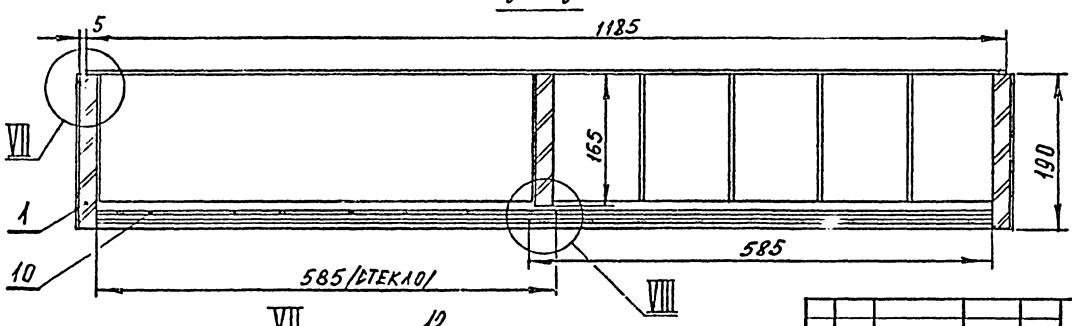

Выносные элементы I-VI; VIII см. стр. 16

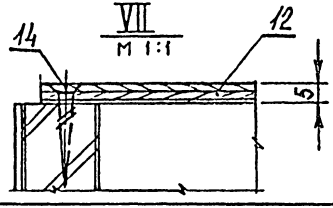

Изм.	Лист	№ докум.	Подп.	Дата
Разраб.		Симонов		
Пров.		Астапова		
Н. контр.		Коростелев		

Н.10.00.00.00 СБ

Шкаф навесной
Сборочный чертеж

Лит.	Масса	Масштаб
		1:5
Лист 2	Листов 3	

ЦНИИЭП торгово-бытовых зданий и туристских комплексов г. Москва

I

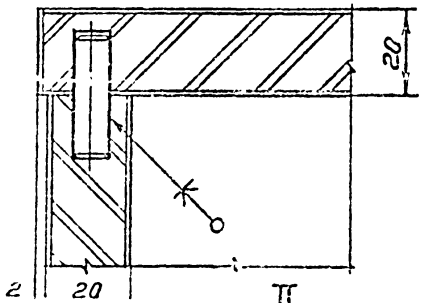

II

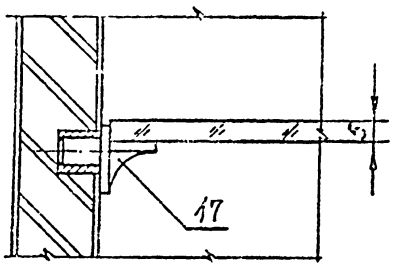

III

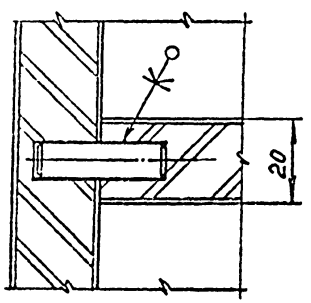

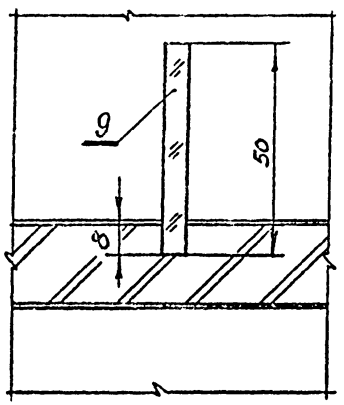

IV

V

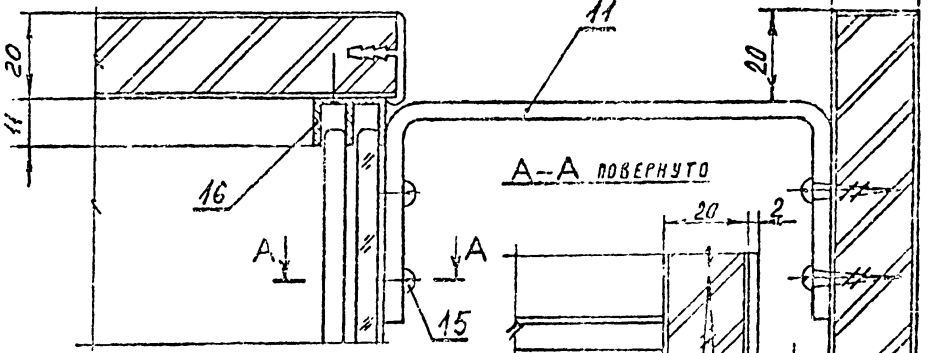

VI

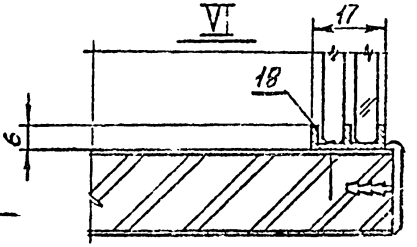

VII

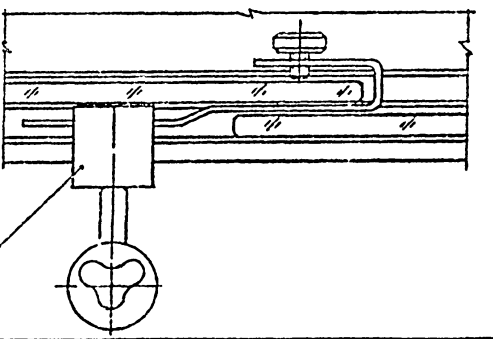

Изм.	Лист	№ докум.	Подп.	Дата
Разраб.		Скачкова		
Пров.		Астапова		
Н. контр.		Коростелев		

К.10.00.00.00 СБ

Шкаф навесной

Сборочный чертеж

Лит.	Масса	Масштаб
		1:1

Лист 3 Листов 3

ЦНИИЭП торгово-бытовых зданий и комплексов Госкомархитектуры г. Москва

Формат А2 СФ-239-08

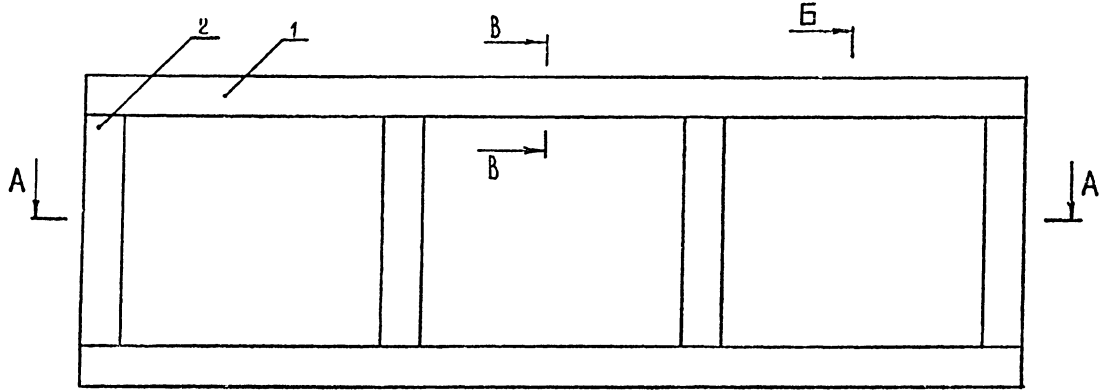

Б—Б

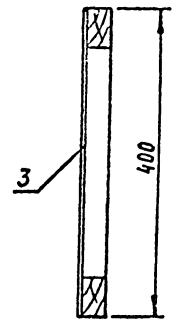

А—А

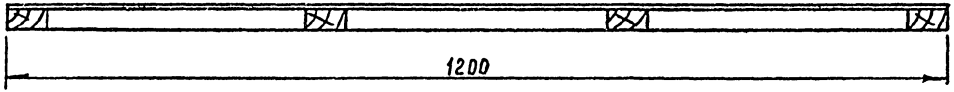

В—В повернуто
М 1:1

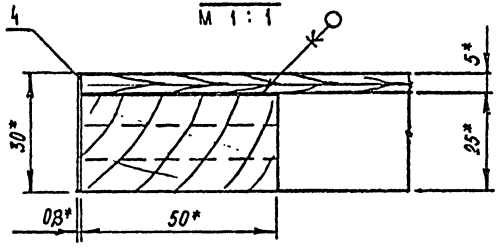

1.* Размеры для справок.

2. Предельные отклонения размеров по 2 ряду ГОСТ 6449-53.

Изм.	Лист	№ докум.	Подп.	Дата
Разраб.		Скачкова		
Пров.		Деталова		
Н. контр.		Коростелев		

Н.01.00.01.00 СБ

Рама
Сборочный чертеж

Лит.	Масса	Масштаб
		1:5

Лист | Листов 1

ЦНИИЭП торговых зданий и торгово-бытовых комплексов г. Москва

Формат 12 СФ-239-08

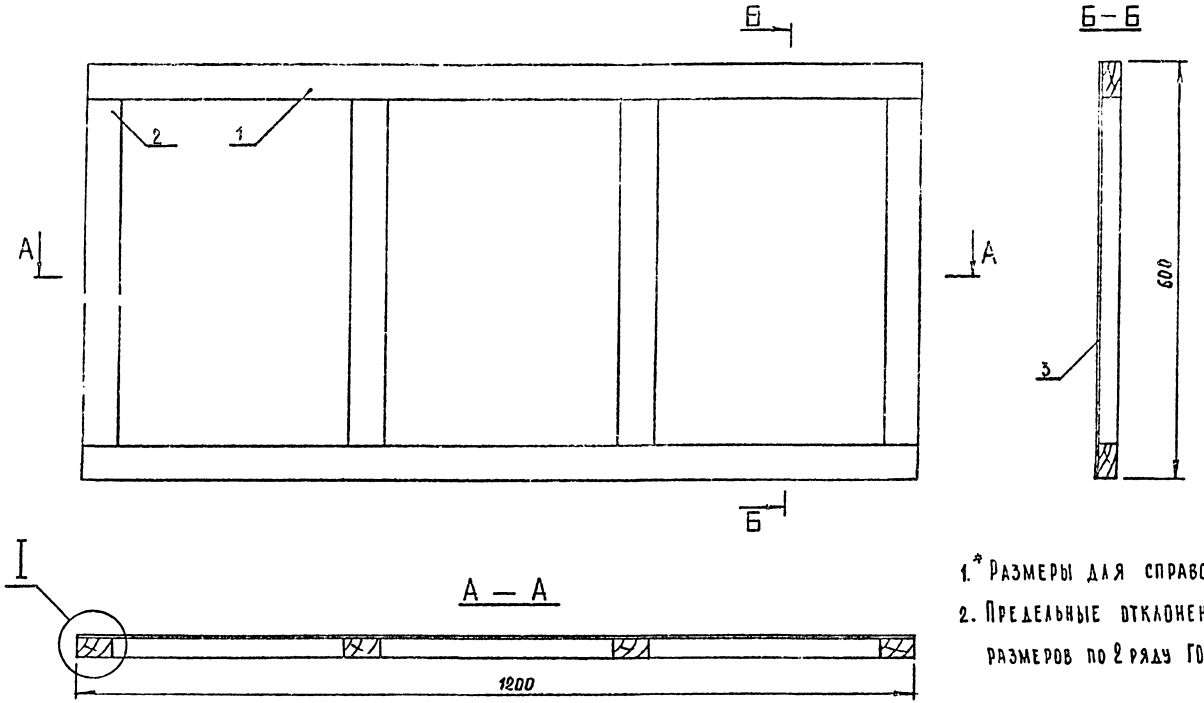

1.* Размеры для справок.

2. Предельные отклонения размеров по 2 ряду ГОСТ 6449-53

					Н. 02. 00. 01. 00 СБ			
ИЗМ	ЛИСТ	№ ДОКУМ	ПОДП.	ДАТА	РАМА СБОРОЧНЫЙ ЧЕРТЕЖ	ЛИТ	МАССА	МАСШТАБ 1:5
РАЗРАБ		СКАЧКОВА						
ПРОВ.		АСТАПОВА				ЛИСТ	ЛИСТОВ 1	
Н. КОНТР.		КОРОСТЕЛЕВ				ЦНИИЭП	ТОРГОВЫХ ЗДАНИЙ И ТУРИСТИЧЕСКИХ КОМПЛЕКСОВ Г. МОСКВА	

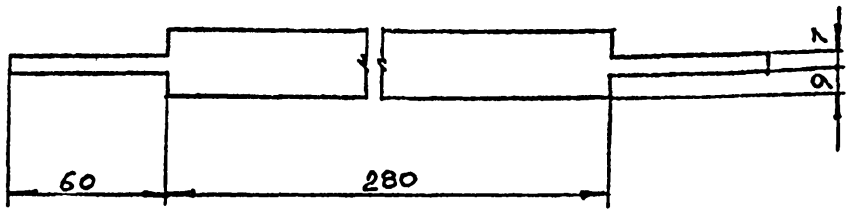

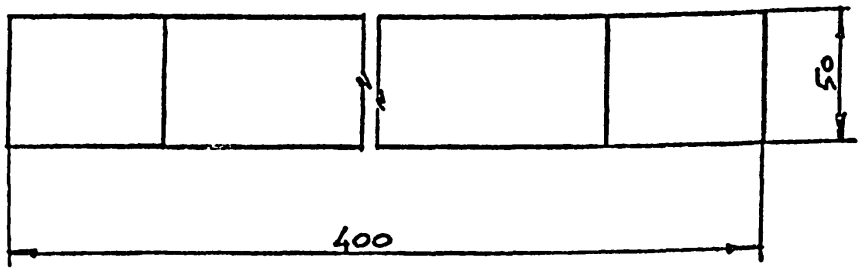

Предельные отклонения размеров по 2 ряду ГОСТ 6449-53

					Н. 01. 00. 01. 01			
Изм	Лист	N докум	Подпись	Дата				
Разраб.		Максимова			Брусок	Лит.	Масса	Масштаб
Пров.		Астапова				И		1:2
Т. контр.		Коростелев				Лист	Листов 1	
Гл. инж. пр		Коростелев			Хвойная порода ГОСТ 8486-66	ЦНИИЭП торгово-бытовых зданий и туристских комплексов		
Н. контр		Симонов						
Утв.		Рынский						

Копировал Формат II

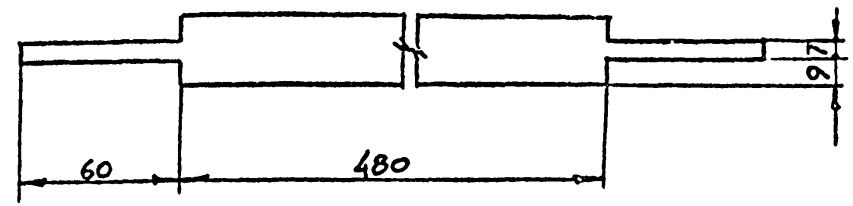

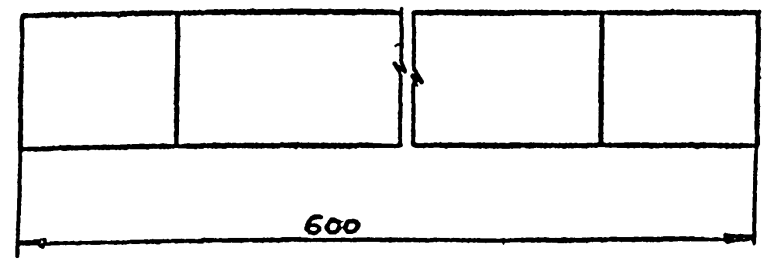

Предельные отклонения размеров по 2 ряду ГОСТ 6449-53

					Н. 02. 00. 01. 01			
Изм	Лист	N докум	Подпись	Дата				
Разраб.		Максимова			Брусок	Лит.	Масса	Масштаб
Пров.		Астапова				И		1:2
Т. контр.		Коростелев				Лист	Листов 1	
Гл. инж. пр		Коростелев			Хвойная порода ГОСТ 8486-66	ЦНИИЭП торгово-бытовых зданий и туристских комплексов		
Н. контр		Симонов						
Утв		Рынский						

Копировал СФ-239-08 Формат 11

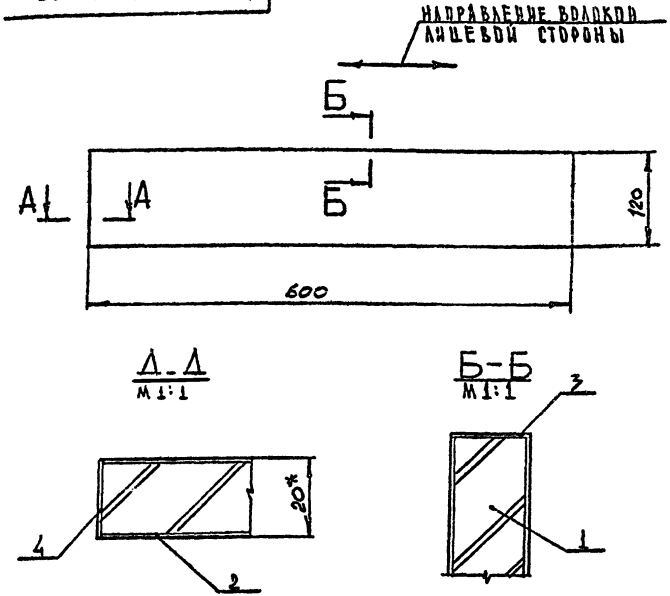

* Размеры для справок

Предельные отклонения размеров по 2 ряду ГОСТ 6449-53

Изм.	Лист	№ докум.	Подпись	Дата	Н. 02. 00. 02. 00. СБ			
Разраб.		Макримова			Фриз Сборочный чертеж	Лит.	Масса	Масштаб
Пров.		Астапова				И		1:5
Т. контр.		Коростелев				Лист	Листов 1	
Гл. инж. пр.		Коростелев				ЦНИИЭП торгово-бытовых зданий и туристских комплексов		
Н. контр.		Симонов						
Утв.		Рапинский						

Копировал

Формат 11

Серия 1.271-4 Выпуск 5

Инв. № подл. | Подп. и дата | Взам. инв. № | Инв. № дубл. | Подп. и дата

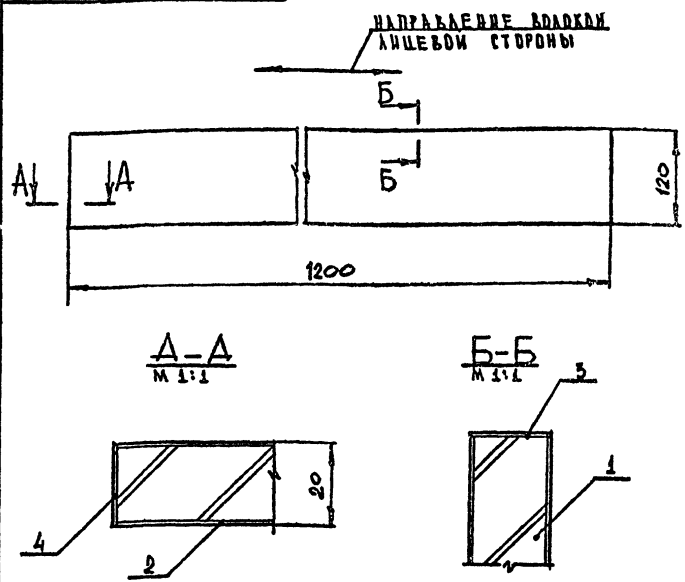

* Размеры для справок

Предельные отклонения размеров по 2 ряды ГОСТ 6449-53

Изм.	Лист	№ докум.	Подпись	Дата	Н. 10. 00. 06. 00. СБ			
Разраб.		Максимова			Фриз Сборочный чертеж	Лит.	Масса	Масштаб
Пров.		Астапова				И		1:5
Т. контр.		Коростелев				Лист	Листов 1	
Гл. инж. пр.		Коростелев				ЦНИИЭП торгово-бытовых зданий и туристских комплексов		
Н. контр.		Симонов						
Утв.		Рапинский						

Копировал

СФ-239-08 Формат 11

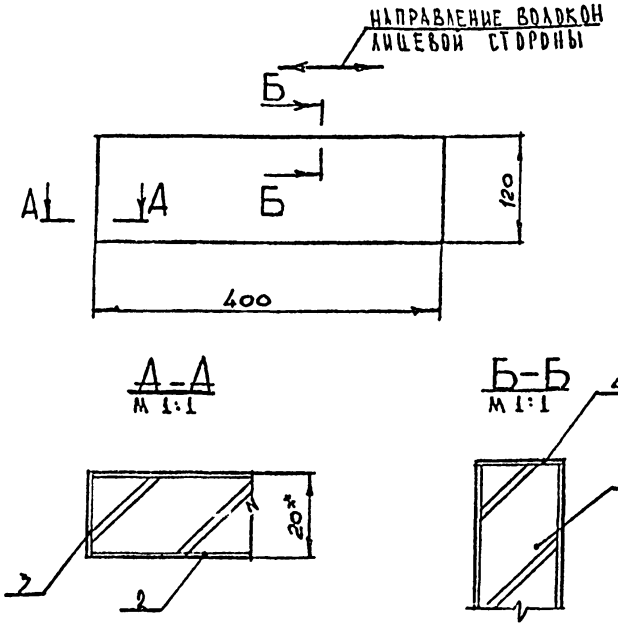

1.* Размеры для справок
2. Предельные отклонения размеров по 2 ряду ГОСТ 6449-53

Изм	Лист	N докум	Подпись	Дата	Н. 01. 00. 02. 00. СБ.			
Разраб.		Максимова			Фриз Сборочный чертеж	Лит.	Масса	Масштаб
Пров.		Астапова				И		1:5
Т. контр.		Коростелев				Лист	Листов 1	
Гл. инж. пр.		Коростелев				ЦНИИЭП торгово-бытовых зданий и туристских комплексов		
Н. контр.		Симонов						
Утв.		Ольшинский						

Копировал Формат А1

Серия 1.271-4 Выпуск 5

Инв. N подл. | Подп. и дата | Взам. инв. N | Инв. N дубл. | Подп. и дата

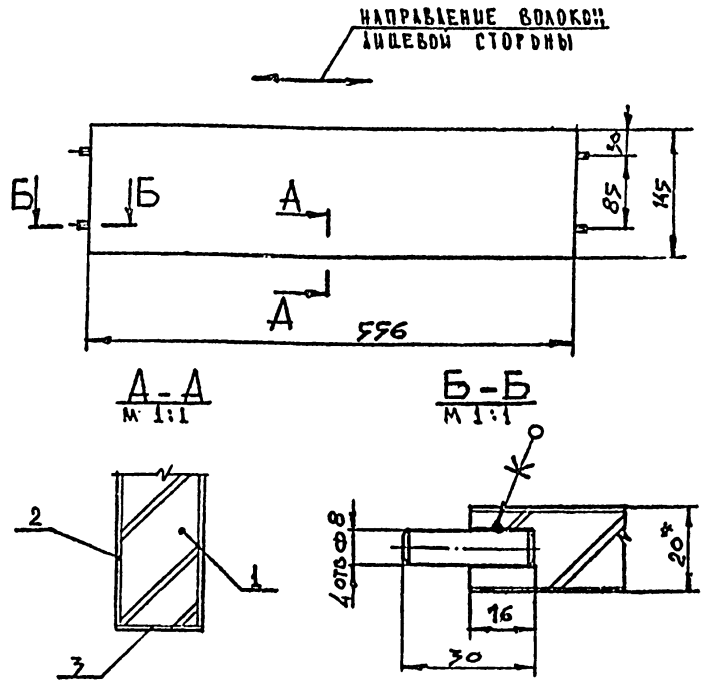

1.* Размеры для справок
2. Предельные отклонения размеров по 2 ряду ГОСТ 6449-53

Изм	Лист	N докум	Подпись	Дата	Н. 07. 00. 03. 00. СБ.			
Разраб.		Максимова			Щит Сборочный чертеж	Лит.	Масса	Масштаб
Пров.		Астапова				И		1:5
Т. контр.		Коростелев				Лист	Листов 1	
Гл. инж. пр.		Коростелев				ЦНИИЭП торгово-бытовых зданий и туристских комплексов		
Н. контр.		Симонов						
Утв.		Ольшинский						

Копировал СФ-239-08 Формат А1

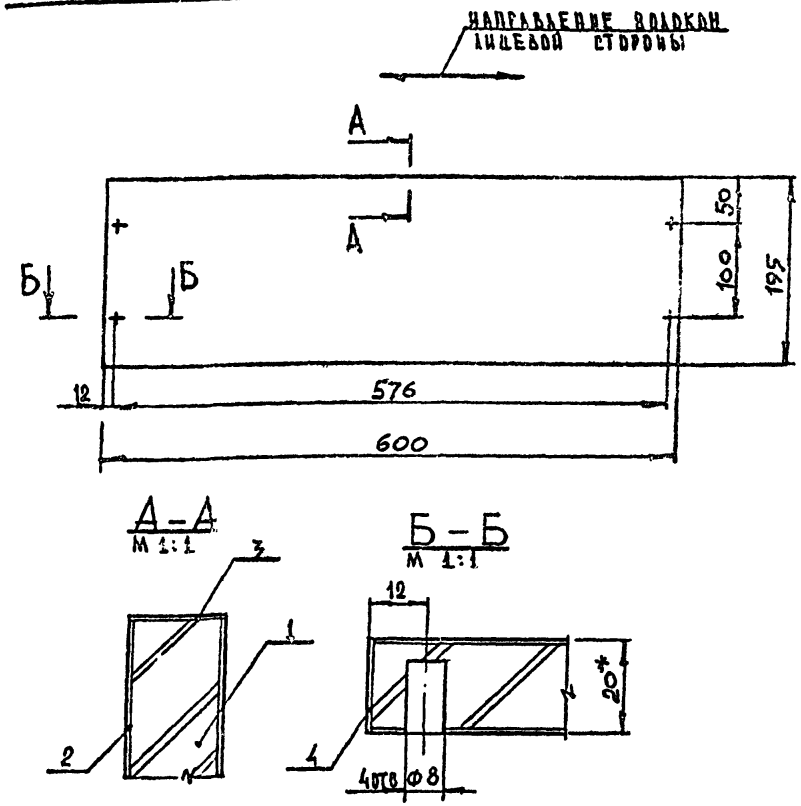

1.* Размеры для справок

2. Предельные отклонения размеров по 2 ряду ГОСТ 6449-53

Изм	Лист	N докум	Подпись	Дата	Н. 05. 00. 02. 00. СБ			
Разраб.		Максимова			Щит Сборочный чертеж	Лит.	Масса	Масштаб
Пров.		Астапова				Н		1:5
Т. контр.		Коростелев				Лист	Листов 1	
Гл. инж. пр		Коростелев			ЦНИИЭП торгово-бытовых зданий и туристских комплексов			
Н. контр.		Симонов						
Утв.		Раницкий						

Копировал

Формат А1

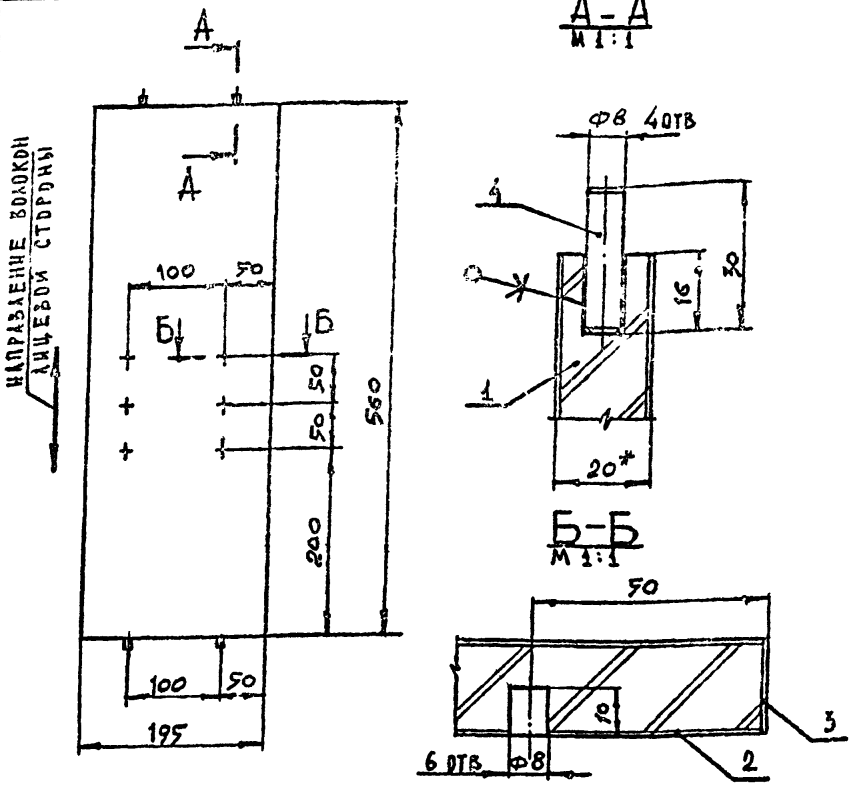

1* Размеры для справок

2. Предельные отклонения размеров по 2 ряду ГОСТ 6449-53

Серия 1.271-4 Выпуск 5

Инв. N подл. | Подп. и дата | Взам. инв. N | Инв. N дубл. | Подп. и дата

Изм	Лист	N докум	Подпись	Дата	Н. 05. 00. 01. 00. СБ			
Разраб.		Максимова			Щит Сборочный чертеж	Лит.	Масса	Масштаб
Пров.		Астапова				Н		1:5
Т. контр.		Коростелев				Лист	Листов 1	
Гл. инж. пр		Коростелев			ЦНИИЭП торгово-бытовых зданий и туристских комплексов			
Н. контр.		Симонов						
Утв		Раницкий						

Копировал

Формат А1

СФ-239-08

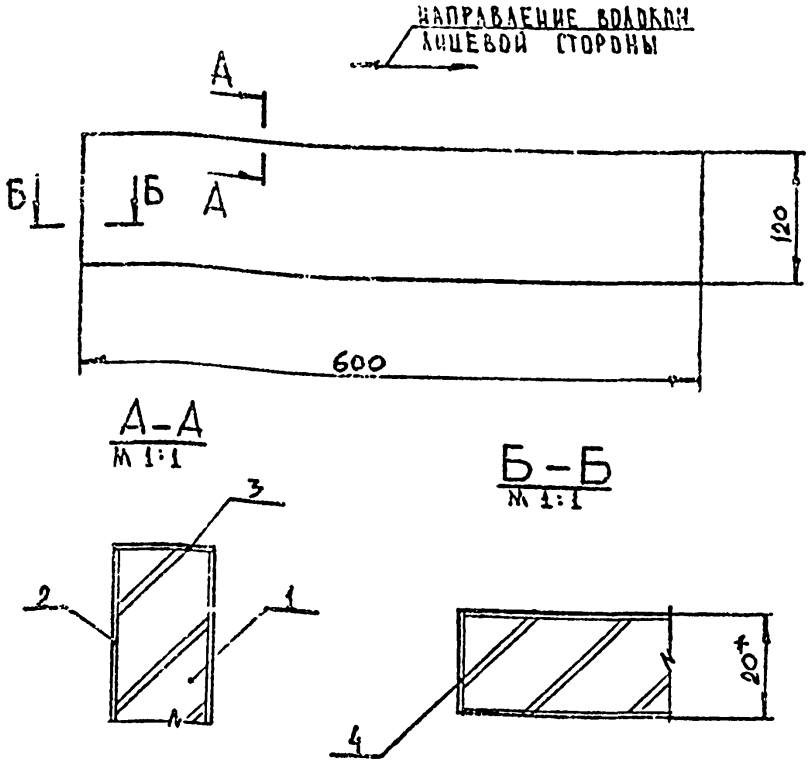

1* РАЗМЕРЫ ДЛЯ СПРАВОК.
2. ПРЕДЕЛЬНЫЕ ОТКЛОНЕНИЯ РАЗМЕРОВ ПО 2 РЯДУ ГОСТ 6449-53

					Н. 05. 00. 03. 00. СБ	
Изм.	Лист	N докум.	Подпись	Дата		
Разраб.	Максимова				Фриз Сборочный чертеж	Лит. / И	Масса	Масштаб 1:5
Пров.	Астапова					Лист	Листов 1
Т. контр.	Коростелев					ЦНИИЭП торгово-бытовых зданий и туристских комплексов
Гл. инж. пр.	Коростелев					
Н. контр.	Сингов					
Утв.	Раннинский					

Копировал Формат 11

Серия 1.271-4 Выпуск 5

Инв. N подл. | Подп. и дата | Взам. инв. N | Инв. N дубл. | Подп. и дата

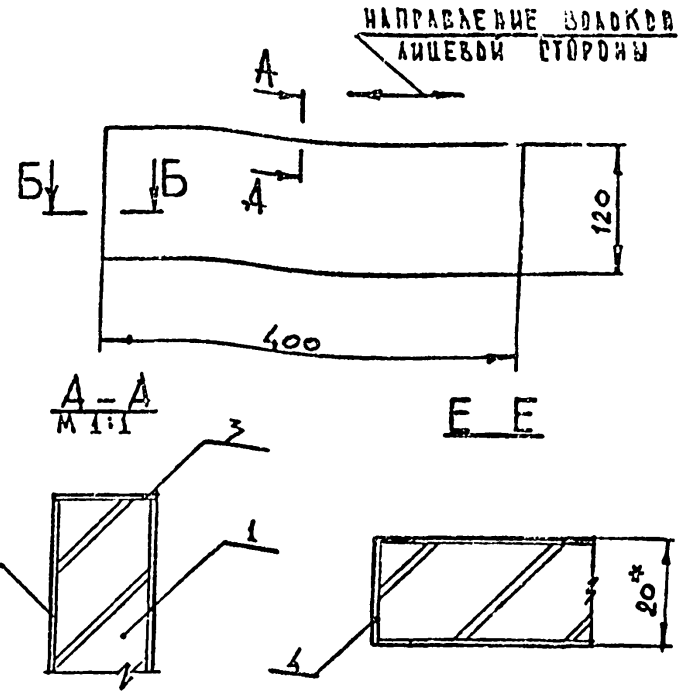

1.* РАЗМЕРЫ ДЛЯ СПРАВОК
2. ПРЕДЕЛЬНЫЕ ОТКЛОНЕНИЯ РАЗМЕРОВ ПО 2 РЯДУ ГОСТ 6449-53

					Н. 06. 00. 02. 00. СБ	
Изм.	Лист	N докум.	Подпись	Дата		
Разраб.	Максимова				Фриз Сборочный чертеж	Лит. / И	Масса	Масштаб 1:5
Пров.	Астапова					Лист	Листов 1
Т. контр.	Коростелев					ЦНИИЭП торгово-бытовых зданий и туристских комплексов
Гл. инж. пр.	Коростелев					
Н. контр.	Сингов					
Утв.	Раннинский					

Копировал СФ-239-08 Формат 11

Н. 06. 00. 01. 00. СБ

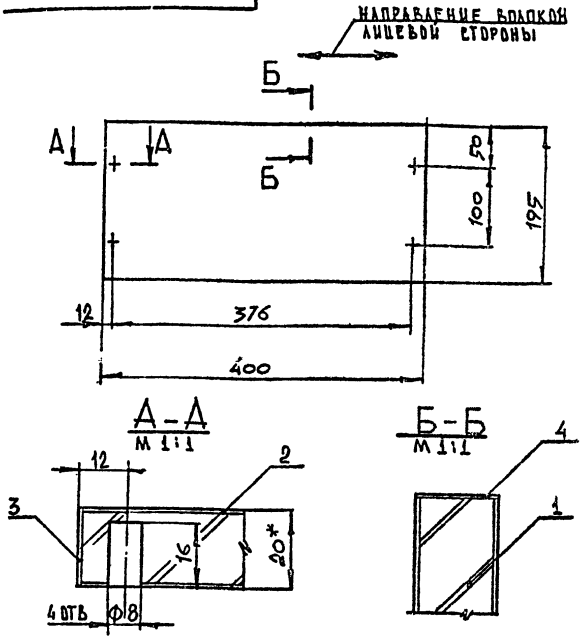

* РАЗМЕРЫ ДЛЯ СПРАВОК
ПРЕДЕЛЬНЫЕ ОТКЛОНЕНИЯ РАЗМЕРОВ
ПО 2 РЯДУ ГОСТ 6449-53

ЛИСТ	N ДОКУМ	ПОДПИСЬ	ДАТА
РАБ.	МАКСИМОВА		
ОВ.	АСТАПОВА		
ОНТР.	КОРОСТЕЛЕВ		
ЖИ.ПР	Коростелев		
ОНТР	СИНОНОВ		
ТВ.	РАНИНСКИЙ		

Н. 06. 00. 01. 00 СБ

ЩИТ
СБОРОЧНЫЙ ЧЕРТЕЖ

ЛИТ.	МАССА	МАСШТАБ
И		1:5

ЛИСТ | ЛИСТОВ 1

ЦНИИЭП ТОРГОВО-БЫТОВЫХ ЗДАНИЙ И ТУРИСТСКИХ КОМПЛЕКСОВ

КОПИРОВАЛ ФОРМАТ 11

Серия 1.271-4 Выпуск 5

ИНВ. N ПОДЛ.	ПОДП. И ДАТА	ВЗАМ. ИНВ. N	ИНВ. N ДУБЛ.	ПОДП. И ДАТА

Н. 07. 00. 02. 00. СБ

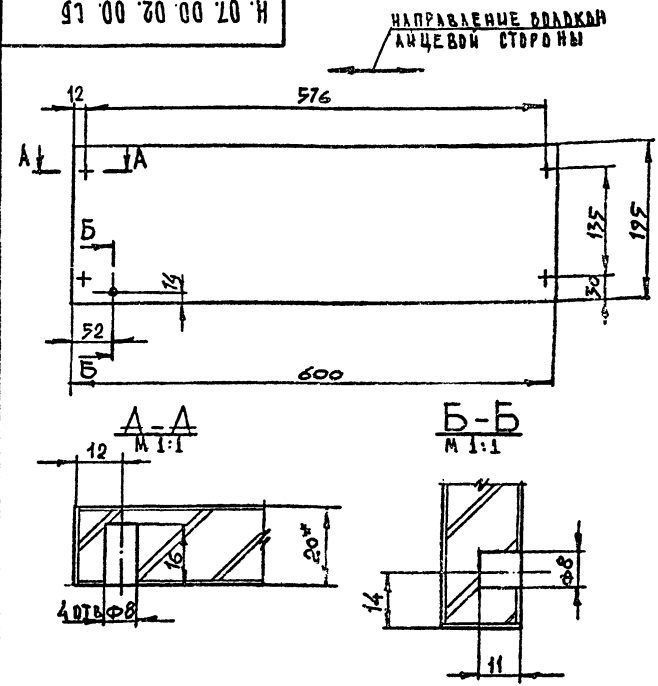

* РАЗМЕРЫ ДЛЯ СПРАВОК
ПРЕДЕЛЬНЫЕ ОТКЛОНЕНИЯ РАЗМЕРОВ
ПО 2 РЯДУ ГОСТ 6449-53

ИЗМ	ЛИСТ	N ДОКУМ	ПОДПИСЬ	ДАТА
РАЗРАБ.		МАКСИМОВА		
ПРОВ.		АСТАПОВА		
Т. КОНТР.		КОРОСТЕЛЕВ		
ГЛ. ИНЖ. ПР		Коростелев		
Н. КОНТР.		СИНОНОВ		
УТВ		РАНИНСКИЙ		

Н. 07. 00. 02. 00. СБ

ЩИТ
СБОРОЧНЫЙ ЧЕРТЕЖ

ЛИТ.	МАССА	МАСШТАБ
И		1:5

ЛИСТ | ЛИСТОВ 1

ЦНИИЭП ТОРГОВО-БЫТОВЫХ ЗДАНИЙ И ТУРИСТСКИХ КОМПЛЕКСОВ

КОПИРОВАЛ СФ-239-08 ФОРМАТ 11

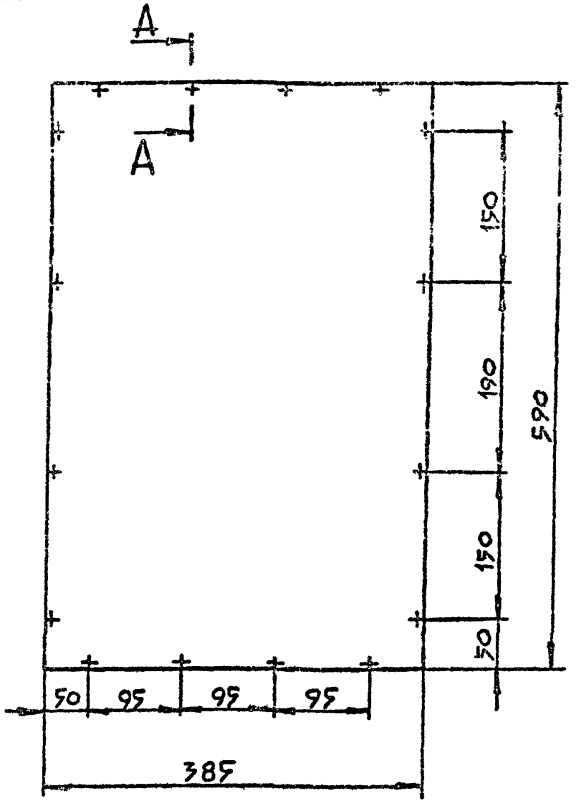

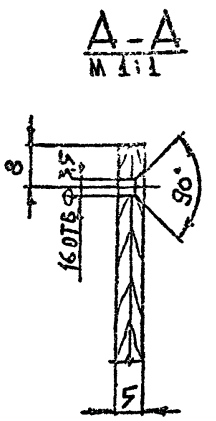

Предельные отклонения размеров по 2 ряду ГОСТ 6449-53

Изм	Лист	№ докум	Подпись	Дата	Н. 06. 00. 00. 02			
Разраб.		Максимова			Стенка задняя	Лит.	Масса	Масштаб
Пров.		Астапова				и		1:5
Т. контр.		Коростелев				Лист	Листов 1	
Гл. инж. пр		Коростелев			Фанера клеевая ГОСТ 3916-69	ЦНИИЭП торгово-бытовых зданий и туристских комплексов		
Н. контр.		Симонов						
Утв.		Данинский						

Копировал

Формат 11

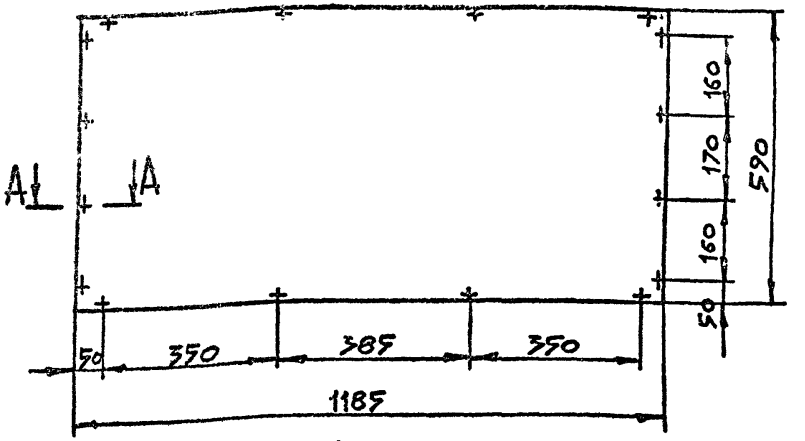

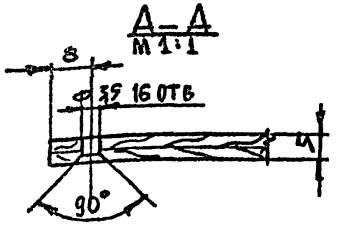

Предельные отклонения размеров по 2 ряду ГОСТ 6449-53

Серия 1.271-4 Выпуск 5

Инв. № подл. | Подп. и дата | Взам. инв. № | Инв. № дубл. | Подп. и дата

Изм	Лист	№ докум	Подпись	Дата	Н. 10. 00. 00. 04			
Разраб.		Максимова			Стенка задняя	Лит.	Масса	Масштаб
Пров.		Астапова				и		1:10
Т. контр.		Коростелев				Лист	Листов 1	
Гл. инж. пр		Коростелев			Фанера клеевая ГОСТ 3916-69	ЦНИИЭП торгово-бытовых зданий и туристских комплексов		
Н. контр.		Симонов						
Утв.		Данинский						

Копировал

СФ-239-08 Формат 11

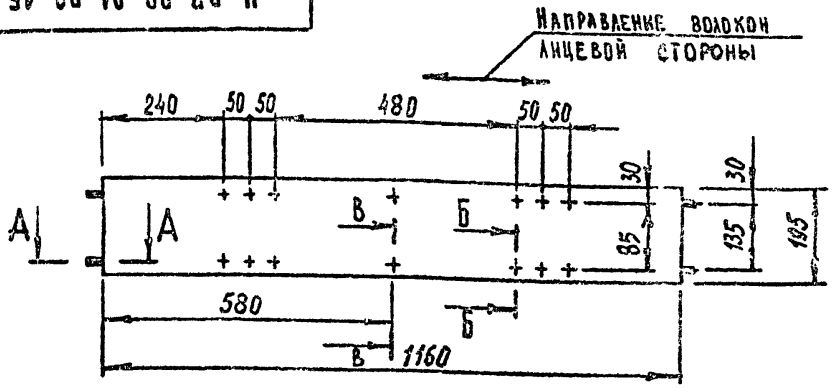

А — А
М 1:1

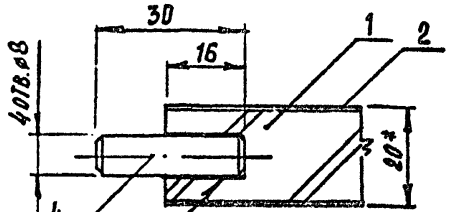

В — В
М 1:1

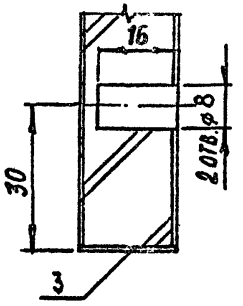

Б-Б
М 1:1

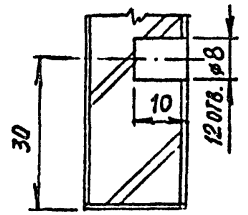

1.* Размеры для справок.

2. Предельные отклонения размеров по 2 ряду ГОСТ 6449-53.

				Н. 07. 00. 01. 00 СБ	
Изм	Лист	Ндокум	Подпись	Дата	
Разраб.		Скачкова			Щит Сборочный чертеж
Пров.		Астапова			Лит. и: — Масса: — Масштаб: 1:5
Т. контр.		Коростелев			Лист: — Листов: 1
Гл. инж. пр.		Коростелев			ЦНИИЭП торгово-бытовых зданий и туристских комплексов
Н. контр.		Симонов			
Утв.		Ранинский			

Копировал — Формат А1

I
М 1:1

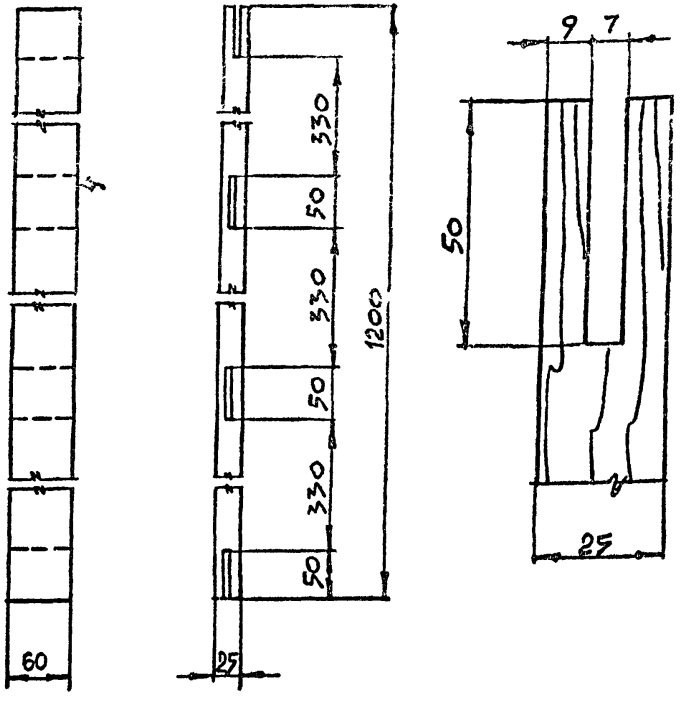

Предельные отклонения размеров по 2 ряду ГОСТ 8486-66

Серия 1.271-4 Выпуск 5

Инв. № подл. | Подп. и дата | Взам. инв. № | Инв. № дубл. | Подп. и дата

				Н. 01. 00. 01. 02.	
Изм	Лист	Ндокум	Подпись	Дата	
Разраб.		Максимова			Брусок Хвойная порода ГОСТ 8486-66
Пров.		Астапова			Лит. и: — Масса: — Масштаб: 1:5
Т. контр.		Коростелев			Лист: — Листов: 1
Гл. инж. пр.		Коростелев			ЦНИИЭП торгово-бытовых зданий и туристских комплексов
Н. контр.		Симонов			
Утв.		Ранинский			

Копировал — СФ-239-08 — Формат А1

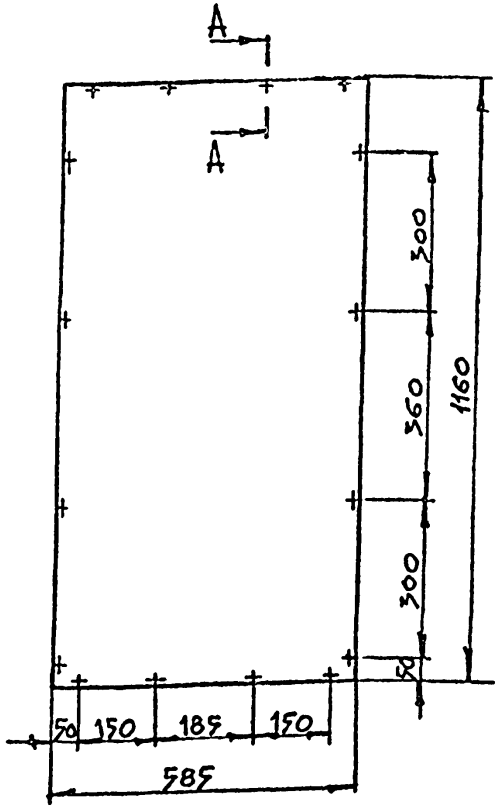

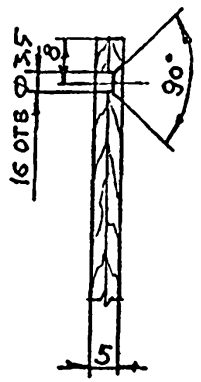

Предельные отклонения размеров по 2 ряду ГОСТ 6449-53

					Н. 07. 00. 00. 03	
Изм	Лист	N докум	Подпись	Дата		
Разраб.		Максимова			Стенка задняя	Лит. / Масса / Масштаб: И / — / 1:10
Пров.		Астапова				Лист 1 Листов 1
Т. контр.		Коростелев			Фанера клеёная ГОСТ 3916-69	ЦНИИЭП торгово-бытовых зданий и туристских комплексов
Гл. инж. пр		Коростелев				
Н. контр.		Синонов				
Утв.		Рянинский				

Копировал — Формат А1

Серия 1.271-4 Выпуск 5

Инв. N подл. | Подп. и дата | Взам. инв. N | Инв. N дубл. | Подп. и дата

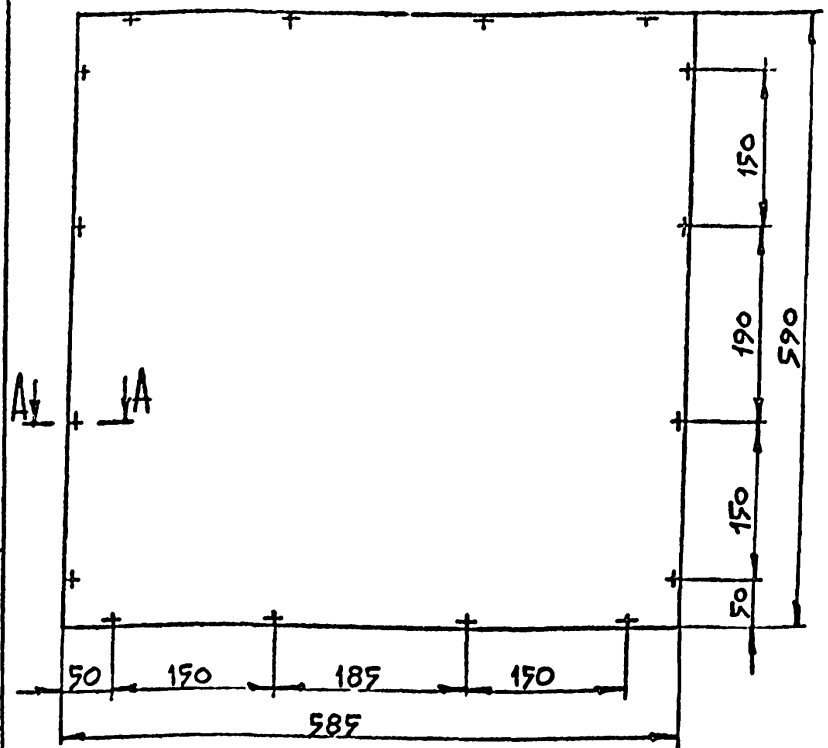

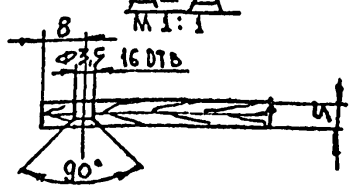

Предельные отклонения размеров по 2 ряду ГОСТ 6449-53

					Н. 05. 00. 00. 03	
Изм	Лист	N докум	Подпись	Дата		
Разраб.		Максимова			Стенка задняя	Лит. / Масса / Масштаб: И / — / 1:5
Пров.		Астапова				Лист 1 Листов 1
Т. контр.		Коростелев			Фанера клеёная ГОСТ 3916-69	ЦНИИЭП торгово-бытовых зданий и туристских комплексов
Гл. инж. пр		Коростелев				
Н. контр.		Синонов				
Утв		Рянинский				

Копировал — Формат А1

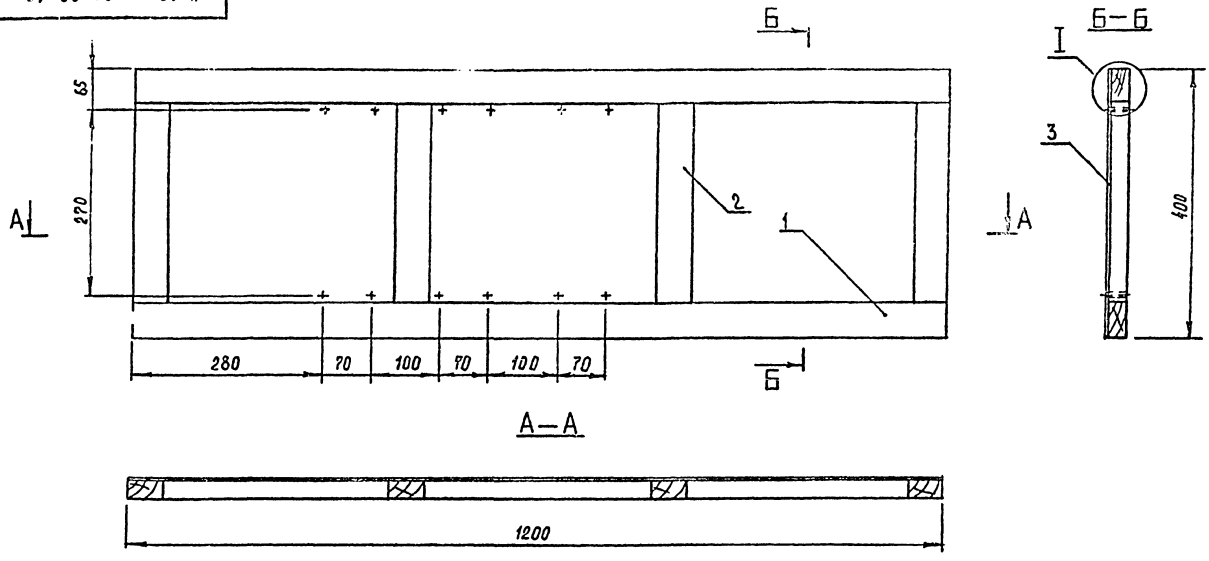

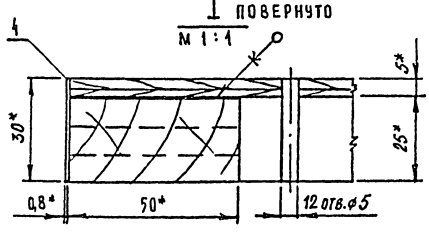

1.* Размеры для справок.

2. Предельные отклонения размеров по 2 ряду ГОСТ 6449-53.

						Н.08.00.01.00 СБ	
Изм.	Лист	№ докум.	Подп.	Дата			
Разраб.		Скачкова			Рама	Лит.	Масса	Масштаб
Пров.		Астапова			Сборочный чертеж			1:5
Н. контр.		Коростелев				Лист	Листов 1
						ЦНИИЭП торговых зданий и туристских комплексов г. Москва	

Формат 12 СФ-239-08

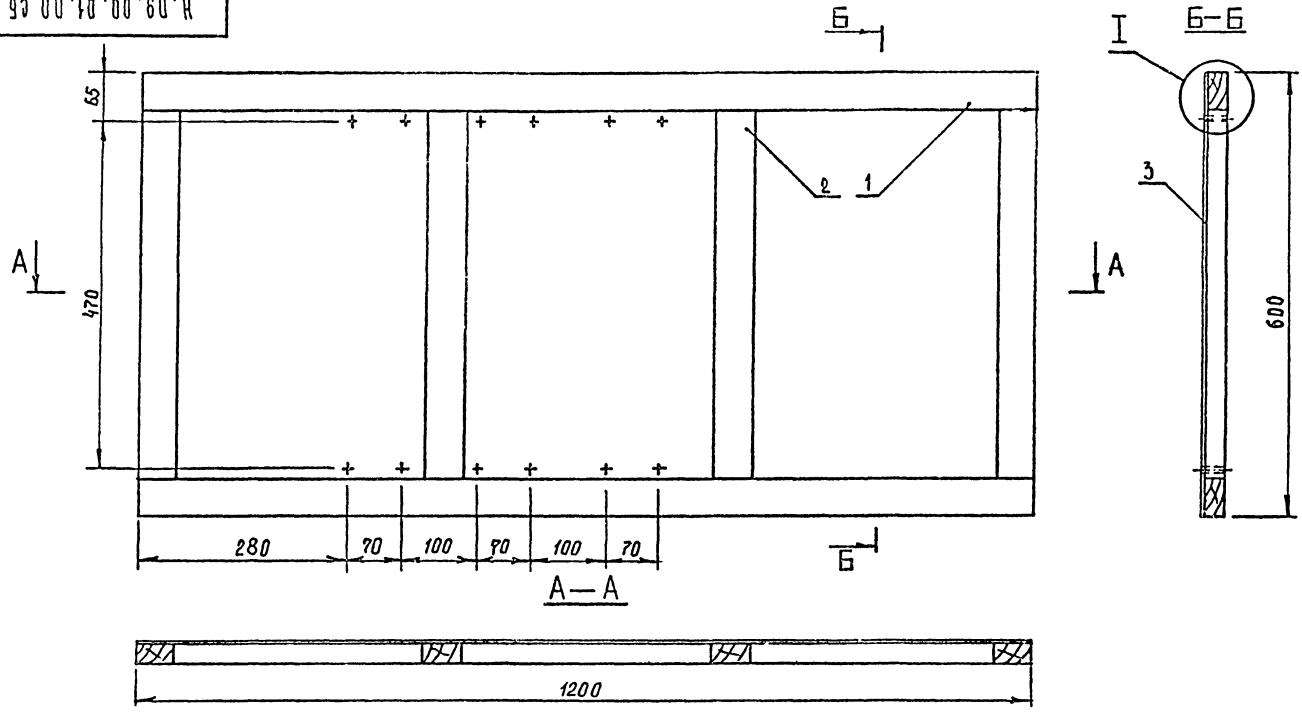

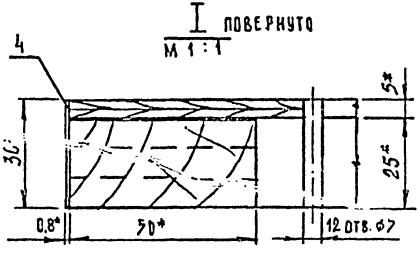

1.* Размеры для справок.

2. Предельные отклонения размеров по 2 ряду ГОСТ 6449-53.

Изм.	Лист	№ докум.	Подп.	Дата
Разраб.		Скачкова		
Пров.		Астапова		
Н. контр.		Коростелев		

Н.09.00.01.00 СБ

Рама

Сборочный чертеж

Лит.	Масса	Масштаб
		1:5

Лист | Листов 1

ЦНИИЭП торговых зданий и туристских комплексов г. Москва

Формат А2 СФ-239-06

Н. 10. 00. 01. 00 СБ

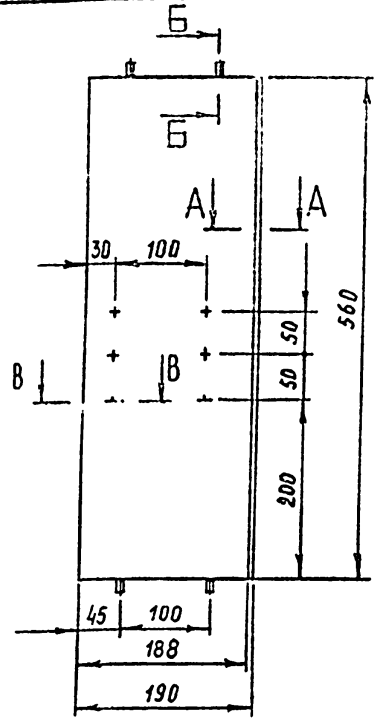

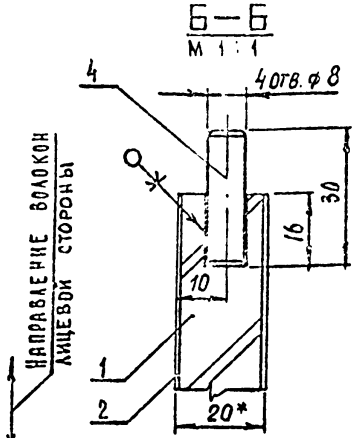

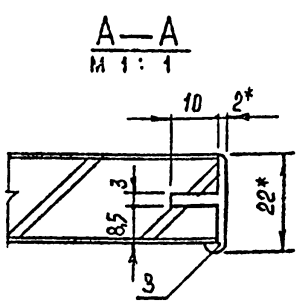

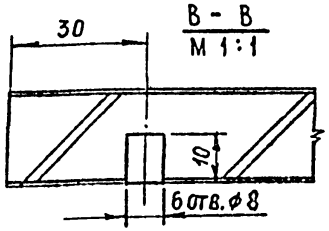

1.* Размеры для справок.
2. Металлический профиль условно не заштрихован.
3. Предельные отклонения размеров по 2 ряду ГОСТ 6449-53.

ЛИСТ	N ДОКУМ	ПОДПИСЬ	ДАТА
ЗРАБ.	СКАЧКОВА		
РОВ.	АСТАПОВА		
КОНТР.	КОРОСТЕЛЕВ		
ИНЖ. ПР.	Коростелев		
КОНТР.	Симонов		
УТВ.	Ранинский		

Н. 10. 00. 01. 00 СБ

Щ И Т
Сборочный чертеж

ЛИТ.	МАССА	МАСШТАБ
И		1:5
ЛИСТ	ЛИСТОВ 1	

ЦНИИЭП ТОРГОВО-БЫТОВЫХ ЗДАНИЙ И ТУРИСТСКИХ КОМПЛЕКСОВ

КОПИРОВАЛ ФОРМАТ 11

Серия 1.271-4 Выпуск 5

ИНВ. N ПОДЛ.	ПОДП. И ДАТА	ВЗАМ. ИНВ. N	ИНВ. N ДУБЛ.	ПОДП. И ДАТА

Н. 10. 00. 03. 00 СБ

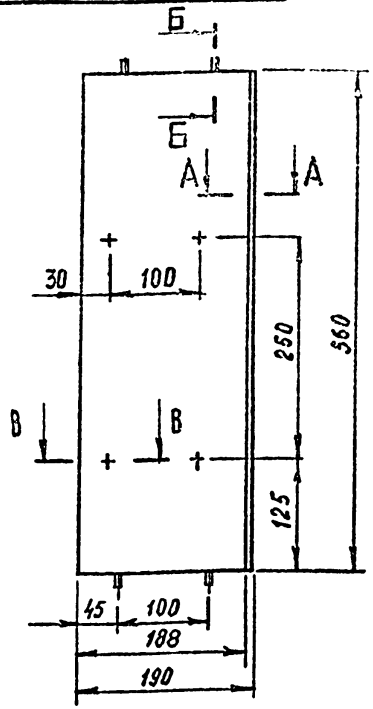

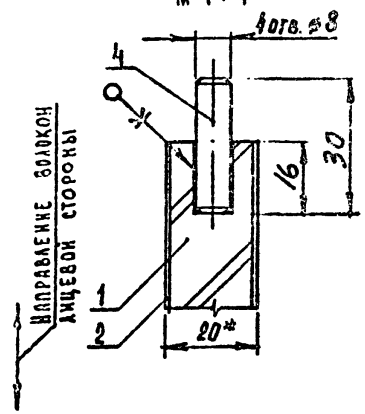

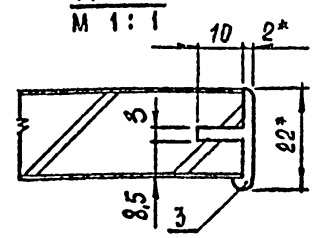

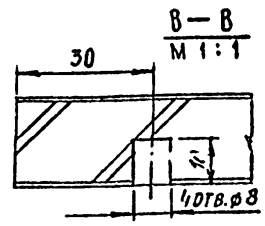

1.* Размеры для справок.
2. Металлический профиль условно не заштрихован.
3. Предельные отклонения размеров по 2 ряду ГОСТ 6449-53

ИЗМ	ЛИСТ	N ДОКУМ	ПОДПИСЬ	ДАТА
РАЗРАБ.		СКАЧКОВА		
ПРОВ.		АСТАПОВА		
Т. КОНТР		КОРОСТЕЛЕВ		
ГЛ. ИНЖ. ПР		Коростелев		
Н. КОНТР		СИМОНОВ		
УТВ		РАНИНСКИЙ		

Н. 10. 00. 03. 00 СБ

Щ И Т
Сборочный чертеж

ЛИТ.	МАССА	МАСШТАБ
И		1:5
ЛИСТ	ЛИСТОВ	

ЦНИИЭП ТОРГОВО-БЫТОВЫХ ЗДАНИЙ И ТУРИСТСКИХ КОМПЛЕКСОВ

КОПИРОВАЛ СФ-239-08 ФОРМАТ 11

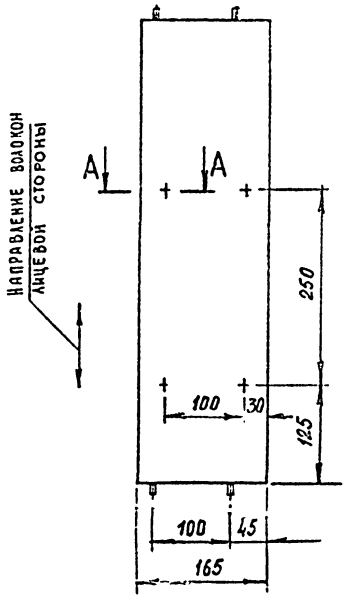

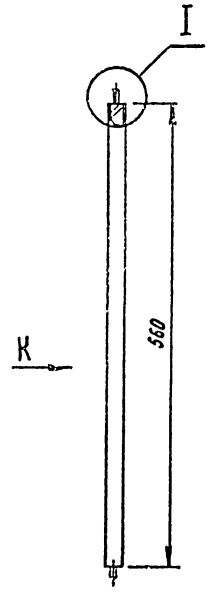

Вид К

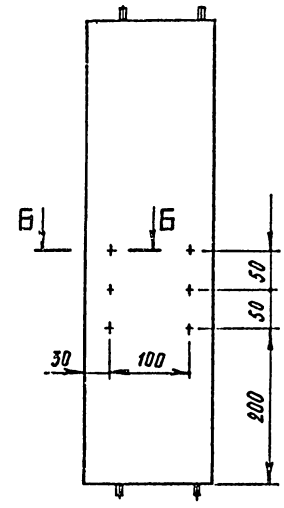

I
М 1 : 1

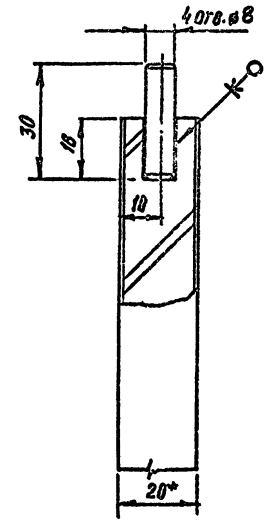

А — А
М 1 : 1

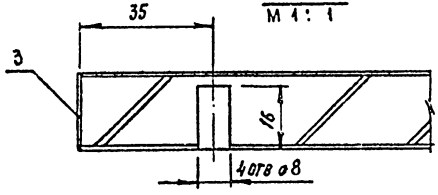

Б—Б
М 1 : 1

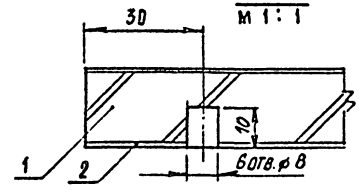

1.* Размеры для справок.

2. Предельные отклонения размеров по 2 ряду ГОСТ 6449-53.

					Н.10.00.02.00 СБ
Изм.	Лист	№ докум.	Подп.	Дата	
Разраб.		Скачкова			Щит Сборочный чертеж
Пров.		Астапова			
Н. контр.		Коростелев			

Лит.	Масса	Масштаб
		1:5
Лист	Листов 1	

ЦНИИЭП торгово-бытовых зданий и туристских комплексов г. Москва

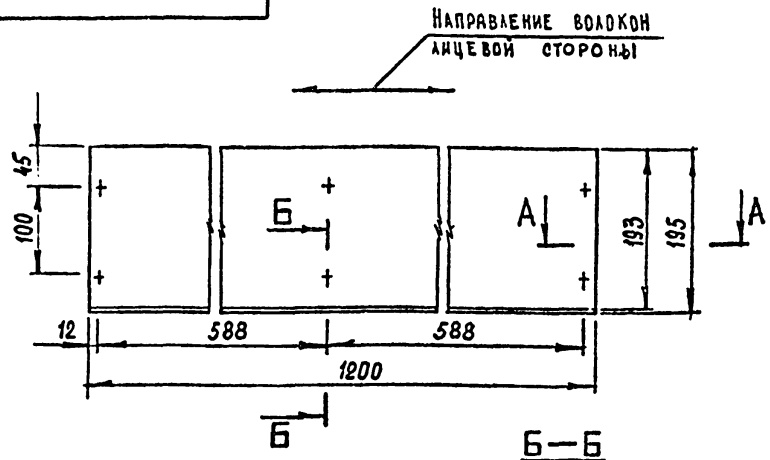

Б—Б
М 1:1

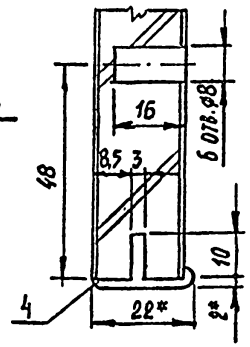

А—А
М 1:1

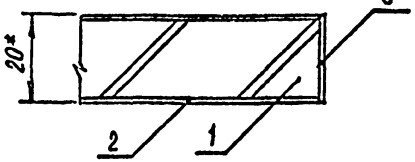

1.* Размеры для справок.

2 Металлический профиль условно не заштрихован.

3 Предельные отклонения размеров по 2 ряду ГОСТ 6449-53.

				Н.10.00.04.00 СБ	
Лист	N докум	Подпись	Дата		
Раб.	Скачкова			Щит сборочный чертеж	Лит. / Масса / Масштаб 1:5
Пров.	Астапова				Лист / Листов 1
Контр	Корростелев				ЦНИИЭП торгово-бытовых зданий и туристских комплексов
Гл.инж.пр	Коростелев				
Н.контр	Синонов				
Утв	Ранинский				

Копировал Формат 11

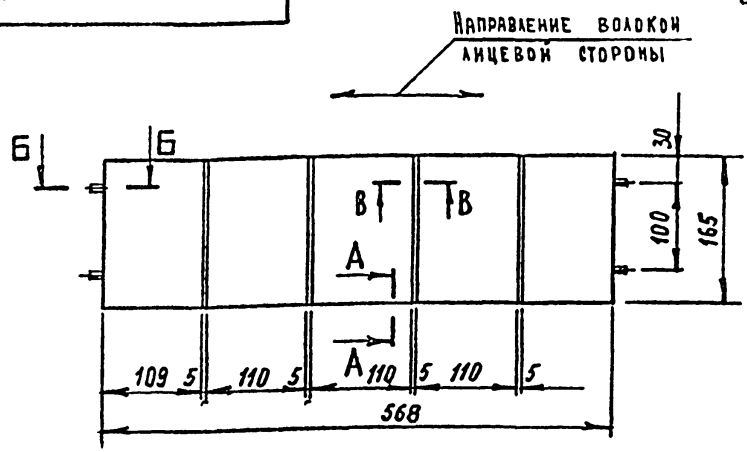

А—А
М 1:1

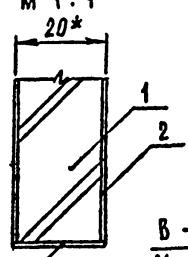

Б—Б
М 1:1

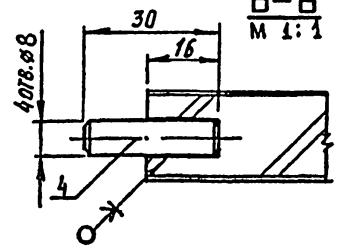

В—В
М 1:1

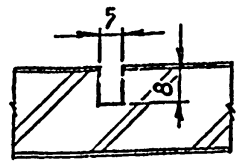

1.* Размеры для справок

2. Предельные отклонения размеров по 2 ряду ГОСТ 6449-53.

Серия 1.271-4 Выпуск 5

Инв.№ подл. | Подп. и дата | Взам. инв.№ | Инв.№ дубл. | Подп. и дата

				Н.10.00.05.00 СБ	
Изм	Лист	N докум	Подпись	Дата	
Разраб.		Скачкова			Щит сборочный чертеж	Лит. / Масса / Масштаб 1:5
Пров.		Астапова				Лист / Листов 1
Т. контр		Корростелев				ЦНИИЭП торгово-бытовых зданий и туристских комплексов
Гл. инж. пр		Коростелев				
Н. контр.		Синонов				
Утв		Ранинский				

Копировал СФ-239-08 Формат 11

Н.02.00.00.02

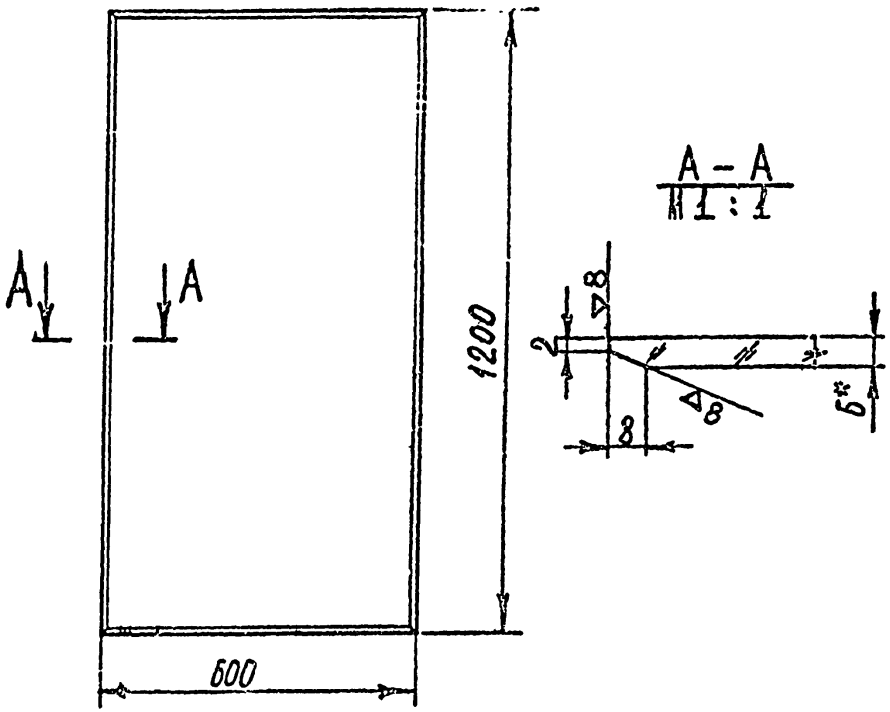

1. * Размеры для справок.
2. Отклонения размеров по 7 классу ОСТ 1010.
3. ▽8 полировать.

					Н. 02. 00. 00. 01
ИЗМ	ЛИСТ	N ДОКУМ	ПОДПИСЬ	ДАТА	ЗЕРКАЛО
РАЗРАБ		СКАЧКОВА			
ПРОВ.		АСТАПОВА			
Т. КОНТР.		КОРОСТЕЛЕВ			
ГЛ. ИНЖ. ПР		Коростелев			ЗЕРКАЛО ДЛЯ МЕБЕЛИ
Н. КОНТР		Симонов			ГОСТ 15469 - 70
УТВ.		Ранинский			

ЛИТ	МАССА	МАСШТАБ
		1:10
ЛИСТ	ЛИСТОВ 1	

ЦНИИЭП ТОРГОВО-БЫТОВЫХ ЗДАНИЙ И ТУРИСТСКИХ КОМПЛЕКСОВ

ФОРМАТ 11

Серия 1.271-4 Выпуск 5

ИНВ. N ПОДЛ.	ПОДП. И ДАТА	ВЗАМ. ИНВ. N	ИНВ. N ДУБЛ.	ПОДП. И ДАТА

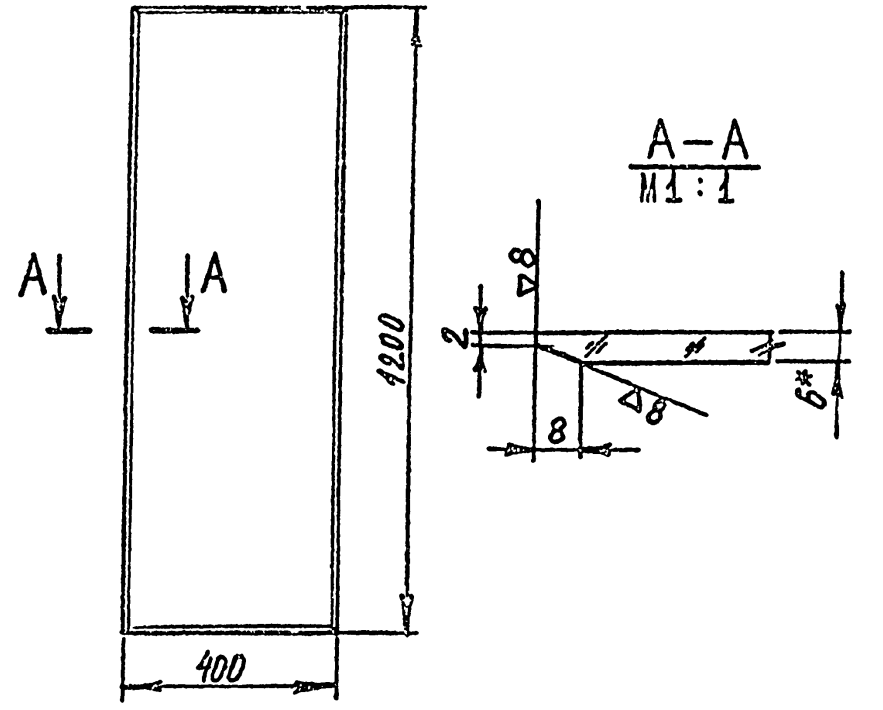

1. * Размеры для справок.
2. Отклонения размеров по 7 классу ОСТ 1010.
3. ▽8 полировать.

					Н. 02. 00. 00. 02
ИЗМ	ЛИСТ	N ДОКУМ	ПОДПИСЬ	ДАТА	ЗЕРКАЛО
РАЗРАБ.		СКАЧКОВА			
ПРОВ.		АСТАПОВА			
Т. КОНТР		КОРОСТЕЛЕВ			
ГЛ. ИНЖ. ПР		Коростелев			ЗЕРКАЛО ДЛЯ МЕБЕЛИ
Н. КОНТР		Симонов			ГОСТ 15469 - 70
УТВ		Ранинский			

ЛИТ	МАССА	МАСШТАБ
		1:10
ЛИСТ	ЛИСТОВ 1	

ЦНИИЭП ТОРГОВО-БЫТОВЫХ ЗДАНИЙ И ТУРИСТСКИХ КОМПЛЕКСОВ

КОПИРОВАЛ

СФ-239-08

ФОРМАТ 11

Н. 05. 00. 00. 02

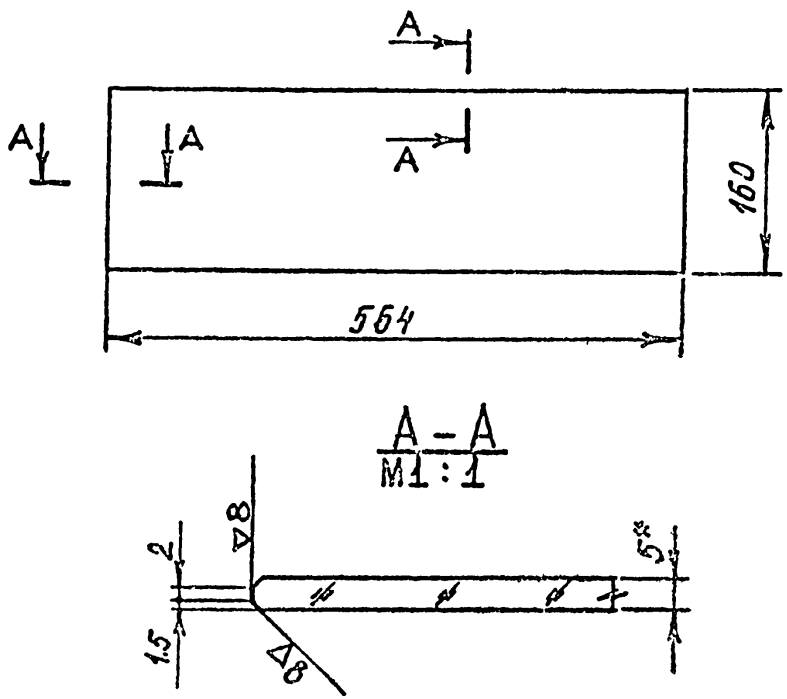

А – А
М1 : 1

1.* Размеры для справок.
2. Отклонения размеров по 7 классу ОСТ 1010.
3. ▽ 8 полировать.

Серия 1.271-4 Выпуск 5

Инв. N подл. | Подп. и дата | Взам. инв. N | Инв. N дубл. | Подп. и дата

					Н. 05. 00. 00. 02			
Изм.	Лист	N докум.	Подпись	Дата				
Разраб.		Скачкова			Полка	Лит.	Масса	Масштаб
Пров.		Астапова						1:5
Т. контр.		Коростелев				Лист	Листов 1	
Гл. инж. пр.		Коростелев			Стекло витринное полир. ГОСТ 13454-68**	ЦНИИЭП торгово-бытовых зданий и туристских комплексов		
Н. контр.		Синонов						
Утв.		Данилевский						

Копировал Формат А1

Н. 06. 00. 00. 01

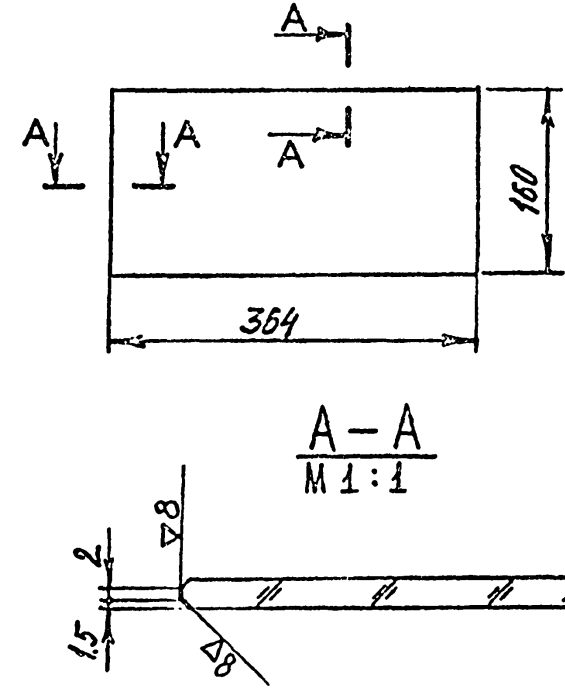

А – А
М 1 : 1

1.* Размеры для справок.
2. Отклонения размеров по 7 классу ОСТ 1010.
3. ▽ 8 полировать.

					Н. 06. 00. 00. 01			
Изм.	Лист	N докум.	Подпись	Дата				
Разраб.		Скачкова			Полка	Лит.	Масса	Масштаб
Пров.		Астапова						1:5
Т. контр.		Коростелев				Лист	Листов 1	
Гл. инж. пр.		Коростелев			Стекло витринное полир. ГОСТ 13454-68**	ЦНИИЭП торгово-бытовых зданий и туристских комплексов		
Н. контр.		Синонов						
Утв.		Данилевский						

Копировал Формат А1

Н. 07. 00. 00. 01

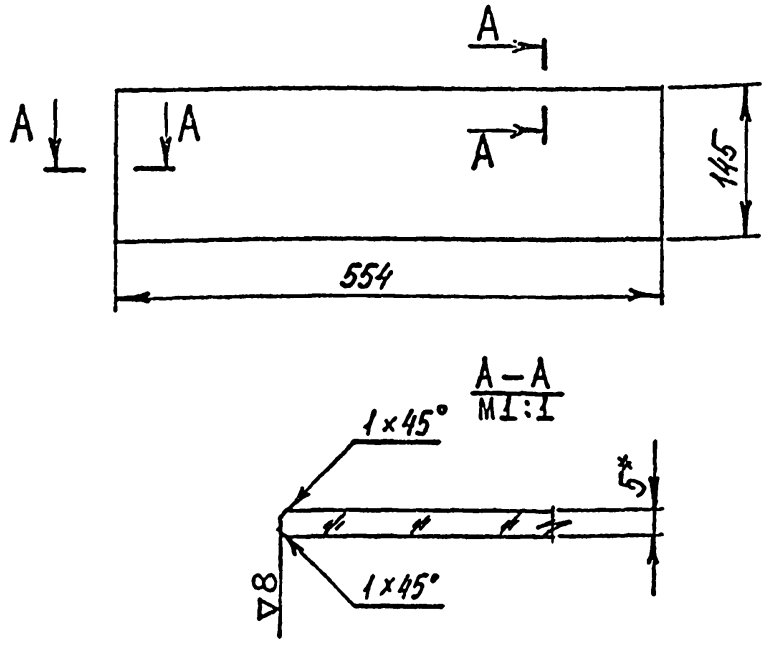

1.* Размеры для справок.
2. Отклонения размеров по 7 классу ОСТ 1010.
3. ▽ 8 полировать.

Серия 1.271-4 Выпуск 5

Н. 07. 00. 00. 02

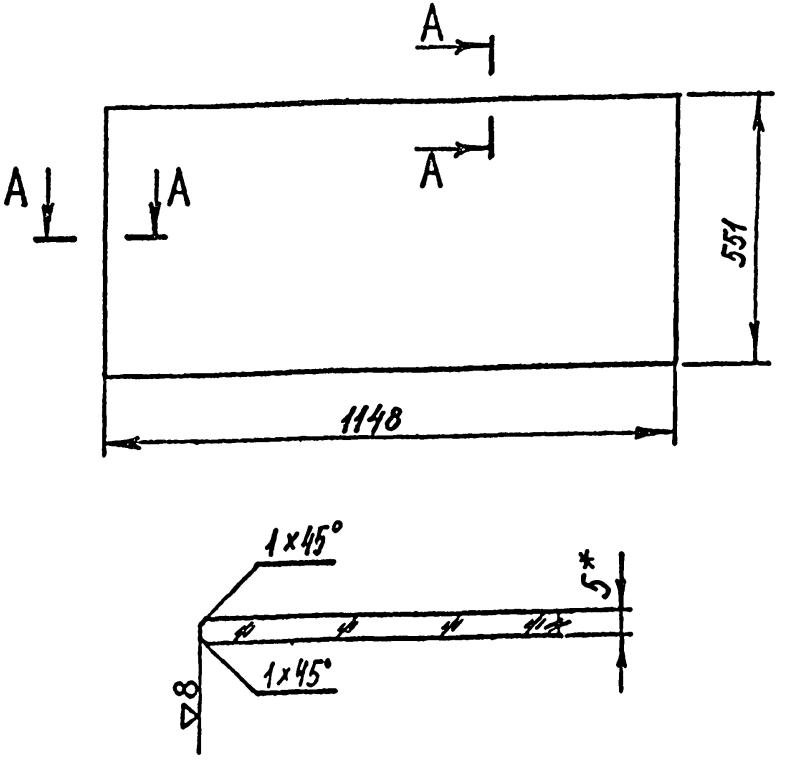

1.* Размеры для справок.
2. Отклонения размеров по 7 классу ОСТ 1010.
3. ▽ 8 полировать.

Изм.	Лист	№ докум.	Подпись	Дата
Разраб.		Скачкова		
Пров.		Астапова		
Т. контр.		Коростелев		
Гл. инж. пр.		Коростелев		
Н. контр.		Гимонов		
Утв.		Ранчинский		

Н. 07. 00. 00. 01

Полка

Лит.	Масса	Масштаб
		1:5
Лист	Листов 1	

Стекло витринное полиров. ГОСТ 13454-68**

ЦНИИЭП торгово-бытовых зданий и туристских комплексов

Копировал Формат 11

Изм.	Лист	№ докум.	Подпись	Дата
Разраб.		Скачкова		
Пров.		Астапова		
Т. контр.		Коростелев		
Гл. инж. пр.		Коростелев		
Н. контр.		Гимонов		
Утв.		Ранчинский		

Н. 07. 00. 00. 02

Дверка

Лит.	Масса	Масштаб
		1:10
Лист	Листов 1	

Стекло витринное полиров. ГОСТ 13454-68**

ЦНИИЭП торгово-бытовых зданий и туристских комплексов

Копировал Формат 11

Инв. № подл. | Подп. и дата | Взам. инв. № | Инв. № дубл. | Подп. и дата

СФ-239-08

Н. 08. 00. 00. 03

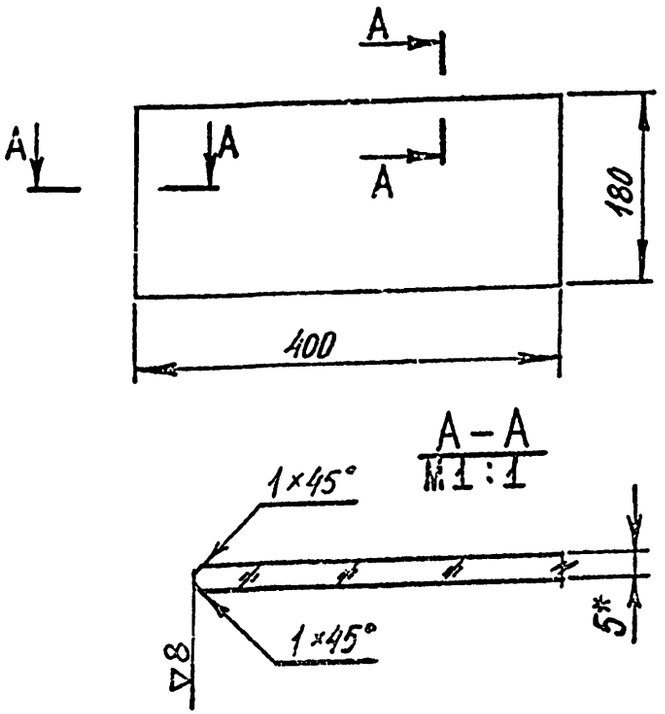

1.* Размеры для справок.

2. Отклонения размеров по 7 классу ОСТ 1010.

3 ▽ 8 полировать.

				Н. 08. 00. 00. 03		
Изм	Лист	N докум	Подпись	Дата		
Разраб.		Скачкова			Полка	Лит. / Масса / Масштаб 1:5
Пров.		Астапова				Лист / Листов 1
Т. контр		Коростелев			Стекло витринное полиров. ГОСТ 13454-68**	ЦНИИЭП торгово-бытовых зданий и туристских комплексов
Гл. инж. пр		Коростелев				
Н. контр		Симонов				
Утв		Раминский				

Копировал Формат 11

Серия 1.271-4 Выпуск 5

Инв. N подл. | Подп. и дата | Взам. инв. N дубл. | Подп. и дата

Н. 09. 00. 00. 01

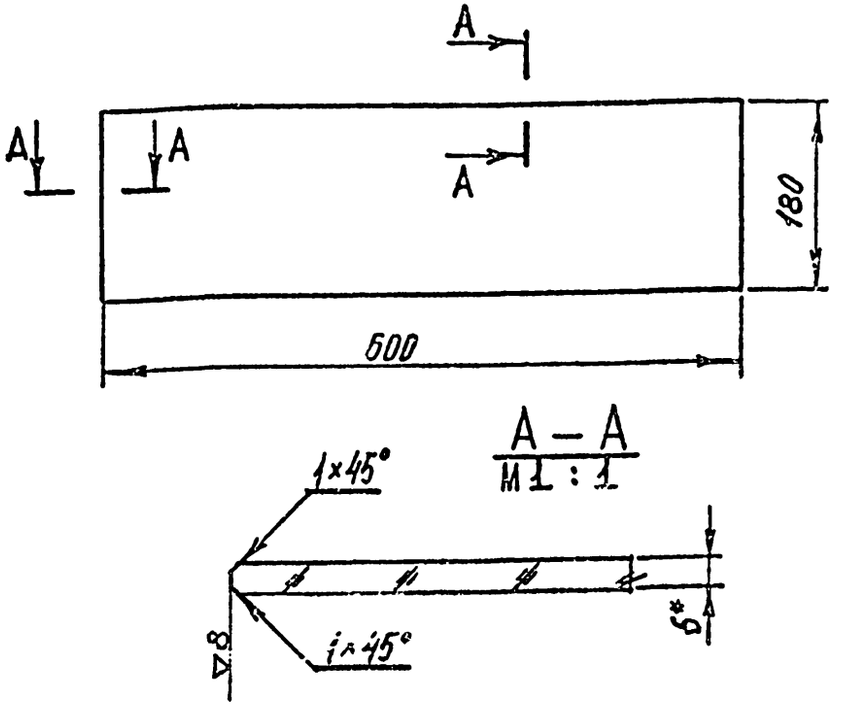

1.* Размеры для справок.

2. Отклонения размеров по 7 классу ОСТ 1010.

3. ▽ 8 полировать.

				Н. 09. 00. 00. 01		
Изм	Лист	N докум	Подпись	Дата		
Разраб.		Скачкова			Полка	Лит. / Масса / Масштаб 1:5
Пров.		Астапова				Лист / Листов 1
Т. контр		Коростелев			Стекло витринное полиров. ГОСТ 13454-68**	ЦНИИЭП торгово-бытовых зданий и туристских комплексов
Гл. инж. пр		Коростелев				
Н. контр		Симонов				
Утв		Раминский				

Копировал Формат 11

СФ-239-08

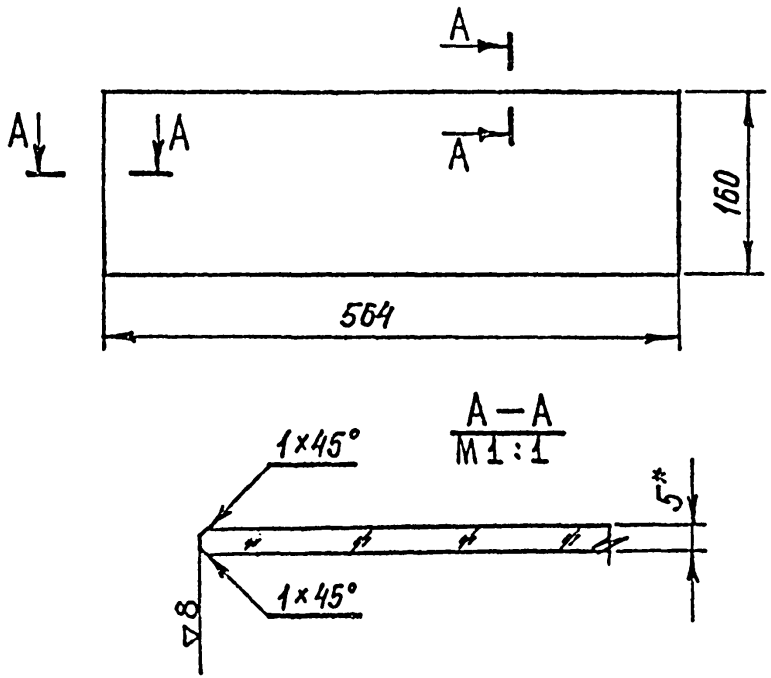

1.* Размеры для справок.
2. Отклонения размеров по 7 классу ОСТ 1010.
3. ▽ 8 полировать

Изм	Лист	N докум	Подпись	Дата	Н.10.00.00.01			
Разраб.		Скачкова			Полка	Лит.	Масса	Масштаб 1:5
Пров.		Астапова						
Т.контр.		Коростелев				Лист	Листов 1	
Гл.инж.пр.		Коростелев			Стекло витринное полиров. ГОСТ 13454-68**	ЦНИИЭП торгово-бытовых зданий и туристских комплексов		
Н.контр.		Синоков						
Утв.		Ранинский						

Копировал Формат II

Серия 1.271-4 Выпуск 5

Подп. и дата | Инв. N дубл. | Взам. инв. N | Подп. и дата | Инв. N подл.

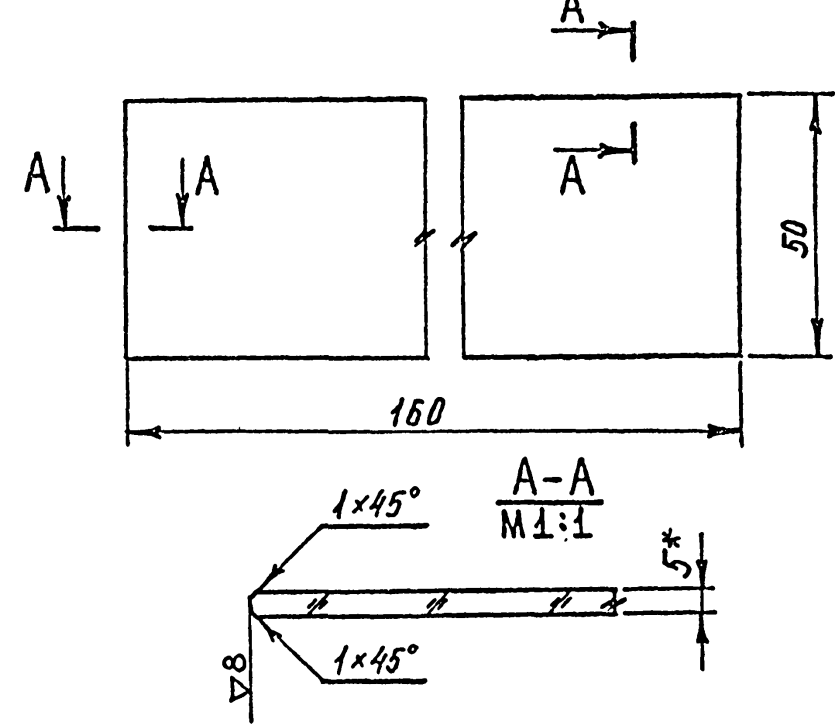

1.* Размеры для справок.
2. Отклонения размеров по 7 классу ОСТ 1010.
3. ▽ 8 полировать.

Изм	Лист	N докум	Подпись	Дата	Н.10.00.00.02			
Разраб.		Скачкова			Перегородка	Лит.	Масса	Масштаб 1:1
Пров.		Астапова						
Т.контр.		Коростелев				Лист	Листов 1	
Гл.инж.пр.		Коростелев			Стекло витринное полиров. ГОСТ 13454-68**	ЦНИИЭП торгово-бытовых зданий и туристских комплексов		
Н.контр.		Синоков						
Утв.		Ранинский						

Копировал СФ-239-08 Формат II

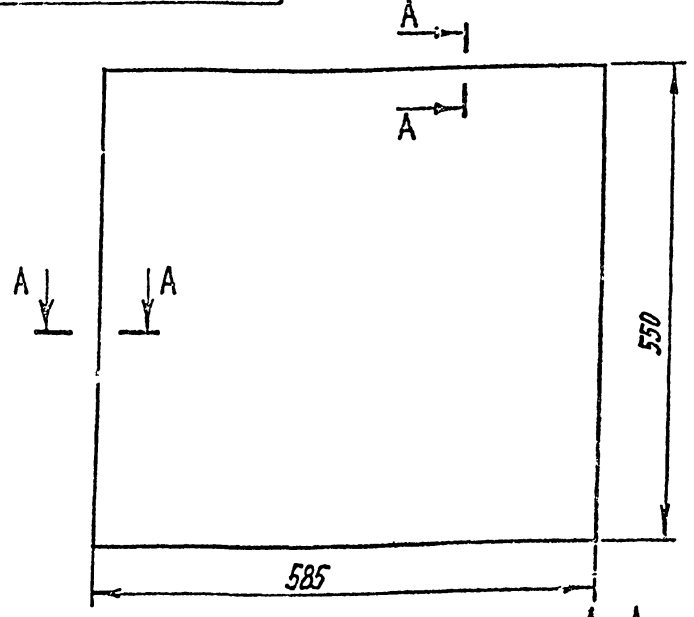

А–А
М1:1

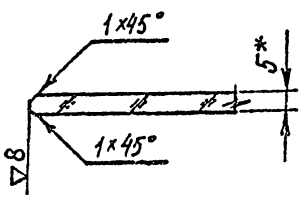

1. * Размеры для справок.
2. Отклонение размеров по 7 классу ОСТ 1010.
3. ▽8 полировать.

Изм.	Лист	№ докум.	Подпись	Дата
Разраб.		Симонов		
Пров.		Астапова		
Т. контр.		Коростелев		
Гл. инж. пр.		Коростелев		
Н. контр.		Симонов		
Утв.		Ранчинский		

Н.10.00.00.03

Дверка

Лит.	Масса	Масштаб
		1:5

Лист	Листов 1

Стекло витринное полиров. ГОСТ 13454-68 **

ЦНИИЭП торгово-бытовых зданий и туристских комплексов

Копировал Формат 11

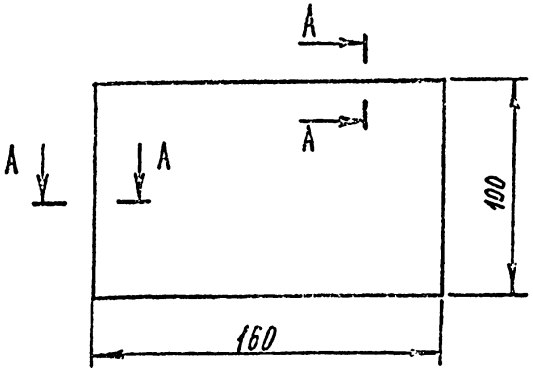

А–А
М1:1

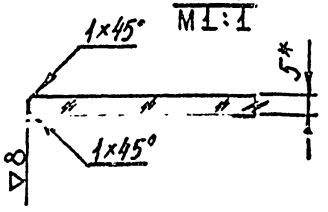

1. * Размеры для справок.
2. Отклонение размеров по 7 классу ОСТ 1010.
3. ▽8 полировать.

Серия 1.271-4 Выпуск 5

Инв. № подл. | Подп. и дата | Взам. инв. № | Инв. № дубл. | Подп. и дата

Изм.	Лист	№ докум.	Подпись	Дата
Разраб.		Симонов		
Пров.		Астапова		
Т. контр.		Коростелев		
Гл. инж. пр.		Коростелев		
Н. контр.		Симонов		
Утв.		Ранчинский		

Н.10.00.00.05

Перегородка

Лит.	Масса	Масштаб
		1:2

Лист	Листов 1

Стекло витринное полиров. ГОСТ 13454-68 **

ЦНИИЭП торгово-бытовых зданий и туристских комплексов

Копировал Формат 11

СФ-239-08

Н.01.00.00.01

▽4(▽)

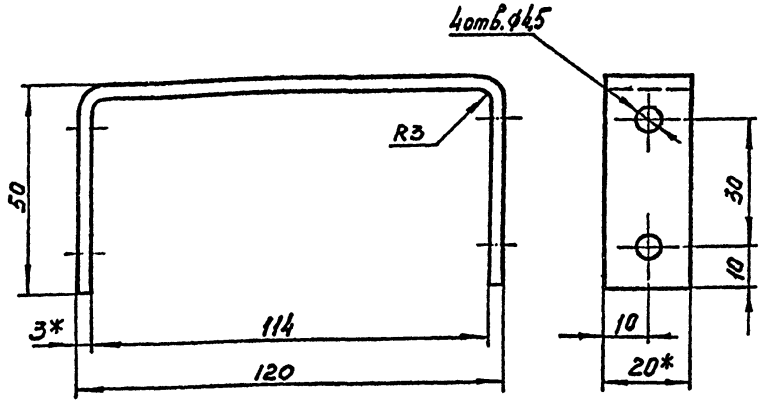

1.* Размеры для справок.
2. Отклонения размеров по 7кл. ОСТ 1010.
3. Острые кромки притупить.
4. Х.9.М.

Изм.	Лист	N докум.	Подпись	Дата
Разраб.		Скачкова		
Пров.		Асланова		
Т. контр.		Коростелев		
Гл. инж. пр.		Коробелев		
Н. контр.		Синова		
Утв.		Ратинский		

Н.01.00.00.01

Кронштейн

Лит.	Масса	Масштаб
		1:1

Лист | Листов 1

Полоса 3×20 ГОСТ 103-57* / Ст.3 ГОСТ 535-58*

ЦНИИЭП торгово-бытовых зданий и туристских комплексов

Копировал

Формат А1

Серия 1.271-4 Выпуск 5

Инв. N подл. | Подп. и дата | Взам. инв. N | Инв. N дубл. | Подп. и дата

Н.08.00.00.01

▽4(▽) 39

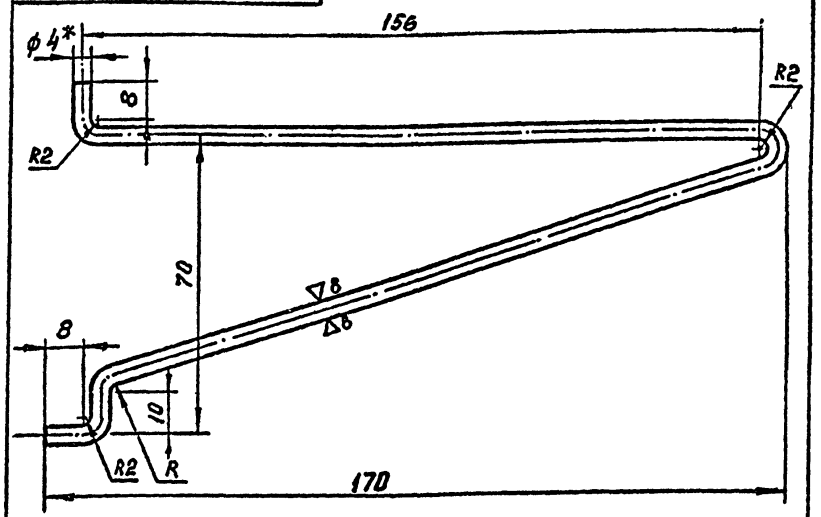

1.* Размеры для справок.
2. Отклонения размеров по 7кл. ОСТ 1010.
3. Острые кромки притупить.
4. Х.9.М.
5. ▽8 - полировать

Изм.	Лист	N докум.	Подпись	Дата
Разраб.		Скачкова		
Пров.		Асланова		
Т. контр.		Коростелев		
Гл. инж. пр.		Коробелев		
Н. контр.		Синова		
Утв.		Ратинский		

Н.08.00.00.01

Кронштейн

Лит.	Масса	Масштаб
		1:1

Лист | Листов 1

Проволока 4 ГОСТ 3282-74

ЦНИИЭП торгово-бытовых зданий и туристских комплексов

Копировал

СФ-239-08 Формат А1

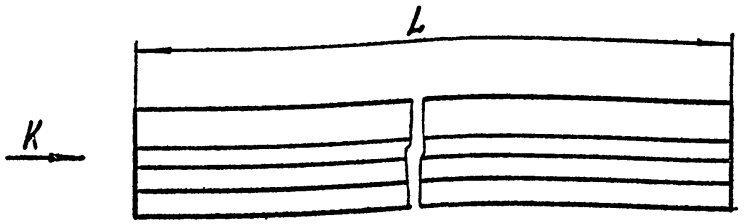

Вид К

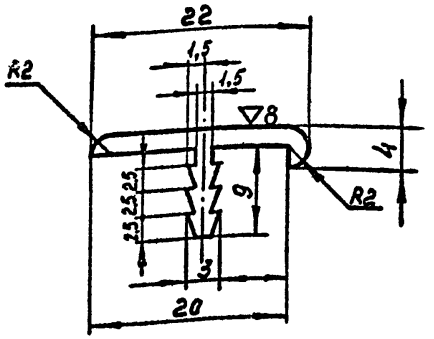

Обозначения	L
ПР.01.01	1200
ПР.01.02	560

1. Отклонения размеров по 7кл. ОСТ 1010.
2. ▽8 - полировать

Изм	Лист	N докум.	Подпись	Дата
Разраб.		Скачкова		
Пров.		Астапова		
Т.контр.		Коростелев		
Гл.инж.пр		Коростелев		
Н.контр		Симонов		
Утв.		Ранжевский		

ПР.01

Профиль

Сплав АД31 ГОСТ 4784-74

Лит.	Масса	Масштаб
		2:1
Лист	Листов 1	

ЦНИИЭП торгово-бытовых зданий и туристских комплексов

Копировал

Формат 11

Инв.N подл. | Подп. и дата | Взам. инв.N | Инв.N дубл. | Подп. и дата

Серия 1.271-4 Выпуск 5

Вид К

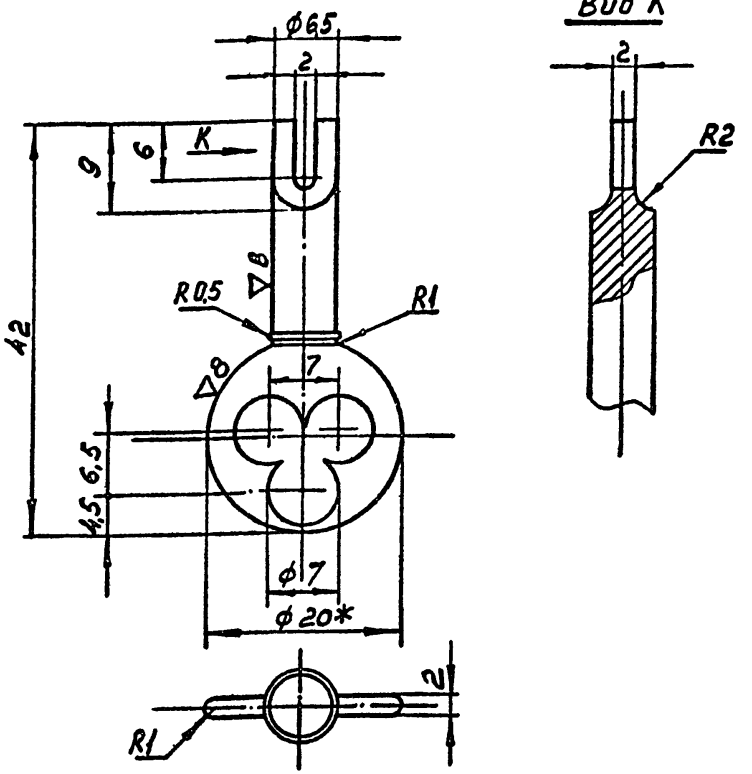

1. * Размеры для справок
2. Отклонения размеров по 7кл ОСТ1010.
3. Покрытие Х.9.Б

Изм	Лист	N докум.	Подпись	Дата
Разраб.		Скачкова		
Пров.		Астапова		
Т. контр.		Коростелев		
Гл. инж. пр		Коростелев		
Н. контр.		Симонов		
Утв		Ранжевский		

М.04.00.00.03

Ключ

Круг 20 ГОСТ 2590-71 Ст.3 ГОСТ 535-58*

Лит.	Масса	Масштаб
		2:1
Лист	Листов 1	

ЦНИИЭП торгово-бытовых зданий и туристских комплексов

Копировал

Формат 11

СФ-239-08

М.04.00.00.00.СБ

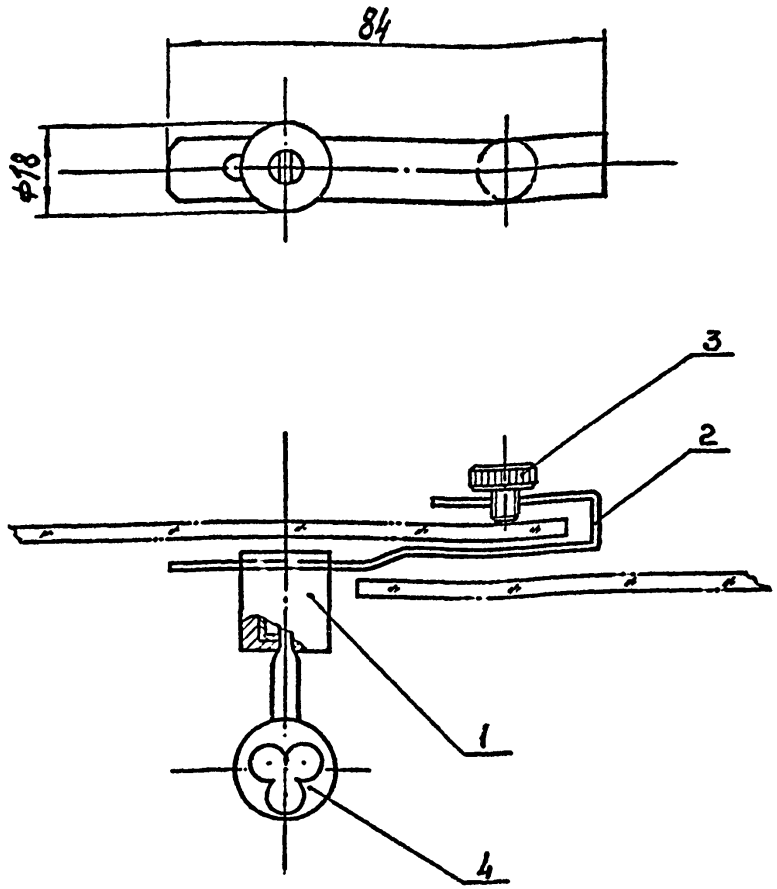

Размеры для справок.

					М.04.00.00.00.СБ
ИЗМ	ЛИСТ	N ДОКУМ	ПОДПИСЬ	ДАТА	Замок Сборочный чертеж
РАЗРАБ		Максимова			
ПРОВ.		Астапова			
Т.КОНТР.		Коростелев			
ГЛ.ИНЖ.ПР		Коростелев			
Н.КОНТР		Симонов			
УТВ.		Ранинский			

ЛИТ.	МАССА	МАСШТАБ
И		1:1
ЛИСТ	ЛИСТОВ 1	

ЦНИИЭП ТОРГОВО-БЫТОВЫХ ЗДАНИЙ И ТУРИСТСКИХ КОМПЛЕКСОВ

КОПИРОВАЛ ФОРМАТ 11

Серия 1.271-4 Выпуск 5

ИНВ.N ПОДЛ	ПОДП. И ДАТА	ВЗАМ. ИНВ.N	ИНВ.N ДУБЛ.	ПОДП. И ДАТА

М.04.00.01.00.СБ

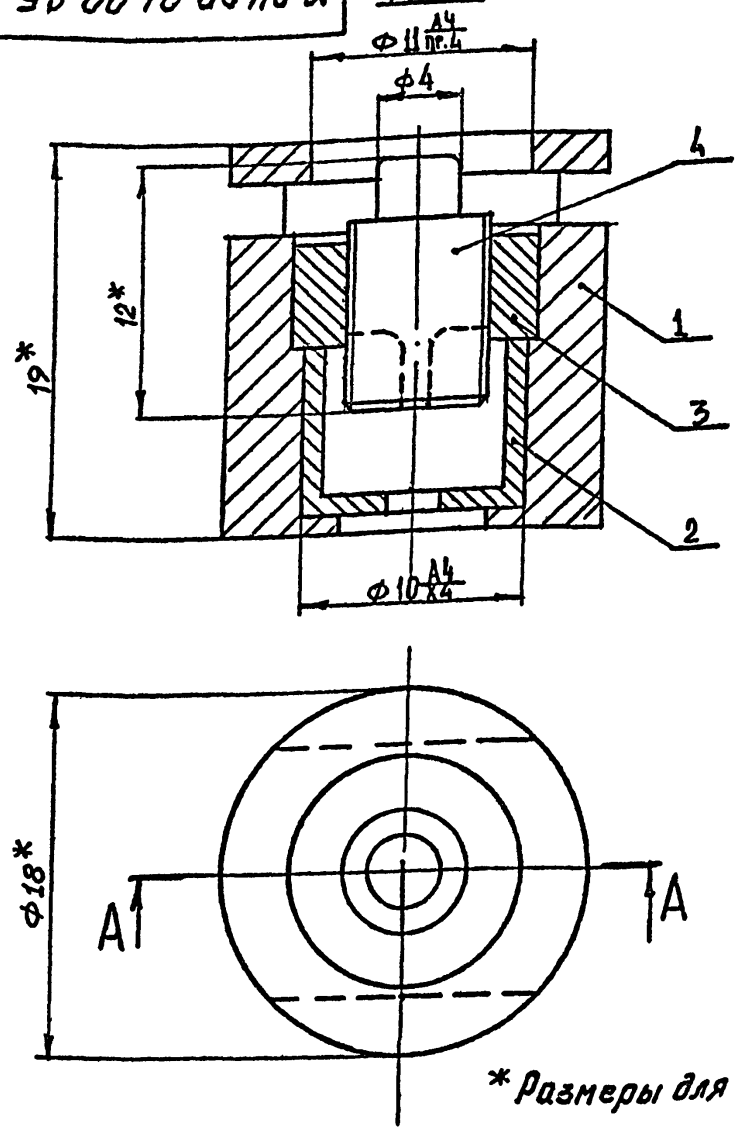

* Размеры для справок

					М.04.00.01.00.СБ
ИЗМ	ЛИСТ	N ДОКУМ	ПОДПИСЬ	ДАТА	Вставка Сборочный чертеж
РАЗРАБ.		МАКСИМОВА			
ПРОВ.		АСТАПОВА			
Т.КОНТР.		КОРОСТЕЛЕВ			
ГЛ.ИНЖ.ПР		Коростелев			
Н.КОНТР.		Симонов			
УТВ		Ранинский			

ЛИТ.	МАССА	МАСШТАБ
		4:1
ЛИСТ	ЛИСТОВ 1	

ЦНИИЭП ТОРГОВО-БЫТОВЫХ ЗДАНИЙ И ТУРИСТСКИХ КОМПЛЕКСОВ

КОПИРОВАЛ СФ-239-08 ФОРМАТ 11

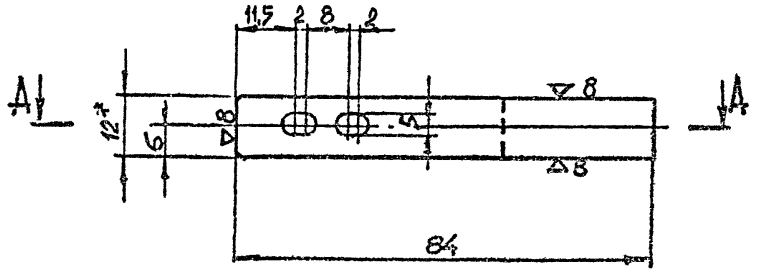

А – А

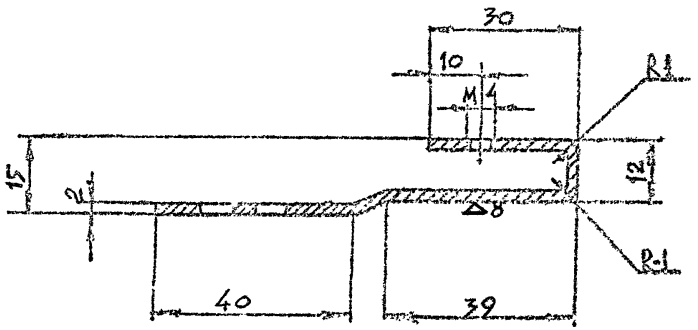

1. * Размеры для справок
2. Отклонения размеров по 7 кл ОСТ 1010
3. Покрытие Х.9.Б
4. ▽8 – полировать

Изм	Лист	N докум	Подпись	Дата
Разраб.		Максимова		
Пров.		Астапова		
Т. контр.		Коростелев		
Гл. инж. пр.		Коростелев		
Н. контр.		Синоков		
Утв		Ранинский		

М. 04. 00. 00. 01

Скоба

Лит.	Масса	Масштаб
		1:1

Лист | Листов 1

Лента I-Л-Т-Н-О-2 × 12 ГОСТ 503-71

ЦНИИЭП торгово-бытовых зданий и туристских комплексов

Копировал

Формат А1

М. 04. 00. 01. 01

А – А

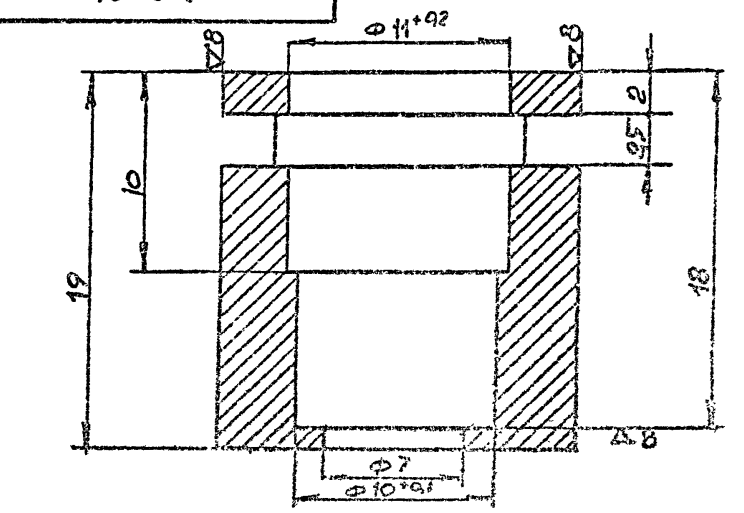

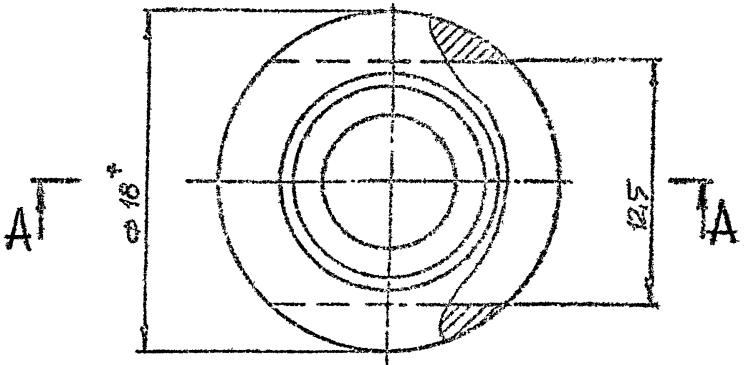

1.* Размеры для справок
2. Покрытие Х.9Б
3. Отклонения размеров по 7 кл ОСТ 1010
4. ▽8 – полировать

Серия 1.271-4 Выпуск 5

Инв. N подл. | Подп. и дата | Взам. инв. N | Инв. N дубл. | Подп. и дата

Изм	Лист	N докум	Подпись	Дата
Разраб.		Максимова		
Пров.		Астапова		
Т. контр		Коростелев		
Гл. инж. пр		Коростелев		
Н. контр.		Синоков		
Утв		Ранинский		

М. 04. 00. 01. 01

Корпус

Лит	Масса	Масштаб
		4:1

Лист | Листов 1

Круг 18. ГОСТ 2590-71 Ст. 3. ГОСТ 535-58*

ЦНИИЭП торгово-бытовых зданий и туристских комплексов

Копировал

СФ-239-08 Формат А1

∇5(∇)

А – А

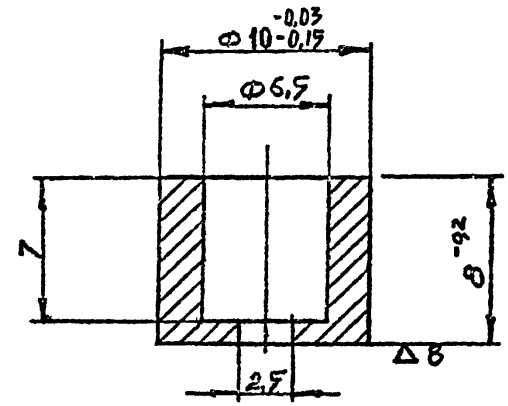

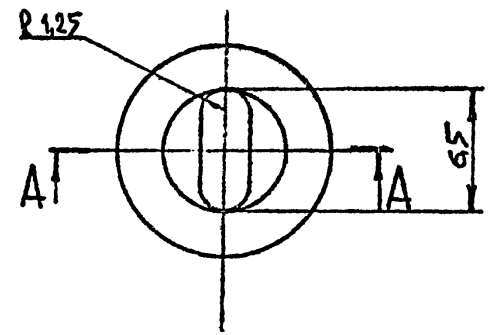

1. Отклонения размеров по 7 кл ОСТ 1010
2. Покрытие Х9Б
3. ∇8 — полировать

Серия 1.271-4 Выпуск 5

Инв. № подл. | Подп. и дата | Взам. инв. № | Инв. № дубл. | Подп. и дата

Изм	Лист	№ докум	Подпись	Дата	М. 04. 00. 01. 02			
Разраб.		Максимова			Втулка	Лит.	Масса	Масштаб
Пров.		Астапова				и		4:1
Т. контр.		Коростелев				Лист	Листов 1	
Гл. инж. пр.		Коростелев			Круг 10 ГОСТ 2590-71 / Ст.3 ГОСТ 535-58*	ЦНИИЭП торгово-бытовых зданий и туристских комплексов		
Н. контр.		Синонов						
Утв.		Рапинский						

Копировал — Формат А1 — СФ-239-08

∇5(∇)

А – А

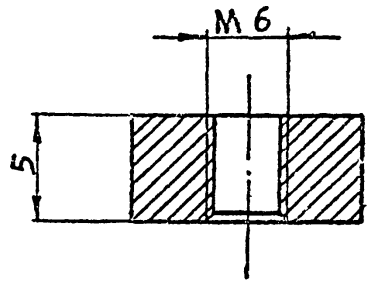

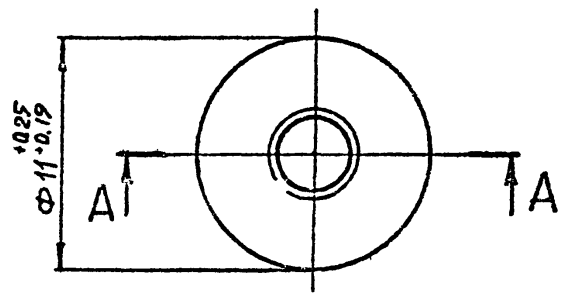

1. Отклонения размеров по 7 кл ОСТ 1010
2. Покрытие Ц.9.М

Изм	Лист	№ докум	Подпись	Дата	М. 04. 00. 01. 03			
Разраб.		Максимова			Гайка	Лит.	Масса	Масштаб
Пров.		Астапова				и		4:1
Т. контр.		Коростелев				Лист	Листов 1	
Гл. инж. пр.		Коростелев			Круг 11 ГОСТ 2590-71 / Ст.3 ГОСТ 535-58*	ЦНИИЭП торгово-бытовых зданий и туристских комплексов		
Н. контр.		Синонов						
Утв.		Рапинский						

Копировал — Формат А1

▽ 5 (▽)

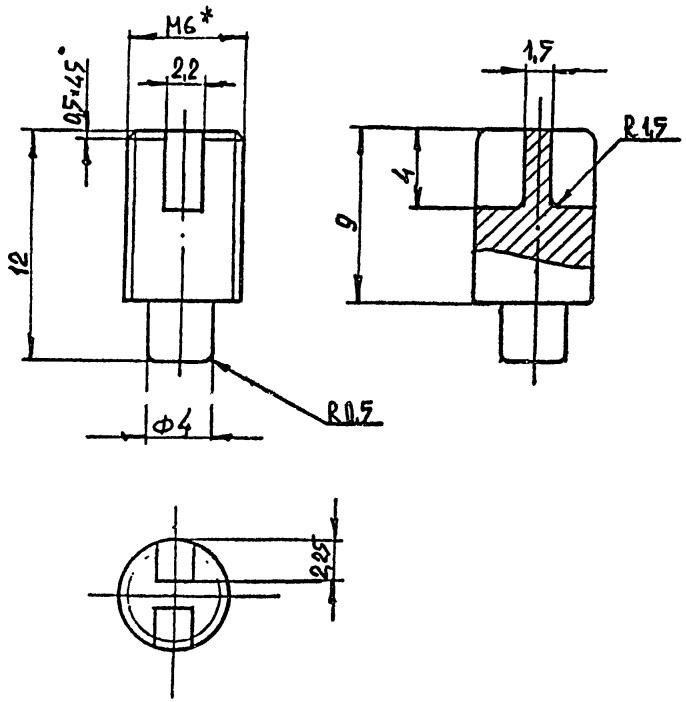

* Размеры для справок
2. Отклонения размеров по 7 кл ОСТ 1010
3 Покрытие Х.9.Б

		М. 04. 00. 01. 04			
Изм.	Лист	N докум.	Подпись	Дата	
Разраб.		Максимова			Палец
Пров.		Арсланова			
Т. контр.		Коростелев			
Гл. инж. пр		Коростелев			
Н. контр.		Синонов			
Утв.		Ратницкий			
Лит.	Масса	Масштаб			
		4:1			
Лист	Листов 1				
Круг Б ГОСТ 2590-71 / Ст.3 ГОСТ 535-58*		ЦНИИЭП торгово-бытовых зданий и туристских комплексов			

Копировал Формат 11

▽ 5 (▽) 44

Серия 1.271-4 Выпуск 5

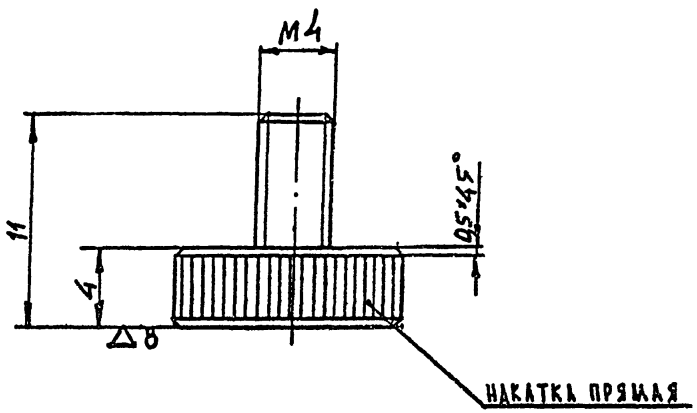

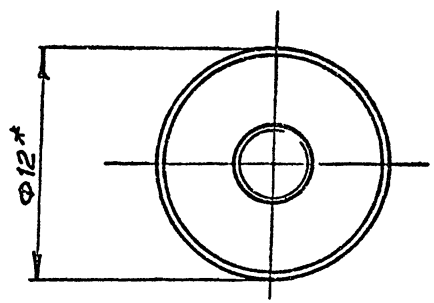

1. * Размеры для справок
2. Отклонения размеров по 7 кл ОСТ 1010
3. Покрытие Х.9.Б
4 ▽8 – полировать

		М. 04. 00. 00 02			
Изм.	Лист	N докум.	Подпись	Дата	
Разраб.		Максимова			Винт
Пров.		Арсланова			
Т. контр.		Коростелев			
Гл. инж. пр		Коростелев			
Н. контр.		Синонов			
Утв		Ратницкий			
Лит.	Масса	Масштаб			
		4:1			
Лист	Листов 1				
Круг 12 ГОСТ 2590-71 / Ст.3 ГОСТ 535-58*		ЦНИИЭП торгово-бытовых зданий и туристских комплексов			

Копировал Формат 11

СФ-239-08

Инв. N подл. | Подп. и дата | Взам. инв. N | Инв. N дубл. | Подп. и дата

М. 10.00.00 СБ

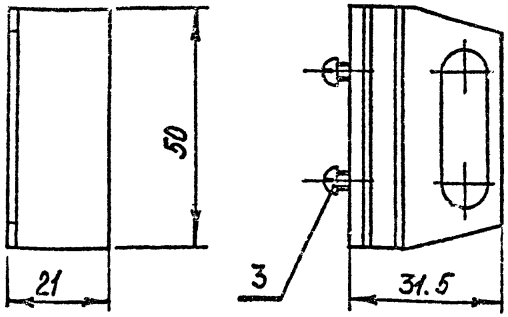

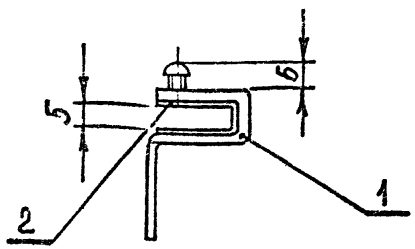

1. Размеры для справок.
2. Остальные требования по ОСТ 13-40-75.

Изм	Лист	N докум	Подпись	Дата
Разраб.		Симонов		
Пров.		Астапова		
Т. контр.		Коростелев		
Гл. инж. пр		Коробелев		
Н. контр		Симонов		
Утв.		Ранчинский		

М. 10.00.00 СБ

Ручка для стеклянной дверки Сборочный чертеж

Лит.	Масса	Масштаб
		1:1
Лист	Листов 1	

ЦНИИЭП торгово-бытовых зданий и туристских комплексов

Копировал

Формат 11

Серия 1.271-4 Выпуск 5

Инв. N подл. | Подп. и дата | Взам. инв. N | Инв. N дубл. | Подп. и дата

М. 10.00.01

45

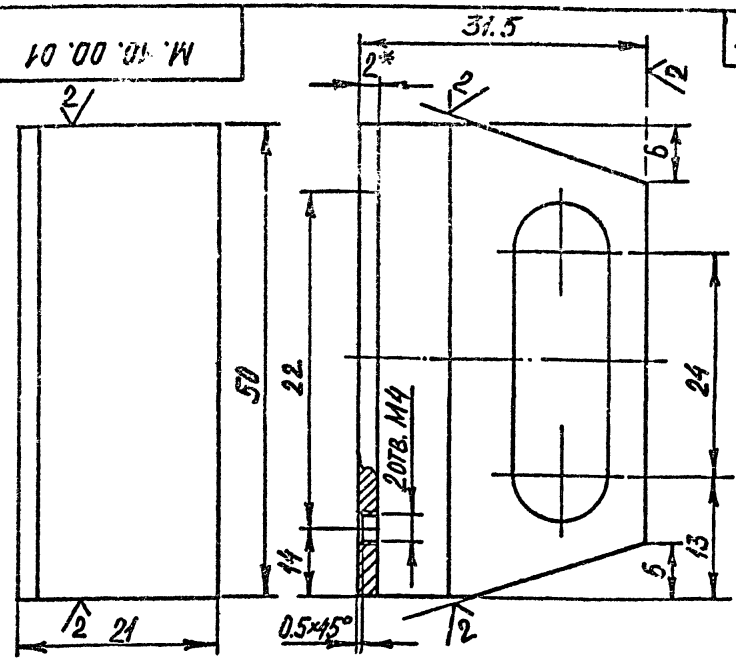

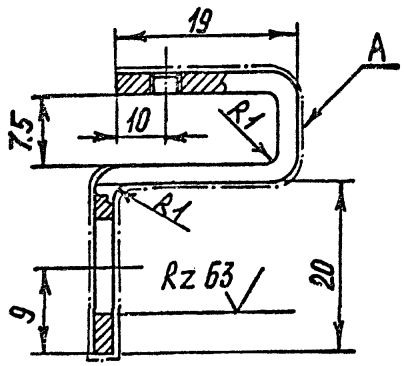

1. * Размеры для справок.
2. Отклонение размеров по 7 классу точности ОСТ 1010.
3. Покрытие Н.9.М.
4. Шероховатость поверхности А – $\sqrt{0.5}$ полировать

Изм	Лист	N докум	Подпись	Дата
Разраб.		Симонов		
Пров.		Астапова		
Т. контр.		Коростелев		
Гл. инж. пр		Коробелев		
Н. контр		Симонов		
Утв		Ранчинский		

М. 10.00.01

Ручка

Лист 2 ГОСТ 3680-57* / 40 ГОСТ 1050-60

Лит.	Масса	Масштаб
		2:1
Лист	Листов 1	

ЦНИИЭП торгово-бытовых зданий и туристских комплексов

Копировал

СФ-239-08 Формат 11

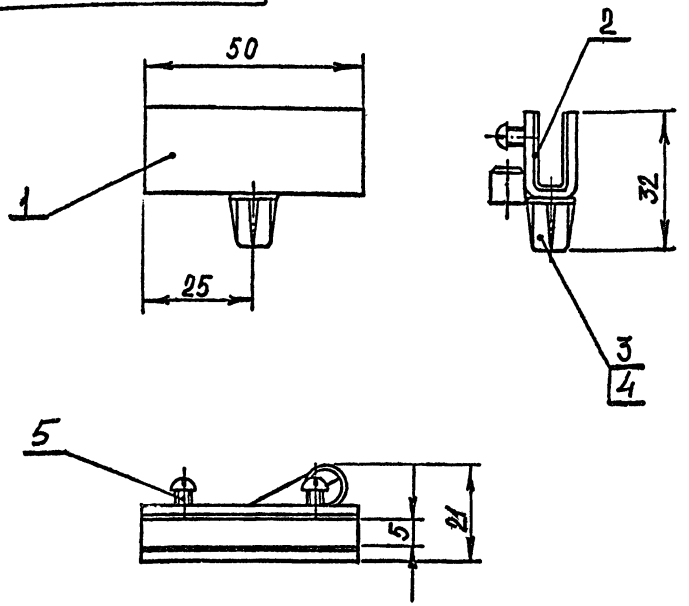

1. Размеры для справок.
2. Остальные требования по ОСТ 1010.

Изм	Лист	N докум	Подпись	Дата
Разраб.		Симонов		
Пров.		Астапова		
Т. контр.		Коростелев		
Гл. инж. пр		Коростелев		
Н. контр		Симонов		
Утв.		Ратнинский		

М.11.00.00 СБ

Петля для стеклянной дверки
Сборочный чертеж

Лит.	Масса	Масштаб
		1:1
Лист	Листов 1	

ЦНИИЭП торгово-бытовых зданий и туристских комплексов

Копировал

Формат 11

Инв. N подл. | Подп. и дата | Взам. инв. N | Инв. N дубл. | Подп. и дата

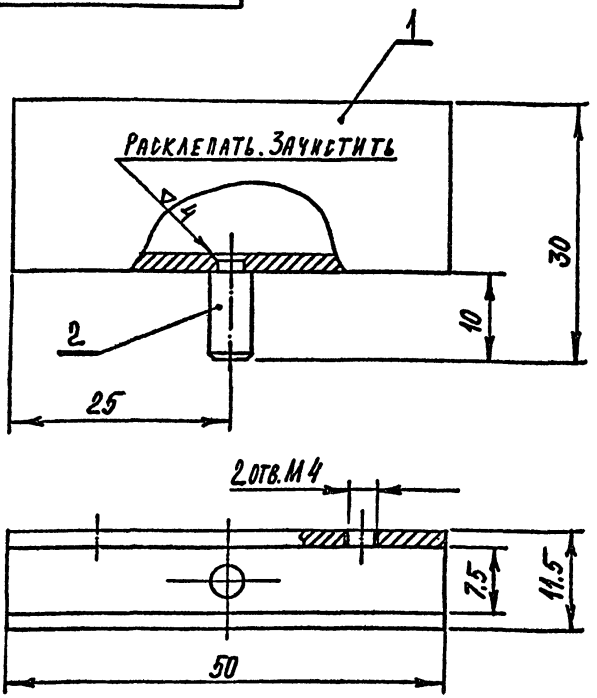

1. Размеры для справок.
2. Остальные требования по ОСТ 1010.

Изм	Лист	N докум	Подпись	Дата
Разраб.		Симонов		
Пров.		Астапова		
Т. контр.		Коростелев		
Гл. инж. пр		Коростелев		
Н. контр		Симонов		
Утв		Ратнинский		

М.11.01.00 СБ

Корпус
Сборочный чертеж

Лит.	Масса	Масштаб
		2:1
Лист	Листов 1	

ЦНИИЭП торгово-бытовых зданий и туристских комплексов

Копировал

СФ-259-08 Формат 11

М. 11. 00. 01

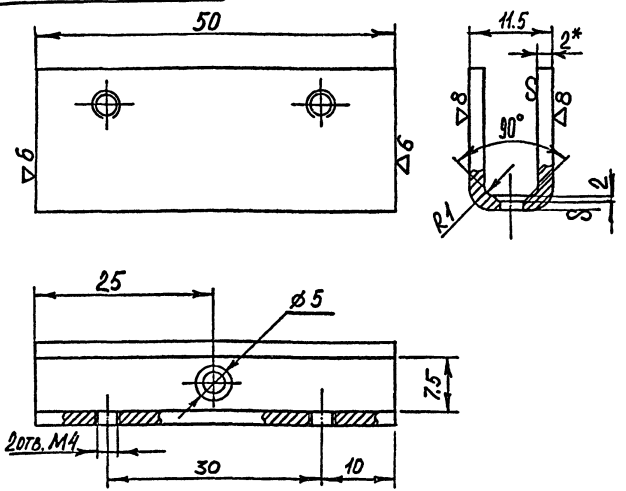

1. * Размеры для справок.
2. Отклонение размеров по 7 классу точности ОСТ1010.
3. Покрытие Н.Э.М.
4. Поверхности с ▽8 полировать.

Изм	Лист	N докум	Подпись	Дата
Разраб.		Симонов		
Пров.		Астапова		
Т. контр.		Коростелев		
Гл. инж. пр.		Коростелев		
Н. контр.		Симонов		
Утв.		Антимеева		

М. 11. 01. 01

Корпус

Лит.	Масса	Масштаб
		2:1
Лист	Листов 1	

Лист 2 ГОСТ 3680-57*
40 ГОСТ 1050-60

ЦНИИЭП торгово-бытовых зданий и туристских комплексов

Копировал

Формат 11

Серия 1.271-4 Выпуск 5

Подп. и дата | Взам. инв. № | Инв. № дубл. | Подп. и дата | Инв. № подл.

47

М. 11. 01. 02

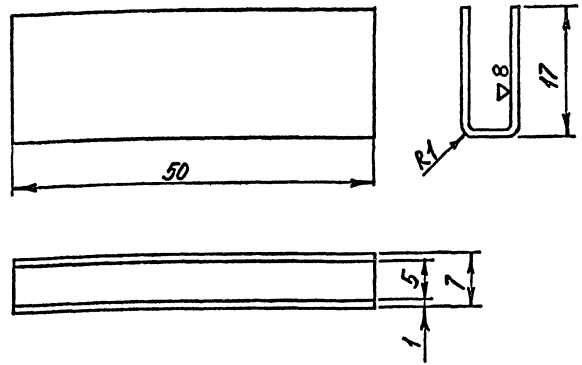

1. Отклонение размеров по 7 классу точности ОСТ1010.
2. Шероховатость формообразующих поверхностей не ниже ▽8.

Изм	Лист	N докум	Подпись	Дата
Разраб.		Симонов		
Пров.		Астапова		
Т. контр.		Коростелев		
Гл. инж. пр.		Коростелев		
Н. контр.		Симонов		
Утв.		Антимеева		

М. 11. 00. 02

Прокладка

Лит.	Масса	Масштаб
		2:1
Лист	Листов 1	

Полистирол блочный марки Т-коричневый ГОСТ 9440-60

ЦНИИЭП торгово-бытовых зданий и туристских комплексов

Копировал

СФ-239-08

Формат 11

М. 11. 00. 01

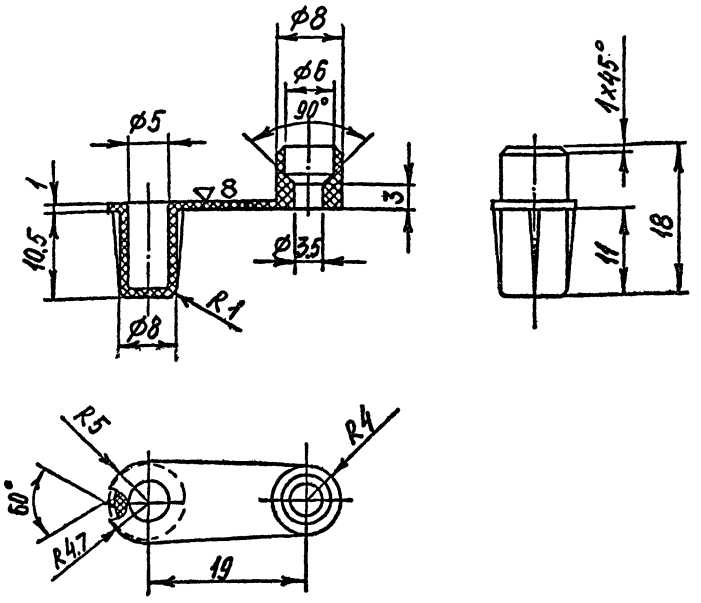

1. Отклонение размеров по 7 классу точности ОСТ 1010.
2. Шероховатость формообразующих поверхностей не ниже ▽8.

Изм.	Лист	№ докум.	Подпись	Дата	М. 11. 00. 01			
Разраб.		Симонов			Опора	Лит.	Масса	Масштаб
Пров.		Астапова						2:1
Т. контр.		Коростелев				Лист	Листов 1	
Гл. инж. пр.		Коростелев			Полистирол блочный марки Т-коричневый ГОСТ 9440-60	ЦНИИЭП торгово-бытовых зданий и туристских комплексов		
Н. контр.		Симонов						
Утв.		Раминский						

Копировал Формат 11

Серия 1.271-4 Выпуск 5

Инв. № подл. | Подп. и дата | Взам. инв. № | Инв. № дубл. | Подп. и дата

М. 11. 01. 02

48

▽3 (▽)

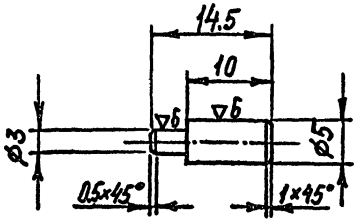

1. Отклонение размеров по 7 классу точности ОСТ 1010.
2. Покрытие Н.9.М.

Изм.	Лист	№ докум.	Подпись	Дата	М. 11. 01. 02			
Разраб.		Симонов			Ось	Лит.	Масса	Масштаб
Пров.		Астапова						2:1
Т. контр.		Коростелев				Лист	Листов 1	
Гл. инж. пр.		Коростелев			Круг 5 ГОСТ 2590-71 / 3 ГОСТ 535-58	ЦНИИЭП торгово-бытовых зданий и туристских комплексов		
Н. контр.		Симонов						
Утв.		Раминский						

Копировал СФ-230-01 Формат 11

Формат	Зона	Поз.	Обозначение	Наименование	Кол.	Примечание
				Документация		
11			Н.03.00.00.00 СБ	Сборочный чертеж		
				Сборочные единицы		
11		1	Н.01.00.01.00	Рама	1	
				Детали		
БЧ		2	Н.03.00.00.01	Настилочный слой		
				Поролон		
				МРТУ 6.05.1150-68		
				1200 х 400 х 10	1	
БЧ		3	Н.03.00.00.02	Покрытие		
				Винилискожа		
				ГОСТ 11598-65*		
				1350 х 550	1	
				Стандартные изделия		
		4		Гвозди 1,6 х 15		
				ГОСТ 4028-63*	12	
				Прочие изделия		
		5	1.1-А	Навеска	2	Каталог меб.ф-ры

Н.03.00.00.00

Изм.	Лист	№ докум.	Подп.	Дата
Разраб.		Скачкова		
Пров.		Астапова		
Н.контр.		Коростелев		

Панель навесная

Лит. | Лист | Листов: 1

ЦНИИЭП торгово-бытовых зданий и туристских комплексов г. Москва

Формат 11

Серия 1.271-4 Выпуск 5

Инв.№ подл. | Подп. и дата | Взам. инв.№ | Инв.№ дубл. | Подп. и дата

Формат	Зона	Поз.	Обозначение	Наименование	Кол.
				Документация	
11			Н.04.00.00.00 СБ	Сборочный чертеж	
				Сборочные единицы	
11		1	Н.02.00.01.00	Рама	1
				Детали	
БЧ		2	Н.04.00.00.01	Настилочный слой	
				Поролон	
				МРТУ 6.05.1150-68	
				1200 х 600 х 10	1
БЧ		3	Н.04.00.00.02	Покрытие	
				Винилискожа	
				ГОСТ 11598-65*	
				1350 х 750	1
				Стандартные изделия	
		4		Гвозди 1,6 х 15	
				ГОСТ 4028-63*	16
				Прочие изделия	
		5	1.1-А	Навеска	2

Н.04.00.00.00

Изм.	Лист	№ докум.	Подп.	Дата
Разраб.		Скачкова		
Пров.		Астапова		
Н.контр.		Коростелев		

Панель навесная

Лит. | Лист | Листов: 1

ЦНИИЭП торгово-бытовых зданий и туристских комплексов г. Москва

СФ-239-08 Формат 11

Формат	Зона	Поз.	Обозначение	Наименование	Кол.	Примечание
				Документация		
11			Н.05.00.00.00 СБ	Сборочный чертеж		
				Сборочные единицы		
11		1	Н.05.00.01.00	Щит	2	
11		2	Н.05.00.02.00	Щит	2	
11		3	Н.05.00.03.00	Фриз	1	
				Детали		
11		4	Н.01.00.00.01	Кронштейн	2	
11		5	Н.05.00.00.02	Полка	1	
11		6	Н.05.00.00.03	Стенка задняя	1	
				Стандартные изделия		
		7		Шуруп А 3,5 х 20		
				ГОСТ 1145-70*	16	
		8		Шуруп А 4 х 20		
				ГОСТ 1144-70*	4	
				Прочие изделия		
		9	5.4-А	Полкодержатель	4	Каталог меб. ф-ры

Изм.	Лист	№ докум.	Подп.	Дата	Н.05.00.00	Лит.	Лист	Листов
Разраб.		С.Качкова			Шкаф навесной			1
Пров.		Астапова				ЦНИИЭП торгово-бытовых зданий и туристских комплексов г. Москва		
Н.контр.		Коростелев						

Формат 11

Серия 1.271-4 Выпуск 5

Подп. и дата | Инв. № дубл. | Взам. инв. № | Подп. и дата | Инв. № подл.

Формат	Зона	Поз.	Обозначение	Наименование	Кол.	
				Документация		
11			Н.06.00.00.00 СБ	Сборочный чертеж		
				Сборочные единицы		
11		1	Н.05.00.01.00	Щит	2	
11		2	Н.06.00.01.00	Щит	2	
11		3	Н.06.00.02.00	Фриз	1	
				Детали		
11		4	Н.05.00.00.01	Кронштейн	2	
11		5	Н.06.00.00.01	Полка	1	
11		6	Н.06.00.00.02	Стенка задняя	1	
				Стандартные изделия		
		7		Шуруп А 3,5 х 20		
				ГОСТ 1145-70*	16	
		8		Шуруп А 4 х 20		
				ГОСТ 1144-70*	4	
				Прочие изделия		
		9	5.4-А	Полкодержатель	4	Каталог меб. ф-ры

Изм.	Лист	№ докум.	Подп.	Дата	Н.06.00.00.00	Лит.	Лист	Листов
Разраб.		С.Качкова			Шкаф навесной			1
Пров.		Астапова				ЦНИИЭП торгово-бытовых зданий и туристских комплексов г. Москва		
Н.контр.		Коростелев						

Формат	Зона	Поз.	Обозначение	Наименование	Кол.	Примечание
				Документация		
12			Н.07.00.00.00 СБ	Сборочный чертеж		
				Сборочные единицы		
12		1	Н.07.00.01.00	Щит	2	
11		2	Н.07.00.02.00	Щит	2	
11		3	Н.07.00.03.00	Щит	1	
11		4	М.11.00.00	Петля	2	
11		5	М.10.00.00	Ручка	1	
				Детали		
11		6	Н.07.00.00.01	Полка	2	
11		7	Н.07.00.00.02	Дверка	1	
11		8	Н.07.00.00.03	Стенка задняя	1	
				Стандартные изделия		
		9		Шуруп А 3,5 х 20		
				ГОСТ 1145-70*		
				Прочие изделия		
		10	5.5-А	Полкодержатель	8	Каталог меб. ф-ры
		11	4.11-А	Защелка магнитная	1	То же

Изм.	Лист	№ докум.	Подп.	Дата
Разраб.		Скачкова		
Пров.		Астапова		
Н.контр.		Коростелев		

Н.07.00.00.00

Шкаф навесной

Лит.	Лист	Листов
		1

ЦНИИЭП торгово-бытовых зданий и туристских комплексов г. Москва

Формат 11

Серия 1.271-4 Выпуск 5

Подп. и дата | Инв. № дубл. | Взам. инв. № | Подп. и дата | Инв. № подл.

Формат	Зона	Поз.	Обозначение	Наименование	Кол.
				Документация	
11			Н.08.00.00.00 СБ	Сборочный чертеж	
				Сборочные единицы	
11		1	Н.08.00.01.00	Рама	1
				Детали	
11		2	Н.08.00.00.01	Кронштейн	6
БЧ		3	Н.08.00.00.02	Трубка резиновая	
				техническая ф7; L=20	
				ГОСТ 5496-67	12
11		4	Н.08.00.00.03	Полка	3
				Прочие изделия	
		5	1.1-А	Навеска	2

Изм.	Лист	№ докум.	Подп.	Дата
Разраб.		Скачкова		
Пров.		Астапова		
Н.контр.		Коростелев		

Н.08.00.00.00

Шкаф навесной

Лит.	Лист	Листов
		1

ЦНИИЭП торгово-бытовых зданий и туристских комплексов г. Москва

СФ-239-08 Формат 11

Формат	Зона	Поз.	Обозначение	Наименование	Кол.	Примечание
				Документация		
11			Н.09.00.00.00 СБ	Сборочный чертеж		
				Сборочные единицы		
1		1	Н.09.00.01.00	Рама	1	
				Детали		
11		2	Н.08.00.00.01	Кронштейн	6	
БЧ		3	Н.08.00.00.02	Трубка резиновая техническая ф7; L=20 ГОСТ 5496-67	12	
		4	Н.09.00.00.01	Полка	3	
				Прочие изделия		
		5	1.1-А	Навеска	2	

Изм.	Лист	№ докум.	Подп.	Дата	Н.09.00.00.00		
Разраб.		Скачкова			Панель навесная	Лит.	Лист 1 Листов
Пров.		Астапова				ЦНИИЭП торгово-бытовых зданий и туристских комплексов г. Москва	
Н.контр.		Коростелев					

Формат 11

Серия 1.271-4 Выпуск 5

Инв. № подл. | Подп. и дата | Взам. инв. № | Инв. № дубл. | Подп. и дата

Формат	Зона	Поз.	Обозначение	Наименование	Кол.
				Документация	
12			Н.10.00.00.00 СБ	Сборочный чертеж	
				Сборочные единицы	
11		1	Н.10.00.01.00	Щит	1
11		2	Н.10.00.02.00	Щит	1
11		3	Н.10.00.03.00	Щит	1
11		4	Н.10.00.04.00	Щит	2
11		5	Н.10.00.05.00	Щит	2
11		6	Н.10.00.06.00	Фриз	1
11		7	М.04.00.00.00	Замок	1
				Детали	
11		8	Н.10.00.00.01	Полка	1
11		9	Н.10.00.00.02	Перегородка	4
11		10	Н.10.00.00.03	Дверка	2
11		11	Н.01.00.00.01	Кронштейн	2
11		12	Н.10.00.00.04	Стенка задняя	1
11		13	Н.10.00.00.05	Перегородка	4
				Стандартные изделия	
		14		Шуруп А3,5×20 ГОСТ 1145-70*	30
		15		Шуруп А4×20 ГОСТ 1144-70*	4
				Прочие изделия	
		16	Ф-241	Полозок верхний L=1156	1
		17	5.4-А	Полкодержатель	4
		18	Ф-240	Полозок нижний L=1156	1

Изм.	Лист	№ докум.	Подп.	Дата	Н.10.00.00.00		
Разраб.		Скачкова			Шкаф навесной	Лит.	Лист 1 Листов
Пров.		Астапова				ЦНИИЭП торгово-бытовых зданий и туристских комплексов г. Москва	
Н.контр.		Коростелев					

Формат	Зона	Поз.	Обозначение	Наименование	Кол.	Примечание
				Документация		
11		1	Н.01.00.01.00.СБ	Сборочный чертеж		
				Детали		
11		1	Н.01.00.01.01.	Брусок	2	
11		2	Н.01.00.01.02	Брусок	4	
		3	Н.01.00.01.03	Загащщина		
				Фанера клеенная		
				ГОСТ 3916-69		
				1200 × 400 × 5	1	
		4	Н.01.00.01.04	Облицовка		
				шпон строганый		
				ГОСТ 2977-65*		
				1200 × 30 × 0,8	2	

Изм	Лист	№ докум.	Подп.	Дата	Н.01.00.01.00		
Разраб.		Максимова			Рама	Лит.	Лист	Листов
Пров.		Астапова						1
Н.контр.		Коростелев			ЦНИИЭП торгово-бытовых зданий и туристских комплексов г. Москва			

Формат 11

Серия 1.271-4 Выпуск 5

Инв.№ подл. | Подп. и дата | Взам. инв.№ | Инв.№ дубл. | Подп. и дата

Формат	Зона	Поз.	Обозначение	Наименование	Кол.	53
				Документация		
11			Н.01.00.02.00.СБ	Сборочный чертеж		
				Детали		
БЧ		1	Н.01.00.02.01.	Щит		
				плита стружечная		
				ГОСТ 10632-70*		
				398 × 119 × 19	1	
БЧ		2	Н.01.00.02.02	Облицовка		
				шпон строганый		
				ГОСТ 2977-65		
				398 × 119 × 0,8	2	
БЧ		3	Н.01.00.02.03	400 × 120 × 0,8	1	
БЧ		4	Н.01.00.02.04	120 × 20 × 0,8	2	

Изм	Лист	№ докум.	Подп.	Дата	Н.01.00.02.00		
Разраб.		Максимов			Фриз	Лит.	Лист	Листов
Пров.		Астапова						1
Н.контр.		Коростелев			ЦНИИЭП торгово-бытовых зданий и туристских комплексов г. Москва			

Зона	Поз.	Обозначение	Наименование	Кол.	Примечание
			Документация		
		Н.02.00.01.00 СБ	Сборочный чертеж		
			Детали		
	1	Н.01.00.01.01	Брусок	2	
	2	Н.02.00.01.01	Брусок	4	
	3	Н.02.00.01.02	Заглушина		
			Фанера клееная		
			ГОСТ 3916-69		
			1200×600×5	1	
	4	Н.02.00.01.03	Облицовка		
			Шпон строганый		
			ГОСТ 2977-65*		
			1200×30×0,8	2	

Инв.№ подл. | Подп. и дата | Взам. инв.№ | Инв.№ дубл. | Подп. и дата

Изм.	Лист	№ докум.	Подп.	Дата
Разраб.		Максимова		
Пров.		Астапова		
Н.контр.		Коростелев		

Н.02.00.01.00

Рама

Лит.	Лист	Листов
		1

ЦНИИЭП торгово-бытовых зданий и туристских комплексов г. Москва

Формат 11

Серия 1.271-4 Выпуск 5

Формат	Зона	Поз.	Обозначение	Наименование	Кол.
				Документация	
			Н.02.00.02.00	Сборочный чертеж	
				Детали	
		1	Н.02.00.02.01	Щит	
				Плита стружечная	
				ГОСТ 10632-70*	
				598×119×19	1
				Облицовка	
				Шпон строганый	
				ГОСТ 2977-65*	
		2	Н.02.00.02.02	598×119×0,8	2
		3	Н.02.00.02.03	598×20×0,8	1
		4	Н.02.00.02.04	120×20×0,8	2

Инв.№ подл. | Подп. и дата | Взам. инв.№ | Инв.№ дубл. | Подп. и дата

Изм.	Лист	№ докум.	Подп.	Дата
Разраб.		Максимова		
Пров.		Астапова		
Н.контр.		Коростелев		

Н.02.00.02.00

Фриз

Лит.	Лист	Листов
		1

ЦНИИЭП торгово-бытовых зданий и туристских комплексов г. Москва

СФ-239-08 Формат 11

Серия 1.271-4 Выпуск 5

Формат	Зона	Поз.	Обозначение	Наименование	Кол.	Примечание
				Документация		
			Н.05.00.01.00 СБ	Сборочный чертеж		
				Детали		
		1	Н.05.00.01.01	Щит		
				плита стружечная		
				ГОСТ 10632-70		
				560×194×19	1	
				Облицовка		
				шпон строганый		
				ГОСТ 2977-65*		
		2	Н.05.00.01.02	560×194×0.8	2	
		3	Н.05.00.01.03	560×20×0.8		
				Прочие изделия		
		4	00.00.01	Шкант		
				древесина лиственная		
				ГОСТ 2695-71		
				Ф8×30	4	

Инв.№ подл. | Подп. и дата | Взам. инв.№ | Инв.№ дубл. | Подп. и дата

Изм.	Лист	№ докум.	Подп.	Дата
Разраб.		Максимова		
Пров.		Астапова		
Н.контр.		Коростелев		

Н.05.00.01.00

Щит

Лит.	Лист	Листов
		1

ЦНИИЭП торгово-бытовых зданий и туристских комплексов г. Москва

Формат 11

Серия 1.271-4 Выпуск 5

Формат	Зона	Поз.	Обозначение	Наименование	Кол.
				Документация	
Н			Н.05.00.02.00	Сборочный чертеж	
				Детали	
		1	Н.05.00.02.01	Щит	
				плита стружечная	
				ГОСТ 10632-70*	
				598×194×19	
		2		Облицовка	
				шпон строганый	
				ГОСТ 2977-65*	
		2	Н.05.00.02.02	598×194×0,8	2
		3	Н.05.00.02.03	194×20×0.8	2
		4	Н.05.00.02.04	600×20×0.8	1

Инв.№ подл. | Подп. и дата | Взам. инв.№ | Инв.№ дубл. | Подп. и дата

Изм.	Лист	№ докум.	Подп.	Дата
Разраб.		Максимова		
Пров.		Астапова		
Н.контр.		Коростелев		

Н.05.00.02.00

Щит

Лит.	Лист	Листов
		1

ЦНИИЭП торгово-бытовых зданий и туристских комплексов г. Москва

СФ-239-08 Формат 11

Зона	Поз.	Обозначение	Наименование	Кол.	Примечание
			Документация		
		Н. 05. 00. 03. 00. СБ	Сборочный чертеж		
			Детали		
	1	Н. 05. 00. 03. 01	Щит		
			плита стружечная		
			ГОСТ 10632-70*		
			598 × 119 × 19	1	
			Облицовка		
			шпон строганый		
			ГОСТ 2977-65*		
	2	Н. 05. 00. 03. 02	598 × 119 × 0,8	2	
	3	Н. 05. 00. 03. 03	119 × 20 × 0,8	2	
	4	Н. 05. 00. 03. 04	600 × 20 × 0,8	1	

Инв. № подл. | Подп. и дата | Взам. инв. № | Инв. № дубл. | Подп. и дата

Изм.	Лист	№ докум.	Подп.	Дата
Разраб.		Максимова		
Пров.		Астапова		
Т. контр.		Коростелев		

Н. 05. 00. 03. 00

Фриз

Лит.	Лист	Листов
		1

ЦНИИЭП торгово-бытовых зданий и туристских комплексов г. Москва

Формат 11

Серия 1.271-4 Выпуск 5

Формат	Зона	Поз.	Обозначение	Наименование	Кол.	
				Документация		
А1			Н. 06. 00. 01. 00. СБ.	Сборочный чертеж		
				Детали		
Б1		1	Н. 06. 00. 01. 01	Щит		
				плита стружечная		
				ГОСТ 10632-70*		
				398 × 194 × 19	1	
				Облицовка		
				шпон строганый		
				ГОСТ 2977-65*		
Б4		2	Н. 06. 00. 01. 02	398 × 194 × 0,8	2	
Б4		3	Н. 06. 00. 01. 03	194 × 20 × 0,8	2	
Б4		4	Н. 06. 00. 01. 04.	400 × 20 × 0.8	1	

Инв. № подл. | Подп. и дата | Взам. инв. № | Инв. № дубл. | Подп. и дата

Изм.	Лист	№ докум.	Подп.	Дата
Разраб.		Максимова		
Пров.		Астапова		
Н. контр.		Коростелев		

Н. 06. 00. 01. 00

Щит

Лит.	Лист	Листов
		1

ЦНИИЭП торгово-бытовых зданий и туристских комплексов г. Москва

СФ-239-08 Формат 11

Формат	Зона	Поз.	Обозначение	Наименование	Кол.	Примечание
				Документация		
11			Н. 06. 00. 02. 00. СБ	Сборочный чертеж		
				Детали		
		1	Н. 06. 00. 02. 01	Щит		
				Плита стружечная		
				ГОСТ 10632-70*		
				395 × 119 × 19	1	
				Облицовка		
				Шпон строганый		
				ГОСТ 2977-65*		
БЧ		2	Н. 06. 00. 02. 02	395 × 119 × 0,8	2	
БЧ		3	Н. 06. 00. 02. 03	119 × 20 × 0,8	2	
БЧ		4	Н. 06. 00. 02. 04	400 × 20 × 0,8	1	

Изм.	Лист	№ докум.	Подп.	Дата	Н. 06. 00. 02. 00			
Разраб.		Максимова			Фриз	Лит.	Лист	Листов
Пров.		Астапова					1	
Н. контр.		Коростелев				ЦНИИЭП Торгово-бытовых зданий и туристских комплексов г. Москва		

Формат 11

Серия 1.271-4 Выпуск 5

Инв. № подл. | Подп. и дата | Взам. инв. № | Инв. № дубл. | Подп. и дата

Формат	Зона	Поз.	Обозначение	Наименование	Кол.	57
				Документация		
			Н. 07. 00. 01. 00 СБ	Сборочный чертеж		
				Детали		
БЧ		1	Н. 07. 00. 01. 01	Щит		
				Плита стружечная		
				ГОСТ 10632-70*		
				1160 × 194 × 19	1	
				Облицовка		
				Шпон строганый		
				ГОСТ 2977-65*		
БЧ		2	Н. 07. 00. 01. 02	1160 × 194 × 0,8	2	
БЧ		3	Н. 07. 00. 01. 03	1160 × 20 × 0,8	1	
				Прочие изделия		
БЧ		4	00. 00. 01	Шкант		
				Древесина лиственная		
				ГОСТ 2695-71		
				Ф 8 × 30	4	

Изм.	Лист	№ докум.	Подп.	Дата	Н. 07. 00. 01. 00			
Разраб.		Максимова			Щит	Лит.	Лист	Листов
Пров.		Астапова					1	
Н. контр.		Коростелев				ЦНИИЭП Торгово-бытовых зданий и туристских комплексов г. Москва		

СФ-239-08 Формат 11

Зона	Поз.	Обозначение	Наименование	Кол.	Примечание
			Документация		
		Н.07.00.02.00 СБ	Сборочный чертеж		
			Детали		
	1	Н.07.00.02.01	Щит		
			Плита стружечная		
			ГОСТ 10632-70*		
			598×194×19	1	
			Облицовка		
			Шпон строганый		
			ГОСТ 2977-69*		
	2	Н 07 00 02 02	598×194×0,8	2	
	3	Н.07.00.02.03	194×20×0,8	2	
	4	Н.07.00.02.04	600×200×0,8		

Изм	Лист	№ докум.	Подп.	Дата
Разраб.		Максимова		
Пров.		Астапова		
Н.контр.		Коростелев		

Н.07.00.02.00

Щит

Лит.	Лист	Листов
		1

ЦНИИЭП торгово-бытовых зданий и туристских комплексов г. Москва

Формат 11

Серия 1.271-4 Выпуск 5

Инв. № подл. | Подп. и дата | Взам. инв. № | Инв. № дубл. | Подп. и дата

Формат	Зона	Поз.	Обозначение	Наименование	Кол.
				Документация	
11			Н.07.00.03.00 СБ	Сборочный чертеж	
				Детали	
БЧ		1	Н.07.00.03.01	Щит	
				Плита стружечная	
				ГОСТ 10632-70*	
				556×144×19	1
				Облицовка	
				Шпон строганый	
				ГОСТ 2977-69*	
БЧ		2	Н.07.00.03.02	556×144×0,8	2
БЧ		3	Н.07.00.03.03	556×20×0,8	1
				Прочие изделия	
БЧ		4	00.00.01	Шкант	
				Древесина лиственная	
				ГОСТ 2695-71	
				Ф8×30	4

Изм	Лист	№ докум.	Подп.	Дата
Разраб.		Максимова		
Пров.		Астапова		
Н.контр.		Коростелев		

Н.07.00.03.00

Щит

Лит.	Лист	Листов
		1

ЦНИИЭП торгово-бытовых зданий и туристских комплексов г. Москва

СФ-239-08 Формат 11

Формат	Зона	Поз.	Обозначение	Наименование	Кол.	Примечание
				Документация		
11			Н. 10. 00. 01. 00. СБ	Сборочный чертеж		
				Детали		
БЧ		1	Н. 10. 00. 01. 00	Щит		
				Плита стружечная		
				ГОСТ 10632-70*		
				560×188×19	1	
БЧ		2	Н. 10. 00. 01. 02	Облицовка		
				Шпон строганый		
				ГОСТ 2977-65		
				560×188×0,8	2	
		3	ПР. 01. 02	Профиль	1	
				Прочие изделия		
БЧ		4	00. 00. 01	Шкант		
				Древесина лиственная		
				ГОСТ 2695-71		
				Ф8×30	4	

Изм.	Лист	№ докум.	Подп.	Дата
Разраб.		Максимова		
Пров.		Астапова		
Н. контр.		Коростелев		

Н. 10. 00. 01. 00

Щит

Лит.	Лист	Листов
		1

ЦНИИЭП торгово-бытовых зданий и туристских комплексов г. Москва

Формат 11

Серия 1.271-4 Выпуск 5

Инв. № подл. | Подп. и дата | Взам. инв. № | Инв. № дубл. | Подп. и дата

Формат	Зона	Поз.	Обозначение	Наименование	Кол.
				Документация	
			Н. 10. 00. 02. 00. СБ	Сборочный чертеж	
				Детали	
БЧ		1	Н. 10. 00. 02. 01	Щит	
				Плита стружечная	
				ГОСТ 10632-70*	
				560×164×19	1
				Облицовка	
				Шпон строганый	
				ГОСТ 2977-65*	
БЧ		2	Н. 10. 00. 02. 02	560×164×0,8	2
БЧ		3	Н. 10. 00. 02. 03	560×20×0,8	1
				Прочие изделия	
БЧ		4	00. 00. 01	Шкант	
				Древесина лиственная	
				ГОСТ 2695-71	
				Ф8×30	

Изм.	Лист	№ докум.	Подп.	Дата
Разраб.		Максимова		
Пров.		Астапова		
Н. контр.		Коростелев		

Н. 10. 00. 02. 00

Щит

Лит.	Лист	Листов
		1

ЦНИИЭП торгово-бытовых зданий и туристских комплексов г. Москва

СФ-239-08 Формат 11

Формат	Зона	Поз.	Обозначение	Наименование	Кол.	Примечание
				Документация		
А1			Н.10.00.03.00 СБ	Сборочный чертеж		
				Детали		
А4		1	Н.10.00.03.01	Щит		
				Плита стружечная		
				ГОСТ 10632-70*		
				560×188×19	1	
		2	Н.10.00.03.02	Облицовка		
				Шпон строганый		
				ГОСТ 2977-65*		
				560×188×0,8	2	
		3	ПР.01.02	Профиль		
				Прочие изделия		
		4	00.00.01	Щ кант		
				Древесина лиственная		
				ГОСТ 2695-71		
				ф8×30	4	

Изм.	Лист	№ докум.	Подп.	Дата
Разраб.		Максимова		
Пров.		Астапова		
Н.контр.		Коростелев		

Н.10.00.03.00

Щит

Лит.	Лист	Листов
		1

ЦНИИЭП торгово-бытовых зданий и туристских комплексов г. Москва

Формат А1

Серия 1.271-4 Выпуск 5

Инв.№ подл. | Подп. и дата | Взам. инв.№ | Инв.№ дубл. | Подп. и дата

Формат	Зона	Поз.	Обозначение	Наименование	Кол.
				Документация	
А1		11	Н.10.00.04.00 СБ	Сборочный чертеж	
				Детали	
БЧ		1	Н.10.00.04.01	Щит	
				Плита стружечная	
				ГОСТ 10632-70*	
				1198×193×19	1
				Облицовка	
				Шпон строганый	
				ГОСТ 2977-65*	
БЧ		2	Н.10.00.04.02	1198×193×0,8	2
БЧ		3	Н.10.00.04.03	193×20×0,8	2
		4	ПР.01.01	Профиль	1

Изм.	Лист	№ докум.	Подп.	Дата
Разраб.		Максимова		
Пров.		Астапова		
Н.контр.		Коростелев		

Н.10.00.04.00

Щит

Лит.	Лист	Листов
		1

ЦНИИЭП торгово-бытовых зданий и туристских комплексов г. Москва

СФ-239-08 Формат А1

Серия 1.271-4 Выпуск 5

Формат	Зона	Поз.	Обозначение	Наименование	Кол.	Примечание
				Документация		
11			Н.10.00.05.00 СБ	Сборочный чертеж		
				Детали		
БЧ		1	Н.10.00.05.01	Щит		
				Плита стружечная		
				ГОСТ 10632-70*		
				568 × 164 × 19	1	
				Облицовка		
				Шпон строганый		
				ГОСТ 2977-65*		
БЧ		2	Н.10.00.05.02	568 × 164 × 0,8	2	
БЧ		3	Н.10.00.05.03	568 × 20 × 0,8	2	
				Прочие изделия		
БЧ		4	00.00.01	Шкант		
				Древесина лиственная		
				ГОСТ 2695-71		
				Ф8 × 30	4	

Инв. № подл. | Подп. и дата | Взам. инв. № | Инв. № дубл. | Подп. и дата

Изм.	Лист	№ докум.	Подп.	Дата
Разраб.		Максимова		
Пров.		Астапова		
Н. контр.		Коростелев		

Н.10.00.05.00

Щит

Лит.	Лист	Листов
		1

ЦНИИЭП торгово-бытовых зданий и туристских комплексов г. Москва

Формат 11

Серия 1.271-4 Выпуск 5

Формат	Зона	Поз.	Обозначение	Наименование	Кол.	61
				Документация		
11			Н.10.00.06.00 СБ	Сборочный чертеж		
				Детали		
БЧ		1	Н.10.00.06.01	Щит		
				Плита стружечная		
				ГОСТ 10632-70*		
				1198 × 119 × 19		
				Облицовка		
				Шпон строганый		
				ГОСТ 2977-65		
БЧ		2	Н.10.00.06.02	1198 × 119 × 0,8	2	
БЧ		3	Н.10.00.06.03	1198 × 20 × 0,8	1	
БЧ		4	Н.10.00.06.04	120 × 20 × 0,8	2	

Инв. № подл. | Подп. и дата | Взам. инв. № | Инв. № дубл. | Подп. и дата

Изм.	Лист	№ докум.	Подп.	Дата
Разраб.		Максимова		
Пров.		Астапова		
Н. контр.		Коростелев		

Н.10.00.06.00

Фриз

Лит.	Лист	Листов
		1

ЦНИИЭП торгово-бытовых зданий и туристских комплексов г. Москва

СФ-239-08 Формат 11

Зона	Поз.	Обозначение	Наименование	Кол.	Примечание
			Документация		
		М.04.00.00.00 СБ	Сборочный чертеж		
			Сборочные единицы		
	1	М.04.00.01.00	Вставка	1	
			Детали		
	2	М.04.00.00.01	Скоба	1	
	3	М.04.00.00.02	Винт	1	
	4	М.04.00.00.03	Ключ	1	

Изм.	Лист	№ докум.	Подп.	Дата
Разраб.		Скачкова		
Пров.		Астапова		
Н. контр.		Коростелев		

М.04.00.00.00

Замок

Лит.	Лист	Листов
		1

ЦНИИЭП торгово-бытовых зданий и туристских комплексов г. Москва

Формат 11

Серия 1.271-4 Выпуск 5

Инв. № подл. | Подп. и дата | Взам. инв. № | Инв. № дубл. | Подп. и дата

Формат	Зона	Поз.	Обозначение	Наименование	Кол.
				Документация	
11			М.04.00.01.00 СБ	Сборочный чертеж	
				Детали	
11		1	М.04.00.01.01	Корпус	1
11		2	М.04.00.01.02	Втулка	1
11		3	М.04.00.01.03	Гайка	1
11		4	М.04.00.01.04	Палец	1

Изм.	Лист	№ докум.	Подп.	Дата
Разраб.		Скачкова		
Пров.		Астапова		
Н. контр.		Коростелев		

М.04.00.01.00

Вставка

Лит.	Лист	Листов
		1

ЦНИИЭП торгово-бытовых зданий и туристских комплексов г. Москва

СФ-239-08 Формат 11

Серия 1.271-4 Выпуск 5

Формат	Зона	Поз.	Обозначение	Наименование	Кол.	Примечание
				Документация		
11			Н.01.00.00.00	Сборочный чертеж		
				Сборочные единицы		
11		1	Н.01.00.01.00	Рама	1	
11		2	Н.01.00.02.00	Фриз	1	
				Детали		
11		3	Н.01.00.00.01	Кронштейн	2	
11		4	Н.01.00.00.02	Зеркало	1	
64		5	Н.01.00.00.03	Прокладка		
				Сукно		
				ГОСТ 11236-74		
				3150 × 50	1	
				Стандартные изделия		
		6		Шуруп А 3,5 × 20		
				ГОСТ 1144-70*	4	
		7		Шуруп А 4 × 25		
				ГОСТ 1145-70*	8	
				Прочие изделия		
		8	5.5-А	Зеркалодержатель	4	Каталог меб. ф-ры
		9	1.1-А	Навеска	2	То же

Инв. № подл. | Подп. и дата | Взам. инв. № | Инв. № дубл. | Подп. и дата

Изм.	Лист	№ докум.	Подп.	Дата
Разраб.		Скачкова		
Пров.		Астапова		
Н. контр.		Коростелев		

Н.01.00.00.00

Панель навесная зеркальная

Лит.	Лист	Листов
		1

ЦНИИЭП торгово-бытовых зданий и туристских комплексов г. Москва

Формат 11

Серия 1.271-4 Выпуск 5

Формат	Зона	Поз.	Обозначение	Наименование	Кол.
				Документация	
11			Н.02.00.00.00 СБ	Сборочный чертеж	
				Сборочные единицы	
11		1	Н.02.00.01.00	Рама	1
11		2	Н.02.00.02.00	Фриз	1
				Детали	
11		3	Н.01.00.00.01	Кронштейн	2
11		4	Н.02.00.00.01	Зеркало	1
64		5	Н.02.00.00.02	Прокладка	
				Сукно	
				ГОСТ 11236-74	
				3750 × 50	1
				Стандартные изделия	
		6		Шуруп А 3,5 × 20	
				ГОСТ 1144-70*	4
		7		Шуруп А 4,5 × 25	
				ГОСТ 1145-70*	8
				Прочие изделия	
		8	5.5-А	Зеркалодержатель	4
		9	1.1-А	Навеска	2

Инв. № подл. | Подп. и дата | Взам. инв. № | Инв. № дубл. | Подп. и дата

Изм.	Лист	№ докум.	Подп.	Дата
Разраб.		Скачкова		
Пров.		Астапова		
Н. контр.		Коростелев		

Н.02.00.00.00

Панель навесная зеркальная

Лит.	Лист	Листов
		1

ЦНИИЭП торгово-бытовых зданий и туристских комплексов г. Москва

СФ-239-08 Формат 11

Формат	Зона	Поз.	Обозначение	Наименование	Кол.	Примечание
				Документация		
11			М.10.00.00 СБ	Сборочный чертеж		
				Детали		
11		1	М.10.00.01	Ручка	1	
11		2	М.11.00.02	Прокладка	1	
				Стандартные изделия		
		3		Винт М4х6-011		
				ГОСТ 17473-72	2	

Разраб.	Скачкова			
Пров.	Астапова			
Н.контр.	Коростелев			

М.10.00.00

Ручка для стеклянных дверей

Лит. | Лист | Листов: 1

ЦНИЭП торгово-бытовых зданий и туристских комплексов г. Москва

Формат 11

Серия 1.271-4 Выпуск 5

Инв.№ подл. | Подп. и дата | Взам. инв.№ | Инв.№ дубл. | Подп. и дата

Формат	Зона	Поз.	Обозначение	Наименование	Кол.
				Документация	
11			М.11.00.00 СБ	Сборочный чертеж	
				Детали	
11		1	М.11.01.01	Корпус	1
11		2	М.11.00.02	Прокладка	1
11		3	М.11.00.01	Опора	1
11		4	М.11.01.02	Ось	1
				Стандартные изделия	
		5		Винт М4х6-011	
				ГОСТ 17473-72	2

Изм.	Лист	№ докум.	Подп.	Дата
Разраб.		Скачкова		
Пров.		Астапова		
Н.контр.		Коростелев		

М.11.00.00

Петля для стеклянной дверки

Лит. | Лист | Листов: 1

ЦНИЭП торгово-бытовых зданий и туристских комплексов г. Москва

СФ-239-08 Формат 11

gost.e-ecolog.ru