ГОСУДАРСТВЕННЫЙ КОМИТЕТ ПО ГРАЖДАНСКОМУ СТРОИТЕЛЬСТВУ
И АРХИТЕКТУРЕ ПРИ ГОССТРОЕ СССР

ТИПОВЫЕ КОНСТРУКЦИИ И ДЕТАЛИ ЗДАНИЙ И СООРУЖЕНИЙ

СЕРИЯ 1.271-4

ВСТРОЕННО-ПРИСТРОЕННОЕ И СТАЦИОНАРНОЕ ОБОРУДОВАНИЕ ДЛЯ ПРЕДПРИЯТИЙ ОБЩЕСТВЕННОГО ПИТАНИЯ

Выпуск 4

ПРИСТЕННОЕ ОБОРУДОВАНИЕ ДЛЯ БАРОВ, КАФЕТЕРИЕВ, БУФЕТОВ

Сборочные.
Спецификации.

СФ-239-07

Разработаны ЦНИИЭП
торгово-бытовых зданий
и туристских комплексов

Утвержден Госграждансторем
приказ №4-2206 от 15.07. 1976 г.
Введен в действие институтом
приказ № 76 от 9.08. 1976 г.

gost.e-ecolog.ru

ЦЕНТРАЛЬНЫЙ ИНСТИТУТ ТИПОВОГО ПРОЕКТИРОВАНИЯ
ГОССТРОЯ СССР
Свердловский филиал

620062 г. Свердловск-62, ул.Генеральская 3-А

Заказ № 1230 инв. № сф 239-07 тираж 1000

Сдано в печать _____ 19[illegible] г. Цена 1-30

Наименование	Обозначение	Стр.
Обложка		1
Перечень листов		2.3
Шкаф приставной для хранения товаров Сборочный чертеж	П.01.00.00.00 СБ	4
Шкаф приставной под кофемолку и смеситель Сборочный чертеж	П.04.00.00.00 СБ	5
Шкаф приставной для хранения товаров Сборочный чертеж	П.01.00.00.00 СБ	5
Шкаф приставной под малогабаритное оборудование Сборочный чертеж	П.02.00.00.00 СБ	6
То же	П.02.00.00.00 СБ	7
Шкаф приставной для хранения товаров Сборочный чертёж	П.05.00.00.00 СБ	7
То же	П.03.00.00.00 СБ	8
»	П.03.00.00.00 СБ	9
Шкаф приставной под кофемолку и смеситель Сборочный чертеж	П.04.00.00.00 СБ	10
Шкаф приставной для хранения товаров Сборочный чертеж	П.05.00.0000 СБ	11
Плинтус Сборочный чертеж	П.01.01.00.00 СБ	12
Щит Сборочный чертеж	П.01.01.01.00 СБ	12
Плинтус Сборочный чертеж	П.03.01.00.00 СБ	13
Брусок	П.03.01.00.01	13
То же	П.01.01.00.02	14
»	П.01.01.00.01	14
Щит Сборочный чертеж	П.01.00.01.00 СБ	15
То же	П.01.00.02.00 СБ	16
»	П.01.00.03.00 СБ	17
»	П.01.00.04.00 СБ	17
Полка Сборочный чертеж	П.01.00.05.00 СБ	18
Дверка Сборочный чертеж	П.01.00.06.00 СБ	18
Щит Сборочный чертеж	П.02.00.01.00 СБ	19
То же	П.02.00.02.00 СБ	19
Дверка Сборочный чертеж	П.02.00.03.00 СБ	20
Щит Сборочный чертеж	П.02.00.04.00 СБ	20

Изм.	Лист	№ докум.	Подп.	Дата			
Разраб.		Скачкова			Перечень листов	Лит.	Лист 1 / Листов 2
Пров.		Астапова					ТОРГОВО-БЫТОВЫХ ЗДАНИЙ И ТУРИСТСКИХ КОМПЛЕКСОВ г. МОСКВА
Н. контр.		Коростелёв					

Наименование	Обозначение	Стр.
Щит Сборочный чертеж	П.03.00.01.00 СБ	21
То же	П.03.00.02.00СБ	21
»	П.03.00.03.00СБ	22
»	П.03.00.04.00СБ	23
»	П.04.00.01.00СБ	24
»	П.04.00.02.00СБ	24
Дверка Сборочный чертеж	П.04.00.04.00СБ	25
Щит Сборочный чертеж	П.04.00.03.00СБ	25
То же	П.05.00.01.00СБ	26
»	П.05.00.02.00СБ	26
Полка Сборочный чертеж	П.03.00.05.00СБ	27
Профиль	ПР.02	27
То же	ПР.01	28
»	ПР.01.04	28
»	ПР.03	29
»	ПР.05	29
Шкаф пристенный Технические требования	П.01.00.00.00Д	30
Шкаф пристенный для хранения товаров	П.01.00.00.00	30
Плинтус	П.01.01.00.00	31
Щит	П.01.01.01.00	31
То же	П.01.00.02.00	32
»	П.01.00.03.00	32

Наименование	Обозначение	Стр.
Щит	П.01.00.04.00	33
Полка	П.01.00.05.00	33
Дверка	П.01.00.06.00	34
Щит	П.02.00.01.00	34
То же	П.02.00.02.00	35
Дверка	П.02.00.03.00	35
Шкаф пристенный под малогабаритное оборудование	П.02.00.00.00	36
Шкаф пристенный для хранения товаров	П.03.00.00.00	36
Плинтус	П.03.01.00.00	37
Щит	П.01.00.01.00	37
То же	П.02.00.04.00	38
»	П.03.00.01.00	38
»	П.03.00.02.00	39
»	П.03.00.03.00	39
»	П.03.00.04.00	40
Полка	П.03.00.05.00	40
Щит	П.04.00.01.00	41
То же	П.04.00.02.00	41
»	П.04.00.03.00	42
Дверка	П.04.00.04.00	42
Шкаф пристенный под кофемашку и смеситель	П.04.00.00.00	43
Шкаф пристенный для хранения товаров	П.05.00.00.00	43
Щит	П.05.00.01.00	44
То же	П.05.00.02.00	44

Перечень листов

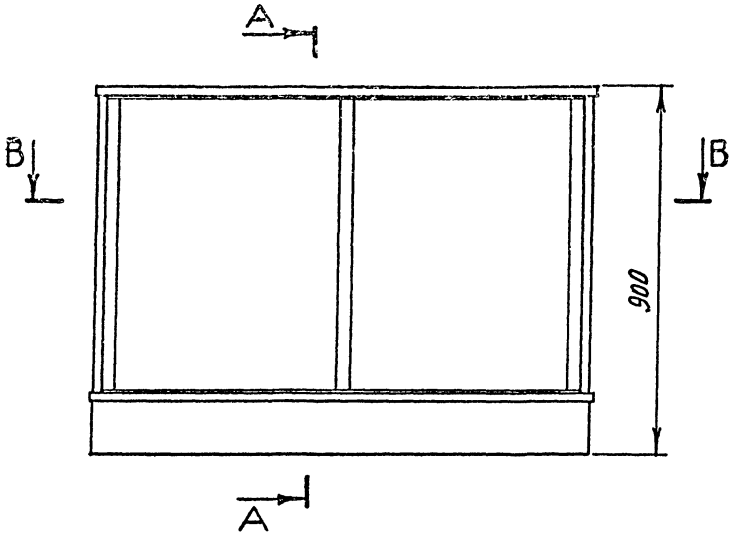

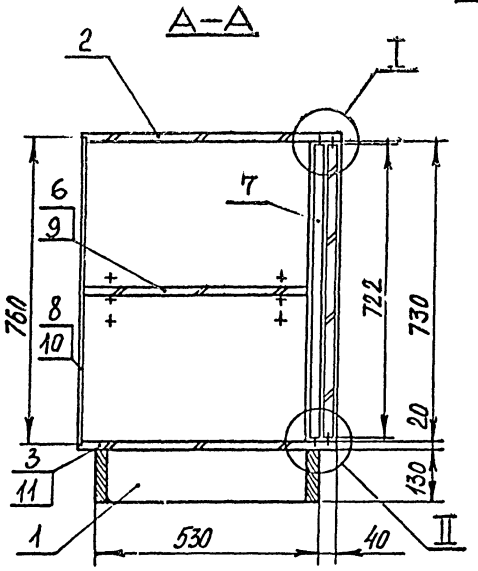

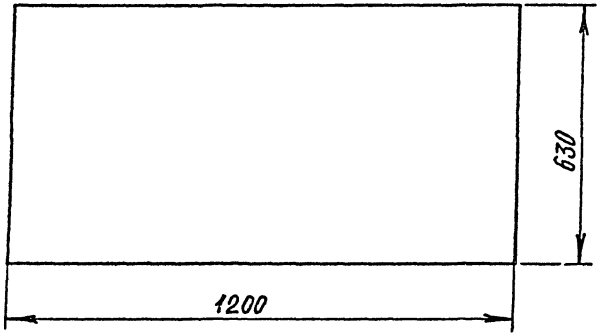

1. Размеры для справок.
2. Разрезы Б-Б, В-В см. стр. 5
3. Выносные элементы I-II см. стр. 9

						П.01.00.00.00 СБ	
Изм.	Лист	№ докум.	Подп.	Дата			
Разраб.		Симонов			Шкаф пристенный для хранения товаров Сборочный чертеж	Лит.	Масса	Масштаб
Пров.		Арсапова						1:10
Н. контр.		Корчателев				Лист 1	Листов 2	
Гл. арх. пр.		Бочарова				ЦНИИЭП торгово-бытовых зданий и туристских комплексов г. Москва		

Б Б

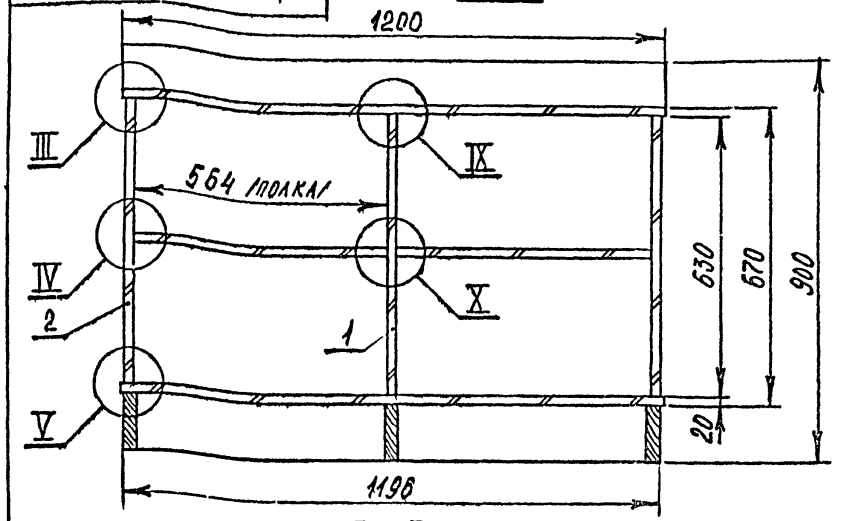

В–В

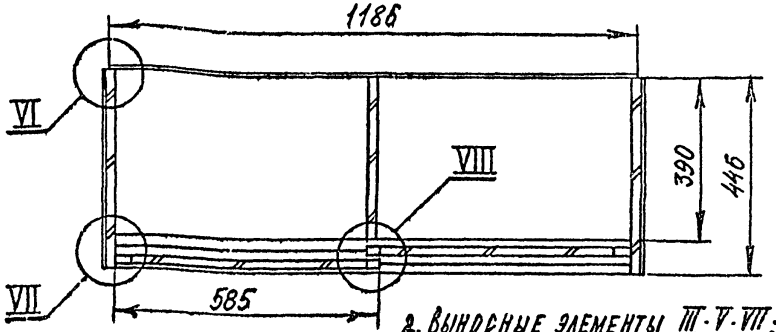

2. Выносные элементы III; V; VII; VIII см. стр.9 IV; VI см. стр.8

1. Размеры для справок. 3. IX; X см. стр.10

					П. 04.00.00.00 СБ
Изм	Лист	N докум	Подпись	Дата	
Разраб.		Симонов			Шкаф пристенный под кофемолку и смеситель Сборочный чертеж
Пров.		Астапова			
Т. контр.		Коростелев			
Гл. инж. пр.		Коростелев			
Н. контр.		Симонов			
Утв.		Раинский			
			Лит.	Масса	Масштаб
					1:10
			Лист 2	Листов 2	
			ЦНИИЭП торгово-бытовых зданий и туристских комплексов		

Копировал Формат 11

Серия 1.271-4 Выпуск 4

Инв. N подл. | Подп. и дата | Взам. инв. N | Инв. N дубл. | Подп. и дата

Б Б

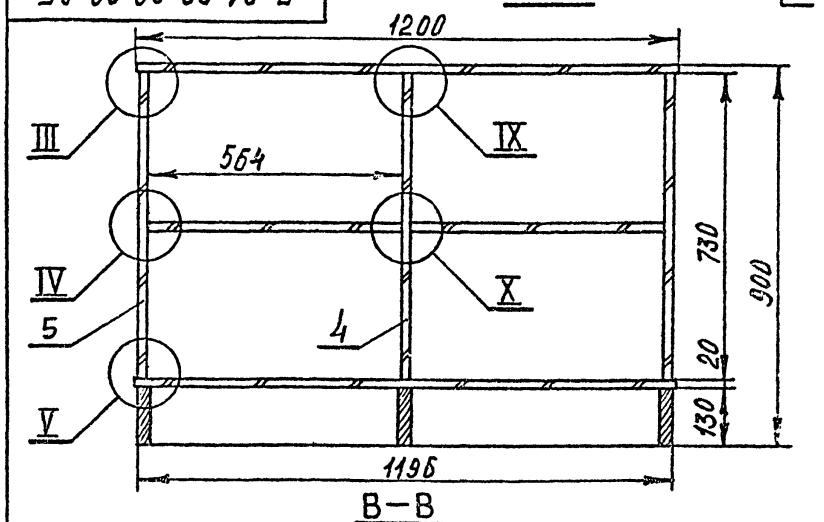

В–В

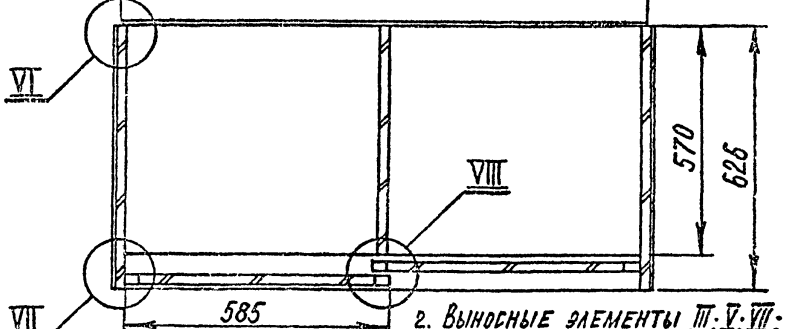

2. Выносные элементы III; V; VII; VIII см. стр.9 IV; VI см. стр.8

1. Размеры для справок. 3. IX; X см. стр.10

					П. 01.00.00.00 СБ
Изм	Лист	N докум	Подпись	Дата	
Разраб.		Симонов			Шкаф пристенный для хранения товаров Сборочный чертеж
Пров.		Астапова			
Т. контр.		Коростелев			
Гл. инж. пр.		Коростелев			
Н. контр.		Симонов			
Утв.		Раинский			
			Лит.	Масса	Масштаб
					1:10
			Лист 2	Листов 2	
			ЦНИИЭП торгово-бытовых зданий и туристских комплексов		

Копировал Формат 11

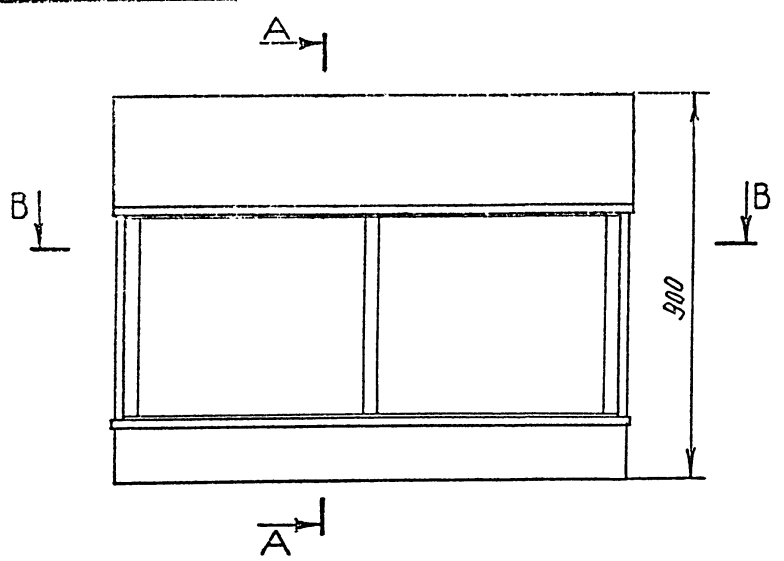

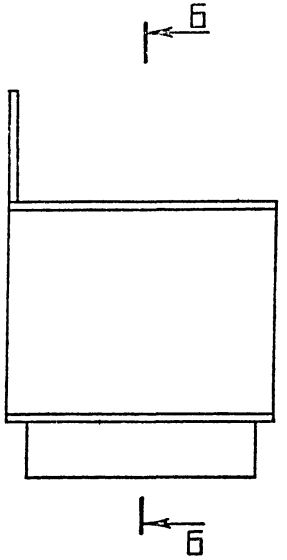

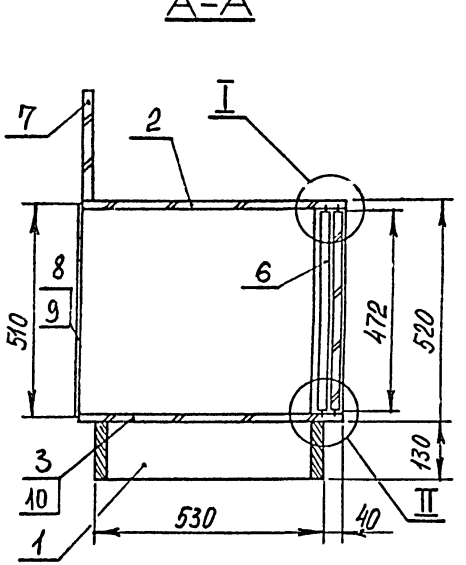

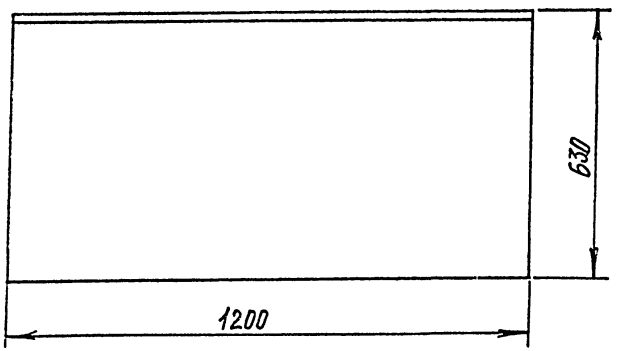

1. Размеры для справок.
2. Разрезы Б-Б; В-В. см. стр. 7.
3. Выносные элементы I-II см. стр. 9

					П. 02.00.00.00 СБ		
					Шкаф пристенный под малогабаритное оборудование сборочный чертеж	Лит.	Масса	Масштаб 1:10
Изм.	Лист	№ докум.	Подп.	Дата		Лист 1	Листов 2	
Разраб.		Симонов						
Пров.		Астапова						
Н. контр.		Коростелев						
Гл. арх. пр.		Бочарова						

ЦНИИЭП торгово-бытовых зданий и туристских комплексов г. Москва

П. 02. 00. 00. 00 СБ

Б–Б

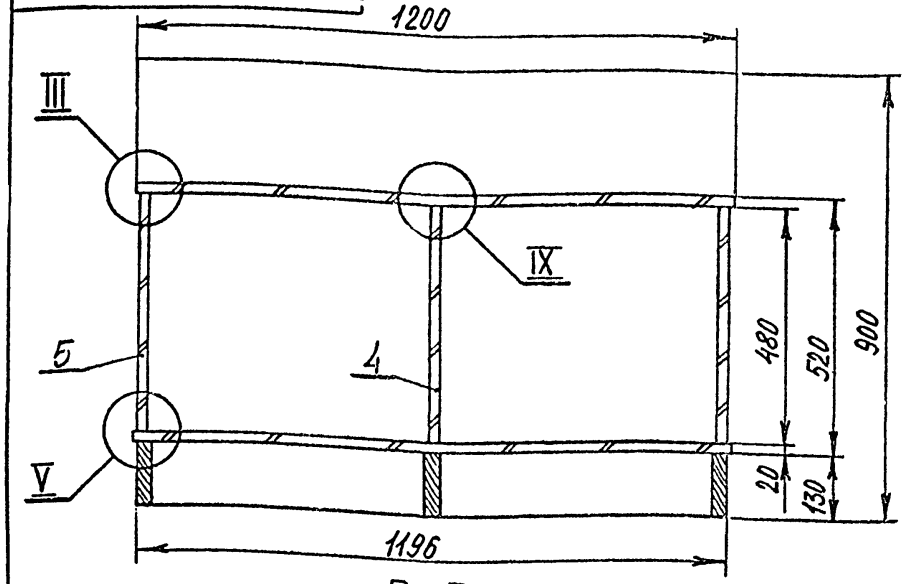

В–В

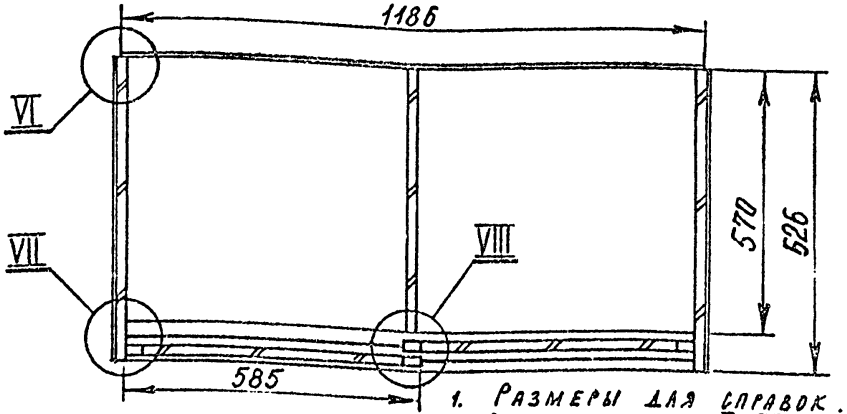

1. Размеры для справок.
2. Выносные элементы I–III–VIII см. стр. 9 IX см. стр. 10
3. Выносной элемент IV см. стр. 8

Изм	Лист	N докум	Подпись	Дата
Разраб.		Симонов		
Пров.		Астапова		
Т. контр.		Коростелев		
Гл. инж. пр		Коростелев		
Н. контр		Симонов		
Утв.		Ранинский		

П. 02. 00. 00. 00 СБ

Шкаф пристенный под малогабаритное оборудование
Сборочный чертеж

Лит.	Масса	Масштаб
		1:10
Лист 2	Листов 2	

ЦНИИЭП торгово-бытовых зданий и туристских комплексов

Копировал

Формат 11

Серия 1.271-4 Выпуск 4

Инв. N подл. | Подп. и дата | Взам. инв. N | Инв. N дубл. | Подп. и дата

П. 05. 00. 00. 00 СБ

Б–Б

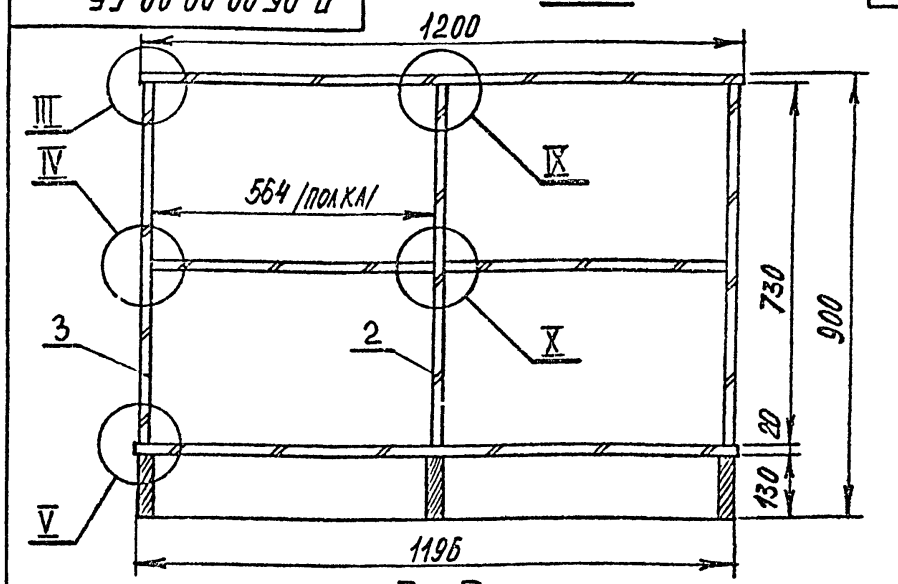

В–В

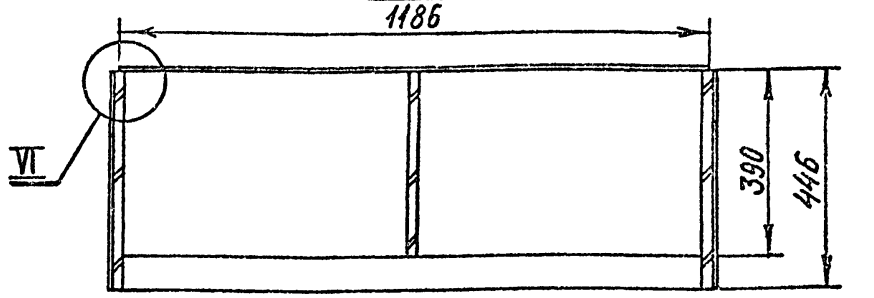

1. Размеры для справок.
2. Выносные элементы I–III, V см. стр. 9
3. IV, VI см. стр. 8
4. IX, X см. стр. 10

Изм	Лист	N докум	Подпись	Дата
Разраб.		Симонов		
Пров.		Астапова		
Т. контр		Коростелев		
Гл. инж. пр		Коростелев		
Н. контр.		Симонов		
Утв		Ранинский		

П. 05. 00. 00. 00 СБ

Шкаф пристенный для хранения товаров
Сборочный чертеж

Лит.	Масса	Масштаб
		1:10
Лист 2	Листов 2	

ЦНИИЭП торгово-бытовых зданий и туристских комплексов

Копировал

СФ-239-07 Формат 11

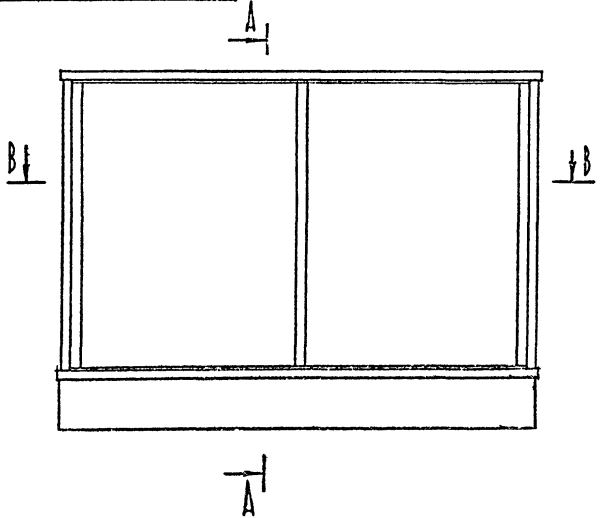

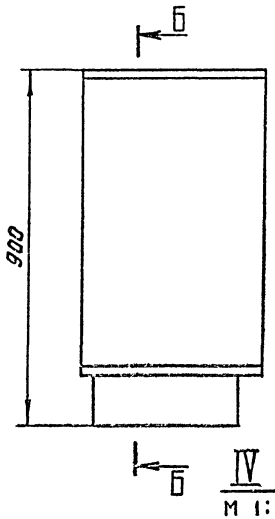

IV
М 1:1

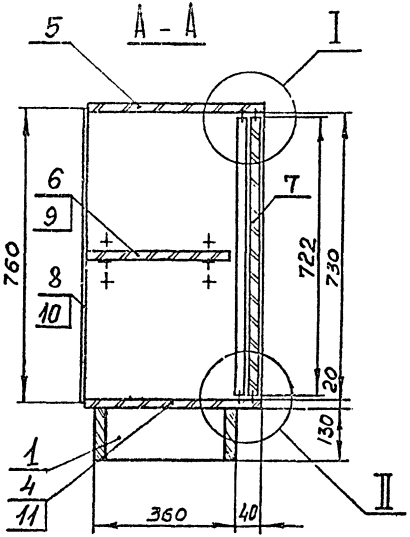

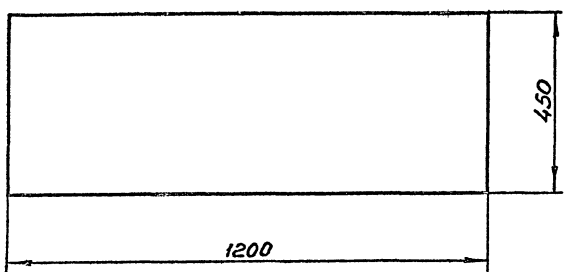

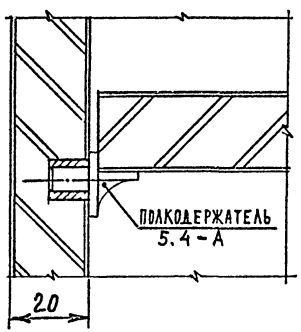

1. Размеры для справок.
2. Разрезы Б-Б; В-В см. стр. 7
3. Выносные элементы I-II см. стр. 9.

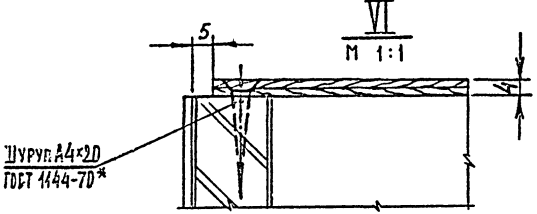

Изм.	Лист	№ докум.	Подп.	Дата
Разраб.		Скачкова		
Пров.		Астапова		
Н. контр.		Хоростелев		
Гл. арх. пр.		Бочарова		

П. 03.00.00.00 СБ

Шкаф пристенный для хранения товаров
Сборочный чертеж

Лит.	Масса	Масштаб
		1:10

Лист 1 Листов 2

ЦНИИЭП торгово-бытовых зданий и туристских комплексов г. Москва

Б – Б

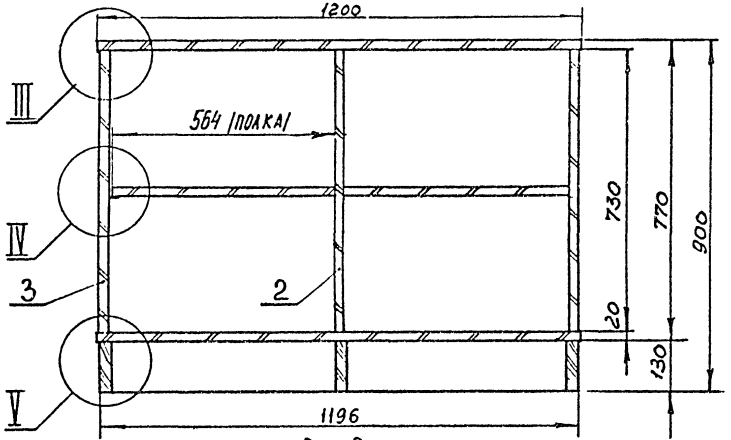

I
М1:1

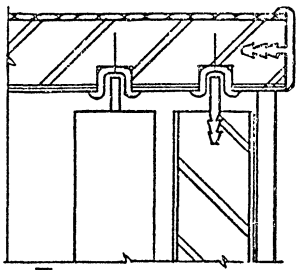

III
М1:1

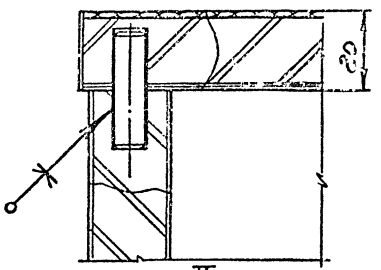

II
М1:1

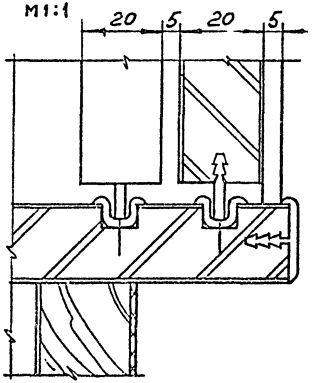

V
М1:1

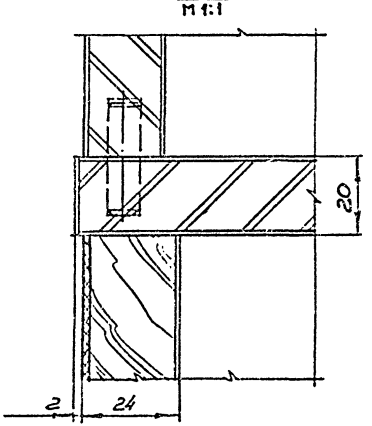

В – В

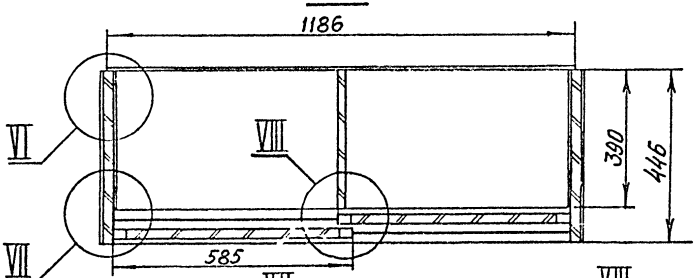

VII
М1:1

VIII
М1:1

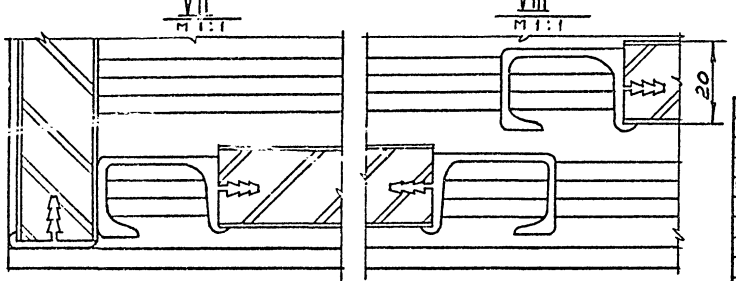

1. Размеры для справок.
2. Выносные элементы IV, VI см. стр. 8

Изм.	Лист	№ докум.	Подп.	Дата
Разраб.		Скачкова		
Пров.		Астапова		
Н. контр.		Коростелев		

П.03.00.00.00 СБ

ШКАФ ПРИСТЕННЫЙ ДЛЯ ХРАНЕНИЯ ТОВАРОВ СБОРОЧНЫЙ ЧЕРТЕЖ

Лит.	Масса	Масштаб
		1:10

Лист 2 Листов 2

ЦНИИЭП торгово-бытовых зданий и туристских комплексов г. Москва

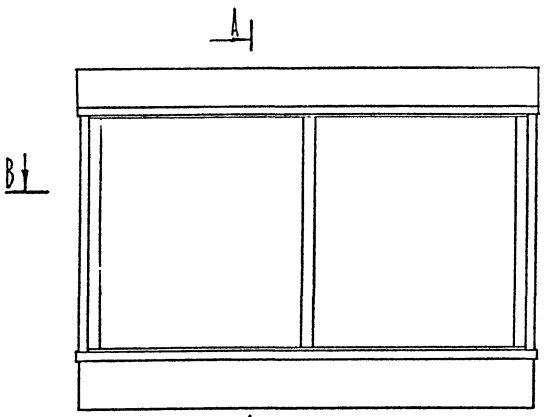

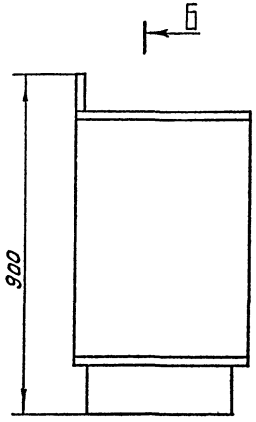

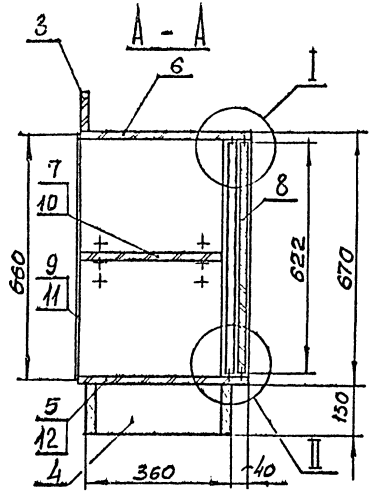

IX
М 1:1

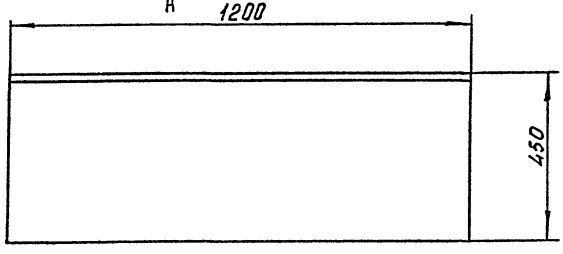

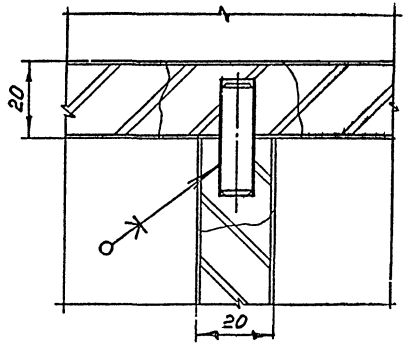

X
М 1:1

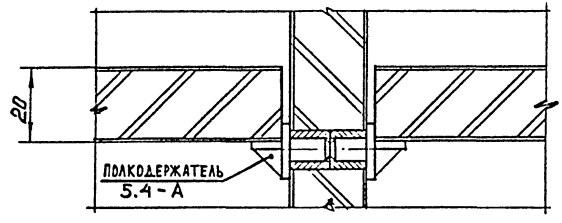

1. Размеры для справок.
2. Выносные элементы I-II см. стр. 9.
3. Разрезы Б-Б; В-В см. стр. 5.

						П. 04.00.00.00 СБ	
Изм.	Лист	№ докум.	Подп.	Дата			
Разраб.		Скачкова			Шкаф пристенный под кофемолку и смеситель. Сборочный чертеж	Лит.	Масса	Масштаб
Пров.		Антонова						1:10
Н. контр.		Коростелев				Лист 1	Листов 2	
Гл. арх. пр.		Бочарова				ЦНИИЭП торгово-бытовых зданий и туристских комплексов г. Москва		

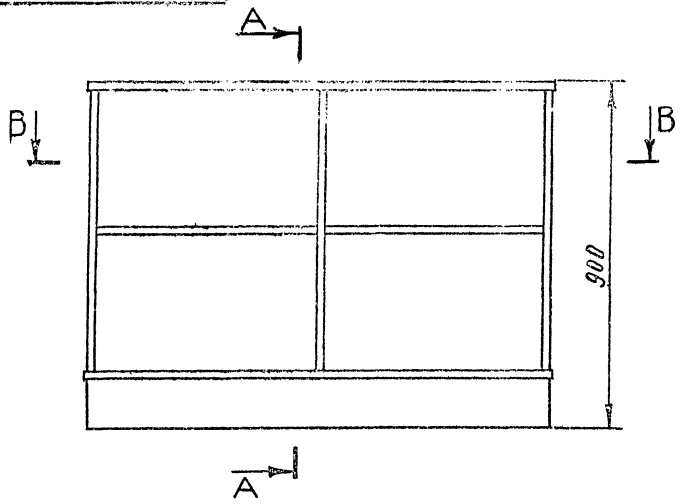

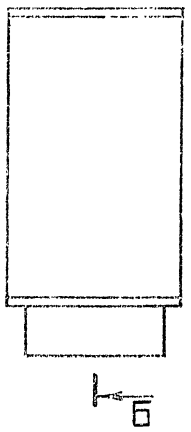

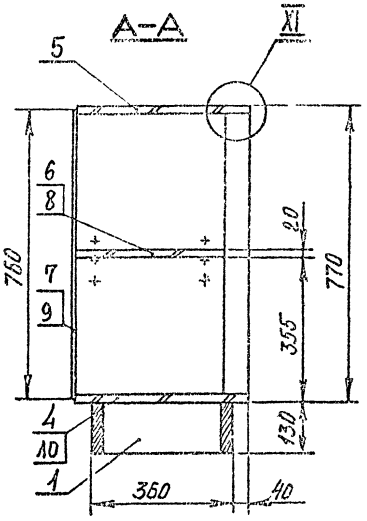

XI
М 1:1

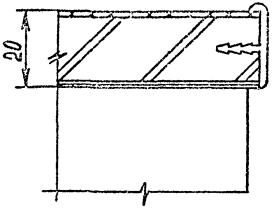

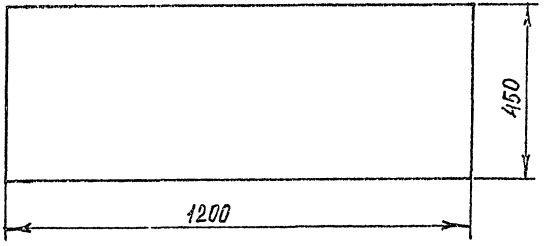

1. Размеры для справок.
2. Разрезы Б-Б; В-В. см. стр. 7.

					П. 05.00.00.00 СБ		
					Шкаф пристенный для хранения товаров Сборочный чертеж	Лит.	Масса	Масштаб 1:10
Изм.	Лист	№ докум.	Подп.	Дата				
Разраб.		Симонов				Лист 1	Листов 2	
Пров.		Астапова				ЦНИИЭП торгово-бытовых зданий и типового комплексного проектирования г. Москва		
Н. контр.		Коростелев						
Гл. арх. пр.		Бочарова						

Формат 12 СФ-239-1

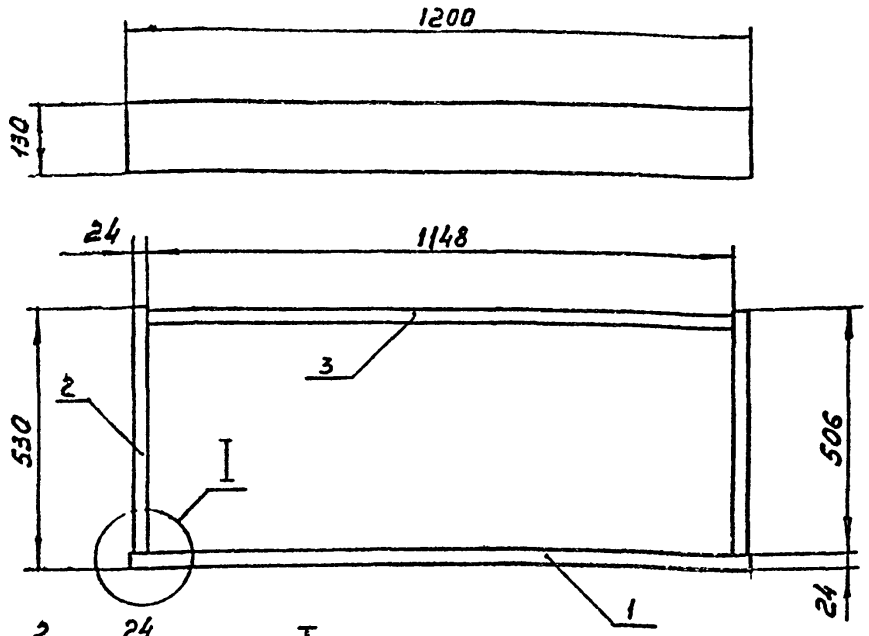

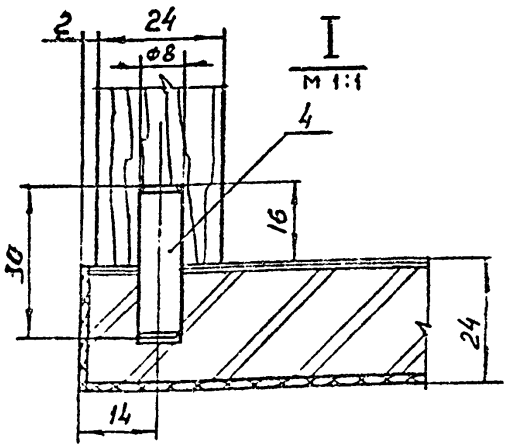

Предельные отклонения размеров по 2 ряду ГОСТ 6449-53.

Серия 1.271-4 Выпуск 4

Подп. и дата | Инв. № подл. | Взам. инв. № | Инв. № дубл. | Подп. и дата

Изм.	Лист	№ докум.	Подпись	Дата
Разраб.		Скачкова		
Пров.		Астапова		
Т. контр.		Коростелев		
Гл. инж. пр.		Коростелев		
Н. контр.		Симонов		
Утв.		Ренинский		

П.01.01.00.00 СБ

Плинтус
Сборочный чертеж

Лит.	Масса	Масштаб
		1:10
Лист	Листов 1	

ЦНИИЭП торгово-бытовых зданий и туристских комплексов

Копировал Формат А1

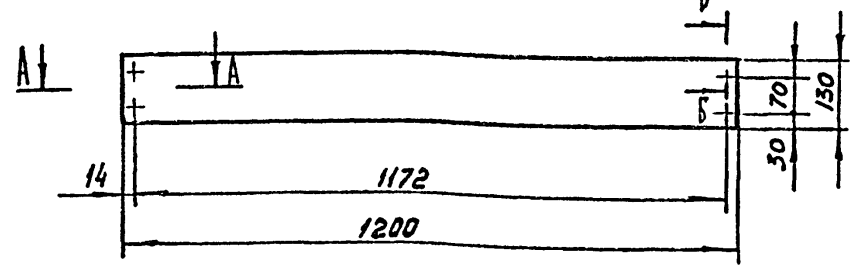

А – А
М 1:1

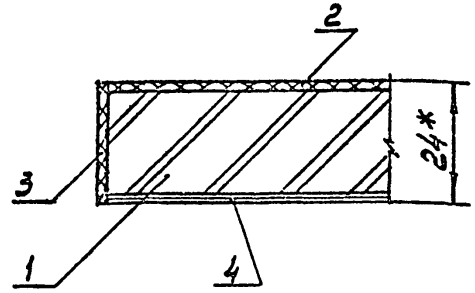

Б – Б
М 1:1

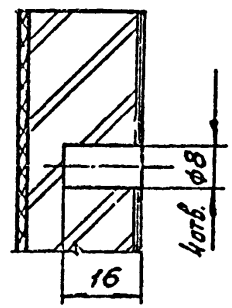

1. * Размеры для справок.
2. Предельные отклонения размеров по 2 ряду ГОСТ 6449-53

Изм.	Лист	№ докум.	Подпись	Дата
Разраб.		Скачкова		
Пров.		Астапова		
Т. контр.		Коростелев		
Гл. инж. пр.		Коростелев		
Н. контр.		Симонов		
Утв.		Ренинский		

П.01.01.01.00 СБ

Щит
Сборочный чертеж

Лит.	Масса	Масштаб
		1:10
Лист	Листов 1	

ЦНИИЭП торгово-бытовых зданий и туристских комплексов

Копировал СФ-239-02 Формат А1

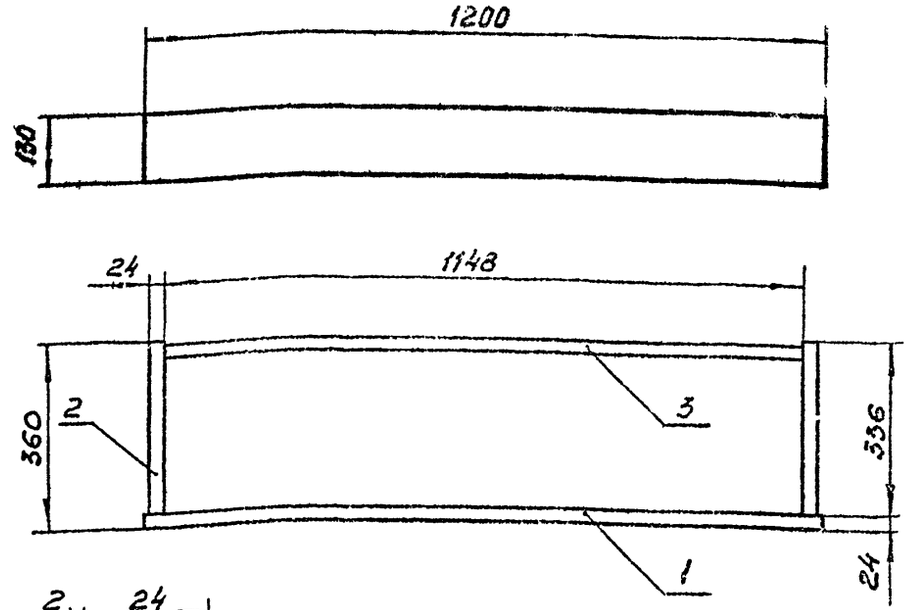

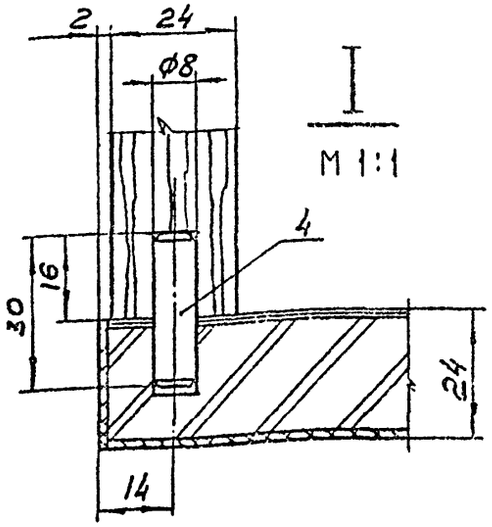

I

М 1:1

Предельные отклонения размеров по 2 ряду ГОСТ 6449-53.

Изм.	Лист	№ докум.	Подпись	Дата
Разраб.	Скачкова			
Пров.	Асталова			
Т. контр.	Коростелев			
Гл. инж. пр.	Коростелев			
Н. контр.	Симонов			
Утв.	Ранимский			

П.03.01.00.00 СБ

Плинтус

Сборочный чертеж

Лит.	Масса	Масштаб
		1:10
Лист	Листов 1	

ЦНИИЭП торгово-бытовых зданий и туристских комплексов

Копировал

Формат А1

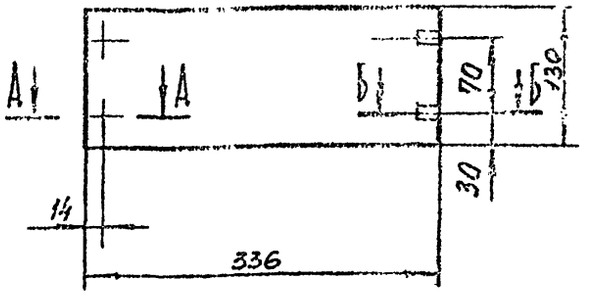

А – А

М 1:1

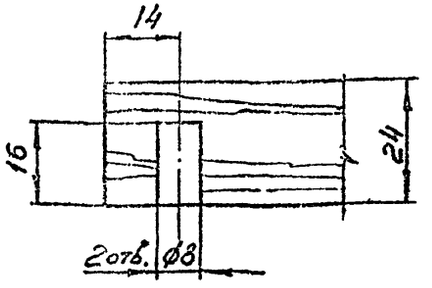

Б – Б

М 1:1

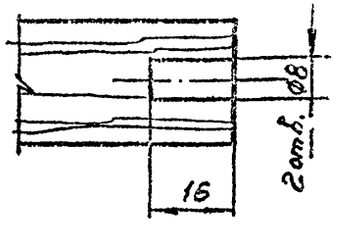

Предельные отклонения размеров по 2 ряду ГОСТ 6449-53.

Изм.	Лист	№ докум.	Подпись	Дата
Разраб.	Скачкова			
Пров.	Асталова			
Т. контр.	Коростелев			
Гл. инж. пр.	Коростелев			
Н. контр.	Симонов			
Утв.	Ранимский			

П.03.01.00.01

Брусок

Древесина хвойная ГОСТ 8486-66

Лит.	Масса	Масштаб
		1:5
Лист	Листов 1	

ЦНИИЭП торгово-бытовых зданий и туристских комплексов

Копировал

Формат А1

СФ-239-07

Инв. № подл. | Подп. и дата | Взам. инв. № | Инв. № дубл. | Подп. и дата

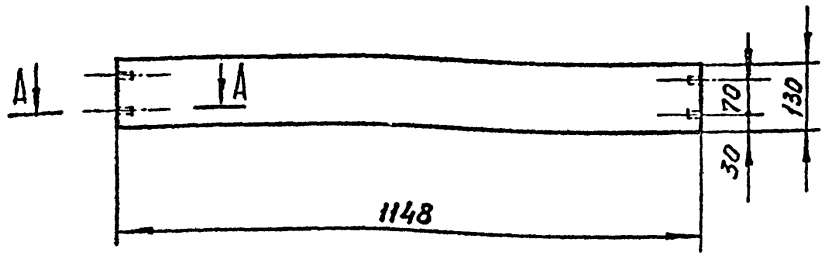

А - А
М 1:1

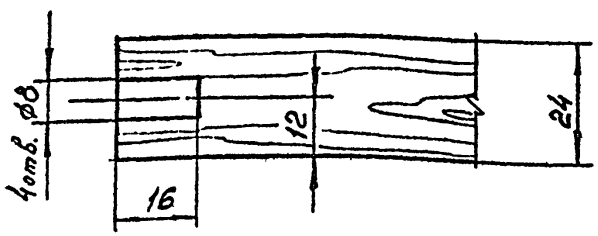

Предельные отклонения размеров по 2 ряду ГОСТ 6449-53.

				П.01.01.00.02	
Изм.	Лист	№ докум.	Подпись	Дата	
Разраб.		Скачкова			Брусок
Пров.		Астапова			
Т. контр.		Коростелев			Лит. / Масса / Масштаб 1:10
Гл. инж. пр.		Коростелев			Лист / Листов 1
Н. контр.		Симонов			Древесина хвойная ГОСТ 8486-66
Утв.		Ранинский			ЦНИИЭП торгово-бытовых зданий и туристских комплексов

Копировал — Формат А1

Серия 1.271-4 Выпуск 4

Инв. № подл. | Подп. и дата | Взам. инв. № | Инв. № дубл. | Подп. и дата

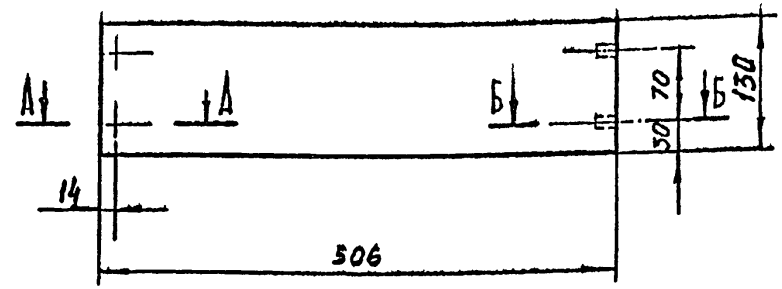

А - А
М 1:1

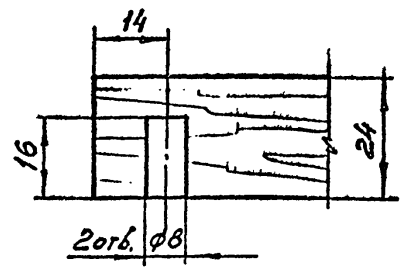

Б Б
М 1:1

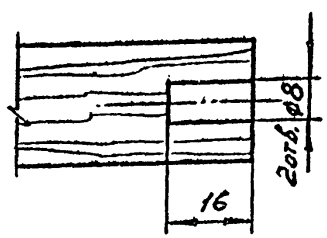

Предельные отклонения размеров по 2 ряду ГОСТ 6449-53.

				П.01.01.00.01	
Изм.	Лист	№ докум.	Подпись	Дата	
Разраб.		Скачкова			Брусок
Пров.		Астапова			
Т. контр.		Коростелев			Лит. / Масса / Масштаб 1:5
Гл. инж. пр.		Коростелев			Лист / Листов 1
Н. контр.		Симонов			Древесина хвойная ГОСТ 8486-66
Утв.		Ранинский			ЦНИИЭП торгово-бытовых зданий и туристских комплексов

Копировал — СФ-239-07 Формат А1

П.01.00.01.00 СБ

Серия 7.217-4 Выпуск 4

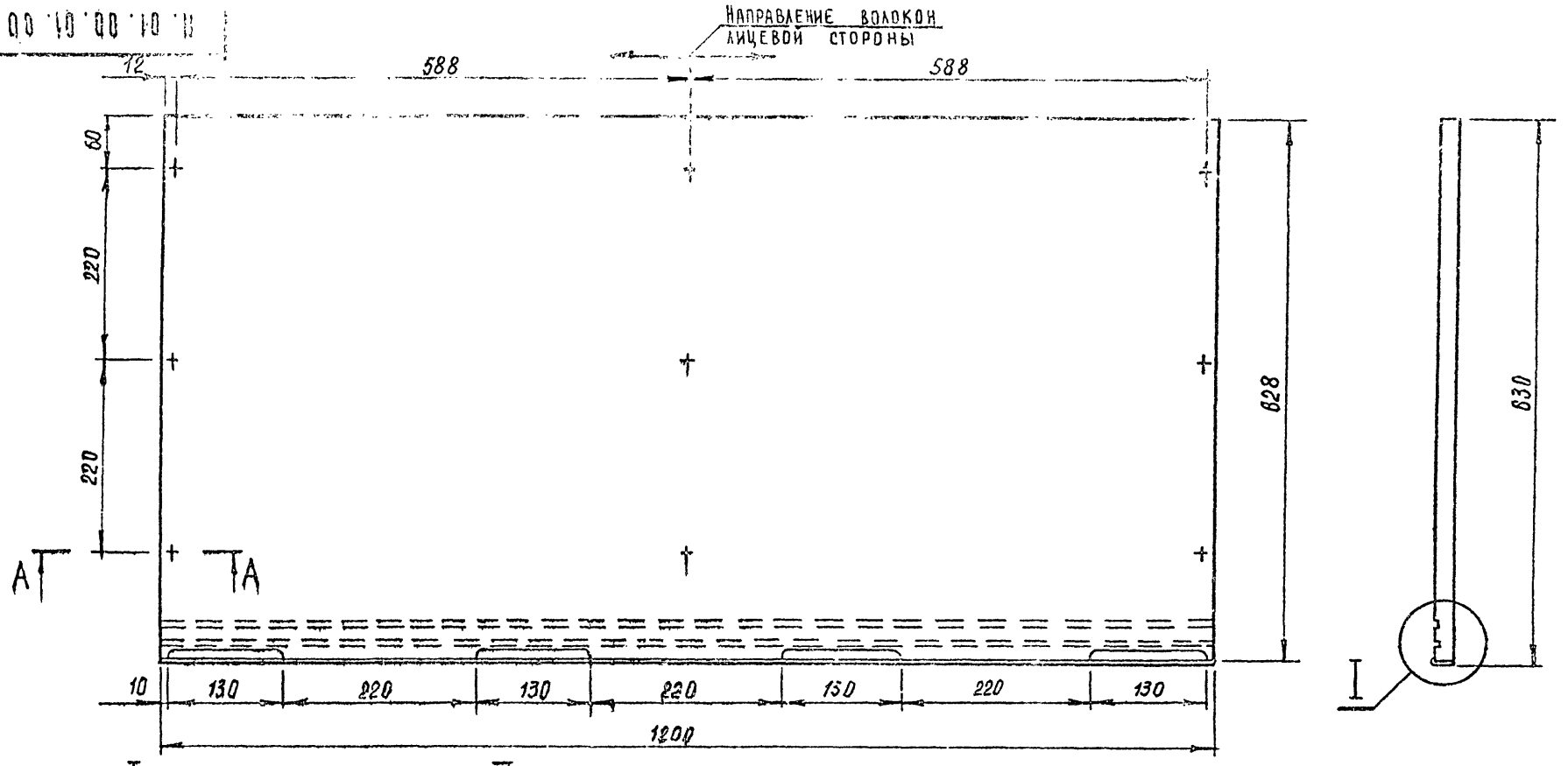

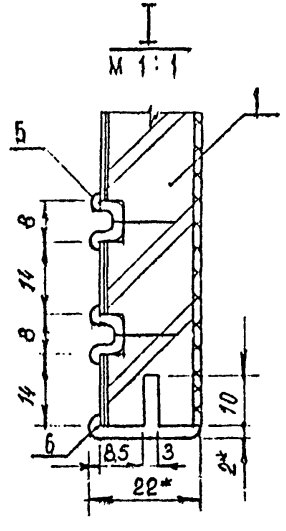

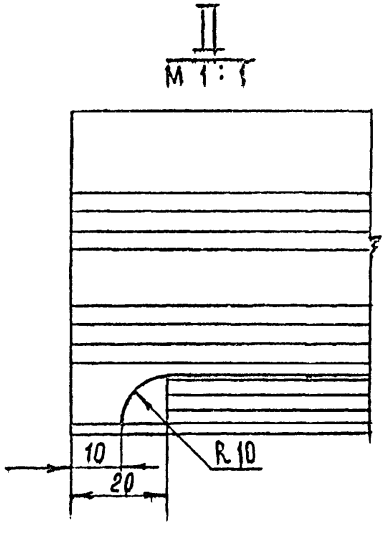

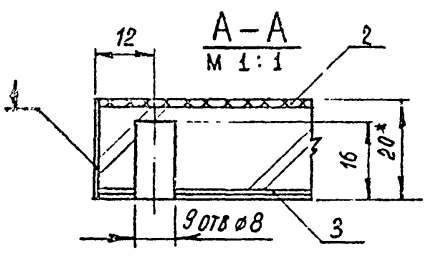

1.* Размеры для справок.

2. Металлический профиль условно не заштрихован.

3. Предельные отклонения размеров по 2 ряду ГОСТ 6449-53.

Изм.	Лист	№ докум.	Подп.	Дата
Разраб.		Скачкова		
Пров.		Астапова		
Н. контр.		Коростелев		

П.01.00.01.00 СБ

Щит

Сборочный чертеж

Лит.	Масса	Масштаб
		1:5
Лист	Листов	

ЦНИИЭП торгово-бытовых зданий и туристских комплексов г. Москва

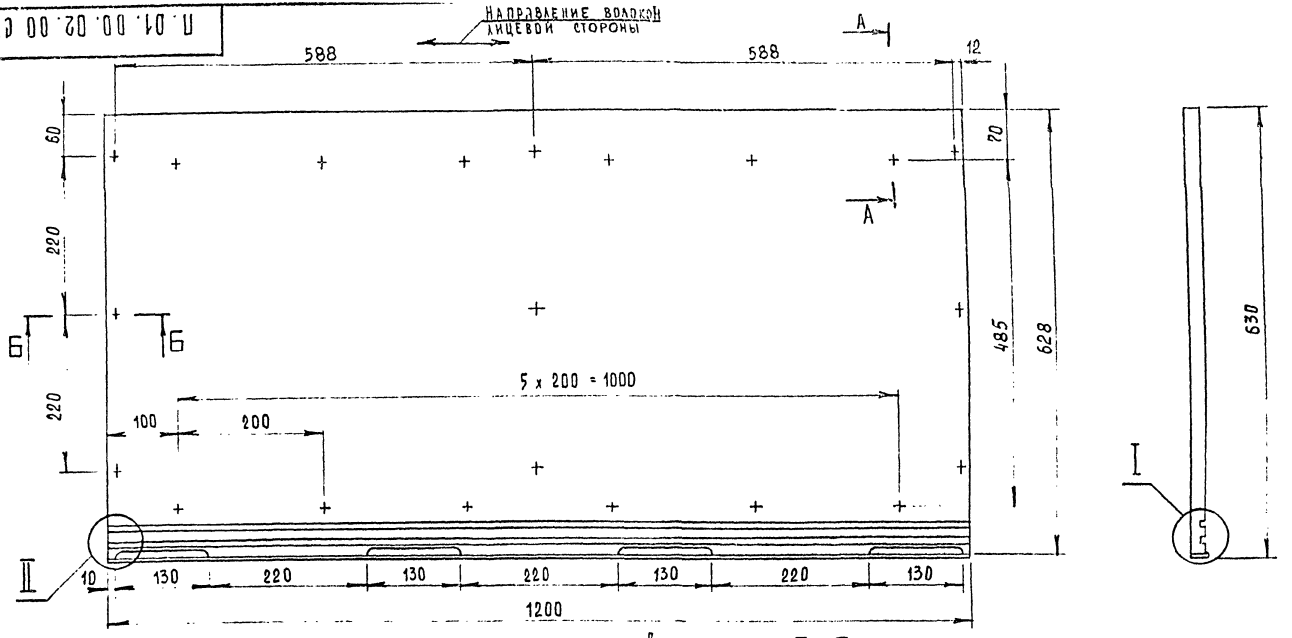

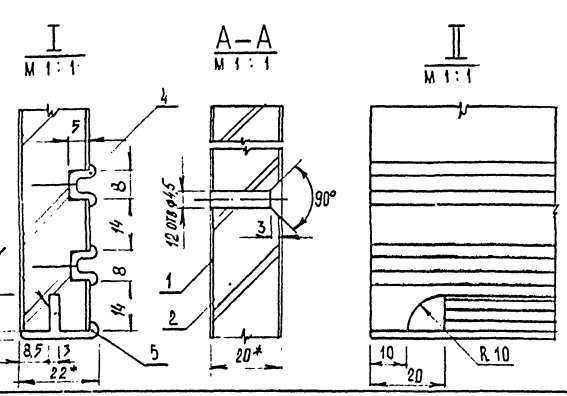

1.* Размеры для справок
2. Металлический профиль условно не заштрихован
3. Предельные отклонения размеров по 2 ряду ГОСТ 6449-53

Изм.	Лист	№ докум.	Подп.	Дата
Разраб.		Скачкова		
Пров.		Астапова		
Н. контр.		Коростелев		

П.01.00.02.00 СБ

Щит

Сборочный чертеж

Лит.	Масса	Масштаб
		1:5

Лист | Листов 1

ЦНИИЭП торгово-бытовых зданий и туристских комплексов г. Москва

Формат 12 СФ-238-07

Инв. № подл. | Подп. и дата | Взам. инв. № | Инв. № дубл. | Подп. и дата

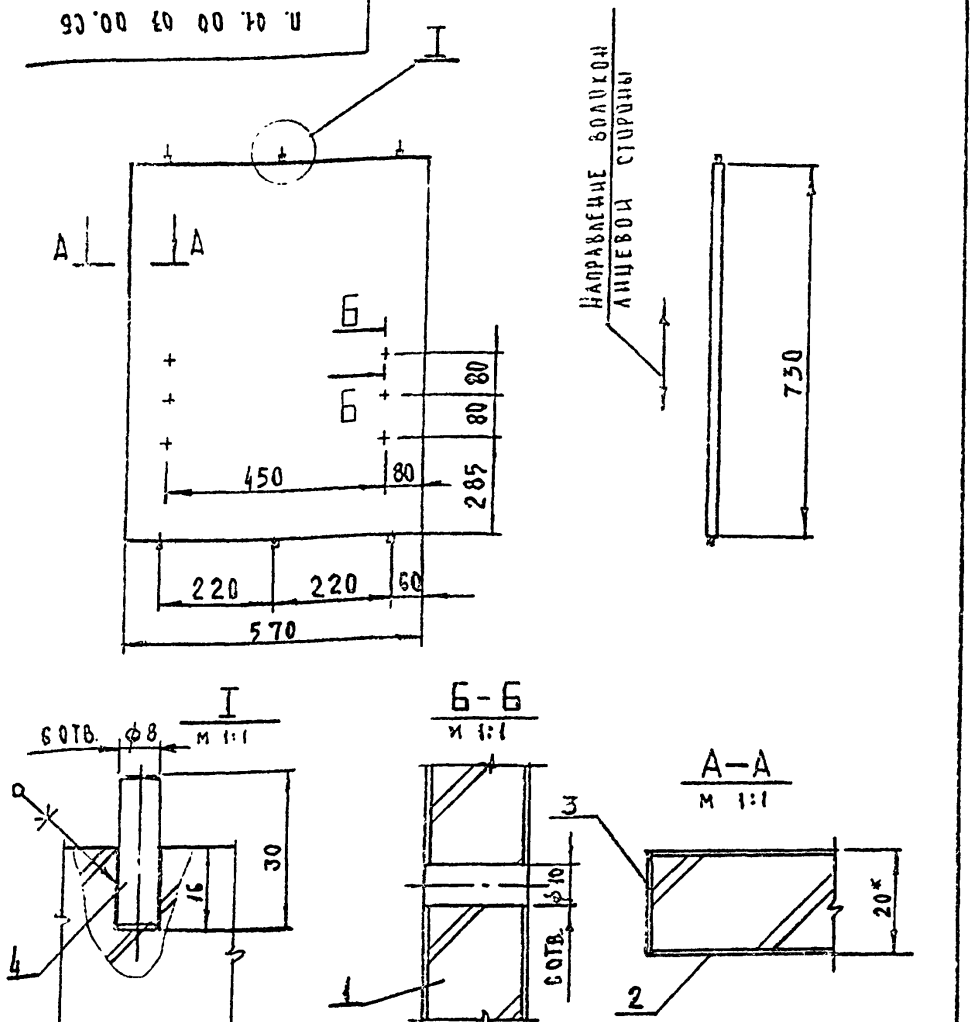

1* Размеры для справок.

2. Предельные отклонения размеров по 2 ряду ГОСТ 6449-57.

				П. 01. 00. 03. 00 СБ	
Изм.	Лист	N докум.	Подпись	Дата	
Разраб.		Скачкова			Щит. Сборочный чертеж.
Пров.		Астапова			Лит. И; Масса; Масштаб 1:10
Т. контр.		Коростелев			Лист; Листов 1
Гл. инж. пр.		Коростелев			ЦНИИЭП торгово-бытовых зданий и туристских комплексов
Н. контр.		Симонов			
Утв.		Раинский			

Копировал Формат 11

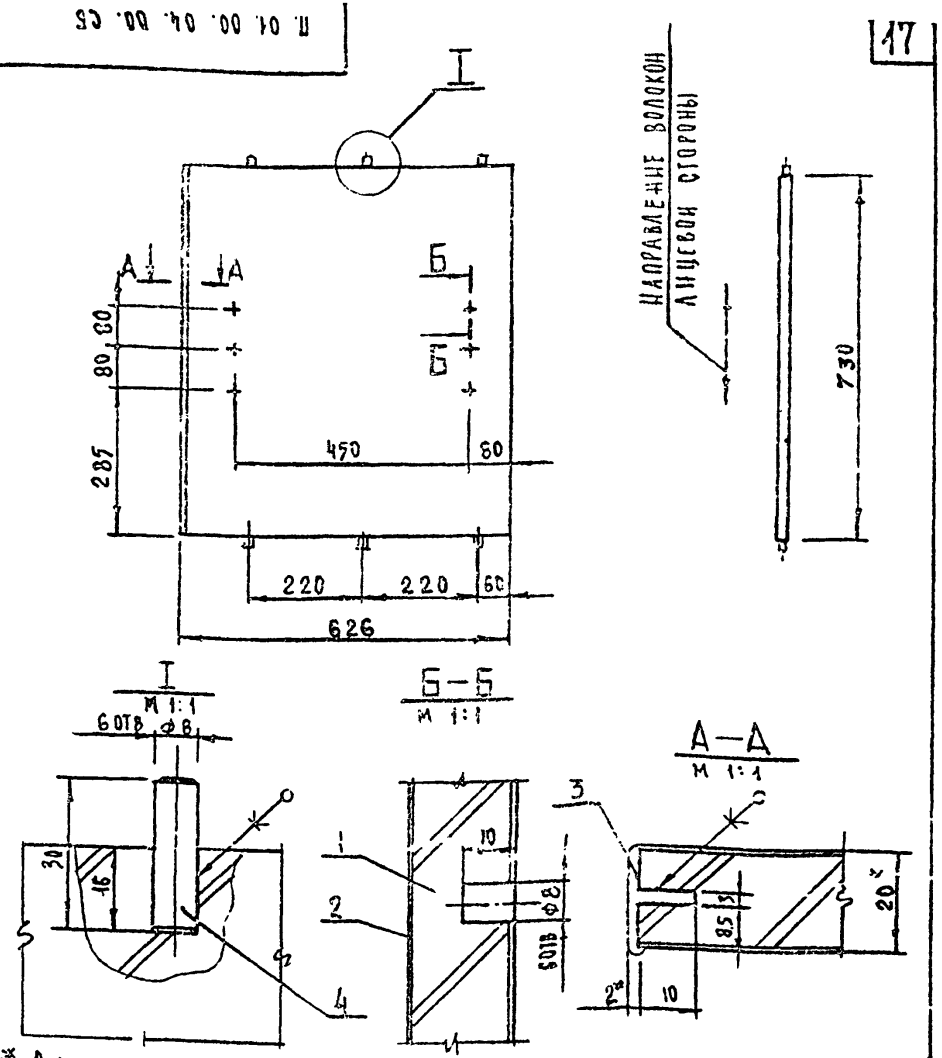

1* Размеры для справок.

2. Металлический профиль условно не заштрихован.

3. Предельные отклонения размеров по 2 ряду ГОСТ 6449-57.

				П. 01. 00. 04. 00 СБ	
Изм.	Лист	N докум.	Подпись	Дата	
Разраб.		Скачкова			Щит. Сборочный чертеж.
Пров.		Астапова			Лит. И; Масса; Масштаб 1:10
Т. контр.		Коростелев			Лист; Листов 1
Гл. инж. пр.		Коростелев			ЦНИИЭП торгово-бытовых зданий и туристских комплексов
Н. контр.		Симонов			
Утв.		Раинский			

Копировал Формат 11

Подп. и дата | Инв. N подл. | Взам. инв. N | Инв. N дубл. | Подп. и дата

СФ-239-07

П. 01. 00. 05. 00 СБ

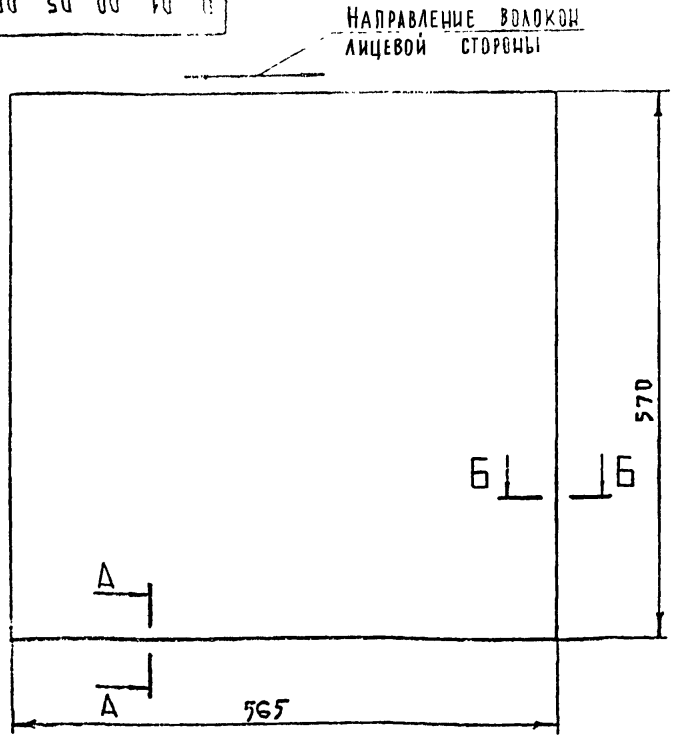

1.* Размеры для справок.

Изм	Лист	N докум	Подпись	Дата
Разраб.		Скачкова		
Пров.		Астапова		
Т. контр.		Коростелев		
Гл. инж. пр		Коростелев		
Н. контр		Симонов		
Утв.		Рунинский		

П. 01. 00. 05. 00 СБ

Полка

Сборочный чертеж

Лит	Масса	Масштаб
И		1:5
Лист	Листов 1	

ЦНИИЭП торгово-бытовых зданий и туристских комплексов

Формат 11

Серия 1.271-4 Выпуск 4

Инв. N подл. | Подп. и дата | Взам. инв. N | Инв. N дубл. | Подп. и дата

П. 01. 00. 06. 00 СБ

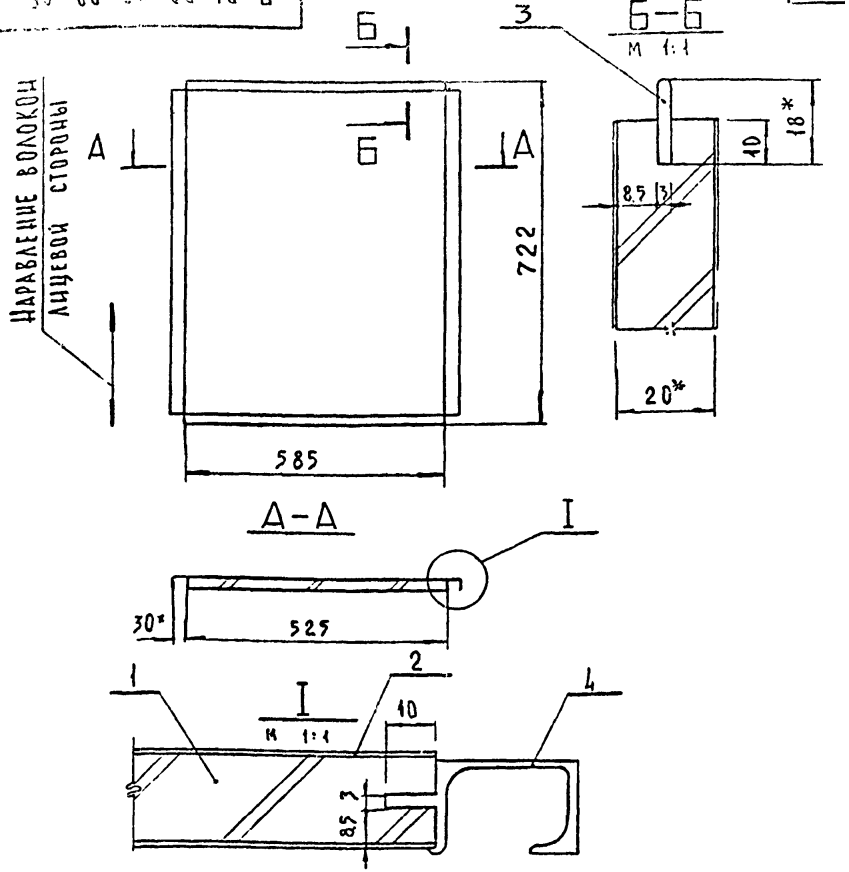

1.* Размеры для справок.

2. Металлический профиль условно не заштрихован.

3. Предельные отклонения размеров по 2 ряду ГОСТ 6449-

Изм	Лист	N докум	Подпись	Дата
Разраб.		Скачкова		
Пров.		Астапова		
Т. контр		Коростелев		
Гл. инж. пр		Коростелев		
Н. контр		Симонов		
Утв		Рунинский		

П. 01. 00. 06. 00 СБ

Дверка

Сборочный чертеж

Лит	Масса	Масштаб
И		1:5
Лист	Листов 1	

ЦНИИЭП торгово-бытовых зданий и туристских комплексов

Копировал

СФ-239-07 Формат 11

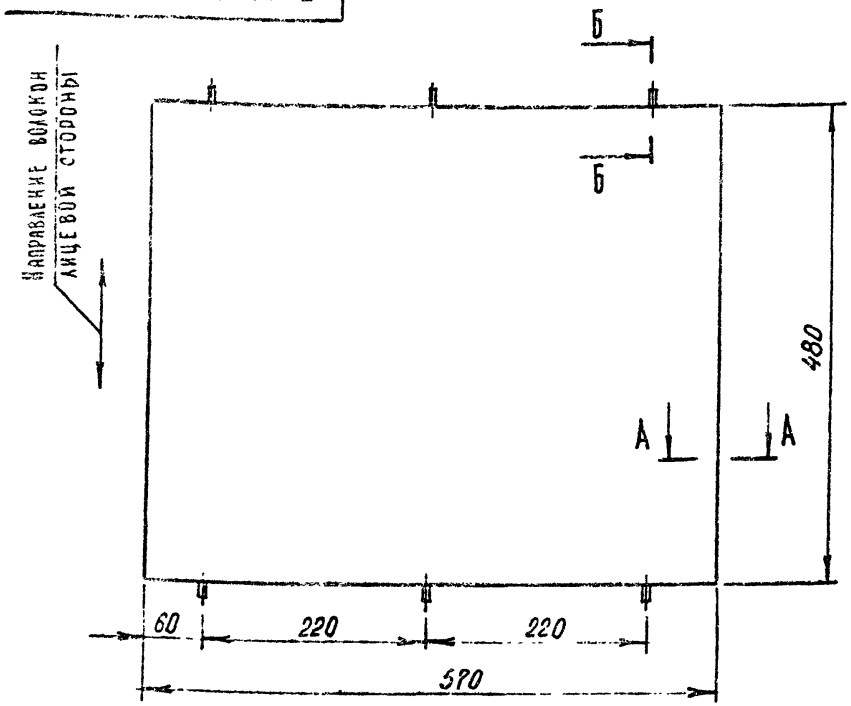

А — А
М 1:1

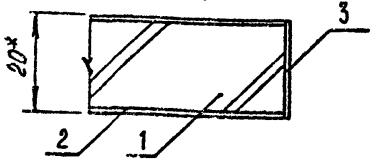

Б — Б повернуто
М 1:1

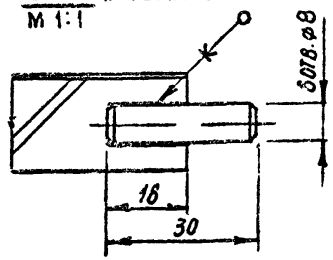

1* Размеры для справок.

2 Предельные отклонения размеров по 2 ряду ГОСТ 6449-53.

Изм.	Лист	№ докум.	Подпись	Дата
Разраб.		Скачкова		
Пров.		Астапова		
Т. контр.		Коростелев		
Гл. инж. пр.		Коростелев		
Н. контр.		Синонов		
Утв.		Ранинский		

П.02.00.01.00 СБ

Щ И Т
Сборочный чертеж

Лит.	Масса	Масштаб
		1:5
Лист	Листов 1	

ЦНИИЭП торгово-бытовых зданий и туристских комплексов

Формат 11

Копировал

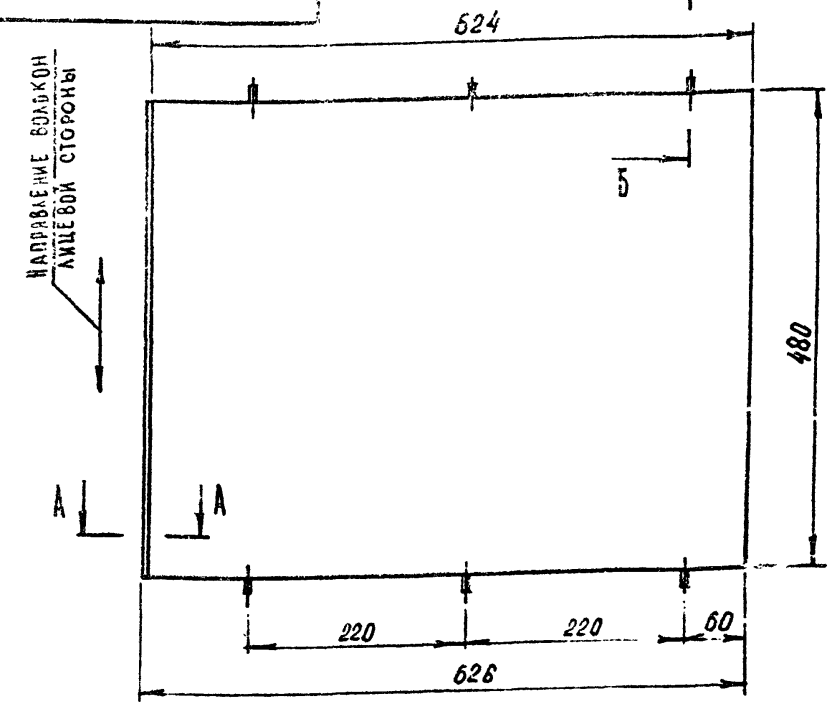

А — А
М 1:1

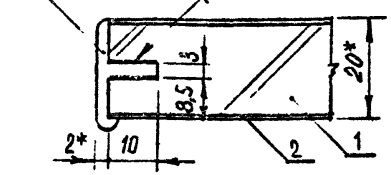

Б — Б повернуто
М 1:1

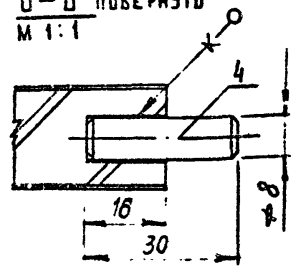

1.* Размеры для справок.

2. Металлический профиль условно не заштрихован.

3. Предельные отклонения размеров по 2 ряду ГОСТ 6449-53.

Серия 1.271-4 Выпуск 4

Инв. № подл. | Подп. и дата | Взам. инв. № | Инв. № дубл. | Подп. и дата

Изм.	Лист	№ докум.	Подпись	Дата
Разраб.		Скачкова		
Пров.		Астапова		
Т. контр.		Коростелев		
Гл. инж. пр.		Коростелев		
Н. контр.		Синонов		
Утв.		Ранинский		

П.02.00.02.00 СБ

Щ И Т
Сборочный чертеж

Лит.	Масса	Масштаб
		1:5
Лист	Листов 1	

ЦНИИЭП торгово-бытовых зданий и туристских комплексов

Копировал

СФ-239-07 Формат 11

П. 02. 00. 03. 00 СБ

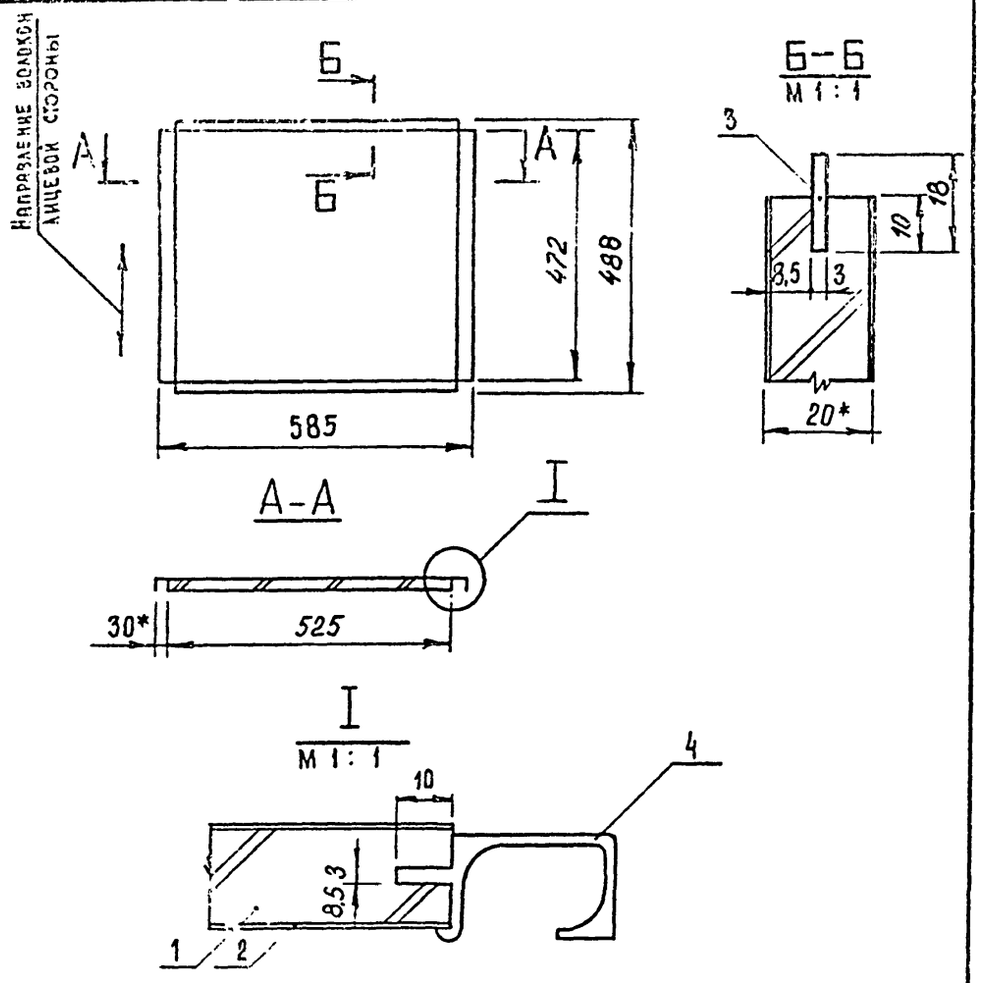

1.* Размеры для справок.

2. Предельные отклонения размеров по 2 ряду ГОСТ 6449-53.

				П. 02. 00. 03. 00 СБ			
				Дверка Сборочный чертеж	Лит	Масса	Масштаб 1:10
	N докум	Подпись	Дата		Лист	Листов 1	
	Скачкова				ЦНИИЭП торгово-бытовых зданий и туристских комплексов		
	Астапова						
	Коростелев						
	Коростелев						
	Симонов						
	Ранинский						
	Копировал			Формат 11			

Серия 1.271-4 Выпуск 4

Подп. и дата	Инв. N дубл.	Взам. инв. N	Подп. и дата	Инв. N подл.	

П. 02. 00. 04. 00 СБ

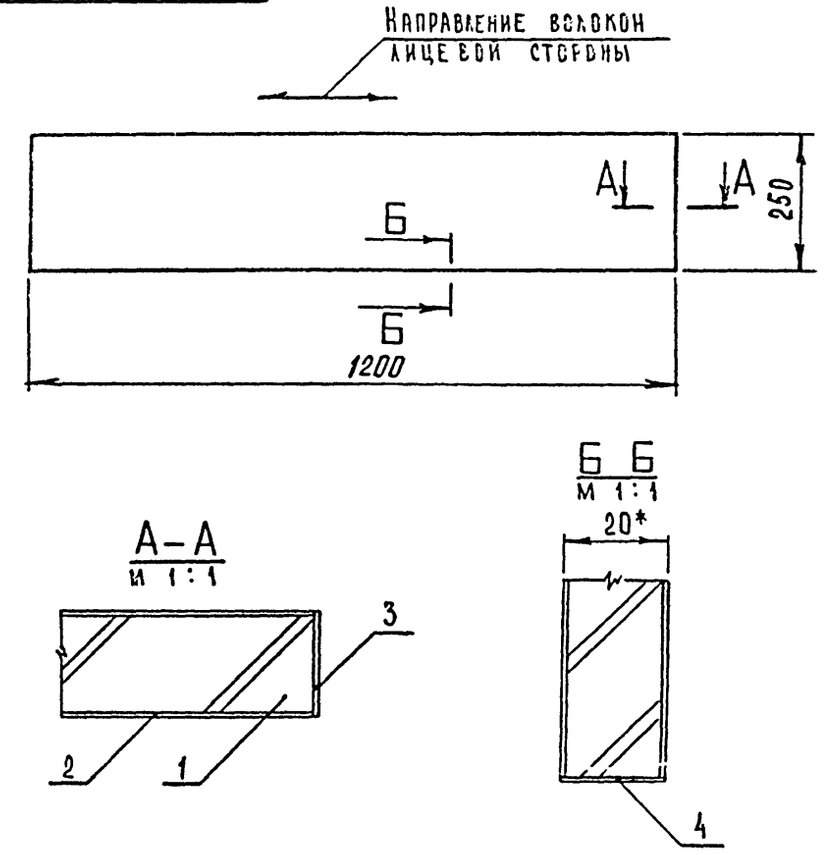

1.* Размеры для справок

2. Предельные отклонения размеров по 2 ряду ГОСТ 6449-53.

				П. 02. 00. 04. 00 СБ			
Изм	Лист	N докум	Подпись	Дата	Щит Сборочный чертеж	Лит	Масса	Масштаб 1:10
Разраб		Скачкова				Лист	Листов 1	
Пров		Астапова				ЦНИИЭП торгово-бытовых зданий и туристских комплексов		
Т. контр		Коростелев						
Гл инж пр		Коростелев						
Н контр		Симонов						
Утв		Ранинский						
		Копировал				СФ-239-07 Формат 11		

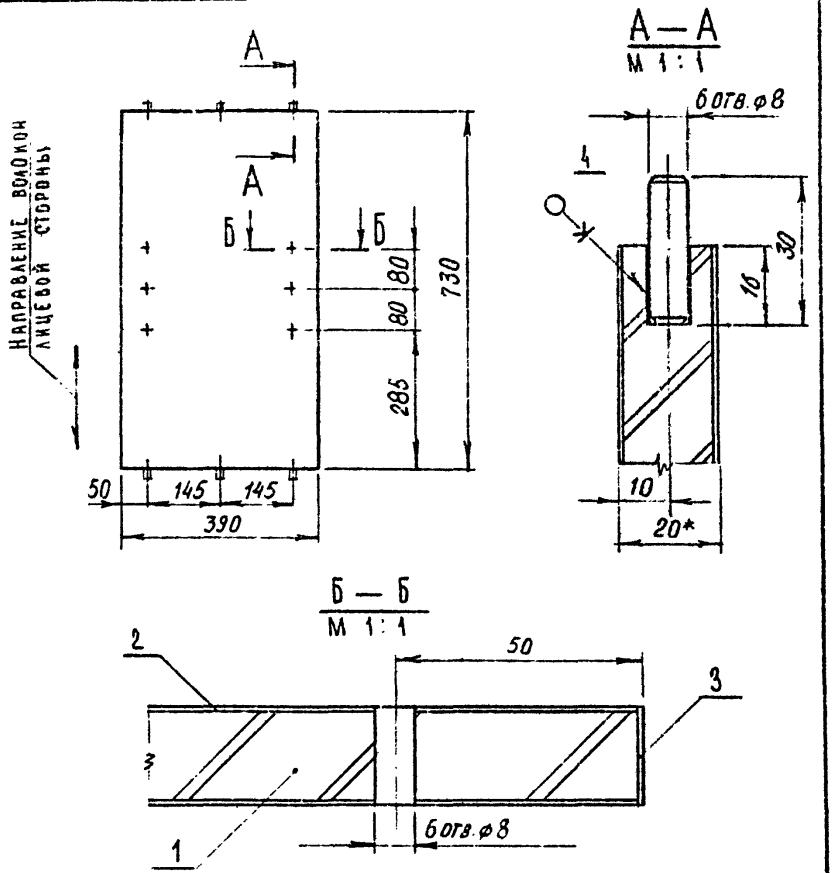

1 * Размеры для справок.

2 Предельные отклонения размеров по 2 ряду ГОСТ 6449-53.

Изм.	Лист	N докум.	Подпись	Дата	П.03.00.01.00 СБ			
Разраб.		Скачкова			Щит	Лит.	Масса	Масштаб
Пров.		Астапова			Сборочный чертеж			1:10
Т.контр.		Коростелев				Лист	Листов 1	
Гл.инж.пр		Коростелев			ЦНИИЭП торгово-бытовых зданий и туристских комплексов			
Н.контр.		Симонов						
Утв.		Ренинский						

Копировал Формат А1

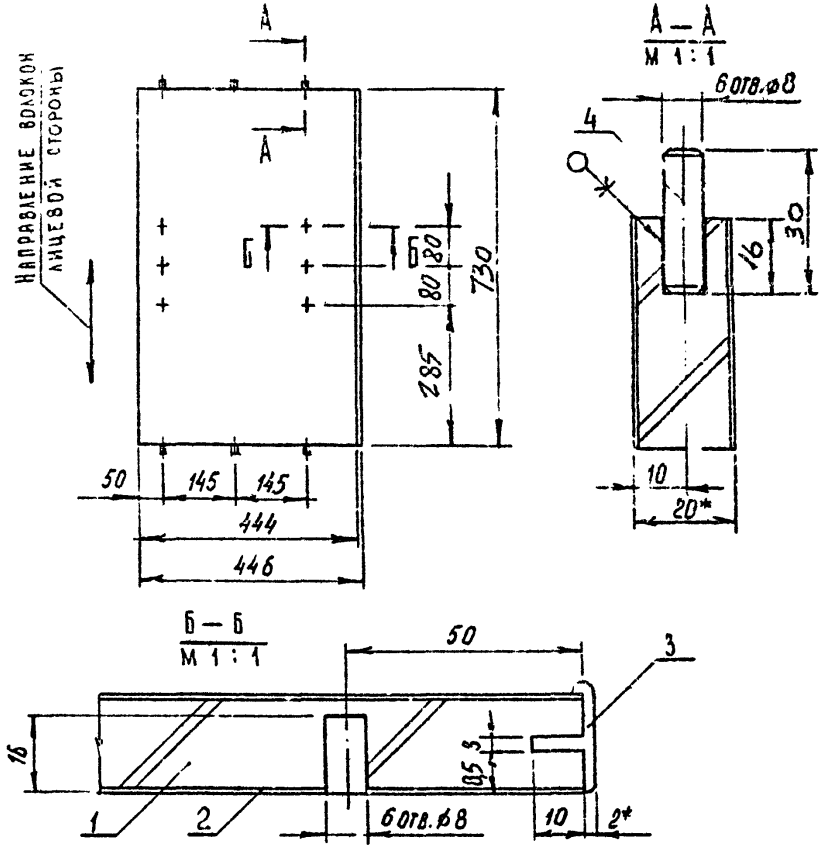

1.* Размеры для справок.

2 Металлический профиль условно не заштрихован

3. Предельные отклонения размеров по 2 ряду ГОСТ 6449-5

Изм.	Лист	N докум.	Подпись	Дата	П.03.00.02.00 СБ			
Разраб.		Скачкова			Щит	Лит.	Масса	Масшт
Пров.		Астапова			Сборочный чертеж			1:
Т.контр.		Коростелев				Лист	Листов	
Гл.инж.пр		Коростелев			ЦНИИЭП торгово-б			
Н.контр.		Симонов						
Утв		Ренинский						

Копировал СФ-239-07 Формат А1

Серия 1.271-4 Выпуск 4

Инв.N подл. | Подп. и дата | Взам.инв.N | Инв.N дубл. | Подп. и дата

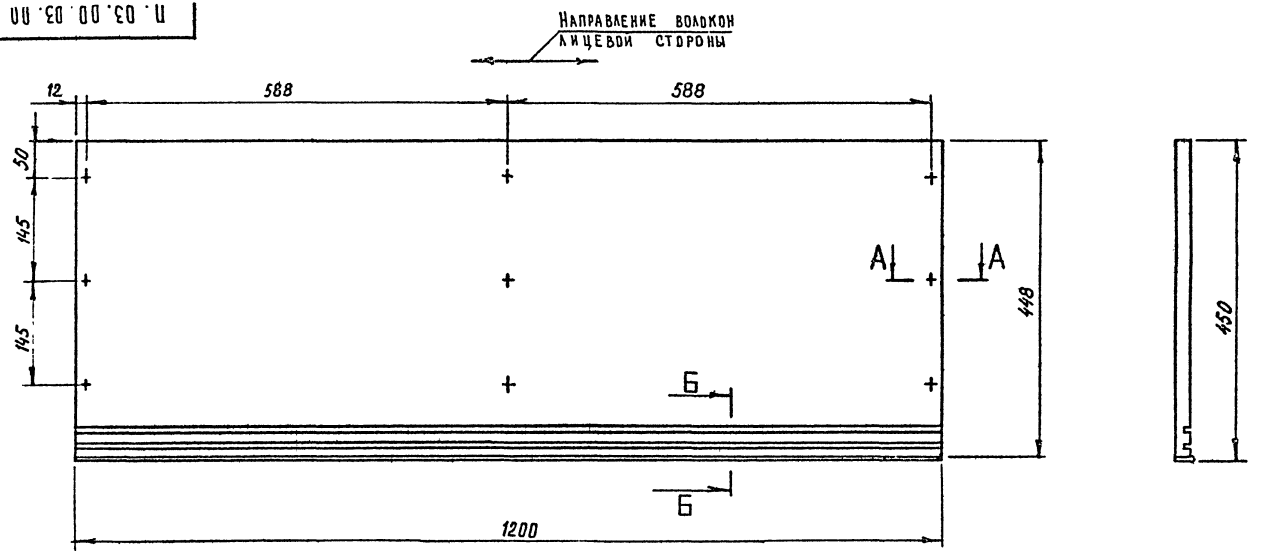

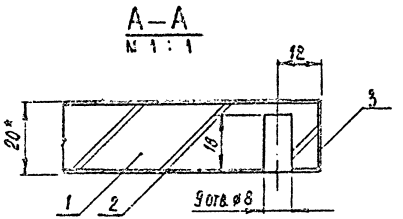

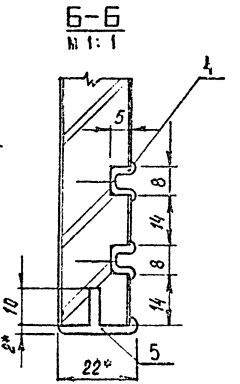

1.* Размеры для справок.

2. Металлический профиль условно не заштрихован

3. Предельные отклонения размеров по 2 ряду ГОСТ 6449-53.

					П. 03.00.03.00 СБ		
Изм.	Лист	№ докум.	Подп.	Дата	Щит Сборочный чертеж	Лит.	Масса	Масштаб 1:5
Разраб.		Скачкова						
Пров.		Астапова				Лист	Листов
Н. контр.		Коростелев					

Торгово-промышленная Здание ... Комиссии ... Г. Москва

Формат 12 СФ-...

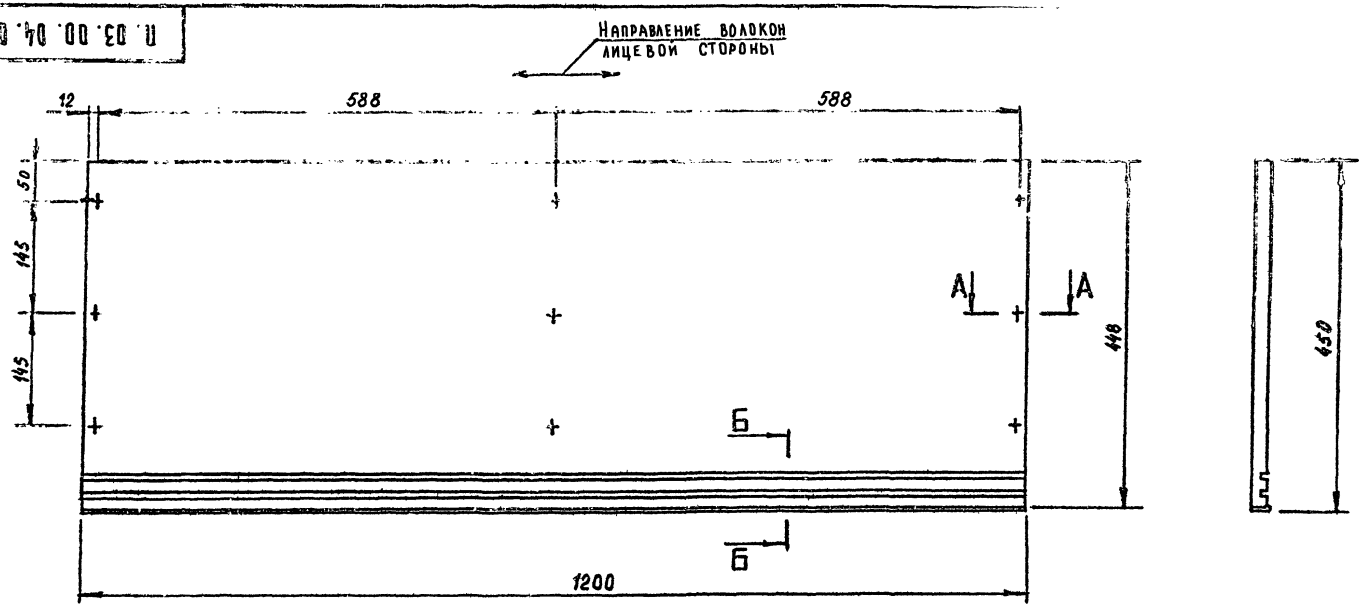

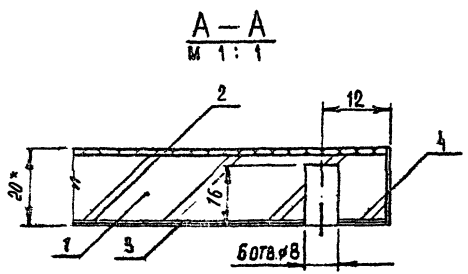

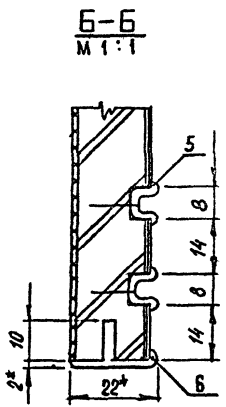

1.* Размеры для справок.

2. Металлический профиль условно не заштрихован.

3. Предельные отклонения размеров по 2 ряду ГОСТ 6449-53.

					П. 03. 00. 04. 00 СБ			
ИЗМ.	ЛИСТ	№ ДОКУМ.	ПОДП.	ДАТА	Щит Сборочный чертеж	ЛИТ.	МАССА	МАСШТАБ 1:5
Д.З.РАБ.		СПАЧКОВА						
ПРОВ.		АСТАПОВА				ЛИСТ	ЛИСТОВ 1	
Н. КОНТР.		КОРОСТЕЛЕВ				ЦНИИЭП	ТОРГОВО-БЫТОВЫХ ЗДАНИЙ И ТУРИСТЕЦ. КОМПЛЕКСОВ г. МОСКВА	

ФОРМАТ 12 СФ-239-07

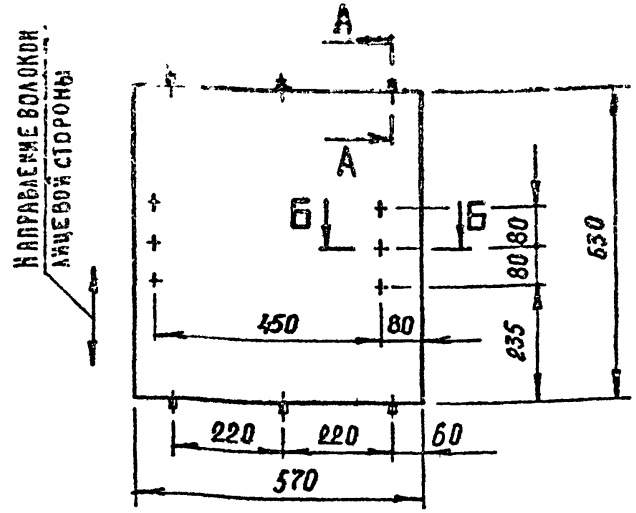

А – А
М 1:1

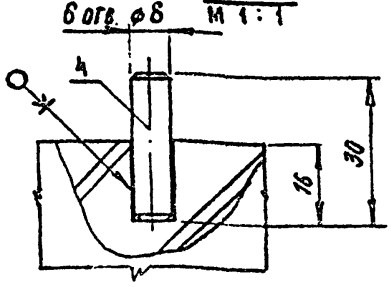

Б – Б
М 1:1

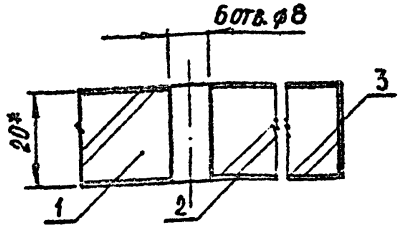

1.* Размеры для справок.

2 Предельные отклонения размеров по 2 ряду ГОСТ 6449-53.

		П. 04. 00. 01. 00 СБ		
Изм. Лист N докум. Подпись Дата	Щ и т Сборочный чертеж	Лит.	Масса	Масштаб
Разраб. Скачкова		И		1:10
Пров. Астапова		Лист	Листов 1	
Т. контр. Коростелев		ЦНИИЭП торгово-бытовых зданий и туристских комплексов		
Гл. инж. пр. Коростелев				
Н. контр. Симонов				
Утв. Ренинский				

Копировал Формат 11

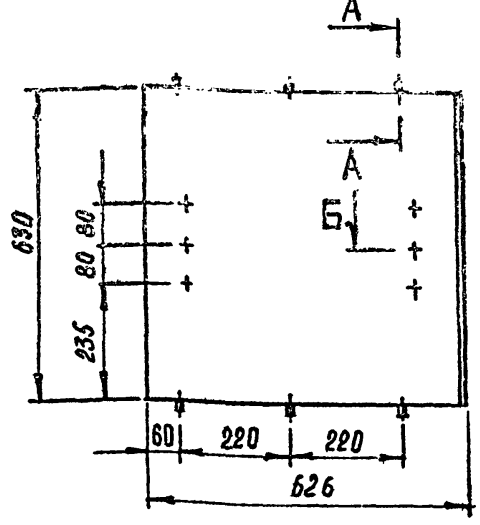

А – А
М 1:1

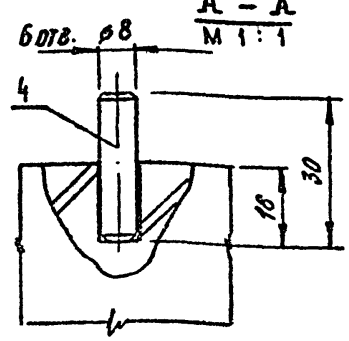

Б – Б
М 1:1

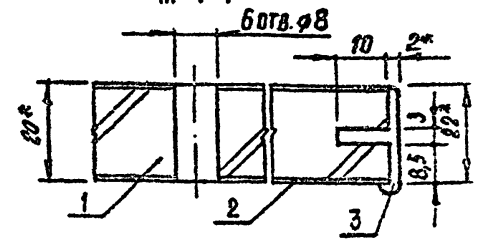

1.* Размеры для справок.

2. Металлический профиль условно не заштрихован.

3. Предельные отклонения размеров по 2 ряду ГОСТ 6449-53.

		П. 04. 00. 02. 00 СБ		
Изм. Лист N докум. Подпись Дата	Щ и т Сборочный чертеж	Лит.	Масса	Масштаб
Разраб. Скачкова		И		1:10
Пров. Астапова		Лист	Листов	
Т. контр. Коростелев		ЦНИИЭП торгово-бытовых зданий и туристских комплексов		
Гл. инж. пр. Коростелев				
Н. контр. Симонов				
Утв. Ренинский				

Копировал СФ-239-07 Формат 11

Инв. N подл. | Подп. и дата | Взам. инв. N | Инв. N дубл. | Подп. и дата

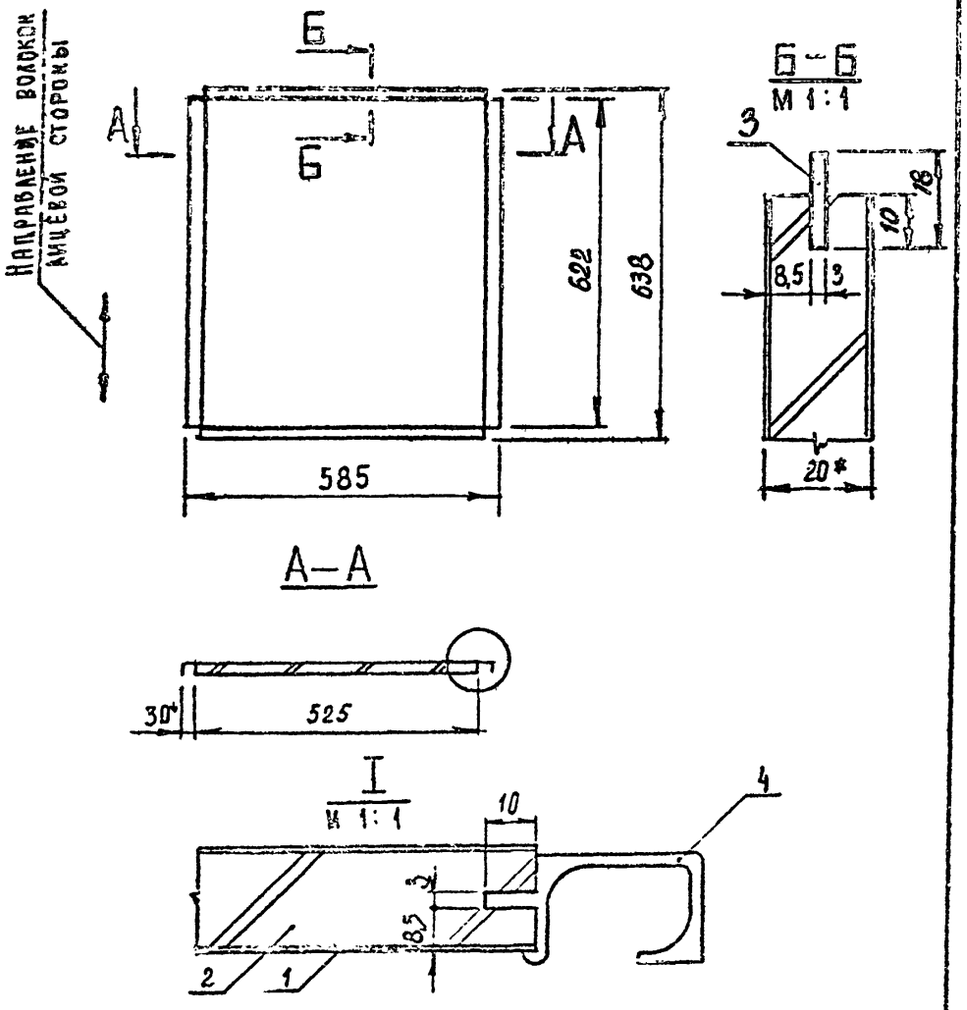

1* Размеры для справок.

2. Предельные отклонения размеров по 2 ряду ГОСТ 6449-53.

Изм.	Лист	№ докум.	Подпись	Дата	П. 04. 00. 04. 00 СБ			
Разраб.		Скачкова			Дверка Сборочный чертеж	Лит.	Масса	Масштаб 1:10
Пров.		Астапова				Лист	Листов 1	
Т. контр.		Коростелев				ЦНИИЭП торгово-бытовых зданий и туристских комплексов		
Гл. инж. пр.		Коростелев						
Н. контр.		Симонов						
Утв.		Рунинский						

Копировал Формат А1

Серия 1.271-4 Выпуск 4

Инв. № подл. | Подп. и дата | Взам. инв. № | Инв. № дубл. | Подп. и дата

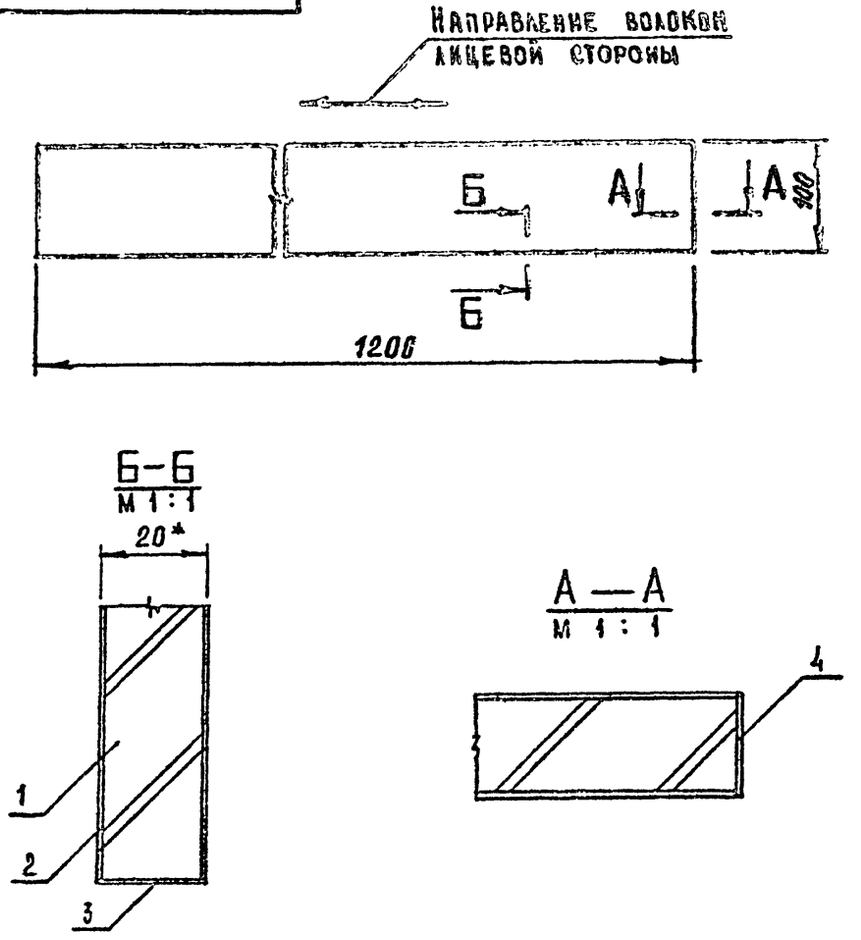

1.* Размеры для справок.

2. Предельные отклонения размеров по 2 ряду ГОСТ 6449-53.

Изм.	Лист	№ докум.	Подпись	Дата	П. 04. 00. 03. 00 СБ			
Разраб.		Скачкова			Щит Сборочный чертеж	Лит.	Масса	Масштаб 1:5
Пров.		Астапова				Лист	Листов 1	
Т. контр.		Коростелев				ЦНИИЭП торгово-бытовых зданий и туристских комплексов		
Гл. инж. пр.		Коростелев						
Н. контр.		Симонов						
Утв.		Рунинский						

Копировал СФ-239-02 Формат А1

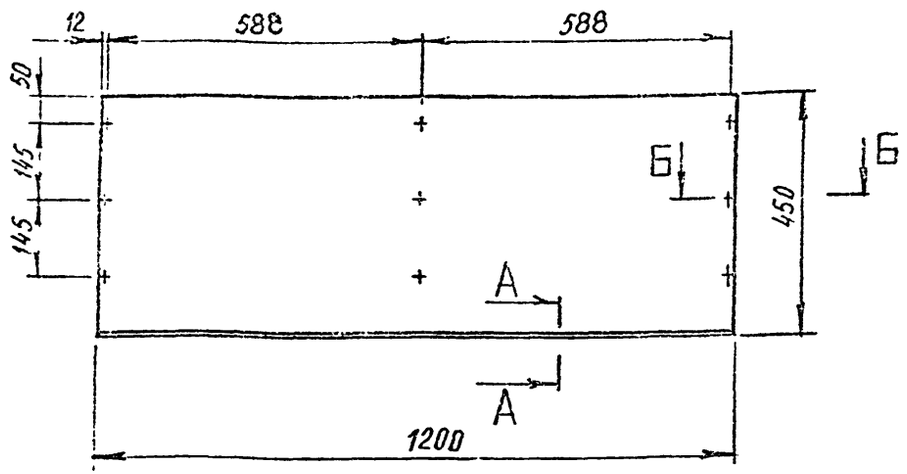

Б–Б
М 1:1

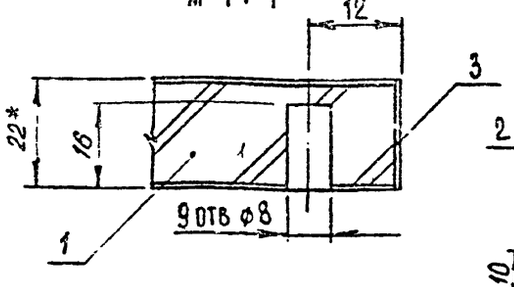

А–А
М 1:1

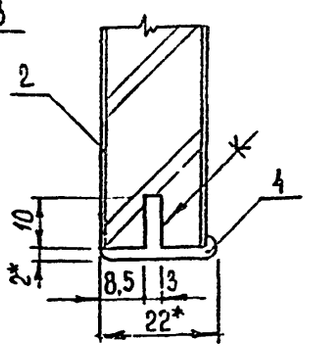

1.* Размеры для справок.

2 Металлический профиль условно не заштрихован.

3. Предельные отклонения размеров по 2 ряду ГОСТ 6449-53

				П.05.00.01.00 СБ	
Изм	Лист	N докум	Подпись	Дата	
Разраб.	Скачкова			Щит сборочный чертеж	Лит. / Масса / Масштаб 1:10
Пров.	Астапова				Лист / Листов 1
Т.контр.	Коростелев				ЦНИИЭП торгово-бытовых зданий и туристских комплексов
Гл.инж.пр.	Коростелев				
Н.контр.	Симонов				
Утв.	Ранинский				

Копировал Формат А1

Серия 1.271-4 Выпуск 4

Инв.№ подл. | Подп. и дата | Взам. инв.№ | Инв.№ дубл. | Подп. и дата

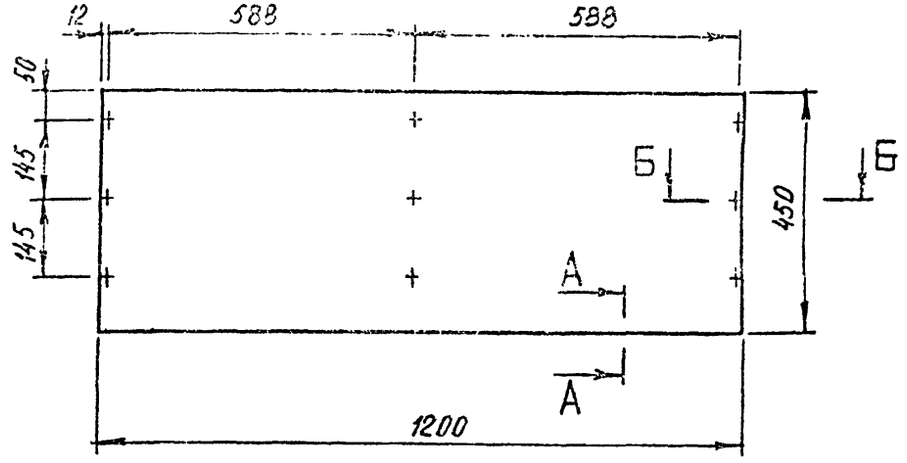

Б–Б
М 1:1

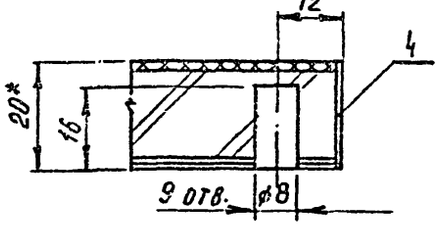

А–А
М 1:1

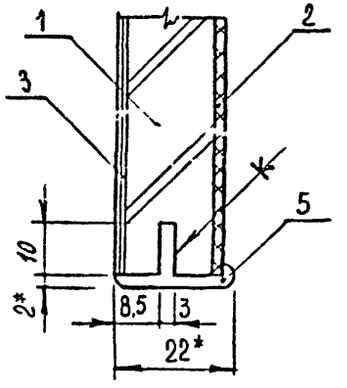

1.* Размеры для справок.

2. Металлический профиль условно не заштрихован.

3. Предельные отклонения размеров по 2 ряду ГОСТ 6449-53.

				П.05.00.02.00 СБ	
Изм	Лист	N докум	Подпись	Дата	
Разраб.	Скачкова			Щит сборочный чертеж	Лит. / Масса / Масштаб 1:10
Пров.	Астапова				Лист / Листов 1
Т.контр.	Коростелев				ЦНИИЭП торгово-бытовых зданий и туристских комплексов
Гл.инж.пр.	Коростелев				
Н.контр.	Симонов				
Утв.	Ранинский				

Копировал Формат А1

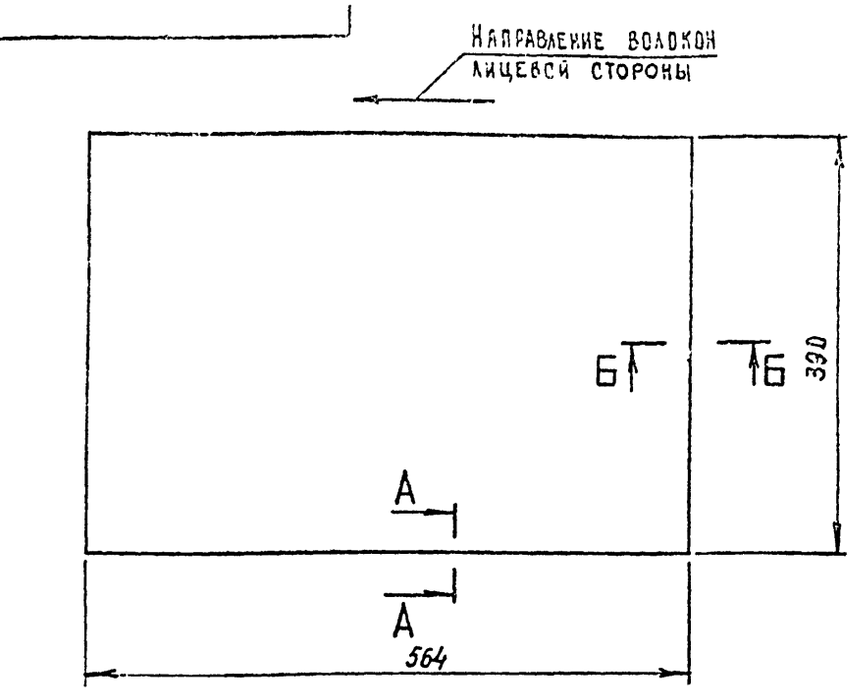

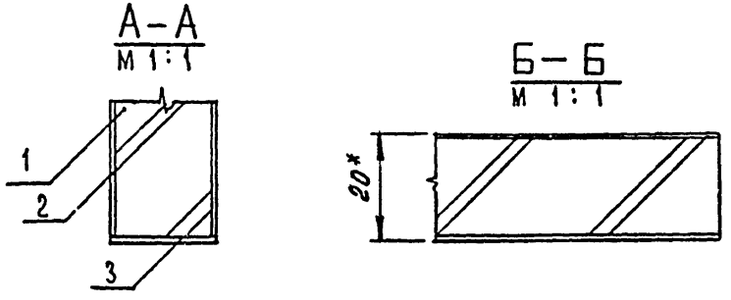

1.* Размеры, для справок.

2. Предельные отклонения размеров по 2 ряду ГОСТ 6449-57.

Изм	Лист	N докум	Подпись	Дата
Разраб.		Скачкова		
Пров.		Астапова		
Т. контр.		Коростелев		
Гл. инж. пр.		Коростелев		
Н. контр.		Симонов		
Утв.		Рогинский		

П. 03. 00. 05. 00 СБ

Полка
Сборочный чертеж

Лит.	Масса	Масштаб
		1:5

Лист | Листов 1

ЦНИИЭП торгово-бытовых зданий и туристских комплексов

Копировал | Формат 11

Серия 1.271-4 Выпуск 4

Инв. N подл. | Подп. и дата | Взам. инв. N | Инв. N дубл. | Подп. и дата

ПР. 02

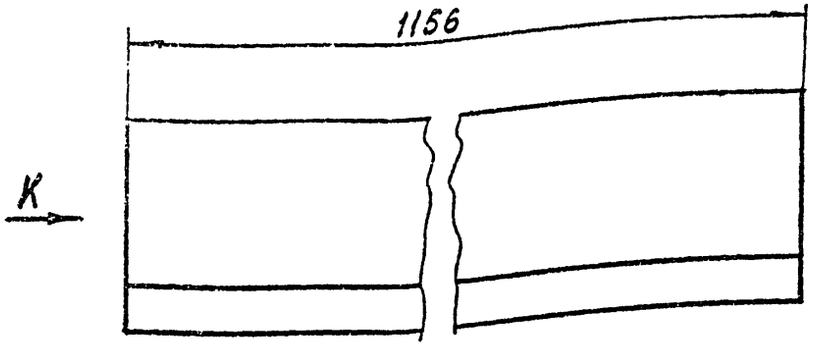

Вид К

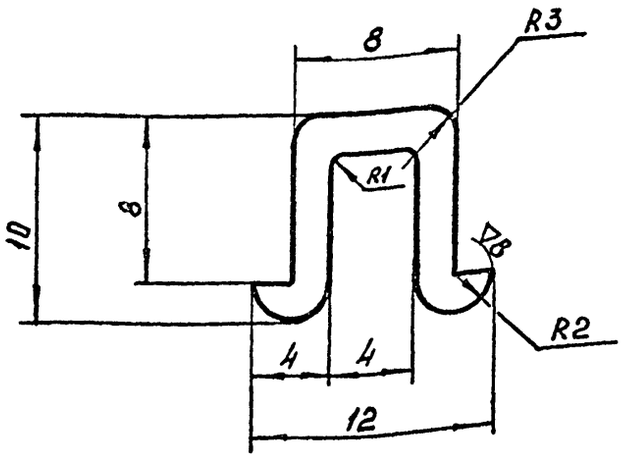

1. Отклонения размеров по 7 кл. ОСТ 1010.

2 ▽8 - полировать

Изм	Лист	N докум	Подпись	Дата
Разраб.		Скачкова		
Пров.		Астапова		
Т. контр.		Коростелев		
Гл. инж. пр.		Коростелев		
Н. контр.		Симонов		
Утв.		Рогинский		

ПР. 02

Профиль

Сплав АД 31
ГОСТ 4784-74

Лит.	Масса	Масштаб
		4:1

Лист | Листов 1

ЦНИИЭП торгово-бытовых зданий и туристских комплексов

Копировал | Формат 11 | СФ-239-07

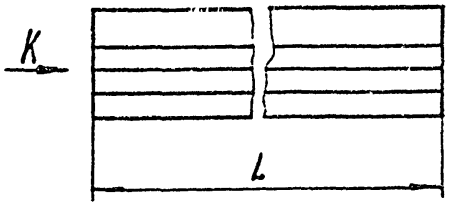

Вид К

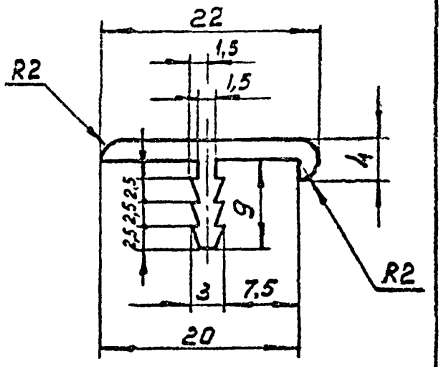

Обозначения	L
ПР. 01. 01	480
ПР. 01. 02	630
ПР. 01. 03	730

1. Отклонения размеров по 7кл. ОСТ 1010.
2. ∇8 - полировать.

ИЗМ	ЛИСТ	N ДОКУМ	ПОДПИСЬ	ДАТА
		[illegible]	[illegible]	
ПРОВ		[illegible]	[illegible]	
Т. КОНТР.		Коростелев	[illegible]	
ГЛ. ИНЖ. ПР		Коростелев	[illegible]	
Н. КОНТР		Симонов	[illegible]	
УТВ.		Ренинский	[illegible]	

ПР. 01

Профиль

Сплав АД 31 ГОСТ 4784-74

ЛИТ	МАССА	МАСШТАБ
		2:1

ЛИСТ | ЛИСТОВ 1

ЦНИИЭП ТОРГОВО-БЫТОВЫХ ЗДАНИЙ И ТУРИСТСКИХ КОМПЛЕКСОВ

КОПИРОВАЛ

ФОРМАТ II

Серия 1.271-4 Выпуск 4

ПОДП. И ДАТА | ИНВ. N ДУБЛ | ВЗАМ. ИНВ. N | ПОДП. И ДАТА | ИНВ. N ПОДЛ.

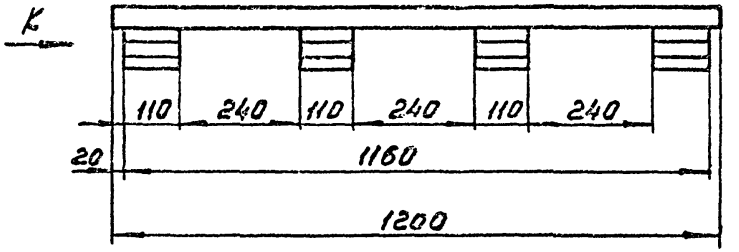

Вид К
М2:1

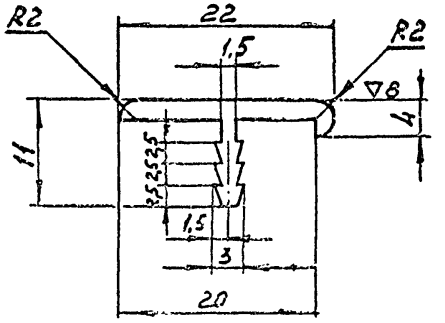

1. Отклонения размеров по 7кл. ОСТ 1010.
2. ∇8 - полировать.

ИЗМ	ЛИСТ	N ДОКУМ	ПОДПИСЬ	ДАТА
Р. АЗРАБ.		Скачкова	[illegible]	
ПРОВ.		Астапова	[illegible]	
Т. КОНТР.		Коростелев	[illegible]	
ГЛ. ИНЖ. ПР		Коростелев	[illegible]	
Н. КОНТР.		Симонов	[illegible]	
УТВ.		Ренинский	[illegible]	

ПР. 01. 04

Профиль

Сплав АД 31 ГОСТ 4784-74

ЛИТ.	МАССА	МАСШТАБ
		1:1

ЛИСТ | ЛИСТОВ 1

ЦНИИЭП ТОРГОВО-БЫТОВЫХ ЗДАНИЙ И ТУРИСТСКИХ КОМПЛЕКСОВ

КОПИРОВАЛ

СФ-239-07 ФОРМАТ II

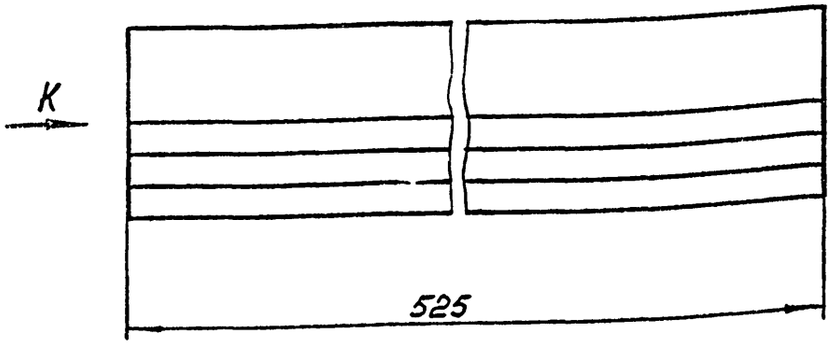

Вид К

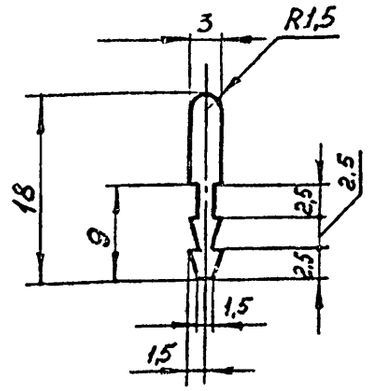

1. Отклонения размеров по 7кл. ОСТ 1010.
2. ▽8 - полировать

Изм.	Лист	N докум.	Подпись	Дата
Разраб.		Скачкова		
Пров.		Астапова		
Т. контр.		Коростелев		
Гл. инж. пр.		Коростелев		
Н. контр.		Симонов		
Утв.		Ранинский		

ПР. 03

Профиль

Лит.	Масса	Масштаб
		2:1

Лист | Листов 1

Сплав АД 31 ГОСТ 4784-74

ЦНИИЭП торгово-бытовых зданий и туристских комплексов

Копировал

Формат А1

Инв. N подл. | Подп. и дата | Взам. инв. N | Инв. N дубл. | Подп. и дата

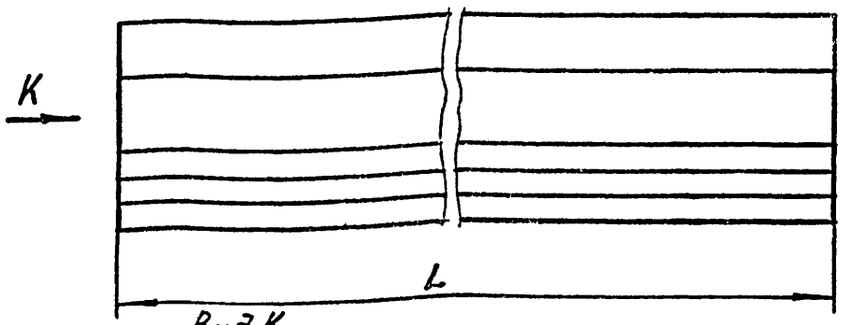

Вид К
М2:1

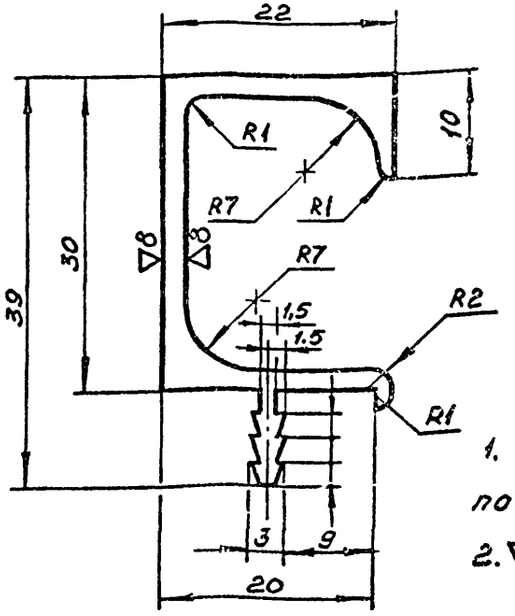

Обозначение	L
ПР. 05. 01	706
ПР. 05. 02	606
ПР. 05. 03	472

1. Отклонения размеров по 7кл. ОСТ 1010.
2. ▽8 - полировать

Изм.	Лист	N докум.	Подпись	Дата
Разраб.		Скачкова		
Пров.		Астапова		
Т. контр.		Коростелев		
Гл. инж. пр.		Коростелев		
Н. контр.		Симонов		
Утв.		Ранинский		

ПР. 05

Профиль

Лит.	Масса	Масштаб
		1:1

Лист | Листов 1

Сплав АД 31 ГОСТ 4784-74

ЦНИИЭП торгово-бытовых зданий и туристских комплексов

Копировал

Формат А1

СФ-239-07

1. Облицовка и отделка элементов шкафа пристенного:

1.1 При облицовке строганым шпоном ценных или твердых лиственных пород древесины -отделка прозрачными или красящими мебельными лаками с матовым или глянцевым покрытием.

1.2 Облицовка лицевых поверхностей декоративным бумажно-слоистым пластиком или пленочным покрытием.

1.3 При облицовке строганым шпоном менее ценных пород древесины- отделка укрывистыми красками с матовым или глянцевым покрытием.

1.4 Рабочие поверхности шкафа и плинтус облицовываются декоративным бумажно-слоистым пластиком или окрашиваются укрывистыми красками.

1.5 Лицевые кромки элементов шкафа облицовываются профилем из алюминиевых сплавов.

2. Шкаф пристенный разработан на основе ГОСТ'а 17524.5-72 „Мебель для предприятий общественного питания".

Изм	Лист	№ докум	Подп.	Дата
Разраб		Скачкова		
Пров.		Астапова		
Н.контр		Коростелев		

П. 01. 00. 00. 00 Д

Шкаф пристенный
Технические требования

Лит	Лист	Листов
	1	1

ЦНИИЭП торгово-бытовых зданий и туристских комплексов г. Москва

Серия 1.271-4 выпуск 4

Формат	Зона	Поз.	Обозначение	Наименование	Кол.	30
				Документация		
*			П. 01. 00. 00. 00 СБ	Сборочный чертеж		12.11
11			П. 01. 00. 00. 00 Д	Технические требования		
				Сборочные единицы		
11		1	П. 01. 01. 00. 00	Плинтус	1	
12		2	П. 01. 00. 01. 00	Щит	1	
12		3	П. 01. 00. 02. 00	Щит	1	
11		4	П. 01. 00. 03. 00	Щит	1	
11		5	П. 01. 00. 04. 00	Щит	2	
11		6	П. 01. 00. 05. 00	Полка	2	
11		7	П. 01. 00. 06. 00	Дверка	2	
				Детали		
				Стенка задняя		
БМ		8		Фанера клеевая		
				ГОСТ 3916-69		
				1186 х 760 х 4	1	
				Прочие изделия		
		9	5.4-Д	Полкодержатель	8	Каталог меб. ф-ры
				Стандартные изделия		
		10		Шурупы ГОСТ 1145-70*		
				А4 х 20	12	
				А4 х 40	8	

Инв. № подл. | Подп. и дата | Взам. инв. № | Инв. № дубл. | Подп. и дата

Изм	Лист	№ докум	Подп.	Дата
Разраб.		Скачкова		
Пров.		Астапова		
Н. контр		Коростелев		

П. 01. 00. 00. 00

Шкаф пристенный для хранения товаров

Лит.	Лист	Листов
	2	2

ЦНИИЭП торгово-бытовых зданий и туристских комплексов г. Москва

Зона	Поз.	Обозначение	Наименование	Кол.	Примечание
			Документация		
		П. 01. 01. 00.00 СБ	Сборочный чертеж		
			Сборочные единицы		
	1	П. 01. 01. 01. 00	Щ И Т	1	
			Д Е Т А Л И		
	2	П. 01. 01. 00. 01	Б Р У С О К	2	
	3	П. 01 01. 00. 02	Б Р У С О К	1	
			Прочие изделия		
Ч	4	00. 00. 01	Ш К А Н Т		
			Древесина лиственная		
			ГОСТ 2695 - 71		
			⌀ 8 × 30	8	

Изм.	Лист	№ докум.	Подп.	Дата	П. 01. 01. 00. 00		
Разраб.		Скачкова				Лит.	Лист	Листов
Пров.		Астапова			Плинтус			1
Контр.		Коростелев				ЦНИИЭП торгово-бытовых зданий и туристских комплексов г. Москва		

Формат 11

Серия 1.271-4 Выпуск 4

Подп. и дата | Инв. № дубл. | Взам. инв. № | Подп. и дата | Инв. № подл.

Формат	Зона	Поз.	Обозначение	Наименование	Кол.
				Документация	
11			П. 01. 01. 01. 00 СБ	Сборочный чертеж	
				Д Е Т А Л И	
Б4		1	П. 01. 01. 01. 01	Щ И Т	
				Плита стружечная	
				ГОСТ 10632-78*	
				1198 × 130 × 22	1
				Облицовка	
				П Л А С Т И К	
				ГОСТ 9590-61	
Б4		2	П. 01. 01. 01. 02	1198 × 130 × 1,6	1
Б4		3	П. 01. 01. 01. 03	130 × 24 × 1.6	2
Б4		4	П. 01. 01. 01. 04	Облицовка	
				Шпон лущеный	
				ГОСТ 99-65	
				1198 × 130 × 0,8	2

Изм.	Лист	№ докум.	Подп.	Дата	П. 01. 01. 01. 00		
Разраб.		Скачкова				Лит.		
Пров.		Астапова			Щ И Т			
Н. контр.		Коростелев				ЦНИИЭП		

СФ-239-07 Формат

Зона	Поз.	Обозначение	Наименование	Кол.	Примечание
			Документация		
		П. 01. 00. 02. 00 СБ	Сборочный чертеж		
			Детали		
	1	П. 01. 00. 02. 01.	Щит		
			Плита стружечная		
			ГОСТ 10632-70*		
			1198 × 628 × 19	1	
			Облицовка		
			Шпон строганый		
			ГОСТ 2977-65*		
4	2	П. 01. 00. 02. 02	1198 × 628 × 0.8	2	
4	3	П. 01. 00. 02. 03	628 × 20 × 0.8	2	
4	4	ПР. 02	Профиль	2	
1	5	ПР. 01. 04	Профиль	1	

Изм.	Лист	№ докум.	Подп.	Дата
Разраб.		Скачкова		
Пров.		Астапова		
Н. контр.		Коростелев		

П. 01. 00. 02. 00

Щит

Лит.	Лист	Листов
		1

ЦНИИЭП торгово-бытовых зданий и туристских комплексов г. Москва

Формат 11

Серия 1.271-4 Выпуск 4

Подп. и дата | Инв. № дубл. | Взам. инв. № | Подп. и дата | Инв. № подл.

Формат	Зона	Поз.	Обозначение	Наименование	Кол.	
				Документация		
11			П. 01. 03. 00 СБ	Сборочный чертеж		
				Детали		
БЧ		1	П. 01. 00. 03. 01	Щит		
				Плита стружечная		
				ГОСТ 10632-70*		
				730 × 569 × 19	1	
				Облицовка		
				Шпон строганый		
				ГОСТ 2977-65*		
БЧ		2	П. 01. 00. 03. 02	730 × 569 × 0.8	2	
БЧ		3	П. 01. 00. 03. 03	730 × 20 × 0.8	1	
				Прочие изделия		
БЧ		4	00. 00. 01	Шкант		
				Древесина лиственная		
				ГОСТ 2695-71		
				ф8 × 30	2	

Изм.	Лист	№ докум.	Подп.	Дата
Разраб.		Скачкова		
Пров.		Астапова		
Н. контр.		Коростелев		

П. 01. 00. 03. 00

Щит

Лит.	Лист	Листов
		1

ЦНИИЭП торгово-бытовых зданий и туристских комплексов г. Москва

СФ-239-07 Формат 11

Серия 1.271-4 Выпуск 4

Формат	Зона	Поз.	Обозначение	Наименование	Кол.	Примечание
				Документация		
11			П. 01. 00. 04. 00 СБ	Сборочный чертеж		
				Детали		
БЧ		1	П. 01. 00. 04. 01	Щит		
				плита стружечная		
				ГОСТ 10632-70*		
				730 × 624 × 19	1	
БЧ		2	П. 01. 00. 04. 02	Облицовка		
				шпон строганый		
				ГОСТ 2977-65*		
				730 × 624 × 0,8	2	
11		3	ПР. 01. 03	Профиль	1	
				Прочие изделия		
БЧ		4	00. 00. 01	Шкант		
				древесина лиственная		
				ГОСТ 2695-71		
				ф 8 × 30	6	

Инв. № подл. | Подп. и дата | Взам. инв. № | Инв. № дубл. | Подп. и дата

Изм.	Лист	№ докум.	Подп.	Дата
Разраб.		Скачкова		
Пров.		Астапова		
Н. контр.		Коростелев		

П. 01. 00. 04. 00

Щит

Лит.	Лист	Листов
		1

ЦНИИЭП торгово-бытовых зданий и туристских комплексов г. Москва

Формат 11

Серия 1.271-4 Выпуск 4

Формат	Зона	Поз.	Обозначение	Наименование	Кол.	
				Документация		
11			П. 01. 00. 05. 00 СБ	Сборочный чертеж		
				Детали		
БЧ		1	П. 01. 00. 05. 01	Щит		
				плита стружечная		
				ГОСТ 10632-70*		
				565 × 570 × 19	1	
				Облицовка		
				шпон строганый		
				ГОСТ 2977-65*		
БЧ		2	П. 01. 00. 05. 02	565 × 570 × 19	1	
БЧ		3	П. 01. 00. 05. 03	565 × 20 × 0,8	1	

Инв. № подл. | Подп. и дата | Взам. инв. № | Инв. № дубл. | Подп. и дата

Изм.	Лист	№ докум.	Подп.	Дата
Разраб.		Скачкова		
Пров.		Астапова		
Н. контр.		Коростелев		

П. 01. 00. 05. 00

Полка

Лит.	Лист	Листов
		1

ЦНИИЭП торгово-бытовых зданий и туристских комплексов г. Москва

СФ-239-07 Формат 11

Зона	Поз.	Обозначение	Наименование	Кол.	Примечание
			Документация		
		П. 01. 00. 06. 00 СБ	Сборочный чертеж		
			Детали		
	1	П. 01. 00. 06. 01	Щит		
			Плита стружечная		
			ГОСТ 10632-70*		
			706 × 525 × 19	1	
	2	П. 01. 00. 06. 03	Облицовка		
			шпон строганый		
			ГОСТ 2977-65*		
			706 × 525 × 0,8	2	
	3	ПР. 03	Профиль	2	
	4	ПР. 04. 01	Профиль	2	

Изм.	Лист	№ докум.	Подп.	Дата	П. 01. 00. 06. 00		
Разраб.		Скачкова			Дверка	Лит.	Лист	Листов
Пров.		Астапова						1
Н. контр.		Коростелев				ЦНИИЭП торгово-бытовых зданий и туристских комплексов г. Москва		

Формат 11

Формат	Зона	Поз.	Обозначение	Наименование	Кол.
				Документация	
А4			П. 02. 00. 01. 00. СБ	Сборочный чертеж	
				Детали	
Бч		1.	П. 02. 00. 01. 01	Щит	
				Плита стружечная	
				ГОСТ 10632-70*	
				480 × 569 × 19	1
				Облицовка	
				шпон строганый	
				ГОСТ 2977-65*	
Бч		2.	П. 02. 00. 01. 02	480 × 569 × 0,8	2
Бч		3.	П. 02. 00. 01. 03	480 × 20 × 0,8	1
				Прочие изделия	
Бч		4	00. 00. 01	Шкант	
				Древесина лиственная	
				ГОСТ 2538-71	
				Ф 8 × 30	6

Изм.	Лист	№ докум.	Подп.	Дата	П. 02. 00. 01. 00		
Разраб.		Скачкова			Щит	Лит.	Лист	Листов
Пров.		Астапова						1
Н. контр.		Коростелев				ЦНИИЭП торгово-бытовых зданий и туристских комплексов г. Москва		

Инв. № подл. | Подп. и дата | Взам. инв. № | Инв. № дубл. | Подп. и дата

СФ-239-07 Формат 11

Серия 1.271-4 Выпуск 4

Форм.	Зона	Поз.	Обозначение	Наименование	Кол.	Примечание
				Документация		
11			П.02.00.02.00 СБ	Сборочный чертеж		
				Детали		
БЧ		1	П.01.00.02.01	Щит		
				Плита стружечная		
				ГОСТ 10632-70*		
				480 х 624 х 19	1	
БЧ		2	П.02.00.02.02	Облицовка		
				Шпон строганый		
				ГОСТ 2977-65*		
				480 х 624 х 0,8	2	
11		3	ПР.01.01	Профиль	1	
				Прочие изделия		
БЧ		4	00.00.01	Шкант		
				Древесина лиственная		
				ГОСТ 2595-71		
				ф8 х 30	6	

Изм.	Лист	№ докум.	Подп.	Дата
Разраб.		Скачкова		
Пров.		Астапова		
Н.контр.		Коростелев		

П.02.00.02.00

Щит

Лит. | Лист | Листов

ЦНИЭП торгово-бытовых зданий и туристских комплексов г. Москва

Формат 11

Форм.	Зона	Поз.	Обозначение	Наименование	Кол.	Примечание
				Документация		
11			П.02.00.03.00 СБ	Сборочный чертеж		
				Детали		
БЧ		1	П.02.00.03.01	Щит		
				Плита стружечная		
				ГОСТ 10632-70*		
				472 х 525 х 19	1	
БЧ		2	П.02.00.03.02	Облицовка		
				Шпон строганый		
				ГОСТ 2977-65*		
				472 х 525 х 0,8	2	
11		3	ПР.03	Профиль	2	
11		4	ПР.04.03	Профиль	2	

Подп. и дата | Инв. № дубл. | Взам. инв. № | Подп. и дата | Инв. № подл.

Изм.	Лист	№ докум.	Подп.	Дата
Разраб.		Скачкова		
Пров.		Астапова		
Н.контр.		Коростелев		

П.02.00.03.00

Дверка

Лит. | Лист | Листов

ЦНИЭП торгово-бытовых зданий и туристских комплексов г. Москва

СФ-239-07 Формат 11

Зона	Поз.	Обозначение	Наименование	Кол.	Примечание
			Документация		
		П.02.00.00.00 СБ	Сборочный чертеж		12,11
		П.01.00.00.00 Д	Технические требования		
			Сборочные единицы		
	1	П.01.01.00.00	Плинтус	1	
	2	П.01.00.01.00	Щит	1	
	3	П.01.00.02.00	Щит	1	
	4	П.02.00.01.00	Щит	1	
	5	П.02.00.02.00	Щит	2	
	6	П.02.00.03.00	Дверка	2	
	7	П.02.00.04.00	Щит	1	
			Детали		
	8	П.02.00.00.01	Стенка задняя		
			Фанера клеенная		
			ГОСТ 3916-69		
			1186 х 510 х 4	1	
			Стандартные изделия		
			Шурупы ГОСТ 1145-70*		
	9		А4 х 20	12	
	10		А4 х 40	8	

Изм.	Лист	№ докум.	Подп.	Дата
Разраб.		Скачкова		
Пров.		Астапова		
Н.контр.		Коростелев		

П.02.00.00.00

Шкаф пристенный под малогабаритное оборудование

Лит.	Лист	Листов
		1

ЦНИИЭП торгово-бытовых зданий и туристских комплексов г. Москва

Формат 11

Формат	Зона	Поз.	Обозначение	Наименование	Кол.	36
				Документация		
12			П.03.00.00.00 СБ	Сборочный чертеж		
11			П.01.00.00.00 Д	Технические требования		
				Сборочные единицы		
12		1	П.03.01.00.00	Плинтус	1	
11		2	П.03.00.01.00	Щит	1	
11		3	П.03.00.02.00	Щит	2	
12		4	П.03.00.03.00	Щит	1	
12		5	П.03.00.04.00	Щит	1	
11		6	П.03.00.05.00	Полка	2	
11		7	П.01.00.06.00	Дверка	2	
				Детали		
БЧ		8	П.03.00.00.01	Стенка задняя		
				Фанера клеенная		
				ГОСТ 3916-69		
				1186 х 760 х 4	1	
				Прочие изделия		
		9	5.4-А	Полкодержатель	8	Каталог МБЕ ф-ры
				Стандартные изделия		
				Шурупы ГОСТ 1145-70*		
		10		А4 х 20	12	
		11		А4 х 40	8	

Инв. № подл. | Подп. и дата | Взам. инв. № | Инв. № дубл. | Подп. и дата

Изм.	Лист	№ докум.	Подп.	Дата
Разраб.		Скачкова		
Пров.		Астапова		
Н.контр.		Коростелев		

П.03.00.00.00

Шкаф пристенный для хранения товаров

Лит.	Лист	Листов
		1

ЦНИИЭП торгово-бытовых зданий и туристских комплексов г. Москва

СФ-239-07 Формат 11

Формат	Зона	Поз.	Обозначение	Наименование	Кол.	Примечание
				Документация		
11			П.03.01.00.00 СБ	Сборочный чертеж		
				Сборочные единицы		
11		1	П.01.01.01.00	Щит	1	
				Детали		
11		2	П.03.01.00.01	Брусок	2	
11		3	П.01.01.00.02	Брусок	1	
				Прочие изделия		
БЧ		4	00.00.01	Шкант Древесина лиственная ГОСТ 2695-71		
				ф 8 х 30	8	

Изм.	Лист	№ докум.	Подп.	Дата	П.03.01.00.00		
Разраб.		Скачкова			Плинтус	Лит.	Лист 1 Листов 1
Пров.		Астапова				ЦНИИЭП торгово-бытовых зданий и туристских комплексов г. Москва	
Н. контр.		Коростелев					

Формат 11

Серия 1.271-4 Выпуск 4

Формат	Зона	Поз.	Обозначение	Наименование	Кол.
				Документация	
11			П.01.00.01.00 СБ	Сборочный чертеж	
				Детали	
БЧ		1	П.01.00.01.01	Щит Плита стружечная ГОСТ 10632-70* 1198 х 628 х 17	1
БЧ		2	П.01.00.01.02	Облицовка Пластик ГОСТ 9590-61 1198 х 628 х 1,6	1
БЧ		3	П.01.00.01.03	Облицовка Шпон лущеный ГОСТ 99-65 1198 х 628 х 0,8	2
БЧ		4	П.01.00.01.04	Облицовка Шпон строганый ГОСТ 2977-65* 628 х 20 х 0,8	2
11		5	ПР.02	Профиль	2
11		6	ПР.01.04	Профиль	1

Инв. № подл. | Подп. и дата | Взам. инв. № | Инв. № дубл. | Подп. и дата

Изм.	Лист	№ докум.	Подп.	Дата	П.01.00.01.00		
Разраб.		Скачкова			Щит	Лит.	Лист 1 Листов 3
Пров.		Астапова				ЦНИИЭП торгово-бытовых зданий и туристских комплексов г. Москва	
Н. контр.		Коростелев					

СФ-239-07 Формат 11

Формат	Зона	Поз.	Обозначение	Наименование	Кол.	Примечание
				Документация		
11			П.02.00.04.00 СБ	Сборочный чертеж		
				Детали		
БЧ		1	П.02.00.04.01	Щит		
				Плита стружечная		
				ГОСТ 10632-70*		
				1198 х 249 х 19	1	
				Облицовка		
				Шпон строганый		
				ГОСТ 2977-65*		
БЧ		2	П.02.00.04.02	1198 х 249 х 0,8	2	
БЧ		3	П.02.00.04.03	1198 х 20 х 0,8	1	
БЧ		4	П.02.00.04.04	250 х 20 х 0,8	2	

Изм.	Лист	№ докум.	Подп.	Дата
Разраб.		Скачкова		
Пров.		Астапова		
Н.контр.		Коростелев		

П.02.00.04.00

Щит

Лит.	Лист	Листов
		1

ЦНИИЭП торгово-бытовых зданий и туристских комплексов г. Москва

Формат 11

Серия 1.271-4 Выпуск 4

Подп. и дата | Инв. № дубл. | Взам. инв. № | Подп. и дата | Инв. № подл.

Формат	Зона	Поз.	Обозначение	Наименование	Кол.
				Документация	
11			П.03.00.01.00 СБ	Сборочный чертеж	
				Детали	
БЧ		1	П.03.00.01.01	Щит	
				Плита стружечная	
				Гост 10632-70*	
				730 х 389 х 19	1
				Облицовка	
				Шпон строганый	
				Гост 2977-65*	
БЧ		2	П.03.00.01.02	730 х 389 х 0,8	2
БЧ		3	П.03.00.01.03	730 х 20 х 0,8	1
				Прочие изделия	
БЧ		4	00.00.01	Шкант	
				Древесина лиственная	
				ГОСТ 2695-71	
				ф 8 х 30	6

Изм.	Лист	№ докум.	Подп.	Дата
Разраб.		Скачкова		
Пров.		Астапова		
Н.контр.		Коростелев		

П.03.00.01.00

Щит

Лит.	Лист	Листов
		1

ЦНИИЭП торгово-бытовых зданий и туристских комплексов г. Москва

Формат 11

Формат	Зона	Поз.	Обозначение	Наименование	Кол.	Примечание
				Документация		
12			П. 03. 00. 02. 00. СБ	Сборочный чертеж		
				Детали		
БЧ		1	П. 03. 00. 02. 01	Щит		
				плита стружечная		
				ГОСТ 10632-70*		
				730 × 444 × 19	1	
				Облицовка		
				шпон строганый		
				ГОСТ 2977-65*		
БЧ		2	П. 03. 00. 02. 02	730 × 444 × 0,8	2	
БЧ		3	ПР. 01. 13	Профиль	1	

Изм	Лист	№ докум.	Подп.	Дата	П. 03. 00. 02. 00		
Разраб.		Скачкова			Щит	Лит.	Лист 1	Листов
Пров.		Астапова				ЦНИИЭП торгово-бытовых зданий и туристских комплексов г. Москва	
Н. контр.		Коростелев					

Формат 11

Серия 1.271-4 Выпуск 4

Подп. и дата | Инв. № дубл. | Взам. инв. № | Подп. и дата | Инв. № подл.

Формат	Зона	Поз.	Обозначение	Наименование	Кол.
				Документация	
11			П. 03. 00. 03. 00. СБ	Сборочный чертеж	
				Детали	
БЧ		1	П. 03. 00. 03. 01	Щит	
				плита стружечная	
				ГОСТ 10632-70*	
				1198 × 446 × 19	1
				Облицовка	
				шпон строганый	
				ГОСТ 2977-65*	
БЧ		2	П. 03. 00. 03. 02	1198 × 446 × 0,8	2
БЧ		3	П. 03. 00. 03. 03	446 × 20 × 0.8	2
11		4	ПР. 02	Профиль	2
11		5	ПР. 01. 04	Профиль	1

Изм	Лист	№ докум.	Подп.	Дата	П. 03. 00. 03. 00		
Разраб.		Скачкова			Щит	Лит.	Лист 1	Листов
Пров.		Астапова				ЦНИИЭП торгово-бытовых зданий и туристских комплексов г. Москва	
Н. контр.		Коростелев					

СФ-239-07 Формат 11

Формат	Зона	Поз.	Обозначение	Наименование	Кол.	Примечание
				Документация		
11			П. 03. 00. 04. 00 СБ	Сборочный чертеж		
				Детали		
Ч		1	П. 03. 00. 04. 01	Щит		
				плита стружечная		
				ГОСТ 10632-70*		
				1198 × 446 × 17	1	
Ч		2	П. 03. 00. 04. 02	Облицовка		
				пластик		
				ГОСТ 9590-61		
				1198 × 446 × 1,6	1	
Ч		3	П. 03. 00. 04. 03	Облицовка		
				шпон лущеный		
				ГОСТ 99-65		
				1198 × 446 × 0,8	2	
		4	П. 03. 00. 04. 04	Облицовка		
				шпон строганый		
				ГОСТ 2977-65*		
				446 × 20 × 0,8	2	
		5	ПР. 02	Профиль	2	
		6	ПР. 01. 04	Профиль	1	

Изм.	Лист	№ докум.	Подп.	Дата
Разраб.		Скачкова		
Пров.		Астапова		
Н. контр.		Коростелев		

П. 03. 00. 04. 00

Щит

Лит.	Лист	Листов
		1

ЦНИИЭП Торгово-бытовых зданий и туристских комплексов г. Москва

Формат 11

Серия 1.271-4 Выпуск 4

Инв. № подл. | Подп. и дата | Взам. инв. № | Инв. № дубл. | Подп. и дата

Формат	Зона	Поз.	Обозначение	Наименование	Кол.	40
				Документация		
11			П. 03. 00. 05. 00 СБ	Сборочный чертеж		
				Детали		
БЧ		1	П. 03. 00. 05. 01	Щит		
				плита стружечная		
				ГОСТ 10632-70*		
				564 × 390 × 19	1	
				Облицовка		
				шпон строганый		
				ГОСТ 2977-65*		
БЧ		2	П. 03. 00. 05. 02	564 × 390 × 19	2	
БЧ		3	П. 03. 00. 05. 03	564 × 20 × 0,8	1	

Изм.	Лист	№ докум.	Подп.	Дата
Разраб.		Скачкова		
Пров.		Астапова		
Н. контр.		Коростелев		

П. 03. 00. 05. 00

Полка

Лит.	Лист	Листов
		1

ЦНИИЭП Торгово-бытовых зданий и туристских комплексов г. Москва

СФ-239-07 Формат 11

Формат	Зона	Поз.	Обозначение	Наименование	Кол.	Примечание
				Документация		
11			П.04.00.01.00 СБ	Сборочный чертеж		
				Детали		
БЧ		1	П.04.00.04.01	Щит		
				Плита стружечная		
				ГОСТ 10632-70*		
				630 х 389 х 19	1	
БЧ		2	П.04.00.04.02	Облицовка		
				Шпон строганый		
				ГОСТ 2977-65*		
				630 х 389 х 0,8	2	
БЧ		3	П.04.00.04.03	Облицовка		
				Шпон строганый		
				ГОСТ 2977-65*		
				630 х 20 х 0,8	1	
				Прочие изделия		
БЧ		4	00.00.01	Шкант		
				Древесина лиственная		
				ГОСТ 2695-71		
				ф8 х 30	6	

Подп. и дата | Инв.№ дубл. | Взам. инв.№ | Подп. и дата | Инв.№ подл.

Изм	Лист	№ докум.	Подп.	Дата
Разраб.		Скачкова		
Пров.		Астапова		
Н.контр.		Коростелев		

П.04.00.01.00

Щит

Лит. | Лист | Листов: 1

ЦНИИЭП торгово-бытовых зданий и туристских комплексов г. Москва

Формат 11

Формат	Зона	Поз.	Обозначение	Наименование	Кол.
				Документация	
11			П.04.00.02.00 СБ	Сборочный чертеж	
				Детали	
БЧ		1	П.04.00.02.01	Щит	
				Плита стружечная	
				ГОСТ 10632-70*	
				630 х 444 х 19	1
БЧ		2	П.04.00.02.02	Облицовка	
				Шпон строганый	
				ГОСТ 2977-65*	
				630 х 444 х 0,8	2
11		3	ПР.01.02	Профиль	1
				Прочие изделия	
БЧ		4	00.00.01	Шкант	
				Древесина лиственная	
				ГОСТ 2695-71	
				ф8 х 30	6

Подп. и дата | Инв.№ дубл. | Взам. инв.№ | Подп. и дата | Инв.№ подл.

Изм	Лист	№ докум.	Подп.	Дата
Разраб.		Скачкова		
Пров.		Астапова		
Н.контр.		Коростелев		

П.04.00.02.00

Щит

Лит. | Лист | Листов: 1

ЦНИИЭП торгово-бытовых зданий и туристских комплексов г. Москва

СФ-239-07 Формат 11

Формат	Зона	Поз.	Обозначение	Наименование	Кол.	Примечание
				Документация		
1			П. 04. 00. 03. 00. СБ	Сборочный чертеж		
				Детали		
		1	П. 04. 00. 03. 01	Щит		
				Древесина хвойная		
				ГОСТ 8486-66		
				1198 × 100 × 19	1	
				Облицовка		
				шпон строганый		
				ГОСТ 2977-65*		
		2	П. 04. 00. 03. 02	1198 × 100 × 0,8	2	
		3	П. 04. 00. 03. 03	1198 × 20 × 0,8	1	
		4	П. 04. 00. 03. 04	100 × 20 × 0,8	2	

Изм.	Лист	№ докум.	Подп.	Дата	П. 04. 00. 03. 00		
Разраб.		Скачкова			Щит	Лит.	Лист 1	Листов 1
Пров.		Астапова				ЦНИИЭП торгово-бытовых зданий и туристских комплексов г. Москва	
Т.контр.		Коростелев					

Формат 11

Серия 1.271-4 Выпуск 4

Инв. № подл. | Подп. и дата | Взам. инв. № | Инв. № дубл. | Подп. и дата

Формат	Зона	Поз.	Обозначение	Наименование	Кол.
				Документация	
11			П. 04. 00. 04. 00. СБ	Сборочный чертеж	
				Детали	
БЧ		1	П. 04. 00. 04. 01	Щит	
				плита стружечная	
				ГОСТ 10632-70*	
				622 × 525 × 19	1
БЧ		2	П. 04. 00. 04. 02	Облицовка	
				шпон строганый	
				ГОСТ 2977-65*	
				622 × 525 × 0,8	2
11		3	ПР. 03.	Профиль	2
11		4	ПР. 04. 02	Профиль	2

Изм.	Лист	№ докум.	Подп.	Дата	П. 04. 00. 04. 00		
Разраб.		Скачкова			Дверка	Лит.	Лист 1	Листов 1
Пров.		Астапова				ЦНИИЭП торгово-бытовых зданий и туристских комплексов г. Москва	
Н.контр.		Коростелев					

СФ-239-07 Формат 11

Формат	Зона	Поз.	Обозначение	Наименование	Кол.	Примечание
				Документация		
*			П.04.00.00.00 СБ	Сборочный чертеж		12,11
11			П.01.00.00.00 Д	Технические требования		
				Сборочные единицы		
11		1	П.04.00.01.00	Щит	1	
11		2	П.04.00.02.00	Щит	2	
11		3	П.04.00.03.00	Щит	1	
11		4	П.03.01.00.00	Плинтус	1	
12		5	П.03.00 03.00	Щит	1	
12		6	П.03.00.04.00	Щит	1	
11		7	П 03 00.05.00	Полка	2	
11		8	П.04.00.04.00	Дверка	2	
				Детали		
БЧ		9	П.04.00.00.01	Стенка задняя		
				Фанера клееная		
				ГОСТ 3916-69		
				1186 х 660 х 4	1	
				Прочие изделия		
		10	5.4-А	Полкодержатель	8	Каталог меб. ф-ры
				Стандартные изделия		
				Шурупы ГОСТ 1145-70*		
		11		А4 х 20	12	
		12		А4 х 40	8	

Изм.	Лист	№ докум.	Подп.	Дата
Разраб.		Скачкова		
Пров.		Астапова		
Н. контр.		Коростелев		

П.04.00.00.00

Шкаф пристенный под кофемолку и смеситель.

Лит.	Лист	Листов
		1

ЦНИИЭП торгово-бытовых зданий и туристских комплексов г. Москва

Формат 11

Серия 1.271-4 Выпуск 4

Инв. № подл. | Подп. и дата | Инв. № дубл. | Взам. инв. № | Подп. и дата

Формат	Зона	Поз.	Обозначение	Наименование	Кол.	
				Документация		
*			П.05.00.00.00 СБ	Сборочный чертеж		
11			П.01.00.00.00 Д	Технические требования		
				Сборочные единицы		
11		1	П.03.01.00.00	Плинтус	1	
11		2	П.03.00.01.00	Щит	1	
11		3	П.03.00.02.00	Щит	2	
11		4	П.05.00.01.00	Щит	1	
11		5	П.05.00.02.00	Щит	1	
11		6	П.03.00.05.00	Полка	2	
				Детали		
БЧ		7	П.03.00.00.01	Стенка задняя		
				Фанера клееная		
				ГОСТ 3916-69		
				1186 х 760 х 4	1	
				Прочие изделия		
		8	5.4-А	Полкодержатель	8	Каталог меб. ф-ры
				Стандартные изделия		
				Шурупы ГОСТ 1145-70*		
		9		А4 х 20	12	
		10		А4 х 40	8	

Изм.	Лист	№ докум.	Подп.	Дата
Разраб.		Скачкова		
Пров.		Астапова		
Н. контр.		Коростелев		

П.05.00.00.00

Шкаф пристенный для хранения товаров.

Лит.	Лист	Листов
		1

ЦНИИЭП торгово-бытовых зданий и туристских комплексов г. Москва

СФ-239-07 Формат 11

Зона	Поз.	Обозначение	Наименование	Кол.	Примечание
			Документация		
		П. 05. 00. 01. 00. СБ	Сборочный чертеж		
			Детали		
	1	П. 05. 00. 01. 01	Щит		
			Плита стружечная		
			ГОСТ 10632-70*		
			1198 × 448 × 17	1	
			Облицовка		
			шпон строганый		
			ГОСТ 2977-65*		
	2	П. 05. 00. 01. 02	1198 × 448 × 0.8	2	
	3	П. 05. 00. 01. 03	448 × 20 × 0.8	2	
	4	ПР. 01. 04	Профиль	1	

Лист	№ докум.	Подп.	Дата	П. 05. 00. 01. 00		
Разраб.	Скачкова			Щит	Лит.	Лист	Листов
Пров.	Астапова						1
Н. контр.	Коростелев				ЦНИИЭП торгово-бытовых зданий и туристских комплексов г. Москва	

Серия 1.271-4 Выпуск 4

Формат	Зона	Поз.	Обозначение	Наименование	Кол.
				Документация	
	12		П. 05. 00. 02. 00 СБ	Сборочный чертеж	
				Детали	
	6Ч	1	П. 05. 00. 02. 01	Щит	
				Плита стружечная	
				ГОСТ 10632-70*	
				1198 × 448 × 19	1
	6Ч	2	П. 05. 00. 02. 02	Облицовка	
				пластик	
				ГОСТ 9590-61	
				1198 × 448 × 1.6	1
				Облицовка	
				шпон лущеный	
				ГОСТ 99-65	
	6Ч	3	П. 05. 02. 02. 03	1198 × 448 × 0,8	2
	6Ч	4	П. 05. 02. 02. 04	448 × 20 × 0.8	2
	11	5	ПР. 01. 04	Профиль	1

Подп. и дата | Инв. № дубл. | Взам. инв. № | Подп. и дата | Инв. № подл.

Изм	Лист	№ докум.	Подп.	Дата	П. 05. 00. 02. 00		
Разраб.	Скачкова				Щит	Лит.	Лист	Листов
Пров.	Астапова							1
Н. контр.	Коростелев					ЦНИИЭП торгово-бытовых зданий и туристских комплексов г. Москва	

gost.e-ecolog.ru