ГОСУДАРСТВЕННЫЙ КОМИТЕТ ПО ГРАЖДАНСКОМУ СТРОИТЕЛЬСТВУ
И АРХИТЕКТУРЕ ПРИ ГОССТРОЕ СССР

ТИПОВЫЕ КОНСТРУКЦИИ И ДЕТАЛИ ЗДАНИЙ И СООРУЖЕНИЙ

СЕРИЯ 1.271-4

ВСТРОЕННО-ПРИСТРОЕННОЕ И СТАЦИОНАРНОЕ ОБОРУДОВАНИЕ ДЛЯ ПРЕДПРИЯТИЙ ОБЩЕСТВЕННОГО ПИТАНИЯ

Выпуск 3
Часть I

СТОЙКИ БУФЕТНЫЕ

Сборочные

СФ-239-05

Разработаны ЦНИИЭП
торгово-бытовых зданий
и туристских комплексов

Утвержден Госгражданстроем
приказ №4-2206 от 15.07. 1976 г.
Введен в действие институтом
приказ №76 от 9.08. 1976 г.

gost.e-ecolog.ru

ЦЕНТРАЛЬНЫЙ ИНСТИТУТ ТИПОВОГО ПРОЕКТИРОВАНИЯ
ГОССТРОЯ СССР
Свердловский филиал

620062 г. Свердловск-62, ул.Генеральская 3-А

Заказ №_____ инв. №_____ тираж 10000

Сдано в печать _____ 1977г. Цена 2-55

Наименование	Обозначение	Стр.
Обложка		1
Перечень листов		2-4
Стойка буфетная для хранения товаров и посуды Сборочный чертеж	Б.01.00.00.00 СБ	5
То же	Б.01.00.00.00 СБ	6
»	Б.02.00.00.00 СБ	7
»	Б.02.00.00.00 СБ	8
Стойка буфетная угловая Сборочный чертеж	Б.03.00.00.00 СБ	9
То же	Б.03.00.00.00 СБ	10
Стойка буфетная крайняя Сборочный чертеж	Б.04.00.00.00 СБ	11
То же	Б.04.00.00.00 СБ	12
Стойка буфетная для хранения подносов и столовых приборов Сборочный чертеж	Б.05.00.00.00 СБ	13
То же	Б.05.00.00.00 СБ	14
Стойка буфетная для кассира Сборочный чертеж	Б.06.00.00.00 СБ	15
То же	Б.06.00.00.00 СБ	16
»	Б.06.00.00.00 СБ	17
»	Б.06.00.00.00 СБ	18
»	Б.06.00.00.00 СБ	19

Наименование	Обозначение	Стр.
Плинтус Сборочный чертеж	Б.01.01.00.00 СБ	20
То же	Б.01.02.00.00 СБ	21
»	Б.01.03.00.00 СБ	22
Щит Сборочный чертеж	Б.01.01.02.00 СБ	23
То же	Б.01.01.01.00 СБ	23
»	Б.01.01.03.00 СБ	24
»	Б.01.03.01.00 СБ	24
»	Б.01.02.01.00 СБ	25
»	Б.01.02.02.00 СБ	25
»	Б.01.00.01.00 СБ	26
»	Б.01.00.02.00 СБ	27
Щит лицевой Сборочный чертеж	Б.01.04.00.00 СБ	28
То же	Б.01.05.00.00 СБ	29
»	Б.01.06.00.00 СБ	30
»	Б.01.07.00.00 СБ	31
»	Б.01.08.00.00 СБ	32
»	Б.01.09.00.00 СБ	33
»	Б.01.10.00.00 СБ	34
»	Б.01.11.00.00 СБ	35
»	Б.01.12.00.00 СБ	36

Изм.	Лист	N докум.	Подп.	Дата
Разраб.		Скачкова		
Пров.		Асланова		
Н.контр.		Каростелев		

Перечень листов

Лит.	Лист	Листов
	1	3

ЦНИИЭП торгово бытовых зданий и туристских комплексов г. Москва

Наименование	Обозначение	Стр.
Щит декоративный сборочный чертеж	Б.01.04.01.00 СБ	37
Щит сборочный чертеж	Б.01.00.04.00 СБ	37
Щит декоративный сборочный чертеж	Б.01.05.01.00 СБ	38
То же	Б.01.06.01.00 СБ	38
Чаша декоративная сборочный чертеж	Б.01.07.01.00 СБ	39
Розетка	Б.01.11.00.01	39
Профиль	ПР.05	40
Короб декоративный сборочный чертеж	Б.01.08.01.00 СБ	40
Брусок	Б.01.10.00.01	41
То же	Б.01.10.00.02	41
Щит декоративный сборочный чертеж	Б.01.11.01.00 СБ	42
То же	Б.01.09.01.00 СБ	42
»	Б.01.12.01.00 СБ	43
Щит сборочный чертеж	Б.01.00.06.00 СБ	43
Дверка сборочный чертеж	Б.01.00.08.00 СБ	44
Полка сборочный чертеж	Б.01.00.07.00 СБ	44
Щит сборочный чертеж	Б.02.00.01.00 СБ	45
Щит сборочный чертеж	Б.02.00.02.00 СБ	46
Ящик сборочный чертеж	Б.02.01.00.00 СБ	47
Стенка	Б.02.01.00.01	48
То же	Б.02.01.00.02	48
Щит сборочный чертеж	Б.02.01.01.00 СБ	49
Щит	Б.03.02.00.01	49
Щит сборочный чертеж	Б.03.00.04.00 СБ	50
Плинтус сборочный чертеж	Б.03.01.00.00 СБ	50
Щит сборочный чертеж	Б.03.00.02.00 СБ	51
Плинтус сборочный чертеж	Б.03.02.00.00 СБ	51
То же	Б.03.03.00.00 СБ	52
Щит	Б.03.03.00.01	52
Щит сборочный чертеж	Б.03.01.01.00 СБ	53
То же	Б.03.02.01.00 СБ	53
»	Б.03.00.01.00 СБ	54
Плинтус сборочный чертеж	Б.04.02.00.00 СБ	55
То же	Б.04.01.00.00 СБ	55
»	Б.04.03.00.00 СБ	56
Щит	Б.04.03.00.01	56

Наименование	Обозначение	Стр.
Щит Сборочный чертеж	Б.04.01.01.00 СБ	57
То же	Б.04.02.01.00 СБ	57
»	Б.04.00.01.00 СБ	58
»	Б.04.00.02.00 СБ	59
»	Б.04.00.03.00 СБ	60
»	Б.04.00.04.00 СБ	61
Полка Сборочный чертеж	Б.04.00.05.00 СБ	62
Щит	Б.04.03.00.02	62
Щит лицевой Сборочный чертеж	Б.04.00.06.00 СБ	63
Паинтус Сборочный чертеж	Б.05.01.00.00 СБ	64
То же	Б.05.02.00.00 СБ	64
»	Б.05.03.00.00 СБ	65
Щит Сборочный чертеж	Б.05.01.02.00 СБ	65
То же	Б.05.01.01.00 СБ	66
»	Б.05.02.01.00 СБ	66
»	Б.05.00.01.00 СБ	67
»	Б.05.00.02.00 СБ	67
»	Б.05.00.03.00 СБ	68
»	Б.05.00.05.00 СБ	68
»	Б.05.00.04.00 СБ	69
»	Б.05.00.06.00 СБ	69
»	Б.05.00.07.00 СБ	70
Стакан	Б.05.00.00.01	70

Наименование	Обозначение	Стр.
Ящик Сборочный чертеж	Б.06.01.00.00 СБ	71
Стенка	Б.06.01.00.01	72
То же	Б.06.01.00.02	72
Паинтус Сборочный чертеж	Б.06.02.00.00 СБ	73
Щит Сборочный чертеж	Б.06.02.01.00 СБ	73
Щит	Б.06.02.00.02	74
То же	Б.06.02.00.01	74
Щит Сборочный чертеж	Б.06.00.01.00 СБ	75
То же	Б.06.00.02.00 СБ	76
»	Б.06.00.03.00 СБ	77
»	Б.06.00.04.00 СБ	78
»	Б.06.00.05.00 СБ	79
»	Б.06.00.06.00 СБ	80
»	Б.06.00.10.00 СБ	80
»	Б.06.00.07.00 СБ	81
»	Б.06.00.08.00 СБ	81
»	Б.06.00.09.00 СБ	82
Дверка Сборочный чертеж	Б.06.00.12.00 СБ	82
Щит Сборочный чертеж	Б.06.00.13.00 СБ	83
То же	Б.06.01.01.00 СБ	83
Профиль	ПР.03	84
То же	ПР.04	84

ИНВ. № ПОДЛ. | ПОДП. И ДАТА | ВЗАМ. ИНВ. № | ИНВ. № ДУБЛ. | ПОДП. И ДАТА

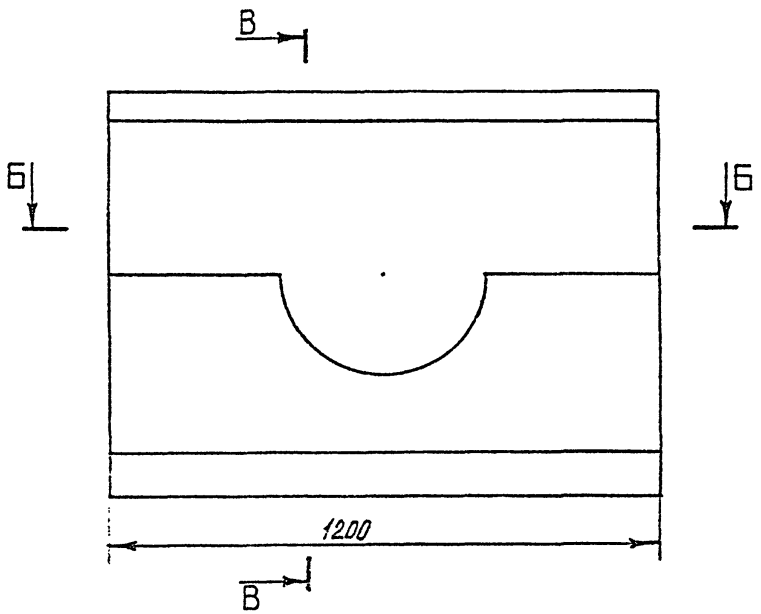

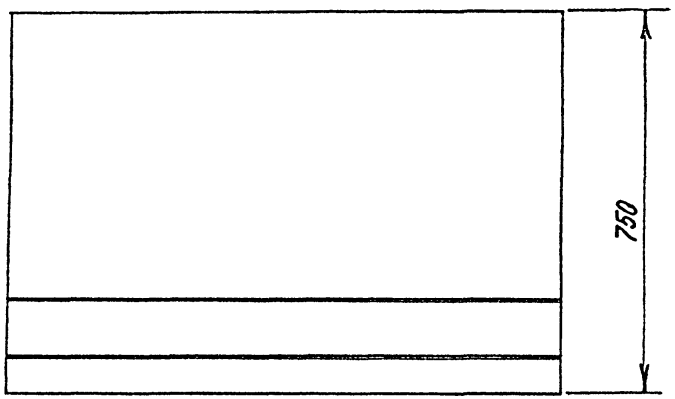

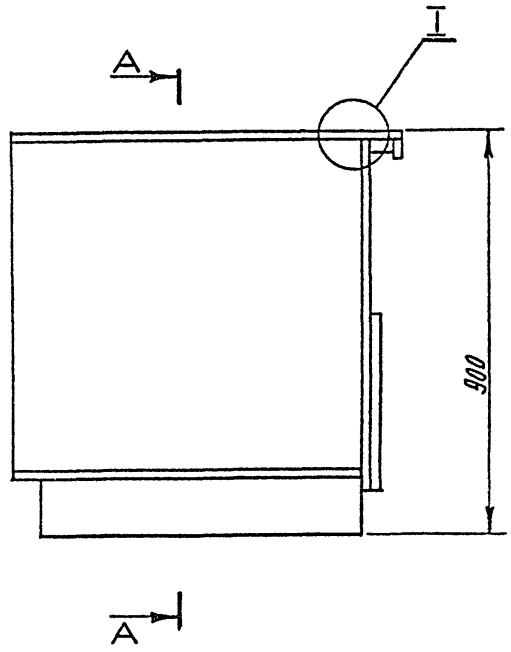

1. Размеры для справок
2. Разрезы А-А; Б-Б; В-В см. стр. 6
3. Выносной элемент I см. стр. 9

Изм.	Лист	№ докум.	Подп.	Дата
Разраб.		Симонов		
Пров.		Астапова		
Н. контр.		Коростелев		
Гл. арх. пр.		Бочарова		

Б.01.00.00.00 СБ

Стойка буфетная для хранения товаров и посуды
Сборочный чертеж

Лит.	Масса	Масштаб
		1:10

Лист 1 | Листов 2

ЦНИИЭП торгово-быт. зданий и спортив. комплексов г. Москва

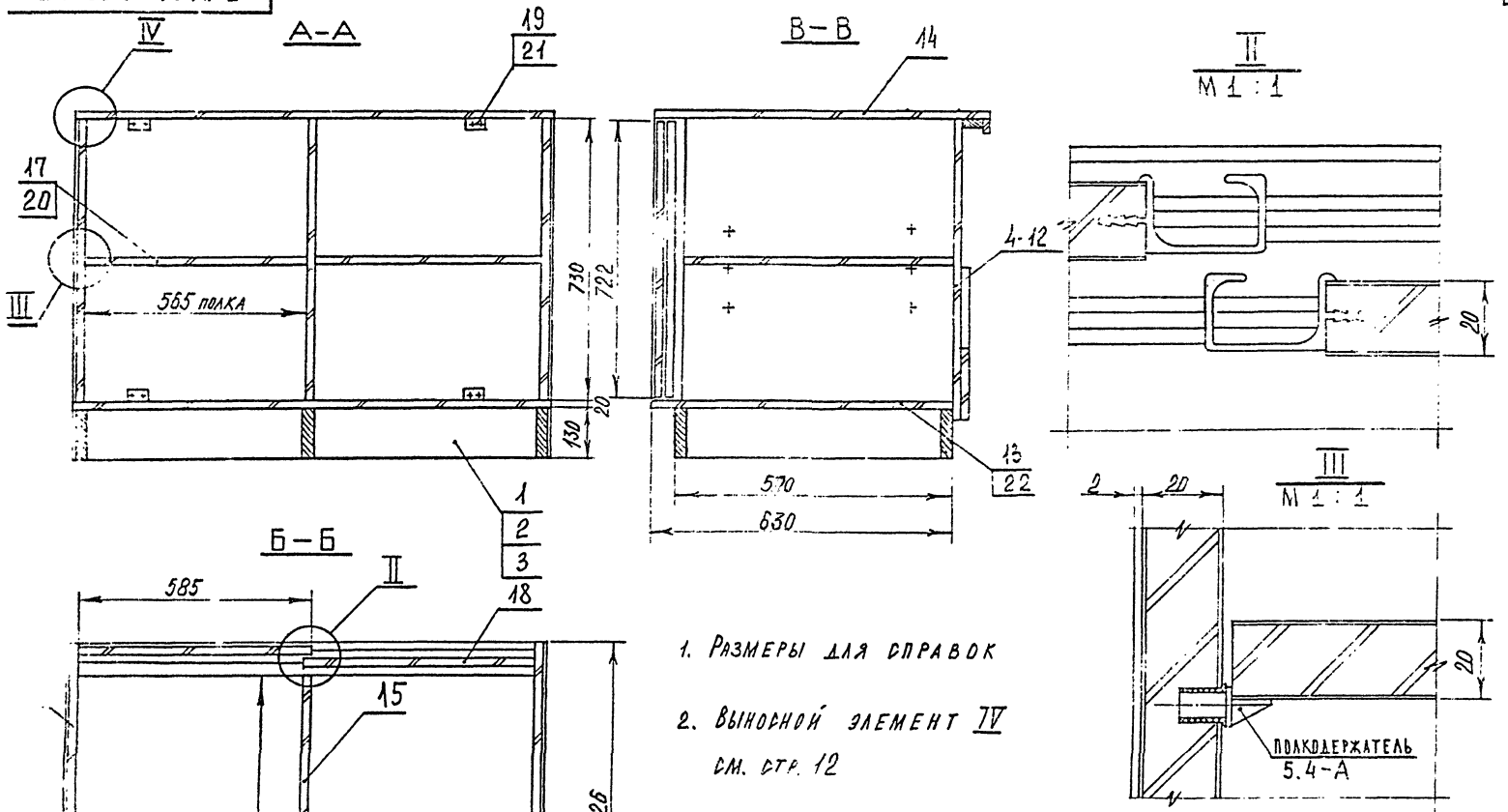

1. Размеры для справок

2. Выносной элемент IV см. стр. 12

Изм.	Лист	№ докум.	Подп.	Дата
Разраб.		Симонов		
Пров.		Артапова		
Н. контр.		Коростелев		

Б.01.00.00.00 СБ

Стойка буфетная для хранения товаров и посуды

Сборочный чертеж

Лит.	Масса	Масштаб
		1:10

Лист 2 Листов 2

Формат 12 СФ-239-05

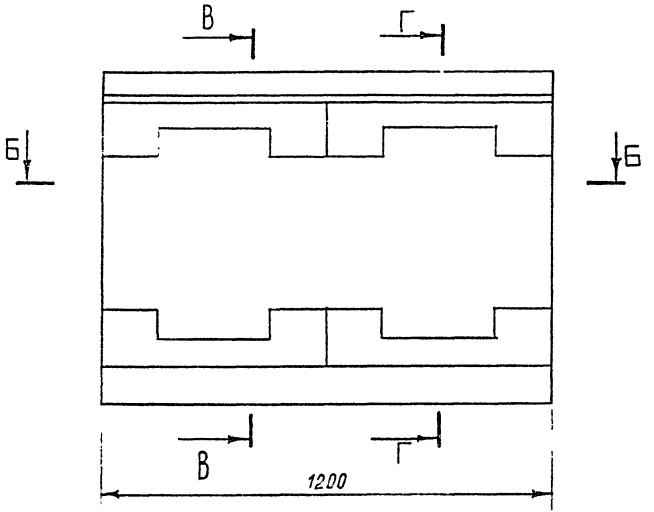

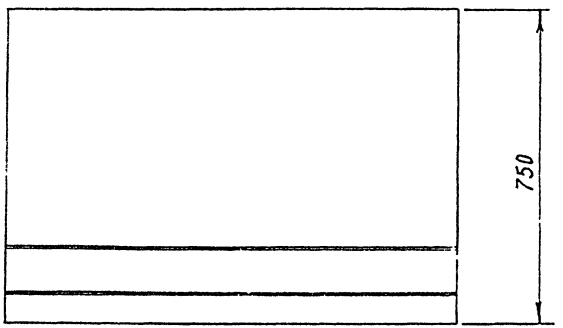

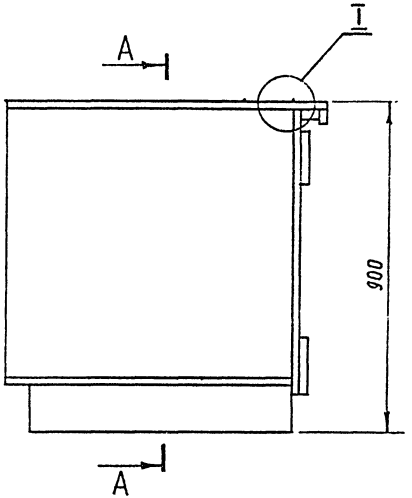

1. Размеры для справок.
2. Разрезы А-А; Б-Б; В-В; Г-Г см. стр. 8
3. Выносной элемент I см. стр. 9

Изм.	Лист	№ докум.	Подп.	Дата
Разраб.		Скачкова		
Пров.		Астапова		
Н. контр.		Коростелев		
Гл. арх. пр.		Бочарова		

Б.02.00.00.00 СБ

Стойка буфетная для хранения товаров и посуды
Сборочный чертеж

Лит.	Масса	Мас.
		1

Лист 1 | Листов

ЦНИИЭП торговых зданий и туристских комплексов Госкомитета СССР

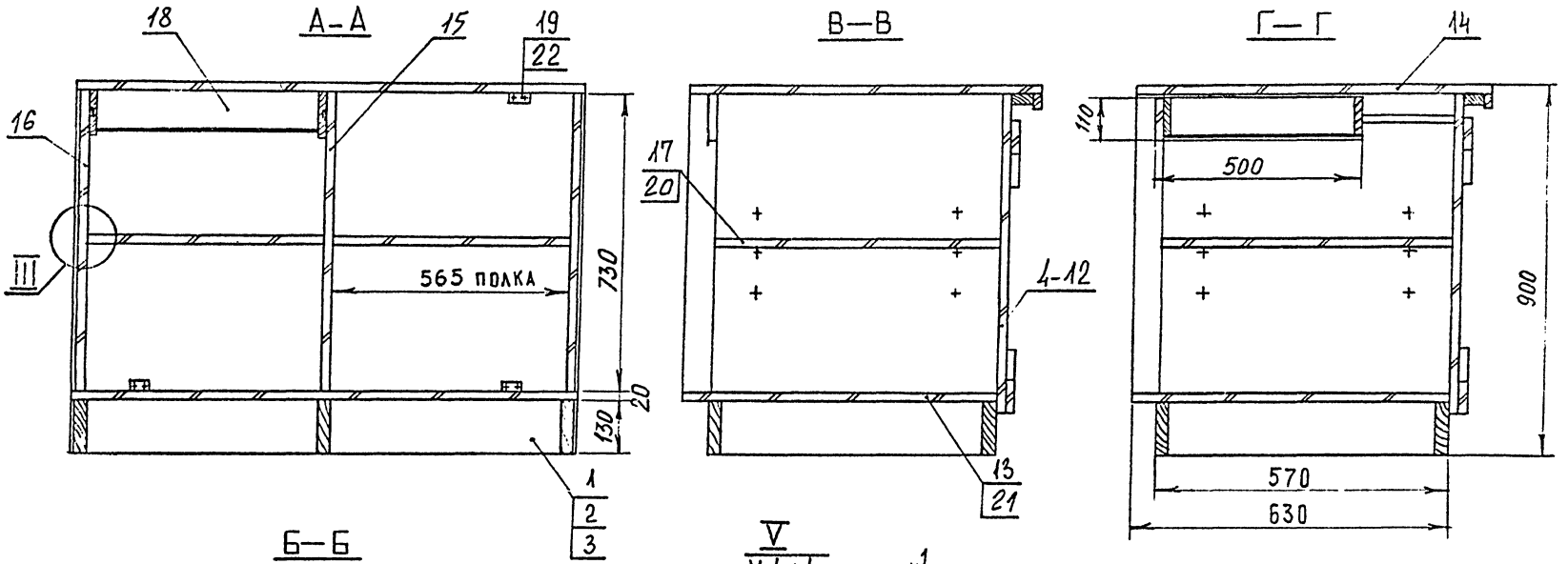

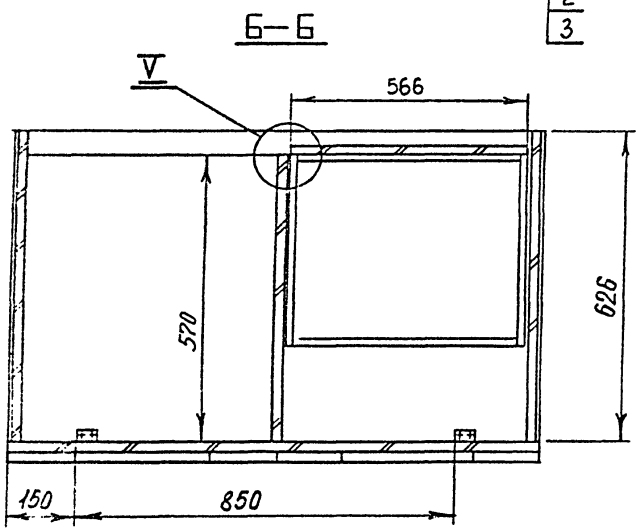

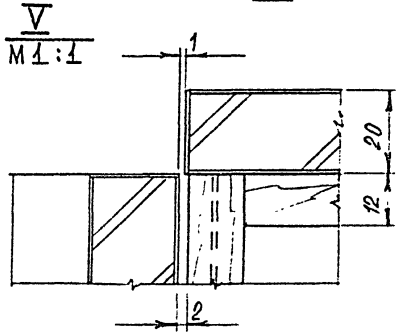

1. Размеры для справок.
2. Выносной элемент III см. стр. 6

Изм.	Лист	№ докум.	Подп.	Дата	Б.02.00.00.00 СБ
Разраб.		Скачкова			Стойка буфетная для хранения товаров и посуды. Сборочный чертеж
Пров.		Астапова			
Н. контр.		Коростелев			

Лит.	Масса	Масштаб
		1:10
Лист 2	Листов 2	

ЦНИИЭП торгово-бытовых комплексов г. Москва

Б.03.00.00.00 СБ

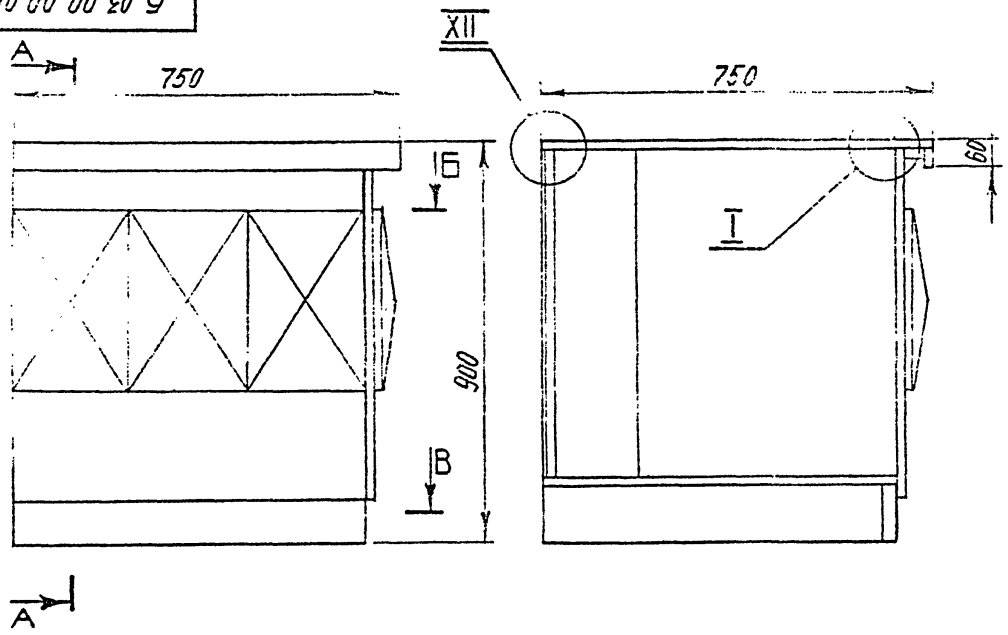

Вид К

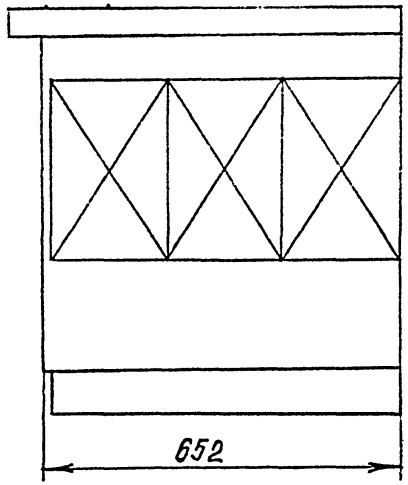

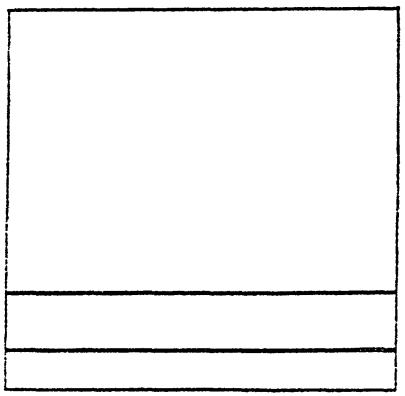

К

I

М 1 : 1

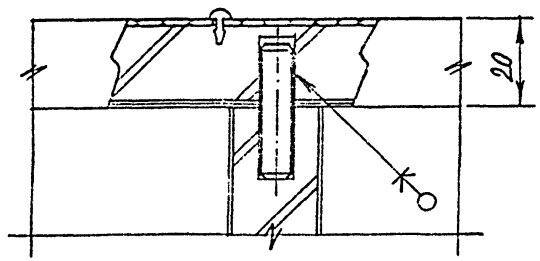

1. Размеры для справок
2. Разрезы А-А; Б-Б; В-В см. стр. 10
3. Выносной элемент XII см. стр. 10

Изм.	Лист	№ докум.	Подп.	Дата
Разраб.		Симонов		
Пров.		Астапова		
Н. контр.		Кростелев		
Гл. арх. пр.		Бочарова		

Б.03.00.00.00 СБ

Стойка буфетная угловая
Сборочный чертеж

Лит.	Масса	Масштаб
		1:10
Лист 1	Листов 2	

ЦНИИЭП торгово-бытовых зданий и туристских комплексов г. Москва

Формат А2 СФ-239-05

А—А

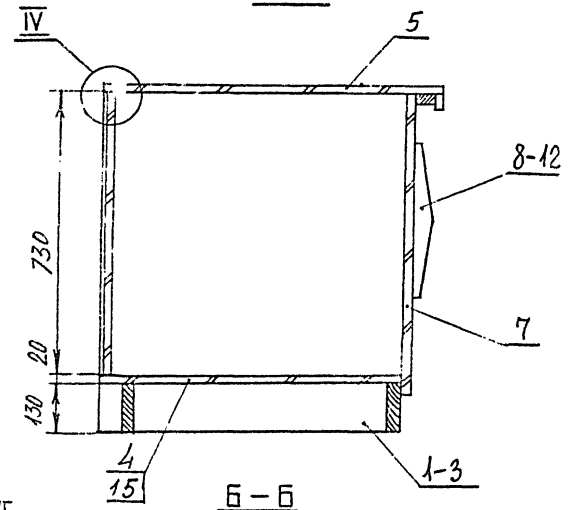

Б—Б

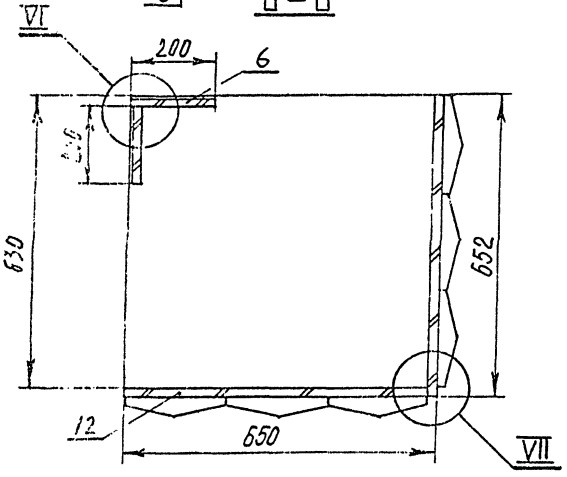

В—В

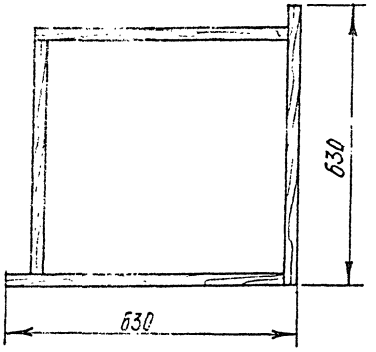

VI
М 1 : 1

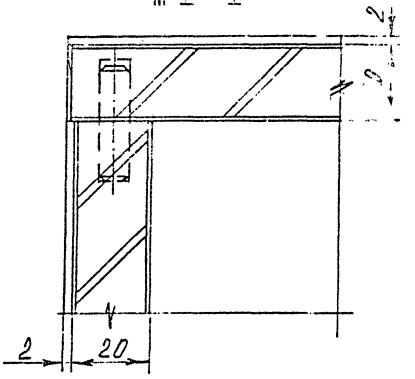

VII
М 1 : 1

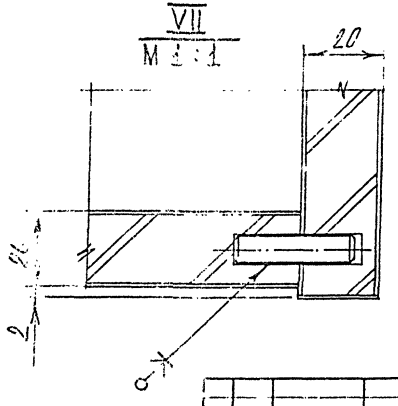

1. Размеры для справок.
2. Выносной элемент IV см. стр. 12

					Б.03.00.00.00 СБ		
Изм.	Лист	№ докум.	Подп.	Дата	Стойка буфетная угловая Сборочный чертеж	Масса	Масштаб
Разраб.		Симонов					1:10
Пров.		Астапова				Лист 1	Листов 2
Н. контр.		Коростелев				ЦНИИЭП торгово-бытовых зданий и туристских комплексов г. Москва	

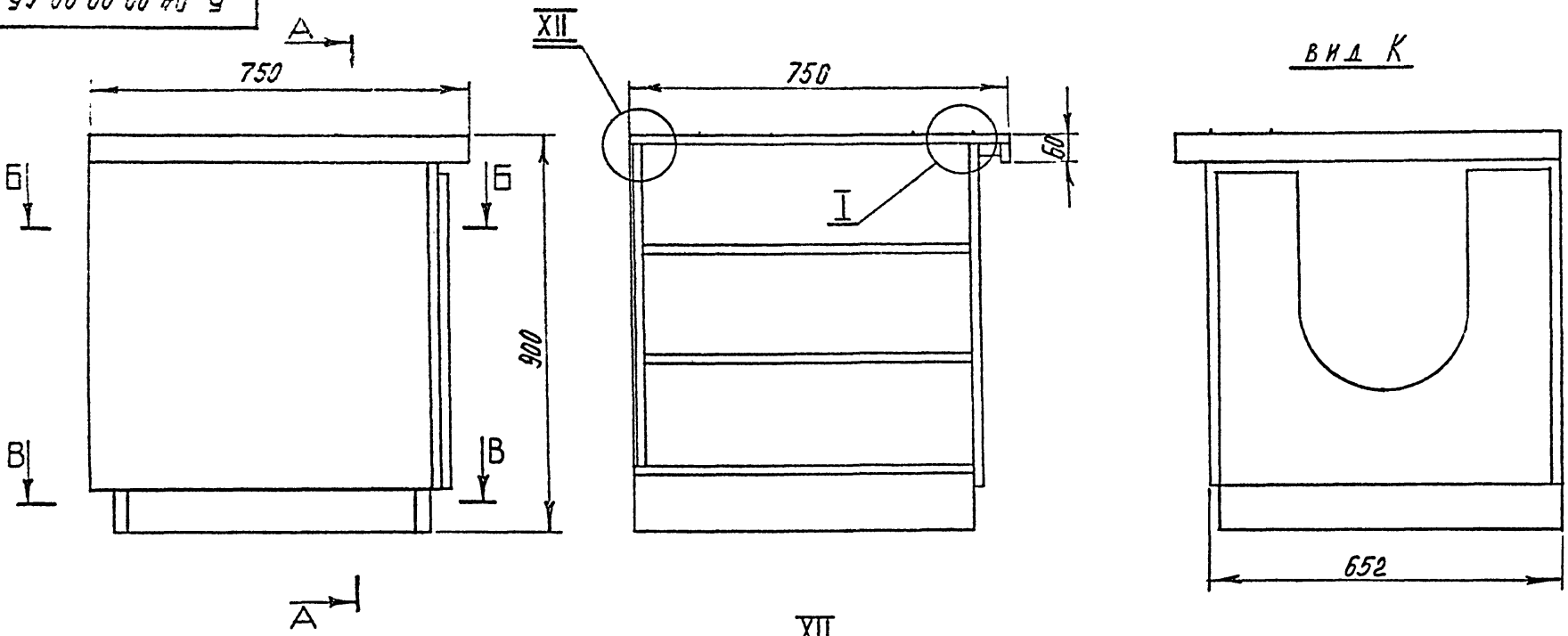

XII
М 1 : 1

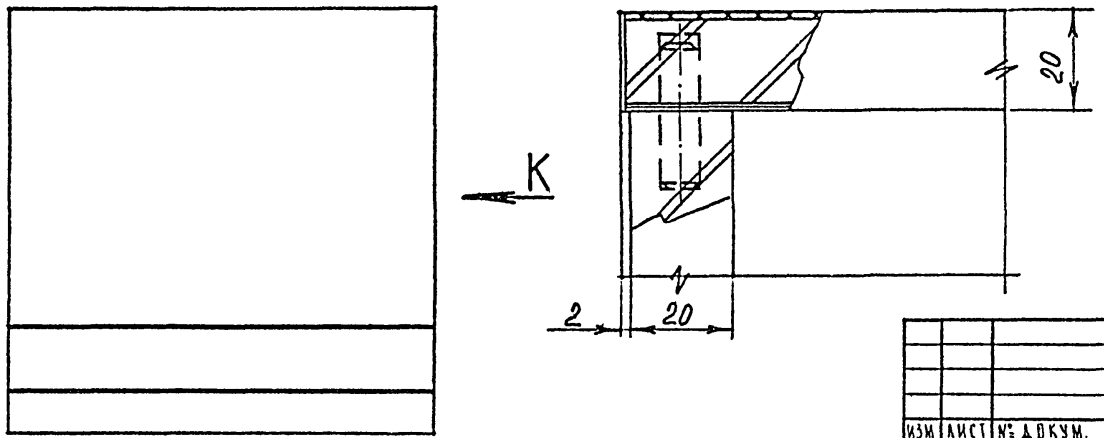

1. Размеры для справок.
2. Разрезы А-А; Б-Б; В-В см. стр. 12
3. Выносной элемент I см. стр. 9

Изм.	Лист	№ докум.	Подп.	Дата
Разраб.		Симонов		
Пров.		Астапова		
Н. контр.		Коростелев		
Гл. арх. пр.		Бочарова		

Б. 04.00.00.00 СБ

Стойка буфетная крайняя
Сборочный чертеж

Лит.	Масса	Масштаб
		1:10

Лист 1 Листов 2

ЦНИИЭП торгово-бытовых зданий и туристских комплексов г. Москва

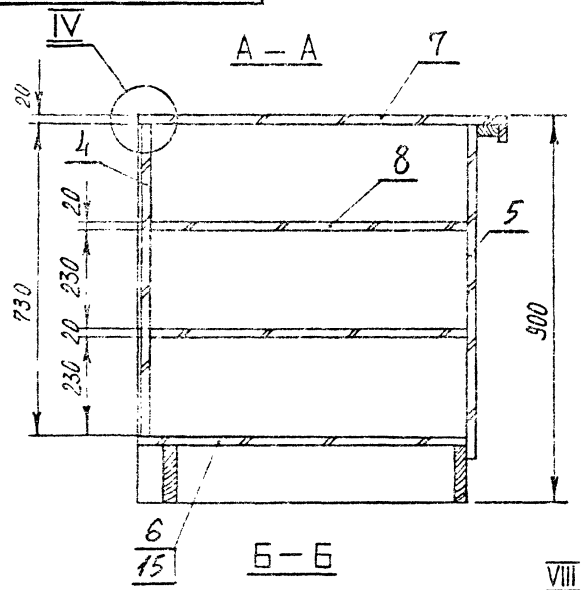

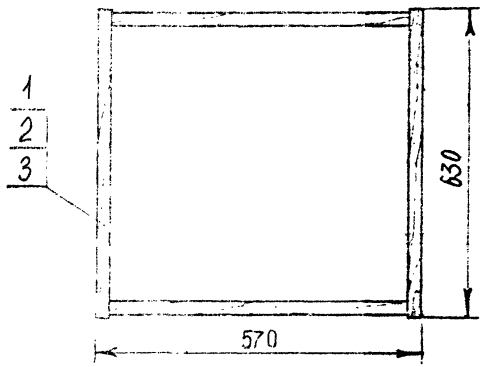

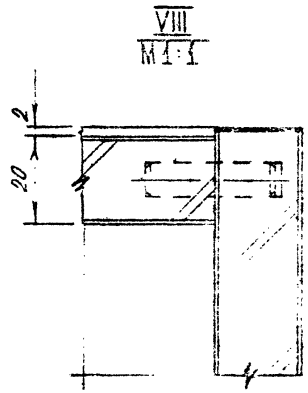

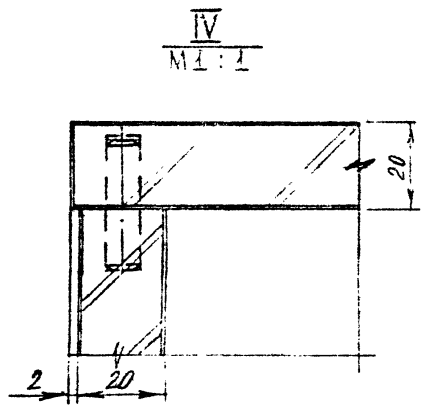

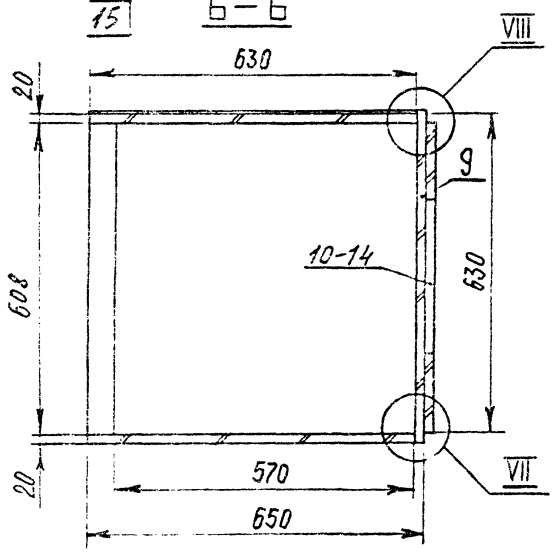

1. Размеры для справок.

2. Выносной элемент VII

см. стр. 10

					Б. 04. 00. 00. 00 СБ		
Изм	Лист	№ докум	Подп	Дата	Стойка буфетная крайняя сборочный чертеж	Лит	Масса	Масштаб 1:10
Разраб		Скачкова						
Пров		Астапова				Лист 2	Листов 2
Н. контр		Коростелев					

ЦНИИЭП торгово-бытовых зданий и туристских комплексов г. Москва

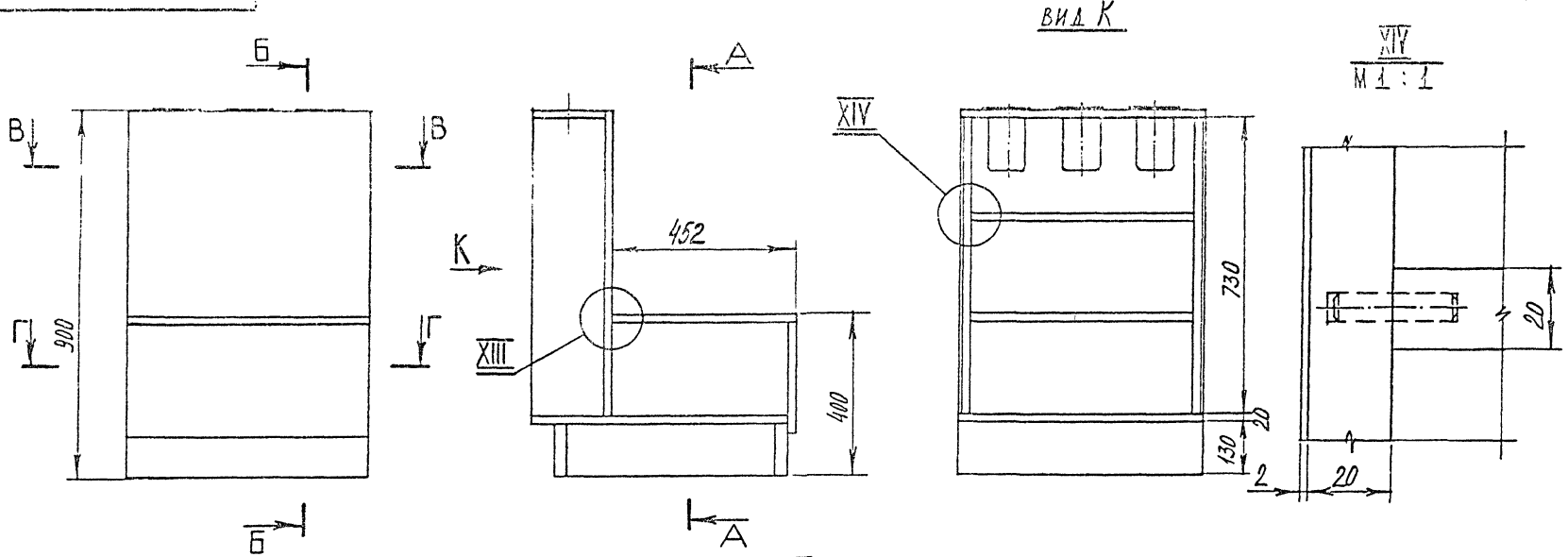

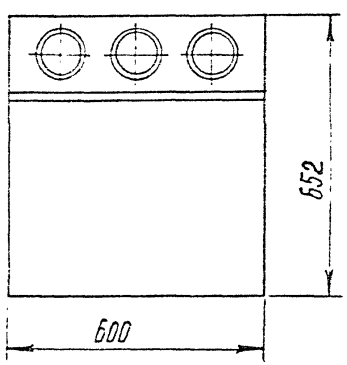

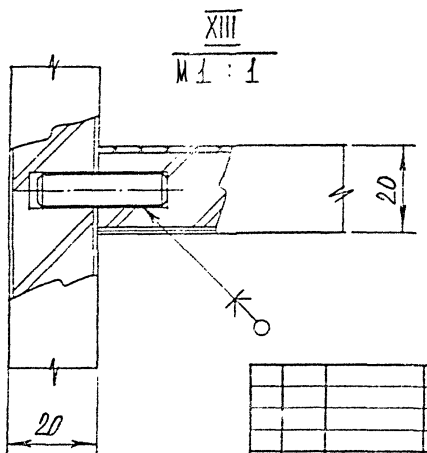

1. Размеры для справок.
2. Разрезы А-А; Б-Б; В-В; Г-Г

см. стр. 14

Изм.	Лист	№ докум.	Подп.	Дата
Разраб.		Симонов		
Пров.		Астапова		
Н. контр.		Кордетелев		
Гл. арх. пр.		Бочарова		

Б. 05. 00. 00. 00 СБ

Стойка буфетная для хранения подносов и столовых приборов. Сборочный чертеж

Лит.	Масса	Масштаб
		1:10

Лист 1 Листов 2

ЦНИИЭП торгово-бытовых зданий и туристских комплексов г. Москва

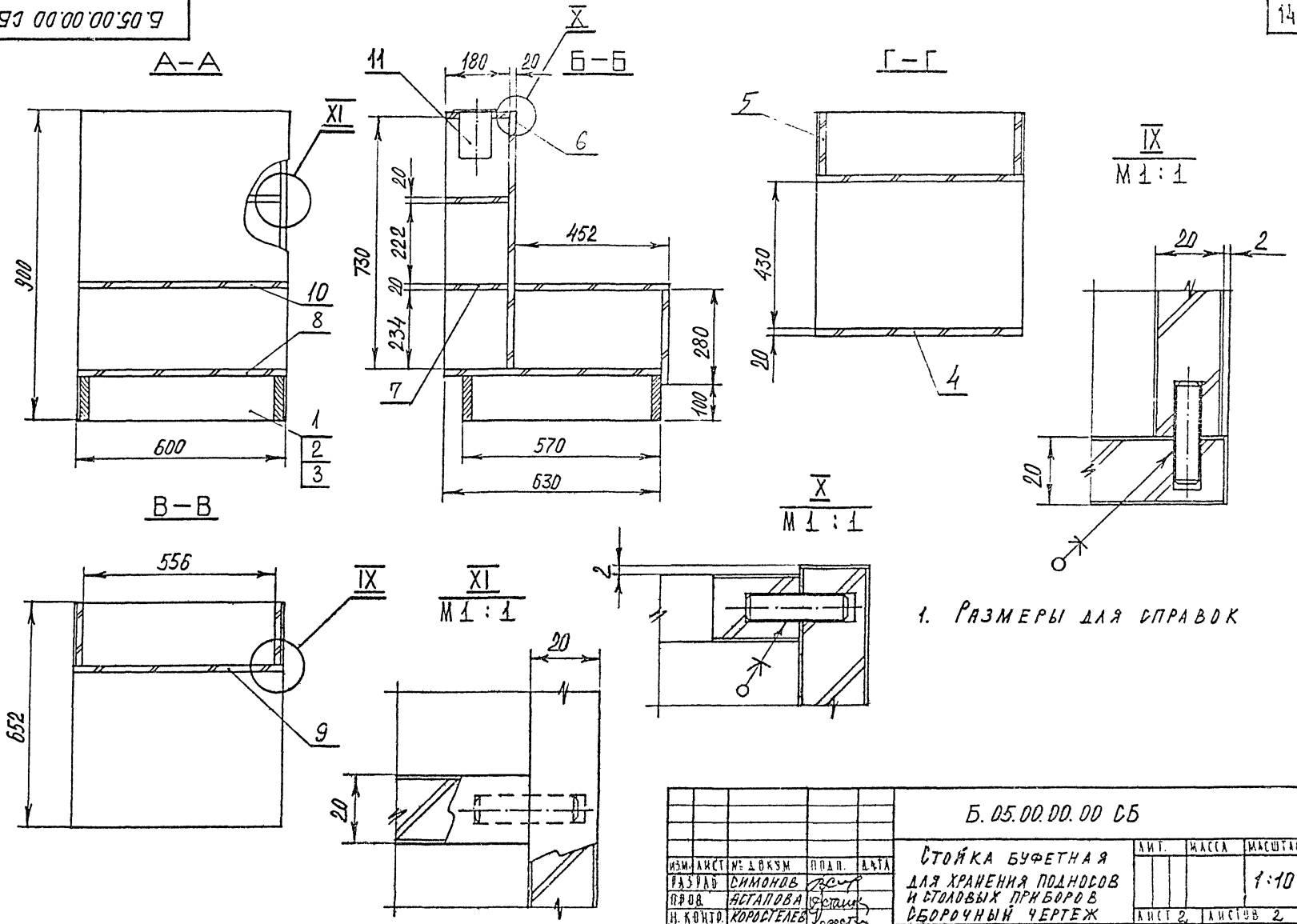

1. Размеры для справок

Изм.	Лист	№ докум.	Подп.	Дата
Разраб.		Симонов		
Пров.		Астапова		
Н. контр.		Коростелев		

Б. 05.00.00.00 СБ

Стойка буфетная для хранения подносов и столовых приборов
Сборочный чертеж

Лит.	Масса	Масштаб
		1:10
Лист 2	Листов 2	

ЦНИИЭП торгово-бытовых зданий и туристских комплексов г. Москва

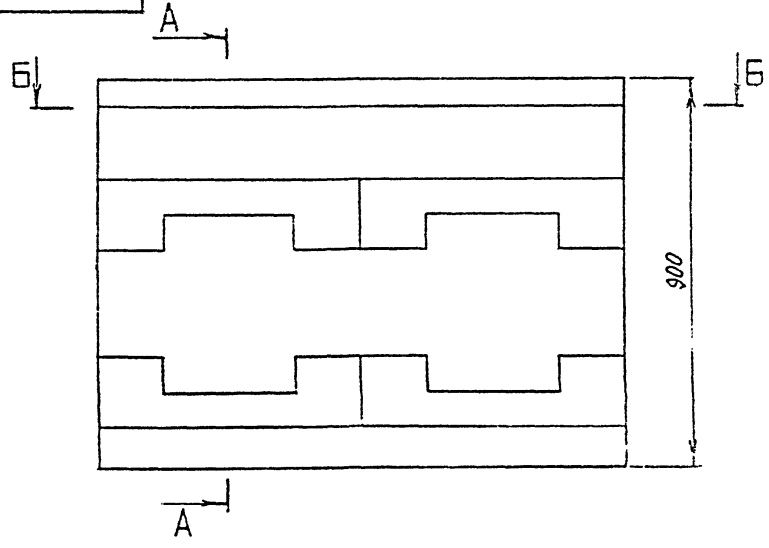

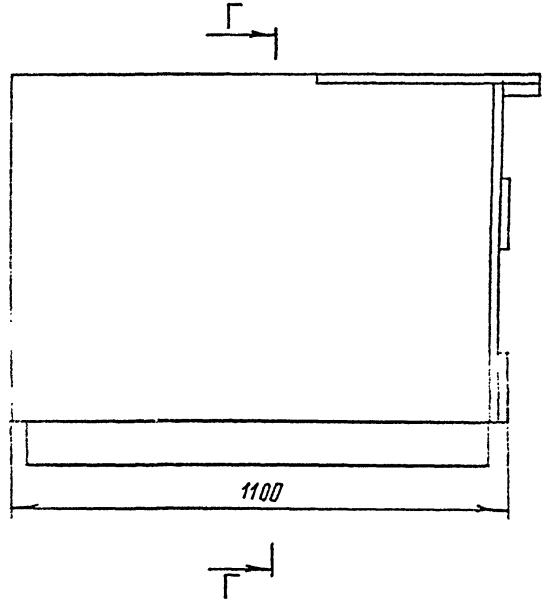

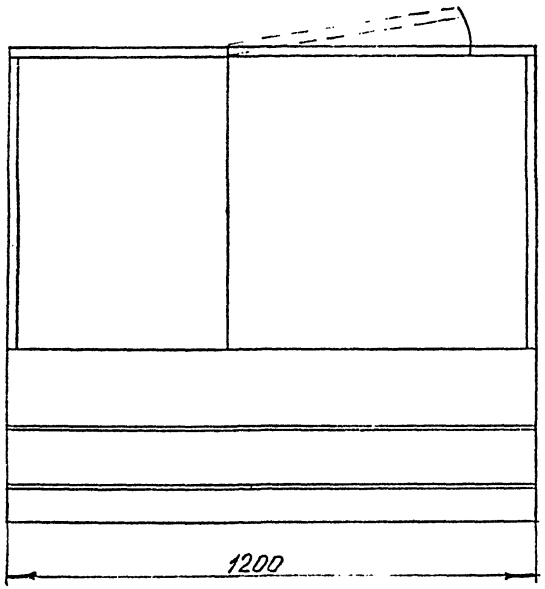

1. Размеры для справок.
2. Разрезы смотри стр. 16-19

Изм.	Лист	№ докум.	Подп.	Дата
Разраб.		Скачкова		
Пров.		Астапова		
Н. контр.		Кравцева		

Б. 06. 00. 00. 00 СБ

Стойка буфетная для кассира
Сборочный чертеж

Лит.	Масса	Масштаб
		1:10

Лист 1 Листов 7

ЦНИИЭП торговых зданий и туристских комплексов г. Москва

Формат А1 СФ-239-05

97 60 00 00 90 9

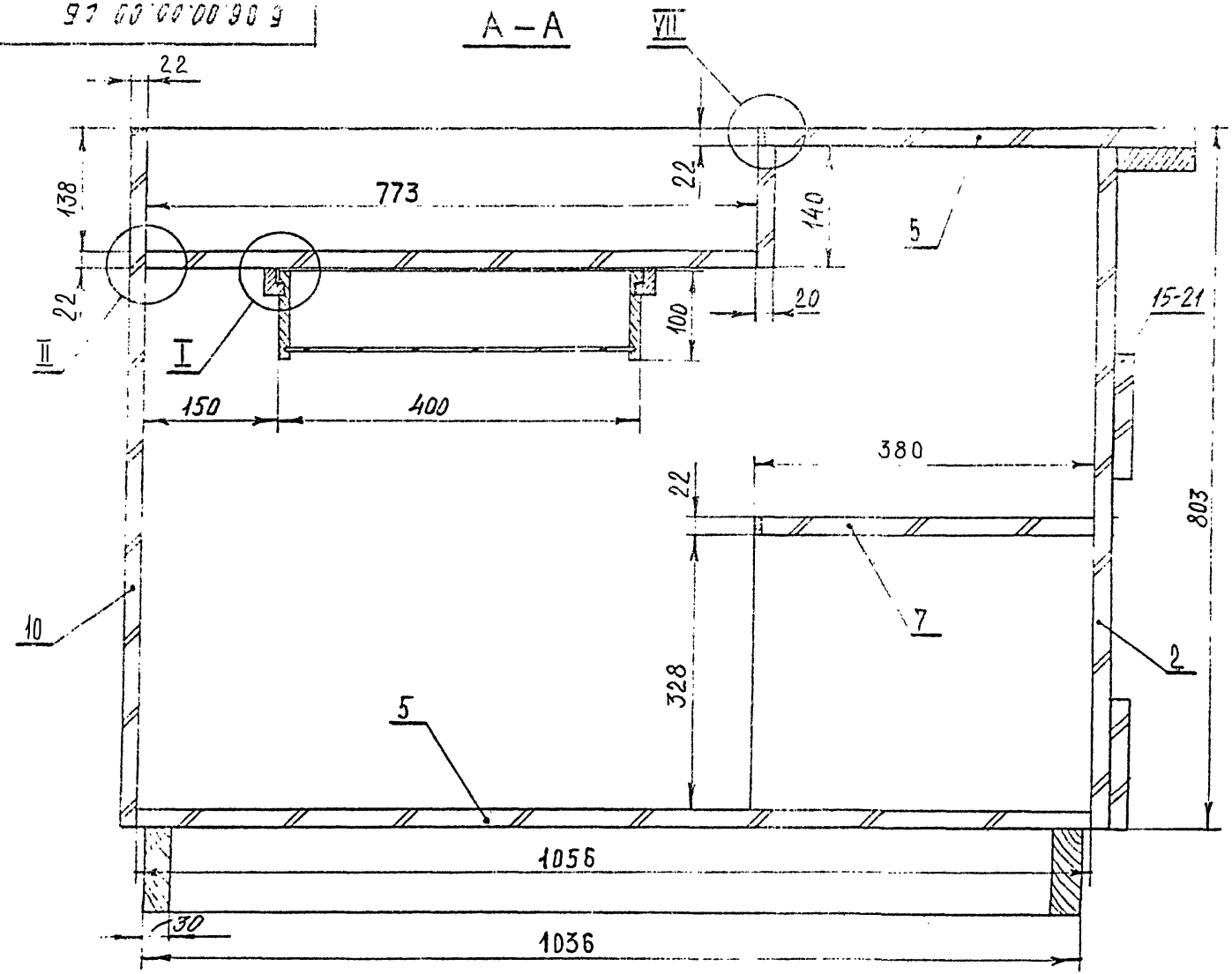

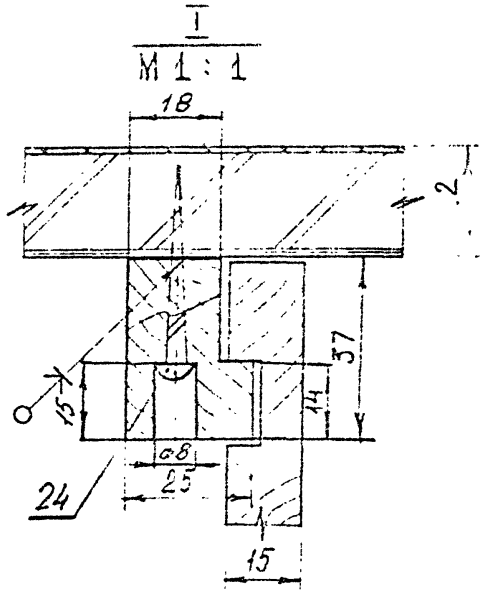

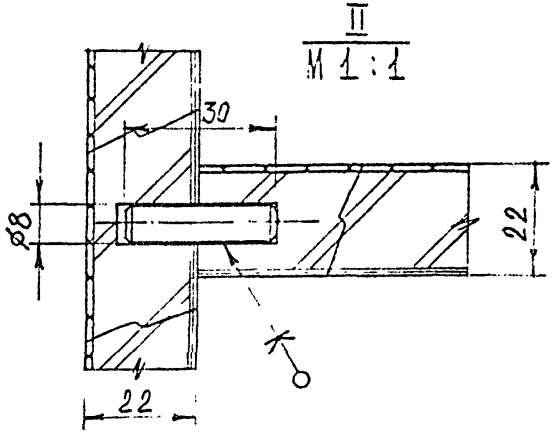

1. Размеры для справок.
2 Выносной элемент VII см. стр. 18

Изм.	Лист	N докум.	Подп.	Дата
Разраб.		Симонов		
Пров.		Агапова		
Н. контр.		Коростелев		

Б.06.00.00.00 СБ

Стойка буфетная для кассира
Сборочный чертеж

Лит.	Масса	Масштаб
		1:5
Лист 2	Листов 5	

ЦНИИЭП торгово-бытовых зданий и туристских комплексов г. Москва

Б – Б

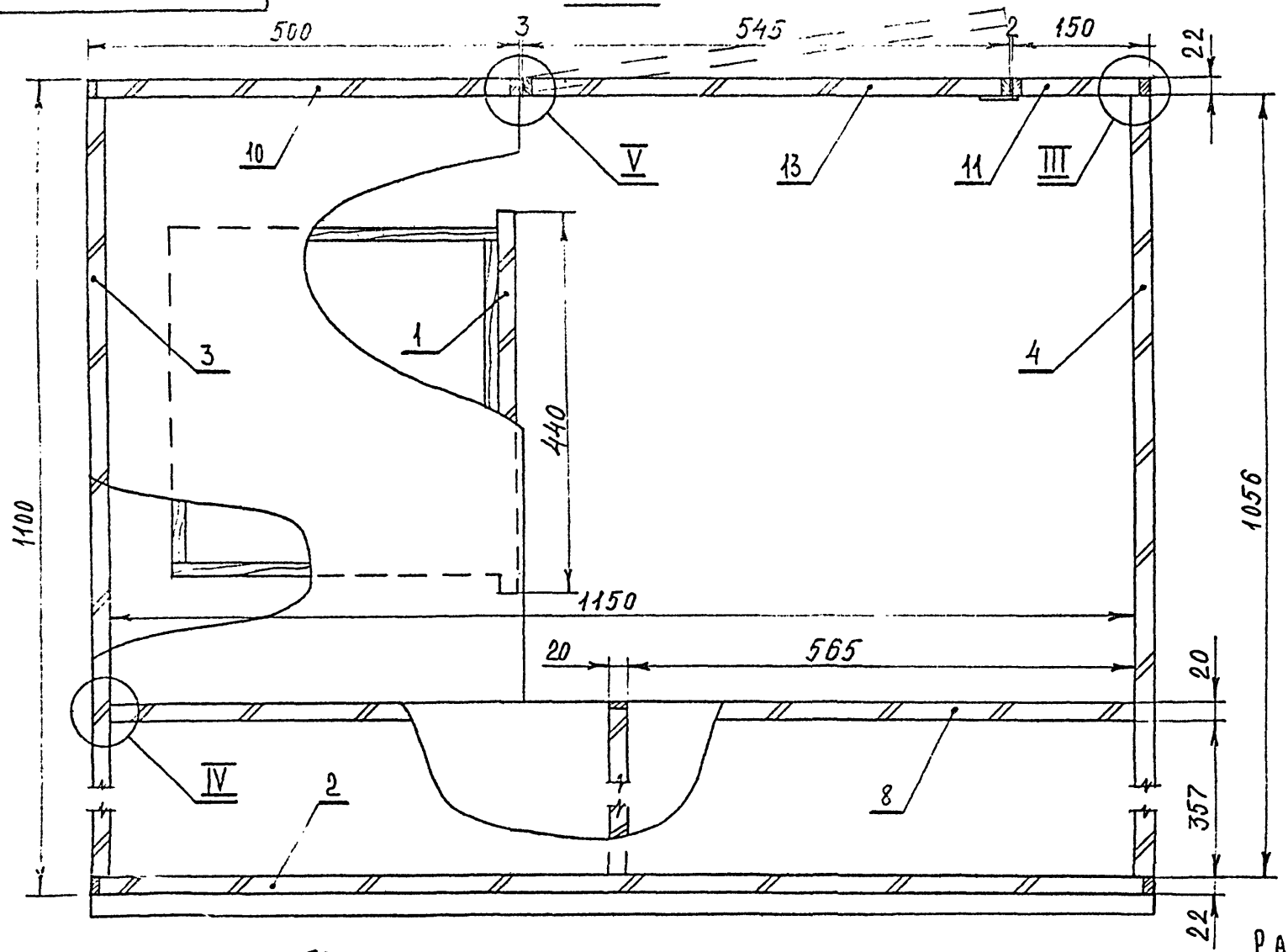

III
М 1 : 1

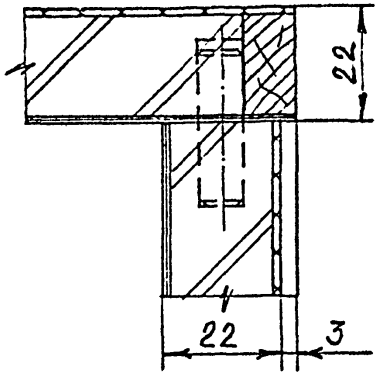

IV
М 1 : 1

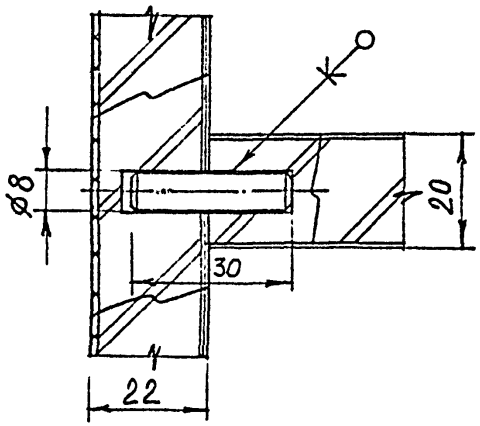

Размеры для справок.

V
М 1 : 1

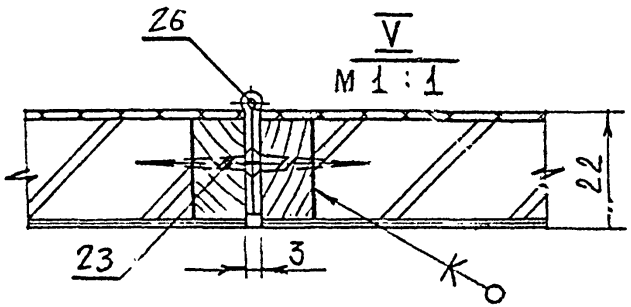

Изм.	Лист	N докум.	Подп.	Дата
Разраб.		Симонов		
Пров.		Астапова		
Н. контр		Коростелев		

Б.06.00.00.00 СБ

Стойка буфетная для кассира
Сборочный чертеж

Лит.	Масса	Масштаб
		1:5

Лист 3 Листов 5

ЦНИИЭП торгово-бытовых зданий и туристских комплексов г. Москва

В – В

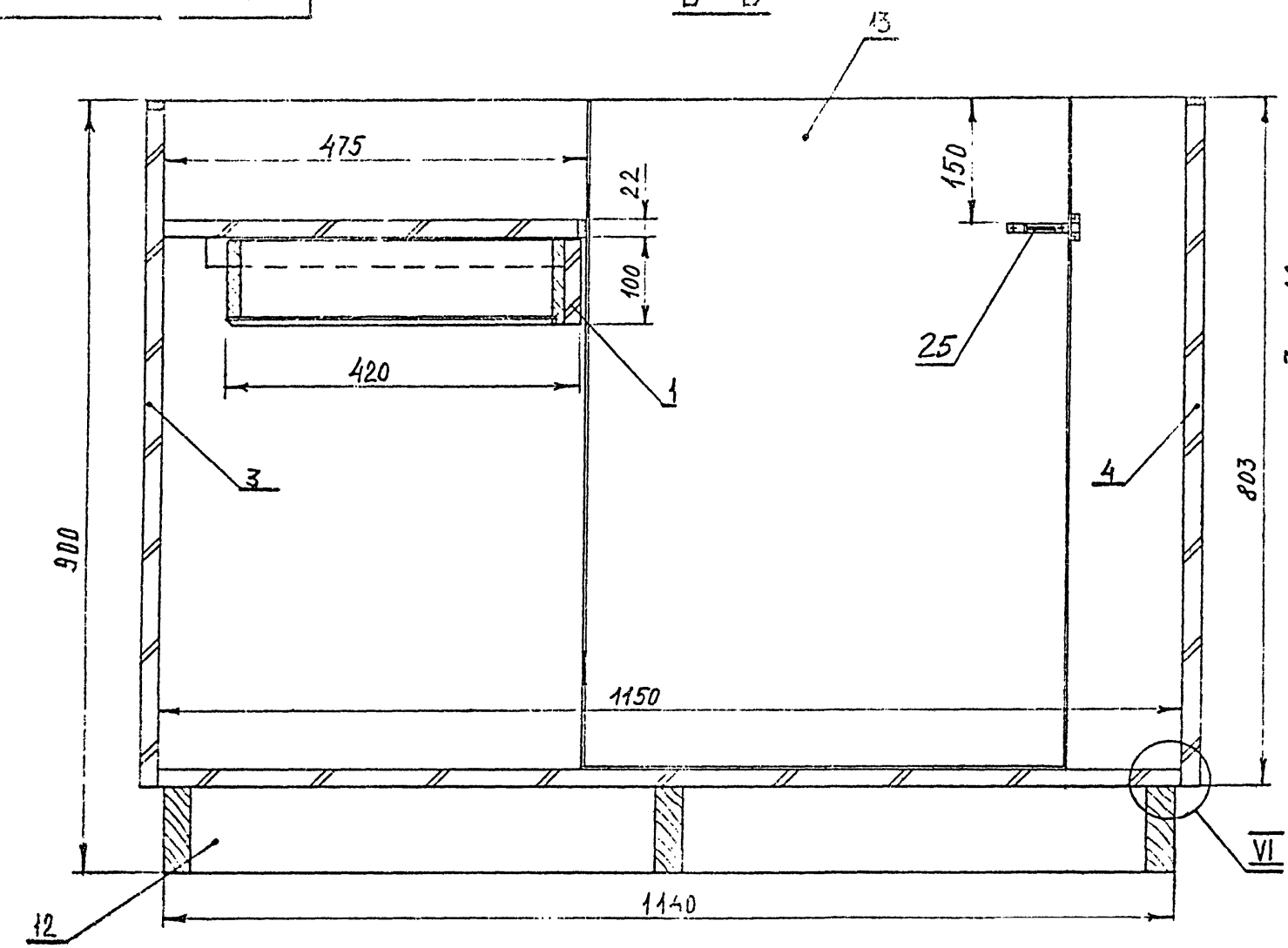

VI
М 1 : 1

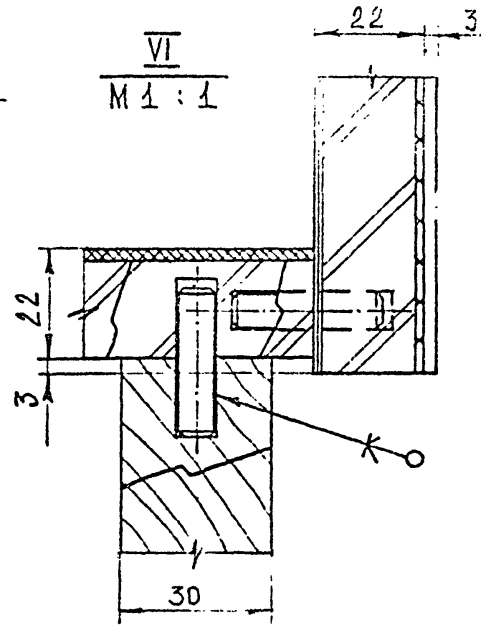

VII
М 1 : 1

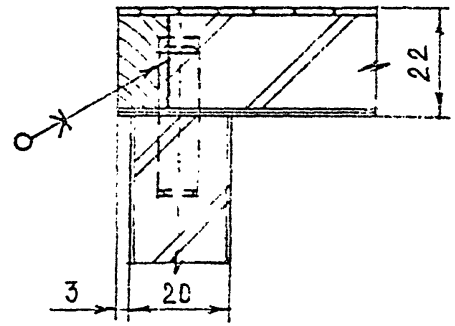

1. Выносной элемент VII см. на стр. 16

2. Размеры для справок.

Изм.	Лист	N докум.	Подп.	Дата
Разраб.		Симонов		
Пров.		Астапова		
Н. контр.		Коростелев		

Б.06.00.00.00 СБ

Стойка буфетная для кассира
Сборочный чертеж

Лит.	Масса	Масштаб
		1:5
Лист 4	Листов 5	

ЦНИЭП торгово-бытовых зданий и торгового комплексов г. Москва

Б.06.00.00.00 СБ

Г—Г

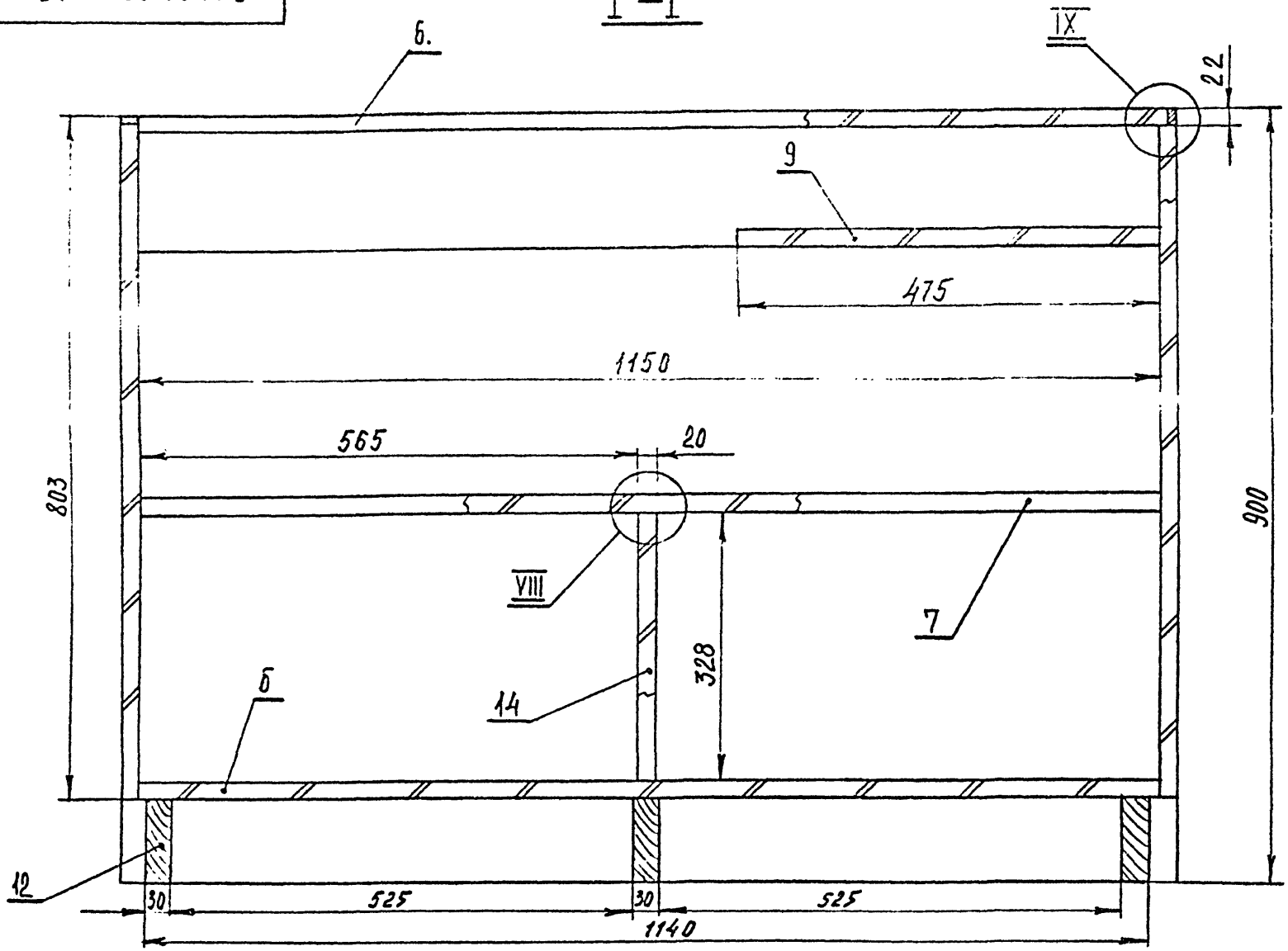

VIII
М 1 : 1

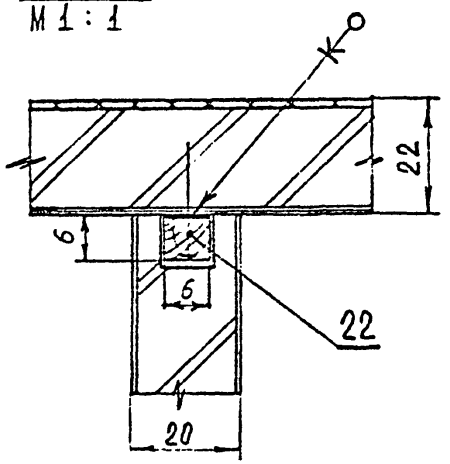

IX
М 1 : 1

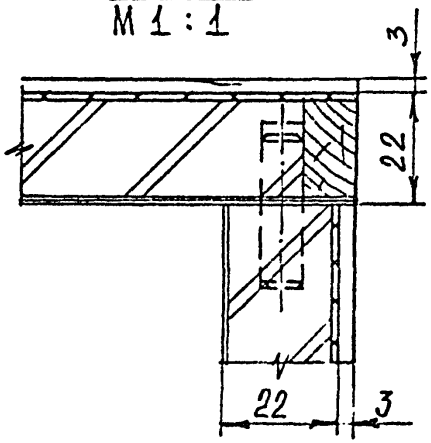

Размеры для справок.

Изм.	Лист	№ докум.	Подп.	Дата
Разраб.		Симонов		
Пров.		Астапова		
Н. контр.		Коростелев		

Б.06.00.00.00 СБ

Стойка буфетная для кассира
Сборочный чертеж

Лит	Масса	Масштаб
		1:5
Лист 5	Листов 5	

ЦНИИЭП торгово-бытовых зданий и туристских комплексов г. Москва

СФ-239-05 Формат 12

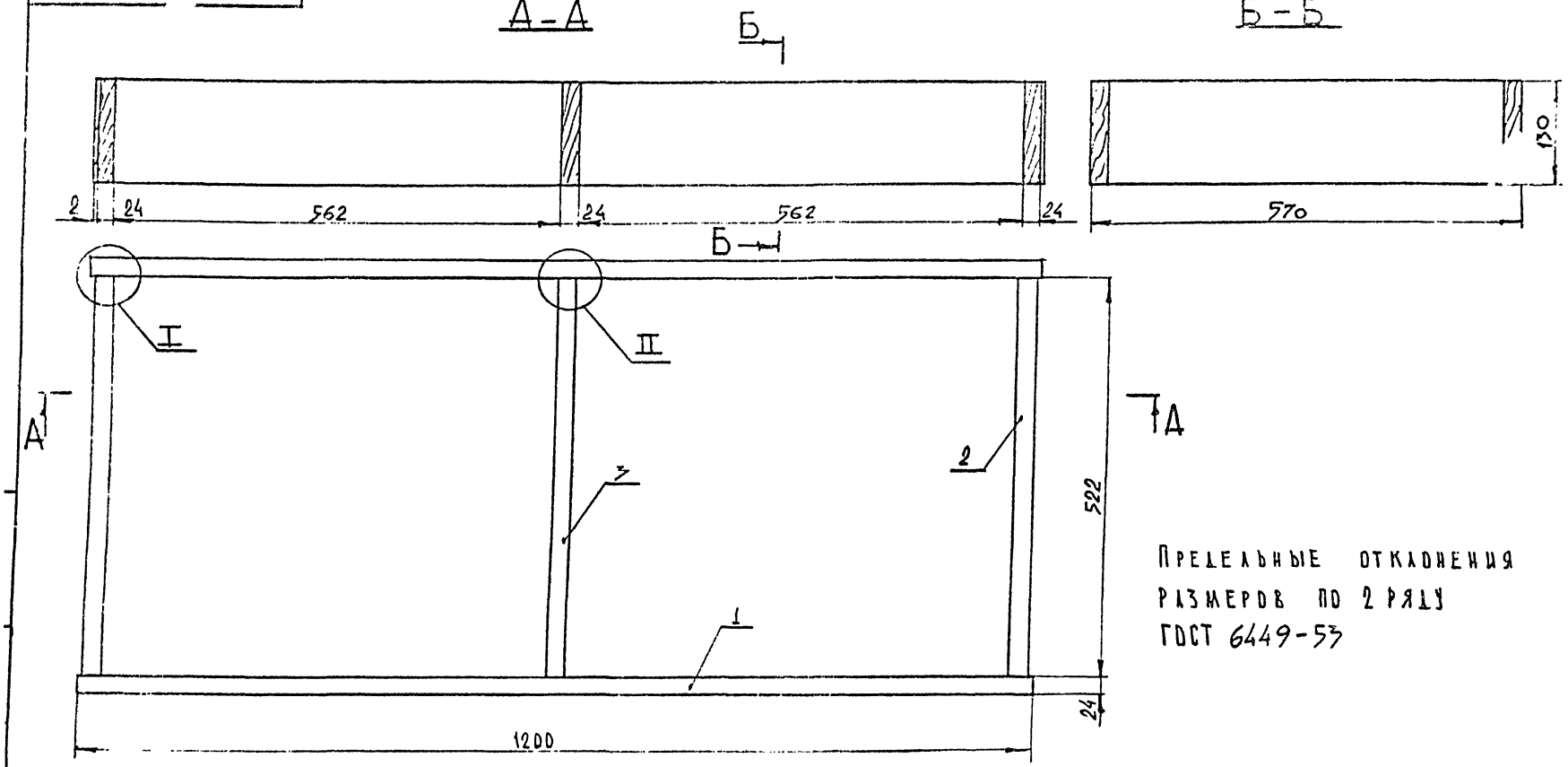

Предельные отклонения размеров по 2 ряду ГОСТ 6449-53

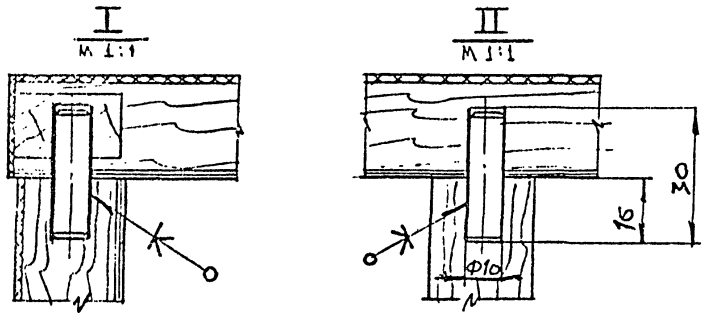

Изм.	Лист	№ докум.	Подп.	Дата
Разраб.		Максимова		
Пров.		Астапова		
Н. контр.		Кородстелев		

Б. 01. 01. 00. 00. СБ

Плинтус
Сборочный чертеж

Лит.	Масса	Масштаб
		1:5
Лист	Листов 1	

ЦНИИЭП торгово-бытовых зданий и комплексов г. Москва

А–А

Б

Б–Б

Б

I
М 1:1

II
М 1:1

Предельные отклонения размеров по 2 ряду ГОСТ 6449-53.

Изм.	Лист	№ докум.	Подп.	Дата	Б. 01. 02. 00. 00 СБ			
Разраб		Скачкова			Плинтус сборочный чертеж	Лит	Масса	Масштаб
Пров		Астапова						1:5
Н. контр		Коростелев				Лист	Листов 1	
						ЦНИИЭП торгово-бытовых зданий и туристских комплексов г. Москва		

Формат 12 СФ-239-0

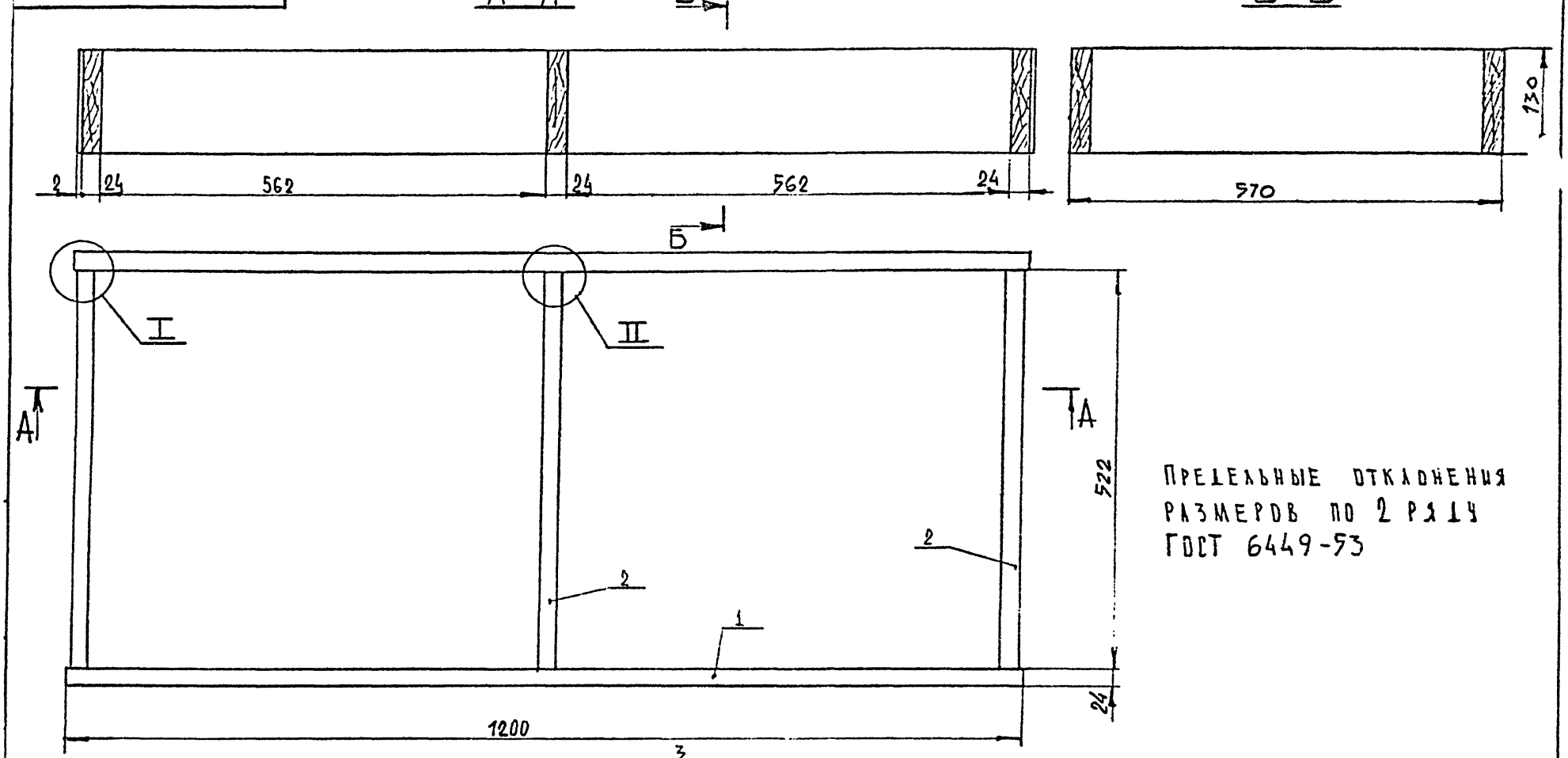

Предельные отклонения размеров по 2 ряд 14 ГОСТ 6449-93

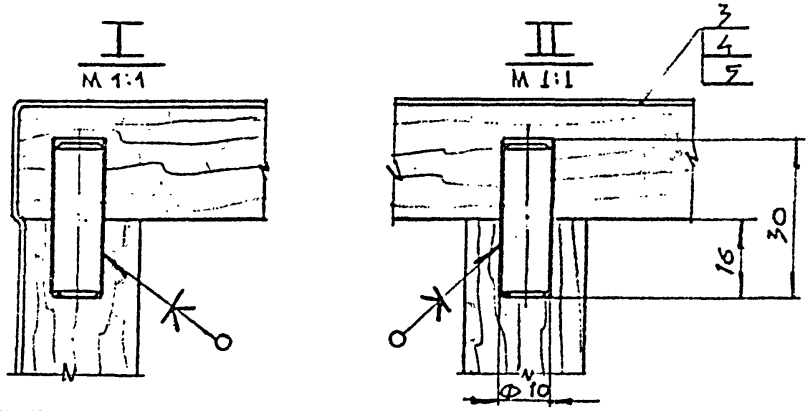

Изм.	Лист	№ докум.	Подп.	Дата
Разраб.		Максимова		
Пров.		Астапова		
Н. контр.		Коростелев		

Б. 01. 03. 00. 00. СБ

Плинтус
Сборочный чертеж

Лит.	Масса	Масштаб
		1:5

Лист | Листов 1

ЦНИИЭП торгово-бытовых зданий и спортивных комплексов г. Москва

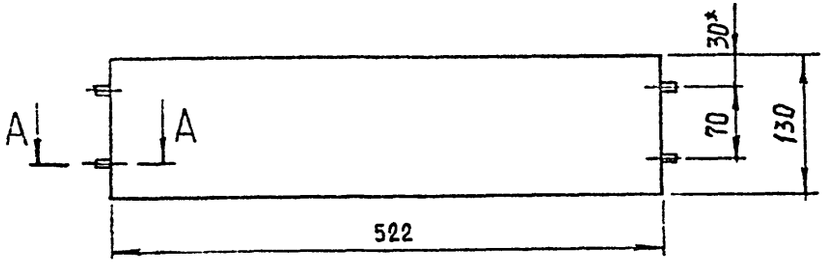

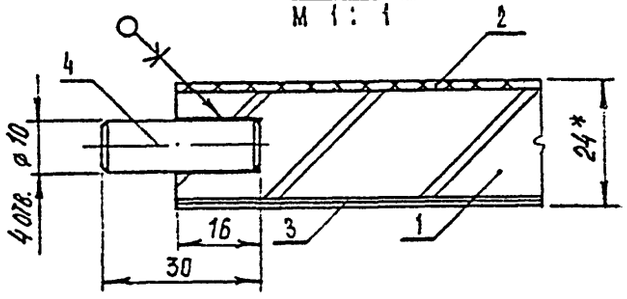

1.* Размеры для справок.

2. Предельные отклонения размеров по 2 ряду ГОСТ 6449-53

Изм.	Лист	N докум.	Подпись	Дата	Б.01.01.02.00 СБ			
Разраб.		Скакунов			Щит сборочный чертеж	Лит.	Масса	Масштаб
Пров.		Асичнова						1:5
Т.контр.		Коростелев				Лист	Листов 1	
Гл.инж.пр.		Коростелев				ЦНИИЭП торгово-бытовых зданий и туристских комплексов		
Н.контр.		Римонов						
Утв.		Ранинский						

Копировал Формат А1

Серия 1.271-4 Выпуск 3 Часть I

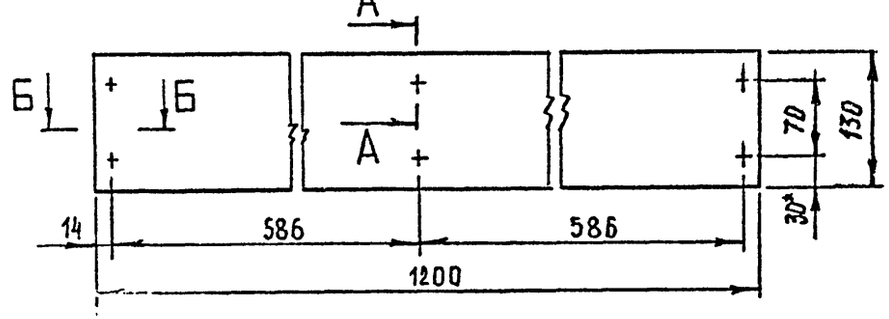

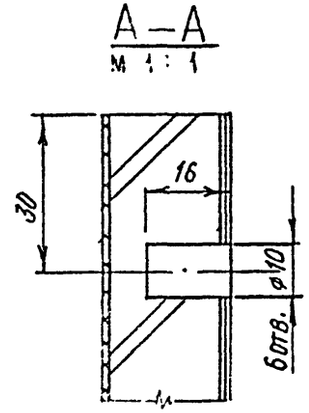

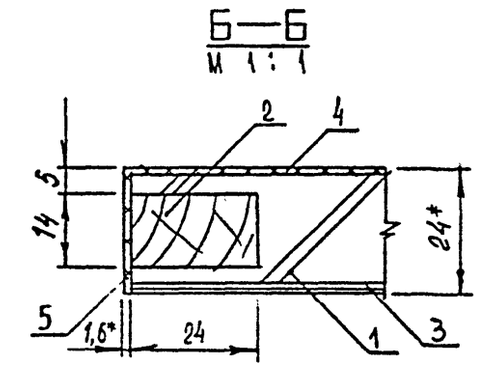

1.* Размеры для справок.

2. Предельные отклонения размеров по 2 ряду ГОСТ 6449-53.

Изм.	Лист	N докум.	Подпись	Дата	Б.01.01.01.00 СБ			
Разраб.		Скакунова			Щит сборочный чертеж	Лит.	Масса	Масштаб
Пров.		Асичнова						1:5
Т.контр.		Коростелев				Лист	Листов 1	
Гл.инж.пр.						ЦНИИЭП торгово-бытовых зданий и туристских комплексов		
Н.контр.								
Утв.		Ранинский						

Копировал СФ-239-05 Формат А1

Инв. N подл. | Подп. и дата | Взам. инв. N | Инв. N дубл. | Подп. и дата

Предельные отклонения размеров по 2 ряду ГОСТ 6449-53.

					Б. 01. 01. 03. 00 СБ		
Изм	Лист	N докум	Подпись	Дата	Щ и т Сборочный чертеж	Лит.	Масса	Масштаб
Разраб.		Скачкова				и		1:5
Пров.		Астапова				Лист	Листов 1
Т. контр.		Коростелев				ЦНИИЭП торгово-бытовых зданий и туристских комплексов	
Гл. инж. пр		Коростелев					
Н. контр		Гимонов					
Утв.		Ранинский					

Копировал Формат 11

Серия 1.271-4 Выпуск 3 Часть 1

Подп. и дата | Инв. N дубл. | Взам. инв. N | Подп. и дата | Инв. N подл.

Предельные отклонения размеров по 2 ряду ГОСТ 6449-53.

					Б. 01. 03. 01. 00 СБ		
Изм	Лист	N докум	Подпись	Дата	Щ и т Сборочный чертеж	Лит	Масса	Масштаб
Разраб.		Скачкова				и		1:5
Пров.		Астапова				Лист	Листов 1
Т. контр		Коростелев				ЦНИИЭП торгово-бытовых зданий и туристских комплексов	
Гл. инж. пр		Коростелев					
Н. контр		Симонов					
Утв		Ранинский					

Копировал

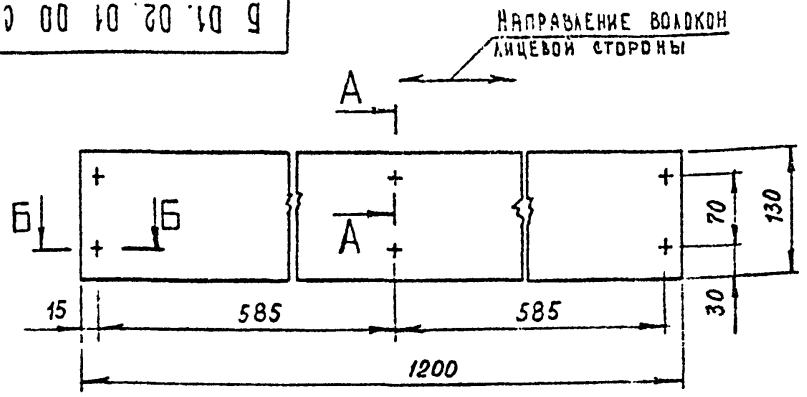

А—А
М 1:1

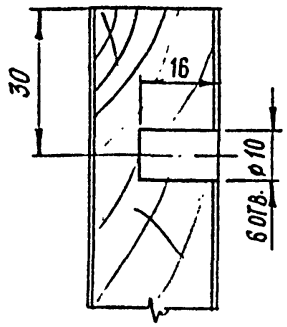

Б—Б
М 1:1

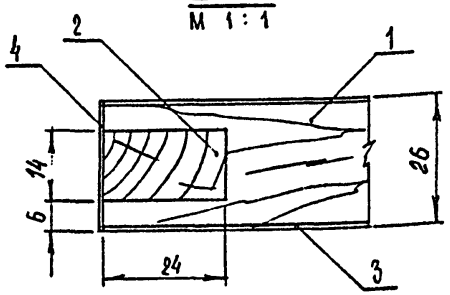

Предельные отклонения размеров по 2 ряду ГОСТ 6449-53.

Изм	Лист	N докум	Подпись	Дата
Разраб.		Скачкова		
Пров.		Астапова		
Т. контр.		Коростелев		
Гл. инж. пр.		Коростелев		
Н. контр		Сумонов		
Утв.		Ранинский		

Б.01.02.01.00 СБ

Щ И Т
Сборочный чертеж

Лит.	Масса	Масштаб
		1:5
Лист	Листов 1	

ЦНИИЭП торгово-бытовых зданий и туристских комплексов

Копировал

Формат 11

Выпуск 3 Часть I
Серия 1.271-4

Инв. N подл. | Подп. и дата | Взам. инв. N | Инв. N дубл. | Подп. и дата

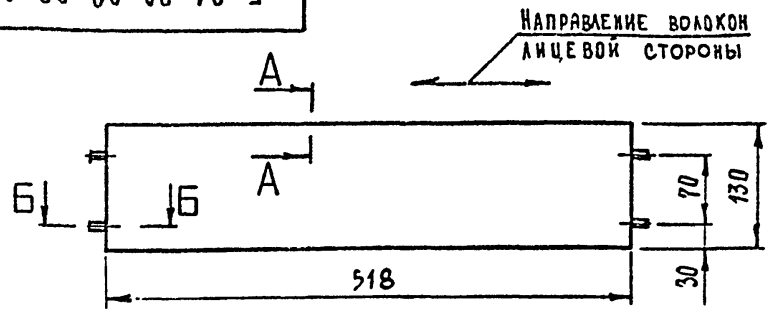

Б—Б
М 1:1

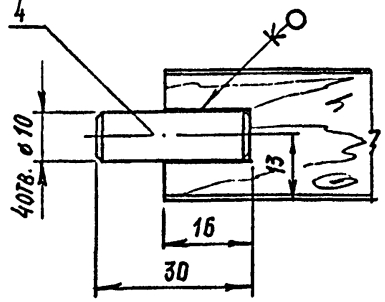

А—А
М 1:1

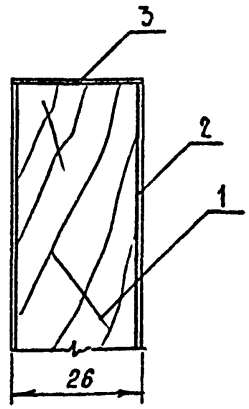

Предельные отклонения размеров по 2 ряду ГОСТ 6449-53.

Изм	Лист	N докум	Подпись	Дата
Разраб.		Скачкова		
Пров.		Астапова		
Т. контр		Коростелев		
Гл. инж. пр		Коростелев		
Н. контр		Сумонов		
Утв		Ранинский		

Б.01.02.02.00 СБ

Щ И Т
Сборочный чертеж

Лит.	Масса	Масштаб
		1:5
Лист	Листов 1	

ЦНИИЭП торгово-бытовых зданий и туристских комплексов

Копировал

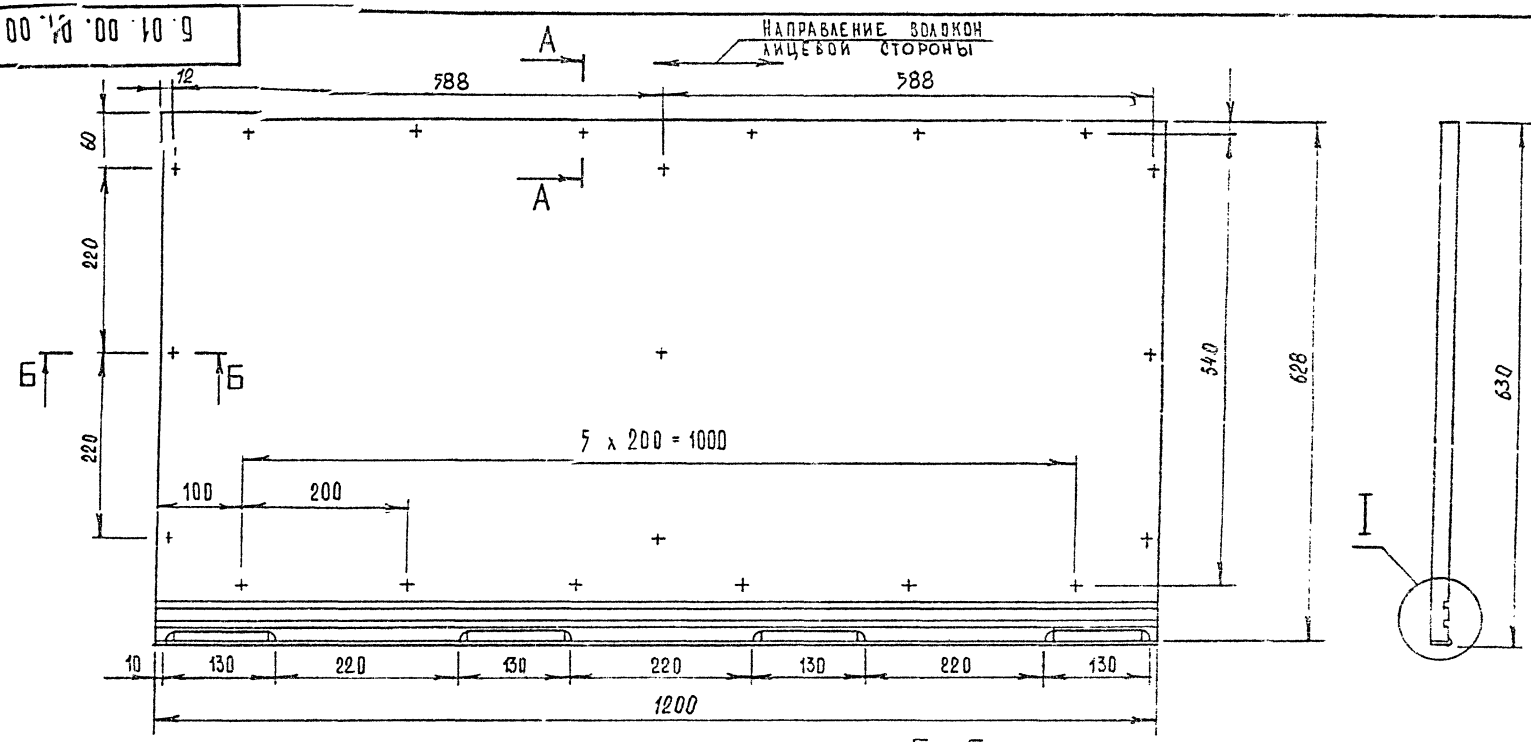

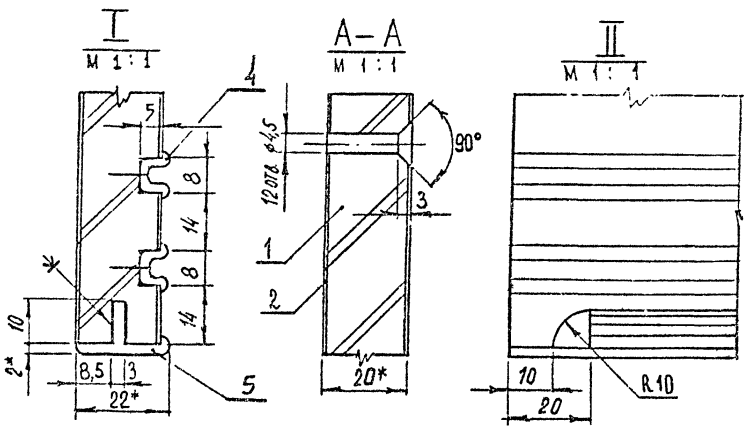

1.* Размеры для справок.
2. Металлический профиль условно не заштрихован.
3 Предельные отклонения размеров по 2 ряду ГОСТ 6449-53.

Изм.	Лист	№ докум.	Подп.	Дата
Разраб.		Р.Качкова		
Пров.		А.Старова		
Н. контр.		Коростелев		

Б. 01. 00. 01. 00 СБ

Щит
Сборочный чертеж

Лит.	Масса	Масштаб
		1:5
Лист	Листов 1	

ЦНИИЭП торгово-бытовых зданий и комплексов Комплексов г. Москва

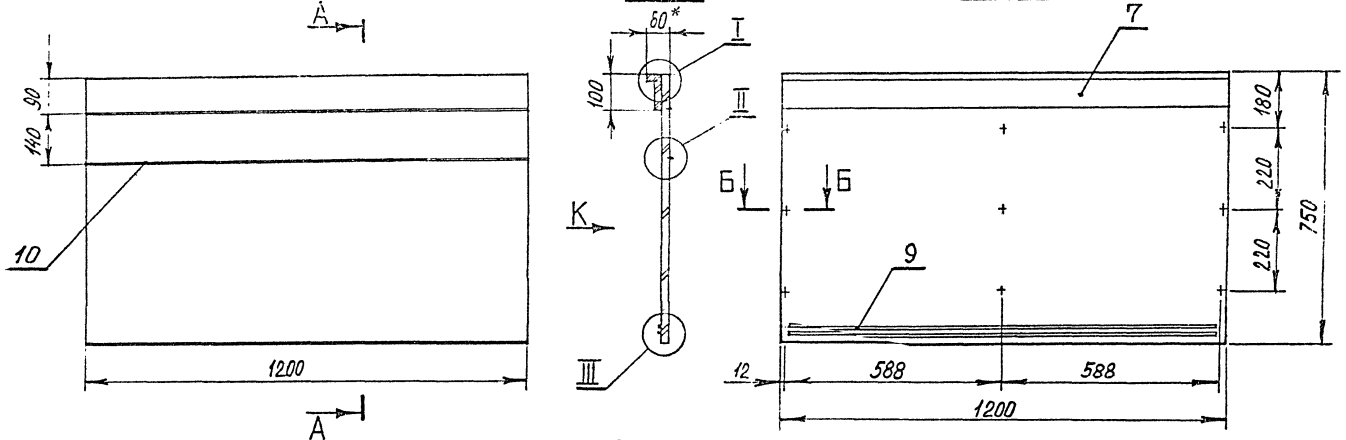

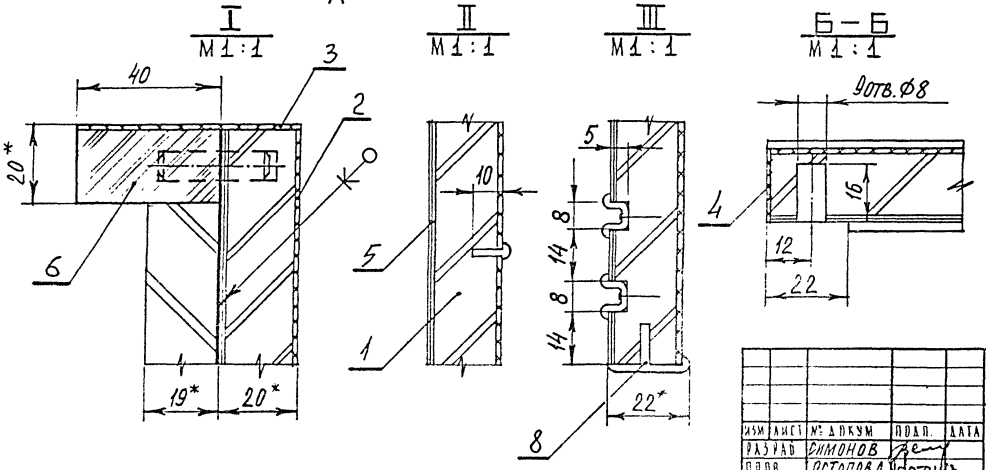

1.* Размеры для справок.

2. Металлический профиль условно не заштрихован.

3. Предельные отклонения размеров по 2 ряду ГОСТ 6449-53.

Изм.	Лист	№ докум.	Подп.	Дата
Разраб.		Симонов		
Пров.		Остапова		
Н. контр.		Коротеев		

Б.01.00.02.00.СБ

Щит сборочный чертеж

Лит	Масса	Масштаб
		1:10
Лист	Листов 1	

ЦНИИЭП торгово-бытовых зданий и туристских комплексов г. Москва

Инв. № подл. | Подп. и дата | Взам. инв. № | Инв. № дубл. | Подп. и дата

Формат 12 СФ-239-05

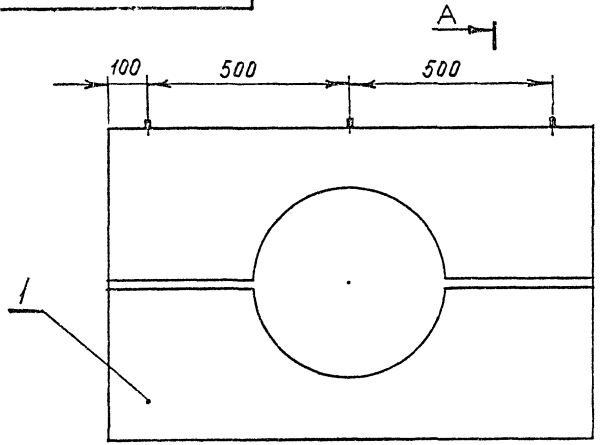

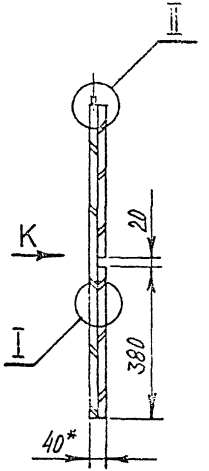

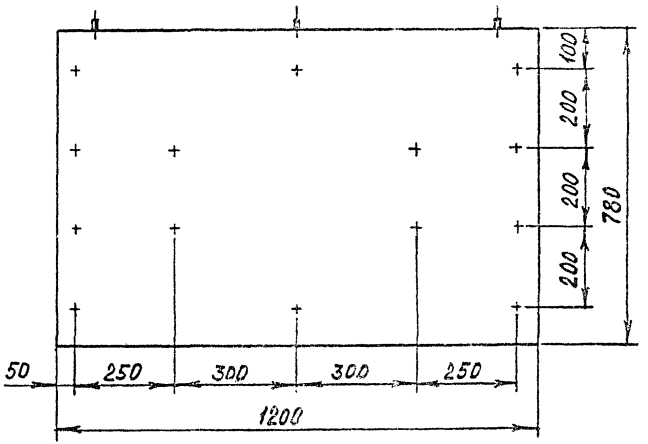

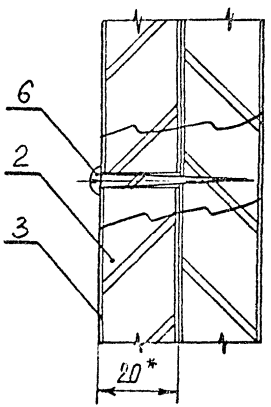

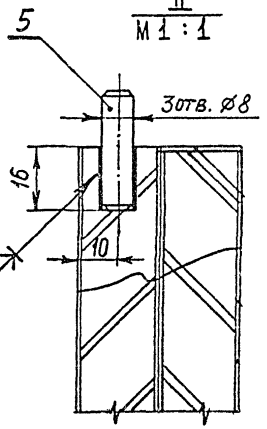

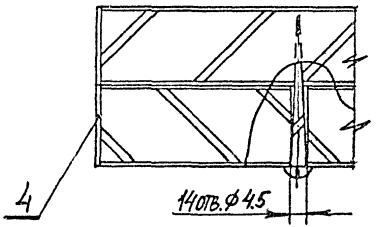

1. Размеры для справок.
2. Предельные отклонения размеров по 2 ряду ГОСТ 6449-53.

					Б.01.04.00.00 СБ		
					Щит лицевой сборочный чертеж	Лит.	Масса	Масштаб 1:10
Изм.	Лист	№ докум.	Подп.	Дата				
Разраб.		Симонов				Лист	Листов 1
Пров.		Астапова					
Н. контр.		Коростелев				ЦНИИЭП торгово-бытовых зданий и туристских комплексов г. Москва	

Формат 12 СФ-239-05

Б.01.05.00.00 СБ

Серия 1.271-4 Выпуск 3 лист 1

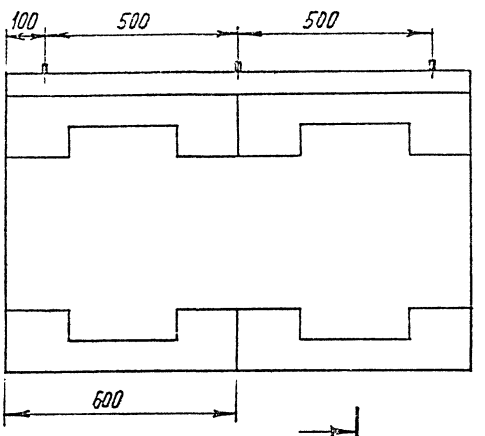

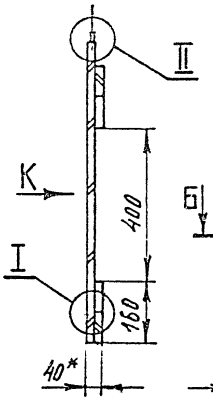

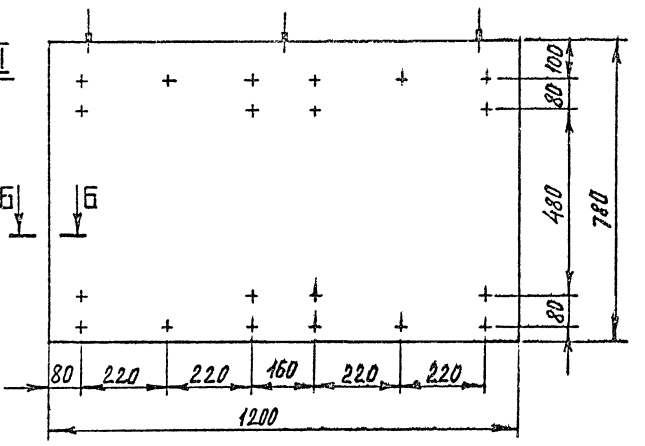

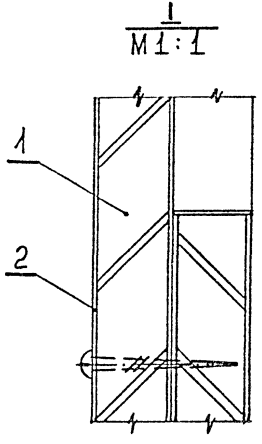

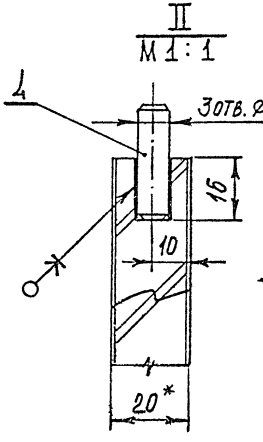

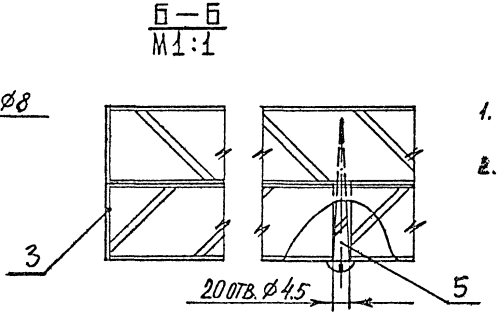

1. Размеры для справок.
2. Предельные отклонения размеров по 2 ряду ГОСТ 6449-53.

Изм.	Лист	№ докум.	Подп.	Дата
Разраб.		Самонов		
Пров.		Астапова		
Н. контр.		Коростелев		

Б.01.05.00.00 СБ

Щит лицевой
Сборочный чертеж

Лит.	Масса	Масшт.
		1:1

Лист | Листов 1

ЦНИЭП торгово-бытовых зданий и комплексов г. Москва

Формат А2 СФ-239

Инв. № подл. | Подп. и дата | Взам. инв. № | Инв. № дубл. | Подп. и дата

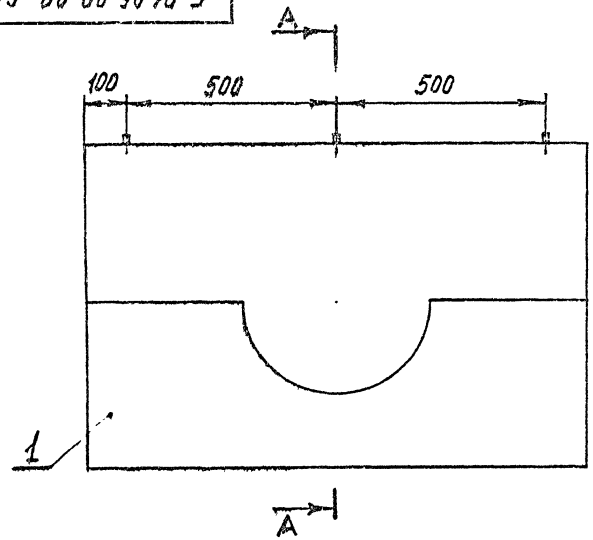

А–А

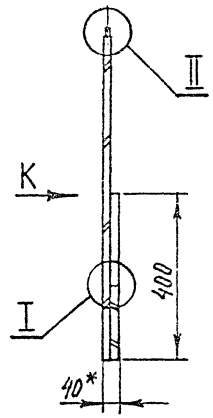

Вид К

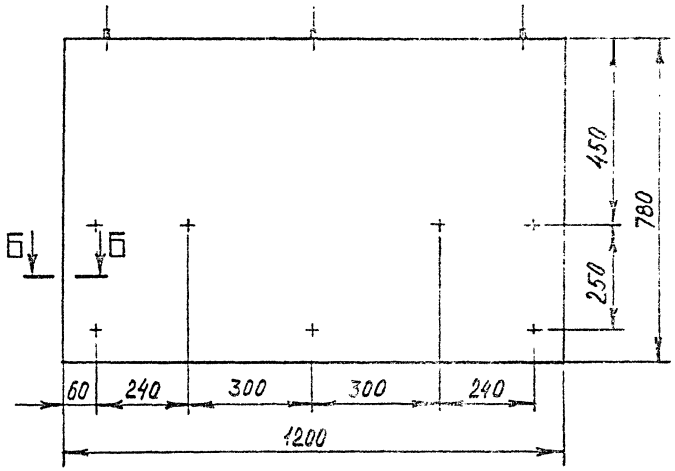

I
М 1 : 1

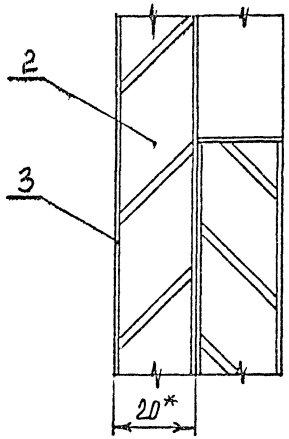

II
М 1 : 1

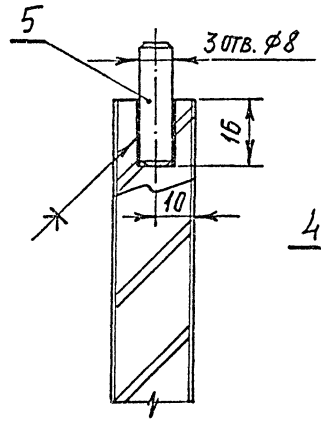

Б – Б
М 1 : 1

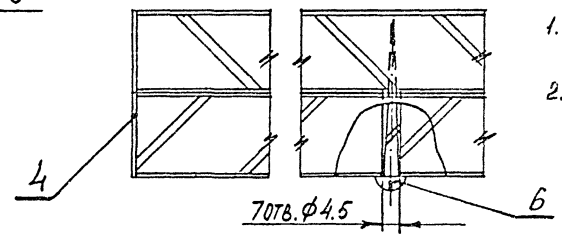

1. Размеры для справок.
2. Предельные отклонения размеров по 2 ряду ГОСТ 6449-53.

Изм.	Лист	№ докум.	Подп.	Дата
Разраб.		Симонов		
Пров.		Астапова		
Н. контр.		Коростелев		

Б.01.06.00.00 СБ

Щит лицевой
Сборочный чертеж

Лит	Масса	Масштаб
		1:10
Лист	Листов 1	

ЦНИИЭП торговых зданий и комплексов г. Москва

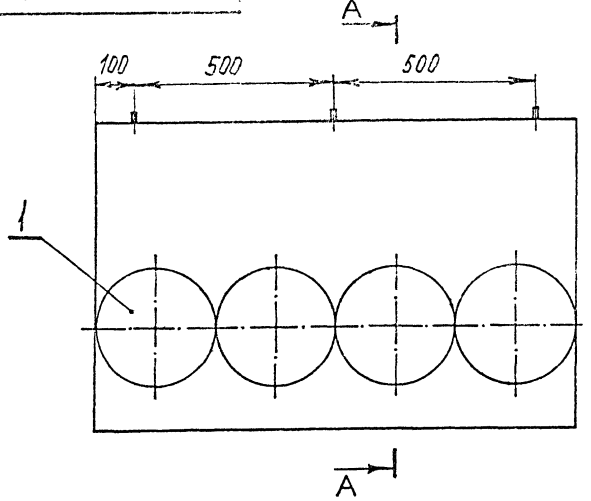

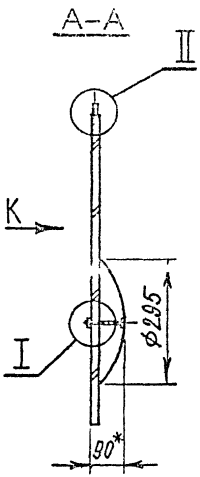

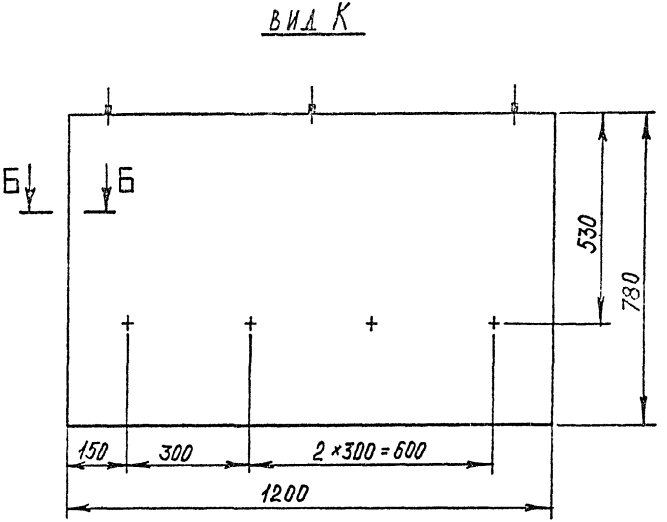

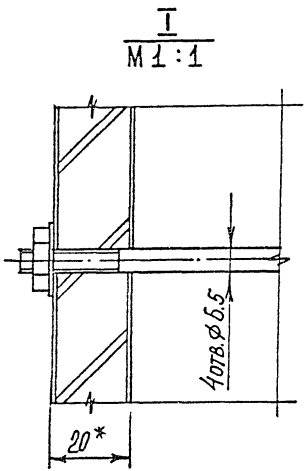

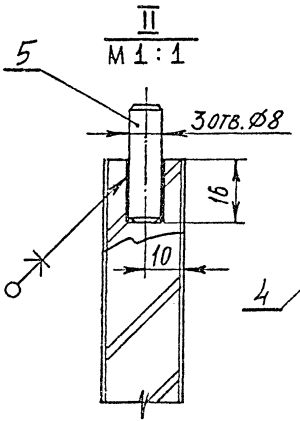

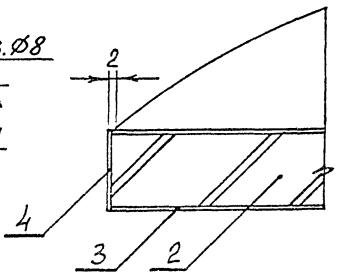

1. Размеры для справок.
2. Предельные отклонения размеров по 2 ряду ГОСТ 6449-53.

Изм.	Лист	№ докум.	Подп.	Дата
Разраб.		Симонов		
Пров.		Астапова		
Н. контр.		Коростелев		

Б.01.07.00.00 СБ

Щит лицевой
Сборочный чертеж

Лит	Масса	Масштаб
		1:10

Лист | Листов 1

ЦНИИЭП торгово-бытовых зданий и туристских комплексов г. Москва

Формат А2 СФ-239-

Инв. № подл. | Подп. и дата | Взам. инв. № | Инв. № дубл. | Подп. и дата

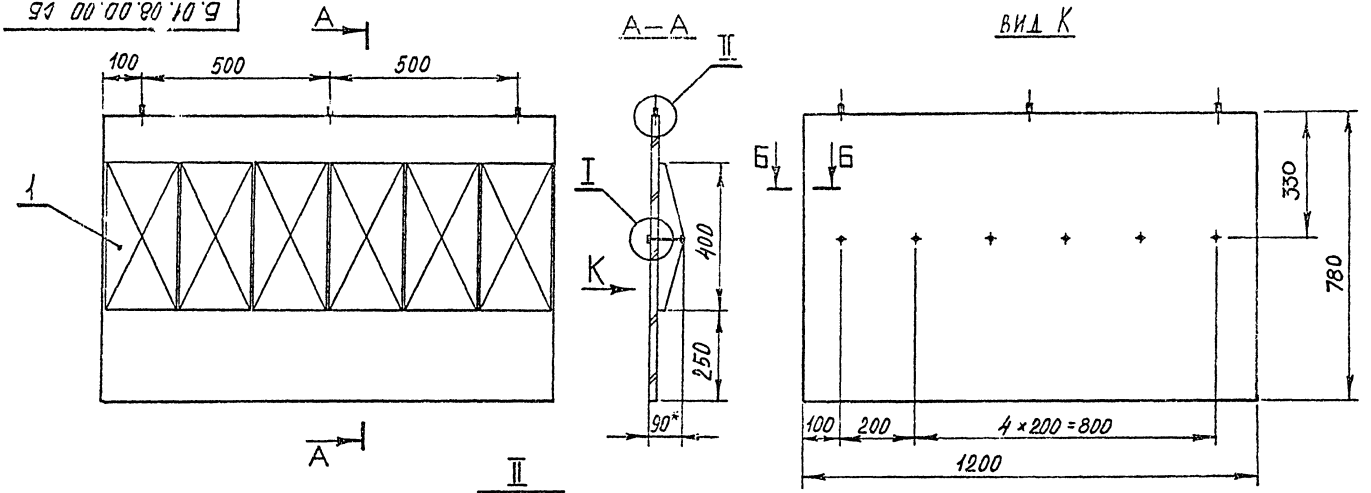

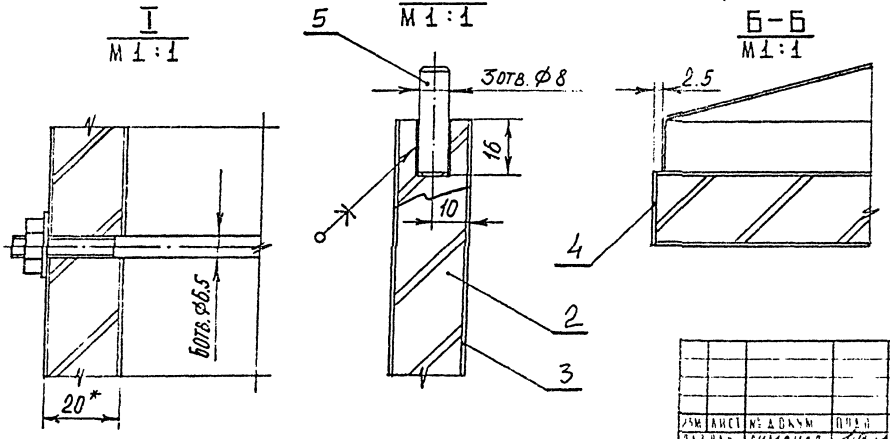

1. Размеры для справок.
2. Предельные отклонения размеров по 2 ряду ГОСТ 6449-53.

				Б. 01. 08. 00. 00 СБ		
Изм.	Лист	№ докум.	Подп.	Дата		
Разраб.		Симонов			Щит лицевой сборочный чертеж	Лит. / Масса / Масштаб
Пров.		Астапова				Лист / Листов
Н. контр.		Горостелев				

Формат 12 СФ-239-05

Б.01.09.00.00 СБ

Серия 1.271-4 Выпуск 3 Часть I

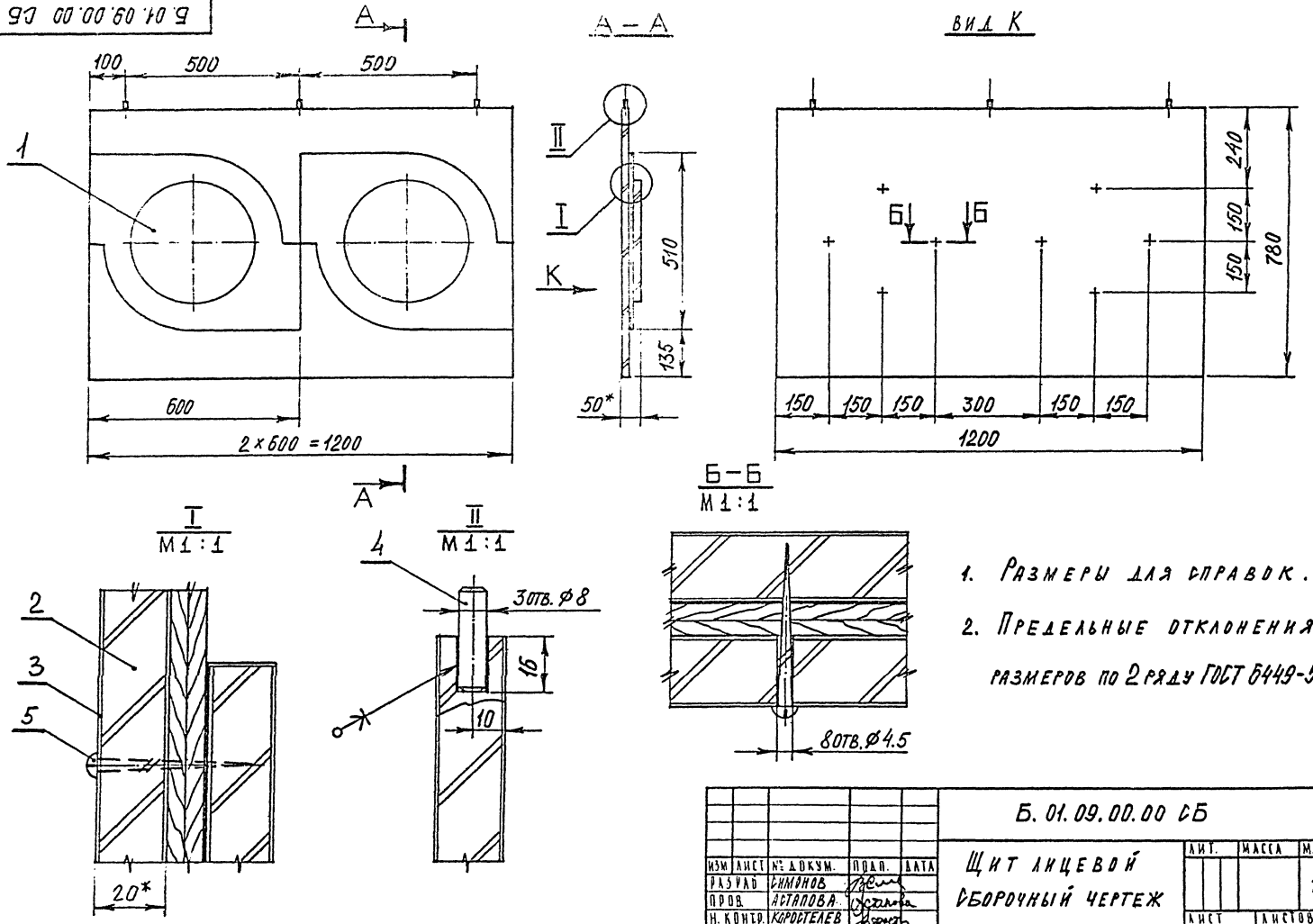

1. Размеры для справок.
2. Предельные отклонения размеров по 2 ряду ГОСТ 6449-53.

ИЗМ	ЛИСТ	№ ДОКУМ.	ПОДП.	ДАТА
РАЗРАБ		СИМОНОВ		
ПРОВ.		АСТАПОВА		
Н. КОНТР.		КОРОСТЕЛЕВ		

Б. 01.09.00.00 СБ

Щит лицевой сборочный чертеж

ЛИТ.	МАССА	МАСШТАБ
		1:10

ЛИСТ | ЛИСТОВ 1

ЦНИИЭП ТОРГОВО-БЫТОВЫХ ЗДАНИЙ И СООРУЖЕНИЙ КОМПЛЕКСОВ г. МОСКВА

ФОРМАТ 12 СФ-239-

ИНВ. № ПОДЛ. | ПОДП. И ДАТА | ВЗАМ. ИНВ. № | ИНВ. № ДУБЛ. | ПОДП. И ДАТА

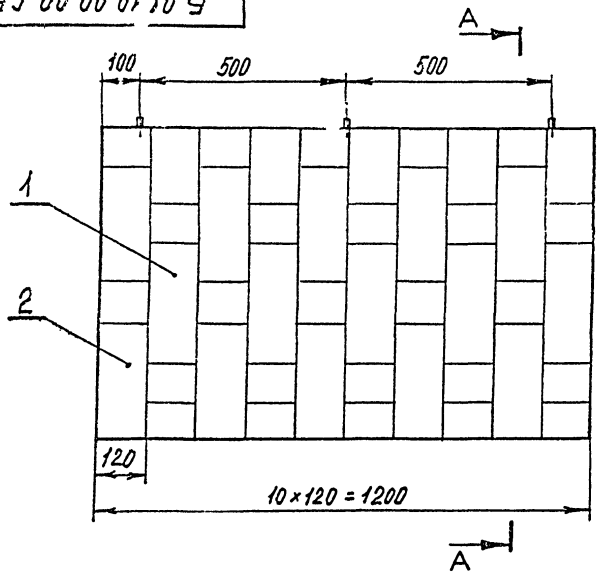

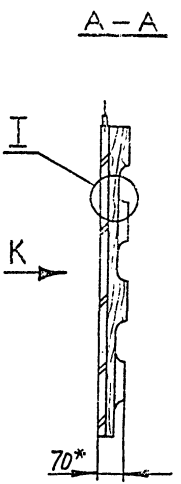

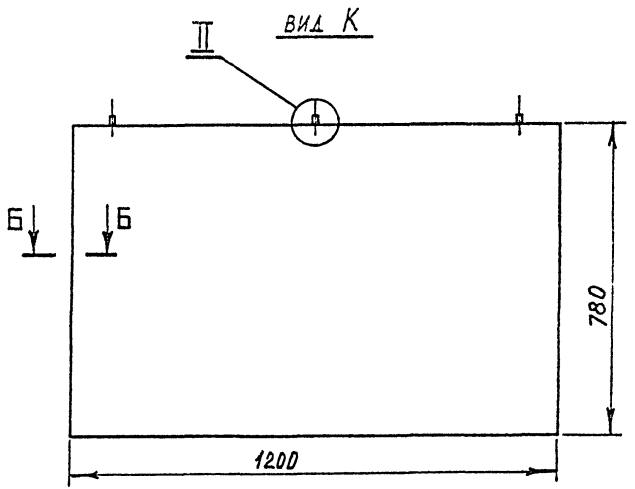

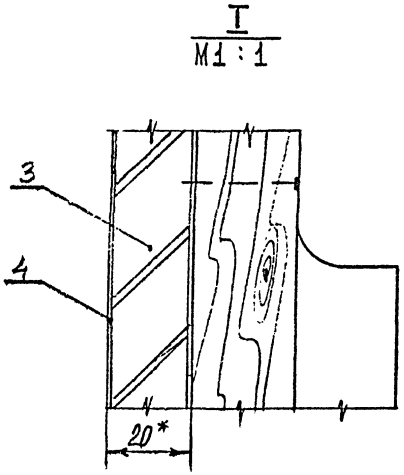

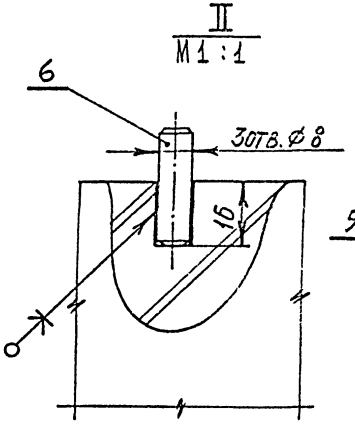

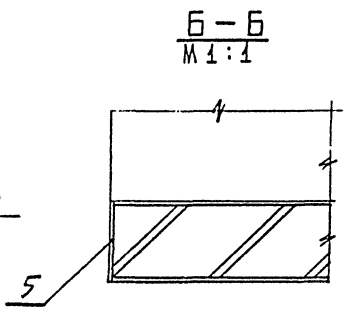

1. Размеры для справок.
2. Предельные отклонения размеров по 2 ряду ГОСТ 6449-53.

Изм.	Лист	№ докум.	Подп.	Дата	Б. 01. 10. 00. 00 СБ			
Разраб.		Симонов			Щит лицевой сборочный чертеж	Лит.	Масса	Масштаб
Пров.		Асталова						1:10
Н. контр.		Коростелев				Лист	Листов 1	

ЦНИИЭП торгово-бытовых зданий и туристских комплексов г. Москва

Формат 12 СФ-2394-05

Б.01.11.00.00 СБ

Серия 1271-4 Выпуск 3 ...

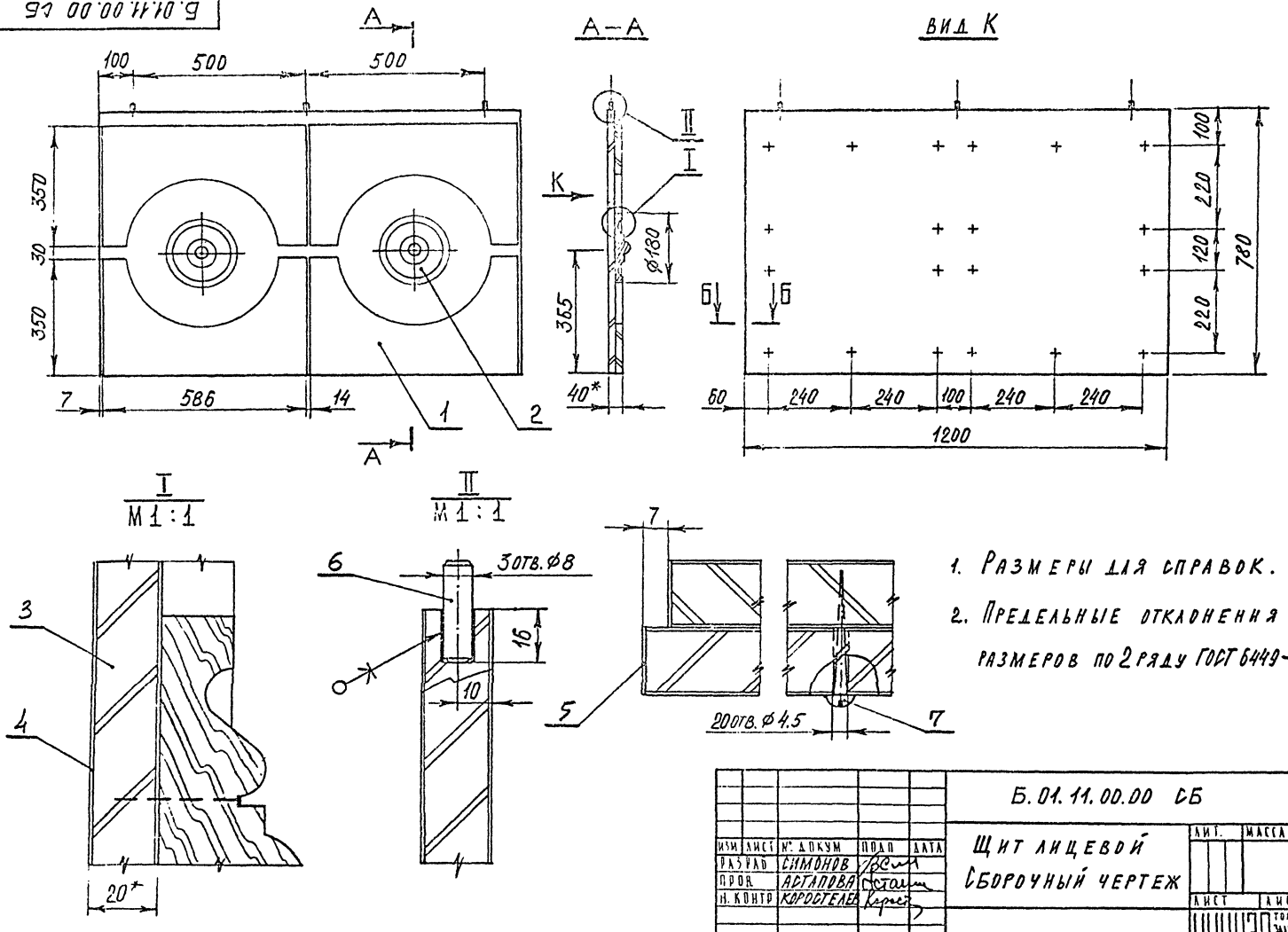

1. Размеры для справок.
2. Предельные отклонения размеров по 2 ряду ГОСТ 6449-53.

					Б.01.11.00.00 СБ			
ИЗМ	ЛИСТ	№ ДОКУМ	ПОДП	ДАТА	Щит лицевой Сборочный чертеж	ЛИТ.	МАССА	МАСШТАБ 1:10
РАЗРАБ		СИМОНОВ				ЛИСТ		ЛИСТОВ 1
ПРОВ		АСТАПОВА						
Н. КОНТР		КОРОСТЕЛЕВ						

ШАИИЭТ Торгово-бытовым зданиям и туристским комплексов г. Москва

ФОРМАТ 12 СФ-239-0

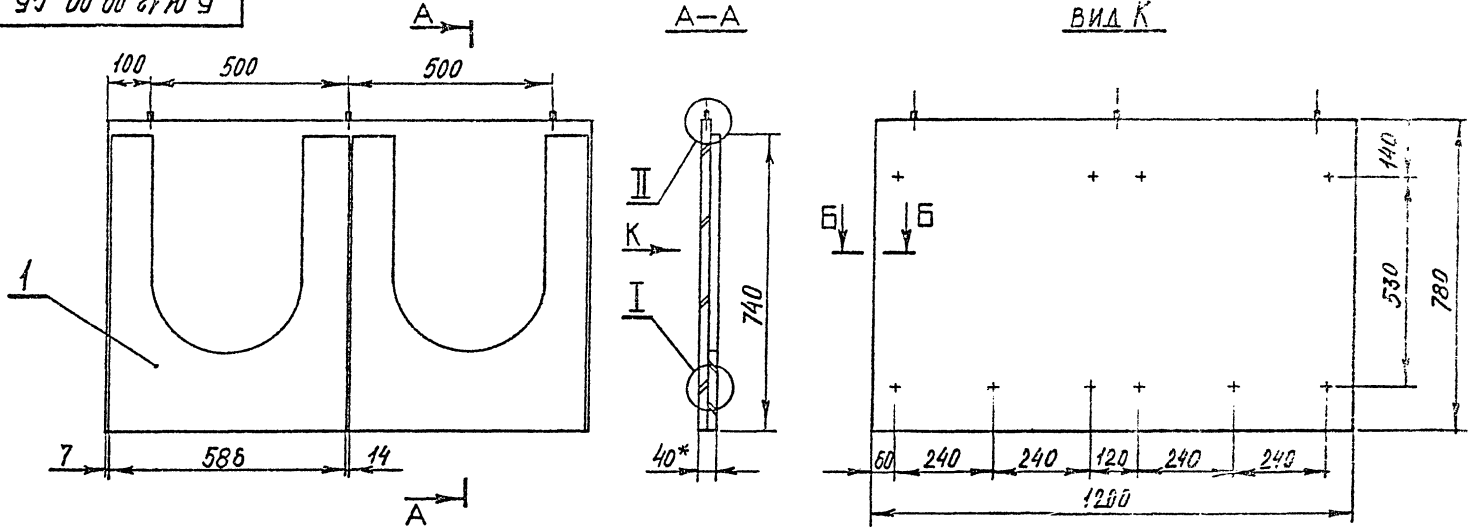

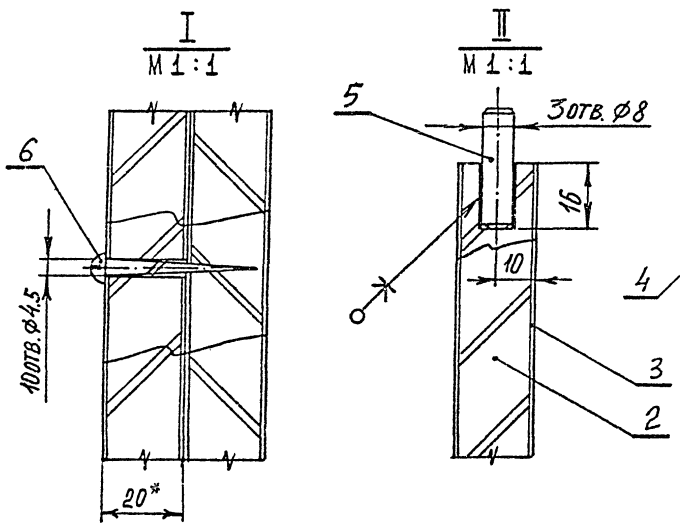

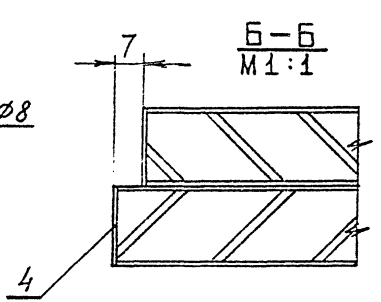

1. Размеры для справок.
2. Предельные отклонения размеров по 2 ряду ГОСТ 6449-53.

Изм.	Лист	№ докум.	Подп.	Дата
Разраб.		Симонов		
Пров.		Астапова		
Н. контр.		Корсателев		

Б.01.12.00.00 СБ

Щит лицевой
Сборочный чертеж

Лит.	Масса	Масштаб
		1:10
Лист	Листов 1	

ЦНИИЭП торговых зданий и бытового обслуживания Госкомитета г. Москва

Формат 12 СФ-239-05

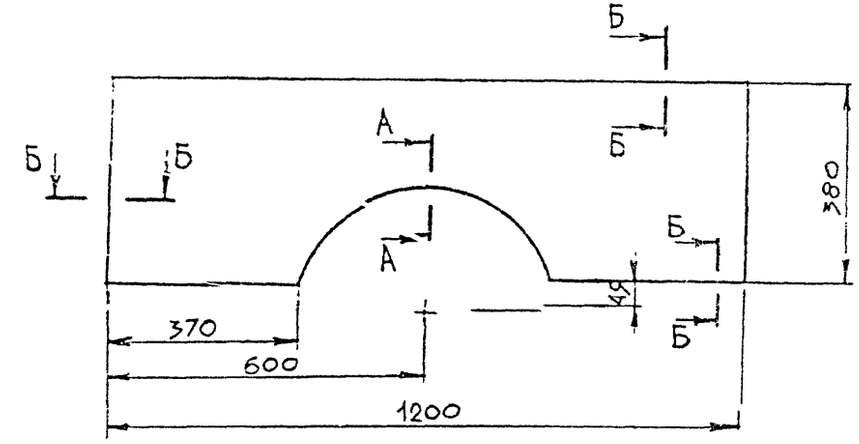

Б – Б
М 1:1

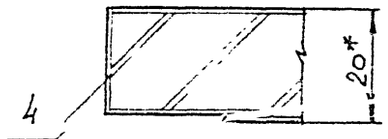

А – А
М 1:1

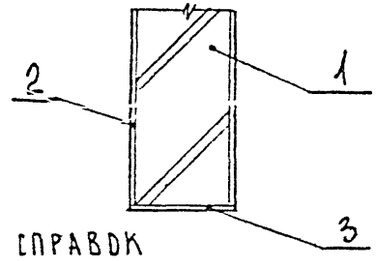

1 * Размеры для справок

2 Предельные отклонения размеров по 2 ряду ГОСТ 6449 – 53

Изм	Лист	N докум	Подпись	Дата	Б.01.04.01.00.СБ			
Разраб		Максимова			Щит декоративный Сборочный чертеж	Лит.	Масса	Масштаб
Пров.		Астапова				И		1:10
Т.контр.		Коростелев				Лист	Листов 1	
Гл.инж.пр		Коростелев			ЦНИИЭП торгово-бытовых зданий и туристских комплексов			
Н.контр		Симонов						
Утв.		Ранинский						

Копировал Формат А1

Инв.№ подл. | Подп. и дата | Взам. инв.№ | Инв.№ дубл. | Подп. и дата

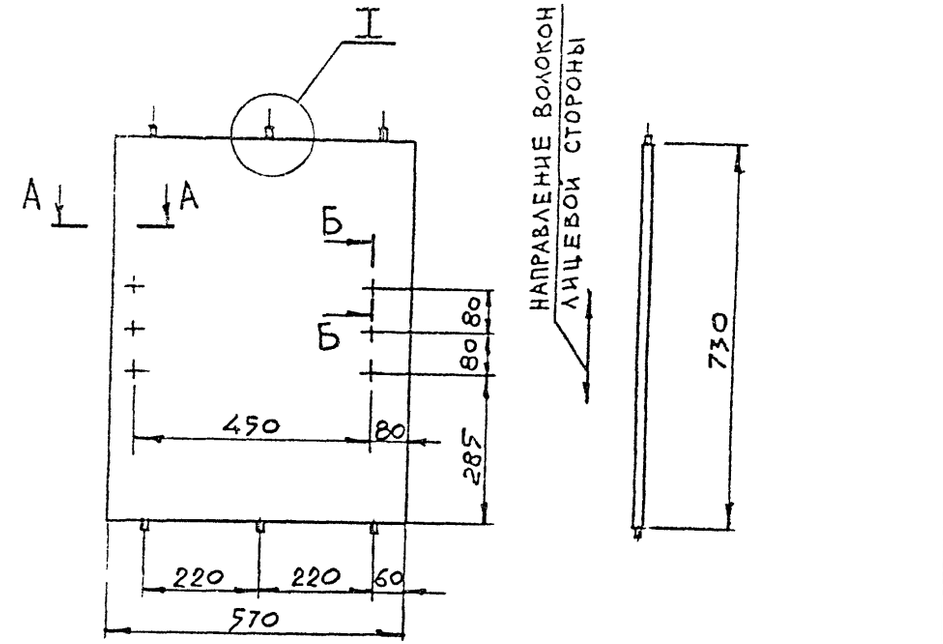

I
М 1:1

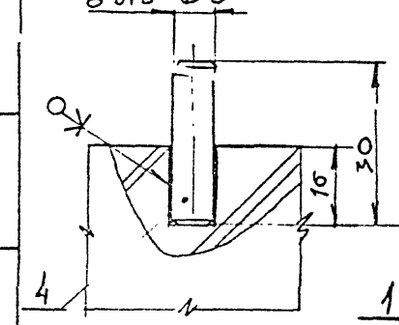

Б – Б
М 1:1

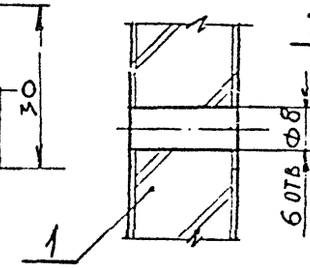

А – А
М 1:1

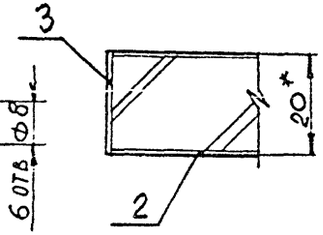

Изм	Лист	N докум	Подпись	Дата	Б.01.00.04.00.СБ			
Разр Б.		Максимова			Щит Сборочный чертеж	Лит.	Масса	Масштаб
Пров.		Астапова				И		1:10
Т.контр		Коростелев				Лист	Листов 1	
Гл.инж.пр		Коростелев			ЦНИИЭП торгово-бытовых зданий и туристских комплексов			
Н.контр		Симонов						
Утв		Ранинский						

Копировал СФ-239-05 Формат А1

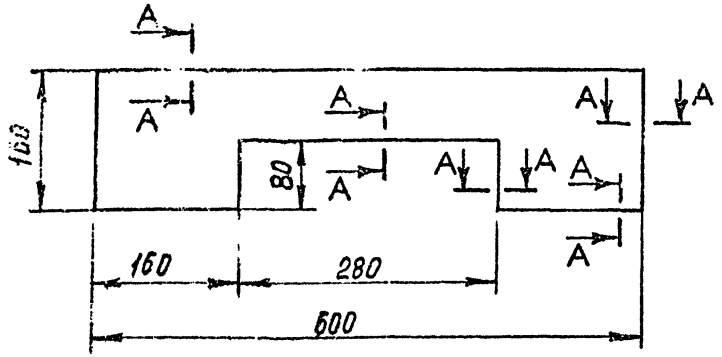

А – А
М 1 : 1

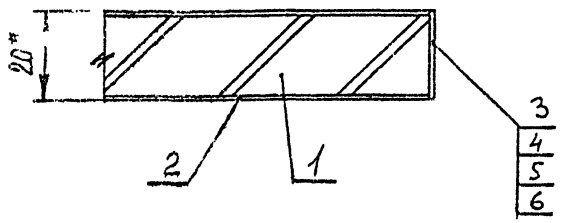

1. * Размеры для справок.
2. Предельные отклонения размеров по 2 ряду ГОСТ 6449-53.

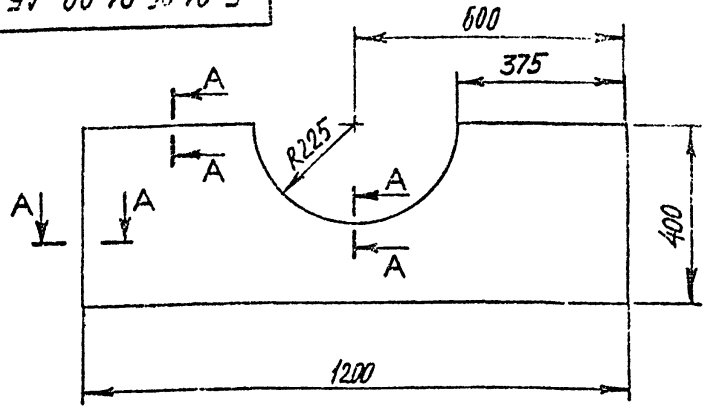

А – А
М 1 : 1

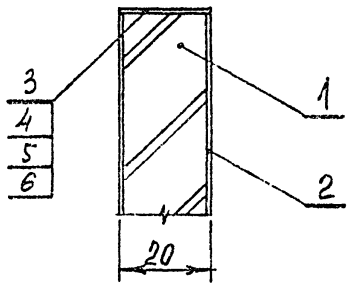

1. Размеры для справок.
2. Предельные отклонения размеров по 2 ряду ГОСТ 6449-53.

Изм.	Лист	№ докум.	Подпись	Дата
Разраб.		Симонов		
Пров.		Арсланова		
Т. контр.		Коростелев		
Гл. инж. пр.		Коростелев		
Н. контр.		Симонов		
Утв.		Раинский		

Б.01.05.01.00 СБ

Щит декоративный
Сборочный чертеж

Лит.	Масса	Масштаб
		1:5

Лист | Листов 1

ЦНИИЭП торгово-бытовых зданий и туристских комплексов

Копировал

Формат А1

Б.01.06.01.00 СБ

Щит декоративный
Сборочный чертеж

Лит.	Масса	Масштаб
		1:5

Лист | Листов 1

ЦНИИЭП торгово-бытовых зданий и туристских комплексов

Копировал

СФ-239-05 Формат А1

Инв. № подл. | Подп. и дата | Взам. инв. № | Инв. № дубл. | Подп. и дата

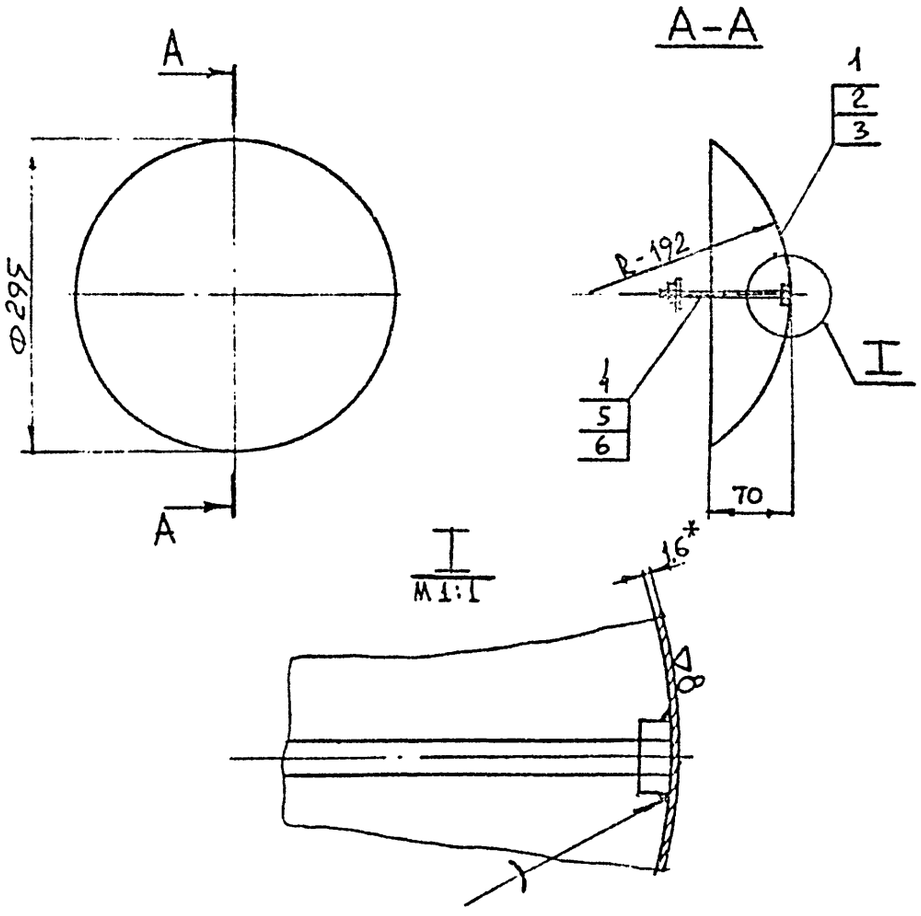

1 * Размеры для справок
2 Отклонения размеров по 7 кл. ОСТ 1010
3 ▽8 — полировать

Изм.	Лист	№ докум.	Подпись	Дата	Б. 01. 07. 01. 00. СБ			
Разраб.		Максимова			Чаша декоративная Сборочный чертеж	Лит.	Масса	Масштаб
Пров.		Астапова						1:5
Т. контр.		Коростелев				Лист	Листов 1	
Гл. инж. пр.		Коростелев				ЦНИИЭП торгово-бытовых зданий и туристских комплексов		
Н. контр.		Симонов						
Утв.		Рапинский						

Копировал Формат 11

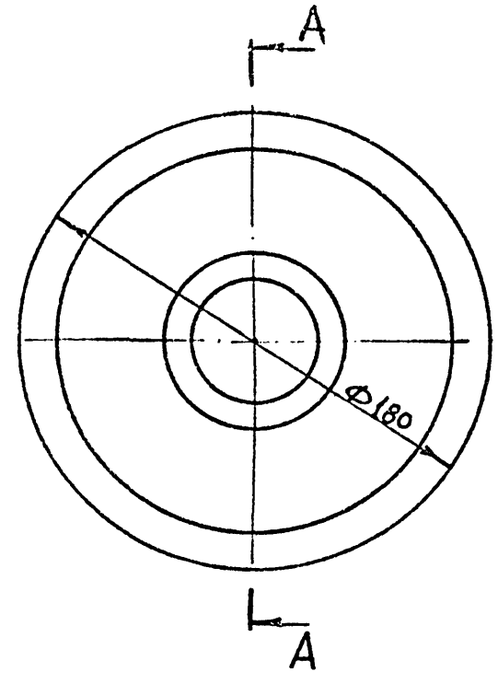

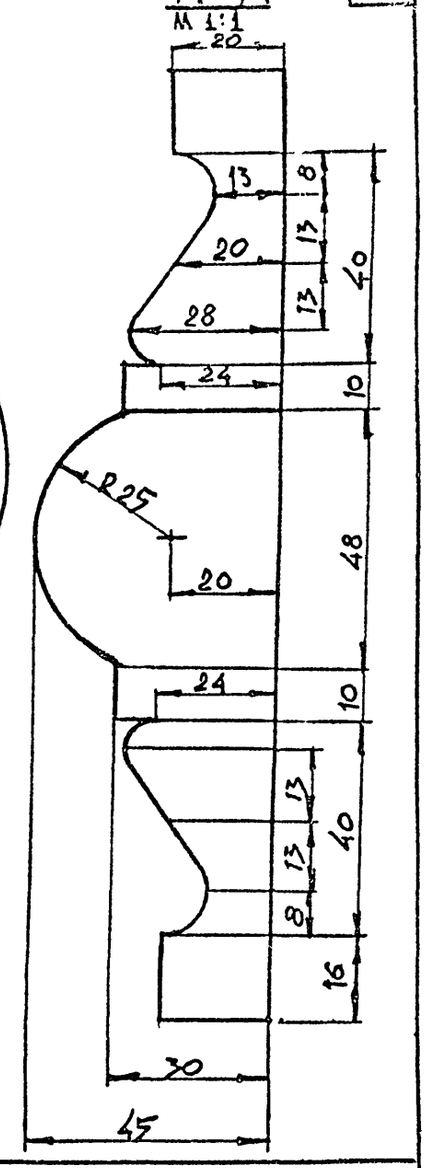

1. Предельные отклонения размеров по 2 ряду ГОСТ 6449-53
2. Разрез условно не заштрихован

Изм.	Лист	№ докум.	Подпись	Дата	Б. 01 11. 00. 01			
Разраб.		Максимова			Розетка	Лит.	Масса	Масштаб
Пров.		Астапова						1:2
Т. контр.		Коростелев				Лист	Листов 1	
Гл. инж. пр.		Коростелев				ЦНИИЭП торгово-бытовых зданий и туристских комплексов		
Н. контр.		Симонов						
Утв.		Рапинский						

Древесина лиственная ГОСТ 2695-71

Копировал Формат 11

СФ-239-05

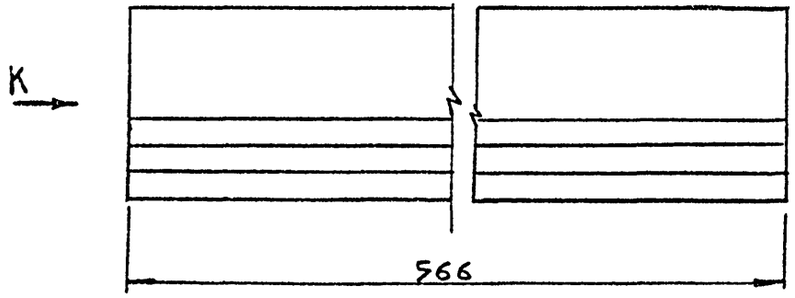

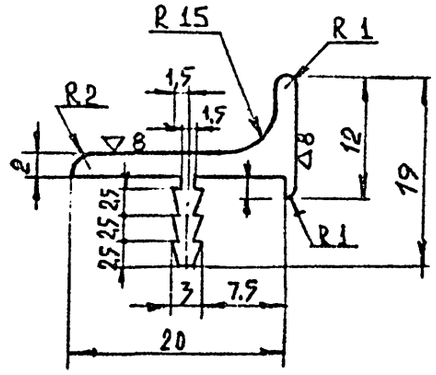

1. Отклонения размеров по 7 кл. ОСТ 1010
2. ▽8 — полировать

				ПР. 05.		
Изм.	Лист	N докум.	Подпись	Дата		
Разраб.		Максимова			Профиль	Лит. / Масса / Масштаб
Пров.		Астапова				И
Т. контр.		Коростелев				Лист / Листов 1
Гл. инж. пр.		Коростелев			Сплав АД 31 ГОСТ 4784-74	ЦНИИЭП торгово-бытовых зданий и туристских комплексов
Н. контр.		Симонов				
Утв.		Ранчинский				

Копировал Формат 11

Серия 1.271-4 Выпуск 3 Часть I

Подп. и дата | Инв. N дубл. | Взам. инв. N | Подп. и дата | Инв. N подл.

А-А

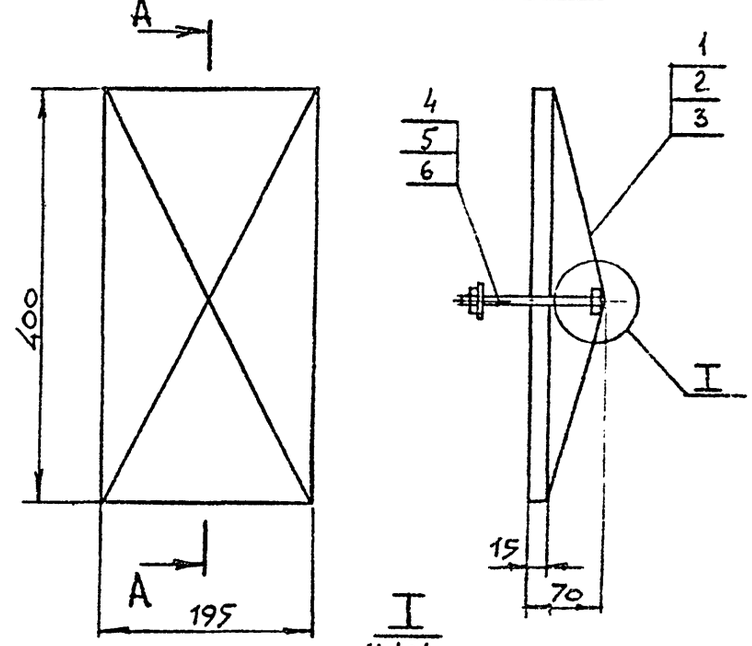

I
М 1:1

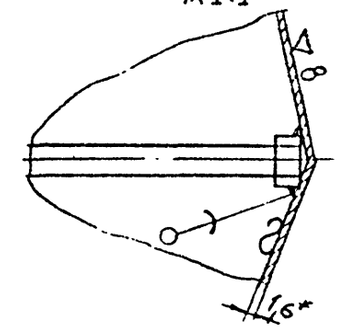

1* Размеры для справок
2. Отклонения размеров по 7 кл. ОСТ 1010
3. ▽8 — полировать

				Б. 01. 08. 01. 00. СБ		
Изм.	Лист	N докум.	Подпись	Дата		
Разраб.		Максимова			Коробка декоративный сборочный чертеж	Лит. / Масса / Масштаб
Пров.		Астапова				И / 1:5
Т. контр.		Коростелев				Лист / Листов 1
Гл. инж. пр.		Коростелев				ЦНИИЭП торгово-бытовых зданий и туристских комплексов
Н. контр.		Симонов				
Утв.		Ранчинский				

Копировал Формат 11

Б. 01. 10. 00. 02

Серия 1.271-4 Выпуск 3 Часть I

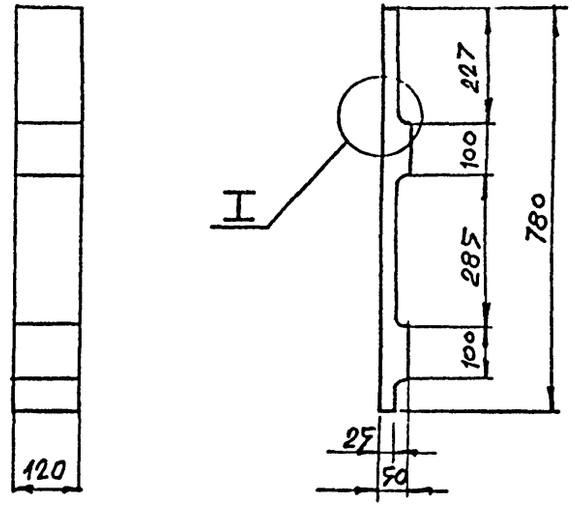

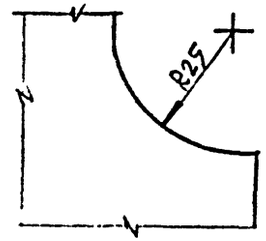

1 Предельные отклонения размеров по 2 ряду ГОСТ 6449-53

Б. 01. 10. 00. 02				
Изм	Лист	N докум	Подпись	Дата
Разраб.		Максимова		
Пров.		Астапова		
Т. контр.		Коростелев		
Гл инж пр		Коростелев		
Н контр		Симонов		
Утв		Ранинский		

Б. 01. 10. 00. 02

Брусок

Лит.	Масса	Масштаб
и		1:10

Лист | Листов 1

Древесина лиственная ГОСТ 2695-71

ЦНИИЭП торгово-бытовых зданий и туристских комплексов

Копировал СФ-239-05 Формат 11

Б. 01. 10. 00. 01

Серия 1.271-4 Выпуск 3 Часть I

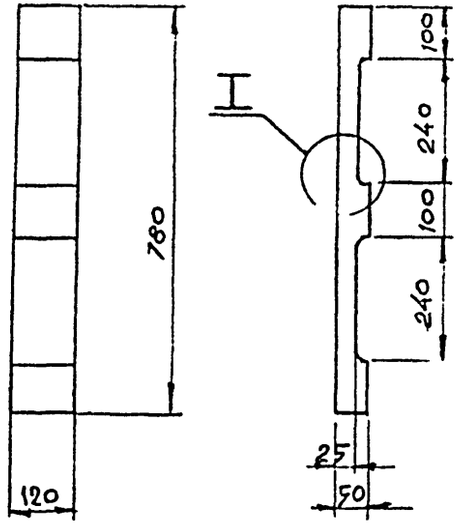

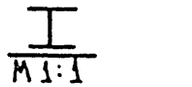

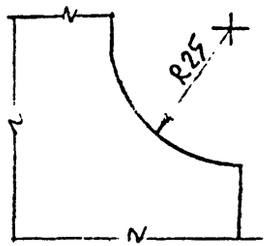

1 Предельные отклонения размеров по 2 ряду ГОСТ 6449-53

Б. 01. 10. 00. 01				
Изм	Лист	N докум	Подпись	Дата
Разраб.		Максимова		
Пров.		Астапова		
Т. контр.		Коростелев		
Гл инж пр		Коростелев		
Н контр		Симонов		
Утв		Ранинский		

Б. 01. 10. 00. 01

Брусок

Лит.	Масса	Масштаб
и		1:10

Лист | Листов 1

Древесина лиственная ГОСТ 2695-71

ЦНИИЭП торгово-бытовых зданий и туристских комплексов

Копировал Формат 11

Инв. N подл. | Подп. и дата | Взам. инв. N | Инв. N дубл. | Подп. и дата

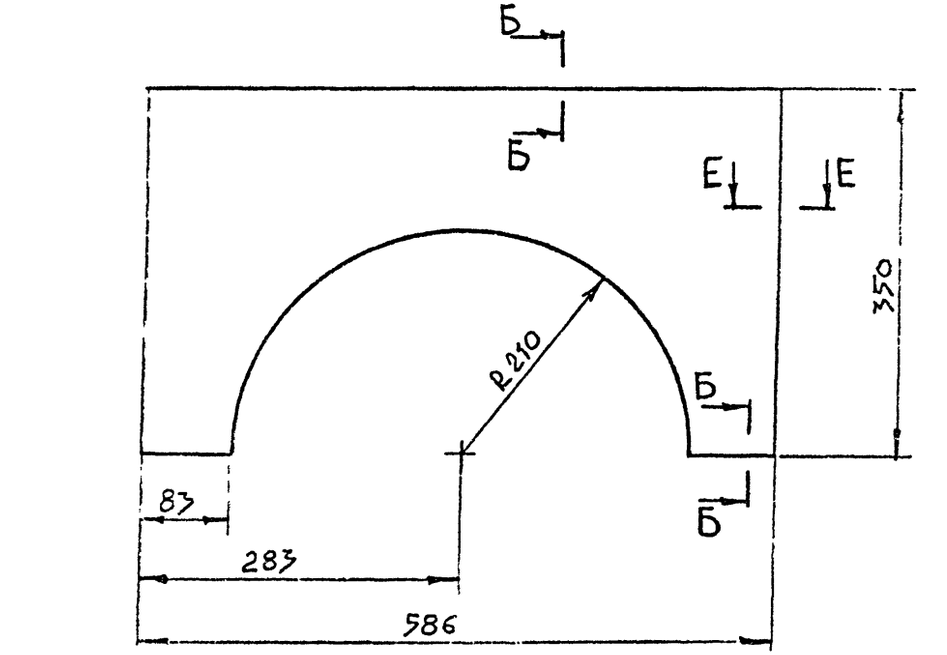

Б-Б
М 1:1

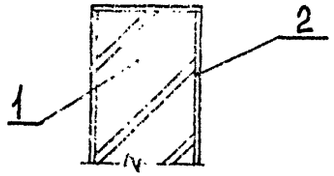

А-А
М 1:1

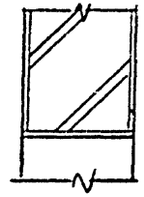

Е-Е
М 1:1

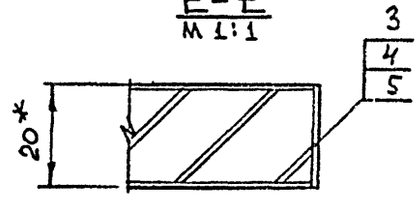

1. * РАЗМЕРЫ ДЛЯ СПРАВОК
2. ПРЕДЕЛЬНЫЕ ОТКЛОНЕНИЯ РАЗМЕРОВ ПО 2 РЯДУ ГОСТ 6449-53

				Б.01.11.01.00.СБ.	
Изм.	Лист	N докум.	Подпись	Дата	
Разраб.		Максимова		Шит декоративный сборочный чертеж	Лит. / Масса / Масштаб: 1:5
Пров.		Асталова			Лист / Листов 1
Т.контр.		Коростелев			ЦНИИЭП торгово-бытовых зданий и туристских комплексов
Гл.инж.пр.		Коростелев			
Н.контр.		Симонов			
Утв.		Ранинский			

Копировал Формат 11

Серия 1.271-11 Выпуск 3 Части I

Инв. N подл. | Подп. и дата | Взам. инв. N | Инв. N дубл. | Подп. и дата

Б-Б
М 1:1

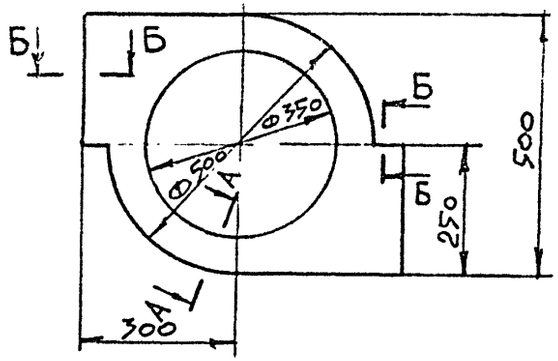

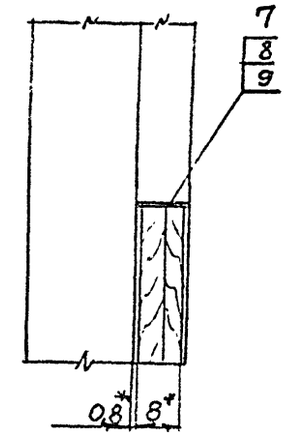

А-А
М 1:1

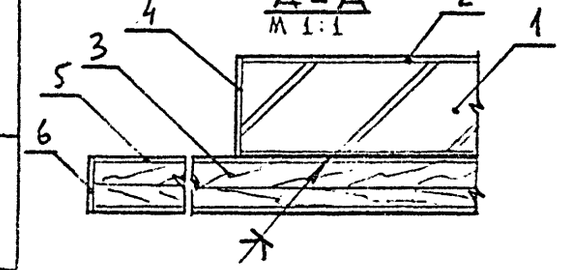

1 * РАЗМЕРЫ ДЛЯ СПРАВОК
2. ПРЕДЕЛЬНЫЕ ОТКЛОНЕНИЯ РАЗМЕРОВ ПО 2 РЯДУ ГОСТ 6449-53

				Б.01.09.01.00.СБ.	
Изм.	Лист	N докум.	Подпись	Дата	
Разраб.		Максимова		Шит декоративный сборочный чертеж	Лит. / Масса / Масштаб: 1:10
Пров.		Асталова			Лист / Листов 1
Т.контр.		Коростелев			ЦНИИЭП торгово-бытовых зданий и туристских комплексов
Гл.инж.пр.		Коростелев			
Н.контр.		Симонов			
Утв.		Ранинский			

Копировал СФ-239-05 Формат 11

Б. 01. 12. 01. 00. СБ

Серия 1.271-4. Выпуск 3 Часть I

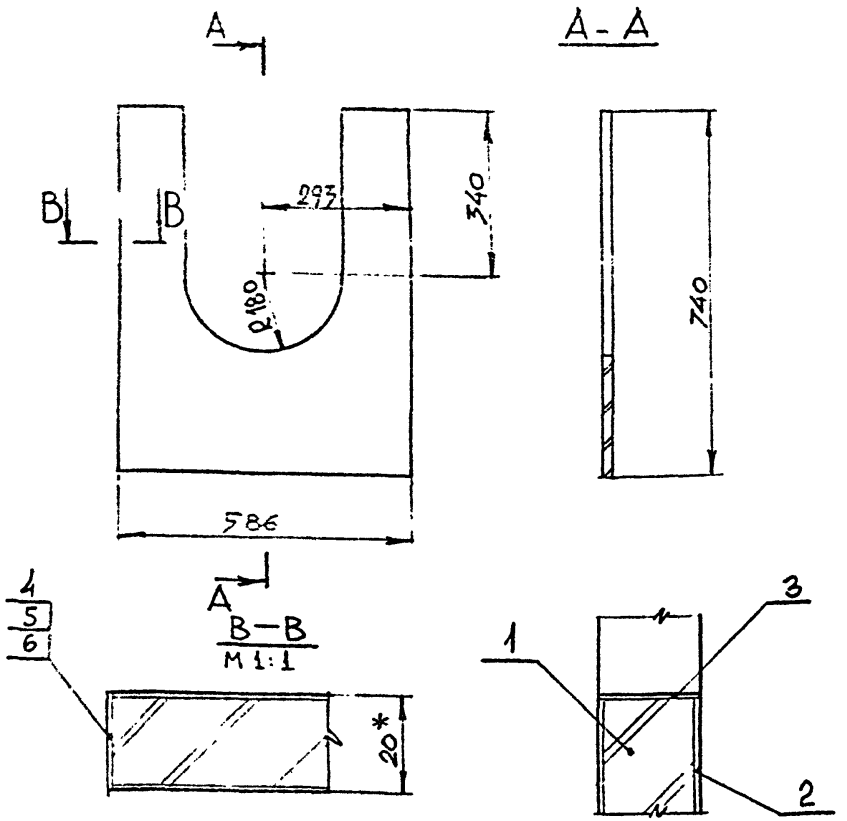

1. Размеры для справок
2. Предельные отклонения размеров по 2 ряду ГОСТ 6449-53

Изм	Лист	N докум	Подпись	Дата	Б. 01. 12. 01. 00. СБ	Лит.	Масса	Масштаб
Разраб.		Максимова			Щит декоративный Сборочный чертеж	и		1:10
Пров.		Астапова				Лист	Листов 1	
Т. контр.		Коростелев				ЦНИИЭП	Торгово-бытовых зданий и туристских комплексов	
Гл. инж. пр.		Коростелев						
Н. контр.		Симонов						

Копировал

Формат 11

Б. 01. 00. 06. 00. СБ.

Серия 1.271-4 Выпуск 3. Часть I

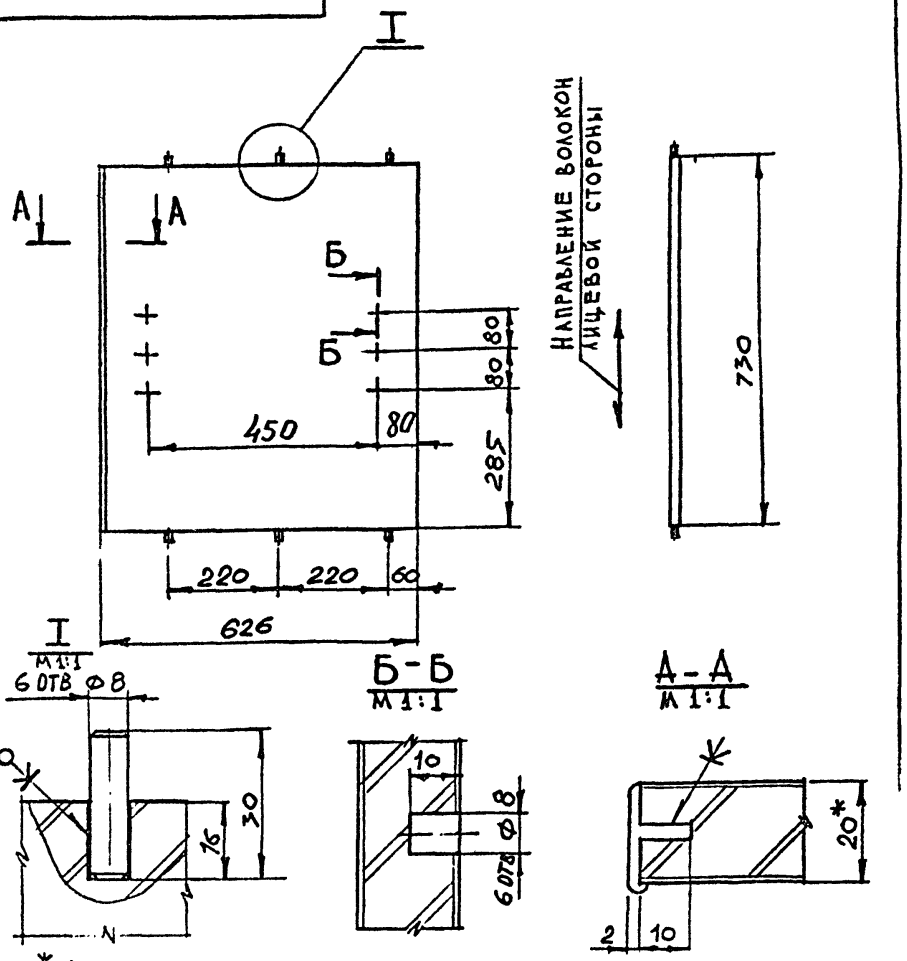

1.* Размеры для справок
2. Металлический профиль условно не заштрихован
3. Предельные отклонения размеров по 2 ряду ГОСТ 6449-53

Изм	Лист	N докум	Подпись	Дата	Б. 01. 00. 06. 00. СБ.	Лит.	Масса	Масштаб
Разраб.		Максимова			Щит Сборочный чертеж	и		1:10
Пров.		Астапова				Лист	Листов 1	
Т. контр.		Коростелев				ЦНИИЭП	Торгово-бытовых зданий и туристских комплексов	
Гл. инж. пр.		Коростелев						
Н. контр.		Симонов						
Утв		Раминский						

Копировал

СФ-239-05 Формат 11

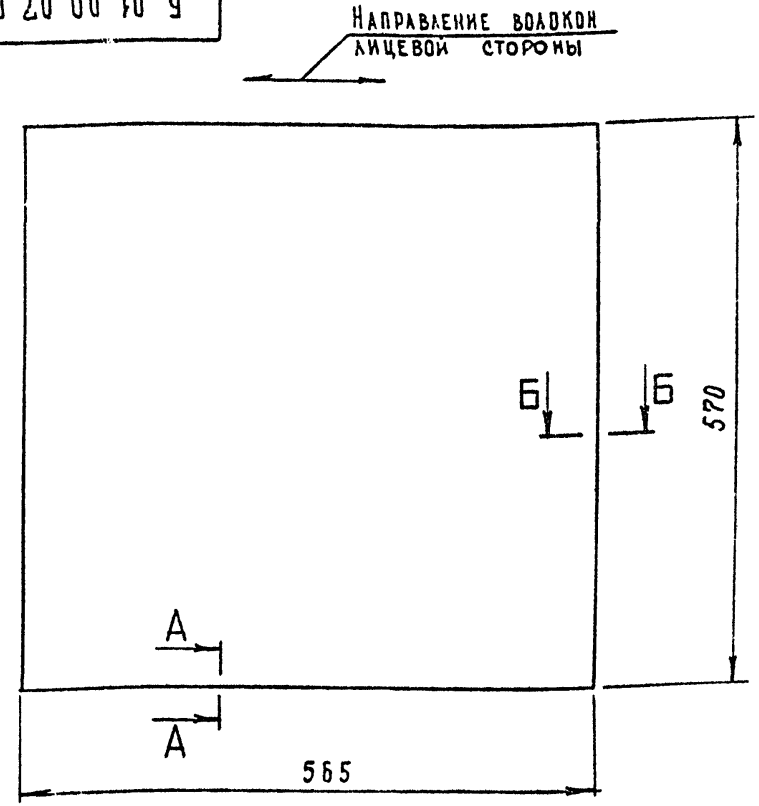

А—А
М 1:1

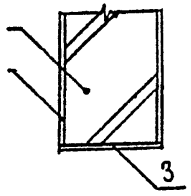

Б—Б
М 1:1

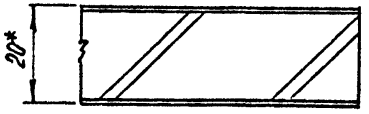

1.* Размеры для справок
2 Предельные отклонения размеров по 2 ряду ГОСТ 6449-53

				Б.01.00.07.00 СБ		
Изм.	Лист	№ докум.	Подпись	Дата		
Разраб.		Скачкова			Полка	Лит. / Масса / Масштаб: 1:5
Пров.		Астапова			Сборочный чертеж	Лист / Листов 1
Т.контр.		Коростелев				ЦНИИЭП торгово-бытовых зданий и туристских комплексов
Гл.инж.пр.		Коростелев				
Н.контр.		Симонов				
Утв.		Ранинский				

Копировал Формат А1

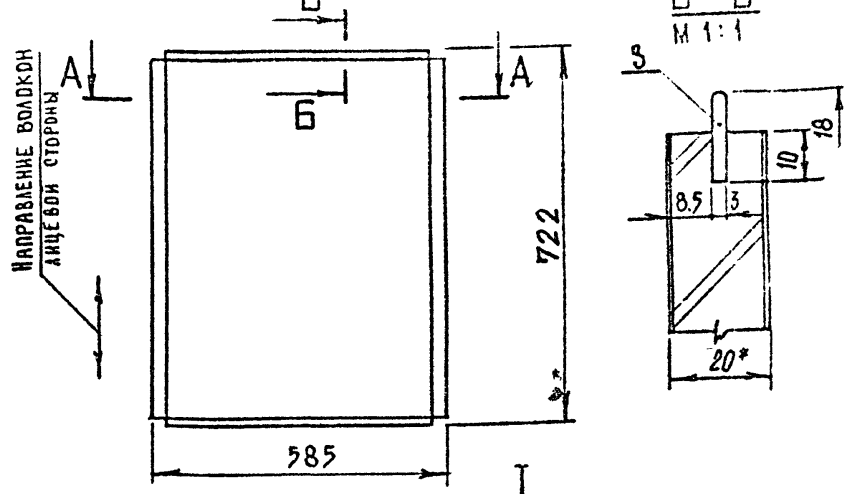

А—А

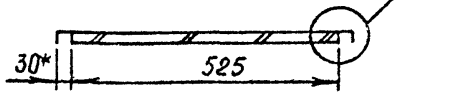

I
М 1:1

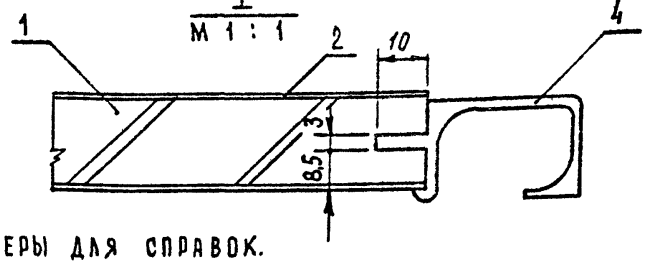

1.* Размеры для справок.
2. Металлический профиль условно не заштрихован.
3. Предельные отклонения размеров по 2 ряду ГОСТ 6449-53.

				Б.01.00.08.00 СБ		
Изм.	Лист	№ докум.	Подпись	Дата		
Разраб.		Скачкова			Дверка	Лит. / Масса / Масштаб: 1:5
Пров.		Астапова			Сборочный чертеж	Лист / Листов 1
Т.контр.		Коростелев				ЦНИИЭП торгово-бытовых зданий и туристских комплексов
Гл.инж.пр.		Коростелев				
Н.контр.		Симонов				
Утв.		Ранинский				

Копировал СФ-239-05 Формат А1

Серия 1.271-4 Выпуск 3 Часть I

Взам. инв. № | Инв. № дубл. | Подп. и дата | Инв. № подл. | Подп. и дата

Б. 02. 00. 01. 00. СБ

Серия 1771-4 Выпуск 3 Часть I

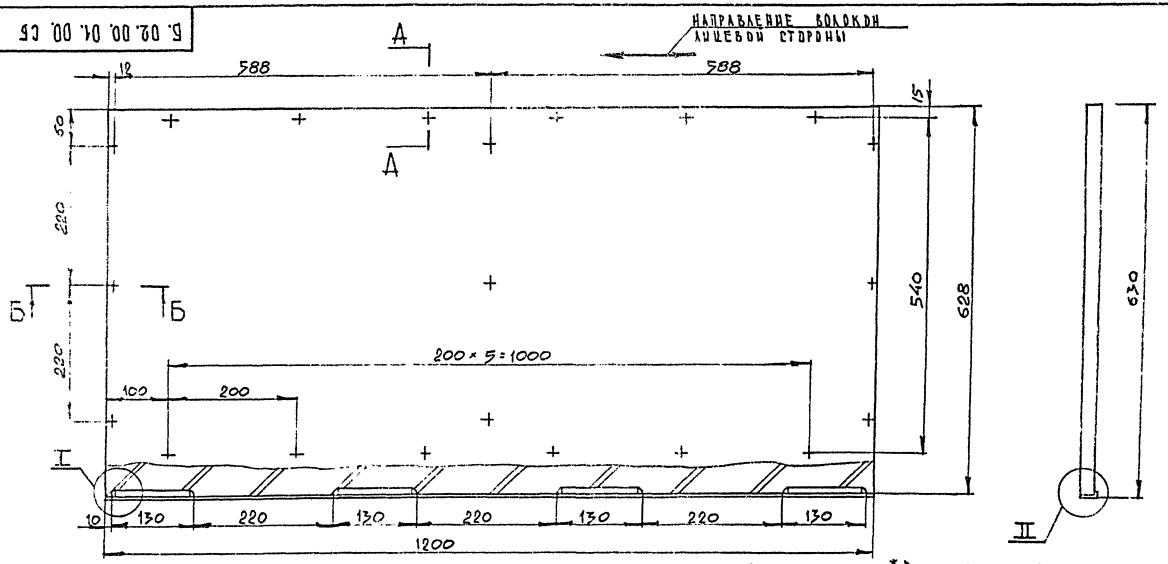

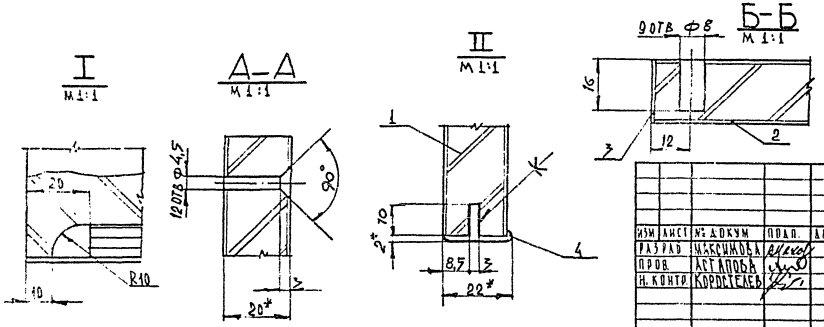

1 *Размеры для справок
2. Металлический профиль условно не заштрихован
3. Предельные отклонения размеров по 2 ряду ГОСТ 6449-53

					Б. 02. 00. 01. 00. СБ		
ИЗМ	ЛИСТ	№ ДОКУМ	ПОДП.	ДАТА	Щит Сборочный чертеж	ЛИТ	МАССА	МАСШТАБ
РАЗРАБ		МАКСИМОВА						1:5
ПРОВ.		АСТАПОВА				ЛИСТ	ЛИСТОВ 1
Н. КОНТР.		КОРОСТЕЛЕВ				ЦНИИЭП	Торгово-зрительных зданий и комплексов Комплексов г. Москва

СФ-239-05 ФОРМАТ 12

ИНВ. № ПОДЛ. | ПОДП. И ДАТА | ВЗАМ. ИНВ. № | ИНВ. № ДУБЛ. | ПОДП. И ДАТА

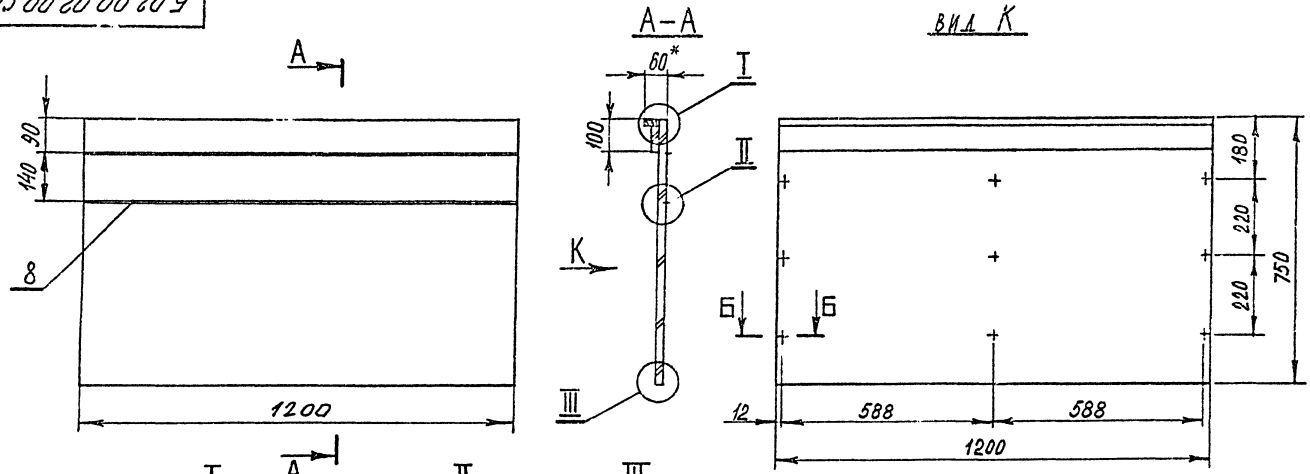

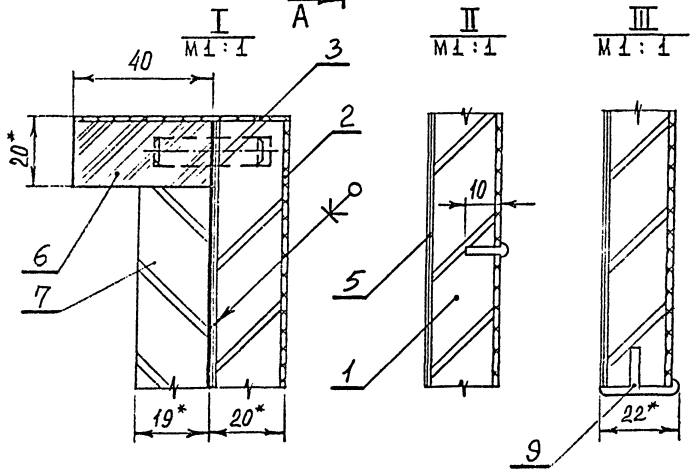

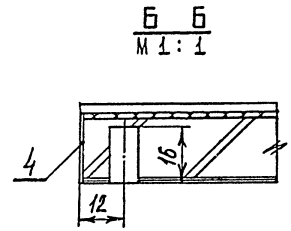

1. Размеры для справок.
2. Металлический профиль условно не заштрихован.
3. Предельные отклонения размеров по 2 ряду ГОСТ 6449-53.

Изм.	Лист	№ докум.	Подп.	Дата	Б.02.00.02.00.СБ			
Разраб.		Симонов			Щит сборочный чертеж	Лит	Масса	Масштаб
Пров.		Астапова						1:10
Н. контр.		Кирсетелев				Лист	Листов 1	

ЦНИИЭП торговых зданий и туристских комплексов г. Москва

СФ-239-05 Формат 12

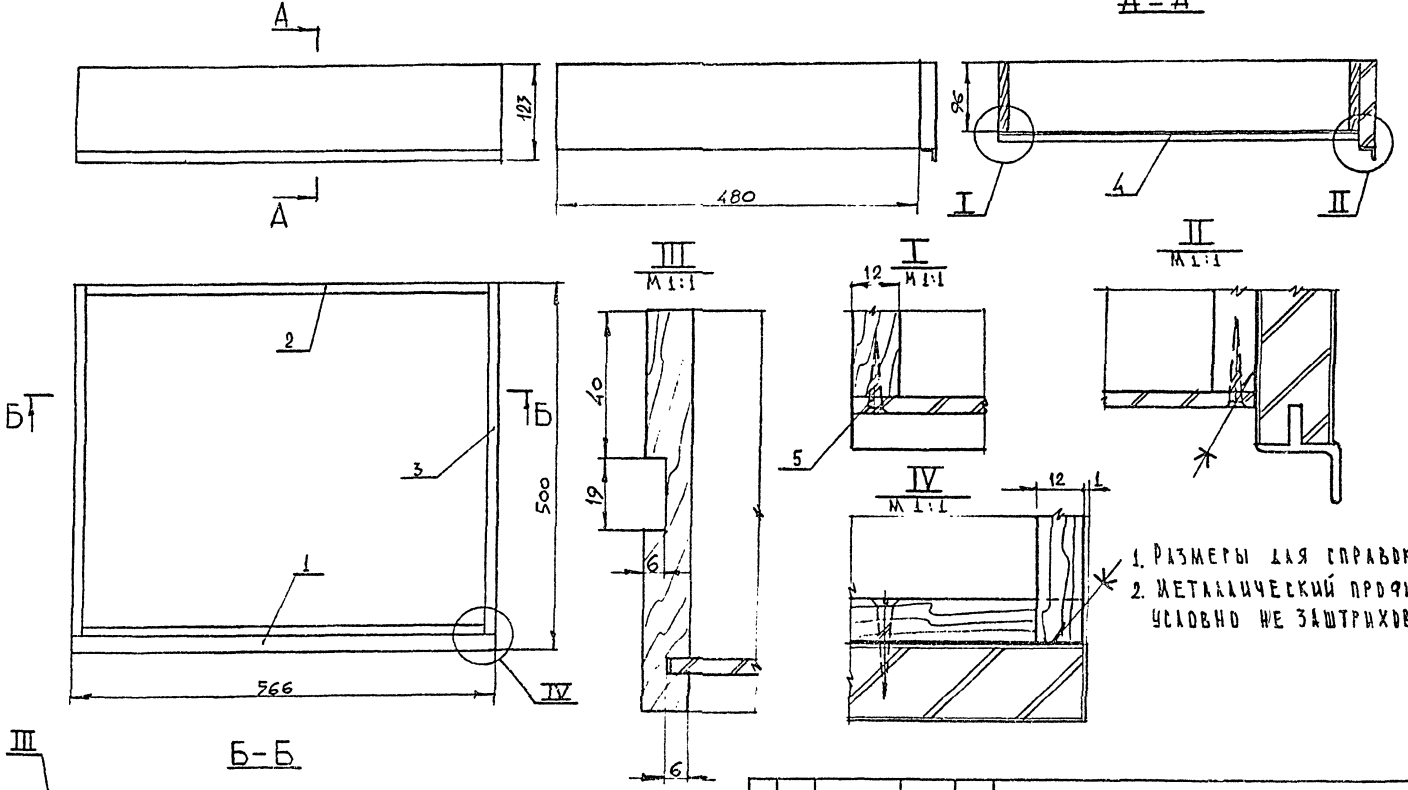

1. Размеры для справок
2. Металлический профиль условно не заштрихован

Изм.	Лист	№ докум.	Подп.	Дата	5.02.01.00.00 СБ
Разраб.		Максимова			Ящик сборочный чертеж
Пров.		Астапова			
Н. контр.		Коростелев			

Лит.	Масса	Масштаб
		1:5
Лист	Листов 1	

Торгово-выставочное здание и строительство комплексов г. Минска

СФ-239-05 Формат А2

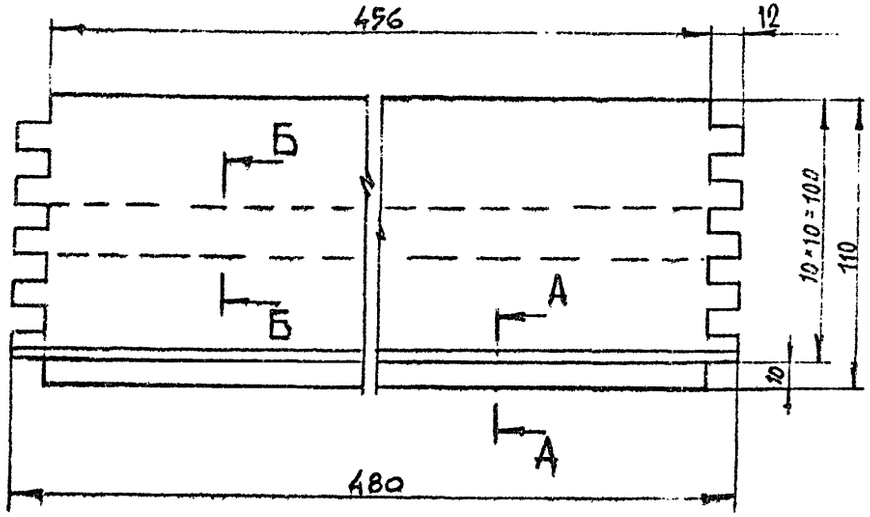

Б-Б
М 1:1

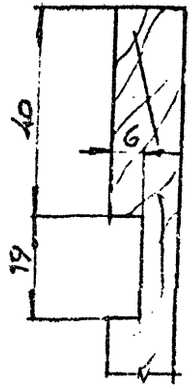

А-А
М 1:1

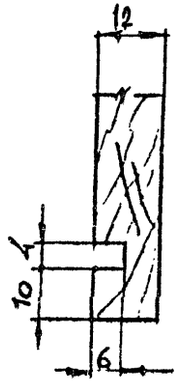

Предельные отклонения размеров по 2 ряду ГОСТ 6449-53

				Б. 02. 01. 00. 01
Изм	Лист	N докум	Подпись	Дата
Разраб.	Максимова			Стенка
Пров.	Астапова			
Контр.	Коростелев			
Инж. пр.	Коростелев			
Н. контр.	Симонов			
Утв.	Ранинский			

Лит.	Масса	Масштаб
и		1:2
Лист	Листов 1	

Древесина лиственная
ГОСТ 2695-71

ЦНИИЭП торгово-бытовых зданий и туристских комплексов

Копировал

Формат 11

Серия 1.271-4 Выпуск 3 Часть I

Инв. N подл.	Подп. и дата	Взам. инв. N	Инв. N дубл.	Подп. и дата

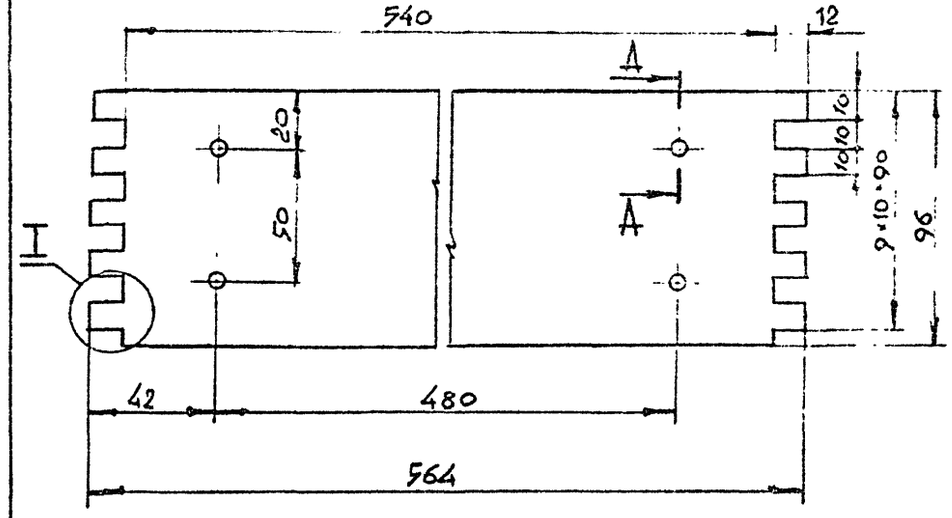

I
М 1:1

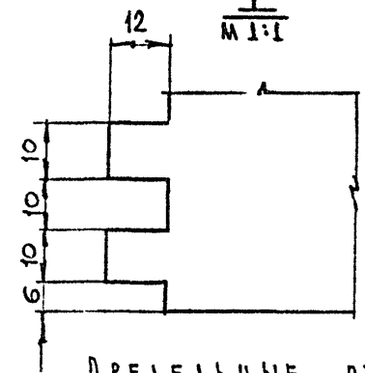

А-А
М 1:1

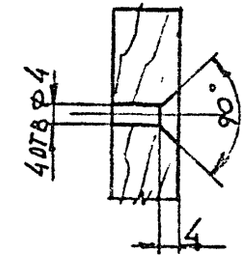

Предельные отклонения размеров по 2 ряду ГОСТ 6449-53

				Б. 02. 01. 00. 02
Изм	Лист	N докум	Подпись	Дата
Разраб.	Максимова			Стенка
Пров.	Астапова			
Т. контр.	Коростелев			
Гл. инж. пр.	Коростелев			
Н. контр.	Симонов			
Утв.	Ранинский			

Лит.	Масса	Масштаб
и		1:2
Лист	Листов 1	

Древесина лиственная
ГОСТ 2695-71

ЦНИИЭП торгово-бытовых зданий и туристских комплексов

Копировал

С9-239-05

Формат 11

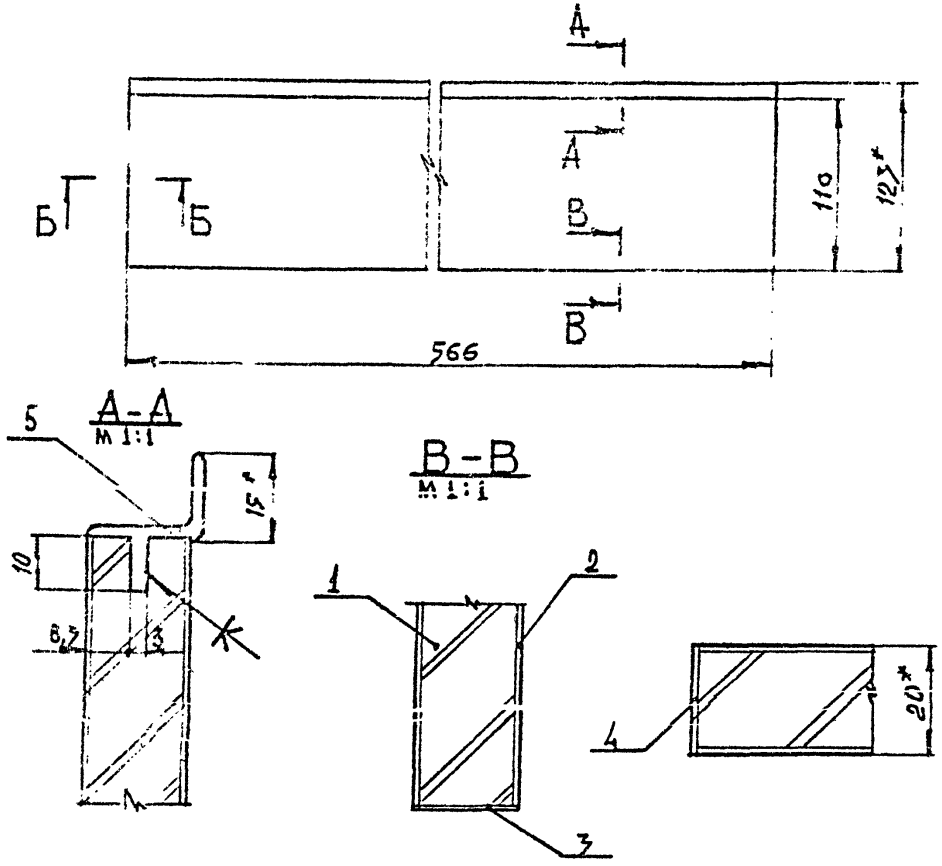

1. * Размеры для справок
2. Металлический профиль условно не заштрихован
3. Предельные отклонения размеров по 2 ряду ГОСТ 6449-53

Изм.	Лист	N докум.	Подпись	Дата	Б.02.01.01.00.СБ.			
Разраб.		Максимова			Щит Сборочный чертеж	Лит.	Масса	Масштаб
Пров.		Астапова						1:5
Т. контр.		Коростелев				Лист	Листов 1	
Гл. инж. пр.		Синонов			ЦНИИЭП торгово-бытовых зданий и туристских комплексов			
Н. контр.		Коростелев						
Утв.		Рапинский						

Копировал Формат А1

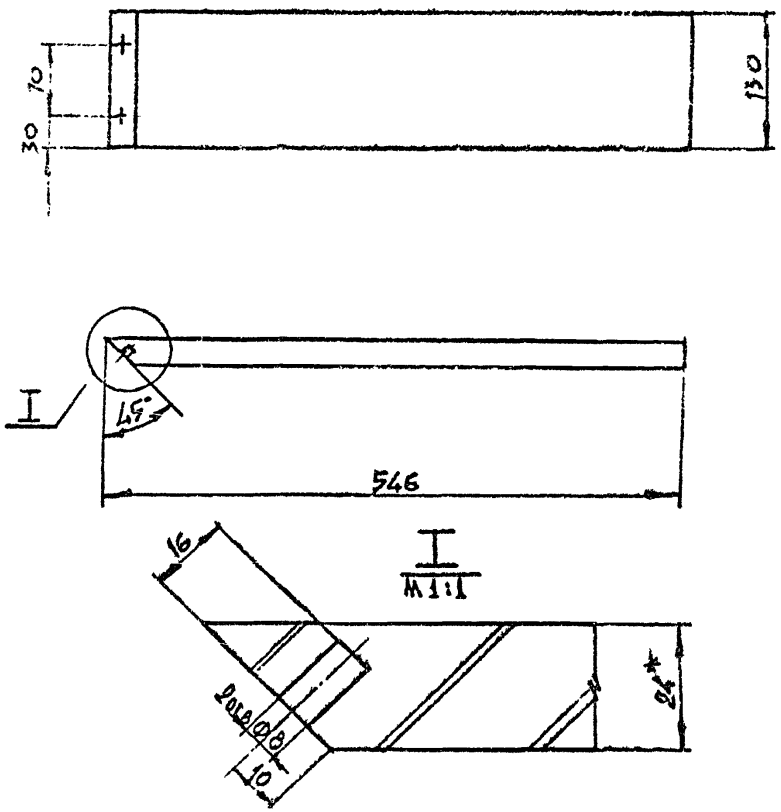

1. * Размеры для справок
2. Предельные отклонения размеров по 2 ряду ГОСТ 6449-53

Изм.	Лист	N докум.	Подпись	Дата	Б.03.02.00.01			
Разраб.		Максимова			Щит	Лит.	Масса	Масштаб
Пров.		Астапова						1:5
Т. контр.		Коростелев				Лист	Листов 1	
Гл. инж. пр.		Коростелев			Плита струнечная ГОСТ 10632-70			
Н. контр.		Синонов			ЦНИИЭП торгово-бытовых зданий и туристских комплексов			
Утв.		Рапинский						

Копировал СФ-239-05 Формат А1

Инв. N подл. | Подп. и дата | Взам. инв. N | Инв. N дубл. | Подп. и дата

1. * Размеры для справок
2. Предельные отклонения размеров по 2 ряду ГОСТ 6449-53

Изм.	Лист	№ докум.	Подпись	Дата
Разраб.		Макеникова		
Пров.		Астапова		
Т. контр.		Коростелев		
Гл. инж. пр.		Коростелев		
Н. контр.		Синонов		
Утв.		Ранковский		

Б.03.00.04.00 СБ

Щит
Сборочный чертеж

Лит.	Масса	Масштаб
И		1:5
Лист	Листов 1	

ЦНИИЭП торгово-бытовых зданий и туристских комплексов

Копировал Формат А1

Серия 1.271-4 Выпуск 3 Часть I

Размеры для справок

Подп. и дата | Инв. № дубл. | Взам. инв. № | Инв. № подл. | Подп. и дата

Изм.	Лист	№ докум.	Подпись	Дата
Разраб.		Макеникова		
Пров.		Астапова		
Т. контр.		Коростелев		
Гл. инж. пр.		Коростелев		
Н. контр.		Синонов		
Утв.		Ранковский		

Б.03.01.00.00 СБ

Плинтус
Сборочный чертеж

Лит.	Масса	Масштаб
И		
Лист	Листов 1	

ЦНИИЭП торгово-бытовых зданий и туристских комплексов

Копировал СФ-239-05 Формат А1

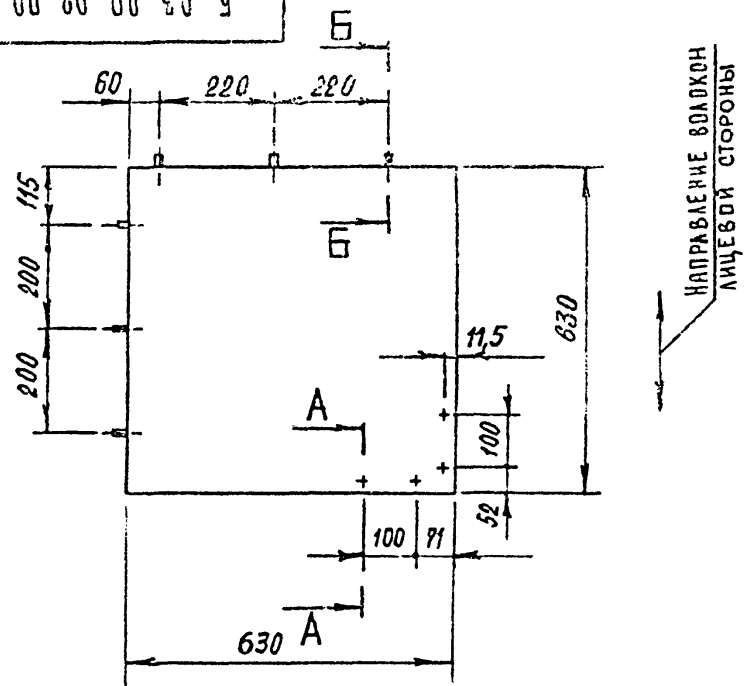

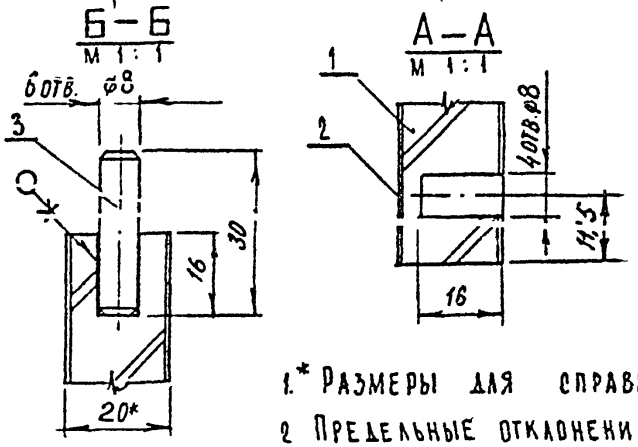

1.* Размеры для справок.

2 Предельные отклонения размеров по 2 ряду ГОСТ 6449-53.

Изм	Лист	№ докум	Подпись	Дата	Б. 03. 00. 02. 00 СБ			
Разраб		Скачкова			Щит	Лит.	Масса	Масштаб
Пров.		Астапова			Сборочный чертеж			1:10
Т. контр.		Коростелев				Лист	Листов	
Гл. инж. пр		Коростелев			ЦНИИЭП торгово-бытовых зданий и туристских комплексов			
Н. контр.		Синонов						
Утв		Ранинский						

Копировал Формат 11

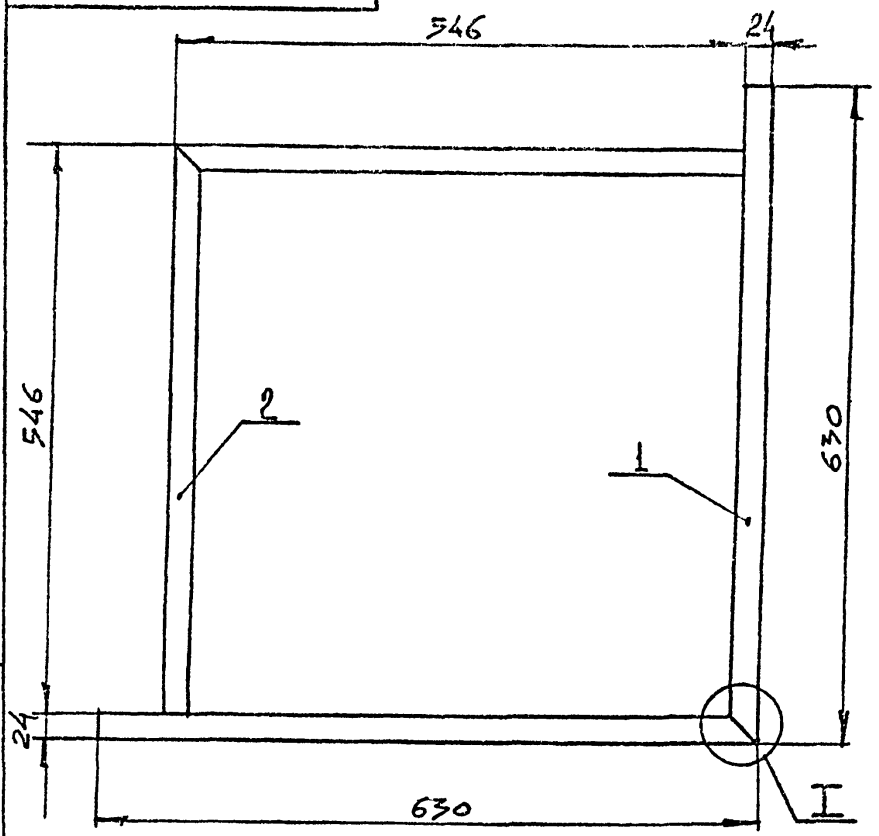

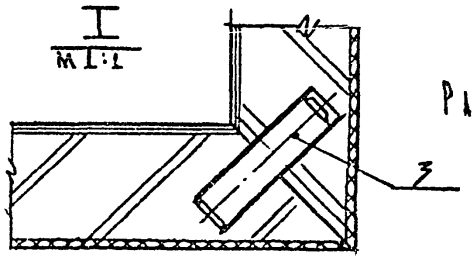

Размеры для справок

Изм	Лист	№ докум	Подпись	Дата	Б. 03. 02. 00. 00. СБ			
Разраб.		Максимова			Плинтус	Лит.	Масса	Масштаб
Пров.		Астапова			Сборочный чертеж	И		1:5
Т. контр		Коростелев				Лист	Листов	1
Гл. инж. пр		Коростелев			ЦНИИЭП торгово-бытовых зданий и туристских комплексов			
Н. контр.		Синонов						
Утв		Ранинский						

Копировал Формат 11

СФ-239-05

Инв. № подл. | Подп. и дата | Взам. инв. № | Инв. № дубл. | Подп. и дата

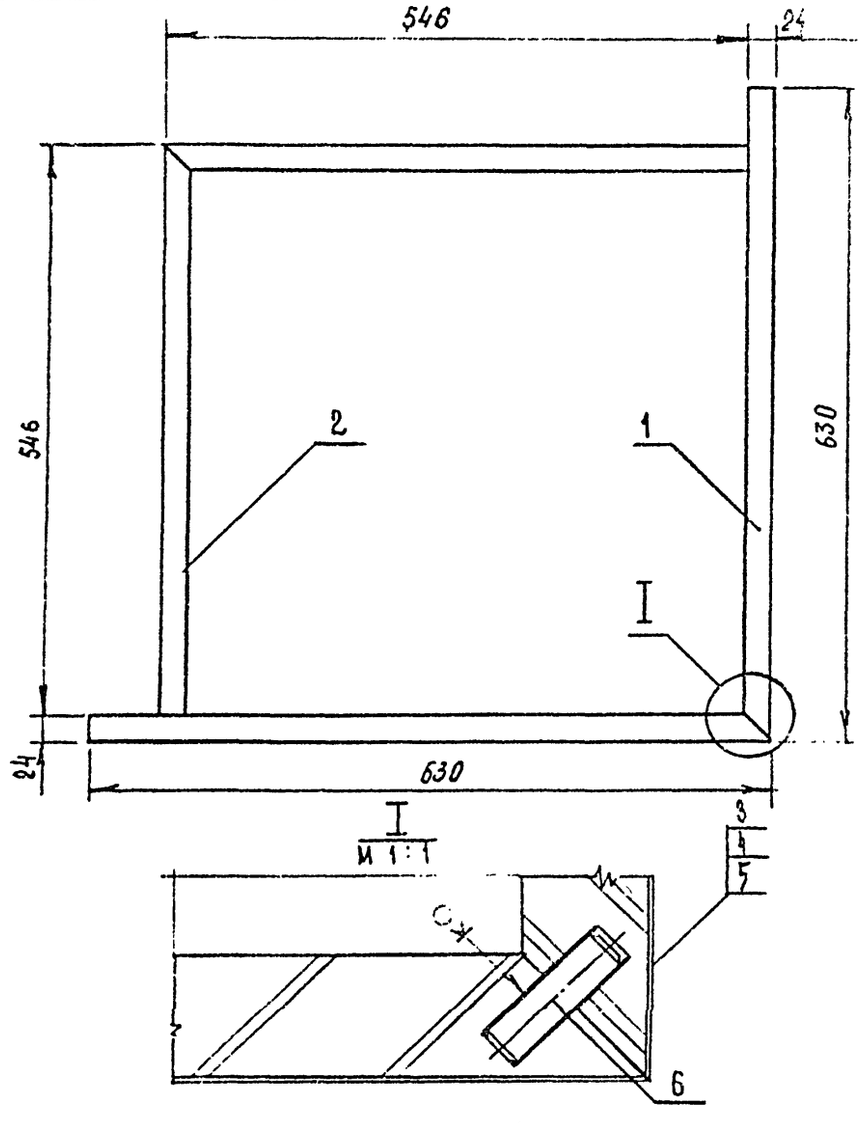

				Б.03.03.00.00 СБ	
Изм.	Лист	N докум.	Подпись	Дата	
Разраб.		Скачкова			Щит. Сборочный чертеж
Пров.		Астапова			Лит. / Масса / Масштаб: 1:5
Т. контр.		Коростелев			Лист / Листов
Гл. инж. пр.		Коростелев			ЦНИИЭП торгово-бытовых зданий и туристских комплексов
Н. контр.		Симонов			
Утв.		Рапинский			

Копировал Формат А1

Серия 1.271-4 Выпуск 3 Часть I

Инв. N подл. | Подп. и дата | Взам. инв. N | Инв. N дубл. | Подп. и дата

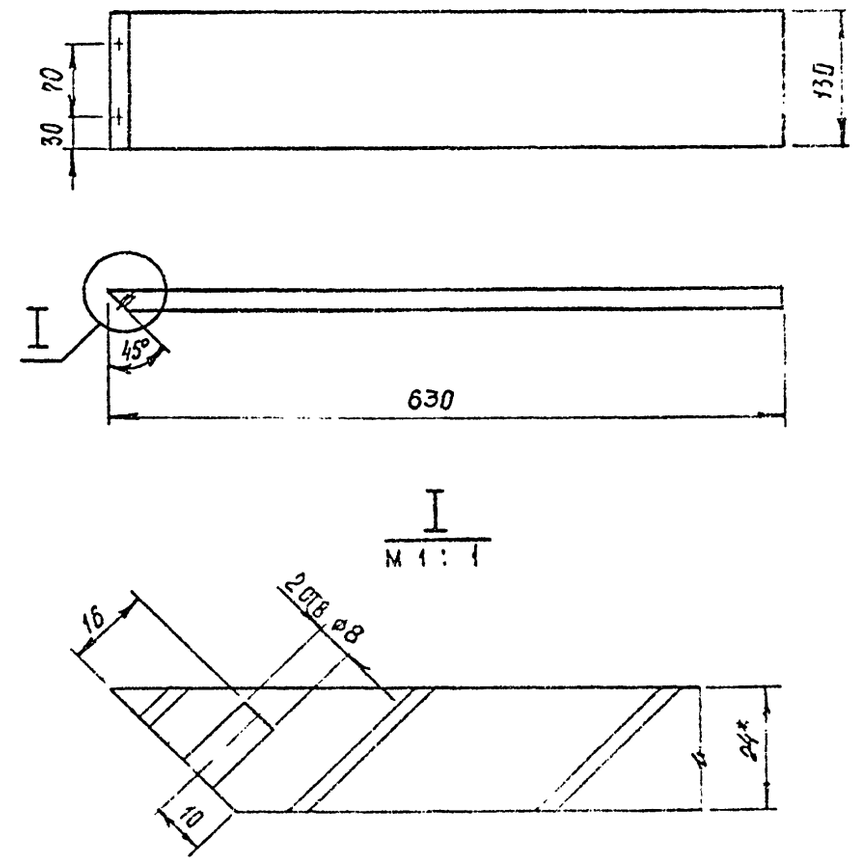

1.* Размеры для справок.

2. Предельные отклонения размеров по 2 ряду ГОСТ 6449-53.

				Б.03.03.00.01	
Изм.	Лист	N докум.	Подпись	Дата	
Разраб.		Скачкова			Щит
Пров.		Астапова			Лит. / Масса / Масштаб: 1:5
Т. контр.		Коростелев			Лист / Листов
Гл. инж. пр.		Коростелев			ЦНИИЭП торгово-бытовых зданий и туристских комплексов
Н. контр.		Симонов			Плита стружечная ГОСТ 10632-70*
Утв.		Рапинский			

Копировал СФ-239-05 Формат А1

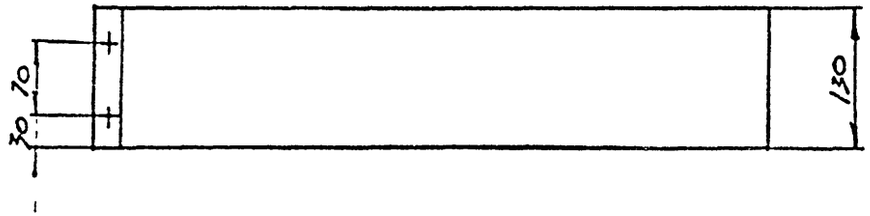

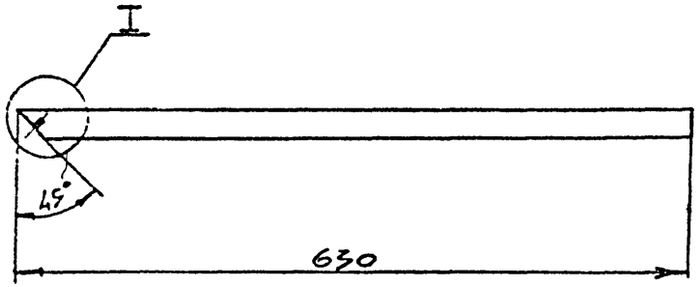

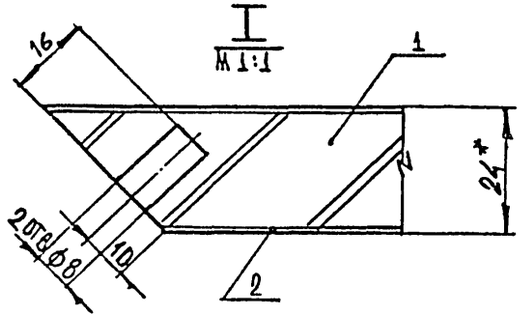

1 * Размеры для справок

2 Предельные отклонения размеров по 2 ряду ГОСТ 6449-53

					Б.03.01.01.00. СБ		
Изм	Лист	N докум	Подпись	Дата	Щит Сборочный чертеж	Лит.	Масса	Масштаб
Разраб.		Макримова				и		1:5
Пров.		Астапова				Лист	Листов 1
Т. контр.		Коростелев				ЦНИИЭП торгово-бытовых зданий и туристских комплексов	
Гл. инж. пр		Коростелев					
Н. контр		Симонов					
Утв.		Раппинский					

Подп. и дата | Инв. N подл. | Взам. инв. N | Инв. N дубл. | Подп. и дата

Копировал Формат 11

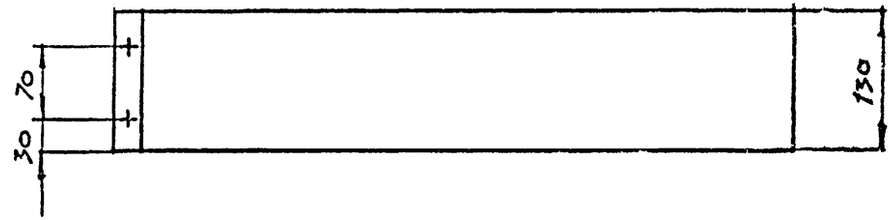

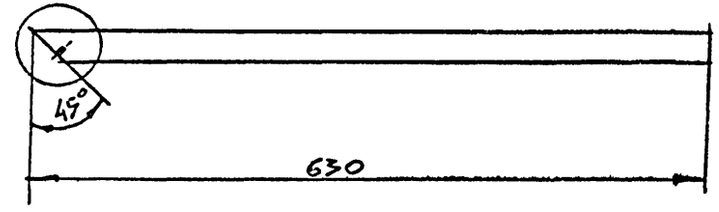

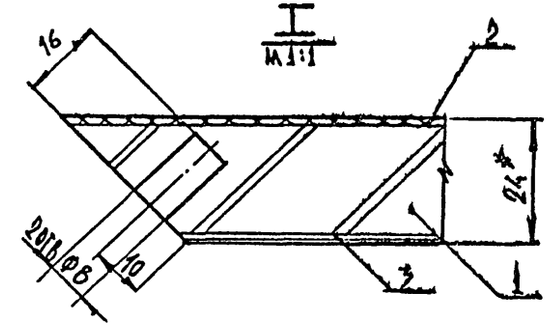

1 * Размеры для справок

2. Предельные отклонения размеров по 2 ряду ГОСТ 6449-53

					Б.03.02.01.00. СБ		
Изм	Лист	N докум	Подпись	Дата	Щит Сборочный чертеж	Лит.	Масса	Масштаб
Разраб.		Макримова				и		1:5
Пров.		Астапова				Лист	Листов 1
Т. контр.		Коростелев				ЦНИИЭП торгово-бытовых зданий и туристских комплексов	
Гл. инж. пр		Коростелев					
Н. контр		Симонов					
Утв		Раппинский					

Подп. и дата | Инв. N подл. | Взам. инв. N | Инв. N дубл. | Подп. и дата

Копировал

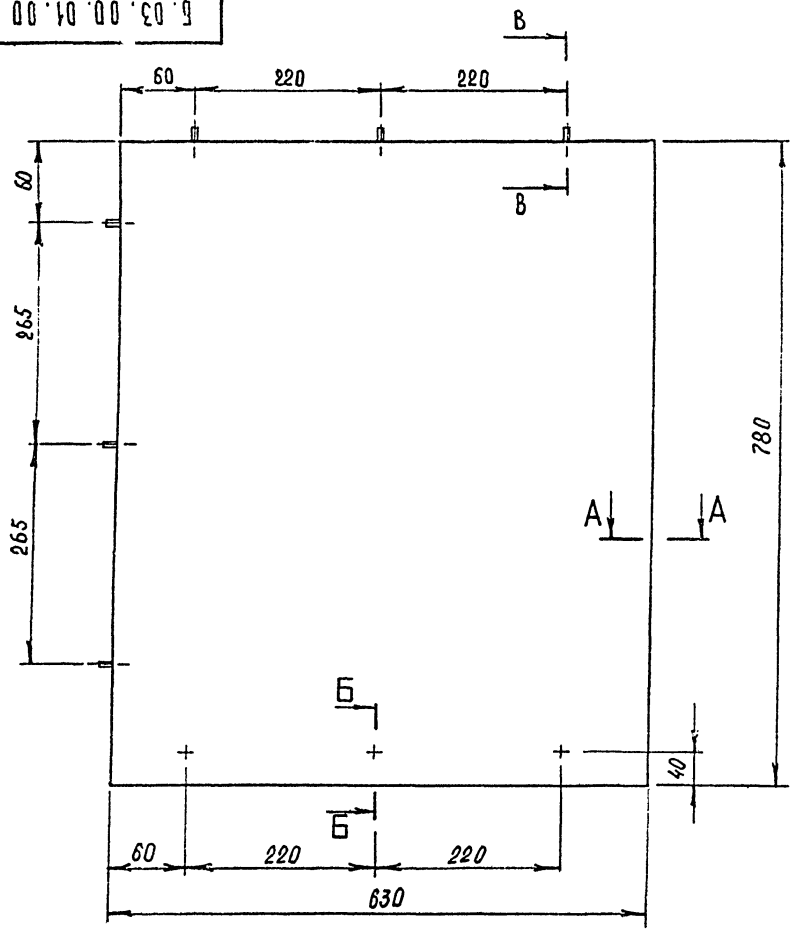

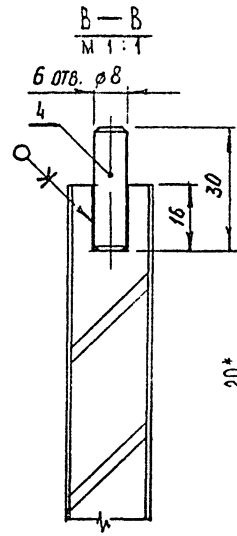

Направление волокон лицевой стороны

1.* Размеры для справок.

2. Предельные отклонения размеров по 2 ряду ГОСТ 6449-53.

Изм.	Лист	№ докум.	Подп.	Дата	Б.03.00.01.00 СБ
Разраб.		Скачкова			Щит. Сборочный чертеж
Пров.		Астапова			Лит. / Масса / Масштаб 1:5
Н. контр.		Кордстелев			Лист / Листов 1

ЦНИИЭП торгово-бытовых зданий и туристских комплексов г. Москва

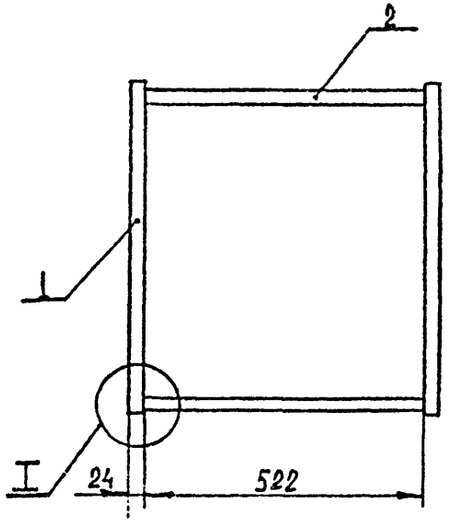

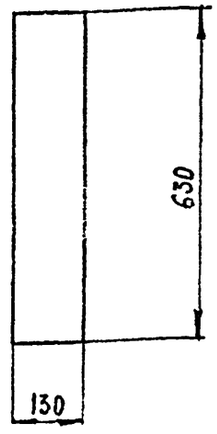

I
М 1:1

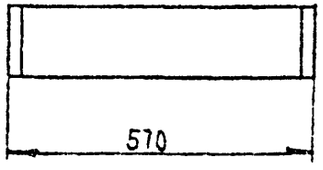

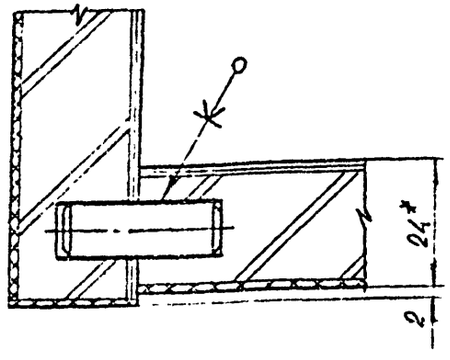

* Размеры для справок

Изм	Лист	N докум	Подпись	Дата
Разраб.		Максимова		
Пров.		Астапова		
Т. контр		Коростелев		
Гл. инж. пр		Коростелев		
Н. контр		Симонов		
Утв.		Коростелев		

Б. 04. 02. 00. 00. СБ

Паинтус
Сборочный чертеж

Лит.	Масса	Масштаб
И		1:10
Лист	Листов 1	

ЦНИИЭП торгово-бытовых зданий и туристских комплексов

Копировал

Формат А1

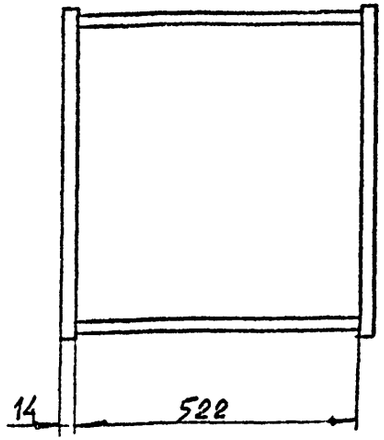

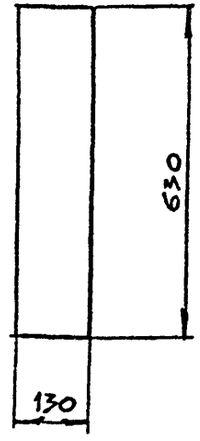

I
М 1:1

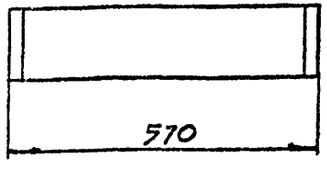

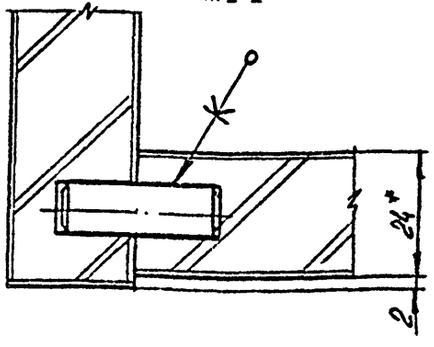

* Размеры для справок

Изм	Лист	N докум	Подпись	Дата
Разраб.		Максимова		
Пров.		Астапова		
Т. контр		Коростелев		
Гл. инж. пр		Коростелев		
Н. контр		Симонов		
Утв.		Коростелев		

Б. 04. 01. 00. 00. СБ

Паинтус
Сборочный чертеж

Лит.	Масса	Масштаб
И		1:10
Лист	Листов 1	

ЦНИИЭП торгово-бытовых зданий и туристских комплексов

Копировал

СФ-289-05 Формат А1

Подп. и дата | Инв. N дубл. | Взам. инв. N | Подп. и дата | Инв. N подл.

* Размеры для справок

Изм	Лист	N докум	Подпись	Дата
Разраб.		Максимова		
Пров.		Астапова		
Т. контр.		Коростелев		
Гл. инж. пр.		Коростелев		
Н. контр.		Синюков		
Утв.		Ранинский		

Б. 04. 03. 00. 00. СБ

Паинтус
Сборочный чертеж

Лит.	Масса	Масштаб
И		1:10
Лист	Листов 1	

ЦНИИЭП торгово-бытовых зданий и туристских комплексов

Копировал

Формат 11

* Размеры для справок

Предельные отклонения размеров по 2 ряду ГОСТ 6449-53

Изм	Лист	N докум	Подпись	Дата
Разраб.		Максимова		
Пров.		Астапова		
Т. контр.		Коростелев		
Гл. инж. пр.		Коростелев		
Н. контр.		Синюков		
Утв.		Ранинский		

Б. 04. 03. 00 01

Щит

Плита стружечная
ГОСТ 10632-70*

Лит.	Масса	Масштаб
Н		1:5
Лист	Листов 1	

ЦНИИЭП торгово-бытовых зданий и туристских комплексов

Копировал

СФ-239-05

Формат 11

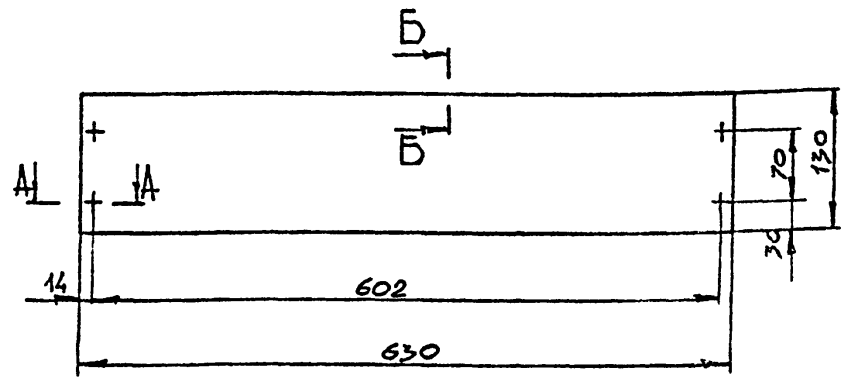

А – А
М 1:1

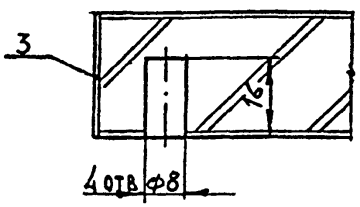

Б – Б
М 1:1

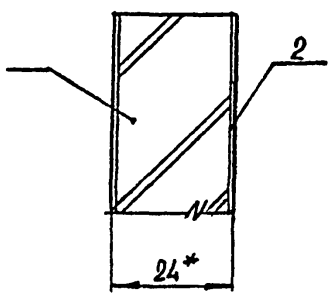

1 * Размеры для справок

2. Предельные отклонения размеров по 2 ряду ГОСТ 6449-53

Изм	Лист	N докум	Подпись	Дата
Разраб.		Максимова		
Пров.		Астапова		
Т. контр.		Коростелев		
Гл. инж. пр		Городецкий		
Н. контр		Симонов		
Утв.		Рапицкий		

5.04.01.01.00.СБ

Щит
Сборочный чертеж

Лит.	Масса	Масштаб
И		1:5
Лист	Листов 1	

ЦНИИЭП торгово-бытовых зданий и туристских комплексов

Копировал

Формат 11

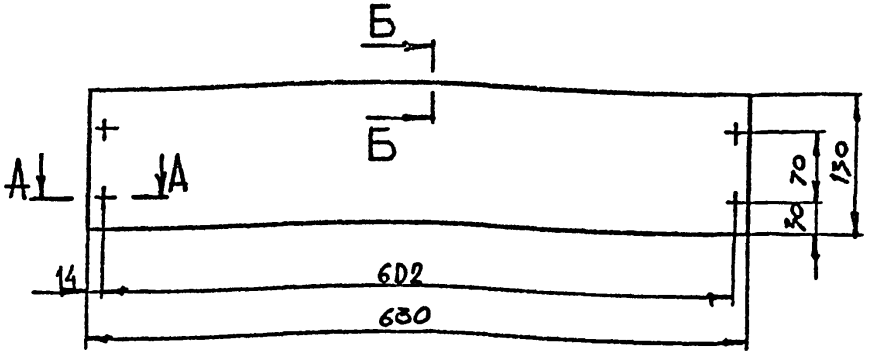

А – А
М 1:1

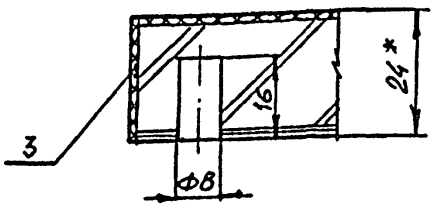

Б – Б
М 1:1

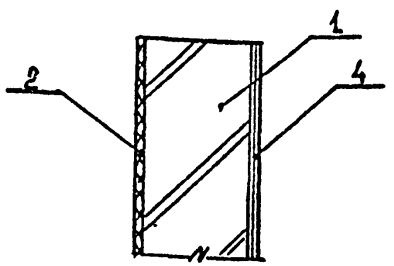

1 * Размеры для справок

2. Предельные отклонения размеров по 2 ряду ГОСТ 6449-53

Изм	Лист	N докум	Подпись	Дата
Разраб.		Максимова		
Пров.		Астапова		
Т. контр.		Коростелев		
Гл. инж. пр		Городецкий		
Н. контр.		Симонов		
Утв		Рапицкий		

5.04.02.01.00.СБ

Щит
Сборочный чертеж

Лит.	Масса	Масштаб
И		1:5
Лист	Листов 1	

ЦНИИЭП торгово-бытовых зданий и туристских комплексов

Копировал

СФ-239-05 Формат 11

Инв. N подл. | Подп. и дата | Взам. инв. N | Инв. N дубл. | Подп. и дата

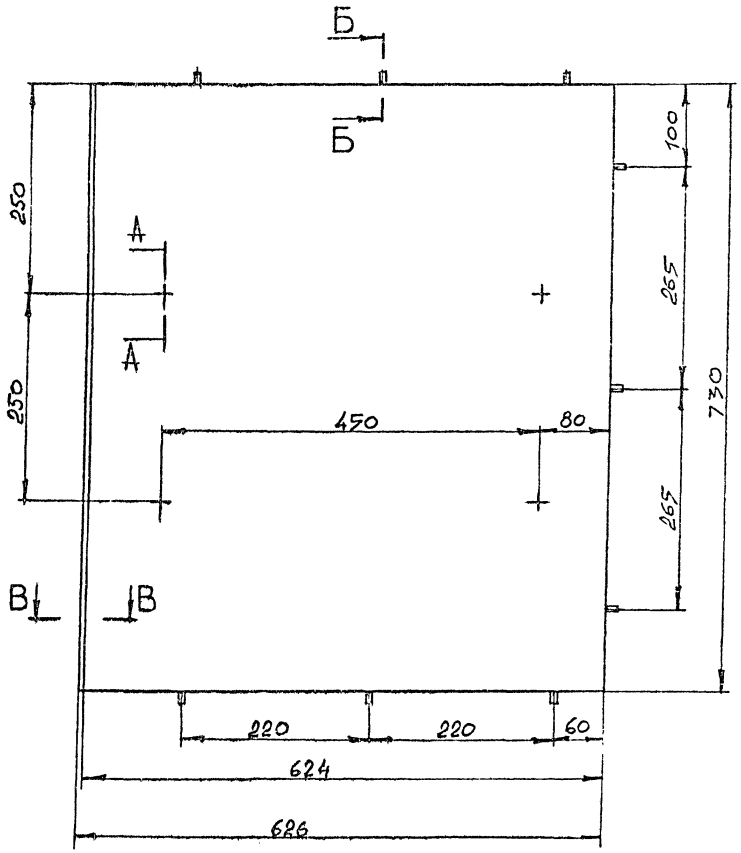

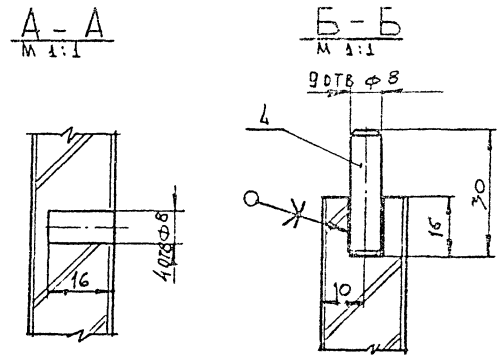

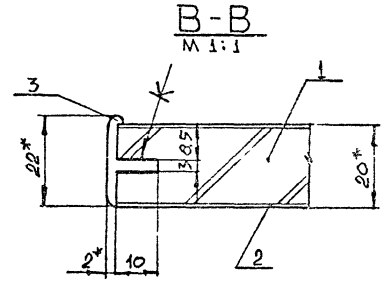

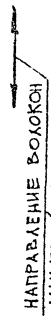

1. * Размеры для справок
2. Металлический профиль условно не заштрихован
3. Предельные отклонения размеров по 2 ряду ГОСТ 6449-53

					Б. 04. 00. 01. 00. СБ
Изм.	Лист	№ докум.	Подп.	Дата	
Разраб.		Максимова			Щит Сборочный чертеж
Пров.		Астапова			
Н. контр.		Коростелев			

Лит.	Масса	Масштаб
		1:5
Лист	Листов 1	

ЦНИИЭП торгово-бытовых зданий и туристских комплексов г. Москва

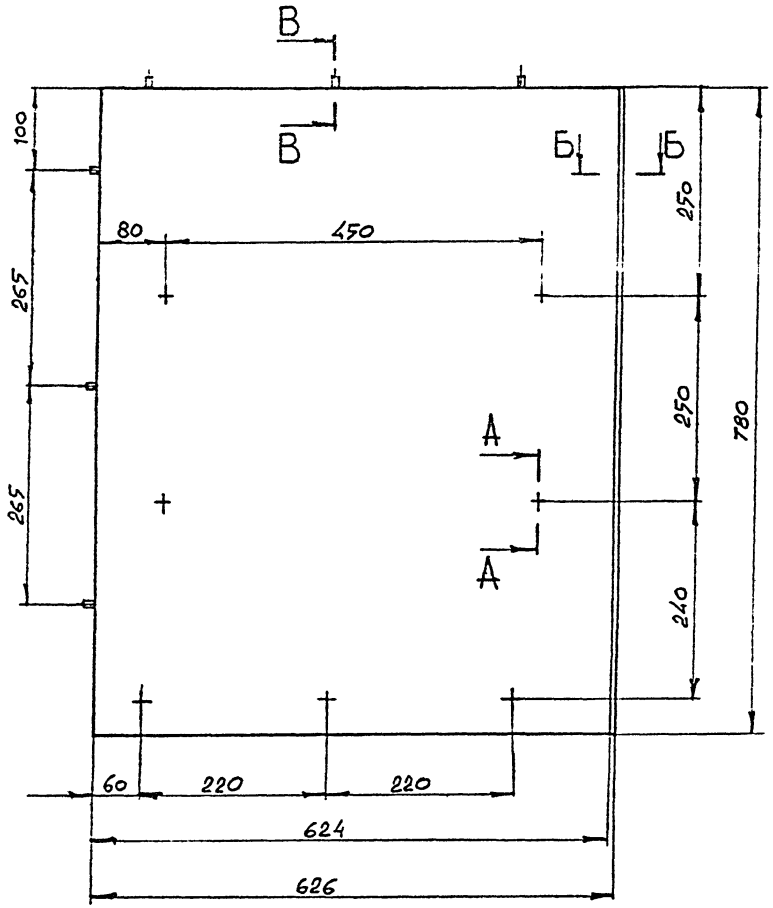

НАПРАВЛЕНИЕ ВДАЛЬ ЛИЦЕВОЙ СТОРОНЫ

А - А
М 1:1

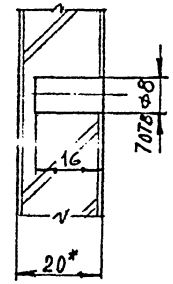

В - В
М 1:1

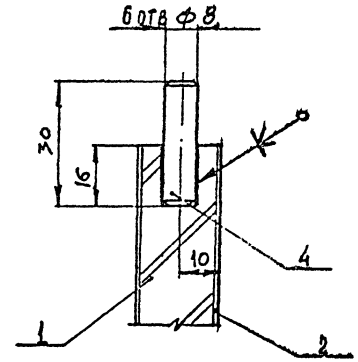

Б - Б
М 1:1

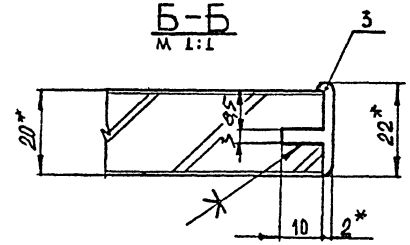

1. * Размеры для справок
2. Металлический профиль условно не заштрихован
3. Предельные отклонения размеров по 2 ряду ГОСТ 6449-53

Изм.	Лист	№ докум.	Подп.	Дата	Б. 04. 00. 02. 00. СБ
Разраб.		Максимова			Щ И Т Сборочный чертеж
Пров.		Астапова			
Н. контр.		Коростелев			

Лит.	Масса	Масштаб
		1:5
Лист	Листов 1	

ЦНИИЭП торгово-бытовых зданий и туристских комплексов г. Москва

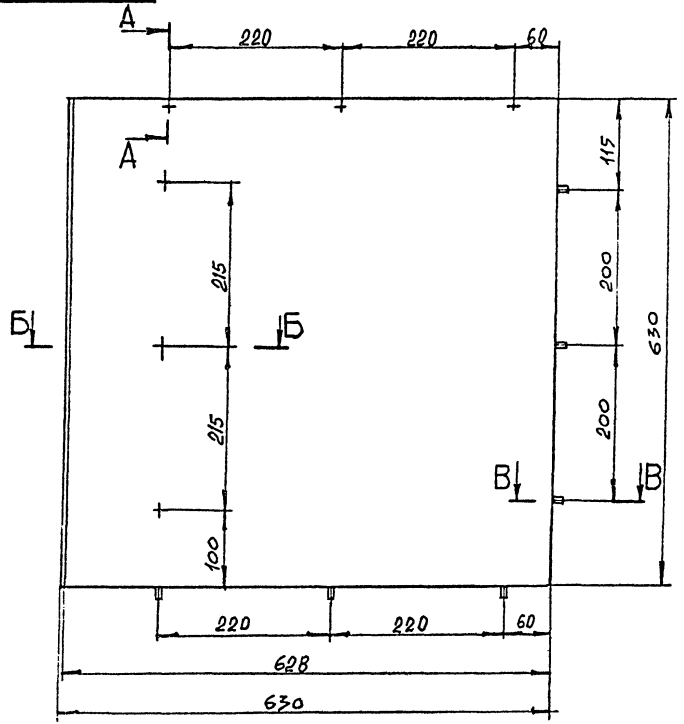

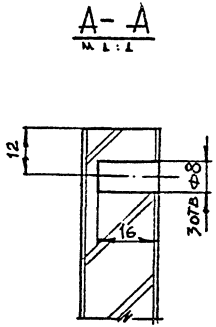

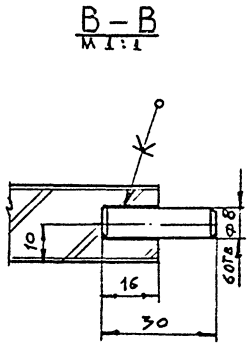



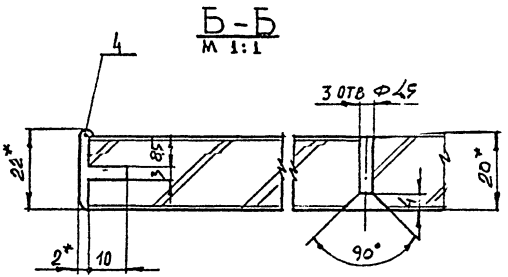

1. * Размеры для справок
2. Металлический профиль условно не заштрихован
3. Предельные отклонения размеров по 2 ряду ГОСТ 6449-53

Изм.	Лист	№ докум.	Подп.	Дата	Б. 04. 00. 03. 00. СБ			
Разраб		Максимова			Щит Сборочный чертеж	Лит	Масса	Масштаб
Пров.		Артамова						1:5
Н. контр.		Кордителев				Лист	Листов 1	
						ЦНИИЭП торгово-бытовых зданий и туристских комплексов г. Москва		

Формат 12 СФ-239-05

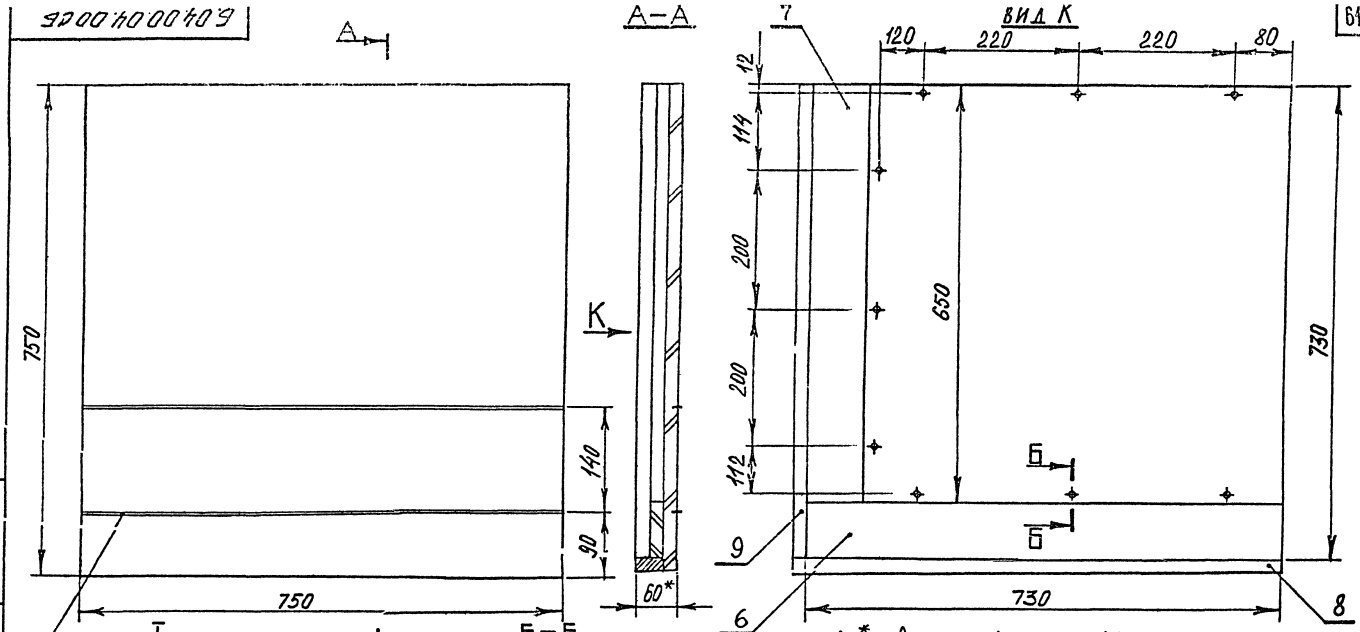

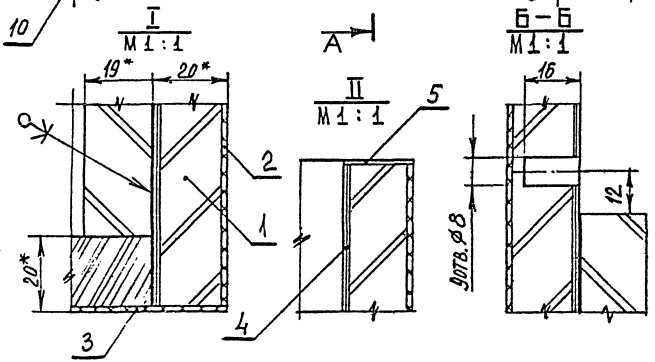

1. * Размеры для справок.
2. Предельные отклонения размеров по 2 ряду ГОСТ 6449-53.

Изм.	Лист	№ докум.	Подп.	Дата	Б.04.00.04.00 СБ
Разраб.		Симонов			Щит сборочный чертеж
Пров.		Артапова			
Н. контр.		Коростелев			

Лит.	Масса	Масштаб
		1:10
Лист	Листов 1	

ЦНИИЭП торгово-бытовых зданий и туристских комплексов г. Москва

Формат А2 СФ-229-05

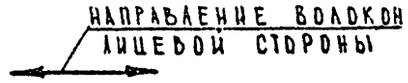

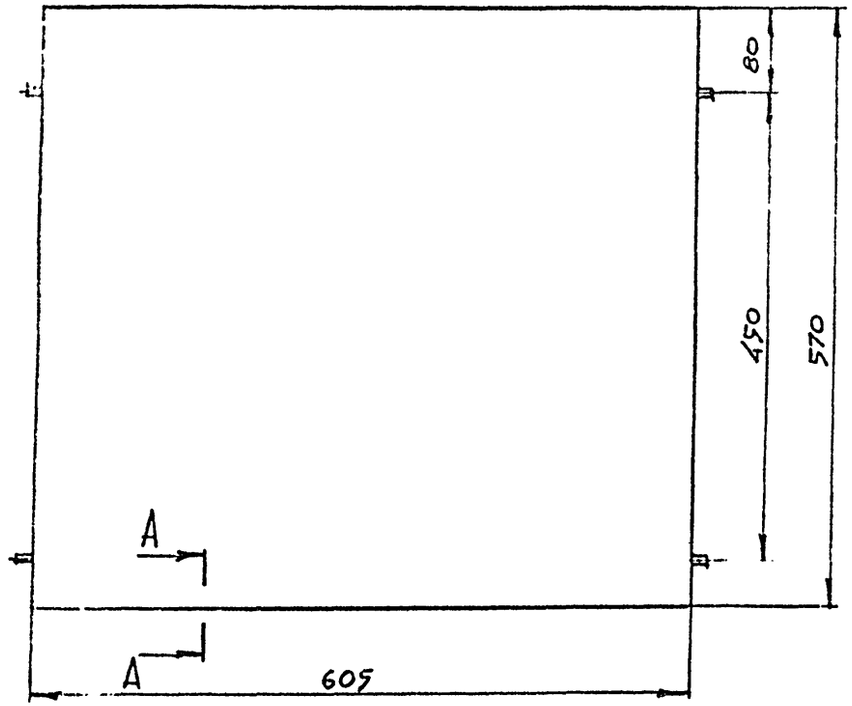

А - А
М 1:1

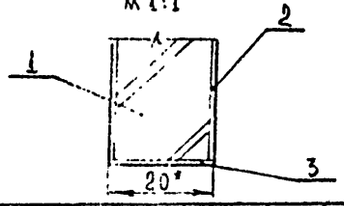

1* Размеры для справок

2. Предельные отклонения размеров по 2 ряду ГОСТ 6449-53

Изм.	Лист	N докум.	Подпись	Дата	Б. 04. 00. 05. 00. СБ			
Разраб.		Максимова			Полка Сборочный чертеж	Лит	Масса	Масштаб
Пров.		Астапова				И		1:5
Т. контр.		Коростелев				Лист	Листов 1	
Гл. инж. пр.		Коростелев			ЦНИИЭП торгово-бытовых зданий и туристских комплексов			
Н. контр.		Симонов						
Утв.		Рапинский						

Копировал Формат А1

Серия 1.271-4 Выпуск 3 Часть I

Подп. и дата | Инв. N дубл. | Взам. инв. N | Подп. и дата | Инв. N подл.

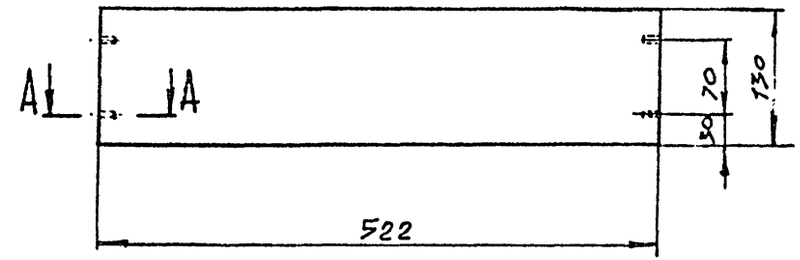

А - А
М 1:1

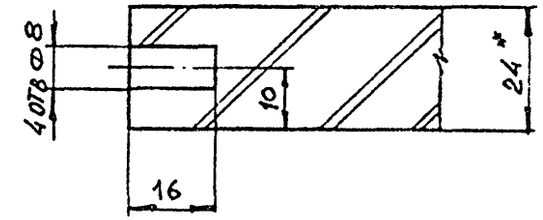

* Размеры для справок

Изм.	Лист	N докум.	Подпись	Дата	Б. 04. 03. 00. 02			
Разраб.		Максимова			Щит	Лит	Масса	Масштаб
Пров.		Астапова				И		1:5
Т. контр.		Коростелев				Лист	Листов 1	
Гл. инж. пр.		Коростелев			Плита стружечная ГОСТ 10632-70*	ЦНИИЭП торгово-бытовых зданий и туристских комплексов		
Н. контр.		Симонов						
Утв.		Рапинский						

Копировал Формат А1

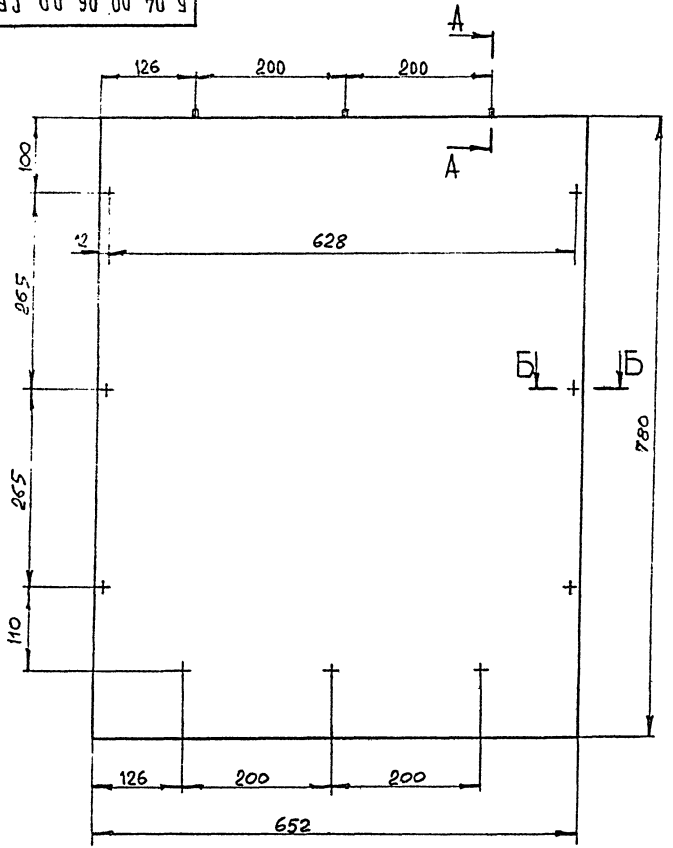

А – А
М 1:1

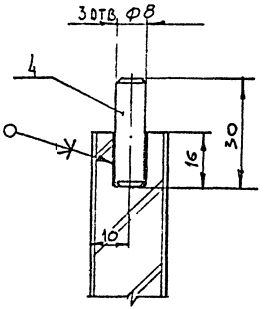

Б – Б
М 1:1

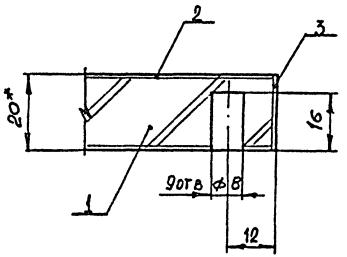

1 * Размеры для справок

2. Предельные отклонения размеров по 2 ряду ГОСТ 6449-53

					Б. 04. 00. 06. 00. СБ		
Изм.	Лист	№ докум.	Подп.	Дата			
Разраб.		Максимова			Щит лицевой	Лит.	Масса	Масштаб
Пров.		Астапова			Сборочный чертеж			1:5
Н. контр.		Кордстелев				Лист	Листов 1
						ЦНИИЭП торгово-бытовых зданий и туристских комплексов г. Москва	

Формат 12 СФ-239-05

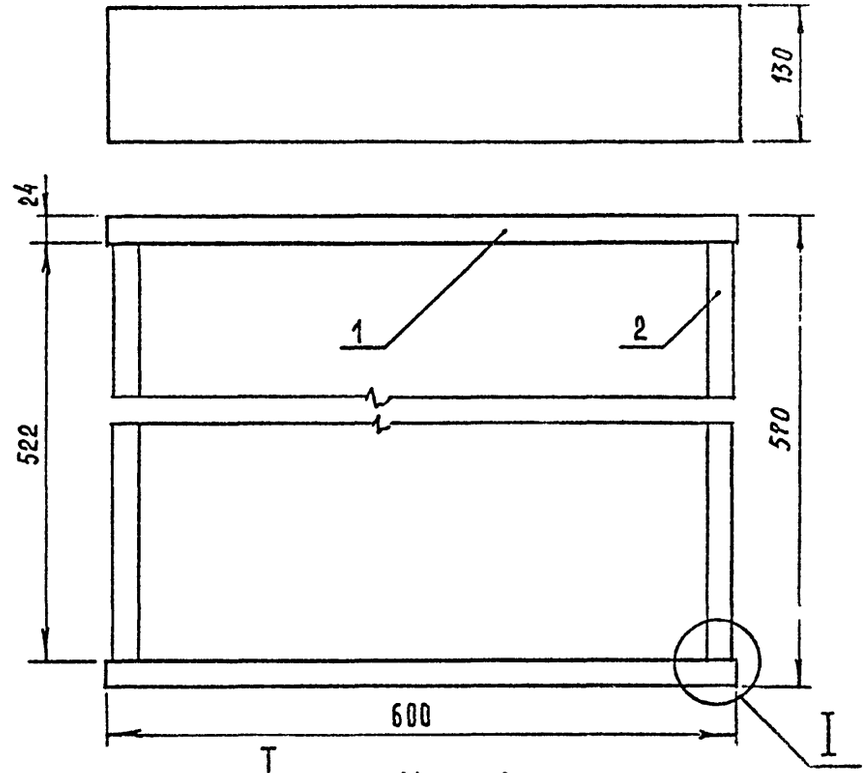

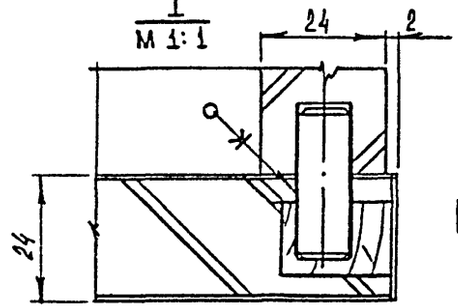

Размеры для справок.

Б.05.01.00.00 СБ

Изм	Лист	N докум	Подпись	Дата
Разраб.		Скачкова		
Пров.		Астапова		
Т.контр.		Коростелев		
Гл.инж.пр		Коростелев		
Н.контр.		Синонов		
Утв.		Рындинский		

Плинтус
Сборочный чертеж

Лит.	Масса	Масштаб
И		1:5
Лист	Листов 1	

ЦНИИЭП торгово-бытовых зданий и туристских комплексов

Копировал

Формат А1

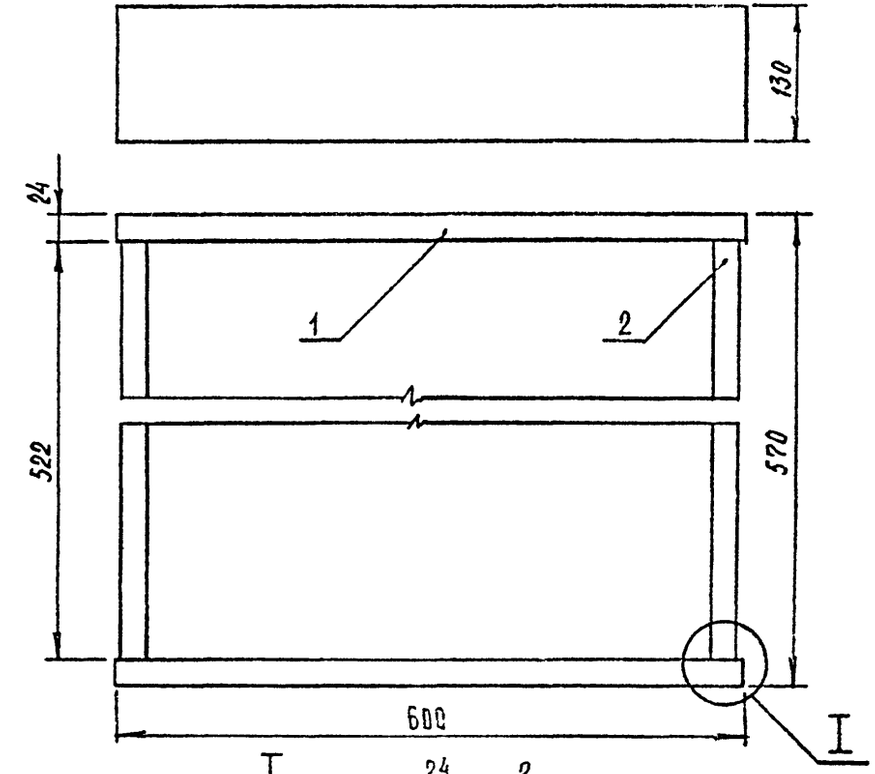

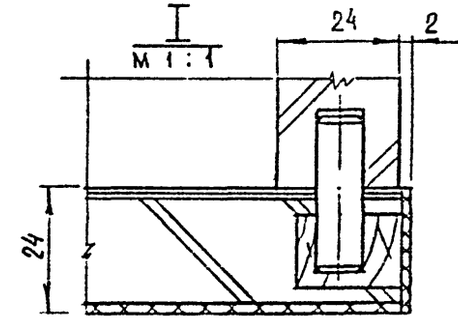

Размеры для справок.

Б.05.02.00.00 СБ

Изм	Лист	N докум	Подпись	Дата
Разраб.		Скачкова		
Пров.		Астапова		
Т.контр.		Коростелев		
Гл.инж.пр		Коростелев		
Н.контр.		Синонов		
Утв		Рындинский		

Плинтус
Сборочный чертеж

Лит.	Масса	Масштаб
И		1:5
Лист	Листов 1	

ЦНИИЭП торгово-бытовых зданий и туристских комплексов

Копировал

Серия 1.271-4 Выпуск 3 Часть I

Подп. и дата | Инв. N дубл. | Взам. инв. N | Подп. и дата | Инв. N подл.

Формат А1

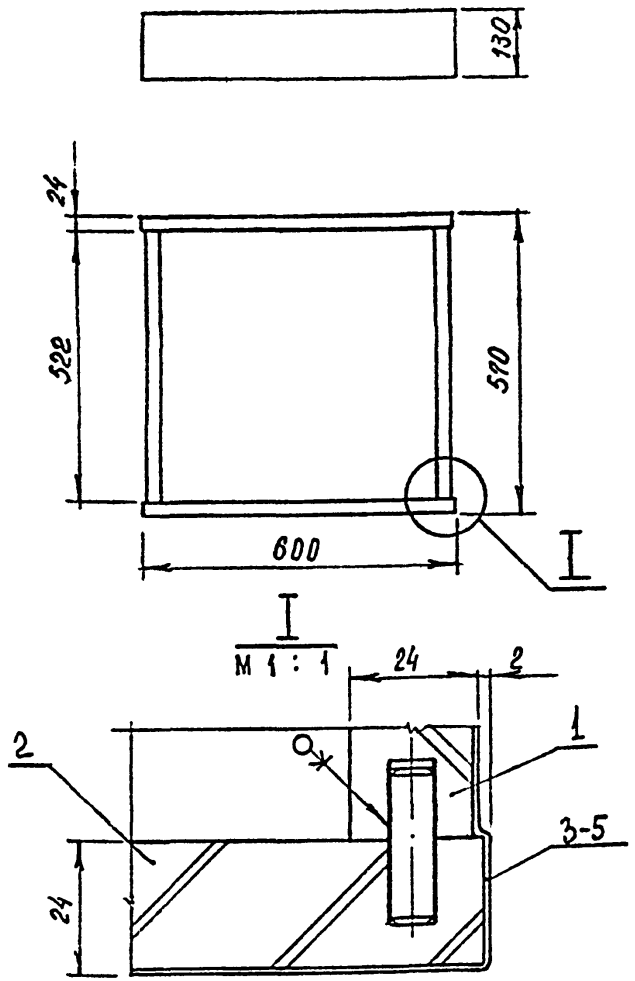

ИЗМ	ЛИСТ	N ДОКУМ	ПОДПИСЬ	ДАТА
РАЗРАБ.		СКАЧКОВА		
ПРОВ.		АСТАПОВА		
Т. КОНТР.		КОРОСТЕЛЕВ		
ГЛ. ИНЖ. ПР		Коростелев		
Н. КОНТР		Синоков		
УТВ.		Ранинский		

КОПИРОВАЛ

Б.05.03.00.00 СБ

ПЛИНТУС.
СБОРОЧНЫЙ ЧЕРТЕЖ

ЛИТ.	МАССА	МАСШТАБ
И		1:10

ЛИСТ | ЛИСТОВ 1

ЦНИИЭП ТОРГОВО-БЫТОВЫХ ЗДАНИЙ И ТУРИСТСКИХ КОМПЛЕКСОВ

ФОРМАТ 11

Серия 1.271-4 Выпуск 3

ПОДП. И ДАТА | ИНВ. N ДУБЛ | ВЗАМ. ИНВ N | ПОДП. И ДАТА | ИНВ. N ПОДЛ

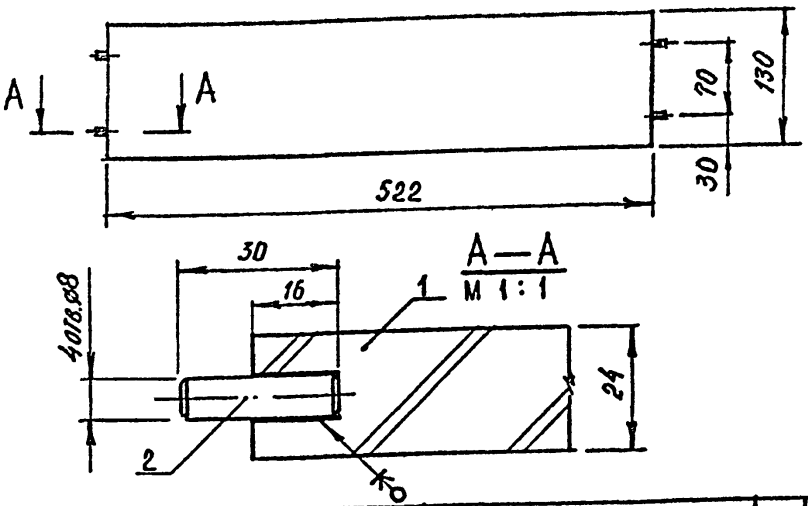

ФОРМАТ	ЗОНА	ПОЗ.	ОБОЗНАЧЕНИЕ	НАИМЕНОВАНИЕ	КОЛ.	ПРИМЕЧАНИЕ
				ДОКУМЕНТАЦИЯ		
11			Б.05.01.02.00 СБ	СБОРОЧНЫЙ ЧЕРТЕЖ		
				ДЕТАЛИ		
БЧ		1	Б.05.01.02.01	ЩИТ		
				ПЛИТА СТРУЖЕЧНАЯ		
				ГОСТ 10632-70*		
				522 x 130 x 24	1	
				ПРОЧИЕ ИЗДЕЛИЯ		
БЧ		2	00.00.01	ШКАНТ		
				ДРЕВЕСИНА ЛИСТВЕННАЯ		
				ГОСТ 2695-71		
				ø 8 x 30	4	

ИЗМ	ЛИСТ	N ДОКУМ	ПОДПИСЬ	ДАТА
РАЗРАБ.		СКАЧКОВА		
ПРОВ.		АСТАПОВА		
Т. КОНТР.		КОРОСТЕЛЕВ		
ГЛ. ИНЖ. ПР		Коростелев		
Н. КОНТР.		Синоков		
УТВ		Ранинский		

КОПИРОВАЛ

Б.05.01.02.00 СБ

ЩИТ
СБОРОЧНЫЙ ЧЕРТЕЖ

ЛИТ.	МАССА	МАСШТАБ
И		1:5

ЛИСТ | ЛИСТОВ 1

ЦНИИЭП ТОРГОВО-БЫТОВЫХ ЗДАНИЙ И ТУРИСТСКИХ КОМПЛЕКСОВ

СФ-239-05 ФОРМАТ 11

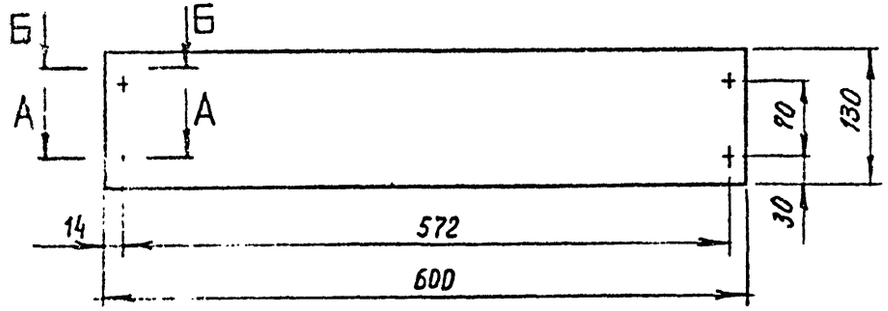

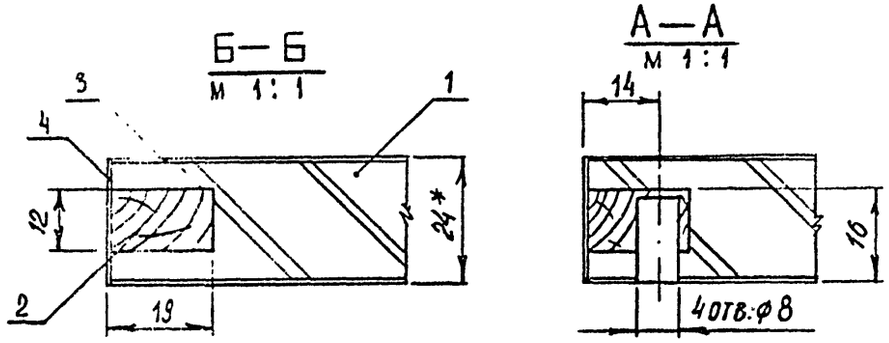

1.* Размеры для справок.

2. Предельные отклонения размеров по 2 ряду ГОСТ 6449-53.

Серия 1.271-4 Выпуск 3 Часть I

Подп. и дата | Инв. № дубл. | Взам. инв. № | Подп. и дата | Инв. № подл.

					Б. 05. 01 01. 00 СБ			
Изм	Лист	N докум	Подпись	Дата				
Разраб.		Скачкова			Щ и т Сборочный чертеж	Лит	Масса	Масштаб
Пров.		Астапова						1:5
Т. контр		Коростелев				Лист	Листов	
Гл. инж. пр		Коростелев				ЦНИИЭП торгово-бытовых зданий и туристских комплексов		
Н. контр		Синяков						
Утв.		Раинский						

Копировал Формат А1

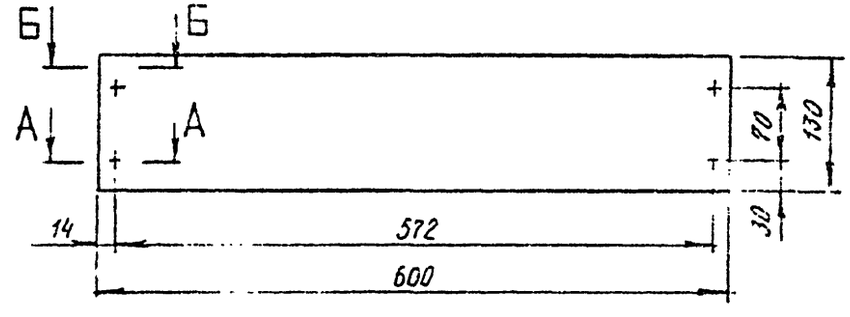

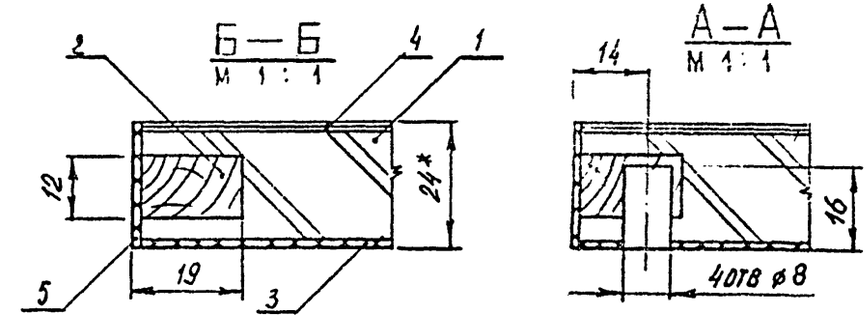

1.* Размеры для справок

2. Предельные отклонения размеров по 2 ряду ГОСТ 6449-53.

					Б. 05. 02. 01. 00 СБ			
Изм	Лист	N докум	Подпись	Дата				
Разраб.		Скачкова			Щ и т Сборочный чертеж	Лит	Масса	Масштаб
Пров.		Астапова						1:5
Т. контр		Коростелев				Лист	Листов 1	
Гл. инж. пр		Коростелев				ЦНИИЭП торгово-бытовых зданий и туристских комплексов		
Н. контр		Синяков						
Утв		Раинский						

Копировал СФ-239-05 Формат А1

Б. 05. 00. 01. 00 СБ

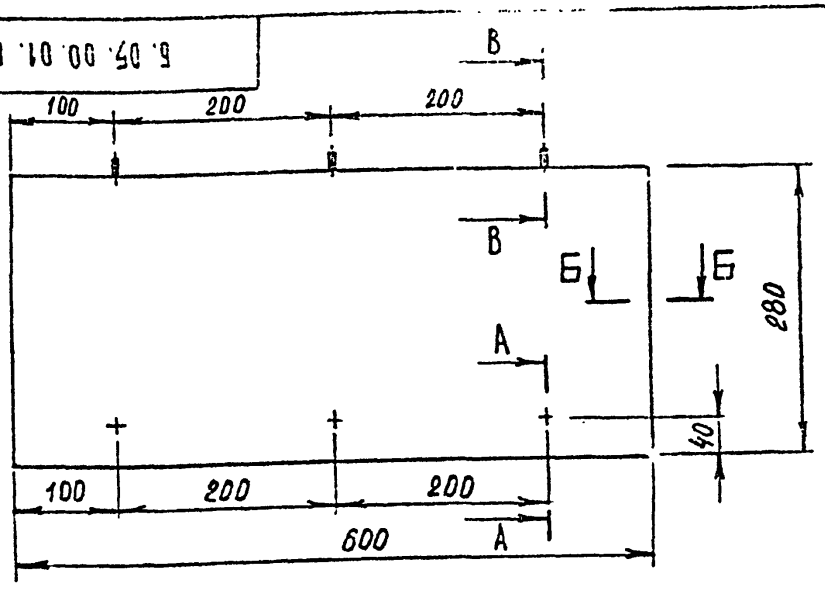

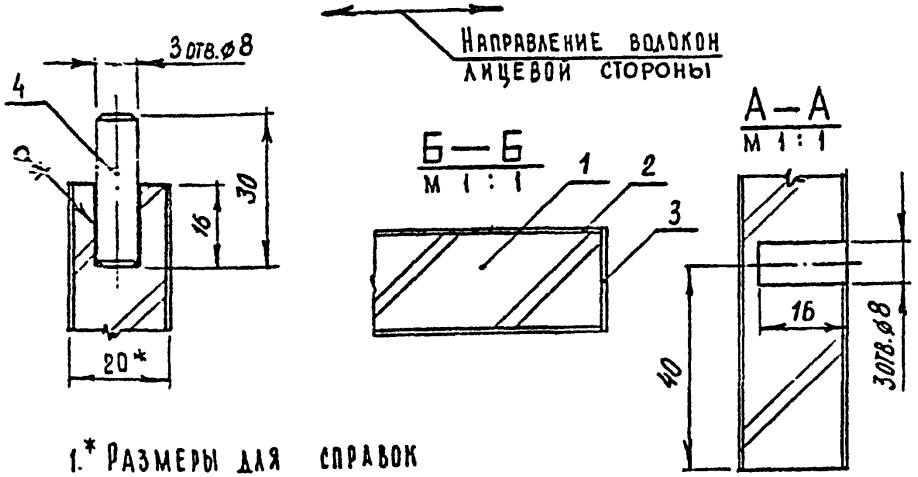

1.* Размеры для справок

2. Предельные отклонения размеров по 2 ряду ГОСТ 6449-53.

ИЗМ	ЛИСТ	N ДОКУМ	ПОДПИСЬ	ДАТА
РАЗРАБ.		СКАЧКОВА		
ПРОВ.		АСТАПОВА		
Т. КОНТР.		КОРОСТЕЛЕВ		
ГЛ. ИНЖ. ПР		Коростелев		
Н. КОНТР		Симонов		
УТВ.		Рамишский		

Б. 05. 00. 01. 00 СБ

Щит
Сборочный чертеж

ЛИТ.	МАССА	МАСШТАБ
И		1:5

ЛИСТ | ЛИСТОВ 1

ЦНИИЭП ТОРГОВО-БЫТОВЫХ ЗДАНИЙ И ТУРИСТСКИХ КОМПЛЕКСОВ

КОПИРОВАЛ ФОРМАТ 11

Серия 1.271-4 Выпуск 3 Часть I

ПОДП. И ДАТА | ИНВ. N ДУБЛ | ВЗАМ. ИНВ. N | ПОДП. И ДАТА | ИНВ. N ПОДЛ

Б. 05. 00. 02. 00 СБ

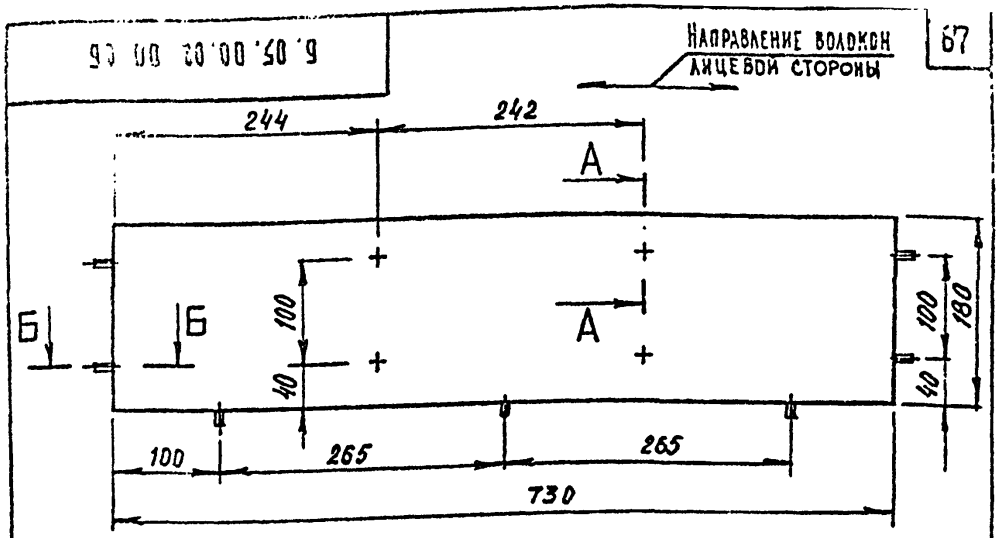

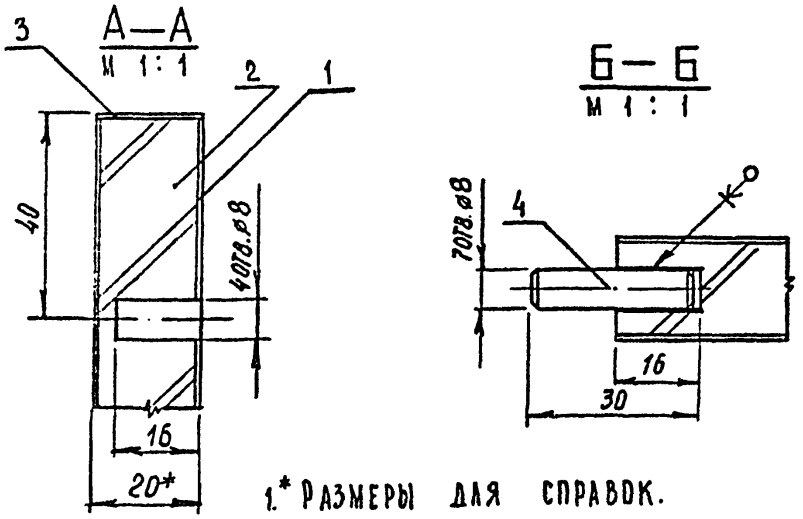

1.* Размеры для справок.

2. Предельные отклонения размеров по 2 ряду ГОСТ 6449-53.

ИЗМ	ЛИСТ	N ДОКУМ	ПОДПИСЬ	ДАТА
РАЗРАБ.		СКАЧКОВА		
ПРОВ.		АСТАПОВА		
Т. КОНТР		КОРОСТЕЛЕВ		
ГЛ. ИНЖ. ПР		Коростелев		
Н. КОНТР		Симонов		
УТВ		Рамишский		

Б. 05. 00. 02. 00 СБ

Щит
Сборочный чертеж

ЛИТ	МАССА	МАСШТАБ
И		1:5

ЛИСТ | ЛИСТОВ 1

ЦНИИЭП ТОРГОВО-БЫТОВЫХ ЗДАНИЙ И ТУРИСТСКИХ КОМПЛЕКСОВ

КОПИРОВАЛ СФ-239-05 ФОРМАТ 11

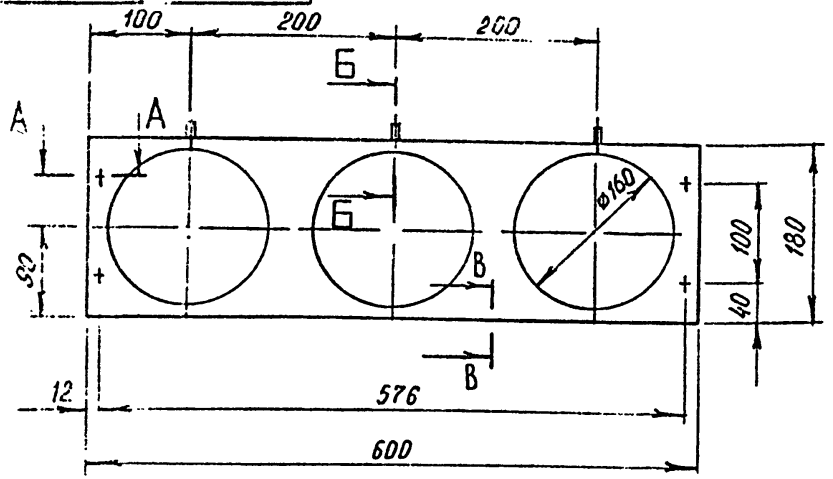

Б–Б
М 1:1

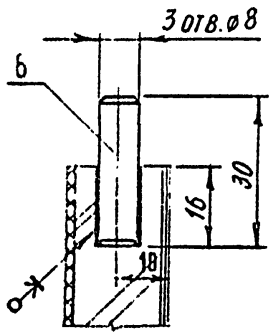

А–А
М 1:1

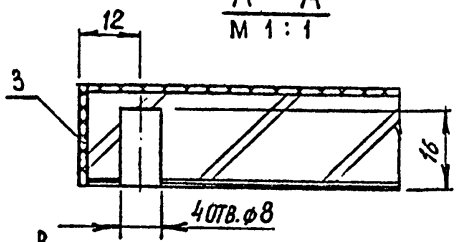

В–В
М 1:1

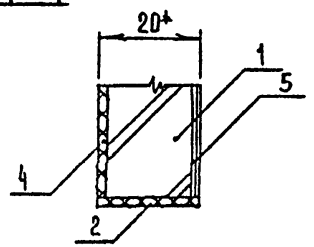

1.* Размеры для справок.

2. Предельные отклонения размеров по 2 ряду ГОСТ 6449-53.

Изм.	Лист	N докум.	Подпись	Дата	Б. 05. 00. 03. 00 СБ			
Разраб.		Скачкова			Щит Сборочный чертеж	Лит.	Масса	Масштаб 1:5
Пров.		Астапова				Лист	Листов 1	
Т. контр.		Коростелев			ЦНИИЭП торгово-бытовых зданий и туристских комплексов			
Гл. инж. пр.		Коростелев						
Н. контр.		Синоков						
Утв.		Рапинский						

Копировал

Формат 11

Подп. и дата | Инв. № дубл. | Взам. инв. № | Подп. и дата | Инв. № подл.

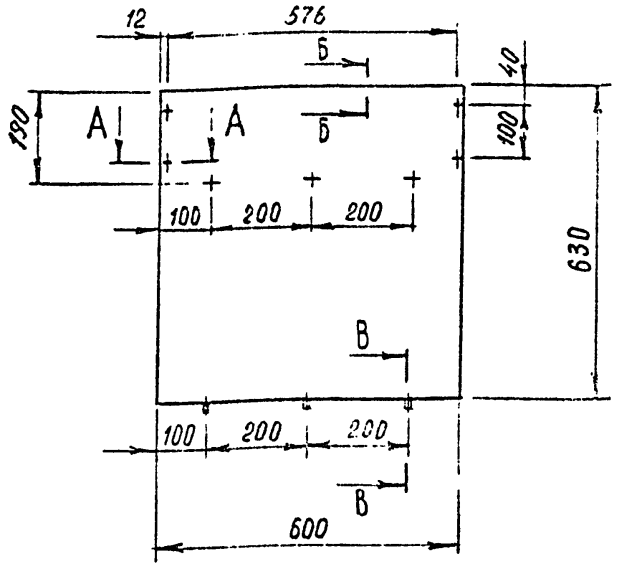

Направление волокон лицевой стороны

А–А
М 1:1

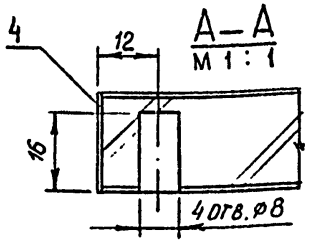

Б–Б
М 1:1

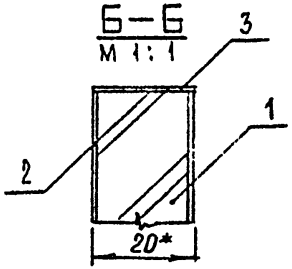

В–В
М 1:1

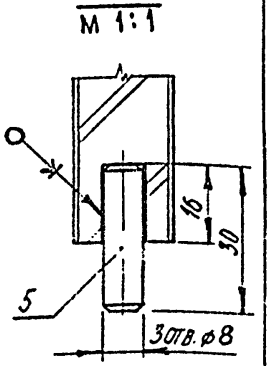

1.* Размеры для справок.

2. Предельные отклонения размеров по 2 ряду ГОСТ 6449-53.

Изм.	Лист	N докум.	Подпись	Дата	Б. 05. 00. 07. 00 СБ			
Разраб.		Скачкова			Щит Сборочный чертеж	Лит.	Масса	Масштаб 1:10
Пров.		Астапова				Лист	Листов 1	
Т. контр.		Коростелев			ЦНИИЭП торгово-бытовых зданий и туристских комплексов			
Гл. инж. пр.		Коростелев						
Н. контр.		Синоков						
Утв.		Рапинский						

Копировал

Б. 05. 00. 04. 00 СБ

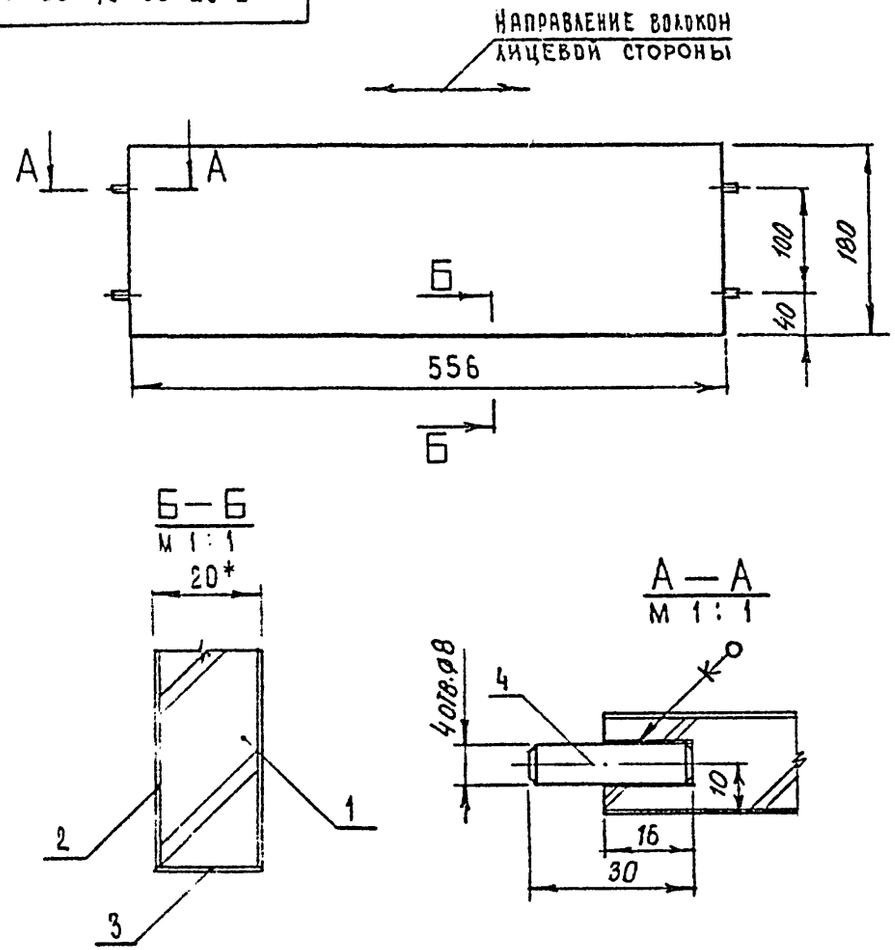

1.* Размеры для справок.

2. Предельные отклонения размеров по 2 ряду ГОСТ 6449-53.

				Б. 05. 00. 04. 00 СБ			
ИЗМ	ЛИСТ	N ДОКУМ	ПОДПИСЬ	ДАТА	Щит Сборочный чертеж	ЛИТ.	МАССА	МАСШТАБ
РАЗРАБ	СКАЧКОВА					Н		1:5
ПРОВ.	АСТАПОВА					ЛИСТ	ЛИСТОВ 1	
Т. КОНТР	КОРОСТЕЛЕВ					ЦНИИЭП	ТОРГОВО-БЫТОВЫХ ЗДАНИЙ И ТУРИСТСКИХ КОМПЛЕКСОВ	
ГЛ. ИНЖ. ПР	Коростелев							
Н. КОНТР	Симонов							
УТВ.								

КОПИРОВАЛ ФОРМАТ 11

Серия 1.271-4 Выпуск 3 Часть I

ИНВ. N ПОДЛ	ПОДП. И ДАТА	ВЗАМ. ИНВ N	ИНВ N ДУБЛ.	ПОДП. И ДАТА

Б. 05. 00. 06. 00 СБ

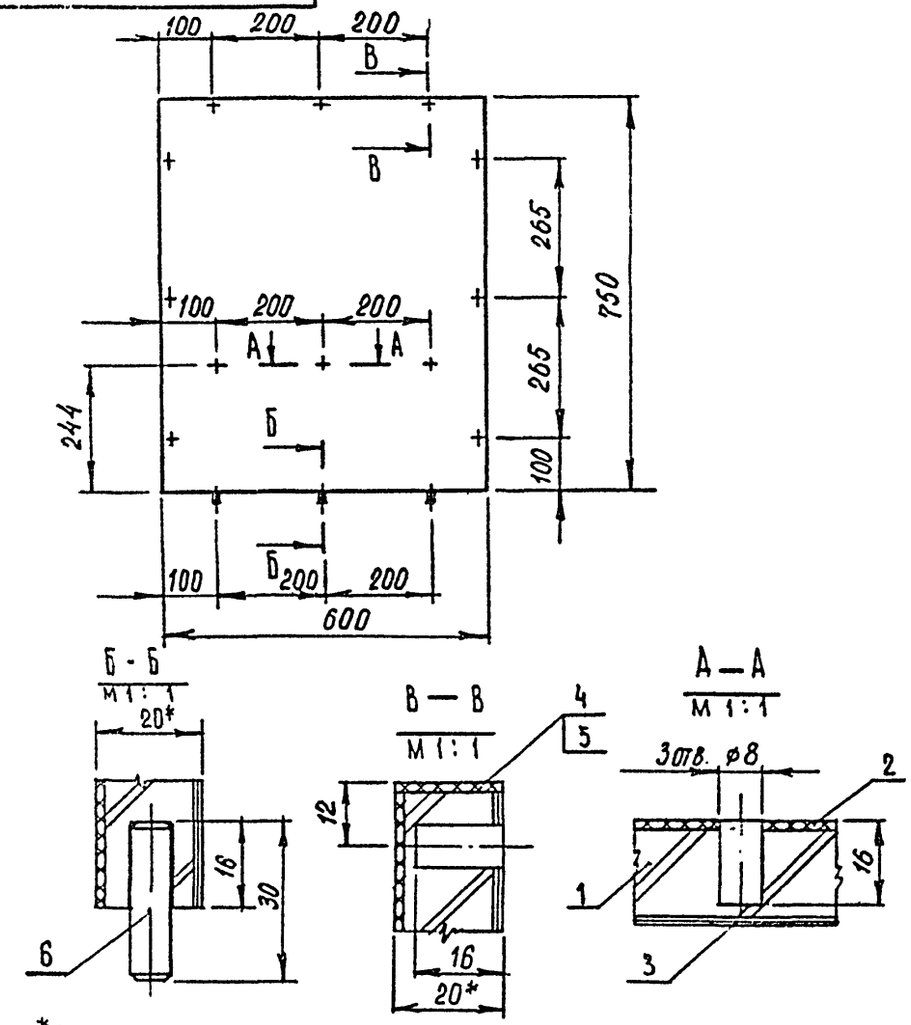

1.* Размеры для справок.

2. Предельные отклонения размеров по 2 ряду ГОСТ 6449-53.

				Б. 05. 00. 06. 00 СБ			
ИЗМ	ЛИСТ	N ДОКУМ	ПОДПИСЬ	ДАТА	Щит Сборочный чертеж	ЛИТ.	МАССА	МАСШТАБ
РАЗРАБ.	СКАЧКОВА					Н		1:10
ПРОВ.	АСТАПОВА					ЛИСТ	ЛИСТОВ 1	
Т. КОНТР	КОРОСТЕЛЕВ					ЦНИИЭП	ТОРГОВО-БЫТОВЫХ ЗДАНИЙ И ТУРИСТСКИХ КОМПЛЕКСОВ	
ГЛ. ИНЖ. ПР	Коростелев							
Н. КОНТР.	Симонов							
УТВ	Ранинский							

КОПИРОВАЛ СФ-239-05 ФОРМАТ 11

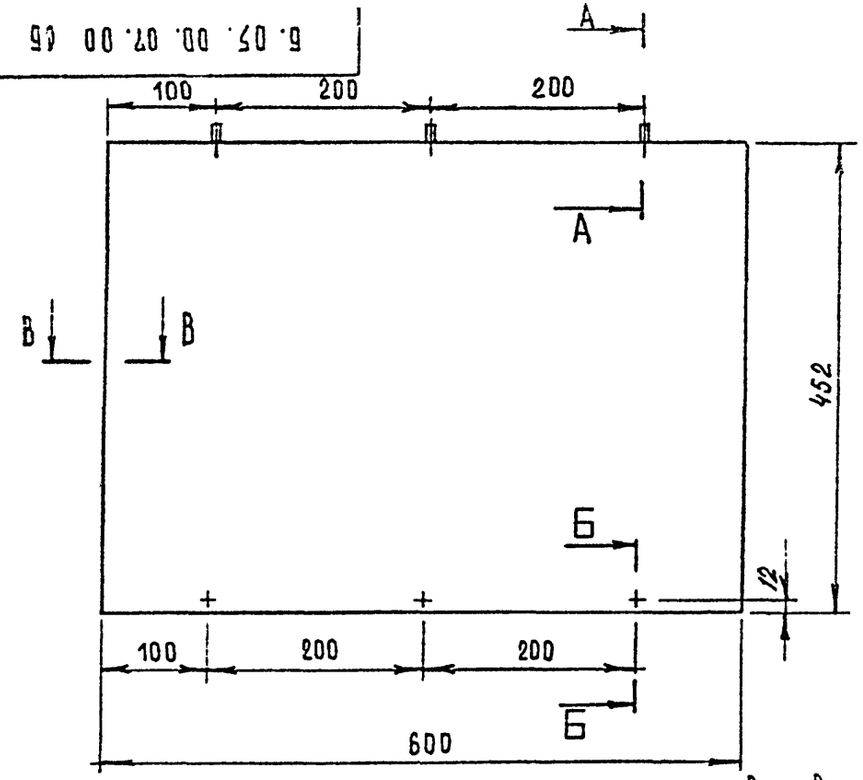

Б — Б
М 1:1

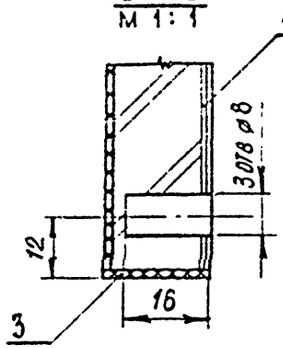

А—А
М 1:1

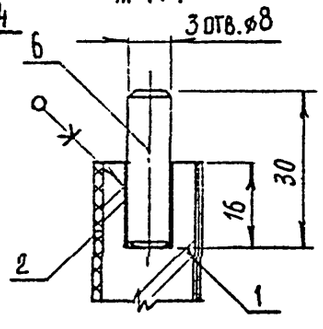

В — В
М 1:1

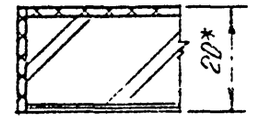

1.* Размеры для справок

2 Предельные отклонения размеров по 2 ряду ГОСТ 6449-53.

Изм	Лист	N докум	Подпись	Дата	Б.05.00.07.00 СБ			
Разраб.		Скачкова			Щит Сборочный чертеж	Лит.	Масса	Масштаб
Пров.		Астапова				И		1:5
Т.контр.		Коростелев				Лист	Листов	
Гл.инж.пр		Коростелев			ЦНИИЭП торгово-бытовых зданий и туристских комплексов			
Н.контр.		Синонов						
Утв.		Ранинский						

Копировал Формат 11

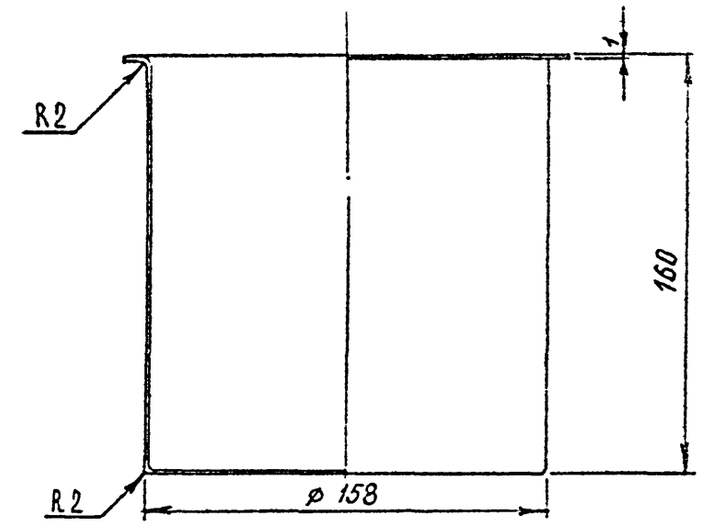

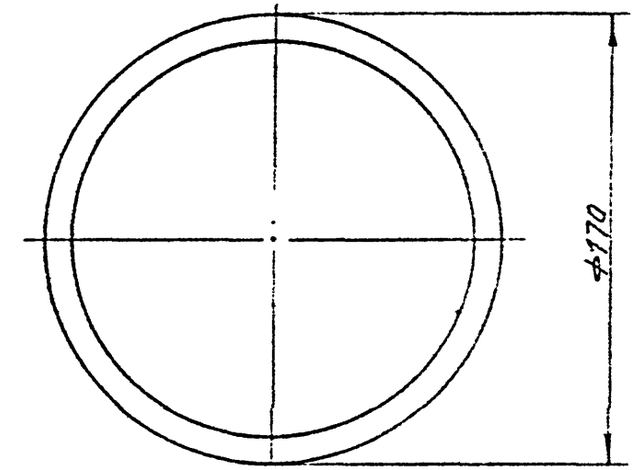

Изм	Лист	N докум	Подпись	Дата	Б.05.00.00.01			
Разраб.		Скачкова			Стакан	Лит.	Масса	Масштаб
Пров.		Астапова				И		1:2
Т.контр.		Коростелев				Лист	Листов	1
Гл.инж.пр		Коростелев			ЦНИИЭП торгово-бытовых зданий и туристских комплексов			
Н.контр.		Синонов						
Утв		Ранинский						

Латунь лист Л 62 М-1 ГОСТ 13722-68

Копировал СФ-239-05 Формат 11

Инв. N подл. | Подп. и дата | Взам. инв. N | Инв. N дубл. | Подп. и дата

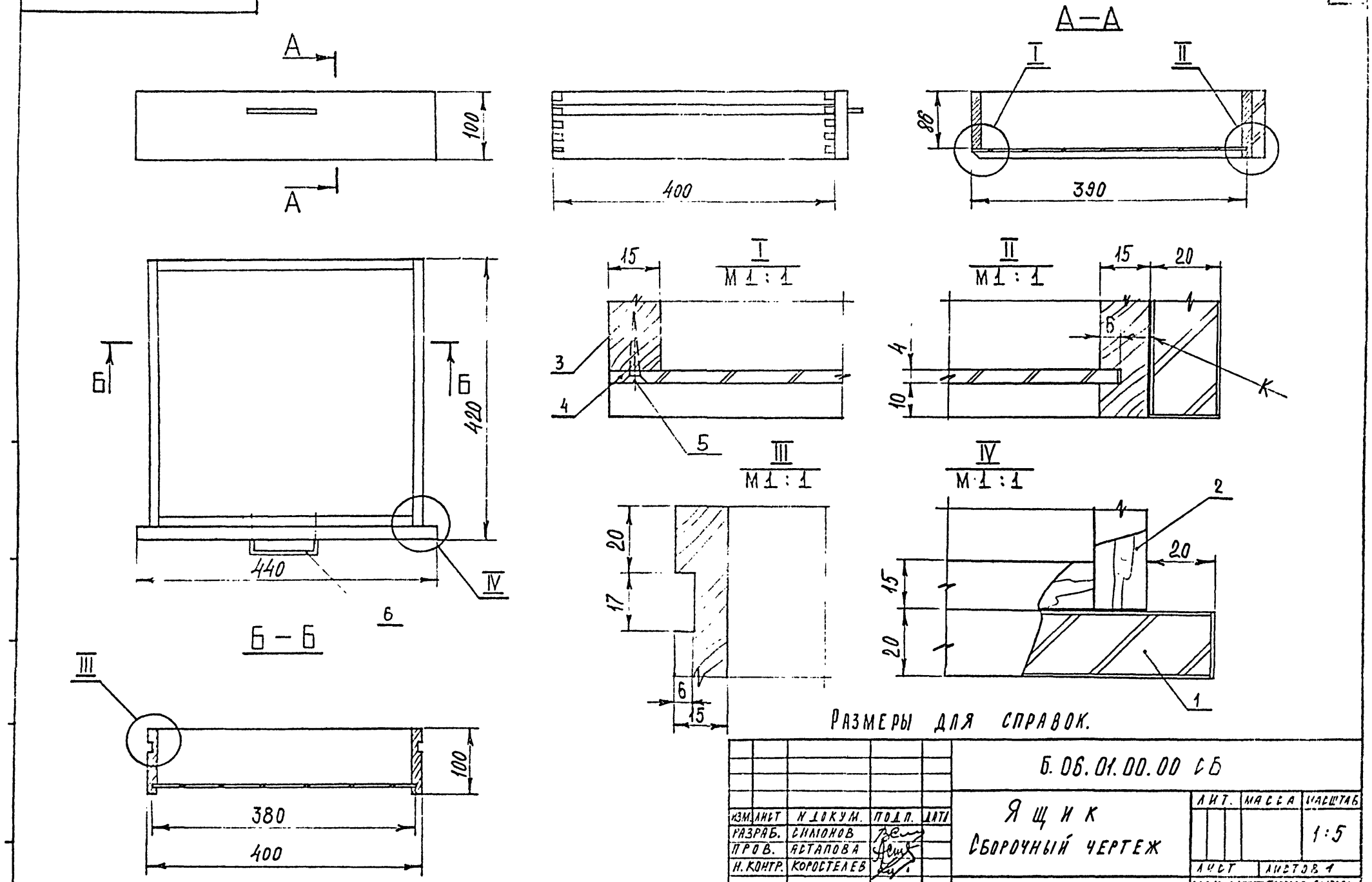

Размеры для справок.

					Б.06.01.00.00 СБ			
ИЗМ.	ЛИСТ	Н ДОКУМ.	ПОДП.	ДАТА	Ящик Сборочный чертеж	ЛИТ.	МАССА	МАСШТАБ
РАЗРАБ.		СИМОНОВ						1:5
ПРОВ.		АСТАПОВА				ЛИСТ	ЛИСТОВ 1	
Н. КОНТР.		КОРОСТЕЛЕВ				ЦНИИЭП		

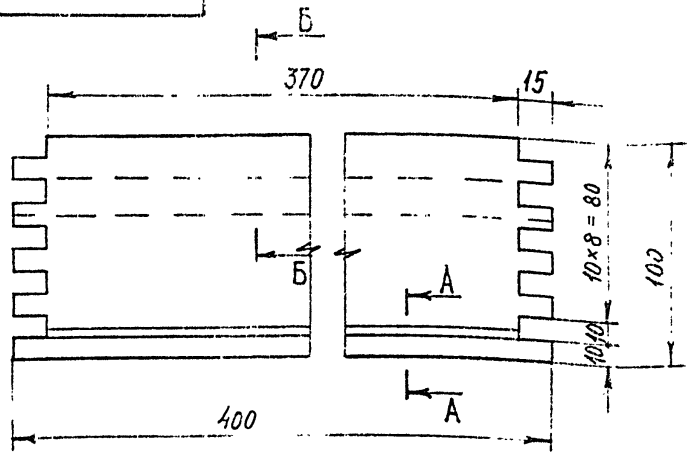

А – А
М 1:1

Б – Б
М 1:1

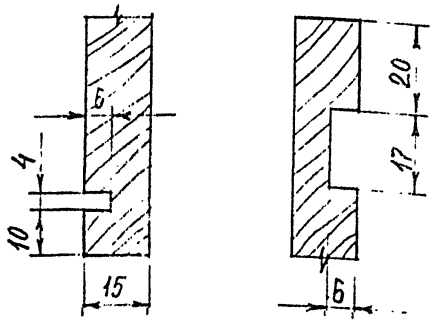

Предельные отклонения размеров по 2 ряду ГОСТ 6449-53.

Б.06.01.00.01

Изм.	Лист	№ докум.	Подп.	Дата
Разраб.		Симонов		
Пров.		Астапова		
Н. контр.		Коростелев		

Стенка

Лит	Масса	Масштаб
		1:2

Лист | Листов 1

Древесина лиственная
ГОСТ 2695-71

Торгово-бытовых зданий и туристских комплексов г. Москва

Формат А1

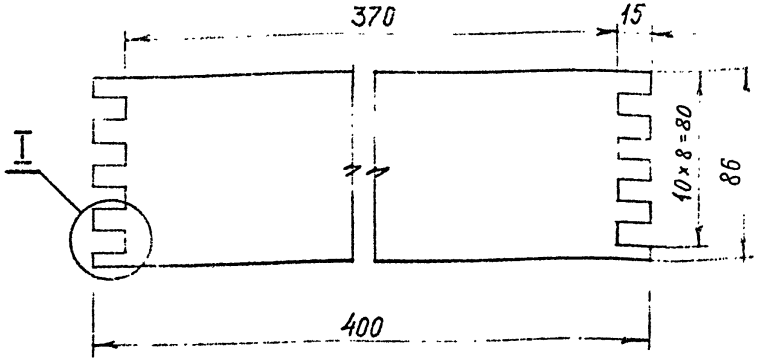

I
М 1:1

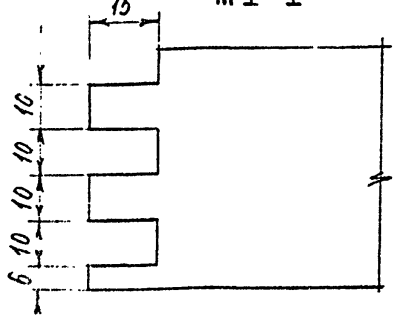

Предельные отклонения размеров по 2 ряду ГОСТ 6449-53

Б.06.01.00.02

Изм.	Лист	№ докум.	Подп.	Дата
Разраб.		Симонов		
Пров.		Астапова		
Н. контр.		Коростелев		

Стенка

Лит	Масса	Масштаб
		1:2

Лист | Листов 1

Древесина лиственная
ГОСТ 2695-71

Торгово-бытовых зданий и туристских комплексов г. Москва

СФ-239-05 Формат А1

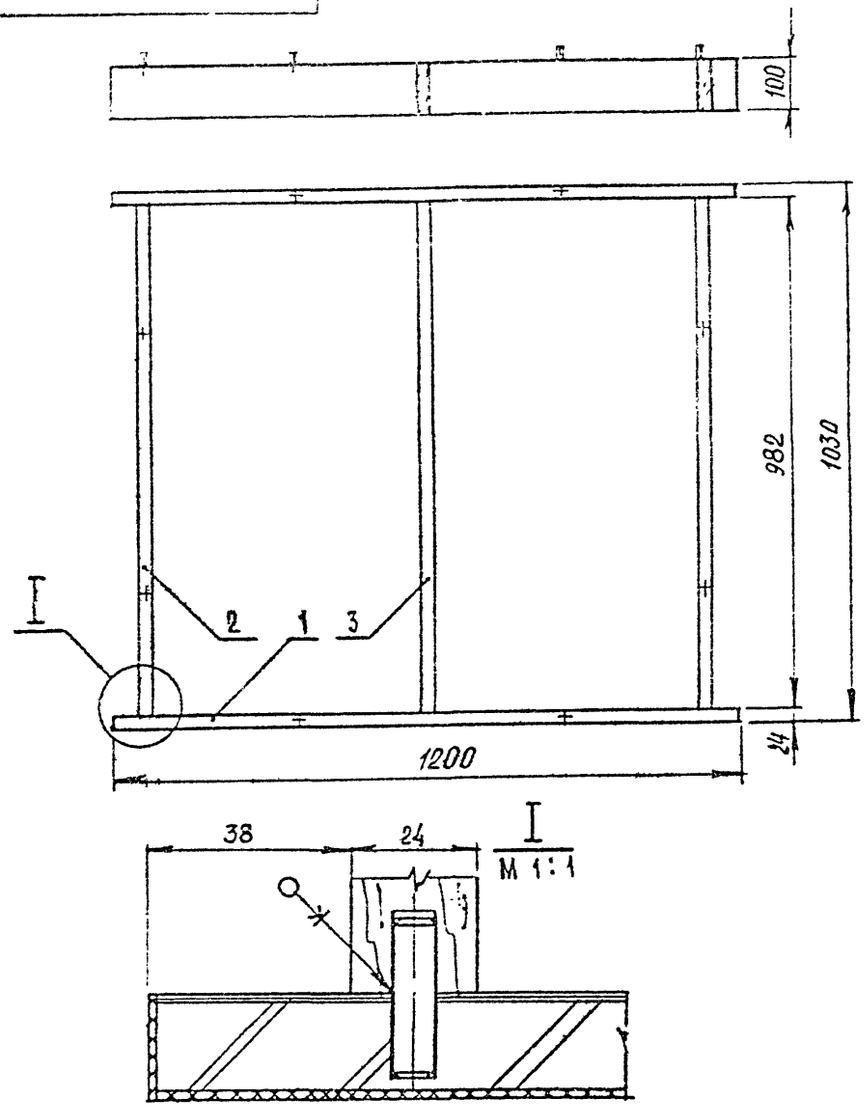

Изм.	Лист	N докум.	Подпись	Дата	Б.06.02.00.00 СБ			
Разраб.		Скачкова			Плинтус Сборочный чертеж	Лит.	Масса	Масштаб
Пров.		Астапова				И		1:10
Т.контр.		Коростелев				Лист	Листов 1	
Гл.инж.пр.		Коростелев				ЦНИИЭП торгово-бытовых зданий и туристских комплексов		
Н.контр.		Симонов						
Утв.		Ранинский						

Копировал Формат А1

Серия 1.271-4 Выпуск 3 Часть I

Подп. и дата | Инв. N дубл. | Взам. инв. N | Инв. N подл. | Подп. и дата

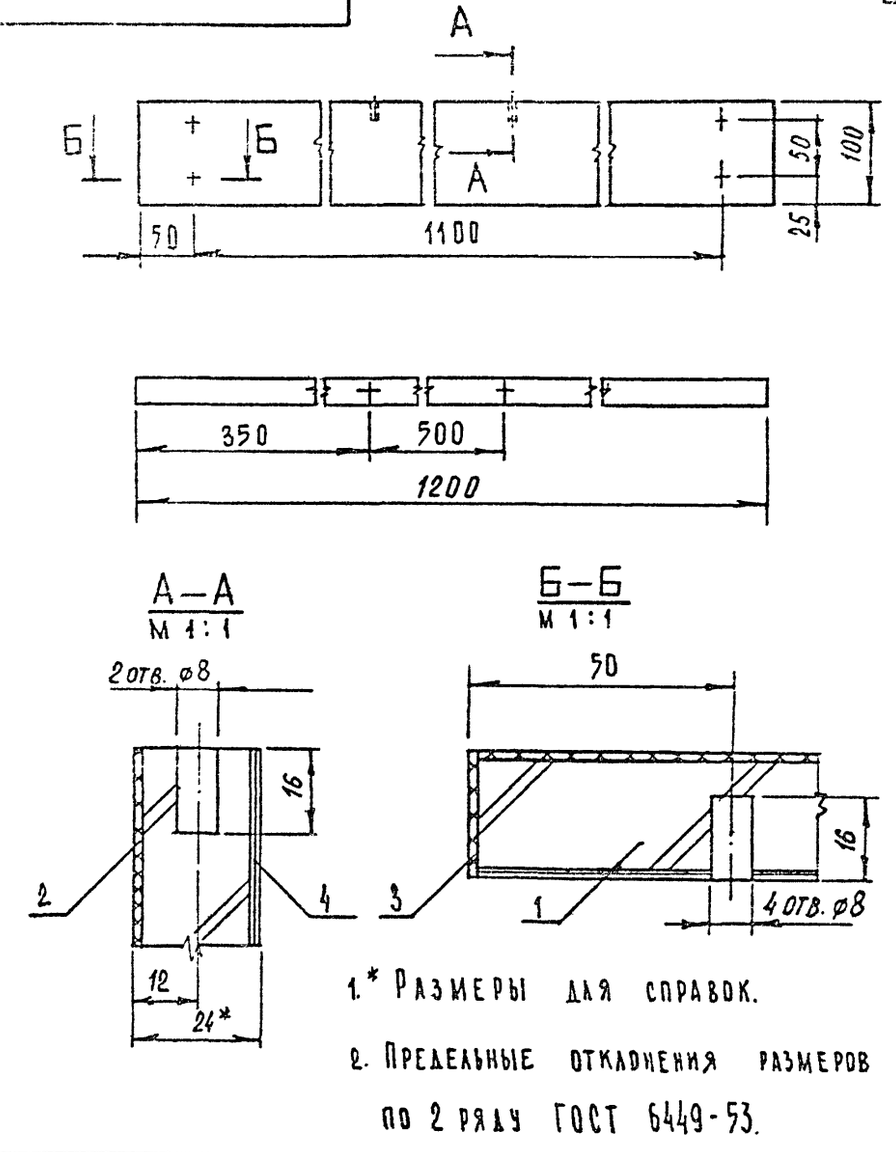

1.* Размеры для справок.

2. Предельные отклонения размеров по 2 ряду ГОСТ 6449-53.

Изм.	Лист	N докум.	Подпись	Дата	Б.06.02.01.00 СБ			
Разраб.		Скачкова			Щит Сборочный чертеж	Лит.	Масса	Масштаб
Пров.		Астапова				И		1:5
Т.контр.		Коростелев				Лист	Листов 1	
Гл.инж.пр.		Коростелев				ЦНИИЭП торгово-бытовых зданий и туристских комплексов		
Н.контр.		Симонов						
Утв.		Ранинский						

Копировал СФ-239-05 Формат А1

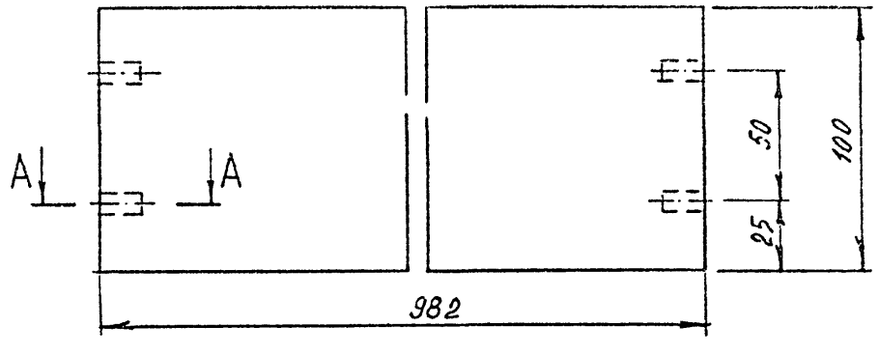

А – А
М 1 : 1

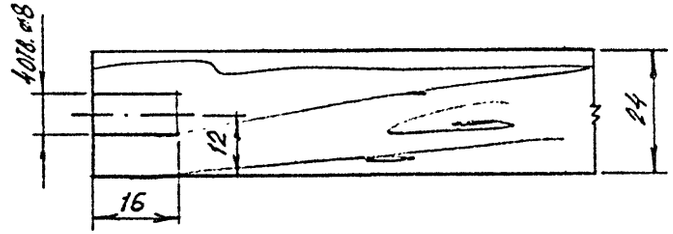

Предельные отклонения размеров по 2 ряду ГОСТ 6449-53.

Б. 06. 02. 00. 02

Изм	Лист	№ докум	Подпись	Дата
Разраб.		Скачкова		
Пров.		Астапова		
Т. контр.		Коростелев		
Гл. инж. пр		Коростелев		
Н. контр.		Симонов		
Утв.		Раинский		

Щ И Т

Лит	Масса	Масштаб
и		1:2
Лист	Листов 1	

Древесина хвойная ГОСТ 8486-66

ЦНИИЭП торгово-бытовых зданий и туристских комплексов

Копировал Формат А1

Серия 1271-4 Выпуск 3 Часть I

Подп. и дата | Инв. № подл. | Взам. инв. № | Инв. № дубл. | Подп. и дата

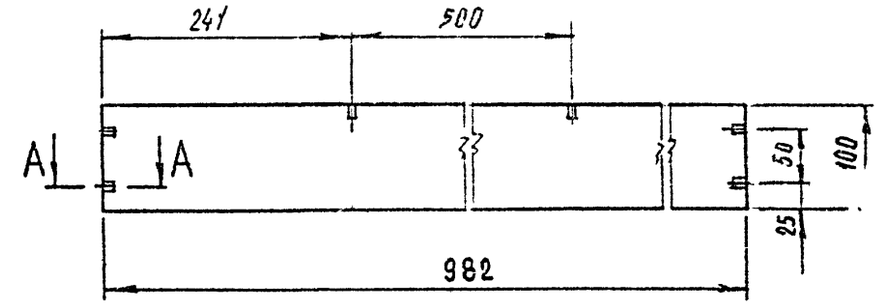

А – А
М 1 : 1

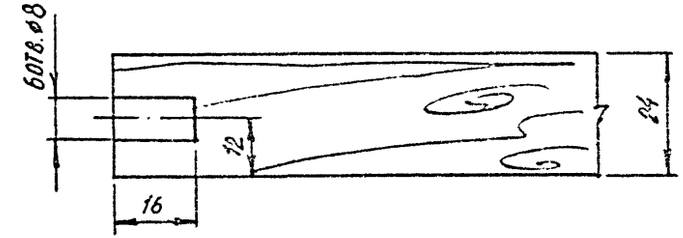

Предельные отклонения размеров по 2 ряду ГОСТ 6449-53.

Б. 06. 02. 00. 01

Изм	Лист	№ докум	Подпись	Дата
Разраб.		Скачкова		
Пров.		Астапова		
Т. контр.		Коростелев		
Гл. инж. пр		Коростелев		
Н. контр.		Симонов		
Утв		Раинский		

Щ И Т

Лит.	Масса	Масштаб
и		1:5
Лист	Листов 1	

Древесина хвойная ГОСТ 8486-66

ЦНИИЭП торгово-бытовых зданий и туристских комплексов

Копировал СФ-239-05 Формат А1

Инв. № подл. | Подп. и дата | Взам. инв. № | Инв. № дубл. | Подп. и дата

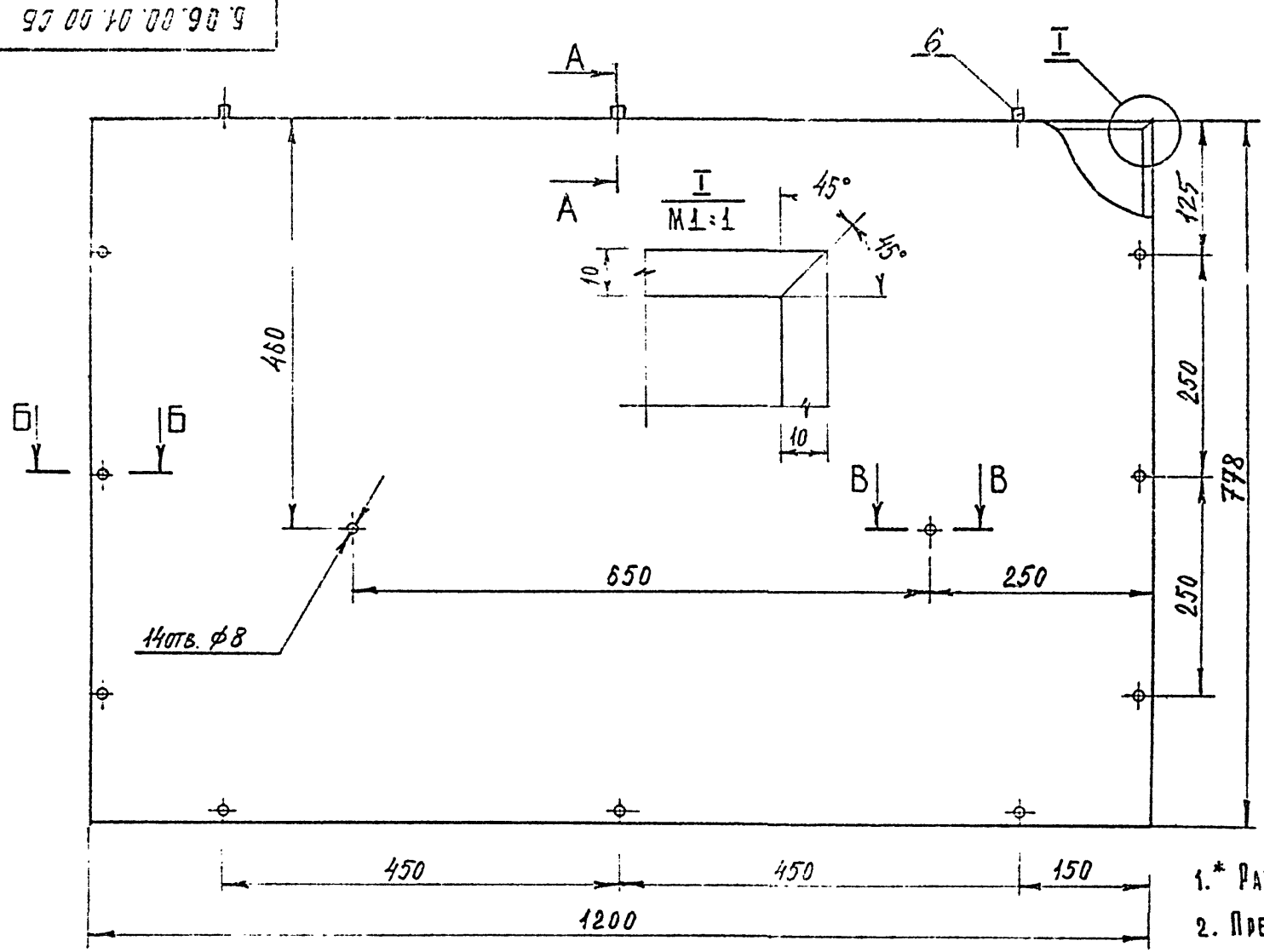

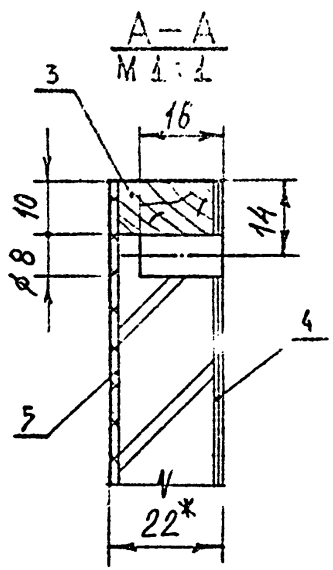

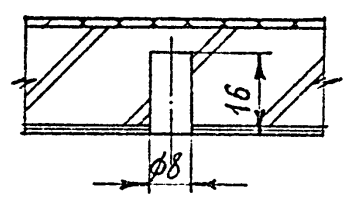

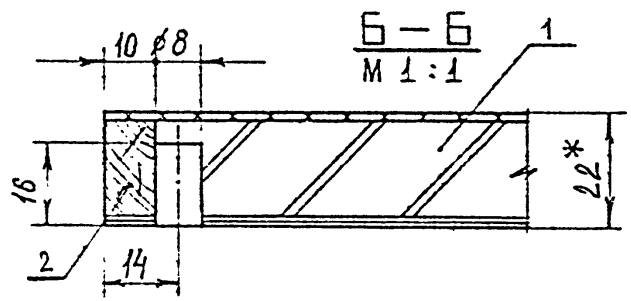

1.* Размеры для справок.

2. Предельные отклонения размеров по 2 ряду ГОСТ 6449-53.

Изм.	Лист	№ докум.	Подп.	Дата
Разраб.		Симонов		
Пров.		Астапова		
Н. контр.		Коростелев		

Б.06.00.01.00 СБ

Щит

Сборочный чертеж

Лит.	Масса	Масштаб
		1:5

Лист | Листов 1

ЦНИИЭП торгово-бытовых зданий и туристских комплексов г. Москва

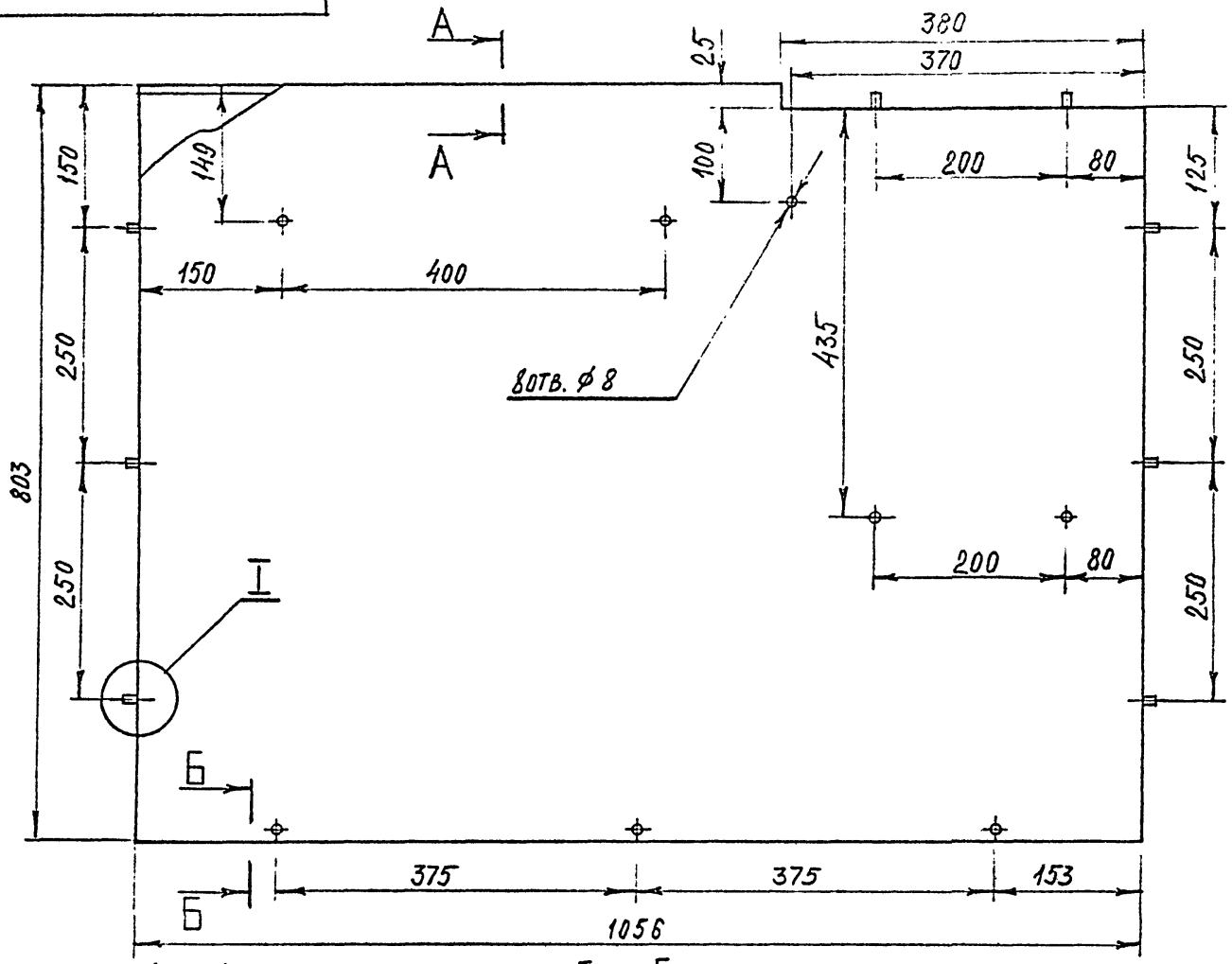

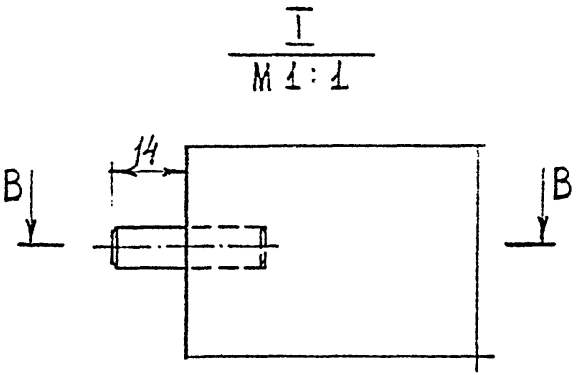

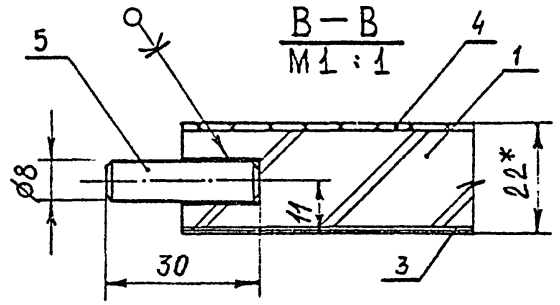

1.* Размеры для справок.

2. Предельные отклонения размеров по 2 ряду ГОСТ 6449-53.

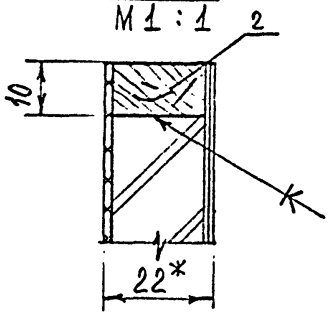

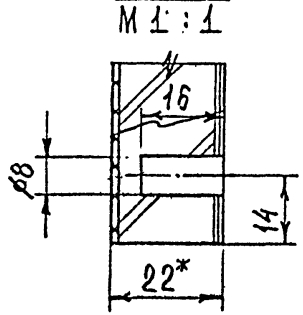

Изм.	Лист	№ докум.	Подп.	Дата
Разраб.		Симонов		
Пров.		Асталова		
Н. контр.		Коровелев		

Б.06.00.02.00 СБ

Щит

Сборочный чертеж

Лит.	Масса	Масштаб
		1:5

Лист | Листов 1

ЦНИИЭП торгово-бытовых зданий и туристских комплексов г. Москва

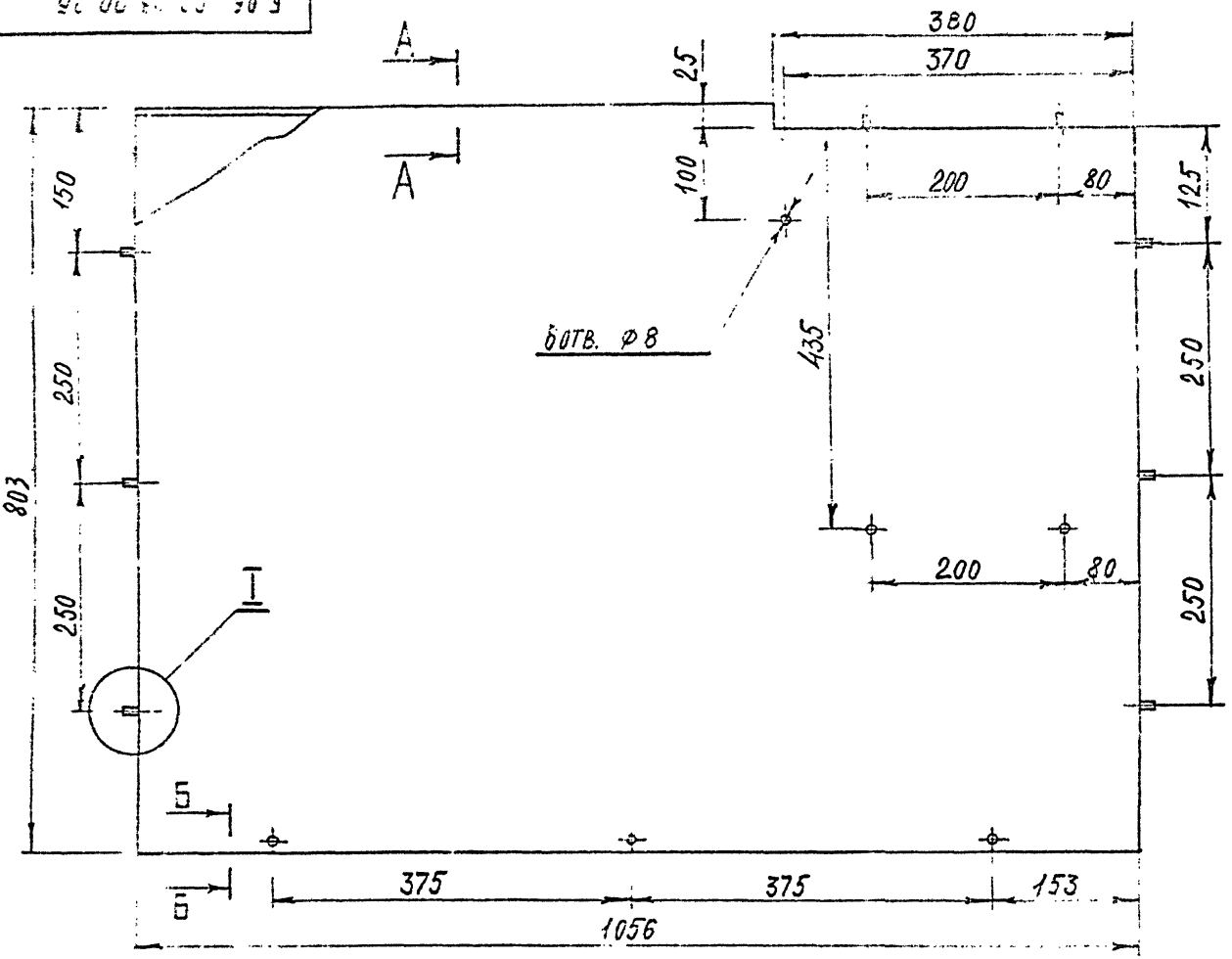

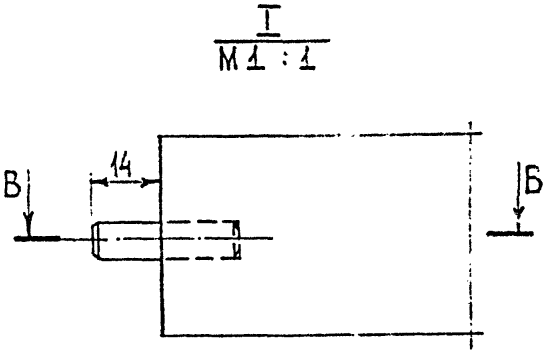

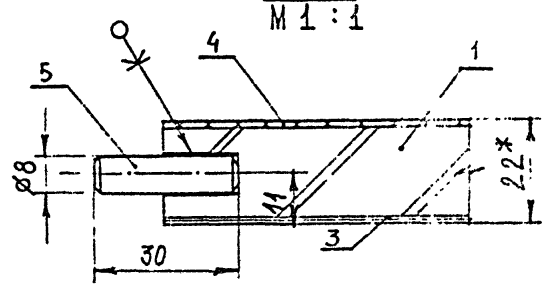

1. * Размеры для справок.
2. Предельные отклонения размеров по 2 ряду ГОСТ 6449-53.

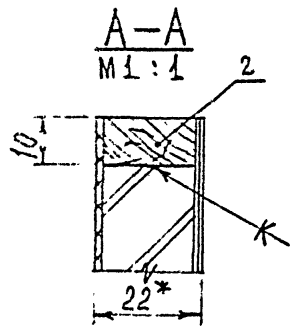

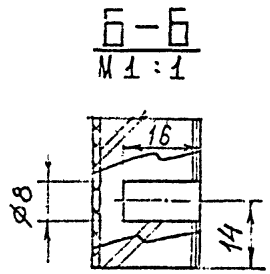

				Б.06.00.03.00 СБ		
Изм.	Лист	№ докум.	Подп.	Дата	Щит сборочный чертеж	Лит. / Масса / Масштаб 1:5
Разраб.		Симонов				Лист / Листов 1
Пров.		Астапова				ЦНИИЭП торгово-бытовых зданий и туристских комплексов г. Москва
Н. контр.		Коростелев				

Б.06.00.04.00 СБ

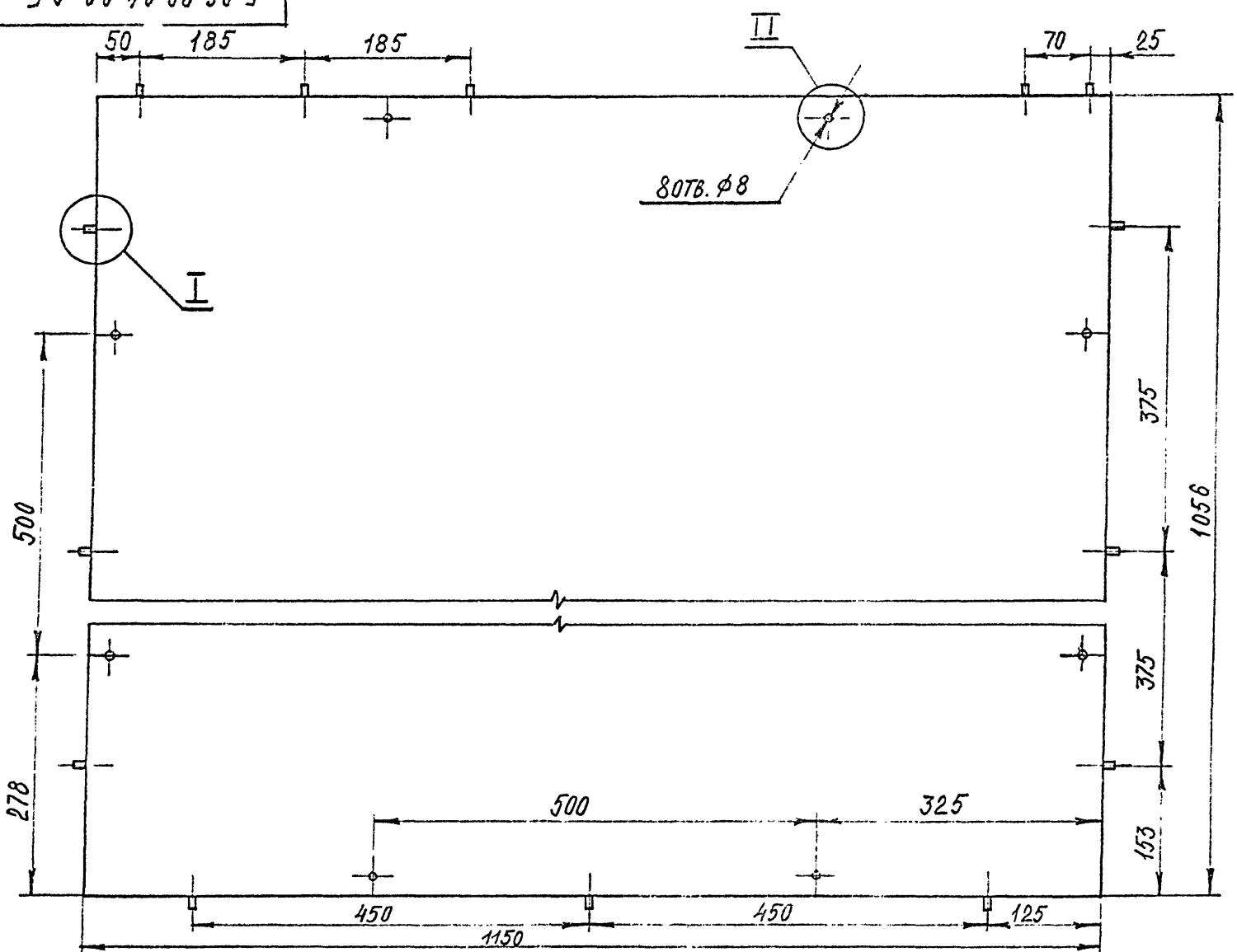

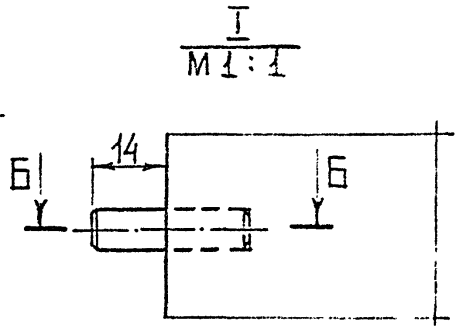

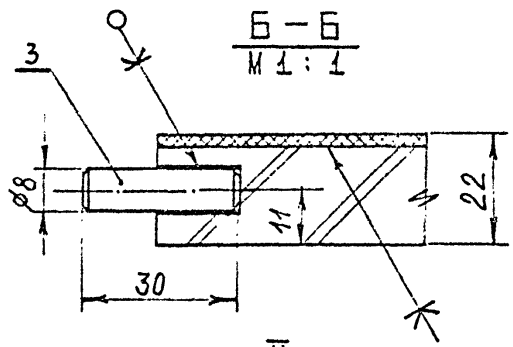

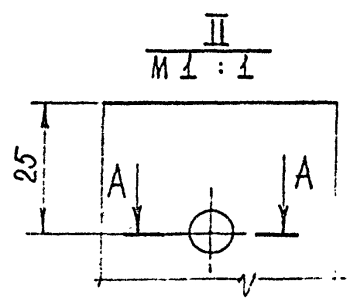

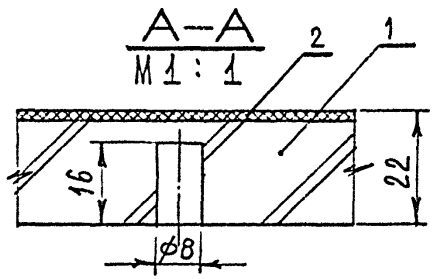

1.* Размеры для справок.

2. Предельные отклонения размеров по 2 ряду ГОСТ 6449-53.

Изм.	Лист	N докум.	Подп.	Дата
Разраб.		Симонов		
Пров.		Астапова		
Н.контр.		Коростелев		

Б.06.00.04.00 СБ

Щит

Сборочный чертеж

Лит.	Масса	Масштаб
		1:5

Лист Листов 1

ЦНИИЭП торгово-бытовых зданий и туристских комплексов г. Москва

Серия 1.477.4 Выпуск 3 часть 1

Инв. № подл. | Подп. и дата | Взам. инв. № | Инв. № дубл. | Подп. и дата

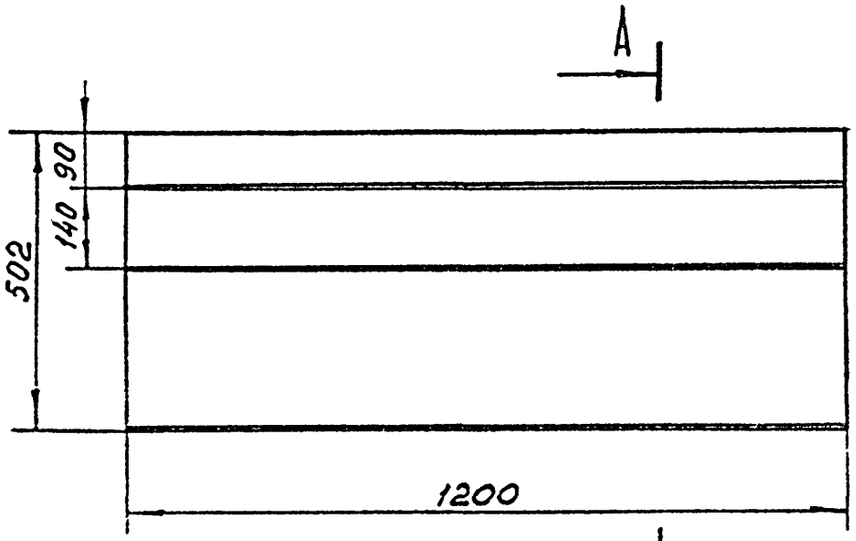

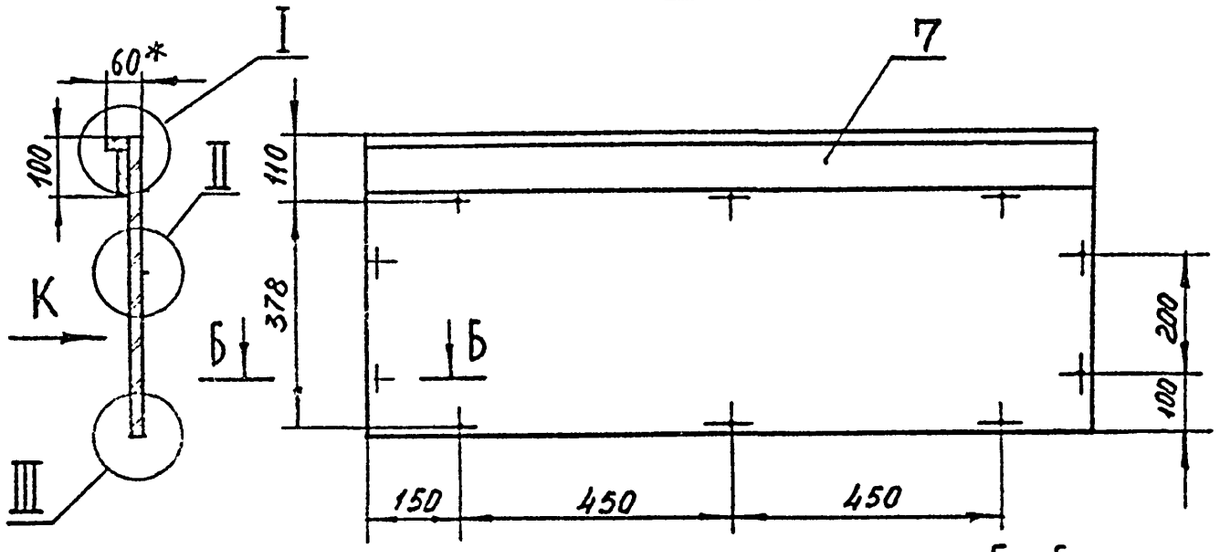

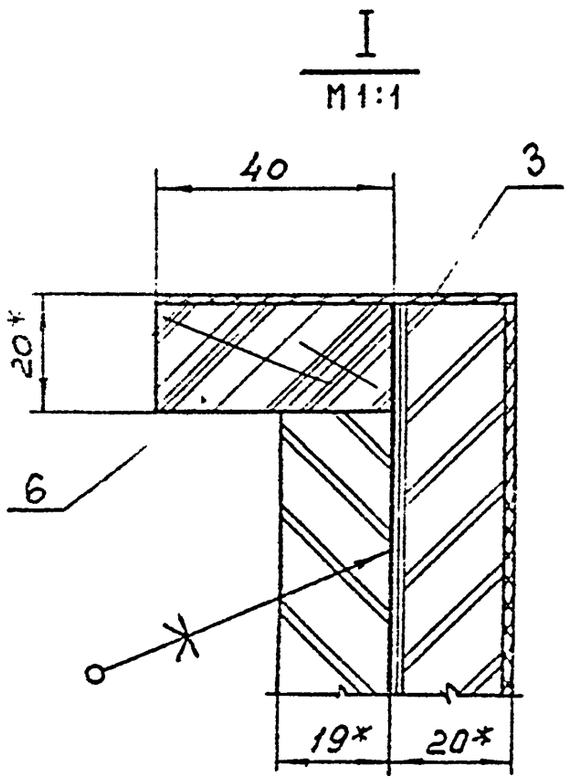

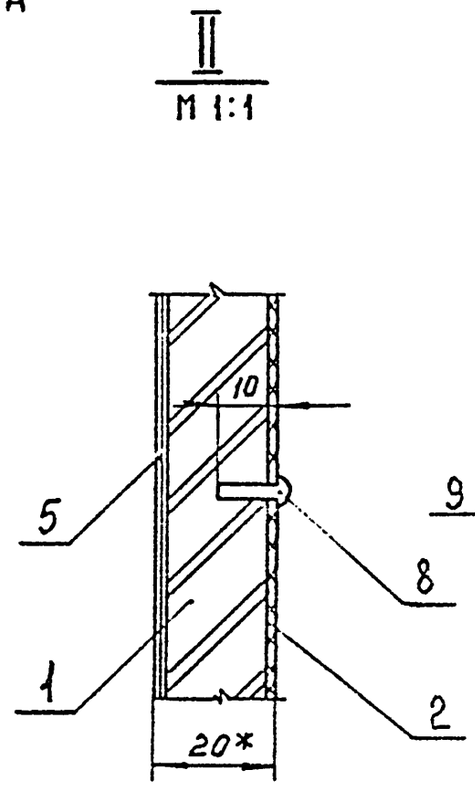

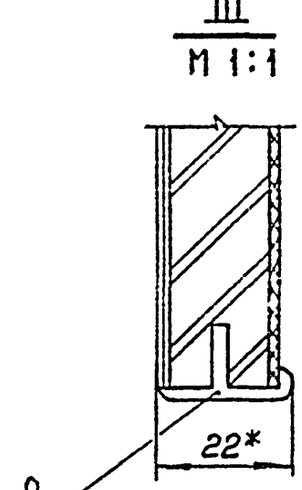

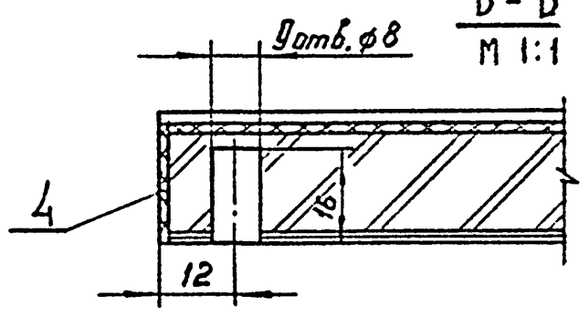

1. * Размеры для справок
2. Металлический профиль условно не заштрихован.
3. Предельные отклонения размеров по 2 ряду ГОСТ6449-53.

					Б.06.00.05.00 СБ
Изм.	Лист	№ докум.	Подп.	Дата	
Разраб.		Скачкова			Щит сборочный чертеж
Пров.		Астапова			
Н. контр.		Хоростелев			
					Лит. / Масса / Масштаб 1:10
					Лист / Листов
					ЦНИИЭП торгово-бытовых зданий и культурно-просветительных комплексов г. Москва

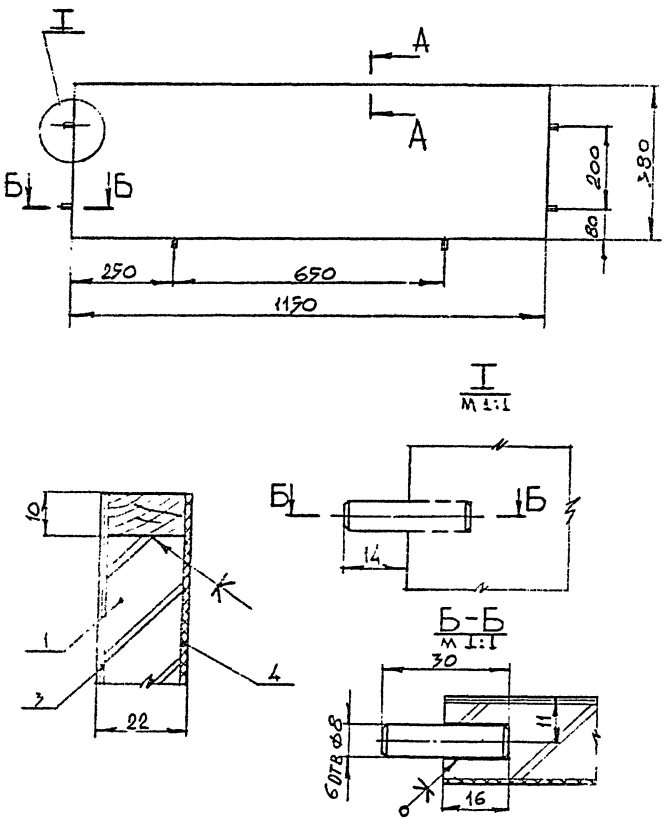

				Б.06.00.06.00.СБ
				Щит Сборочный чертеж
				Лит. / Масса / Масштаб 1:10
				Лист / Листов 1
Разраб.	Максимова			
Пров.	Астапова			
Н.контр.	Коростелев			

ФОРМАТ 11

Выпуск 3 Часть I

Серия 1.171-4

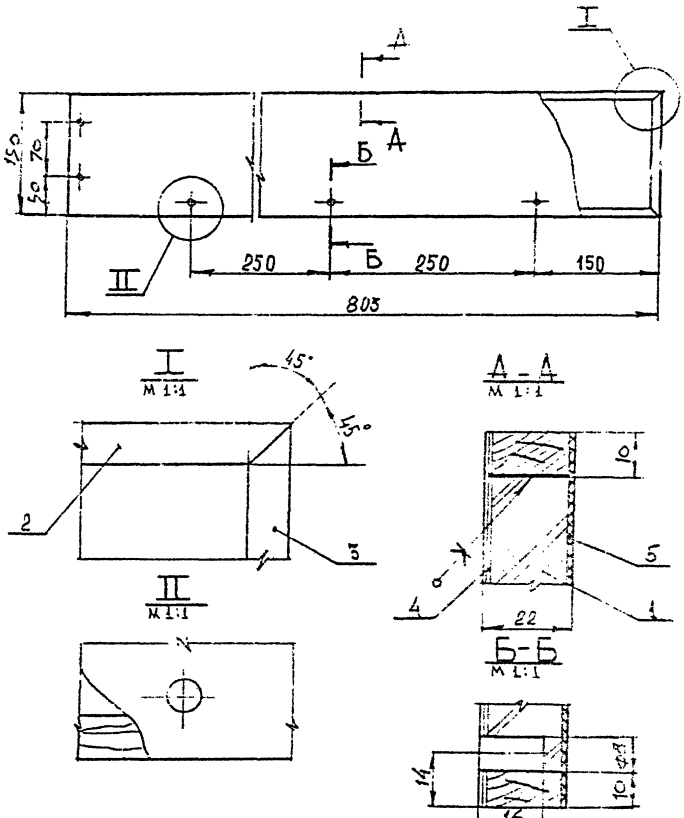

				Б.06.00.10.00.СБ
				Щит Сборочный чертеж
				Лит. / Масса / Масштаб 1:5
				Лист / Листов 1
Изм.	Лист	№ докум.	Подп.	Дата
Разраб.	Максимова			
Пров.	Астапова			
Н.контр.	Коростелев			

СФ-239-05 ФОРМАТ 11

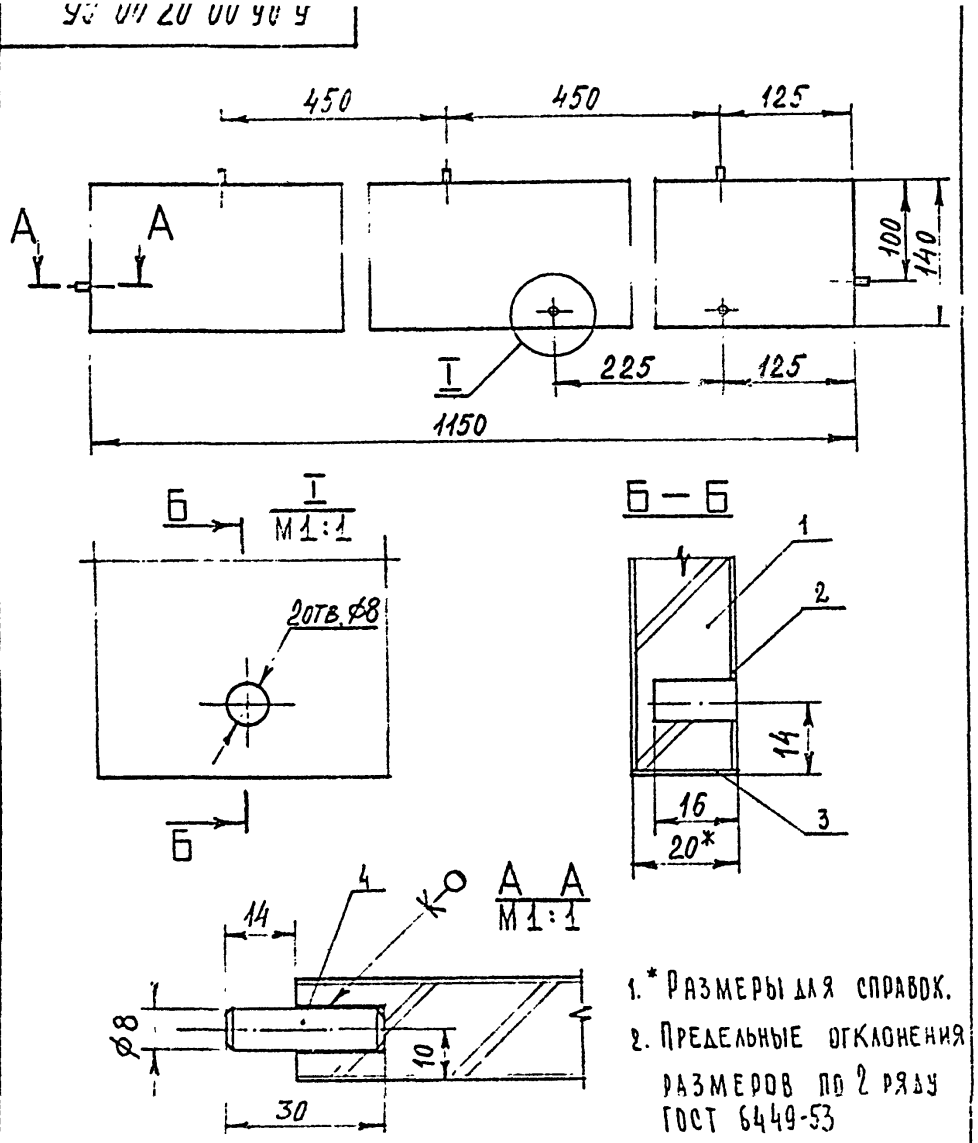

					Б.06.00.07.00 СБ		
Изм.	Лист	N докум.	Подп.	Дата			
Разраб.	Симонов				Щит сборочный чертеж	Лит.	Масса	Масштаб
Пров.	Астапова							1:5
Н. контр.	Коростелев					Лист	Листов 1
					ЦНИИЭП торгово-бытовых зданий и туристских комплексов г. Москва		

Формат 11

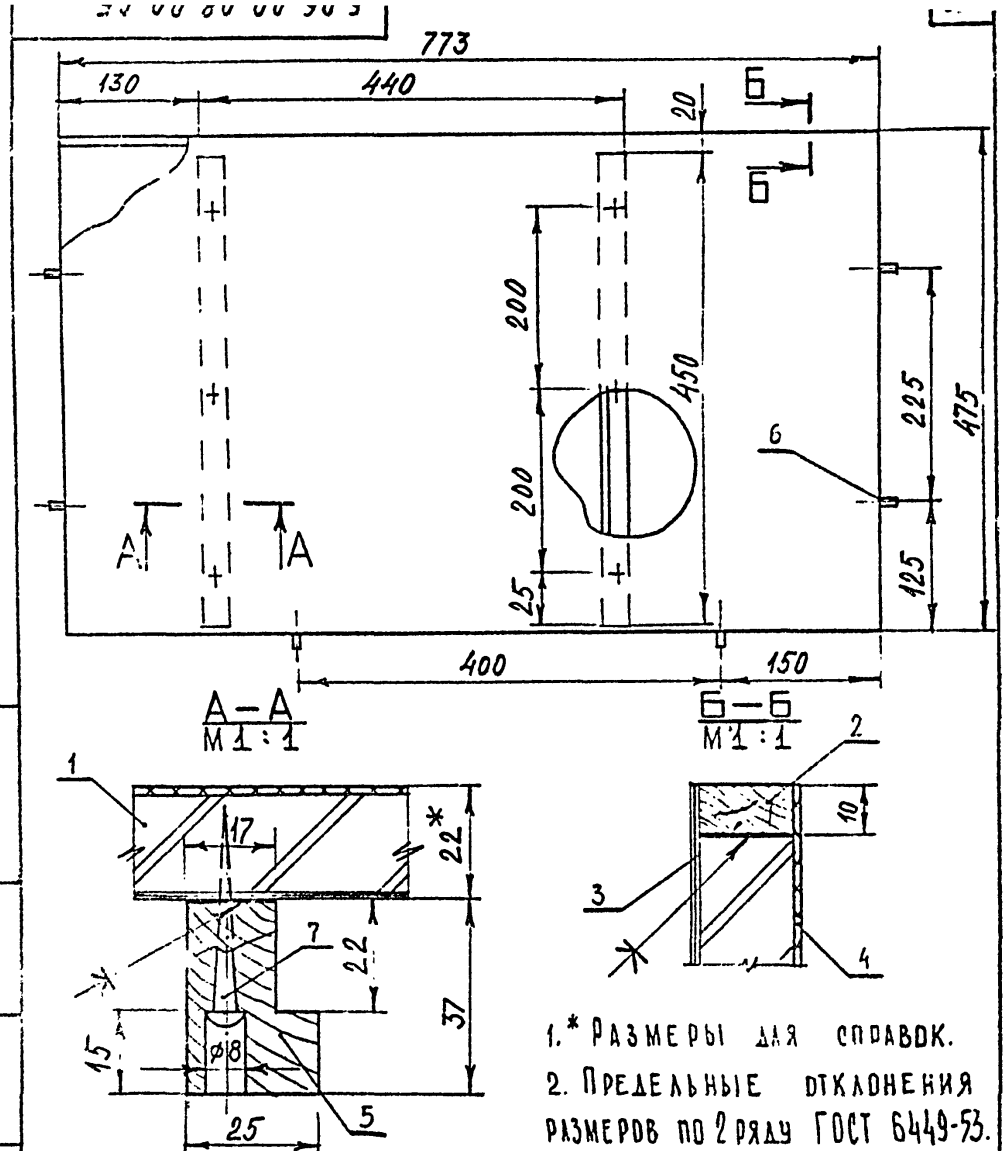

					Б.06.00.08.00 СБ		
Изм.	Лист	N докум.	Подп.	Дата			
Разраб	Симонов				Щит сборочный чертеж	Лит.	Масса	Масштаб
Пров.	Астапова							1:5
Н. контр	Коростелев					Лист	Листов 1
					ЦНИИЭП торгово-бытовых зданий и туристских комплексов г. Москва		

СФ-239-05 Формат 11

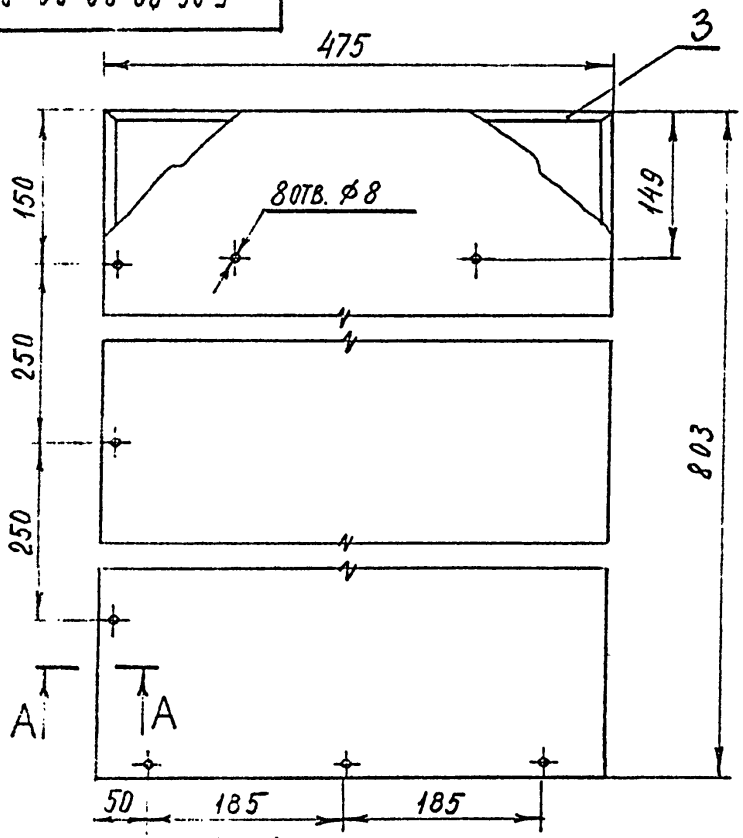

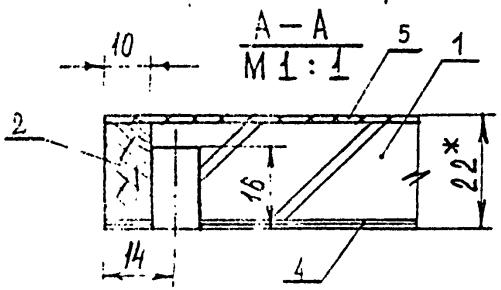

1.* Размеры для справок.
2. Предельные отклонения размеров по 2 ряду ГОСТ 6449-53.

Изм.	Лист	№ докум.	Подп.	Дата	5.06.00.09.00 СБ
Разраб.	Самочив				Щит
Пров.	Астапова				Сборочный чертеж
Н. контр.	Коростелев				Лит. / Масса / Масштаб 1:5
					Лист / Листов 1
					ЦНИИЭП торгово-бытовых зданий и туристских комплексов г. Москва

Формат 11

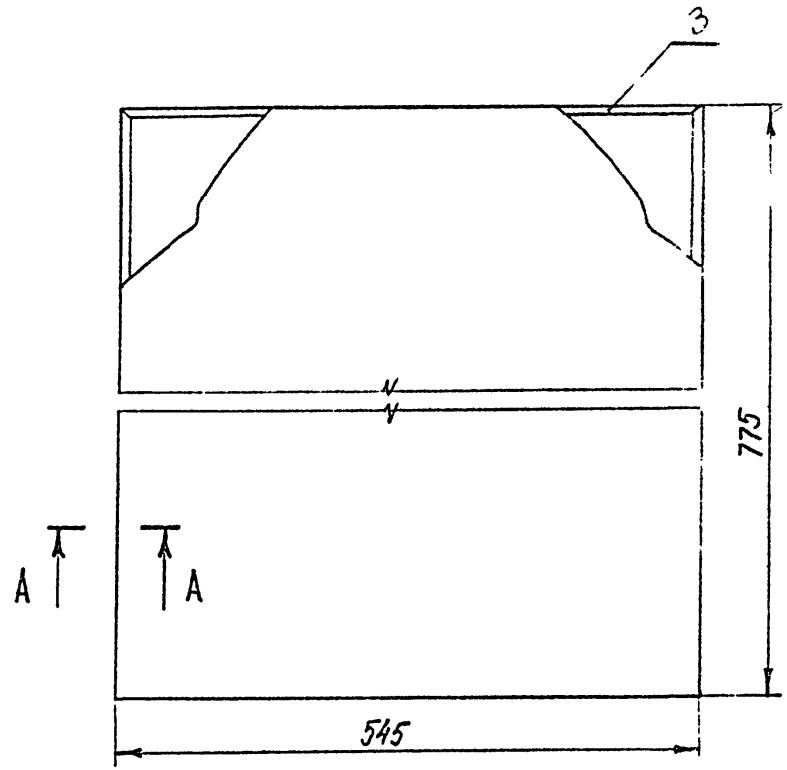

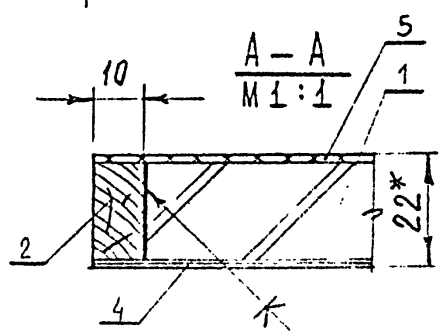

1.* Размеры для справок.
2. Предельные отклонения размеров по 2 ряду ГОСТ 6449-53

Изм.	Лист	№ докум.	Подп.	Дата	5.06.00.12.00 СБ
Разраб.	Симонов				Дверка
Пров.	Астапова				Сборочный чертеж
Н. контр.	Коростелев				Лит. / Масса / Масштаб 1:5
					Лист / Листов 1
					ЦНИИЭП торгово-бытовых зданий и туристских комплексов г. Москва

Инв. № подл. | Подп. и дата | Взам. инв. № | Инв. № дубл. | Подп. и дата

Формат 11

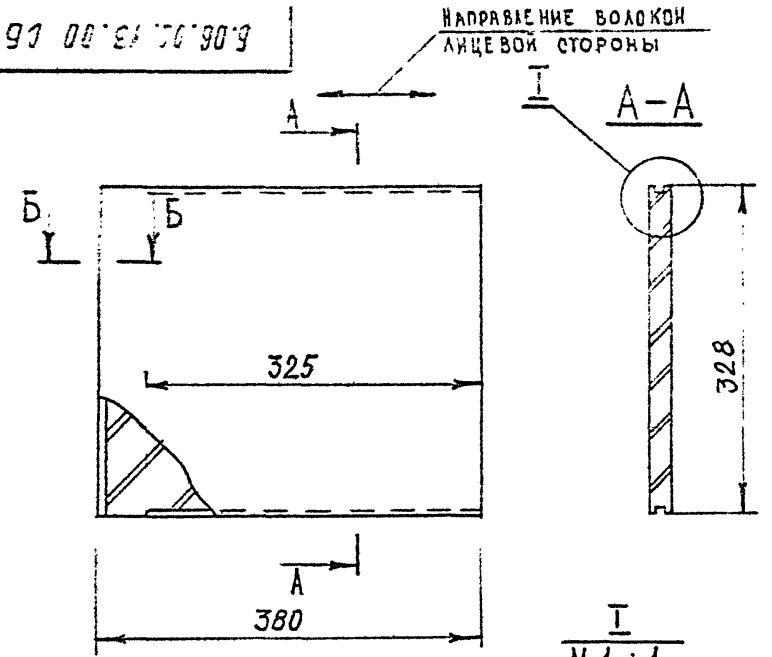

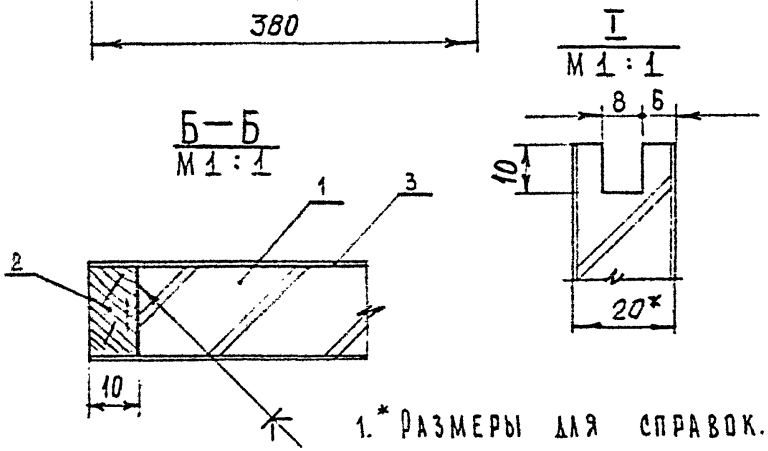

1.* Размеры для справок.

2. Предельные отклонения размеров по 2 ряду ГОСТ 6449-53.

					Б.06.00.13.00 СБ			
Изм.	Лист	N докум.	Подп.	Дата	Щит	Лит.	Масса	Масштаб
Разраб.		Симонов			Сборочный чертеж			1:5
Пров.		Астапова				Лист	Листов 1	
Н.контр.		Коростелев			ЦНИИЭП торгово-бытовых зданий и туристских комплексов г. Москва			

Формат 11

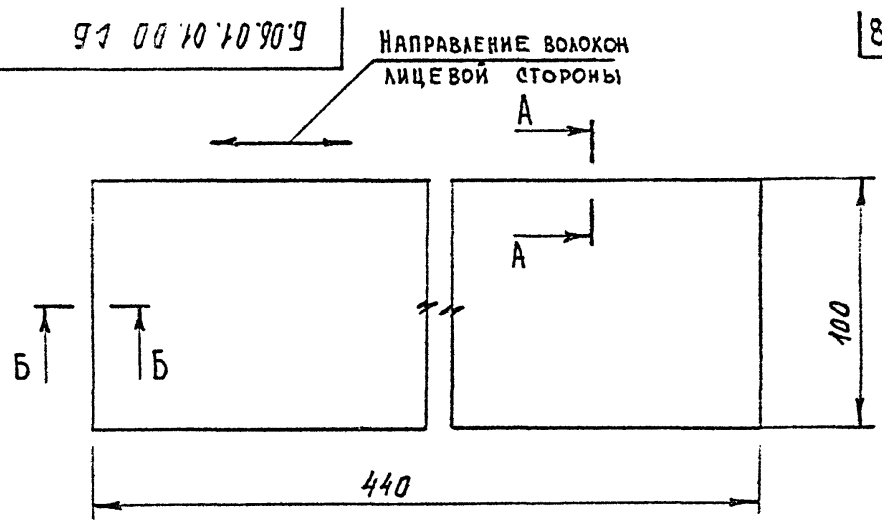

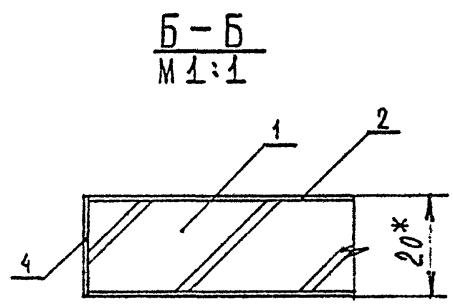

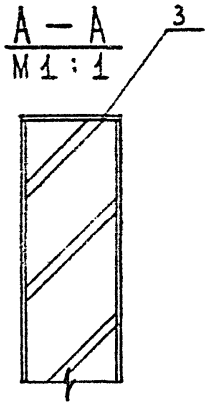

1.* Размеры для справок.

2. Предельные отклонения размеров по 2 ряду ГОСТ 6449-53.

					Б.06.01.01.00 СБ			
Изм.	Лист	N докум.	Подп.	Дата	Щит	Лит.	Масса	Масштаб
Разраб.		Симонов			Сборочный чертеж			1:2
Пров.		Астапова				Лист	Листов 1	
Н.контр.		Коростелев			ЦНИИЭП торгово-бытовых зданий и туристских комплексов г. Москва			

Инв. N подл. | Подп. и дата | Взам. инв. N | Инв. N дубл. | Подп. и дата

СФ-239-05 Формат 11

ПР.03

▽4(▽)

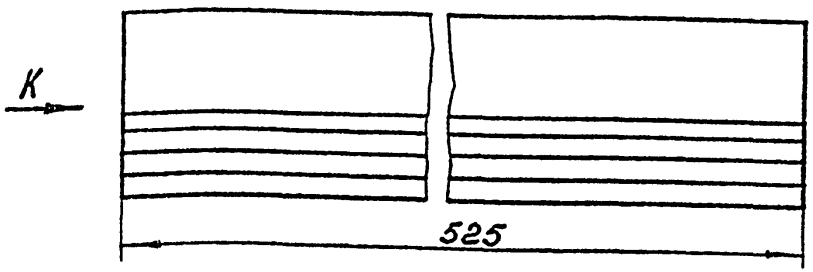

Вид К

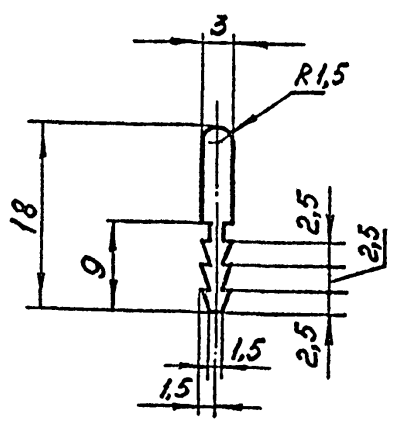

1. Отклонения размеров по 7кл. ОСТ1010.
2. ▽8 - полировать

ИЗМ	ЛИСТ	N ДОКУМ	ПОДПИСЬ	ДАТА	ПР.03		
РАЗРАБ.	Скачкова				Профиль	ЛИТ.	МАССА	МАСШТАБ 2:1
ПРОВ.	Астапова					ЛИСТ	ЛИСТОВ 1
Т. КОНТР.	Коростелев				Сплав АД31 ГОСТ 4784-74	ЦНИИЭП ТОРГОВО-БЫТОВЫХ ЗДАНИЙ И ТУРИСТСКИХ КОМПЛЕКСОВ	
ГЛ. ИНЖ.							
Н. КОНТР.							
УТВ.							

КОПИРОВАЛ ФОРМАТ 11

Серия 1.271-4 Выпуск 3 Часть 1

ПОДП. И ДАТА | ИНВ. N ДУБЛ | ВЗАМ. ИНВ. N | ПОДП. И ДАТА | ИНВ. N ПОДЛ.

ПР.04

▽4(▽)

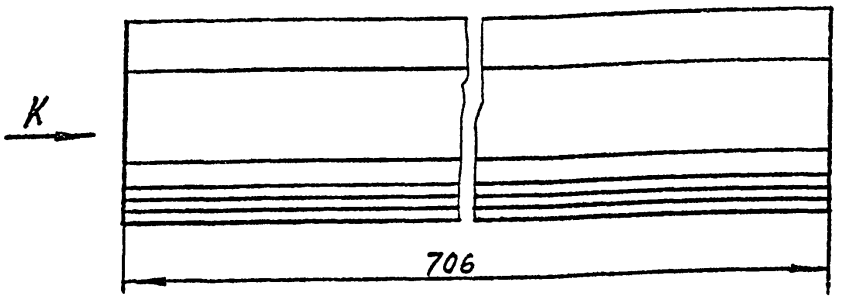

Вид К
М 2:1

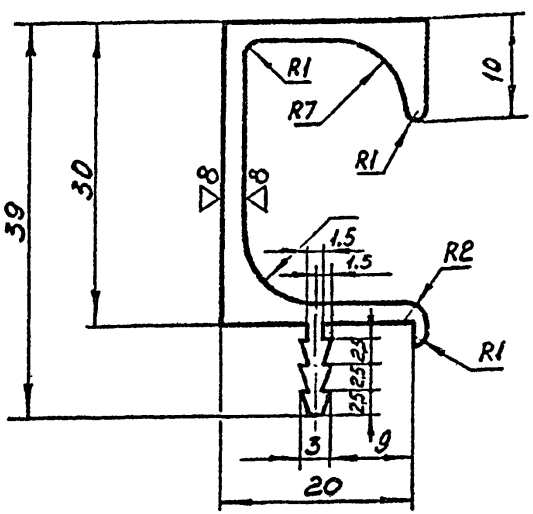

1. Отклонения размеров по 7кл. ОСТ 1010
2. ▽8 - полировать

ИЗМ	ЛИСТ	N ДОКУМ	ПОДПИСЬ	ДАТА	ПР. 04		
РАЗРАБ.	Скачкова				Профиль	ЛИСТ	МАССА	МАСШТАБ 1:1
ПРОВ.	Астапова					ЛИСТ	ЛИСТОВ 1
Т. КОНТР.	Коростелев				Сплав АД31 ГОСТ 4784-74	ЦНИИЭП ТОРГОВО-БЫТОВЫХ ЗДАНИЙ И ТУРИСТСКИХ КОМПЛЕКСОВ	
ГЛ. ИНЖ. ПР.	Коростелев						
Н. КОНТР.	Симонов						
УТВ.	Ранинский						

КОПИРОВАЛ СФ-239-05 ФОРМАТ 11

gost.e-ecolog.ru