ГОСУДАРСТВЕННЫЙ КОМИТЕТ ПО ГРАЖДАНСКОМУ СТРОИТЕЛЬСТВУ
И АРХИТЕКТУРЕ ПРИ ГОССТРОЕ СССР

ТИПОВЫЕ КОНСТРУКЦИИ И ДЕТАЛИ ЗДАНИЙ И СООРУЖЕНИЙ

СЕРИЯ 1.271-4

ВСТРОЕННО-ПРИСТРОЕННОЕ И СТАЦИОНАРНОЕ ОБОРУДОВАНИЕ ДЛЯ ПРЕДПРИЯТИЙ ОБЩЕСТВЕННОГО ПИТАНИЯ

ВЫПУСК 2
ЧАСТЬ I

СТОЙКИ КАФЕТЕРИЙНЫЕ

СБОРОЧНЫЕ

СФ-239-03

РАЗРАБОТАНЫ ЦНИИЗП
ТОРГОВО-БЫТОВЫХ ЗДАНИЙ
И ТУРИСТСКИХ КОМПЛЕКСОВ

УТВЕРЖДЕН ГОСГРАЖДАНСТРОЕМ
ПРИКАЗ №4-220б ОТ 15.07. 1976 Г.
ВВЕДЕН В ДЕЙСТВИЕ ИНСТИТУТОМ
ПРИКАЗ №76 ОТ 9.08. 1976 Г.

gost.e-ecolog.ru

Отпечатано Свердловским филиалом ЦИТП

620062 г. Свердловск-62 ул.Генеральская 3-А

Заказ Тираж 100 Цена 3-60

Инв. № Кр239-03 1976 г.

Наименование	Обозначение	Стр.
Обложка		1
Перечень листов		2-5
Стойка кафетерийная Технические требования	К.01.00.00.00 Д	6
Стойка кафетерийная для хранения товаров Сборочный чертеж	К.01.00.00.00 СБ	7
То же	К.01.00.00.00 СБ	8
»	К.01.00.00.00 СБ	9
»	К.01.00.00.00 СБ	10
Стойка кафетерийная для хранения товаров и посуды Сборочный чертеж.	К.02.00.00.00 СБ.	11
То же	К.02.00.00.00 СБ	12
»	К.02.00.00.00 СБ	13
»	К.03.00.00.00 СБ	14
»	К.03.00.00.00 СБ	15
»	К.03.00.00.00 СБ	16
Стойка кафетерийная для установки модулированного технологического оборудования Сборочный чертеж	К.04.00.00.00 СБ	17
То же	К.04.00.00.00 СБ	18
»	К.05.00.00.00 СБ	19
»	К.05.00.00.00 СБ	20
»	К.05.00.00.00 СБ	21
Стойка кафетерийная для стола холодильного СХ-100 Сборочный чертеж	К.06.00.00.00 СБ.	22

Наименование	Обозначение	Стр.
Стойка кафетерийная для стола холодильного СХ-100 Сборочный чертеж.	К.06.00.00.00 СБ	23
Стойка кафетерийная крайняя Сборочный чертёж	К.07.00.00.00 СБ	24
То же	К.07.00.00.00 СБ	25
Стойка кафетерийная угловая Сборочный чертёж	К.08.00.00.00 СБ	26
То же	К.08.00.00.00 СБ	27
Стойка кафетерийная Витрина. Сборочный чертеж.	К.09.00.00.00 СБ	28
То же	К.09.00.00.00 СБ	29
»	К.09.00.00.00 СБ	30
Плинтус Сборочный чертеж	К.01.01.00.00 СБ	31
То же	К.01.02.00.00 СБ	32
»	К.01.03.00.00 СБ	33
Подлокотник Сборочный чертеж	К.01.04.00.00 СБ	34
Щит Сборочный чертеж	К.01.00.02.00 СБ	35
То же	К.03.04.03.00 СБ	35
»	К.01.00.01.00 СБ	36
»	К.01.04.02.00 СБ	37

ИЗМ	ЛИСТ	№ ДОКУМ.	ПОДП.	ДАТА
РАЗРАБ.		Скачкова		
ПРОВ.		Астапова		
Н. КОНТР.		Корсетелев		

Перечень листов

ЛИТ.	ЛИСТ	ЛИСТОВ
	1	4

ТОРГОВО-БЫТОВЫ ЗДАНИЯ И ТУРИСТ

СЕРИЯ 1.271-4 ВЫПУСК 2 ЧАСТЬ I

ИНВ. № ПОДЛ. | ПОДП. И ДАТА | ВЗАМ. ИНВ. № | ИНВ. № ДУБЛ. | ПОДП. И ДАТА

Наименование	Обозначение	Стр.
Щит Сборочный чертеж	К.01.04.01.00 СБ	37
То же	К.01.00.03.00 СБ	38
»	К.01.00.04.00 СБ	39
»	К.01.00.05.00 СБ	39
»	К.01.00.06.00 СБ	40
Брусок плинтуса Сборочный чертеж	К.06.00.06.00 СБ	40
Полка Сборочный чертеж	К.01.00.07.00 СБ	41
Дверка Сборочный чертеж	К.01.00.08.00 СБ	41
Щит Сборочный чертеж	К.01.01.02.00 СБ	42
То же	К.01.01.01.00 СБ	42
»	К.01.02.01.00 СБ	43
»	К.01.02.02.00 СБ	43
»	К.01.01.03.00 СБ	44
»	К.01.03.01.00 СБ	44
Щит лицевой Сборочный чертеж	К.01.05.00.00 СБ	45
То же	К.01.06.00.00 СБ	46
»	К.01.07.00.00 СБ	47
»	К.01.08.00.00 СБ	48
»	К.01.09.00.00 СБ	49
»	К.01.10.00.00 СБ	50
»	К.01.11.00.00 СБ	51
»	К.01.12.00.00 СБ	52
»	К.01.13.00.00 СБ	53
»	К.01.14.00.00 СБ	54
»	К.01.15.00.00 СБ	55
»	К.01.16.00.00 СБ	56

Наименование	Обозначение	Стр.
Короб декоративный Сборочный чертеж	К.01.07.01.00 СБ	57
Чаша декоративная Сборочный чертеж	К.01.05.01.00 СБ	57
Щит декоративный Сборочный чертеж	К.01.08.01.00 СБ	58
То же	К.01.09.01.00 СБ	58
Брусок	К.01.10.00.04	59
То же	К.01.10.00.05	59
Щит декоративный Сборочный чертеж	К.01.11.01.00 СБ	60
Розетка	К.01.14.00.01	60
Решётка Сборочный чертеж	К.01.11.02.00 СБ	61
Щит декоративный Сборочный чертеж	К.01.13.01.00 СБ	62
То же	К.01.14.01.00 СБ	62
»	К.01.15.01.00 СБ	63
»	К.01.16.01.00 СБ	63
Щит Сборочный чертеж	К.02.00.01.00 СБ	64
То же	К.02.00.02.00 СБ	65
»	К.03.00.01.00 СБ	66
»	К.03.00.03.00 СБ	67
»	К.03.00.04.00 СБ	68
»	К.03.00.05.00 СБ	69
Ящик Сборочный чертеж	К.03.01.00.00 СБ	70
То же	К.03.02.00.00 СБ	71

Изм.	Лист	№ докум.	Подп.	Дата

Перечень листов

Наименование	Обозначение	стр.
Ящик Сборочный чертеж	К.03.03.00.00 СБ	72
Щит Сборочный чертеж	К.03.02.01.00 СБ	73
То же	К.03.01.01.00 СБ	73
Стенка	К.03.01.00.01	74
То же	К.03.01.00.02	74
»	К.03.02.00.01	75
»	К.03.02.00.02	75
Подставка Сборочный чертеж	К.03.04.00.00 СБ	76
Щит Сборочный чертеж	К.03.04.01.00 СБ.	77
То же	К.03.04.02.00 СБ	77
»	К.04.00.01.00 СБ	78
Пластина	М.03	79
Профиль	ПР.02	79
То же	ПР.03	80
»	ПР.04	80
»	ПР.01	81
»	ПР.01.11	81
Щит Сборочный чертеж	К.04.00.08.00 СБ	82
Стяжка	М.07	83
То же	М.08	83
Щит Сборочный чертеж	К.05.00.01.00 СБ	84
То же	К.05.00.02.00 СБ	84

Наименование	Обозначение	стр.
Плинтус Сборочный чертеж	К.06.01.00.00 СБ	85
То же	К.06.02.00.00 СБ	85
»	К.06.03.00.00 СБ	86
Щит Сборочный чертеж	К.06.01.01.00 СБ	86
То же	К.06.01.02.00 СБ	87
»	К.06.01.03.00 СБ	87
»	К.06.02.01.00 СБ	88
»	К.06.02.02.00 СБ	88
Щит	К.06.03.00.02	89
То же	К.06.03.00.01	89
Щит Сборочный чертеж	К.06.00.01.00 СБ	90
То же	К.06.00.02.00 СБ	91
»	К.06.00.05.00 СБ	91
Полка Сборочный чертеж	К.06.00.03.00 СБ	92
Щит Сборочный чертеж	К.06.00.04.00 СБ	93
Плинтус Сборочный чертеж	К.07.01.00.00 СБ	94
То же	К.07.02.00.00 СБ	94
»	К.07.03.00.00 СБ	95
Щит	К.07.03.01.00	95

Наименование	Обозначение	Стр.
Щит Сборочный чертеж	К.07.01.01.00 СБ	96
То же	К.07.02.01.00 СБ	96
»	К.07.00.01.00 СБ	97
»	К.07.00.02.00 СБ	98
»	К.07.00.03.00 СБ	99
Подлокотник Сборочный чертёж	К.07.04.00.00 СБ	100
Щит Сборочный чертеж	К.07.00.04.00 СБ	101
Полка Сборочный чертёж	К.07.00.05.00 СБ	101
Щит лицевой Сборочный чертёж	К.07.00.06.00 СБ	102
То же	К.08.00.01.00 СБ	103
»	К.08.00.02.00 СБ	104
»	К.08.00.03.00 СБ	104
Плинтус Сборочный чертеж	К.08.01.00.00 СБ	105
То же	К.08.02.00.00 СБ	105
»	К.08.03.00.00 СБ	106
Щит	К.08.03.00.01	106
Щит Сборочный чертеж	К.08.01.01.00 СБ	107
То же	К.08.02.01.00 СБ	107
»	К.08.00.04.00 СБ	108
Щит	К.08.01.00.01	108
Щит декоративный Сборочный чертеж	К.01.12.01.00 СБ	109
Щит Сборочный чертеж	К.09.00.05.00 СБ	109

Наименование	Обозначение	Стр.
Щит Сборочный чертеж	К.09.00.02.00 СБ	110
То же	К.09.00.01.00 СБ	110
»	К.09.00.03.00 СБ	111
»	К.09.00.04.00 СБ	111
Крышка	К.09.00.00.01	112
Стенка	К.09.00.00.02	112
Профиль	ПР.05	113
Коров декоративный Сборочный чертеж	К.01.06.01.00 СБ	113
Крючок	М.01	114
Уголок	М.02	114
Замок Сборочный чертеж	М.04.00.00.00 СБ	115
Вставка Сборочный чертеж	М.04.00.01.00 СБ	115
Палец	М.04.00.01.04	116
Винт	М.04.00.00.02	116
Скоба	М.04.00.00.01	117
Корпус	М.04.00.01.01	117
Гайка	М.04.00.01.03	118
Втулка	М.04.00.01.02	118
Ключ	М.04.00.00.03	119
Винт	М.05; М.06	119

1. Облицовка и отделка элементов стойки кафетерийной:

1.1 При облицовке строганым шпоном ценных или твердых лиственных пород древесины - отделка прозрачными или красящими мебельными лаками с матовым или глянцевым покрытием.

1.2. Облицовка лицевых поверхностей декоративным бумажно-слоистым пластиком или пленочным покрытием.

1.3 При облицовке строганым шпоном менее ценных пород древесины - отделка укрывистыми красками с матовым или глянцевым покрытием.

1.4 Рабочие поверхности стойки и плинтус облицовываются декоративным бумажно-слоистым пластиком или окрашиваются укрывистыми красками.

1.5 Лицевые кромки элементов стойки облицовываются профилем из алюминиевых сплавов.

2. Облицовка и отделка фасадных щитов кафетерийной стойки:

2.1 Обивка кожзаменителем на трикотажной основе по эластичному слою из полиуретанового поропласта или латекса.

2.2 Древесностружечная плита облицована строганым шпоном ценных пород дерева, декоративным бумажно-слоистым пластиком или пленочными материалами.

2.3 Фанера клееная окрашенная укрывистыми красками.

2.4 Полосовая сталь с отделкой воронением или анодированием.

2.5 Штампованный цветной металл /алюминий, медь, латунь/.

3. Кафетерийная стойка разработана на основе ГОСТа 17524.5-72 „Мебель для предприятий общественного питания."

					К. 01. 00. 00. 00 Д
ИЗМ	ЛИСТ	№ ДОКУМ.	ПОДП.	ДАТА	
РАЗРАБ.		СИМОНОВ			Стойка кафетерийная. Технические требования
ПРОВ.		АСТАПОВА			
Н КОНТР.		КОРОСТЕЛЕВ			

ЛИТ.	ЛИСТ	ЛИСТОВ

ЦНИИЭП Зданий и туристских комплексов г. Москва

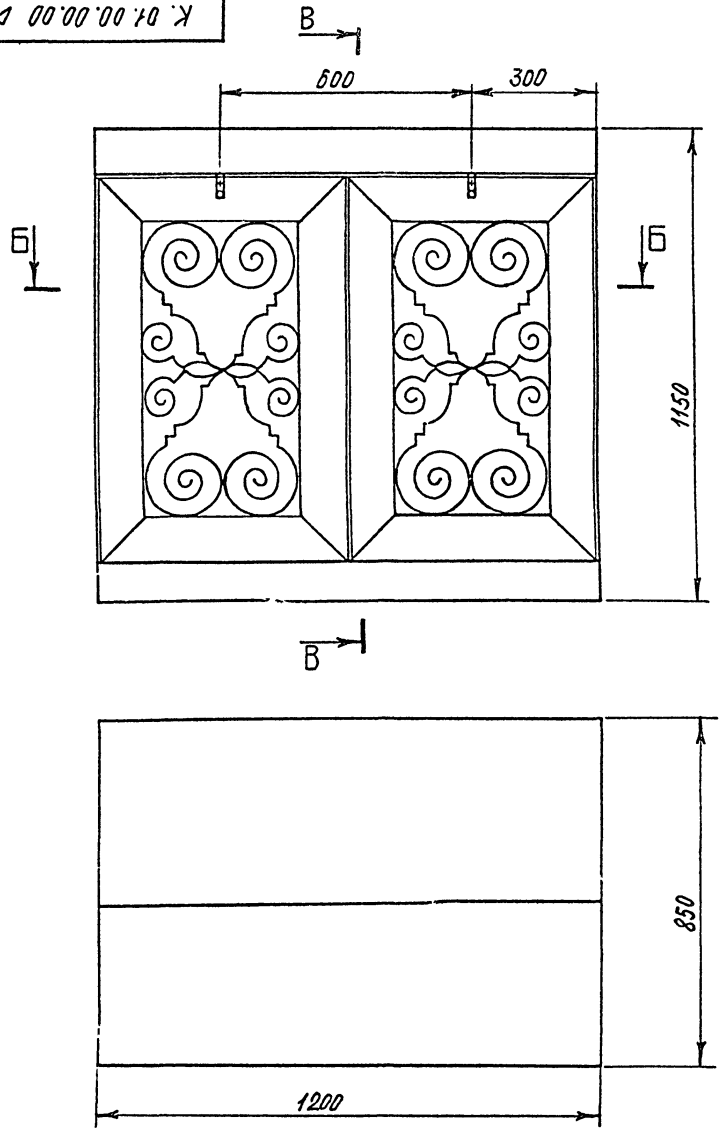

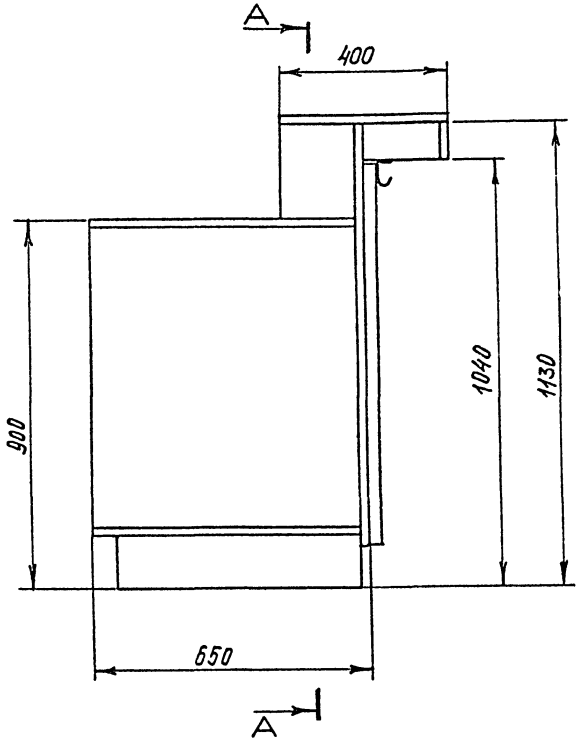

1. Размеры для справок.
2. Разрезы А-А; Б-Б; В-В см. стр. 8.

					К. 01.00.00.00 СБ		
ИЗМ	ЛИСТ	№ ДОКУМ	ПОДП.	ДАТА	Стойка кафетерийная для хранения товаров Сборочный чертеж	ЛИТ	МАССА	МАСШТ. 1:1
РАЗРАБ		СИМОНОВ						
ПРОВ.		АСТАПОВА				ЛИСТ 1	ЛИСТОВ 4
Н. КОНТР		КОРОСТЕЛЕВ				ЦНИИЭП	ТОРГОВО БЫТОВ. ЗДАНИЙ И ПОМЕЩ. КОМПЛЕКСОВ Г. МОСКВА
ГЛ. АРХ. ПР.		БОЧАРОВА					

ФОРМАТ 12 СФ-239

Серия 1.271-4 выпуск 2 часть 1

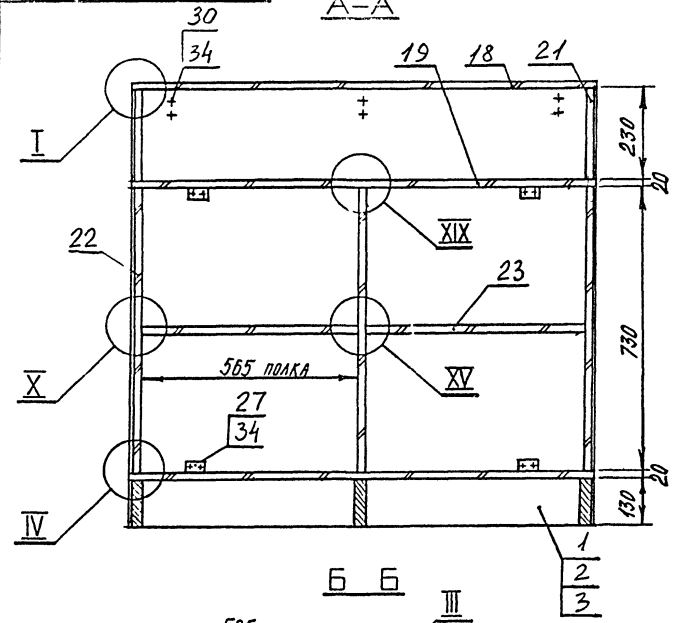

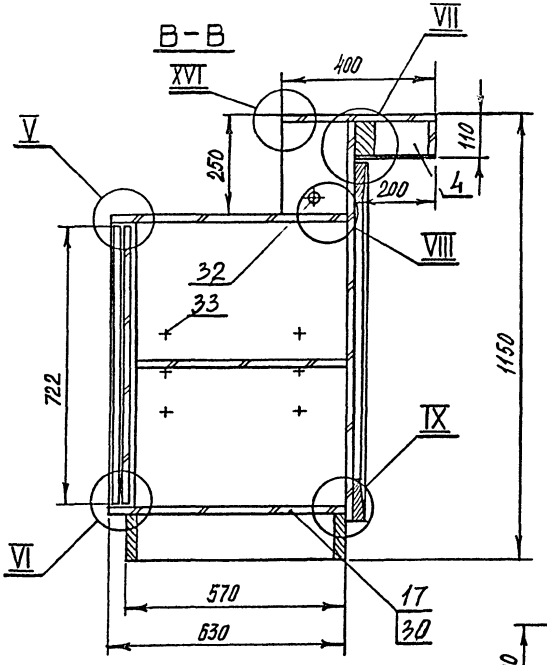

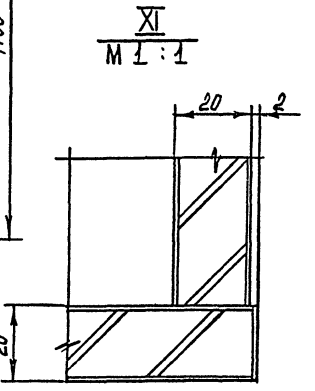

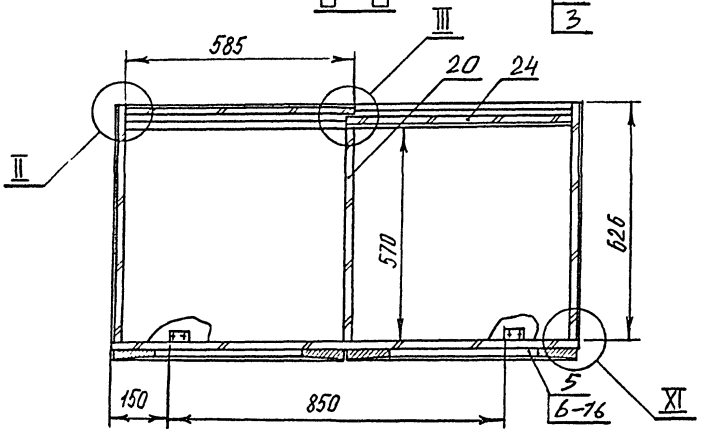

1. Размеры для справок
2. Выносные элементы I – VI см. стр. 9.
   VII – X см. стр. 10.
   XV; XVI см. стр. 13.
   XIX см. стр. 21.

Изм.	Лист	№ докум.	Подп.	Дата
Разраб.		Симонов		
Пр.пв.		Астапова		
Н. контр.		Коростелев		

К. 01.00.00.00 СБ

Стойка кафетерийная для хранения товаров
Сборочный чертеж

Лит.	Масса	Масштаб
		1:10

Лист 2 Листов 4

ЦНИИЭП торгово-бытовых зданий и туристских комплексов г. Москва

I

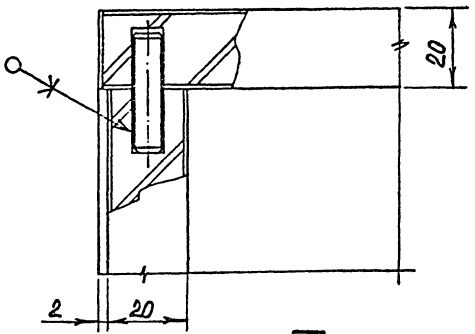

II

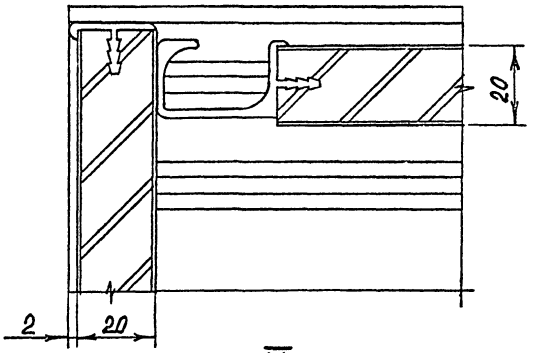

III

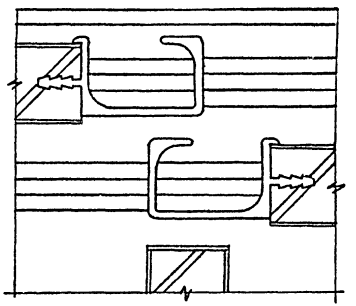

IV

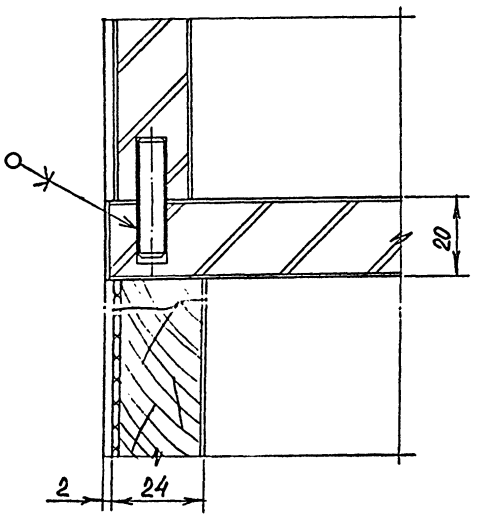

V

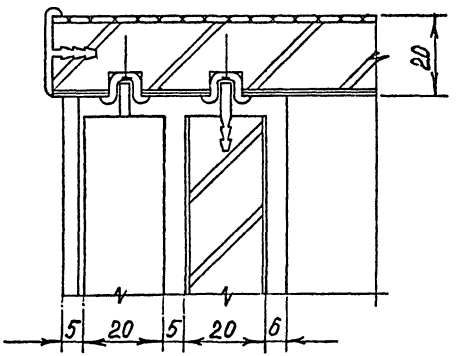

VI

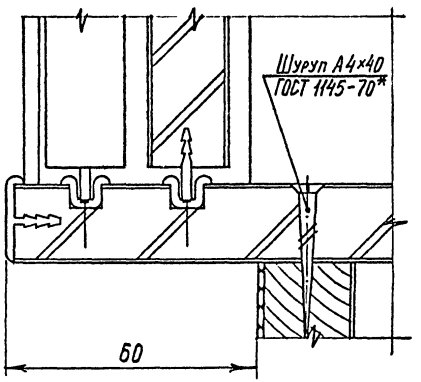

Изм.	Лист	№ докум.	Подп.	Дата
Разраб.		Симонов		
Пров.		Астапова		
Н. контр.		Коростелев		

К.01.00.00.00 СБ

Стойка кафетерийная для хранения товаров сборочный чертеж

Лит.	Масса	Масштаб
		1:1

Лист 3 Листов 4

ЦНИИЭП торгово-бытовых зданий и туристских комплексов г. Москва

Инв. № подл. | Подп. и дата | Взам. инв. № | Инв. № дубл. | Подп. и дата

VII

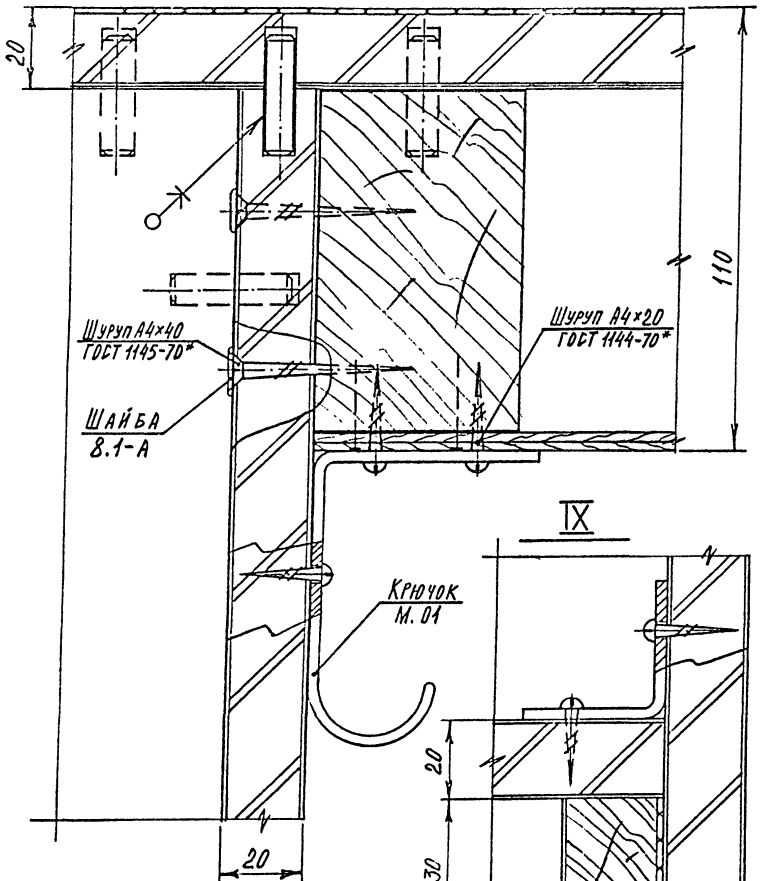

VIII

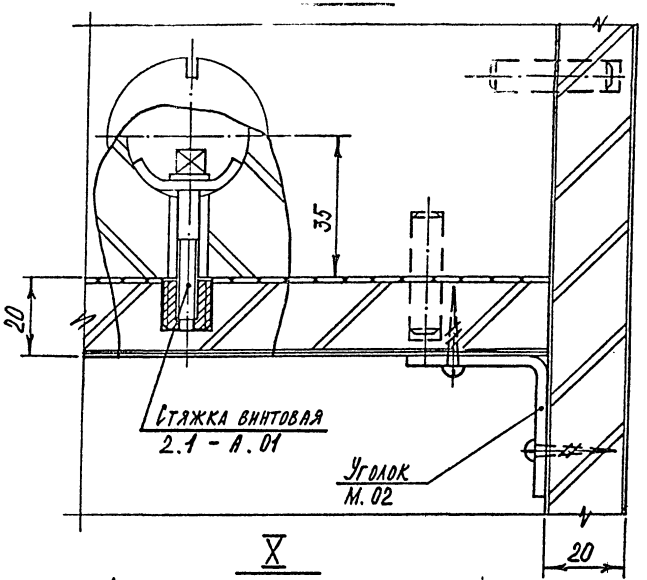

IX

X

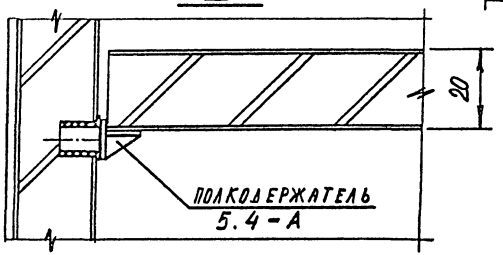

Изм.	Лист	№ докум.	Подп.	Дата
Разраб.		Симонов		
Пров.		Астапова		
Н. контр.		Коростелев		

К.01.00.00.00 СБ

Стойка кафетерийная для хранения товаров
Сборочный чертеж

Лит.	Масса	Масштаб
		1:1
Лист 4	Листов 4	

ЦНИИЭП торгово-бытовых зданий и туристских комплексов г. Москва

Формат 12 СФ-239-03

Серия 1.271-4 Выпуск 2 Часть I

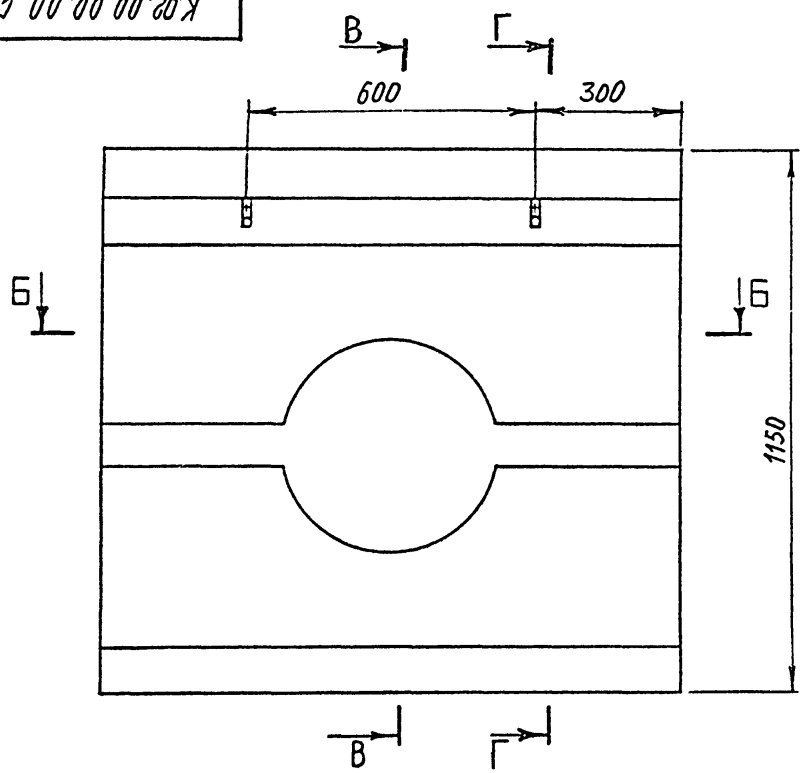

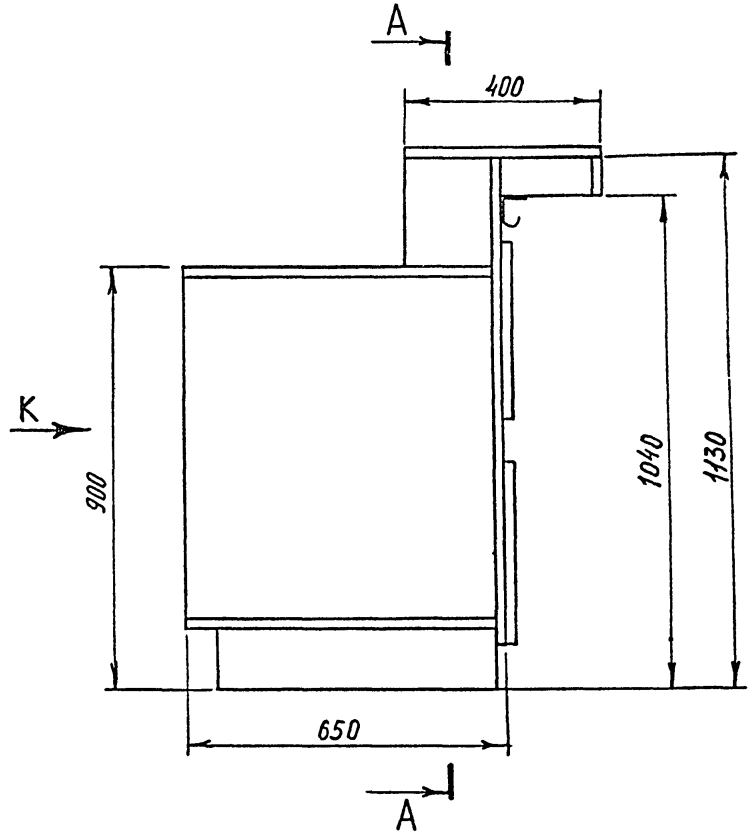

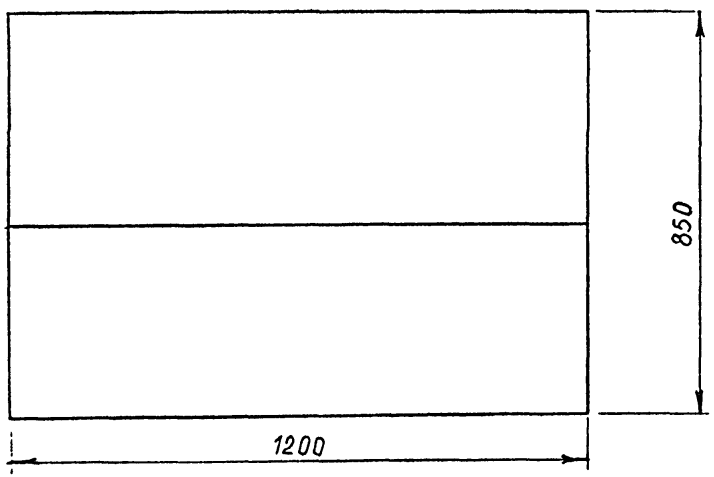

1. Размеры для справок
2. Разрезы А-А; Б-Б; В-В см. стр. 12.
   Г-Г см. стр. 13.
3. Вид К см. стр. 13.

Изм.	Лист	№ докум.	Подп.	Дата
Разраб.		Скачкова		
Пров.		Астапова		
Н. контр.		Коростелев		
Гл. арх. пр.		Бучардова		

К.02.00.00.00 СБ

Стойка кафетерийная для хранения товаров и посуды
Сборочный чертеж

Лит.	Масса	Масштаб
		1:10

Лист 1 Листов 3

ЦНИИЭП торгово-бытовых зданий и туристских комплексов г. Москва

Инв. № подл. | Подп. и дата | Взам. инв. № | Инв. № дубл. | Подп. и дата

Формат 12 СФ-239-С

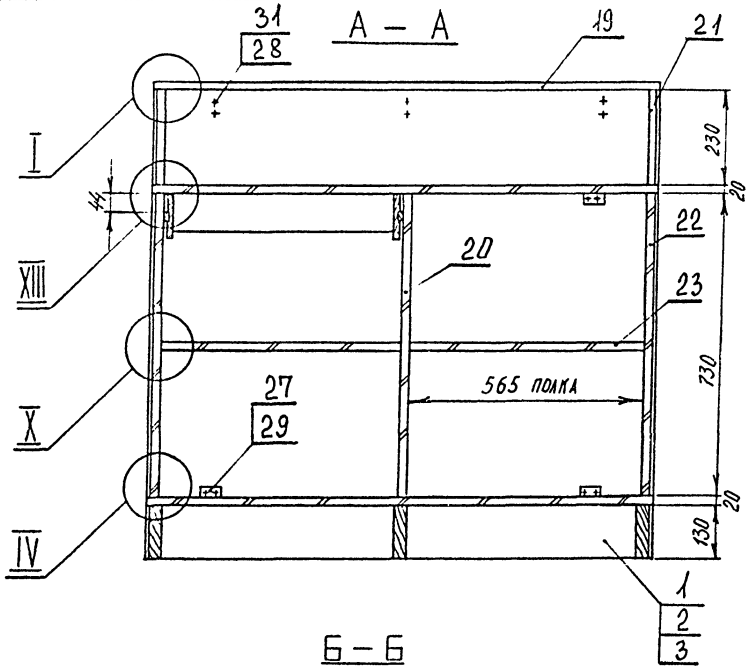

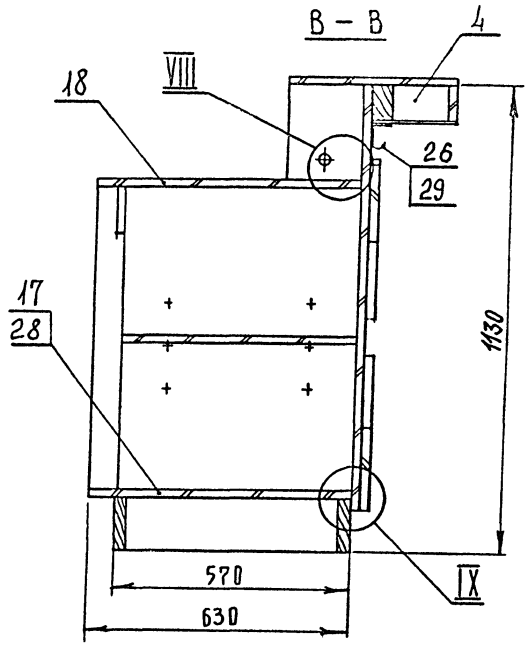

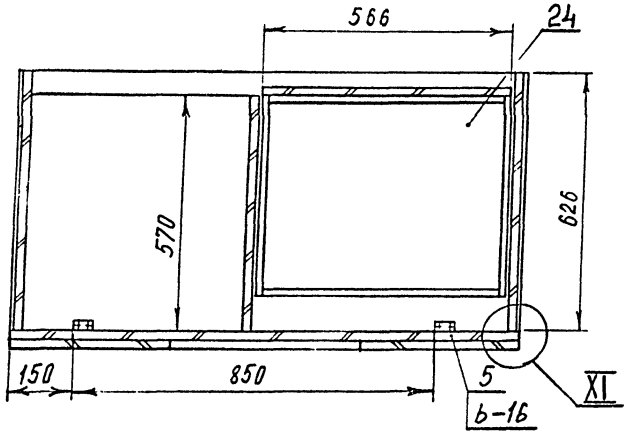

1. Размеры для справок
2. Выносные элементы I, IV см. стр. 9.
   VIII-X см. стр. 10.
   XI см. стр. 8.
   XIII см. стр. 16.

Изм.	Лист	№ докум.	Подп.	Дата	К.02.00.00.00 СБ
Разраб.		Скачкова			Стойка кафетерийная для хранения товаров и посуды. Сборочный чертеж
Пров.		Астапова			Лит. / Масса / Масштаб 1:10
Н. контр.		Коростелев			Лист 2 / Листов 3

ЦНИИЭП торгово-бытовых зданий и туристских комплексов г. Москва

Вид К

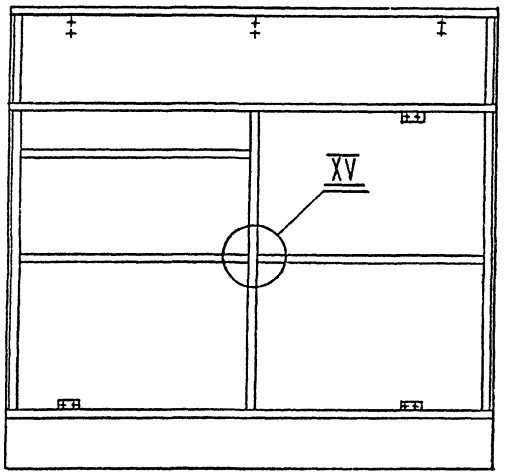

Г–Г

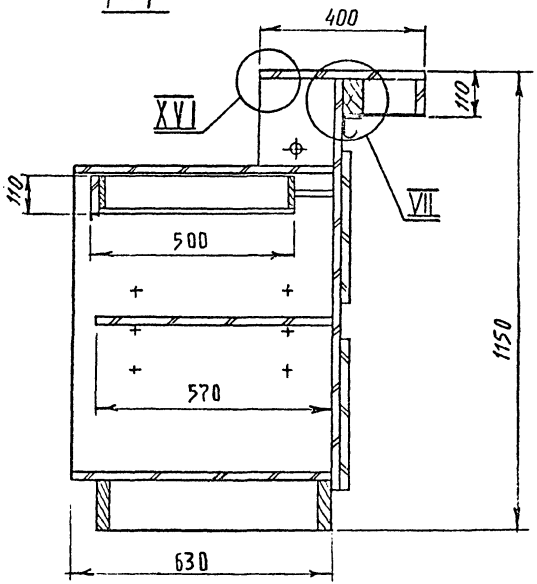

XVI
М 1:1

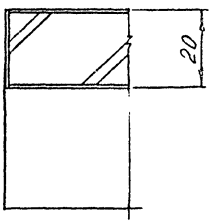

XV
М 1:1

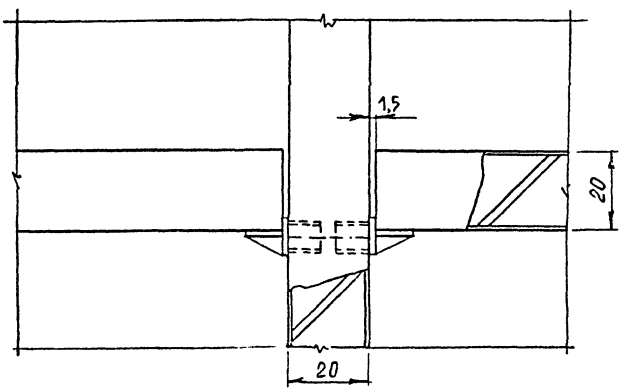

1. Размеры для справок
2. Выносной элемент VII см. стр. 16.

Изм.	Лист	№ докум.	Подп.	Дата
Разраб.		Скачкова		
Пров.		Астапова		
Н. контр.		Коростелёв		

К.02.00.00.00 СБ

Стойка кафетерийная для хранения товаров и посуды
Сборочный чертеж

Лит.	Масса	Масштаб
		1:10
Лист 3	Листов 3	

ЦНИИЭП торговых зданий и туристских комплексов г. Москва

Формат 12 СФ-204

Серия 1.271-4 Выпуск 2 Часть I

Инв. № подл. | Подп. и дата | Взам. инв. № | Инв. № дубл. | Подп. и дата

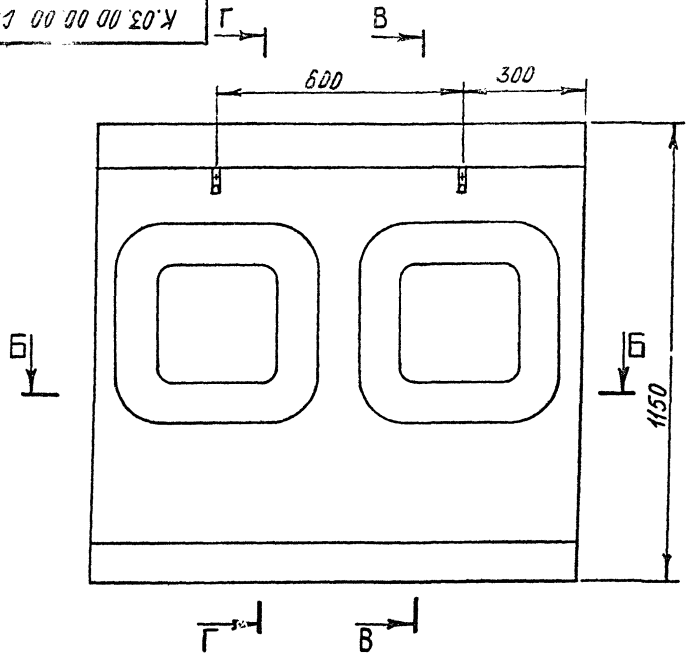

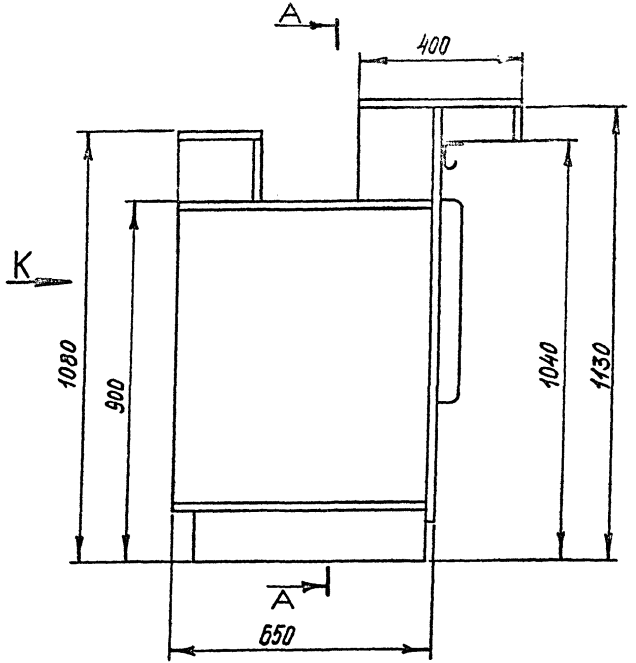

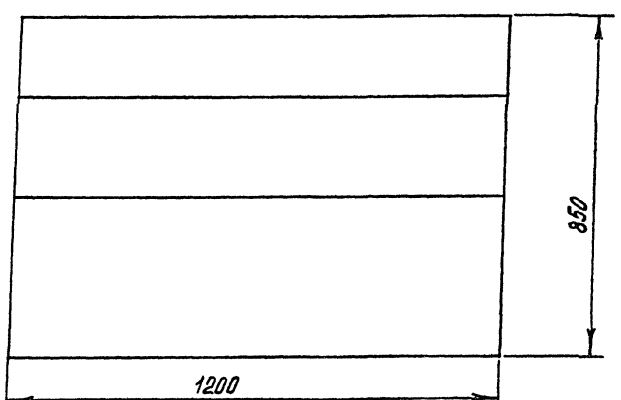

1. Размеры для справок
2. Разрезы А-А; Б-Б; В-В см. стр. 15.
   Г-Г см. стр. 16.
3. Вид К см. стр. 16.

Изм.	Лист	№ докум.	Подп.	Дата	К.03.00.00.00 СБ			
Разраб.		Симонов			Стойка кафетерийная для хранения товаров и посуды сборочный чертеж	Лит.	Масса	Масштаб
Пров.		Астапова						1:10
Н. контр.		Коростелев				Лист 1	Листов 3	
Гл. арх. пр.		Бочарова				ЦНИИЭП торгово-бытовых зданий и туристских комплексов г. Москва		

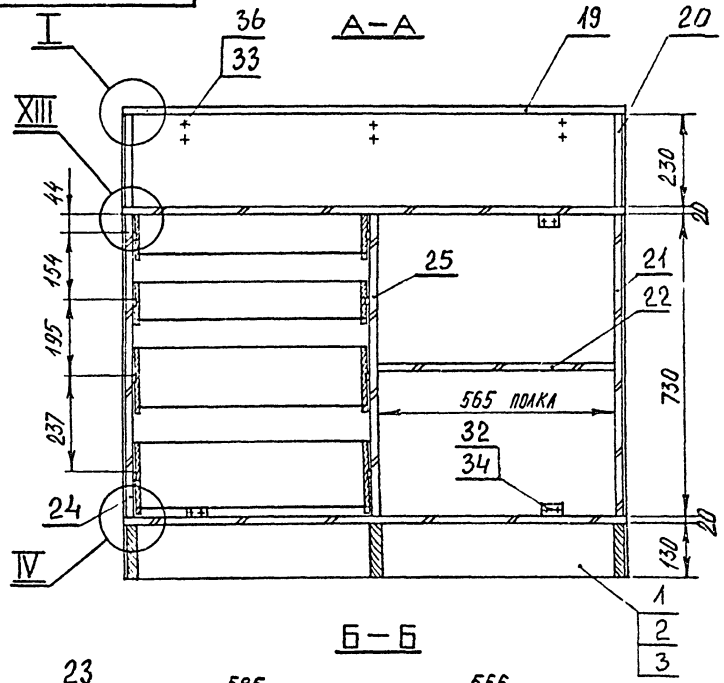

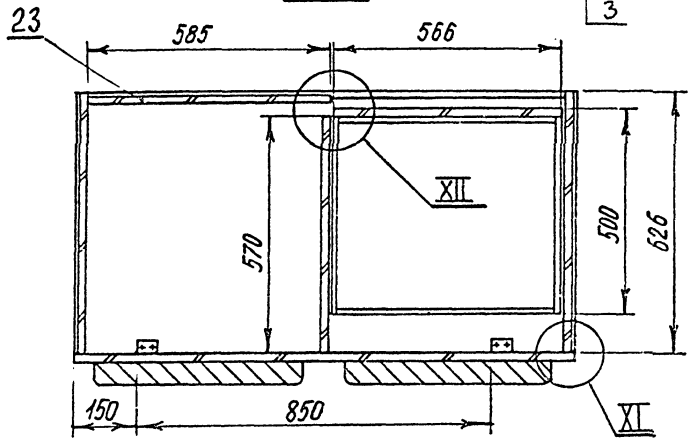

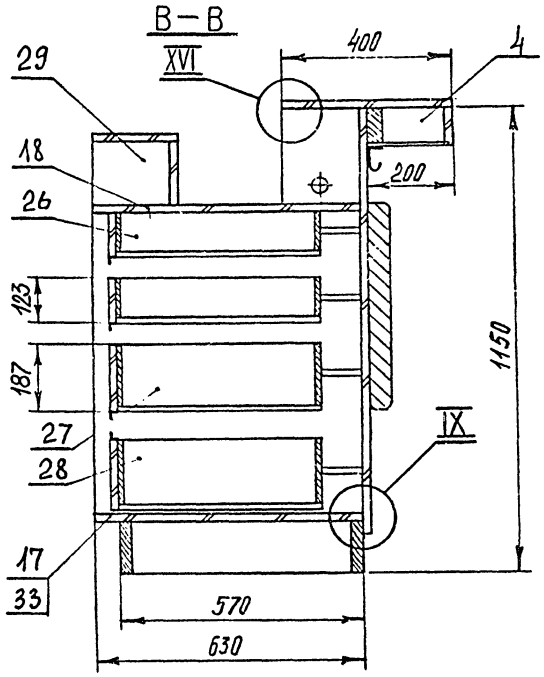

1. Размеры для справок
2. Выносные элементы I–IV см. стр. 9.
   IX см. стр. 10.
   XI см. стр. 8.
   XII; XIII см. стр. 16.
   XVI см. стр. 13.

Изм.	Лист	№ докум.	Подп.	Дата
Разраб.		Симонов		
Пров.		Астапова		
Н. контр.		Корстелев		

К.03.00.00.00 СБ

Стойка кафетерийная для хранения товаров и посуды сборочный чертеж

Лит.	Масса	Масштаб
		1:10

Лист 2, Листов 3

ЦНИИЭП торгово-бытовых зданий и туристских комплексов г. Москва

Формат 12 СФ-239-0

Инв. № подл. | Подп. и дата | Взам. инв. № | Инв. № дубл. | Подп. и дата

Вид К

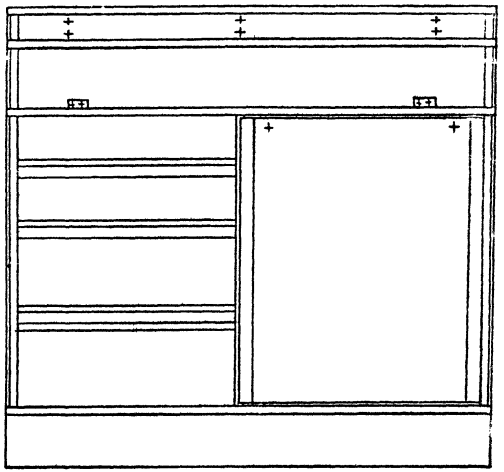

Г–Г

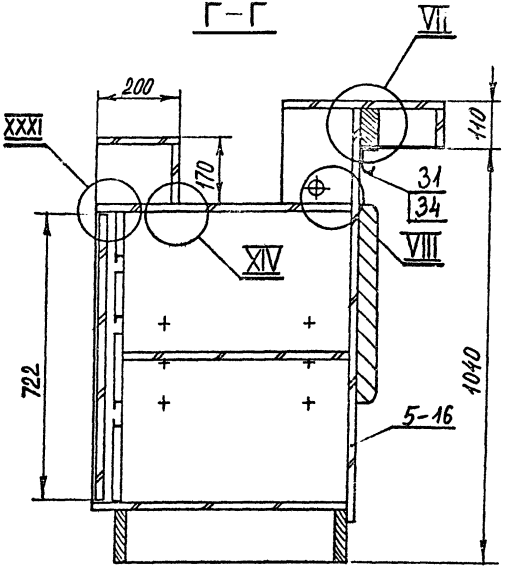

XXXI
М 1:1

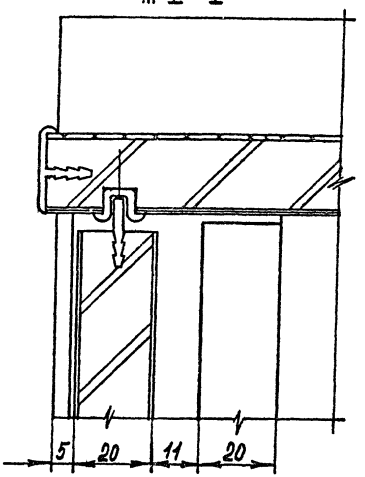

XII
М 1:1

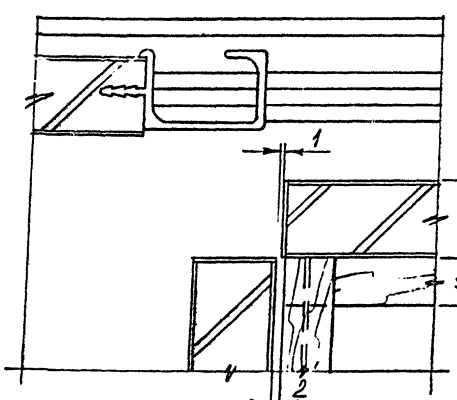

XIII
М 1:1

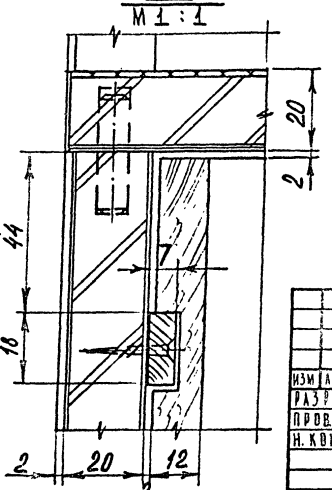

XIV
М 1:1

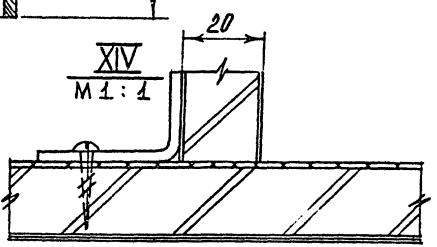

1. Размеры для справок
2. Выносные элементы VII–VIII см. стр. 10.

Изм.	Лист	№ докум.	Подп.	Дата
Разраб.		Симонов		
Пров.		Астапова		
Н. контр.		Коростелев		

К.03.00.00.00 СБ

Стойка кафетерийная для хранения товаров и посуды
Сборочный чертеж

Лит.	Масса	Масштаб
		1:10

Лист 3 | Листов 3

ЦНИИЭП торгово-бытовых зданий и туристских комплексов г. Москва

К.04.00.00.00 СБ

Серия 1.271-4 Выпуск 2 Часть I

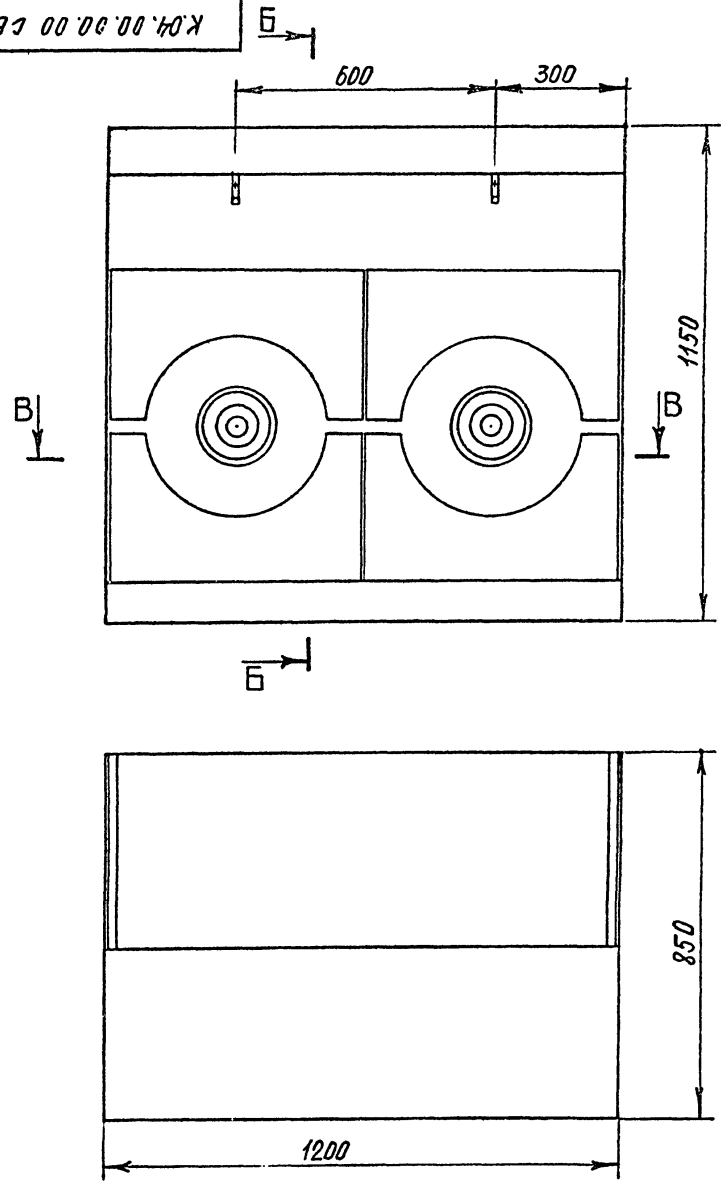

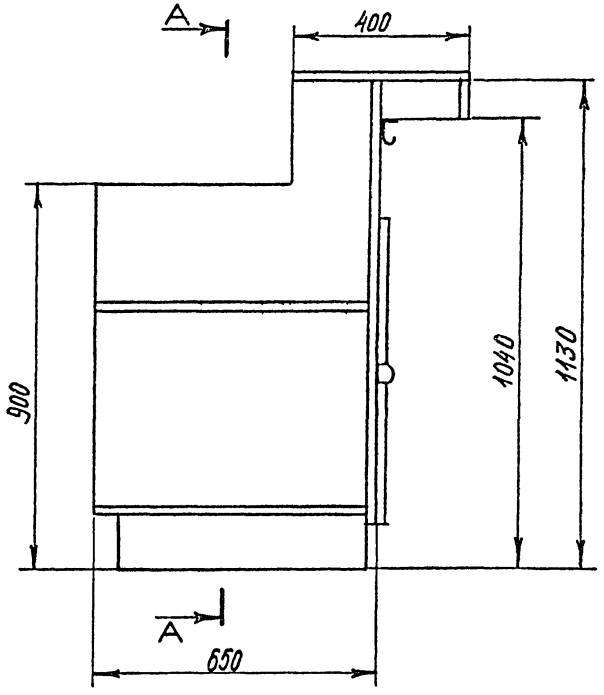

1. Размеры для справок.
2. Разрезы А-А; Б-Б; В-В см. стр. 18.

					К.04.00.00.00 СБ			
ИЗМ	ЛИСТ	№ ДОКУМ	ПОДП.	ДАТА	Стойка кафетерийная для установки модулированного технологического оборудования Сборочный чертеж	ЛИТ.	МАССА	МАСШТАБ
РАЗРАБ		СИМОНОВ						1:10
ПРОВ.		АСТАПОВА				ЛИСТ 1	ЛИСТОВ 2	
Н. КОНТР		КОРОСТЕЛЕВ				ЦНИИЭП	ТОРГОВО-БЫТОВЫХ ЗДАНИЙ И ТУРИСТСКИХ КОМПЛЕКСОВ Г. МОСКВА	
ГЛ. АРХ. ПР.		БОЧАРОВА						

ФОРМАТ 12 СФ-239-03

ИНВ. № ПОДЛ	ПОДП. И ДАТА	ВЗАМ ИНВ. №	ИНВ. № ДУБЛ.	ПОДП. И ДАТА

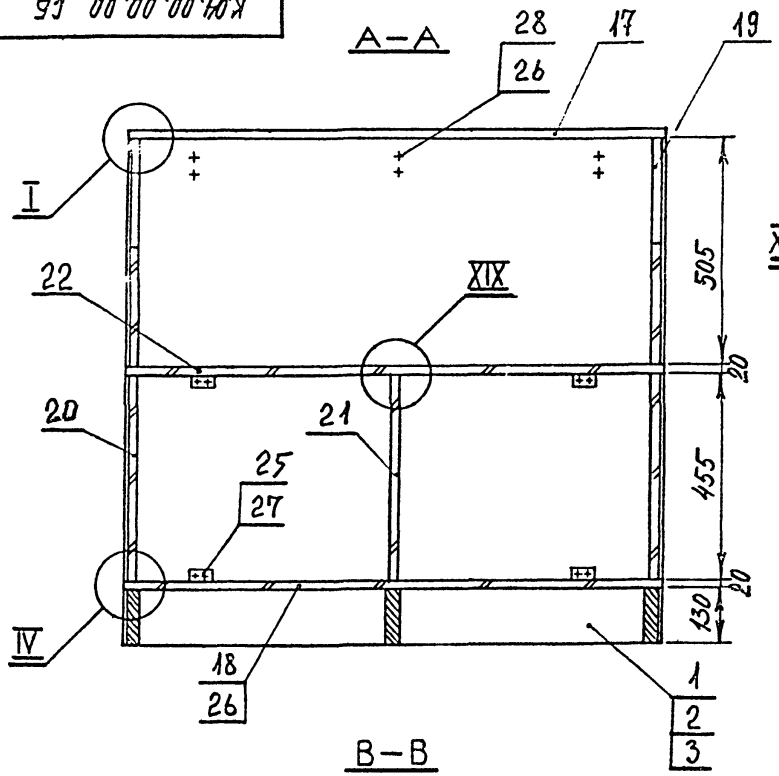

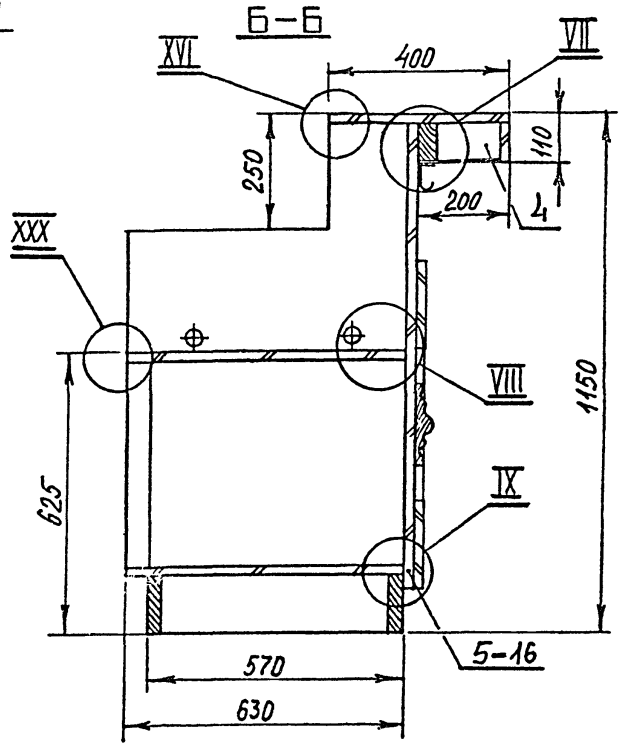

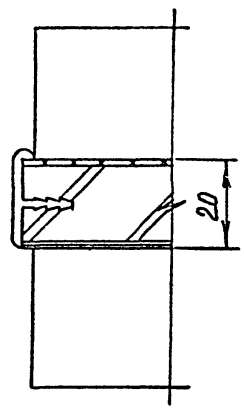

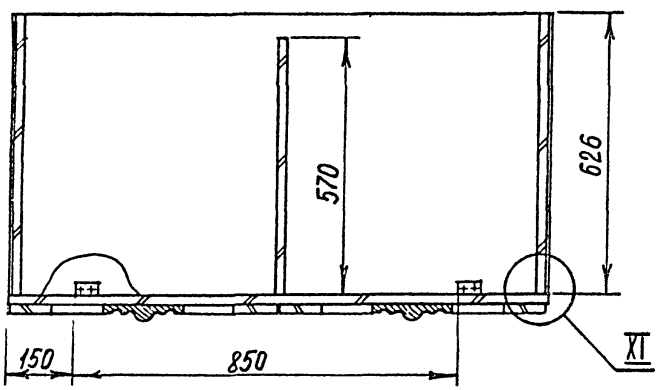

1. Размеры для справок.
2. Выносные элементы I; IV см. стр. 9.
   VII–IX см. стр. 10.
   XI см. стр. 8.
   XVI см. стр. 13.
   XIX см. стр. 21.

Изм.	Лист	№ докум.	Подп.	Дата
Разраб		Симонов		
Пров.		Астапова		
Н. контр		Коростелев		

К.04.00.00.00 СБ

Стойка кафетерийная для установки модулированного технологического оборудования
Сборочный чертеж

Лит.	Масса	Масштаб
		1:10
Лист 2	Листов 2	

ЦНИИЭП торгово-бытовых зданий и туристских комплексов г. Москва

Формат 12 СФ-239-03

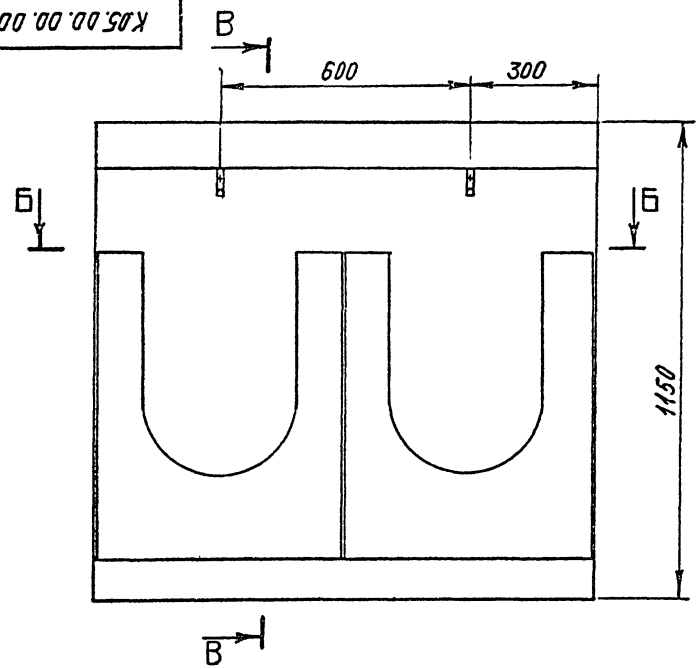

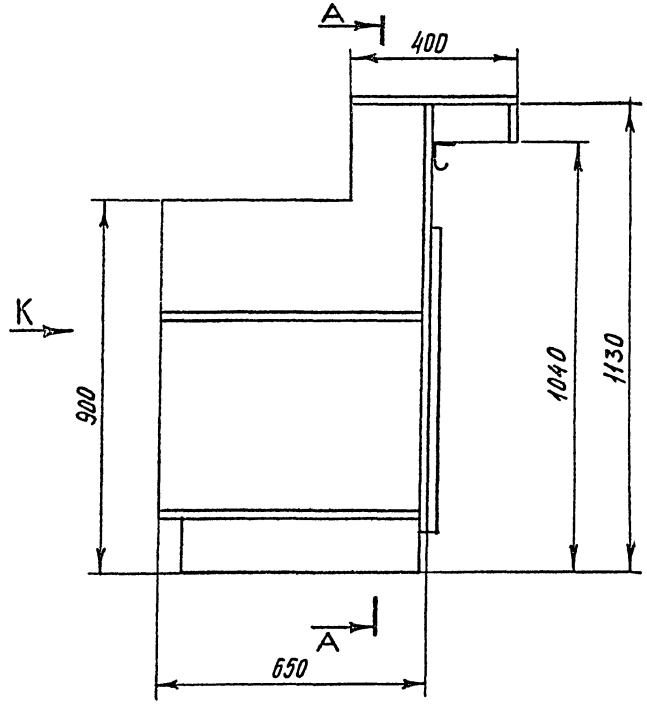

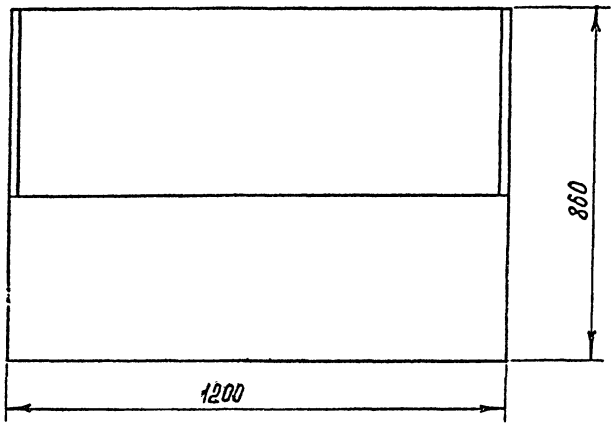

1. Размеры для справок.
2. Разрезы А-А; Б-Б; В-В см. стр. 20.
3. Вид К см. стр. 21

					К.05.00.00.00 СБ
Изм.	Лист	№ докум.	Подп.	Дата	Стойка кафетерийная для установки модулированного технологического оборудования. Сборочный чертеж
Разраб		Симонов			
Пров.		Астапова			
Н. контр.		Коростелев			
Гл. арх. пр.		Бочарова			

Лит.	Масса	Масштаб
		1:10
Лист 1	Листов 3	

ЦНИИЭП торгово-бытовых зданий и туристских комплексов г. Москва

Серия 1.271-4 Выпуск 2 Часть I

Инв. № подл. | Подп. и дата | Взам. инв. № | Инв. № дубл. | Подп. и дата

Формат 12 СФ-239-03

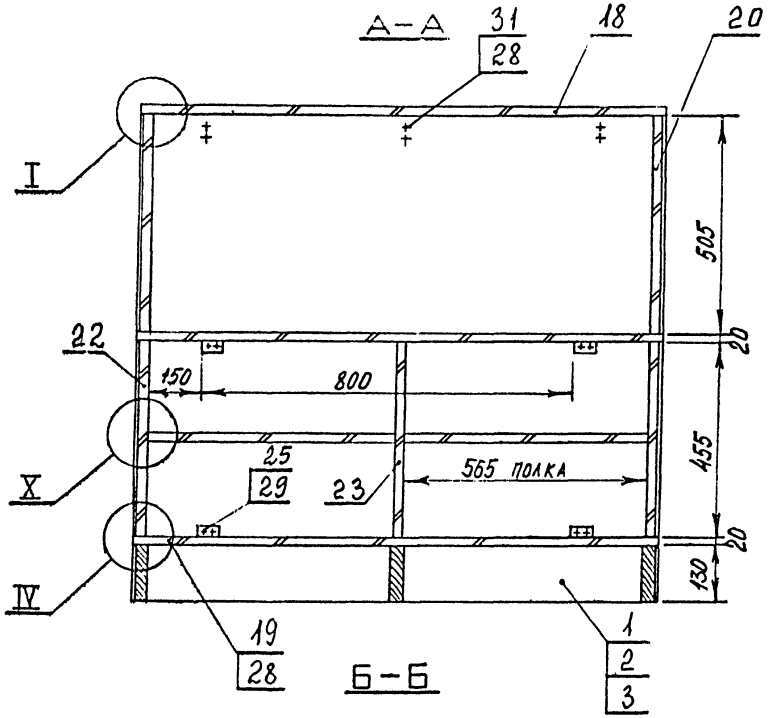

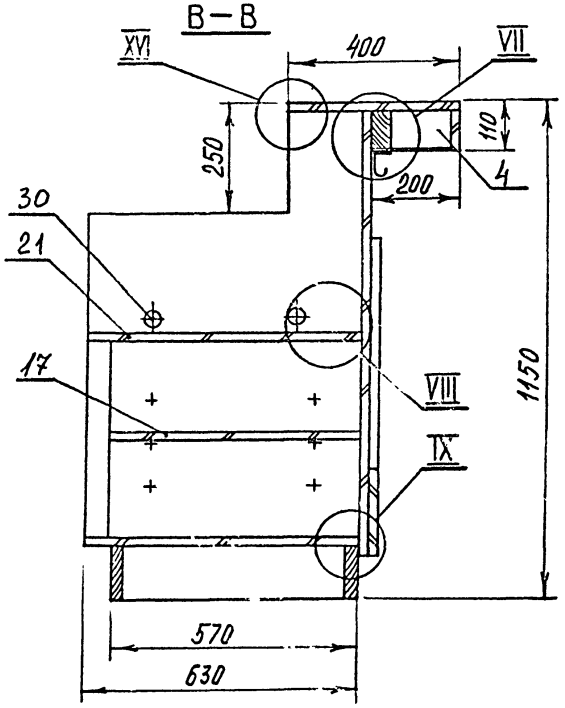

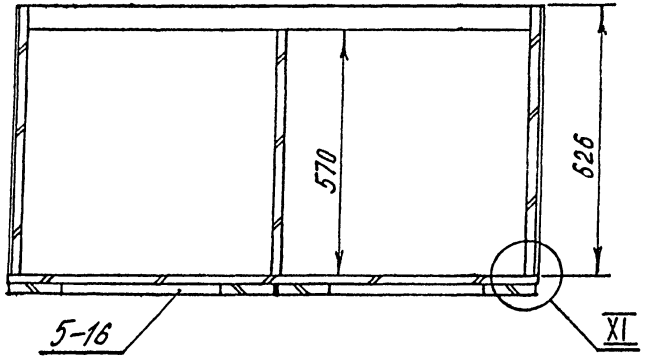

1. Размеры для справок.
2. Выносные элементы I; IV см. стр. 9.
   VIII – X см. стр. 10.
   XI см. стр. 8.
   XVI см. стр. 13.

Изм.	Лист	№ докум.	Подп.	Дата
Разраб.		Симонов		
Пров.		Астапова		
Н. контр.		Коростелев		

К.05.00.00.00 СБ

Стойка кафетерийная для установки модулированного технологического оборудования. Сборочный чертеж

Лит.	Масса	Масштаб
		1:10

Лист 2 | Листов 3

ЦНИИЭП торгово-бытовых зданий и туристских комплексов г. Москва

Серия 1.271-4 Выпуск 2 Часть I

Вид К

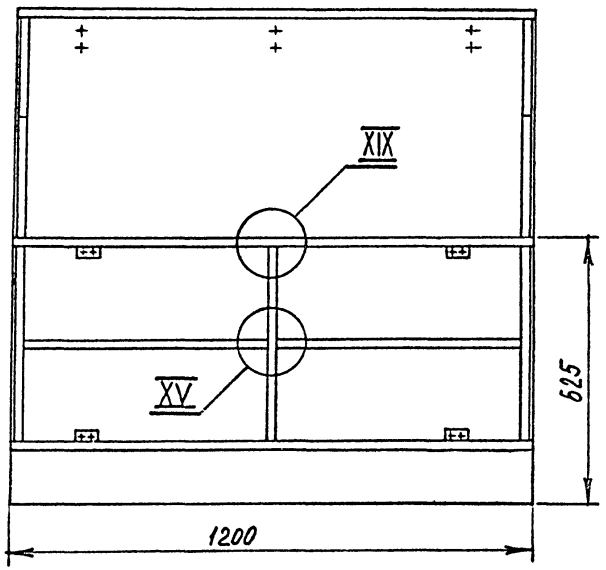

XXVI
М 1:1

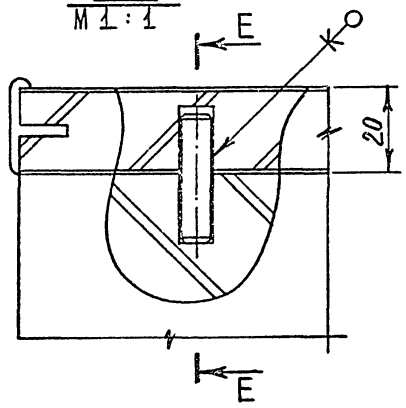

XXVII
М 1:1

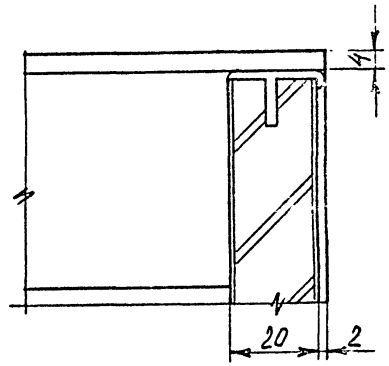

E-E
М 1:1

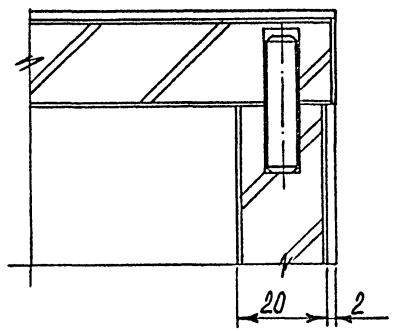

XIX
М 1:1

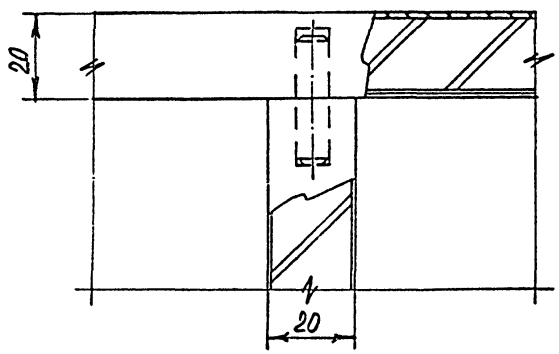

1. Размеры для справок
2. Выносной элемент XV см. стр. 13.

Изм.	Лист	№ докум.	Подп.	Дата
Разраб.		Симонов		
Пров.		Артапова		
Н. контр.		Коростелев		

К.05.00.00.00 СБ

Стойка кафетерийная для установки модулированного технологического оборудования. Сборочный чертеж

Лит.	Масса	Масштаб
		1:10

Лист 3 | Листов 3

ЦНИИЭП торговых зданий и туристско-комплексов г. Москва

Формат 12 СФ-2390

Инв. № подл. | Подпись и дата | Взам. инв. № | Инв. № дубл. | Подпись и дата

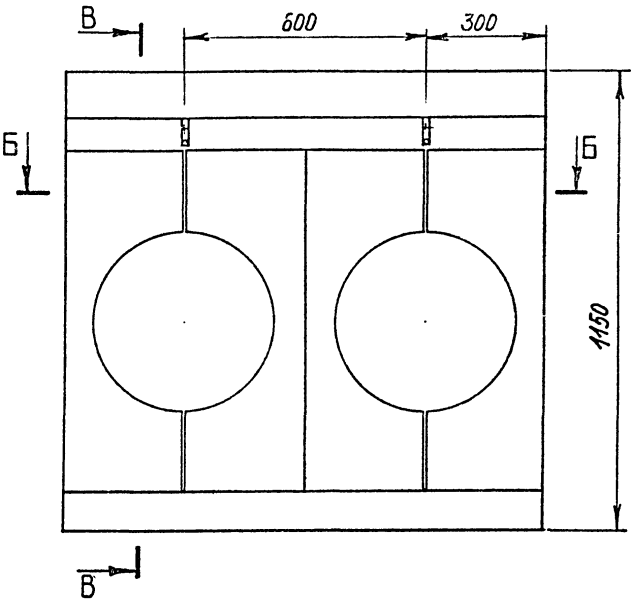

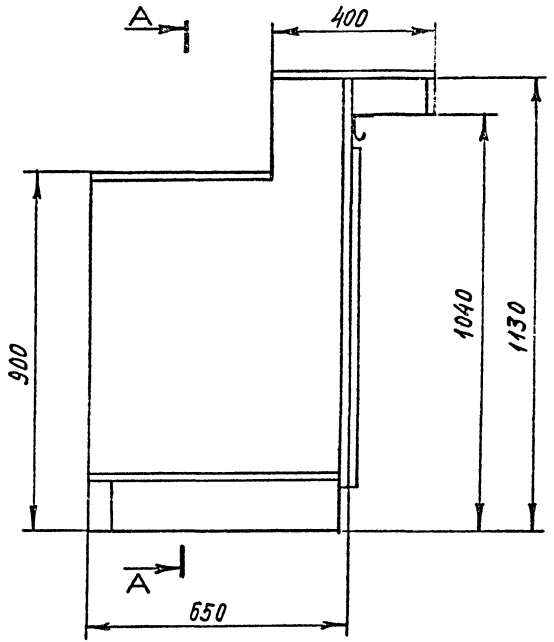

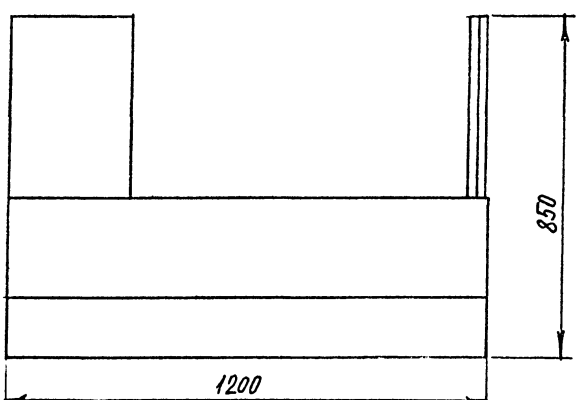

1. Размеры для справок.
2. Разрезы А-А; Б-Б; В-В см. стр. 23.

Изм.	Лист	№ докум.	Подп.	Дата	К.06.00.00.00 СБ			
Разраб.		Симонов			Стойка кафетерийная для стола холодильного СХ-100 Сборочный чертеж	Лит.	Масса	Масштаб
Пров.		Астапова						1:10
Н. контр.		Коростелев				Лист 1	Листов 2	
Гл. арх. пр.		Бочарова				ЦНИИЭП торгово-бытовых зданий и туристских комплексов г. Москва		

Инв. № подл. | Подп. и дата | Взам. инв. № | Инв. № дубл. | Подп. и дата

Инв. № подл. | Подп. и дата | Взам. инв. № | Инв. № дубл. | Подп. и дата

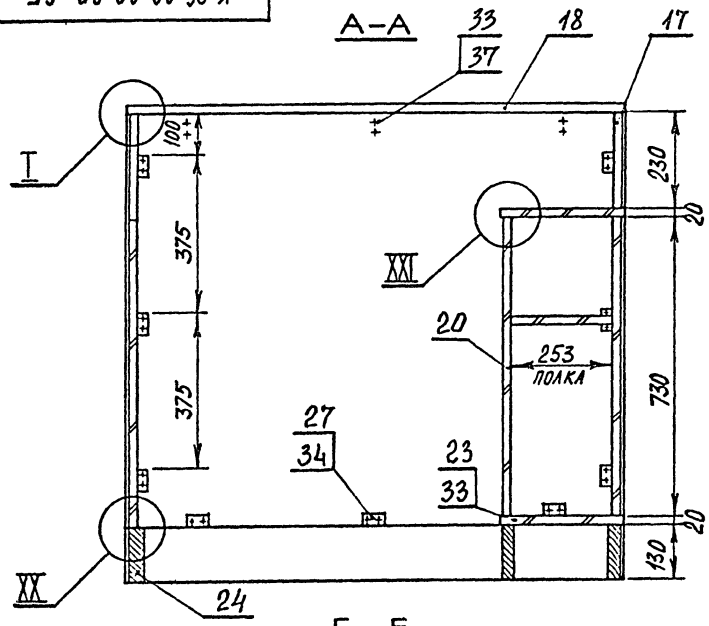

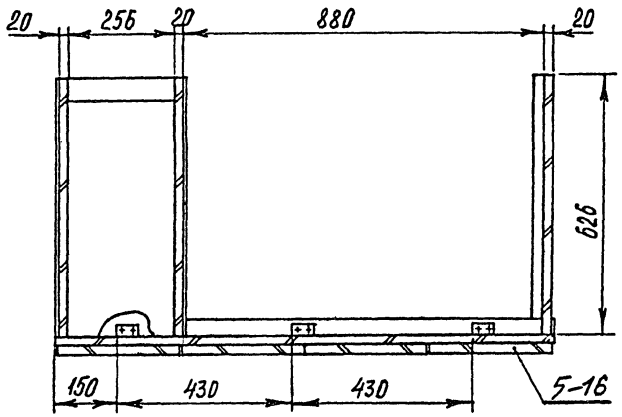

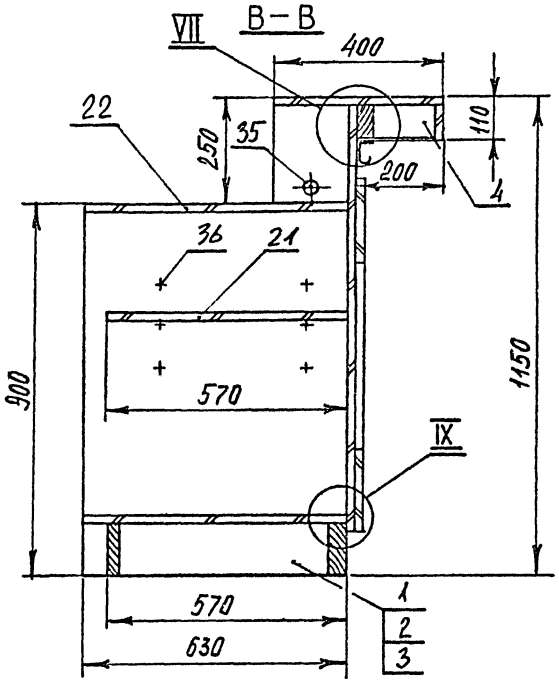

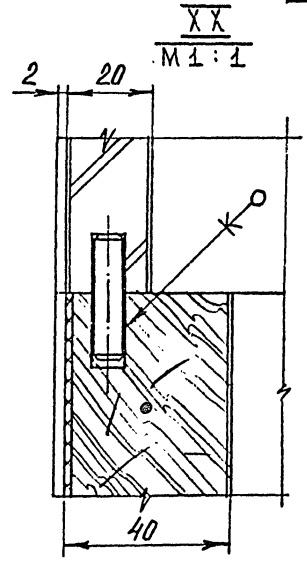

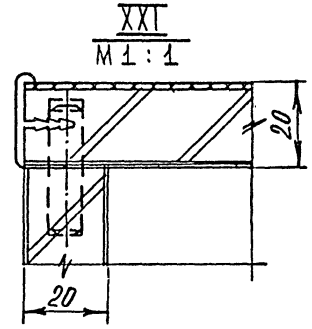

1. Размеры для справок.
2. Выносные элементы I см. стр. 9.
   VII; IX см. стр. 10.

Изм.	Лист	№ докум.	Подп.	Дата	К.06.00.00.00 СБ			
Разраб.		Симонов			Стойка кафетерийная для стола холодильного СХ-100 Сборочный чертеж	Лит.	Масса	Масштаб 1:10
Пров.		Астапова				Лист 2	Листов 2	
Н. контр.		Коростелев				ТЭП: Торгово-бытовых зданий и туристских комплексов г. Москва		

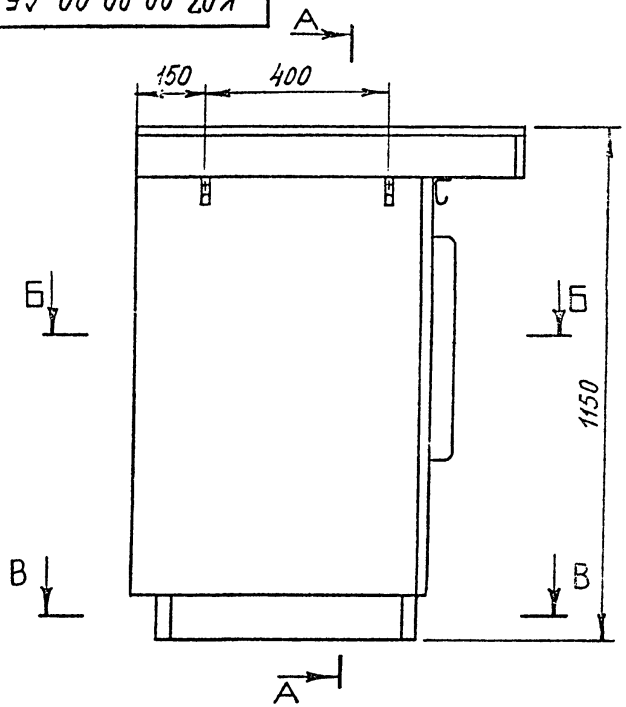

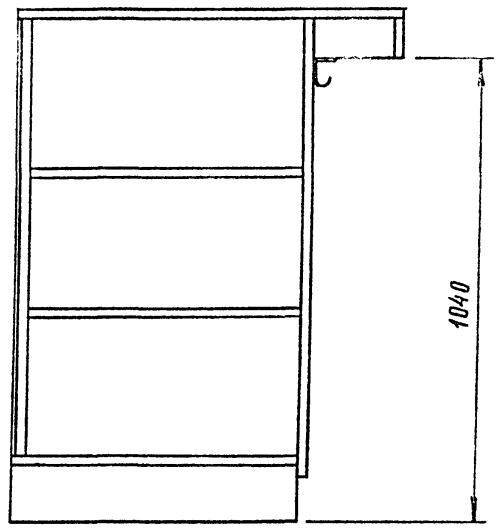

ВИД К

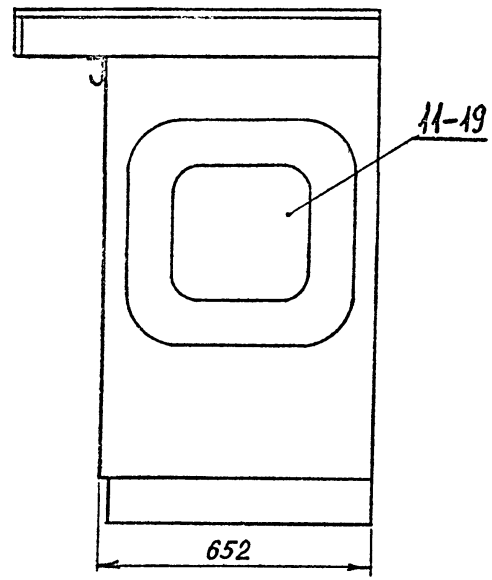

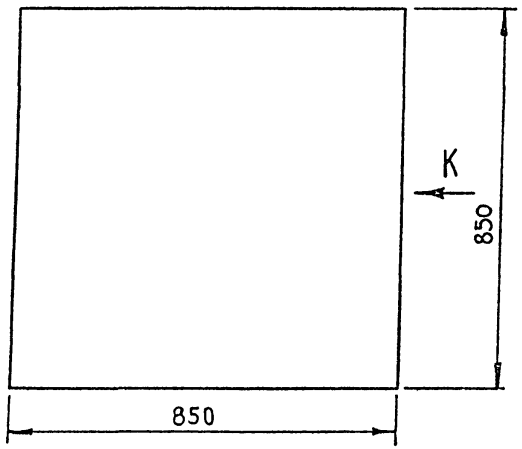

1. Размеры для справок.
2. Разрезы А-А; Б-Б; В-В см. стр. 25.

					К.07.00.00.00 СБ			
Изм.	Лист	№ докум.	Подп.	Дата	Стойка кафетерийная крайняя Сборочный чертеж	Лит.	Масса	Масштаб
Разраб.		Скачкова						1:10
Пров.		Астапова				Лист 1	Листов 2	
Н. контр.		Коростелев				ЦНИИЭП торгово-бытовых зданий и туристских комплексов г. Москва		
Гл. арх. пр.		Бочарова						

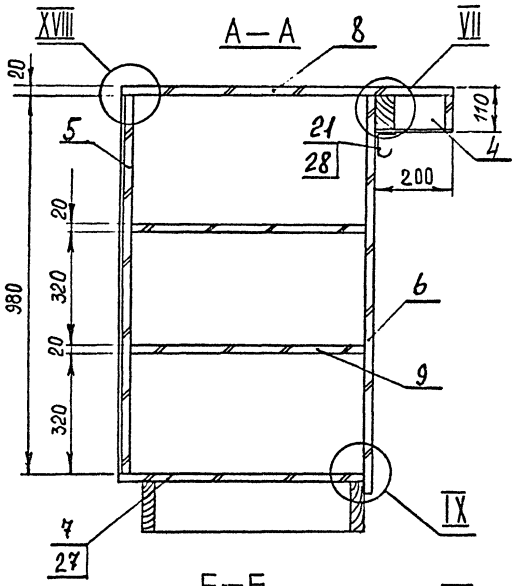

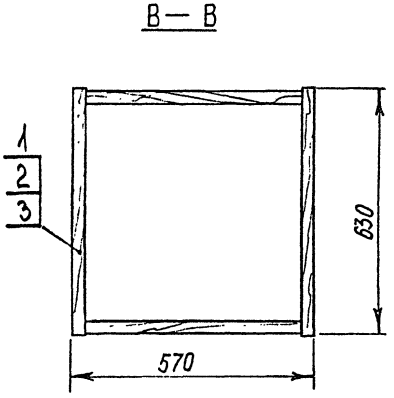

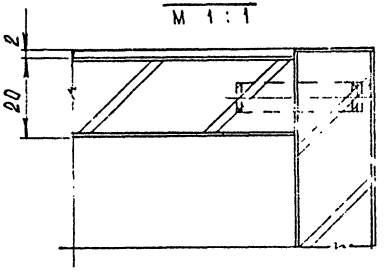

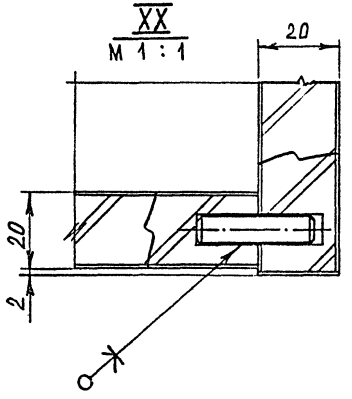

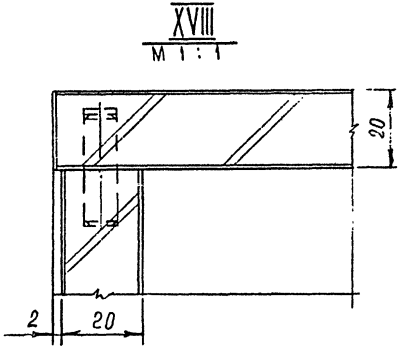

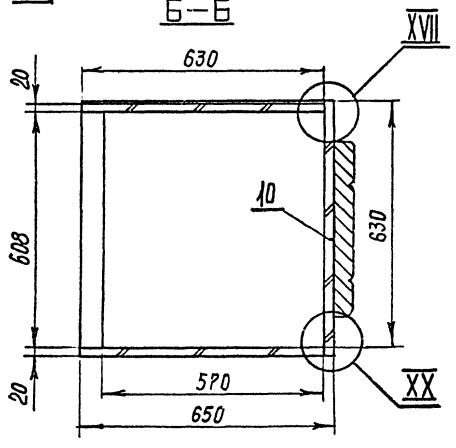

1. Размеры для справок.
2. Выносные элементы VII, IX см. стр. 10.

					К.07.00.00.00 СБ
Изм.	Лист	№ докум.	Подп.	Дата	Стойка кафетерийная крайняя. Сборочный чертеж
Разраб.		Скачкова			Лит. / Масса / Масштаб 1:1
Пров.		Астапова			Лист 2 / Листов 2
Н. контр.		Коростелев			ЦНИИЭП торгово-бытовых зданий и торгово-складских комплексов г. Москва

Инв. № подл. | Подп. и дата | Взам. инв. № | Инв. № дубл. | Подп. и дата

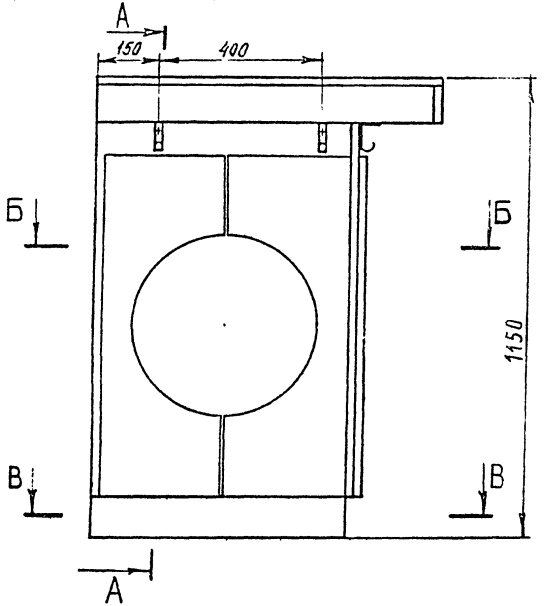

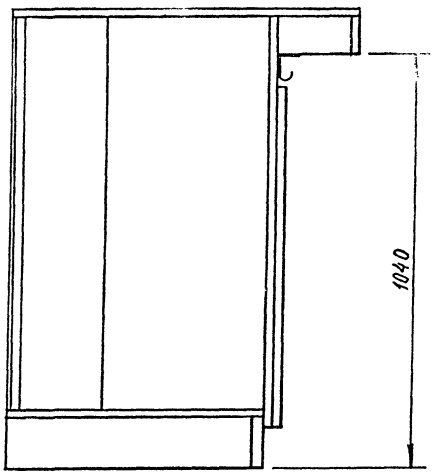

ВИД К

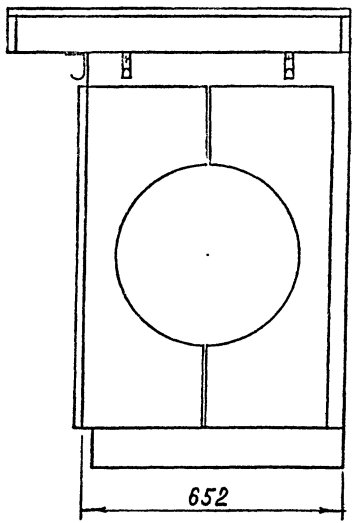

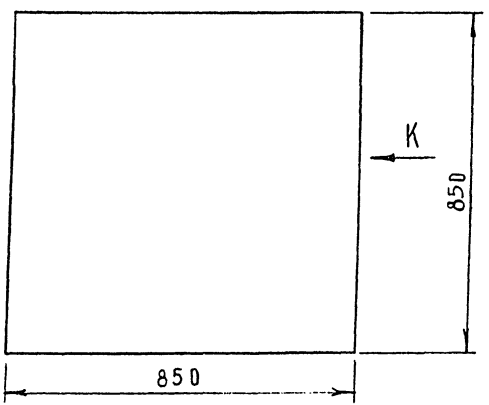

1. Размеры для справок.
2. Разрезы А-А; Б-Б; В-В см. стр. 27.

Изм.	Лист	№ докум.	Подп.	Дата
Разраб.		Скачкова		
Пров.		Астапова		
Н. контр.		Коростелев		
Гл. арх. пр.		Бочарова		

К.08.00.00.00 СБ

Стойка кафетерийная угловая
Сборочный чертеж

Лит.	Масса	Масштаб
		1:10

Лист 1 | Листов 2

ЦНИИЭП торгово-бытовых зданий и туристских комплексов г. Москва

Формат 12 СФ-239-03

Серия 1.271-4 Выпуск 2 Часть I

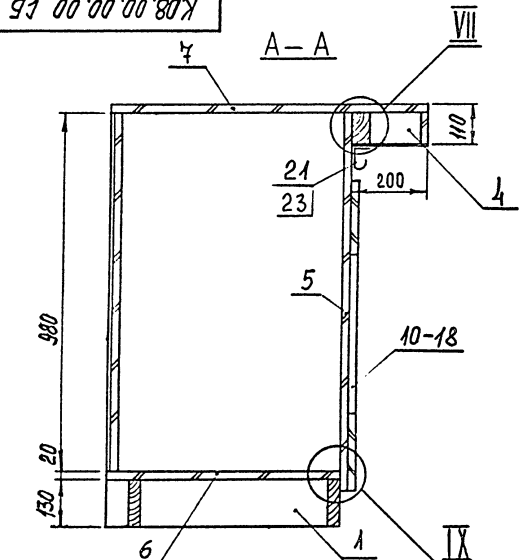

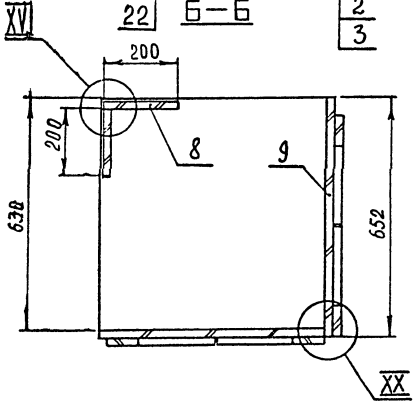

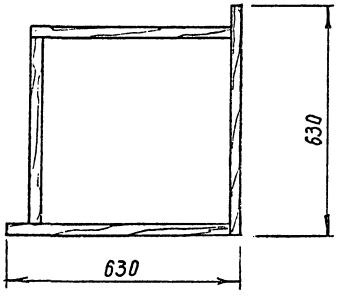

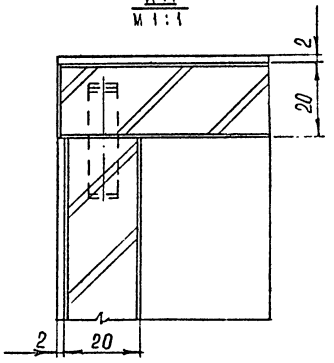

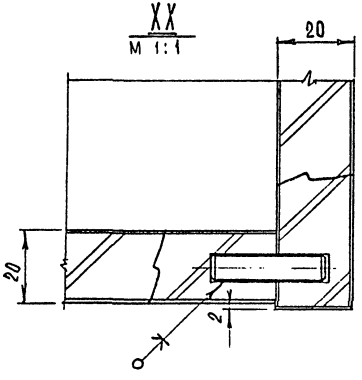

1. Размеры для справок.

2. Выносные элементы VII IX см. стр. 10.

Изм.	Лист	№ докум.	Подп.	Дата
Разраб.		Скачкова		
Пров.		Астапова		
Н. контр.		Коростелев		

К.08.00.00.00 СБ

Стойка кафетерийная угловая
Сборочный чертеж

Лит.	Масса	Масштаб
		1:1

Лист 2 | Листов 2

ЦНИИЭП торгово-бытовых зданий и туристских комплексов г. Москва

Формат А2 СФ-239-С

Инв. № подл. | Подп. и дата | Взам. инв. № | Инв. № дубл. | Подп. и дата

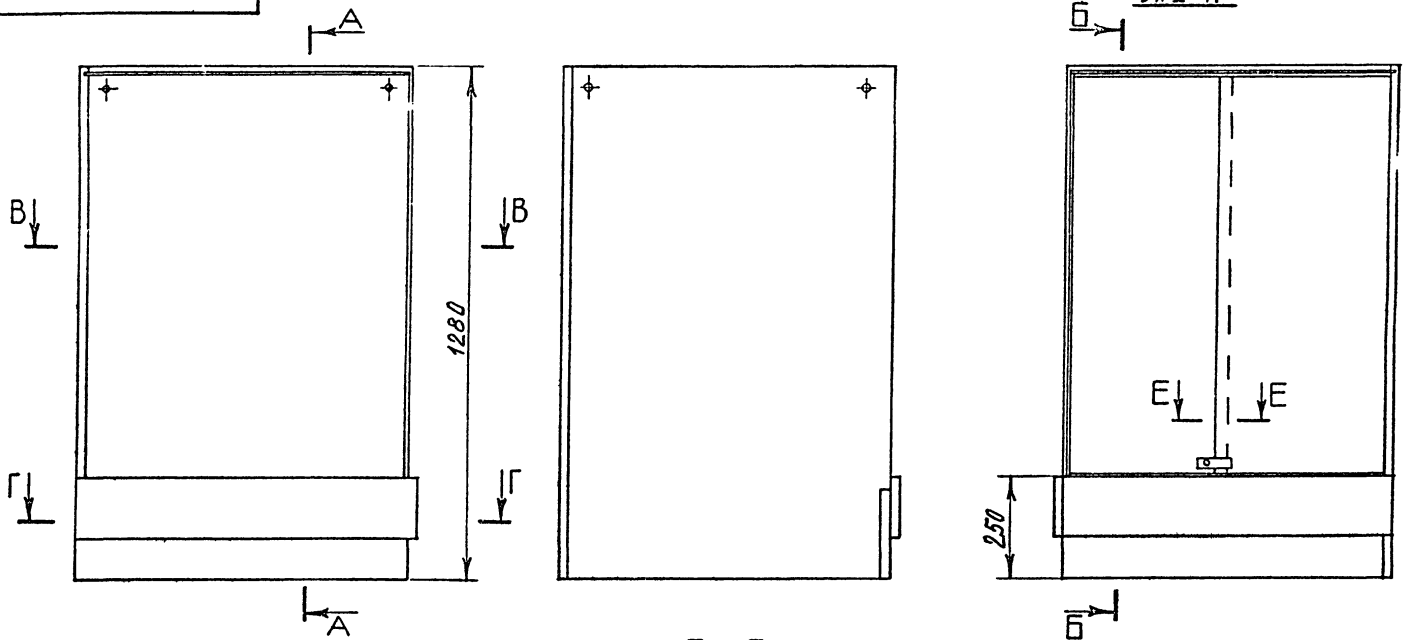

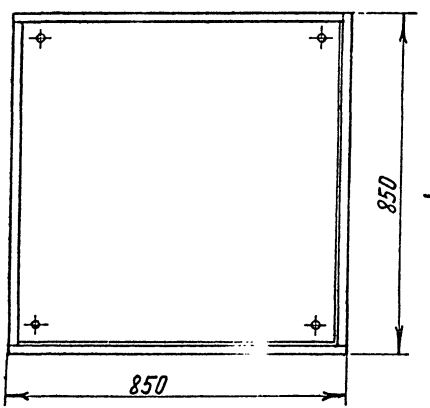

Е – Е
М 1:1

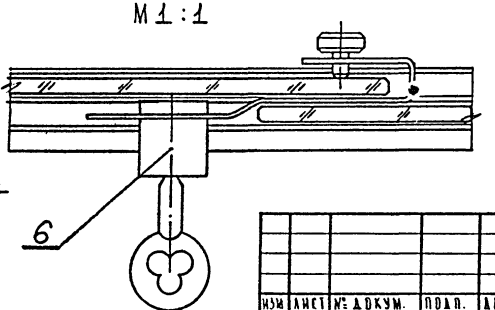

1. Размеры для справок.
2. Разрезы А-А; Б-Б; В-В; Г-Г см. стр. 30.

Изм.	Лист	№ докум.	Подп.	Дата	К.09.00.00.00 СБ			
Разраб.		Симонов			Стойка кафетерийная Витрина Сборочный чертеж	Лит.	Масса	Масштаб 1:10
Пров.		Астапова				Лист 1	Листов 3	
Н. контр.		Коростелев				ЦНИИЭП торгово-бытовых зданий и туристских комплексов г. Москва		
Гл. арх. пр.		Бочарова						

Формат 12 СФ-239-03

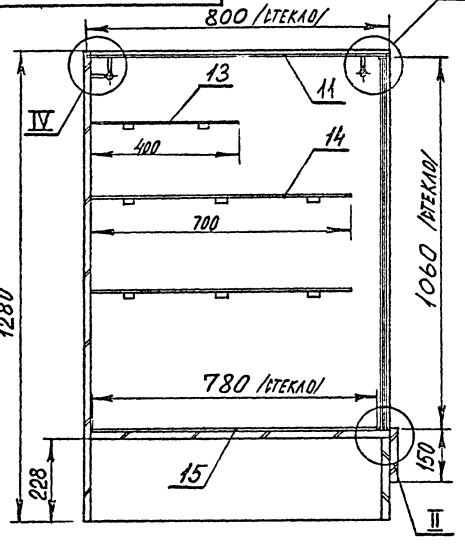

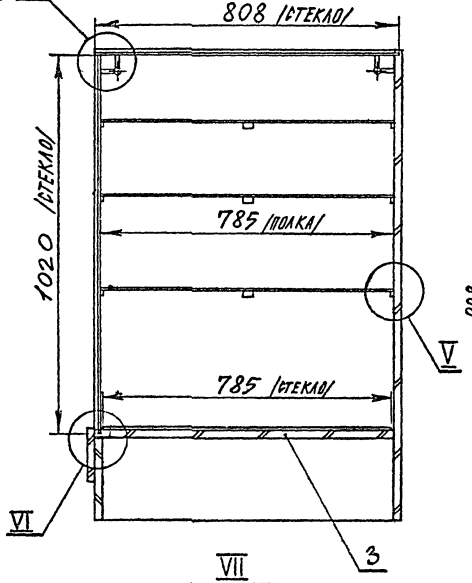

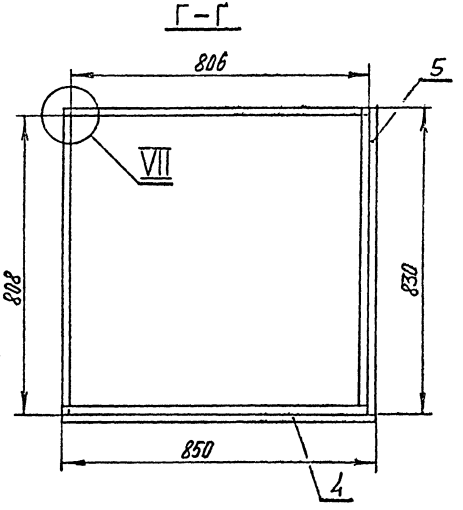

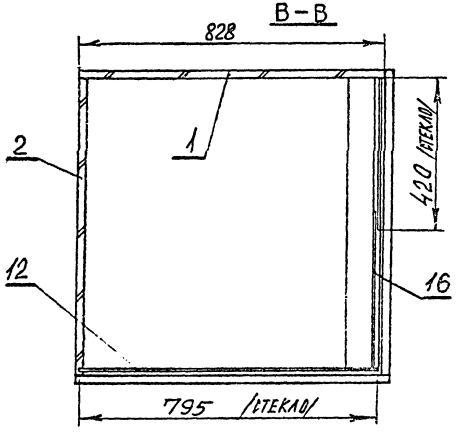

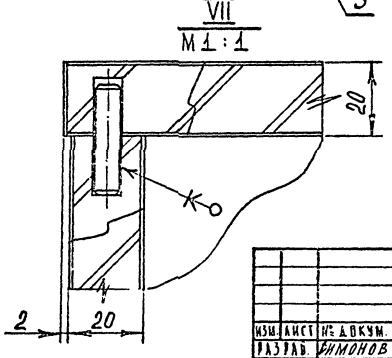

1. Размеры для справок
2. Выносные элементы I - VI см. стр. 31.
3. Кромки стеклянных деталей ▽8 (▽) полировать.

Изм.	Лист	№ докум.	Подп.	Дата	К.09.00.00.00 СБ
Разраб.		Симонов			Стойка кафетерийная витрина. Сборочный чертеж
Пров.		Астапова			Лит. — Масса — Масштаб 1:10
Н. контр.		Коротелев			Лист 2 — Листов 3

Торгово-бытовых зданий и туристских комплексов г. Москва

Формат А2 СФ-239-С

Инв. № подл. | Подп. и дата | Взам. инв. № | Инв. № дубл. | Подп. и дата

I

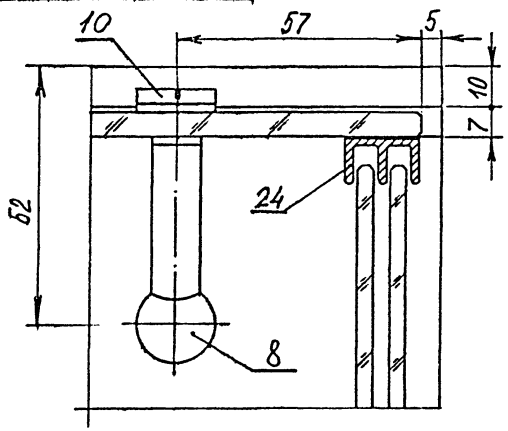

III

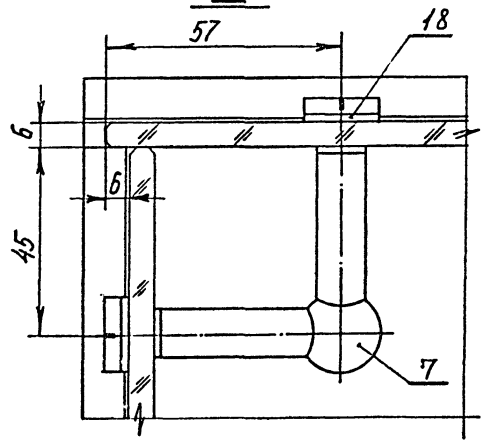

V

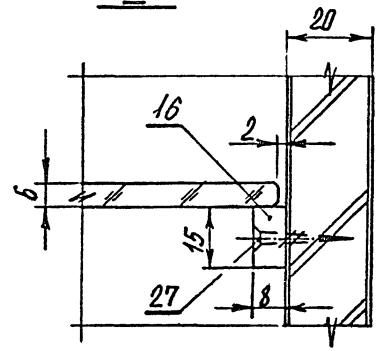

VI

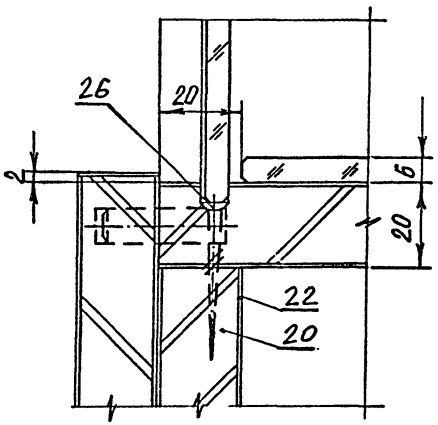

II

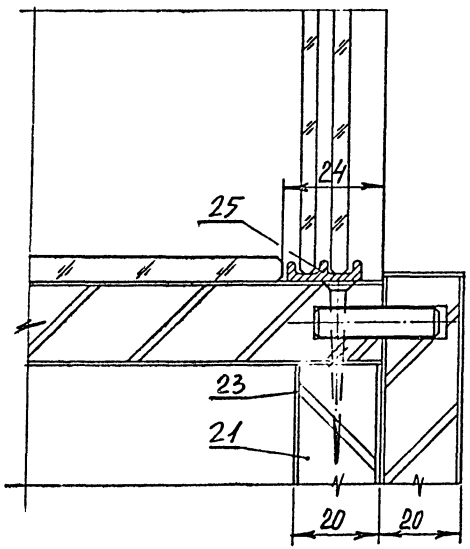

IV

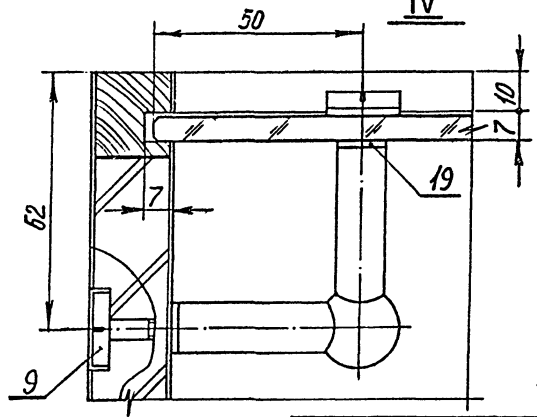

1. Размеры для справок.

					К.09.00.00.00 СБ			
Изм	Лист	№ докум.	Подп.	Дата				
Разраб.		Симонов			Стойка кафетерийная Витрина Сборочный чертеж	Лит.	Масса	Масштаб
Пров.		Астапова						1:1
Н. контр.		Коростелев				Лист 3	Листов 3	

ЦНИИЭП торгово-бытовых зданий и туристских комплексов г. Москва

Формат 12 СФ-239-03

Серия 1.271-4 выпуск 2 часть I

А – А

Б

Б – Б

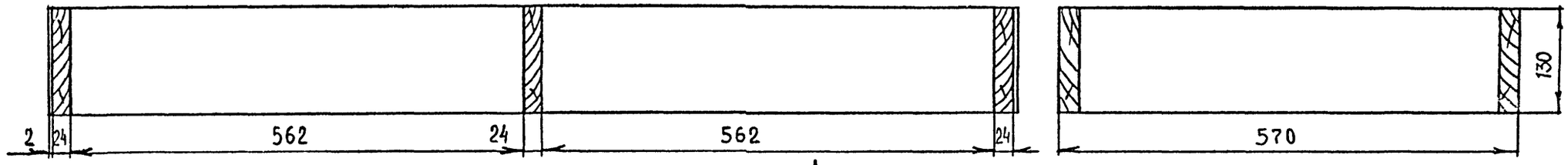

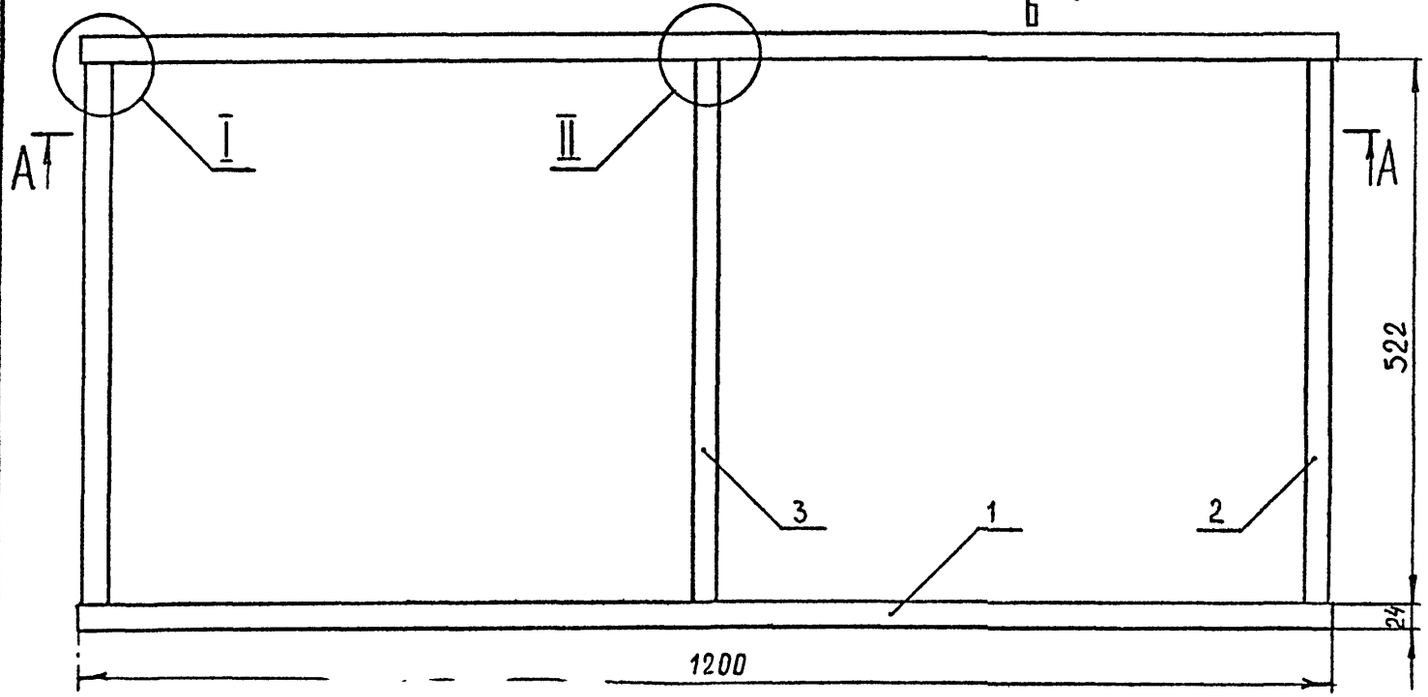

Предельные отклонения размеров по 2 ряду ГОСТ 6449-53.

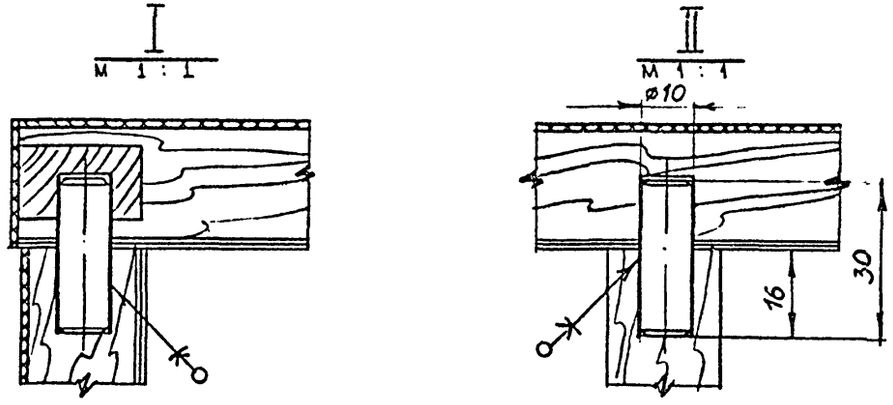

Изм.	Лист	№ докум.	Подп.	Дата
Разраб.		Скачкова		
Пров.		Астапова		
Н. контр.		Коростелев		

К.01.01.00.00 СБ

Плинтус

Сборочный чертеж

Лит.	Масса	Масштаб
		1:5

Лист | Листов 1

ЦНИИЭП торгово-бытовых зданий и туристских комплексов г. Москва

Инв. № подл. | Подп. и дата | Взам. инв. № | Инв. № дубл. | Подп. и дата

Серия 1.271-1 выпуск 2 лист.

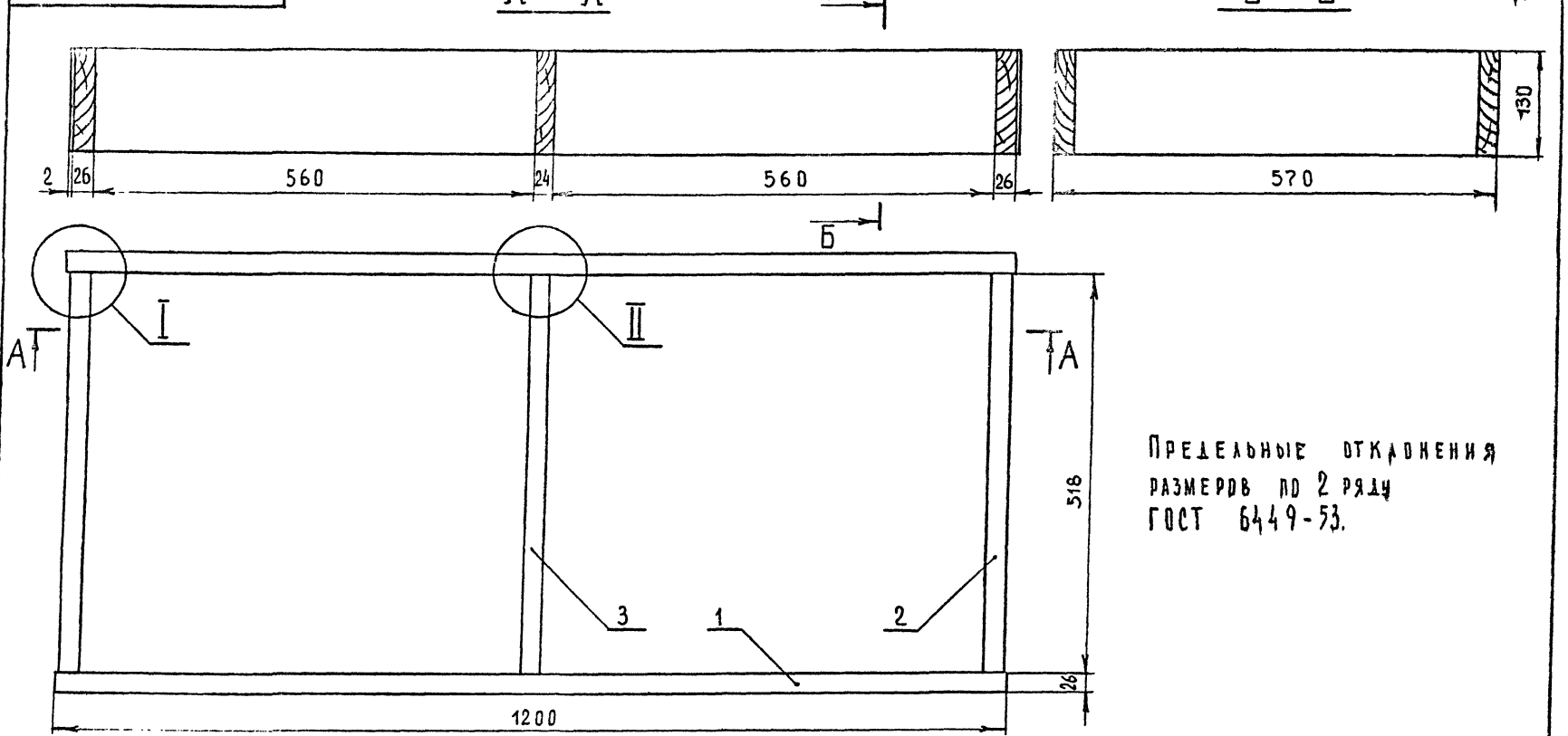

Предельные отклонения размеров по 2 ряду ГОСТ 6449-53.

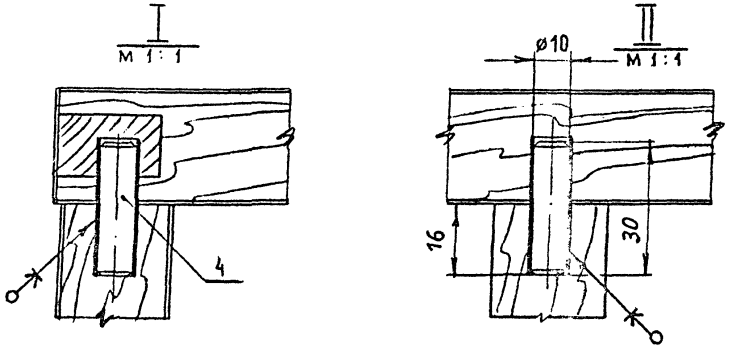

Изм.	Лист	№ докум.	Подп.	Дата
Разраб.		Скачкова		
Пров.		Асталова		
Н. контр.		Коростелев		

К. 01. 02. 00. 00 СБ

Плинтус
Сборочный чертеж

Лит	Масса	Масштаб
		1:5

Лист | Листов 1

ЦНИИЭП торгово-бытовых зданий и туристских комплексов г. Москва

Формат А2 СФ-239-03

Серия 1.271-4 выпуск 2 чертеж I

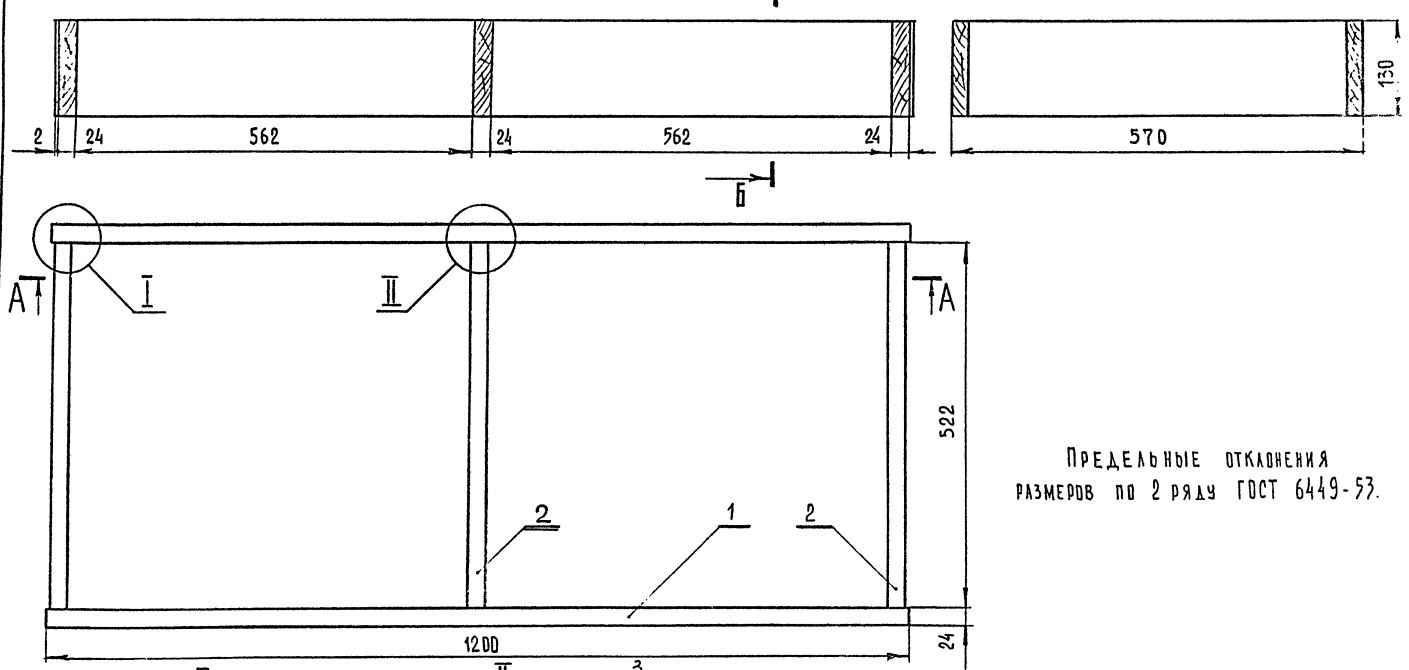

Предельные отклонения размеров по 2 ряду ГОСТ 6449-53.

Изм.	Лист	№ докум.	Подп.	Дата
Разраб.		Скачкова		
Пров.		Астапова		
Н. контр.		Коростелев		

К.01.03.00.00 СБ

Плинтус. Сборочный чертеж

Лит.	Масса	Масштаб
Лист	Листов 1	

ЦНИИЭП торгово-бытовых зданий и предприятий коммунального обслуживания г. Москва

Формат 12 СФ-230

Инв. № подл. | Подп. и дата | Взам. инв. № | Инв. № дубл. | Подп. и дата

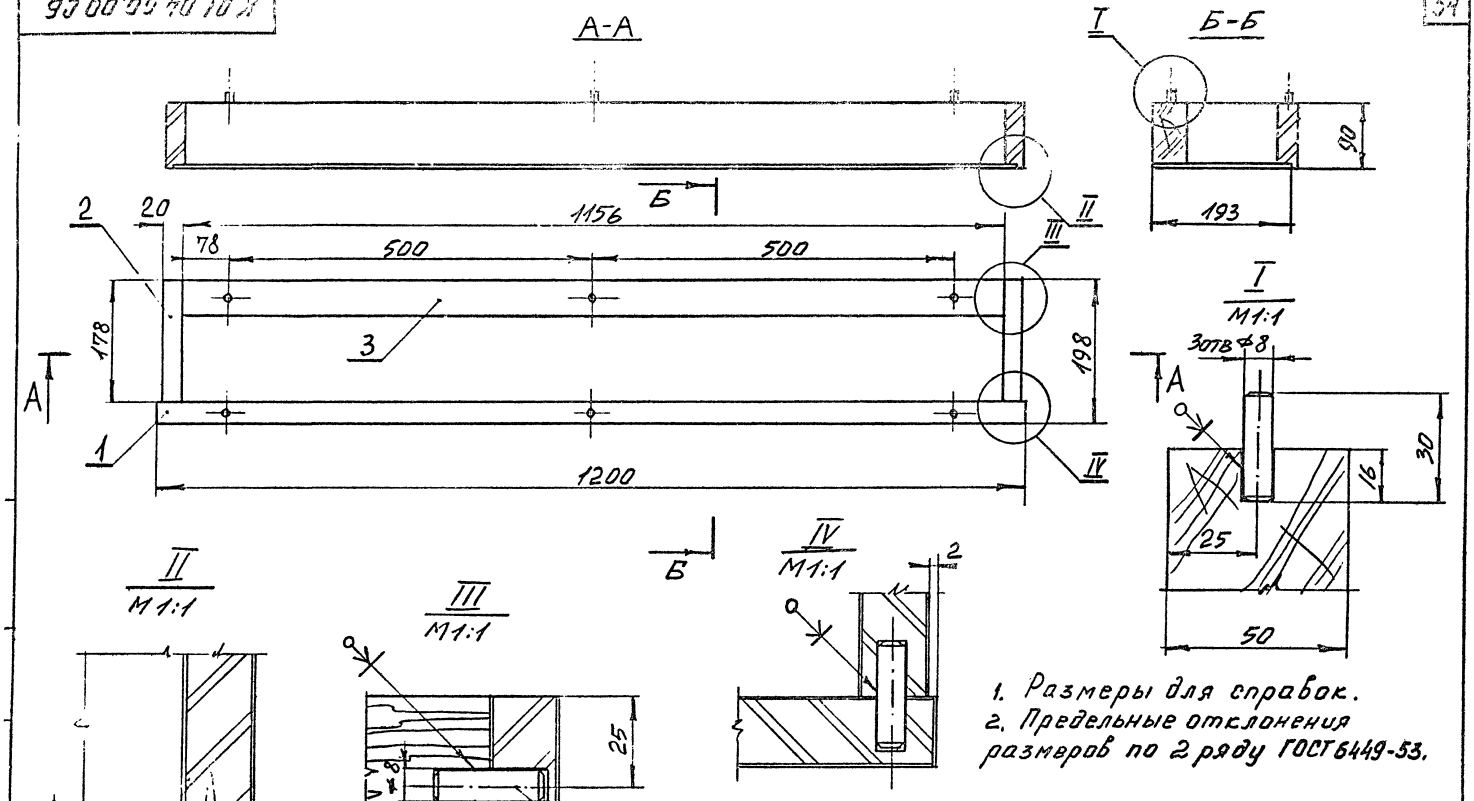

1. Размеры для справок.
2. Предельные отклонения размеров по 2 ряду ГОСТ 6449-53.

Изм.	Лист	№ докум.	Подп.	Дата	К.01.04.00.00 СБ			
Разраб.		Скачкова			Подлокотник	Лит.	Масса	Масштаб
Пров.		Астапова			Сборочный чертеж			1:5
Н. контр.		Хоростелев				Лист	Листов 1	

ЦНИИЭП торгово-бытовых зданий и туристских комплексов г. Москва

Формат 12 СФ-239-03

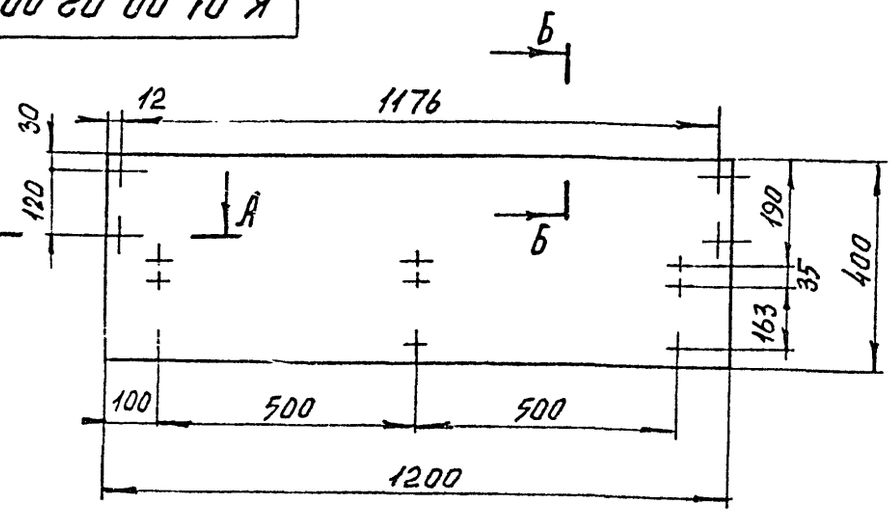

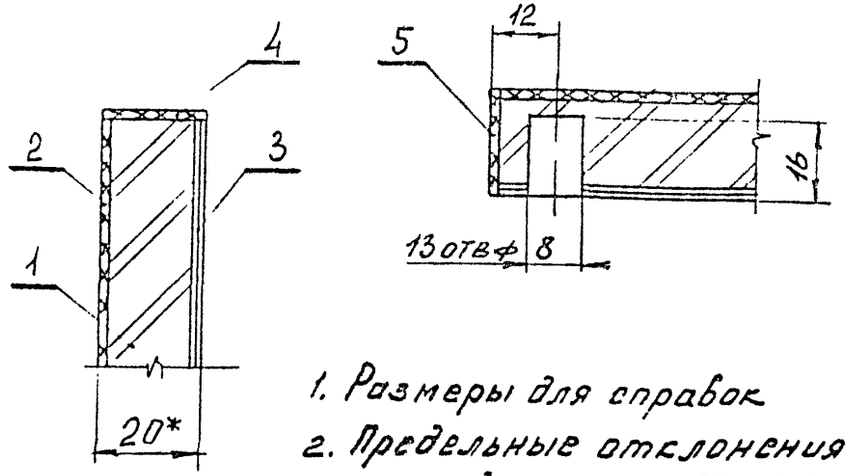

1. Размеры для справок.
2. Предельные отклонения размеров по 2 ряду ГОСТ 6449-53.

Изм	Лист	N докум	Подпись	Дата
Разраб		Скачкова		
Пров.		Астапова		
Т. контр.		Коростелев		
Гл. инж. пр.		Коростелев		
Н. контр.		Симонов		
Утв.		Рянинский		

К.01.00.02.00 СБ

Щит
Сборочный чертеж

Лит	Масса	Масштаб
		1:10
Лист	Листов 1	

ЦНИИЭП торгово-бытовых зданий и туристских комплексов

Копировал Формат А1

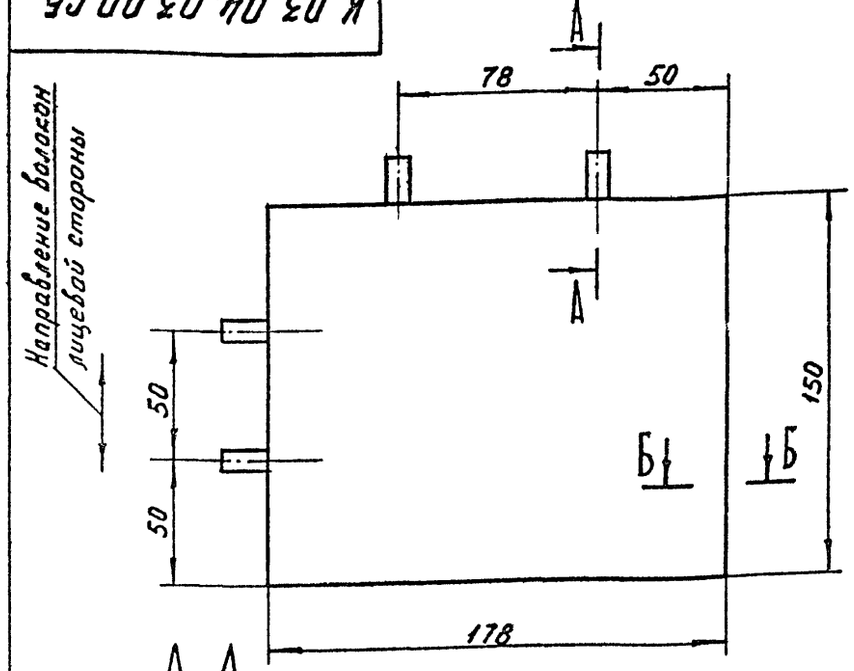

А-А
М 1:1

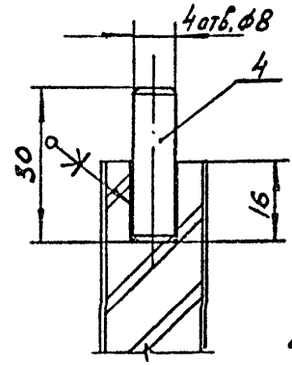

Б-Б
М 1:1

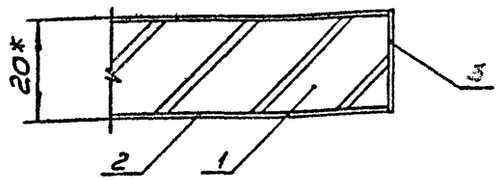

1. * Размеры для справок.
2. Предельные отклонения размеров по 2 ряду ГОСТ 6449-53

Изм	Лист	N докум	Подпись	Дата
Разраб.		Скачкова		
Пров.		Астапова		
Т. контр.		Коростелев		
Гл. инж. пр.		Коростелев		
Н. контр.		Симонов		
Утв		Рянинский		

К.03.04.03.00 СБ

Щит
Сборочный чертеж

Лит.	Масса	Масшта
И		1:2
Лист	Листов 1	

ЦНИИЭП торгово-бытовых зданий и туристских комплексов

Копировал СФ-239-03 Формат А1

Инв. N подл. | Подп. и дата | Взам. инв. N | Инв. N дубл. | Подп. и дата

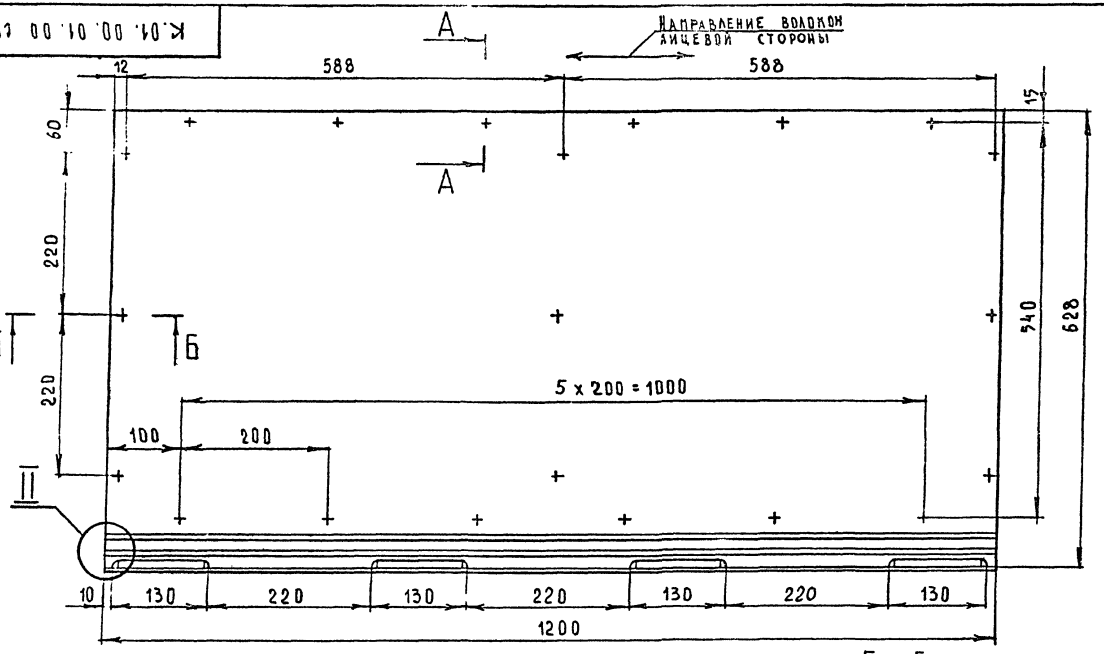

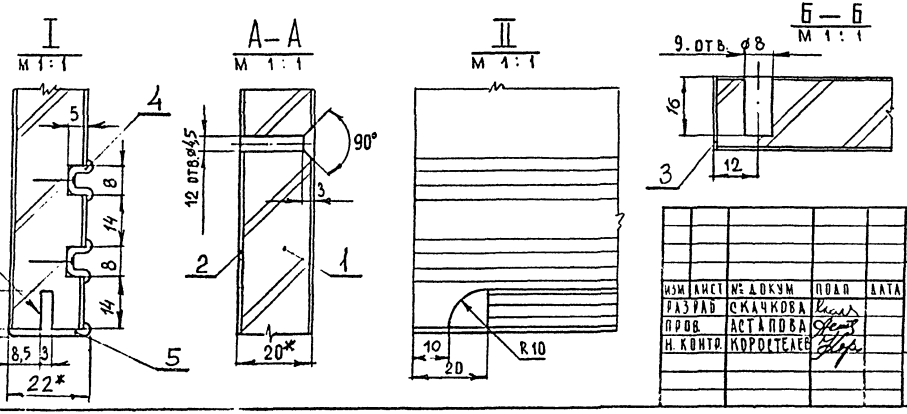

1.* Размеры для справок.
2. Металлический профиль условно не заштрихован.
3. Предельные отклонения размеров по 2 ряду ГОСТ 6449-53.

Изм.	Лист	№ докум.	Подп.	Дата
Разраб.		Скачкова		
Пров.		Астапова		
Н. контр.		Коротелев		

К.01.00.01.00 СБ

Щит
Сборочный чертеж

Лит.	Масса	Масштаб
		1:5
Лист	Листов 1	

Торгово-бытовые здания и строения комплексов г. Москва

СФ-239-03 Формат 12

Инв. № подл. | Подп. и дата | Взам. инв. № | Инв. № дубл. | Подп. и дата

К.01.04.02.00 СБ

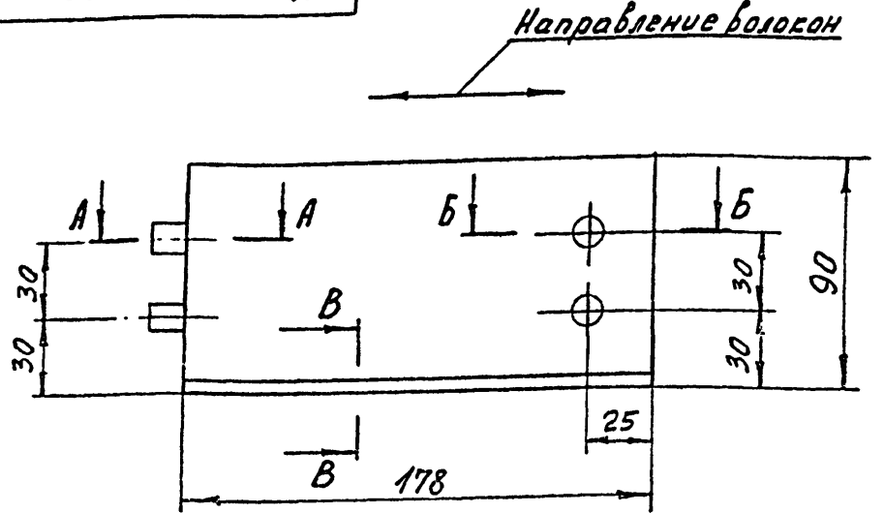

А-А
М1:1

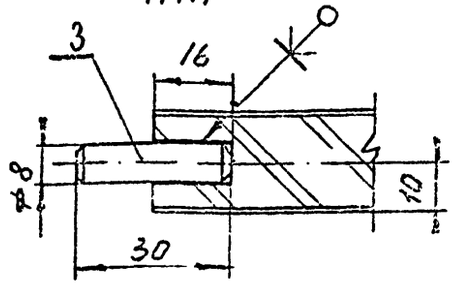

В-В
М1:1

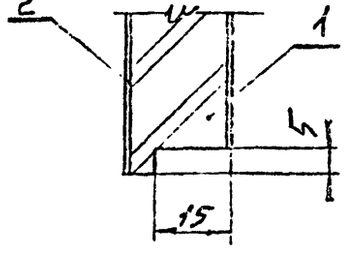

Б-Б
М1:1

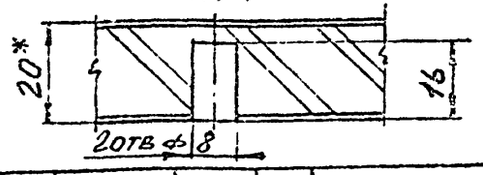

1. Размеры для справок.
2. Предельные отклонения размеров по 2 ряду ГОСТ 6449-53.

Изм	Лист	N докум	Подпись	Дата
Разраб.		Скачкова		
Пров.		Астапова		
Т. контр.		Коростелев		
Гл. инж. пр		Коростелев		
Н. контр		Симонов		
Утв.		Ранинский		

К.01.04.02.00 СБ

Щит
Сборочный чертёж

Лит.	Масса	Масштаб
		1:2
Лист	Листов 1	

ЦНИИЭП торгово-бытовых зданий и туристских комплексов

Копировал

Формат А1

К.01.04.01.00 СБ

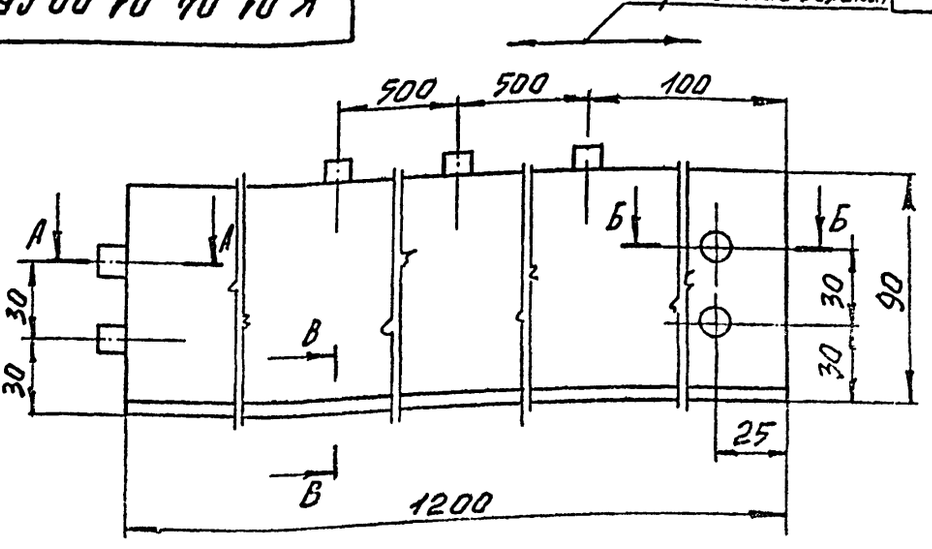

А-А
М1:1

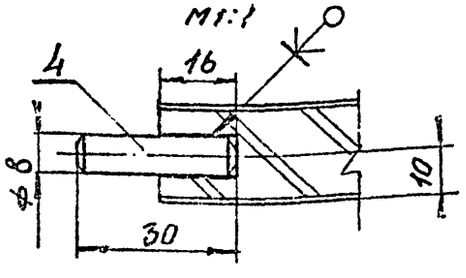

В-В
М1:1

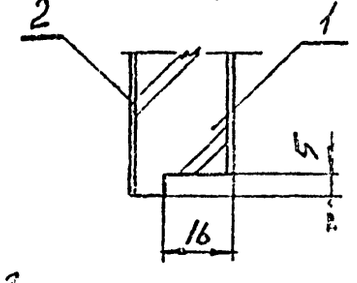

Б-Б
М1:1

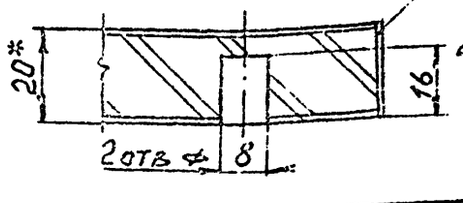

1. Размеры для справок.
2. Предельные отклонения размеров по 2 ряду ГОСТ 6449-53

Изм	Лист	N докум	Подпись	Дата
Разраб.		Скачкова		
Пров.		Астапова		
Т. контр.		Коростелев		
Гл. инж. пр		Коростелев		
Н. контр		Симонов		
Утв		Ранинский		

К.01.04.01.00 СБ

Щит
Сборочный чертеж

Лит	Масса	Масштаб
		1:2
Лист	Листов 1	

ЦНИИЭП торгово-бытовых зданий и туристских комплексов

Копировал

СФ-239-03 Формат А1

Инв. N подл. | Подп. и дата | Взам. инв. N | Инв. N дубл. | Подп. и дата

Серия 1.271-4 Выпуск 2 тип

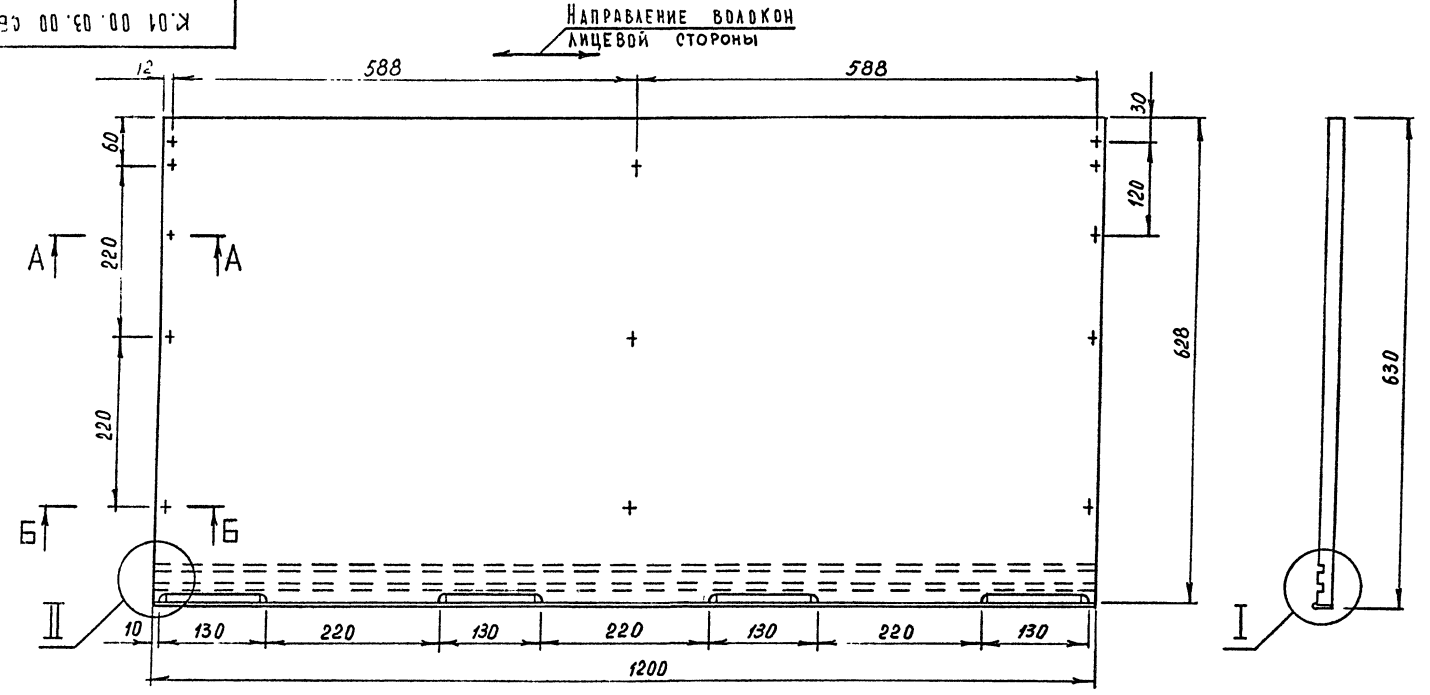

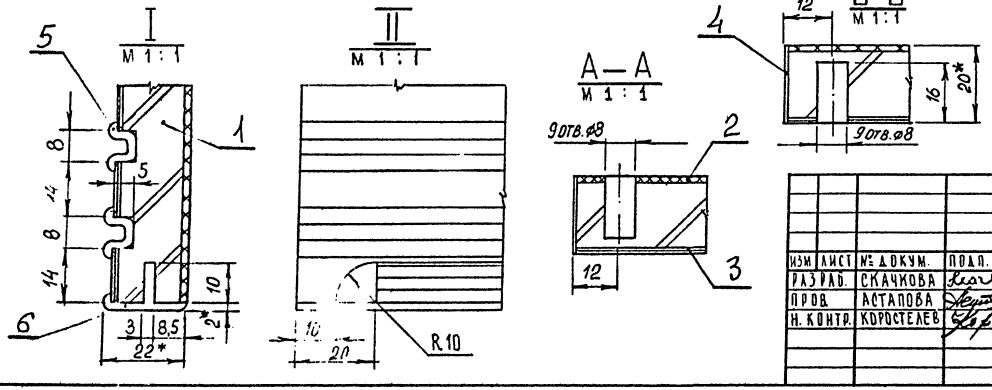

1.* Размеры для справок.
2 Металлический профиль условно не заштрихован
3. Предельные отклонения размеров по 2 ряду ГОСТ 6449-53

Изм.	Лист	№ докум.	Подп.	Дата
Разраб.		Скачкова		
Пров.		Астапова		
Н. контр.		Коростелев		

К.01.00.03.00 СБ

Щит
Сборочный чертеж

Лит.	Масса	Масштаб
		1:5

Лист | Листов 1

ЦНИИЭП торгово-бытовых зданий и туристских комплексов г. Москва

СФ-239-03 Формат 12

К. 01. 00. 04. 00 СБ

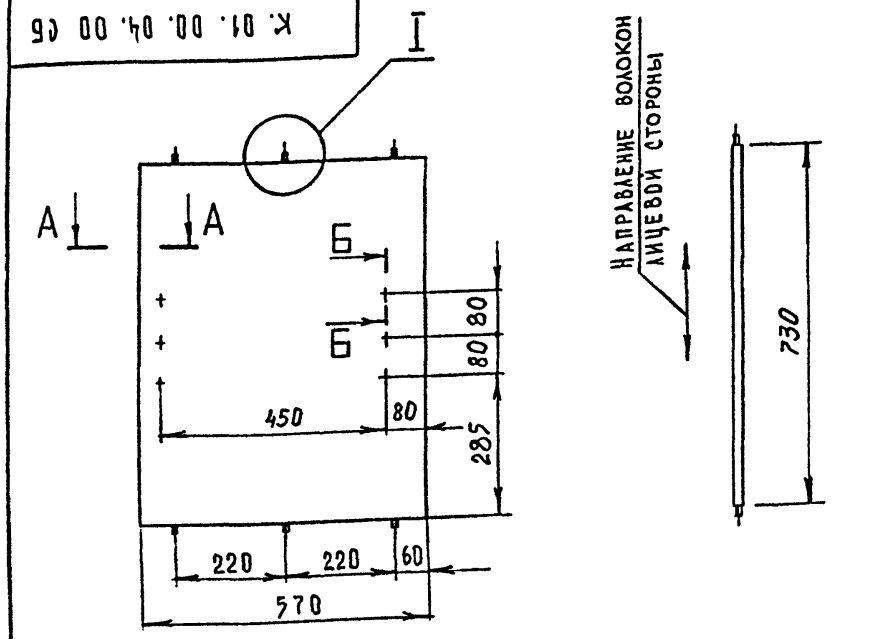

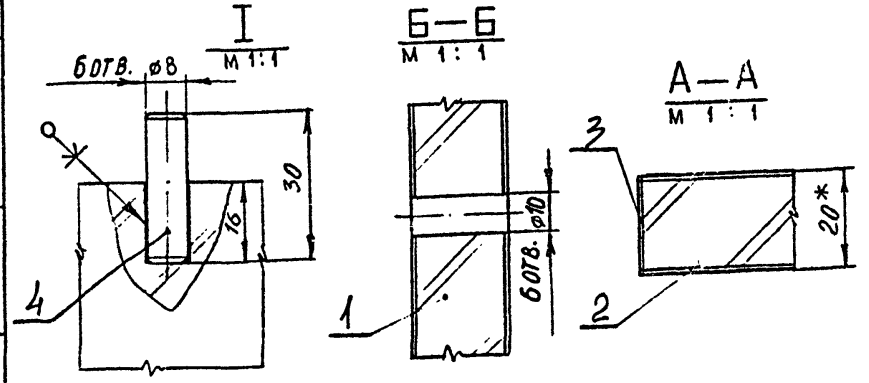

1. * Размеры для справок.
2. Предельные отклонения размеров по 2 ряду ГОСТ 6449-53

Изм	Лист	N докум	Подпись	Дата	К. 01. 00. 04. 00 СБ			
Разраб.		Скачкова			Щ и т	Лит.	Масса	Масштаб
Пров.		Астапова						1:10
Т. контр.		Коростелев			Сборочный чертеж	Лист	Листов 1	
Гл. инж. пр		Коростелев				ЦНИИЭП торгово-бытовых зданий и туристских комплексов		
Н. контр.		Симонов						
Утв.		Рачинский						

Копировал Формат А1

К. 01. 00. 05. 00 СБ

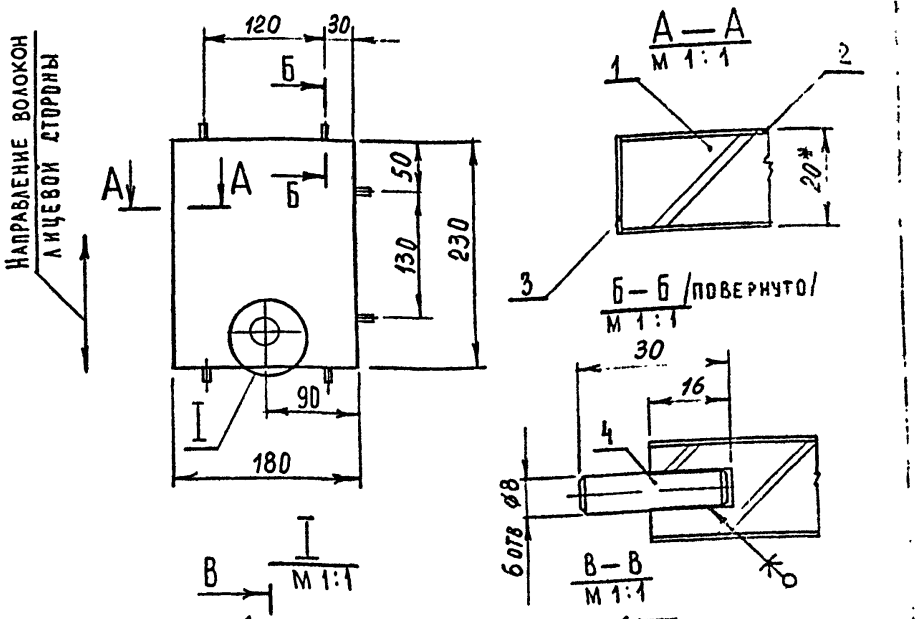

1. * Размеры для справок.
2. Предельные отклонения размеров по 2 ряду ГОСТ 6449-53

Изм	Лист	N докум	Подпись	Дата	К. 01. 00. 05. 00 СБ			
Разраб.		Скачкова			Щ и т	Лит.	Масса	Масштаб
Пров.		Астапова						1:7
Т. контр.		Коростелев			Сборочный чертеж	Лист	Листов	
Гл. инж. пр		Коростелев				ЦНИИЭП торгово-бытовых з... и турис... комплек...		
Н. контр.		Симонов						
Утв.		Рачинский						

Копировал СФ-239-03 Формат А1

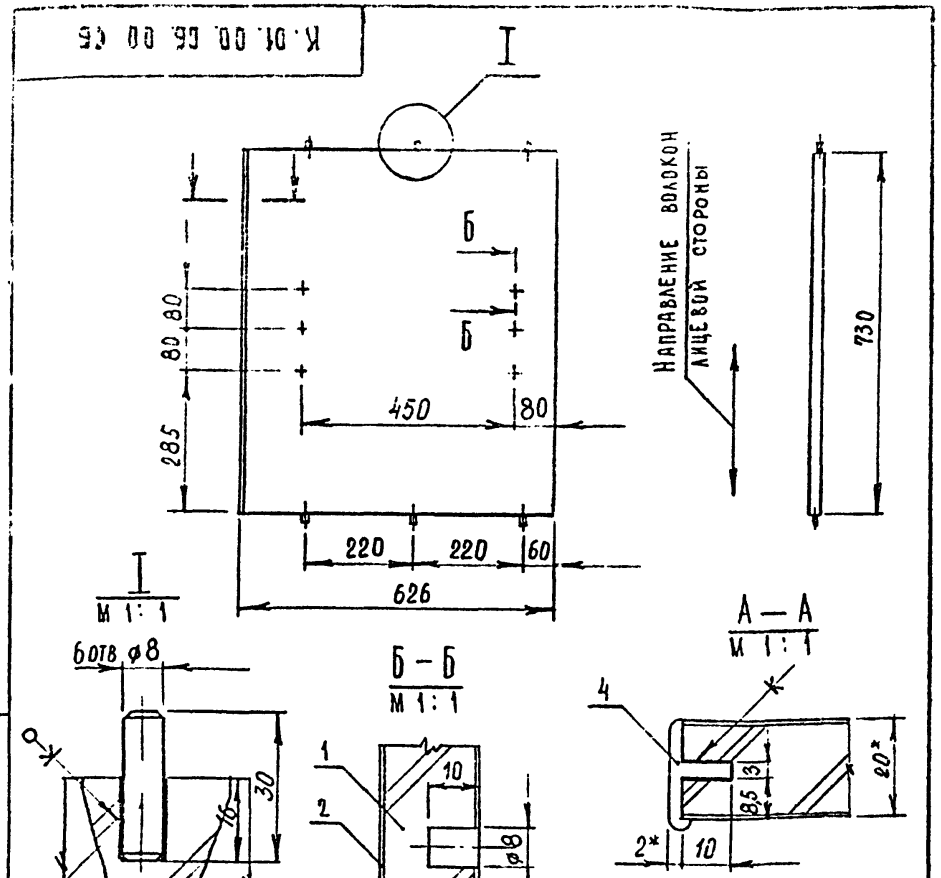

1.* Размеры для справок.

2 Металлический профиль условно не заштрихован.

3 Предельные отклонения размеров по 2 ряду ГОСТ 6449-53.

Изм	Лист	N докум	Подпись	Дата	К.01.00.06.00 СБ			
Разраб.		Скачкова			Щит сборочный чертеж	Лит	Масса	Масштаб
Пров.		Астапова				И		1:10
Т. контр.		Коростелев				Лист	Листов 1	
Гл. инж. пр		Коростелев			ЦНИИЭП торгово-бытовых зданий и туристских комплексов			
Н. контр		Симонов						
Утв		Раннинский						

Копировал

Формат 11

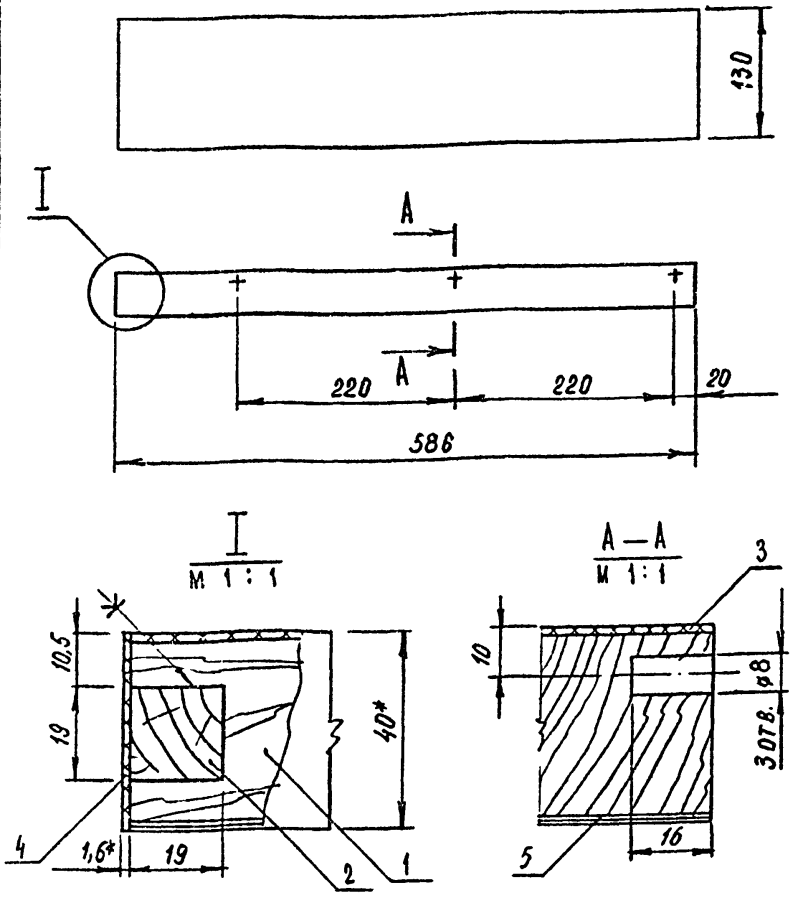

1.* Размеры для справок.

2. Предельные отклонения размеров по 2 ряду ГОСТ 6449-53.

Изм	Лист	N докум	Подпись	Дата	К.06.00.06.00 СБ			
Разраб.		Скачкова			Брусок плинтуса сборочный чертеж	Лит.	Масса	Масштаб
Пров.		Астапова				И		1:5
Т. контр.		Коростелев				Лист	Листов 1	
Гл. инж. пр		Коростелев			ЦНИИЭП торгово-бытовых зданий и туристских комплексов			
Н. контр		Симонов						
Утв		Раннинский						

Копировал

Формат 11

СФ-239-03

Серия 1.271-4 Выпуск 2 Часть I

Инв. N подл. | Подп. и дата | Взам. инв. N | Инв. N дубл. | Подп. и дата

К.01.00.07.00 СБ

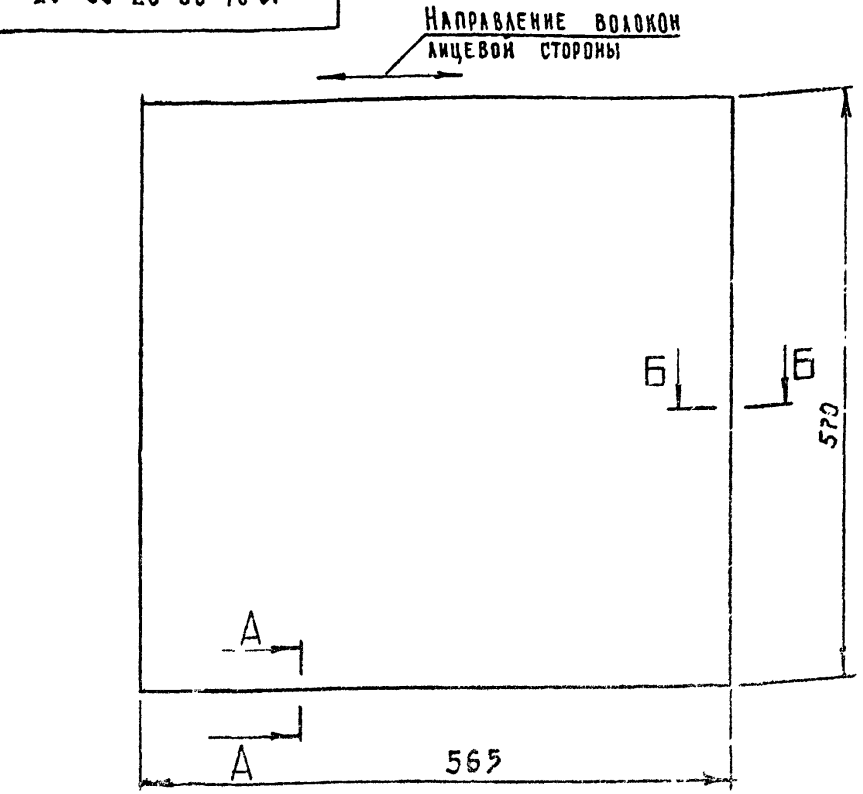

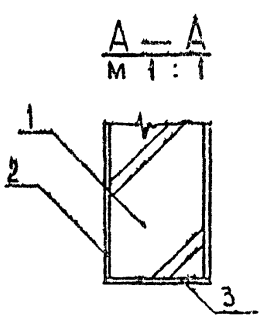

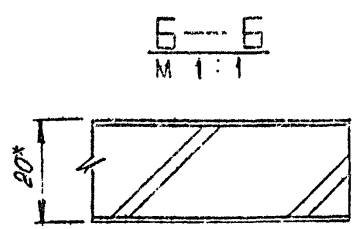

1.* Размеры для справок.
2. Предельные отклонения размеров по 2 ряду ГОСТ 6449-53.

Изм.	Лист	№ докум.	Подпись	Дата
Разраб.		Скачкова		
Пров.		Астапова		
Т. контр.		Коростелев		
Гл. инж. пр.		Коростелев		
Н. контр.		Симонов		
Утв.		Ронинский		

К.01.00.07.00 СБ

Полка
Сборочный чертеж

Лит.	Масса	Масштаб
И		1:5

Лист | Листов 1

ЦНИИЭП торгово-бытовых зданий и туристских комплексов

Инв. № подл. | Подп. и дата | Взам. инв. № | Инв. № дубл. | Подп. и дата

Копировал

Формат 11

К.01.00.08.00 СБ

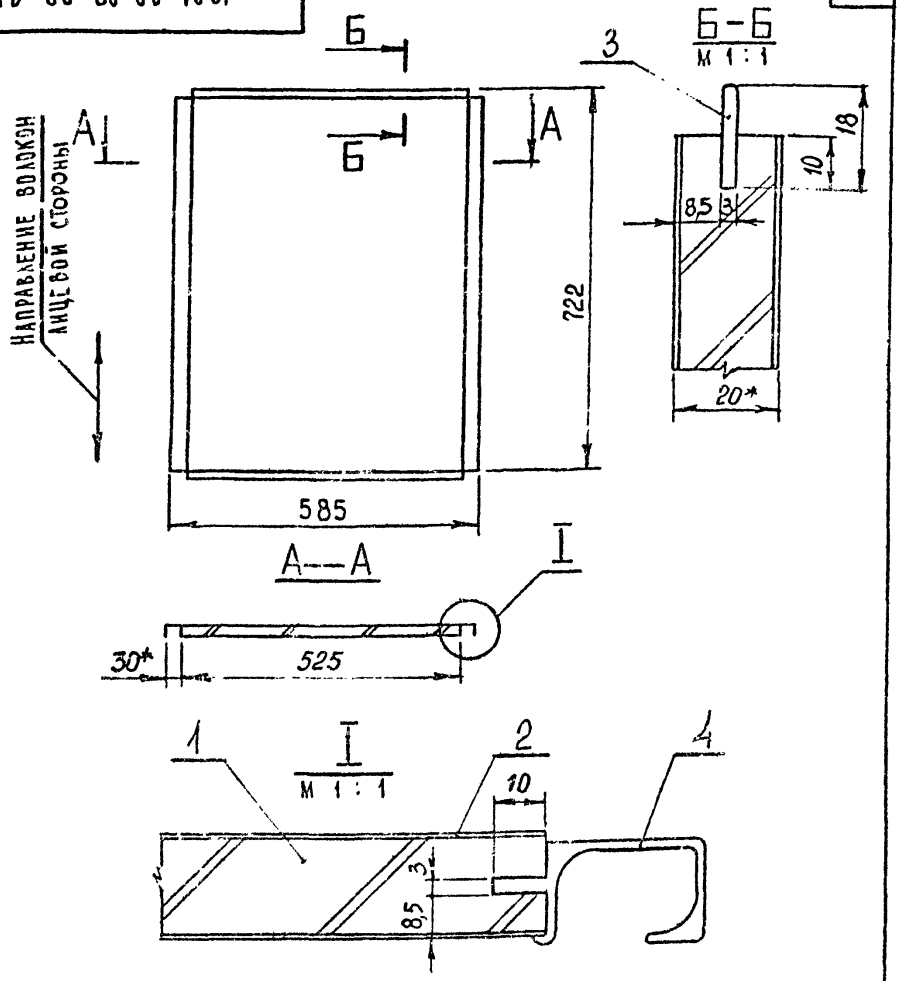

1.* Размеры для справок.
2. Металлический профиль условно не заштрихован
3 Предельные отклонения размеров по 2 ряду ГОСТ 6449-53.

Изм.	Лист	№ докум.	Подпись	Дата
Разраб.		Скачкова		
Пров.		Астапова		
Т. контр.		Коростелев		
Гл. инж. пр.		Коростелев		
Н. контр.		Симонов		
Утв.		Ронинский		

К.01.00.08.00 СБ

Дверка
Сборочный чертеж

Лит.	Масса	Масштаб
И		1:5

Лист | Листов 1

ЦНИИЭП торгово-бытовых зданий и туристских комплексов

Инв. № подл. | Подп. и дата | Взам. инв. № | Инв. № дубл. | Подп. и дата

Копировал

СФ-239-03 Формат 11

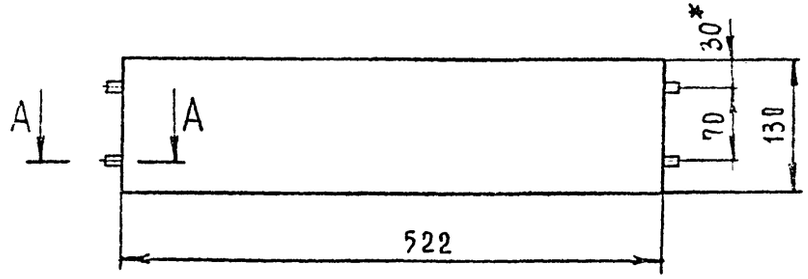

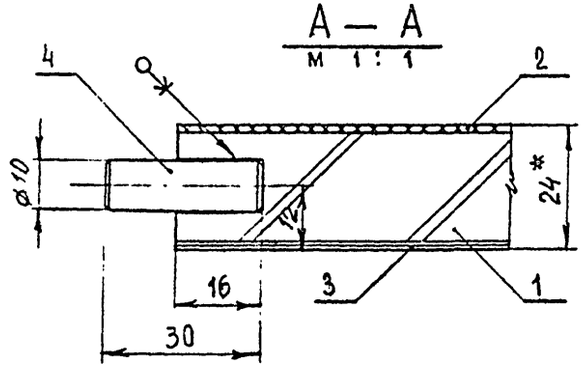

1* Размеры для справок.

2. Предельные отклонения размеров по 2 ряду ГОСТ 6449-53.

Изм.	Лист	N докум.	Подпись	Дата
Разраб.		Скачкова		
Пров.		Астапова		
Т. контр.		Коростелев		
Гл. инж. пр.		Коростелев		
Н. контр.		Синонов		
Утв.		Раинский		

К. 01. 01. 02. 00 СБ

Щит
Сборочный чертеж

Лит.	Масса	Масштаб
		1:5

Лист | Листов 1

ЦНИИЭП торгово-бытовых зданий и туристских комплексов

Копировал Формат А1

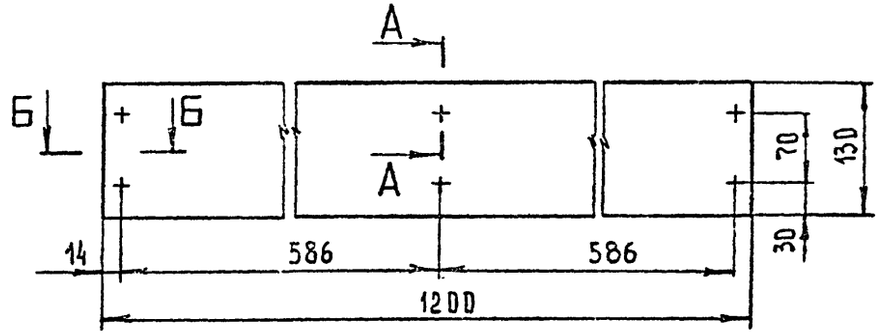

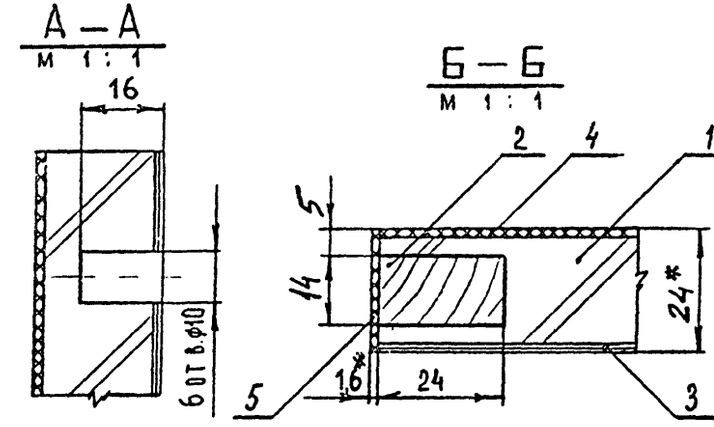

1.* Размеры для справок.

2. Предельные отклонения размеров по 2 ряду ГОСТ 6449-53.

Изм.	Лист	N докум.	Подпись	Дата
Разраб.		Скачкова		
Пров.		Астапова		
Т. контр.		Коростелев		
Гл. инж. пр.		Коростелев		
Н. контр.		Синонов		
Утв.		Раинский		

К. 01. 01. 01. 00 СБ

Щит
Сборочный чертеж

Лит.	Масса	Масштаб
		1:5

Лист | Листов 1

ЦНИИЭП торгово-бытовых зданий и туристских комплексов

Копировал Формат А1

Инв. N подл. | Подп. и дата | Взам. инв. N | Инв. N дубл. | Подп. и дата

СФ-239-03

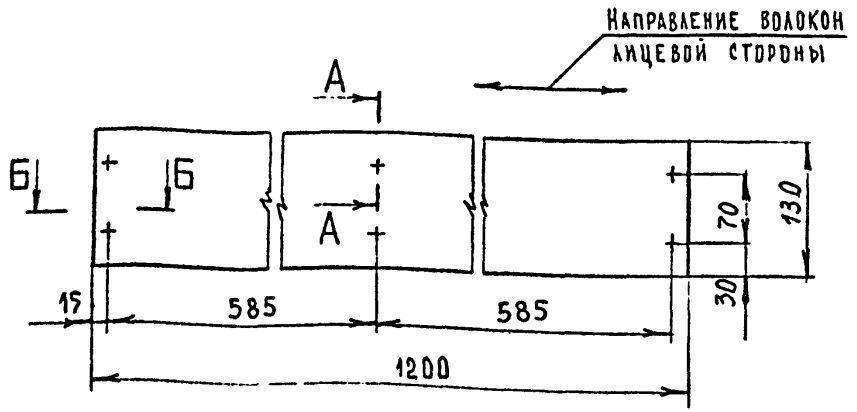

А—А
М 1:1

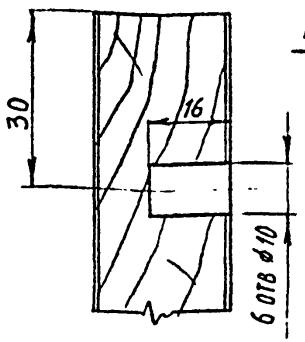

Б—Б
М 1:1

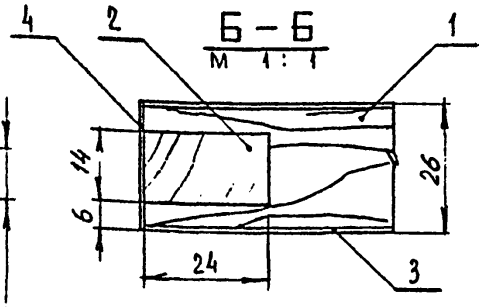

Предельные отклонения размеров по 2 ряду ГОСТ 6449-53.

Изм	Лист	N докум	Подпись	Дата	К. 01. 02. 01. 00 СБ			
Разраб.		Скачкова			Щит Сборочный чертеж	Лит.	Масса	Масштаб
Пров.		Астапова				и		1:5
Т. контр.		Коростелев				Лист	Листов 1	
Гл. инж. пр.		Коростелев				ЦНИИЭП торгово-бытовых зданий и туристских комплексов		
Н. контр.		Симонов						
Утв.		Раинский						

Копировал Формат А1

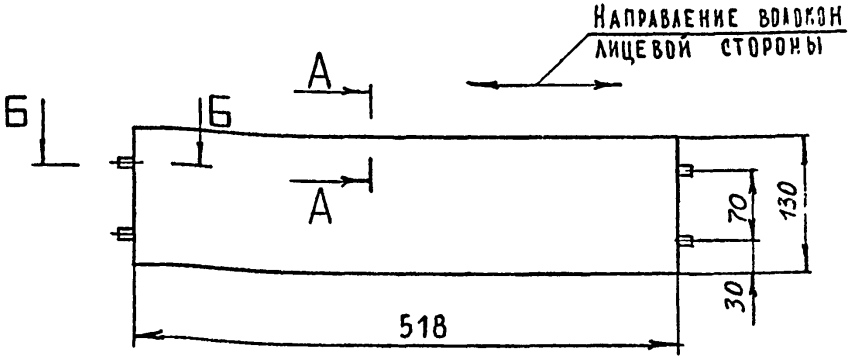

Б—Б
М 1:1

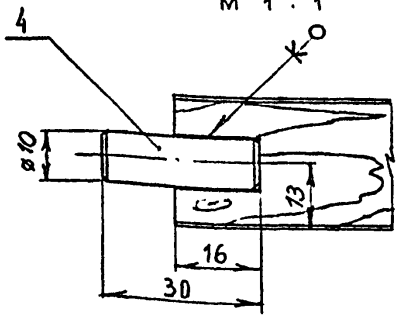

А—А
М 1:1

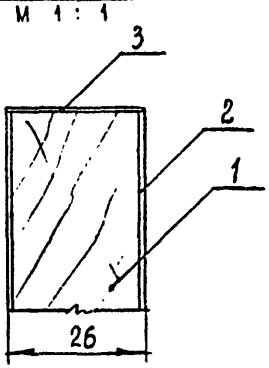

Предельные отклонения размеров по 2 ряду ГОСТ 6449-53.

Изм	Лист	N докум	Подпись	Дата	К. 01. 02. 02. 00 СБ			
Разраб.		Скачкова			Щит Сборочный чертеж	Лит.	Масса	Масштаб
Пров.		Астапова				и		1:5
Т. контр.		Коростелев				Лист	Листов 1	
Гл. инж. пр.		Коростелев				ЦНИИЭП торгово-бытовых зданий и туристских комплексов		
Н. контр.		Симонов						
Утв.		Раинский						

Копировал СФ-239-03 Формат А1

Инв. N подл. | Подп. и дата | Взам. инв. N | Инв. N дубл. | Подп. и дата

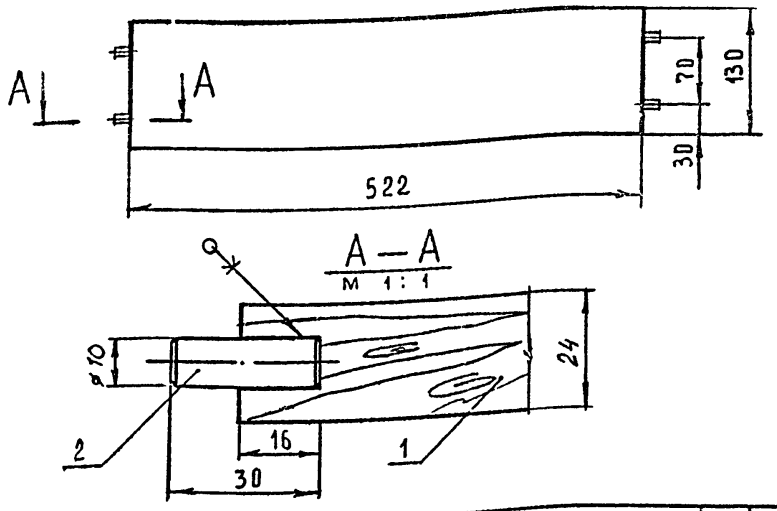

Формат	Зона	Поз.	Обозначение	Наименование	Кол.	Примечание
				Документация		
11			К. 01. 01. 03. 00 СБ	Сборочный чертеж		
				Детали		
Б4		1	К. 01. 01. 03. 01	Щит		
				Древесина хвойная		
				ГОСТ 8486-66		
				522 х 130 х 24	1	
				Прочие изделия		
		2	00. 00. 01	Шкант		
				ø 10 х 30	4	

Инв. № подл. | Подп. и дата | Взам. инв. № | Инв. № дубл. | Подп. и дата

Изм	Лист	№ докум	Подпись	Дата
Разраб.		Скачкова		
Пров.		Астапова		
Т. контр.		Коростелев		
Гл. инж. пр.		Коростелев		
Н. контр.		Симонов		
Утв.		Ранинский		

К. 01. 01. 03. 00 СБ

Щит
Сборочный чертеж

Лит.	Масса	Масштаб
И		1:5
Лист	Листов	

ЦНИИЭП торгово-бытовых зданий и туристских комплексов

Копировал

Формат А4

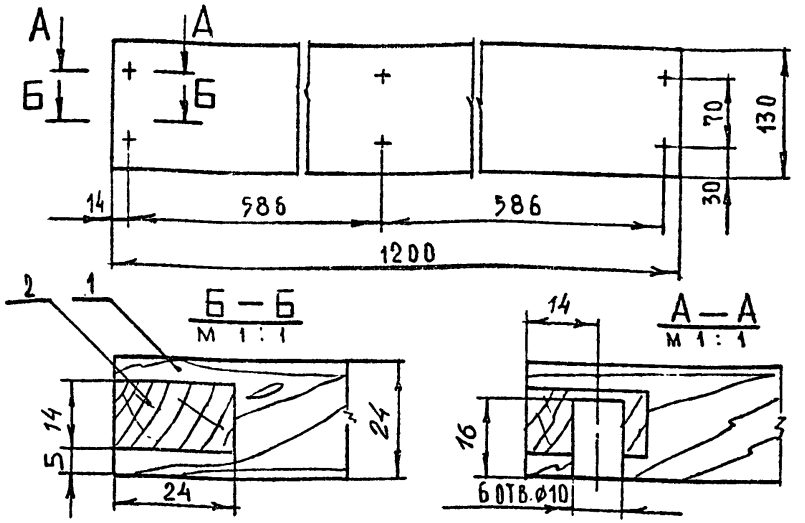

Формат	Зона	Поз.	Обозначение	Наименование	Кол.	Примечание
				Документация		
11			К. 01. 03. 01. 00 СБ	Сборочный чертеж		
				Детали		
Б4		1	К. 01. 03. 01. 01	Щит		
				Древесина хвойная		
				ГОСТ 8486-66		
				1200 х 130 х 24	1	
Б4		2	К. 01. 03. 01. 02	Рейка		
				Древесина хвойная		
				ГОСТ 8486-66		
				130 х 24 х 14	1	

Инв. № подл. | Подп. и дата | Взам. инв. № | Инв. № дубл. | Подп. и дата

Изм	Лист	№ докум	Подпись	Дата
Разраб.		Скачкова		
Пров.		Астапова		
Т. контр.		Коростелев		
Гл. инж. пр.		Коростелев		
Н. контр.		Симонов		
Утв.		Ранинский		

К. 01. 03. 01. 00 СБ

Щит
Сборочный чертеж

Лит.	Масса	Масштаб
И		1:5
Лист	Листов 1	

ЦНИИЭП торгово-бытовых зданий и туристских комплексов

Копировал

СФ-259-03 Формат А4

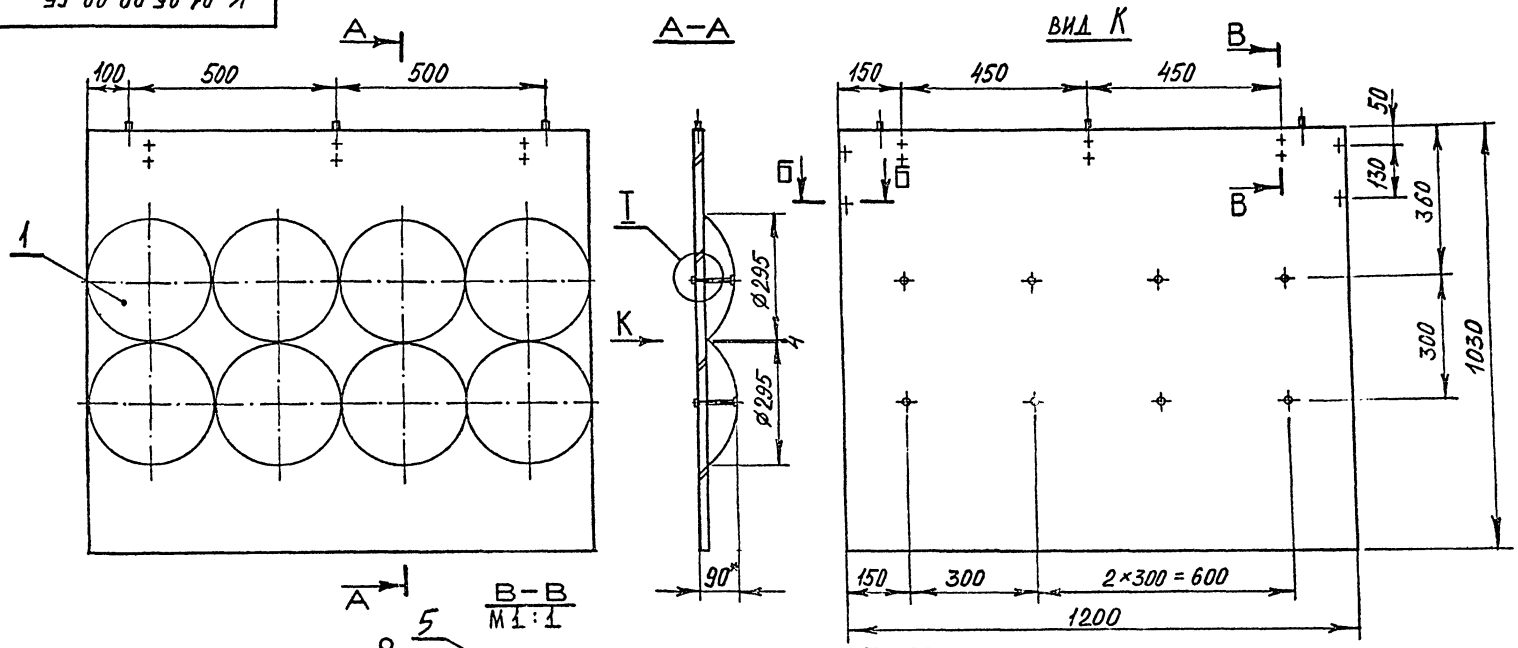

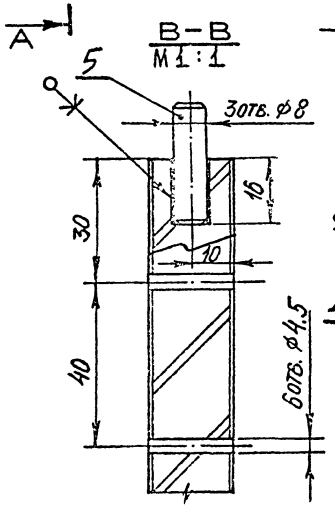

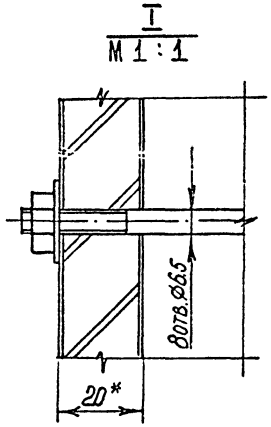

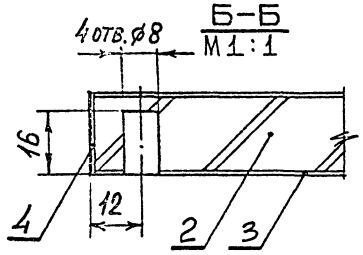

1. * Размеры для справок.
2. Предельные отклонения размеров по 2 ряду ГОСТ 6449-53.

Изм.	Лист	№ докум.	Подп.	Дата	К. 01. 05. 00. 00 СБ			
Разраб.		Симонов			Щит лицевой	Лит.	Масса	Масштаб
Пров.		Астапова			Сборочный чертеж			1:10
Н. контр.		Коростелев				Лист	Листов 1	

ЦНИИЭП торгово-бытовых зданий и туристских комплексов г. Москва

Формат 12 СФ-239-03

Инв. № подл. | Подп. и дата | Взам. инв. № | Инв. № дубл. | Подп. и дата

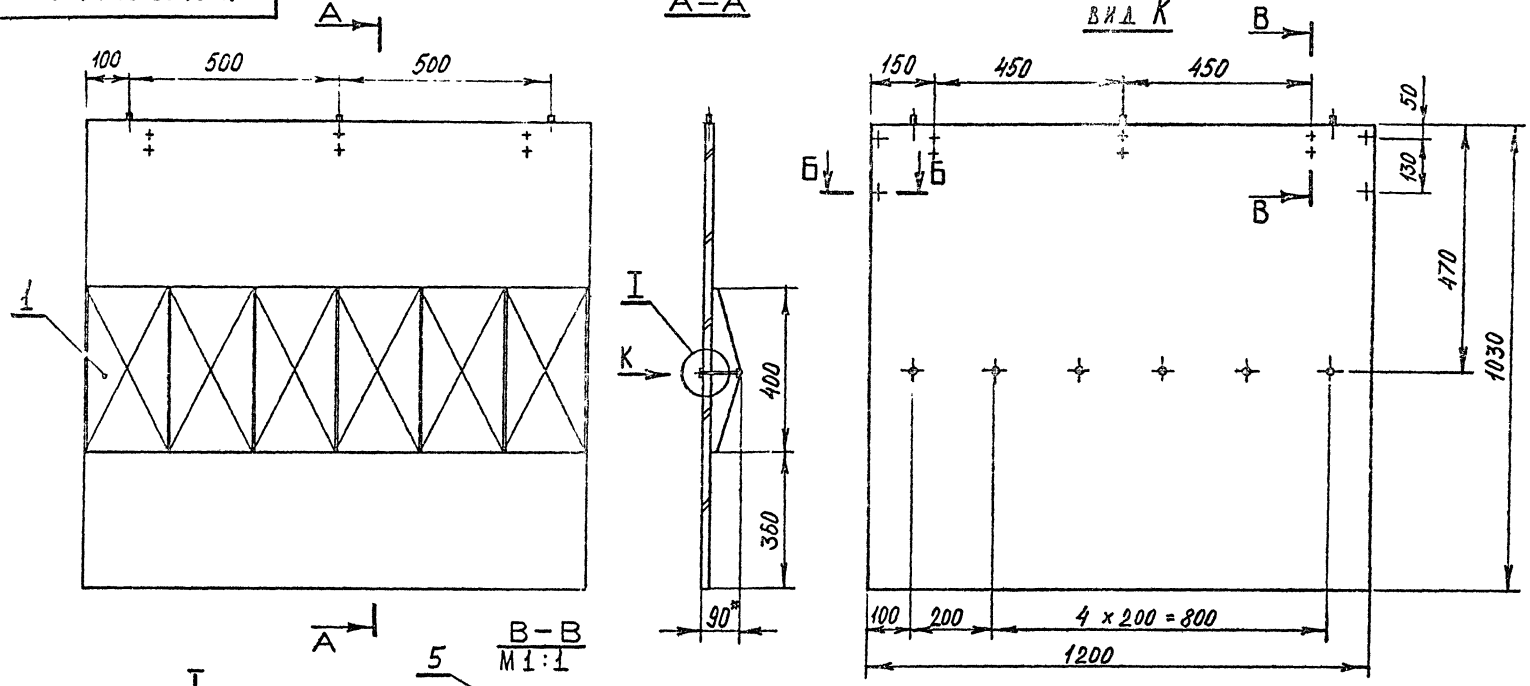

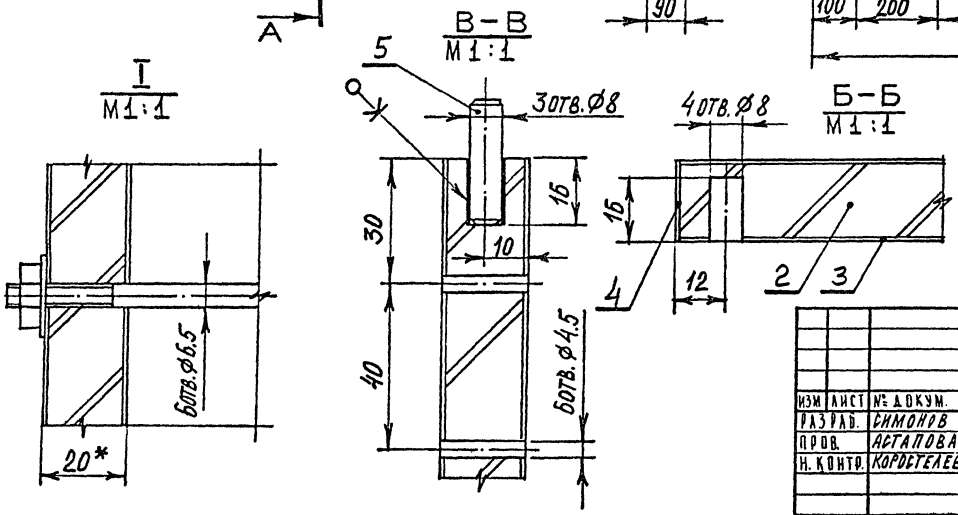

1. * Размеры для справок.
2. Предельные отклонения размеров по 2 ряду ГОСТ 6449-53.

Изм	Лист	№ докум.	Подп.	Дата	К. 01.06.00.00 СБ			
Разраб.		Симонов			Щит лицевой Сборочный чертеж	Лит.	Масса	Масштаб
Пров.		Астапова						1:10
Н. контр.		Коротелев				Лист	Листов 1	

ЦНИИЭП торгово-бытовых зданий и туристских комплексов г. Москва

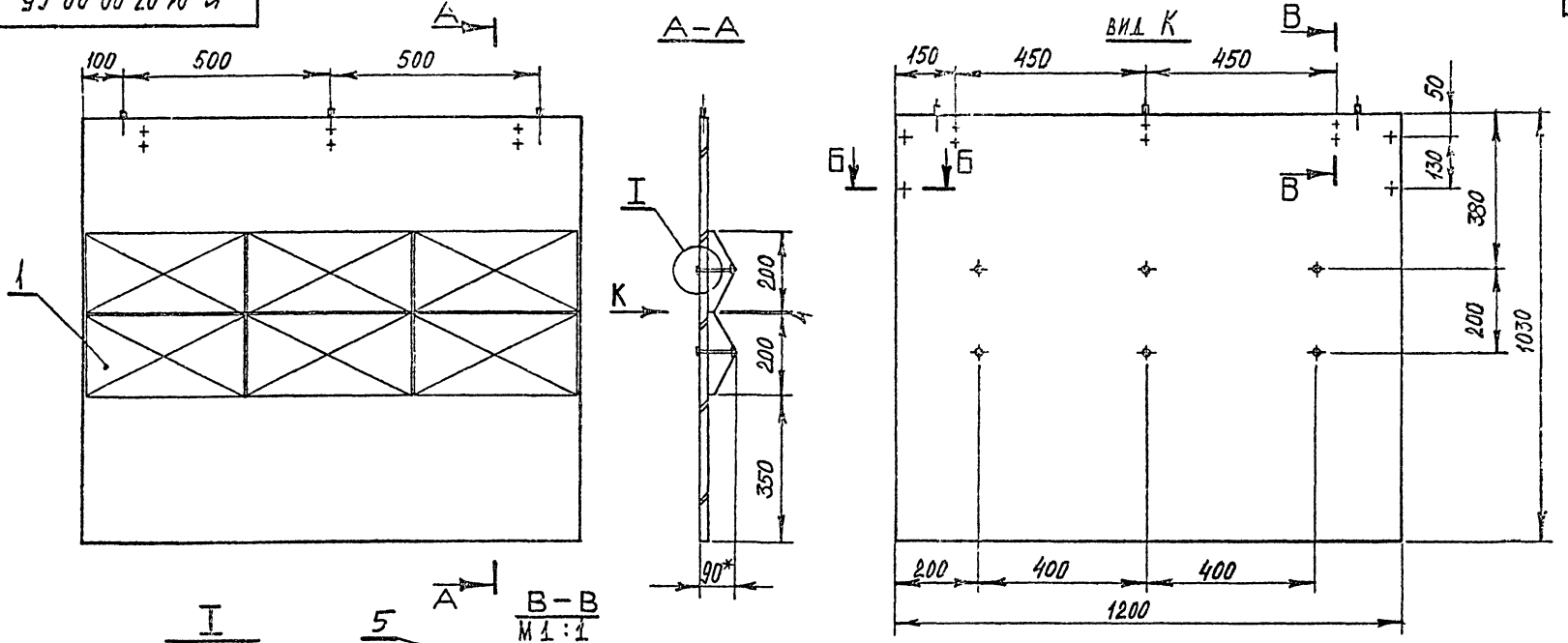

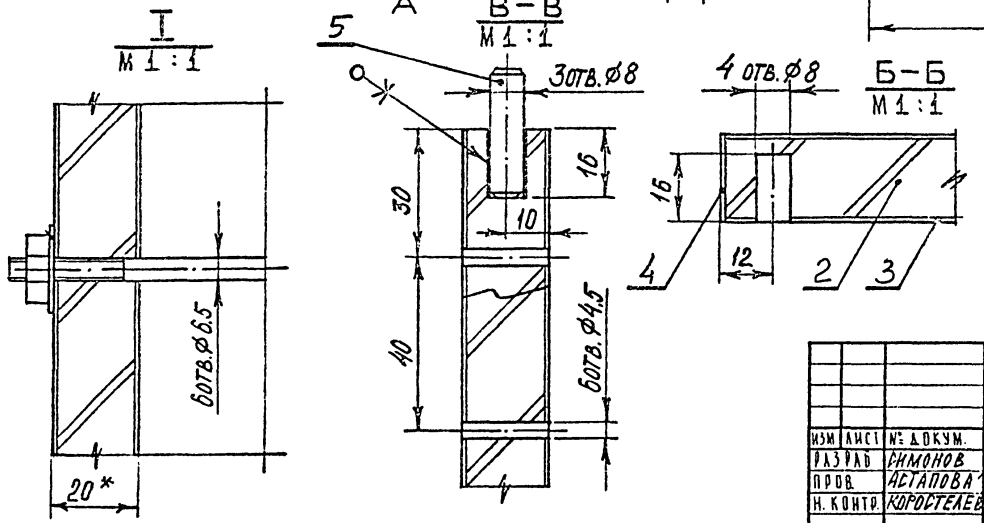

1.* Размеры для справок.

2. Предельные отклонения размеров по 2 ряду ГОСТ 6449-53.

Изм.	Лист	№ докум.	Подп.	Дата
Разраб.		Симонов		
Пров.		Астапова		
Н. контр.		Коростелев		

К. 01.07.00.00 СБ

Щит лицевой
Сборочный чертеж

Лит.	Масса	Масштаб
		1:10

Лист | Листов 1

ЦНИИЭП торгово-бытовых зданий и туристских комплексов г. Москва

Инв. № подл. | Подп. и дата | Взам. инв. № | Инв. № дубл. | Подп. и дата

Формат А2 СФ-239-03

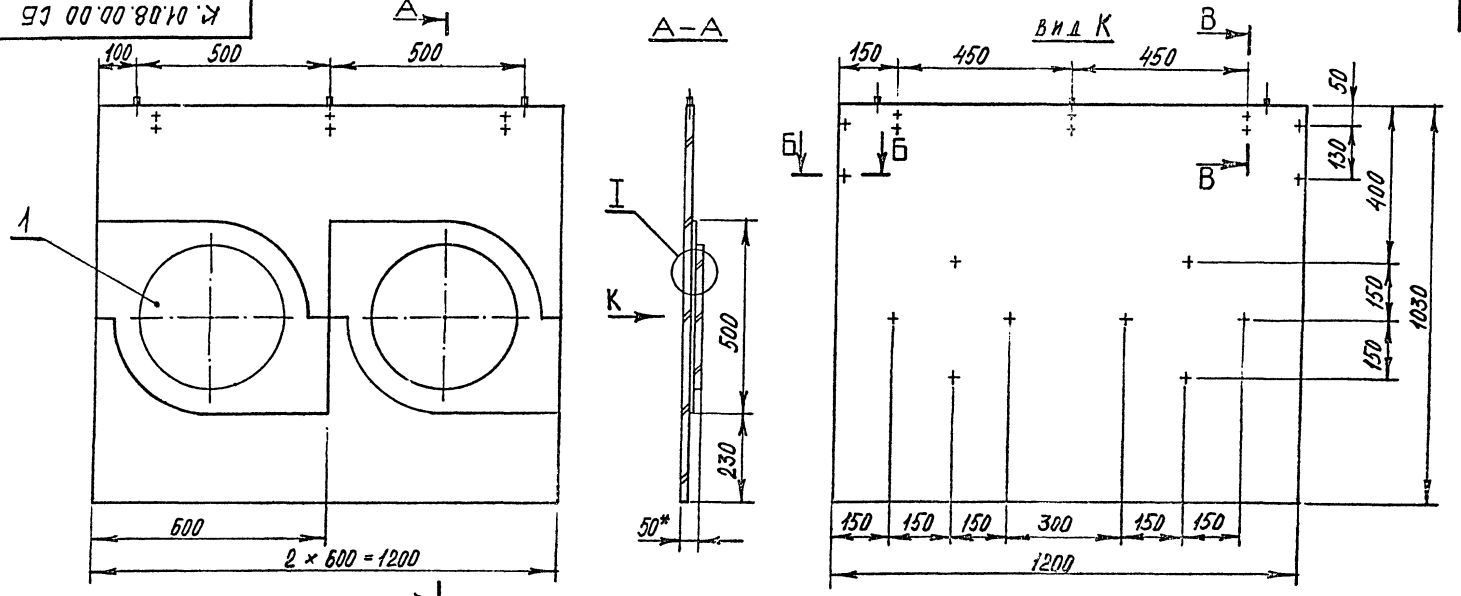

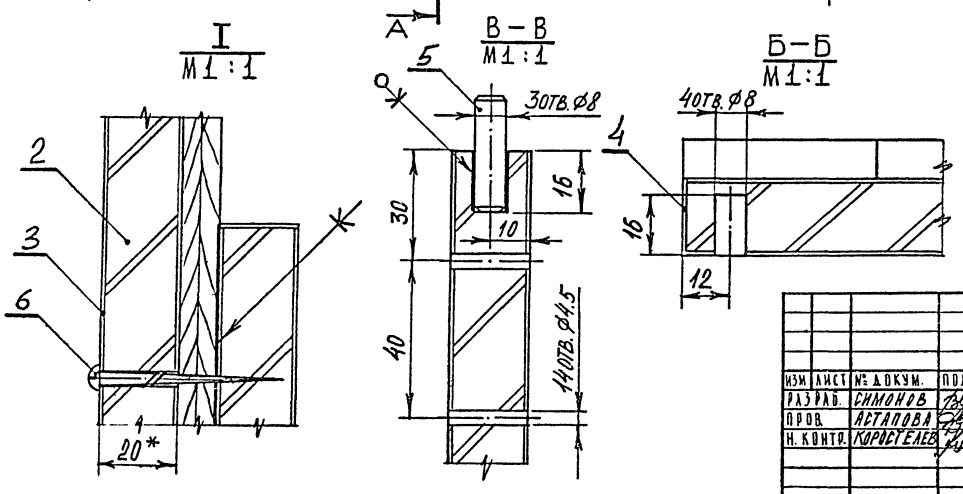

1. * Размеры для справок.
2. Предельные отклонения размеров по 2 ряду ГОСТ 6449-53.

Изм.	Лист	№ докум.	Подп.	Дата
Разраб.		Симонов		
Пров.		Астапова		
Н. контр.		Коростелев		

К. 01.08.00.00 СБ

Щит лицевой
Сборочный чертеж

Лит.	Масса	Масштаб
		1:10

Лист 1 | Листов 1

ЦНИИЭП торгово-бытовых зданий и туристских комплексов г. Москва

Формат 12 СФ-239-03

К. 01.09.00.00 СБ

Серия 1.271-4 Выпуск 2 Часть I

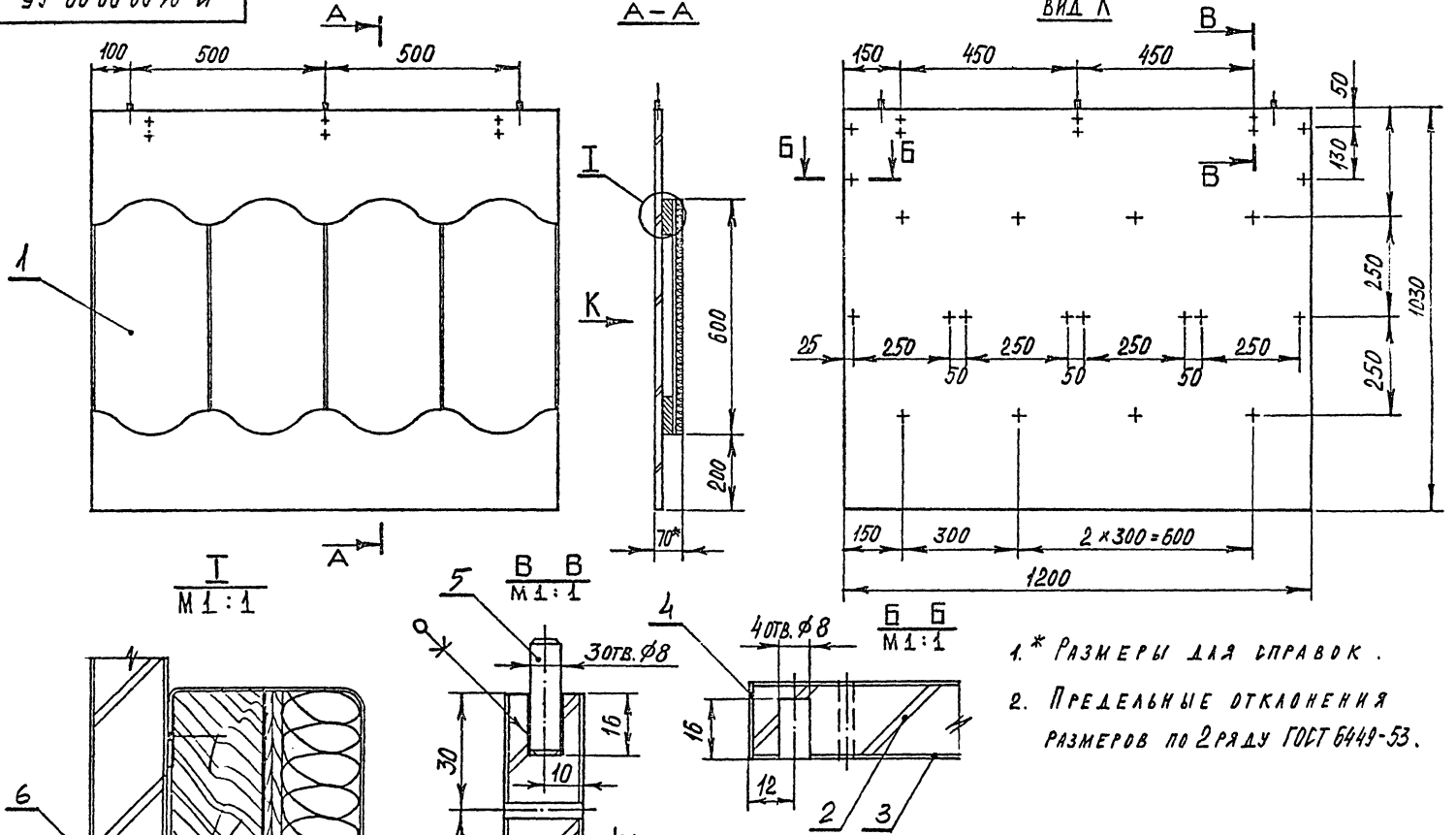

1.* Размеры для справок.

2. Предельные отклонения размеров по 2 ряду ГОСТ 6449-53.

ИЗМ	ЛИСТ	№ ДОКУМ.	ПОДП.	ДАТА
РАЗРАБ.		СИМОНОВ		
ПРОВ.		АСТАПОВА		
Н. КОНТР.		КОРОСТЕЛЕВ		

К. 01.09.00.00 СБ

Щит лицевой
Сборочный чертеж

ЛИТ.	МАССА	МАСС.
		1:1

ЛИСТ | ЛИСТОВ 1

ЦНИИЭП ТОРГОВО БУТ. ЗДАНИЙ И ТЕРРИТ. КОМПЛЕКСОВ Т. МОСКВА

ФОРМАТ 12 СФ-239

ИНВ. № ПОДЛ.	ПОДП. И ДАТА	ВЗАМ. ИНВ. №	ИНВ. № ДУБЛ.	ПОДП. И ДАТА

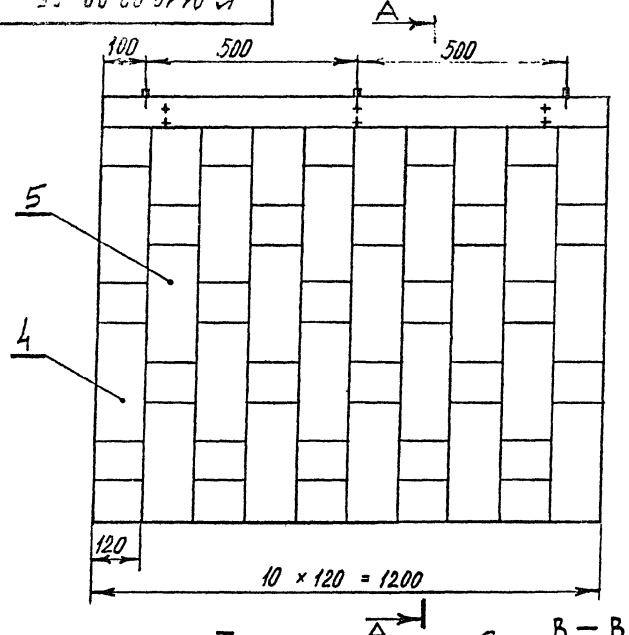

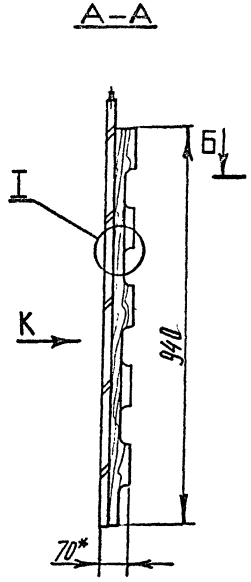

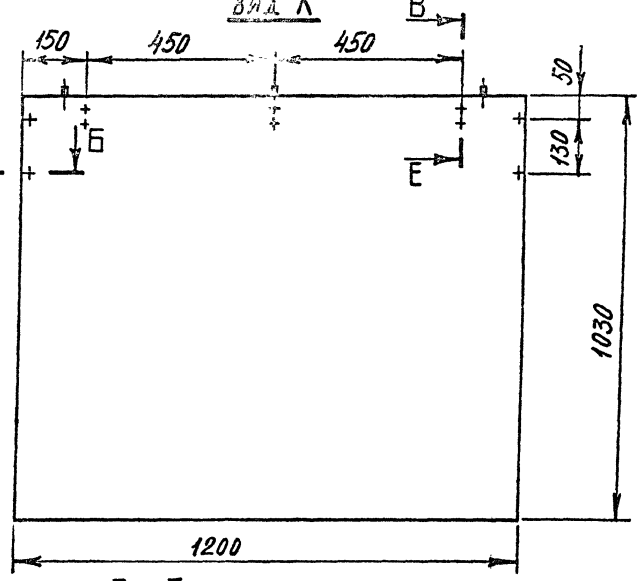

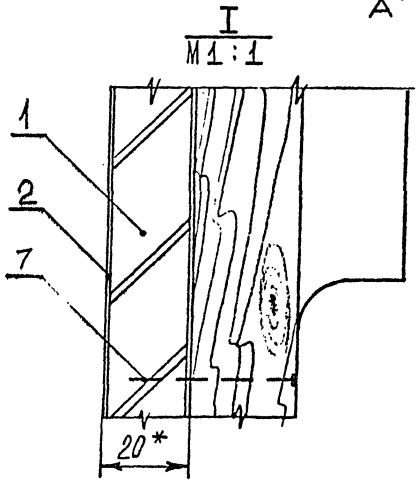

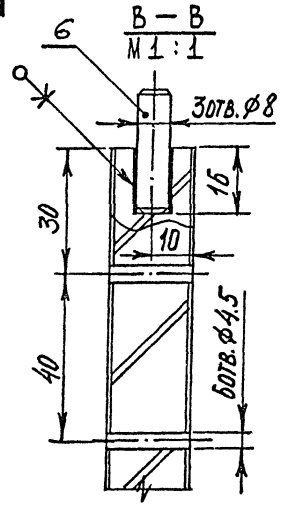

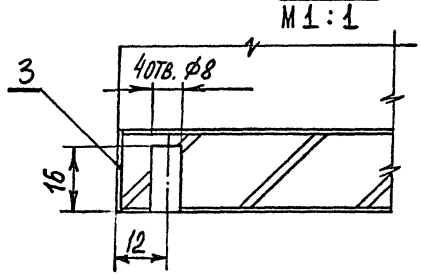

1.* Размеры для справок.

2. Предельные отклонения размеров по 2 ряду ГОСТ 6449-53.

Изм.	Лист	№ докум.	Подп.	Дата
Разраб.		Симонов		
Пров.		Астапова		
Н. контр.		Коростелев		

К-01.10.00.00 СБ

Щит лицевой
Сборочный чертеж

Лит.	Масса	Масштаб
		1:10

Лист | Листов 1

ЦНИИЭП торгово-бытовых зданий и туристских комплексов г. Москва

Формат 12 СФ-239-03

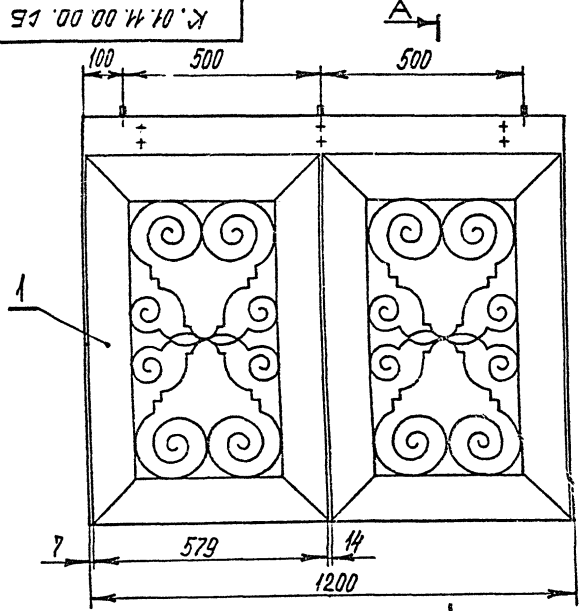

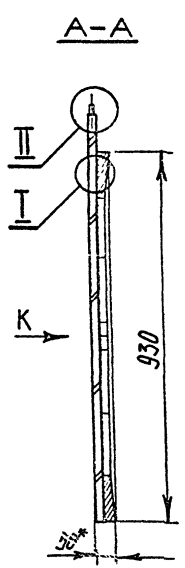

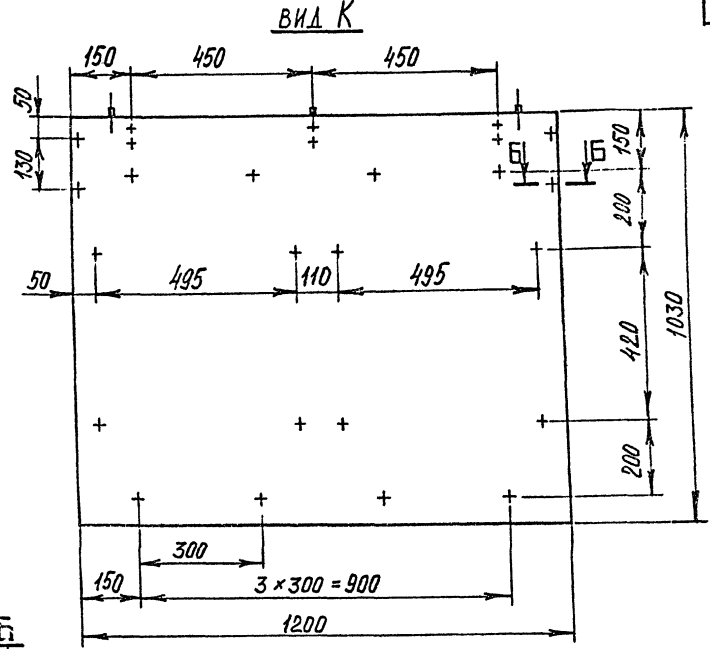

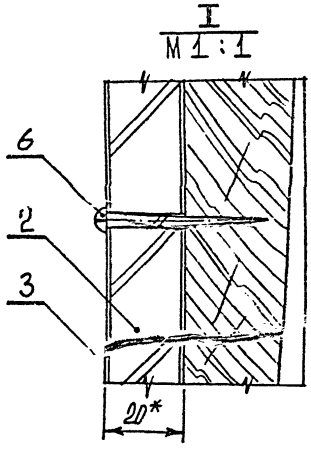

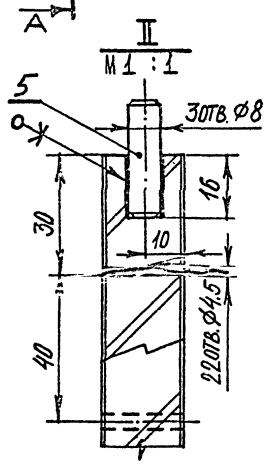

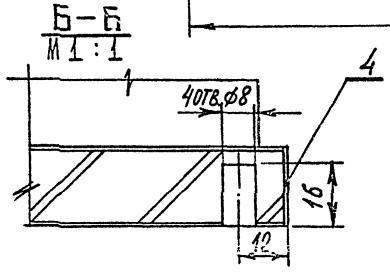

1.* Размеры для справок.

2. Предельные отклонения размеров по 2 ряду ГОСТ 6449-53.

Изм.	Лист	№ докум.	Подп.	Дата
Разраб.		Симонов		
Пров.		Астапова		
Н. контр.		Коростелев		

К. 01.11.00.00 СБ

Щит лицевой
Сборочный чертеж

Лит.	Масса	Масштаб
		1:10
Лист	Листов 1	

ЦНИИЭП торгово-бытовых зданий и предприятий комплексов г. Москва

Формат 12 СФ-23

Инв. № подл. | Подп. и дата | Инв. № дубл. | Взам. инв. № | Подп. и дата

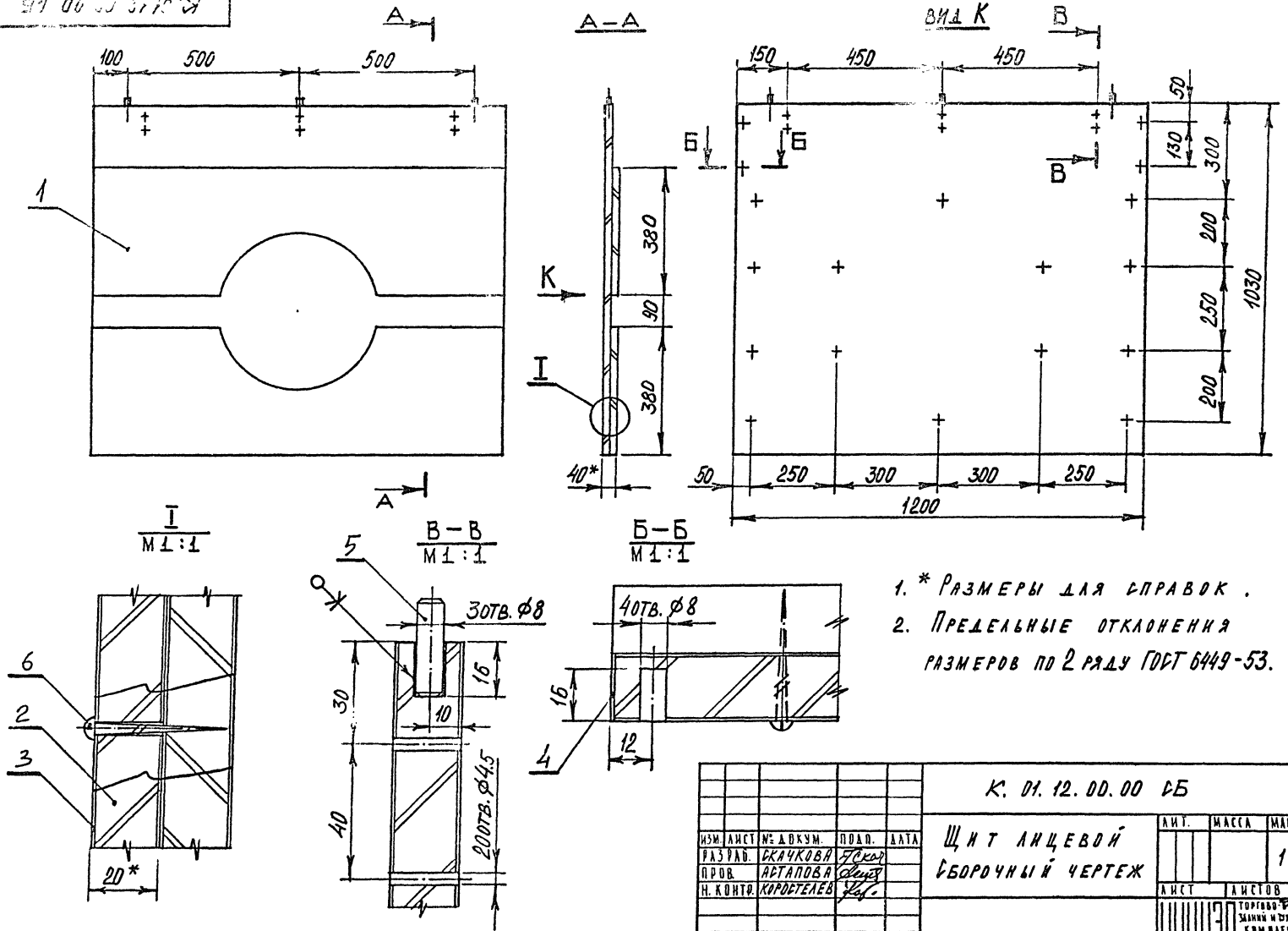

1. * Размеры для справок.
2. Предельные отклонения размеров по 2 ряду ГОСТ 6449-53.

					К. 01.12.00.00 СБ			
ИЗМ.	ЛИСТ	№ ДОКУМ.	ПОДП.	ДАТА	Щит лицевой Сборочный чертеж	ЛИТ.	МАССА	МАСШТАБ 1:10
РАЗРАБ.		СКАЧКОВА						
ПРОВ.		АСТАПОВА				ЛИСТ	ЛИСТОВ 1	
Н. КОНТР.		КОРОСТЕЛЕВ				ЦНИИЭП	ТОРГОВО-ОФИСНЫХ ЗДАНИЙ И ТУРИСТСКИХ КОМПЛЕКСОВ Г. МОСКВА	

ФОРМАТ 12 СФ-239-03

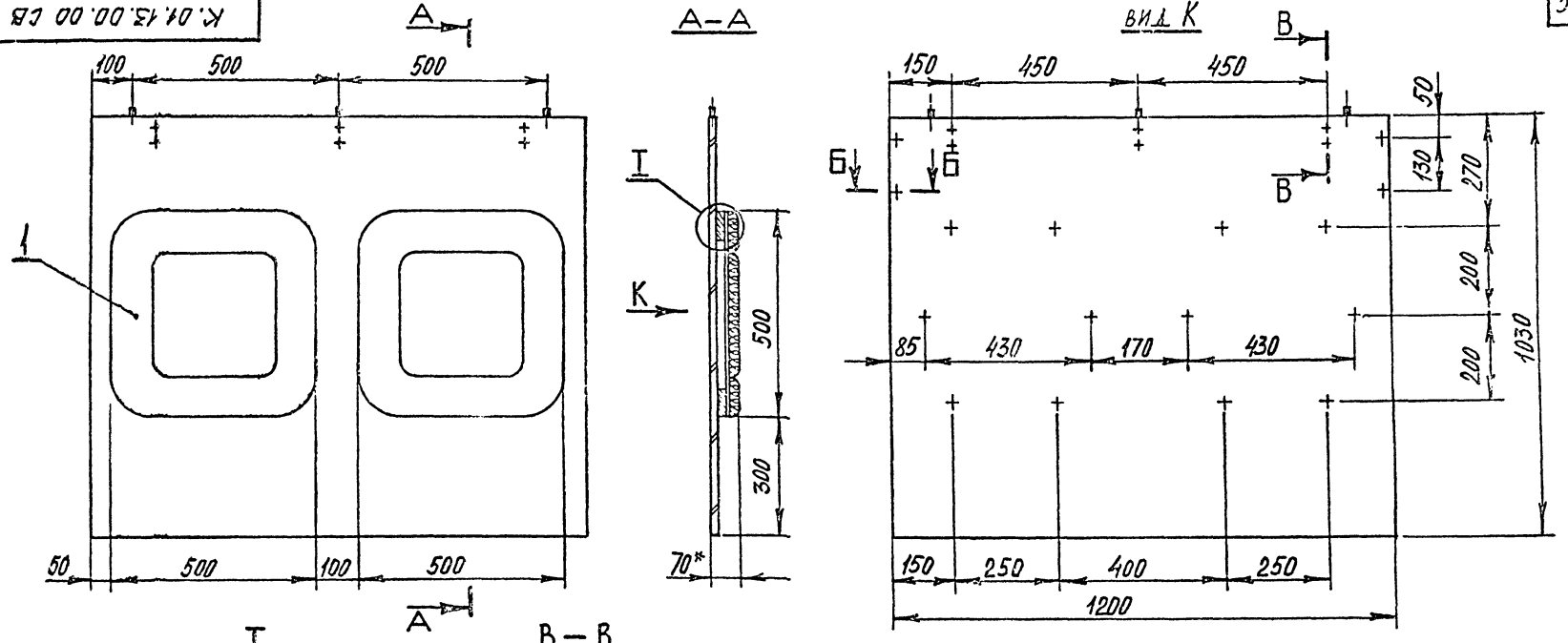

I
М1 : 1

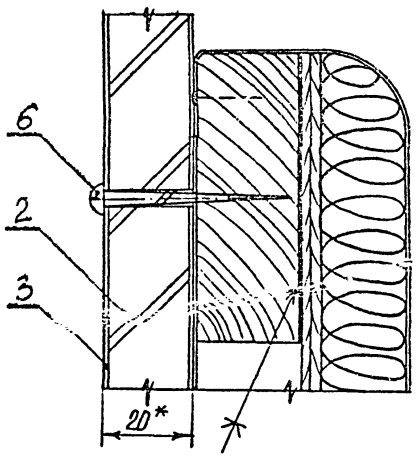

В – В
М1 : 1

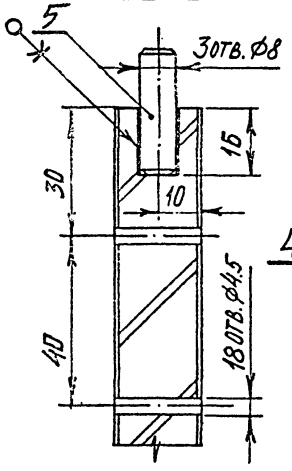

Б – Б
М1 : 1

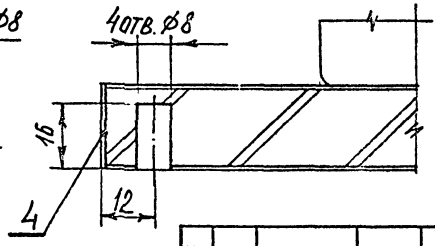

1. * Размеры для справок.
2. Предельные отклонения размеров по 2 ряду ГОСТ 6449-53.

Изм.	Лист	№ докум.	Подп.	Дата
Разраб.		Скачкова		
Пров.		Астапова		
Н. контр.		Коробтелев		

К. 01. 13. 00. 00 СБ

Щит лицевой
Сборочный чертеж

Лит.	Масса	Масштаб
		1:10
Лист	Листов 1	

ЦНИИЭП торгово-бытовых зданий и туристских комплексов г. Москва

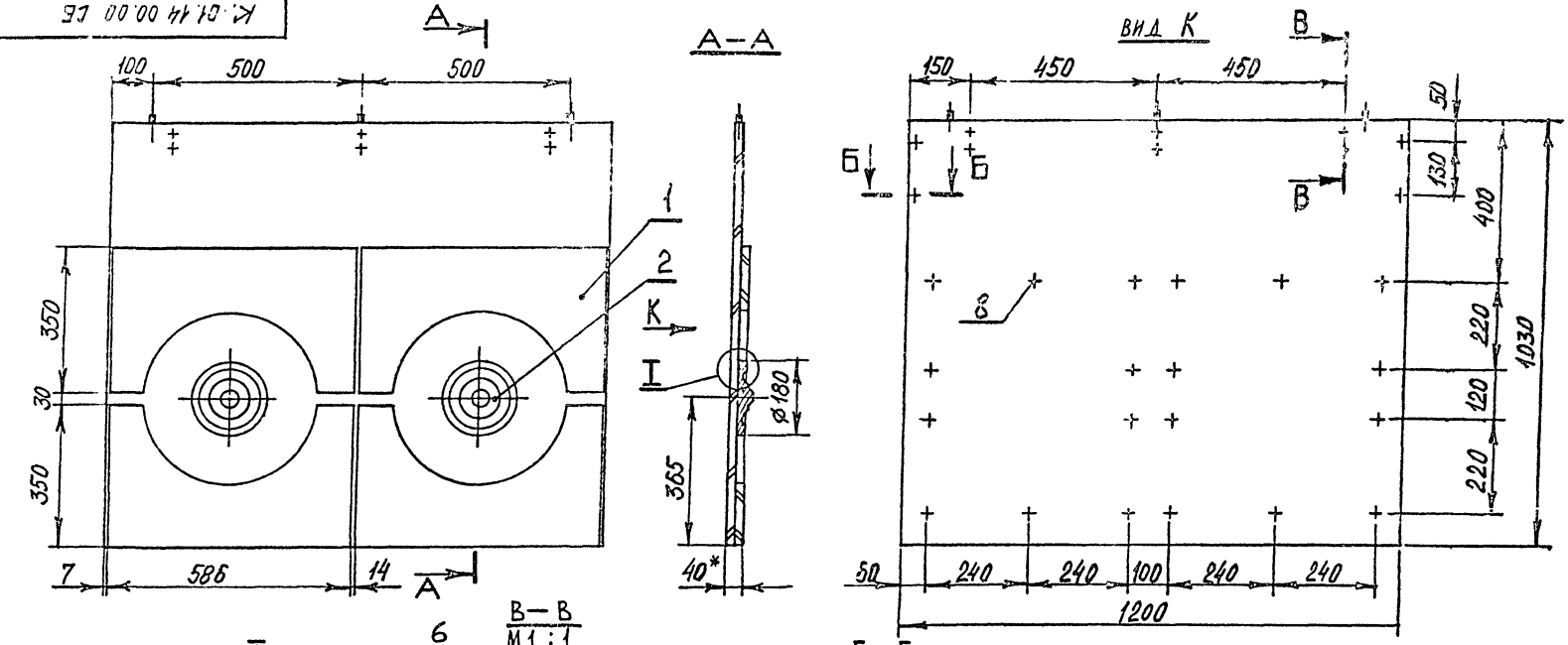

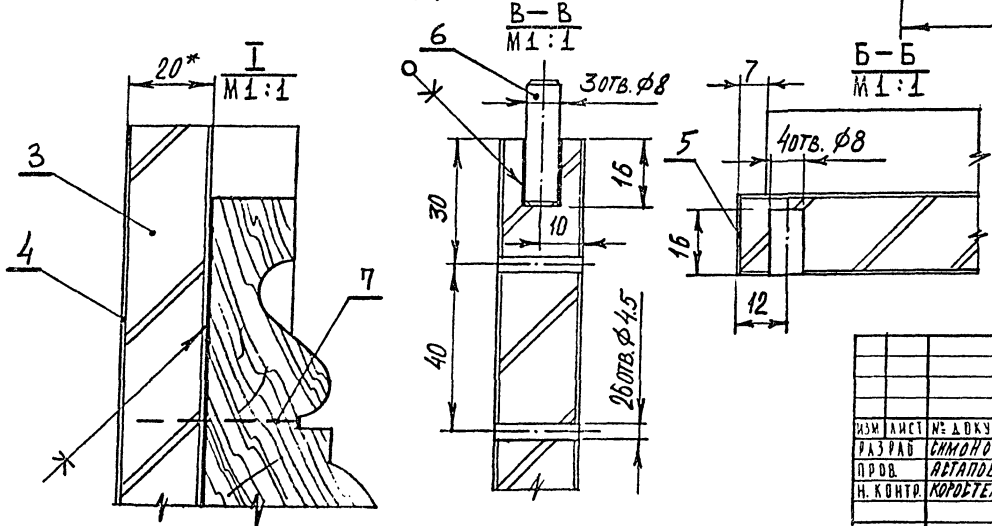

1.* Размеры для справок.

2. Предельные отклонения размеров по 2 ряду ГОСТ 6449-53.

Изм.	Лист	№ докум.	Подп.	Дата
Разраб.		Симонов		
Пров.		Астапова		
Н. контр.		Коротелев		

К. 01.14.00.00 СБ

Щит лицевой
Сборочный чертеж

Лит.	Масса	Масштаб
		1:10
Лист	Листов 1	

ЦНИИЭП торгово-бытовых зданий и туристских комплексов г. Москва

Серия 1.271-4 Выпуск 2 Часть I

Инв. № подл. | Подп. и дата | Взам. инв. № | Инв. № дубл. | Подп. и дата

Формат А2

Серия 1.271-4 Выпуск 2 Часть I

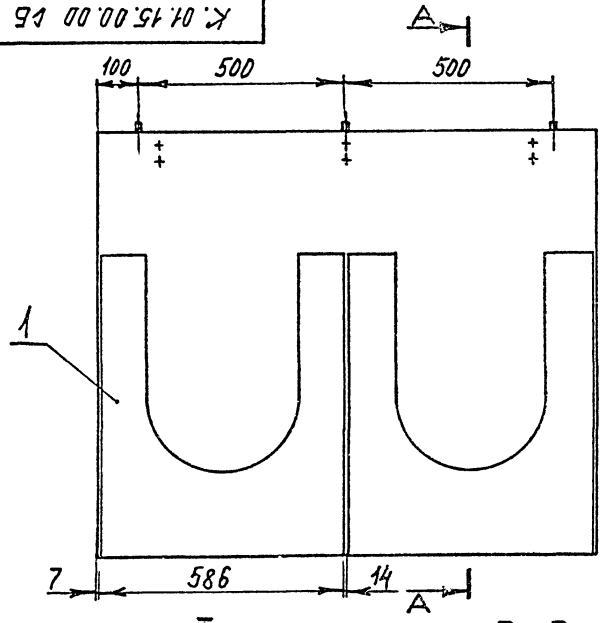

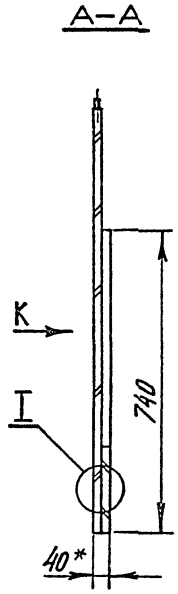

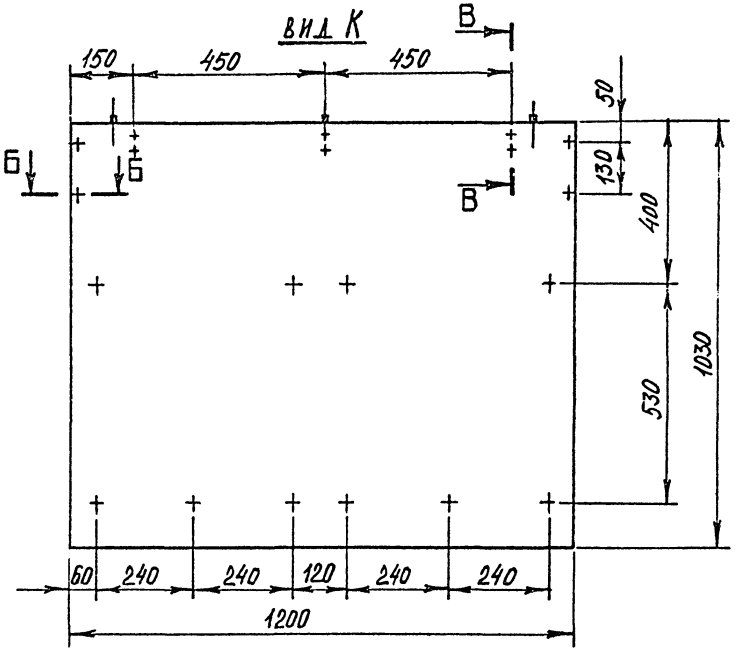

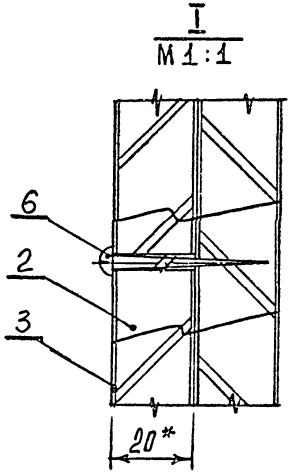

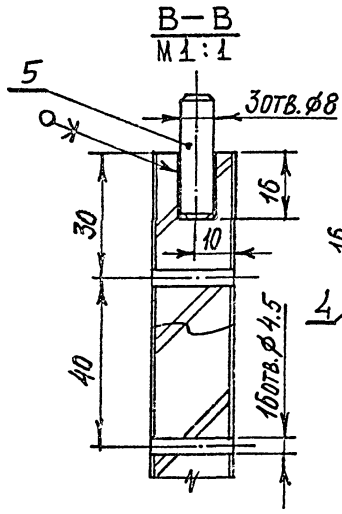

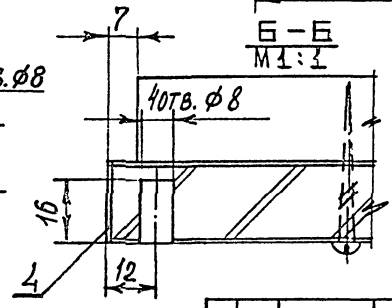

1. * Размеры для справок.
2. Предельные отклонения размеров по 2 ряду ГОСТ 6449-53.

Изм.	Лист	№ докум.	Подп.	Дата
Разраб.		Скачкова		
Пров.		Астапова		
Н. контр.		Коростелев		

К. 01.15.00.00 СБ

Щит лицевой
Сборочный чертеж

Лит.	Масса	Масштаб
		1:10
Лист	Листов 1	

ЦНИИЭП торгово-бытовых зданий и туристских комплексов г. Москва

Инв. № подл. | Подп. и дата | Взам. инв. № | Инв. № дубл. | Подп. и дата

Формат А2 СФ-239-03

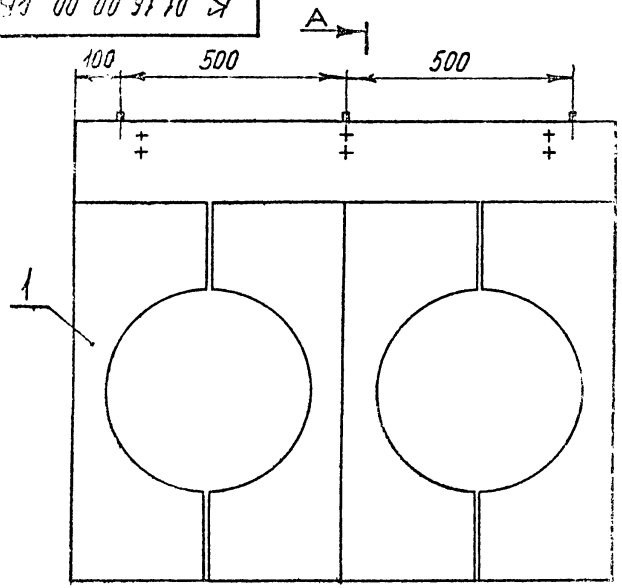

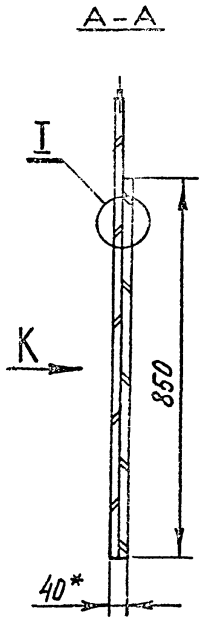

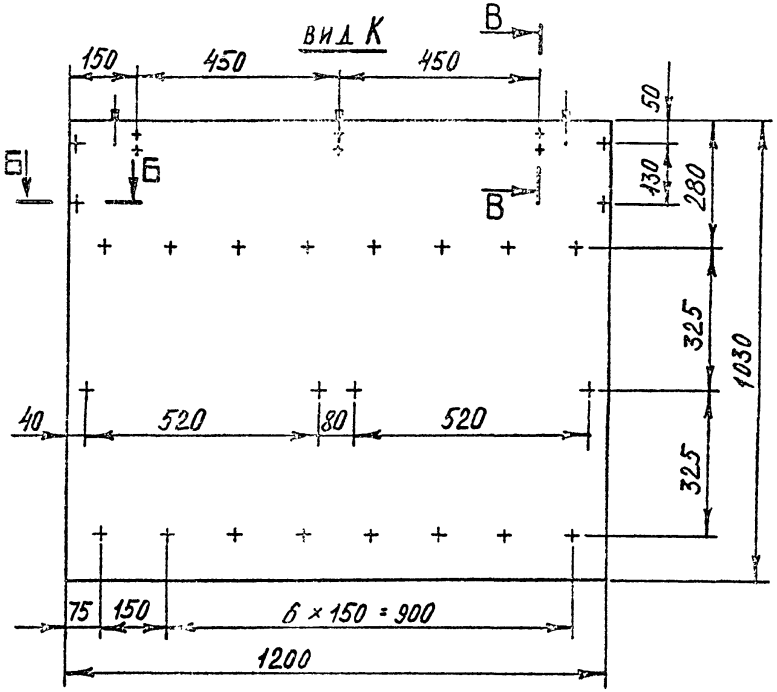

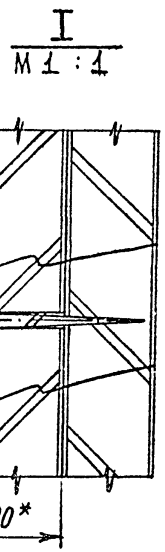

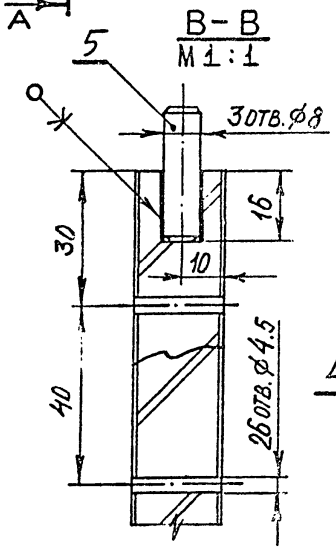

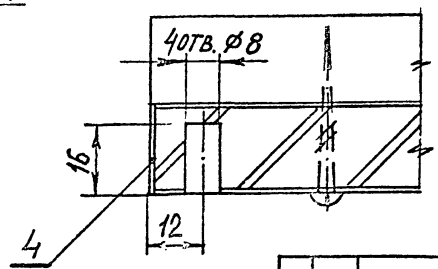

1. * Размеры для справок.
2. Предельные отклонения размеров по 2 ряду ГОСТ 6449-53.

Изм.	Лист	№ докум.	Подп.	Дат.
Разраб.		Симонов		
Пров.		Астапова		
Н. контр.		Коростелев		

К. 01.16.00.00 СБ

Щит лицевой
Сборочный чертеж

Лит.	Масса	Масштаб
		1:10
Лист	Листов 1	

ЦНИИЭП торгово-бытовых зданий и туристских комплексов г. Москва

К.01.07.01.00 СБ

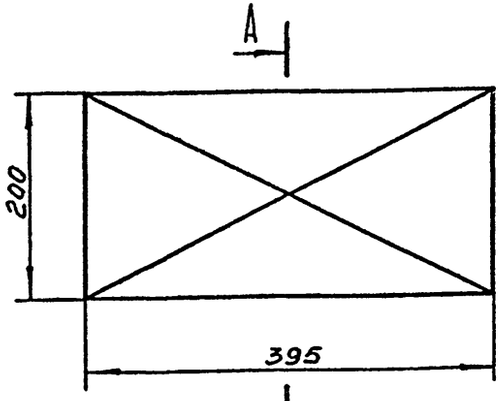

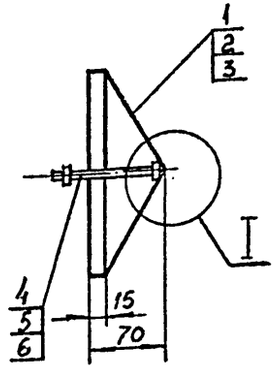

М 1:1

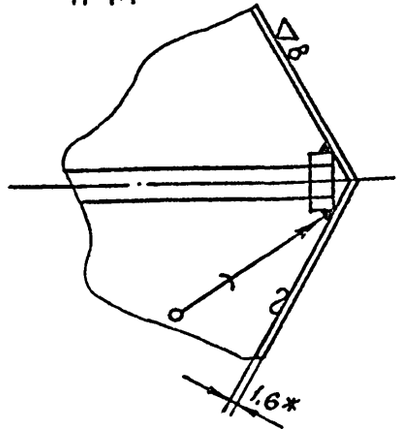

1.* Размеры для справок.
2. Отклонения размеров по 7кл. ОСТ 1010
3. ▽8 - полировать

▽4(▽)

Изм	Лист	N докум	Подпись	Дата	К.01.07.01.00 СБ		
Разраб.		Скачкова			Короб декоративный Сборочный чертеж	Лит.	Масса	Масштаб 1:5
Пров.		Астапова				Лист	Листов 1
Т. контр.		Коростелев				ЦНИИЭП торгово-бытовых зданий и туристских комплексов	
Гл. инж. пр.		Коростелев					
Н. контр.		Симонов					
Утв.		Раинский					

Инв. N подл. | Подп. и дата | Взам. инв. N | Инв. N дубл. | Подп. и дата

Копировал

Формат А1

К.01.05.01.00 СБ

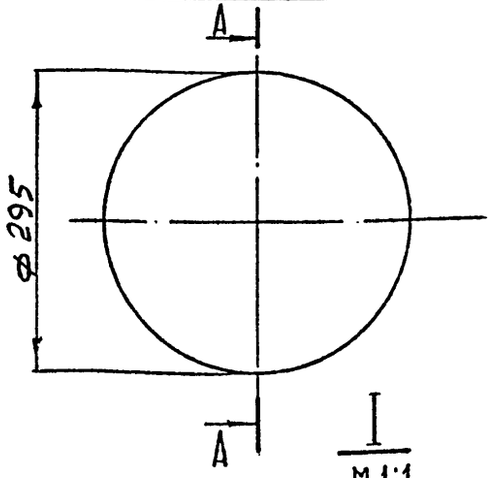

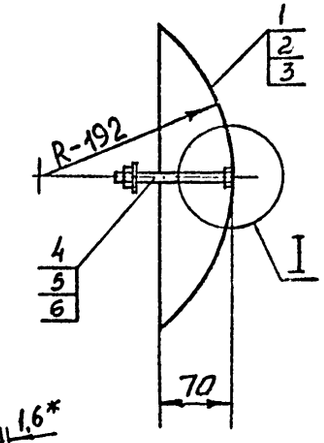

М 1:1

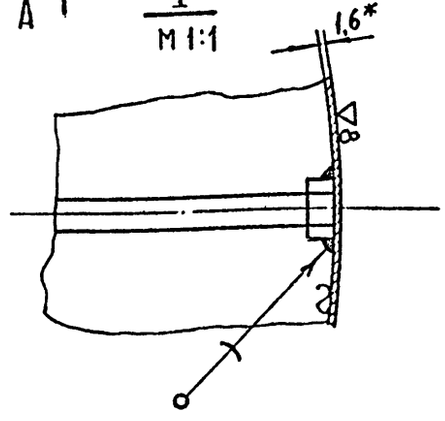

1.* Размеры для справок
2. Отклонения размеров по 7кл. ОСТ 1010.
3. ▽8 - полировать

▽4(▽)

Изм	Лист	N докум	Подпись	Дата	К.01.05.01.00 СБ		
Разраб.		Скачкова			Чаша декоративная Сборочный чертеж	Лит.	Масса	Масштаб 1:5
Пров.		Астапова				Лист	Листов 1
Т. контр.		Коростелев				ЦНИИЭП торгово-бытовых зданий и туристских комплексов	
Гл. инж. пр.		Коростелев					
Н. контр.		Симонов					
Утв.		Раинский					

Инв. N подл. | Подп. и дата | Взам. инв. N | Инв. N дубл. | Подп. и дата

Копировал

Формат А1

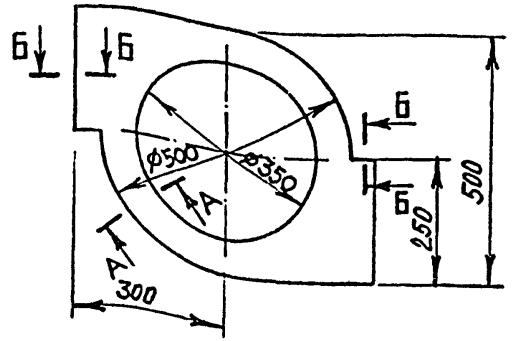

Б–Б
М1:1

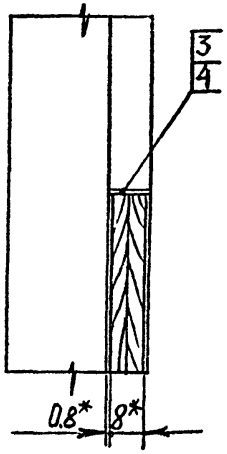

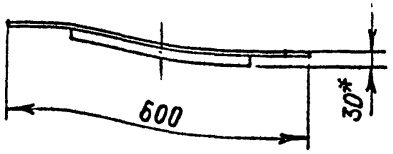

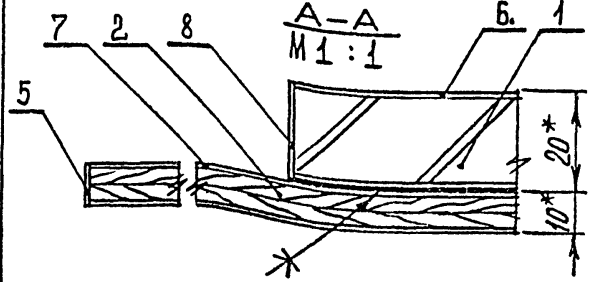

А–А
М1:1

1.* Размеры для справок.
2. Предельные отклонения размеров по 2 ряду ГОСТ 6449-53.

Изм	Лист	N докум.	Подпись	Дата	К.01.08.01.00 СБ			
Разраб.		Симонов			Щит декоративный сборочный чертеж	Лит	Масса	Масштаб
Пров.		Астапова						1:10
Т.контр.		Коростелев				Лист	Листов 1	
Гл.инж.пр		Коростелев				ЦНИИЭП торгово-бытовых зданий и туристских комплексов		
Н.контр.		Симонов						
Утв.		Раннинский						

Копировал Формат 11

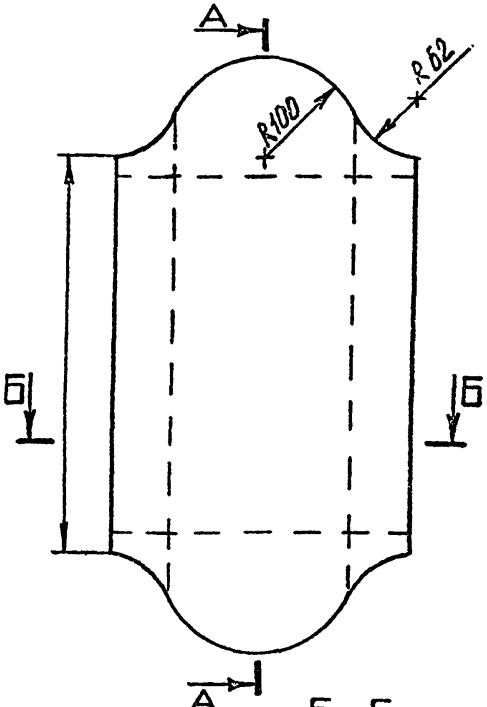

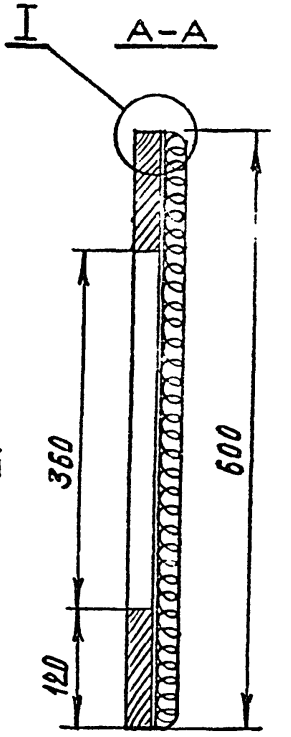

Б–Б

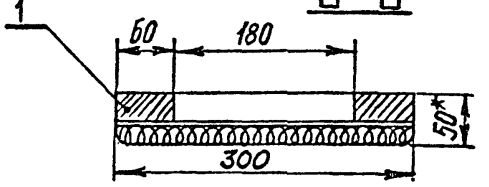

I
М1:1

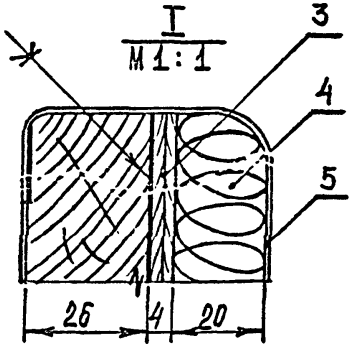

1.* Размеры для справок.
2. Предельные отклонения размеров по 2 ряду ГОСТ 6449-53.

Изм	Лист	N докум.	Подпись	Дата	К.01.09.01.00 СБ			
Разраб.		Симонов			Щит декоративный сборочный чертеж	Лит	Масса	Масштаб
Пров.		Астапова						1:5
Т.контр.		Коростелев				Лист	Листов 1	
Гл.инж.пр		Коростелев				ЦНИИЭП торгово-бытовых зданий и туристских комплексов		
Н.контр.		Симонов						
Утв		Раннинский						

Копировал СФ-239-03 Формат 11

Инв.N подл. | Подп. и дата | Взам.инв.N | Инв.N дубл. | Подп. и дата

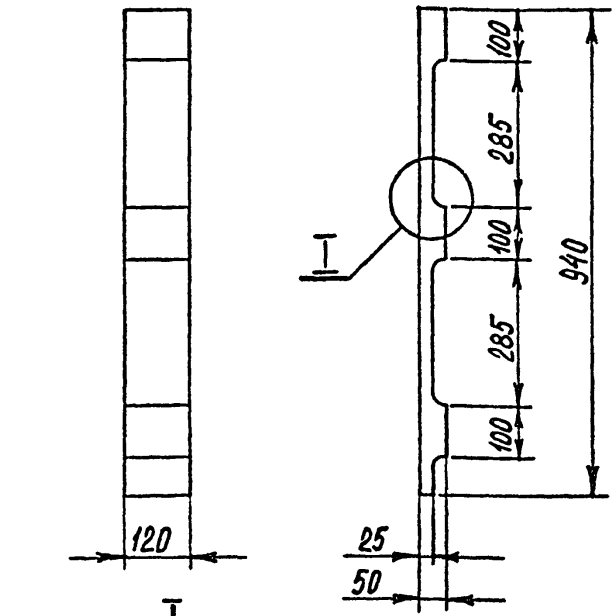

1. Предельные отклонения размеров по 2 ряду ГОСТ 6449-53.

Изм.	Лист	N докум.	Подпись	Дата
Разраб.	Симонов			
Пров.	Астапова			
Т. контр.	Коростелев			
Гл. инж. пр.	Коростелев			
Н. контр.	Симонов			
Утв.	Рянинский			

К. 01.10.00.04

Брусок

Лит.	Масса	Масштаб
		1:10
Лист	Листов 1	

Древесина лиственная ГОСТ 2695-71

ЦНИИЭП торгово-бытовых зданий и туристских комплексов

Инв. N подл. | Подп. и дата | Взам. инв. N | Инв. N дубл. | Подп. и дата

Копировал Формат 11

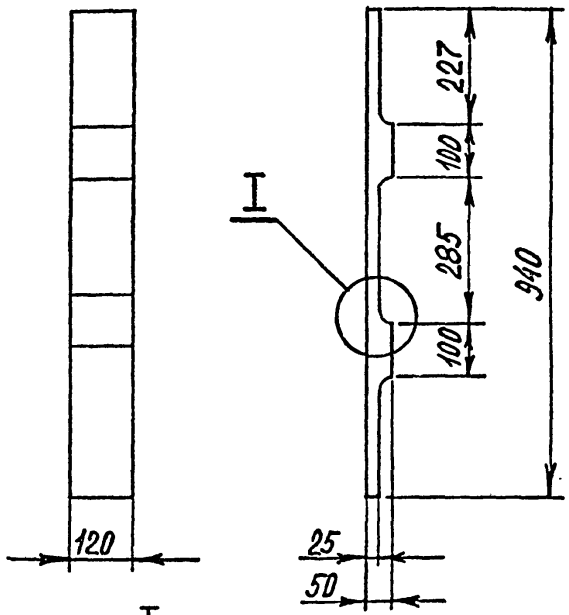

1. Предельные отклонения размеров по 2 ряду ГОСТ 6449-53

Изм.	Лист	N докум.	Подпись	Дата
Разраб.	Симонов			
Пров.	Астапова			
Т. контр.	Коростелев			
Гл. инж. пр.	Коростелев			
Н. контр.	Симонов			
Утв.	Рянинский			

К. 01.10.00.05

Брусок

Лит.	Масса	Масшта
		1:10
Лист	Листов 1	

Древесина лиственная ГОСТ 2695-71

ЦНИИЭП торгово-бы... вых зданий и туристски... комплексо...

Инв. N подл. | Подп. и дата | Взам. инв. N | Инв. N дубл. | Подп. и дата

Копировал СФ-239-03 Формат 11

Серия 1.271-4 Выпуск 2 Часть I

К.01.11.01.00 СБ

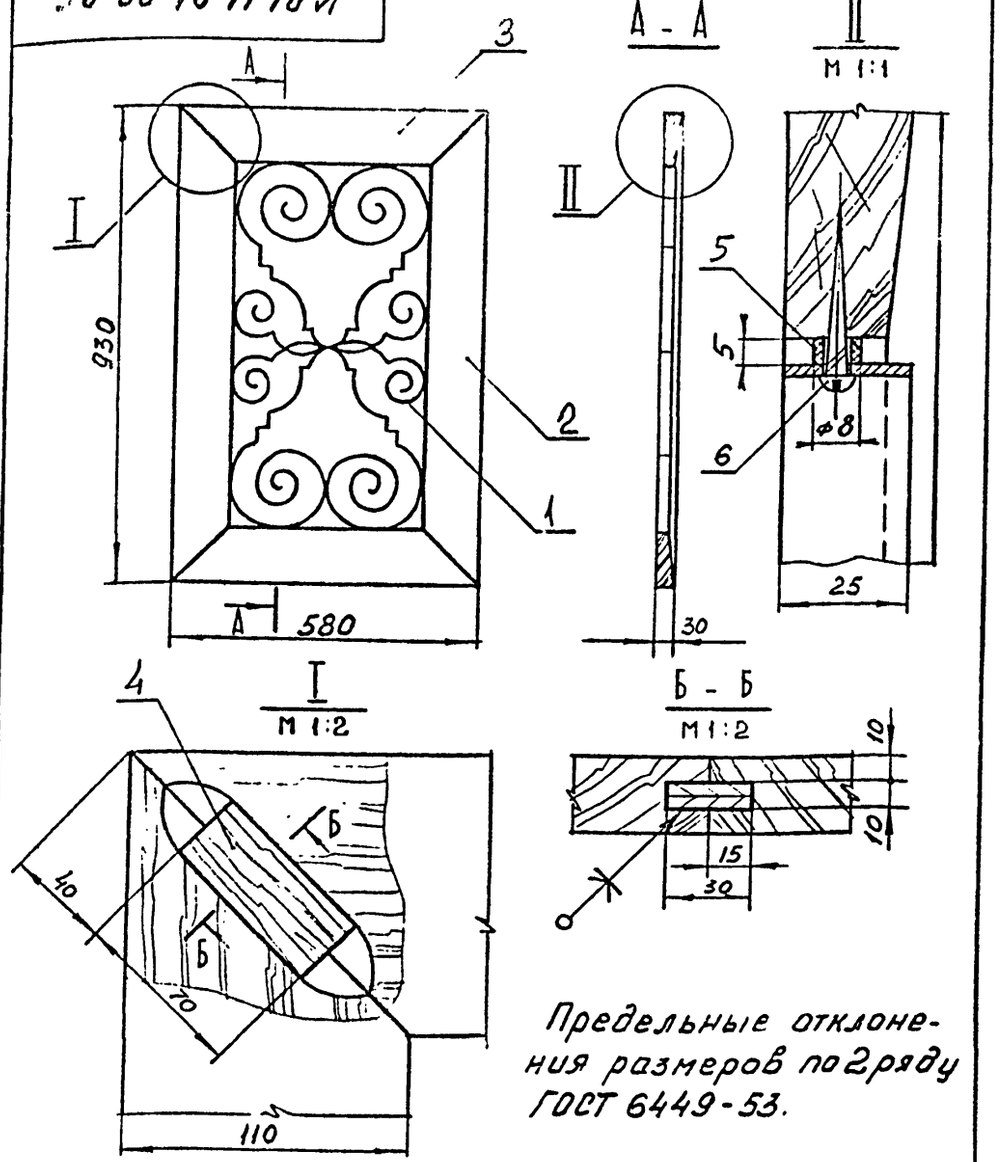

Предельные отклонения размеров по 2 ряду ГОСТ 6449-53.

ИЗМ	ЛИСТ	N ДОКУМ	ПОДПИСЬ	ДАТА
РАЗРАБ		Скачкова		
ПРОВ.		Астапова		
Т. КОНТР		Коростелев		
ГЛ. ИНЖ. ПР		Коростелев		
Н. КОНТР		Симонов		
УТВ.		Ранинский		

К.01.11.01.00 СБ

Щит декоративный
Сборочный чертеж

ЛИТ	МАССА	МАСШТАБ
		1:10

ЛИСТ | ЛИСТОВ 1

ЦНИИЭП ТОРГОВО-БЫТОВЫХ ЗДАНИЙ И ТУРИСТСКИХ КОМПЛЕКСОВ

ИНВ. N ПОДЛ. | ПОДП. И ДАТА | ВЗАМ. ИНВ. N | ИНВ. N ДУБЛ. | ПОДП. И ДАТА

КОПИРОВАЛ

ФОРМАТ 11

Серия 1.271-4 Выпуск 2 Часть I

К.01.14.00.01

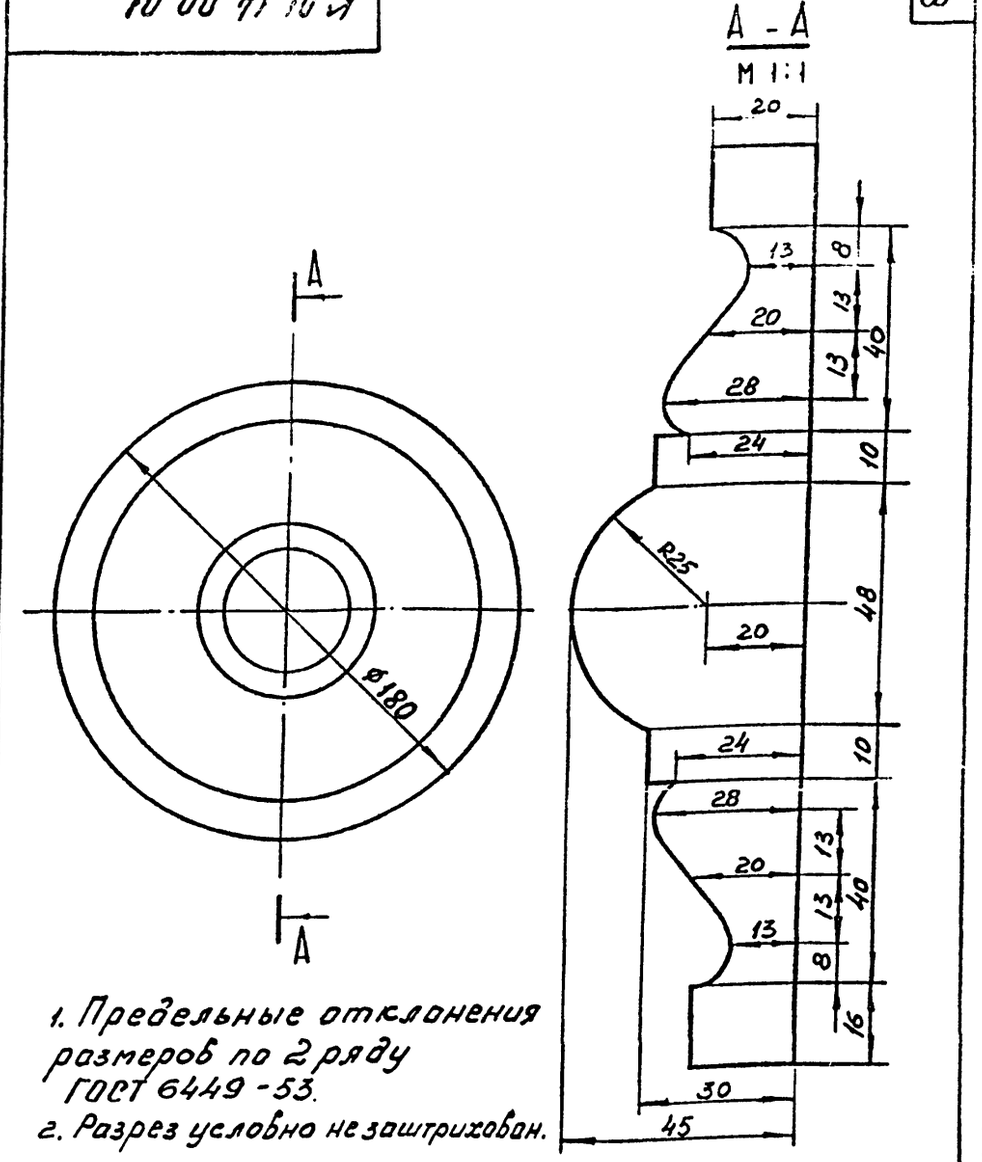

1. Предельные отклонения размеров по 2 ряду ГОСТ 6449-53.
2. Разрез условно не заштрихован.

ИЗМ	ЛИСТ	N ДОКУМ	ПОДПИСЬ	ДАТА
РАЗРАБ.		Скачкова		
ПРОВ.		Астапова		
Т. КОНТР.		Коростелев		
ГЛ. ИНЖ. ПР		Коростелев		
Н. КОНТР.		Симонов		
УТВ		Ранинский		

К.01.14.00.01

Розетка

Древесина лиственная ГОСТ 2695-71

ЛИТ	МАССА	МАСШТАБ
		1:2

ЛИСТ | ЛИСТОВ 1

ЦНИИЭП ТОРГОВО-БЫТОВЫХ ЗДАНИЙ И ТУРИСТСКИХ КОМПЛЕКСОВ

ИНВ. N ПОДЛ. | ПОДП. И ДАТА | ВЗАМ. ИНВ. N | ИНВ. N ДУБЛ. | ПОДП. И ДАТА

КОПИРОВАЛ

СФ-239-03

ФОРМАТ 11

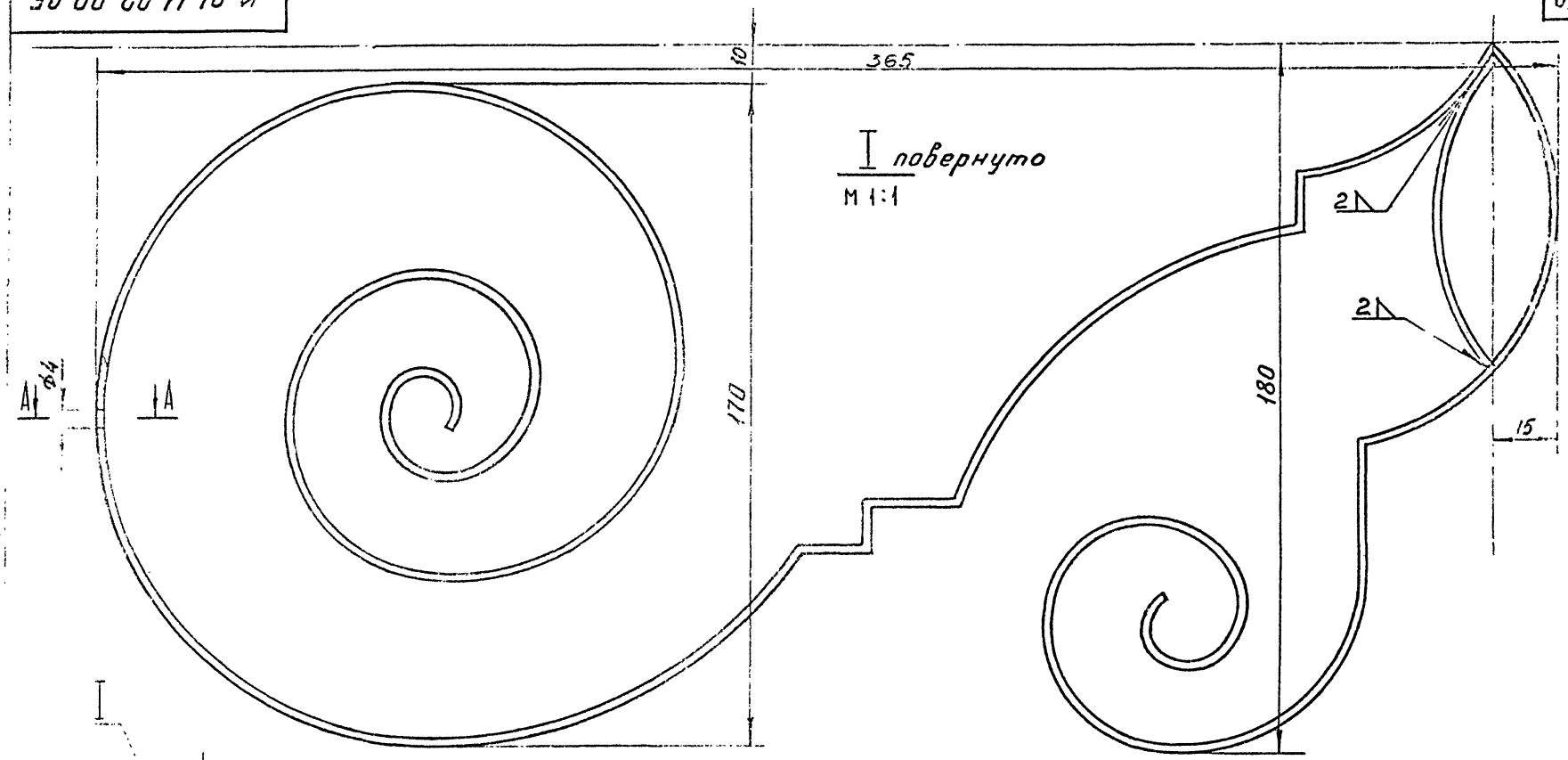

I повернуто
М 1:1

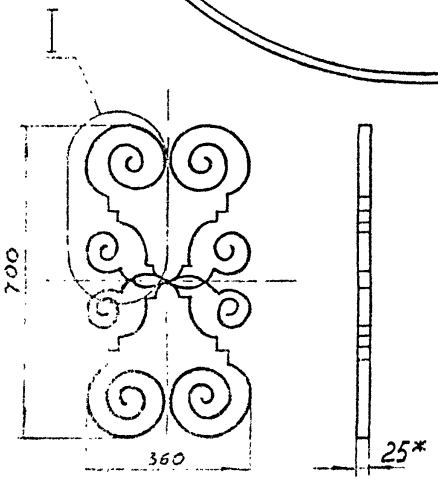

А - А
М 1:1

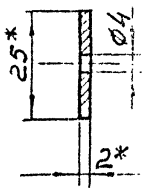

1.* Размеры для справок
2. Сварные швы зачистить.
3. Окрасить нитрозмалью.

Изм.	Лист	№ докум.	Подп.	Дата
Разраб.		Скачкова		
Пров.		Астапова		
Н. контр.		Коростель		

К.01.11.02.00 СБ

Решётка
Сварочный чертеж

Лента 2×25 ГОСТ 6009-57* / Ст.2 ГОСТ 535-58

Лит.	Масса	Масштаб
		1:1
Лист	Листов 1	

ЦНИИЭП торговых зданий и туристских комплексов

Формат 12 СФ-2

К 01.13.01.00 СБ

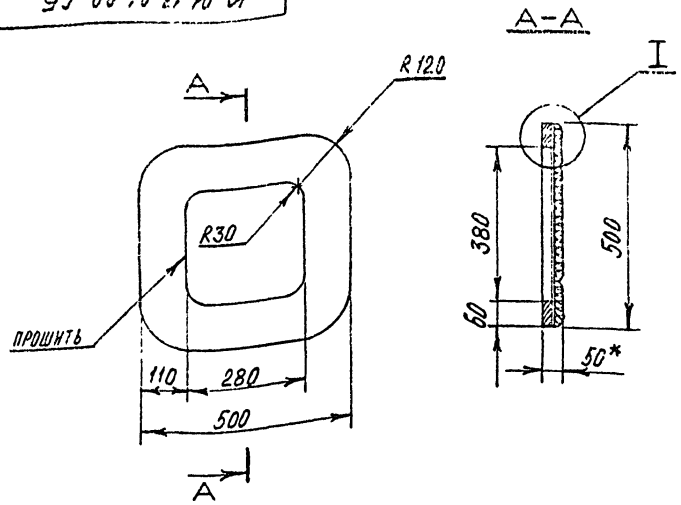

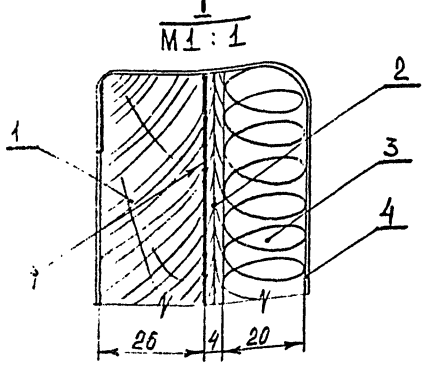

1.* Размеры для справок

2. Предельные отклонения размеров по 2 ряду ГОСТ 6449-53

Изм.	Лист	№ докум.	Подпись	Дата
Разраб.	Симонов		
Пров.	Астапова		
Т. контр.	Коростелев		
Гл. инж. пр.	Коростелев		
Н. контр.	Симонов		
Утв.	Ранинский		

К. 01.13.01.00 СБ

Щит декоративный сборочный чертеж

Лит.	Масса	Масштаб
		1:10

Лист | Листов 1

ЦНИИЭП торгово-бытовых зданий и туристских комплексов

Копировал

Формат II

Серия 1.271-4 Вып. 1 Часть

Инв. № подл. | Подп. и дата | Взам. инв. № | Инв. № дубл. | Подп. и дата

К 01.14.01.00 СБ

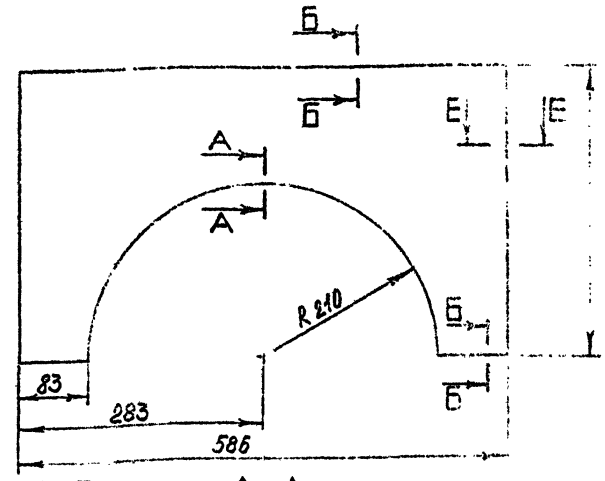

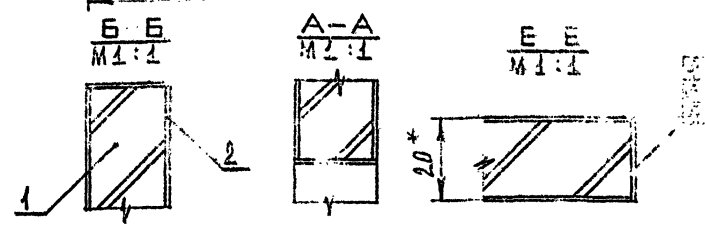

1.* Размеры для справок

2. Предельные отклонения размеров по 2 ряду ГОСТ 6449-53

Изм.	Лист	№ докум.	Подпись	Дата
Разраб.	Симонов		
Пров.	Астапова		
Т. контр.	Коростелев		
Гл. инж. пр.	Коростелев		
Н. контр.	Симонов		
Утв.	Ранинский		

К. 01.14.01.00 СБ

Щит декоративный сборочный чертеж

Лит.	Масса	Масштаб

Лист | Листов

ЦНИИЭП торгово-бытовых зданий и туристских комплексов

Копировал

СФ-239-03 Формат II

Серия 1.271-4 Выпуск 2 Часть I

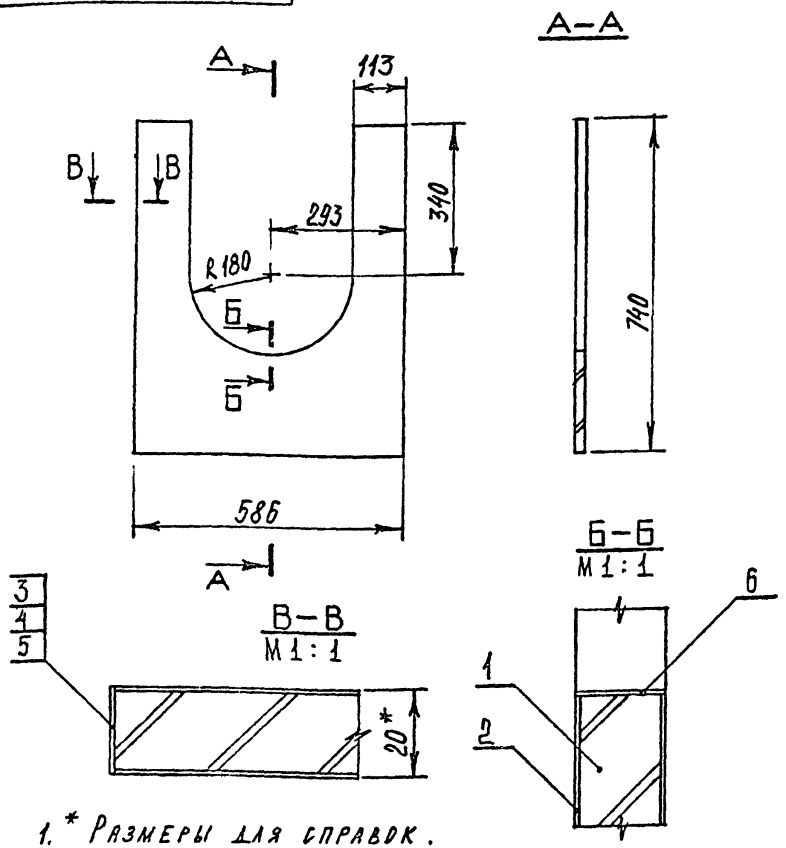

1.* Размеры для справок.
2. Предельные отклонения размеров по 2 ряду ГОСТ 6449-53.

ИНВ. N ПОДЛ	ПОДП И ДАТА	ВЗАМ. ИНВ. N	ИНВ. N ДУБЛ.	ПОДП И ДАТА	ИЗМ	ЛИСТ	N ДОКУМ	ПОДПИСЬ	ДАТА
					РАЗРАБ.		СИМОНОВ		
					ПРОВ.		АСТАПОВА		
					Т. КОНТР.		КОРОСТЕЛЕВ		
					ГЛ. ИНЖ. ПР.		Коростелев		
					Н. КОНТР.		Симонов		
					УТВ.		Ранинский		

К. 01.15.01.00 СБ

Щит декоративный
Сборочный чертеж

ЛИТ.	МАССА	МАСШТАБ
		1:10
ЛИСТ	ЛИСТОВ 1	

ЦНИИЭП ТОРГОВО-БЫТОВЫХ ЗДАНИЙ И ТУРИСТСКИХ КОМПЛЕКСОВ

КОПИРОВАЛ

Серия 1.271-4 Выпуск 2 Часть I

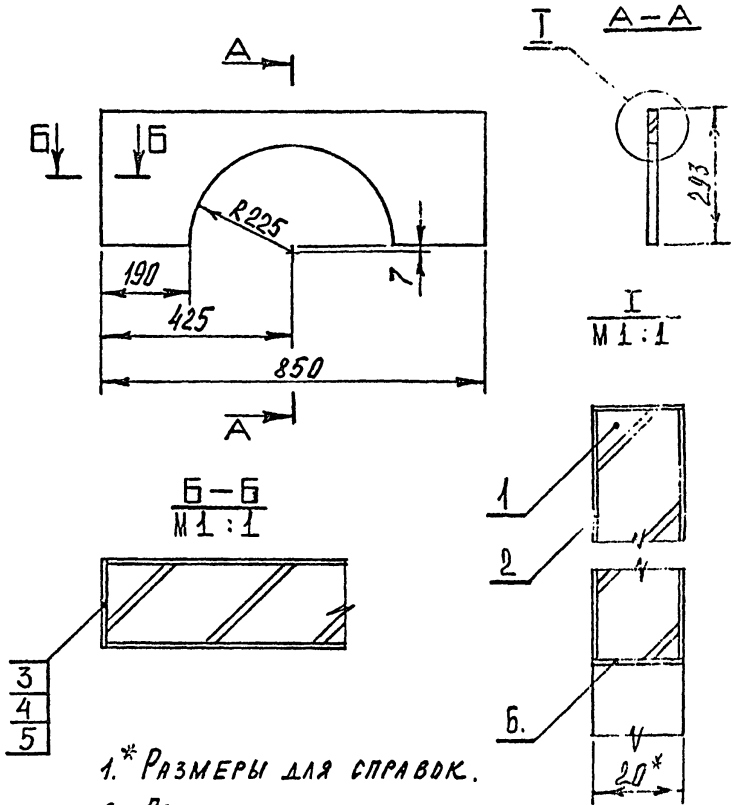

1.* Размеры для справок.
2. Предельные отклонения размеров по 2 ряду ГОСТ 6449-53.

ИНВ. N ПОДЛ	ПОДП И ДАТА	ВЗАМ. ИНВ. N	ИНВ. N ДУБЛ.	ПОДП И ДАТА	ИЗМ	ЛИСТ	N ДОКУМ	ПОДПИСЬ	ДАТА
					РАЗРАБ.		СИМОНОВ		
					ПРОВ.		АСТАПОВА		
					Т. КОНТР.		КОРОСТЕЛЕВ		
					ГЛ. ИНЖ. ПР.		Коростелев		
					Н. КОНТР.		Симонов		
					УТВ.		Ранинский		

К. 01.16.01.00 СБ

Щит декоративный
Сборочный чертеж

ЛИТ.	МАССА	МАСШТАБ
		1:10
ЛИСТ	ЛИСТОВ 1	

ЦНИИЭП ТОРГОВО-БЫТОВЫХ ЗДАНИЙ И ТУРИСТСКИХ КОМПЛЕКСОВ

КОПИРОВАЛ

СФ-239-03 ФОРМАТ 11

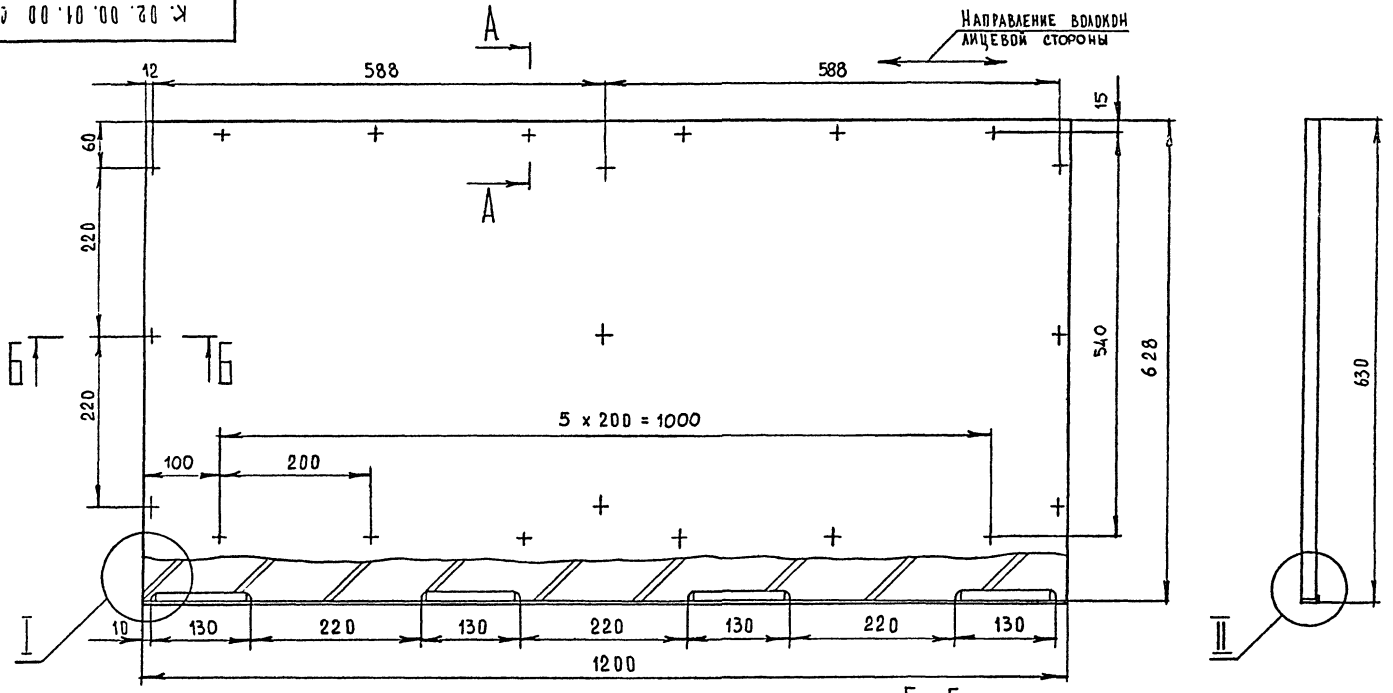

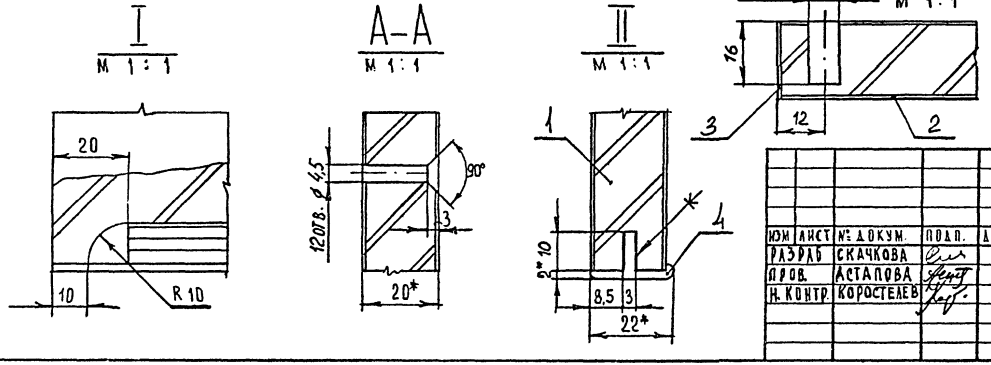

1. * Размеры для справок.
2. Металлический профиль условно не заштрихован.
3. Предельные отклонения размеров по 2 ряду ГОСТ 6449-53.

Изм.	Лист	№ докум.	Подп.	Дата
Разраб.		Скачкова		
Пров.		Астапова		
Н. контр.		Коростелев		

К. 02. 00. 01. 00. СБ

Щ и т
Сборочный чертеж

Лит.	Масса	Масштаб
		1:5
Лист	Листов 1	

ЦНИИЭП торгово-бытовых зданий и комплексов г. Москва

Формат 12 СФ-239-03

Инв. № подл. | Подп. и дата | Взам. инв. № | Инв. № дубл. | Подп. и дата

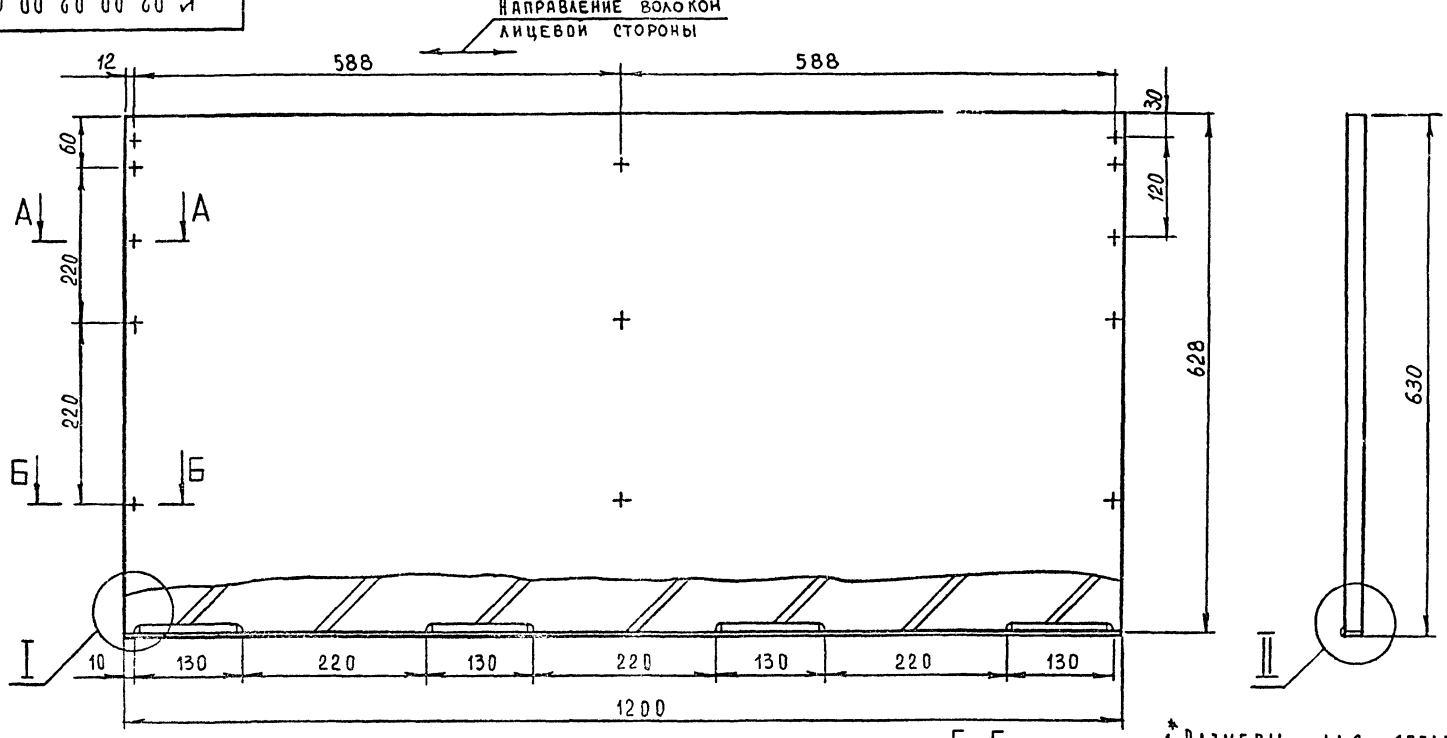

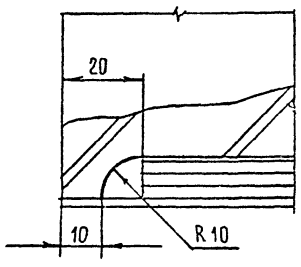

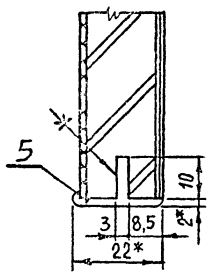

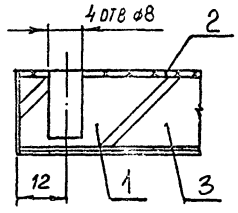

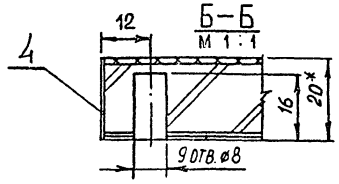

1. * Размеры для справок.
2. Металлический профиль условно не заштрихован.
3. Предельные отклонения размеров по 2 ряду ГОСТ 6449-53.

Изм.	Лист	№ докум.	Подп.	Дата
Разраб.		Скачкова		
Пров.		Астапова		
Н. контр.		Коростелев		

К-02.00.02.00 СБ

Щит
Сборочный чертеж

Лит.	Масса	Масштаб
		1:5

Лист | Листов 1

ЦНИИЭП торгово-бытовых зданий и комплексов г. Москва

Формат 12 СФ-239-03

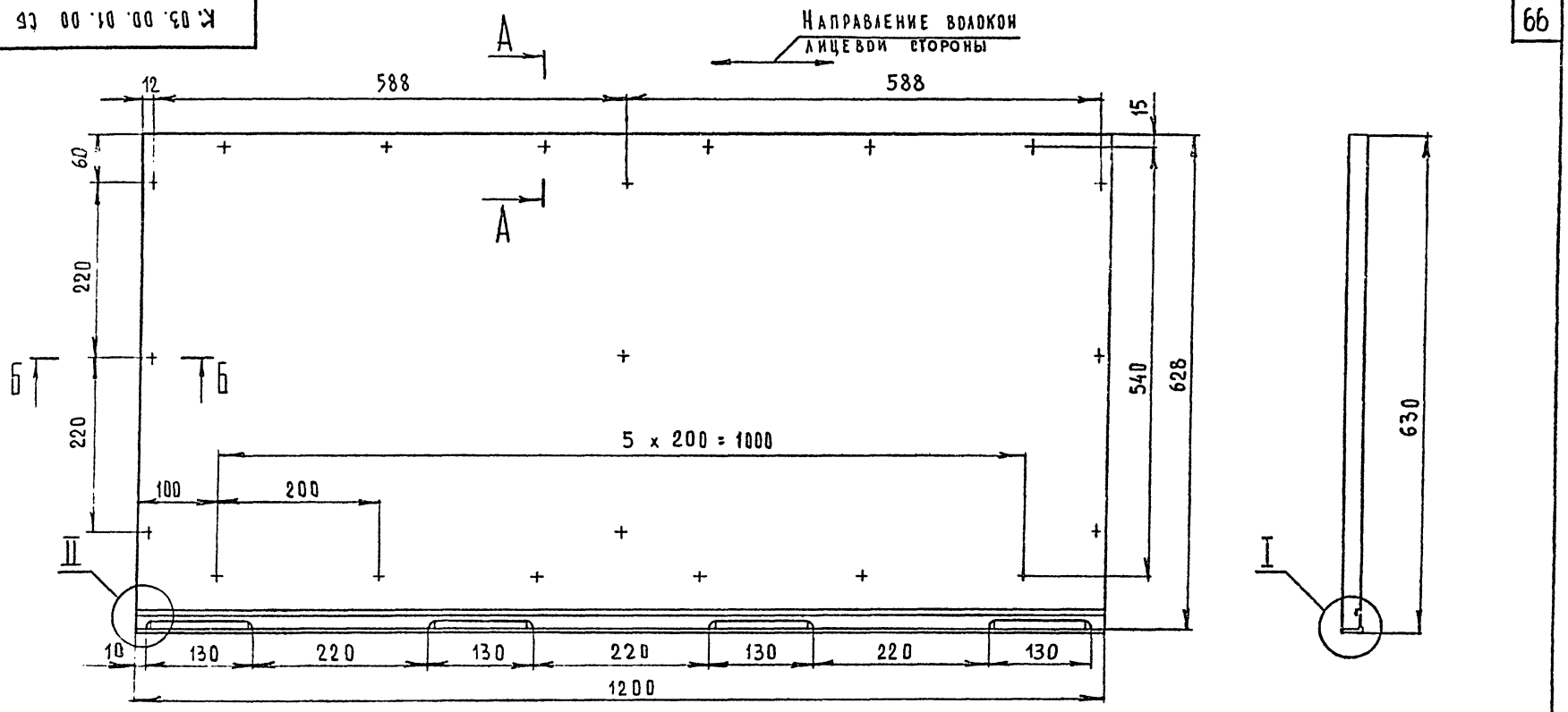

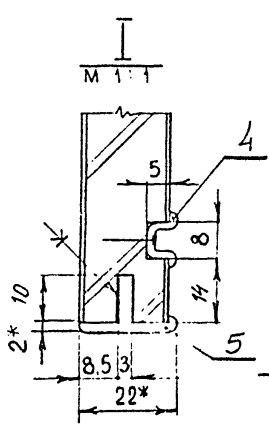

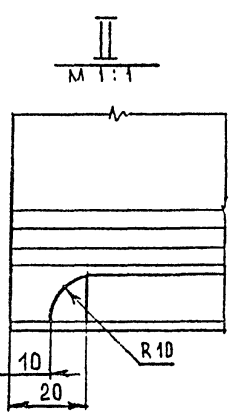

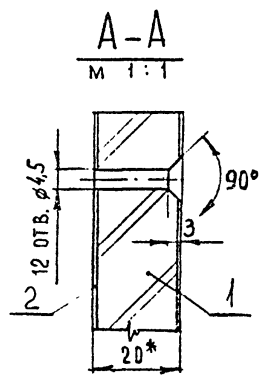

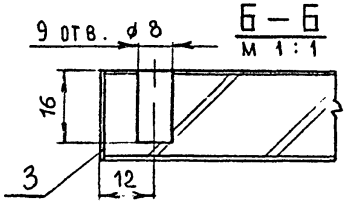

1. * Размеры для справок.
2. Металлический профиль условно не заштрихован.
3. Предельные отклонения размеров по 2 ряду ГОСТ 6449-53.

Изм.	Лист	№ докум.	Подп.	Дата
Разраб.		Скачкова		
Пров.		Астапова		
Н. контр.		Коростелев		

К. 03. 00. 01. 00 СБ

Щ и т

Сборочный чертеж

Лит.	Масса	Масштаб
		1:5
Лист	Листов 1	

ЦНИИЭП торгово-бытовых зданий и туристских комплексов г. Москва

Формат 12 СФ-239-23

Серия 1.271-4 Выпуск 2 Часть I

Направление волокон лицевой стороны

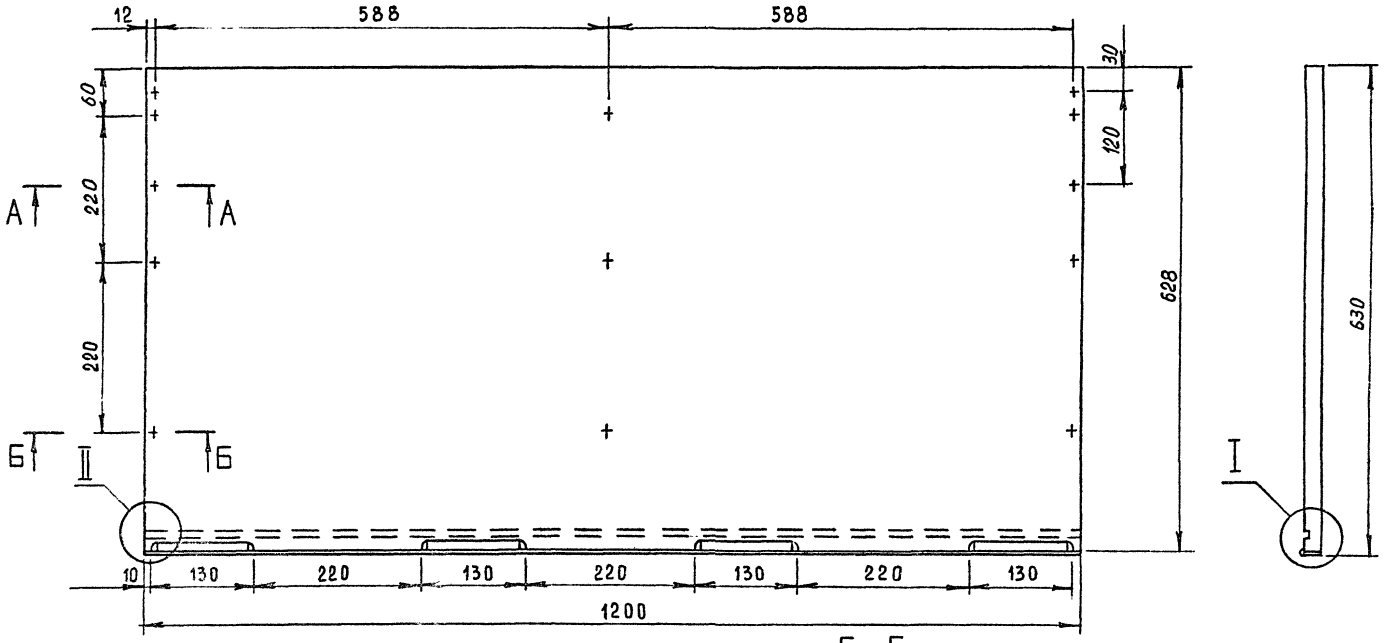

I
М 1:1

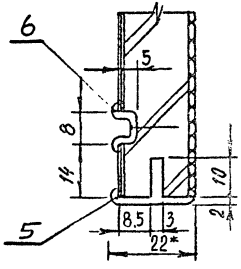

II
М 1:1

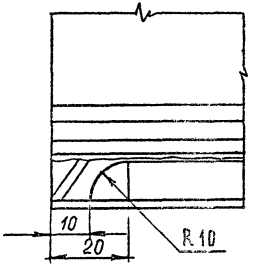

А – А
М 1:1

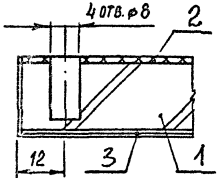

Б – Б
М 1:1

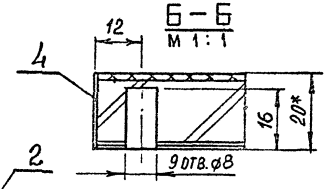

1.* Размеры для справок.
2. Металлический профиль условно не заштрихован.
3. Предельные отклонения размеров по 2 ряду ГОСТ 6449-53.

Изм.	Лист	№ докум.	Подп.	Дата
Разраб.		Скачкова		
Пров.		Астапова		
Н. контр.		Коростелев		

К.03.00.03.00 СБ

Щит
Сборочный чертеж

Лит.	Масса	Масштаб
		1:5
Лист	Листов 1	

ЦНИИЭП торгово-бытовых зданий и туристских комплексов г. Москва

Инв. № подл. | Подп. и дата | Взам. инв. № | Инв. № дубл. | Подп. и дата

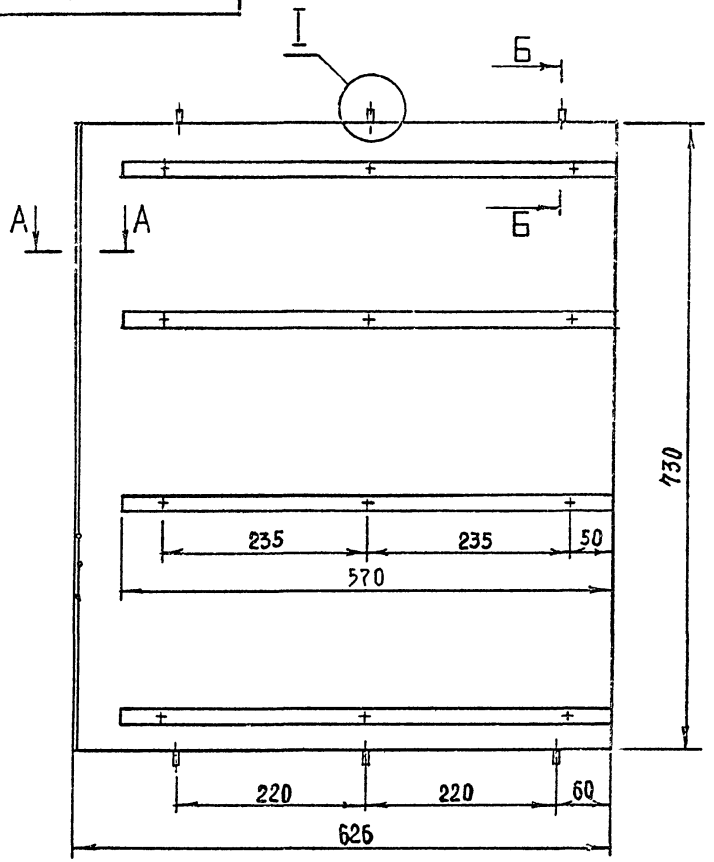

Направление волокон лицевой стороны

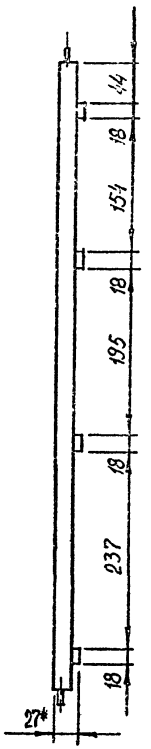

Б—Б
М 1:1

I
М 1:1

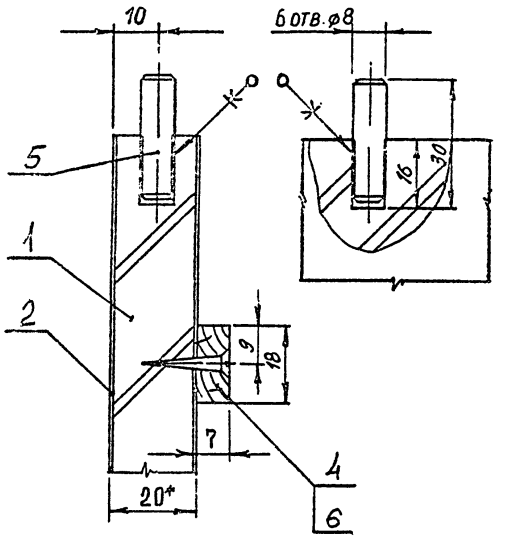

1. * Размеры для справок.
2. Металлический профиль условно не заштрихован.
3. Предельные отклонения размеров по 2 ряду ГОСТ 6449-53.

А—А
М 1:1

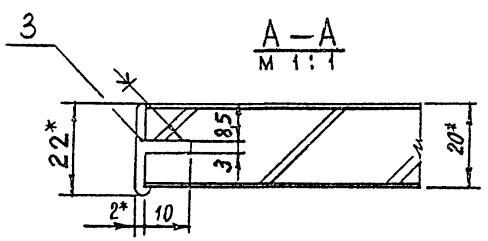

Изм.	Лист	№ докум.	Подп.	Дата	
Разраб.		Скачкова			
Пров.		Астапова			
Н. контр.		Коростелев			

К.03.00.04.00 СБ

Щит
Сборочный чертеж

Лит.	Масса	Масштаб
		1:5
Лист	Листов 1	

ЦНИИЭП торгово-бытовых зданий и туристских комплексов г. Москва

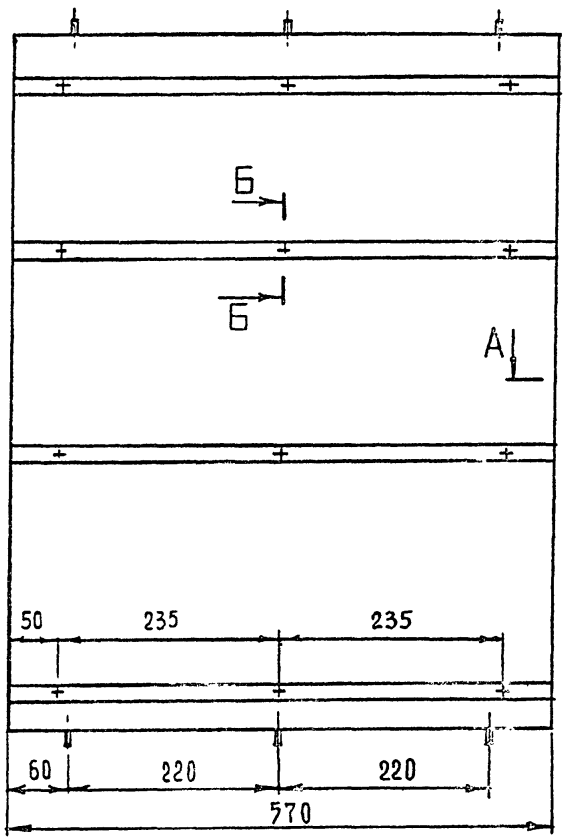

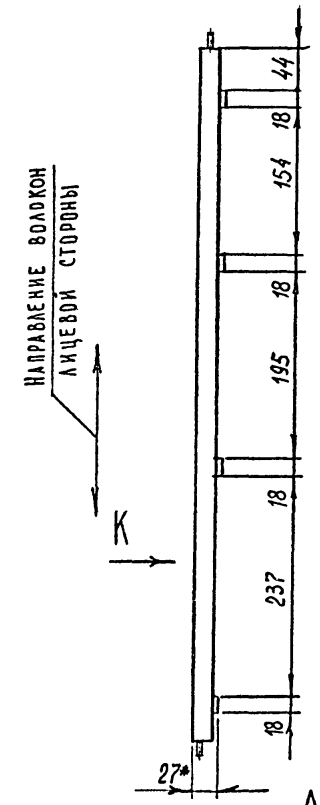

А – А
М 1:1

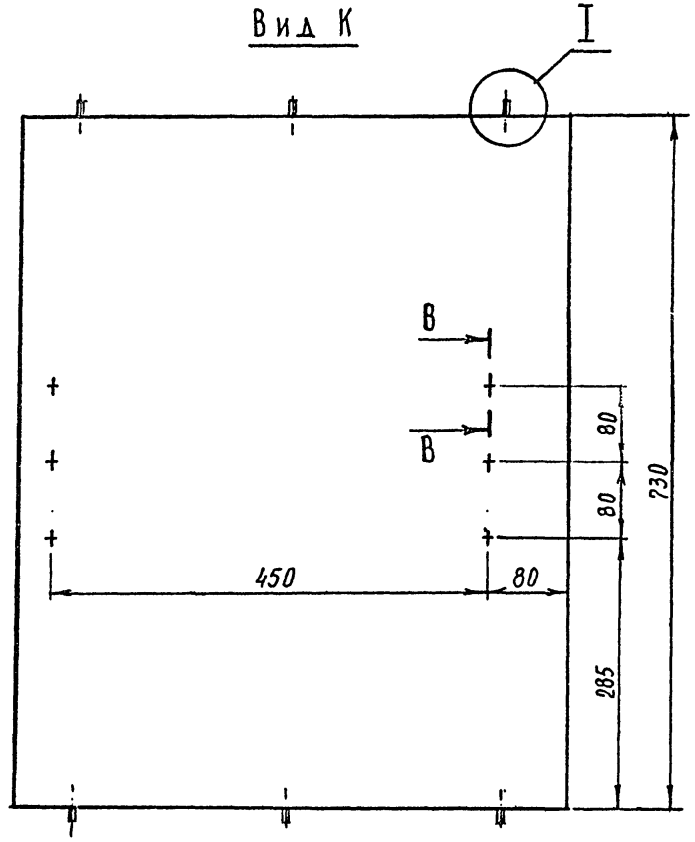

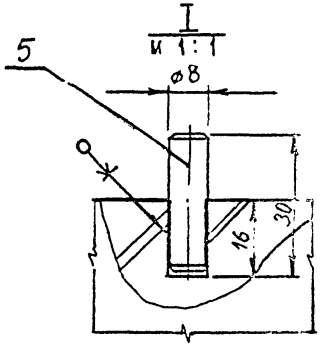

В – В
М 1:1

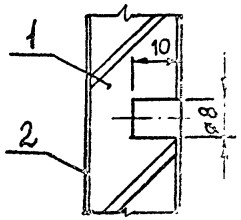

Б – Б
М 1:1

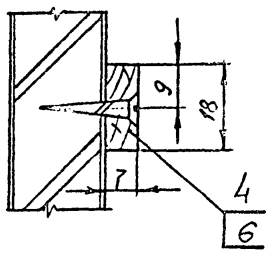

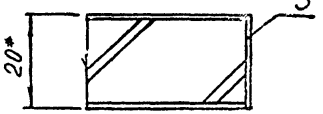

1. * Размеры для справок.
2. Предельные отклонения размеров по 2 ряду ГОСТ 6449-53.

Изм.	Лист	№ докум.	Подп.	Дата	К.03.00.05.00 СБ			
Разраб.		Скачкова			Щит Сборочный чертеж	Лит.	Масса	Масштаб 1:5
Пров.		Астапова				Лист	Листов 1	
Н. контр.		Корростелев				ЦНИИЭП торгово-бытовых зданий и туристских комплексов г. Москва		

Формат А2 СФ-239-03

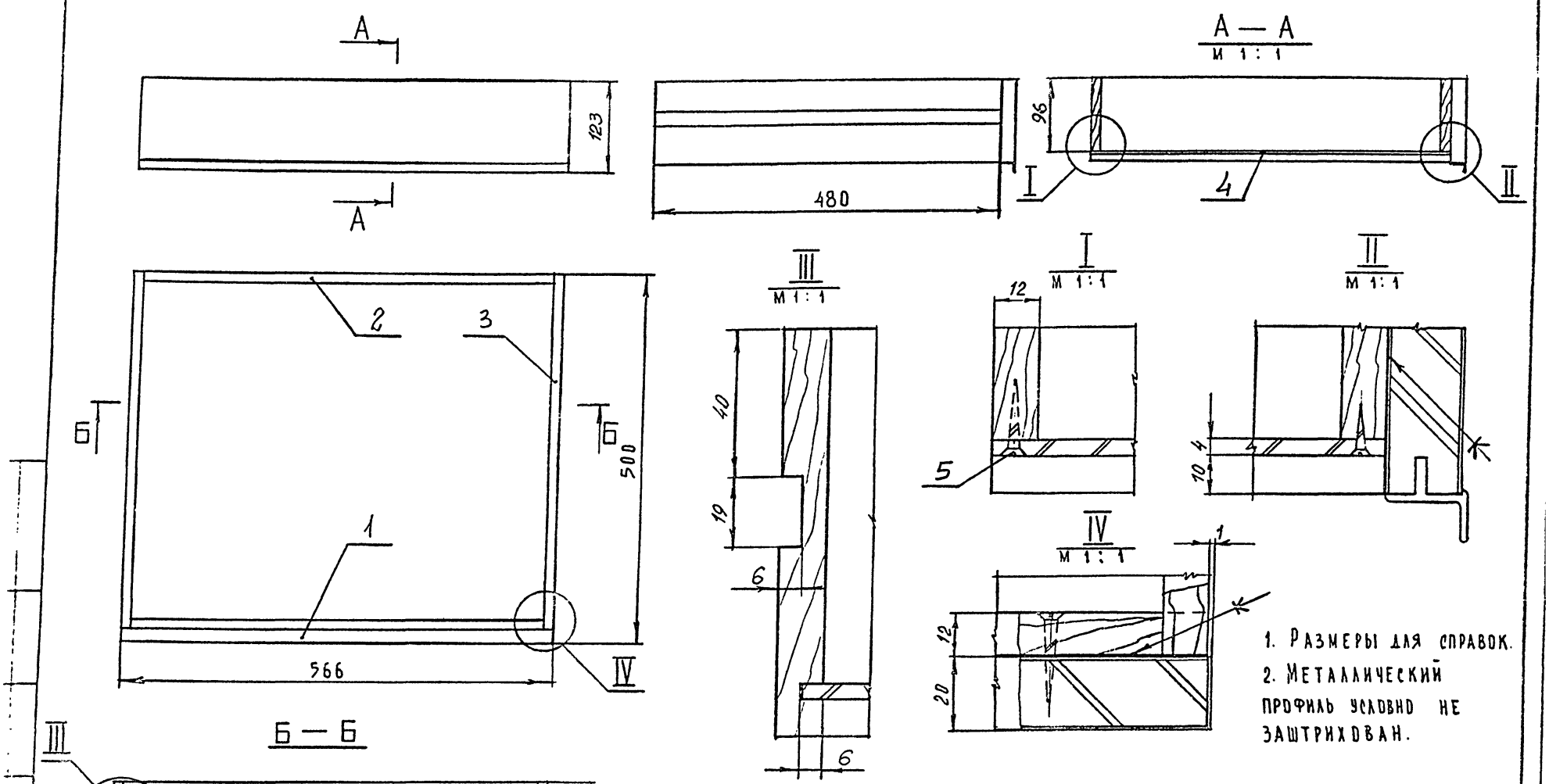

1. Размеры для справок.
2. Металлический профиль условно не заштрихован.

Изм.	Лист	№ докум.	Подп.	Дата	
Разраб.		Скачкова			
Пров.		Астапова			
Н. контр.		Коростелев			

К. 03. 01. 00. 00 СБ

Ящик
Сборочный чертеж

Лит.	Масса	Масштаб
		1:5

Лист | Листов 1

ЦНИИЭП торгово-бытовых зданий и туристских комплексов г. Москва

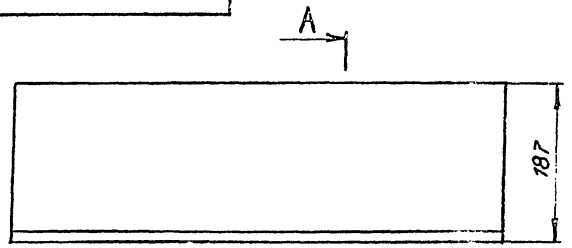

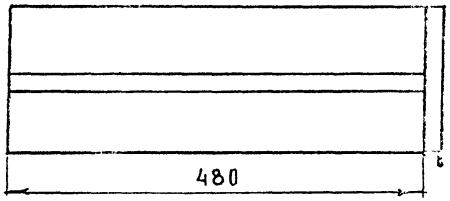

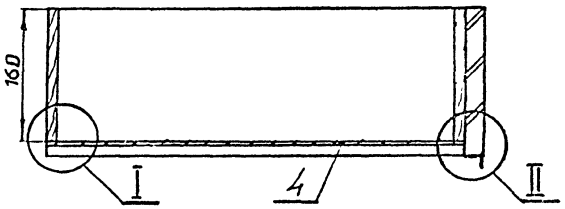

А—А

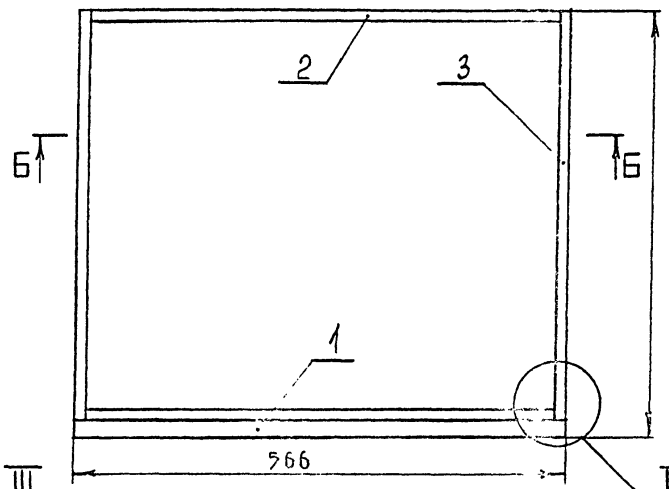

Б—Б

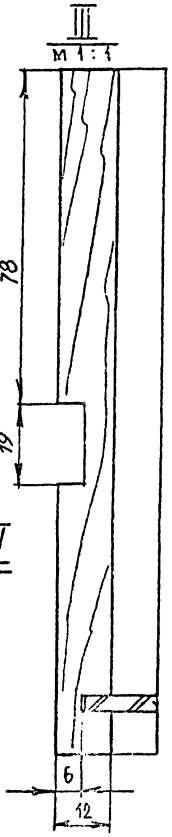

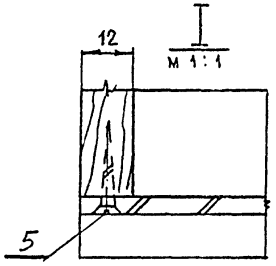

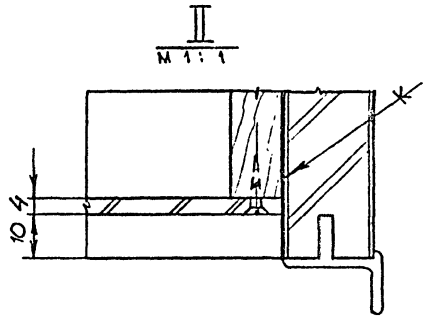

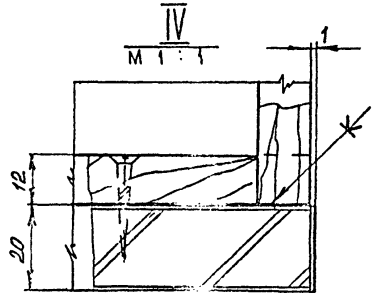

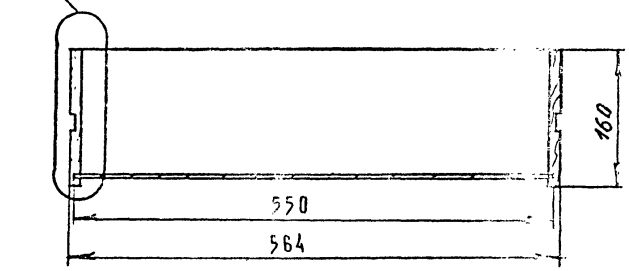

1. Размеры для справок.
2. Металлический профиль условно не заштрихован.

Изм.	Лист	№ докум.	Подп.	Дата
Разраб.		Скачкова		
Пров.		Астапова		
Н. контр.		Коростелев		

К.03.02.00.00 СБ

Ящик
Сборочный чертеж

Лит.	Масса	Масштаб
		1:5

Лист | Листов 1

ЦНИИЭП торгово-бытовых зданий и туристских комплексов г. Москва

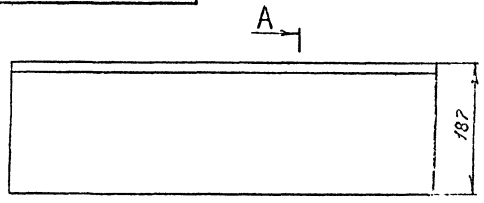

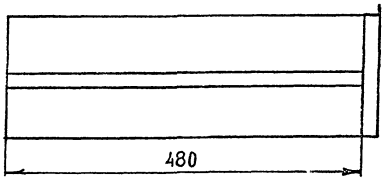

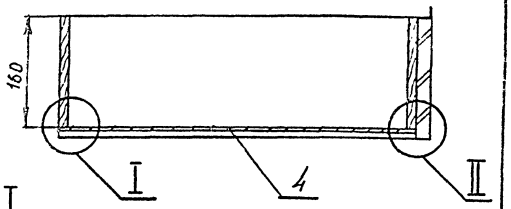

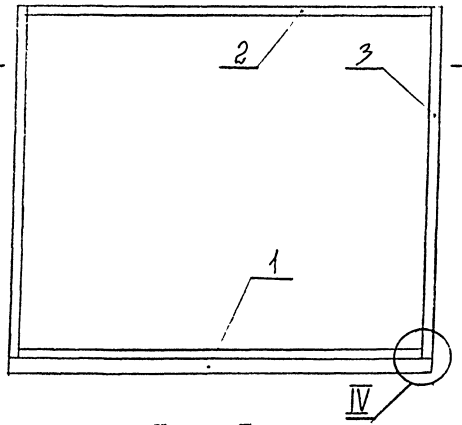

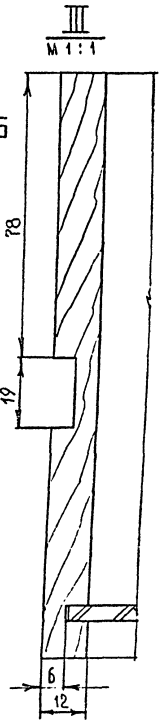

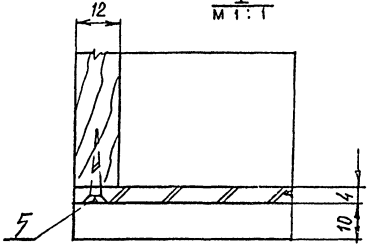

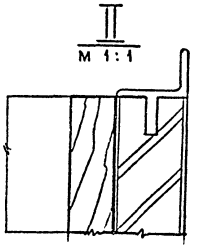

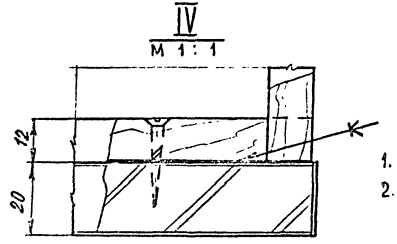

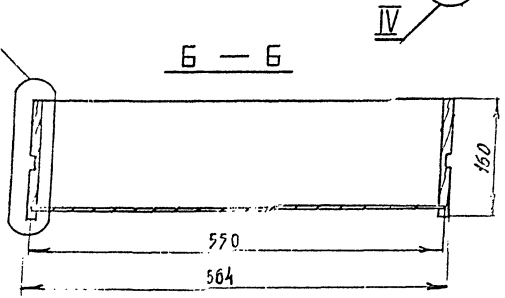

1. Размеры для справок.
2. Металлический профиль условно не заштрихован.

				К.03.03.00.00 СБ	
Изм.	Лист	№ докум.	Подп.	Дата	
Разраб.		Скачкова			Ящик
Пров.		Антонова			Сборочный чертеж
Н. контр.		Коростелев			

Лит	Масса	Масштаб
		1:5
Лист	Листов 1	

ЦНИИЭП торгово-бытовых зданий Госкомгражданстроя г. Москва

Формат 12 СФ-239-03

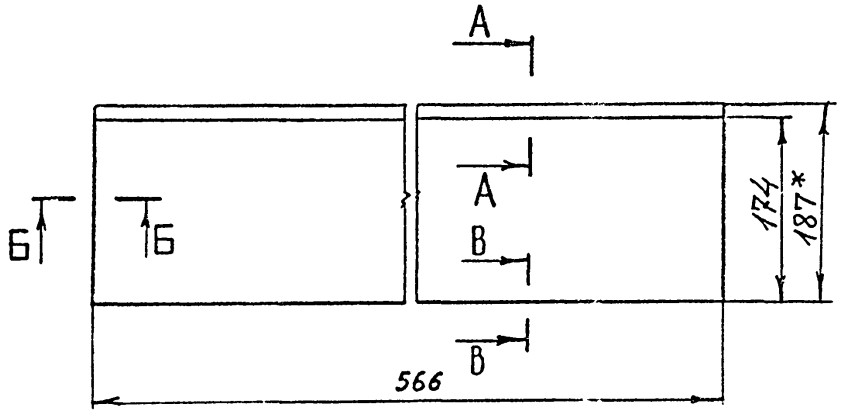

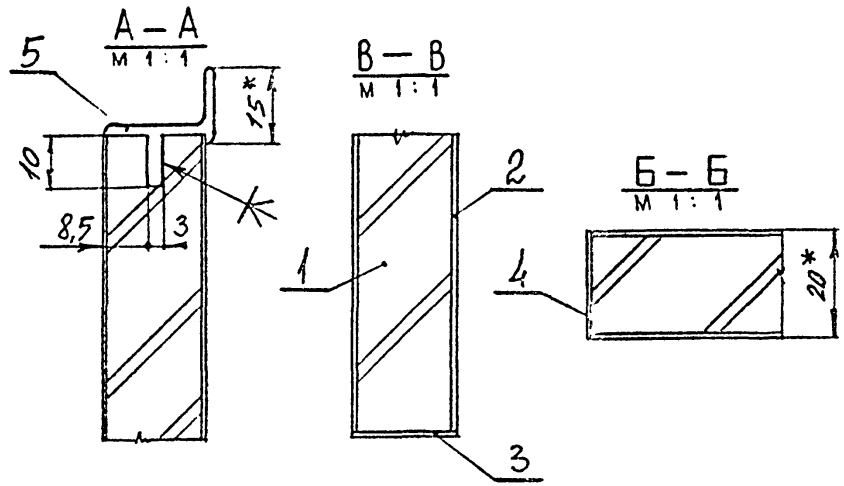

1. * Размеры для справок.
2. Металлический профиль условно не заштрихован.
3. Предельные отклонения размеров по 2 ряду ГОСТ 6449-53

Изм	Лист	N докум.	Подпись	Дата	К. 03. 02. 01. 00 СБ			
Разраб.		Скачкова			Щит Сборочный чертеж	Лит.	Масса	Масштаб
Пров.		Астапова				И		1:5
Т. контр.		Коростелев				Лист	Листов	
Гл. инж. пр.		Коростелев			ЦНИИЭП торгово-бытовых зданий и туристских комплексов			
Н. контр.		Симонов						
Утв.		Ранинский						

Инв. № подл. | Подп. и дата | Взам. инв. № | Инв. № дубл. | Подп. и дата

Копировал Формат А1

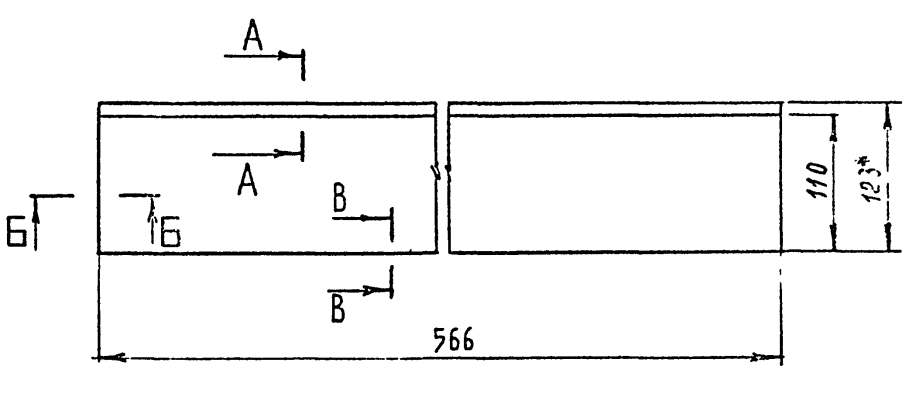

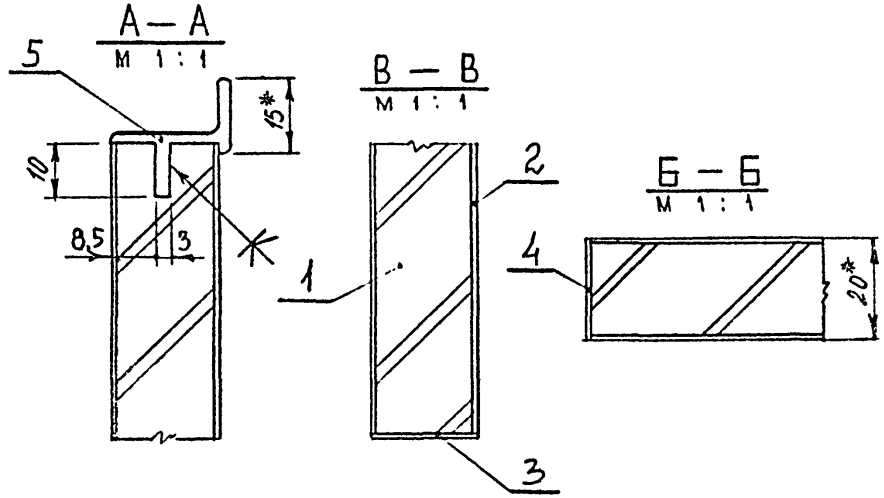

1. * Размеры для справок.
2. Металлический профиль условно не заштрихован.
3. Предельные отклонения размеров по 2 ряду ГОСТ 6449-53.

Изм	Лист	N докум.	Подпись	Дата	К. 03. 01. 01. 00 СБ			
Разраб.		Скачкова			Щит Сборочный чертеж	Лит.	Масса	Масштаб
Пров.		Астапова				И		1:5
Т. контр.		Коростелев				Лист	Листов 1	
Гл. инж. пр.		Коростелев			ЦНИИЭП торгово-бытовых зданий и туристских комплексов			
Н. контр.		Симонов						
Утв.		Ранинский						

Инв. № подл. | Подп. и дата | Взам. инв. № | Инв. № дубл. | Подп. и дата

Копировал Формат А1

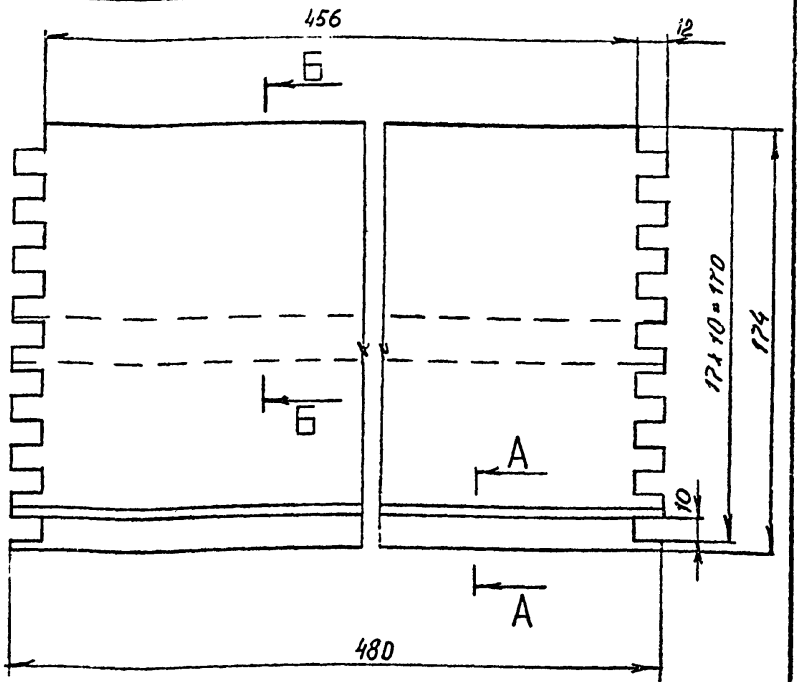

А А
М 1:1

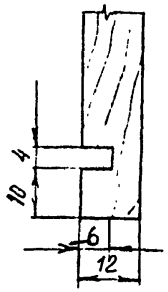

Б Б
М 1:1

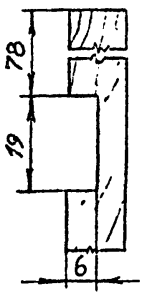

Предельные отклонения размеров по 2 ряду ГОСТ 6449-53.

					К. 03. 01. 00. 01
Изм.	Лист	N докум.	Подпись	Дата	
Разраб.		Скачкова			Стенка
Пров.		Астапова			Лит. и: — Масса: — Масштаб: 1:2
Т. контр.		Коростелев			Лист — Листов 1
Гл. инж. пр.		Коростелев			Древесина лиственная ГОСТ 2695-71
Н. контр.		Симонов			ЦНИИЭП торгово-бытовых зданий и туристских комплексов
Утв.		Рачинский			

Копировал

Формат 11

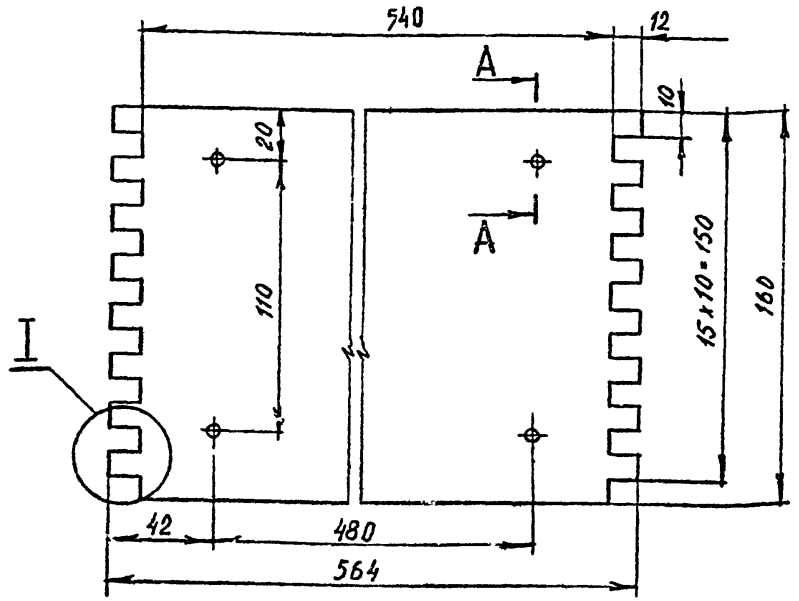

I
М 1:1

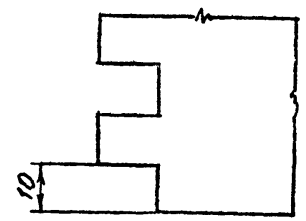

А – А
М 1:1

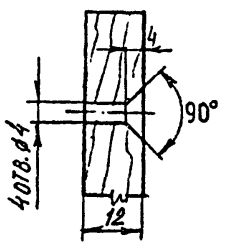

Предельные отклонения размеров по 2 ряду ГОСТ 6449-53.

					К. 03. 01. 00. 02
Изм.	Лист	N докум.	Подпись	Дата	
Разраб.		Скачкова			Стенка
Пров.		Астапова			Лит. и: — Масса: — Масштаб: 1:2
Т. контр.		Коростелев			Лист — Листов 1
Гл. инж. пр.		Коростелев			Древесина лиственная ГОСТ 2695-71
Н. контр.		Симонов			ЦНИИЭП торгово-бытовых зданий и туристских комплексов
Утв.		Рачинский			

Копировал

Формат 11

Инв. N подл. | Подп. и дата | Взам. инв. N | Инв. N дубл. | Подп. и дата

К. 03. 02. 00. 01

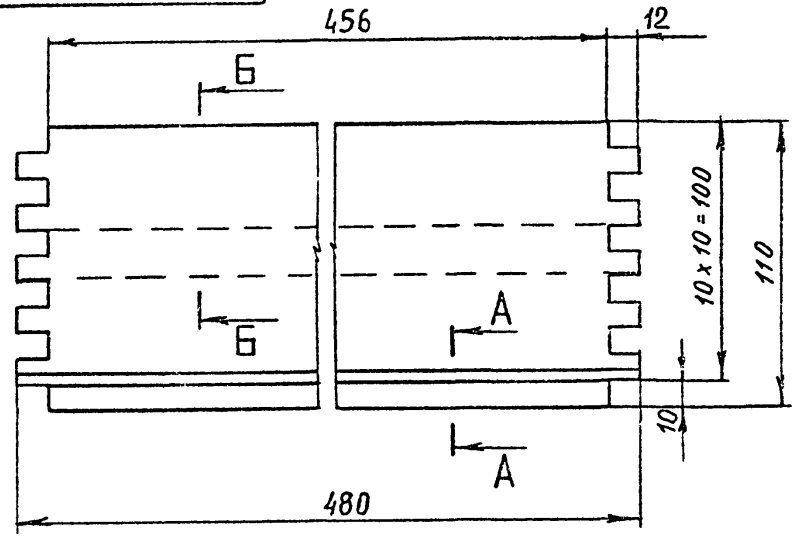

Б-Б
М 1:1

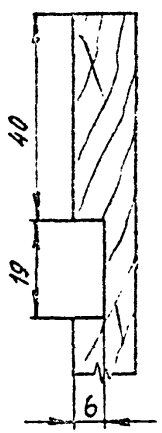

А-А
М 1:1

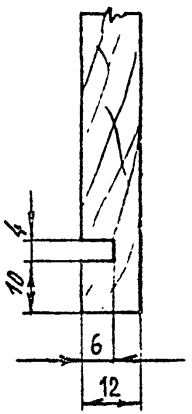

Предельные отклонения размеров по 2 ряду ГОСТ 6449-53.

					К. 03. 02. 00. 01			
Изм	Лист	№ докум	Подпись	Дата	Стенка	Лит.	Масса	Масштаб
Разраб.		Скачкова				и		1:2
Пров.		Астапова				Лист	Листов 1	
Т. контр.		Коростелев			Древесина лиственная ГОСТ 2695-71	ЦНИИЭП торгово-бытовых зданий и туристских комплексов		
Гл. инж. пр		Коростелев						
Н. контр.								
Утв.		Рянинский						

Инв. № подл. | Подп. и дата | Взам. инв. № | Инв. № дубл. | Подп. и дата

Копировал Формат А1

К. 03. 02. 00. 02

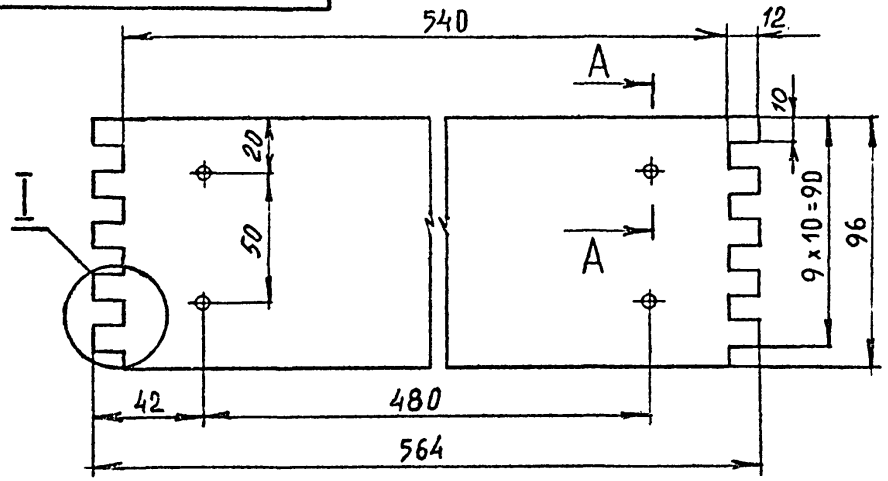

I
М 1:1

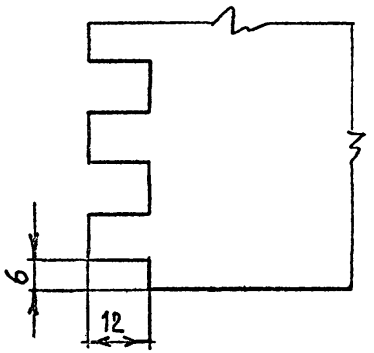

А-А
М 1:1

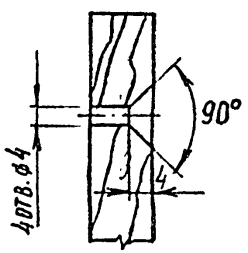

Предельные отклонения размеров по 2 ряду ГОСТ 6449-53.

					К. 03. 02. 00. 02			
Изм	Лист	№ докум	Подпись	Дата	Стенка	Лит.	Масса	Масштаб
Разраб.		Скачкова				и		1:2
Пров.		Астапова				Лист	Листов 1	
Т. контр.		Коростелев			Древесина лиственная ГОСТ 2695-71	ЦНИИЭП торгово-бытовых зданий и туристских комплексов		
Гл. инж. пр		Коростелев						
Н. контр.		Симонов						
Утв		Рянинский						

Инв. № подл. | Подп. и дата | Взам. инв. № | Инв. № дубл. | Подп. и дата

Копировал СФ-239-03 Формат А1

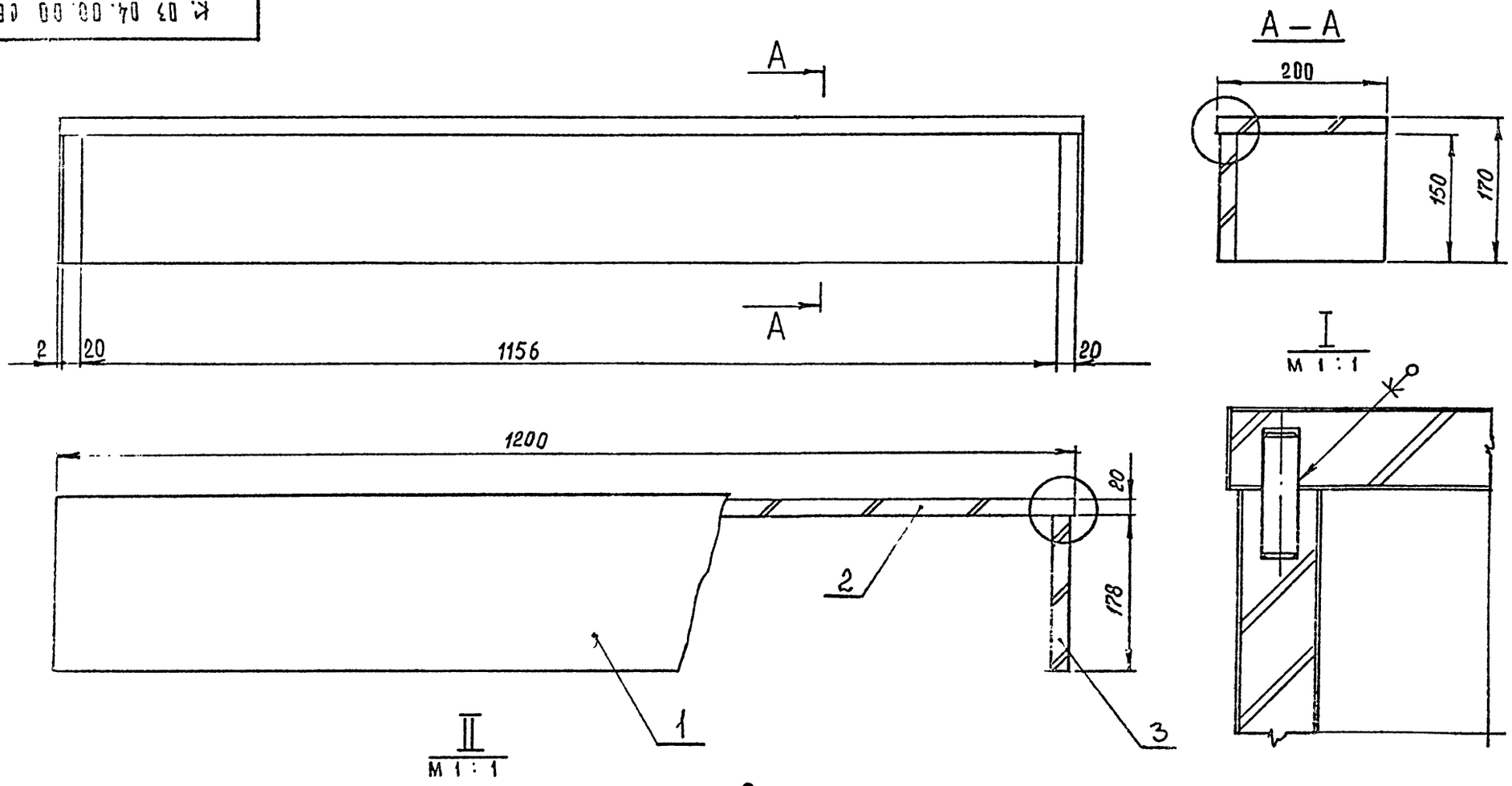

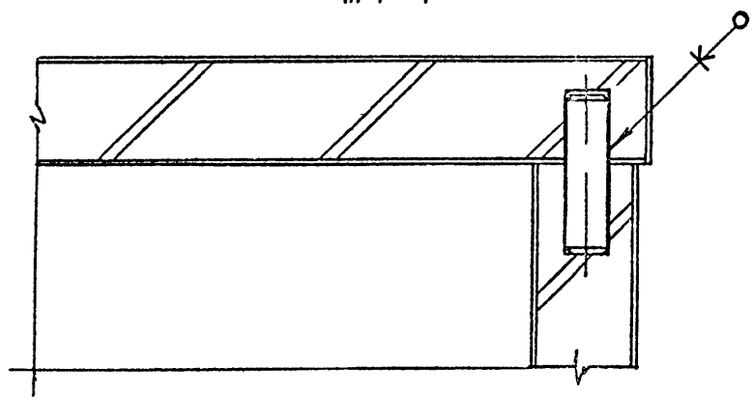

Размеры для справок

					К. 03. 04. 00. 00 СБ			
Изм.	Лист	№ докум.	Подп.	Дата	Подставка Сборочный чертеж	Лит.	Масса	Масштаб
Разраб.		Скачкова						1:5
Пров.		Астапова				Лист	Листов 1	
Н. контр.		Коростелев				ЦНИИЭП торгово-бытовых зданий и туристских комплексов г. Москва		

Формат А2 СФ-239-03

Направление волокон лицевой стороны

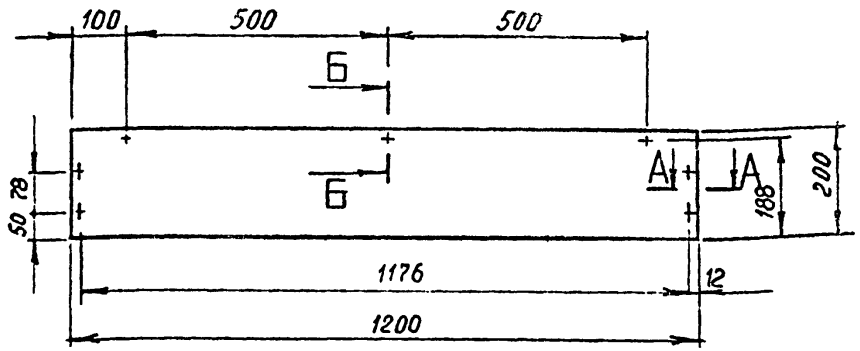

А — А
М 1 : 1

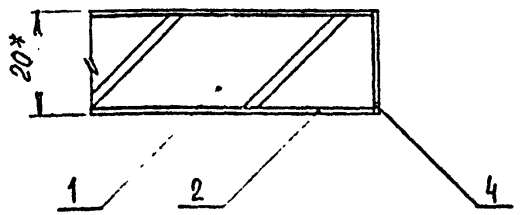

Б — Б
М 1 : 1

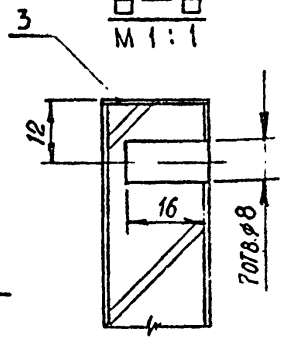

1.* Размеры для справок.

2 Предельные отклонения размеров по 2 ряду ГОСТ 6449-53.

					К. 03. 04. 01. 00 СБ			
Изм	Лист	N докум	Подпись	Дата				
Разраб.		Скачкова			Щит Сборочный чертеж	Лит.	Масса	Масштаб
Пров.		Астапова				И		1:10
Т. контр.		Коростелев				Лист	Листов 1	
Гл. инж. пр		Коростелев				ЦНИИЭП торговых зданий и туристских комплексов		
Н. контр		Симонов						
Утв.		Раинский						

Копировал Формат А1

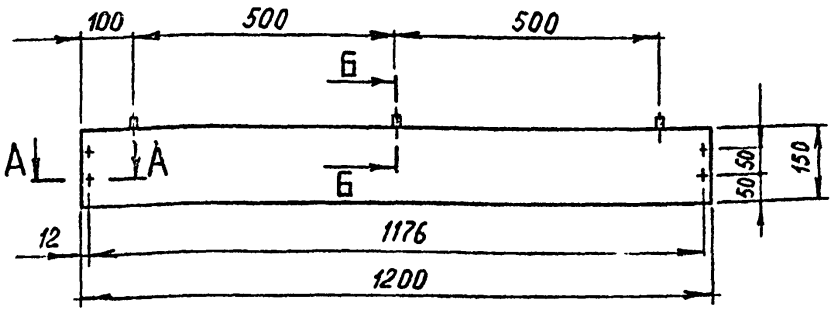

Направление волокон лицевой стороны

Б — Б
М 1 : 1

А — А
М 1 : 1

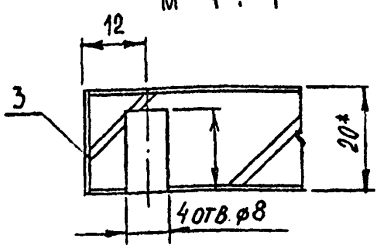

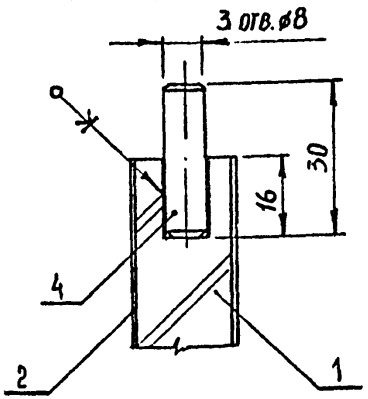

1.* Размеры для справок.

2. Предельные отклонения размеров по 2 ряду ГОСТ 6449-53

					К. 03. 04. 02. 00 СБ			
Изм	Лист	N докум	Подпись	Дата				
Разраб.		Скачкова			Щит Сборочный чертеж	Лит.	Масса	Масштаб
Пров.		Астапова				И		1:10
Т. контр		Коростелев				Лист	Листов	
Гл. инж. пр		Коростелев				ЦНИИЭП торгово-бытовых зданий и туристских комплексов		
Н. контр		Симонов						
Утв		Раинский						

Копировал СФ-239-03 Формат А1

Инв. N подл. | Подп. и дата | Взам. инв. N | Инв. N дубл. | Подп. и дата

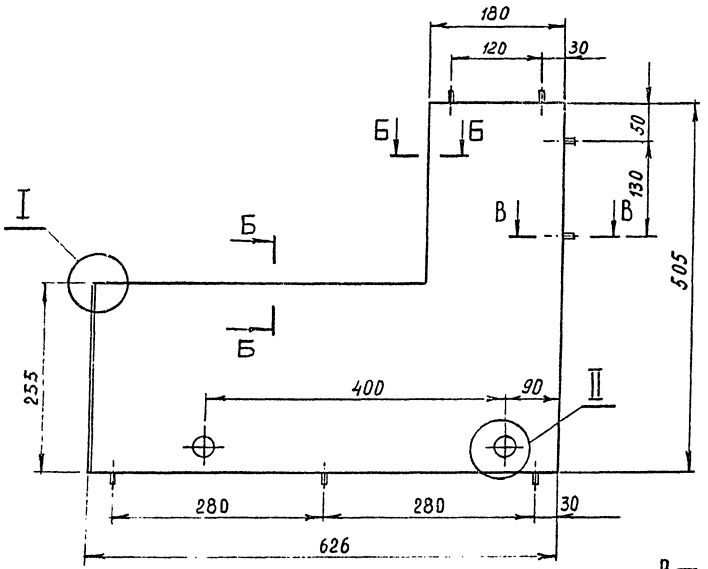

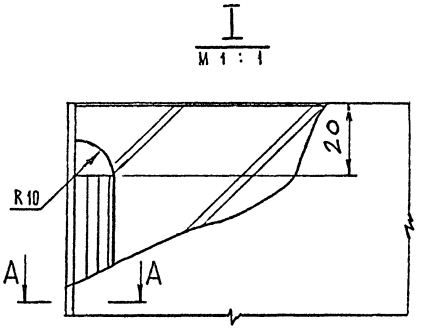

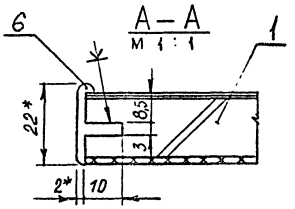

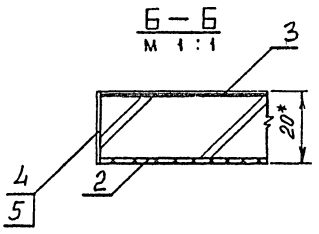

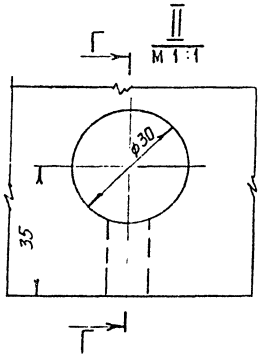

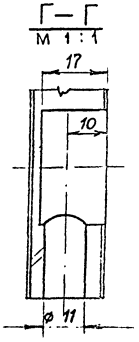

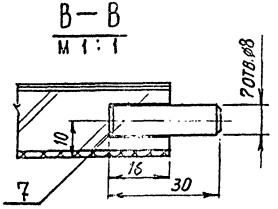

1. * Размеры для справок.
2. Металлический профиль условно не заштрихован.
3. Предельные отклонения размеров по 2 ряду ГОСТ 6449-53.

					К. 04. 00. 01. 00 СБ		
Изм.	Лист	№ докум.	Подп.	Дата	Щит Сборочный чертеж	Лит.	Масса	Масштаб
Разраб.		Скачкова						1:5
Пров.		Астапова				Лист	Листов	
Н. контр.		Корростелев						

Торгово-бытовые комплексы г. Москва

М.03

▽3 (▽)

А - А

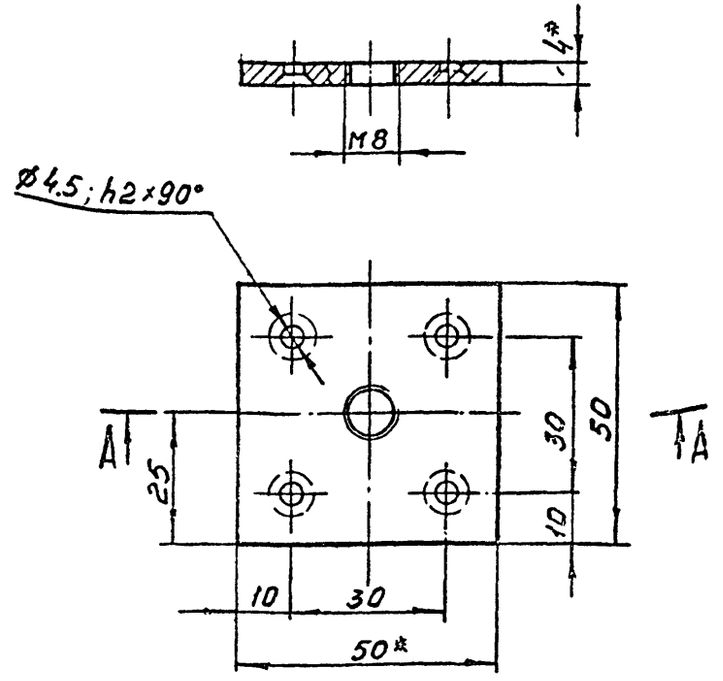

1. *Размеры для справок.
2. Отклонения размеров по 7 кл. ОСТ 1010.
3. Острые кромки притупить.
4. Покрытие Н9М.

ИЗМ	ЛИСТ	N ДОКУМ	ПОДПИСЬ	ДАТА
РАЗРАБ.		Скачкова		
ПРОВ.		Астапова		
Т. КОНТР.		Коростелев		
ГЛ. ИНЖ. ПР.		Коростелев		
Н. КОНТР.		Симонов		
УТВ.		Ранинский		

М. 03

Пластина

ЛИТ	МАССА	МАСШТАБ
		1:1

ЛИСТ | ЛИСТОВ 1

Полоса 4×50 ГОСТ 103-57 / Ст.3 ГОСТ 535-58

ЦНИИЭП ТОРГОВО-БЫТОВЫХ ЗДАНИЙ И ТУРИСТСКИХ КОМПЛЕКСОВ

ПОДП. И ДАТА | ИНВ. N ДУБЛ. | ВЗАМ. ИНВ. N | ПОДП. И ДАТА | ИНВ. N ПОДЛ.

КОПИРОВАЛ ФОРМАТ 11

ПР.02

▽4 (▽)

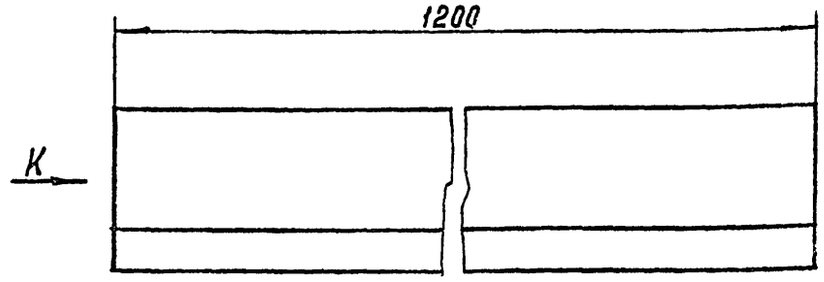

Вид К

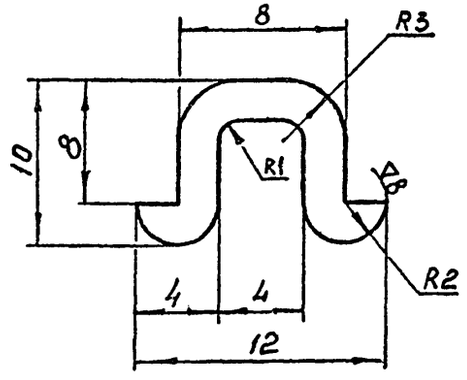

1. Отклонения размеров по 7 кл. ОСТ 1010.
2. ▽8 - полировать.

ИЗМ	ЛИСТ	N ДОКУМ	ПОДПИСЬ	ДАТА
РАЗРАБ.		Скачкова		
ПРОВ.		Астапова		
Т. КОНТР.		Коростелев		
ГЛ. ИНЖ. ПР.		Коростелев		
Н. КОНТР.		Симонов		
УТВ.		Ранинский		

ПР. 02

Профиль

ЛИТ.	МАССА	МАСШТАБ
		4:1

ЛИСТ | ЛИСТОВ 1

Сплав АД 31 ГОСТ 4784-74

ЦНИИЭП ТОРГОВО-БЫТОВЫХ ЗДАНИЙ И ТУРИСТСКИХ КОМПЛЕКСОВ

ПОДП. И ДАТА | ИНВ. N ДУБЛ. | ВЗАМ. ИНВ. N | ПОДП. И ДАТА | ИНВ. N ПОДЛ.

КОПИРОВАЛ СФ-239-03 ФОРМАТ 11

▽4 (▽)

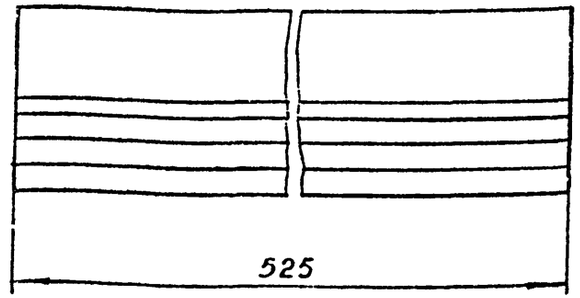

Вид К

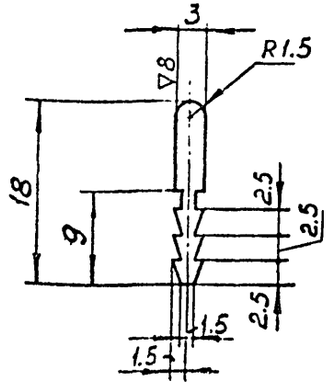

1. Отклонения размеров по 7 кл. ОСТ 1010
2. ▽8 - полировать

Изм.	Лист	№ докум.	Подпись	Дата
Разраб.		Скачкова		
Пров.		Астапова		
Т. контр.		Коростелев		
Гл. инж. пр.		Коростелев		
Н. контр.		Симонов		
Утв.		Рыбинский		

ПР. 03

Профиль

Лит.	Масса	Масштаб
		2:1

Лист | Листов 1

Сплав АД 31 ГОСТ 4784 - 74

ЦНИИЭП торгово-бытовых зданий и туристских комплексов

Копировал

Формат 11

Серия 1.271-4 Выпуск 2 Часть I

Инв. № подл. | Подп. и дата | Взам. инв. № | Инв. № дубл. | Подп. и дата

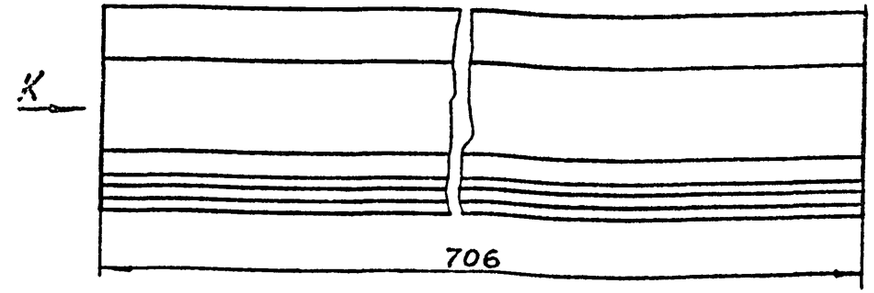

Вид К
М 2:1

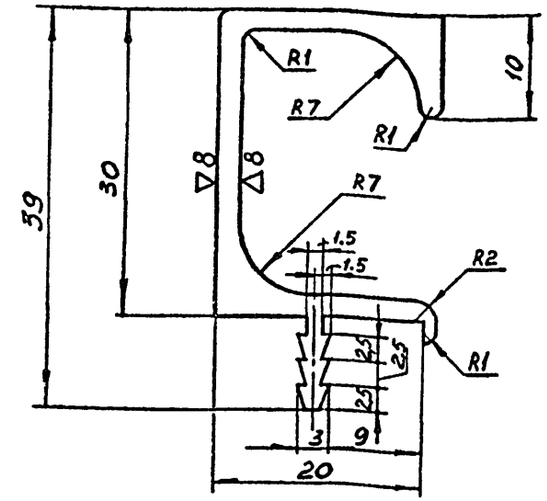

1. Отклонения размеров по 7 кл. ОСТ 1010
2. ▽8 - полировать

Изм.	Лист	№ докум.	Подпись	Дата
Разраб.		Скачкова		
Пров.		Астапова		
Т. контр.		Коростелев		
Гл. инж. пр.		Коростелев		
Н. контр.		Симонов		
Утв.		Рыбинский		

ПР. 04

Профиль

Лит.	Масса	Масштаб
		1:1

Лист | Листов 1

Сплав АД 31 ГОСТ 4784 - 74

ЦНИИЭП торгово-бытовых зданий и туристских комплексов

Копировал

Ф-239-03

Формат 11

ПР. 01. 10

Вид К ▽4(▽)

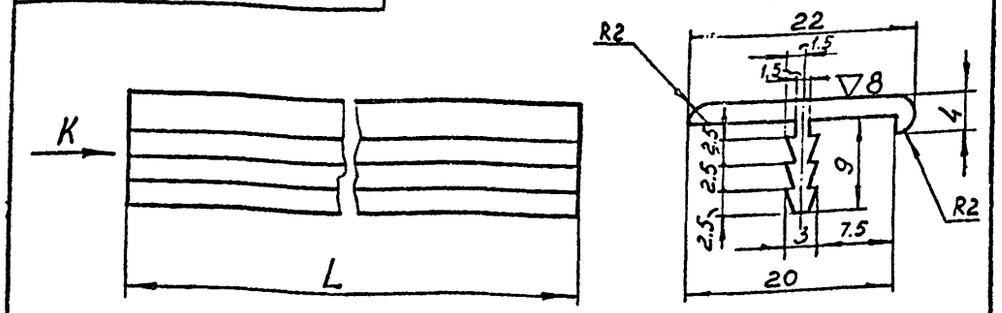

Обозначения	L
ПР. 01. 01	255
ПР. 01. 02	300
ПР. 01. 03	320
ПР. 01. 04	455
ПР. 01. 05	626
ПР. 01. 06	630
ПР. 01. 07	730
ПР. 01. 09	980
ПР. 01. 10	1030
ПР. 01. 08	770

1. Отклонения размеров по 7кл. .ОСТ 1010.
2. ▽8 - полировать

Изм	Лист	N докум	Подпись	Дата
Разраб.		Скачкова		
Пров.		Летапова		
Т. контр.		Коростелев		
Гл. инж. пр		Коростелев		
Н. контр		Симонов		
Утв.		Рянинский		

ПР. 01

Профиль

Лит.	Масса	Масштаб
		2:1

Лист | Листов 1

Сплав АД31 ГОСТ 4784-74

ЦНИИЭП торгово-бытовых зданий и туристских комплексов

Копировал Формат А1

ПР. 01. 11

▽4(▽)

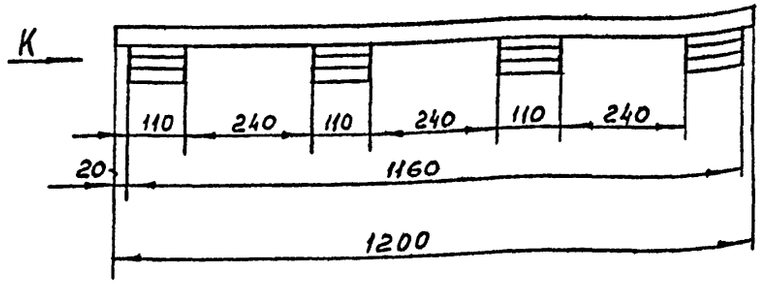

Вид К
М 2:1

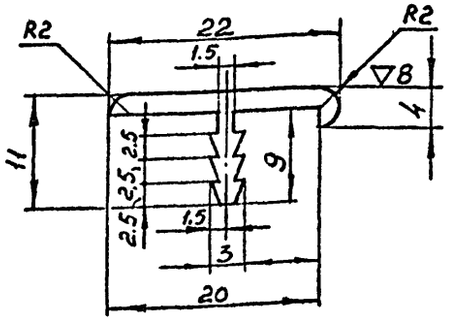

1. Отклонения размеров по 7кл. ОСТ 1010.
2. ▽8 - полировать

Изм	Лист	N докум	Подпись	Дата
Разраб.		Скачкова		
Пров.		Летапова		
Т. контр		Коростелев		
Гл. инж. пр		Коростелев		
Н. контр		Симонов		
Утв		Рянинский		

ПР. 01. 11

Профиль

Лит.	Масса	Масштаб
		1:1

Лист | Листов 1

Сплав АД31 ГОСТ 4784-74

ЦНИИЭП торгово-бытовых зданий и туристских комплексов

Копировал СФ-239-03 Формат А1

Инв. N подл. | Подп. и дата | Взам. инв. N | Инв. N дубл. | Подп. и дата

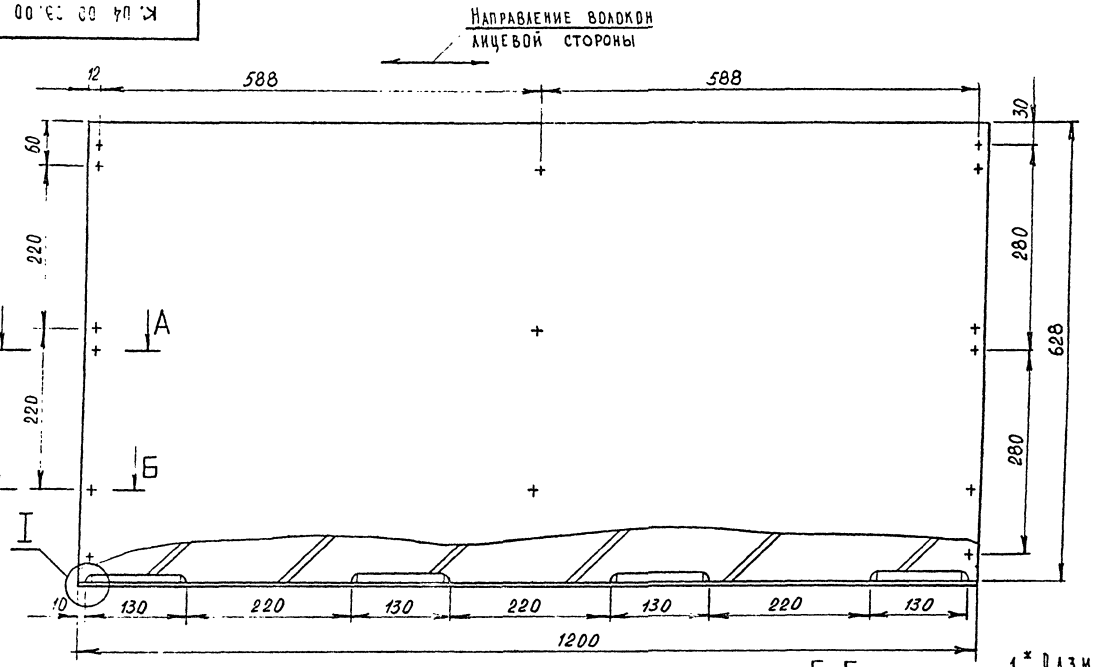

1.* Размеры для справок.
2. Металлический профиль условно не заштрихован.
3. Предельные отклонения размеров по 2 ряду ГОСТ 6449-83

I
М 1:1

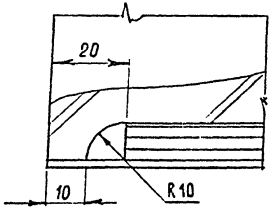

II
М 1:1

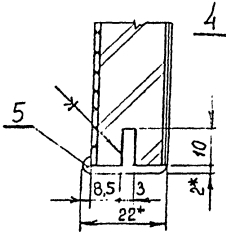

А—А
М 1:1

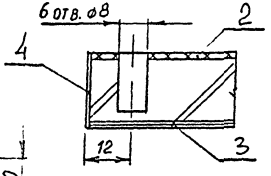

Б-Б
М 1:1

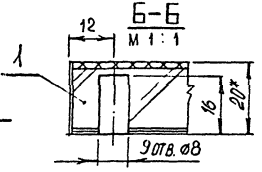

Изм.	Лист	№ докум.	Подп.	Дата
Разраб.		Скачкова		
Пров.		Астапова		
Н. контр.		Коростелев		

К. 04. 00. 08. 00 СБ

Щит
Сборочный чертеж

Лит.	Масса	Масштаб
		1:5

Лист	Листов
	1

ЦНИИЭП торгово-бытовых зданий и туристских комплексов г. Москва

М.07

▽8(▽)

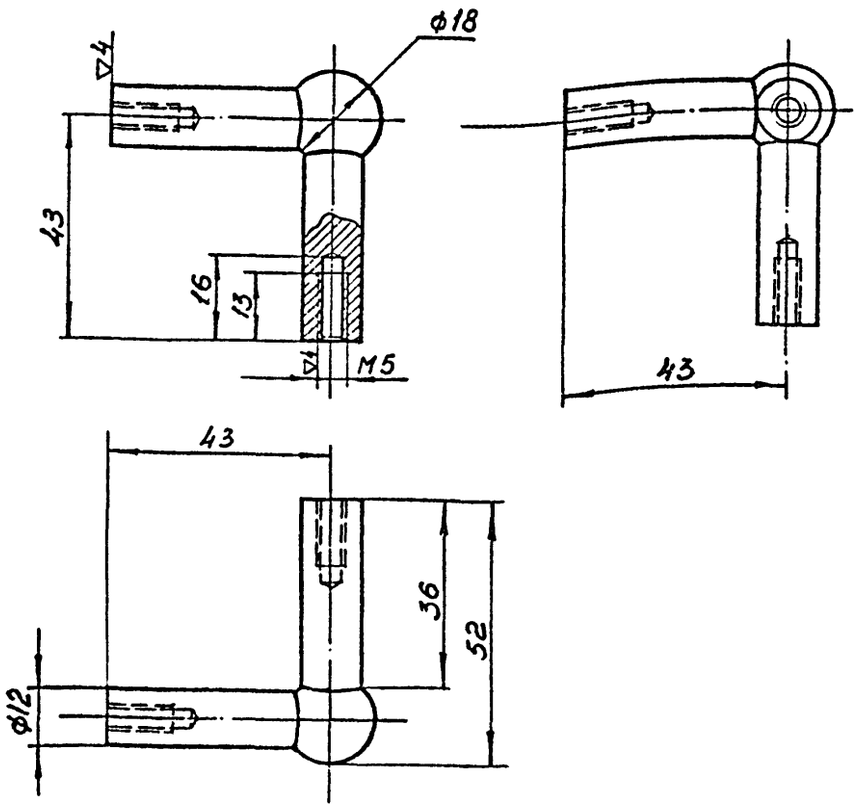

1. Отклонения размеров по 7 кл. ОСТ 1010.
2. Покрытие Х9б
3. ▽8 - полировать

Изм	Лист	N докум	Подпись	Дата
Разраб.		Скачкова		
Пров.		Астапова		
Т. контр.		Коростелев		
Гл. инж. пр		Коростелев		
Н. контр		Синонов		
Утв.		Ранинский		

М.07

Стяжка

Сталь Ст.3 ГОСТ 380-71*

Лит.	Масса	Масштаб
		1:1

Лист | Листов 1

ЦНИИЭП торгово-бытовых зданий и туристских комплексов

Копировал

Формат 11

М.08

▽8(▽) 83

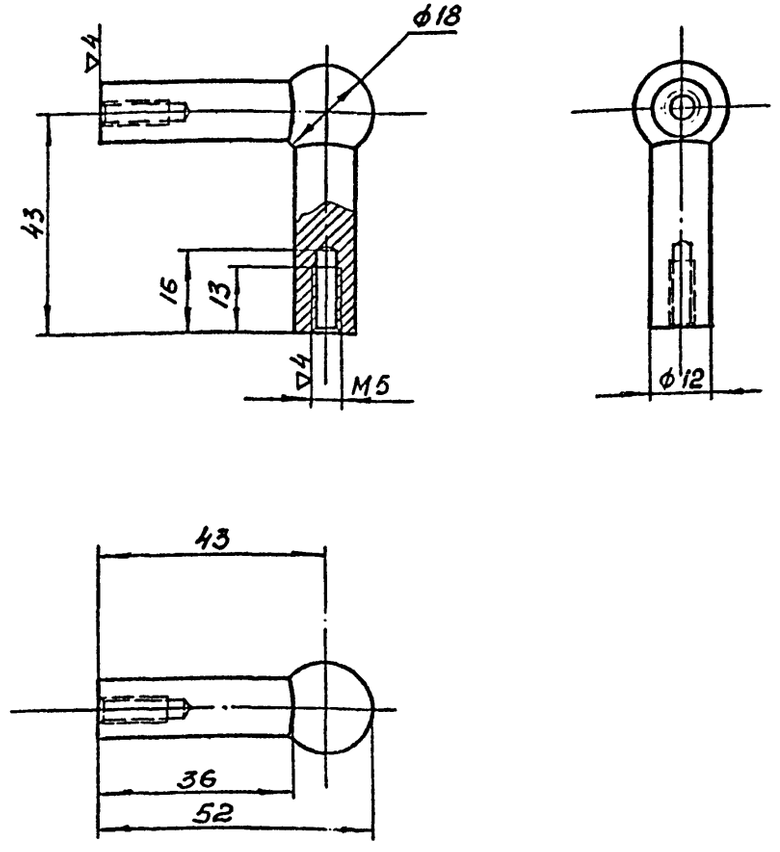

1. Отклонения размеров по 7 кл. ОСТ 1010.
2. Покрытие Х9б
3. ▽8 - полировать

Изм	Лист	N докум	Подпись	Дата
Разраб.		Скачкова		
Пров.		Астапова		
Т. контр		Коростелев		
Гл инж. пр		Коростелев		
Н. контр		Синонов		
Утв		Ранинский		

М.08

Стяжка

Сталь Ст.3 ГОСТ 380-71*

Лит	Масса	Масштаб
		1:1

Лист | Листов 1

ЦНИИЭП торгово-бытовых зданий и туристских комплексов

Копировал

Формат 11

Инв. N подл. | Подп. и дата | Взам. инв. N | Инв. N дубл. | Подп. и дата

СФ-239-03

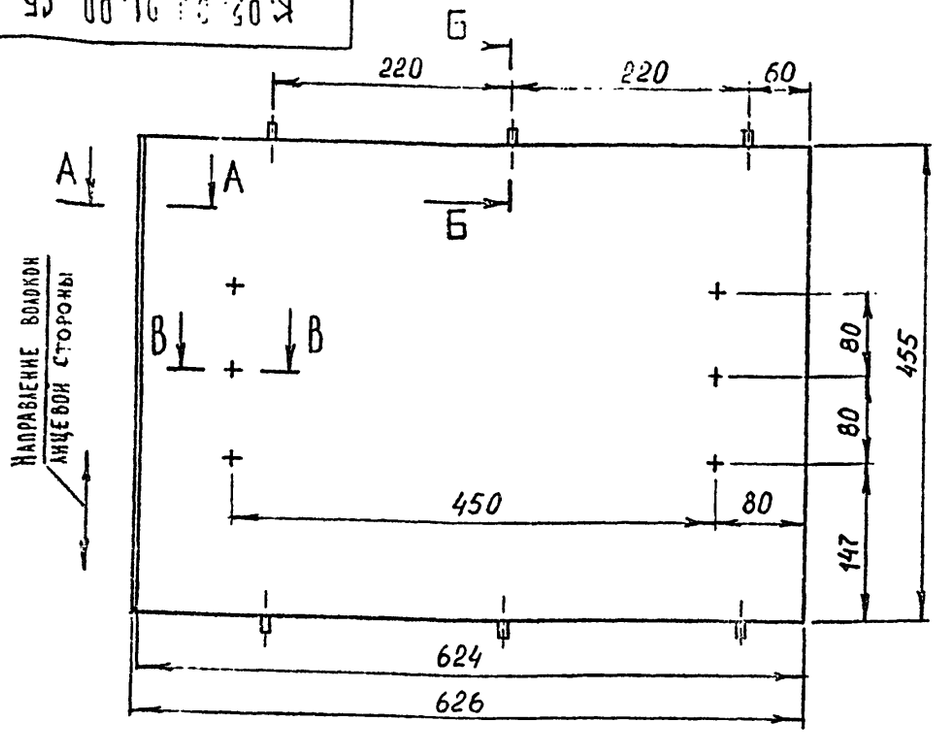

Б — Б
М 1 : 1

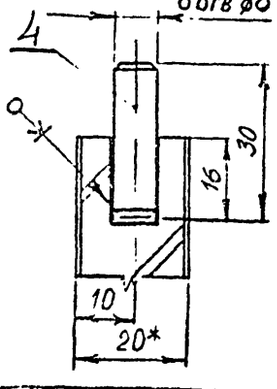

А — А
М 1 : 1

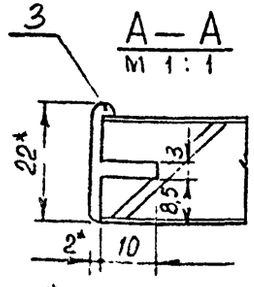

В — В
М 1 : 1

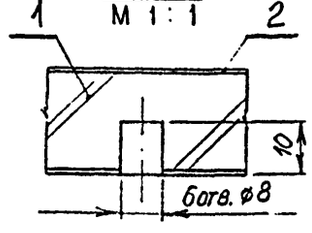

1* Размеры для справок.
2. Металлический профиль условно не заштрихован
3. Предельные отклонения размеров по 2 ряду ГОСТ 6449-53

Изм.	Лист	№ докум.	Подпись	Дата
Разраб.		Скачкова		
Пров.		Астапова		
Т. контр.		Коростелев		
Гл. инж. пр.		Коростелев		
Н. контр.		Симонов		
Утв.		Ранинский		

К. 05. 00. 01. 00 СБ

Щ и т
Сборочный чертеж

Лит.	Масса	Масштаб
		1:5
Лист	Листов 1	

ЦНИИЭП торгово-бытовых зданий и туристских комплексов

Копировал Формат А1

Серия 1.271-4 Выпуск 2 Часть I

Инв. № подл. | Подп. и дата | Взам. инв. № | Инв. № дубл. | Подп. и дата

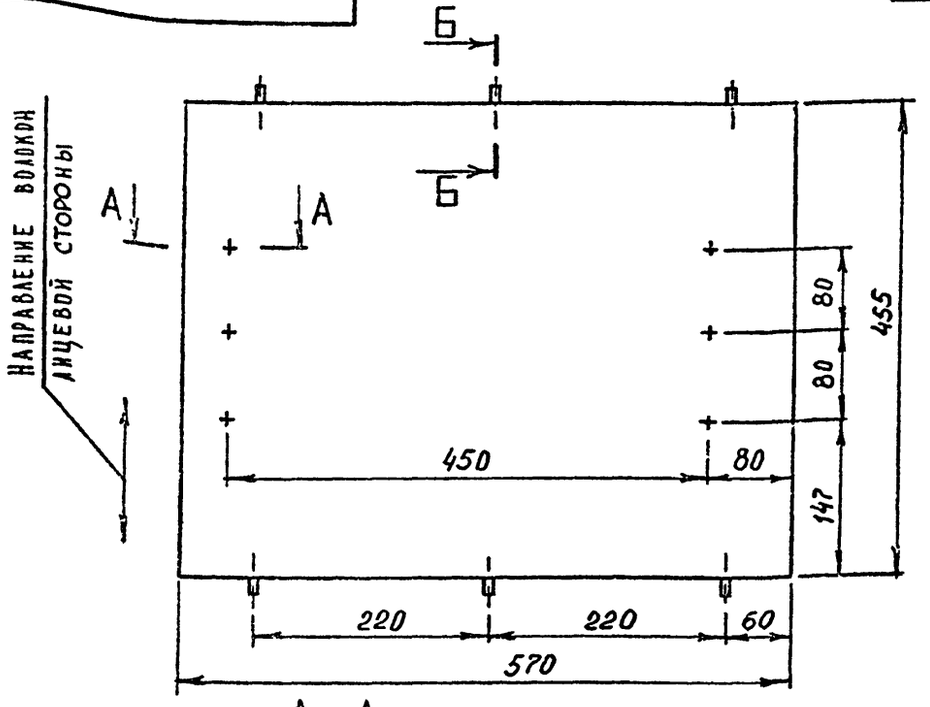

А — А
М 1 : 1

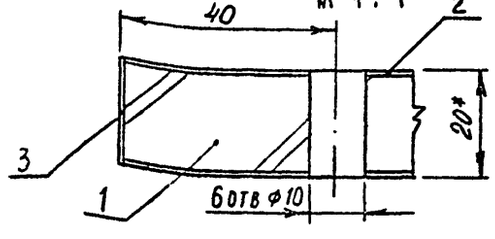

Б Б
М 1 : 1

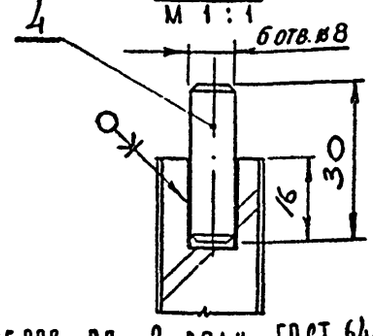

1.* Размеры для справок.
2. Предельные отклонения размеров по 2 ряду ГОСТ 6449-53

Изм.	Лист	№ докум.	Подпись	Дата
Разраб.		Скачкова		
Пров.		Астапова		
Т. контр.		Коростелев		
Гл. инж. пр.		Коростелев		
Н. контр.		Симонов		
Утв.		Ранинский		

К. 05. 00. 02. 00 СБ

Щ и т
Сборочный чертеж

Лит.	Масса	Масштаб
		1:5
Лист	Листов 1	

ЦНИИЭП торгово-бытовых зданий и туристских комплексов

Копировал СФ-239-03 Формат А1

К.06.01.00.00 СБ

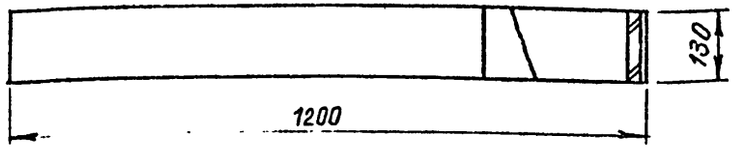

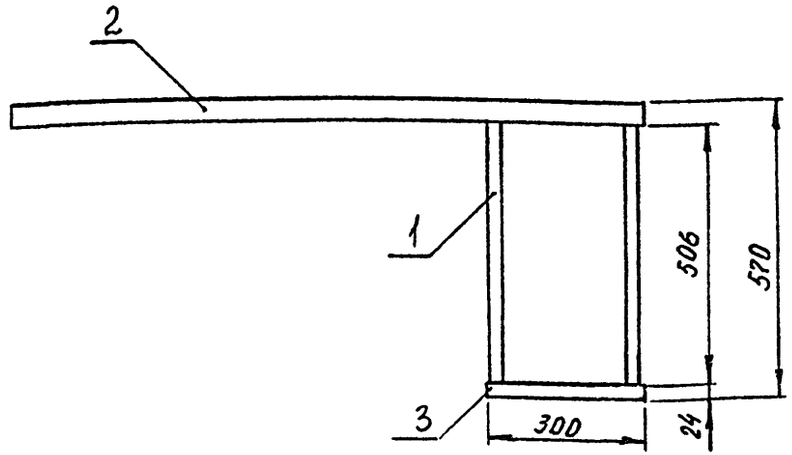

Формат	Зона	Поз.	Обозначение	Наименование	Кол.	Примечание
				Документация		
11			К.06.01.00.00 СБ	Сборочный чертеж		
				Сборочные единицы		
Бч		1	К.06.01.01.00	Щит	2	
Бч		2	К.06.01.02.00	Щит	1	
Бч		3	К.06.01.03.00	Щит	1	

Изм.	Лист	N докум.	Подпись	Дата
Разраб.		Скачкова		
Пров.		Астапова		
Т. контр.		Коростелев		
Гл. инж. пр.		Коростелев		
Н. контр.		Синонов		
Утв.		Раинский		

К.06.01.00.00 СБ

Паинтус
Сборочный чертеж

Лит.	Масса	Масштаб
		1:10
Лист	Листов 1	

ЦНИИЭП торгово-бытовых зданий и туристских комплексов

Копировал Формат 11

К.06.02.00.00 СБ

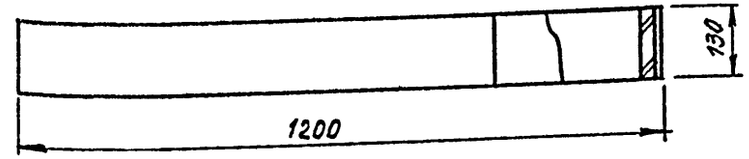

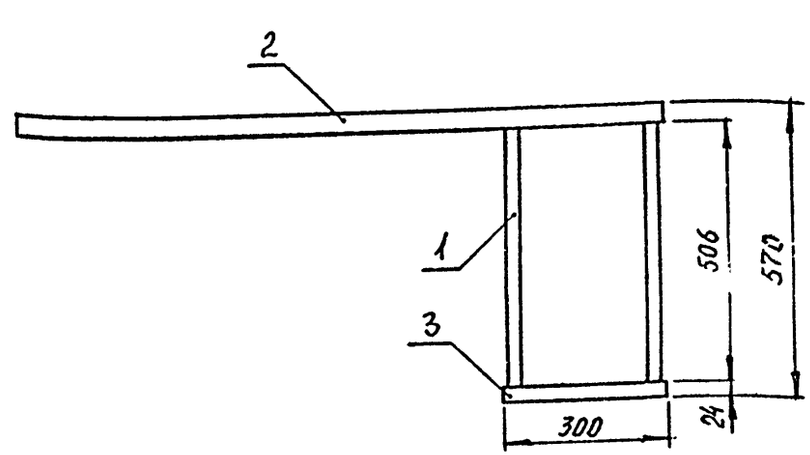

Формат	Зона	Поз.	Обозначение	Наименование	Кол.	Примечание
				Документация		
11			К.06.02.00.00 СБ	Сборочный чертеж		
				Сборочные единицы		
Бч		1	К.06.01.01.00	Щит	2	
Бч		2	К.06.02.02.00	Щит	1	
Бч		3	К.06.02.03.00	Щит	1	

Изм.	Лист	N докум.	Подпись	Дата
Разраб.		Скачкова		
Пров.		Астапова		
Т. контр.		Коростелев		
Гл. инж. пр.		Коростелев		
Н. контр.		Синонов		
Утв.		Раинский		

К.06.02.00.00 СБ

Паинтус
Сборочный чертеж

Лит.	Масса	Масштаб
		1:10
Лист	Листов 1	

ЦНИИЭП торгово-бытовых зданий и туристских комплексов

СФ-239-03 Формат 11

Инв. N подл. | Подп. и дата | Взам. инв. N | Инв. N дубл. | Подп. и дата

*Размеры для справок.

Изм.	Лист	N докум.	Подпись	Дата
Разраб.		Скачкова		
Пров.		Астапова		
Т. контр.		Коростелев		
Гл. инж. пр.		Коростелев		
Н. контр.		Симонов		
Утв.		Рянинский		

К. 06. 03. 00. 00 СБ

Паинтус
Сборочный чертеж

Лит.	Масса	Масштаб
И		1:10
Лист	Листов 1	

ЦНИИЭП торгово-бытовых зданий и туристских комплексов

Копировал

Формат 11

1.* Размеры для справок.

2. Предельные отклонения размеров по 2 ряду ГОСТ 6449-53.

Поз.	Обозначение	Наименование	Кол.	
		Документация		
11		Сборочный чертеж		
		Детали		
Бч	1 К.06.01.01.01	Щит		
		Плита стружечная		
		ГОСТ 10632-70*		
		506 х 130 х 24	1	
		Прочие изделия		
	2 00.00.01	Шкант		
		ф10 х 30	4	

Подп. и дата | Инв. N дубл. | Взам. инв. N | Подп. и дата | Инв. N подл.

Изм.	Лист	N докум.	Подпись	Дата
Разраб.		Скачкова		
Пров.		Астапова		
Т. контр.		Коростелев		
Гл. инж. пр.		Коростелев		
Н. контр.		Симонов		
Утв.		Рянинский		

К. 06. 01. 01. 00. СБ

Щит
Сборочный чертеж

Лит.	Масса	Масштаб
И		1:5
Лист	Листов 1	

ЦНИИЭП торгово-бытовых зданий и туристских комплексов

Копировал

СФ-239-03 Формат 11

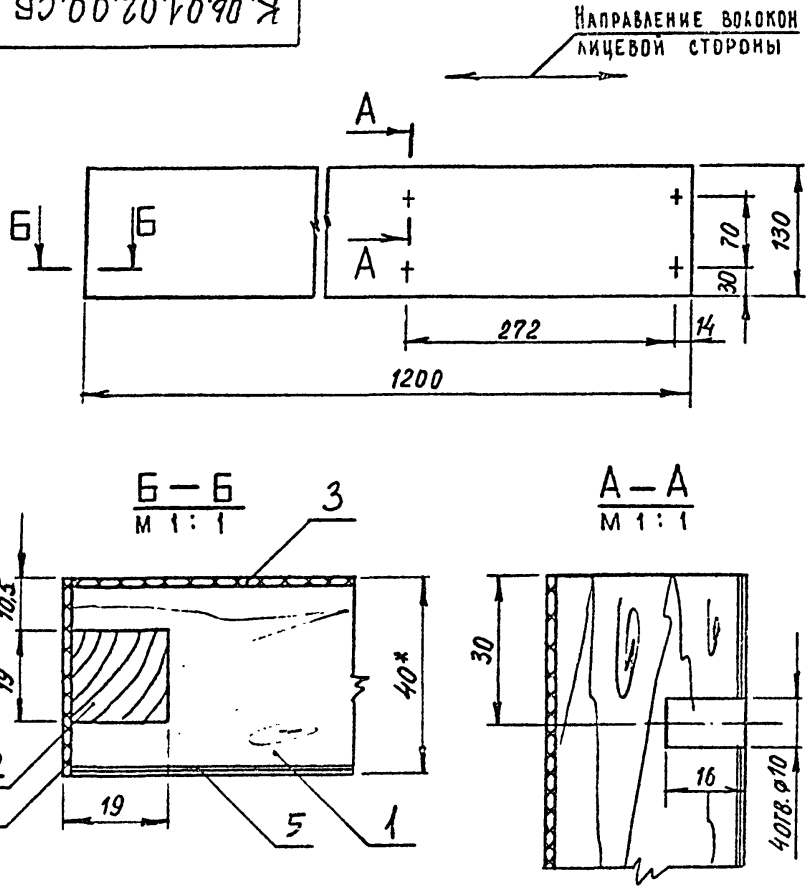

1.* Размеры для справок.

2. Предельные отклонения размеров по 2 ряду ГОСТ 6449-53.

					К.06.01.02.00 СБ			
Изм	Лист	N докум	Подпись	Дата				
Разраб.		Скачкова			Сборочный чертеж	Лит.	Масса	Масштаб
Пров.		Астапова						1:5
Гл.инж.пр		Коростелев				Лист	Листов 1	
Н. контр		Симонов			ЦНИИЭП торгово-бытовых зданий и туристских комплексов			
Утв.		Ранинский						

Копировал Формат А1

Инв. N подл. | Подп. и дата | Взам. инв. N | Инв. N дубл. | Подп. и дата

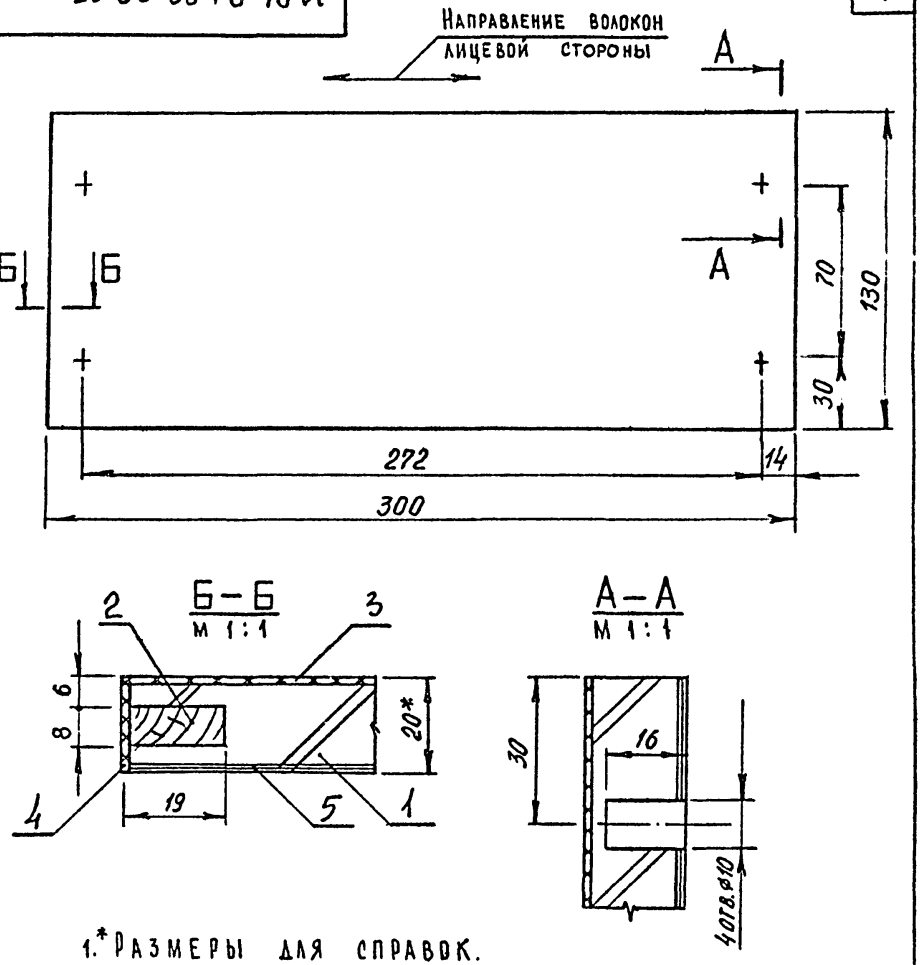

1.* Размеры для справок.

2. Предельные отклонения размеров по 2 ряду ГОСТ 6449-53.

					К.06.01.03.00.СБ			
Изм	Лист	N докум	Подпись	Дата				
Разраб.		Скачкова			Щит Сборочный чертеж	Лит.	Масса	Масштаб
Пров.		Астапова						1:2
Т. контр.		Коростелев				Лист	Листов 1	
Гл.инж.пр		Коростелев			ЦНИИЭП торгово-бытовых зданий и туристских комплексов			
Н. контр		Симонов						
Утв		Ранинский						

Копировал СФ-239-03 Формат А1

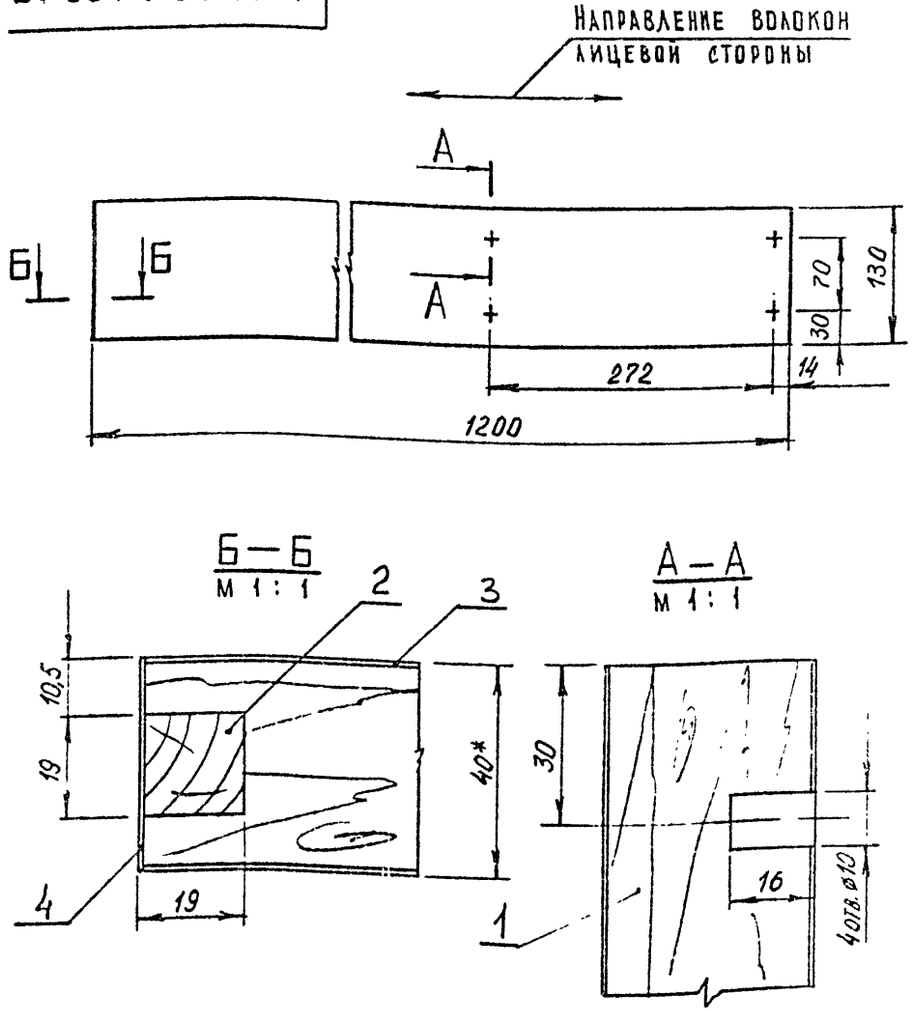

1.* Размеры для справок.

2. Предельные отклонения размеров по 2 ряду ГОСТ 6449-53.

				К.06.02.01.00.СБ			
ист	N докум	подпись	дата	Щит Сборочный чертеж	лит.	масса	масштаб
Б	Скачкова				и		1:5
	Астапова				лист	листов 1	
тр.	Коростелев				ЦНИИЭП торгово-бытовых зданий и туристских комплексов		
к. пр	Коростелев						
нтр	Симонов						
в.	Ранинский						

КОПИРОВАЛ ФОРМАТ 11

Серия 1.271-4 Выпуск 2 Часть I

Инв. N подл	Подп и дата	Взам инв N	Инв N дубл	Подп и дата	

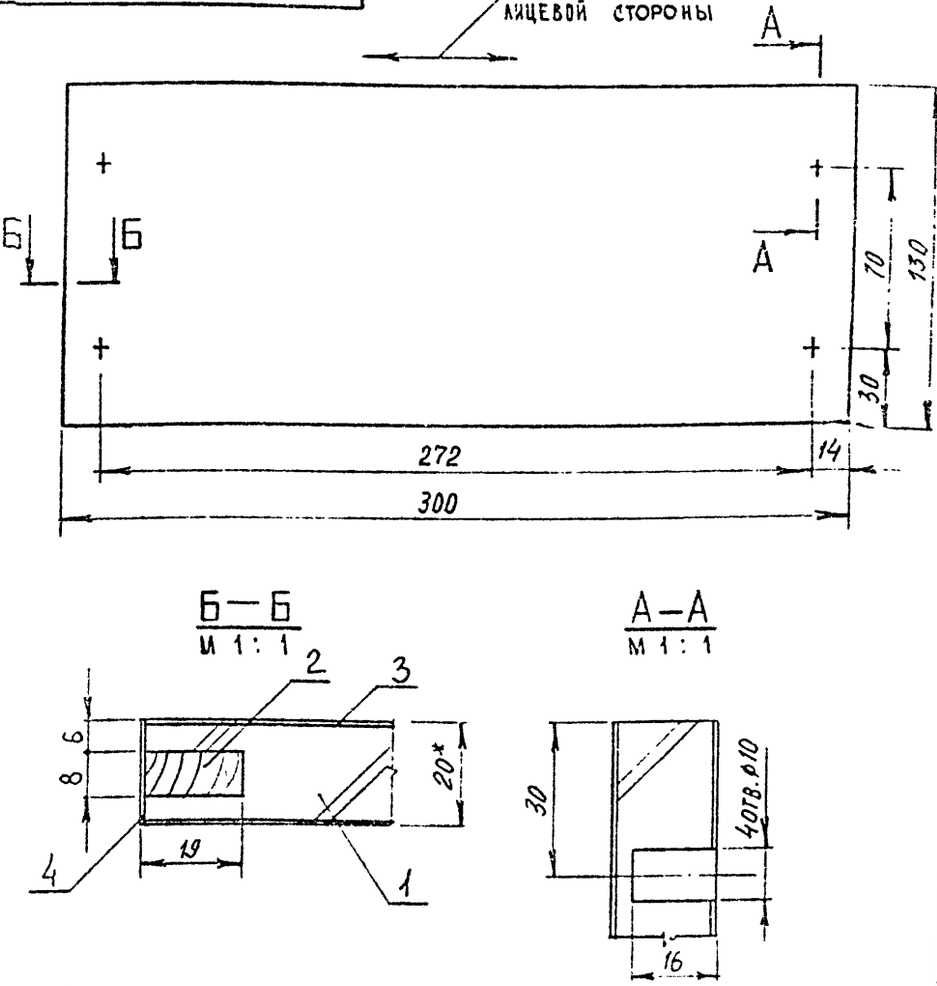

1.* Размеры для справок.

2 Предельные отклонения размеров по 2 ряду ГОСТ 6449-53

				К.06.02.02.00.СБ			
изм	лист	N докум	подпись	дата	Щит Сборочный чертеж	лит.	масса	масштаб
Разраб.		Скачкова				и		1:2
Пров.		Астапова				лист	листов 1	
Т. контр.		Коростелев				ЦНИИЭП торгово-бытовых зданий и туристских комплексов		
Гл. инж. пр		Коростелев						
Н. контр		Симонов						
Утв		Ранинский						

КОПИРОВАЛ СФ-239-03 ФОРМАТ 11

К.06.03.00.02

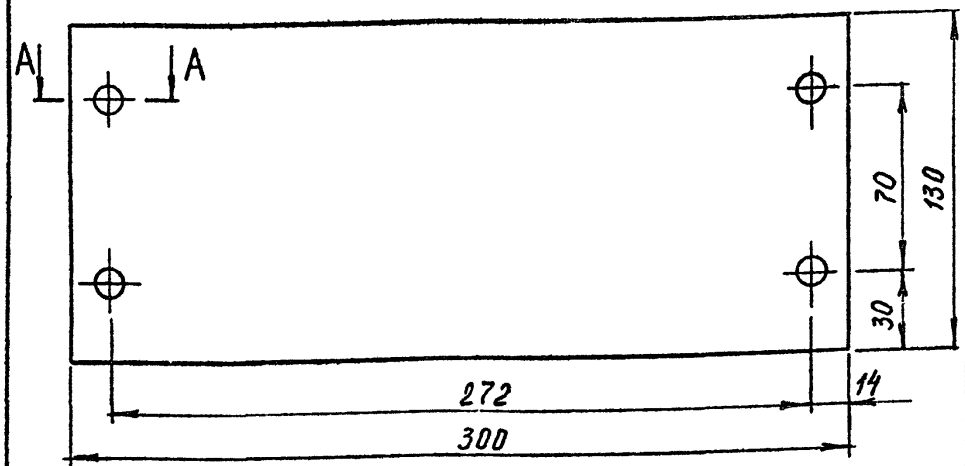

А—А
М 1:1

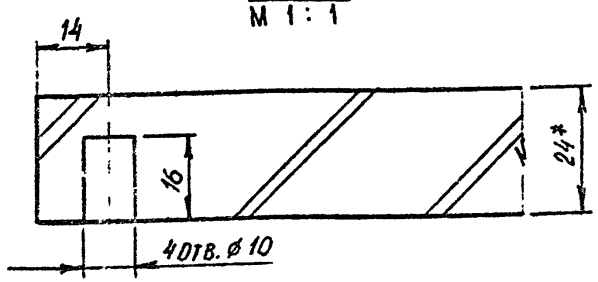

1.* Размеры для справок.

2. Предельные отклонения размеров по 2 ряду ГОСТ 6449-53.

Изм	Лист	N докум	Подпись	Дата
Разраб.		Скачкова		
Пров.		Астапова		
Т. контр.		Коростелев		
Гл. инж. пр.		Коростелев		
Н. контр.		Симонов		
Утв.		Ранинский		

К.06.03.00.02

Щ И Т

Лит.	Масса	Масштаб
И		1:2
Лист	Листов	

ПЛИТА СТРУЖЕЧНАЯ
ГОСТ 10632-70*

ЦНИИЭП торгово-бытовых зданий и туристских комплексов

Копировал Формат 11

К.06.03.00.01

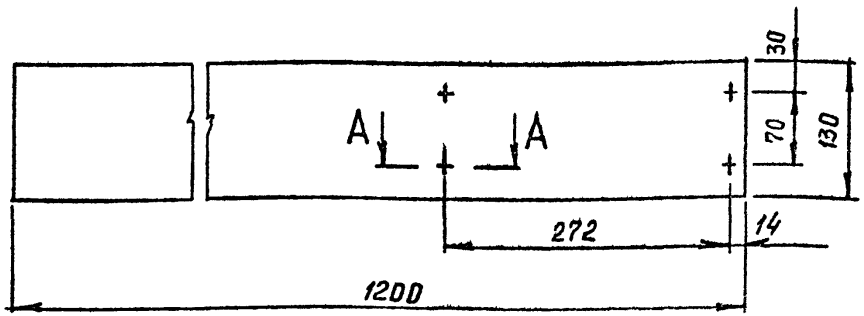

А—А
М 1:1

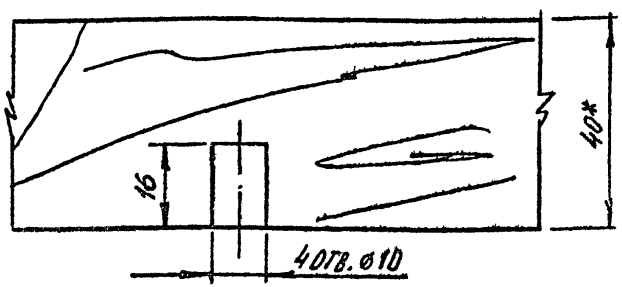

1.* Размеры для справок.

2. Предельные отклонения размеров по 2 ряду ГОСТ 6449-53.

Изм	Лист	N докум	Подпись	Дата
Разраб.		Скачкова		
Пров.		Астапова		
Т. контр.		Коростелев		
Гл. инж. пр.		Коростелев		
Н. контр.		Симонов		
Утв.		Ранинский		

К.06.03.00.01

Щ И Т

Лит.	Масса	Масштаб
И		1:5
Лист	Листов	

ДРЕВЕСИНА ХВОЙНАЯ
ГОСТ 8486-66

ЦНИИЭП торгово-бытовых зданий и туристских комплексов

Копировал СФ-239-03 Формат 11

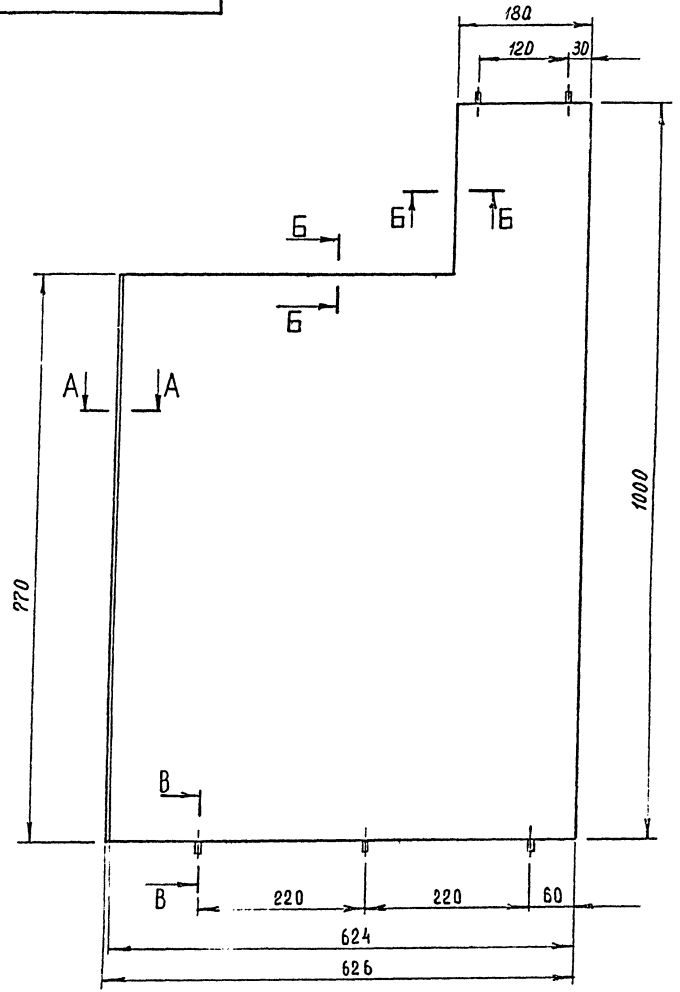

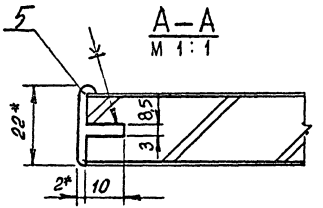

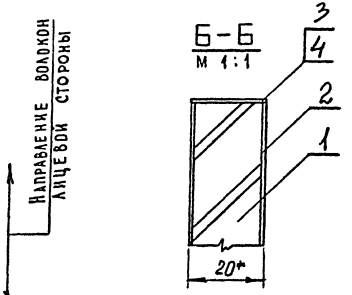

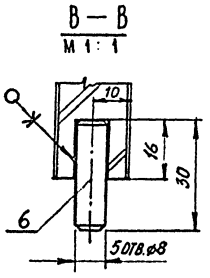

1.* Размеры для справок.
2. Металлический профиль условно не заштрихован
3. Предельные отклонения размеров по 2 ряду ГОСТ 6449-53.

Изм.	Лист	№ докум.	Подп.	Дата	К.06.00.01.00 СБ			
Разраб.		Скачкова			Щит	Лит.	Масса	Масштаб
Пров.		Астапова			Сборочный чертеж			1:5
Н. контр.		Коростелев				Лист	Листов 1	

ЦНИИЭП торгово-бытовых зданий и туристских комплексов г. Москва

СФ-239-03 Формат 12

ИНВ. № ДА | ПОДП. И ДАТА | ВЗАМ. ИНВ. № | ИНВ. № ДУБЛ. | ПОДП. И ДАТА

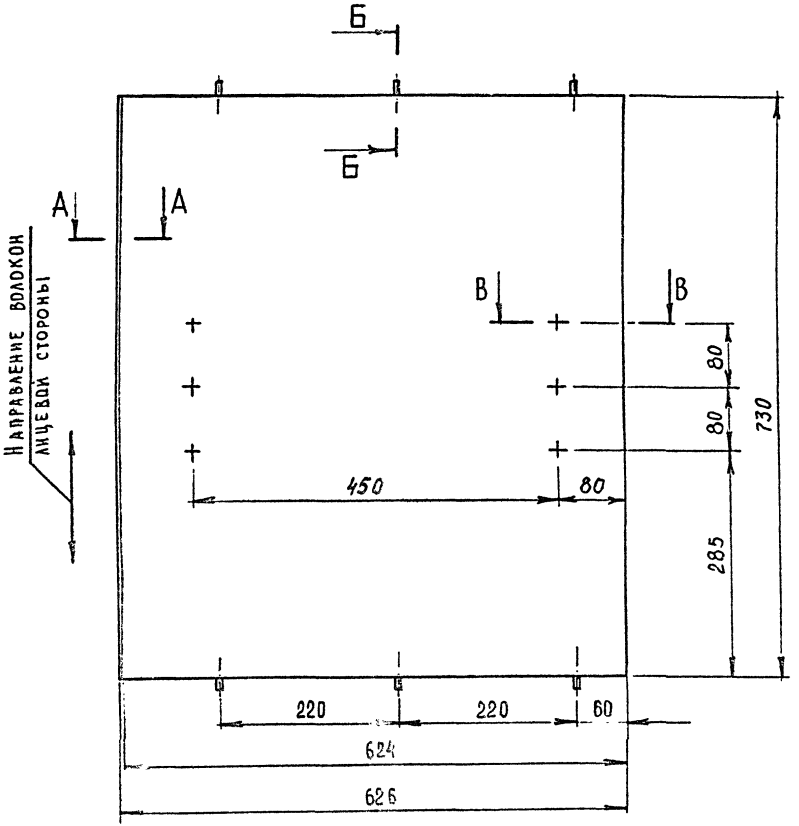

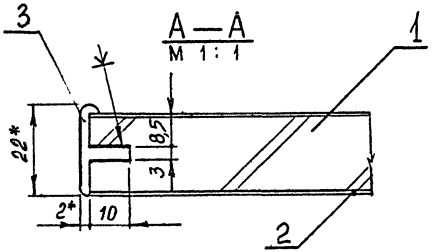

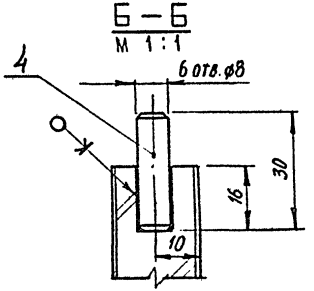

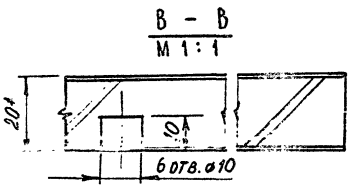

1.* Размеры для справок
2. Металлический профиль условно не заштрихован
3. Предельные отклонения размеров по 2 ряду ГОСТ 6449-53

						К. 06. 00. 02. 00 СБ	
						Щит сборочный чертеж	Лит / Масса / Масштаб 1:5
Изм.	Лист	№ докум.	Подп.	Дата			Лист / Листов 1
Разраб.		Скачкова					ЦНИИЭП торговых зданий и туристских комплексов г. Москва
Пров.		Астапова					
Н. контр.		Коростелев					

К. 06. 00. 05. 00 СБ

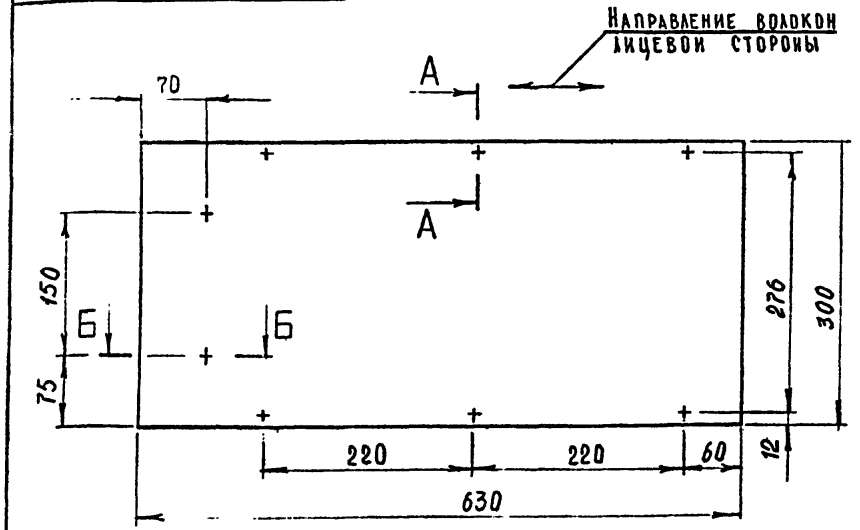

А — А
М 1 : 1

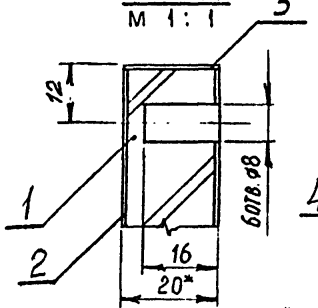

Б — Б
М 1 : 1

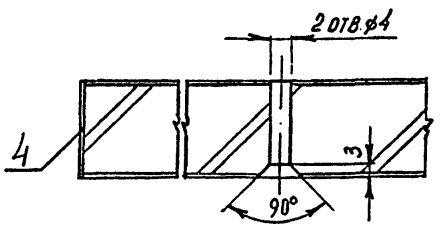

1.* Размеры для справок.

2 Предельные отклонения размеров по 2 ряду ГОСТ 6449-53.

					К. 06 00. 05. 00 СБ		
ИЗМ	ЛИСТ	N ДОКУМ	ПОДПИСЬ	ДАТА	Щит Сборочный чертеж	ЛИТ.	МАССА	МАСШТАБ
РАЗРАБ.		СКАЧКОВА						1:5
ПРОВ.		АСТАПОВА				ЛИСТ	ЛИСТОВ 1
Т. КОНТР.		КОРОСТЕЛЕВ				ЦНИИЭП	ТОРГОВО-БЫТОВЫХ ЗДАНИЙ И ТУРИСТСКИХ КОМПЛЕКСОВ
ГЛ. ИНЖ. ПР		КОРОСТЕЛЕВ					
Н. КОНТР		СИМОНОВ					
УТВ.		РАНИНСКИЙ					

КОПИРОВАЛ ФОРМАТ 11

Серия 1.271-4 Выпуск 2 Часть I

ИНВ. N ПОДЛ	ПОДП. И ДАТА	ВЗАМ. ИНВ. N	ИНВ. N ДУБЛ.	ПОДП. И ДАТА

К. 06. 00. 03. 00 СБ

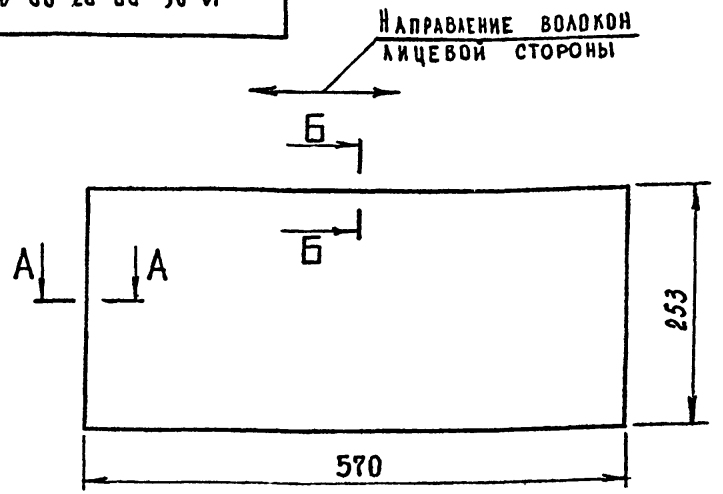

А — А
М 1 : 1

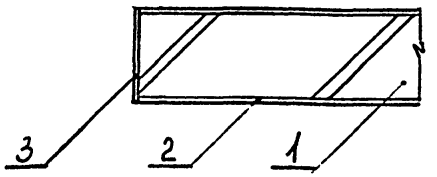

Б — Б
М 1 : 1

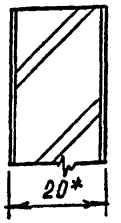

1.* Размеры для справок.

2. Предельные отклонения размеров по 2 ряду ГОСТ 6449-53

					К. 06. 00. 03. 00 СБ		
ИЗМ	ЛИСТ	N ДОКУМ	ПОДПИСЬ	ДАТА	Полка Сборочный чертеж	ЛИТ.	МАССА	МАСШТАБ
РАЗРАБ.		СКАЧКОВА						1:5
ПРОВ.		АСТАПОВА				ЛИСТ	ЛИСТОВ 2
Т. КОНТР.		КОРОСТЕЛЕВ				ЦНИИЭП	ТОРГОВО-БЫТОВЫХ ЗДАНИЙ И ТУРИСТСКИХ КОМПЛЕКСОВ
ГЛ. ИНЖ. ПР		КОРОСТЕЛЕВ					
Н. КОНТР.		СИМОНОВ					
УТВ		РАНИНСКИЙ					

КОПИРОВАЛ СФ-239-03 ФОРМАТ 11

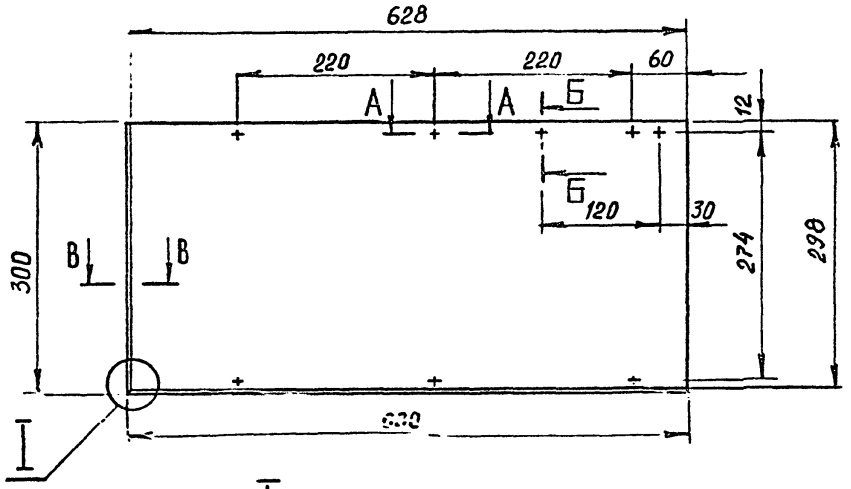



М 1:1

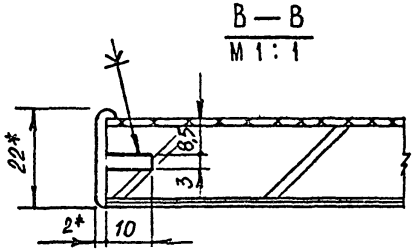

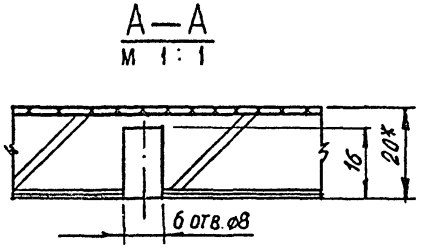

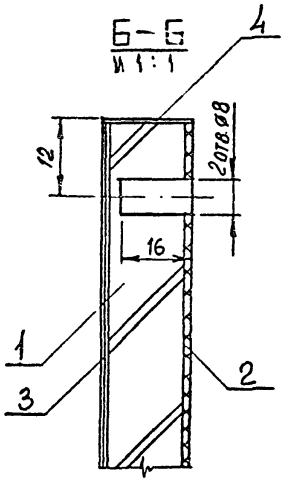

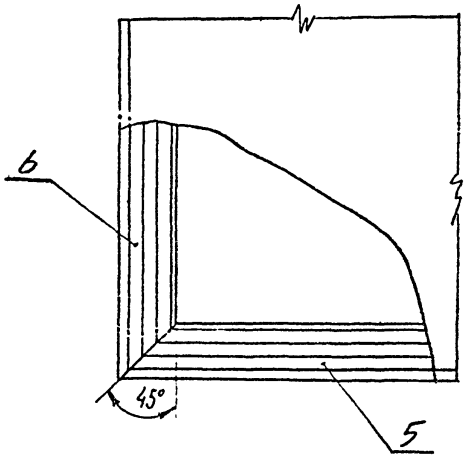

1.* Размеры для справок.

2. Металлический профиль условно не заштрихован.

3. Предельные отклонения размеров по 2 ряду ГОСТ 6449-53.

					К. 06. 00. 04. 00 СБ			
Изм.	Лист	№ докум.	Подп.	Дата	Щ и т Сборочный чертеж	Лит.	Масса	Масштаб
Разраб.		Скачкова						1:5
Пров.		Астапова				Лист	Листов 1	
Н. контр.		Коростелев				ЦНИИЭП торгово-бытовых зданий и туристских комплексов г. Москва		

Инв. № подл. | Подп. и дата | Взам. инв. № | Инв. № дубл. | Подп. и дата

К.07.01.00.00 СБ

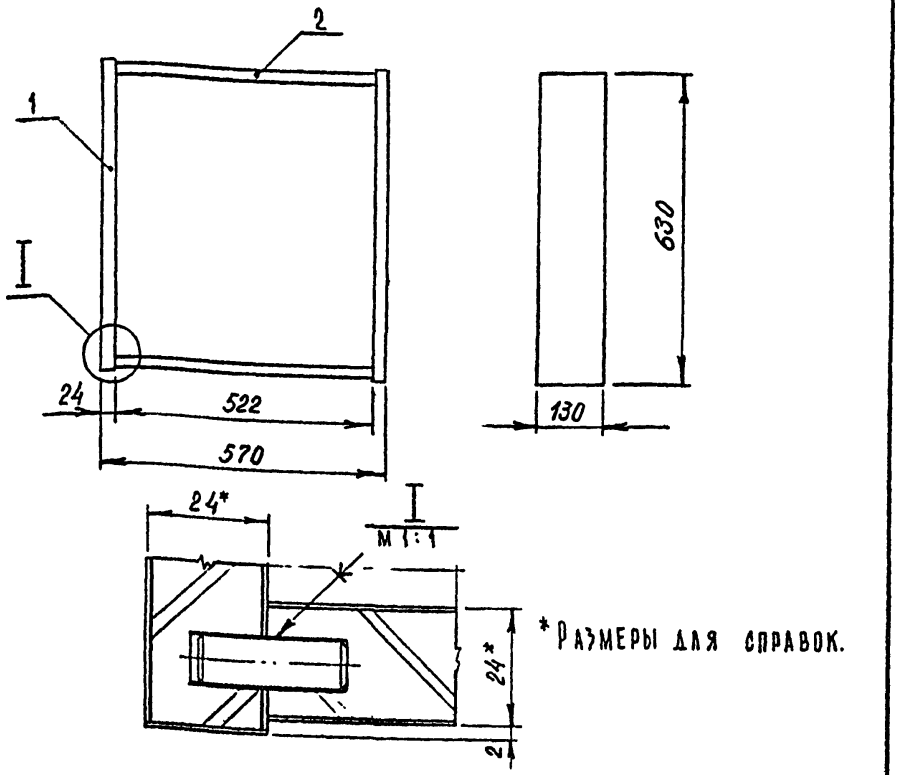

*Размеры для справок.

Формат	Зона	Поз	Обозначение	Наименование	Кол.	Примечание
				Документация		
11			К.07.01.00.00 СБ	Сборочный чертеж		
				Сборочные единицы		
11		1	К.07.01.01.00	Щит	2	
11		2	К.02.02.02.00	Щит	2	

К.07.01.00.00 СБ

Изм	Лист	N докум	Подпись	Дата
Разраб.		Скачкова		
Пров.		Астапова		
Т.контр.		Коростелев		
Гл.инж.пр.		Коростелев		
Н.контр.		Симонов		
Утв.		Рыжинский		

Паинтус. Сборочный чертеж

Лит.	Масса	Масштаб
И		1:10
Лист	Листов 1	

ЦНИИЭП торгово-бытовых зданий и туристских комплексов

Копировал Формат II

К.07.02.00.00 СБ

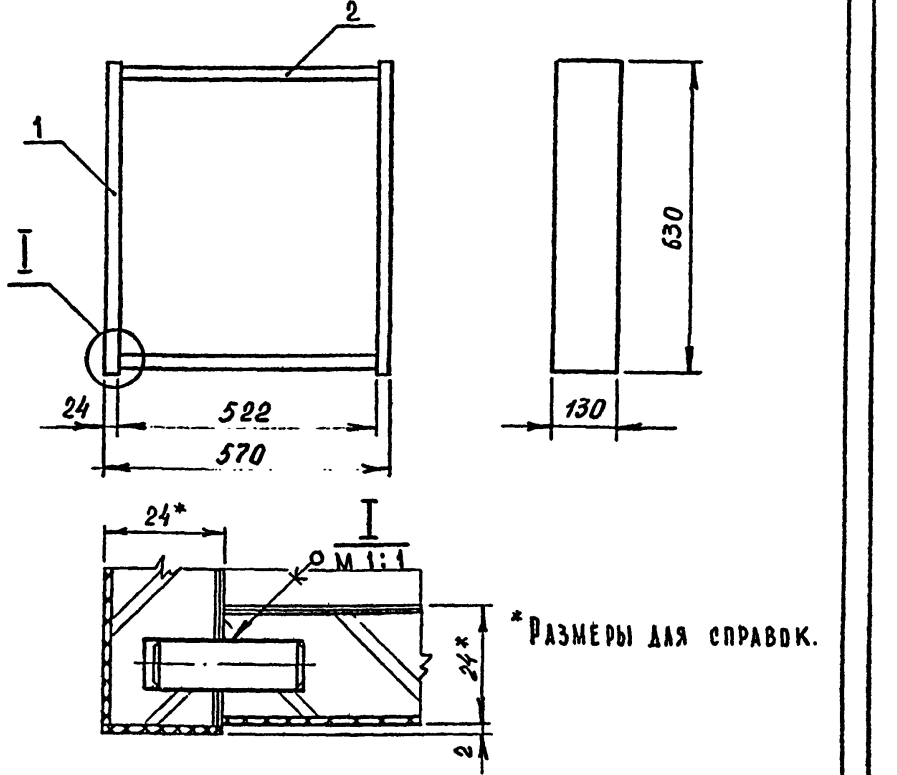

*Размеры для справок.

Формат	Зона	Поз	Обозначение	Наименование	Кол.	Примечание
				Документация		
11			К.07.02.00.00 СБ	Сборочный чертеж		
				Сборочные единицы		
11		1	К.07.02.01.00	Щит	2	
11		2	К.01.01.02.00	Щит	2	

К.07.02.00.00 СБ

Изм	Лист	N докум	Подпись	Дата
Разраб.		Скачкова		
Пров.		Астапова		
Т.контр.		Коростелев		
Гл.инж.пр.		Коростелев		
Н.контр.		Симонов		
Утв.		Рыжинский		

Паинтус Сборочный чертеж

Лит.	Масса	Масштаб
И		1:10
Лист	Листов 1	

ЦНИИЭП торгово-бытовых зданий и туристских комплексов

Копировал СФ-239-05 Формат

Инв.№подл. | Подп. и дата | Взам. инв.№ | Инв.№дубл. | Подп. и дата

К. 07. 03. 00. 00 СБ

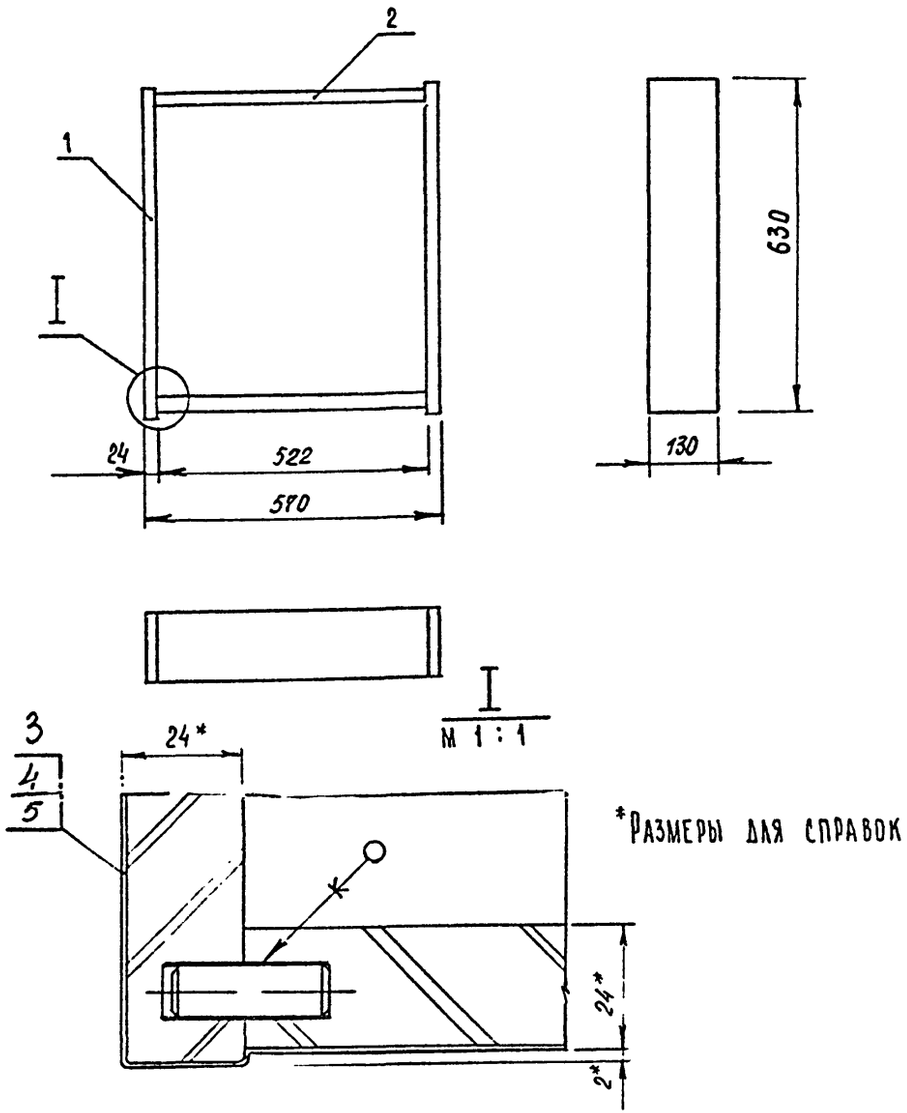

*Размеры для справок

					К. 07. 03. 00. 00 СБ			
ИЗМ	ЛИСТ	N ДОКУМ	ПОДПИСЬ	ДАТА	ПЛИНТУС. СБОРОЧНЫЙ ЧЕРТЕЖ	ЛИТ.	МАССА	МАСШТАБ
РАЗРАБ.		СКАЧКОВА				И		1:10
ПРОВ.		АСТАПОВА				ЛИСТ	ЛИСТОВ 1	
Т. КОНТР.		КОРОСТЕЛЕВ				ЦНИИЭП ТОРГОВО-БЫТОВЫХ ЗДАНИЙ И ТУРИСТСКИХ КОМПЛЕКСОВ		
ГЛ. ИНЖ. ПР.		Коростелев						
Н. КОНТР.		Симонов						
УТВ.		Ранинский						

ИНВ. N ПОДЛ. | ПОДП. И ДАТА | ВЗАМ. ИНВ. N | ИНВ. N ДУБЛ. | ПОДП. И ДАТА

КОПИРОВАЛ ФОРМАТ 11

К. 07. 03. 01. 00

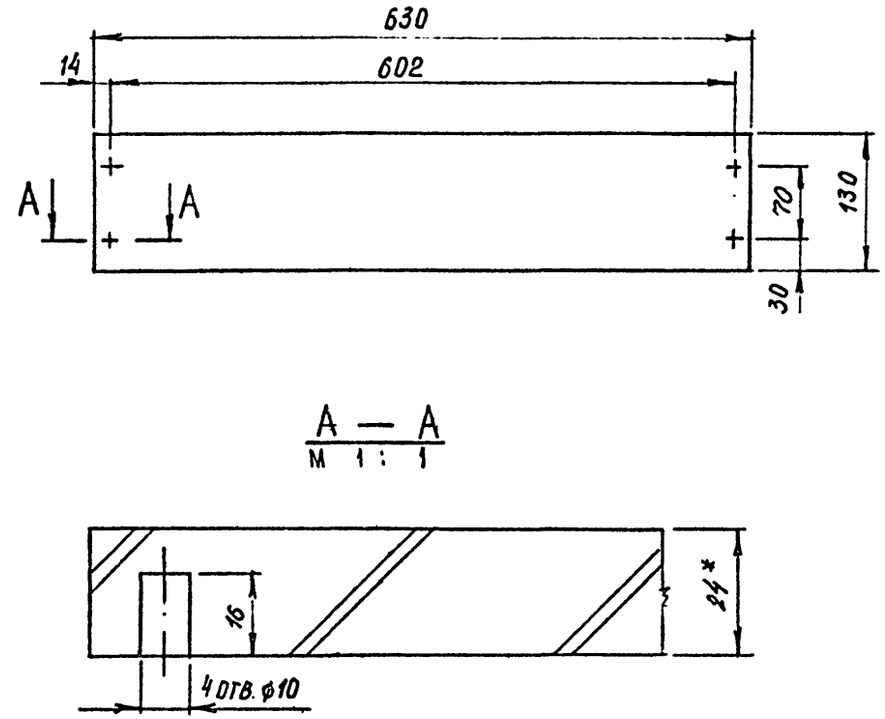

1. Предельные отклоненения размеров по 2 ряду ГОСТ 6449-53.

2. *Размеры для справок.

					К. 07. 03. 01 00			
ИЗМ	ЛИСТ	N ДОКУМ	ПОДПИСЬ	ДАТА	ЩИТ	ЛИТ.	МАССА	МАСШТАБ
РАЗРАБ.		СКАЧКОВА				И		1:5
ПРОВ.		АСТАПОВА				ЛИСТ	ЛИСТОВ 1	
Т. КОНТР.		КОРОСТЕЛЕВ			ПЛИТА СТРУЖЕЧНАЯ ГОСТ 10632-70*	ЦНИИЭП ТОРГОВО-БЫТОВЫХ ЗДАНИЙ И ТУРИСТСКИХ КОМПЛЕКСОВ		
ГЛ. ИНЖ. ПР.		Коростелев						
Н. КОНТР.		Симонов						
УТВ.		Ранинский						

ИНВ. N ПОДЛ. | ПОДП. И ДАТА | ВЗАМ. ИНВ. N | ИНВ. N ДУБЛ. | ПОДП. И ДАТА

КОПИРОВАЛ СФ-239-03 ФОРМАТ 11

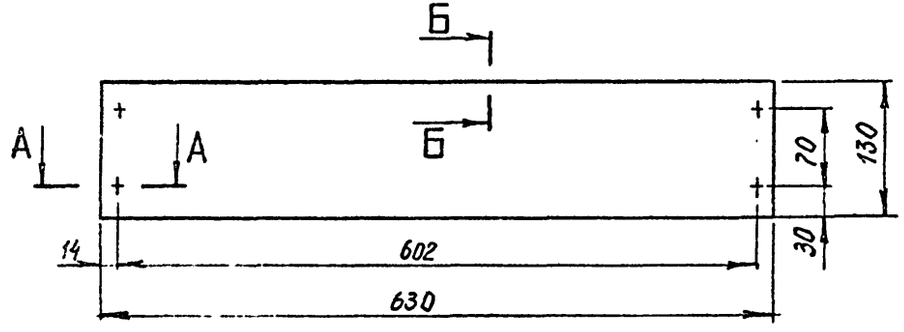

А — А
М 1:1

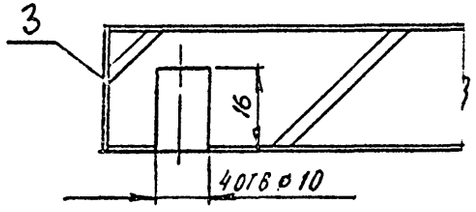

Б — Б
М 1:1

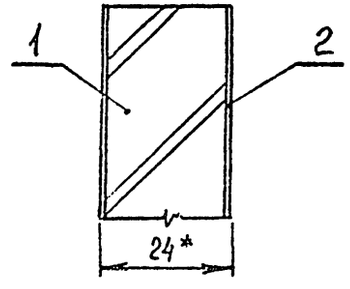

1. Предельные отклонения размеров по 2 ряду ГОСТ 6449-53.
2. * Размеры для справок.

Изм.	Лист	№ докум.	Подпись	Дата	К.07.01.01.00 СБ			
	Разраб.	Скачкова			Щит Сборочный чертеж	Лит.	Масса	Масштаб
	Пров.	Астапова				И		1:5
	Т. контр.	Коростелев				Лист	Листов 1	
	Гл. инж. пр	Коростелев			ЦНИИЭП торгово-бытовых зданий и туристских комплексов			
	Н. контр.	Симонов						
	Утв.	Рянинский						

Копировал Формат 11

Подп. и дата | Взам. инв. № | Инв. № подл. | Подп. и дата

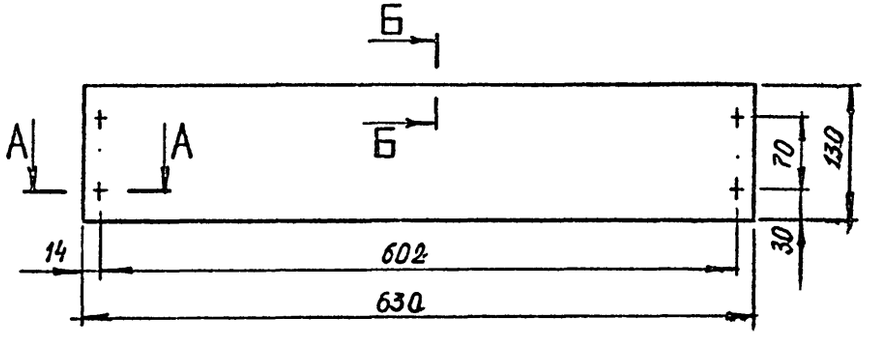

А — А
М 1:1

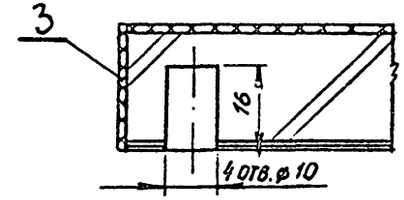

Б — Б
М 1:1

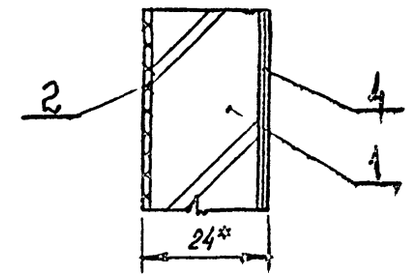

1. Предельные отклонения размеров по 2 ряду ГОСТ 6449-53.
2. * Размеры для справок.

Изм.	Лист	№ докум.	Подпись	Дата	К.07.02.01.00 СБ			
	Разраб.	Скачкова			Щит Сборочный чертеж	Лит.	Масса	Масштаб
	Пров.	Астапова				И		1:5
	Т. контр.	Коростелев				Лист	Листов 1	
	Гл. инж. пр	Коростелев			ЦНИИЭП торгово-бытовых зданий и туристских комплексов			
	Н. контр.	Симонов						
	Утв.	Рянинский						

Копировал СФ-239-03 Формат 11

Серия 1.271-4 Выпуск 2. Часть I

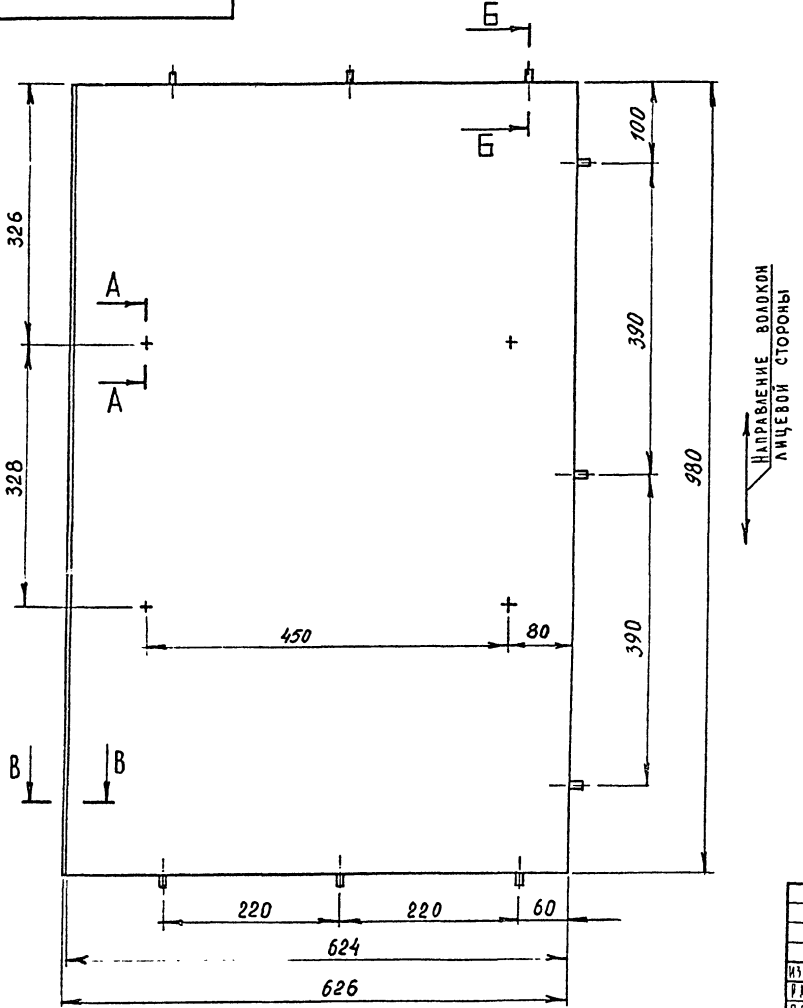

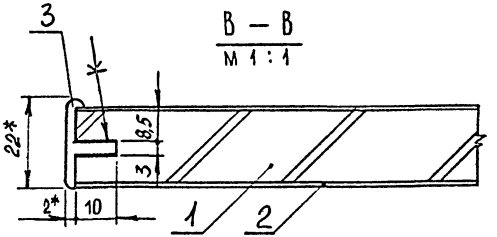

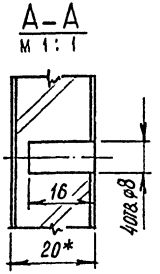

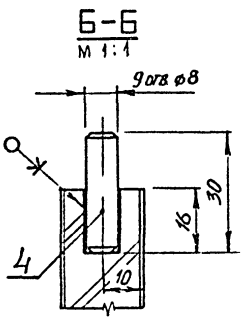

1.* Размеры для справок.

2 Металлический профиль условно не заштрихован.

3. Предельные отклонения размеров по 2 ряду ГОСТ 6449-53.

						К. 07.00.01.00 СБ	
Изм.	Лист	№ докум.	Подп.	Дата			
Разраб.		Смачкова			Щит	Лит.	Масса	Масштаб
Пров.		Астапова			Сборочный чертеж			1:5
Н. контр.		Коростелев				Лист	Листов 1
						ЦНИИЭП торгово-бытовых зданий и туристских комплексов г. Москва	

Инв. № подл. | Подп. и дата | Взам. инв. № | Инв. № дубл. | Подп. и дата

СФ-239-03 Формат А2

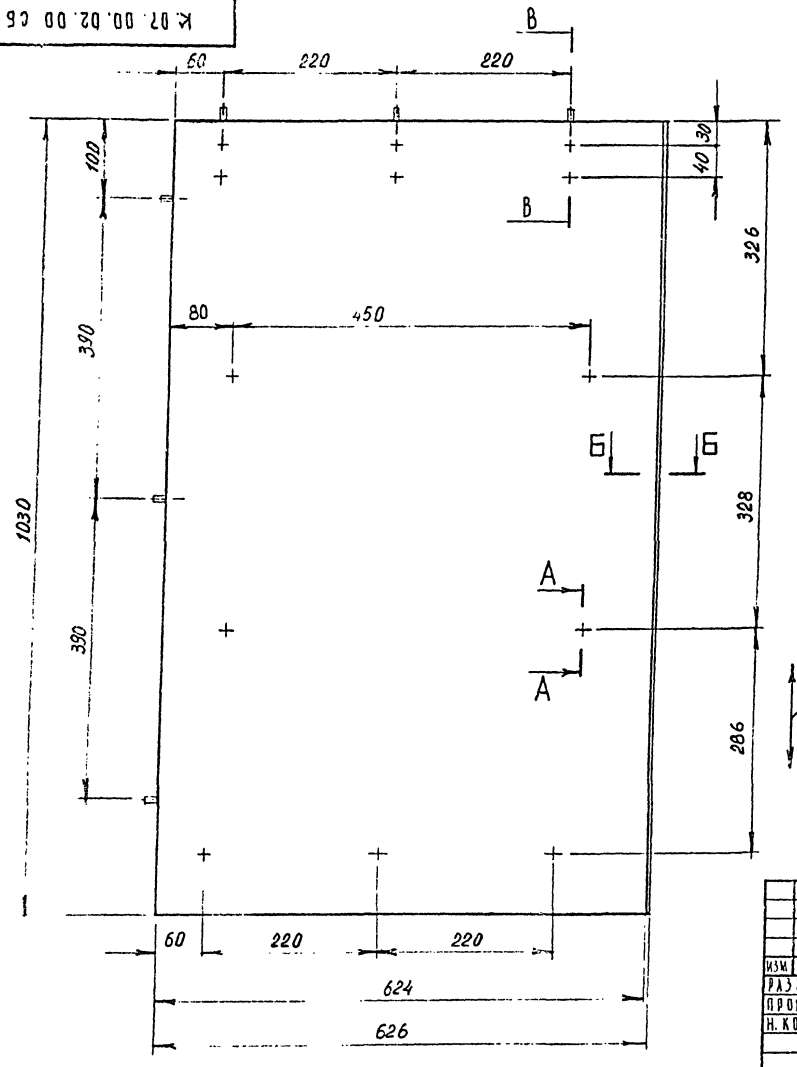

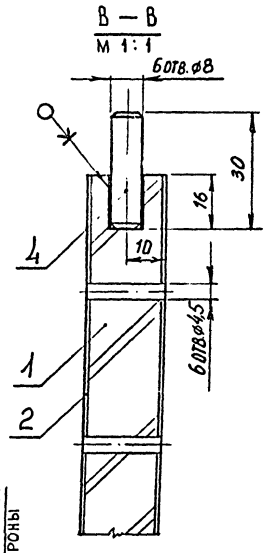

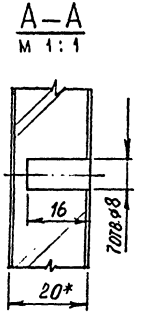

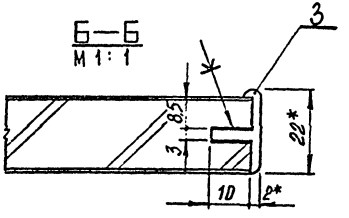

1. * Размеры для справок.
2. Металлический профиль условно не заштрихован.
3. Предельные отклонения размеров по 2 ряду ГОСТ 6449-53.

Изм.	Лист	№ докум.	Подп.	Дата	К.07.00.02.00 СБ			
Разраб.		Качкова			Щит	Лит.	Масса	Масштаб
Пров.		Астапова			Сборочный чертеж			1:5
Н. контр.		Коростелев				Лист	Листов	1

ЦНИИЭП торгово-бытовых зданий и торговых комплексов г. Москва

Серия 1.271-4 Выпуск 2 Часть I

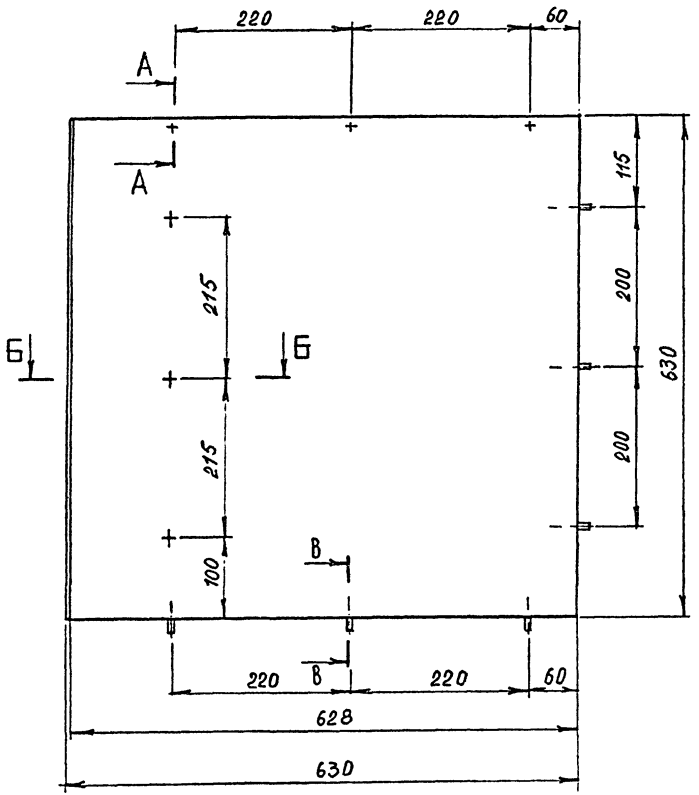

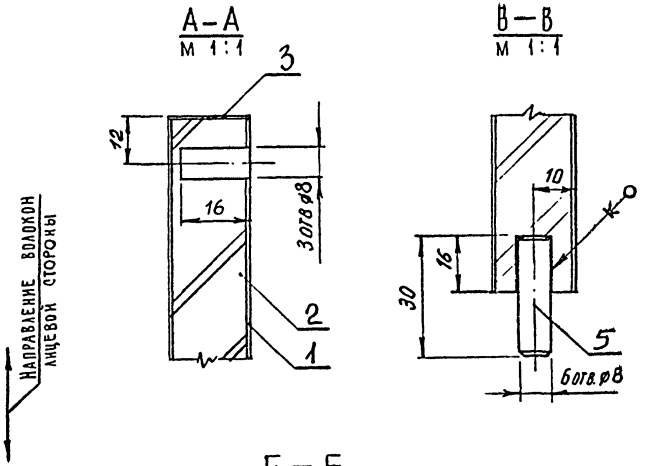

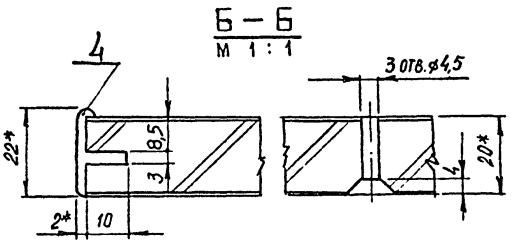

1.* Размеры для справок.

2. Металлический профиль условно не заштрихован

3. Предельные отклонения размеров по 2 ряду ГОСТ 6449-53

					К. 07. 00. 03. 00 СБ
Изм.	Лист	№ докум.	Подп.	Дата	
Разраб.		Скачкова			Щит Сборочный чертеж
Пров.		Астапова			
Н. контр.		Коростелев			
					Лит. / Масса / Масштаб 1:5
					Лист / Листов 1
					ЦНИИЭП торгово-бытовых зданий и туристских комплексов г. Москва

Инв. № подл. | Подп. и дата | Взам. инв. № | Инв. № дубл. | Подп. и дата

Формат 12 СФ-239-03

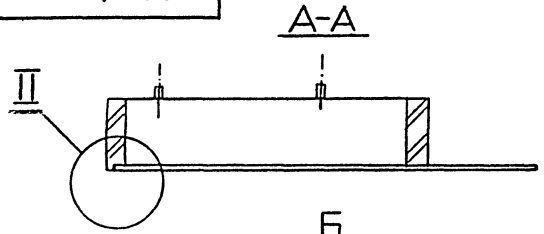

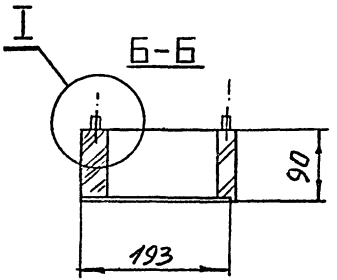

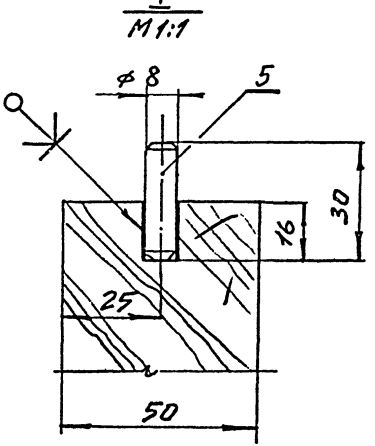

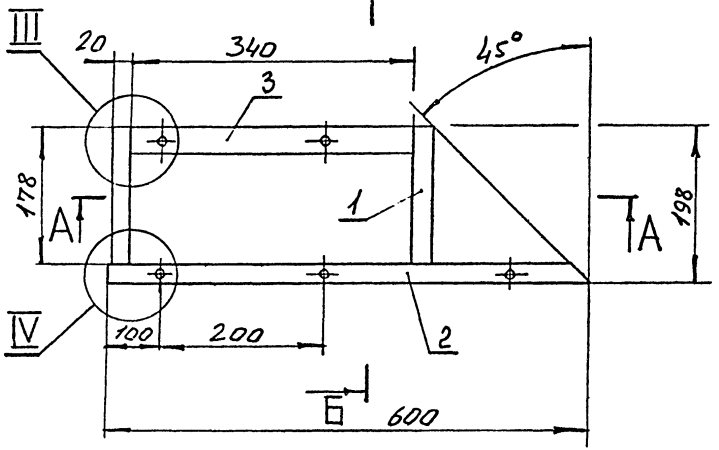

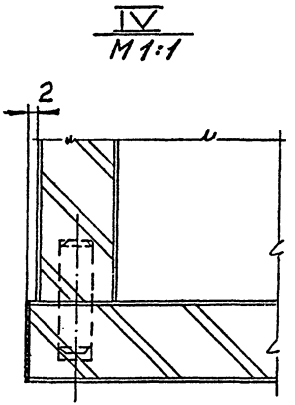

1. Размеры для справок.
2. Предельные отклонения размеров по 2 ряду ГОСТ 6449-53.

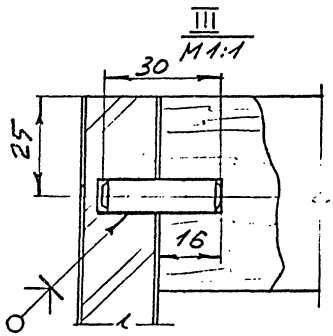

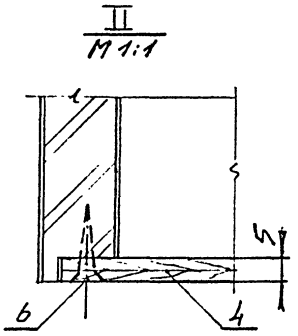

Изм.	Лист	№ докум.	Подп.	Дата	К.07.04.00.00 СБ			
Разраб.		Скачкова			Подлокотник	Лит.	Масса	Масштаб
Пров.		Металова			Сборочный чертеж			1:5
Н. контр.		Хорошилев				Лист	Листов 1	

ЦНИИЭП торгово-бытовых зданий и туристских комплексов г. Москва

Формат 12 СФ-239-03

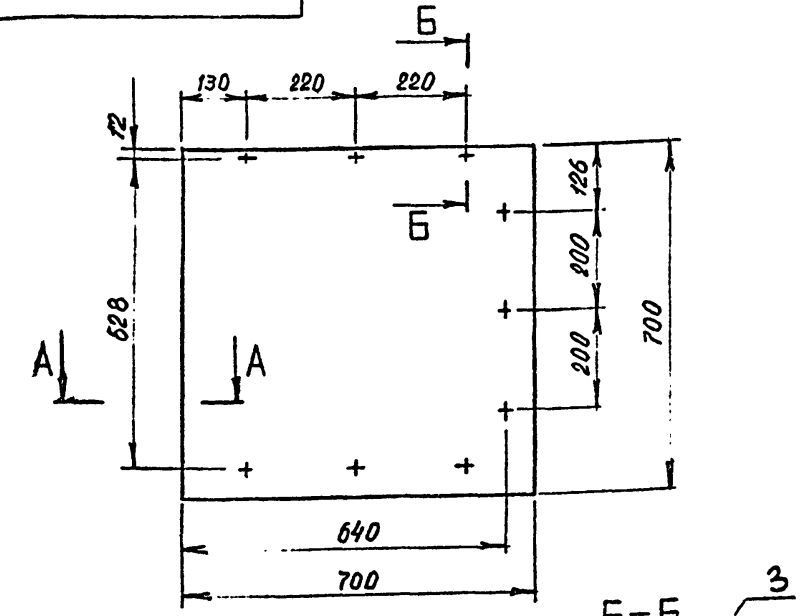

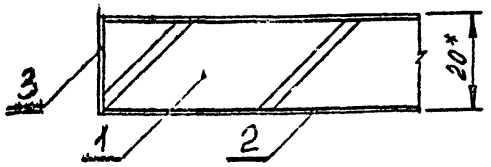

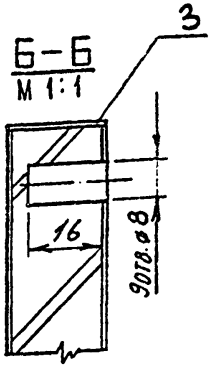

1.* Размеры для справок.

2. Предельные отклонения размеров по 2 ряду ГОСТ 6449-53.

					К. 07. 00. 04. 00 СБ		
Изм	Лист	N докум	Подпись	Дата			
Разраб.		Скачкова			Щит	Лит.	Масса	Масштаб
Пров.		Астапова				И		1:10
Т. контр.		Коростелев			Сборочный чертеж	Лист	Листов 1
Гл. инж. пр		Коростелев				ЦНИИЭП торгово-бытовых зданий и туристских комплексов	
Н. контр.		Симонов					
Утв.		Ранчинский					

Копировал Формат А1

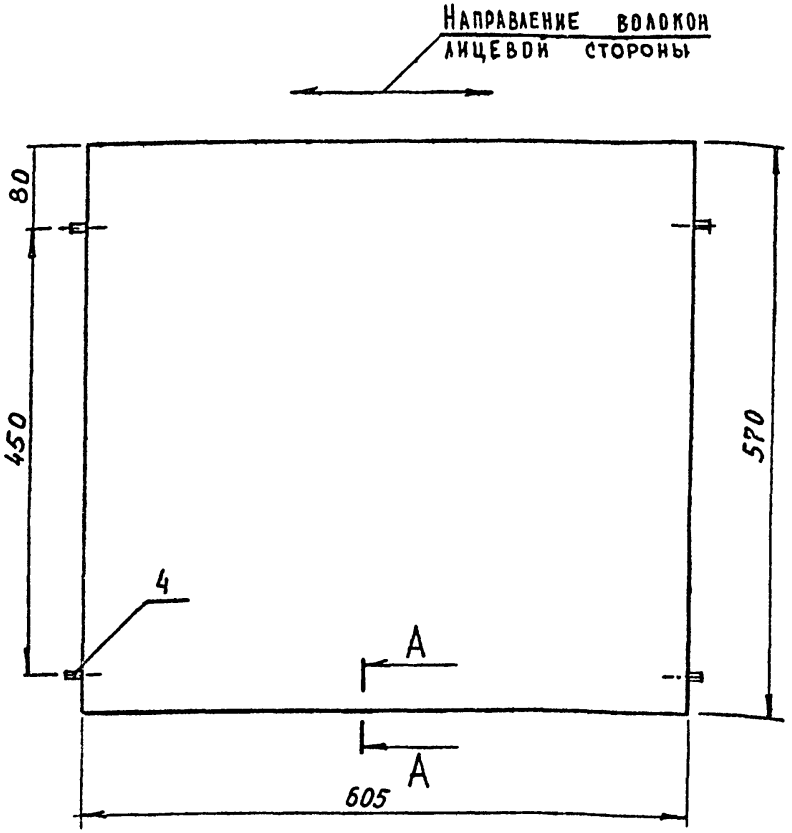

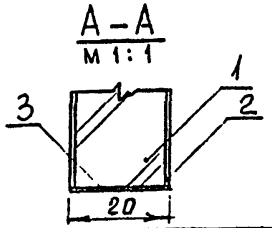

1. Размеры для справок

2. Предельные отклонения размеров по 2 ряду ГОСТ 6449-53.

					К. 07. 00. 05 00 СБ		
Изм	Лист	N докум	Подпись	Дата			
Разраб.		Скачкова			Полка	Лит	Масса	Масштаб
Пров.		Астапова				И		1:5
Т. контр.		Коростелев			Сборочный чертеж	Лист	Листов 1
Гл. инж. пр		Коростелев				ЦНИИЭП торгово-бытовых зданий и туристских комплексов	
Н. контр.		Симонов					
Утв		Ранчинский					

Инв. N подл. | Подп. и дата | Взам. инв. N | Инв. N дубл. | Подп. и дата

Копировал СФ-239-03 Формат А1

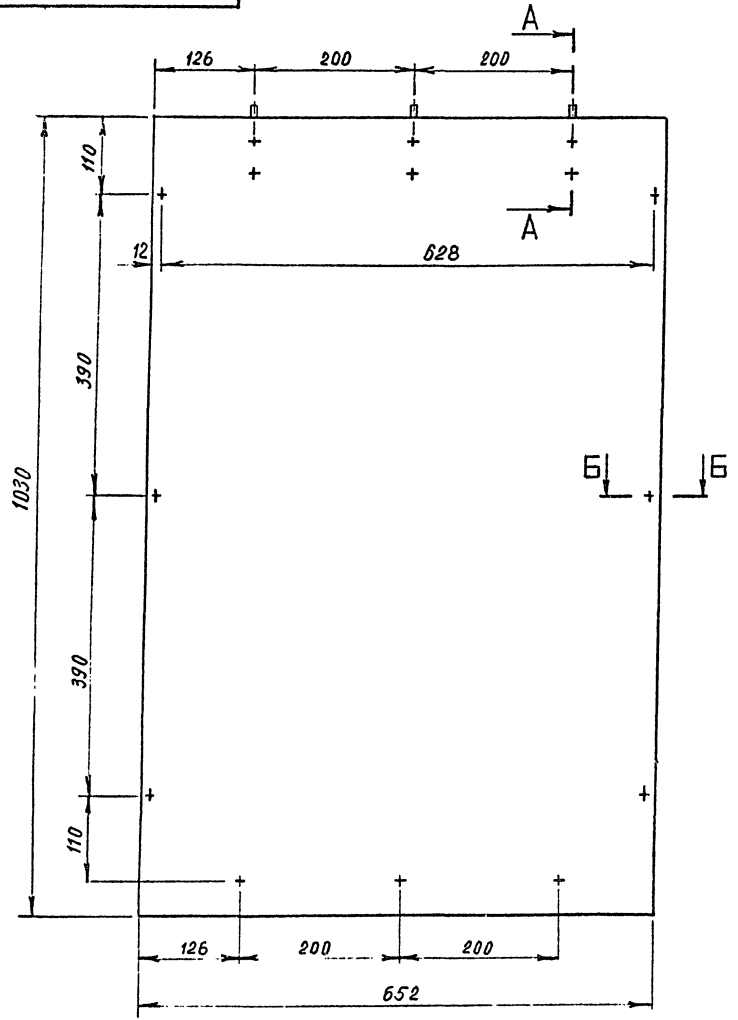

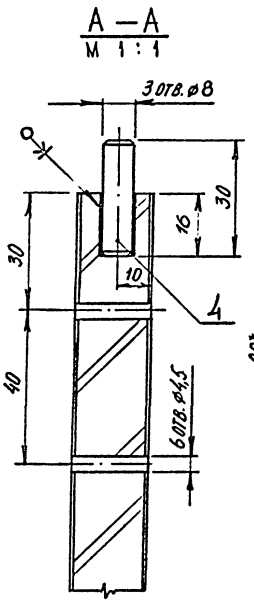

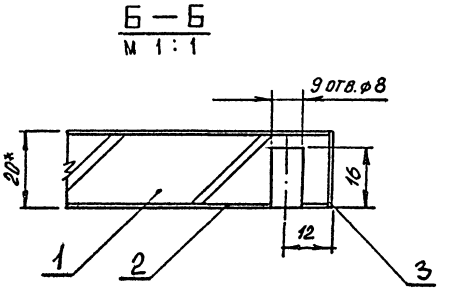

1.* Размеры для справок.

2. Предельные отклонения размеров по 2 ряду ГОСТ 6449-53.

Изм.	Лист	№ докум.	Подп.	Дата	К. 07. 00. 06. 00 СБ			
Разраб.		Скачкова			Щит лицевой Сборочный чертеж	Лит.	Масса	Масштаб 1:5
Пров.		Астапова				Лист	Листов 1	
Н. контр.		Коростелев				ЦНИИЭП торгово-бытовых зданий и туристских комплексов г. Москва		

Формат 12 СФ-239-03

Серия 1.271-4 Выпуск 2 Часть 1

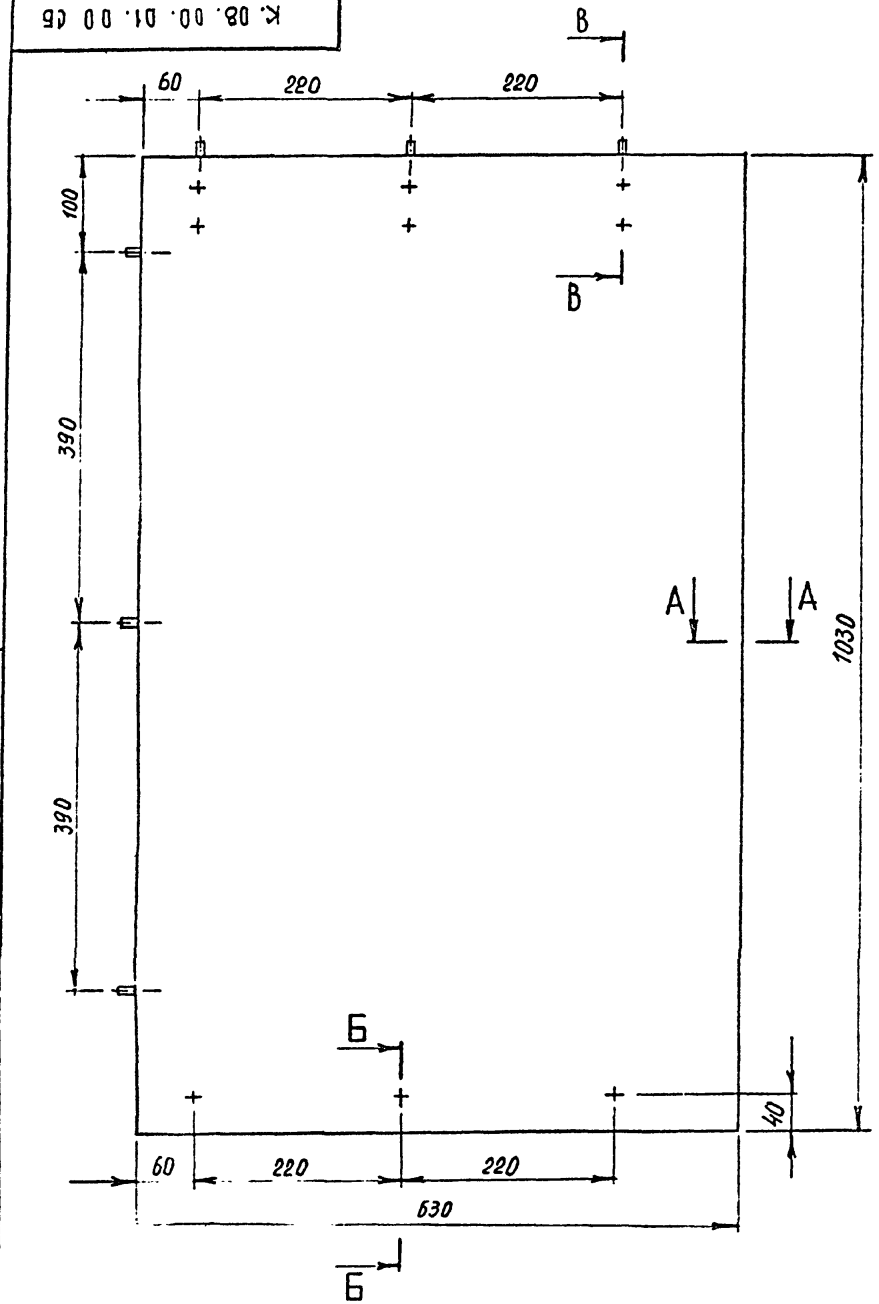

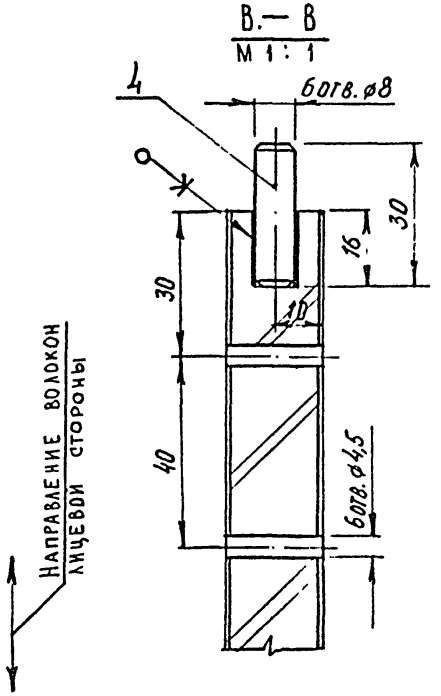

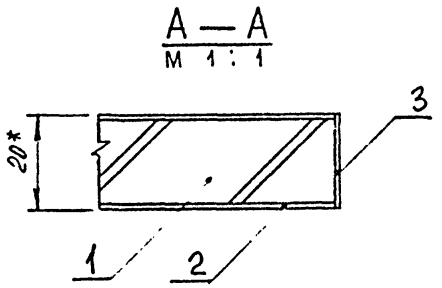

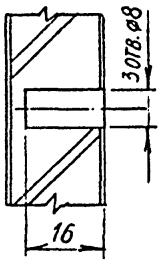

1.* Размеры для справок.

2. Предельные отклонения размеров по 2 ряду ГОСТ 6449-53.

Изм.	Лист	№ докум.	Подп.	Дата
Разраб.		Скачкова		
Пров.		Астапова		
Н. контр.		Коростелев		

К. 08. 00. 01. 00 СБ

Щ и т

Сборочный чертеж

Лит.	Масса	Масштаб
		1:5

Лист | Листов 1

ЦНИИЭП торгово-бытовых зданий и спортивно-оздоровительных комплексов г. Москва

Формат 12 СФ-239-05

Инв. № подл. | Подп. и дата | Взам. инв. № | Инв. № дубл. | Подп. и дата

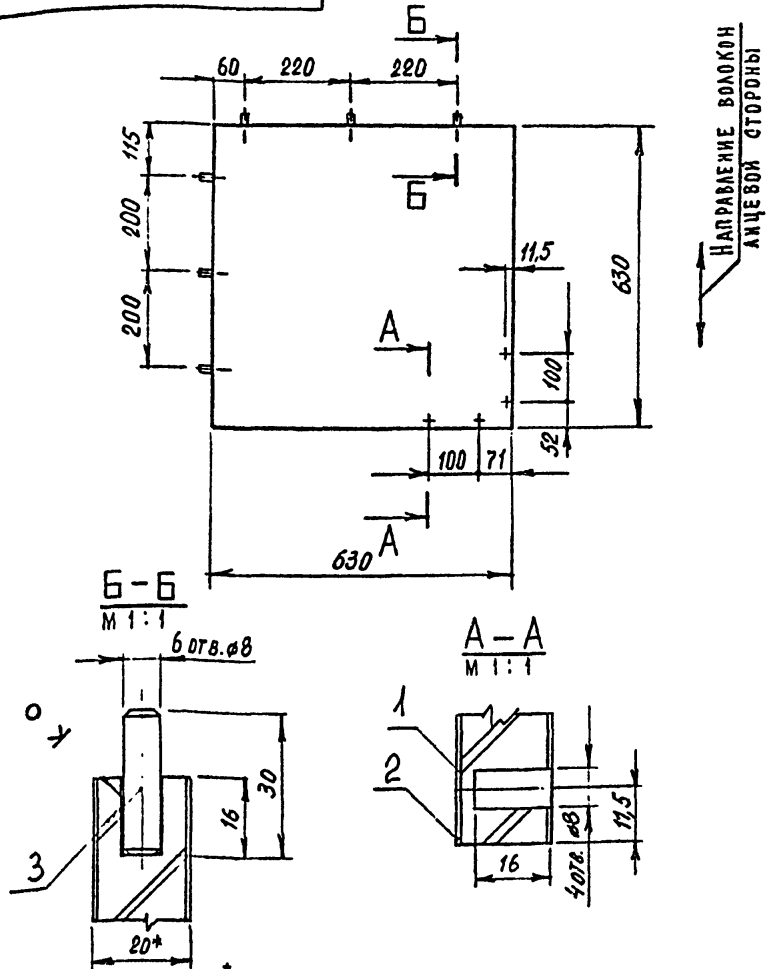

1.* Размеры для справок.

2 Предельные отклонения размеров по 2 ряду ГОСТ 6449-53.

			К. 08. 00. 02. 00 СБ		
Изм.	Лист	№ докум.	Подпись	Дата	
Разраб.		Скачкова			Щит сборочный чертеж
Пров.		Астапова			Лит. / Масса / Масштаб: 1:10
Т. контр.		Коростелев			Лист / Листов 1
Гл. инж. пр.		Коростелев			ЦНИИЭП торгово-бытовых зданий и туристских комплексов
Н. контр.		Синонов			
Утв.		Ранинский			

Копировал Формат А1

Серия 1.271-4 Выпуск 2 Часть I

Подп. и дата | Инв. № дубл. | Взам. инв. № | Подп. и дата | Инв. № подл.

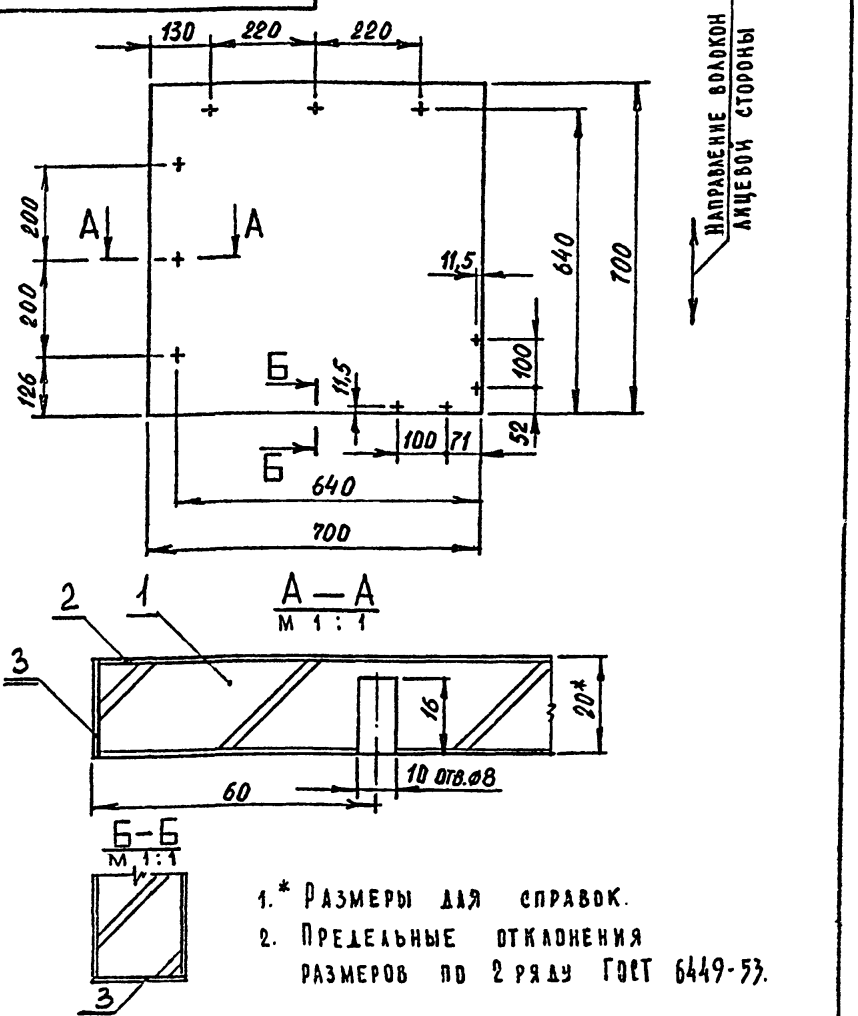

1.* Размеры для справок.

2. Предельные отклонения размеров по 2 ряду ГОСТ 6449-53.

			К. 08. 00. 03. 00 СБ		
Изм.	Лист	№ докум.	Подпись	Дата	
Разраб.		Скачкова			Щит сборочный чертеж
Пров.		Астапова			Лит. / Масса / Масштаб: 1:10
Т. контр.		Коростелев			Лист / Листов 1
Гл. инж. пр.		Коростелев			ЦНИИЭП торгово-бытовых зданий и туристских комплексов
Н. контр.		Синонов			
Утв.		Ранинский			

Копировал Формат А1

К.08.01.00.00 СБ

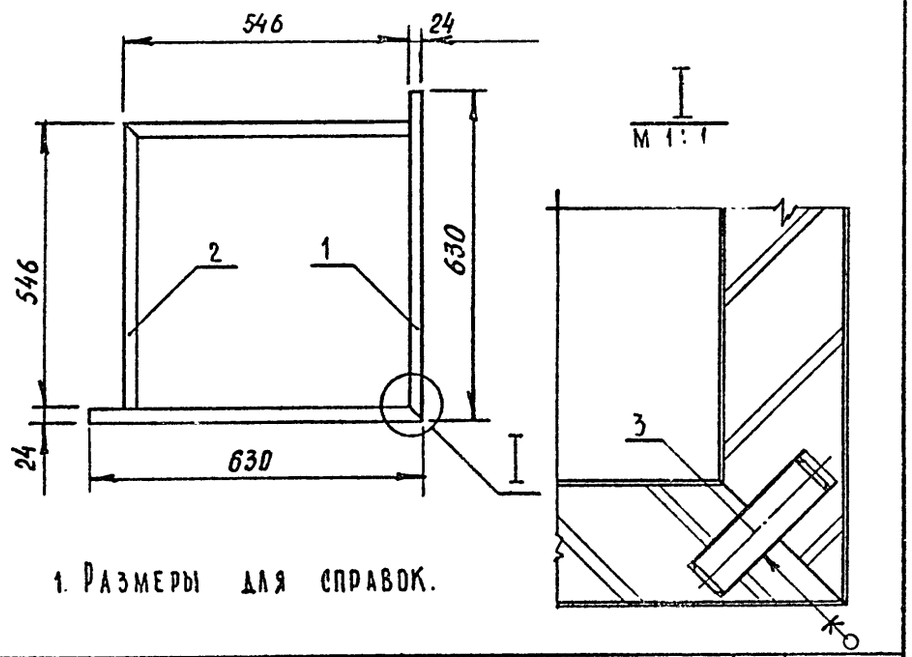

1. Размеры для справок.

Формат	Зона	Поз.	Обозначение	Наименование	Кол.	Примечание
				Документация		
11			К.08.01.00.00 СБ	Сборочный чертеж		
				Сборочные единицы		
11		1	К.08.01.01.00	Щит	2	
				Детали		
11		2	К.08.01.00.01	Щит	2	
				Прочие изделия		
		3	00.00.01	Шкант		
				ф8 х 30	8	

Подп. и дата | Инв. N подл. | Взам. инв. N | Инв. N дубл. | Подп. и дата

К.08.01.00.00 СБ

Изм.	Лист	N докум.	Подпись	Дата
Разраб.	Скачкова			
Пров.	Астапова			
Т. контр.	Коростелев			
Гл. инж. пр.	Коростелев			
Н. контр.	Симонов			
Утв.	Рянинский			

Плинтус
Сборочный чертеж

Лит.	Масса	Масштаб
И		1:10
Лист	Листов 1	

ЦНИИЭП торгово-бытовых зданий и туристских комплексов

Копировал Формат 11

К.08.02.00.00 СБ

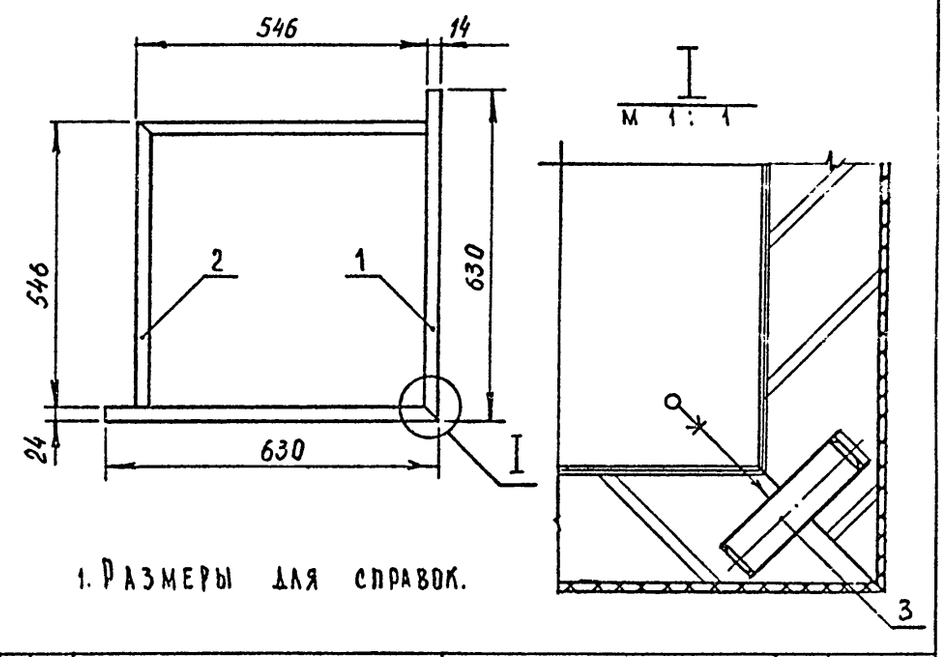

1. Размеры для справок.

Формат	Зона	Поз.	Обозначение	Наименование	Кол.	Примечание
				Документация		
11			К.08.02.00.00 СБ	Сборочный чертеж		
				Сборочные единицы		
11		1	К.08.02.01.00	Щит	2	
				Детали		
11		2	К.08.01.00.01	Щит	2	
				Прочие изделия		
		3	00.00.01	Шкант		
				ф8 х 30	8	

Подп. и дата | Инв. N подл. | Взам. инв. N | Инв. N дубл. | Подп. и дата

К.08.02.00.00 СБ

Изм.	Лист	N докум.	Подпись	Дата
Разраб.	Скачкова			
Пров.	Астапова			
Т. контр.	Коростелев			
Гл. инж. пр.	Коростелев			
Н. контр.	Симонов			
Утв.	Рянинский			

Плинтус
Сборочный чертеж

Лит.	Масса	Масштаб
И		1:10
Лист	Листов 1	

ЦНИИЭП торгово-бытовых зданий и туристских комплексов

Копировал СФ-239-03 Формат 11

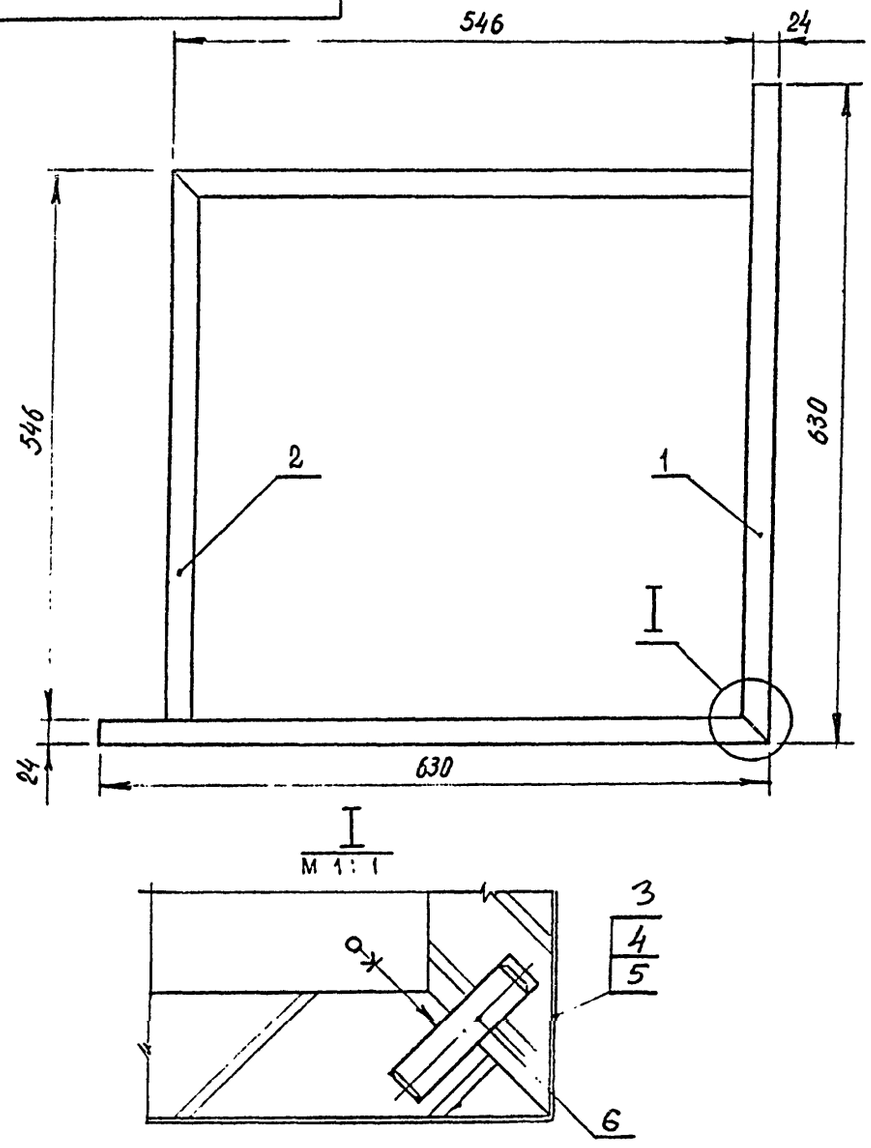

Серия 1.271-4 Выпуск 2 Часть I

Инв. № подл. | Подп. и дата | Взам. инв. № | Инв. № дубл. | Подп. и дата

Изм	Лист	N докум	Подпись	Дата	К. 08. 03. 00. 00 СБ			
Разраб.		Скачкова			Плинтус Сборочный чертеж	Лит.	Масса	Масштаб
Пров.		Астапова				И		1:5
Т. контр.		Коростелев				Лист	Листов 1	
Гл. инж. пр		Коростелев				ЦНИИЭП торгово-бытовых зданий и туристских комплексов		
Н. контр.		Симонов						
Утв.		Раннинский						

Копировал Формат 11

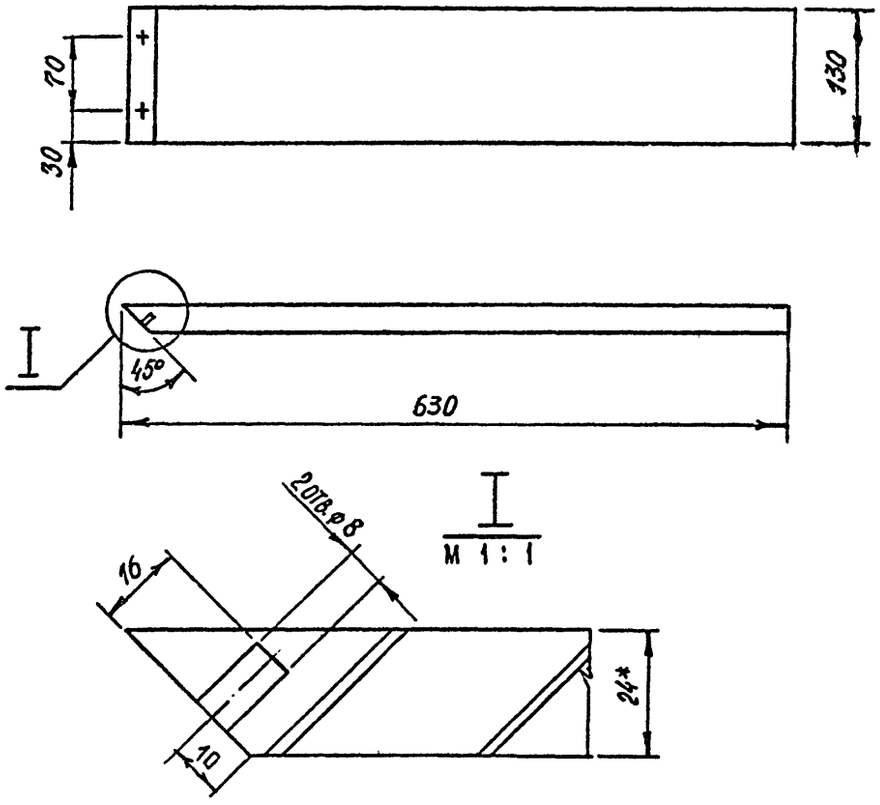

1.* Размеры для справок.

2 Предельные отклонения размеров по 2 ряду ГОСТ 6449-53.

Изм	Лист	N докум	Подпись	Дата	К. 08. 03. 00. 01			
Разраб.		Скачкова			Щит	Лит.	Масса	Масштаб
Пров.		Астапова				И		1:5
Т. контр.		Коростелев				Лист	Листов 1	
Гл. инж. пр		Коростелев			Плита стружечная ГОСТ 10632-70*	ЦНИИЭП торгово-бытовых зданий и туристских комплексов		
Н. контр.		Симонов						
Утв		Раннинский						

Копировал СФ-239-03 Формат 11

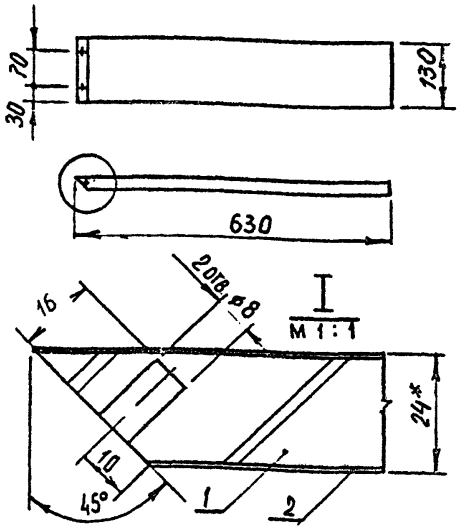

1.* Размеры для справок.
2. Предельные отклонения размеров по 2 ряду ГОСТ 6449-53.

Формат	Зона	Поз.	Обозначение	Наименование	Кол.	Примечание
				Документация		
11			К.08.01.01.00 СБ	Сборочный чертеж		
				Детали		
БЧ		1	К.08.01.01.01	Щит		
				Плита стружечная		
				ГОСТ 10632-70*		
				630 х 130 х 22	1	
БЧ		2	К.08.01.01.02	Облицовка		
				Шпон строганый		
				ГОСТ 2977-65*		
				630 х 130 х 0,8	2	

Изм	Лист	N докум.	Подпись	Дата
Разраб.		Скачкова		
Пров.		Астапова		
Т. контр.		Коростелев		
Гл. инж. пр		Коростелев		
Н. контр.		Симонов		
Утв.		Ранинский		

К.08.01.01.00 СБ

Щит
Сборочный чертеж

Лит.	Масса	Масштаб
И		1:10
Лист	Листов 1	

ЦНИИЭП торгово-бытовых зданий и туристских комплексов

Подп. и дата | Инв. N подл.

Копировал

Формат 11

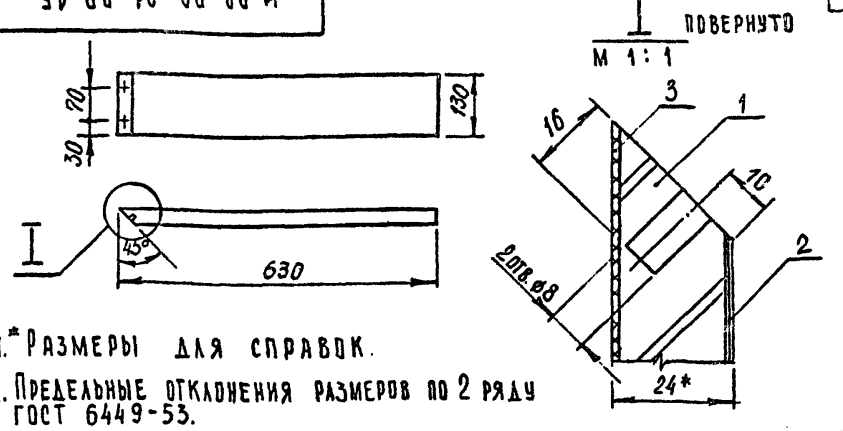

1.* Размеры для справок.
2. Предельные отклонения размеров по 2 ряду ГОСТ 6449-53.

Формат	Зона	Поз.	Обозначение	Наименование	Кол.	Примечание
				Документация		
11			К.08.02.01.00 СБ	Сборочный чертеж		
				Детали		
БЧ		1	К.08.02.01.01	Щит		
				Плита стружечная		
				ГОСТ 10632-70*		
				630 х 130 х 22	1	
БЧ		2	К.08.02.01.02	Облицовка		
				Шпон строганый		
				ГОСТ 2977-65*		
				630 х 130 х 0,8	2	
БЧ		3	К.08.02.01.03	Облицовка		
				Пластик		
				ГОСТ 9590-61		
				630 х 130 х 1,6	1	

Изм	Лист	N докум.	Подпись	Дата
Разраб.		Скачкова		
Пров.		Астапова		
Т. контр.		Коростелев		
Гл. инж. пр		Коростелев		
Н. контр.		Симонов		
Утв		Ранинский		

К.08.02.01.00 СБ

Щит
Сборочный чертеж

Лит.	Масса	Масштаб
И		1:10
Лист	Листов 1	

ЦНИИЭП торгово-бытовых зданий и туристских комплексов

Подп. и дата | Инв. N подл.

Копировал

СП-239-03 Формат 11

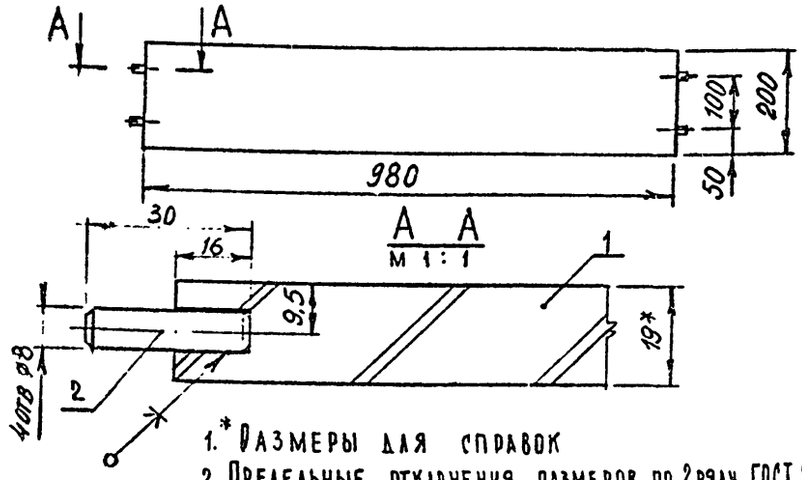

1.* Размеры для справок
2 Предельные отклонения размеров по 2 ряду ГОСТ 6449-53.

Зона	Поз.	Обозначение	Наименование	Кол.	Примечание
			Документация		
		К.08.00.04.00 СБ	Сборочный чертеж		
			Детали		
	1	К.08.00.04.01	Щит		
			плита стружечная		
			ГОСТ 10632-70*		
			980 х 200 х 19	1	
			Прочие изделия		
	2	00.00.01	Шкант		
			древесина лиственная		
			ГОСТ 2695-71		
			ø8 х 30	4	

Изм.	Лист	N докум.	Подпись	Дата
Разраб.		Скачкова		
Пров.		Астапова		
Т.контр.		Коростелев		
Гл.инж.пр.		Коростелев		
Н.контр.		Синонов		
Утв.		Ранинский		

К.08.00.04.00 СБ

Щит
Сборочный чертеж

Лит.	Масса	Масштаб
и		1:10
Лист	Листов 1	

ЦНИИЭП торгово-бытовых зданий и туристских комплексов

Копировал Формат А1

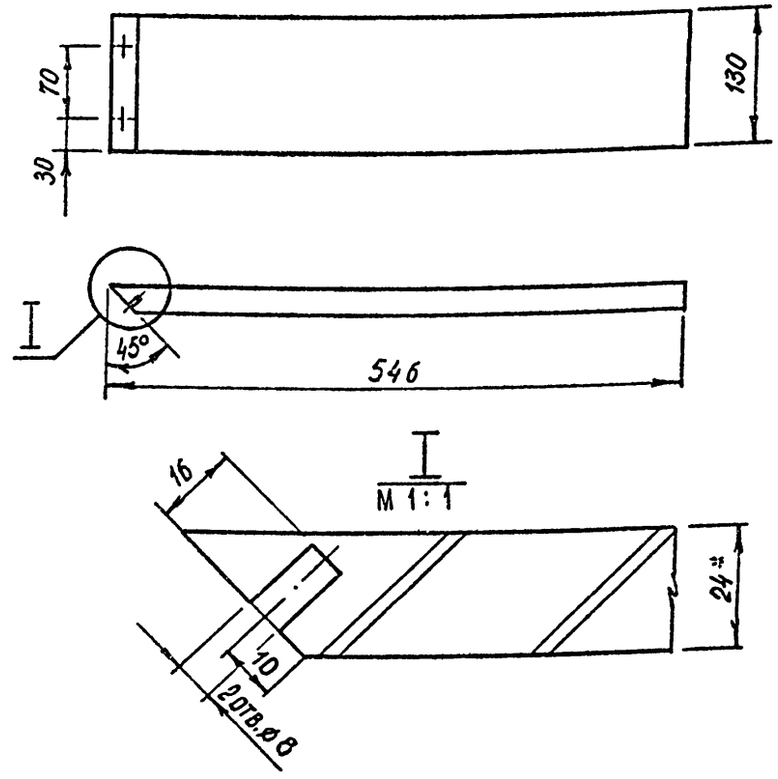

1.* Размеры для справок.
2. Предельные отклонения размеров по 2 ряду ГОСТ 6449-53.

Изм.	Лист	N докум.	Подпись	Дата
Разраб.		Скачкова		
Пров.		Астапова		
Т.контр.		Коростелев		
Гл.инж.пр.		Коростелев		
Н.контр.		Синонов		
Утв.		Ранинский		

К.08.01.00.01

Щит

Лит.	Масса	Масштаб
и		1:5
Лист	Листов 1	

Плита стружечная
ГОСТ 10632-70*

ЦНИИЭП торгово-бытовых зданий и туристских комплексов

Инв.№ подл. | Подп. и дата | Взам. инв.№ | Инв.№ дубл. | Подп. и дата

Копировал СФ-239-03 Формат А1

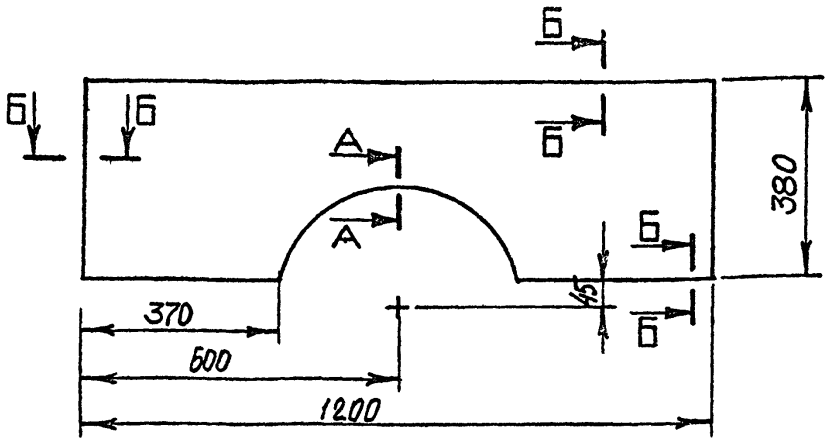

Б–Б
М1:1

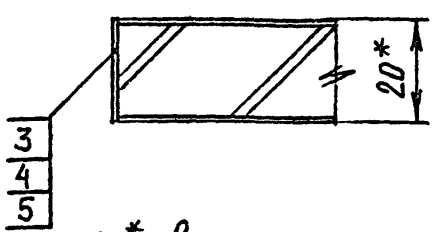

А–А
М1:1

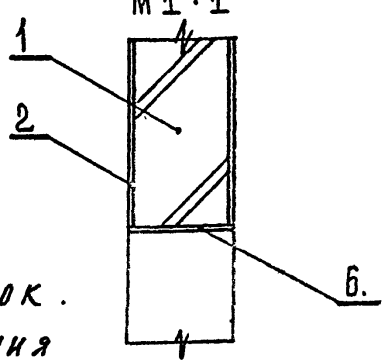

1.* Размеры для справок.

2. Предельные отклонения размеров по 2 ряду ГОСТ 6449-53.

Изм	Лист	N докум	Подпись	Дата
Разраб.	Симонов			
Пров.	Астапова			
Т. контр.	Коростелев			
Гл. инж. пр	Коростелев			
Н. контр	Симонов			

К.01.12.01.00 СБ

Щит декоративный
Сборочный чертеж

Лит.	Масса	Масштаб
		1:10
Лист	Листов 1	

ЦНИИЭП торгово-бытовых зданий и туристских комплексов

Формат А1

Копировал

Серия 1.271-4 Выпуск 2 Часть I

Инв. N подл. | Подп. и дата | Взам. инв. N | Инв. N дубл. | Подп. и дата | Инв. N подл.

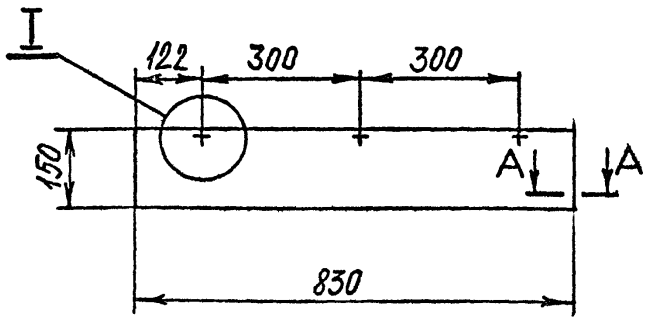

А–А
М1:1

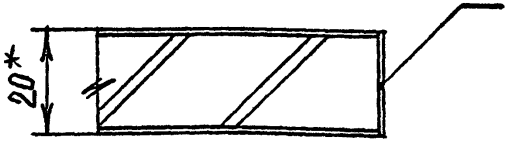

I
М1:1

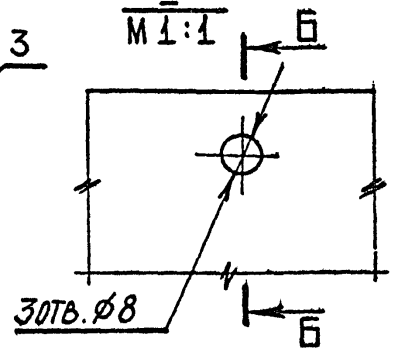

Б–Б
М1:1

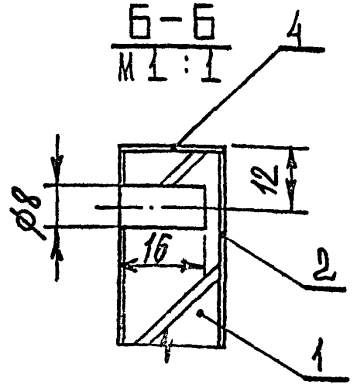

1.* Размеры для справок.

2. Предельные отклонения размеров по 2 ряду ГОСТ 6449-53.

Изм	Лист	N докум	Подпись	Дата
Разраб.	Симонов			
Пров.	Астапова			
Т. контр.	Коростелев			
Гл. инж. пр	Коростелев			
Н. контр	Симонов			
Утв	Ранчинский			

К.09.00.05.00 СБ

Щит
Сборочный чертеж

Лит.	Масса	Масштаб
		1:10
Лист	Листов 1	

ЦНИИЭП торгово-бытовых зданий и туристских комплексов

Копировал

СФ-239-03 Формат А1

К. 09.00.02.00 СБ

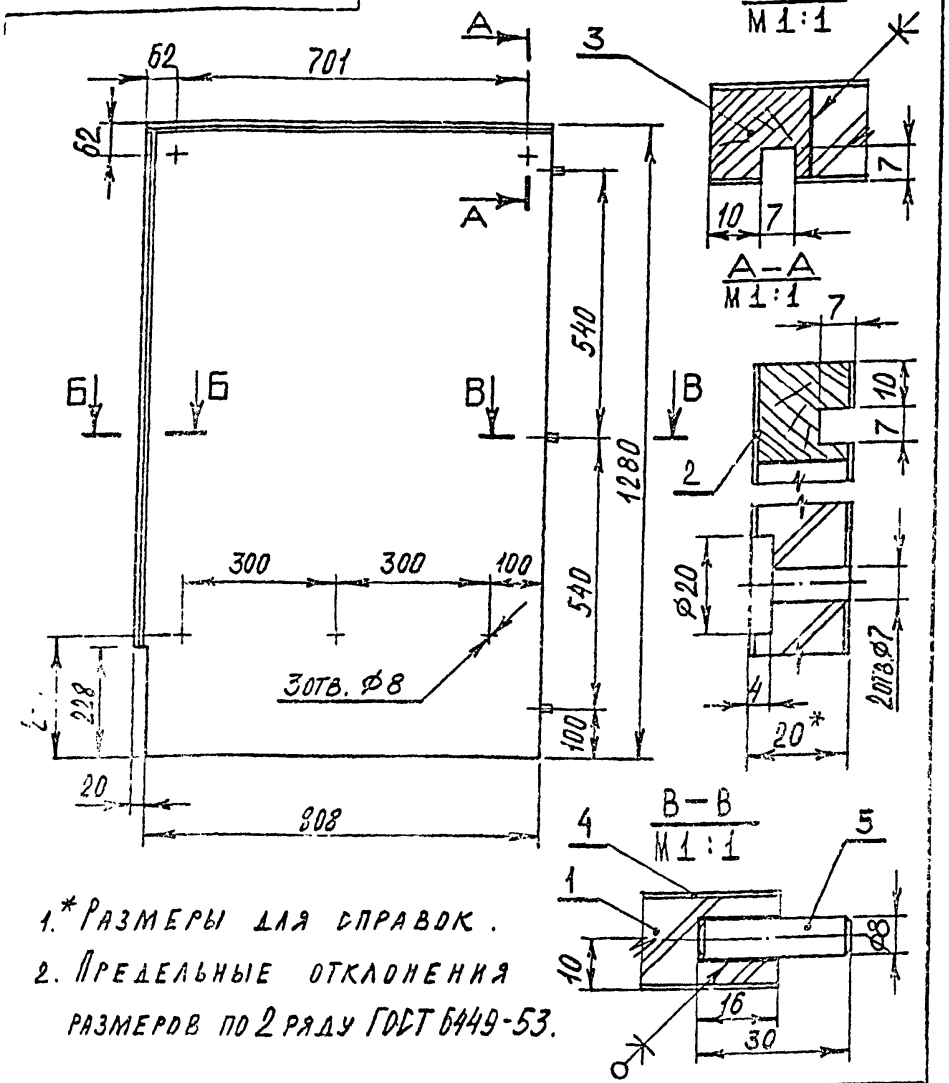

1.* Размеры для справок.
2. Предельные отклонения размеров по 2 ряду ГОСТ 6449-53.

				К. 09.00.02.00 СБ		
				Щит Сборочный чертеж	Лит	Масса	Масштаб
					и		1:10
					Лист	Листов 1
Лист	№ докум	Подпись	Дата		ЦНИИЭП торгово-бытовых зданий и туристских комплексов	
Разраб.	Симонов					
Пров.	Астапова					
Контр.	Коростелев					
Гл. инж. пр.	Коростелев					
Н. контр.	Симонов					
Утв.	Ранинский					

КОПИРОВАЛ ФОРМАТ 11

Серия 1.271-4 Выпуск 2 Часть I

Инв. № подл.	Подп. и дата	Взам. инв. №	Инв. № дубл.	Подп. и дата

К. 09.00.01.00 СБ

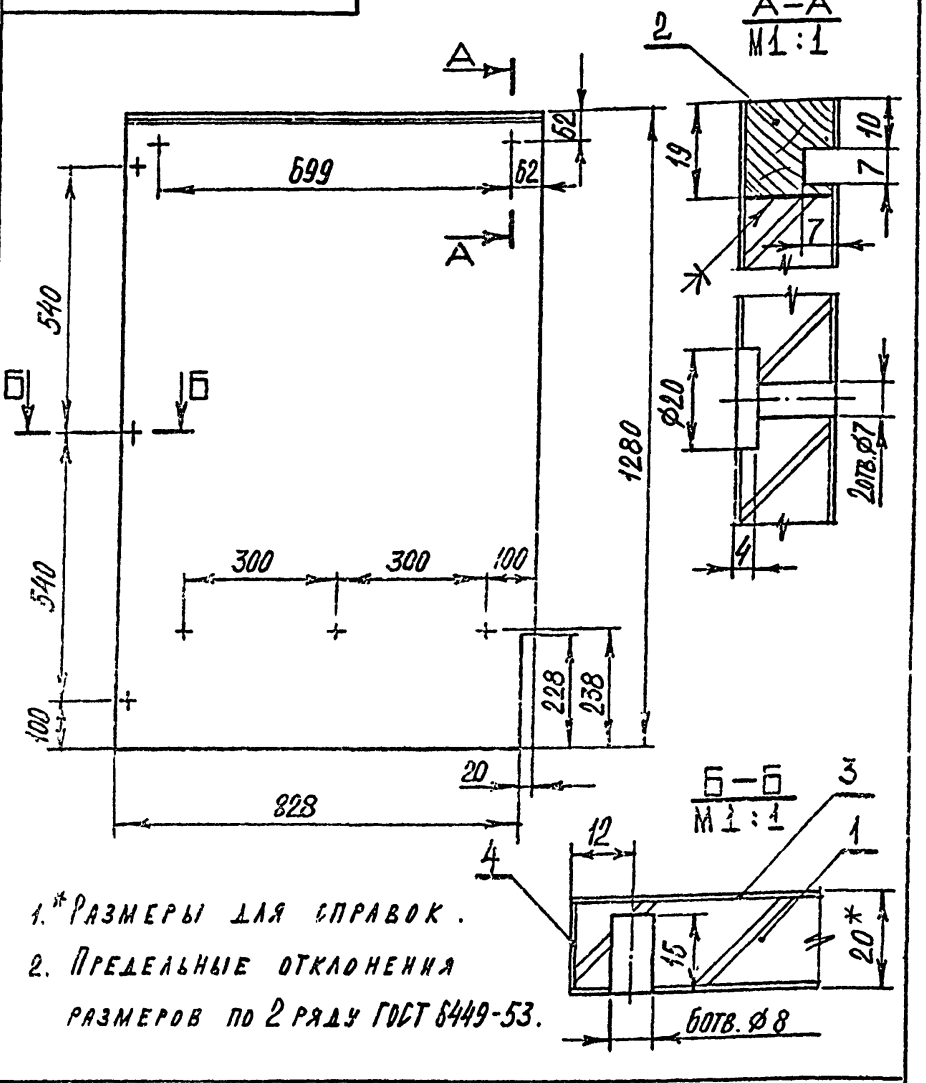

1.* Размеры для справок.
2. Предельные отклонения размеров по 2 ряду ГОСТ 6449-53.

				К. 09.00.01.00 СБ		
Изм	Лист	№ докум	Подпись	Дата	Щит Сборочный чертеж	Лит.	Масса	Масштаб
Разраб.		Симонов				и		1:10
Пров.		Астапова				Лист	Листов 1
Т. контр.		Коростелев				ЦНИИЭП торгово-бытовых зданий и туристских комплексов	
Гл. инж. пр.		Коростелев					
Н. контр.		Симонов					
Утв.		Ранинский					

КОПИРОВАЛ СФ-239-03 ФОРМАТ 11

Серия 1.271-4 Выпуск 2 Часть I

К 09.00.03.00 СБ

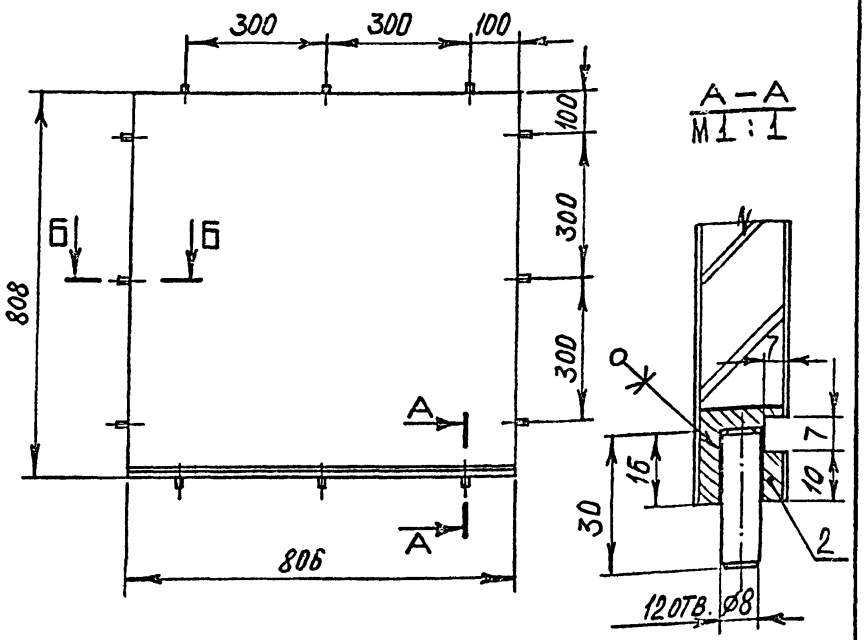

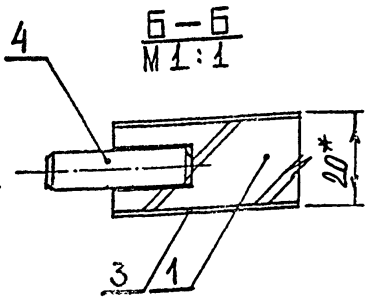

1.* Размеры для справок.

2. Предельные отклонения размеров по 2 ряду ГОСТ 6449-53.

Изм	Лист	N докум	Подпись	Дата	
Разраб.		Симонов			
Пров.		Астапова			
Т. контр.		Коростелев			
Гл. инж. пр.		Коростелев			
Н. контр.		Симонов			
Утв.		Ранинский			

К 09.00.03.00 СБ

Щит

Сборочный чертеж

Лит.	Масса	Масштаб
		1:10

Лист | Листов 1

ЦНИИЭП торгово-бытовых зданий и туристских комплексов

Копировал

Формат 11

Серия 1.271-4 Выпуск 2 Часть I

К 09.00.04.00 СБ

111

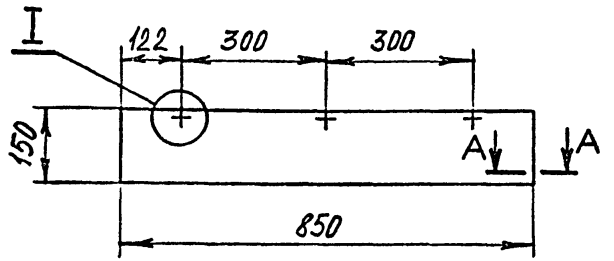

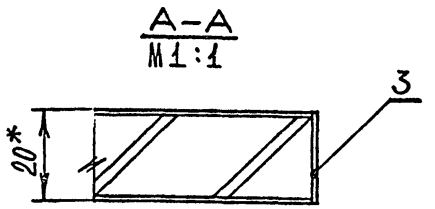

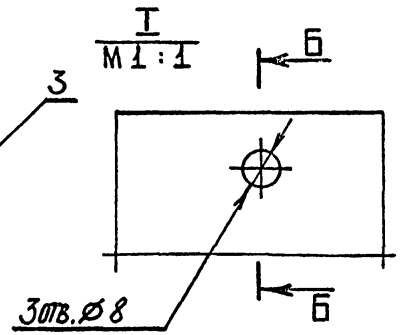

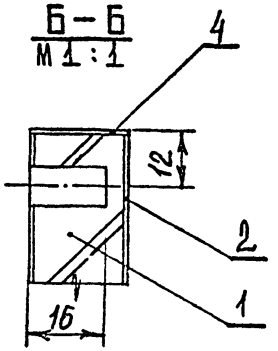

1.* Размеры для справок.

2. Предельные отклонения размеров по 2 ряду ГОСТ 6449-53.

Изм	Лист	N докум	Подпись	Дата	
Разраб.		Симонов			
Пров.		Астапова			
Т. контр.		Коростелев			
Гл. инж. пр.		Коростелев			
Н. контр.		Симонов			
Утв.		Ранинский			

К 09.00.04.00 СБ

Щит

Сборочный чертеж

Лит.	Масса	Масштаб
		1:10

Лист | Листов 1

ЦНИИЭП торгово-бытовых зданий и туристских комплексов

Копировал

СФ-239-03 Формат 11

△ 3(△)

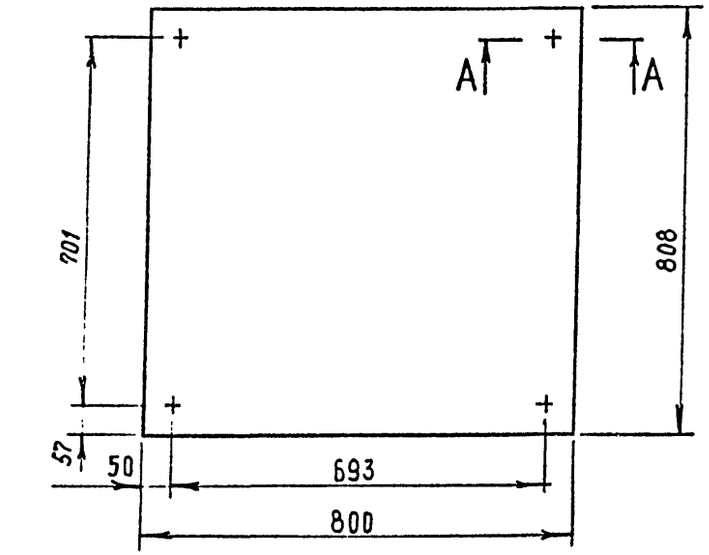

A — A
М 1 : 1

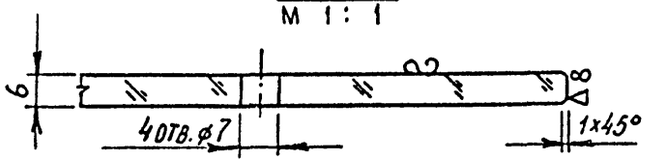

1. Отклонения размеров по 7 классу ОСТ 1010.
2. ▽8 — полировать.

				К. 09. 00. 00. 01			
Изм.	Лист	N докум.	Подпись	Дата			
Разраб.		Качкова			Крышка	Лит.	Масса	Масштаб
Пров.		Астапова				и		1:10
Т. контр.		Коростелев				Лист	Листов 1
Гл. инж. пр.		Коростелев			Стекло витринное полированное ГОСТ 13454-68.	ЦНИИЭП торгово-бытовых зданий и туристских комплексов	
Н. контр.		Симонов					
Утв.		Ранинский					

Копировал

Формат 11

Серия 1.271-4 Выпуск 2 Часть I

Подп. и дата | Инв. N дубл. | Взам. инв. N | Подп. и дата | Инв. N подл.

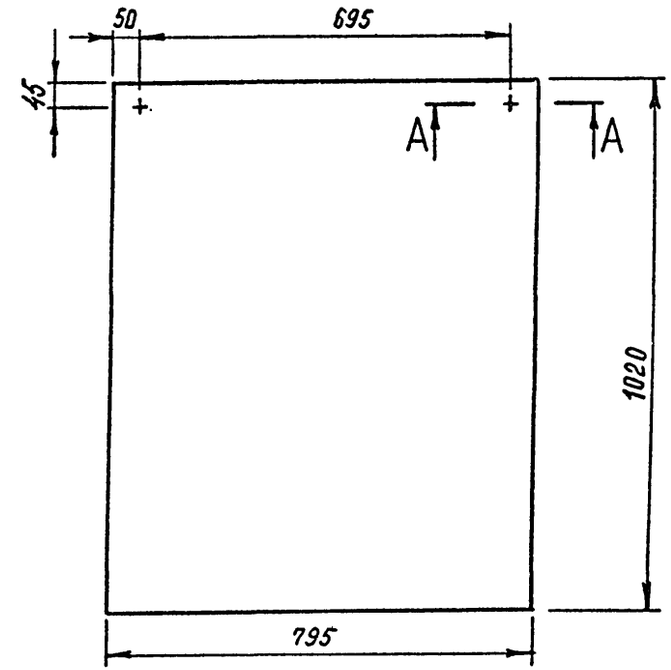

A — A
М 1 : 1

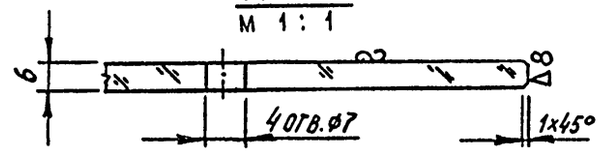

1. Отклонения размеров по 7 классу ОСТ 1010.
2. ▽8 - полировать.

				К. 09. 00. 00. 02			
Изм.	Лист	N докум.	Подпись	Дата			
Разраб.		Качкова			Стенка	Лит.	Масса	Масштаб
Пров.		Астапова				и		1:10
Т. контр.		Коростелев				Лист	Листов 1
Гл. инж. пр.		Коростелев			Стекло витринное полированное ГОСТ 13454-68	ЦНИИЭП торгово-бытовых зданий и туристских комплексов	
Н. контр.		Симонов					
Утв.		Ранинский					

Копировал

СФ-239-03 Формат 11

ПР.05

▽4 (▽)

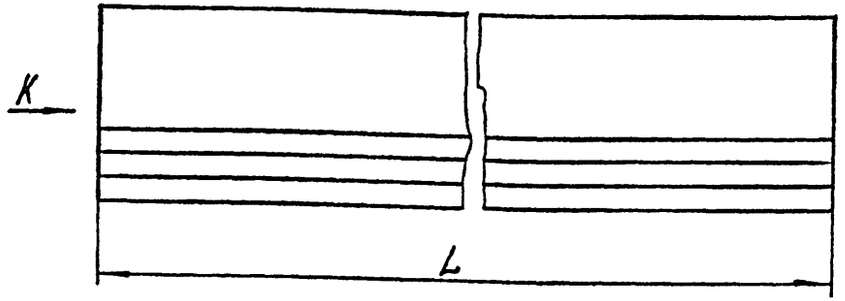

Вид К

Обозначение	L
ПР.05.01	566
ПР.05.02	857

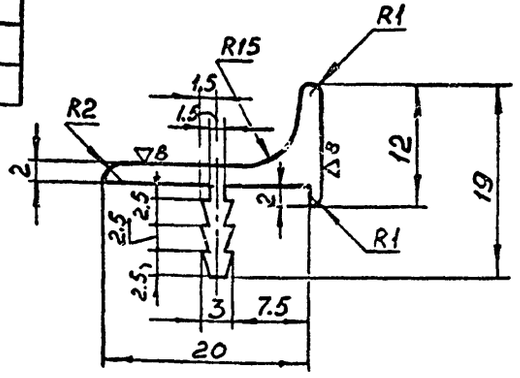

1. Отклонения размеров по 7 кл. ОСТ 1010
2. ▽8 - полировать.

Изм	Лист	N докум	Подпись	Дата
Разраб.		Скачкова		
Пров.		Астапова		
Т. контр.		Коростелев		
Гл. инж. пр		Коростелев		
Н. контр		Симонов		
Утв		Рянинский		

ПР.05

Профиль

Сплав АД31 ГОСТ 4784-74

Лит.	Масса	Масштаб
Лист	Листов 1	

ЦНИИЭП торгово-бытовых зданий и туристских комплексов

КОПИРОВАЛ

ФОРМАТ 11

Серия 1.271-4 Выпуск 2 Часть I

Инв. N подл. | Подп. и дата | Взам. инв. N | Инв. N дубл. | Подп. и дата

К.01.06.01.00.СБ

113

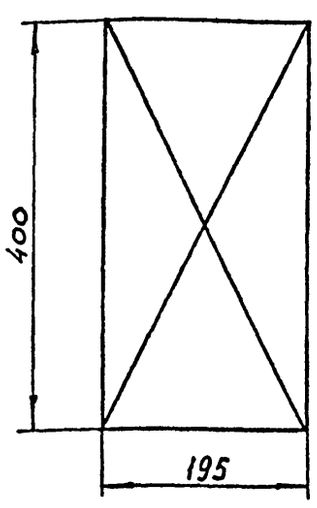

A - A

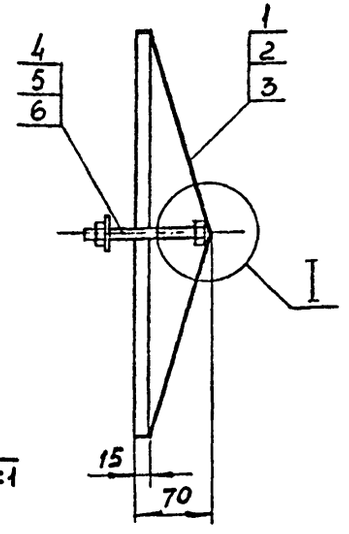

I
М1:1

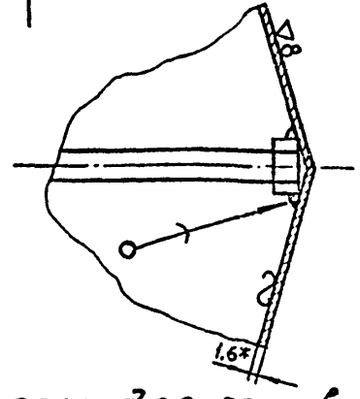

1.* Размеры для справок
2. Отклонения размеров по 7 кл. ОСТ 1010.
3. ▽8 - полировать

Изм	Лист	N докум	Подпись	Дата
Разраб.		Скачкова		
Пров.		Астапова		
Т. контр.		Коростелев		
Гл. инж. пр		Коростелев		
Н. контр		Симонов		
Утв		Рянинский		

К.01.06.01.00.СБ

Короб декоративный Сборочный чертеж

Лит.	Масса	Масштаб
		1:5
Лист	Листов 1	

ЦНИИЭП торгово-бытовых зданий и туристских комплексов

КОПИРОВАЛ

СФ-239-03 ФОРМАТ 11

М.01

▽3(▽)

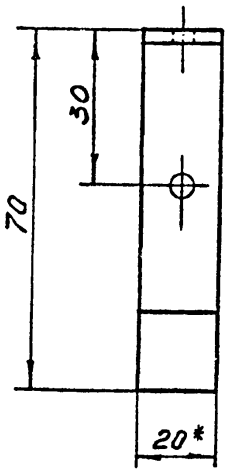

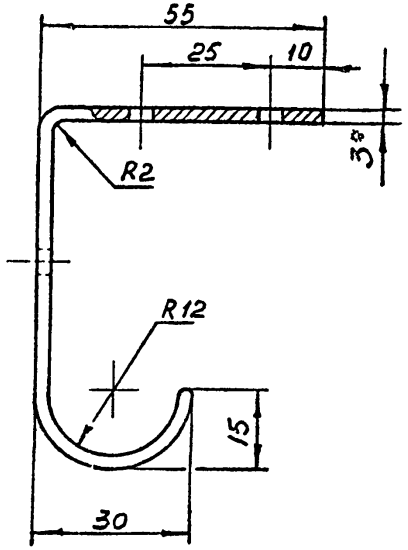

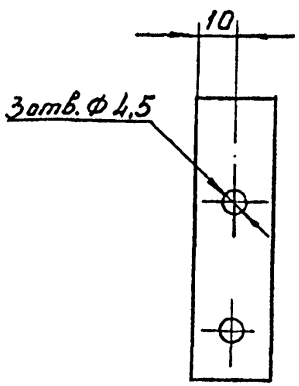

1. * Размеры для справок.
2. Отклонения размеров по 7кл. ОСТ 1010.
3. Острые кромки притупить.
4. Покрытие Н9М

Изм	Лист	N докум	Подпись	Дата
Разраб.		Скачкова		
Пров.		Астапова		
Т. контр.		Коростелев		
Гл. инж. пр.		Коростелев		
Н. контр.		Симонов		
Утв.		Рунинский		

М.01

Крючок

Лит.	Масса	Масштаб
		1:1
Лист	Листов 1	

Лента 3×20 ГОСТ 6009-57* / Ст.2 ГОСТ 535-58

ЦНИИЭП торгово-бытовых зданий и туристских комплексов

Копировал

Формат А1

М.02

▽3(▽)

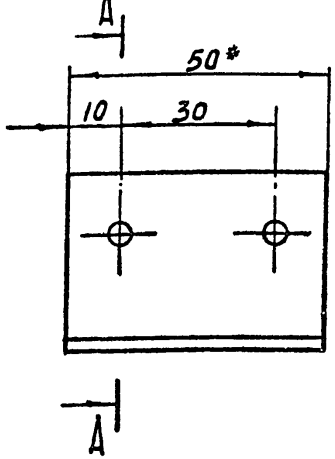

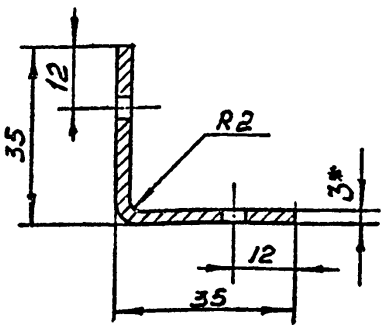

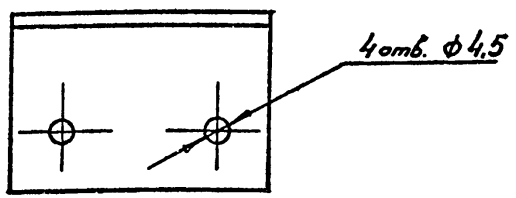

1. * Размеры для справок
2. Отклонения размеров по 7кл. ОСТ 1010.
3. Острые кромки притупить.
4. Покрытие Н9М

Изм	Лист	N докум	Подпись	Дата
Разраб.		Скачкова		
Пров.		Астапова		
Т. контр.		Коростелев		
Гл. инж. пр.		Коростелев		
Н. контр.		Симонов		
Утв.		Рунинский		

М.02

Уголок

Лит.	Масса	Масштаб
		1:1
Лист	Листов 1	

Лента 3×50 ГОСТ 6009-57* / Ст.2 ГОСТ 535-58

ЦНИИЭП торгово-бытовых зданий и туристских комплексов

Копировал

СР-239-03

Формат А1

Инв. N подл. | Подп. и дата | Взам. инв. N | Инв. N дубл. | Подп. и дата

М.04.00.00.00 СБ

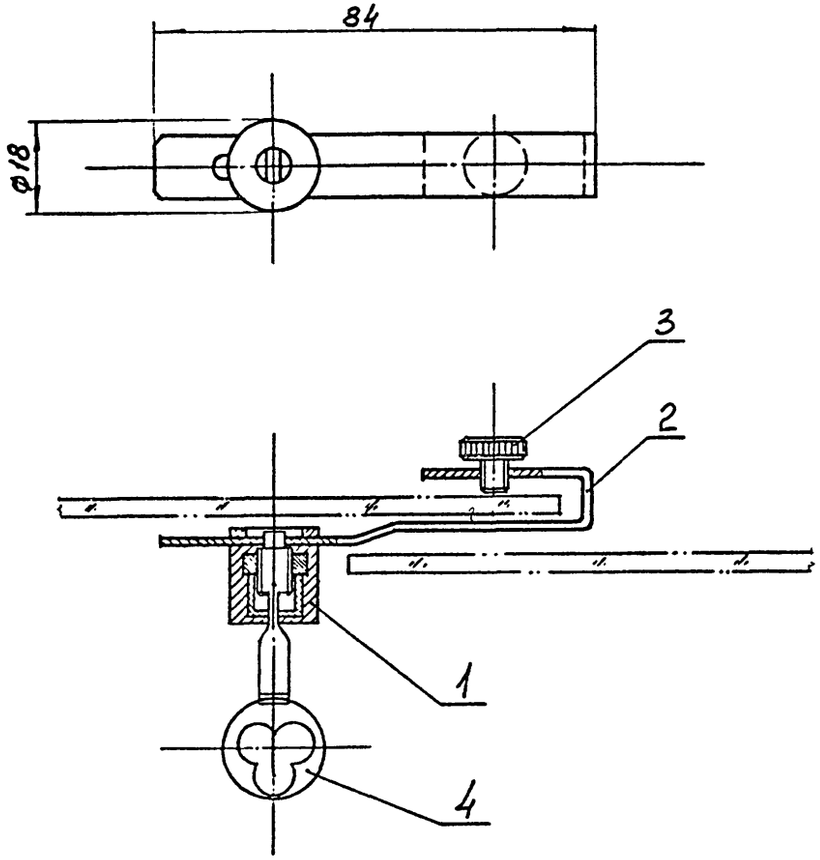

Изм	Лист	N докум	Подпись	Дата
Разраб.		Скачкова		
Пров.		Астапова		
Т. контр.		Коростелев		
Гл. инж. пр		Коростелев		
Н. контр		Симонов		
Утв.		Рогинский		

М.04.00.00.00 СБ

Замок
Сборочный чертеж

Лит.	Масса	Масштаб
		1:1
Лист	Листов 1	

ЦНИИЭП торгово-бытовых зданий и туристских комплексов

Подп. и дата | Инв. N подл. | Взам. инв. N | Инв. N дубл. | Подп. и дата

Копировал

Формат 11

М.04.00.01.00 СБ

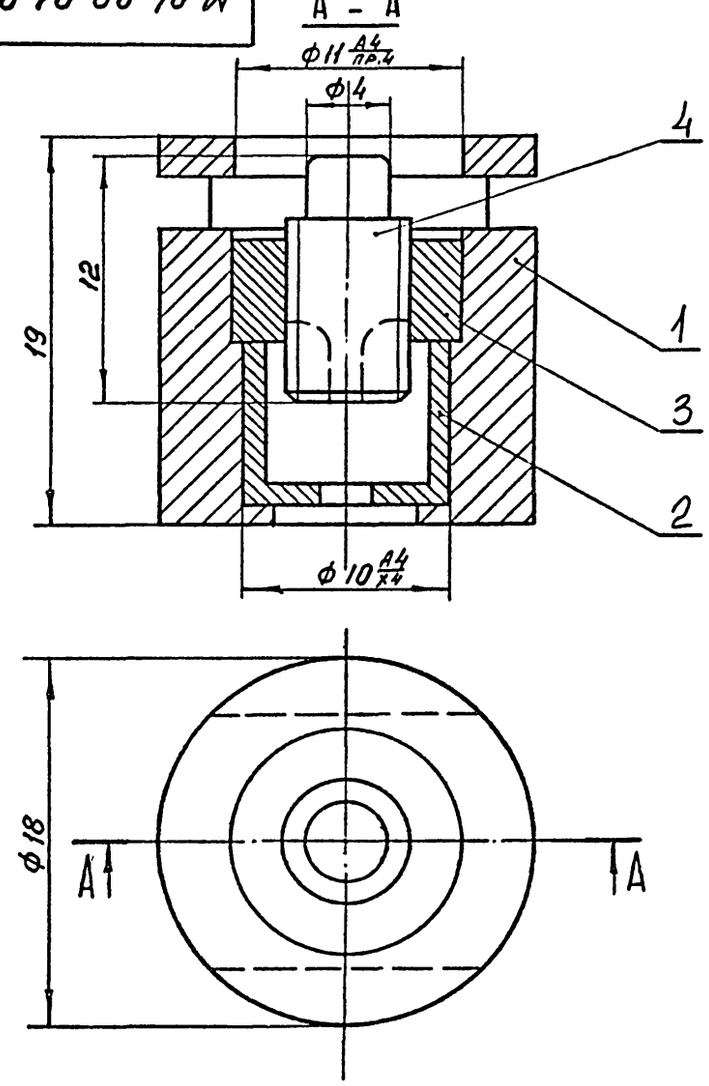

Изм	Лист	N докум	Подпись	Дата
Разраб.		Скачкова		
Пров.		Астапова		
Т. контр.		Коростелев		
Гл. инж. пр		Коростелев		
Н. контр.		Симонов		
Утв		Рогинский		

М.04.00.01.00 СБ

Вставка
Сборочный чертеж

Лит.	Масса	Масштаб
		4:1
Лист	Листов 1	

ЦНИИЭП торгово-бытовых зданий и туристских комплексов

Подп. и дата | Инв. N подл. | Взам. инв. N | Инв. N дубл. | Подп. и дата

Копировал

СФ-239-03 Формат 11

М.04.00.01.04

▽5 (▽)

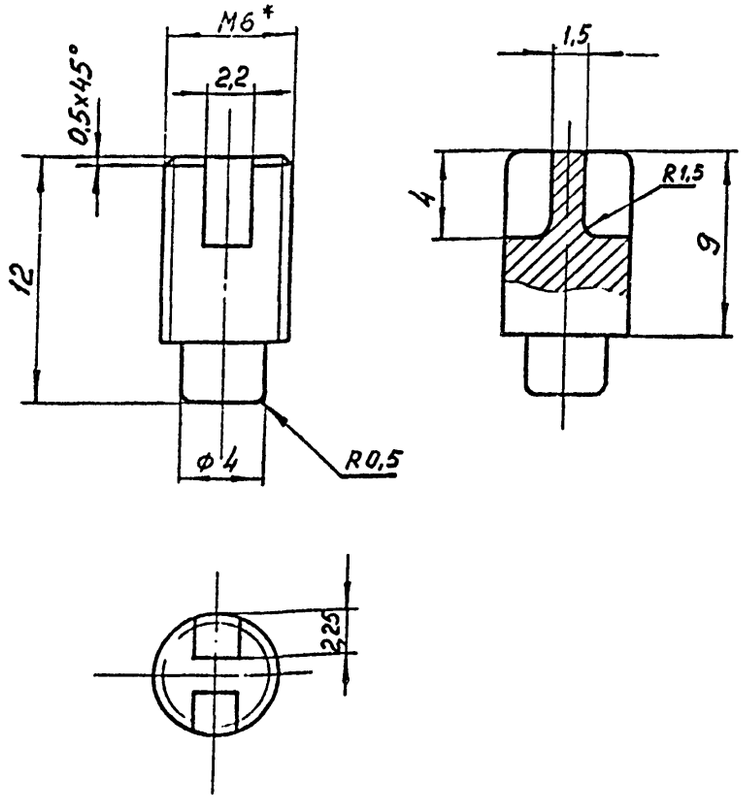

1.* Размеры для справок
2. Отклонения размеров по 7кл. ОСТ 1010.
3. Покрытие Х9Б

				М.04.00.01.04			
ИЗМ	ЛИСТ	N ДОКУМ	ПОДПИСЬ	ДАТА	Палец	ЛИТ	МАССА	МАСШТАБ 4:1
Р АЗРАБ.		Скачкова						
ПРОВ.		Астапова						
Т. КОНТР.		Коростелев				ЛИСТ	ЛИСТОВ 1
ГЛ. ИНЖ. ПР		Коростелев			Круг 6 ГОСТ 2590-71	ЦНИИЭП ТОРГОВО-БЫТОВЫХ ЗДАНИЙ И ТУРИСТСКИХ КОМПЛЕКСОВ	
Н. КОНТР.		Симонов			Ст.3 ГОСТ 535-58*		
УТВ		Ранинский					

КОПИРОВАЛ ФОРМАТ 11

Серия 1.271-4 Выпуск 2 Часть I

ИНВ. N ПОДЛ.	ПОДП. И ДАТА	ВЗАМ. ИНВ. N	ИНВ. N ДУБЛ.	ПОДП. И ДАТА

М.04.00.00.02

▽5 (▽)

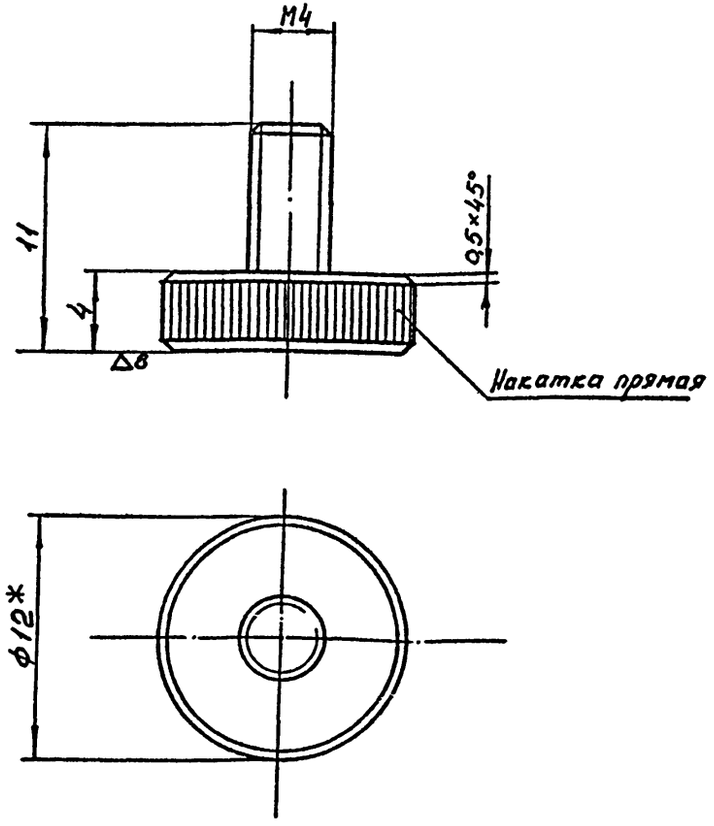

1.* Размеры для справок
2. Отклонения размеров по 7кл. ОСТ 1010
3. Покрытие Х.9Б
4. ▽8 - полировать

				М.04.00.00.02			
ИЗМ	ЛИСТ	N ДОКУМ	ПОДПИСЬ	ДАТА	Винт	ЛИТ.	МАССА	МАСШТАБ 4:1
Р АЗРАБ.		Скачкова						
ПРОВ.		Астапова						
Т. КОНТР.		Коростелев				ЛИСТ	ЛИСТОВ 1
ГЛ. ИНЖ. ПР		Коростелев			Круг 12 ГОСТ 2590-71	ЦНИИЭП ТОРГОВО-БЫТОВЫХ ЗДАНИЙ И ТУРИСТСКИХ КОМПЛЕКСОВ	
Н. КОНТР.		Симонов			Ст.3 ГОСТ 535-58*		
УТВ		Ранинский					

КОПИРОВАЛ СФ-239-03 ФОРМАТ 11

М.04.00.00.01

▽5 (▽)

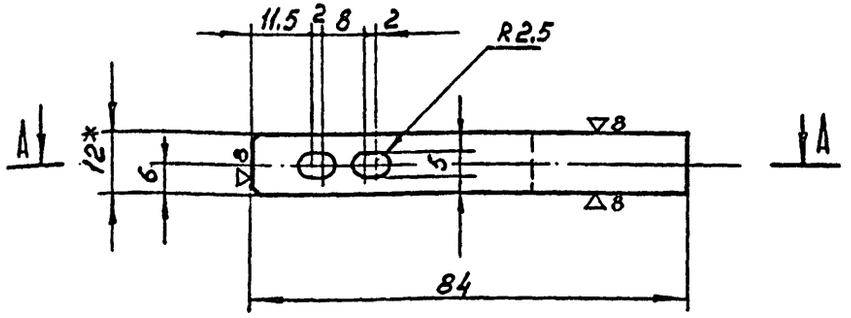

А - А

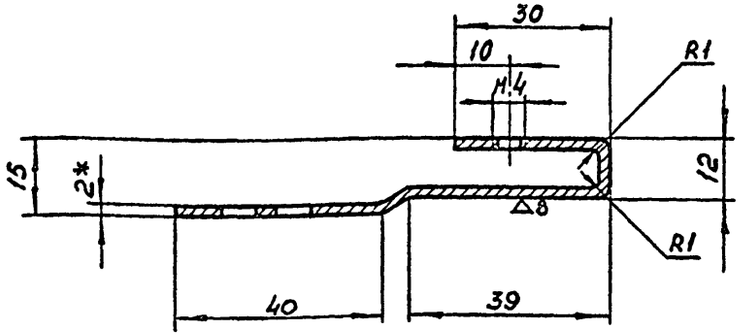

1. * Размеры для справок
2. Отклонения размеров по 7кл. ОСТ 1010
3. Покрытие Х.9Б
4. ▽8 - полировать

Изм	Лист	N докум	Подпись	Дата
Разраб.		Скачкова		
Пров.		Астапова		
Т. контр.		Коростелев		
Гл. инж. пр		Коростелев		
Н. контр		Синонов		
Утв.		Рянинский		

М.04.00.00.01

Скоба

Лит	Масса	Масштаб
		1:1

Лист | Листов 1

Лента I-П-Т-Н-0-2 × 12 ГОСТ 503-71

ЦНИИЭП торгово-бытовых зданий и туристских комплексов

Копировал

Формат 11

М.04.00.01.01

117

А - А

▽5 (▽)

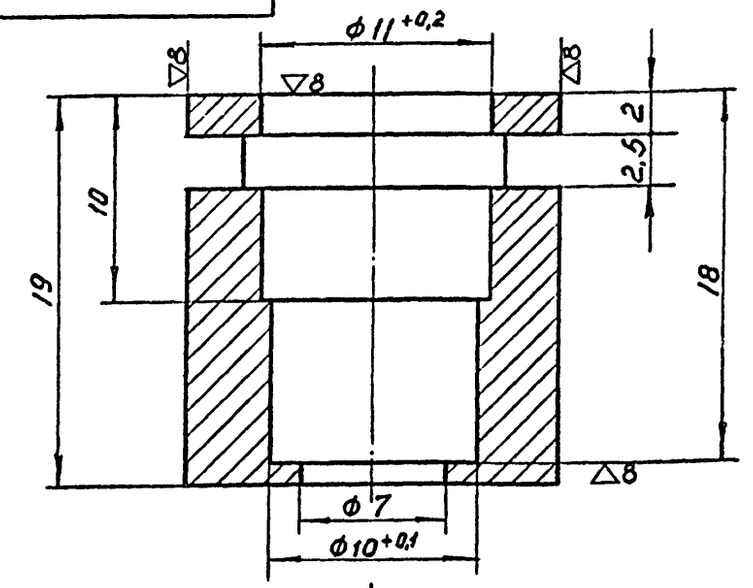

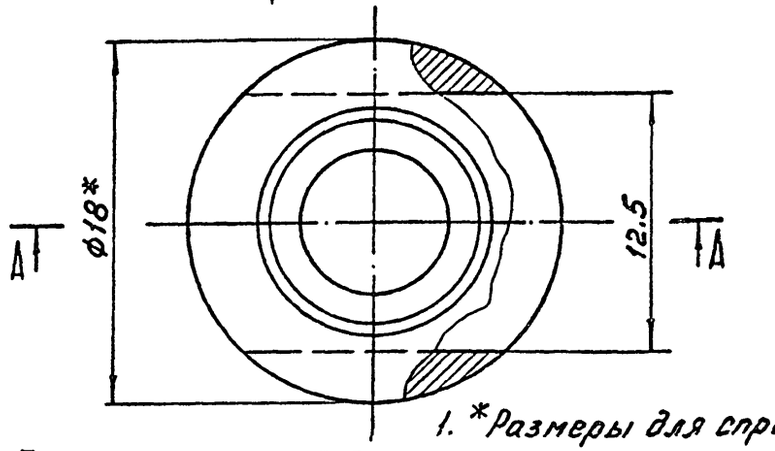

1. * Размеры для справок.
2. Покрытие Х.9Б
3. Отклонения размеров по 7кл. ОСТ 1010.
4. ▽8 - полировать

Инв. N подл. | Подп. и дата | Взам. инв. N | Инв. N дубл. | Подп. и дата

Изм	Лист	N докум	Подпись	Дата
Разраб.		Скачкова		
Пров.		Астапова		
Т. контр.		Коростелев		
Гл. инж. пр		Коростелев		
Н. контр		Синонов		
Утв		Рянинский		

М.04.00.01.01

Корпус

Лит.	Масса	Масштаб
		4:1

Лист | Листов 1

Круг 18 ГОСТ 2590-71 / Ст.3 ГОСТ 535-58*

ЦНИИЭП торгово-бытовых зданий и туристских комплексов

Копировал

Формат 11

СФ-239-03

М.04.00.01.03

▽5 (▽)

А - А

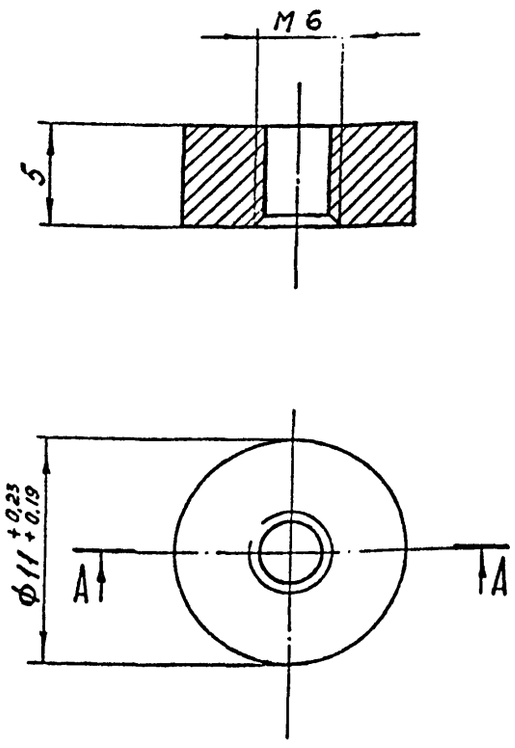

1. Отклонения размеров по 7кл. ОСТ 1010
2. Покрытие Ц.9.М

Изм	Лист	N докум	Подпись	Дата	М.04.00.01.03			
Разраб.		Скачкова			Гайка	Лит.	Масса	Масштаб
Пров.		Асталова						4:1
Т. контр.		Коростелев				Лист	Листов 1	
Гл. инж. пр		Коростелев			Круг 11 ГОСТ 2590-71 / Ст3 ГОСТ 535-58*	ЦНИИЭП торгово-бытовых зданий и туристских комплексов		
Н. контр.		Симонов						
Утв.		Ранинский						

Копировал Формат 11

М.04.00.01.02

▽5 (▽)

А - А

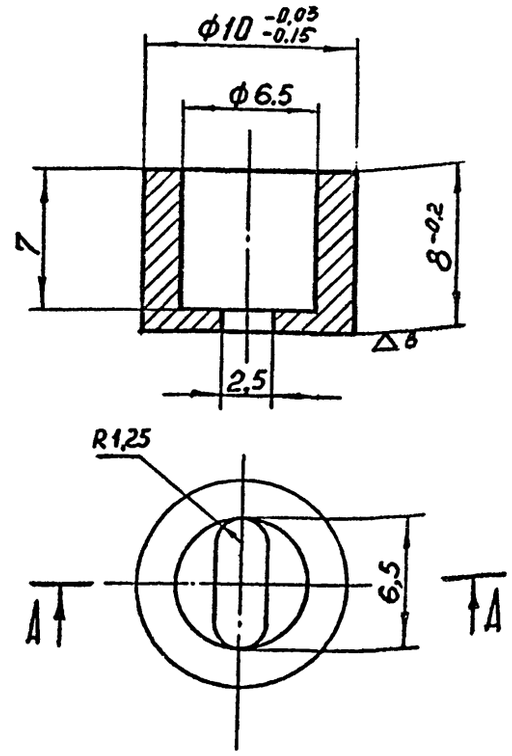

1. Отклонения размеров по 7кл. ОСТ 1010.
2. Покрытие Х.9Б
3. ▽8 - полировать

Изм	Лист	N докум	Подпись	Дата	М.04.00.01.02			
Разраб.		Скачкова			Втулка	Лит.	Масса	Масштаб
Пров.		Асталова						4:1
Т. контр.		Коростелев				Лист	Листов 1	
Гл. инж. пр		Коростелев			Круг 10 ГОСТ 2590-71 / Ст.3 ГОСТ 535-58*	ЦНИИЭП торгово-бытовых зданий и туристских комплексов		
Н. контр.		Симонов						
Утв		Ранинский						

Копировал Формат 11 СФ-239-03

Инв. N подл. | Подп. и дата | Взам. инв. N | Инв. N дубл. | Подп. и дата

М.04.00.00.03

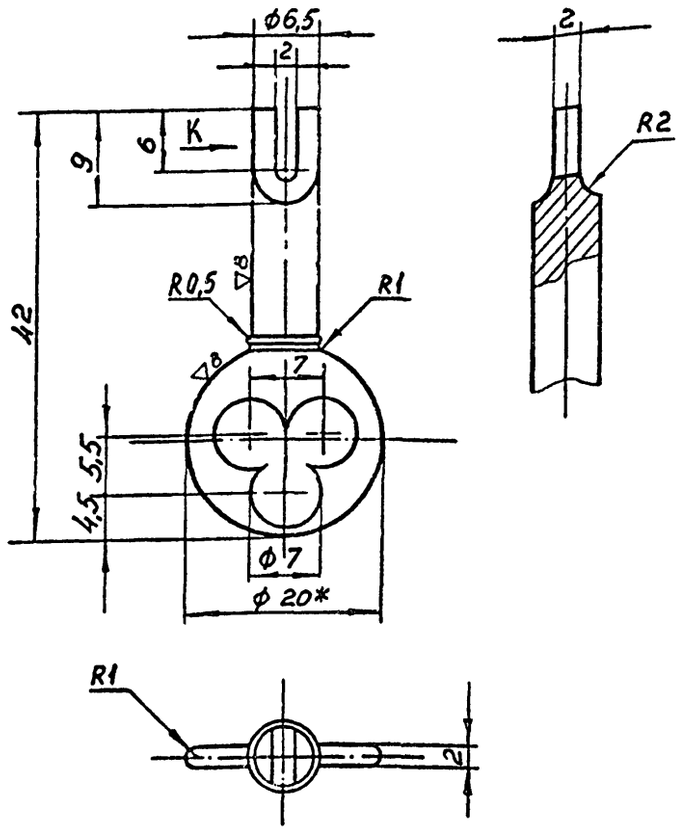

1. * Размеры для справок.
2. Отклонения размеров по 7кл. ОСТ1010
3. Покрытие Х96

Изм.	Лист	N докум.	Подпись	Дата
Разраб.	Скачкова			
Пров.	Астапова			
Т. контр.				
Гл. инж. пр.	Коростелев			
Н. контр.	Симонов			
Утв.	Раннинский			

М.04.00.00.03

Ключ

Лит.	Масса	Масштаб
		2:1

Лист | Листов 1

Круг 20 ГОСТ 2590-71 / Ст.3 ГОСТ 535-58*

ЦНИИЭП торгово-бытовых зданий и туристских комплексов

Копировал

Формат А2

Инв. N подл. | Подп. и дата | Взам. инв. N | Инв. N дубл. | Подп. и дата

М.05 ; М.06

▽5 (▽)

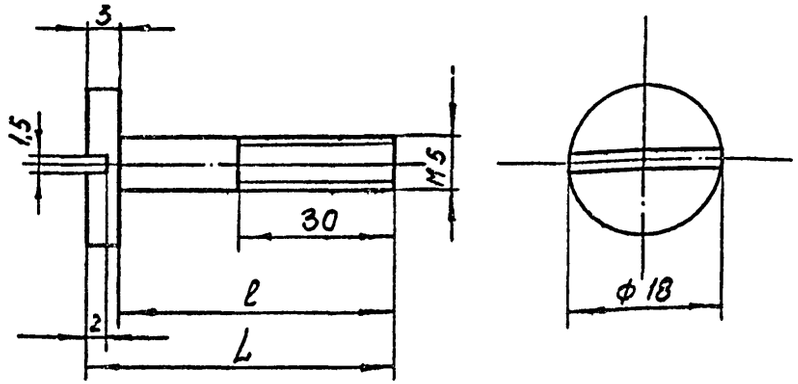

l	L	Обозначение
35	38	М.06
20	23	М.05

1. Отклонения размеров по 7кл. ОСТ1010.
2. Покрытие Ц9М

Изм.	Лист	N докум.	Подпись	Дата
Разраб.	Скачкова			
Пров.	Астапова			
Т. контр.	Коростелев			
Гл. инж. пр.	Коростелев			
Н. контр.	Симонов			
Утв.	Раннинский			

М.05 ; М.06

Винт

Лит.	Масса	Масштаб

Лист | Листов 1

Круг 18 ГОСТ 2590-71 / Ст.3 ГОСТ 535-58*

ЦНИИЭП торгово-бытовых зданий и туристских комплексов

Копировал

Формат А2

СФ-239-03

gost.e-ecolog.ru