ГОСУДАРСТВЕННЫЙ КОМИТЕТ ПО ГРАЖДАНСКОМУ СТРОИТЕЛЬСТВУ
И АРХИТЕКТУРЕ ПРИ ГОССТРОЕ СССР

ТИПОВЫЕ КОНСТРУКЦИИ И ДЕТАЛИ ЗДАНИЙ И СООРУЖЕНИЙ

СЕРИЯ 1.271-4

ВСТРОЕННО-ПРИСТРОЕННОЕ И СТАЦИОНАРНОЕ ОБОРУДОВАНИЕ ДЛЯ ПРЕДПРИЯТИЙ ОБЩЕСТВЕННОГО ПИТАНИЯ

Выпуск 1
Часть I

СТОЙКИ БАРНЫЕ

Сборочные

СФ-239-01

Разработаны ЦНИИЭП торгово-бытовых зданий и туристских комплексов

Утвержден Госграждангстроем
приказ №24-2206 от 15.07. 1976 г.
Введен в действие институтом
приказ № 76 от 9.08. 1976 г.

gost.e-ecolog.ru

ЦЕНТРАЛЬНЫЙ ИНСТИТУТ ТИПОВОГО ПРОЕКТИРОВАНИЯ
ГОССТРОЯ СССР
Свердловский филиал

620062 г. Свердловск-62, ул. Генеральская 3-А

Заказ № 1234 инв. № 239-01 тираж 1000

Сдано в печать _____ 1977г. Цена 3-72

Наименование	Обозначение	Стр.
Обложка		1
Перечень листов		2-5
Стойка барная. Технические требования	БР.01.00.00.00 Д	6
Стойка барная для хранения товаров Сборочный чертеж	БР.01.00.00.00 СБ	7
То же	БР.01.00.00.00 СБ	8
»	БР.01.00.00.00 СБ	9
»	БР.01.00.00.00 СБ	10
Стойка барная для хранения товаров и посуды Сборочный чертеж	БР.02.00.00.00 СБ	11
То же	БР.02.00.00.00 СБ	12
»	БР.02.00.00.00 СБ	13
»	БР.03.00.00.00 СБ	14
»	БР.03.00.00.00 СБ	15
»	БР.03.00.00.00 СБ	16
Стойка барная для установки модулированного технологического оборудования Сборочный чертеж	БР.04.00.00.00 СБ	17
»	БР.04.00.00.00 СБ	18
»	БР.04.00.00.00 СБ	19
»	БР.05.00.00.00 СБ	20
»	БР.05.00.00.00 СБ	21
»	БР.05.00.00.00 СБ	22
Стойка барная для стола холодильного СХ-100 Сборочный чертеж	БР.06.00.00.00 СБ	23
Стойка барная для стола холодильного СХ-100 Сборочный чертеж	БР.06.00.00.00 СБ	24
Стойка барная крайняя Сборочный чертеж	БР.07.00.00.00 СБ	25
То же	БР.07.00.00.00 СБ	26
Стойка барная угловая Сборочный чертеж	БР.08.00.00.00 СБ	27
То же	БР.08.00.00.00 СБ	28
Стойка барная Витрина Сборочный чертеж	БР.09.00.00.00 СБ	29
То же	БР.09.00.00.00 СБ	30
»	БР.09.00.00.00 СБ	31
Плинтус Сборочный чертеж	БР.01.01.00.00 СБ	32
То же	БР.01.02.00.00 СБ	33
»	БР.01.03.00.00 СБ	34
Подаокотник Сборочный чертеж	БР.01.04.00.00 СБ	35
Щит Сборочный чертеж	БР.01.00.01.00 СБ	36
То же	БР.01.00.02.00 СБ	37
»	БР.01.00.03.00 СБ	38

Изм.	Лист	№ докум.	Подп.	Дата
Разраб.		Скачкова		
Пров.		Астапова		
Н. контр.		Коростелев		

Перечень листов

Наименование	Обозначение	стр.
Щит Сборочный чертеж	БР.01.00.04.00 СБ	39
То же	БР.01.00.05.00 СБ	39
»	БР.01.00.06.00 СБ	40
»	БР.04.00.03.00 СБ	40
Полка Сборочный чертеж	БР.01.00.07.00 СБ	41
Дверка Сборочный чертеж	БР.01.00.08.00 СБ	41
Щит Сборочный чертеж	БР.01.01.02.00 СБ	42
То же	БР.01.01.01.00 СБ	42
»	БР.01.02.01.00 СБ	43
»	БР.01.02.02.00 СБ	43
»	БР.01.01.03.00 СБ	44
»	БР.01.03.01.00 СБ	44
Щит лицевой Сборочный чертеж	БР.01.05.00.00 СБ	45
То же	БР.01.06.00.00 СБ	46
»	БР.01.07.00.00 СБ	47
»	БР.01.08.00.00 СБ	48
»	БР.01.09.00.00 СБ	49
»	БР.01.10.00.00 СБ	50
»	БР.01.11.00.00 СБ	51
»	БР.01.12.00.00 СБ	52
»	БР.01.13.00.00 СБ	53
»	БР.01.14.00.00 СБ	54
»	БР.01.15.00.00 СБ	55
»	БР.01.16.00.00 СБ	56
Короб декоративный Сборочный чертеж	БР.01.07.01.00 СБ	57
...оративная		

Наименование	Обозначение	Стр.
Щит декоративный Сборочный чертеж	БР.01.08.01.00 СБ	58
То же	БР.01.09.01.00 СБ	58
Брусок	БР.01.10.00.04	59
То же	БР.01.10.00.05	59
Щит декоративный Сборочный чертеж	БР.01.11.01.00 СБ	60
Розетка	БР.01.14.00.01	60
Решетка Сборочный чертеж	БР.01.11.02.00 СБ	61
Щит декоративный Сборочный чертеж	БР.01.13.01.00 СБ	62
То же	БР.01.14.01.00 СБ	62
»	БР.01.15.01.00 СБ	63
»	БР.01.16.01.00 СБ	63
Щит Сборочный чертеж	БР.02.00.01.00 СБ	64
То же	БР.02.00.02.00 СБ	65
»	БР.03.00.01.00 СБ	66
»	БР.03.00.03.00 СБ	67
»	БР.03.00.04.00 СБ	68
»	БР.03.00.05.00 СБ	69
Ящик Сборочный чертеж	БР.03.01.00.00 СБ	70
То же	БР.03.02.00.00 СБ	71
»	БР.03.03.00.00 СБ	72
Щит Сборочный чертеж	БР.03.02.01.00 СБ	73
То же	БР.03.01.01.00 СБ	73
Стенка	БР.03.01.00.01	74
То же	БР.03.01.00.02	74

Наименование	Обозначение	Стр.
Стенка	БР. 03.02.00.01	75
То же	БР. 03.02.00.02	75
Подставка сборочный чертеж	БР. 03.04.00.00 СБ	76
Щит сборочный чертеж	БР. 03.04.01.00 СБ	77
То же	БР. 03.04.02.00 СБ	77
»	БР. 04.00.01.00 СБ	78
»	БР. 04.00.02.00 СБ	79
»	БР. 03.04.03.00 СБ	80
»	БР. 04.00.07.00 СБ	80
»	БР. 04.00.05.00 СБ	81
»	БР. 04.00.06.00 СБ	81
»	БР. 04.00.08.00 СБ	82
»	БР. 04.00.04.00 СБ	83
Брусок плинтуса сборочный чертеж	БР. 06.00.06.00 СБ	83
Щит сборочный чертеж	БР. 05.00.01.00 СБ	84
То же	БР. 05.00.02.00 СБ	84
Плинтус сборочный чертеж	БР. 06.01.00.00 СБ	85
То же	БР. 06.02.00.00 СБ	85
»	БР. 06.03.00.00 СБ	86
Щит сборочный чертеж	БР. 06.01.01.00 СБ	86
То же	БР. 06.01.02.00 СБ	87
»	БР. 06.01.03.00 СБ	87
»	БР. 06.02.01.00 СБ	88
»	БР. 06.02.02.00 СБ	88
Щит	БР. 06.03.00.02	89
То же	БР. 06.03.00.01	89

Наименование	Обозначение	Стр
Щит сборочный чертеж	БР. 06.00.01.00 СБ	90
То же	БР. 06.00.02.00 СБ	91
»	БР. 06.00.05.00 СБ	92
Полка сборочный чертеж	БР. 06.00.03.00 СБ	92
Щит сборочный чертеж	БР. 06.00.04.00 СБ	93
Плинтус сборочный чертеж	БР. 07.01.00.00 СБ	94
То же	БР. 07.02.00.00 СБ	94
»	БР. 07.03.00.00 СБ	95
Щит	БР. 07.03.01.00 СБ	95
Щит сборочный чертеж	БР. 07.01.01.00 СБ	96
То же	БР. 07.02.01.00 СБ	96
»	БР. 07.00.01.00 СБ	97
»	БР. 07.00.02.00 СБ	98
»	БР. 07.00.03.00 СБ	99
Подоконник сборочный чертеж	БР. 07.04.00.00 СБ	100
Щит сборочный чертеж	БР. 07.00.04.00 СБ	101
Полка сборочный чертеж	БР. 07.00.05.00 СБ	101
Щит лицевой сборочный чертеж	БР. 07.00.06.00 СБ	102
Щит сборочный чертеж	БР. 08.00.01.00 СБ	103

Наименование	Обозначение	Стр.
Щит Сборочный чертеж	БР. 08.00.02.00 СБ	104
То же	БР. 08.00.03.00 СБ	104
Плинтус Сборочный чертеж	БР. 08.01.00.00 СБ	105
То же	БР. 08.02.00.00 СБ	105
»	БР. 08.03.00.00 СБ	106
Щит	БР. 08.03.00.01	106
Щит Сборочный чертеж	БР. 08.01.01.00 СБ	107
То же	БР. 08.02.01.00 СБ	107
»	БР. 08.00.04.00 СБ	108
Щит	БР. 08.01.00.01	108
Щит декоративный Сборочный чертеж	БР. 01.12.01.00 СБ	109
Щит Сборочный чертеж	БР. 09.00.05.00 СБ	109
То же	БР. 09.00.02.00 СБ	110
»	БР. 09.00.01.00 СБ	110
»	БР. 09.00.03.00 СБ	111
»	БР. 09.00.04.00 СБ	111
Крышка	БР. 09.00.00.01	112
Стенка	БР. 09.00.00.02	112
Профиль	ПР. 05	113
Короб декоративный Сборочный чертеж	БР. 01.06.01.00 СБ	113
Крючок	М. 01	114
Уголок	М. 02	114
Пластина	М. 03	115
Профиль	ПР. 02	15
То же	ПР. 03	116
»	ПР. 04	116

Наименование	Обозначение	Стр.
Профиль	ПР. 01	117
То же	ПР. 01.11	117
Замок Сборочный чертеж	М. 04.00.00.00 СБ	118
Вставка Сборочный чертеж	М. 04.00.01.00 СБ	118
Палец	М. 04.00.01.04	119
Винт	М. 04.00.00.02	119
Скоба	М. 04.00.00.01	120
Корпус	М. 04.00.01.01	120
Гайка	М. 04.00.01.03	121
Втулка	М. 04.00.01.02	121
Ключ	М. 04.00.00.03	122
Винт	М. 05; М.06	122
Стяжка	М. 07	123
То же	М. 08	123

1. Облицовка и отделка элементов стоек барных:
1.1. При облицовке строганым шпоном ценных или твердых лиственных пород древесины отделка прозрачными или красящими мебельными лаками с матовым или глянцевым покрытием.
1.2. Облицовка лицевых поверхностей декоративным бумажно-слоистым пластиком или пленочным покрытием.
1.3. При облицовке строганым шпоном менее ценных пород древесины - отделка укрывистыми красками с матовым или глянцевым покрытием.
1.4. Рабочие поверхности стоек и плинтусы облицовываются декоративным бумажно-слоистым пластиком или окрашиваются укрывистыми красками.
1.5. Лицевые кромки элементов стоек облицовываются профилем из алюминиевых сплавов.

2. Облицовка и отделка фасадных щитов барных стоек:
2.1. Обивка кожзаменителем на трикотажной основе по эластичному слою из полиуретанового поропласта или латекса.
2.2. Древесностружечная плита облицована строганым шпоном ценных пород дерева, декоративным бумажно-слоистым пластиком или пленочными материалами.
2.3. Фанера клееная окрашенная укрывистыми красками.
2.4. Полосовая сталь с отделкой, воронением или анодированием.
2.5. Штампованный цветной металл /алюминий, медь, латунь/.
3. Барные стойки разработаны на основе ГОСТ'а 17524.5-72 "Мебель для предприятий общественного питания".

Изм.	Лист	№ докум.	Подп.	Дата
Разраб.		Скачкова		
Пров.		Астапова		
Н. контр.		Корвателев		

БР.01.00.00.00 Д

Стойка барная
Технические требования

Лит.	Лист	Листов
		1

ЦНИИЭП торгово-бытовых зданий и туристских комплексов г. Москва

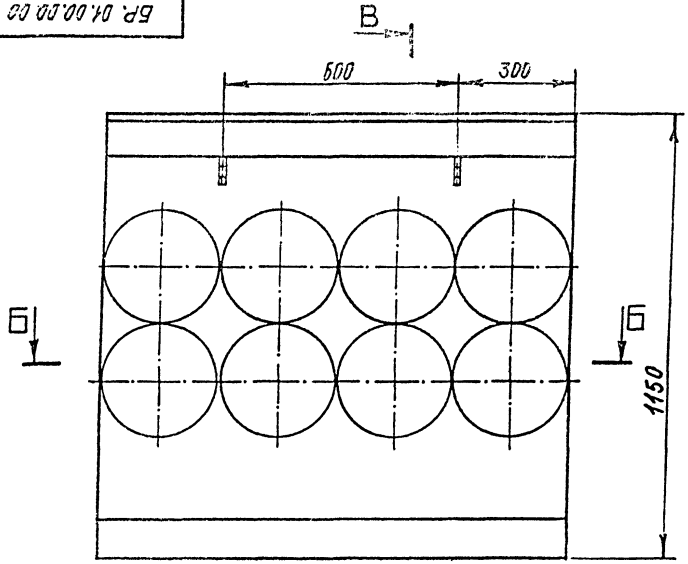

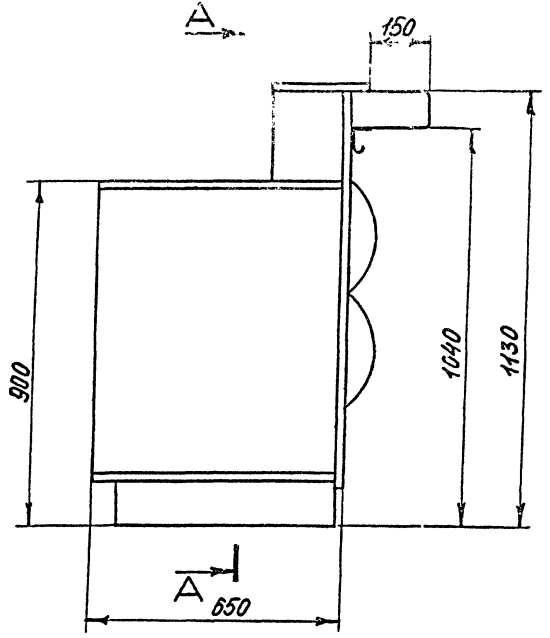

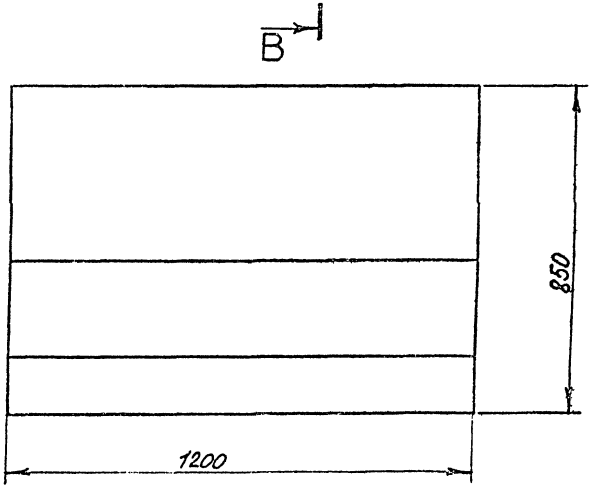

1. Размеры для справок
2. Разрезы А-А; Б-Б; В-В см. стр. 8

Изм.	Лист	№ докум.	Подп.	Дата
Разраб.		Симонов		
Пров.		Астапова		
Н. контр.		Коростелев		
Гл. арх. пр.		Бухарова		

БР. 01.00.00.00 СБ

Стойка барная для хранения товаров
Сборочный чертеж

Лит.	Масса	Масштаб
		1:10

Лист 1 Листов 4

ЦНИИЭП торгово-бытовых зданий и туристских комплексов г. Москва

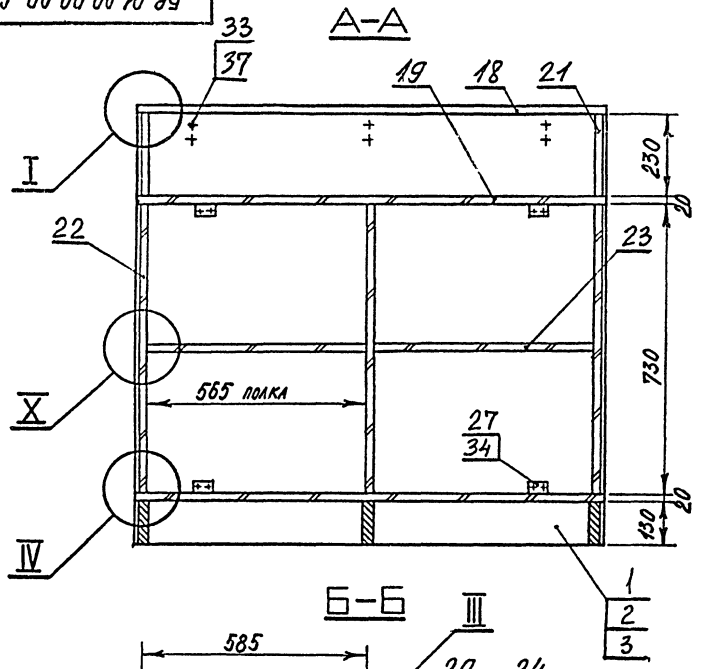

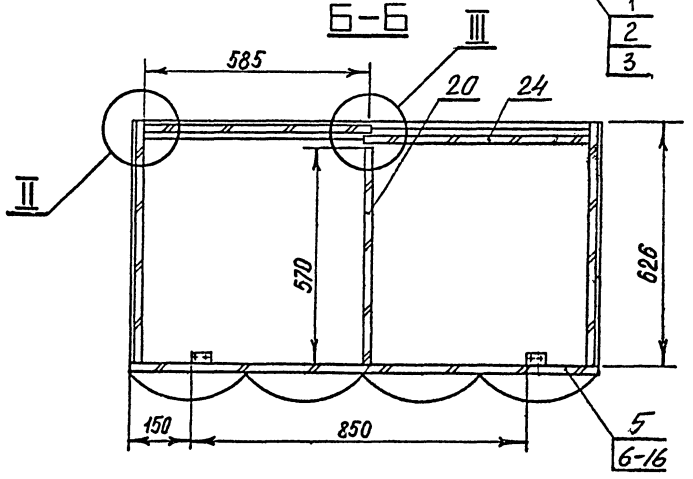

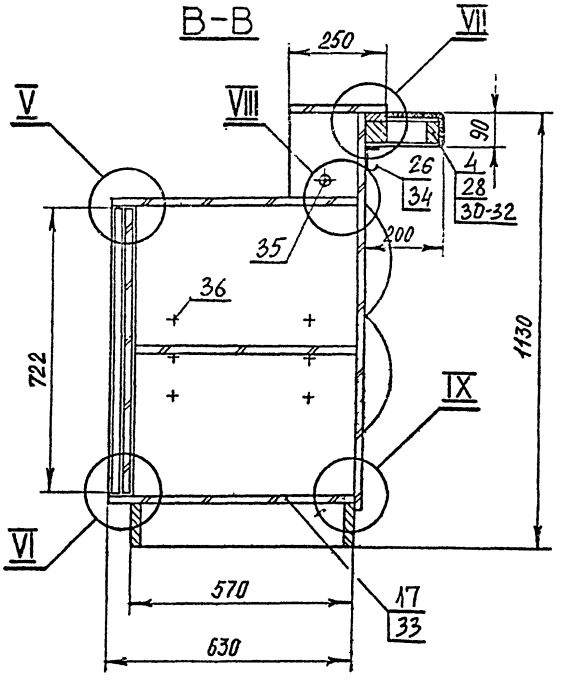

1. Размеры для справок
2. Выносные элементы I - VI см. стр. 9.
   VII - X см. стр. 10

Изм.	Лист	№ докум.	Подп.	Дата	БР.01.00.00.00 СБ			
Разраб.		Симонов			Стойка барная для хранения товаров	Лит.	Масса	Масштаб
Пров.		Астапова			Сборочный чертеж			1:10
Н. контр.		Коростелев				Лист 2	Листов 4	

ЦНИИЭП торгово-бытовых зданий и туристских комплексов г. Москва

I

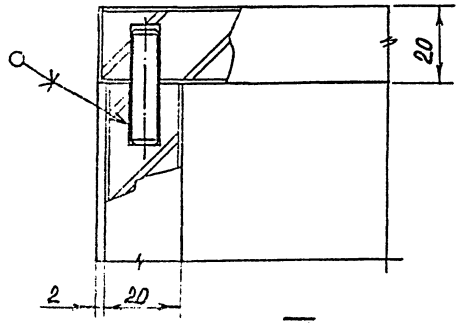

II

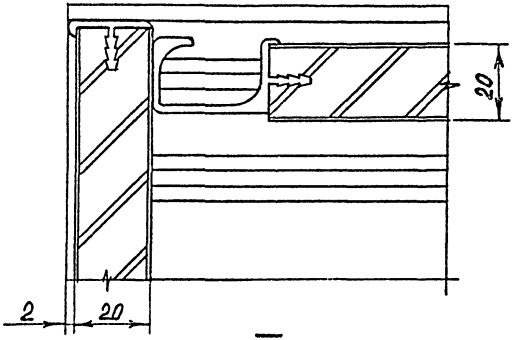

III

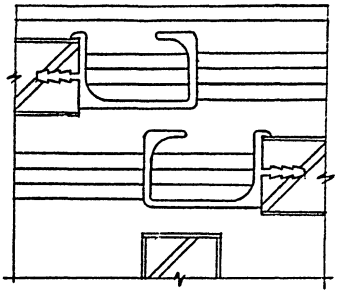

IV

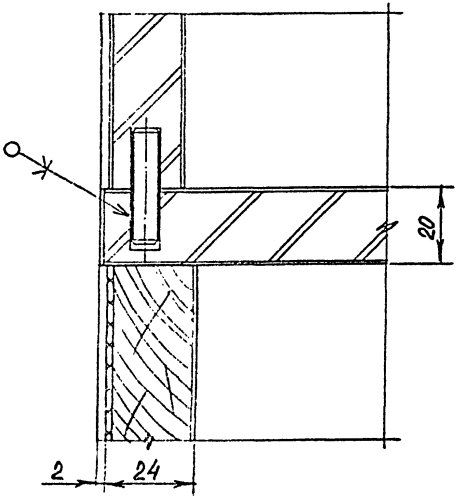

V

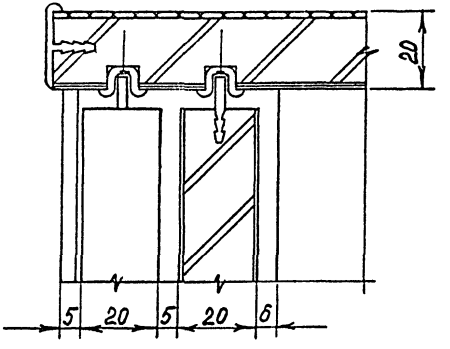

VI

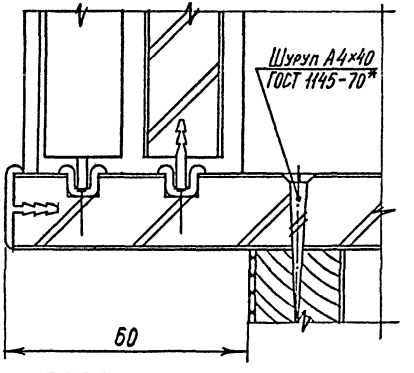

					БР.01.00.00.00 СБ
ИЗМ.	ЛИСТ	№ ДОКУМ.	ПОДП.	ДАТА	Стойка барная для хранения товаров сборочный чертеж
РАЗРАБ		СИМОНОВ			
ПРОВ.		АРТАПОВА			
Н. КОНТР.		КОРОСТЕЛЕВ			

ЛИТ.	МАССА	МАСШТАБ
		1:1
ЛИСТ 3	ЛИСТОВ 4	

ЦНИИЭП торгово-бытовых зданий и туристских комплексов г. Москва

VII

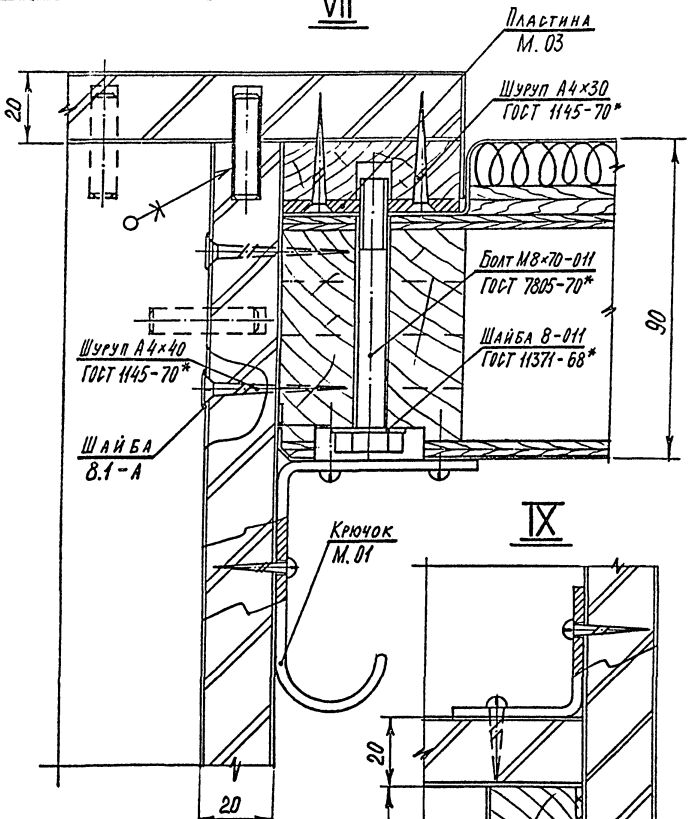

VIII

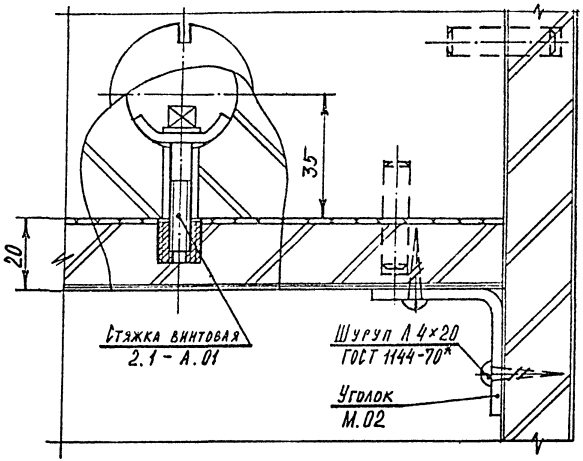

IX

X

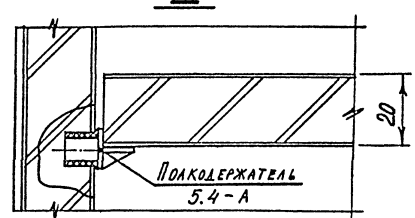

Изм.	Лист	№ докум.	Подп.	Дата
Разраб.		Симонов		
Пров.		Артапова		
Н. контр.		Корстелев		

БР.01.00.00.00 СБ

Стойка барная для хранения товаров сборочный чертеж

Лит.	Масса	Масштаб
		1:1

Лист 4 Листов 4

ЦНИИЭП торгово-бытовых зданий и туристских комплексов г. Москва

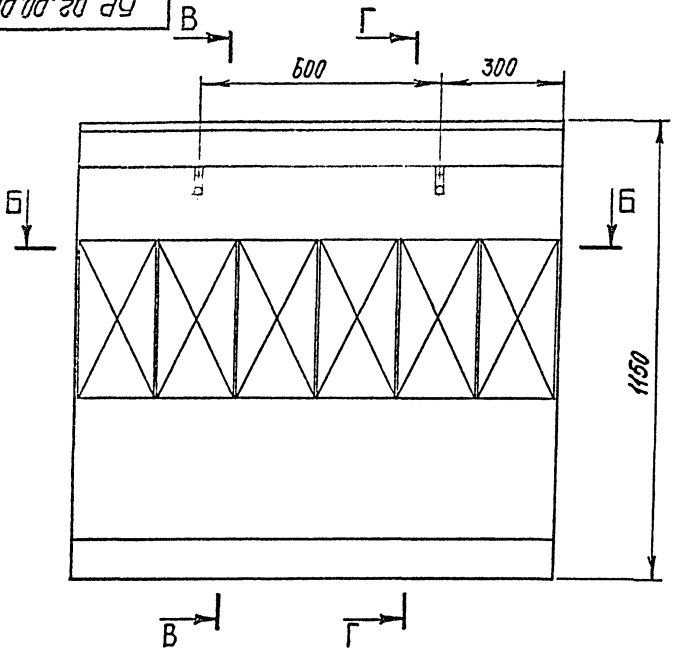

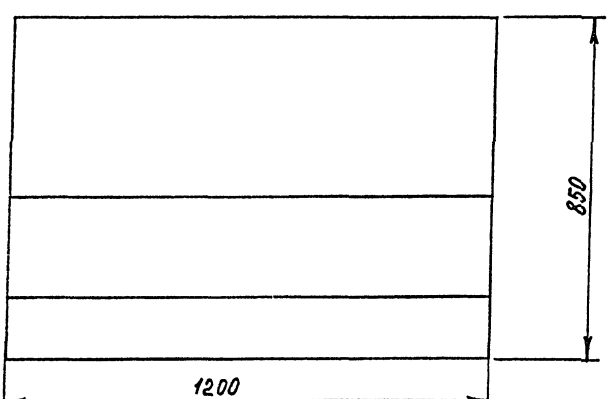

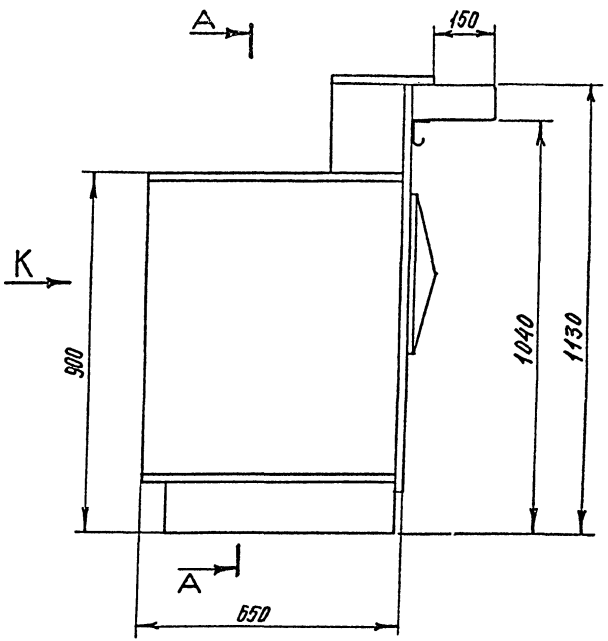

1. Размеры для справок
2. Вид К см. стр.
3. Разрезы А-А Б-Б В-В см. стр. 12
   Г-Г см. стр. 13

					БР. 02.00.00.00 СБ
Изм.	Лист	№ докум.	Подп.	Дата	
Разраб.		Симонов			Стойка барная для хранения товаров и посуды сборочный чертеж
Пров.		Петлова			
Н. контр.		Хорортелев			
Гл. арх. пр.		Бочарова			

Лит.	Масса	Масштаб
		1:10
Лист 1	Листов 3	

ЦНИИЭП торгово-бытовых зданий и туристских комплексов г. Москва

Формат 12 СФ-239-С

Инв. № подл. | Подп. и дата | Взам. инв. № | Инв. № дубл. | Подп. и дата

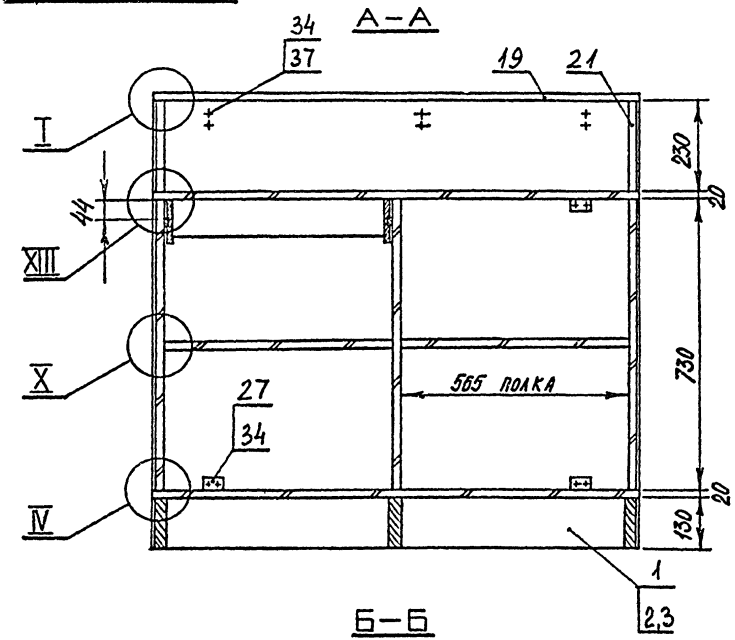

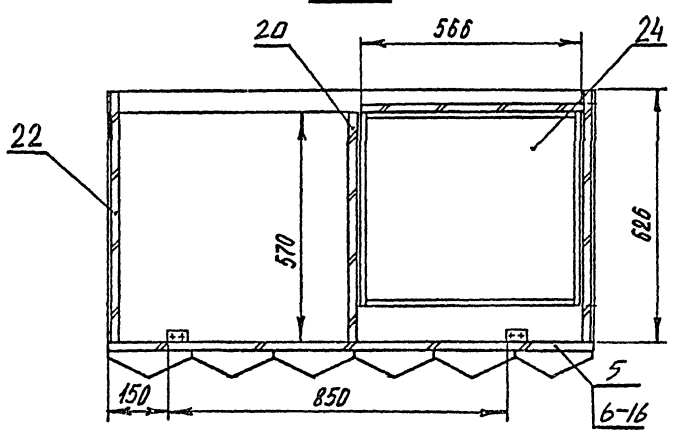

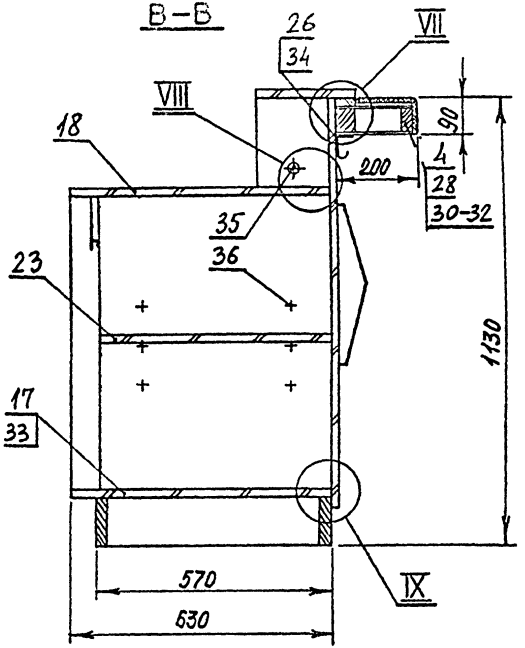

1. Размеры для справок
2. Виносные элементы I-IV см. стр. 9
   VII-X см. стр. 10
   XIII см. стр. 16

Изм.	Лист	№ докум.	Подп.	Дата	БР. 02.00.00.00 СБ			
Разраб.		Симонов			Стойка барная для хранения товаров и посуды	Лит.	Масса	Масштаб
Пров.		Артамонова			Сборочный чертеж			1:10
Н. контр.		Коротелев				Лист 2	Листов 3	

ЦНИИЭП торгово-бытовых зданий и туристских комплексов г. Москва

Формат 12 СФ-239-01

БР.02.00.00.00 СБ

Серия 1.271-4 Выпуск 1 Часть I

Вид К

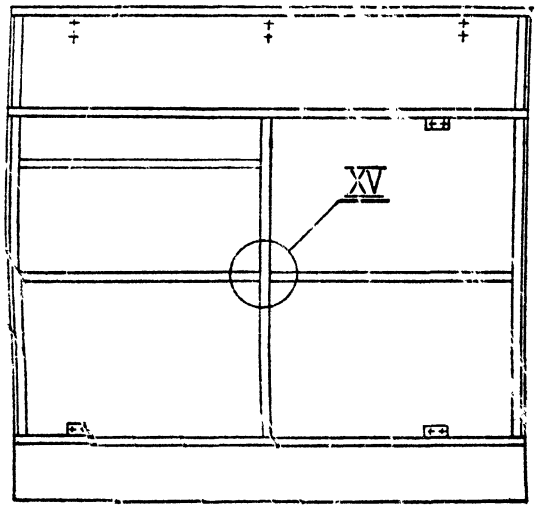

Г-Г

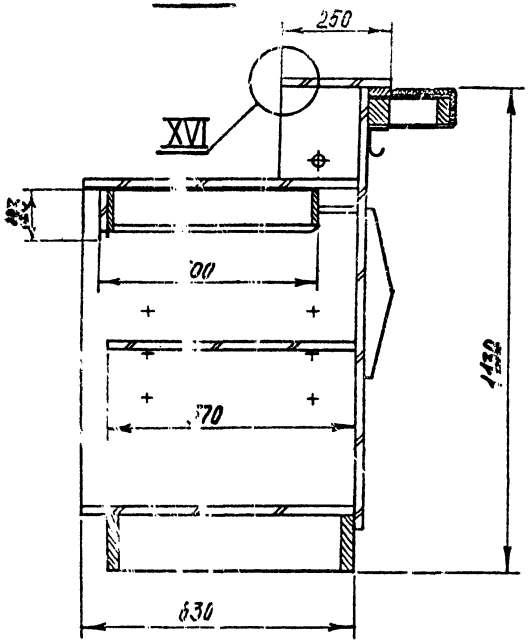

XVI
М1:1

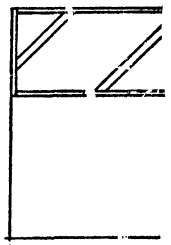

XV
М1:1

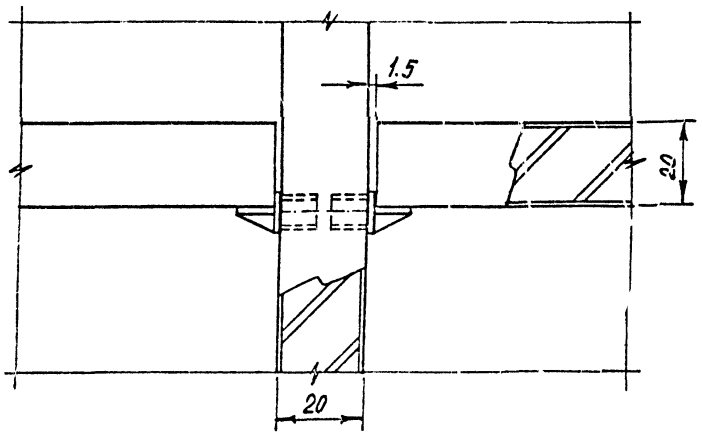

1. Размеры для справок

Изм.	Лист	№ докум.	Подп.	Дата
Разраб.		Симонов		
Пров.		Метапова		
Н. контр.		Коростелев		

БР.02.00.00.00 СБ

Стойка барная для хранения товаров и посуды
Сборочный чертеж

Лит. | Лист 3 | ЦНИИЭП

Инв. № подл. | Подп. и дата | Взам. инв. № | Инв. № дубл. | Подп. и дата

Формат 12

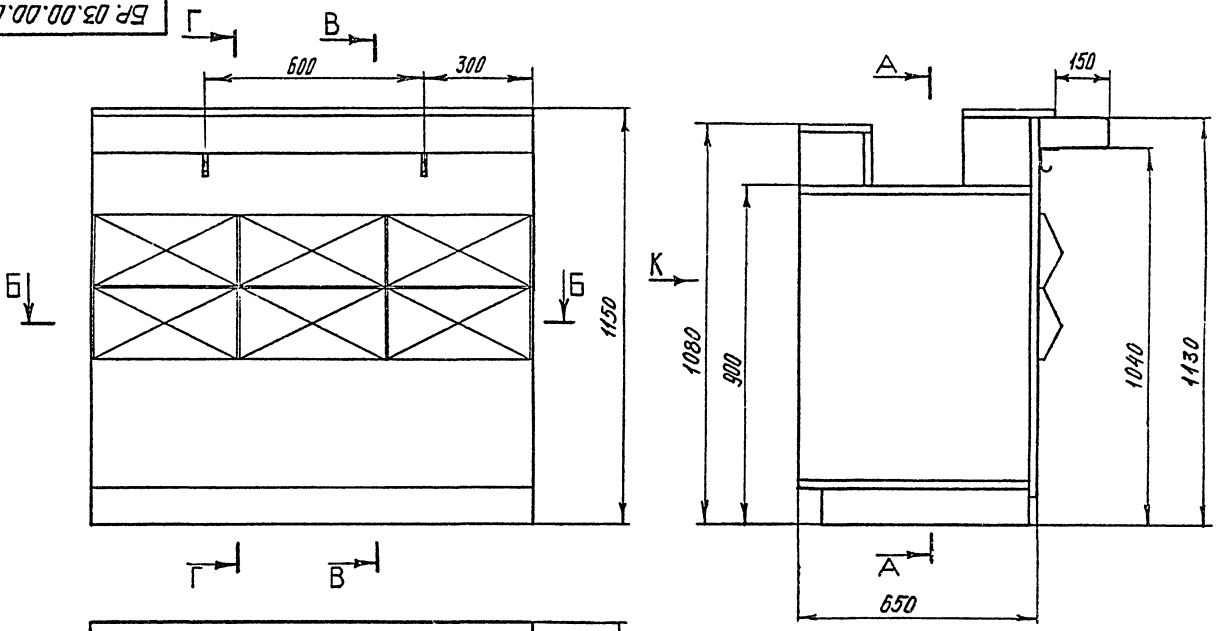

1. Размеры для справок
2. Разрезы А-А; Б-Б; В-В см. стр. 15
   Г-Г и вид К см. стр. 16
3. Вид К см. стр. 16

Изм.	Лист	№ докум.	Подп.	Дата
Разраб.		Симонов		
Пров.		Астапова		
Н. контр.		Корастелев		
Гл. арх. пр.		Бочарова		

БР.03.00.00.00 СБ

Стойка багажная для хранения товаров и посуды
Сборочный чертеж

Лит	Масса	Масштаб
		1

Лист 1 Листов

ЦНИИЭП

Формат 12

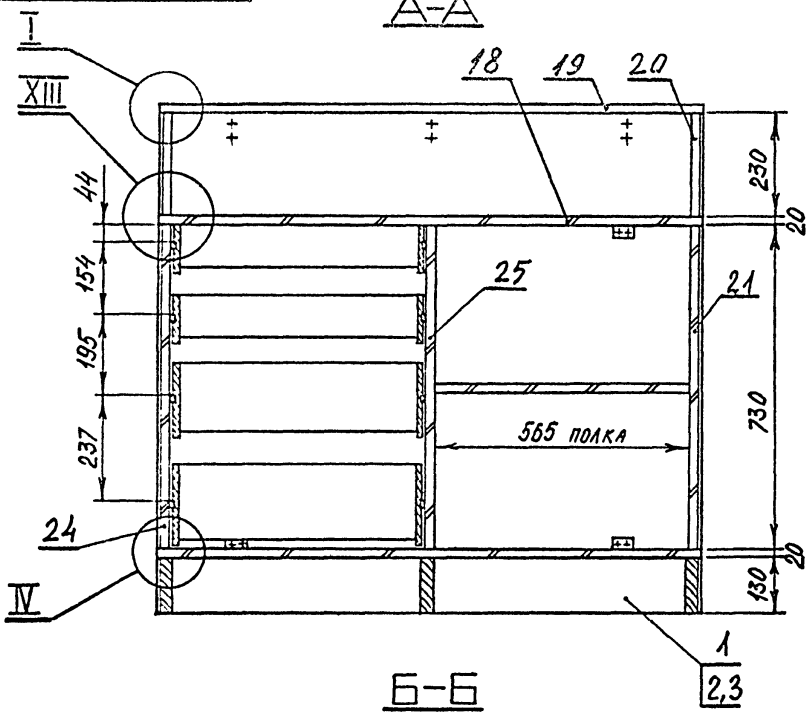

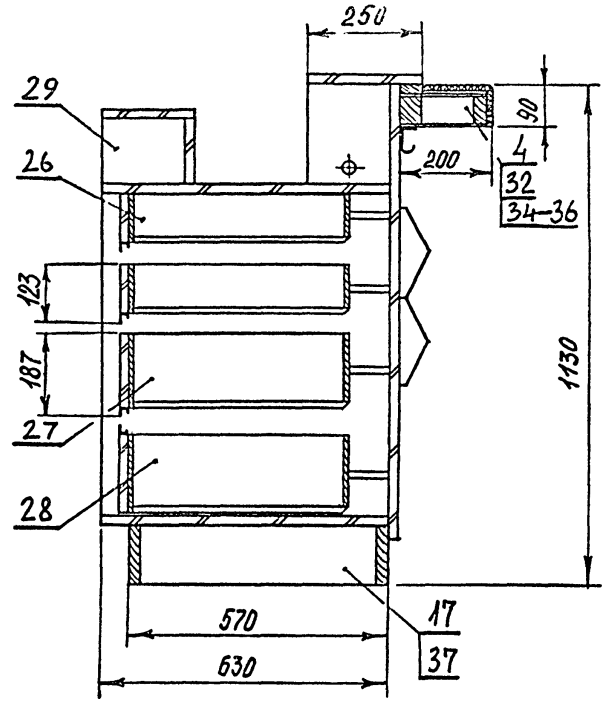

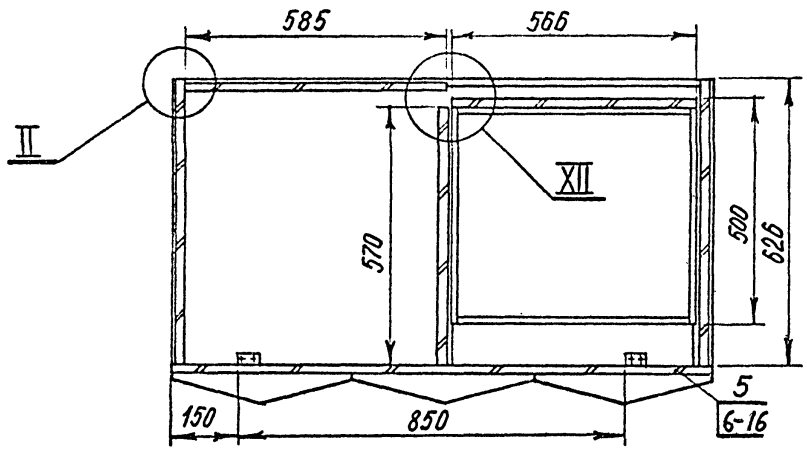

1. Размеры для справок
2. Выносные элементы I II IV см. стр. 9
XII XIII см. стр. 16

Изм.	Лист	№ докум.	Подп.	Дата
Разраб.		Симонов		
Пров.		Астапова		
Н. контр.		Коростелев		

БР. 03.00.00.00 СБ

Стойка барная для хранения товаров и посуды сборочный чертеж

Лит.	Масса	Масш.
		1:5

Лист 2 Листов

ЦНИИЭП торгово-бытовых зданий и комплексов г. Москва

Формат 12 СФ-239

Инв. № подл. | Подп. и дата | Взам. инв. № | Инв. № дубл. | Подп. и дата

Вид К

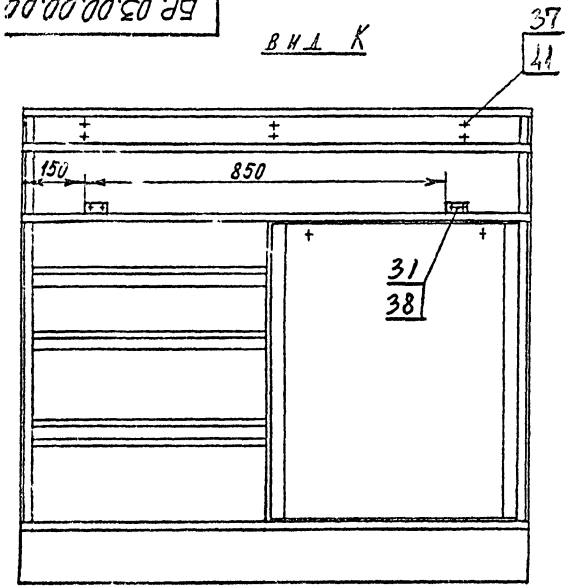

Г – Г

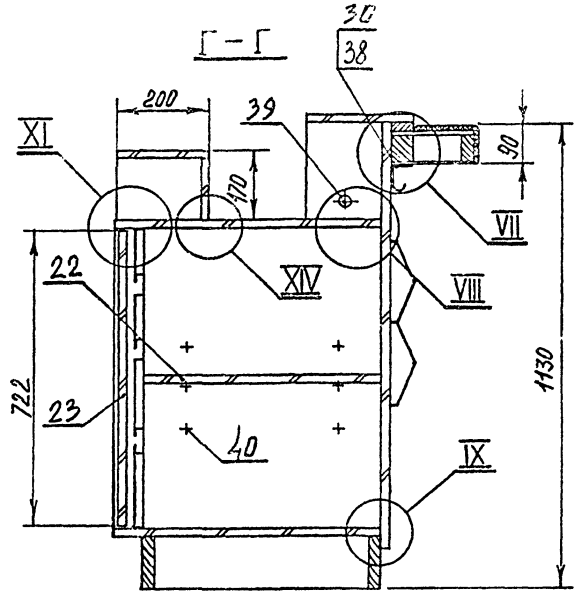

XI
М 1:1

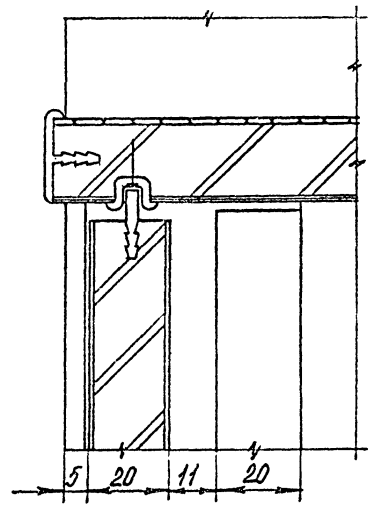

XII
М 1:1

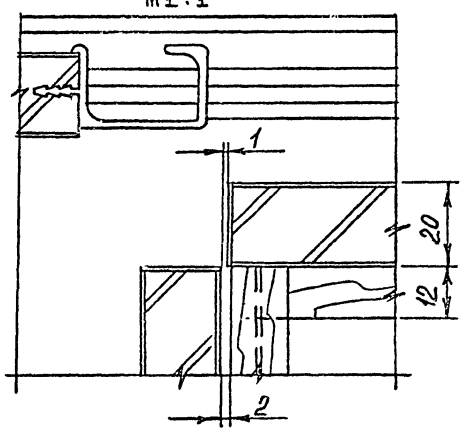

XIII
М 1:1

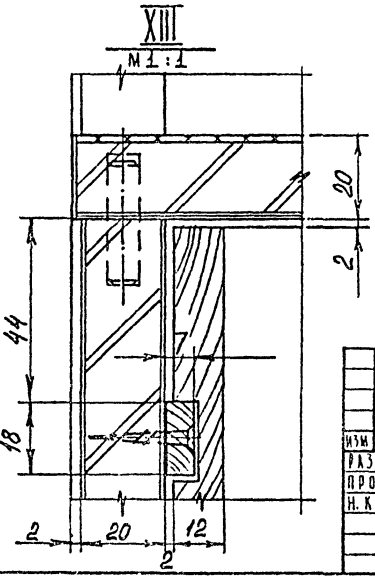

XIV
М 1:1

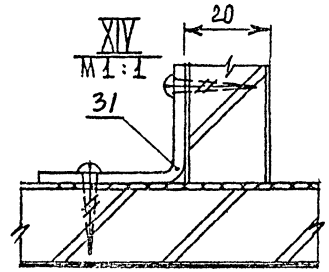

1. Размеры для справок
2. Выносные элементы VII-IX см. стр. 10

Изм.	Лист	№ докум.	Подп.	Дата
Разраб.		Симонов		
Пров.		Астапова		
Н. контр.		Юрастелев		

БР. 03.00.00.00 СБ

Стойка барная для хранения товаров и посуды сборочный чертеж

Лит.	Масса	Масштаб
		1:10

Лист 3 Листов 3

ЦНИИЭП торгово-бытовых зданий и туристских комплексов г. Москва

Формат 12 СФ-239-01

БР. 04.00.00.00 СБ

Серия 1.271-4 Выпуск 1 Часть I

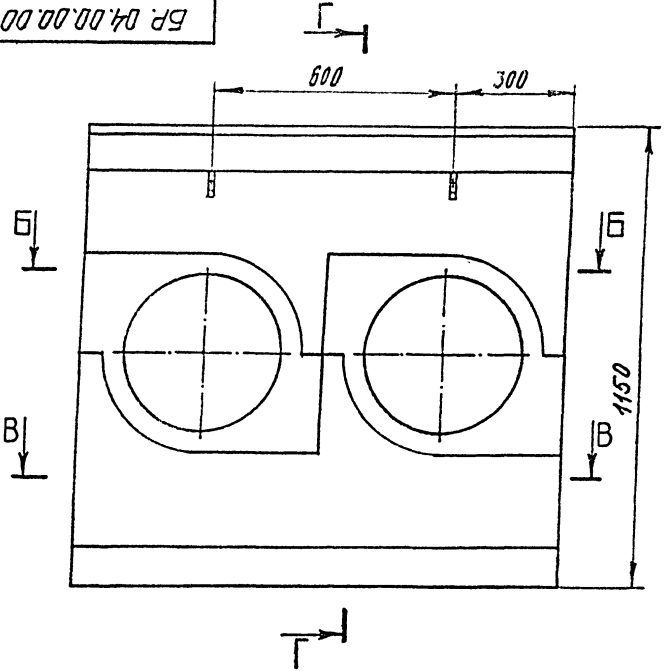

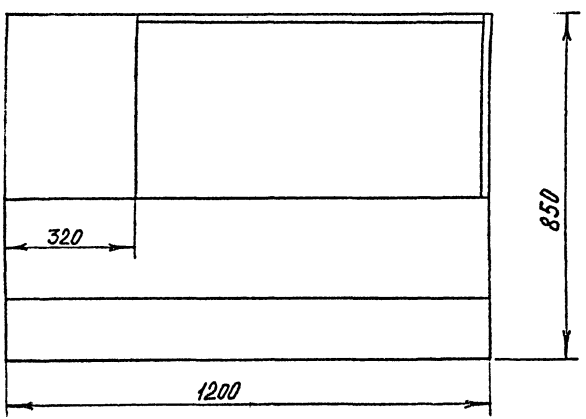

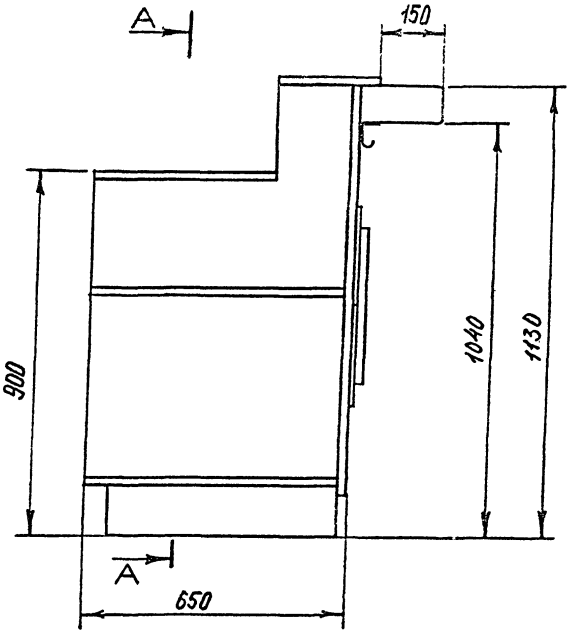

1. Размеры для справок
2. Разрезы А-А; Б-Б; Г-Г см. стр. 18
В-В см. стр. 19

ИНВ. № ПОДЛ.	ПОДП. И ДАТА	ВЗАМ. ИНВ. №	ИНВ. № ДУБЛ.	ПОДП. И ДАТА

ИЗМ	ЛИСТ	№ ДОКУМ.	ПОДП.	ДАТА
РАЗРАБ.		СИМОНОВ		
ПРОВ.		АСТАПОВА		
Н. КОНТР.		КОРОСТЕЛЕВ		
ГЛ. АРХ. ПР.		БОЧАРОВА		

БР. 04.00.00.00 СБ

Стойка барная для установки модулированного технологического оборудования
Сборочный чертеж

ЛИТ.	МАССА	МАСШТАБ
		1:10

ЛИСТ 1 ЛИСТОВ 3

ЦНИИЭП торгово-бытовых зданий и туристских комплексов г. Москва

ФОРМАТ 12 СФ-239-01

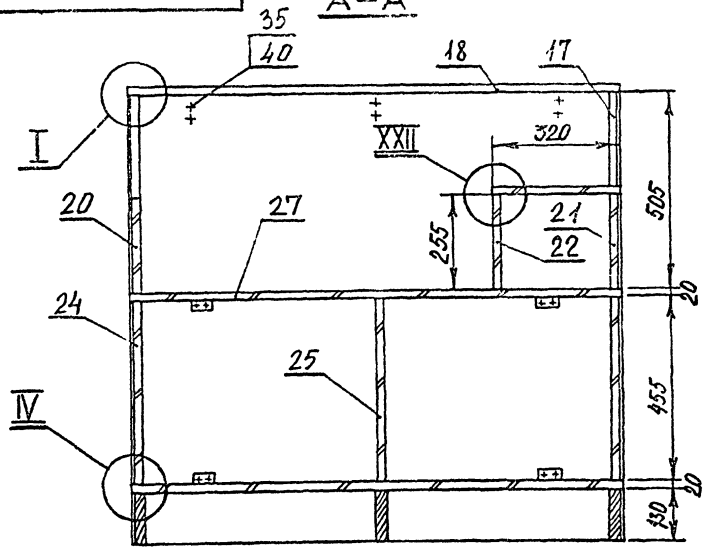

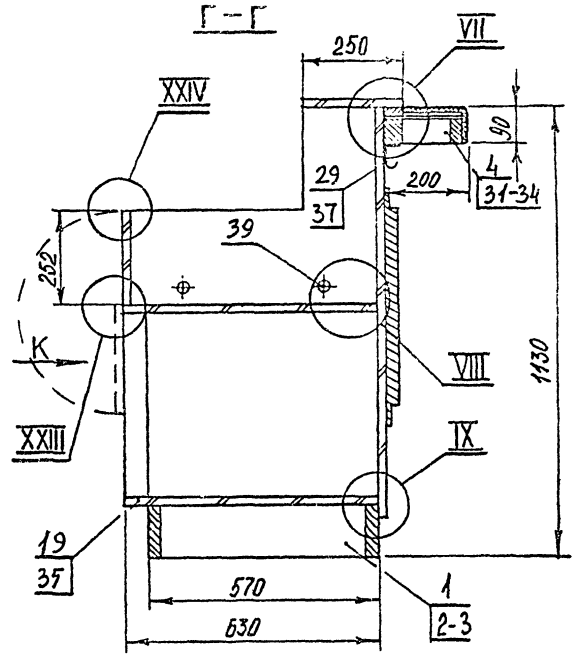

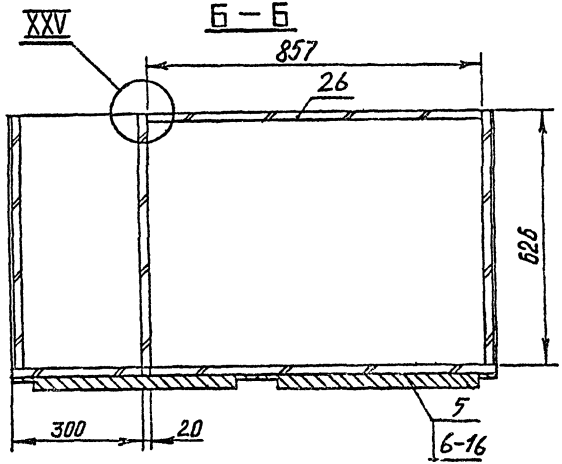

1. Размеры для справок
2. Вид К см. стр.
3. Выносные элементы I; IV см. стр. 9
VII - X см. стр. 10
XXII - XXV см. стр. 19

					БР. 04.00.00.00 СБ			
ИЗМ.	ЛИСТ	№ Д-ОКУМ.	ПОДП.	ДАТА	Стойка барная для установки модулированного технологического оборудования Сборочный чертеж	ЛИТ.	МАССА	МАСШТАБ
РАЗРАБ.		СИМОНОВ						1:10
ПРОВ.		АСТАПОВА				ЛИСТ 2	ЛИСТОВ 3	
Н. КОНТР.		КОРОСТЕЛЕВ				ЦНИИЭП торгово-бытовых зданий и туристских комплексов г. Москва		

Вид К

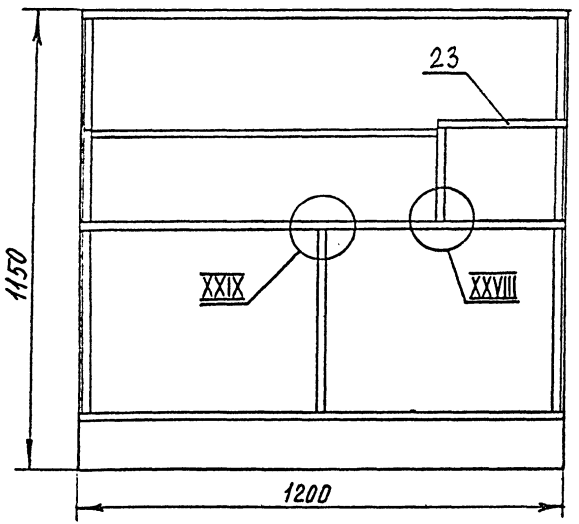

В–В

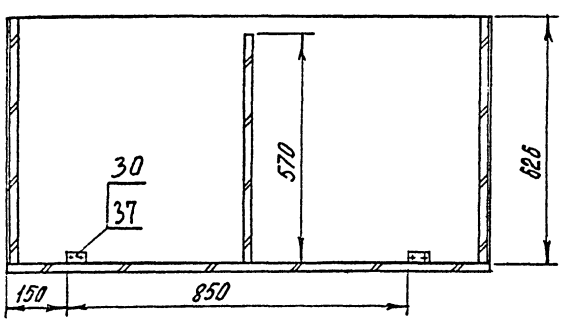

XXII
М 1:1

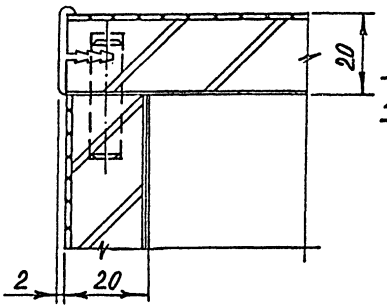

XXIII
М 1:1

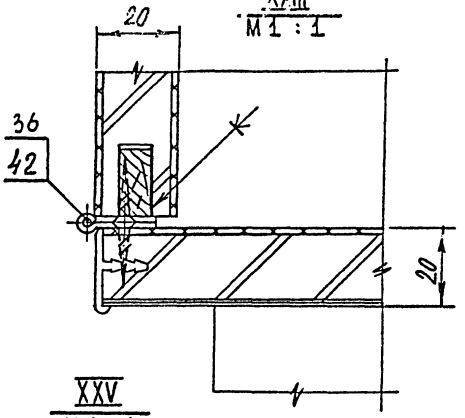

XXIV
М 1:1

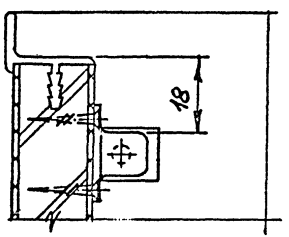

XXV
М 1:1

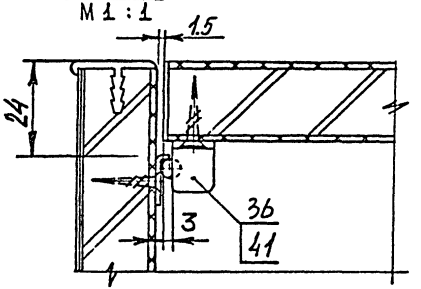

1. Размеры для справок
2. Выносные элементы XXVIII, XXIX см. стр. 22

					БР.04.00.00.00СБ
Изм.	Лист	№ докум.	Подп.	Дата	Стойка барная для установки модулированного технологического оборудования. Сборочный чертеж
Разраб.		Симонов			
Пров.		Астапова			
Н. контр.		Коростелев			

Лит.	Масса	Масштаб
		1:10
Лист 3	Листов 3	

ЦНИИЭП торгово-бытовых зданий и туристских комплексов г. Москва

Формат 12 СФ-239-01

Серия 1.271.4 Выпуск 1 Часть 1

Инв. № подл. | Подп. и дата | Взам. инв. № | Инв. № дубл. | Подп. и дата

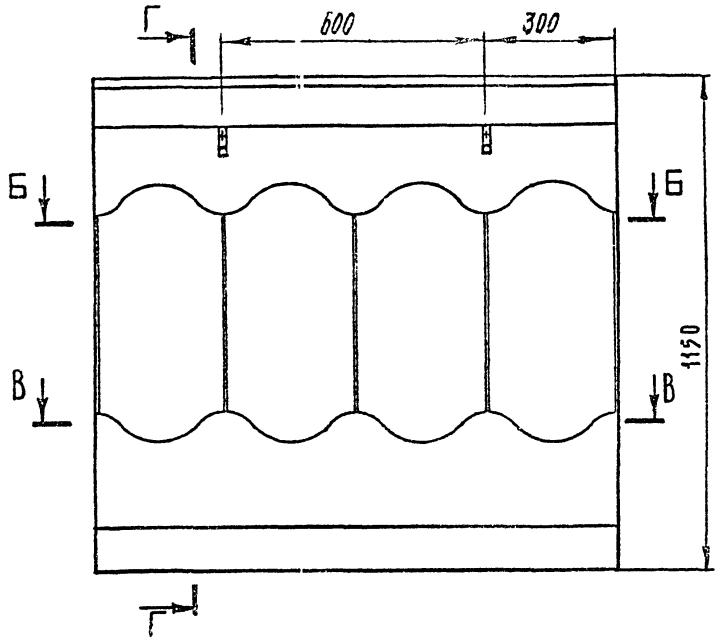

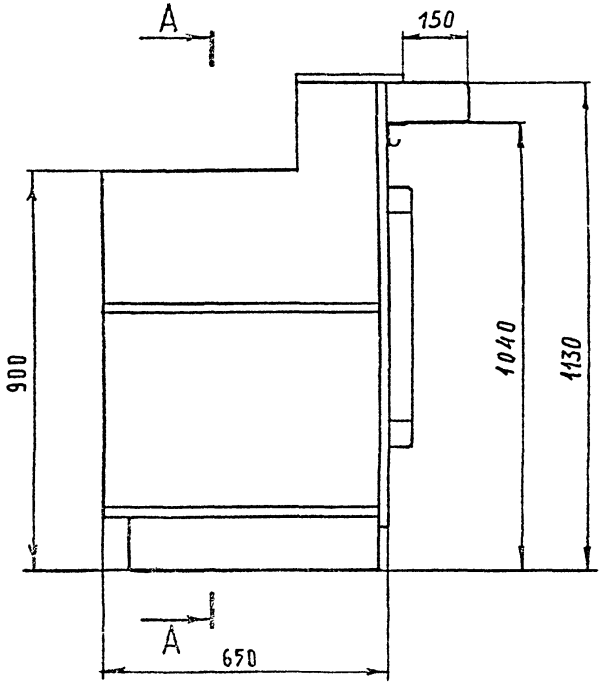

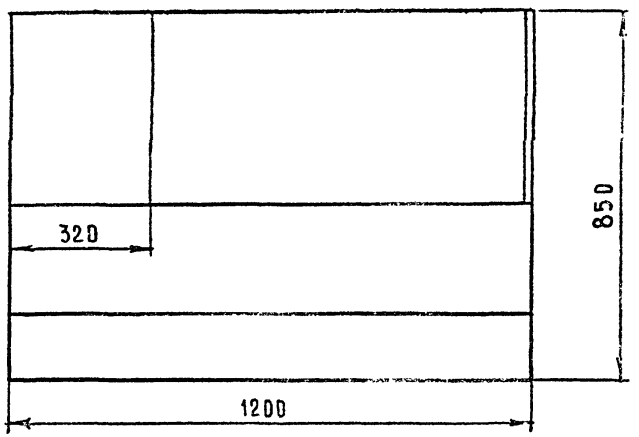

1. Размеры для справок
2. Разрезы А-А; Б-Б; Г-Г см. стр.21
В-В см. стр.22

Изм.	Лист	№ докум.	Подп.	Дата
Разраб.		Скачкова		
Пров.		Астапова		
Н. контр.		Коростелев		
Гл. арх. пр.		Бочарова		

БР.05.00.00.00 СБ

Стойка барная для установки модулированного технологического оборудования. Сборочный чертеж

Лит.	Масса	Масштаб
		1:10

Лист 1 | Листов 3

ЦНИИЭП торгово-бытовых зданий и туристских комплексов г. Москва

Формат 12 СФ-239-01

БР. 05.00.00.00 СБ

Серия 1.271-4 Выпуск 1 Часть I

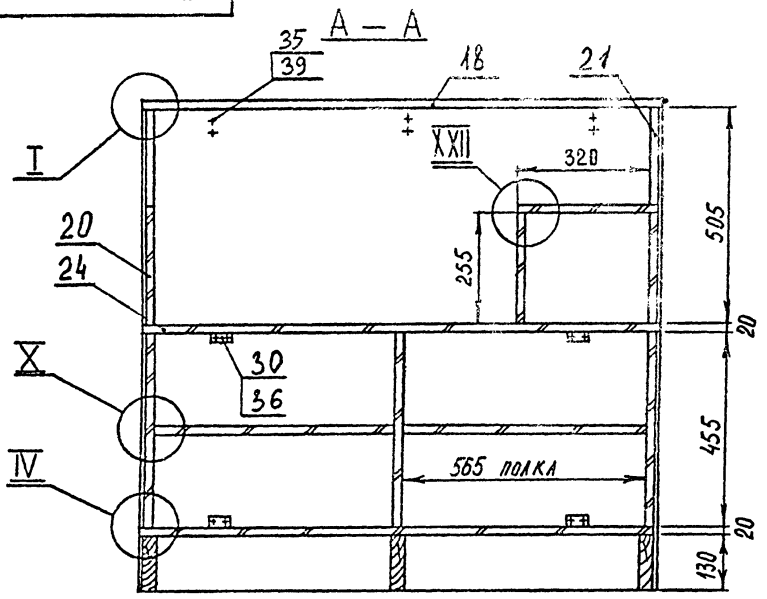

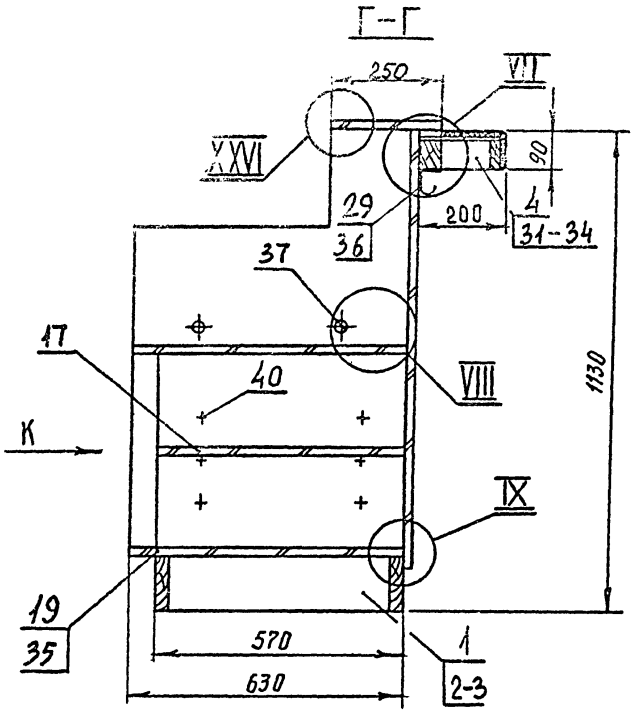

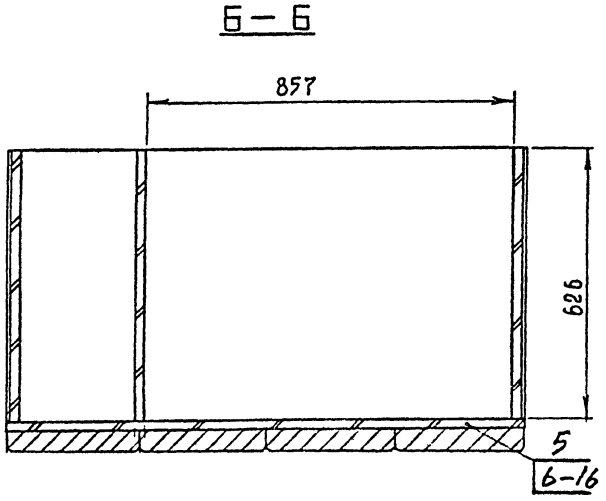

1. Размеры для справок
2. Вид К см. стр.
3. Выносные элементы I; IV см. стр. 9
VII - X см. стр. 10
XXII см. стр. 19
XXVI см. стр. 22

					БР. 05.00.00.00 СБ			
ИЗМ	ЛИСТ	№ ДОКУМ.	ПОДП.	ДАТА	Стойка барная для установки модулированного технологического оборудования Сборочный чертеж	ЛИТ.	МАССА	МАСШТАБ 1:10
РАЗРАБ.		СКАЧКОВА						
ПРОВ.		АСТАПОВА				ЛИСТ 2	ЛИСТОВ 3	
Н. КОНТР.		КОРОСТЕЛЕВ				ЦНИИЭП торгово-бытовых зданий и туристских комплексов г. Москва		

ФОРМАТ 12 СФ-239-1

ИНВ. № ПОДЛ. | ПОДП. И ДАТА | ВЗАМ. ИНВ. № | ИНВ. № ДУБЛ. | ПОДП. И ДАТА

Вид К

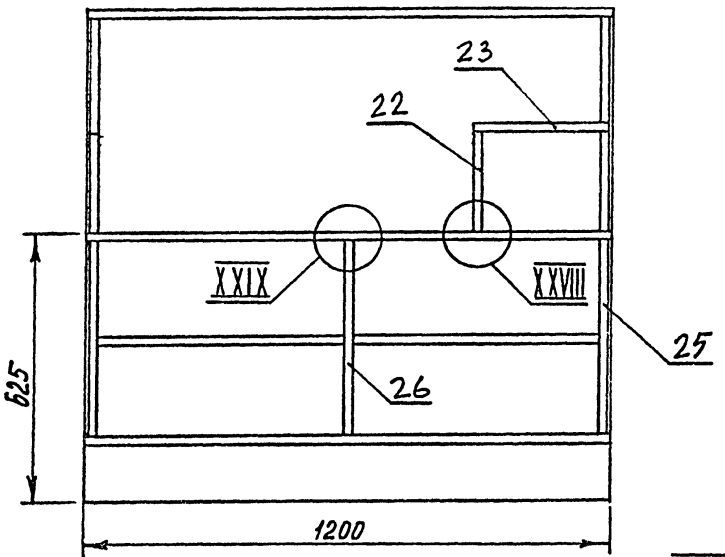

В — В

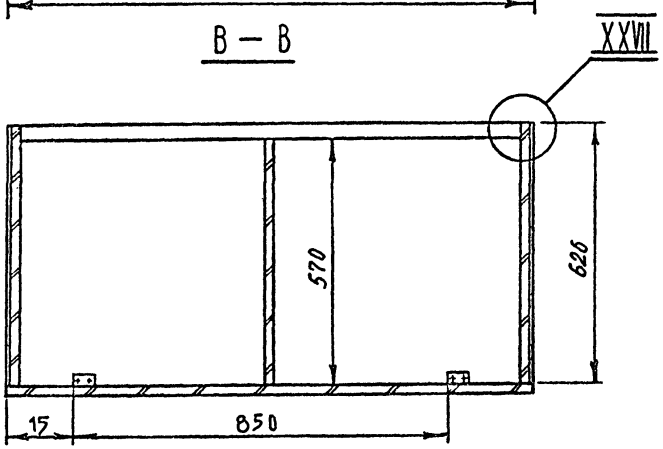

XXVI
М 1:1

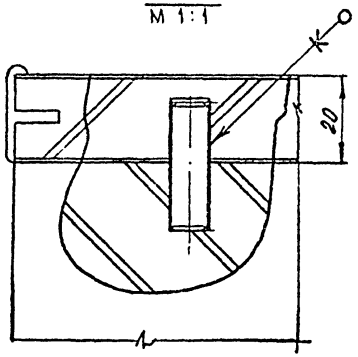

XXVII
М 1:1

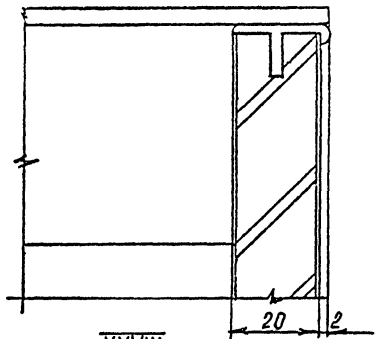

XXIX
М 1:1

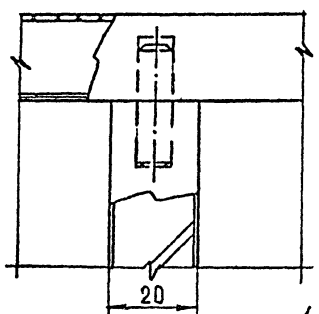

XXVIII
М 1:1

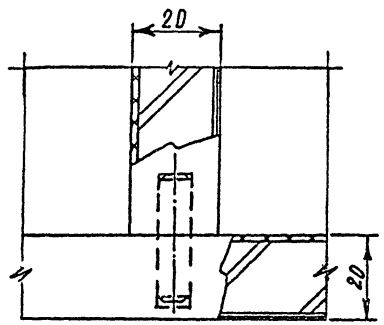

1. Размеры для справок

					БР. 05.00.00.00 СБ			
					Стойка барная для установки модулированного технологического оборудования Сборочный чертеж	Лит	Масса	Масштаб
								1:10
Изм.	Лист	№ докум.	Подп.	Дата		Лист 3	Листов 3	
Разраб.		Скачкова				ЦНИИЭП торгово-бытовых зданий и туристских комплексов г. Москва		
Пров.		Астапова						
Н. контр.		Коростелев						

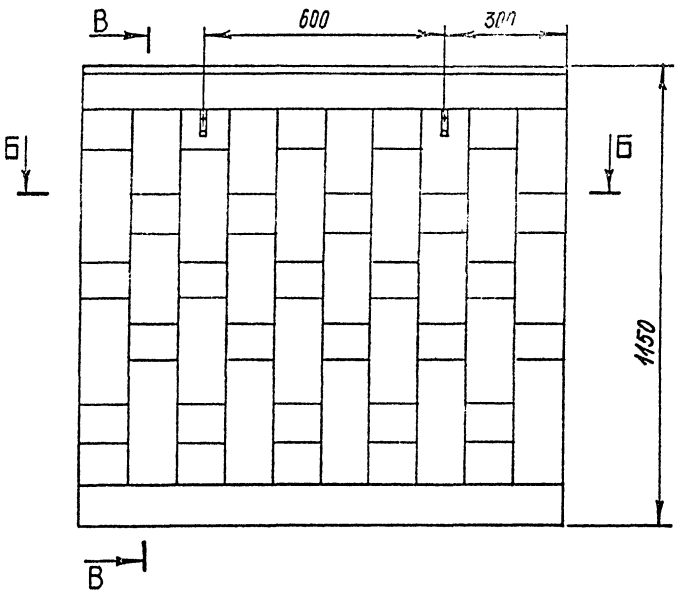

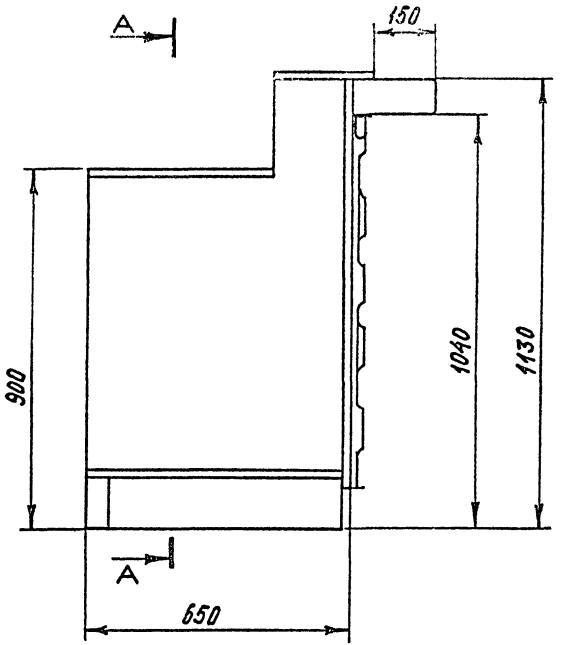

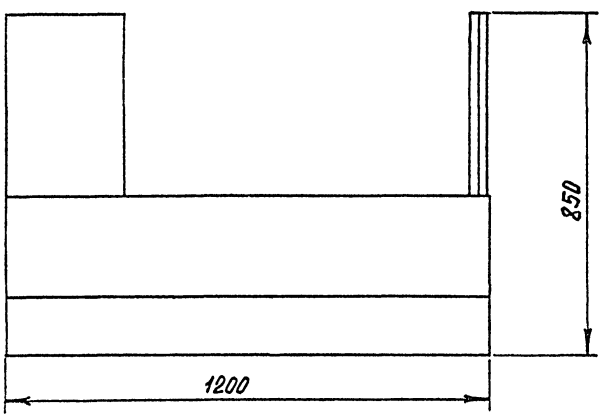

1. Размеры для справок

2. Разрезы А-А; Б-Б; В-В см. стр. 24

					БР. 06.00.00.00 СБ
Изм.	Лист	№ докум.	Подп.	Дата	Стойка барная для стола холодильного СХ-100 Сборочный чертеж
Разраб.		Симонов			
Пров.		Астапова			
Н. контр.		Коростелев			
Гл. арх. пр.		Бочарова			

Лит.	Масса	Масштаб
		1:10
Лист 1	Листов 2	

ЦНИИЭП торгово-бытовых зданий и туристских комплексов г. Москва

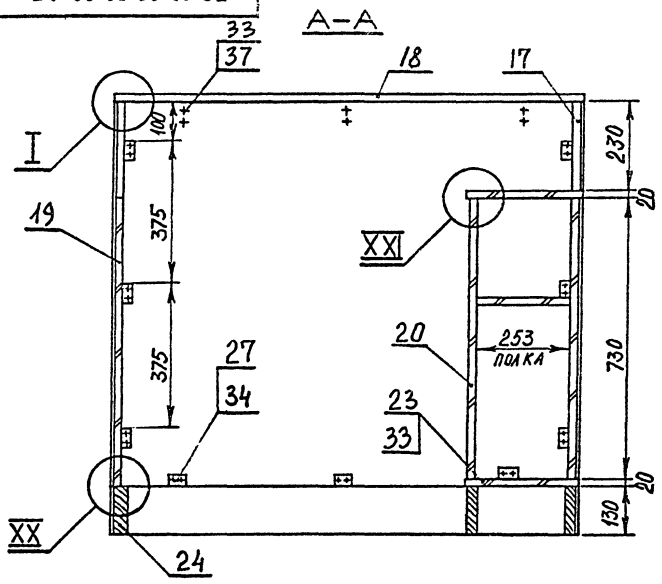

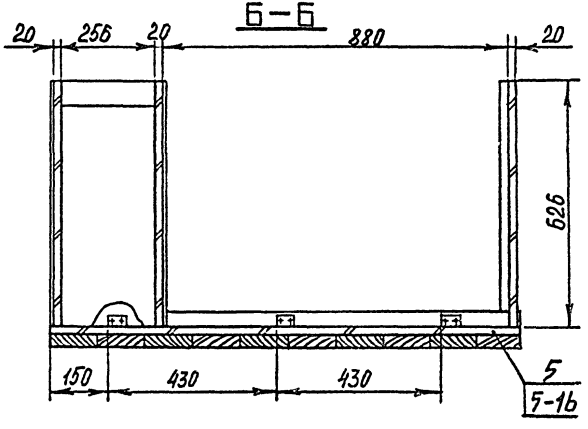

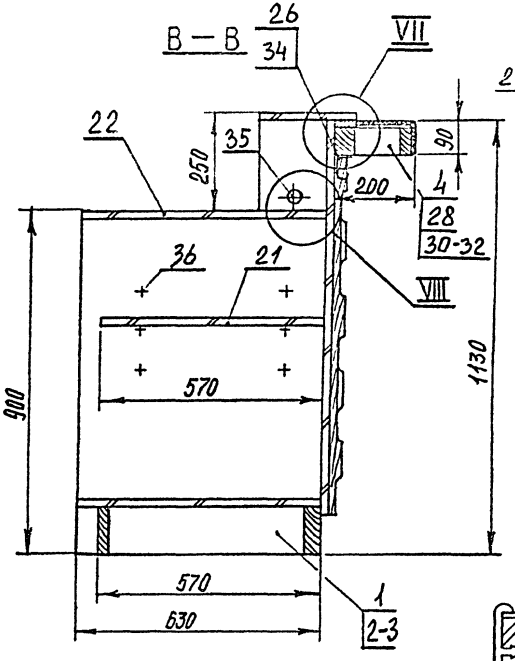

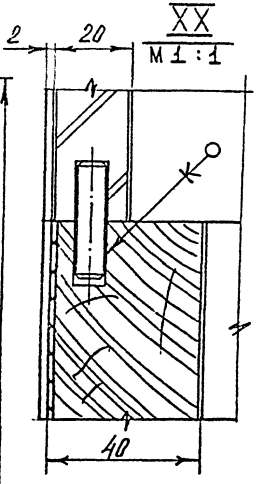

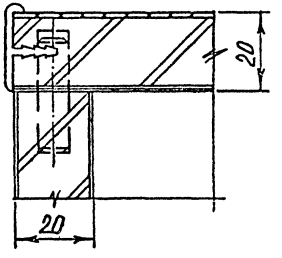

1. Размеры для справок

2. Выносные элементы: I см. стр. 9

VII; VIII см. стр. 10

					БР.06.00.00.00 СБ		
Изм.	Лист	№ докум.	Подп.	Дата	Стойка барная для стола холодильного СХ-100 Сборочный чертеж	Лит.	Масса	Масштаб
Разраб.		Симонов						1:10
Пров.		Лесталова				Лист 2	Листов 2	
Н. контр.		Коростелев				ЦНИИЭП торгово-бытовых зданий и туристских комплексов г. Москва		

БР. 07.00.00.00 СБ

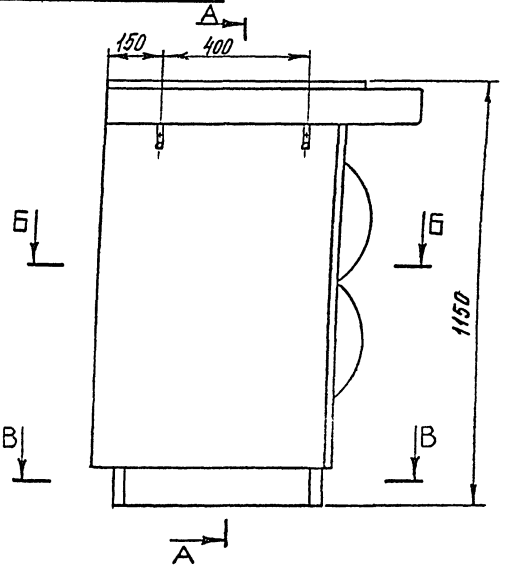

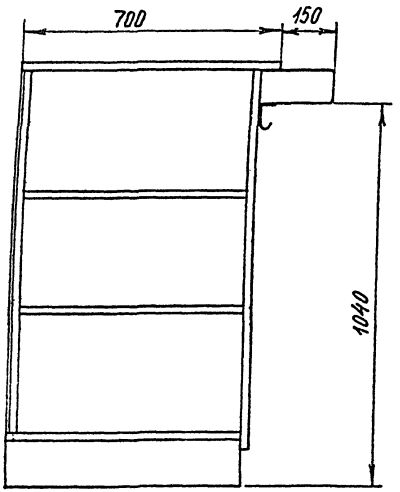

Вид К

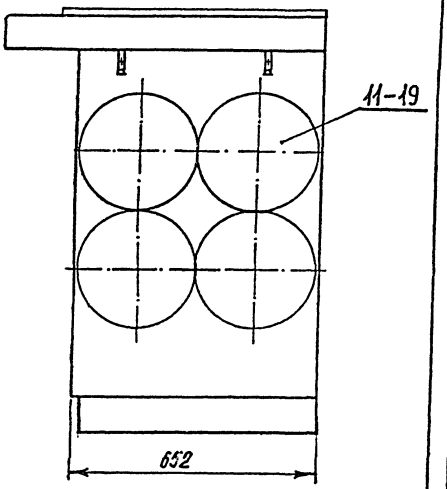

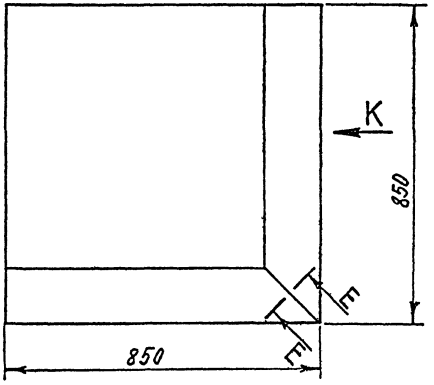

1. Размеры для справок
2. Разрезы А-А; Б-Б; В-В см. стр. 26
3. Сечение Е-Е см. стр. 28

Изм.	Лист	№ докум.	Подп.	Дата
Разраб.		Симонов		
Пров.		Астапова		
Н. контр.		Хрустелев		
Гл. арх. пр.		Бочарова		

БР. 07.00.00.00 СБ

Стойка барная крайняя
Сборочный чертеж

Лит.	Масса	Масштаб
		1:10
Лист 1	Листов 2	

ЦНИИЭП торгово-бытовых зданий и туристских комплексов г. Москва

Формат А2 СФ-239-01

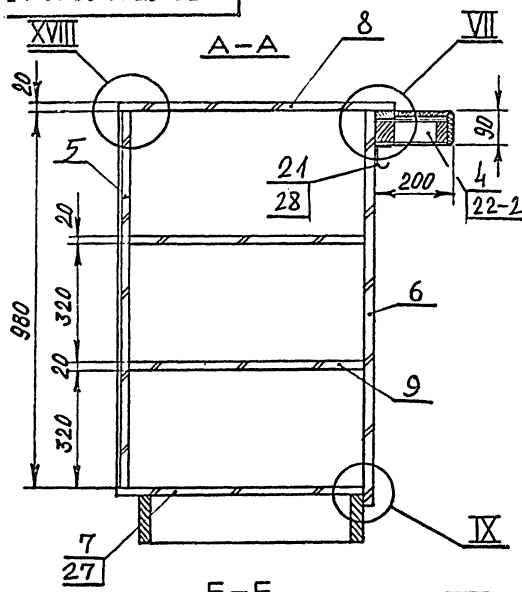

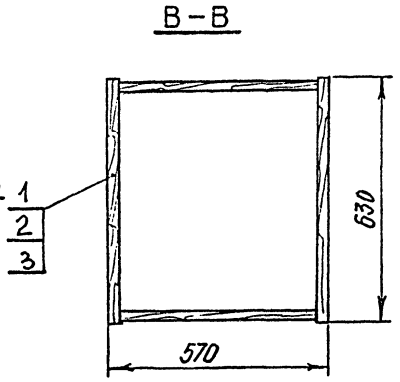

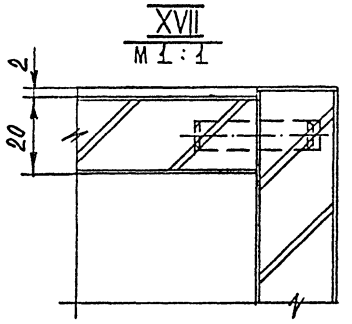

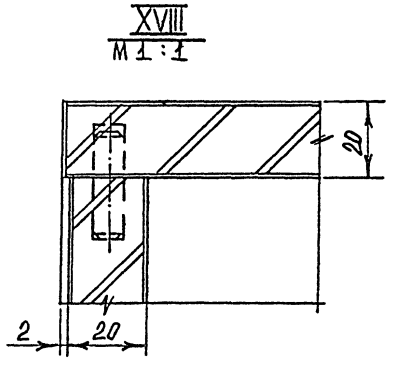

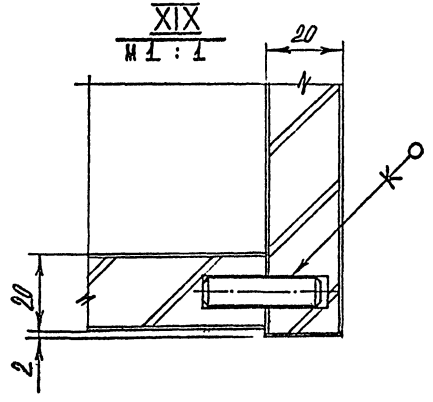

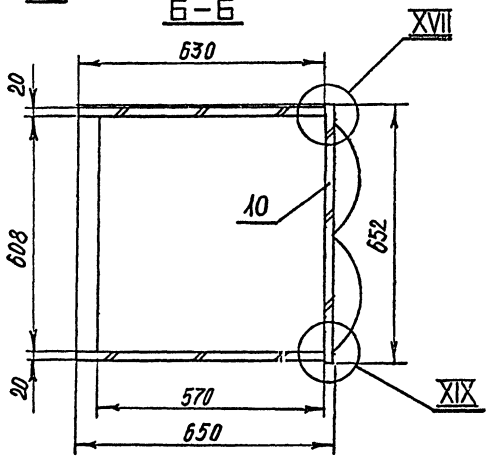

1. Размеры для справок
2. Выносные элементы VIII; IX см. стр. 10

					БР. 07.00.00.00 СБ		
Изм.	Лист	№ докум.	Подп.	Дата	Стойка барная крайняя Сборочный чертеж	Лит.	Масса	Масштаб
Разраб.		Симонов						1:10
Пров.		Астапова				Лист 2	Листов 2	
Н. контр.		Коростелев				ТОРГОВО-БЫТОВЫЕ ЗДАНИЯ И СООРУЖЕНИЯ ИЗ КОМПЛЕКСОВ г. МОСКВА		

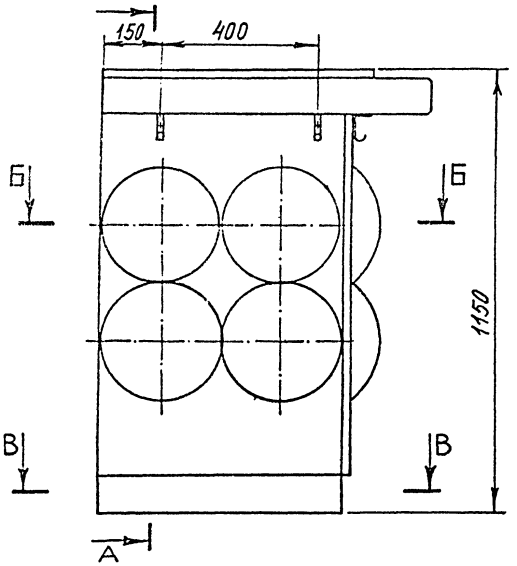

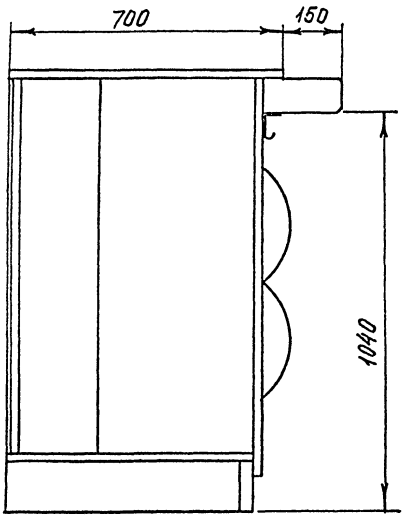

Вид К

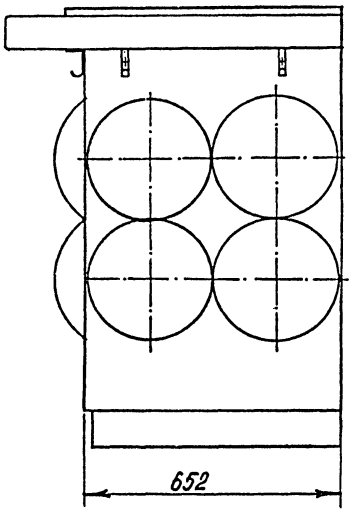

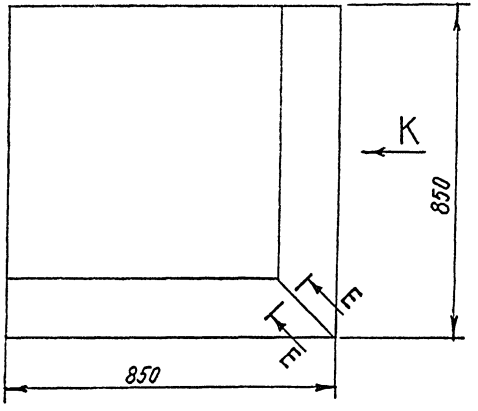

1. Размеры для справок.
2. Разрезы А-А; Б-Б; В-В см. стр.28
3. Сечение Е-Е см. стр.28

Изм	Лист	№ докум.	Подп.	Дата	БР. 08.00.00.00 СБ			
Разраб.		Симонов			Стойка барная угловая Сборочный чертеж	Лит.	Масса	Масштаб 1:10
Пров.		Астапова				Лист 1	Листов 2	
Н. контр.		Коростелев				ЦНИИЭП торгово-бытовых зданий и предприятий комплексов г. Москва		
Гл. арх. пр.		Бочарова						

Инв. № подл. | Подп. и дата | Взам. инв. № | Инв. № дубл. | Подп. и дата

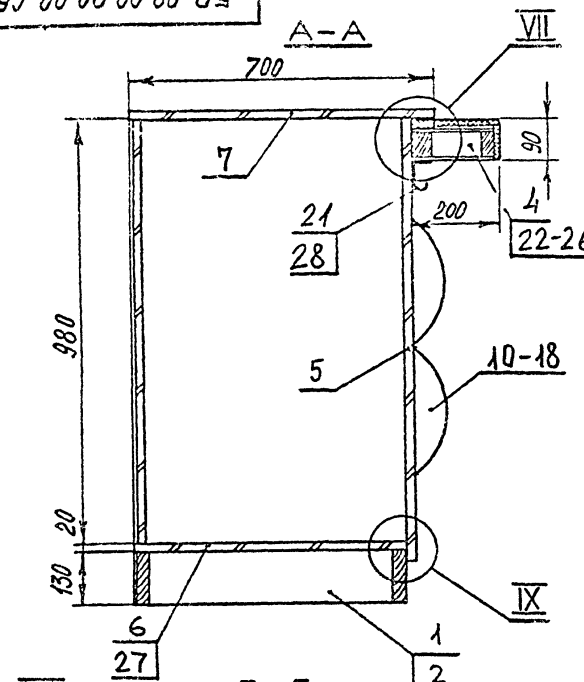

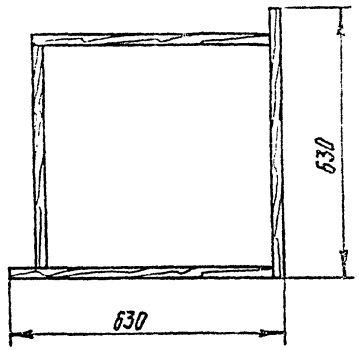

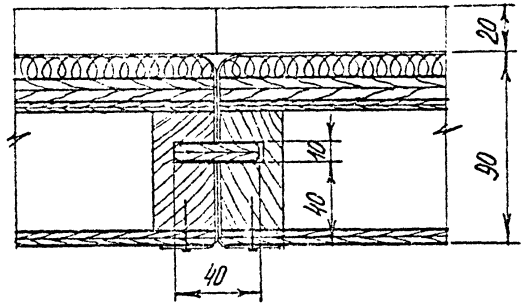

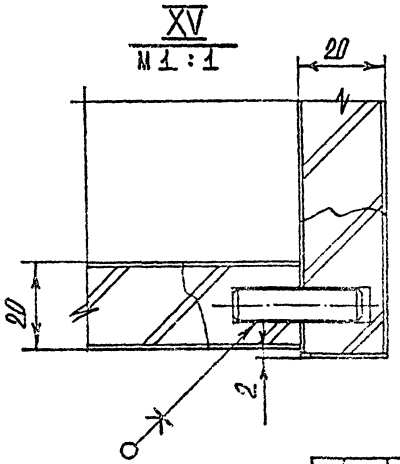

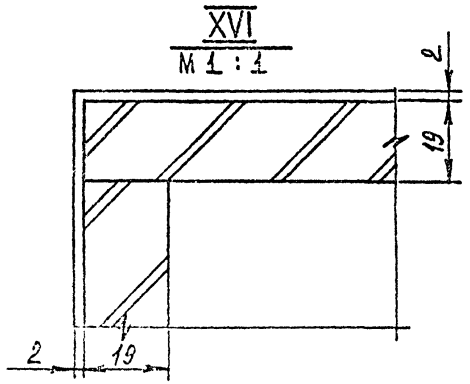

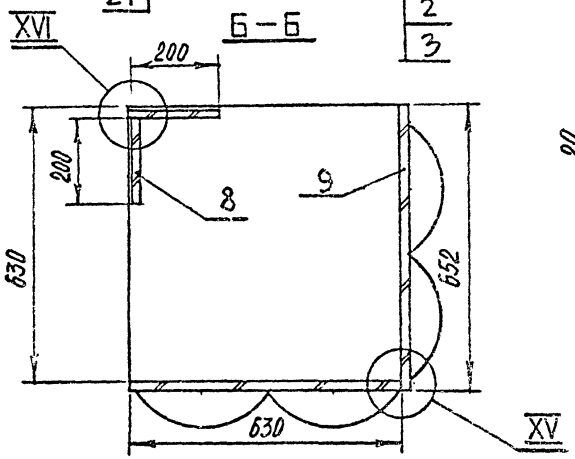

1. Размеры для справок
2. Выносные элементы VII; IX см. стр. 10

Изм.	Лист	№ докум.	Подп.	Дата
Разраб.		Симонов		
Пров.		Астапова		
Н. контр.		Коростелев		

БР. 08.00.00.00 СБ

Стойка барная угловая
Сборочный чертеж

Лит.	Масса	Масштаб
		1:10

Лист 2 Листов 2

ЦНИИЭП торгово-бытовых зданий и туристских комплексов г. Москва

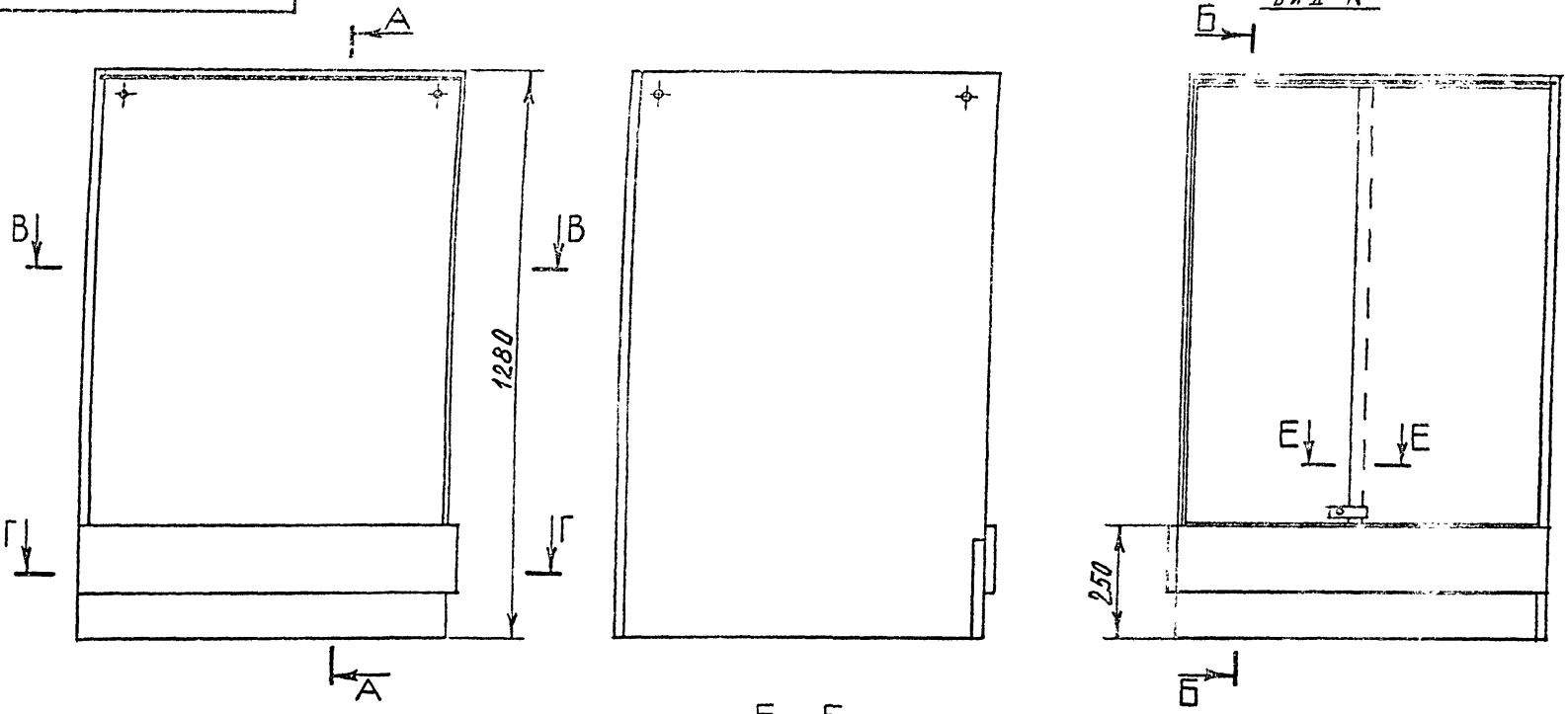

Е – Е
М 1:1

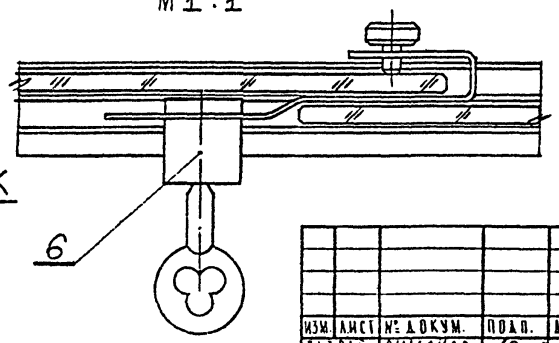

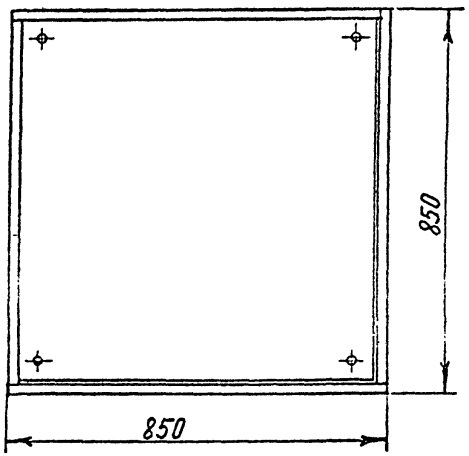

1. Размеры для справок.
2. Разрезы А-А; Б-Б; В-В; Г-Г см. стр. 30

Изм.	Лист	№ докум.	Подп.	Дата	БР. 09. 00. 00. 00 СБ			
Разраб.		Симонов			Стойка барная Витрина Сборочный чертеж	Лит.	Масса	Масштаб 1:10
Пров.		Астапова				Лист 1	Листов 3	
Н. контр.		Коростелев				ЦНИИЭП торгово-бытовых зданий и предприятий химчистки г. Москва		
Гл. арх. пр.		Бочарова						

Инв. № подл. | Подп. и дата | Взам. инв. № | Инв. № дубл. | Подп. и дата

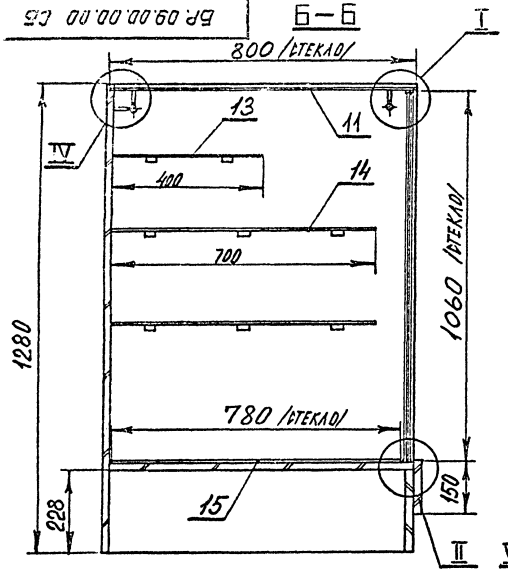

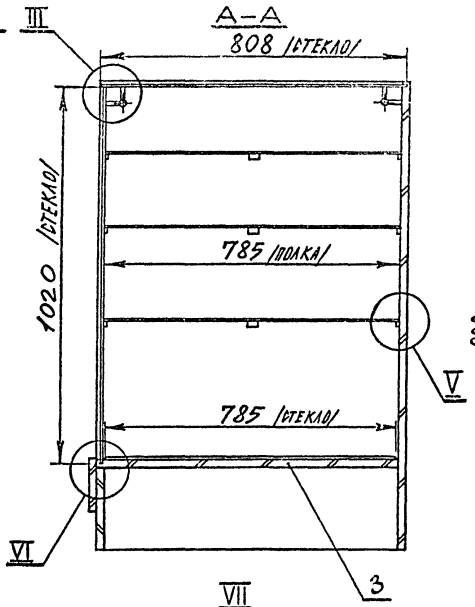

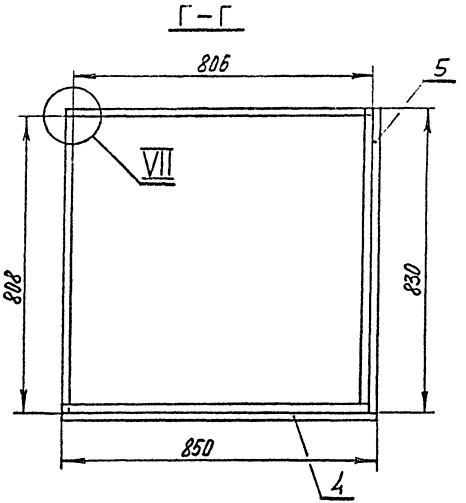

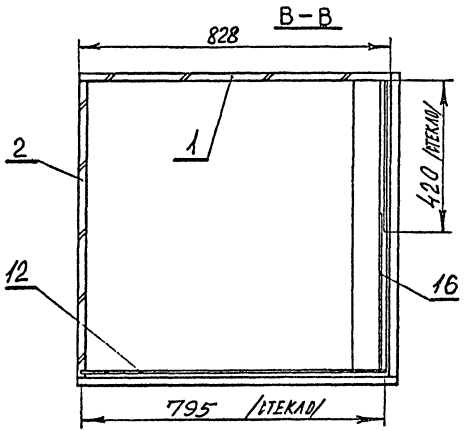

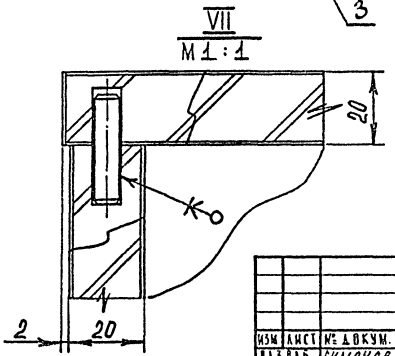

1. Размеры для справок
2. Выносные элементы I - VI см. стр. 31
3. Кромки стеклянных деталей ▽8 (▽) полировать.

					БР. 09.00.00.00 СБ
Изм.	Лист	№ докум.	Подп.	Дата	
Разраб.		Симонов			Стойка барная Витрина Сборочный чертеж
Пров.		Астапова			
Н. контр.		Коротелев			

Лит.	Масса	Масштаб
		1:10
Лист 2	Листов 3	

ЦНИИЭП торгово-бытовых зданий и туристских комплексов г. Москва

Формат 12 СФ-239-01

Серия 1.271-4 Выпуск 1 Часть I

I

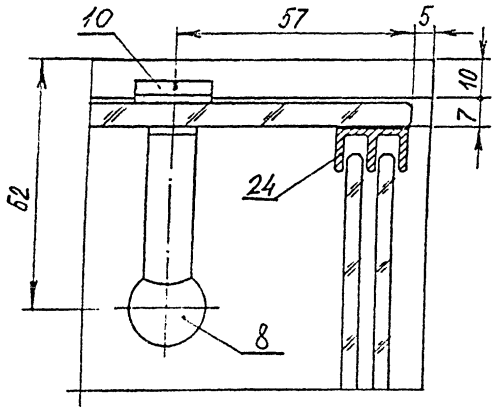

III

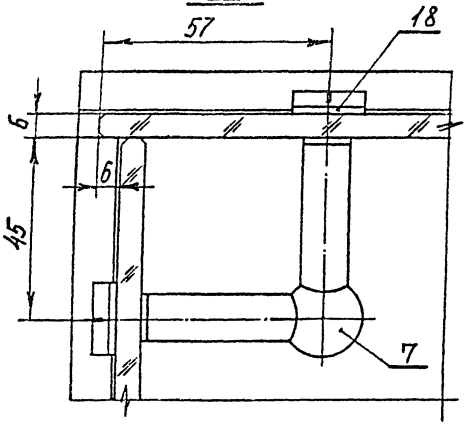

V

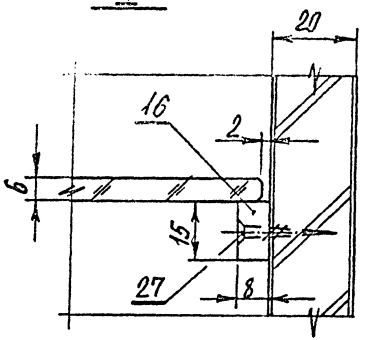

VI

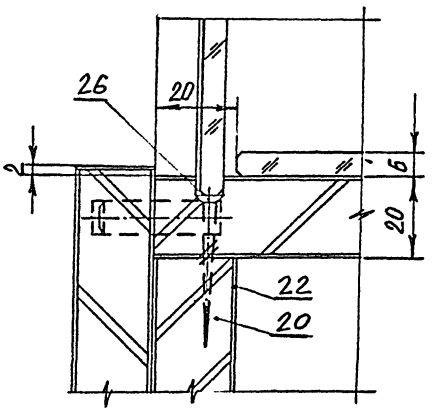

II

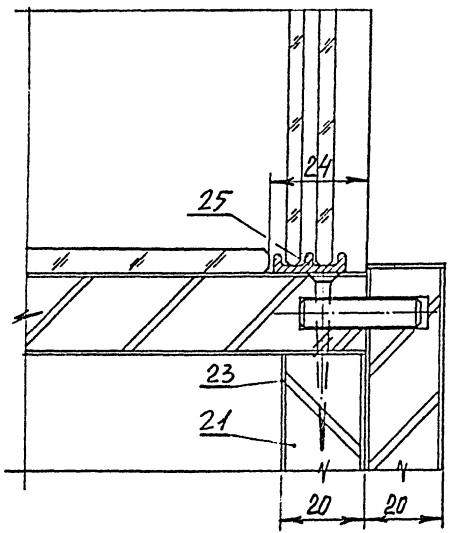

IV

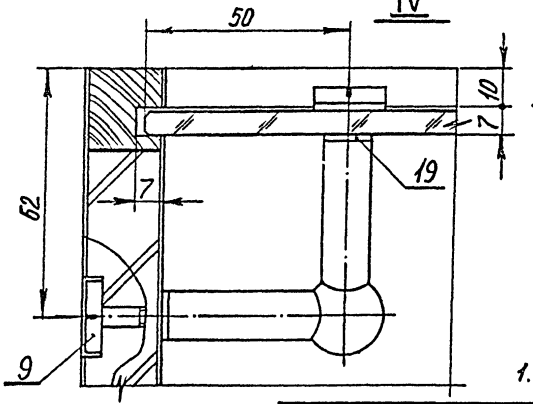

1. Размеры для справок

				БР.09.00.00.00 СБ	
Изм.	Лист	№ докум.	Подп.	Дата	
Разраб.		Симонов		Стойка барная Витрина Сборочный чертеж	Лит. / Масса / Масштаб 1:1
Пров.		Артапова			Лист 3 / Листов 3
Н. контр.		Когортелев			ЦНИИЭП торгово-бытовых зданий и туристских комплексов г. Москва

Инв. № подл. | Подп. и дата | Взам. инв. № | Инв. № дубл. | Подп. и дата

Формат 12 СФ-239-01

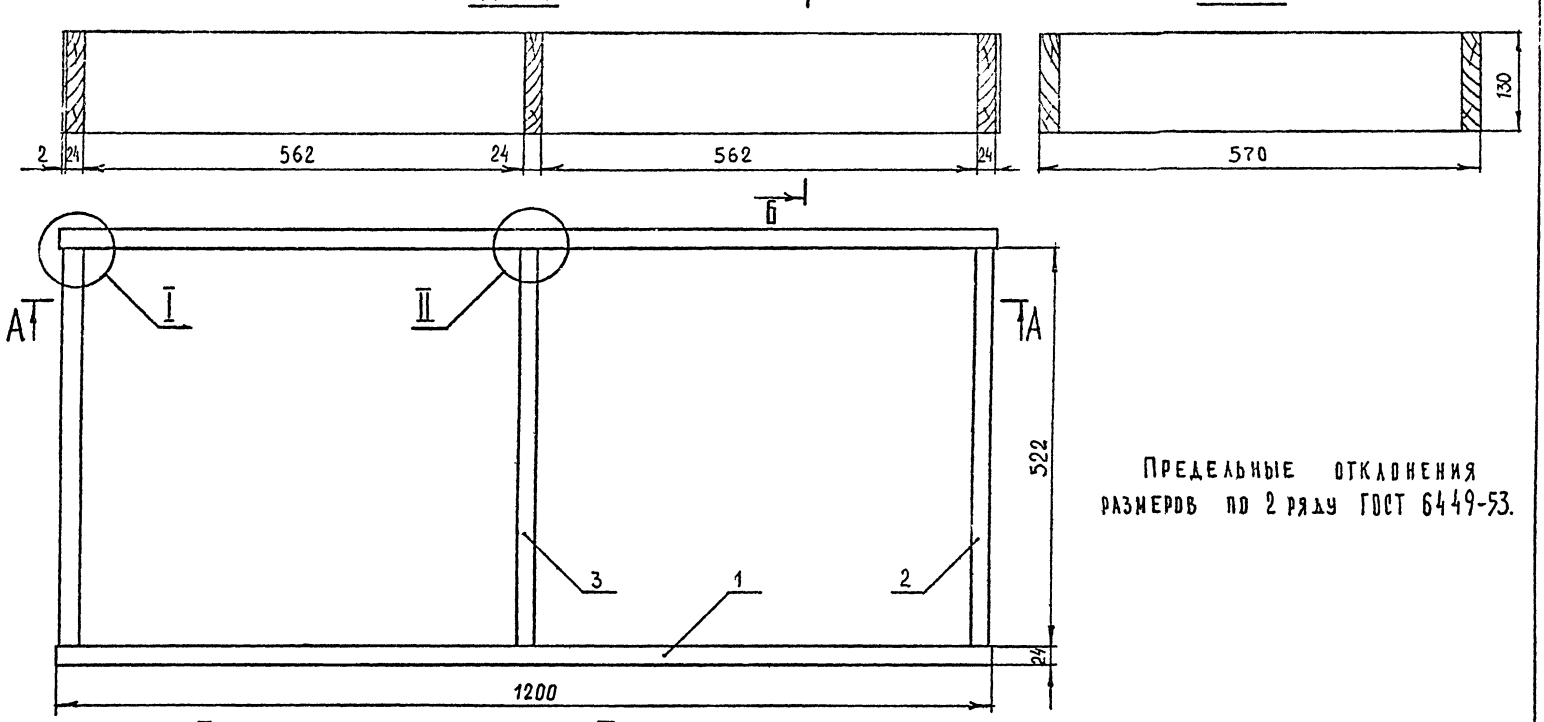

Предельные отклонения размеров по 2 ряду ГОСТ 6449-53.

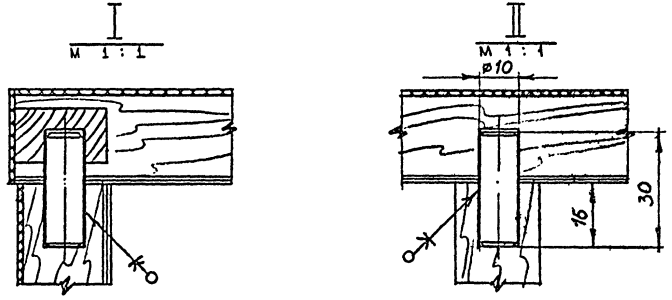

Изм.	Лист	№ докум.	Подп.	Дата
Разраб.		Скачкова		
Пров.		Астапова		
Н. контр.		Коростелев		

БР. 01. 01. 00. 00 СБ

Паинтус

Сборочный чертеж

Лит.	Масса	Масштаб
		1:5

Лист | Листов 1

ЦНИИЭП торгово-бытовых зданий и спортивных комплексов г. Москва

Формат 12 СФ-239-01

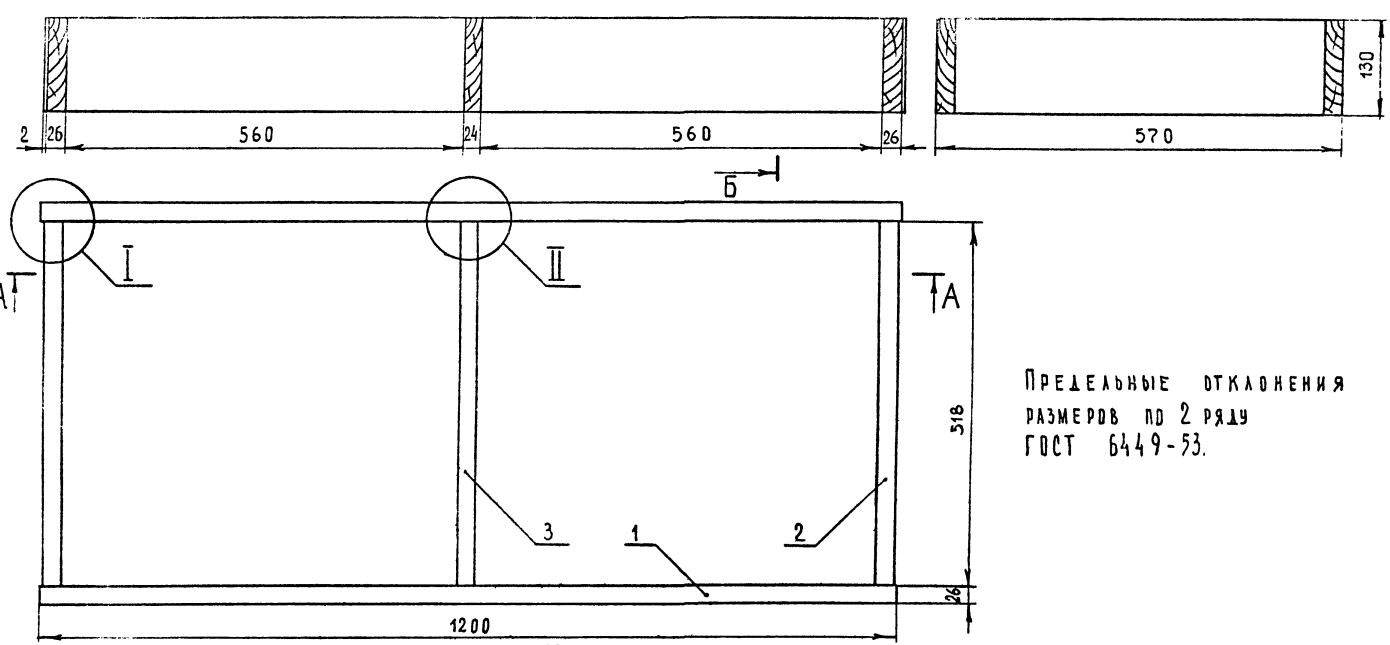

Предельные отклонения размеров по 2 ряду ГОСТ 6449-53.

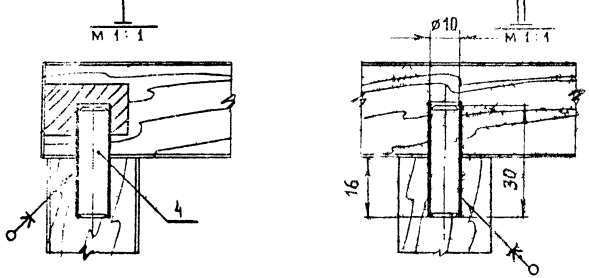

Изм.	Лист	№ докум.	Подп.	Дата
Разраб.		Скачкова		
Пров.		Астапова		
Н. контр.		Коростелев		

БР. 01. 02. 00. 00 СБ

Плинтус
Сборочный чертеж

Лит.	Масса	Масштаб
		1:5

Лист | Листов 1

ЦНИИЭП торгово-бытовых зданий и туристских комплексов г. Москва

Формат 12 СФ-239-01

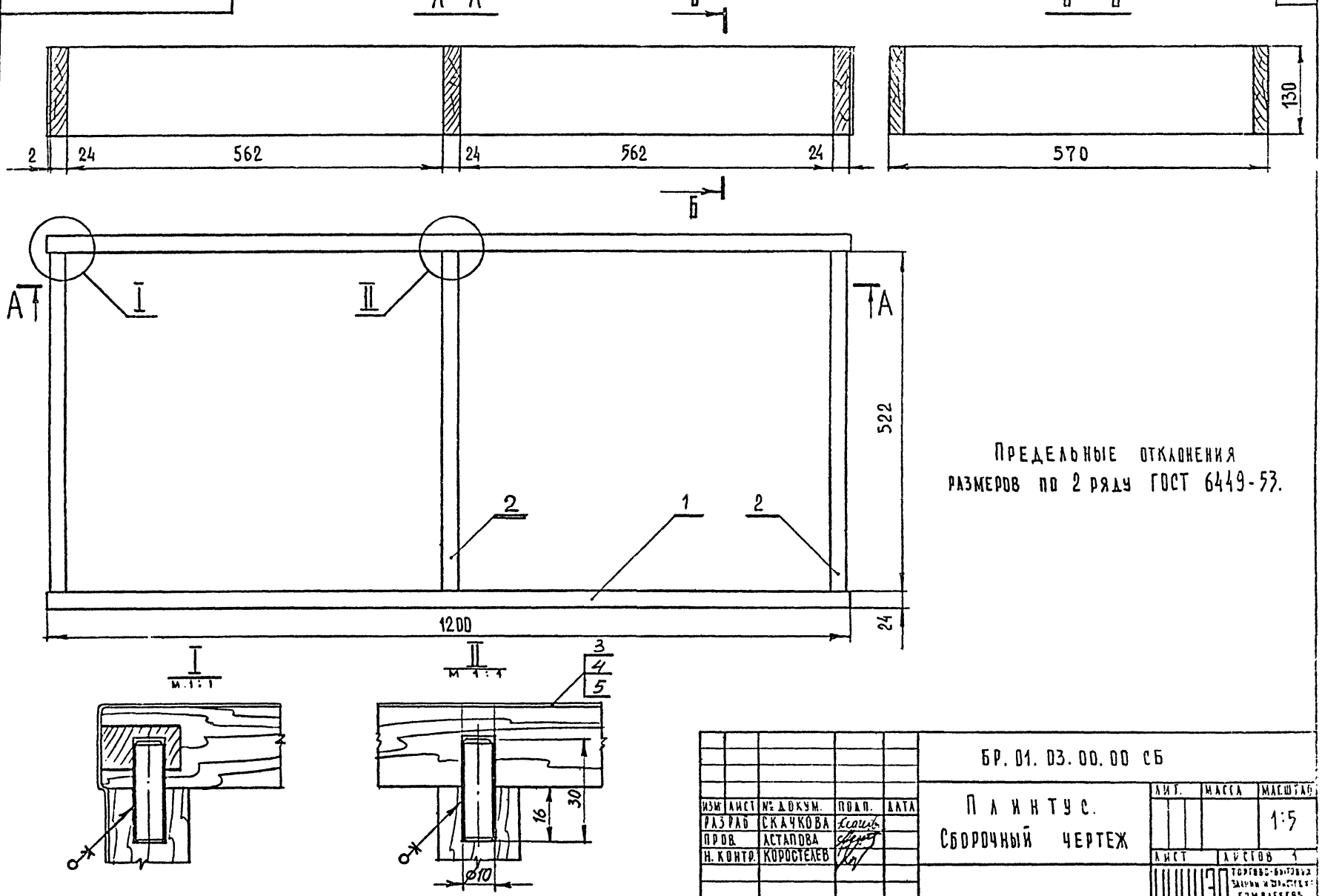

Предельные отклонения размеров по 2 ряду ГОСТ 6449-53.

Изм.	Лист	№ докум.	Подп.	Дата
Разраб.		Скачкова		
Пров.		Астапова		
Н. контр.		Коростелев		

БР. 01. 03. 00. 00 СБ

Паинтус. Сборочный чертеж

Лит.	Масса	Масштаб
		1:5

Лист | Листов 1

ЦНИИЭП торгово-бытовых зданий и комплексов г. Москва

Формат 12 СФ-239-01

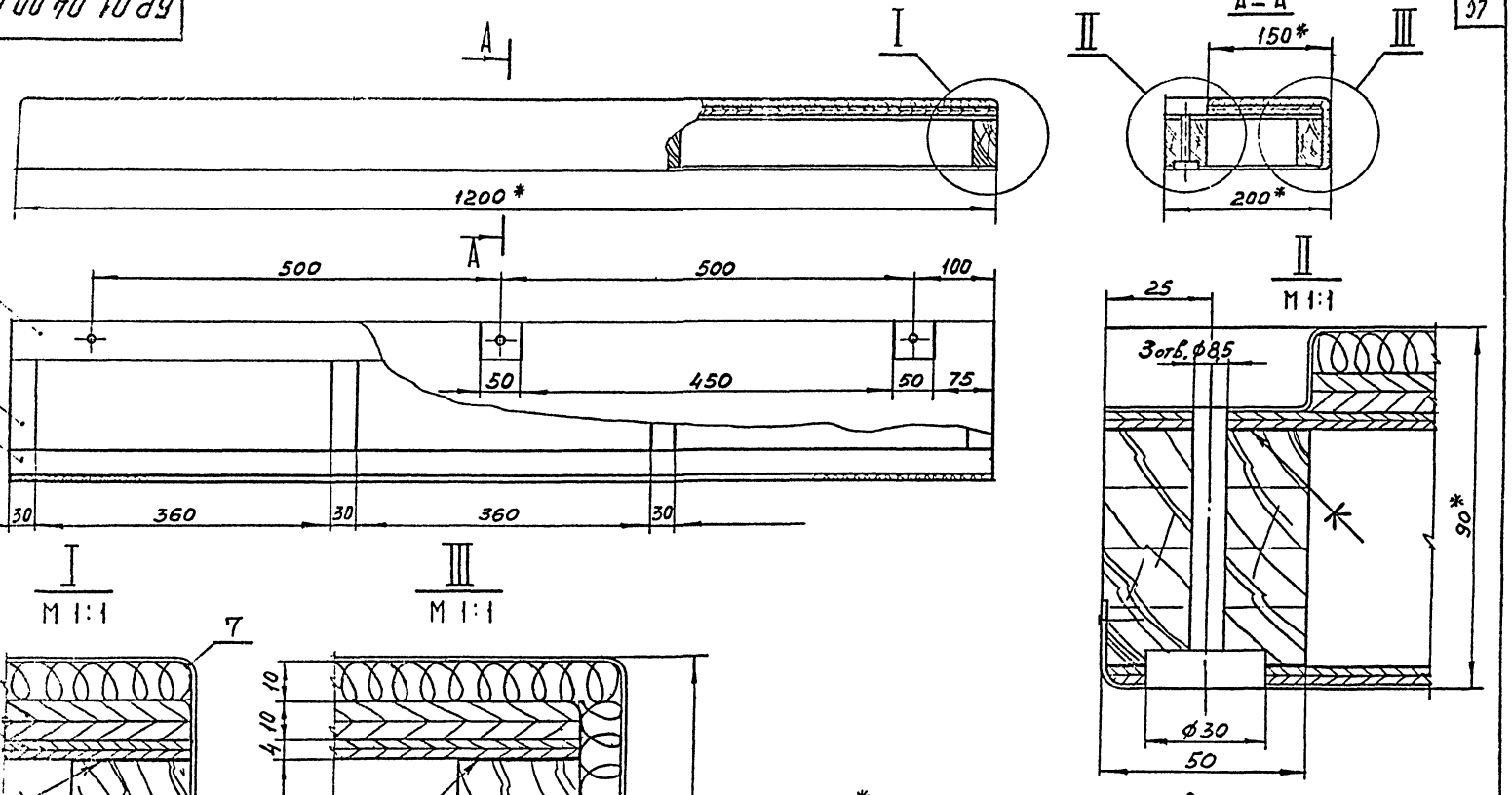

1. * Размеры для справок
2. Предельные отклонения размеров по 2 ряду ГОСТ 6449-53

Изм.	Лист	№ докум.	Подп.	Дата
Разраб.		Скачкова		
Пров.		Астапова		
Н. контр.		Коростелев		

БР 01.04.00.00 СБ

Подлокотник

Сборочный чертеж

Лит.	Масса	Масштаб
		1:5

Лист	Листов 1

ЦНИИЭП торгово-бытовых зданий и комплексов Комплексов г. Москва

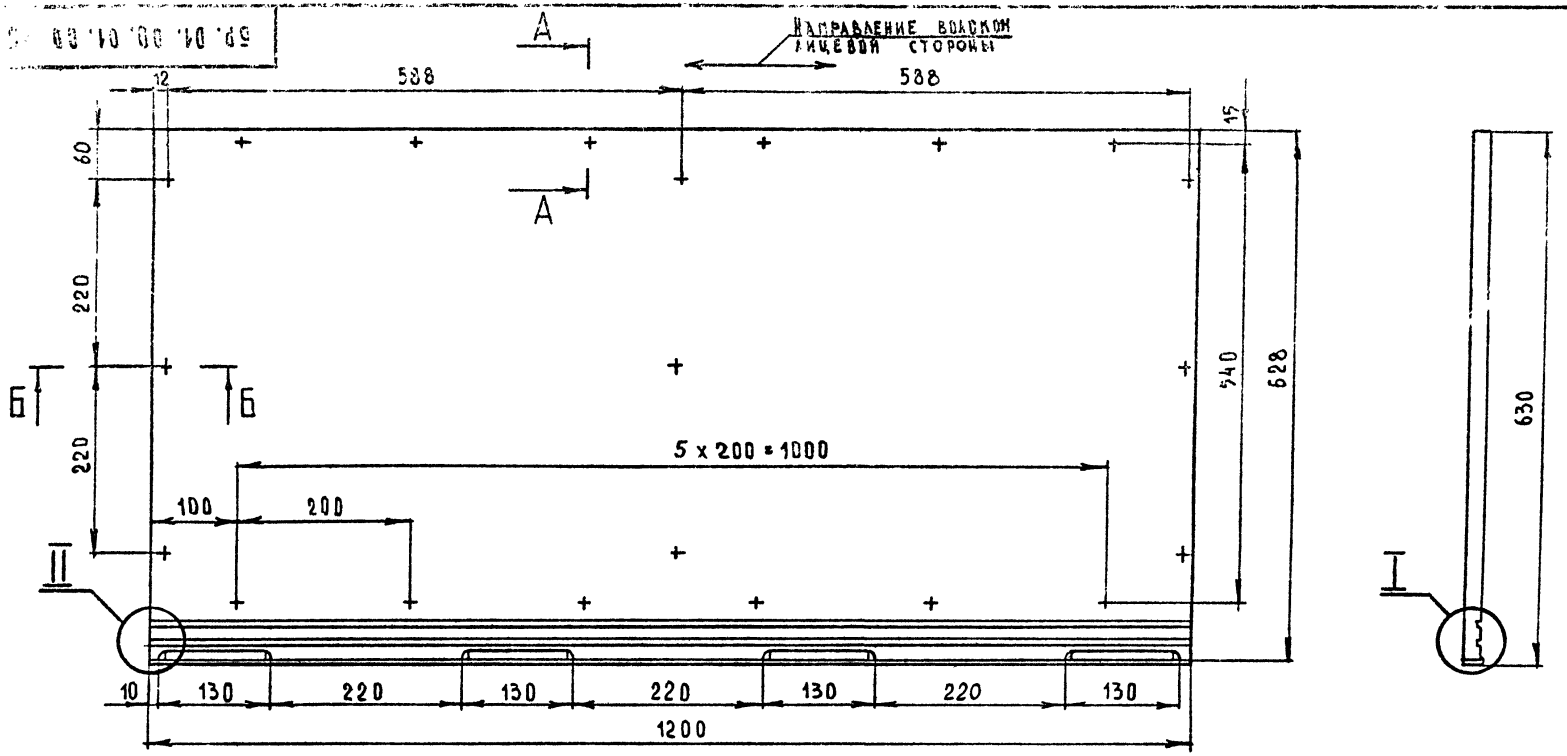

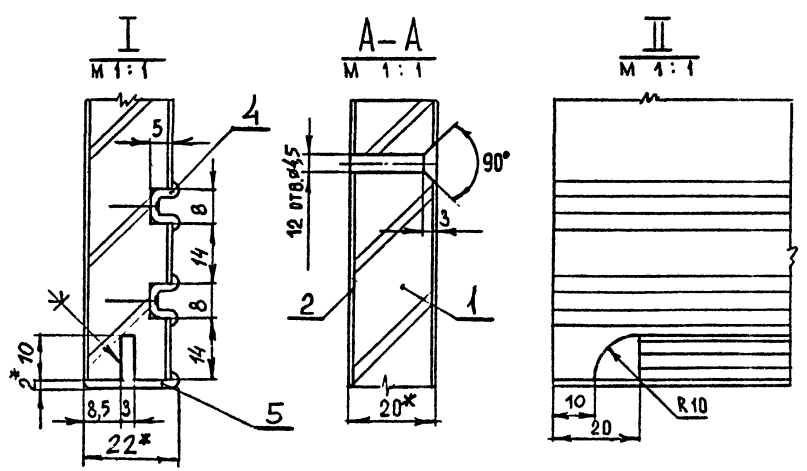

1.* Размеры для справок.
2. Металлический профиль условно не заштрихован.
3. Предельные отклонения размеров по 2 ряду ГОСТ 6449-53.

Изм.	Лист	№ докум.	Подп.	Дата
Разраб.		Скачкова		
Пров.		Астапова		
Н. контр.		Коростелев		

БР. 01. 00. 01. 00 СБ

Щ и т
Сборочный чертеж

Лит.	Масса	Масштаб
		1:5

Лист | Листов 1

ЦНИИЭП торгово-бытовых зданий и туристских комплексов г. Москва

Формат 12 СП-259-01

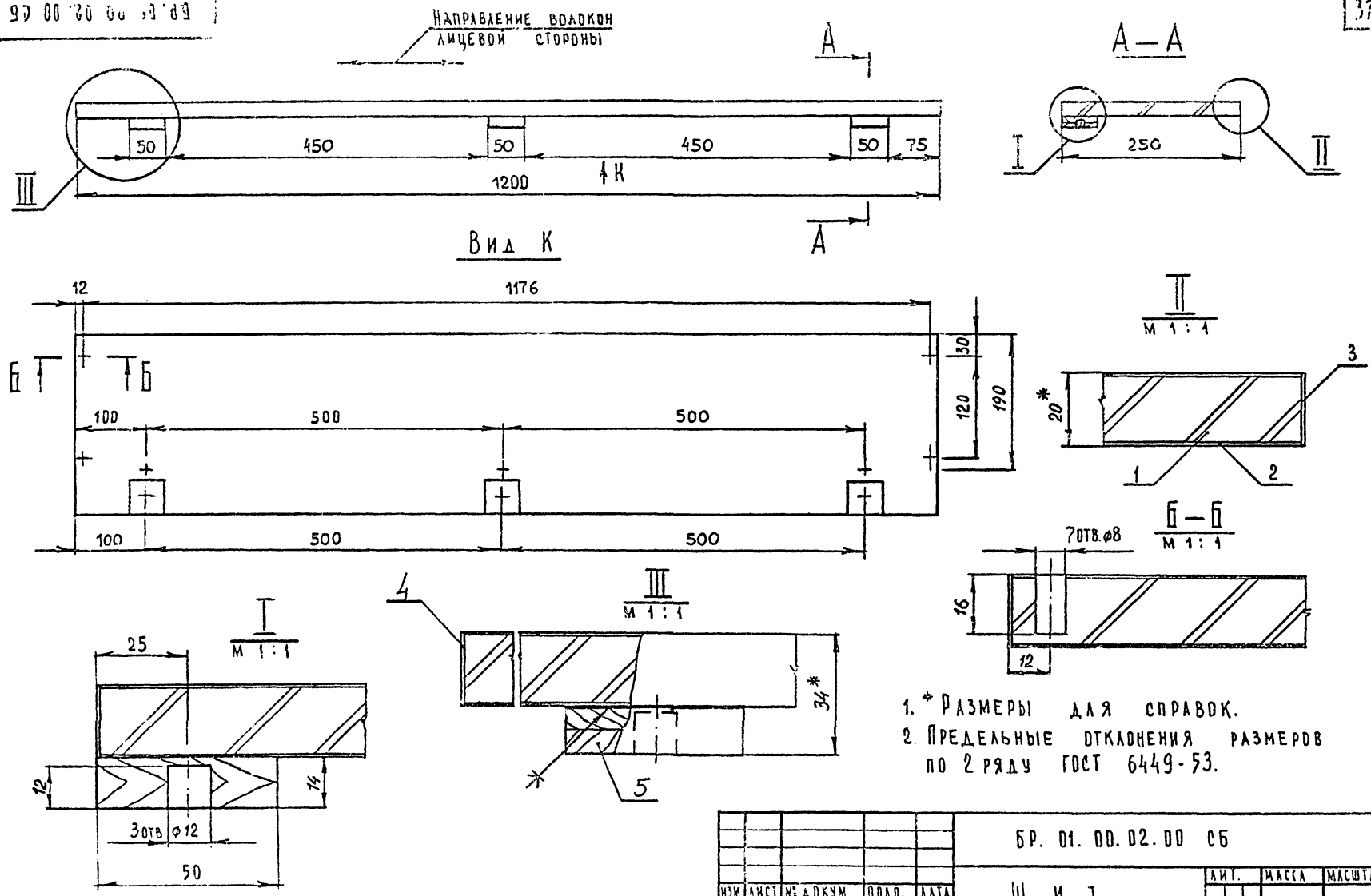

1. * Размеры для справок.
2. Предельные отклонения размеров по 2 ряду ГОСТ 6449-53.

					БР. 01. 00. 02. 00 СБ			
ИЗМ	ЛИСТ	№ ДОКУМ	ПОДП.	ДАТА	Щит Сборочный чертеж	ЛИТ.	МАССА	МАСШТАБ 1:5
РАЗРАБ		СКАЧКОВА						
ПРОВ.		АСТАПОВА				ЛИСТ	ЛИСТОВ 1	
Н. КОНТР.		КОРОСТЕЛЕВ				ЦНИИЭП	ГОРГОВО БЫТОВЫХ ЗДАНИЙ И ТУРИСТСКИХ КОМПЛЕКСОВ Г. МОСКВА	

ФОРМАТ 12 СФ-239-01

СЕРИЯ 1.271-4 ВЫПУСК I ЧАСТЬ I

ИНВ. № ПОДЛ. | ПОДП. И ДАТА | ВЗАМ. ИНВ. № | ИНВ. № ДУБЛ. | ПОДП. И ДАТА

Направление волокон лицевой стороны

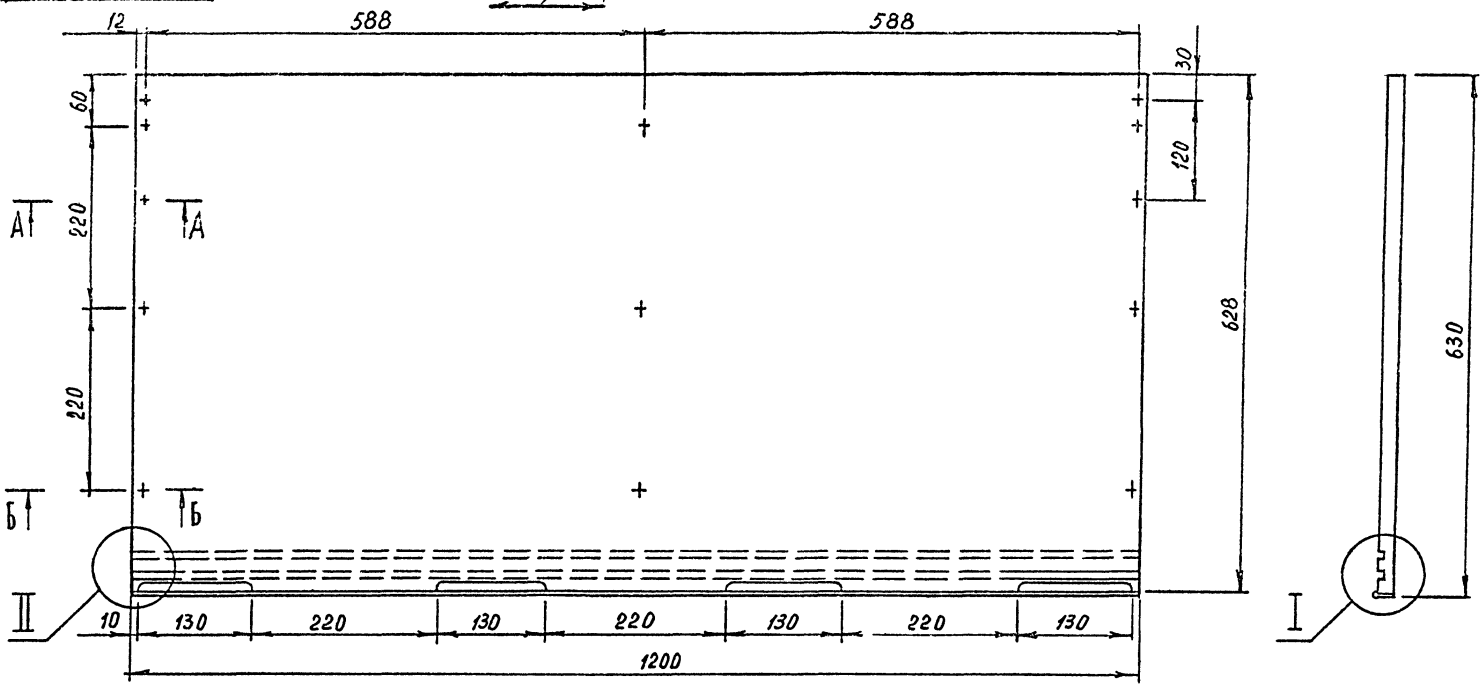

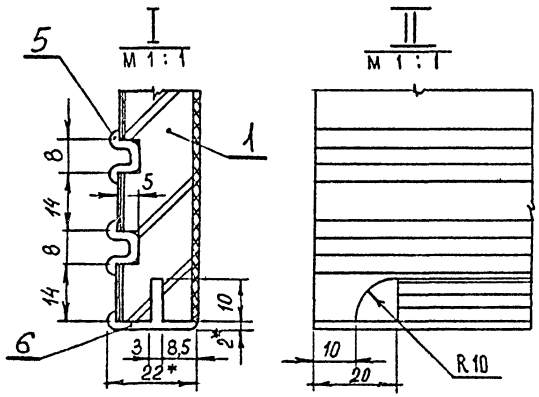

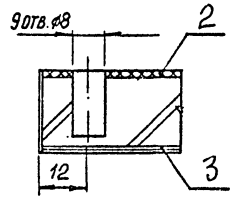

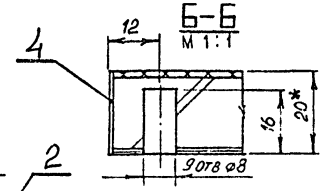

1.* Размеры для справок.
2 Металлический профиль условно не заштрихован
3. Предельные отклонения размеров по 2 ряду ГОСТ 6449-53

Изм.	Лист	№ докум.	Подп.	Дата
Разраб.		Скачкова		
Пров.		Астапова		
Н. контр.		Коростелев		

БР. 01. 00. 03. 00 СБ

Щит

Сборочный чертеж

Лит.	Масса	Масштаб
		1:5
Лист	Листов 1	

ЦНИИЭП торгово-бытовых зданий и комплексов г. Москва

Серия 1.271-4 Выпуск 1 Часть I

БР. 01. 00. 04. 00 СБ

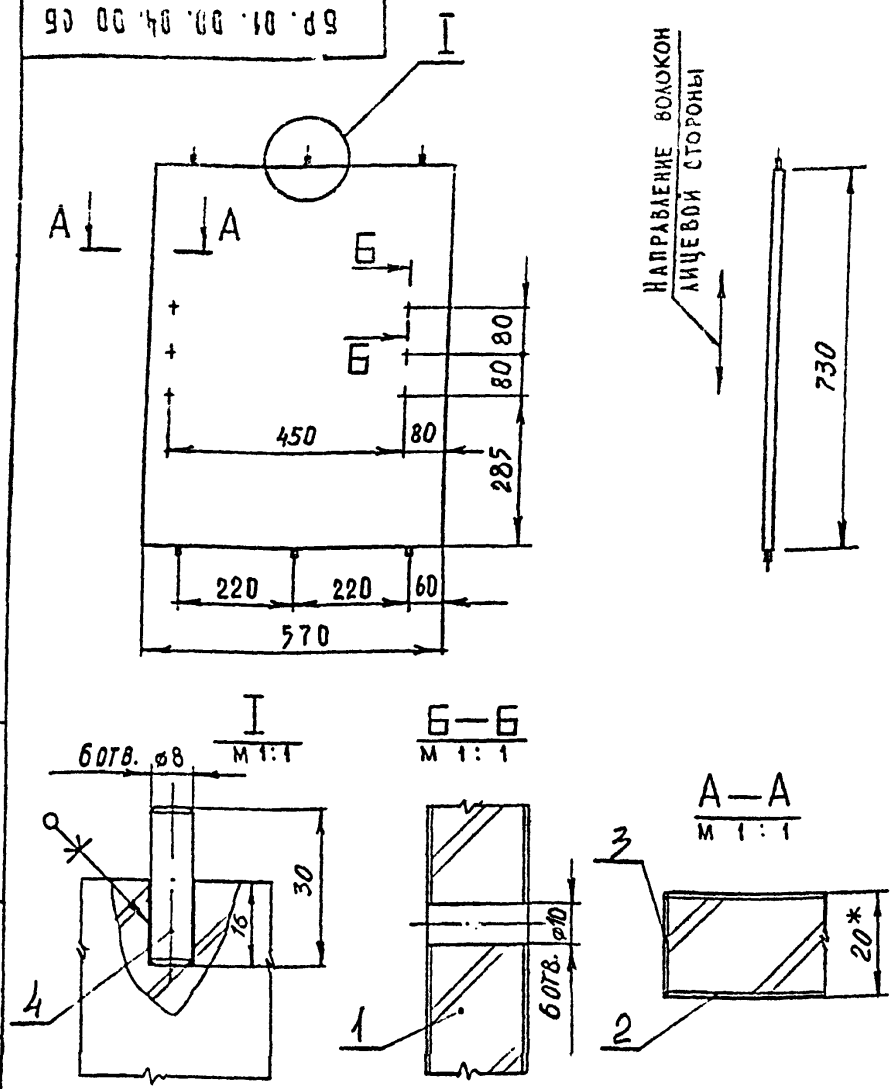

1.* Размеры для справок
2. Предельные отклонения размеров по 2 ряду ГОСТ 6449-53

Изм	Лист	N докум	Подпись	Дата
Разраб.		Скачкова		
Пров.		Астапова		
Т. контр.		Коростелев		
Гл. инж. пр.		Коростелев		
Н. контр.		Симонов		
Утв.		Ранинский		

БР. 01. 00. 04. 00 СБ

Щит
Сборочный чертеж

Лит.	Масса	Масштаб
		1:10

Лист | Листов 1

ЦНИИЭП торгово-бытовых зданий и туристских комплексов

Копировал

Формат 11

Подп. и дата | Взам. инв. N | Инв. N дубл. | Подп. и дата | Инв. N подл.

Серия 1.271-4 Выпуск 1 Часть I

БР. 01. 00. 05. 00 СБ

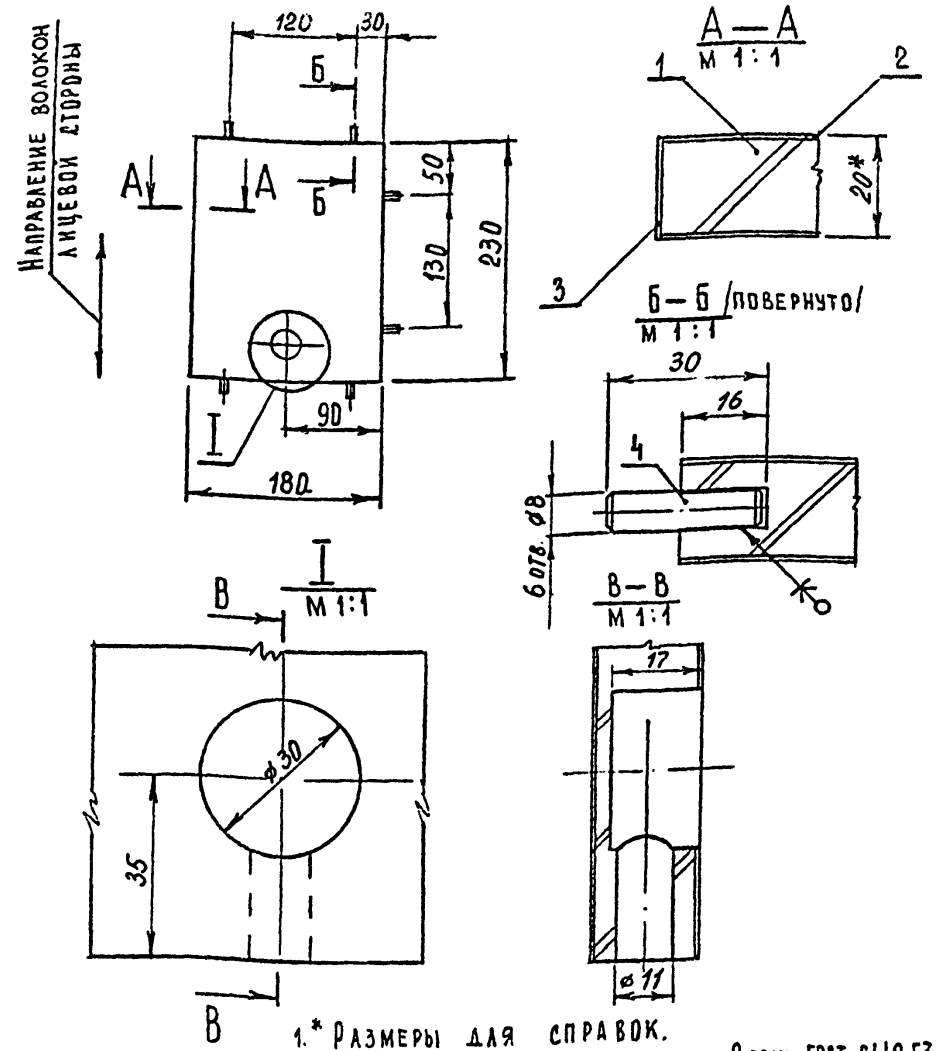

1.* Размеры для справок.
2. Предельные отклонения размеров по 2 ряду ГОСТ 6449-53.

Изм	Лист	N докум	Подпись	Дата
Разраб.		Скачкова		
Пров.		Астапова		
Т. контр.		Коростелев		
Гл. инж. пр.		Коростелев		
Н. контр.		Симонов		
Утв.		Ранинский		

БР. 01. 00. 05. 00 СБ

Щит
Сборочный чертеж

Лит.	Масса	Масштаб
		1:5

Лист | Листов 1

ЦНИИЭП торгово-бытовых зданий и туристских комплексов

Копировал

СФ-239-01 Формат 11

Подп. и дата | Взам. инв. N | Инв. N дубл. | Подп. и дата | Инв. N подл.

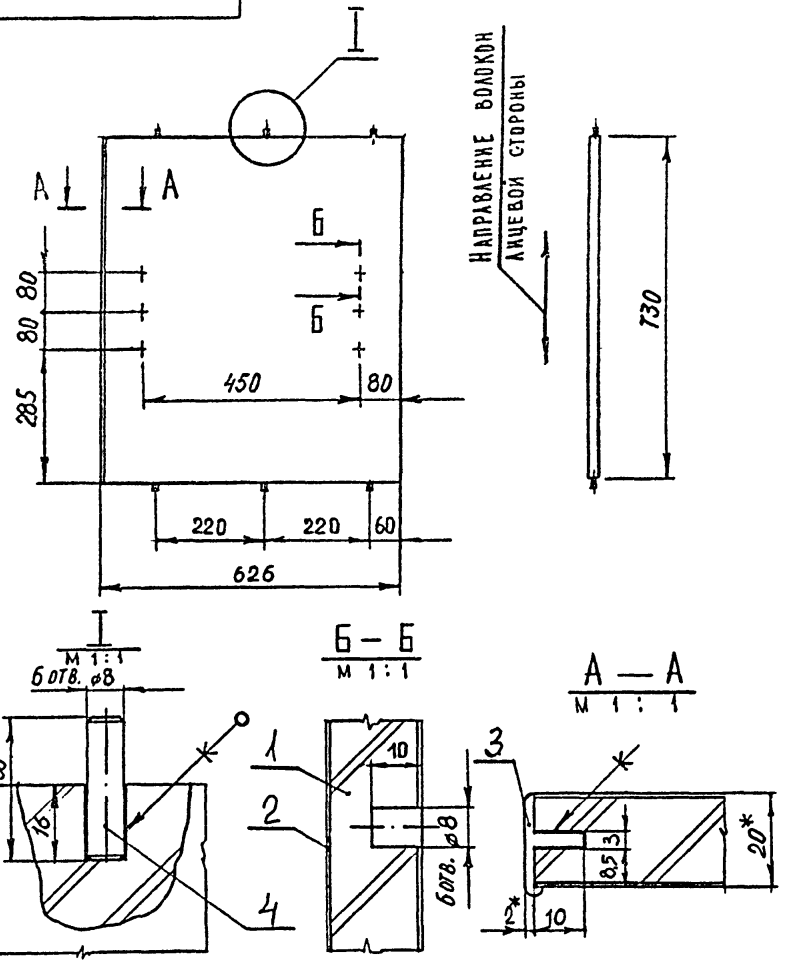

1.* Размеры для справок.
2. Металлический профиль условно не заштрихован.
3. Предельные отклонения размеров по 2 ряду ГОСТ 6449-53.

					БР. 01.00.06.00 СБ			
ЗМ	ЛИСТ	N ДОКУМ	ПОДПИСЬ	ДАТА	Щит Сборочный чертеж	ЛИТ.	МАССА	МАСШТАБ
АЗРАБ.		СКАЧКОВА				И		1:10
РОВ.		АСТАПОВА				ЛИСТ	ЛИСТОВ 1	
.КОНТР.		КОРОСТЕЛЕВ				ЦНИИЭП ТОРГОВО-БЫТОВЫХ ЗДАНИЙ И ТУРИСТСКИХ КОМПЛЕКСОВ		
Л.ИНЖ.ПР		Коростелев						
Н.КОНТР		Симонов						
УТВ.		Ранинский						

КОПИРОВАЛ ФОРМАТ 11

СЕРИЯ 1.271-4 ВЫПУСК 1 ЧАСТЬ I

ПОДП. И ДАТА	ИНВ. N ДУБЛ.	ВЗАМ. ИНВ. N	ПОДП. И ДАТА	ИНВ. N ПОДЛ.

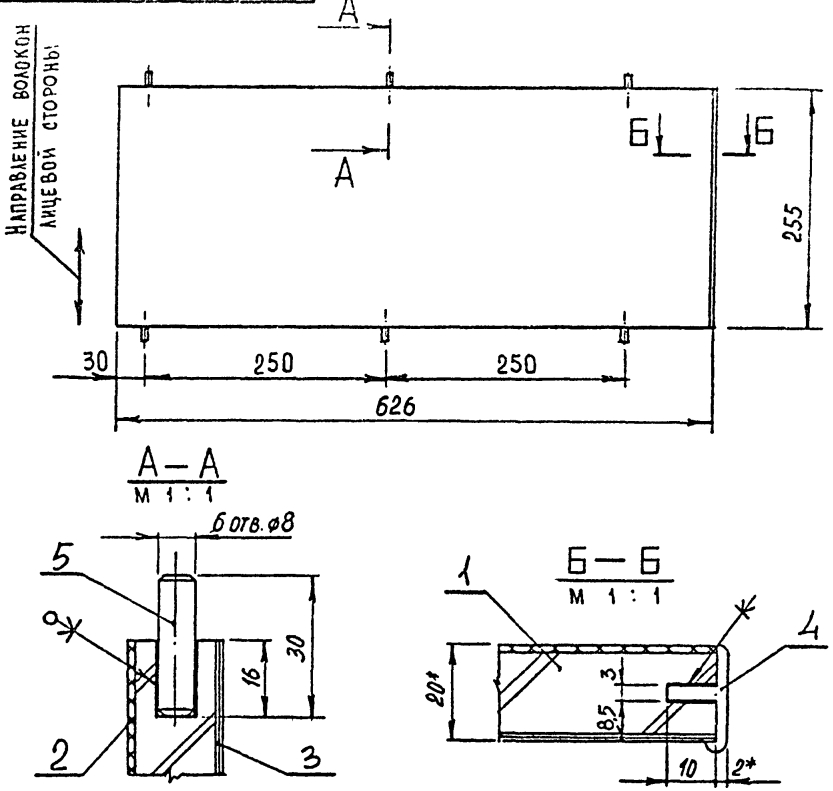

1.* Размеры для справок.
2. Металлический профиль условно не заштрихован.
3 Предельные отклонения размеров по 2 ряду ГОСТ 6449-53.

					БР. 04.00.03.00 СБ			
ИЗМ	ЛИСТ	N ДОКУМ	ПОДПИСЬ	ДАТА	Щит Сборочный чертеж	ЛИТ.	МАССА	МАСШТАБ
РАЗРАБ.		СКАЧКОВА				И		1:5
ПРОВ.		АСТАПОВА				ЛИСТ	ЛИСТОВ 1	
Т. КОНТР.		КОРОСТЕЛЕВ				ЦНИИЭП ТОРГОВО-БЫТОВЫХ ЗДАНИЙ И ТУРИСТСКИХ КОМПЛЕКСОВ		
ГЛ.ИНЖ.ПР		Коростелев						
Н.КОНТР.		СИМОНОВ						
УТВ		Ранинский						

КОПИРОВАЛ СФ-239-01 ФОРМАТ 11

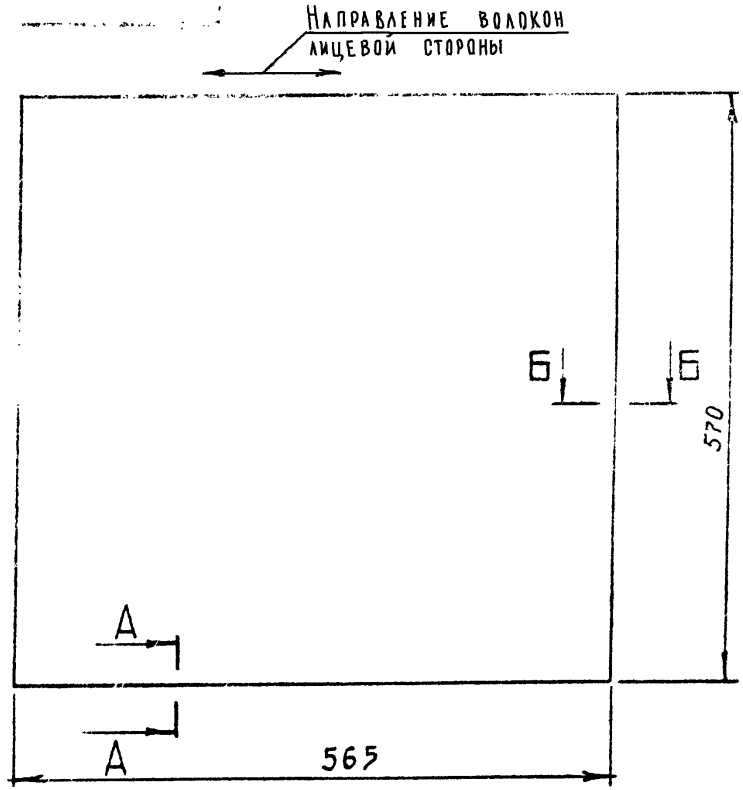

А — А
М 1 : 1

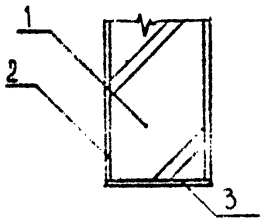

Б — Б
М 1 : 1

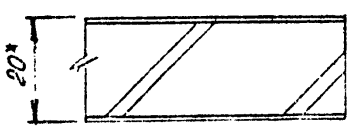

1* Размеры для справок
2. Предельные отклонения размеров по 2 ряду ГОСТ 6449-53.

Изм	Лист	N докум	Подпись	Дата	БР. 01. 00. 07. 00 СБ			
Разраб.		Скачкова			Полка Сборочный чертеж	Лит.	Масса	Масштаб
Пров.		Астапова				И		1:5
Т. контр.		Коростелев				Лист	Листов 1	
Гл. инж. пр					ЦНИИЭП торгово-бытовых зданий и туристских комплексов			
Н. контр.		Симонов						
Утв.		Ратницкий						

Инв. N подл. | Подп. и дата | Взам. инв. N | Инв. N дубл. | Подп. и дата

Копировал Формат А1

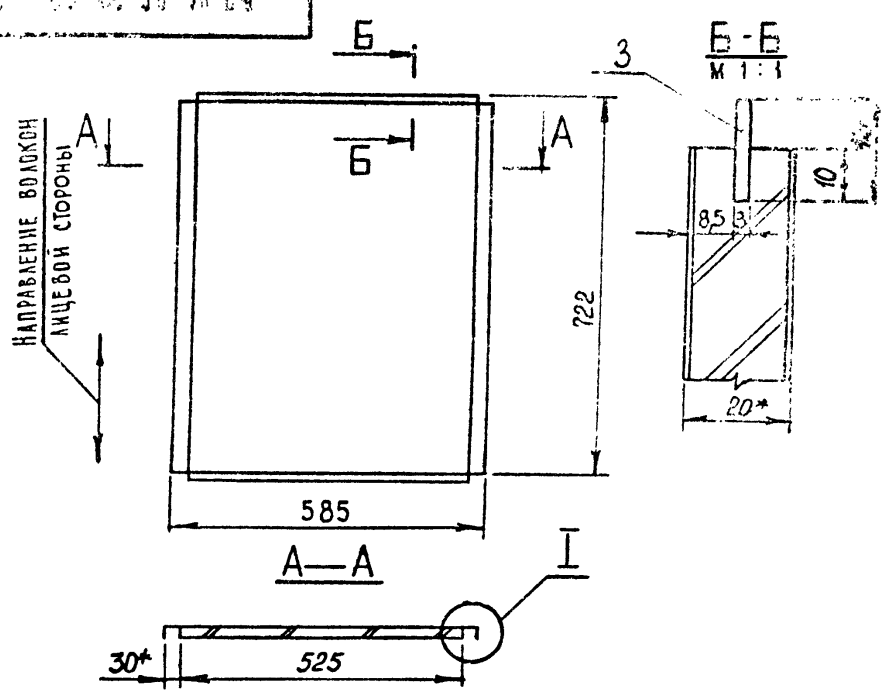

1.* Размеры для справок.
2. Металлический профиль условно не заштрихован.
3. Предельные отклонения размеров по 2 ряду ГОСТ 6449-53.

Изм	Лист	N докум	Подпись	Дата	БР. 01. 00. 08. 00 СБ			
Разраб.		Скачкова			Дверка Сборочный чертеж	Лит.	Масса	Масштаб
Пров.		Астапова				И		1:5
Т. контр.		Коростелев				Лист	Листов 1	
Гл. инж. пр		Коростелев			ЦНИИЭП торгово-бытовых зданий и туристских комплексов			
Н. контр.		Симонов						
Утв.		Ратницкий						

Инв. N подл. | Подп. и дата | Взам. инв. N | Инв. N дубл. | Подп. и дата

Копировал Формат А1

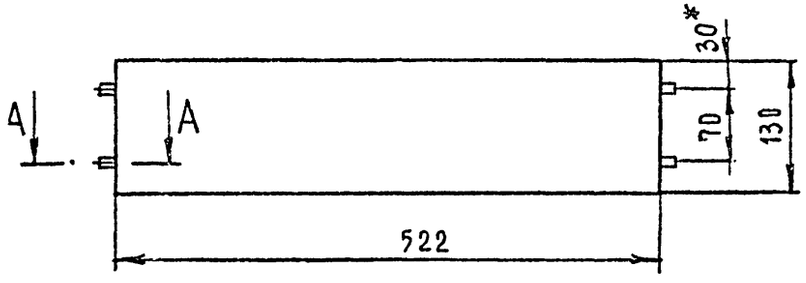

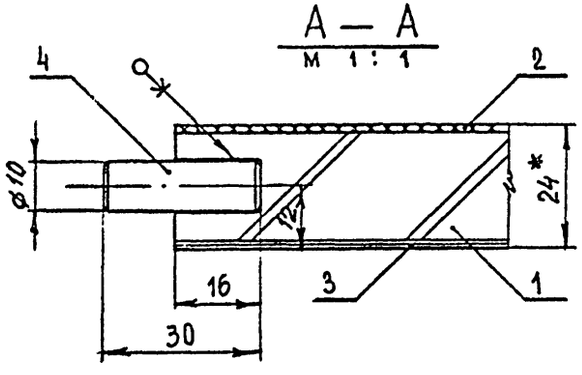

1.* Размеры для справок.

2. Предельные отклонения размеров по 2 ряду ГОСТ 6449-53.

Изм.	Лист	№ докум.	Подпись	Дата
Разраб.		Скачкова		
Пров.		Астапова		
Т. контр.		Коростелев		
Гл. инж. пр.		Коростелев		
Н. контр.		Синонов		
Утв.		Ранинский		

БР. 01. 01. 02. 00 СБ

Щит
Сборочный чертеж

Лит.	Масса	Масштаб
		1:5
Лист	Листов 1	

ЦНИИЭП торгово-бытовых зданий и туристских комплексов

Копировал Формат А1

Серия 1.271-4 Выпуск 1 Часть I

Подп. и дата | Инв. № подл. | Взам. инв. № | Инв. № дубл. | Подп. и дата

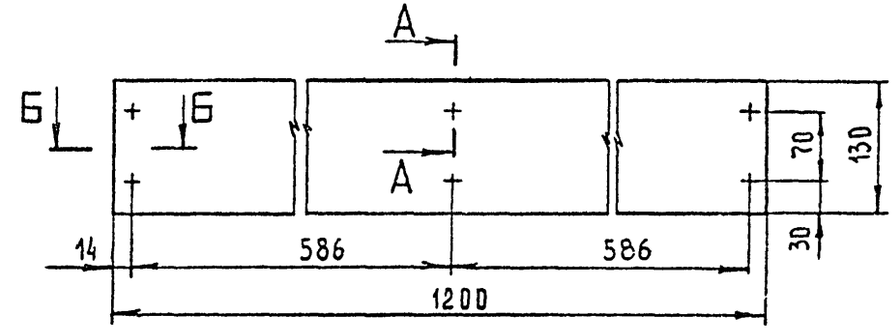

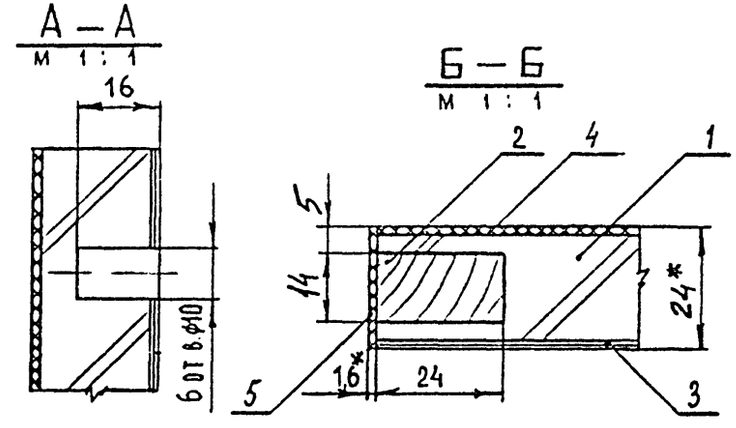

1.* Размеры для справок.

2. Предельные отклонения размеров по 2 ряду ГОСТ 6449-53.

Изм.	Лист	№ докум.	Подпись	Дата
Разраб.		Скачкова		
Пров.		Астапова		
Т. контр.		Коростелев		
Гл. инж. пр.		Коростелев		
Н. контр.		Синонов		
Утв.		Ранинский		

БР. 01. 01. 01. 00 СБ

Щит
Сборочный чертеж

Лит.	Масса	Масштаб
		1:5
Лист	Листов 1	

ЦНИИЭП торгово-бытовых зданий и туристских комплексов

Копировал СФ-239-01 Формат А1

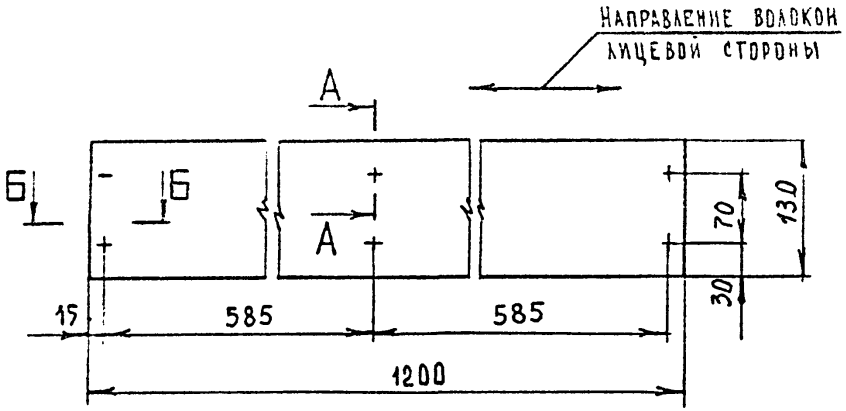

А—А
М 1:1

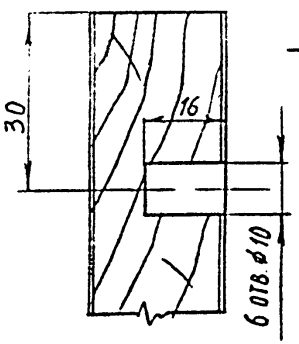

Б—Б
М 1:1

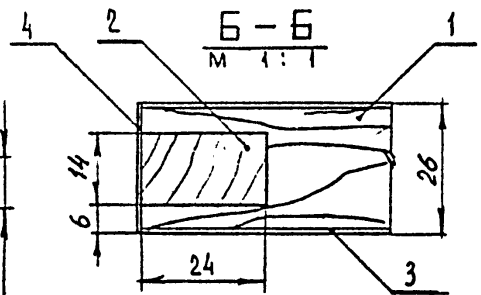

Предельные отклонения размеров по 2 ряду ГОСТ 6449-53.

					БР.01.02.01.00 СБ		
Изм	Лист	N докум	Подпись	Дата			
Разраб.		Скачкова			Щит	Лит.	Масса	Масштаб
Пров.		Астапова			Сборочный чертеж			1:5
Т.контр.		Коростелев				Лист	Листов 1
Гл.инж.пр		Коростелев				ЦНИИЭП торгово-бытовых зданий и туристских комплексов	
Н.контр.		Синонов					
Утв.							

Подп. и дата | Взам. инв. N | Инв. N дубл. | Подп. и дата | Инв. N подл.

Копировал Формат А1

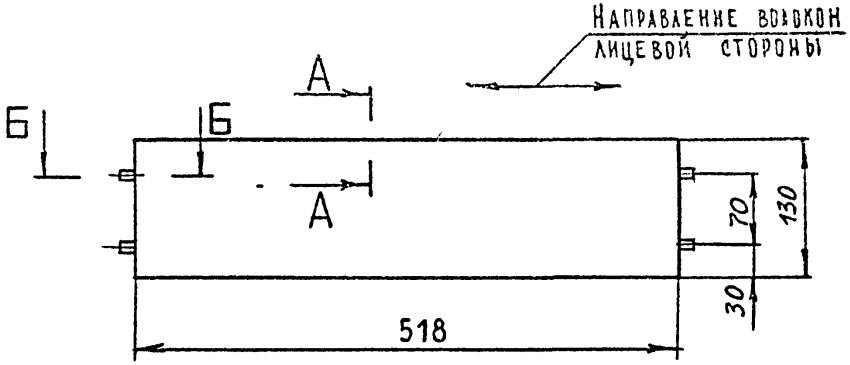

Б—Б
М 1:1

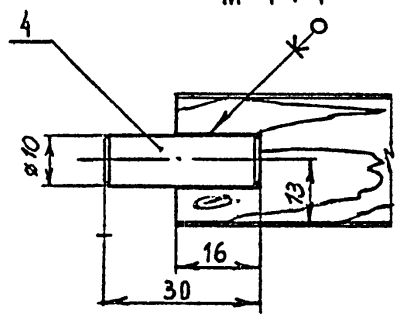

А—А
М 1:1

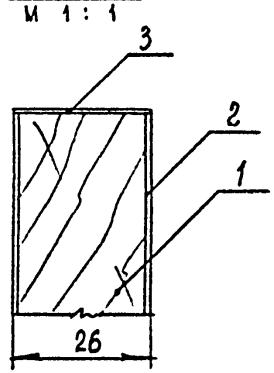

Предельные отклонения размеров по 2 ряду ГОСТ 6449-53.

					БР.01.02.02.00 СБ		
Изм	Лист	N докум	Подпись	Дата			
Разраб.		Скачкова			Щит	Лит.	Масса	Масштаб
Пров.		Астапова			Сборочный чертеж			1:5
Т.контр.		Коростелев				Лист	Листов 1
Гл.инж.пр		Коростелев				ЦНИИЭП торгово-бытовых зданий и туристских комплексов	
Н.контр.		Синонов					
Утв							

Подп. и дата | Взам. инв. N | Инв. N дубл. | Подп. и дата | Инв. N подл.

Копировал СФ-239-01 Формат А1

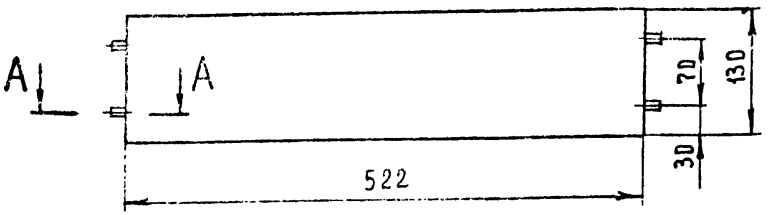

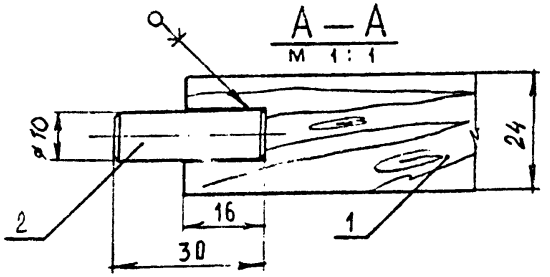

Формат	Зона	Поз.	Обозначение	Наименование	Кол.	Примечание
				Документация		
11			БР. 01. 01. 03. 00 СБ	Сборочный чертеж		
				Детали		
24		1	БР. 01. 01. 03. 01	Щит		
				Древесина хвойная		
				ГОСТ 8486 - 66		
				522 х 130 х 24	1	
				Прочие изделия		
		2	00. 00. 01	Шкант		
				ø 10 х 30	4	

Изм.	Лист	N докум.	Подпись	Дата
Разраб.		Скачкова		
Пров.		Астапова		
Т. контр.		Коростелев		
Гл. инж. пр.		Коростелев		
Н. контр.		Симонов		
Утв.		Ратинский		

БР. 01. 01. 03. 00 СБ

Щит
Сборочный чертеж

Лит.	Масса	Масштаб
И		1:5
Лист	Листов 1	

ЦНИИЭП торгово-бытовых зданий и туристских комплексов

Копировал

Формат II

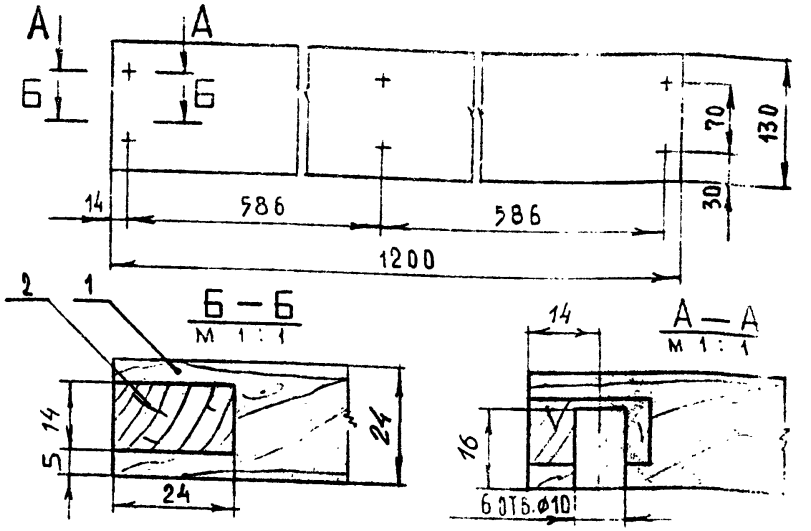

Формат	Зона	Поз.	Обозначение	Наименование	Кол.	Примечание
				Документация		
11			БР. 01. 03 01. 00 СБ	Сборочный чертеж		
				Детали		
Бч		1	БР. 01. 03. 01. 01	Щит		
				Древесина хвойная		
				ГОСТ 8486 - 66		
				1200 х 130 х 24	1	
Бч		2	БР. 01. 03. 01. 02	Рейка		
				Древесина хвойная		
				ГОСТ 8486 - 66		
				130 х 24 х 14	1	

Изм.	Лист	N докум.	Подпись	Дата
Разраб.		Скачкова		
Пров.		Астапова		
Т. контр.		Коростелев		
Гл. инж. пр.		Коростелев		
Н. контр.		Симонов		
Утв.		Ратинский		

БР. 01. 03. 01. 00 СБ

Щит
Сборочный чертеж

Лит.	Масса	Масштаб
И		
Лист	Листов	

ЦНИИЭП торгово-бытовых зданий и туристских комплексов

Подп. и дата | Инв. N дубл. | Взам. инв. N | Подп. и дата | Инв. N подл.

Копировал

Формат II

СФ-239-01

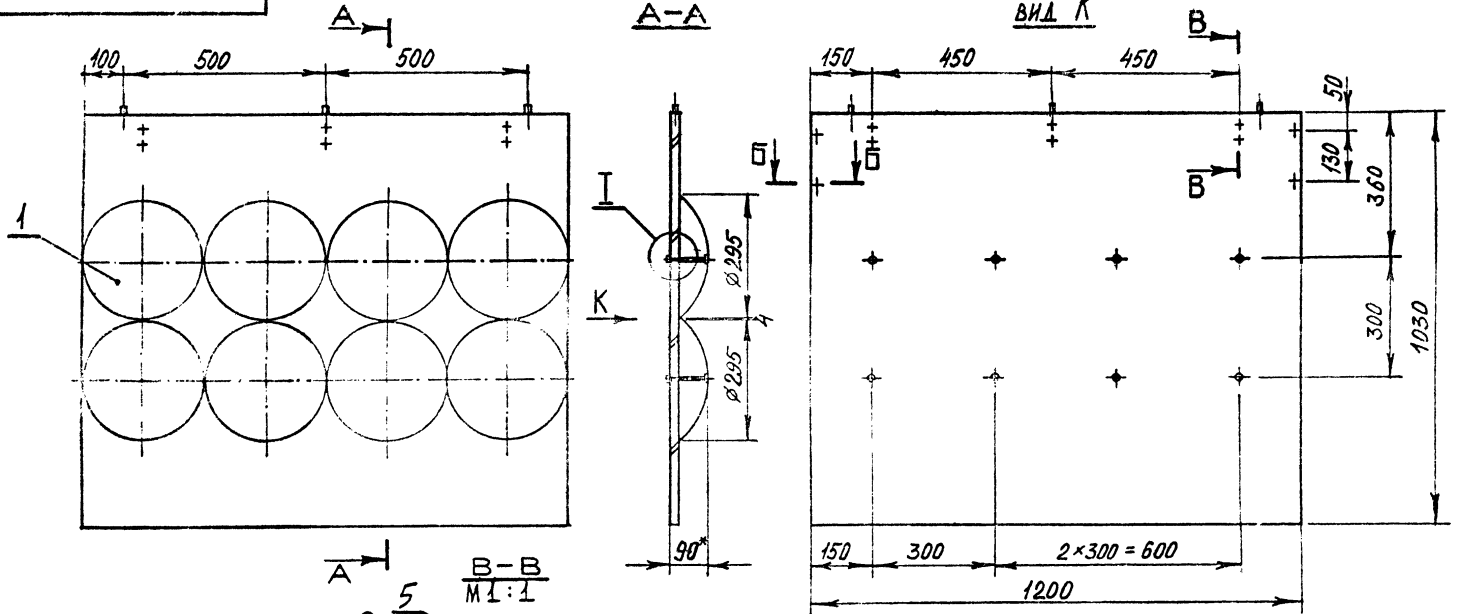

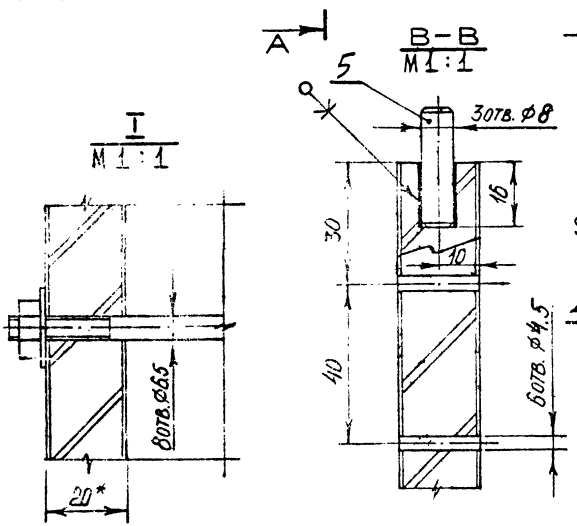

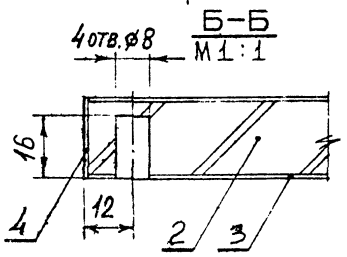

1.* Размеры для справок.

2. Предельные отклонения размеров по 2 ряду ГОСТ 6449-53.

Изм.	Лист	№ докум.	Подп.	Дата
Разраб.		Симонов		
Пров.		Артапова		
Н. контр.		Коротелев		

БР.01.05.00.00 СБ

Щит лицевой
Сборочный чертеж

Лит.	Масса	Масш.
		1:1

Лист | Листов

Торгово-бытовой комплекс г. Москва

Формат 12 СФ-239

Инв. № подл. | Подп. и дата | Взам. инв. № | Инв. № дубл. | Подп. и дата

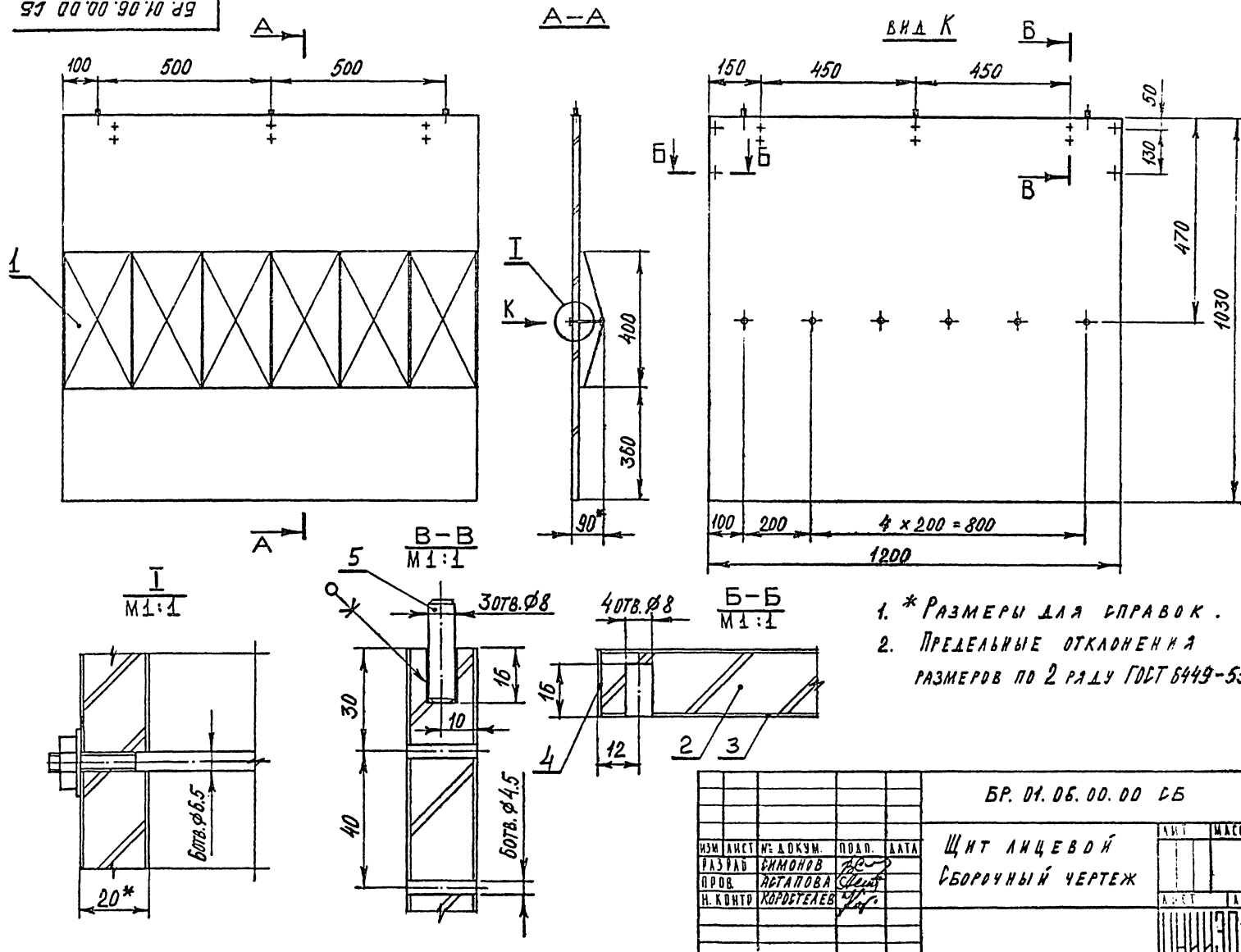

1. * Размеры для справок.
2. Предельные отклонения размеров по 2 ряду ГОСТ 6449-53.

ИЗМ	ЛИСТ	№ ДОКУМ.	ПОДП.	ДАТА
РАЗРАБ		СИМОНОВ		
ПРОВ.		АСТАПОВА		
Н. КОНТР		КОРОСТЕЛЕВ		

БР. 01.06.00.00 СБ

Щит лицевой
Сборочный чертеж

ЛИТ	МАССА	МАСШТАБ
		1:10
ЛИСТ	ЛИСТОВ 1	

ЦНИИЭП ТОРГОВО-БЫТОВЫХ ЗДАНИЙ И ПРОИЗВОДСТВЕННЫХ КОМПЛЕКСОВ Г. МОСКВА

Серия 1.271-4 Выпуск 1 Часть I

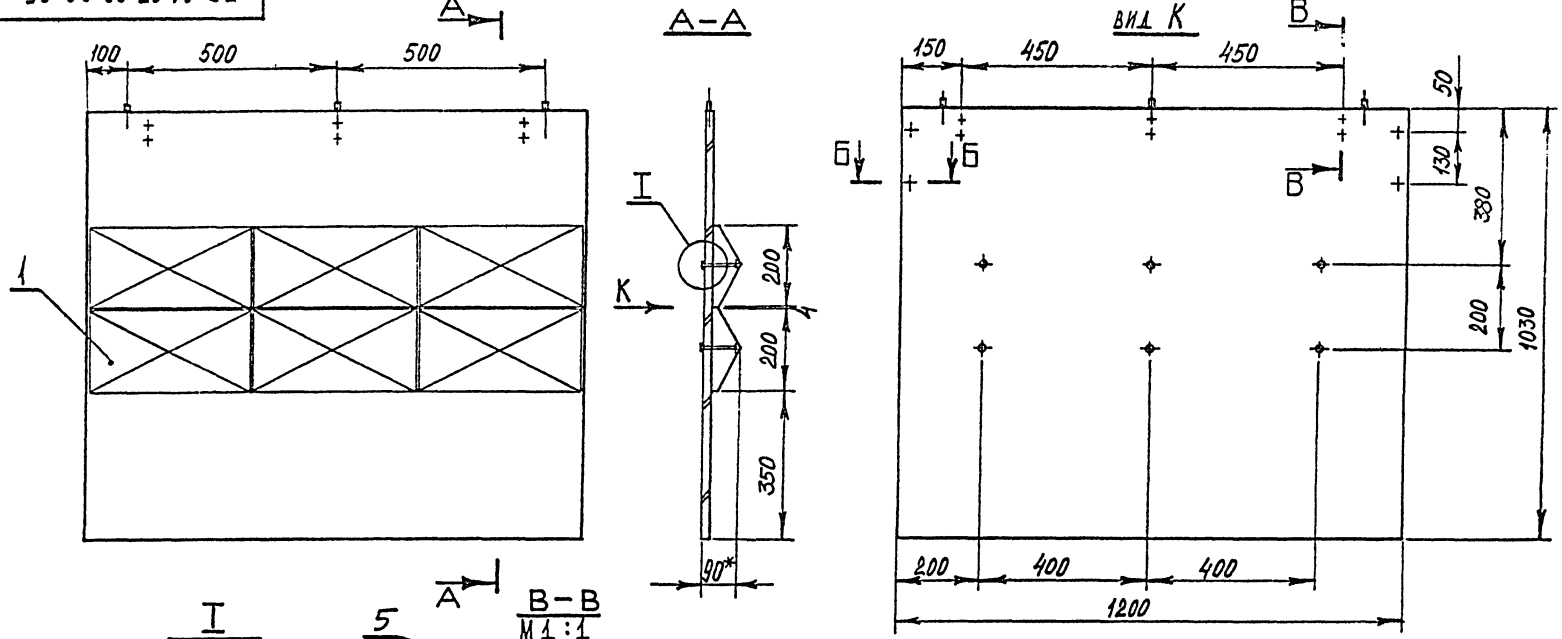

1.* Размеры для справок.

2. Предельные отклонения размеров по 2 ряду ГОСТ 6449-53.

Изм.	Лист	№ докум.	Подп.	Дата	БР. 01.07.00.00 СБ			
Разраб.		Симонов			Щит лицевой	Лит.	Масса	Масштаб
Пров.		Астапова			Сборочный чертеж			1:10
Н. контр.		Коростелев				Лист	Листов 1	

ЦНИИЭП торгово-бытовых зданий и комплексов г. Москва

Формат 12 СФ-239-

Инв. № подл. | Подп. и дата | Взам. инв. № | Инв. № дубл. | Подп. и дата

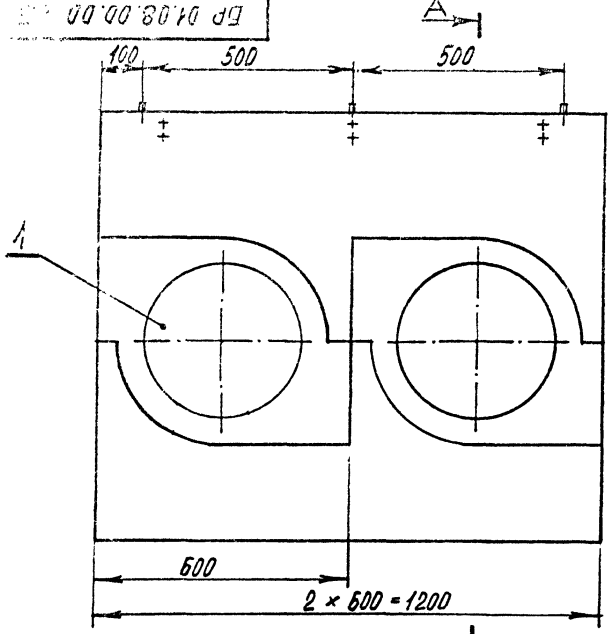

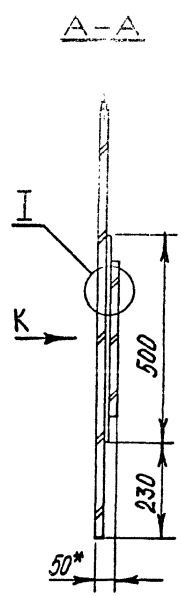

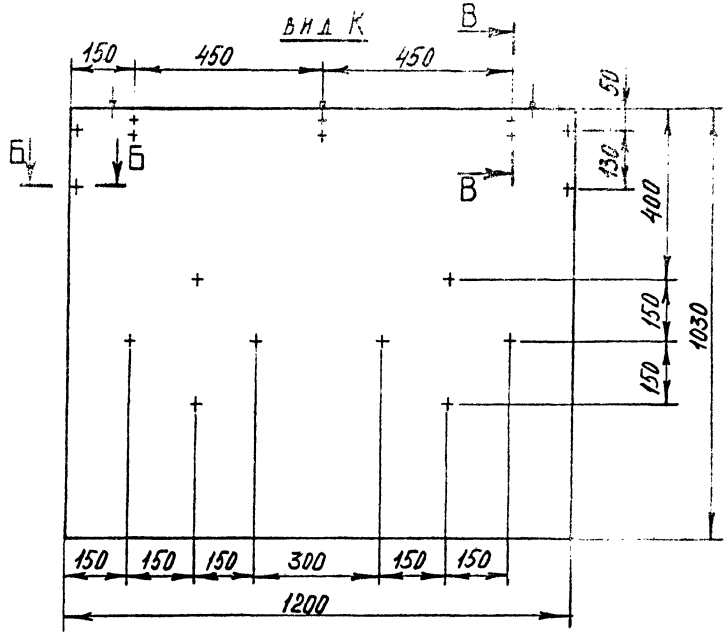

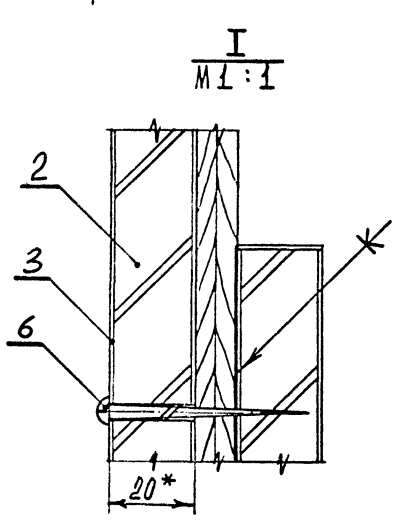

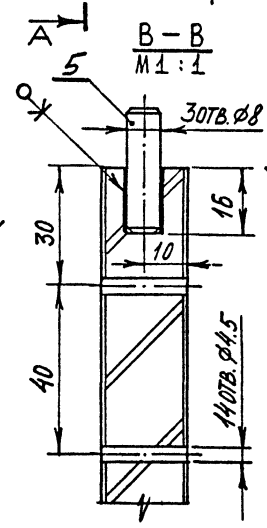

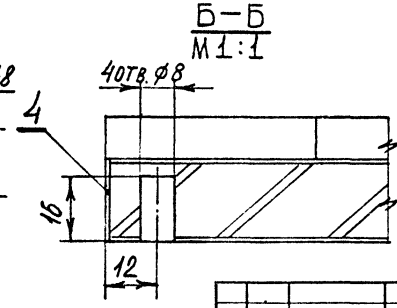

1. * Размеры для справок.
2. Предельные отклонения размеров по 2 ряду ГОСТ 6449-53.

						БР. 01.08.00.00 СБ	
						Щит лицевой сборочный чертеж	Лит. / Масса / Масштаб 1:10
Изм.	Лист	№ докум.	Подп.	Дата			Лист 1 / Листов 1
Разраб.		Симонов					ЦНИИЭП торгово-бытовых зданий и туристских комплексов г. Москва
Пров.		Астапова					
Н. контр.		Коростелев					

Формат 12 СФ-239-01

БР. 01.09.00.00 СБ

Серия 1.271-4 Выпуск 1 Часть I

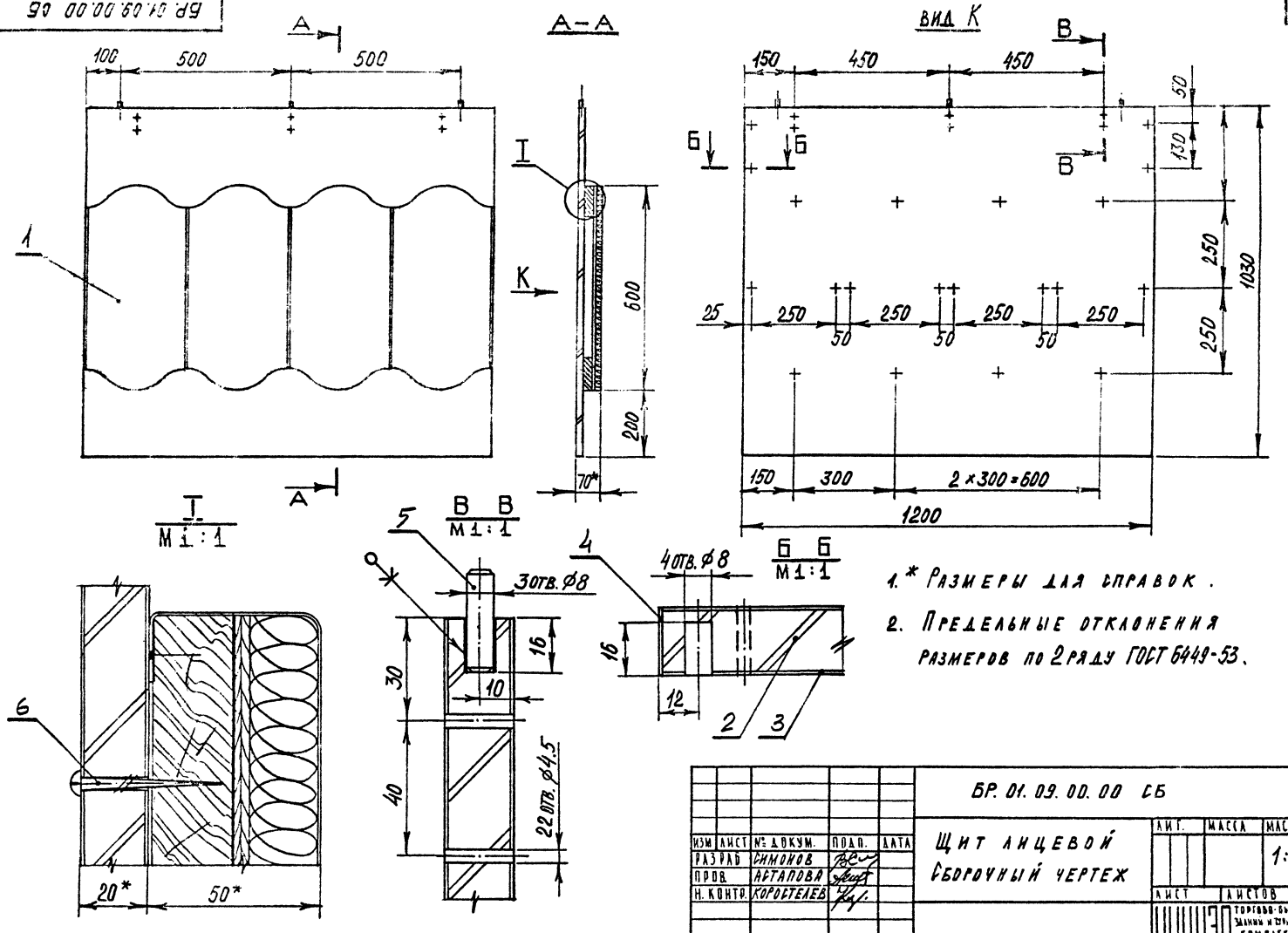

1.* Размеры для справок.

2. Предельные отклонения размеров по 2 ряду ГОСТ 6449-53.

					БР. 01.09.00.00 СБ		
ИЗМ	ЛИСТ	№ ДОКУМ.	ПОДП.	ДАТА	Щит лицевой сборочный чертеж	ЛИТ.	МАССА	МАСШТАБ
РАЗРАБ		СИМОНОВ						1:10
ПРОВ.		АСТАПОВА				ЛИСТ	ЛИСТОВ 1
Н. КОНТР.		КОРОСТЕЛЕВ				ЦНИИЭП	ТОРГОВО-БЫТОВЫХ ЗДАНИЙ И ПРИСТРОЕК ИМ. КОМПЛЕКСОВ Г. МОСКВА

ИНВ. № ПОДЛ. | ПОДП. И ДАТА | ВЗАМ. ИНВ. № | ИНВ. № ДУБЛ. | ПОДП. И ДАТА

ФОРМАТ 12 СФ-239-01

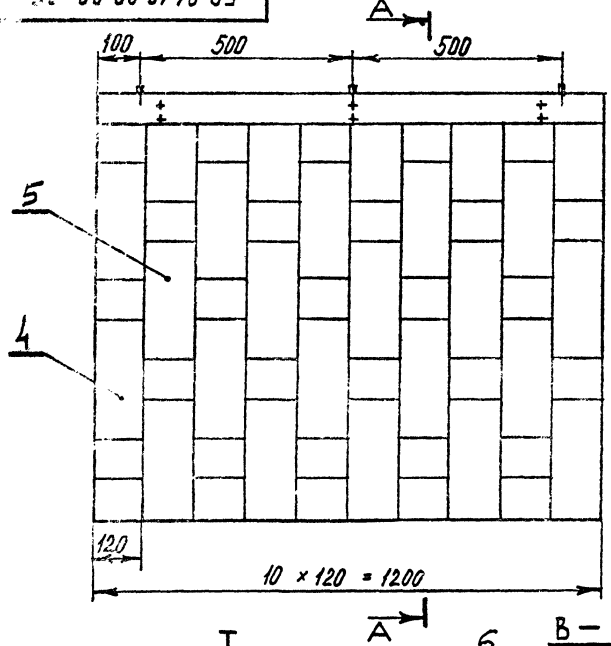

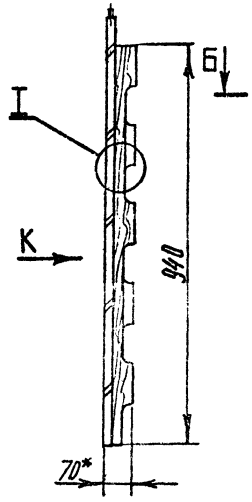

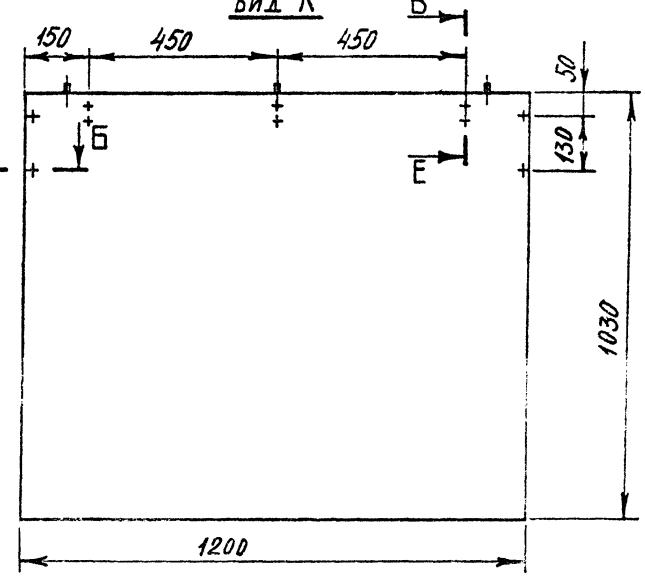

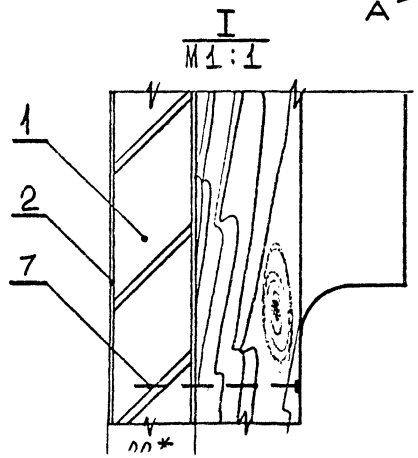

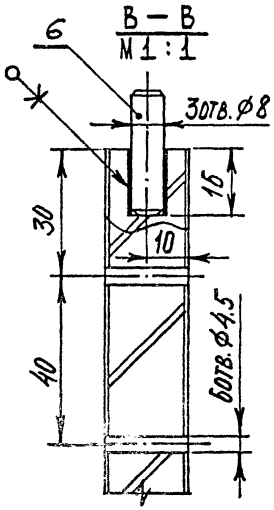

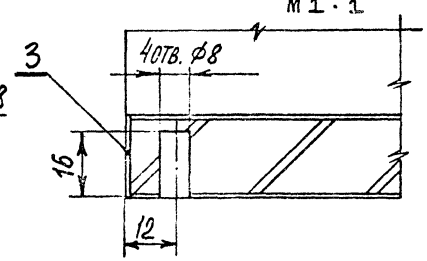

1.* Размеры для справок.

2. Предельные отклонения размеров по 2 ряду ГОСТ 6449-53.

					БР. 01.10.00.00 СБ		
Изм.	Лист	№ докум.	Подп.	Дата			
Разраб.		Симонов			Щит лицевой	Лит.	Масса	Масштаб
Пров.		Металова						1:10
Н. контр.		Костелев			Сборочный чертеж	Лист	Листов 1	

ЦНИИЭП торгово-бытовых зданий и комплексов Госкомгражданстроя г. Москва

Формат 12 СФ-239-01

БР. 01.11.00.00 СБ

Серия 1.271-4 Выпуск 1 Часть I

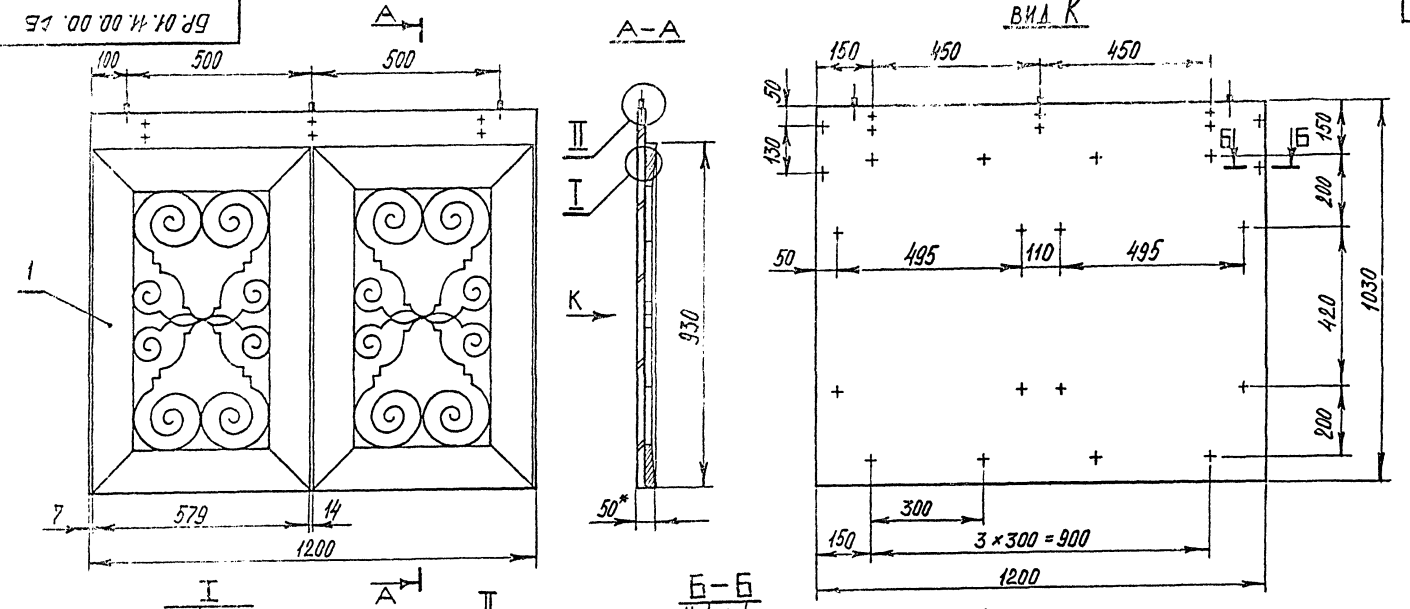

1.* Размеры для справок.

2. Предельные отклонения размеров по 2 ряду ГОСТ 6449-53.

Изм.	Лист	№ докум.	Подп.	Дата
Разраб.		Симонов		
Пров.		Астапова		
Н. контр.		Коростелев		

БР. 01.11.00.00 СБ

Щит лицевой
Сборочный чертеж

Лит.	Масса	Масштаб
		1:10
Лист	Листов 1	

ЦНИИЭП торгово-бытовых зданий и туристских комплексов, г. Москва

Формат А2 СФ-239-01

Инв. № подл. | Подп. и дата | Взам. инв. № | Инв. № дубл. | Подп. и дата

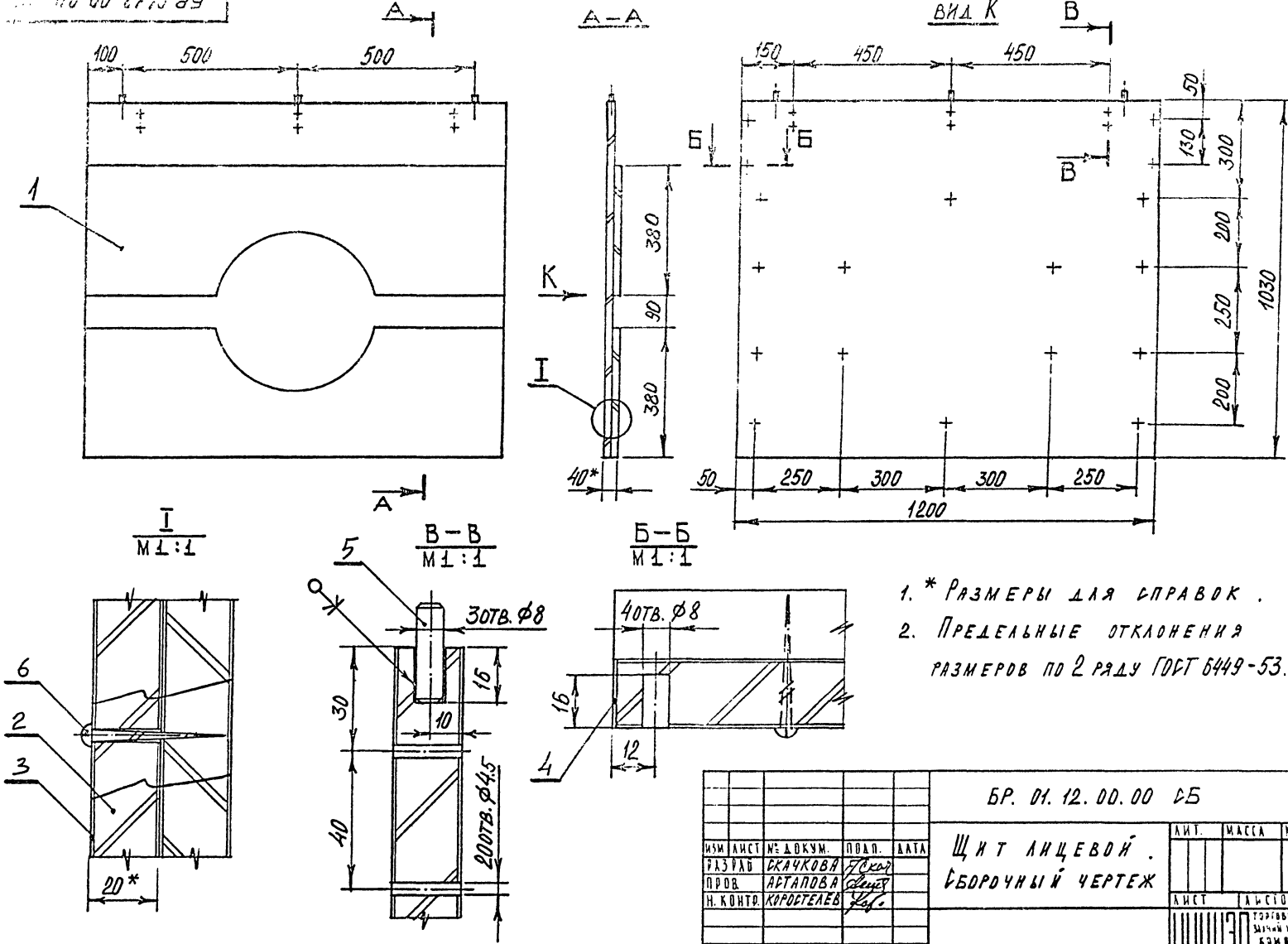

1. * Размеры для справок.
2. Предельные отклонения размеров по 2 ряду ГОСТ 6449-53.

Изм.	Лист	№ докум.	Подп.	Дата	БР. 01. 12. 00. 00 СБ			
Разраб.		Скачкова			Щит лицевой. Сборочный чертеж	Лит.	Масса	Масштаб
Пров.		Артапова						1:10
Н. контр.		Коростелев				Лист	Листов 1	

ЦНИИЭП торгово-бытовых зданий и комплексов Госкомархитектуры г. Москва

Формат 12 СФ-239-01

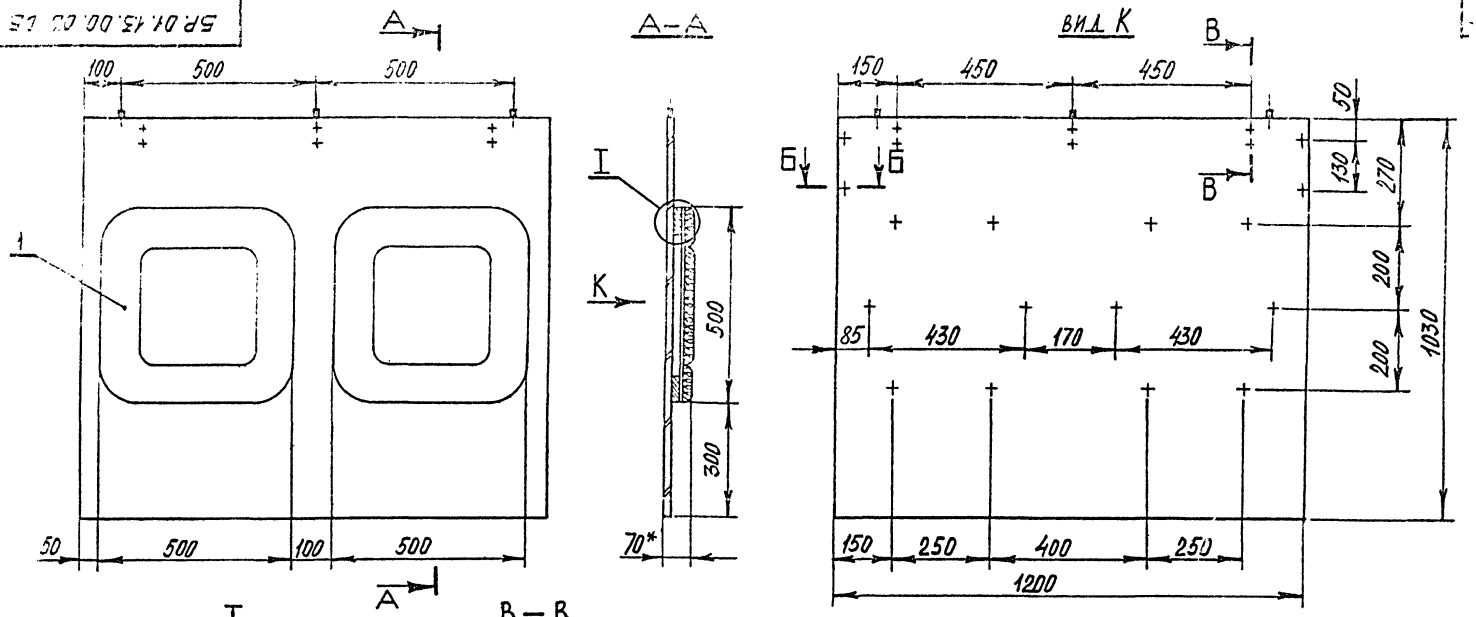

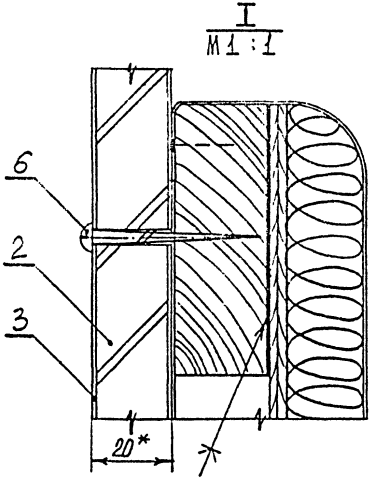

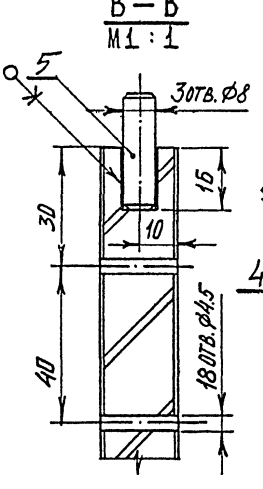

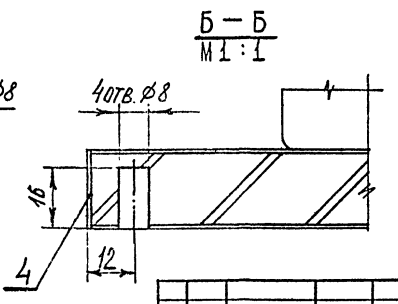

1. * Размеры для справок.
2. Предельные отклонения размеров по 2 ряду ГОСТ 6449-53.

Изм.	Лист	№ докум.	Подп.	Дата
Разраб.		Скачкова		
Пров.		Астапова		
Н. контр.		Коростелев		

БР. 01. 13. 00. 00 СБ

Щит лицевой
Сборочный чертеж

Лит.	Масса	Масштаб
		1:10
Лист	Листов 1	

ЦНИИЭП торгово-бытовых зданий и туристских комплексов г. Москва

Формат А2 СФ-239-01

Инв. № подл. | Подп. и дата | Взам. инв. № | Инв. № дубл. | Подп. и дата

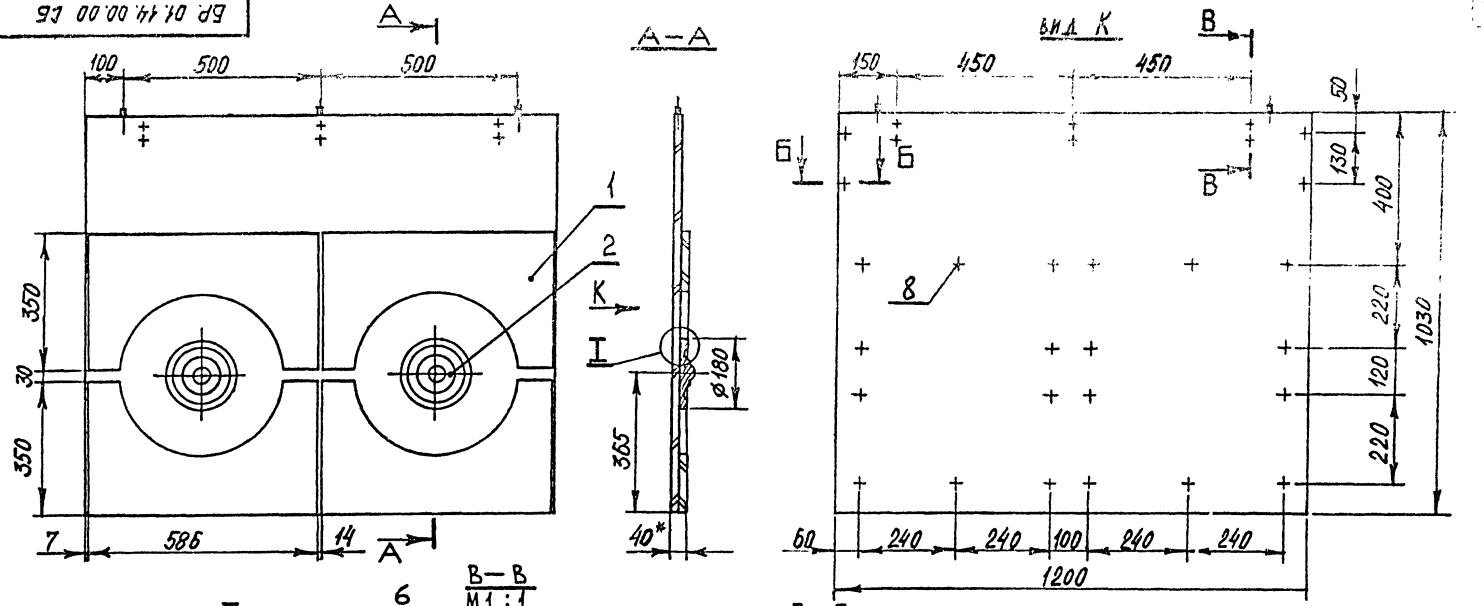

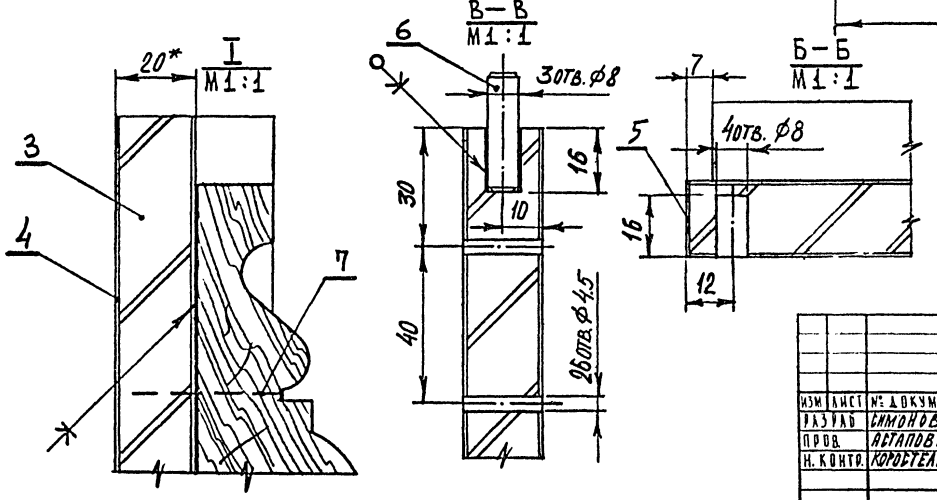

1.* Размеры для справок.

2. Предельные отклонения размеров по 2 ряду ГОСТ 6449-53.

Изм.	Лист	№ докум.	Подп.	Дата	БР. 01.14.00.00 СБ		
Разраб.		Симонов			Щит лицевой сборочный чертеж	Лит.	Масса	Масштаб
Пров.		Астапова						1:10
Н. контр.		Коробтелев				Лист	Листов 1

ЦНИИЭП торговых зданий и предприятий комплексов г. Москва

Инв. № подл. | Подп. и дата | Взам. инв. № | Инв. № дубл. | Подп. и дата

Формат А2 СФ-239-

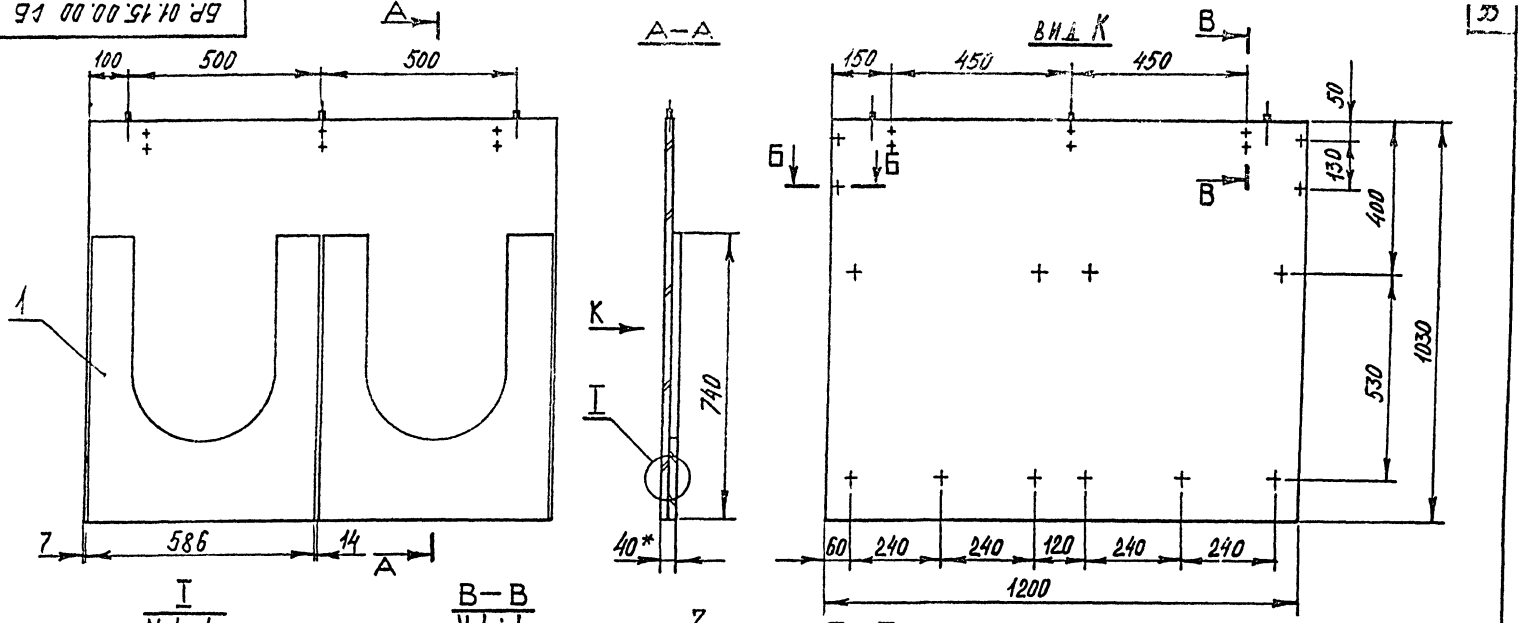

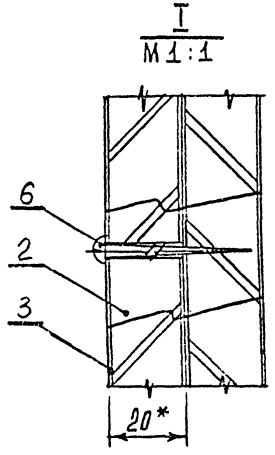

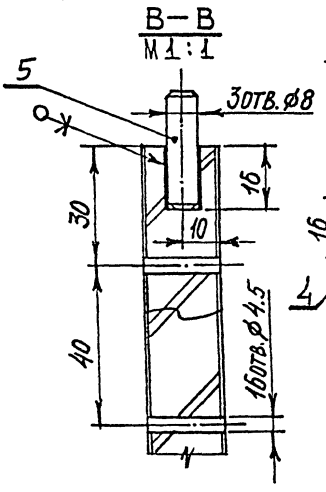

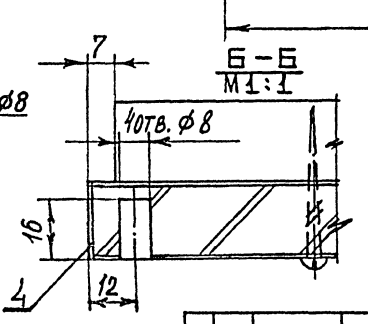

1. * Размеры для справок.
2. Предельные отклонения размеров по 2 ряду ГОСТ 6449-53.

Изм.	Лист	№ докум.	Подп.	Дата
Разраб.		Скачкова		
Пров.		Астапова		
Н. контр.		Коростелев		

БР. 01.15.00.00 СБ

Щит лицевой
Сборочный чертеж

Лит.	Масса	Масштаб
		1:10
Лист	Листов 1	

ЦНИИЭП торгово-бытовых зданий и туристских комплексов г. Москва

Формат 12 СФ-239-01

Инв. № подл. | Подп. и дата | Взам. инв. № | Инв. № дубл. | Подп. и дата

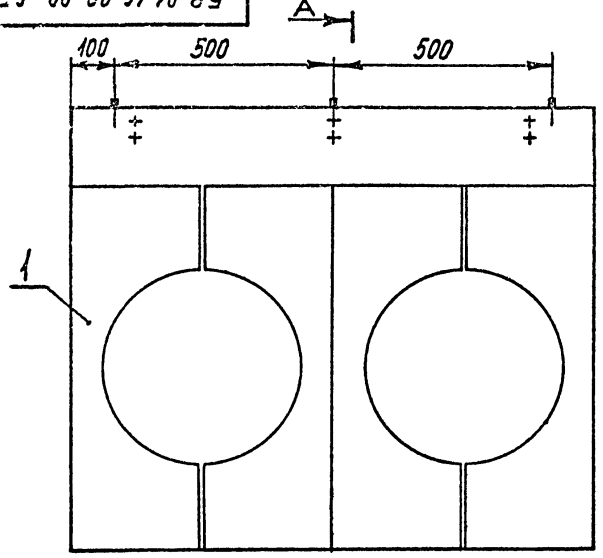

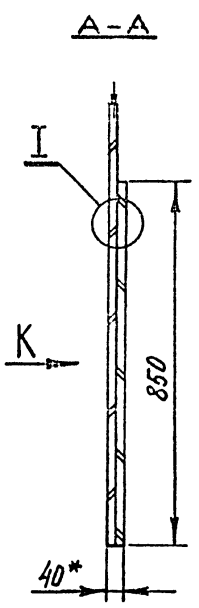

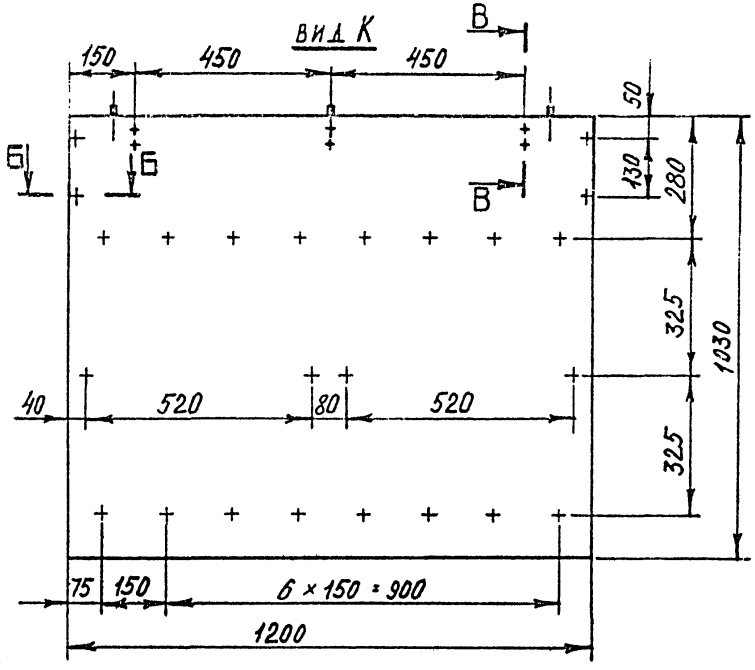

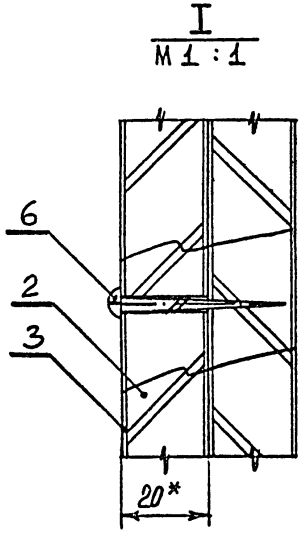

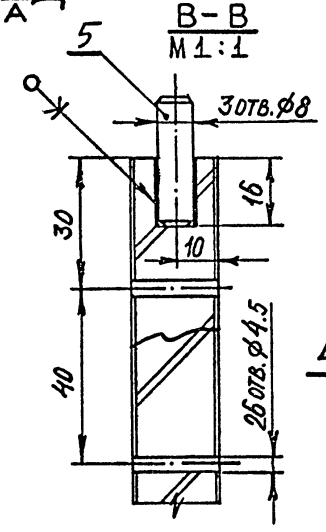

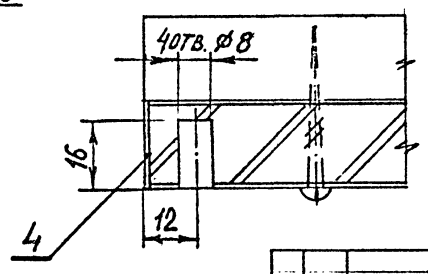

1. * Размеры для справок.
2. Предельные отклонения размеров по 2 ряду ГОСТ 6449-53.

Изм.	Лист	№ докум.	Подп.	Дата
Разраб.		Симонов		
Пров.		Астапова		
Н. контр.		Коростелев		

БР. 01.16.00.00 СБ

Щит лицевой
Сборочный чертеж

Лит.	Масса	Масштаб
		1:10
Лист	Листов 1	

ЦНИИЭП торговых зданий и туристских комплексов г. Москва

БР.01.07.01.00.СБ

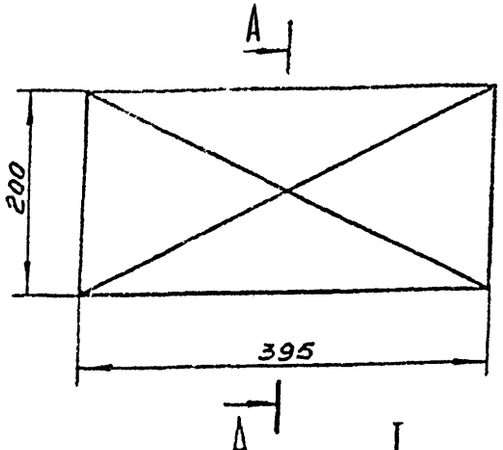

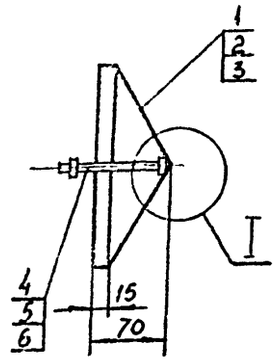

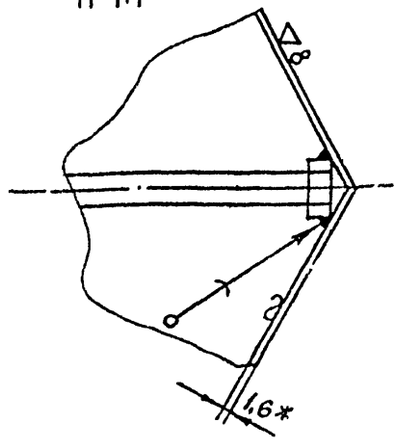

1.* Размеры для справок.
2. Отклонения размеров по 7кл. ОСТ 1010
3. ▽8 - полировать

Изм	Лист	№ докум	Подпись	Дата
Разраб.		Скачкова		
Пров.		Астапова		
Т. контр.		Коростелев		
Гл. инж. пр.		Коростелев		
Н. контр.		Симонов		
Утв.		Ранчинский		

БР.01.07.01.00 СБ

Короб декоративный
Сборочный чертеж

Лит.	Масса	Масштаб
		1:5
Лист	Листов 1	

ЦНИИЭП торгово-бытовых зданий и туристских комплексов

Копировал Формат 11

БР.01.05.01.00.СБ

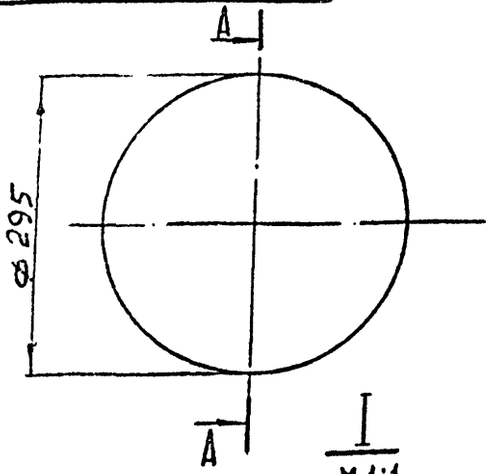

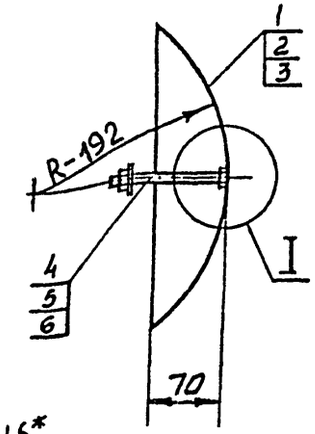

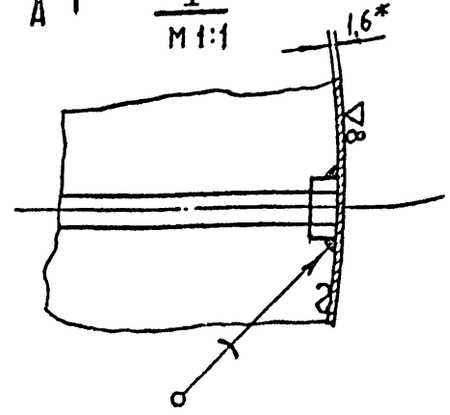

1.* Размеры для справок
2. Отклонения размеров по 7кл. ОСТ 1010.
3. ▽8 - полировать

Изм	Лист	№ докум	Подпись	Дата
Разраб.		Скачкова		
Пров.		Астапова		
Т. контр.		Коростелев		
Гл. инж. пр.		Коростелев		
Н. контр.		Симонов		
Утв.		Ранчинский		

БР.01.05.01.00 СБ

Чаша декоративная
Сборочный чертеж

Лит.	Масса	Масштаб
		1:5
Лист	Листов 1	

ЦНИИЭП торгово-бытовых зданий и туристских комплексов

Копировал Формат 11

СФ-239-01

Инв. № подл. | Подп. и дата | Взам. инв. № | Инв. № дубл. | Подп. и дата

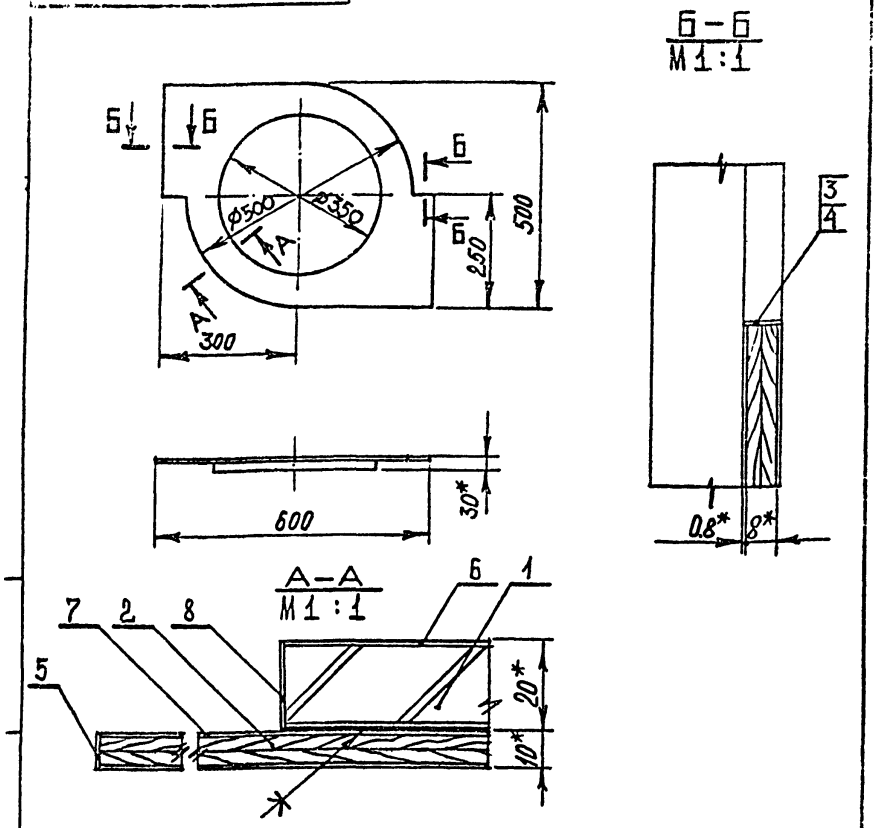

1.* Размеры для справок.
2. Предельные отклонения размеров по 2 ряду ГОСТ 6449-53.

					БР. 01.08.01.00 СБ			
ИЗМ	ЛИСТ	N ДОКУМ.	ПОДПИСЬ	ДАТА	Щит декоративный Сборочный чертеж	ЛИТ.	МАССА	МАСШТАБ
РАЗРАБ.		СИМОНОВ						1:10
ПРОВ.		АСТАПОВА				ЛИСТ	ЛИСТОВ 1	
Т. КОНТР.		КОРОСТЕЛЕВ				ЦНИИЭП ТОРГОВО-БЫТОВЫХ ЗДАНИЙ И ТУРИСТСКИХ КОМПЛЕКСОВ		
ГЛ. ИНЖ. ПР.		Коростелев						
Н. КОНТР.		Симонов						
УТВ.		Ранинский						

КОПИРОВАЛ ФОРМАТ 11

Серия Выпуск 1 Часть I

ИНВ. N ПОДЛ.	ПОДП. И ДАТА	ВЗАМ. ИНВ. N	ИНВ. N ДУБЛ.	ПОДП. И ДАТА

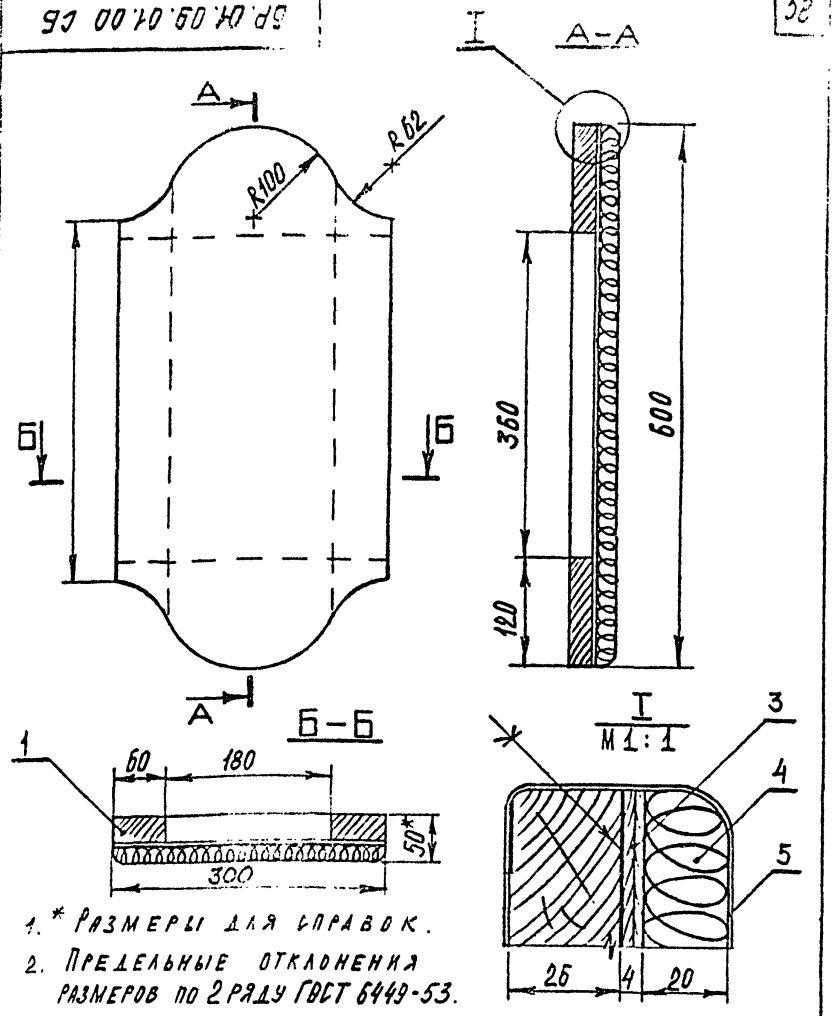

1.* Размеры для справок.
2. Предельные отклонения размеров по 2 ряду ГОСТ 6449-53.

					БР. 01.09.01.00 СБ			
ИЗМ	ЛИСТ	N ДОКУМ.	ПОДПИСЬ	ДАТА	Щит декоративный Сборочный чертеж	ЛИТ.	МАССА	МАСШТАБ
РАЗРАБ.		СИМОНОВ						1:5
ПРОВ.		АСТАПОВА				ЛИСТ	ЛИС	
Т. КОНТР.		КОРОСТЕЛЕВ				ЦНИИЭП		
ГЛ. ИНЖ. ПР.		Коростелев						
Н. КОНТР.		Симонов						
УТВ.		Ранинский						

КОПИРОВАЛ

СФ-239-01 ФО

БР. 01.10.00.04

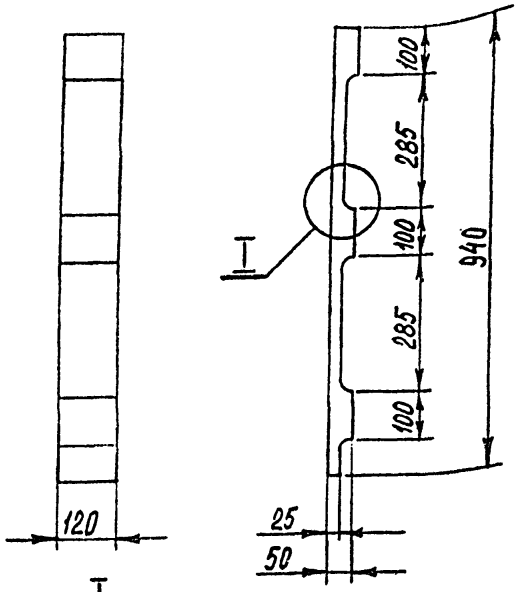

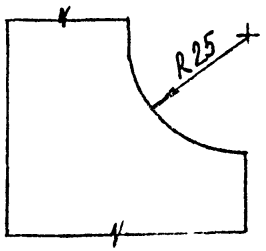

1. Предельные отклонения размеров по 2 ряду ГОСТ 6449-53.

Изм	Лист	N докум	Подпись	Дата
Разраб.	Симонов			
Пров.	Астапова			
Т. контр.	Коростелев			
Гл. инж. пр	Коростелев			
Н. контр	Симонов			
Утв	Ранинский			

БР. 01.10.00.04

Брусок

Лит	Масса	Масштаб
		1:10
Лист	Листов 1	

Древесина лиственная ГОСТ 2695-71

ЦНИИЭП торгово-бытовых зданий и туристских комплексов

Подп. и дата | Инв. N дубл. | Взам. инв. N | Подп. и дата

Копировал

Формат 11

БР. 01.10.00.05

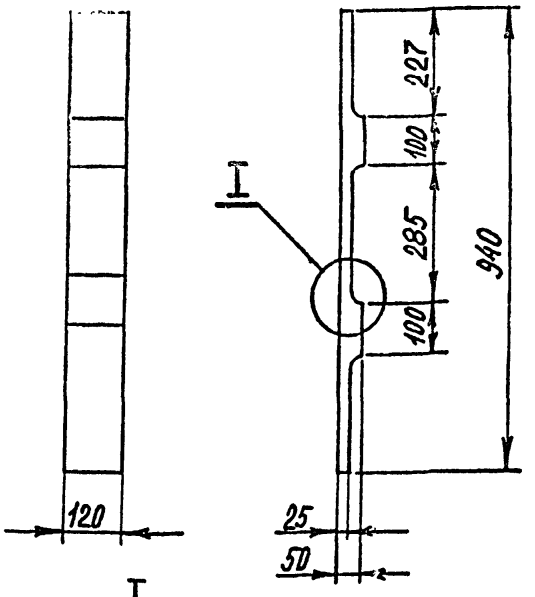

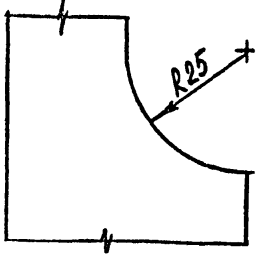

1. Предельные отклонения размеров по 2 ряду ГОСТ 6449-53

Изм	Лист	N докум	Подпись	Дата
Разраб.	Симонов			
Пров.	Астапова			
Т. контр.	Коростелев			
Гл. инж. пр	Коростелев			
Н. контр	Симонов			
Утв	Ранинский			

БР. 01.10.00.05

Брусок

Лит	Масса	Масштаб
		1:10
Лист	Листов 1	

Древесина лиственная ГОСТ 2695-71

ЦНИИЭП торгово-бытовых зданий и туристских комплексов

Подп. и дата | Инв. N дубл. | Взам. инв. N | Подп. и дата

Копировал

Формат 11

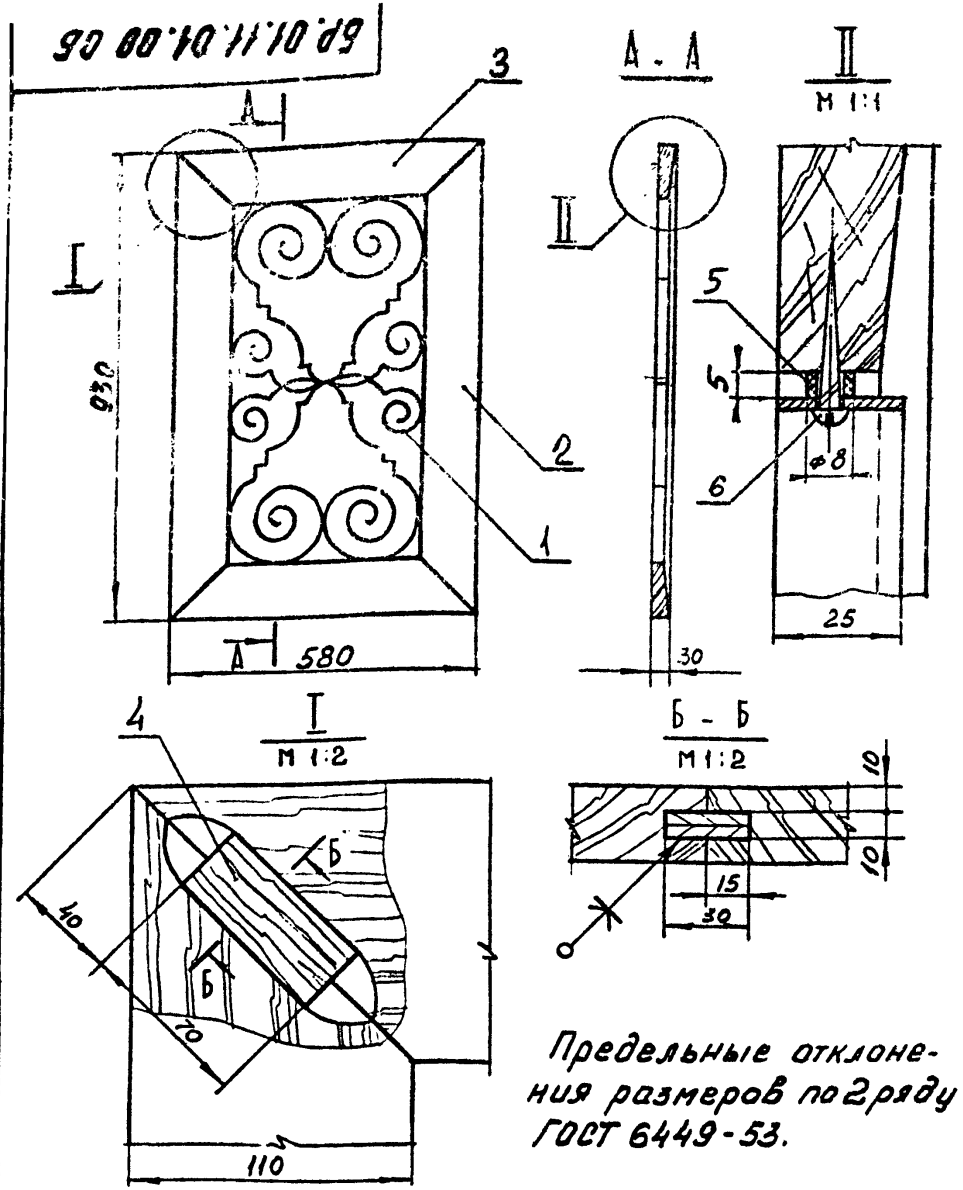

Предельные отклонения размеров по 2 ряду ГОСТ 6449-53.

Изм.	Лист	N докум.	Подпись	Дата	БР.01.11.01.00 СБ			
Разраб.		Скачкова			Щит декоративный сборочный чертеж	Лит.	Масса	Масштаб
Пров.		Астапова						1:10
Т. контр.		Коростелев				Лист	Листов 1	
Гл. инж. пр.		Коростелев				ЦНИИЭП торгово-бытовых зданий и туристских комплексов		
Н. контр.		Симонов						
Утв.		Ранинский						

Копировал

Формат 11

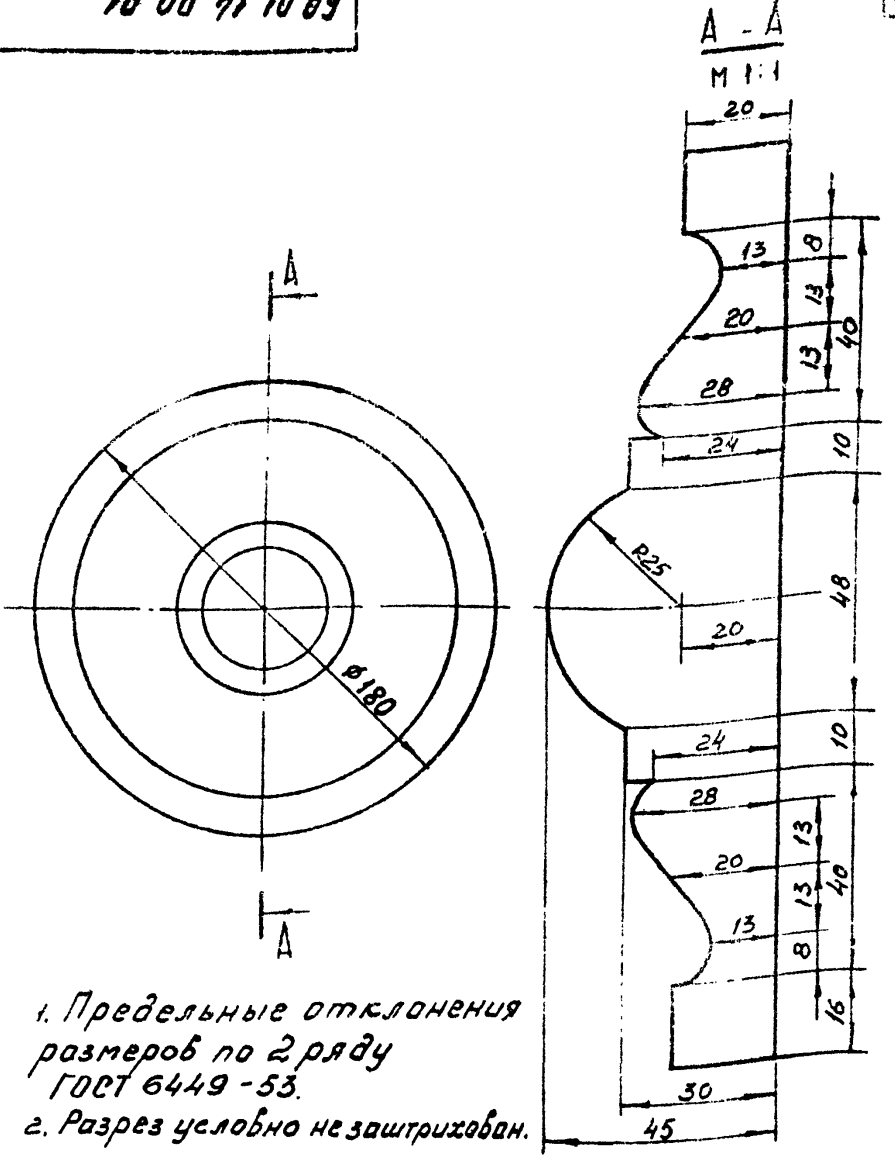

1. Предельные отклонения размеров по 2 ряду ГОСТ 6449-53.
2. Разрез условно не заштрихован.

Изм.	Лист	N докум.	Подпись	Дата	БР.01.14.00.01			
Разраб.		Скачкова			Розетка	Лит.	Масса	Масштаб
Пров.		Астапова						1:2
Т. контр.		Коростелев				Лист	Листов	
Гл. инж. пр.		Коростелев				ЦНИИЭП торгово-бытовых зданий и туристских комплексов		
Н. контр.		Симонов						
Утв.		Ранинский						

Древесина лиственная ГОСТ 2695-71

Копировал

Формат 11

СФ-239-01

Инв. N подл. | Подп. и дата | Взам. инв. N | Инв. N дубл. | Подп. и дата

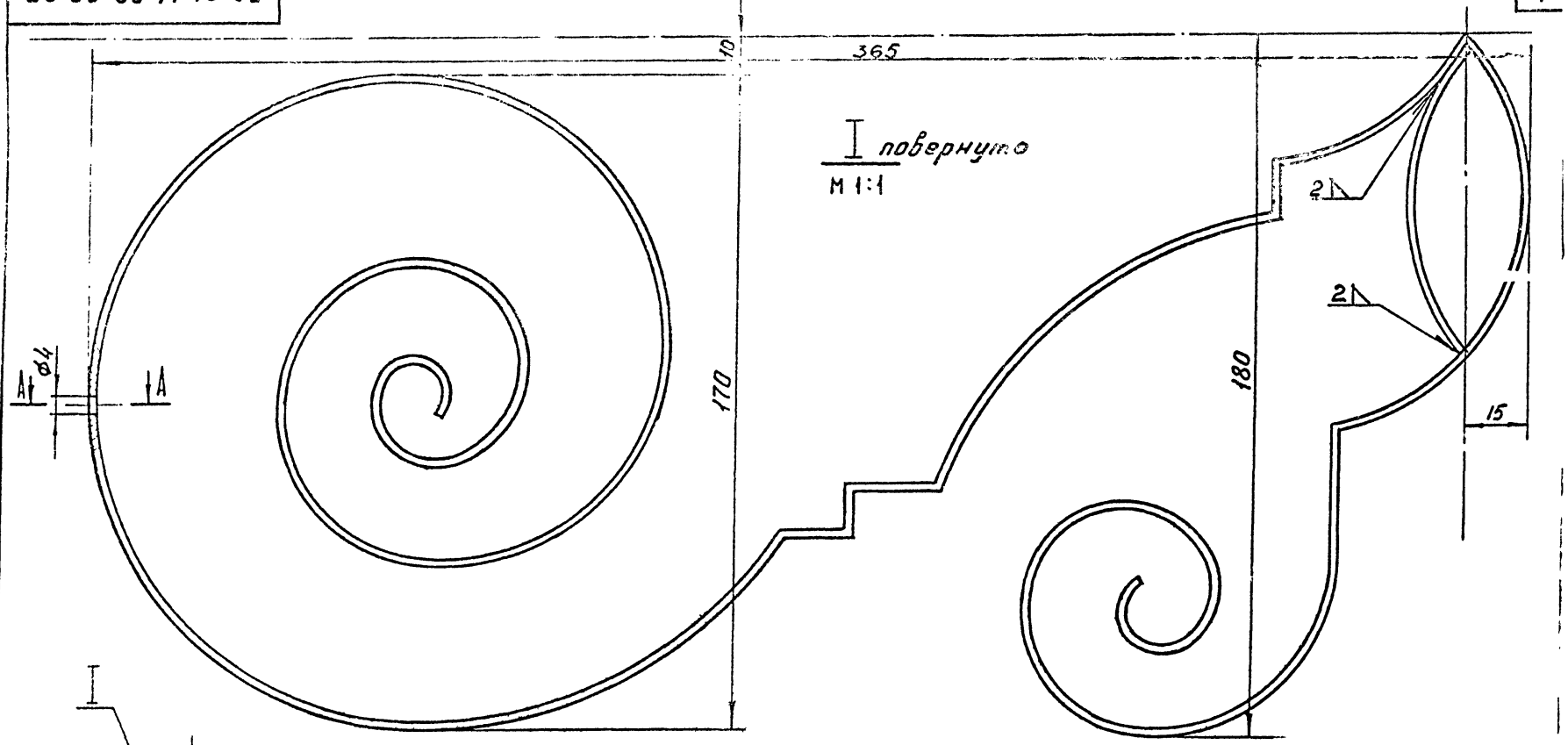

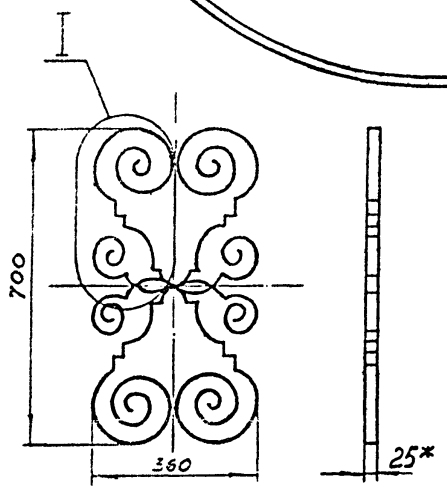

А – А
М 1:1

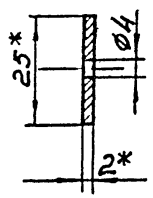

1.* Размеры для справок.
2. Сварные швы зачистить.
3. Окрасить нитроэмалью.

Изм.	Лист	№ докум.	Подп.	Дата
Разраб.		Скачкова		
Пров.		Астапова		
Н. контр.		Коростелев		

БР.01.11.02.00 СБ

Решётка

Сборочный чертеж

Лента 2×25 ГОСТ 6009-57* / Ст.2 ГОСТ 535-58

Лит.	Масса	Масштаб
		1:10

Лист | Листов

ЦНИИЭП торгово-бытовых зданий и туристских комплексов г. Москва

Формат 12 СФ-239-01

Инв. № подл. | Подп. и дата | Взам. инв. № | Инв. № дубл. | Подп. и дата

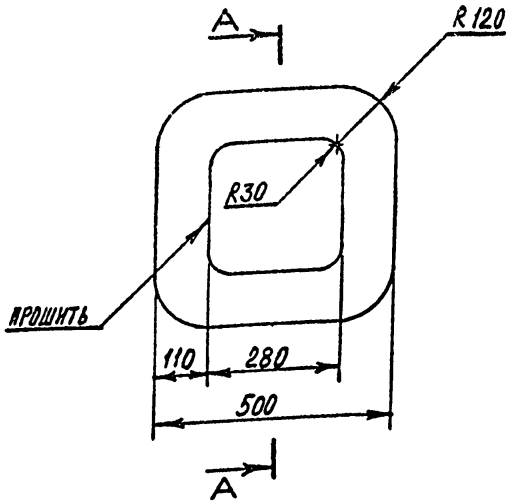

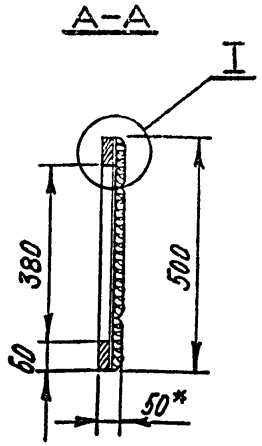

I
М1:1

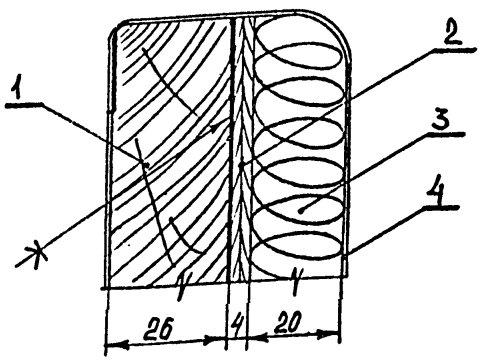

1.* Размеры для справок

2. Предельные отклонения размеров по 2 ряду ГОСТ 6449-53

Изм	Лист	N докум	Подпись	Дата
Разраб.		Гимонов		
Пров.		Астапова		
Т. контр.		Коростелев		
Гл. инж. пр		Коростелев		
Н. контр.		Гимонов		
Утв.		Романский		

БР. 01.13.01.00 СБ

Щит декоративный
Сборочный чертеж

Лит.	Масса	Масштаб
		1:10
Лист	Листов 1	

ЦНИИЭП торгово-бытовых зданий и туристских комплексов

Инв. № подл. | Подп. и дата | Взам. инв. № | Инв. № дубл. | Подп. и дата

Копировал

Формат А1

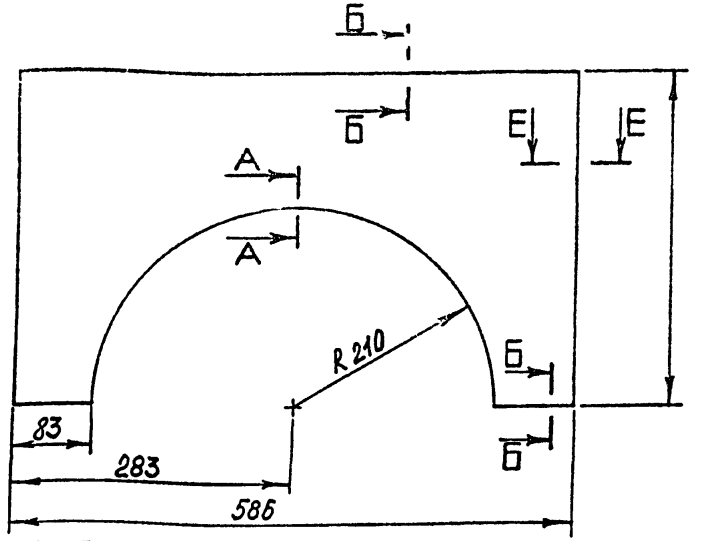

Б Б
М1:1

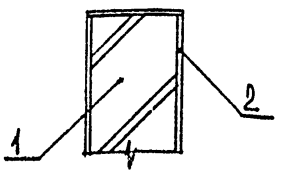

А–А
М1:1

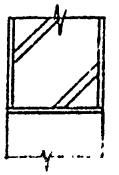

Е Е
М1:1

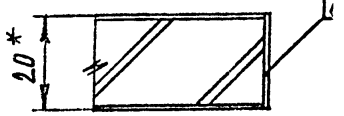

1.* Размеры для справок

2. Предельные отклонения размеров по 2 ряду ГОСТ 6449-53

Изм	Лист	N докум	Подпись	Дата
Разраб.		Гимонов		
Пров.		Астапова		
Т. контр.		Коростелев		
Гл. инж. пр		Коростелев		
Н. контр.		Гимонов		
Утв.		Романский		

БР. 01.14.01.00 СБ

Щит декоративный
Сборочный чертеж

Лит	Масса	Мас
		1
Лист	Листов	

ЦНИИЭП торгово-бытовых зданий и туристских комплексов

Инв. № подл. | Подп. и дата | Взам. инв. № | Инв. № дубл. | Подп. и дата

Копировал

СФ-239-01 Формат А1

Серия 1.271-4 Выпуск 1 Часть I

БР. 01.15.01.00 СБ

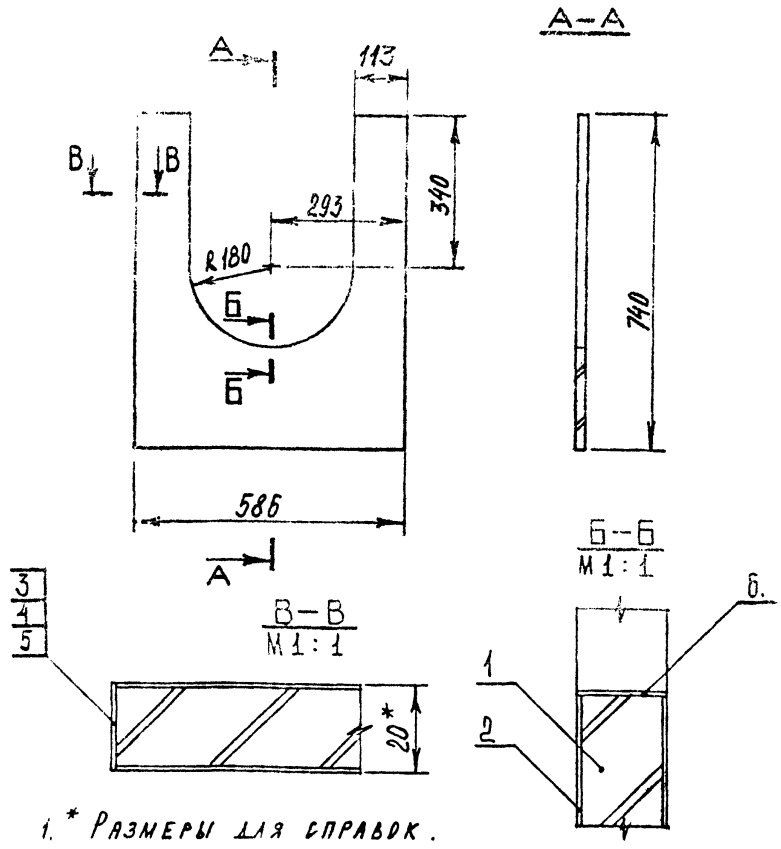

1.* Размеры для справок.

2. Предельные отклонения размеров по 2 ряду ГОСТ 6449-53.

				БР. 01.15.01.00 СБ			
ИЗМ	ЛИСТ	N ДОКУМ	ПОДПИСЬ	ДАТА	Щит декоративный Сборочный чертеж	ЛИТ.	МАССА	МАСШТАБ
РАЗРАБ.		СИМОНОВ						1:10
ПРОВ.		АСТАПОВА				ЛИСТ	ЛИСТОВ 1
Т. КОНТР.		КОРОСТЕЛЕВ				ЦНИИЭП	ТОРГОВО-БЫТОВЫХ ЗДАНИЙ И ТУРИСТСКИХ КОМПЛЕКСОВ
ГЛ. ИНЖ. ПР.		Коростелев					
Н. КОНТР.		Симонов					
УТВ.		Ханинский					

КОПИРОВАЛ ФОРМАТ 11

ПОДП. И ДАТА | ИНВ. N ДУБЛ. | ВЗАМ. ИНВ. N | ПОДП. И ДАТА | ИНВ. N ПОДЛ.

Серия 1.271-4 Выпуск 1 Часть I

БР. 01.16.01.00 СБ

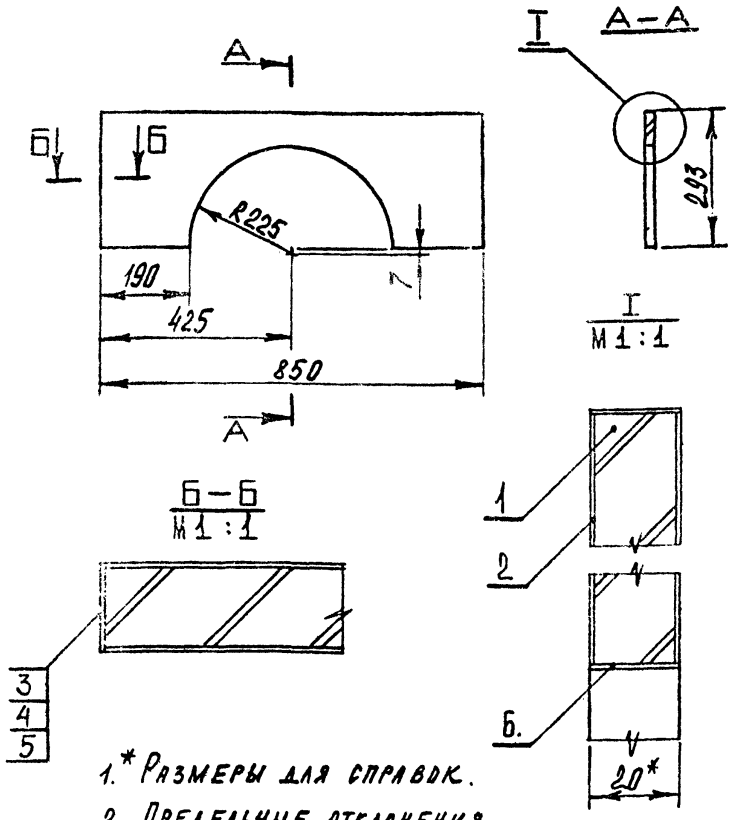

1.* Размеры для справок.

2. Предельные отклонения размеров по 2 ряду ГОСТ 6449-53.

				БР. 01.16.01.00 СБ			
ИЗМ	ЛИСТ	N ДОКУМ	ПОДПИСЬ	ДАТА	Щит декоративный Сборочный чертеж	ЛИТ.	МАССА	МАСШТ
РАЗРАБ.		СИМОНОВ						1:1
ПРОВ.		АСТАПОВА				ЛИСТ	ЛИСТОВ
Т. КОНТР.		КОРОСТЕЛЕВ				ЦНИИЭП	ТОРГОВО-БЫТОВЫХ ЗДАНИЙ И ТУРИСТСКИХ КОМПЛЕКС
ГЛ. ИНЖ. ПР.		Коростелев					
Н. КОНТР.		Симонов					
УТВ.		Ханинский					

КОПИРОВАЛ СФ-239-01 ФОРМАТ 11

ПОДП. И ДАТА | ИНВ. N ДУБЛ. | ВЗАМ. ИНВ. N | ПОДП. И ДАТА | ИНВ. N ПОДЛ.

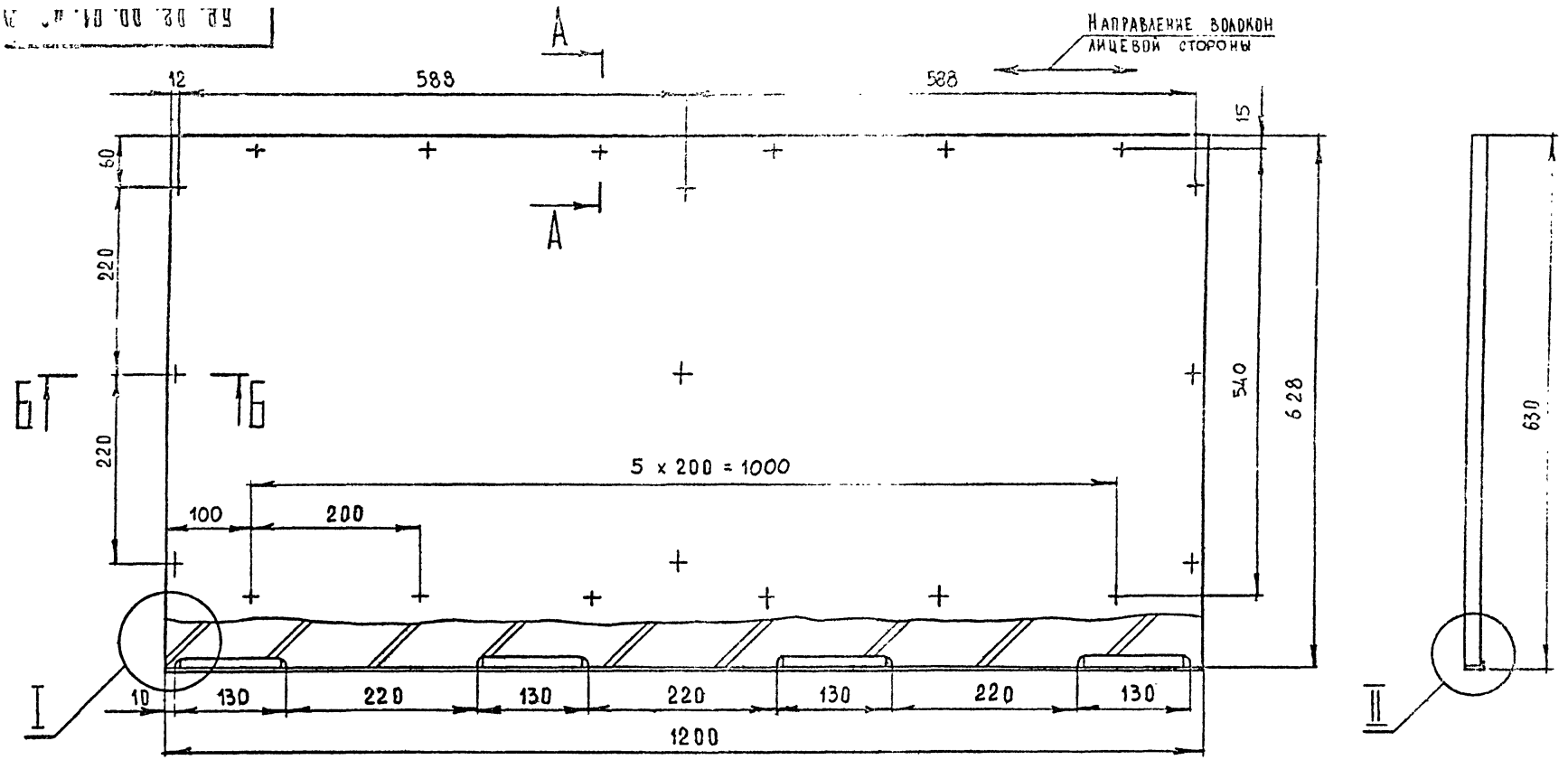

I
М 1:1

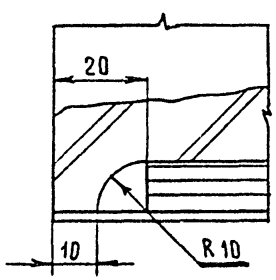

А–А
М 1:1

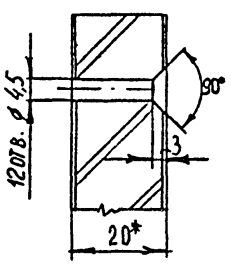

II
М 1:1

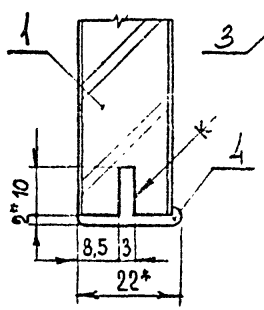

Б–Б
М 1:1

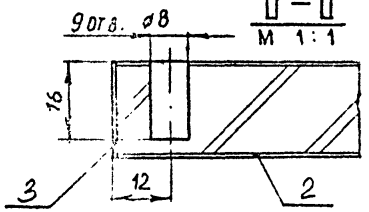

1. * Размеры для справок.
2. Металлический профиль условно не заштрихован.
3. Предельные отклонения размеров по 2 ряду ГОСТ 6449-53

Изм.	Лист	№ докум.	Подп.	Дата
Разраб.		Скачкова		
Пров.		Астапова		
Н. контр.		Коростелев		

БР. 02. 00. 01. 00 СБ

Щ И Т
Сборочный чертеж

Лит.	Масса	Масштаб
		1:5
Лист	Листов 1	

ЦНИИЭП торгово-бытовых зданий и комплексов Комплексов г. Москва

Формат 12 СФ-239-01

БР 02 00.02

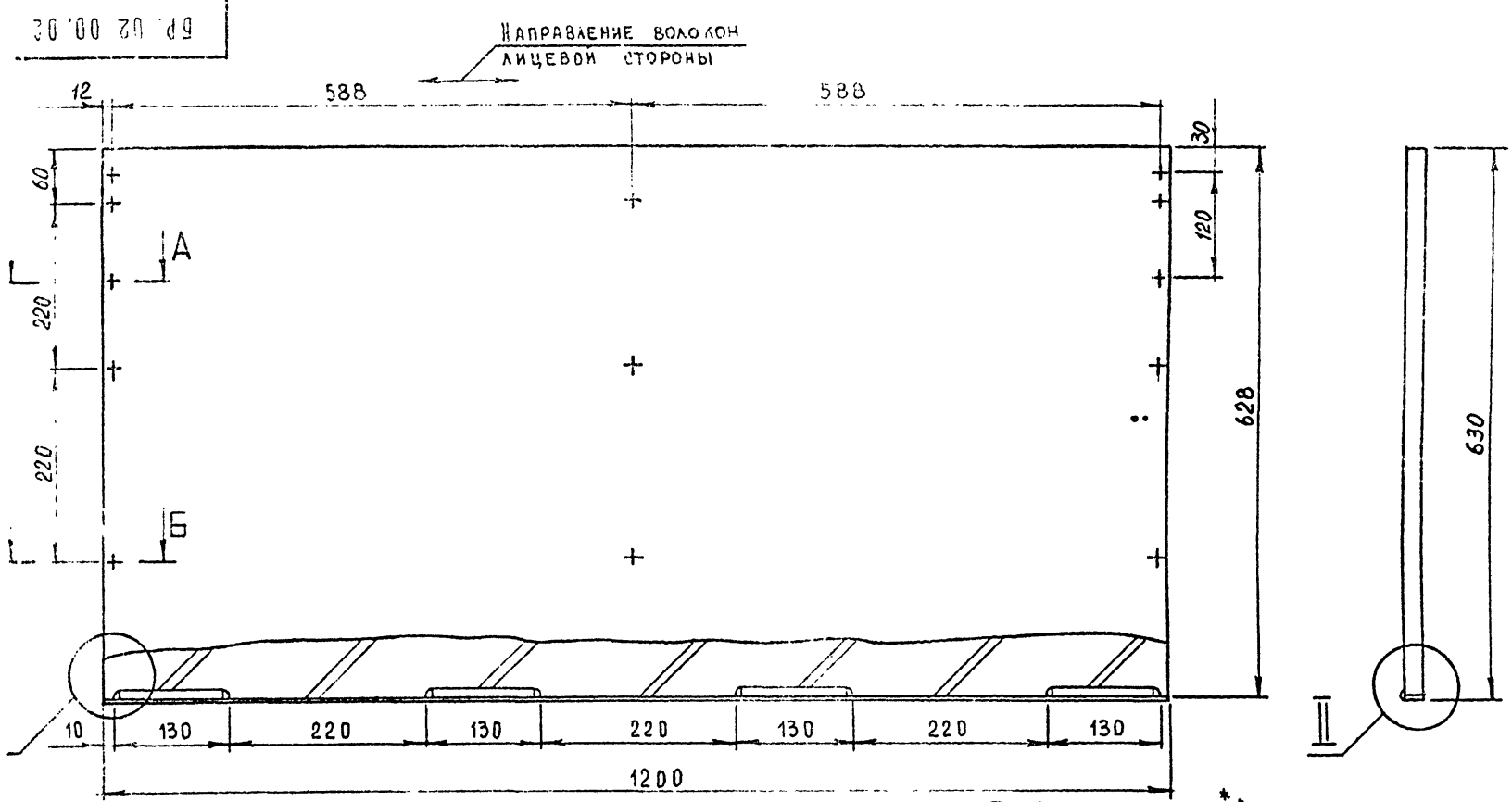

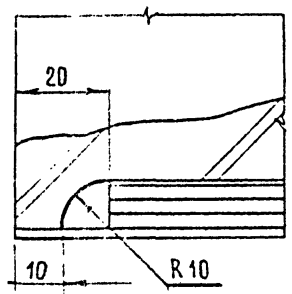

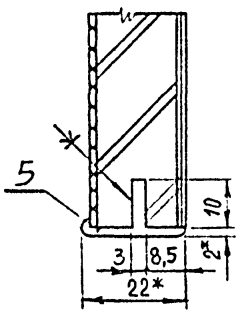

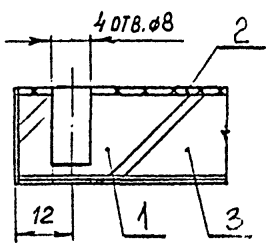

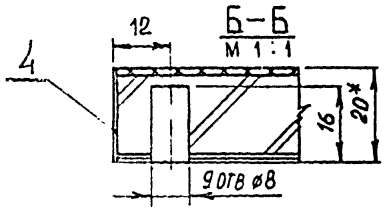

1. * Размеры для справок.
2. Металлический профиль условно не заштрихован.
3. Предельные отклонения размеров по 2 ряду ГОСТ 6449-53

Изм.	Лист	№ докум.	Подп.	Дата
Разраб.		Скачкова		
Пров.		Астапова		
Н. контр.		Коростелев		

БР. 02. 00. 02. 00 СБ

Щит
Сборочный чертеж

Лит.	Масса	Масштаб
		1:5
Лист	Листов 1	

ЦНИИЭП торгово-бытовых зданий и туристских комплексов г. Москва

БР. 03. 00. 01. 00 СБ

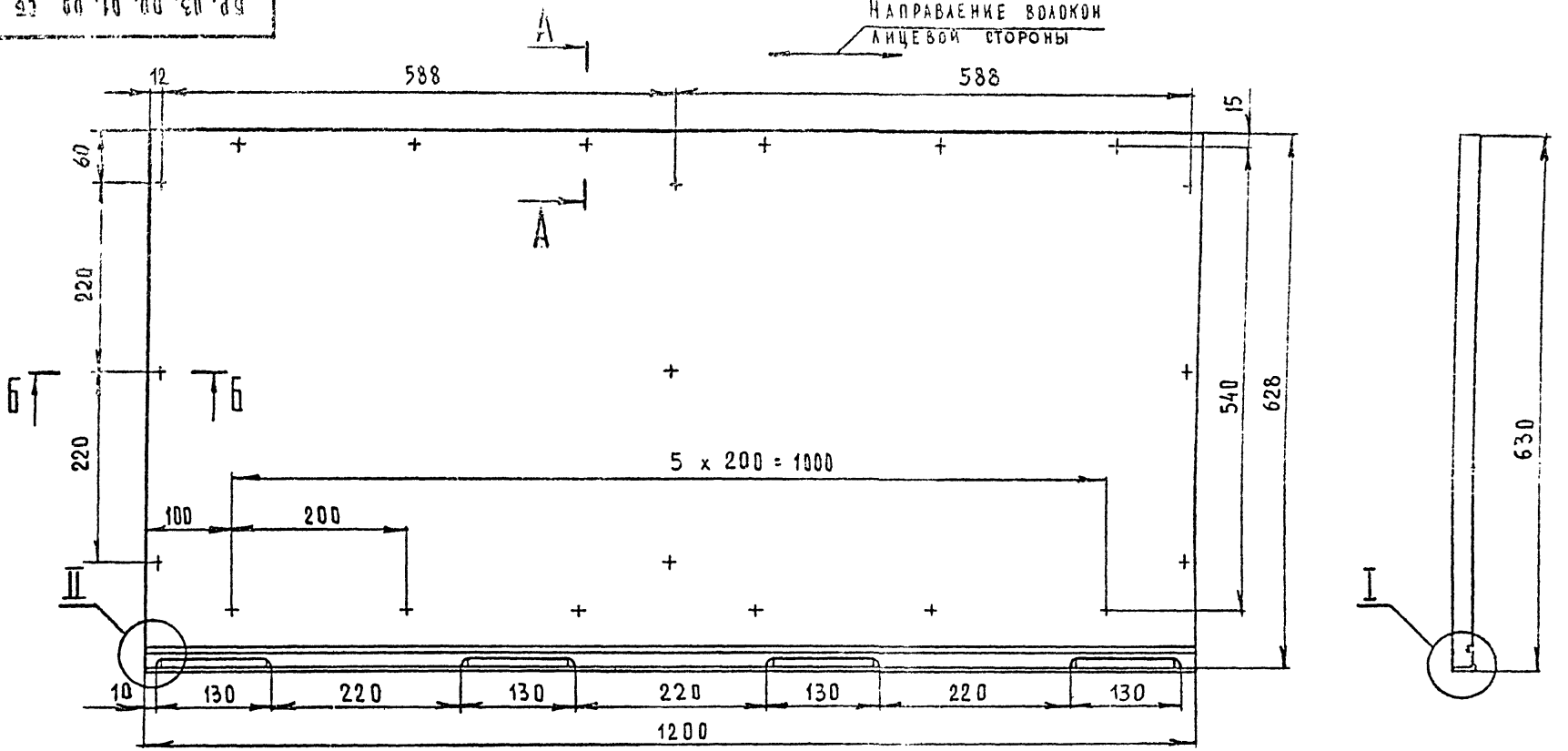

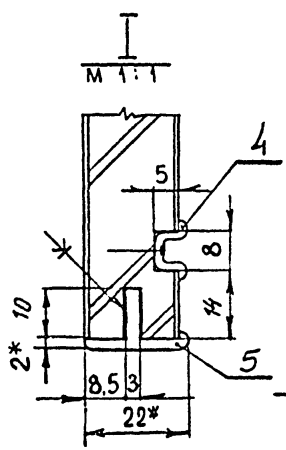

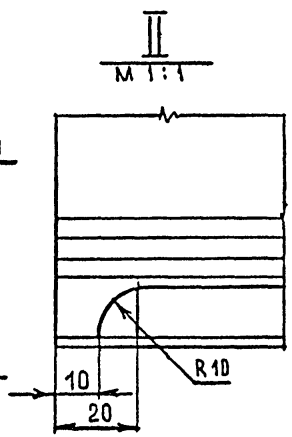

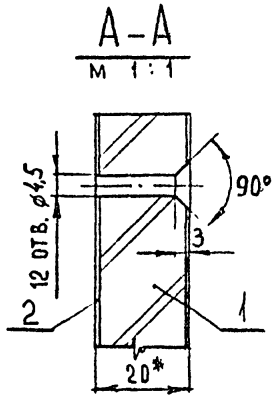

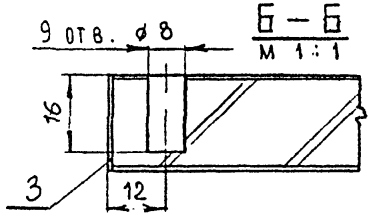

1. * Размеры для справок.
2. Металлический профиль условно не заштрихован
3. Предельные отклонения размеров по 2 ряду ГОСТ 6449-53

					БР. 03. 00. 01. 00 СБ		
ИЗМ	ЛИСТ	№ ДОКУМ.	ПОДП.	ДАТА	Щит Сборочный чертеж	ЛИТ	МАССА	МАСШТАБ
РАЗРАБ		СКАЧКОВА						1:5
ПРОВ.		АСТАПОВА				ЛИСТ	ЛИСТОВ 1
Н. КОНТР.		КОРОСТЕЛЕВ				ЦНИИЭП	ТОР. ОБЗ. БЫТОВЫХ ЗДАНИЙ И ПРИСТРОЕНИЙ КОМПЛЕКСОВ Г. МОСКВА

ФОРМАТ 12 СФ-239-01

Бр. 03. 00. 03. 00 СБ

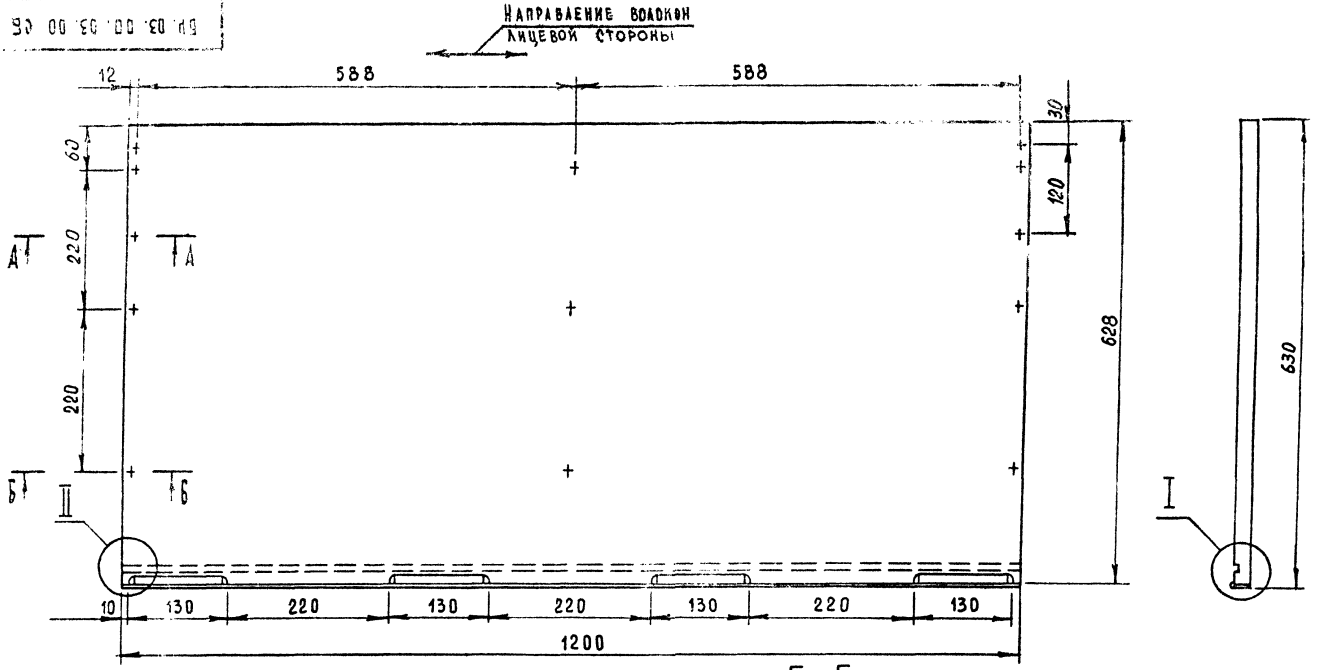

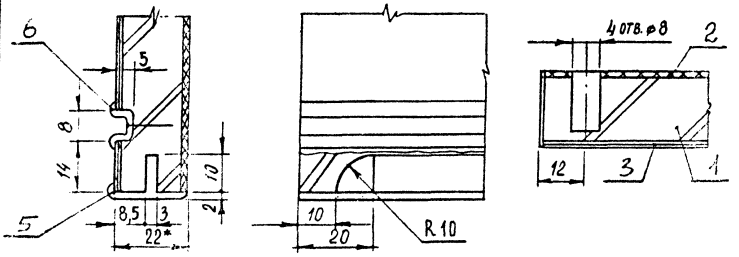

1.* Размеры для справок.
2. Металлический профиль условно не заштрихован.
3. Предельные отклонения размеров по 2 ряду ГОСТ 6449-53.

Изм.	Лист	№ докум.	Подп.	Дата	БР. 03. 00. 03. 00 СБ			
Разраб.		Скачкова			Щит Сборочный чертеж	Лит.	Масса	Масштаб 1:5
Пров.		Астапова				Лист	Листов 1	
Н. контр.		Коростелев				ЦНИИЭП торгово-бытовых зданий и туристских комплексов г. Москва		

Формат 12 СФ-239-01

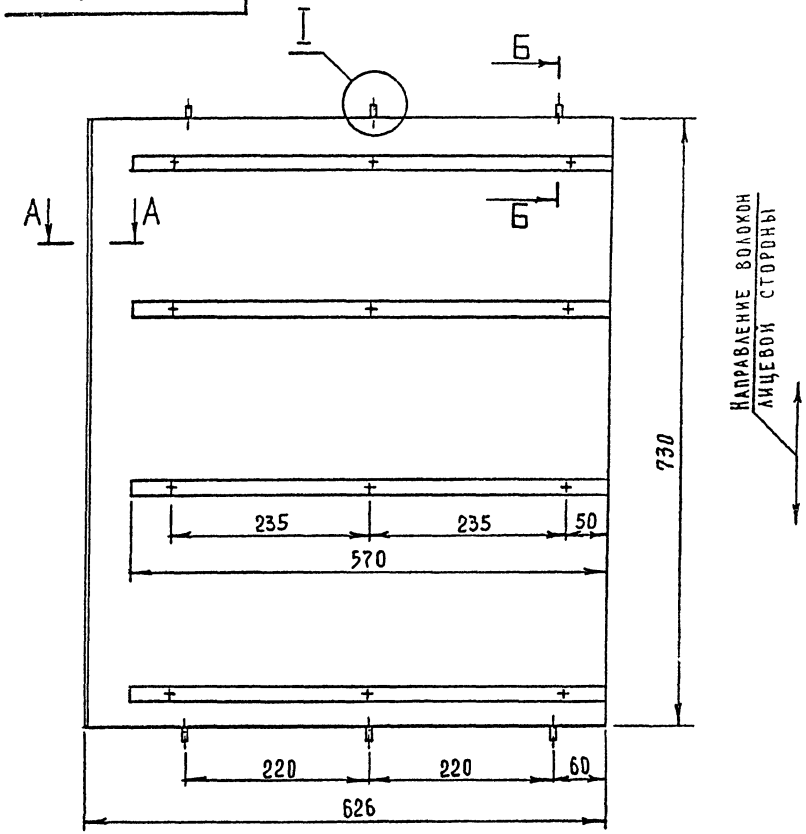

Направление волокон лицевой стороны

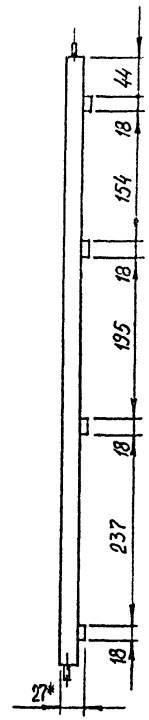

Б—Б
М 1:1

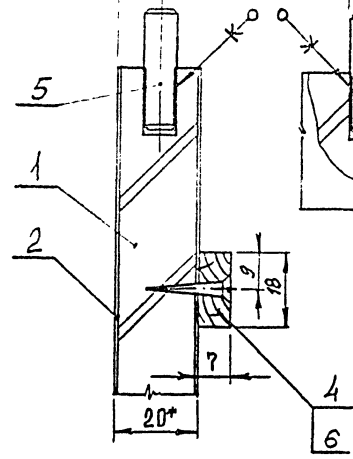

I
М 1:1

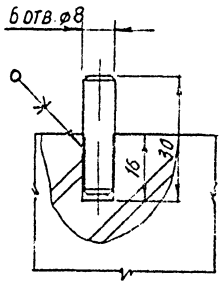

1. * Размеры для справок.
2. Металлический профиль условно не заштрихован.
3. Предельные отклонения размеров по 2 ряду ГОСТ 6449-53.

А—А
М 1:1

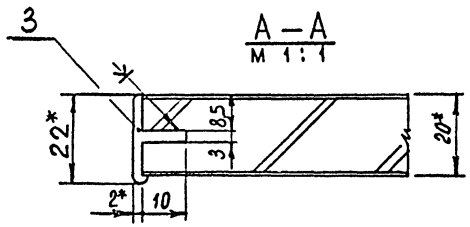

Изм.	Лист	№ докум.	Подп.	Дата
Разраб.		Скачкова		
Пров.		Астапова		
Н. контр.		Коростелев		

БР. 03. 00. 04. 00 СБ

Щит
Сборочный чертеж

Лит.	Масса	Масштаб
		1:5
Лист	Листов 1	

ЦНИИЭП торгово-бытовых зданий и культурно-просветительных комплексов г. Москва

Формат 12 СФ-239-01

ИНВ. № ПОДЛ. | ПОДП. И ДАТА | ВЗАМ. ИНВ. № | ИНВ. № ДУБЛ. | ПОДП. И ДАТА

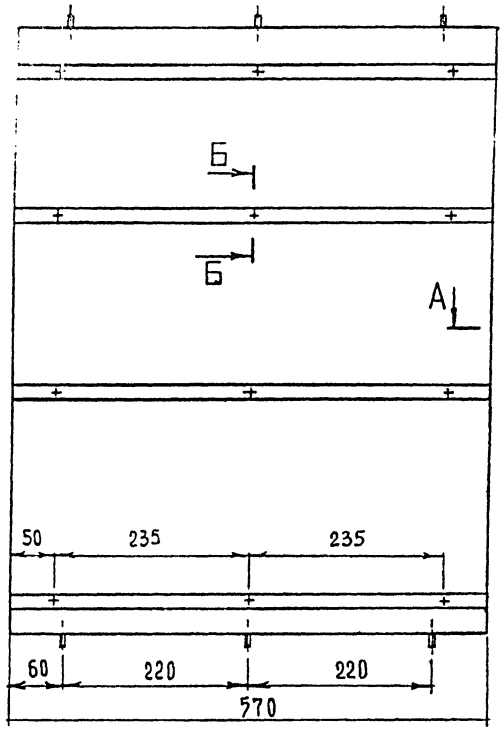

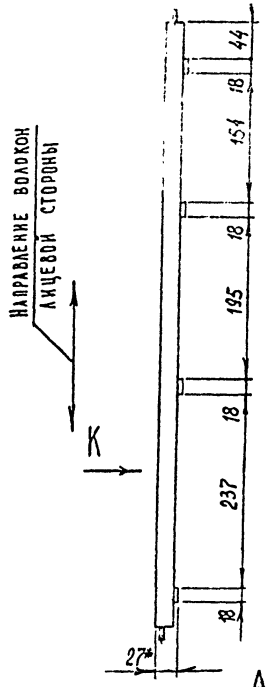

А – А
М 1:1

Вид К

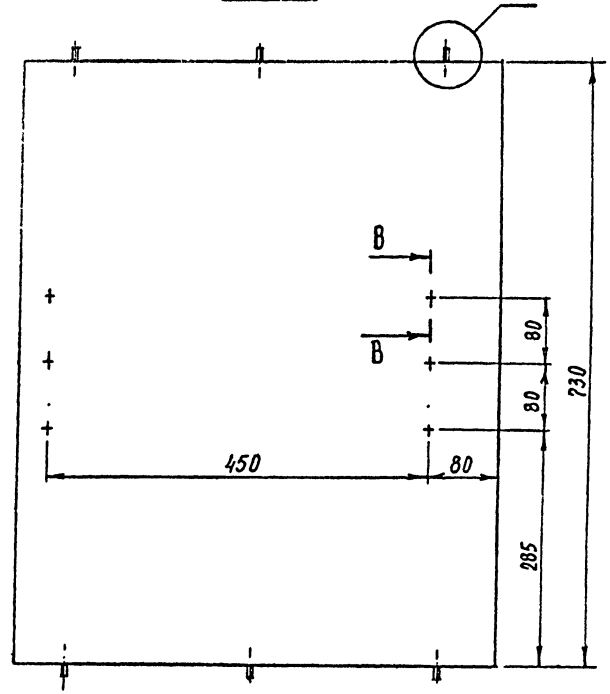

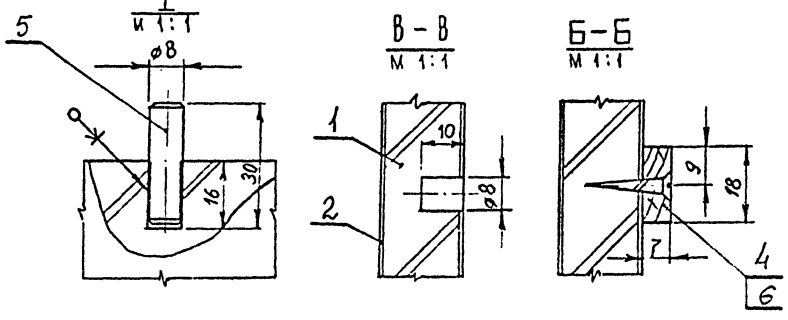

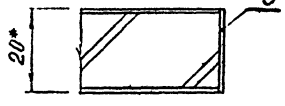

1.* Размеры для справок.
2. Предельные отклонения размеров по 2 ряду ГОСТ 6449-53.

Изм.	Лист	№ докум.	Подп.	Дата
Разраб.		Скачкова		
Пров.		Астапова		
Н. контр.		Кордостелев		

БР.03.00.05.00 СБ

Щит
Сборочный чертеж

Лит.	Масса	Масштаб
		1:5
Лист	Листов 1	

ЦНИИЭП торгово-бытовых зданий и комплексов г. Москва

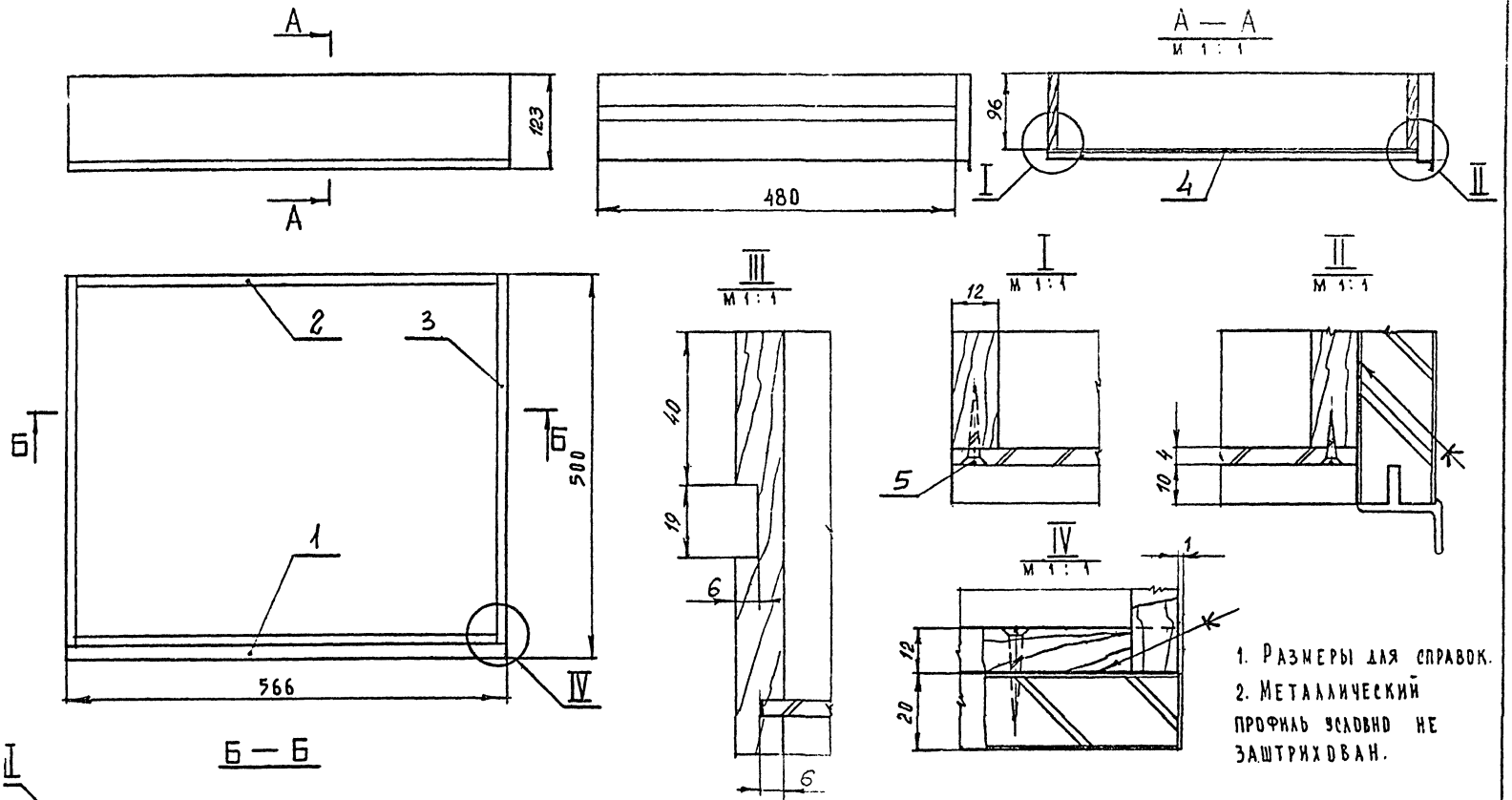

1. Размеры для справок.
2. Металлический профиль условно не заштрихован.

Изм.	Лист	№ докум.	Подп.	Дата	БР. 03. 01. 00. 00 СБ
Разраб.		Скачкова			Ящик Сборочный чертеж
Пров.		Астапова			
Н. контр.		Коростелев			

Лит.	Масса	Масштаб
		1:5
Лист	Листов 1	

Торгово-выставочный комплекс г. Москва

Формат 12 СФ-239-01

Инв. № подл. | Подп. и дата | Взам. инв. № | Инв. № дубл. | Подп. и дата

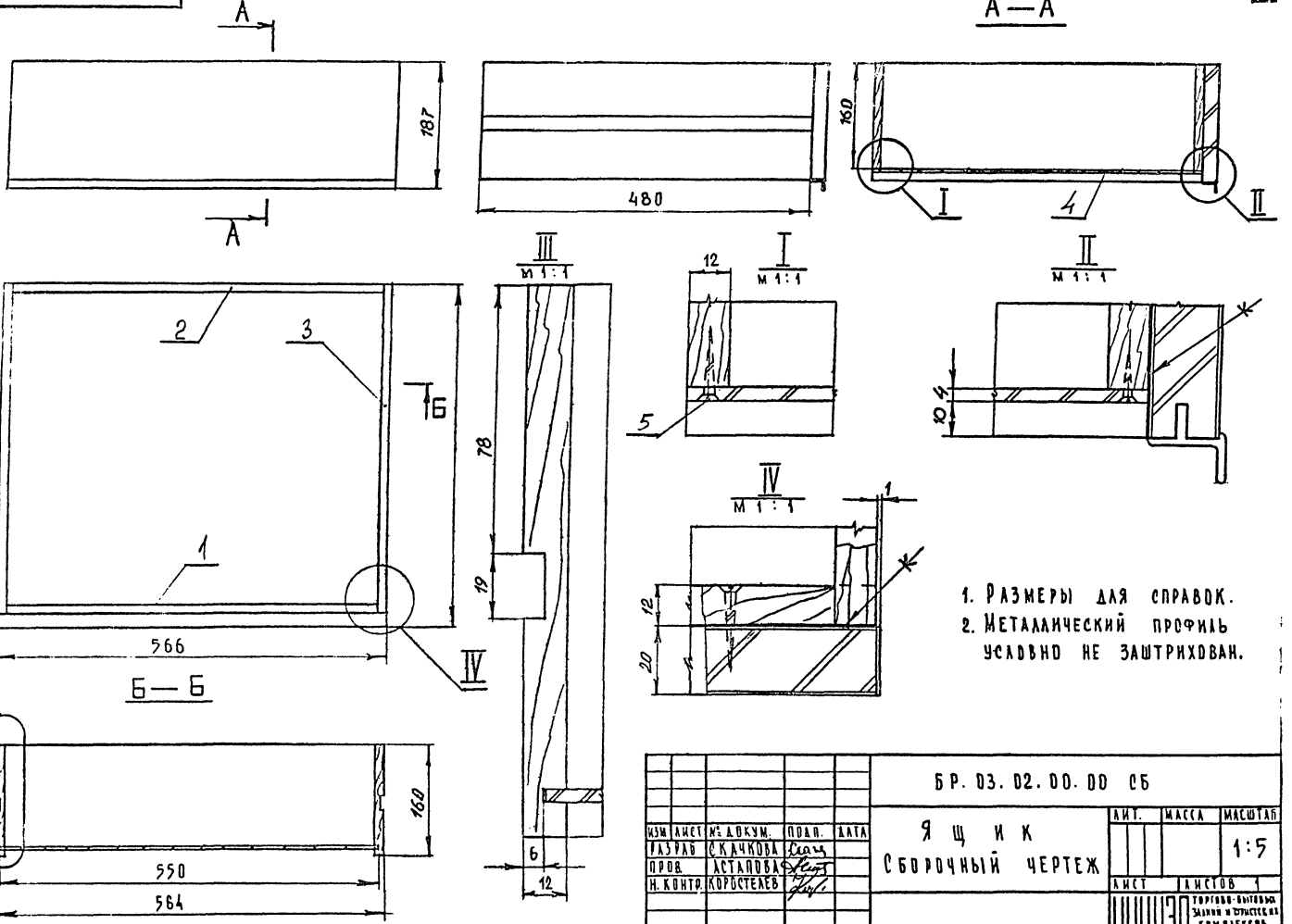

1. Размеры для справок.
2. Металлический профиль условно не заштрихован.

Изм.	Лист	№ докум.	Подп.	Дата	БР.03.02.00.00 СБ			
Разраб.		Скачкова			Ящик сборочный чертеж	Лит.	Масса	Масштаб
Пров.		Астапова						1:5
Н. контр.		Коростелев				Лист	Листов 1	
						ЦНИИЭП торгово-бытовых зданий и комплексов Госкомархитектуры г. Москва		

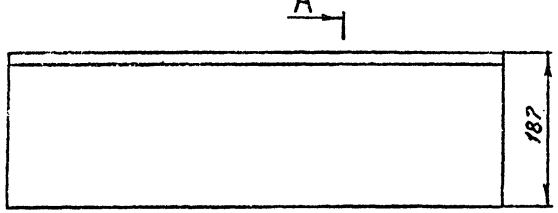

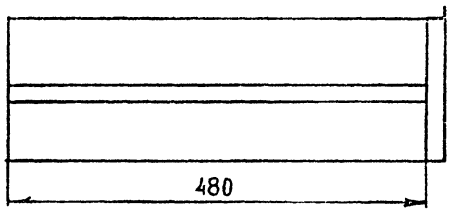

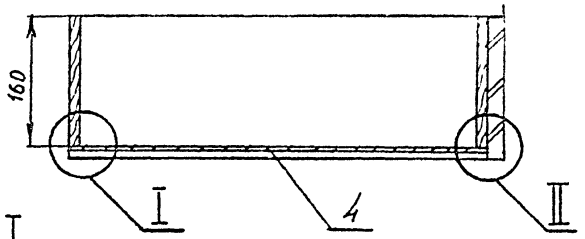

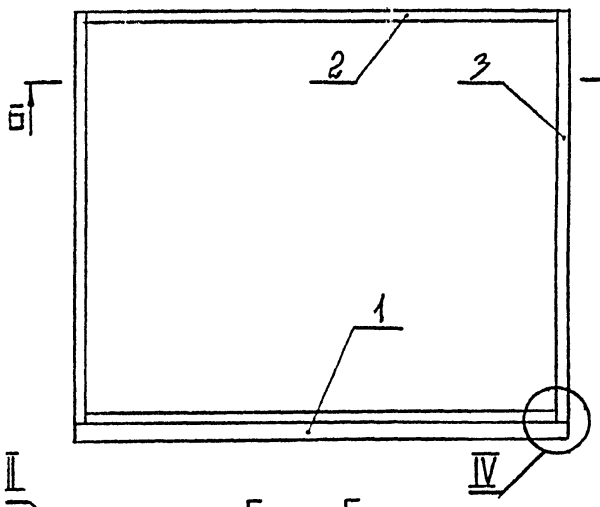

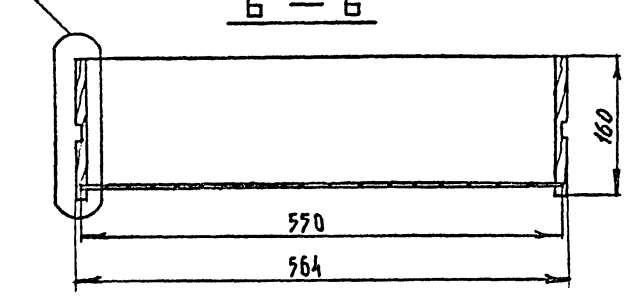

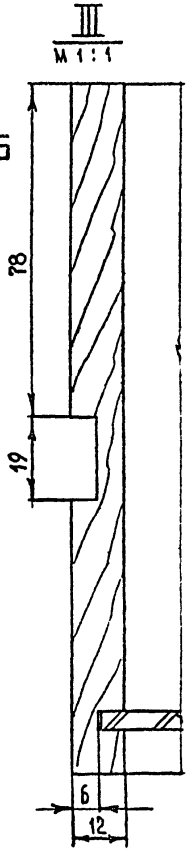

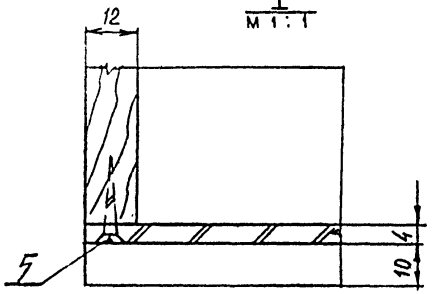

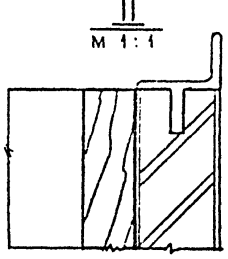

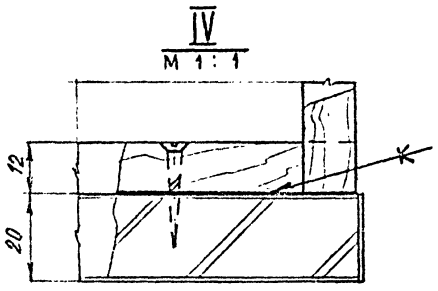

1. Размеры для справок.
2. Металлический профиль условно не заштрихован

					БР.03.03.00.00 СБ		
Изм.	Лист	№ докум.	Подп.	Дата	Ящик Сборочный чертеж	Лит	Масса	Масштаб
Разраб.		Скачкова						1:5
Пров.		Астапова				Лист	Листов 1	
Н. контр.		Коростелев				ЦНИИЭП торгово-бытовых зданий и комплексов г. Москва		

Формат 12 СФ-239-01

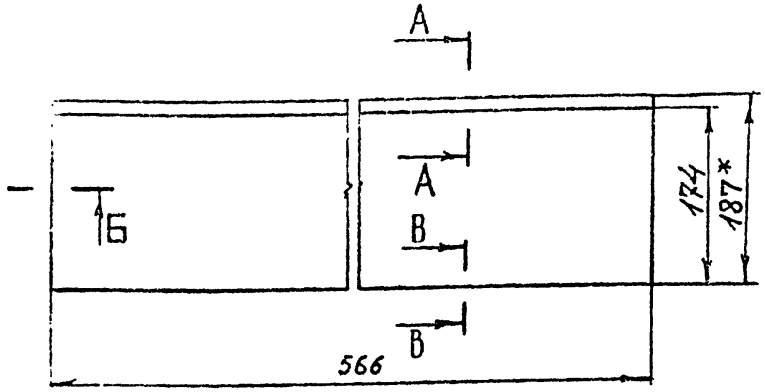

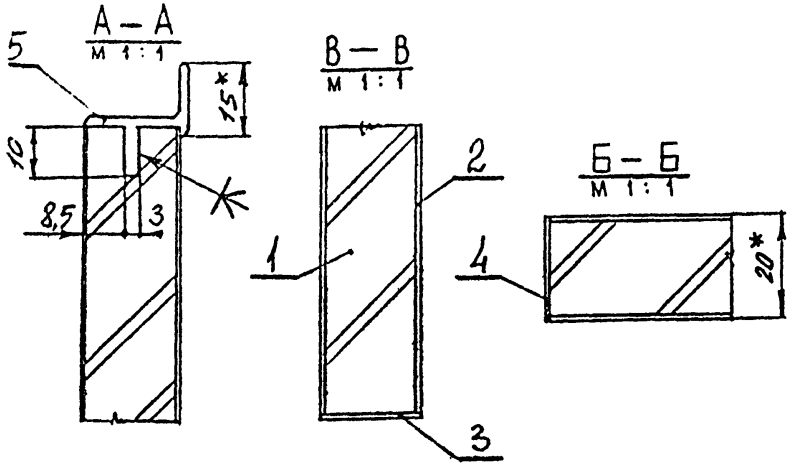

* Размеры для справок.

Металлический профиль условно не заштрихован.

Предельные отклонения размеров по 2 ряду ГОСТ 6449-53

			БР. 03. 02. 01. 00 СБ		
Изм.	Лист	N докум.	Подпись	Дата	
Разраб.		Скачкова			Щит Сборочный чертеж
Пров.		Астапова			Лит. и: — Масса: — Масштаб: 1:5
Т. контр.		Коростелев			Лист — Листов
Гл. инж. пр.		Коростелев			ЦНИИЭП торгово-бытовых зданий и туристских комплексов
Н. контр.		Симонов			
Утв.		Ранинский			

Копировал — Формат А1

1.* Размеры для справок.

2. Металлический профиль условно не заштрихован.

3. Предельные отклонения размеров по 2 ряду ГОСТ 6449-53.

			БР. 03. 01. 01. 00 СБ		
Изм.	Лист	N докум.	Подпись	Дата	
Разраб.		Скачкова			Щит Сборочный чертеж
Пров.		Астапова			Лит. и: — Масса: — Масштаб: 1:5
Т. контр.		Коростелев			Лист — Листов 1
Гл. инж. пр.		Коростелев			ЦНИИЭП торгово-бытовых зданий и туристских комплексов
Н. контр.		Симонов			
Утв.		Ранинский			

Копировал — Формат А1

Инв. № подл. | Подп. и дата | Взам. инв. № | Инв. № дубл. | Подп. и дата

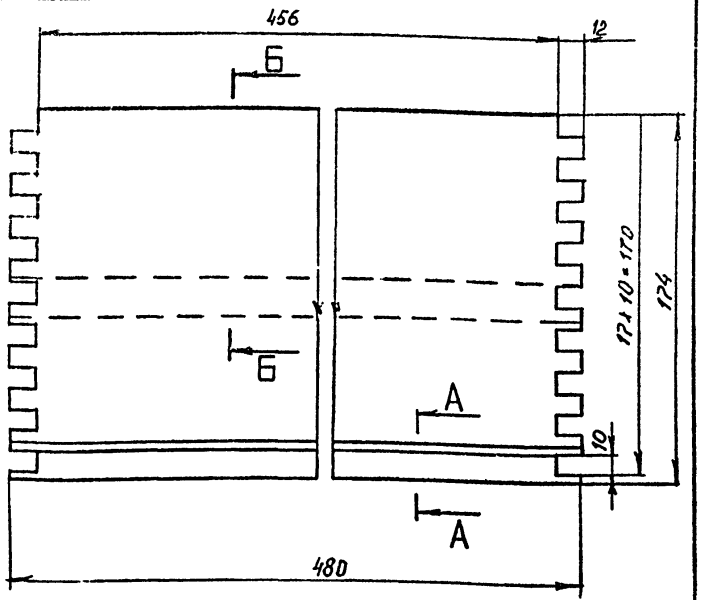

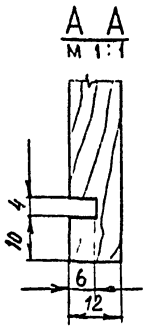

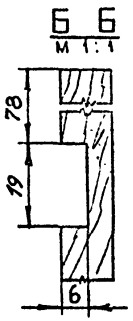

Предельные отклонения размеров по 2 ряду ГОСТ 6449-53.

Изм.	Лист	№ докум.	Подпись	Дата
Разраб.		Скачкова		
Пров.		Астапова		
Т. контр.		Коростелев		
Гл. инж. пр.		Коростелев		
Н. контр.		Симонов		
Утв.		Ротинский		

БР. 03. 01. 00. 01

Стенка

Лит.	Масса	Масштаб
И		1:2
Лист	Листов 1	

Древесина лиственная
ГОСТ 2695-71

ЦНИИЭП торгово-бытовых зданий и туристских комплексов

Копировал

Формат А1

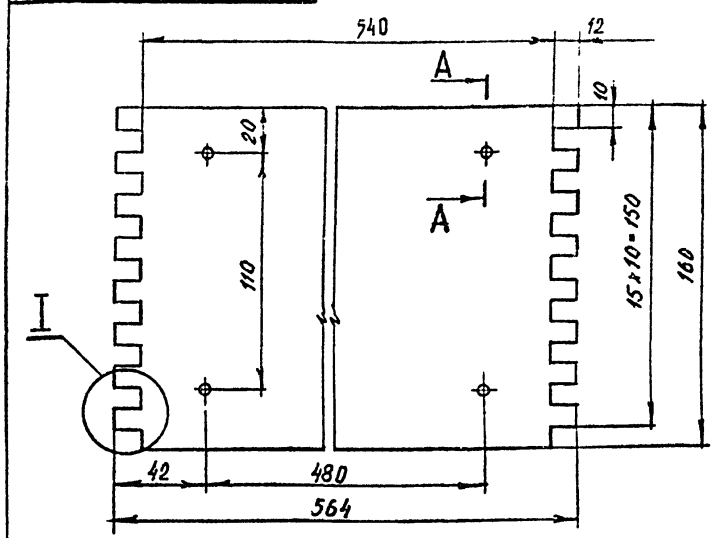

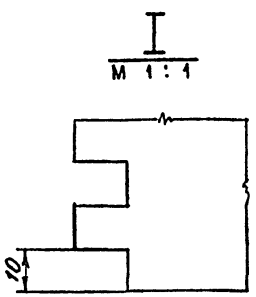

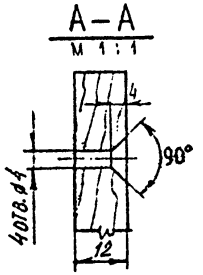

Предельные отклонения размеров по 2 ряду ГОСТ 6449-53

Изм.	Лист	№ докум.	Подпись	Дата
Разраб.		Скачкова		
Пров.		Астапова		
Т. контр.		Коростелев		
Гл. инж. пр.		Коростелев		
Н. контр.		Симонов		
Утв.		Ротинский		

БР. 03. 01. 00. 02

Стенка

Лит.	Масса	Масштаб
И		1:2
Лист	Листов 1	

Древесина лиственная
ГОСТ 2695-71

ЦНИИЭП торгово-бытовых зданий и туристских комплексов

Копировал

Формат А1

Инв. № подл. | Подп. и дата | Взам. инв. № | Инв. № дубл. | Подп. и дата

СФ-239-01

Серия 1.271-4 Выпуск 1 Часть I

БР. 03. 02. 00. 01

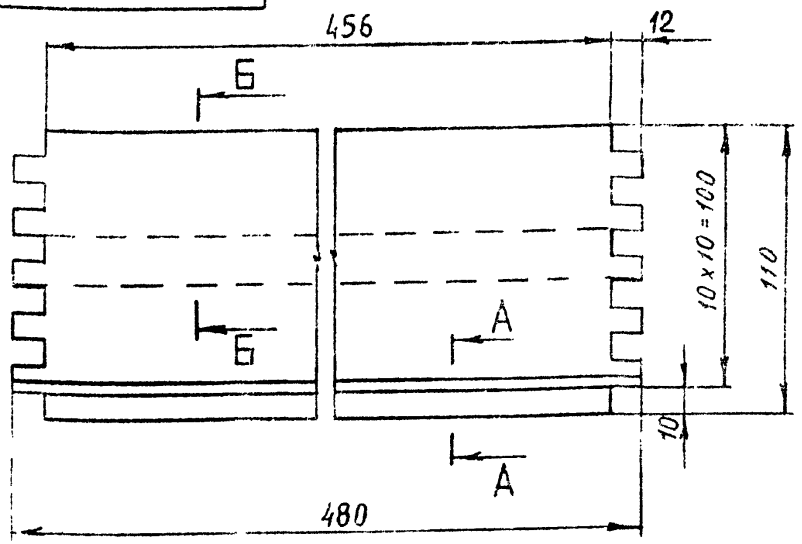

Б-Б
М 1:1

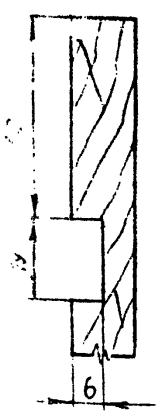

А-А
М 1:1

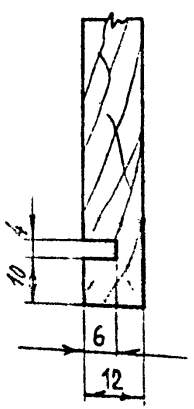

Предельные отклонения размеров по 2 ряду ГОСТ 6449-53.

Изм	Лист	N докум	Подпись	Дата	
Разраб		Скачкова			
Пров		Астапова			
Т. контр.		Коростелев			
Гл. инж. пр.		Коростелев			
Н. контр.		Симонов			
Утв.		Ранинский			

Б Р. 03. 02. 00. 01

С Т Е Н К А

Лит.	Масса	Масштаб
и		1:2

Лист | Листов 1

ДРЕВЕСИНА ЛИСТВЕННАЯ
ГОСТ 2695-71

ЦНИИЭП ТОРГОВО-БЫТОВЫХ ЗДАНИЙ И ТУРИСТСКИХ КОМПЛЕКСОВ

КОПИРОВАЛ

ФОРМАТ 11

Серия 1.271-4 Выпуск 1 Часть I

БР. 03. 02. 00. 02

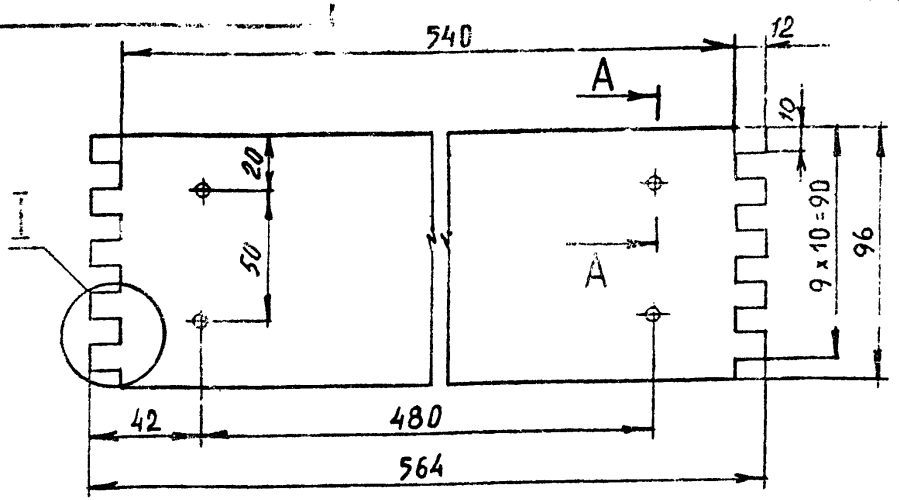

I
М 1:1

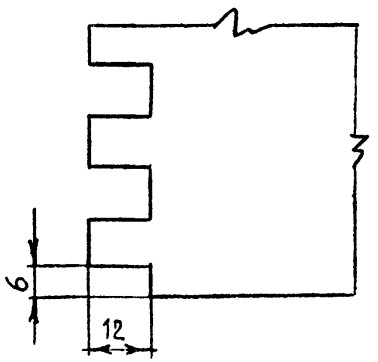

А-А
М 1:1

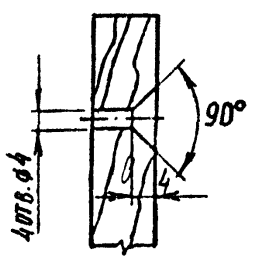

Предельные отклонения размеров по 2 ряду ГОСТ 6449-53.

Изм	Лист	N докум	Подпись	Дата	
Разраб.		Скачкова			
Пров.		Астапова			
Т. контр.		Коростелев			
Гл. инж. пр.		Коростелев			
Н. контр.		Симонов			
Утв.		Ранинский			

Б Р. 03. 02. 00. 02

С Т Е Н К А

Лит.	Масса	Масштаб
и		1:2

Лист | Листов 1

ДРЕВЕСИНА ЛИСТВЕННАЯ
ГОСТ 2695-71

ЦНИИЭП ТОРГОВО-БЫТОВЫХ ЗДАНИЙ И ТУРИСТСКИХ КОМПЛЕКСОВ

КОПИРОВАЛ

СФ-239-01 ФОРМАТ 11

БР. 03. 04. 00. 00 СБ

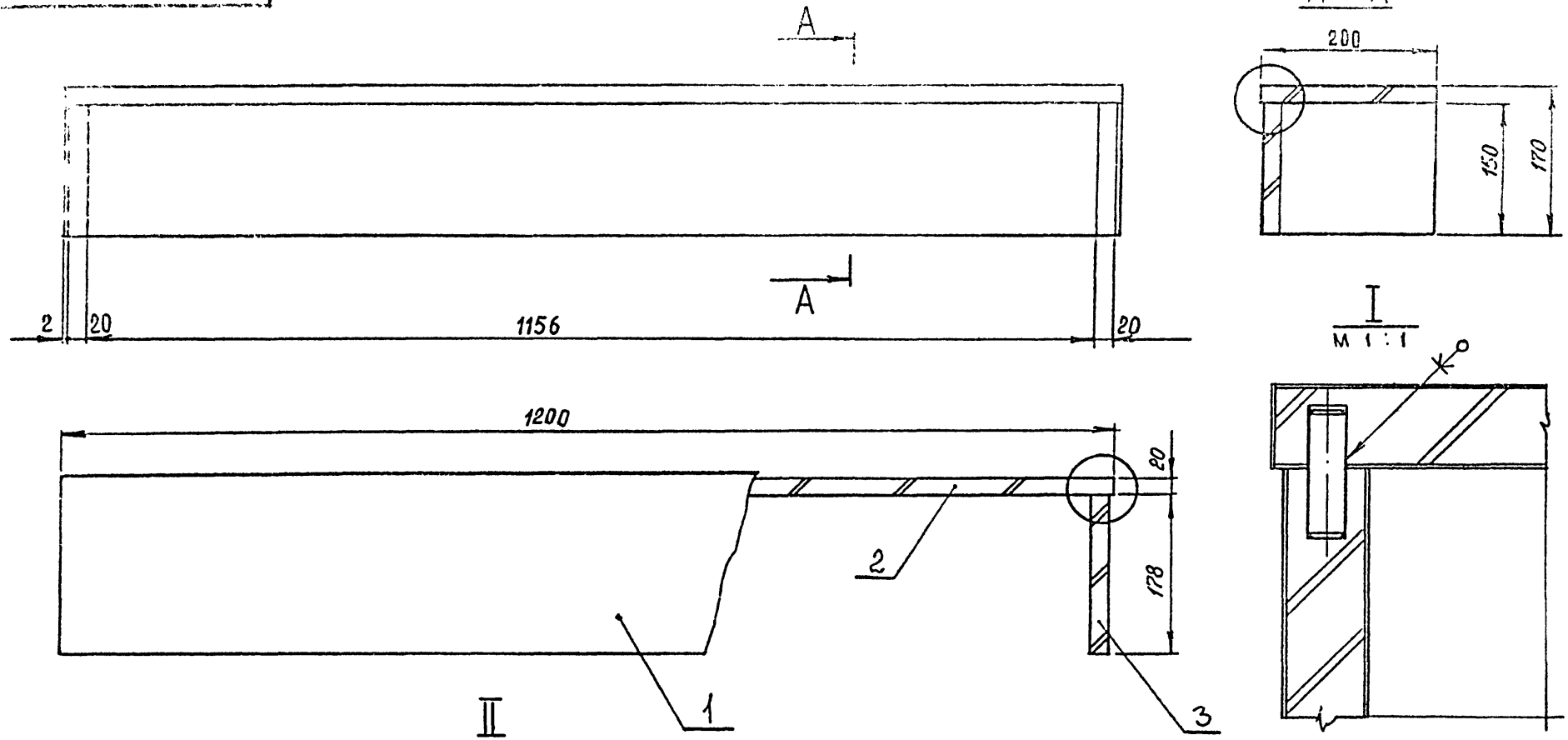

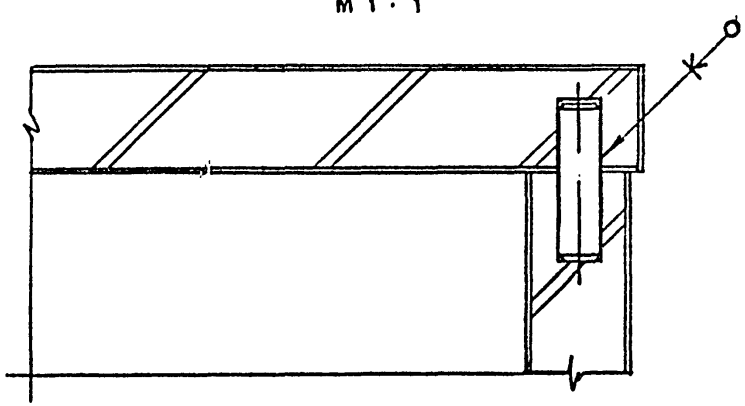

Размеры для справок

					БР. 03. 04. 00. 00 СБ		
Изм.	Лист	№ докум.	Подп.	Дата	Подставка Сборочный чертеж	Лит	Масса	Масштаб 1:5
Разраб.		Скачкова						
Пров.		Астапова				Лист	Листов 1
Н. контр.		Коростелев			ЦНИИЭП торговых зданий и туристских комплексов г. Москва		

БР. 03. 04. 01. 00 СБ

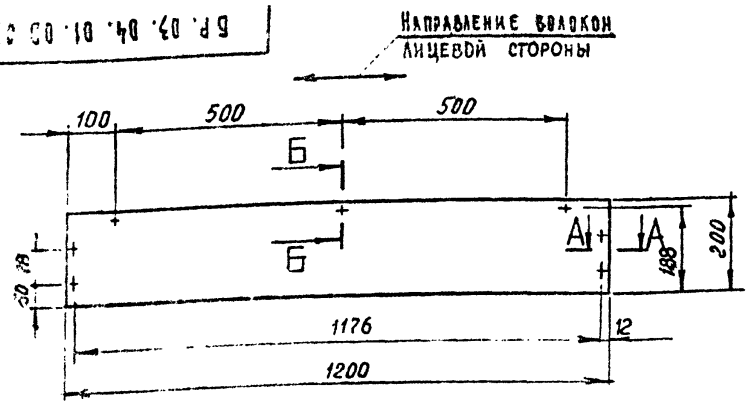

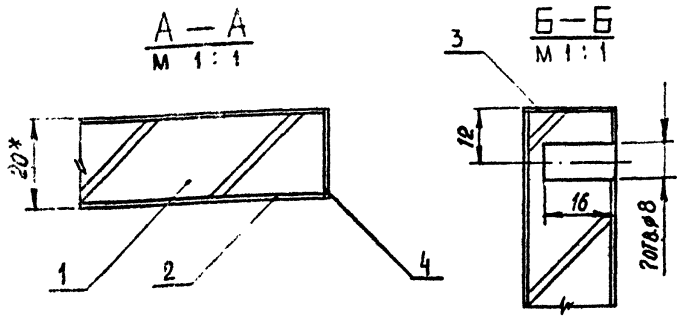

1.* Размеры для справок.

2. Предельные отклонения размеров по 2 ряду ГОСТ 6449-53.

Изм.	Лист	N докум.	Подпись	Дата
Разраб.		Скачкова		
Пров.		Астапова		
Т. контр.		Коростелев		
Гл. инж. пр.		Коростелев		
Н. контр.		Синонов		
Утв.		Ранинский		

БР. 03. 04. 01. 00 СБ

Щит
Сборочный чертеж

Лит.	Масса	Масштаб
И		1:10
Лист	Листов 1	

ЦНИИЭП торгово-бытовых зданий и туристских комплексов

Копировал

Формат А1

БР. 03. 04. 02. 00 СБ

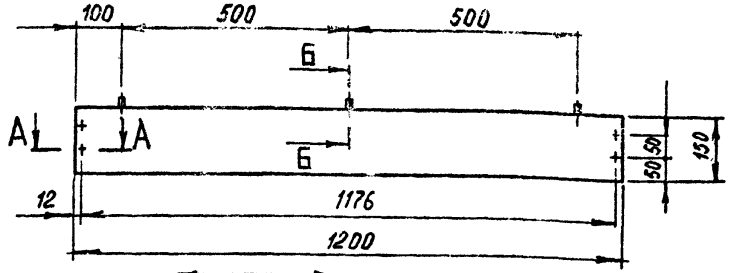

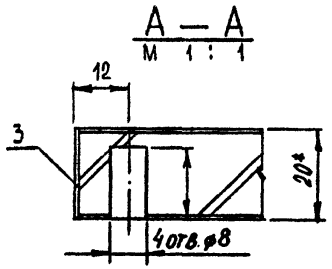

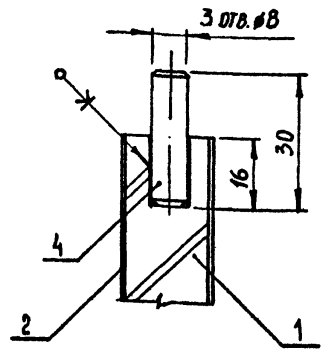

1.* Размеры для справок.

2. Предельные отклонения размеров по 2 ряду ГОСТ 6449-53

Изм.	Лист	N докум.	Подпись	Дата
Разраб.		Скачкова		
Пров.		Астапова		
Т. контр.		Коростелев		
Гл. инж. пр.		Коростелев		
Н. контр.		Синонов		
Утв.		Ранинский		

БР. 03. 04. 02. 00 СБ

Щит
Сборочный чертеж

Лит.	Масса	Масштаб
И		1:10
Лист	Листов 1	

ЦНИИЭП торгово-бытовых зданий и туристских комплексов

Копировал

СФ-239-01 Формат А1

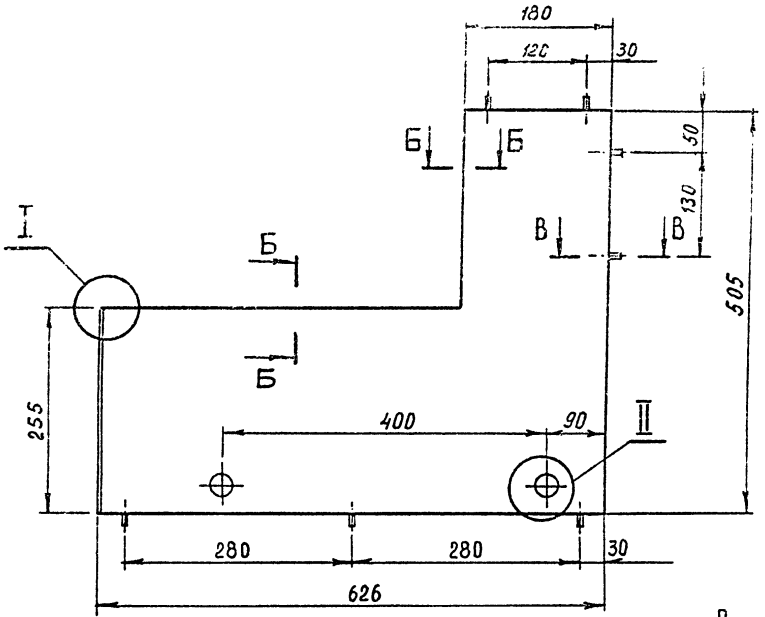

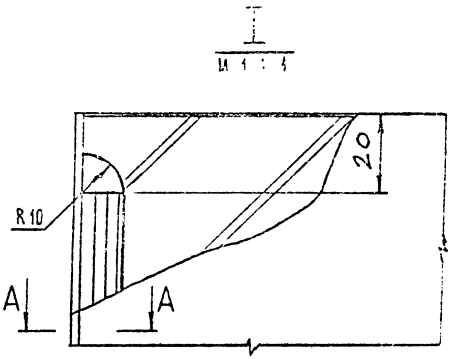

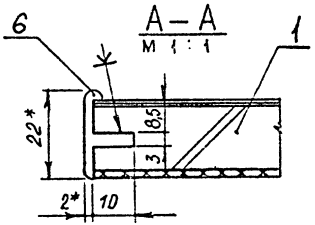

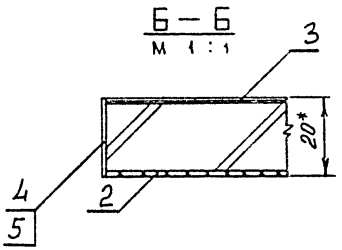

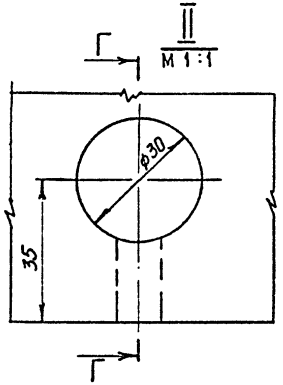

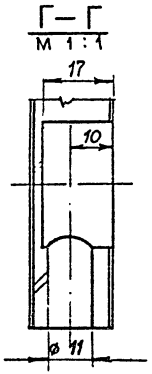

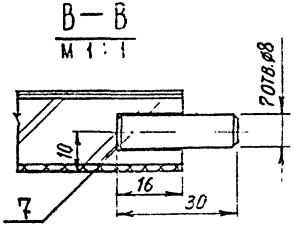

1. * Размеры для справок.
2. Металлический профиль условно не заштрихован.
3. Предельные отклонения размеров по 2 ряду ГОСТ 6449-53.

				БР. 04. 00. 01. 00 СБ
Изм.	Лист	№ докум.	Подп.	Дата
Разраб.		Скачкова		Щ И Т
Пров.		Астапова		Сборочный чертеж
Н. контр.		Кордстелев		

Лит.	Масса	Масштаб
		1:5
Лист	Листов 1	

ЦНИИЭП торгово-бытовых зданий и туристских комплексов г. Москва

Формат А2 СФ-239-01

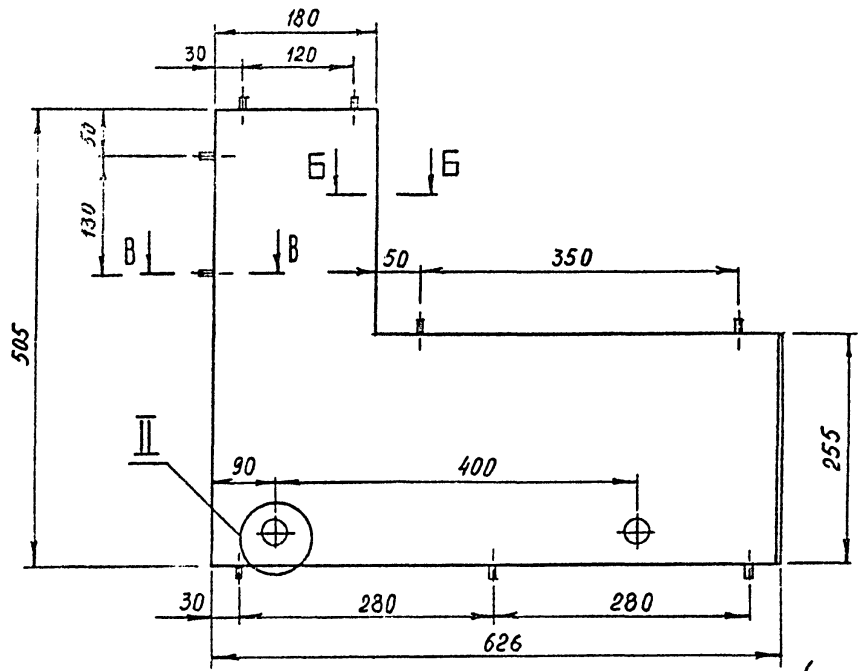

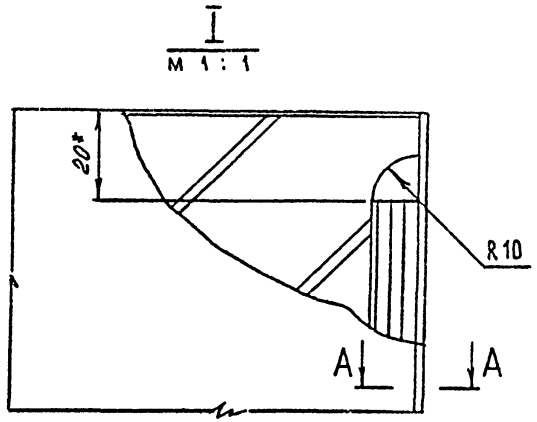

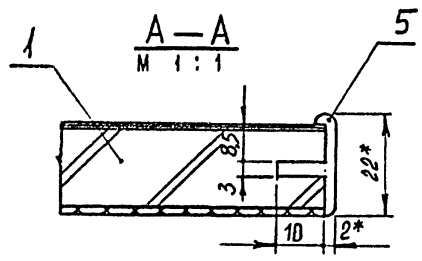

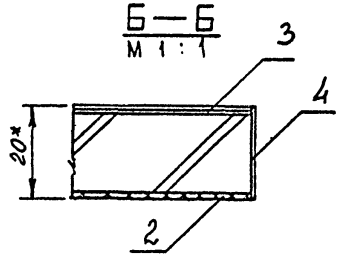

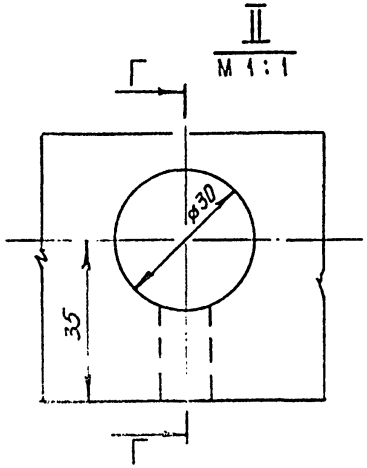

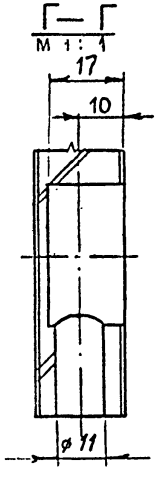

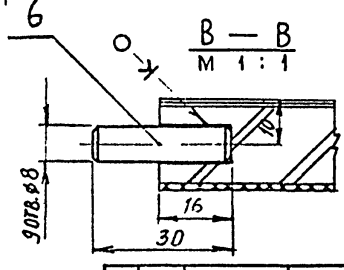

1.* Размеры для справок.

2. Металлический профиль условно не заштрихован

3. Предельные отклонения размеров по 2 ряду ГОСТ 6449-53.

					БР.04.00.02.00 СБ
Изм.	Лист	№ докум.	Подп.	Дата	
Разраб		Скачкова			Щит
Пров.		Астапова			Сборочный чертеж
Н. контр.		Коростелев			

Лит.	Масса	Масштаб
		1:5
Лист	Листов 1	

ЦНИИЭП торговых зданий и туристских комплексов г. Москва

Формат А2 СФ-239-

Инв. № подл. | Подп. и дата | Взам. инв. № | Инв. № дубл. | Подп. и дата

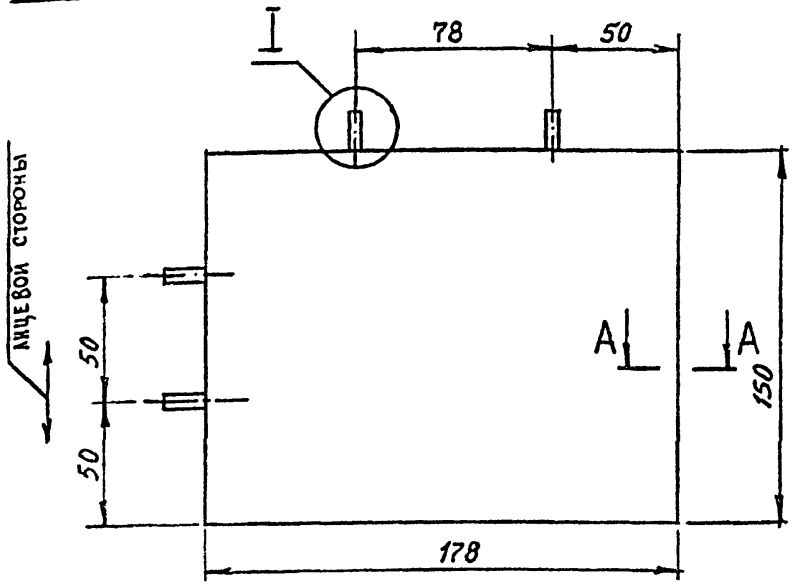

I
М 1 : 1

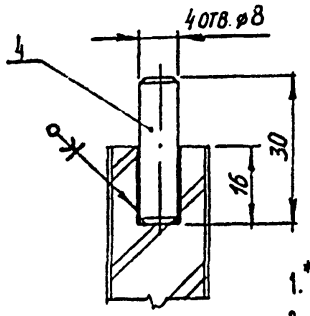

А — А
М 1 : 1

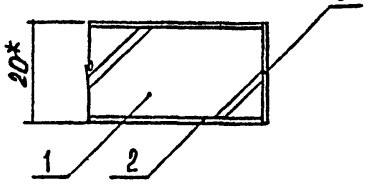

1.* Размеры для справок.
2. Предельные отклонения размеров по 2 ряду ГОСТ 6449-53.

				БР. 03. 04. 03. 00 СБ	
Изм.	Лист	N докум.	Подпись	Дата	
Разраб.		Скачкова		Щ и т	Лит. / Масса / Масштаб: 1:2
Пров.		Астапова		Сборочный чертеж	
Т. контр.		Коростелев			Лист / Листов 1
Гл. инж. пр		Коростелев		ЦНИИЭП торгово-бытовых зданий и туристских комплексов	
Н. контр.		Синонов			
Утв.		Ранинский			

Копировал Формат А1

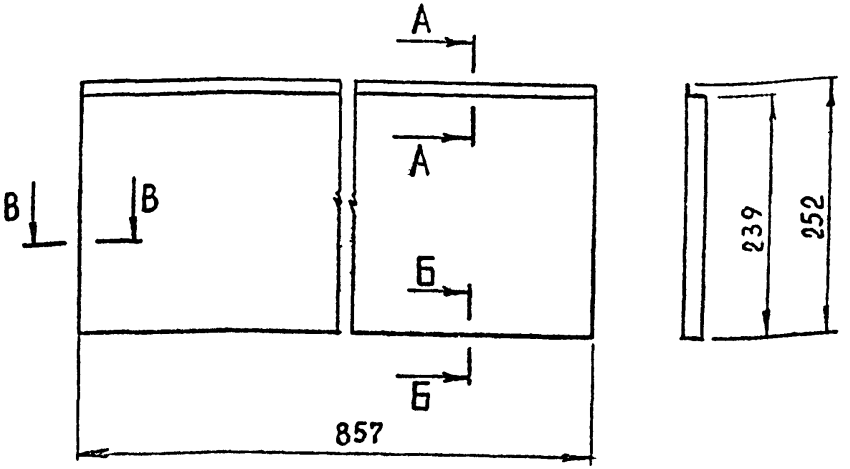

А — А
М 1 : 1

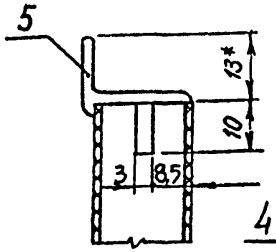

В — В
М 1 : 1

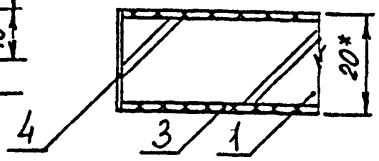

Б — Б
М 1 : 1

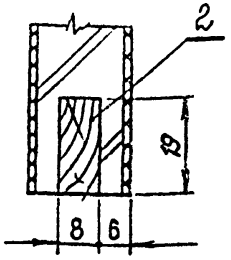

1.* Размеры для справок.
2. Металлический профиль условно не заштрихован.
3. Предельные отклонения размеров по 2 ряду ГОСТ 6449-53

				БР. 04. 00. 07. 00 СБ	
Изм.	Лист	N докум.	Подпись	Дата	
Разраб.		Скачкова		Щ и т	Лит. / Масса / Масштаб: 1:5
Пров.		Астапова		Сборочный чертеж	
Т. контр.		Коростелев			Лист / Листов 1
Гл. инж. пр		Коростелев		ЦНИИЭП торгово-бытовых зданий и туристских комплексов	
Н. контр.		Синонов			
Утв.		Ранинский			

Инв. № подл. | Подп. и дата | Взам. инв. № | Инв. № дубл. | Подп. и дата

Копировал Формат А1

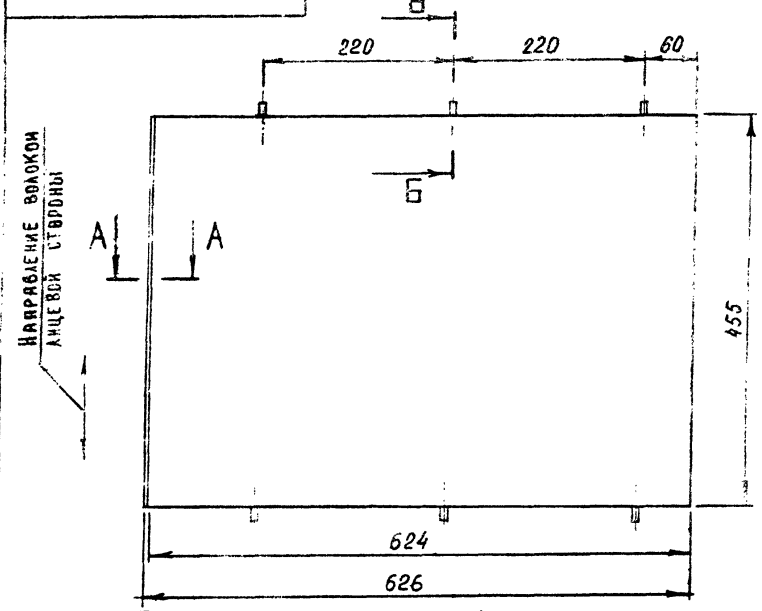

Б—Б
М 1:1

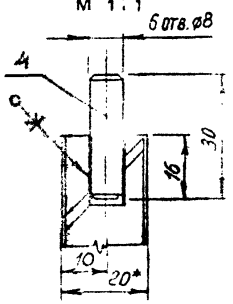

А—А
М 1:1

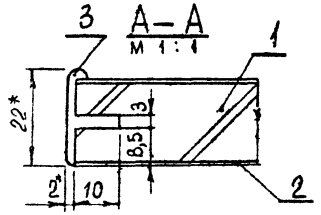

1. * Размеры для справок.
2. Металлический профиль условно не заштрихован.
3. Предельные отклонения размеров по 2 ряду ГОСТ 6449-53

Изм.	Лист	№ докум.	Подпись	Дата
Разраб.		Скачкова		
Пров.		Астапова		
Т. контр.		Коростелев		
Гл. инж. пр.		Коростелев		
Н. контр.		Симонов		
Утв.		Рахинский		

БР.04.00.05.00 СБ

Щит
Сборочный чертеж

Лит.	Масса	Масштаб
		1:5

Лист	Листов

ЦНИИЭП торгово-бытовых зданий и туристских комплексов

Копировал

Формат А1

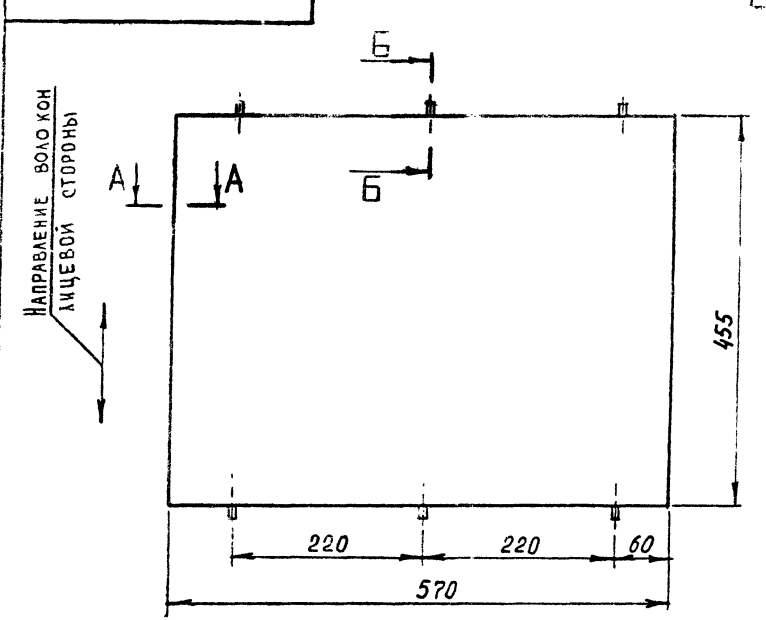

А—А
М 1:1

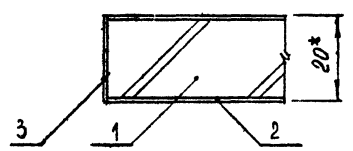

Б—Б
М 1:1

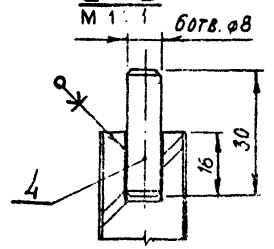

1. * Размеры для справок.
2. Предельные отклонения размеров по 2 ряду ГОСТ 6449-53

Изм.	Лист	№ докум.	Подпись	Дата
Разраб.		Скачкова		
Пров.		Астапова		
Т. контр.		Коростелев		
Гл. инж. пр.		Коростелев		
Н. контр.		Симонов		
Утв		Рахинский		

БР.04.00.06.00 СБ

Щит
Сборочный чертеж

Лит.	Масса	Масштаб
		1:5

Лист	Листов

ЦНИИЭП торгово-бытовых зданий и туристских комплексов

Копировал

СФ-239-01 Формат А1

Инв. № подл. | Подп. и дата | Взам. инв. № | Инв. № дубл. | Подп. и дата

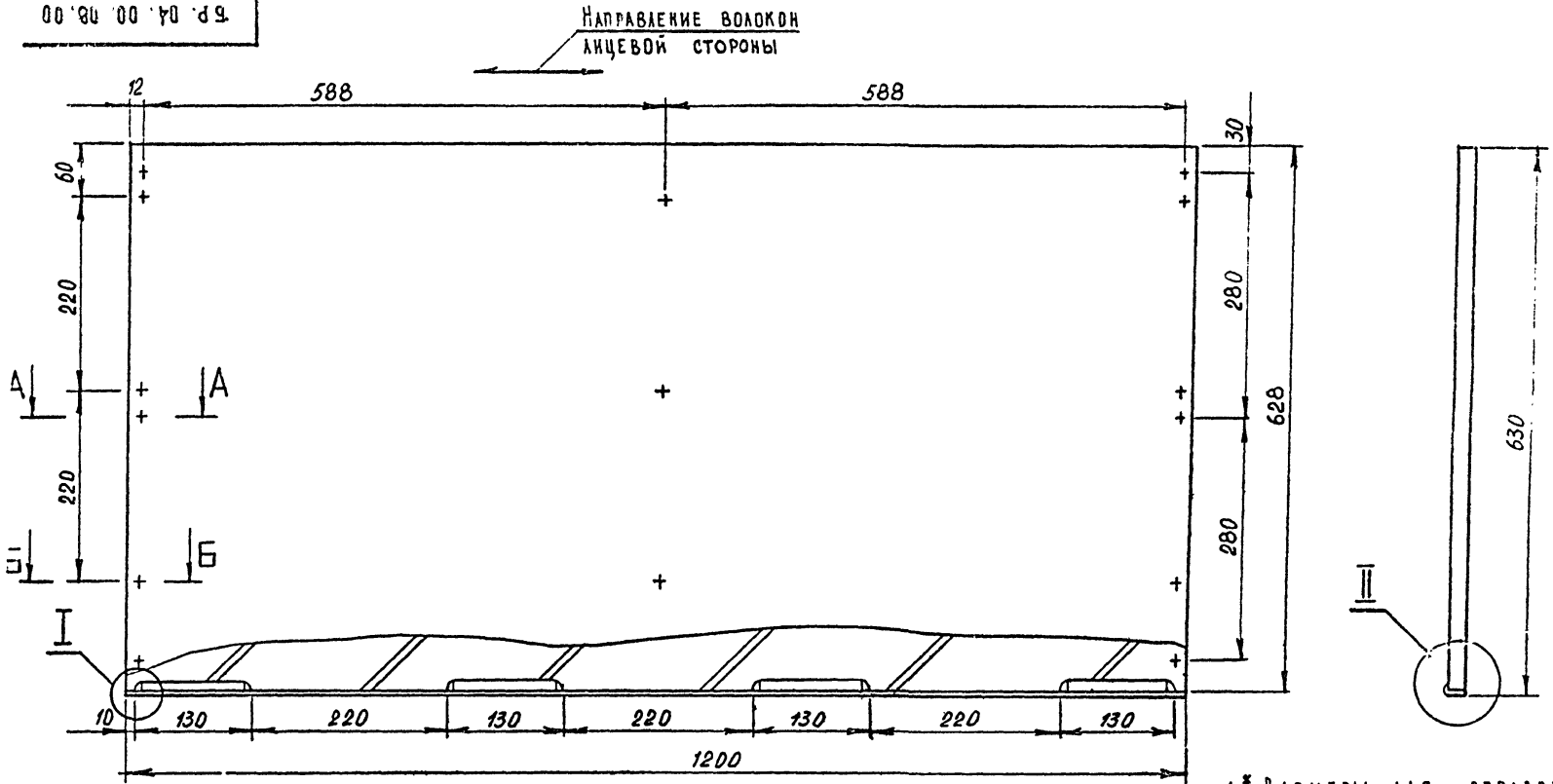

I
М 1:1

II
М 1:1

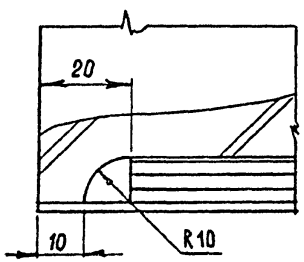

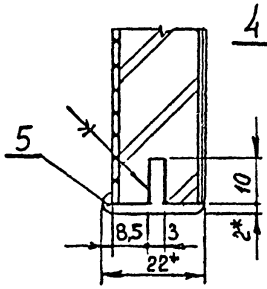

А–А
М 1:1

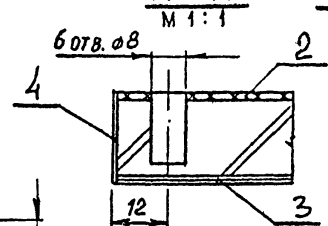

Б–Б
М 1:1

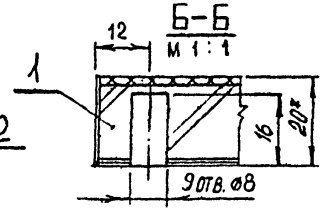

1.* Размеры для справок.
2. Металлический профиль условно не заштрихован
3. Предельные отклонения размеров по 2 ряд ГОСТ 6449-53

Изм.	Лист	№ докум.	Подп.	Дата
Разраб.		Смачкова		
Пров.		Астапова		
Н. контр.		Коростелев		

БР. 04. 00. 08. 00 СБ

Щит
Сборочный чертеж

Лит.	Масса	Масштаб
		1:5

Лист | Листов 1

ЦНИИЭП торгово-бытовых зданий и комплексов г. Москва

Формат 12 СФ-239-01

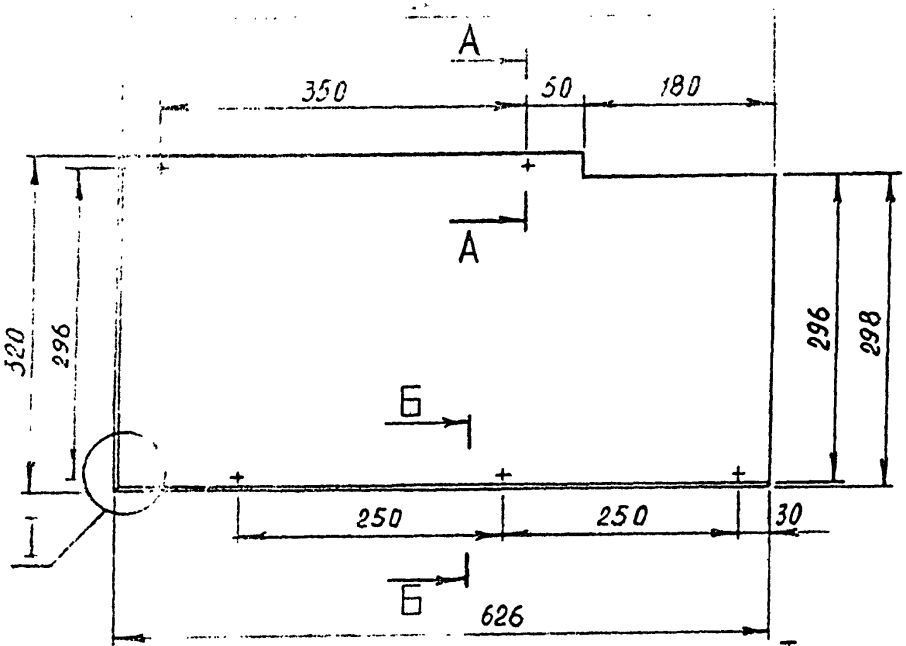

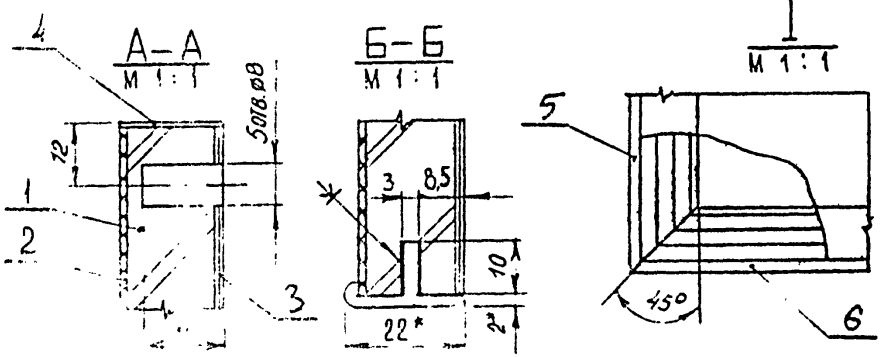

1* Размеры для справок.
2 Металлический профиль условно не заштрихован.
3 Предельные отклонения размеров по 2 ряду ГОСТ 6449-53.

Изм.	Лист	№ докум.	Подпись	Дата	БР.04.00.04.00 СБ			
Разраб.		Скачкова			Щит Сборочный чертеж	Лит.	Масса	Масштаб
Пров.		Астапова				И		
Т. контр.		Коростелев				Лист	Листов 1	
Гл. инж. пр.		Коробцов			ЦНИИЭП торгово-бытовых зданий и туристских комплексов			
Н. контр.		Симонов						

Копировал Формат А1

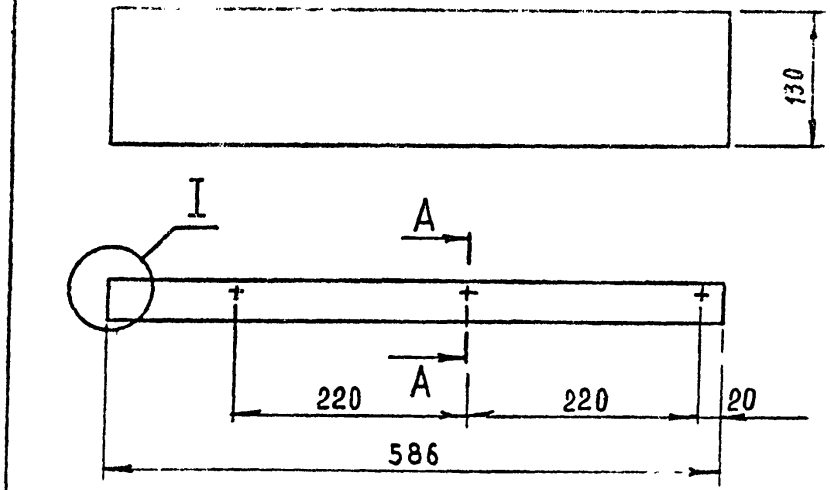

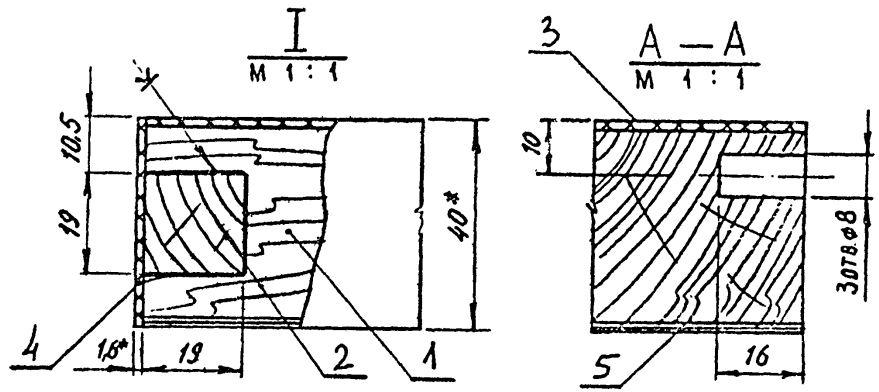

1.* Размеры для справок.
2. Предельные отклонения размеров по 2 ряду ГОСТ 6449-53.

Изм.	Лист	№ докум.	Подпись	Дата	БР.06.00.06.00 СБ			
Разраб.		Скачкова			Брусок плинтуса Сборочный чертеж	Лит.	Масса	Масштаб
Пров.		Астапова				И		1:5
Т. контр.		Коростелев				Лист	Листов 1	
Гл. инж. пр.		Коробцов			ЦНИИЭП торгово-бытовых зданий и туристских комплексов			
Н. контр.		Симонов						
Утв.		Рапинский						

Копировал Формат А1

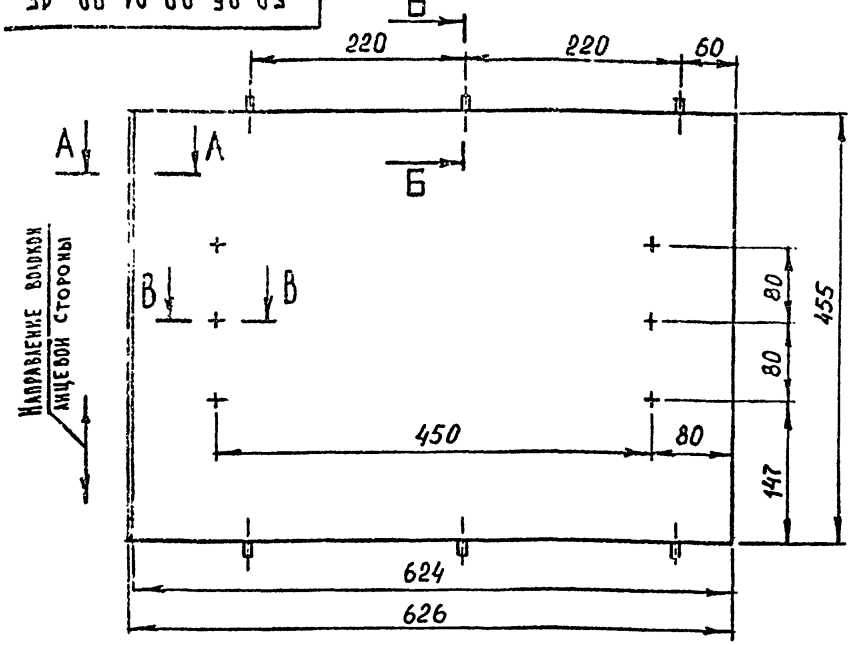

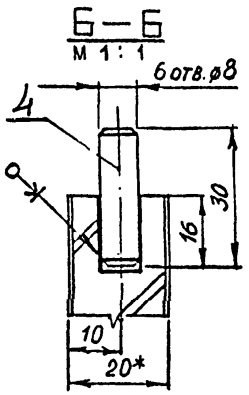

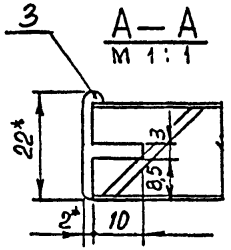

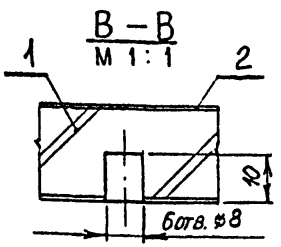

1.* Размеры для справок.
2. Металлический профиль условно не заштрихован.
3. Предельные отклонения размеров по 2 ряду ГОСТ 6449-53

				БР. 05. 00. 01. 00 СБ	
Изм.	Лист	№ докум.	Подпись	Дата	
Разраб.		Скачкова			Щит. Сборочный чертеж. Лит. — Масса — Масштаб 1:5. Лист — Листов 1. ЦНИИЭП торгово-бытовых зданий и туристских комплексов
Пров.		Астапова			
Т. контр.		Коростелев			
Гл. инж. пр		Коростелев			
Н. контр.		Симонов			
Утв.		Ранинский			

Копировал — Формат 11

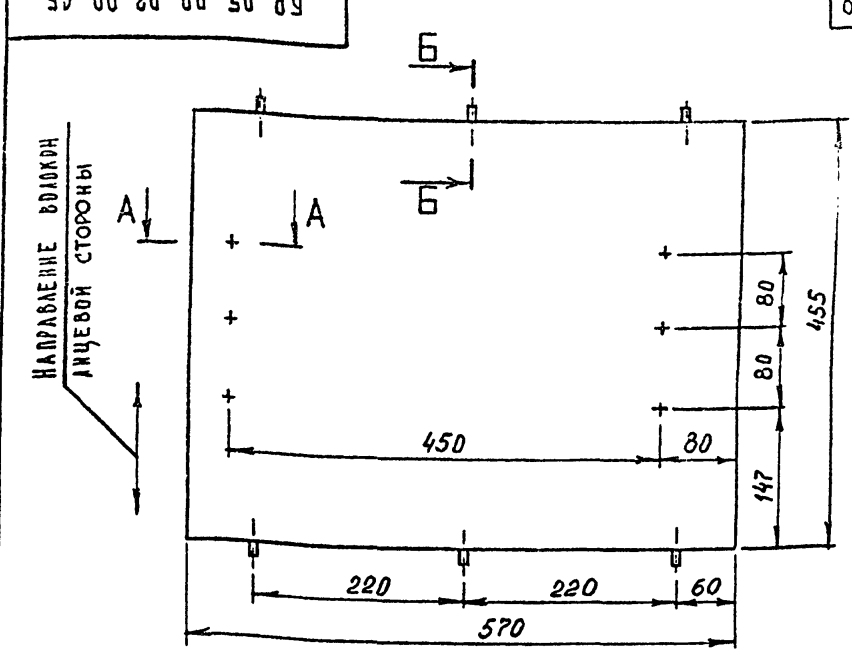

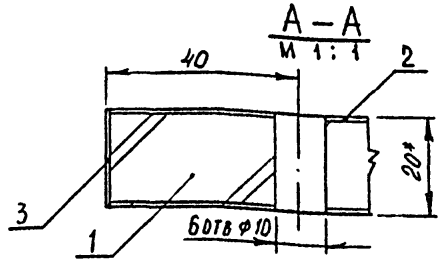

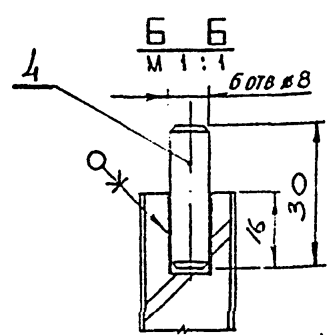

1.* Размеры для справок.
2. Предельные отклонения размеров по 2 ряду ГОСТ 6449-53

				БР. 05. 00. 02. 00 СБ	
Изм.	Лист	№ докум.	Подпись	Дата	
Разраб.		Скачкова			Щит. Сборочный чертеж. Лит. — Масса — Масштаб 1:5. Лист — Листов 1. ЦНИИЭП торгово-бытовых зданий и туристских комплексов
Пров.		Астапова			
Т. контр.		Коростелев			
Гл. инж. пр		Коростелев			
Н. контр.		Симонов			
Утв.		Ранинский			

Копировал — Формат 11

Серия 1.271-4 Выпуск 1 Часть I

Инв. № подл. | Подп. и дата | Взам. инв. № | Инв. № дубл. | Подп. и дата

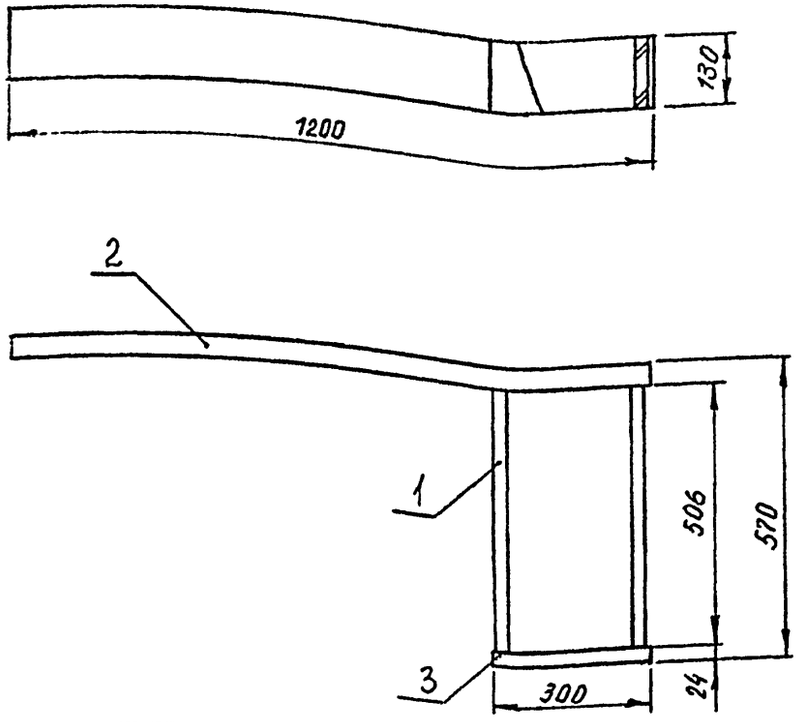

ФОРМАТ	ЗОНА	ПОЗ.	ОБОЗНАЧЕНИЕ	НАИМЕНОВАНИЕ	КОЛ.	ПРИМЕЧАНИЕ
				Документация		
11			БР.06.01.00.00 СБ	Сборочный чертеж		
				Сборочные единицы		
Бч		1	БР.06.01.01.00	Щит	2	
Бч		2	БР.06.01.02.00	Щит	1	
Бч		3	БР 06.01.03.00	Щит	1	

БР.06.01.00.00 СБ

ИЗМ	ЛИСТ	N ДОКУМ	ПОДПИСЬ	ДАТА
РАЗРАБ.		СКАЧКОВА		
ПРОВ.		АСТАПОВА		
Т.КОНТР.		КОРОСТЕЛЕВ		
ГА.ИНЖ.ПР		Коростелев		
Н.КОНТР.		СИНОКОВ		
УТВ.		РОГИНСКИЙ		

Паинтус
Сборочный чертеж

ЛИТ.	МАССА	МАСШТАБ
И		1:10

ЛИСТ	ЛИСТОВ 1

ЦНИИЭП торгово-бытовых зданий и туристских комплексов

Копировал Формат 11

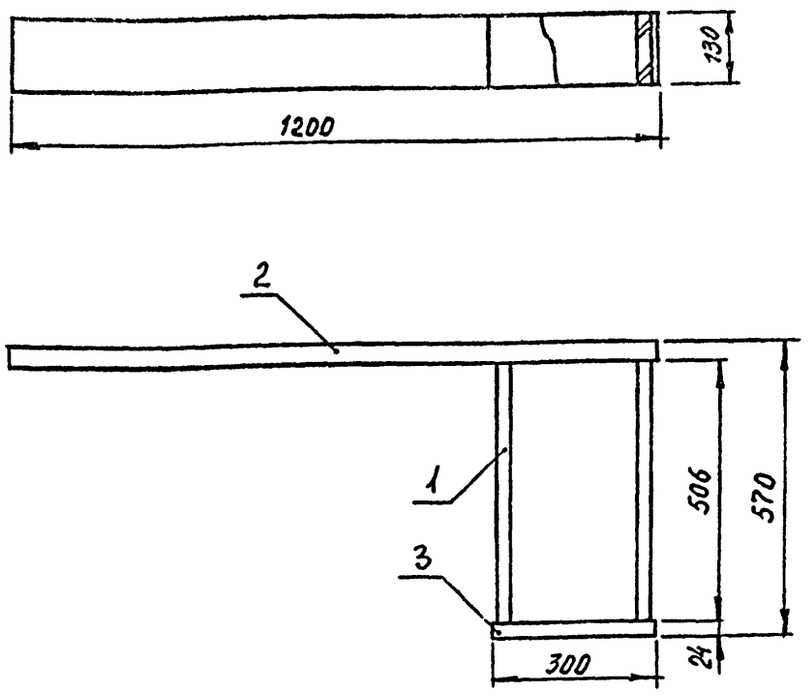

ФОРМАТ	ЗОНА	ПОЗ.	ОБОЗНАЧЕНИЕ	НАИМЕНОВАНИЕ	КОЛ.	ПРИМЕЧАНИЕ
				Документация		
11			БР.06.02.00.00 СБ	Сборочный чертеж		
				Сборочные единицы		
Бч		1	БР.06.01.01.00	Щит	2	
Бч		2	БР.06.02.02.00	Щит	1	
Бч		3	БР.06.02.03.00	Щит	1	

БР.06.02.00.00 СБ

ИЗМ	ЛИСТ	N ДОКУМ	ПОДПИСЬ	ДАТА
РАЗРАБ.		СКАЧКОВА		
ПРОВ.		АСТАПОВА		
Т.КОНТР.		КОРОСТЕЛЕВ		
ГА.ИНЖ.ПР		Коростелев		
Н.КОНТР.		СИНОКОВ		
УТВ		РОГИНСКИЙ		

Паинтус
Сборочный чертеж

ЛИТ.	МАССА	МАСШТАБ
И		1:10

ЛИСТ	ЛИСТОВ 1

ЦНИИЭП торгово-бытовых зданий и туристских комплексов

Копировал Формат 11

Инв.N подл. | Подп. и дата | Взам.инв.N | Инв.N дубл. | Подп. и дата

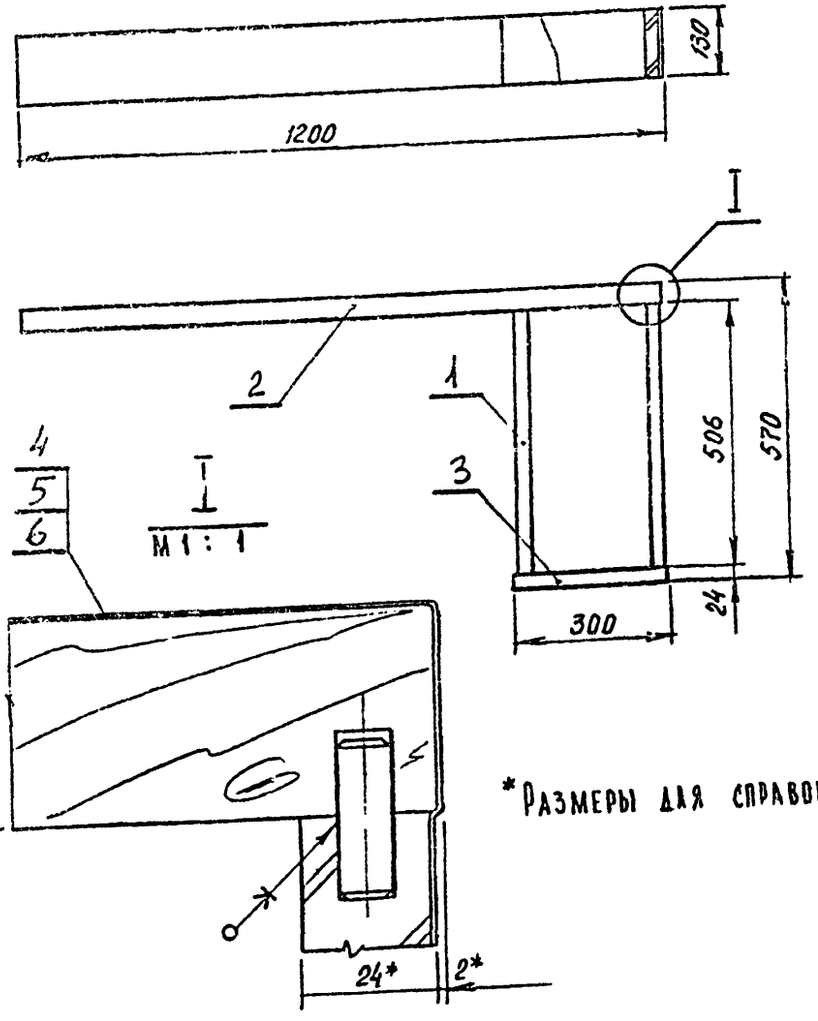

*Размеры для справок.

Обозначение	Наименование		
	Документация		
	Сборочный чертеж		
	Детали		
БР.06.01.01 01	Щит		
	плита стружечная		
	ГОСТ 10632-70*		
	506 х 130 х 24	1	
	Прочие изделия		
00.00.01	Шкант		
	ф10 х 30	4	

Изм.	Лист	N докум.	Подпись	Дата	БР.06.03.00.00 СБ	Лит.	Масса	Масштаб
Разраб.		Скачкова			Пантус Сборочный чертеж	и		1:10
Пров.		Астапова				Лист	Листов 1	
Т.контр.		Коростелев				ЦНИИЭП торгово-бытовых зданий и туристских комплексов		
Гл.инж.пр.		Коростелев						
Н.контр.		Симонов						
Утв.		Ранчинский						

Копировал Формат 11

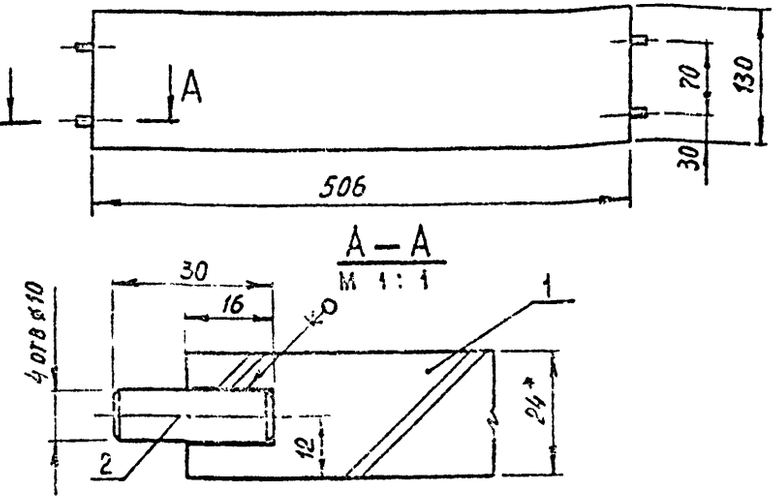

1.* Размеры для справок.
2. Предельные отклонения размеров по 2 ряду ГОСТ 6449-53.

Изм.	Лист	N докум.	Подпись	Дата	БР.06.01.01.00.СБ	Лит	Масса	Масштаб
Разраб.		Скачкова			Щит Сборочный чертеж	и		1:5
Пров.		Астапова				Лист	Листов 1	
Т.контр.		Коростелев				ЦНИИЭП торгово-бытовых зданий и туристских комплексов		
Гл.инж.пр.		Коростелев						
Н.контр.		Симонов						
Утв.		Ранчинский						

Копировал СФ-239-01 Формат 11

Подп. и дата | Инв. N дубл. | Взам. инв. N | Подп. и дата | Инв. N подл.

БР.06.01.02.00.СБ

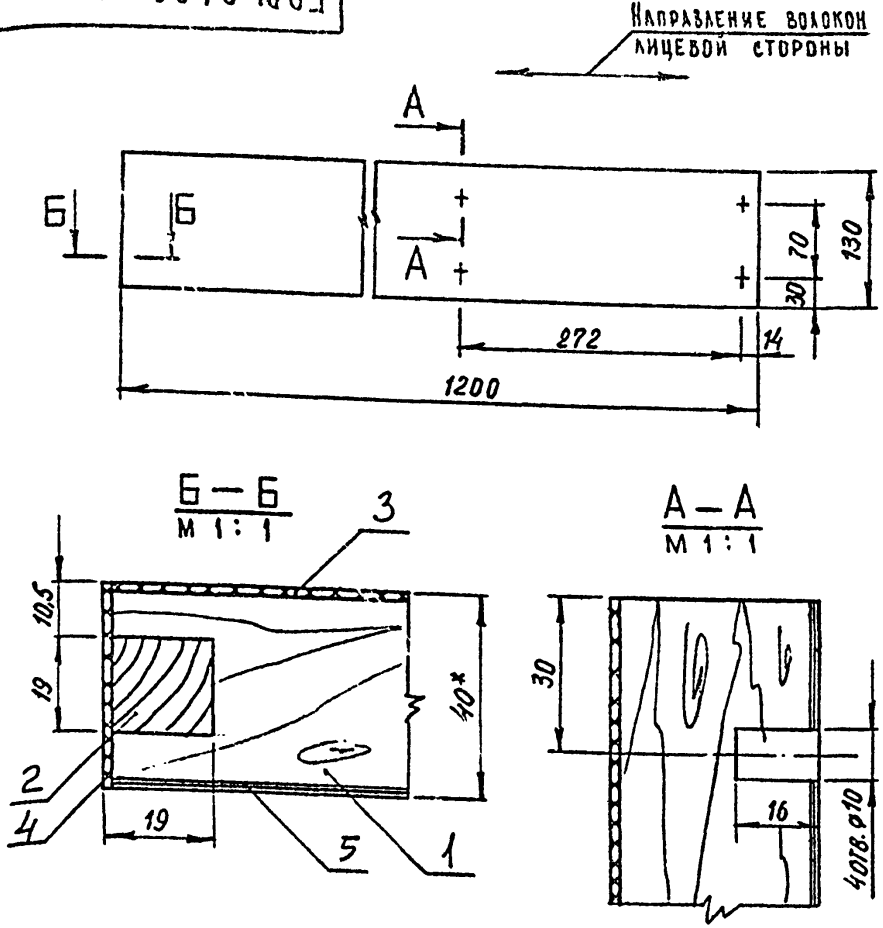

1.* Размеры для справок.

2. Предельные отклонения размеров по 2 ряду ГОСТ 6449-53.

Изм.	Лист	№ докум.	Подпись	Дата
Разраб.	Скачкова			
Пров.	Астапова			
Т. контр.	Коростелев			
Гл. инж. пр.	Коростелев			
Н. контр.	Симонов			
Утв.	Ранинский			

БР.06.01.02.00 СБ

Щит
Сборочный чертеж

Лит.	Масса	Масштаб
		1:5
Лист	Листов 1	

ЦНИИЭП торгово-бытовых зданий и туристских комплексов

Копировал

Формат 11

БР.06.01.03.00.СБ

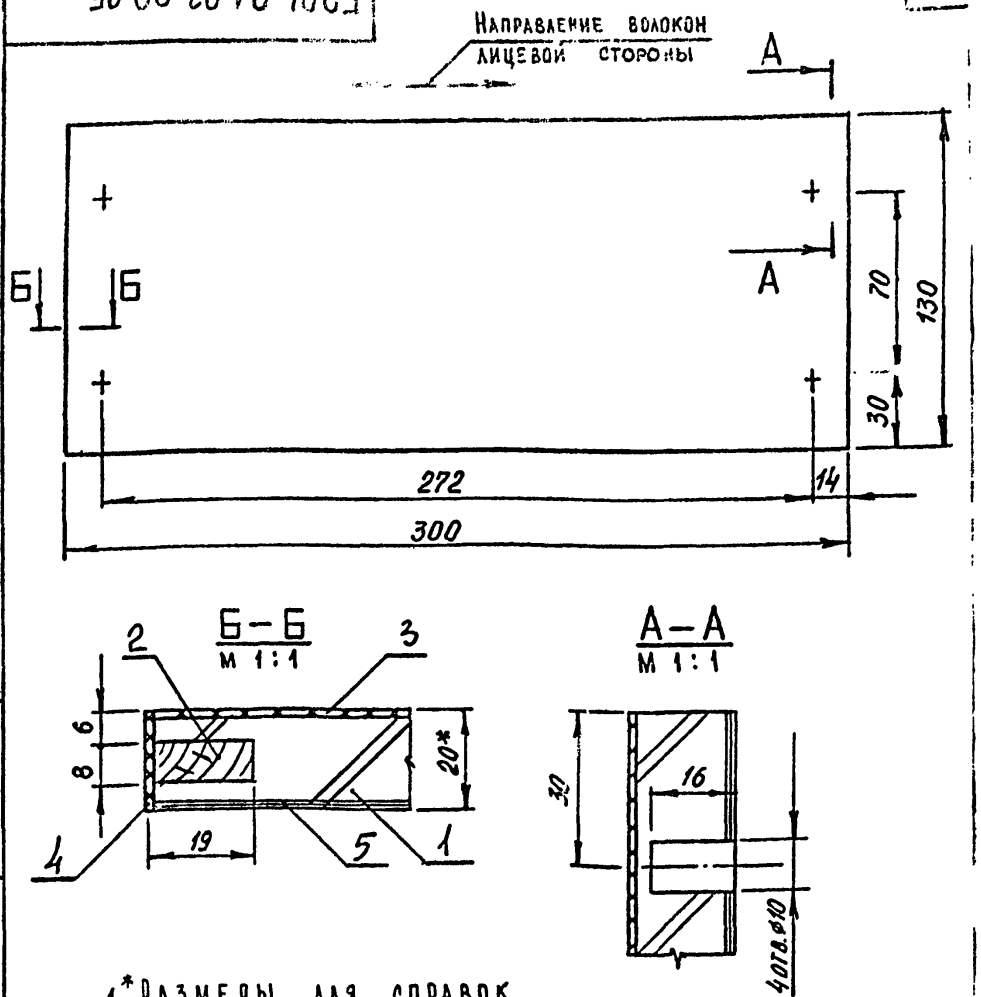

1.* Размеры для справок.

2. Предельные отклонения размеров по 2 ряду ГОСТ 6449-53.

Изм.	Лист	№ докум.	Подпись	Дата
Разраб.	Скачкова			
Пров.	Астапова			
Т. контр.	Коростелев			
Гл. инж. пр.	Коростелев			
Н. контр.	Симонов			
Утв.	Ранинский			

БР.06.01.03.00.СБ

Щит
Сборочный чертеж

Лит.	Масса	Масштаб
		1:2
Лист	Листов 1	

ЦНИИЭП торгово-бытовых зданий и туристских комплексов

Копировал

Формат 11

СФ-239-01

Инв. № подл. | Подп. и дата | Взам. инв. № | Инв. № дубл. | Подп. и дата

Направление волокон лицевой стороны

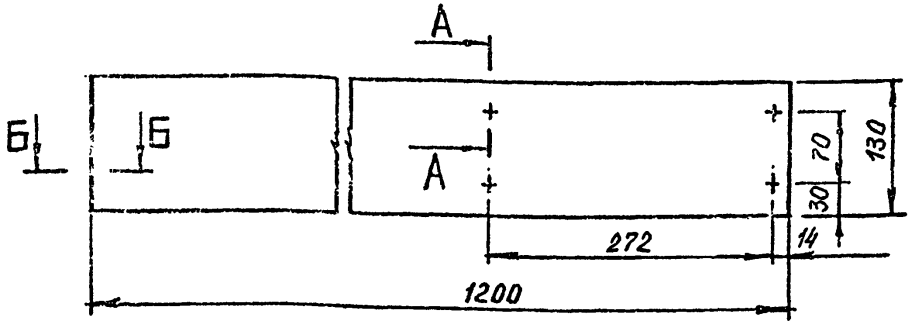

Б—Б
М 1:1

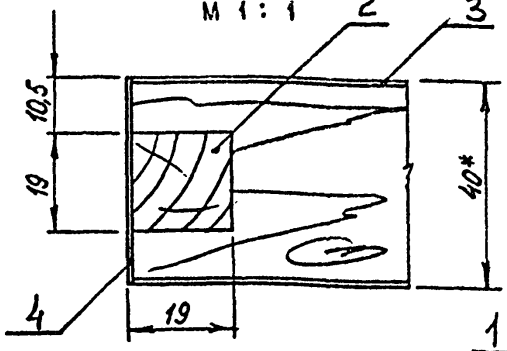

А—А
М 1:1

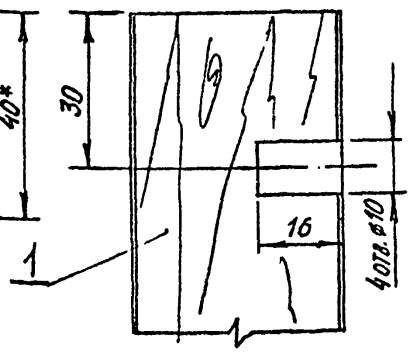

1.* Размеры для справок.

2. Предельные отклонения размеров по 2 ряду ГОСТ 6449-53.

					БР.06.02.01.00.СБ	
Изм	Лист	N докум	Подпись	Дата		
Разраб.		Скачкова			Щит Сборочный чертеж	Лит. / Масса / Масштаб: 1:5
Пров.		Астапова				Лист / Листов 1
Т.контр.		Коростелев				ЦНИИЭП торгово-бытовых зданий и туристских комплексов
Гл.инж.пр		Коростелев				
Н.контр.		Симонов				
Утв.		Раминский				

Копировал Формат 11

Направление волокон лицевой стороны

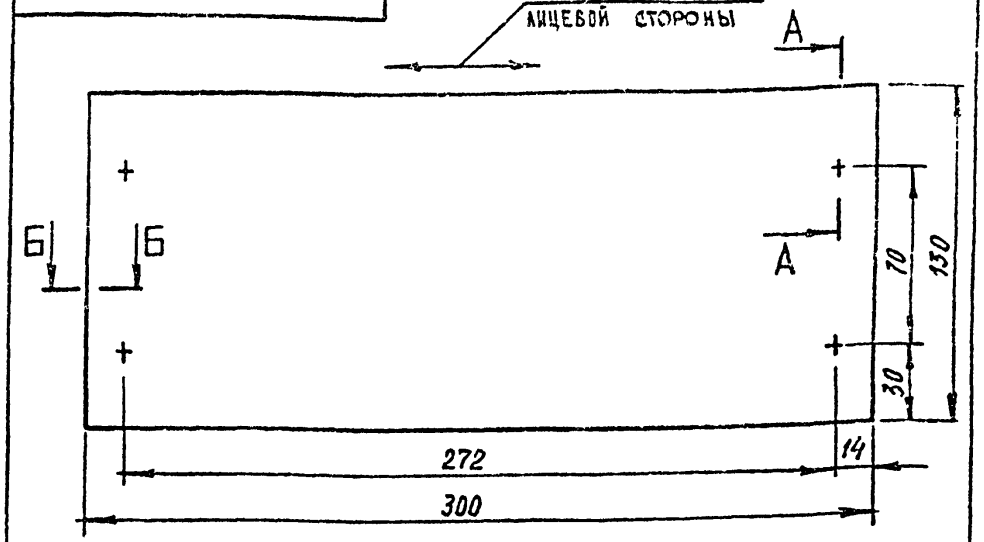

Б—Б
М 1:1

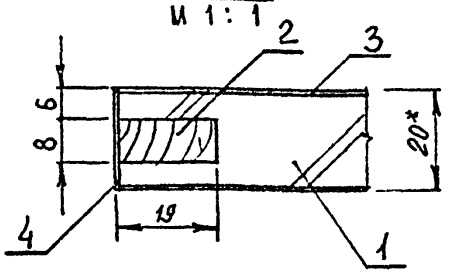

А—А
М 1:1

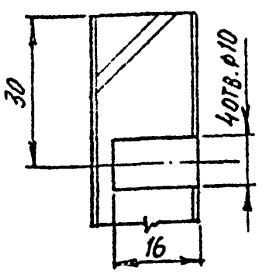

1.* Размеры для справок.

2. Предельные отклонения размеров по 2 ряду ГОСТ 6449-53.

					БР.06.02.02.00.СБ	
Изм	Лист	N докум	Подпись	Дата		
Разраб.		Скачкова			Щит Сборочный чертеж	Лит. / Масса / Масштаб: 1:2
Пров.		Астапова				Лист / Листов 1
Т.контр.		Коростелев				ЦНИИЭП торгово-бытовых зданий и туристских комплексов
Гл.инж.пр		Коростелев				
Н.контр.		Симонов				
Утв		Раминский				

Копировал Формат 11

Инв.N подл. | Подп. и дата | Взам. инв.N | Инв.N дубл. | Подп. и дата

Серия 1.271-4 Выпуск 1 Часть I

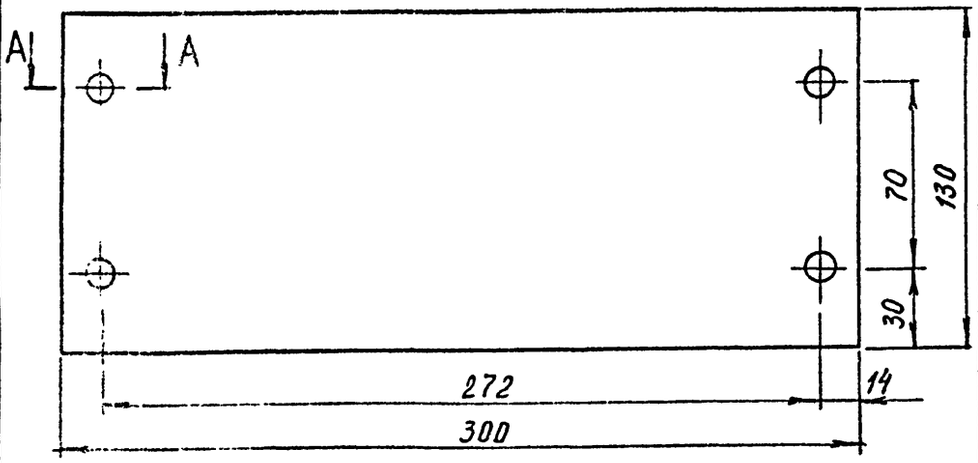

А—А
М 1:1

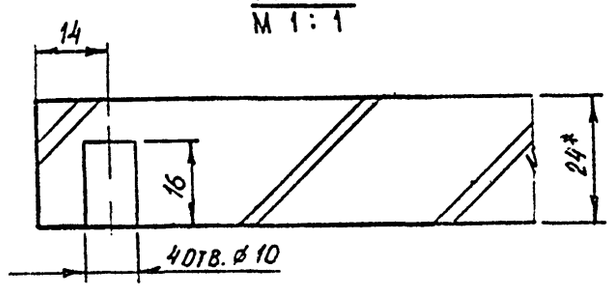

1.* Размеры для справок.

2. Предельные отклонения размеров по 2 ряду ГОСТ 6449-53.

Изм	Лист	№ докум.	Подпись	Дата	БР.06.03.00.02			
Разраб.		Скачкова			Щ и т	Лит.	Масса	Масштаб
Пров.		Астапова				и		1:2
Т. контр.		Коростелев				Лист	Листов 1	
Гл. инж. пр.		Коростелев			Плита стружечная ГОСТ 10632-70*	ЦНИИЭП торгово-бытовых зданий и туристских комплексов		
Н. контр.		Симонов						
Утв.		Раминский						

Копировал Формат 11

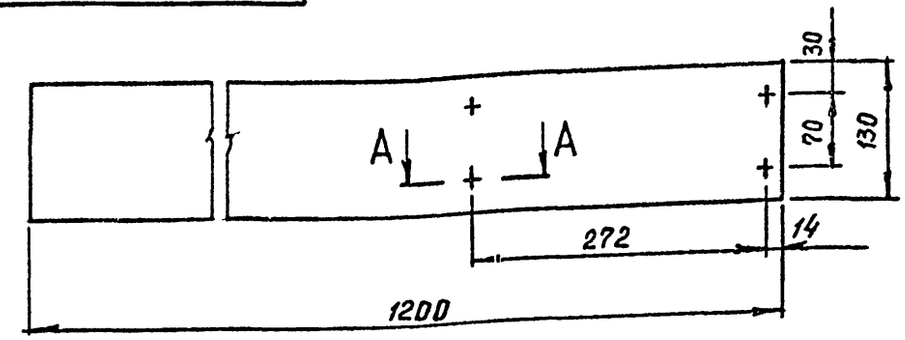

А—А
М 1:1

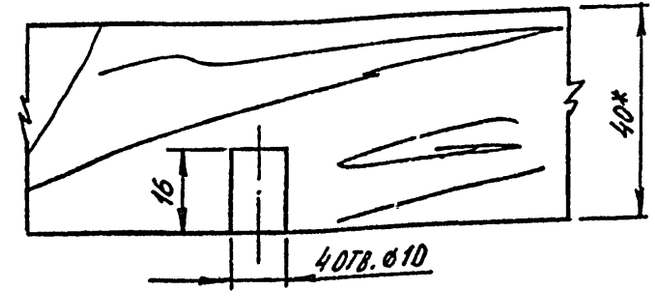

1.* Размеры для справок.

2. Предельные отклонения размеров по 2 ряду ГОСТ 6449-53.

Изм	Лист	№ докум.	Подпись	Дата	БР.06.03.00.01			
Разраб.		Скачкова			Щ и т	Лит.	Масса	Масштаб
Пров.		Астапова				и		1:5
Т. контр.		Коростелев				Лист	Листов 1	
Гл. инж. пр.		Коростелев			Древесина хвойная ГОСТ 8486-66	ЦНИИЭП торгово-бытовых зданий и туристских комплексов		
Н. контр.		Симонов						
Утв.		Раминский						

Копировал СФ-239-01 Формат 11

Инв. № подл. | Подп. и дата | Взам. инв. № | Инв. № дубл. | Подп. и дата

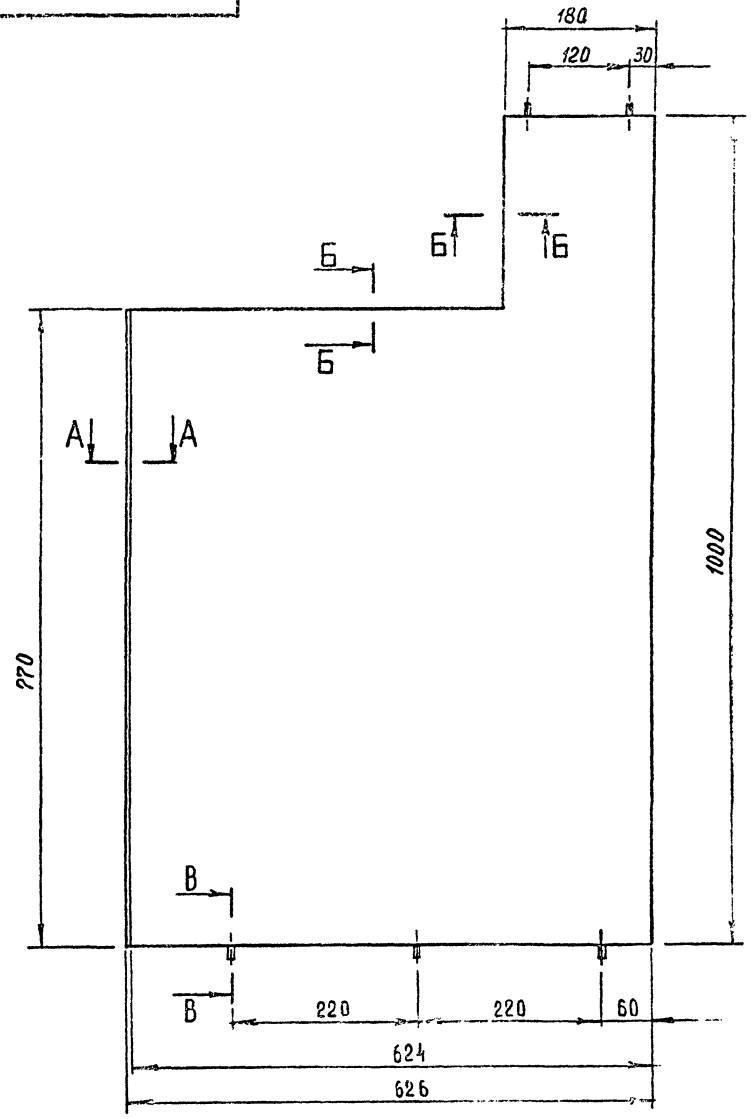

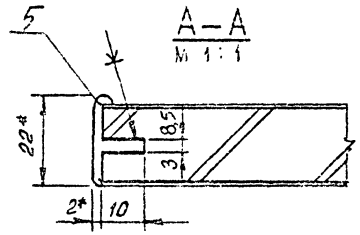



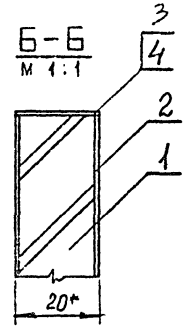

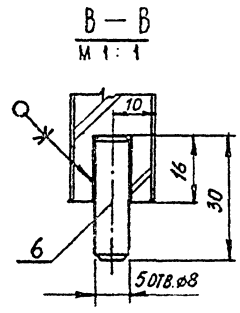

1.* Размеры для справок.
2. Металлический профиль условно не заштрихован
3. Предельные отклонения размеров по 2 ряду ГОСТ 6449-53.

Изм.	Лист	№ докум.	Подп.	Дата	БР.06.00.01.00 СБ
Разраб.		Скачкова			Щит сборочный чертеж
Пров.		Астапова			
Н. контр.		Коростелев			

Лит	Масса	Масштаб
		1:5
Лист	Листов 1	

ЦНИИЭП торгово-бытовых зданий и туристских комплексов г. Москва

Формат А3 ЭФ-239-01

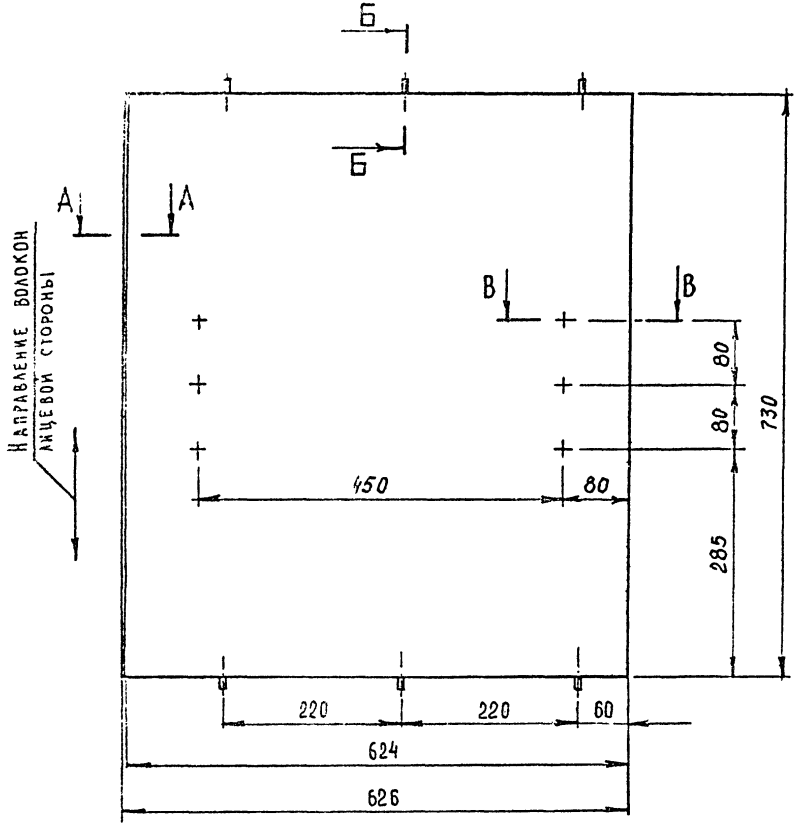

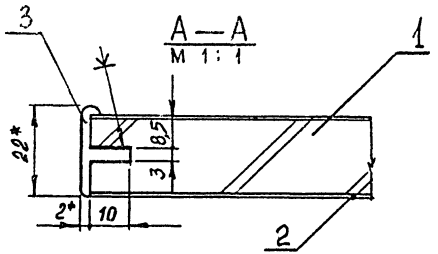

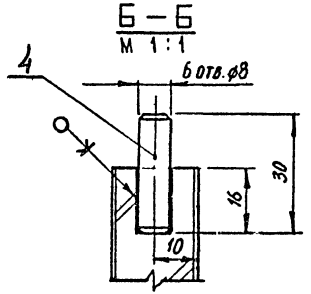

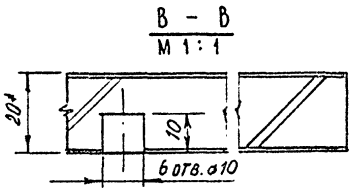

1. * Размеры для справок
2. Металлический профиль условно не заштрихован
3. Предельные отклонения размеров по 2 ряду ГОСТ 6449-53

Изм.	Лист	№ докум.	Подп.	Дата	БР. 06. 00. 02. 00 СБ			
Разраб.		Скачкова			Щит сборочный чертеж	Лит.	Масса	Масштаб 1:5
Пров.		Астапова				Лист	Листов 1	
Н. контр.		Коростелев				ЦНИИЭП торгово-бытовых зданий и туристских комплексов г. Москва		

Инв. № подл. | Подп. и дата | Взам. инв. № | Инв. № дубл. | Подп. и дата

БР. 06. 00. 05. 00 СБ

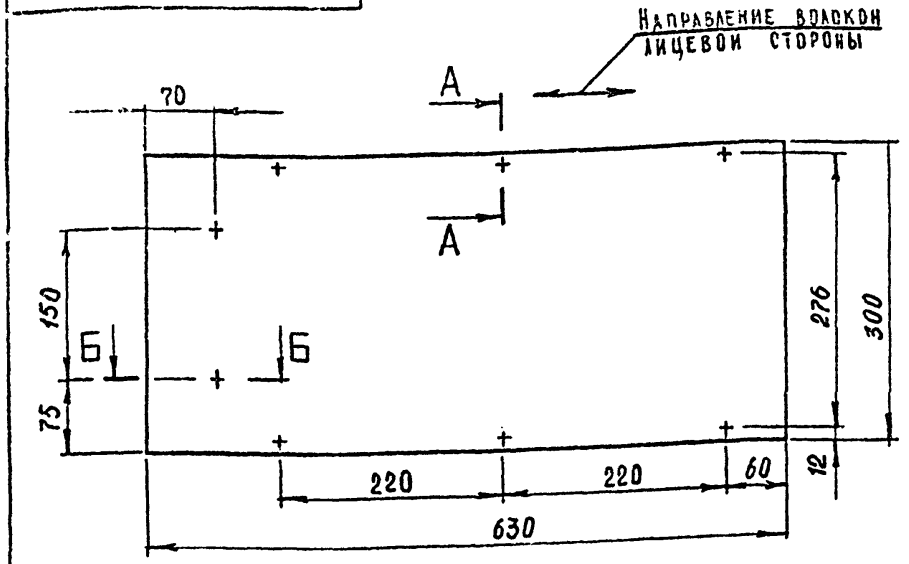

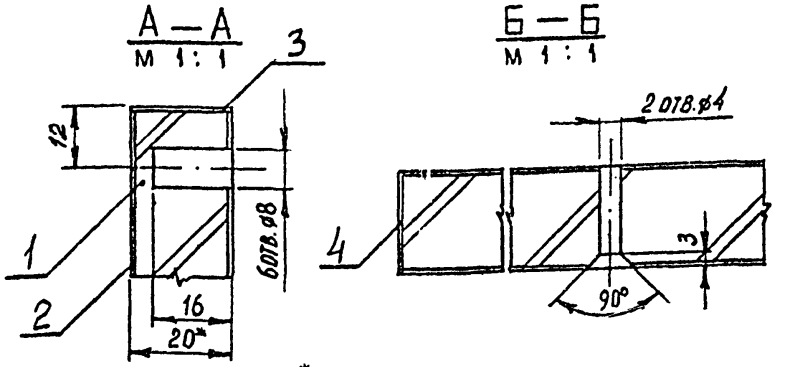

1. * Размеры для справок.
2. Предельные отклонения размеров по 2 ряду ГОСТ 6449-53.

Изм.	Лист	N докум.	Подпись	Дата	БР. 06. 00. 05. 00 СБ			
Разраб.		Скачкова			Щит Сборочный чертеж	Лит.	Масса	Масштаб 1:5
Пров.		Астапова				Лист	Листов 1	
Т. контр.		Коростелев				ЦНИИЭП торгово-бытовых зданий и туристских комплексов		
Гл. инж. пр.		Коростелев						
Н. контр.		Симонов						
Утв.		Ранинский						

Инв. № подл. | Подп. и дата | Взам. инв. № | Инв. № дубл. | Подп. и дата

БР. 06. 00. 03. 00 СБ

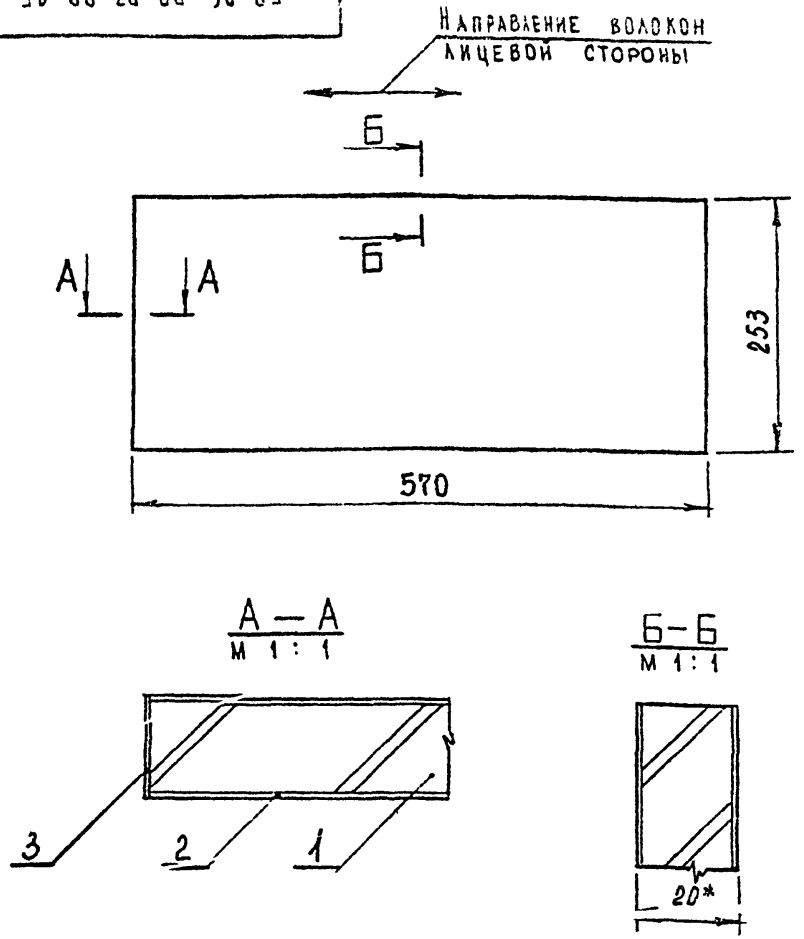

1. * Размеры для справок.
2. Предельные отклонения размеров по 2 ряду ГОСТ 6449-53

Изм.	Лист	N докум.	Подпись	Дата	БР. 06. 00. 03. 00 СБ			
Разраб.		Скачкова			Полка Сборочный чертеж	Лит.	Масса	Масштаб 1:5
Пров.		Астапова				Лист	Листов 1	
Т. контр.		Коростелев				ЦНИИЭП торгово-бытовых зданий и туристских комплексов		
Гл. инж. пр.		Коростелев						
Н. контр.		Симонов						
Утв.		Ранинский						

Инв. № подл. | Подп. и дата | Взам. инв. № | Инв. № дубл. | Подп. и дата

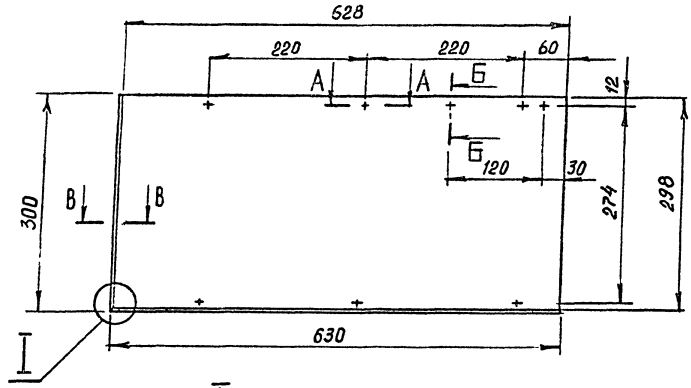



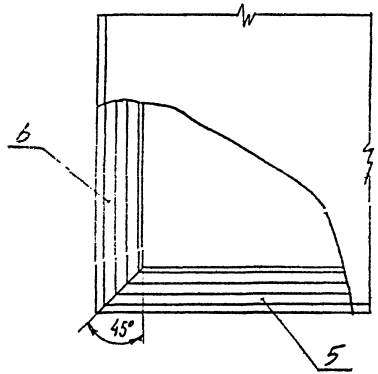

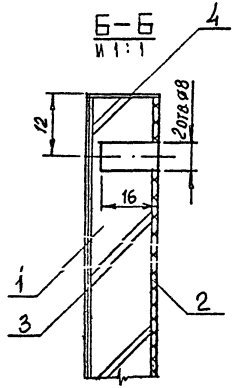

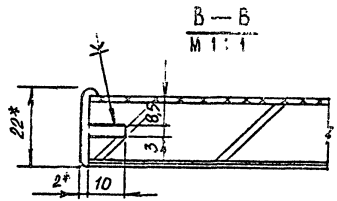

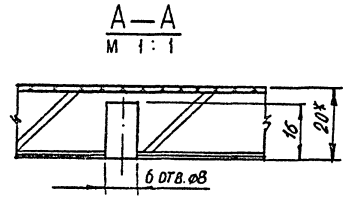

1.* Размеры для справок.
2. Металлический профиль условно не заштрихован.
3. Предельные отклонения размеров по 2 ряду ГОСТ 6449-53.

					БР. 06. 00. 04. 00 СБ		
Изм.	Лист	№ докум.	Подп.	Дата			
Разраб.		Скачкова			Щит сборочный чертеж	Лит.	Масса	Масштаб
Пров.		Астапова						1:5
Н. контр.		Коростелев				Лист	Листов 1
						ЦНИИЭП торгово-бытовых зданий и туристских комплексов г. Москва	

Формат 12 СФ-239-01

Инв. № подл. | Подп. и дата | Взам. инв. № | Инв. № дубл. | Подп. и дата

БР.07.01.00.00 СБ

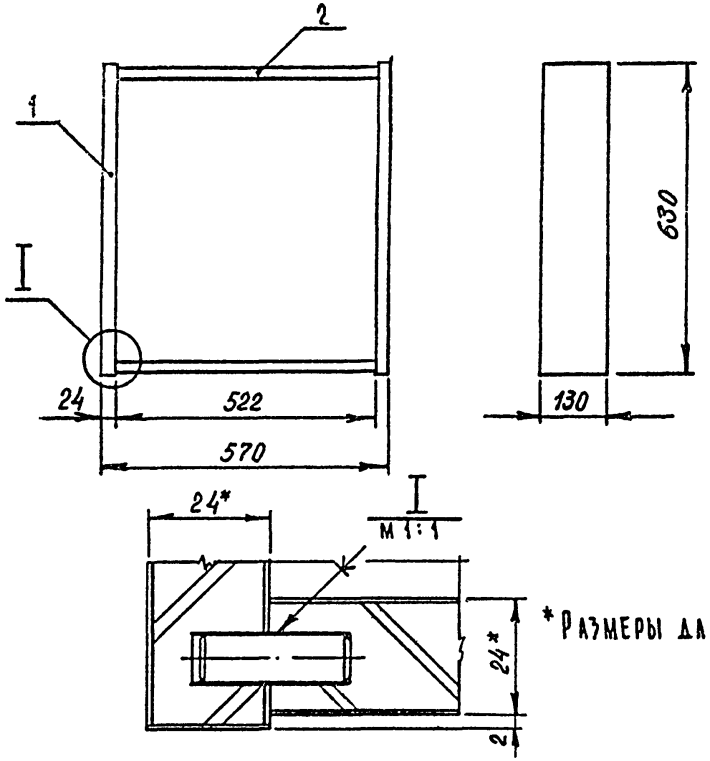

*Размеры для справок.

Формат	Зона	Поз.	Обозначение	Наименование	Кол.	Примечание
				Документация		
11			БР.07.01.00.00 СБ	Сборочный чертеж		
				Сборочные единицы		
11		1	БР.07.01.01.00	Щит	2	
11		2	БР.02.02.02.00	Щит	2	

БР.07.01.00.00 СБ

Изм	Лист	N докум	Подпись	Дата
Разраб.		Скачкова		
Пров.		Астапова		
Т.контр.		Коростелев		
Гл.инж.пр		Коростелев		
Н.контр		Симонов		
Утв.		Рянинский		

Паинтус. Сборочный чертеж

Лит.	Масса	Масштаб
И		1:10
Лист	Листов 1	

ЦНИИЭП торгово-бытовых зданий и туристских комплексов

Копировал Формат А1

БР.07.02.00.00 СБ

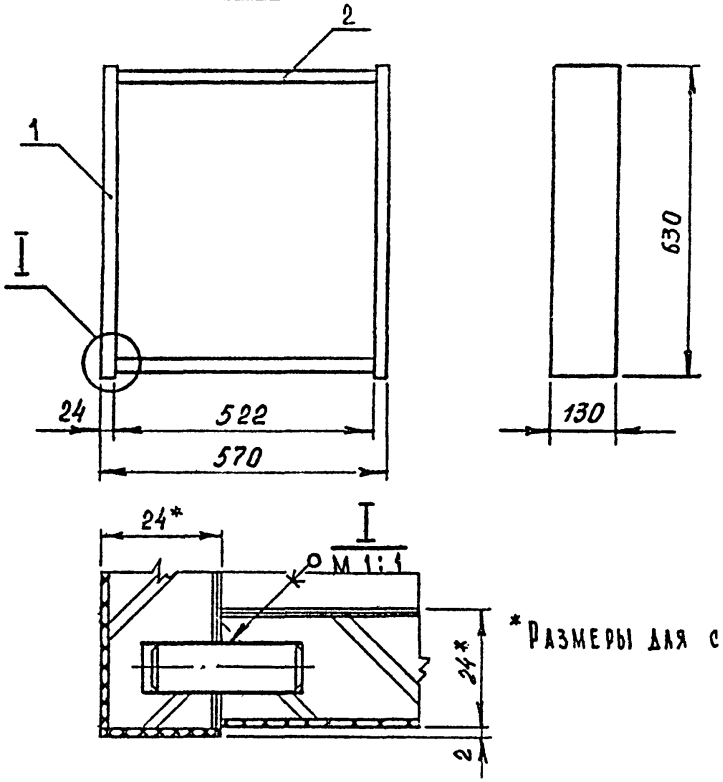

*Размеры для справок.

Форма	Зона	Поз	Обозначение	Наименование	Кол.	Примечание
				Документация		
1			БР.07.02.00.00 СБ	Сборочный чертеж		
				Сборочные единицы		
11		1	БР.07.02.01.00	Щит	2	
11		2	БР.01.01.02.00	Щит	2	

БР.07.02.00.00 СБ

Изм	Лист	N докум	Подпись	Дата
Разраб.		Скачкова		
Пров.		Астапова		
Т.контр.		Коростелев		
Гл.инж.пр		Коростелев		
Н.контр.		Симонов		
Утв		Рянинский		

Паинтус Сборочный чертеж

Лит.	Масса	Масштаб
И		1:10
Лист	Листов 1	

ЦНИИЭП торгово-бытовых зданий и туристских комплексов

Инв.N подл. | Подп. и дата | Взам. инв.N | Инв.N дубл. | Подп. и дата

Копировал СФ-239-01 Формат А1

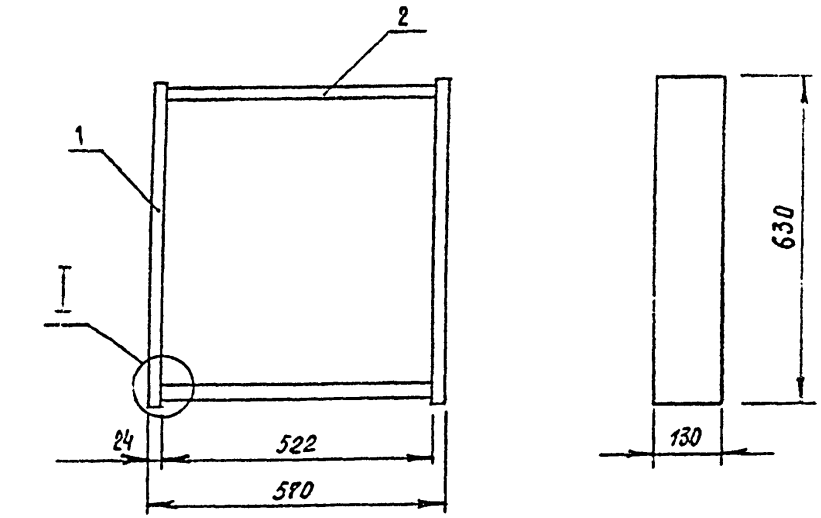

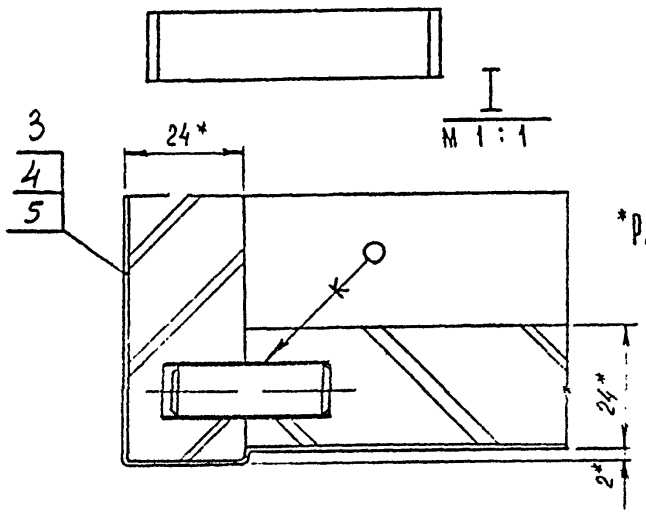

*Размеры для справок.

					БР. 07. 03. 00. 00 СБ			
Изм	Лист	N докум.	Подпись	Дата				
Разраб.		Скачкова			Паинтус. Сборочный чертеж	Лит.	Масса	Масштаб
Пров.		Астапова				И		1:10
Т. контр.		Коростелев				Лист	Листов 1	
Гл. инж. пр.		Коростелев				ЦНИИЭП торгово-бытовых зданий и туристских комплексов		
Н. контр.		Симонов						
Утв.		Ранинская						

Подп. и дата | Инв. N подл. | Взам. инв. N | Инв. N дубл. | Подп. и дата

Копировал Формат А4

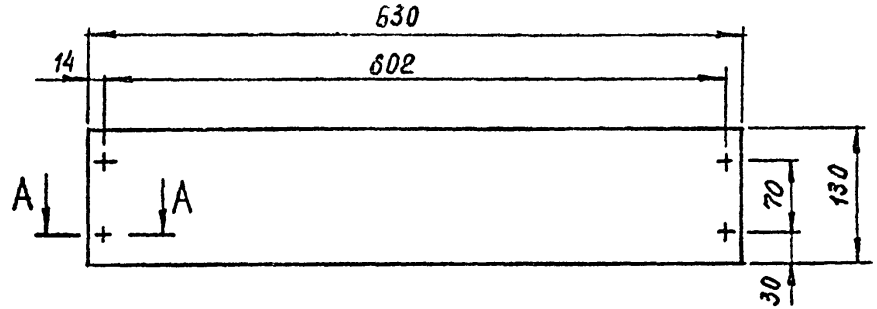

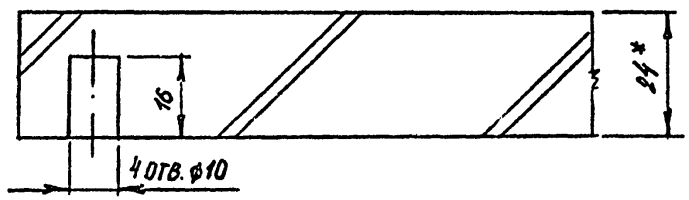

1. Предельные отклонения размеров по 2 ряду ГОСТ 6449-53.

2. * Размеры для справок.

					БР. 07. 03. 01. 00			
Изм	Лист	N докум.	Подпись	Дата				
Разраб.		Скачкова			Щит. Плита стружечная ГОСТ 10632-70*	Лит.	Масса	Масштаб
Пров.		Астапова				И		1:5
Т. контр.		Коростелев				Лист	Листов 1	
Гл. инж. пр.		Коростелев				ЦНИИЭП торгово-бытовых зданий и туристских комплексов		
Н. контр.		Симонов						
Утв.		Ранинский						

Подп. и дата | Инв. N подл. | Взам. инв. N | Инв. N дубл. | Подп. и дата

Копировал Ф-239-01 Формат А4

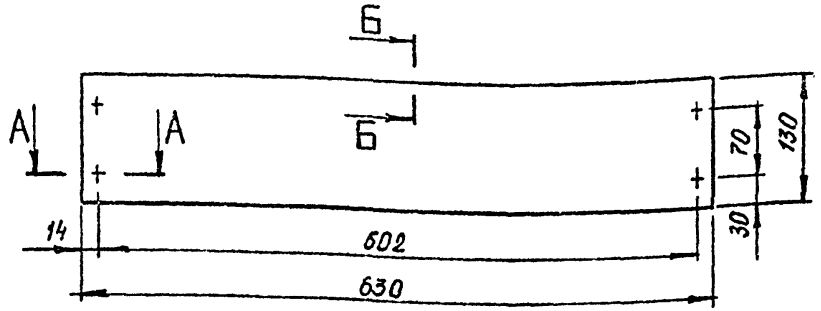

А — А
М 1:1

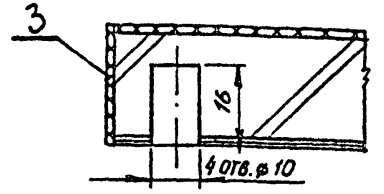

Б — Б
М 1:1

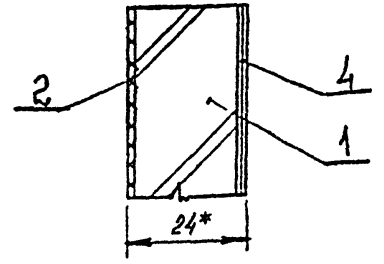

1. Предельные отклонения размеров по 2 ряду ГОСТ 6449-53.
2. * Размеры для справок.

Изм.	Лист	№ докум.	Подпись	Дата	БР.07.02.01.00 СБ			
Разраб.		Скачкова			Щит сборочный чертеж	Лит.	Масса	Масштаб
Пров.		Астапова				И		1:5
Т. контр.		Коростелев				Лист	Листов 1	
Гл. инж. пр.		Коростелев				ЦНИИЭП торгово-бытовых зданий и туристских комплексов		
Н. контр.		Симонов						
Утв.		Ранинский						

Копировал

Формат А1

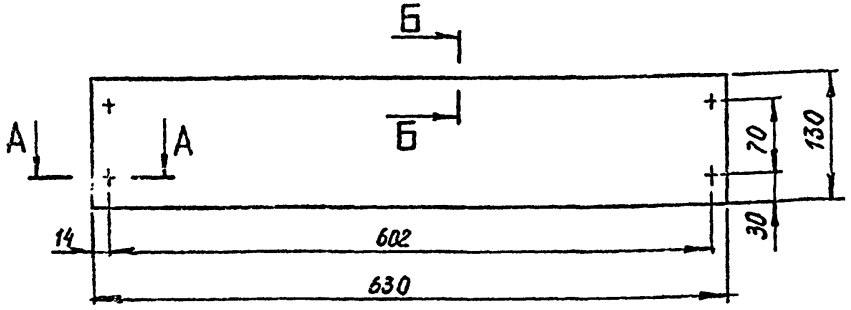

А — А
М 1:1

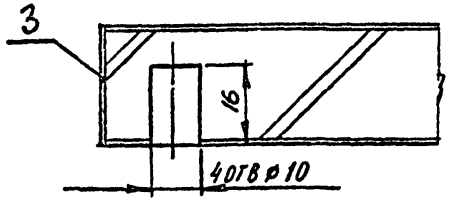

Б — Б
М 1:1

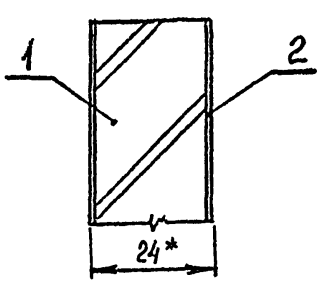

1. Предельные отклонения размеров по 2 ряду ГОСТ 6449-53.
2. * Размеры для справок.

Изм.	Лист	№ докум.	Подпись	Дата	БР.07.01.01.00 СБ			
Разраб.		Скачкова			Щит сборочный чертеж	Лит.	Масса	Масштаб
Пров.		Астапова				И		1:5
Т. контр.		Коростелев				Лист	Листов 1	
Гл. инж. пр.		Коростелев				ЦНИИЭП торгово-бытовых зданий и туристских комплексов		
Н. контр.		Симонов						
Утв.		Ранинский						

Копировал

Формат А1

Инв. № подл. | Подп. и дата | Взам. инв. № | Инв. № дубл. | Подп. и дата

СФ-239-01

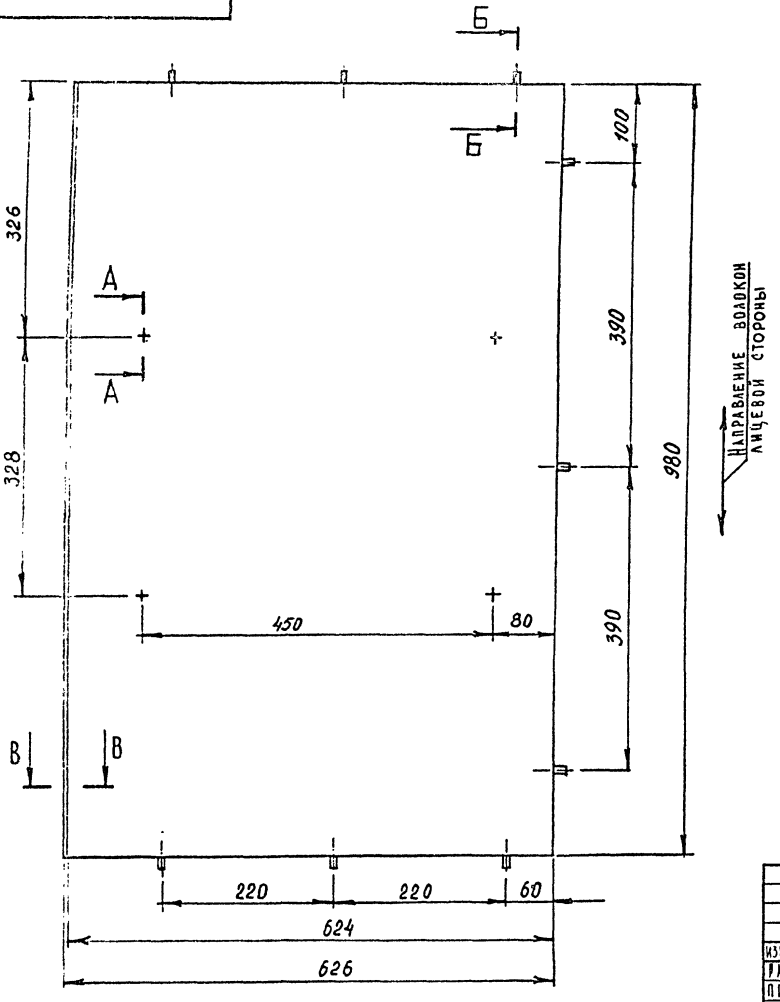

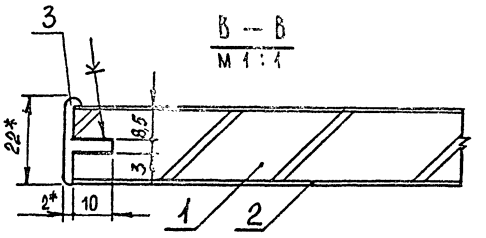

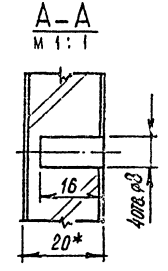

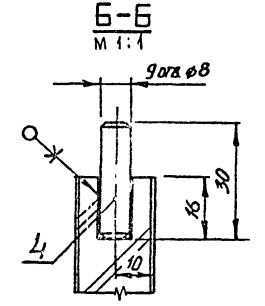

1.* Размеры для справок.

2. Металлический профиль условно не заштрихован.

3. Предельные отклонения размеров по 2 ряду ГОСТ 6449-53.

					БР. 07. 00. 01. 00 СБ	
Изм.	Лист	№ докум.	Подп.	Дата		
Разраб.		Смачкова			Щит	Лит. / Масса / Масштаб 1:5
Пров.		Астапова			Сборочный чертеж	Лист / Листов 1
Н. контр.		Коростелев				ЦНИИЭП торгово-бытовых зданий и туристских комплексов г. Москва

БР. 07. 00. 02. 00 СБ

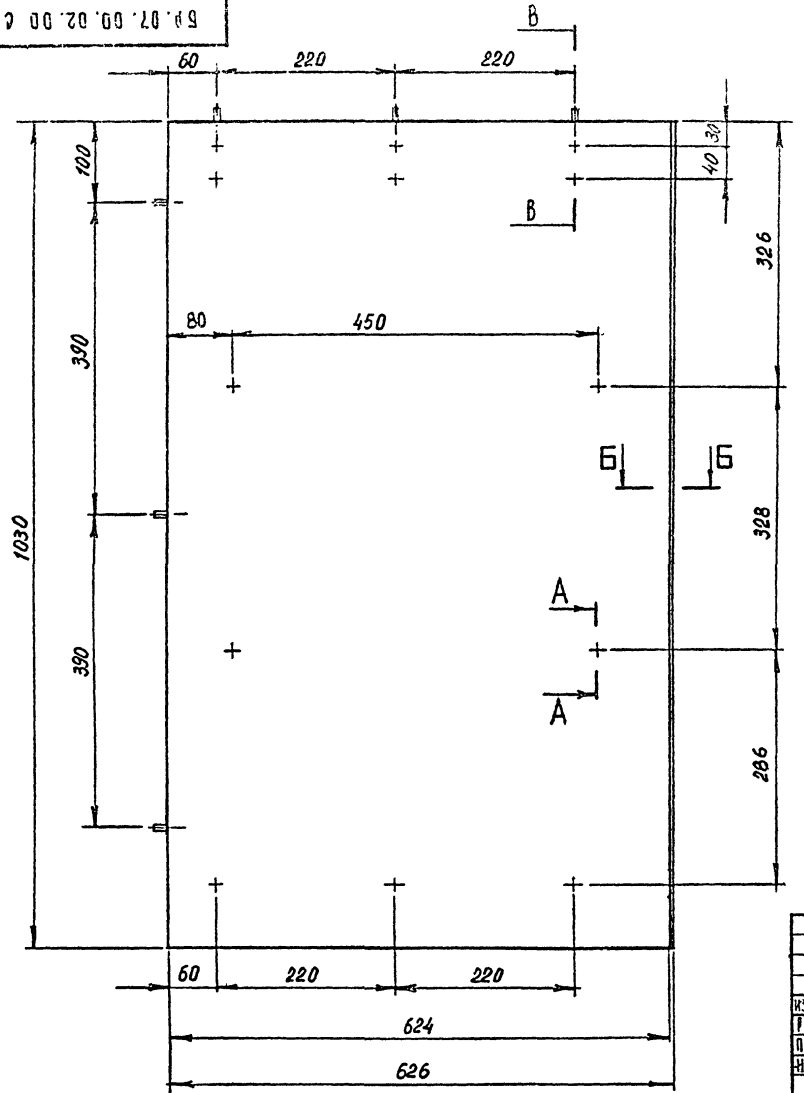

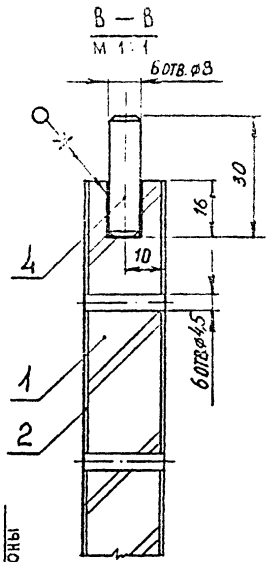

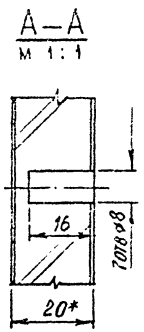

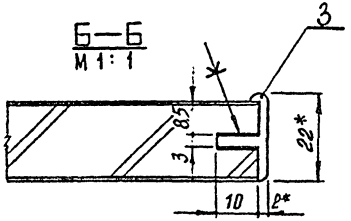

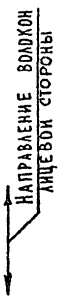

1.* Размеры для справок.

2. Металлический профиль условно не заштрихован.

3. Предельные отклонения размеров по 2 ряду ГОСТ 6449-57.

Изм.	Лист	№ докум.	Подп.	Дата	БР. 07. 00. 02. 00 СБ		
Раз-раб.		Скачкова			Щит Сборочный чертеж	Лит.	Масса	Масштаб 1:5
Пров.		Астапова				Лист	Листов 1
Н. контр.		Кордостелев				ЦНИИЭП торгово-бытовых зданий и комплексов г. Москва	

Формат 12 СФ-239-01

Инв. № подл. | Подп. и дата | Взам. инв. № | Инв. № дубл. | Подп. и дата

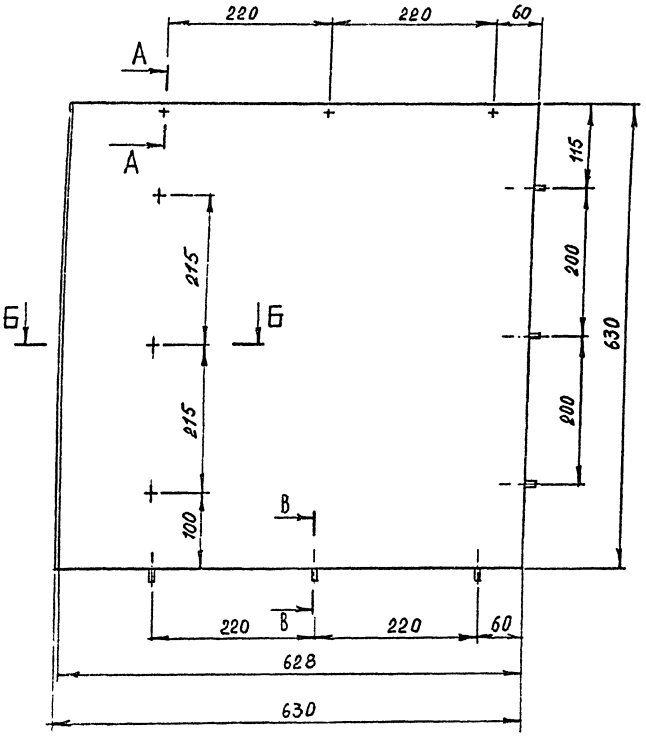

Направление волокон лицевой стороны

А–А
М 1:1

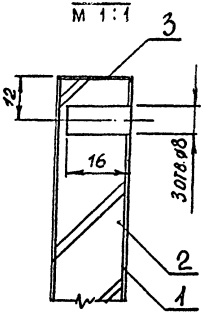

В–В
М 1:1

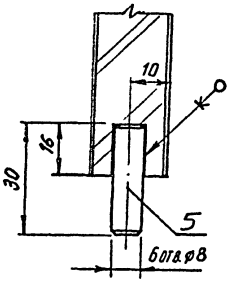

Б–Б
М 1:1

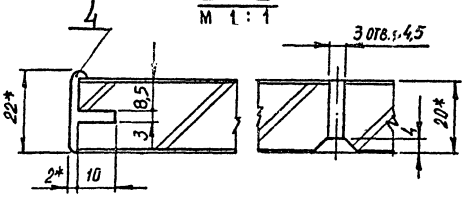

1.* Размеры для справок.

2. Металлический профиль условно не заштрихован.

3. Предельные отклонения размеров по 2 ряду ГОСТ 6449-53

					5Р. 07. 00. 03. 00 СБ	
Изм.	Лист	№ докум.	Подп.	Дата		
Разраб.		Скачкова			Щит Сборочный чертеж	Лит. / Масса / Масштаб 1:5
Пров.		Астапова				Лист / Листов 1
Н. контр.		Коростелев				ЦНИИЭП торгово-бытовых зданий и туристских комплексов г. Москва

Формат А2 СФ-239-01

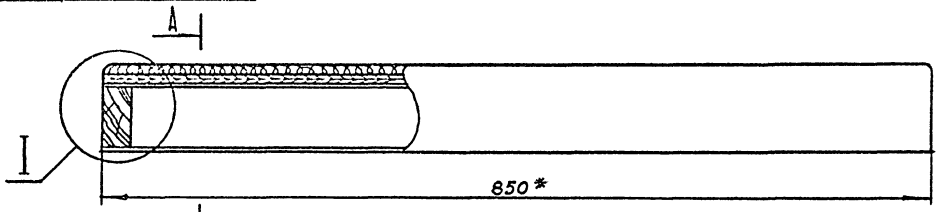

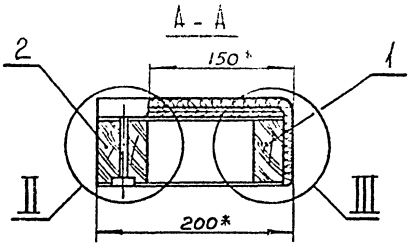

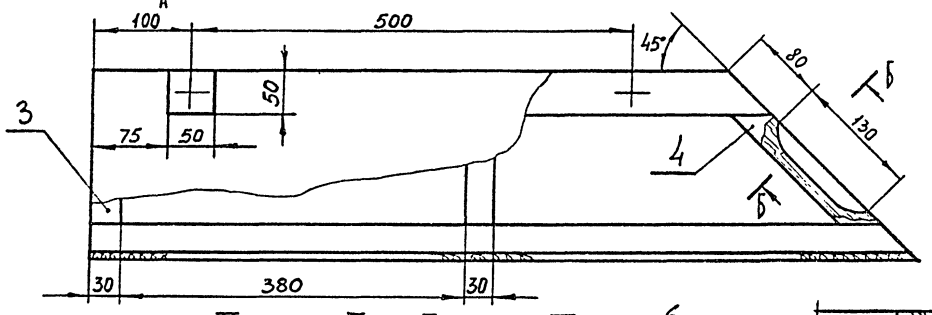

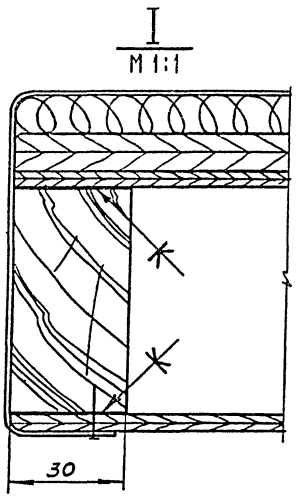

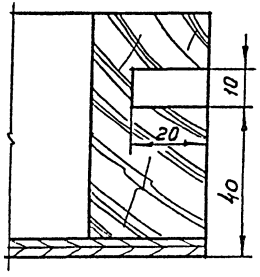

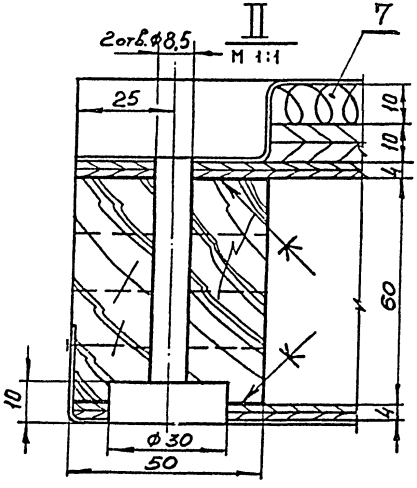

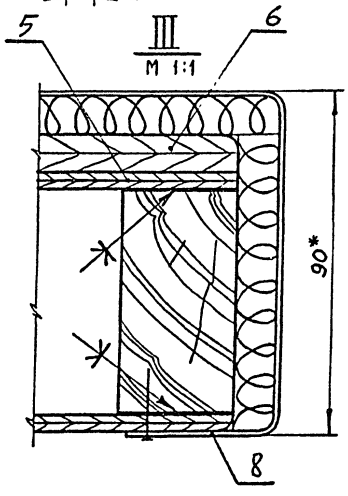

1. * Размеры для справок.
2. Предельные отклонения размеров по 2 ряду ГОСТ 6449-53

Изм.	Лист	№ докум.	Подп.	Дата	
Разраб.		Скачкова			
Пров.		Астапова			
Н. контр.		Коростелев			

БР. 07. 04. 00.00 СБ

Подлокотник. Сборочный чертеж

Лит.	Масса	Масштаб
		1:4

Лист | Листов 1

ЦНИИЭП торгово-бытовых зданий и туристских комплексов г. Москва

Формат А2 СФ-239-01

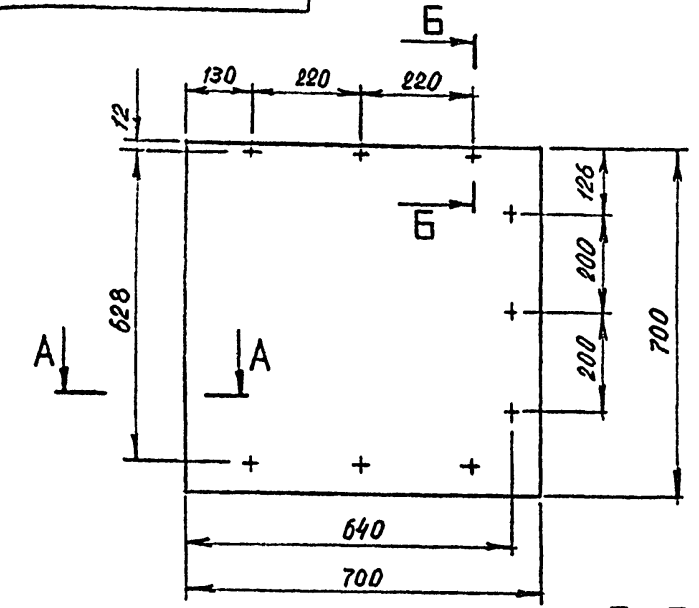

А—А
М 1:1

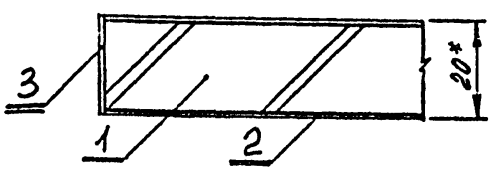

Б—Б
М 1:1

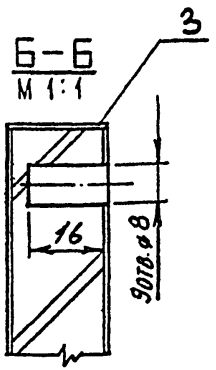

1.* Размеры для справок.

2 Предельные отклонения размеров по 2 ряду ГОСТ 6449-53.

Изм	Лист	N докум	Подпись	Дата
Разраб.	Скачкова			
Пров.	Астапова			
Т. контр.	Коростелев			
Гл. инж. пр.	Коростелев			
Н. контр	Симонов			
Утв.	Ряннинский			

БР. 07. 00. 04. 00 СБ

Щит

Сборочный чертеж

Лит.	Масса	Масштаб
И		1:10
Лист	Листов 1	

ЦНИИЭП торгово-бытовых зданий и туристских комплексов

Формат 11

Копировал

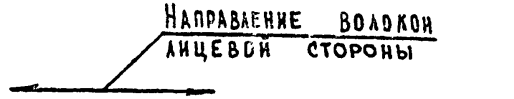

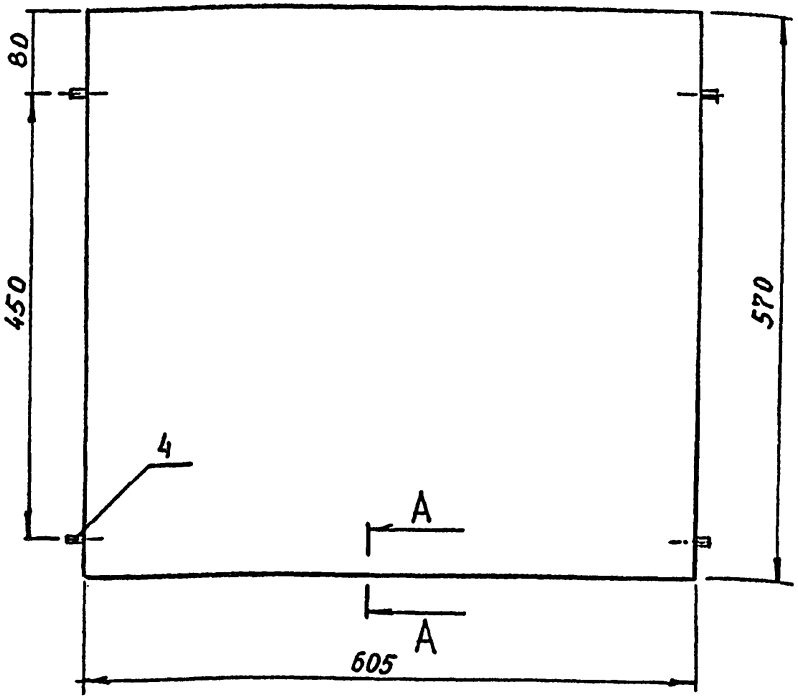

А—А
М 1:1

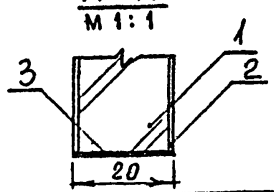

1. Размеры для справок

2. Предельные отклонения размеров по 2 ряду ГОСТ 6449-53.

Изм	Лист	N докум	Подпись	Дата
Разраб.	Скачкова			
Пров.	Астапова			
Т. контр.	Коростелев			
Гл. инж. пр.	Коростелев			
Н. контр.	Симонов			
Утв	Ряннинский			

БР. 07. 00. 05. 00 СБ

Полка

Сборочный чертеж

Лит.	Масса	Масштаб
И		1:5
Лист	Листов 1	

ЦНИИЭП торгово-бытовых зданий и туристских комплексов

СП-239-01 Формат 11

Копировал

Инв. N подл. | Подп. и дата | Взам. инв. N | Инв. N дубл. | Подп. и дата

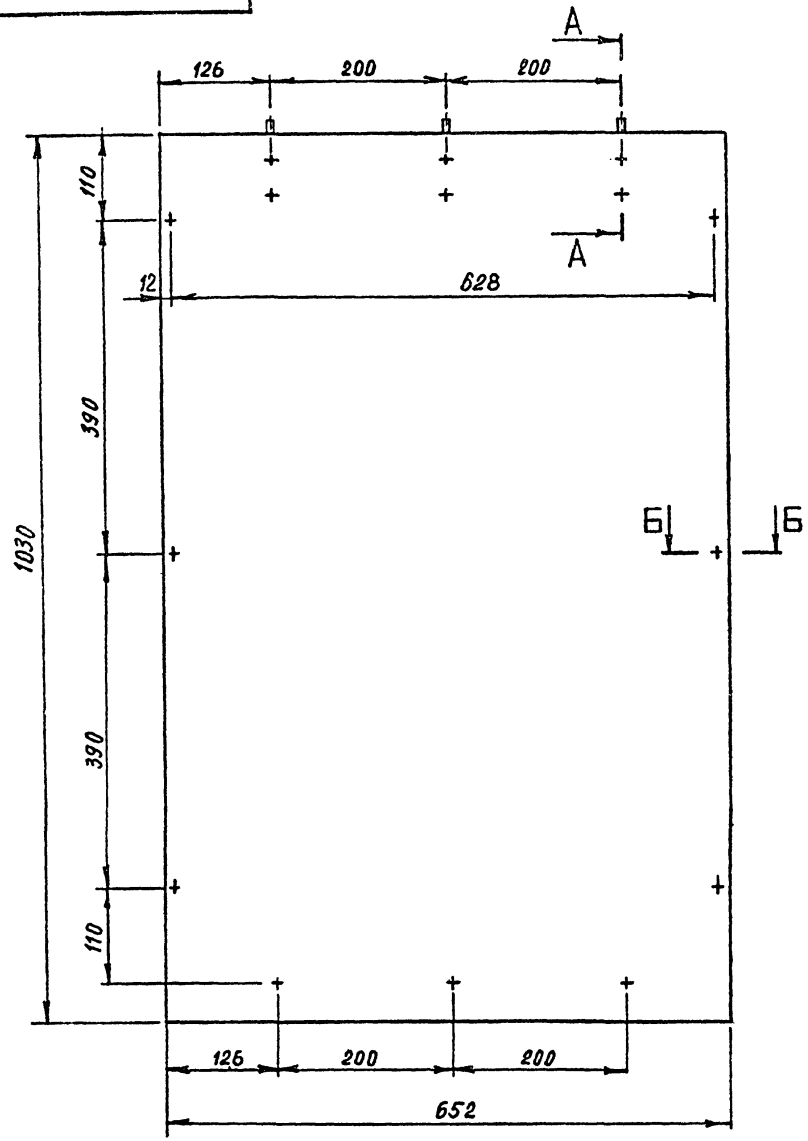

А — А
М 1 : 1

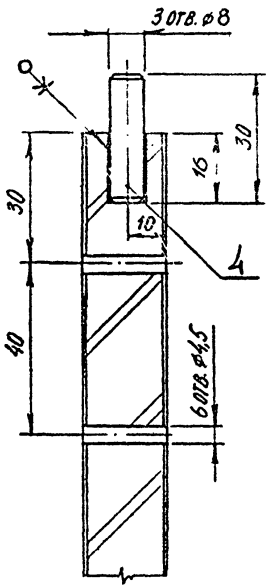

Б — Б
М 1 : 1

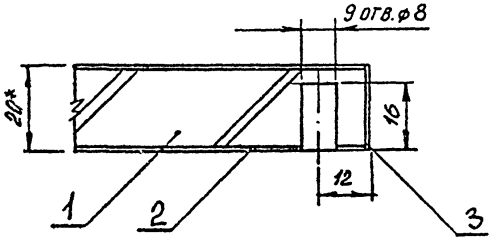

1.* Размеры для справок.

2. Предельные отклонения размеров по 2 ряду ГОСТ 6449-57.

					БР. 07. 00. 06. 00 СБ
Изм.	Лист	№ докум.	Подп.	Дата	Щит лицевой Сборочный чертеж
Разраб.		Скачкова			
Пров.		Астапова			
Н. контр.		Коростелев			

Лит.	Масса	Масштаб
		1:5
Лист	Листов 1	

ЦНИИЭП торгово-бытовых зданий и культурных комплексов г. Москва

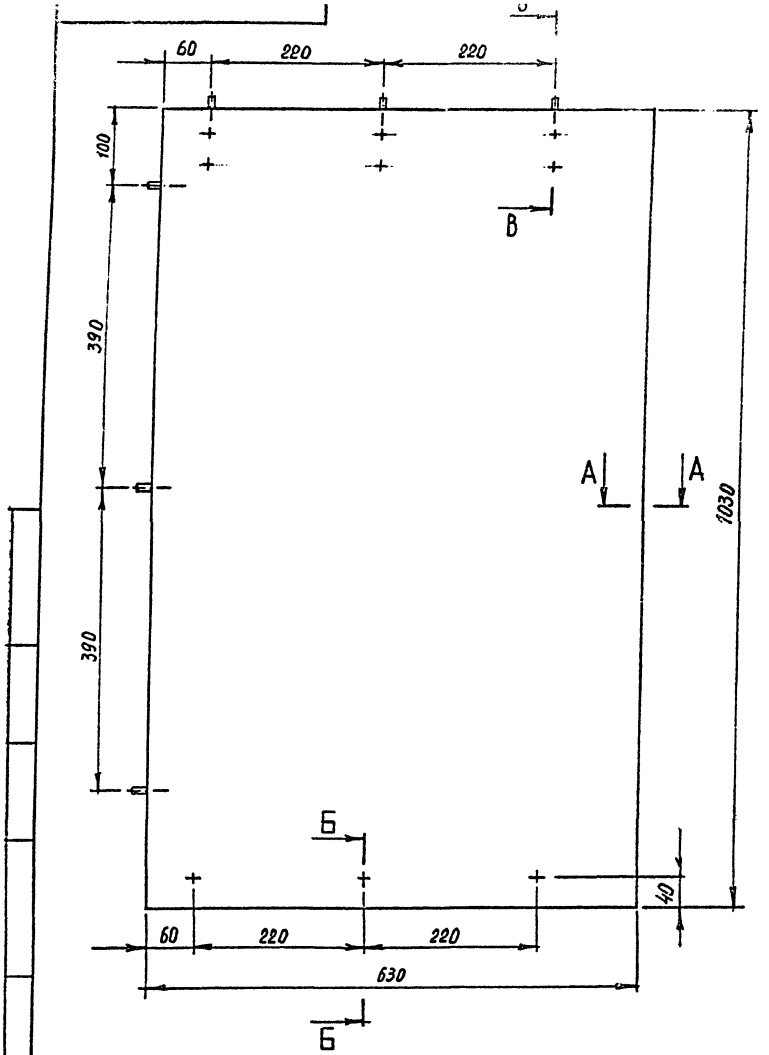

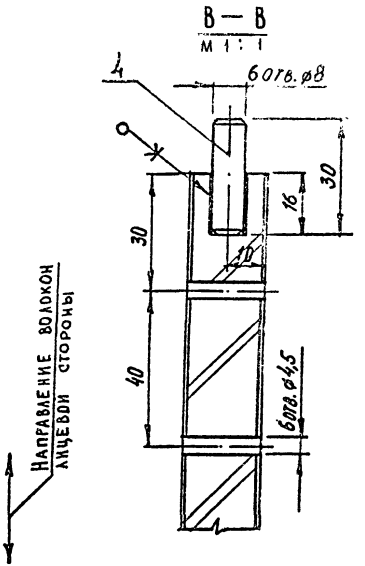

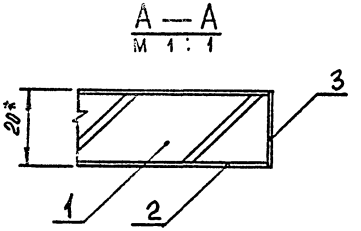

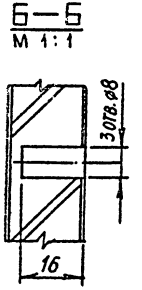

1.* Размеры для справок.

2. Предельные отклонения размеров по 2 ряду ГОСТ 6449-53.

Изм.	Лист	№ докум.	Подп.	Дата
Разраб.		Скачкова		
Пров.		Астапова		
Н. контр.		Коростелёв		

БР. 08.00.01.00 СБ

Щ и т
Сборочный чертеж

Лит.	Масса	Масштаб
		1:5
Лист	Листов 1	

ЦНИИЭП торгово-бытовых зданий и туристских комплексов г. Москва

Формат 12 СФ-239-01

БР.08.00.02.00 СБ

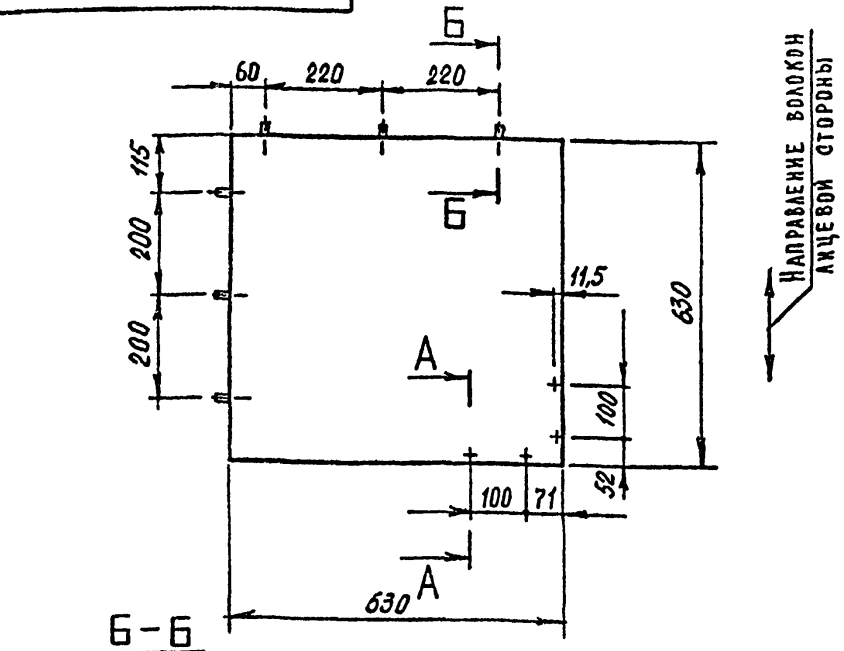

Б-Б
М 1:1

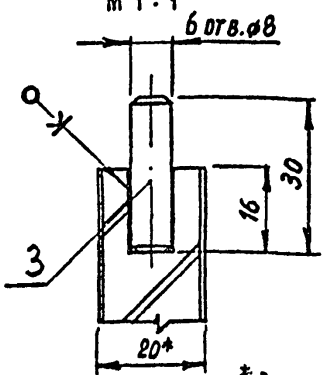

А-А
М 1:1

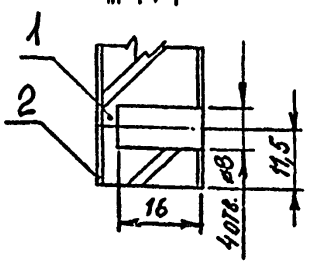

1.* Размеры для справок.

2. Предельные отклонения размеров по 2 ряду ГОСТ 6449-53.

Изм	Лист	N докум	Подпись	Дата
Разраб.	Скачкова			
Пров.	Астапова			
Т. контр.	Коростелев			
Гл. инж. пр	Коростелев			
Н. контр	Симонов			
Утв.	Ранинский			

БР.08.00.02.00 СБ

Щит
Сборочный чертеж

Лит.	Масса	Масштаб
И		1:10
Лист	Листов 1	

ЦНИИЭП торгово-бытовых зданий и туристских комплексов

Копировал Формат 11

БР.08.00.03.00 СБ

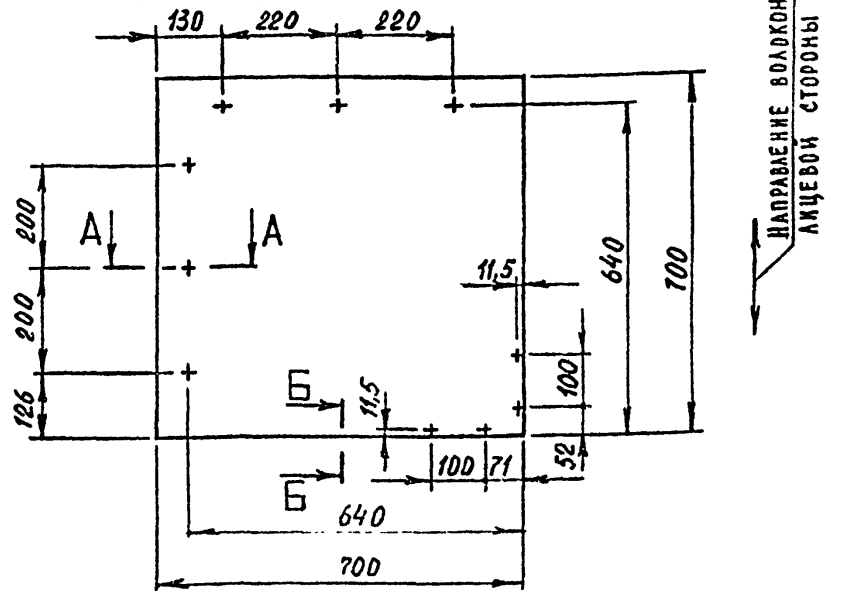

А-А
М 1:1

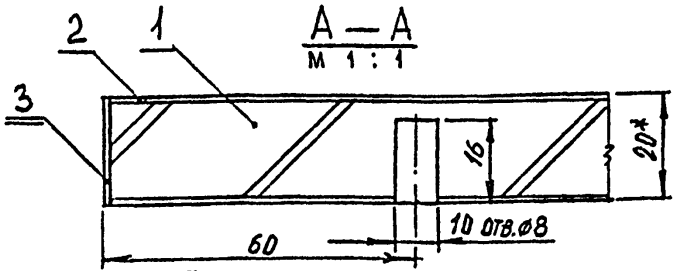

Б-Б
М 1:1

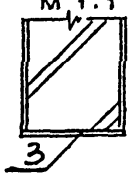

1.* Размеры для справок

2. Предельные отклонения размеров по 2 ряду ГОСТ 6449-53.

Изм	Лист	N докум	Подпись	Дата
Разраб.	Скачкова			
Пров.	Астапова			
Т. контр.	Коростелев			
Гл. инж. пр	Коростелев			
Н. контр	Симонов			
Утв	Ранинский			

БР.08.00.03.00 СБ

Щит
Сборочный чертеж

Лит.	Масса	Масштаб
И		1:10
Лист	Листов 1	

ЦНИИЭП торгово-бытовых зданий и туристских комплексов

Копировал СФ-229-01 Формат 11

Инв. N подл. | Подп. и дата | Взам. инв. N | Инв. N дубл. | Подп. и дата

БР.08.01.00.00 СБ

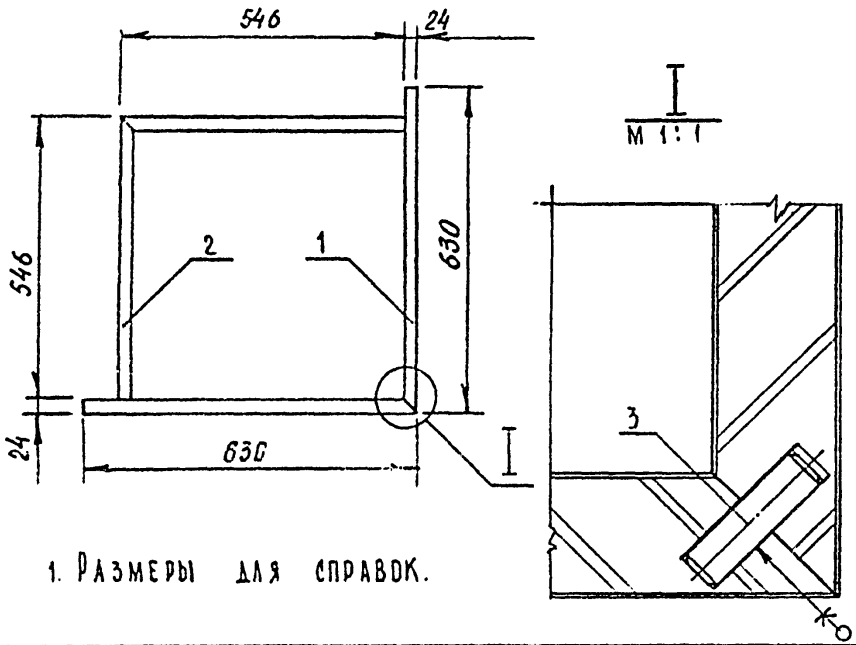

1. Размеры для справок.

Формат	Зона	Поз.	Обозначение	Наименование	Кол.	Примечание
				Документация		
11			БР.08.01.00.00 СБ	Сборочный чертеж		
				Сборочные единицы		
11		1	БР.08.01.01.00	Щит	2	
				Детали		
11		2	БР.08.01.00.01	Щит	2	
				Прочие изделия		
		3	00.00.01	Шкант		
				ф8 х 30	8	

БР.08.01.00.00 СБ

Изм	Лист	N докум	Подпись	Дата
Разраб.		Скачкова		
Пров.		Астапова		
Т.контр.		Коростелев		
Гл.инж.пр		Коростелев		
Н.контр.		Симонов		
Утв.		Ранинский		

Планитус
Сборочный чертеж

Лит.	Масса	Масштаб
И		1:10
Лист	Листов 1	

ЦНИИЭП торгово-бытовых зданий и туристских комплексов

Копировал Формат 11

БР.08.02.00.00 СБ

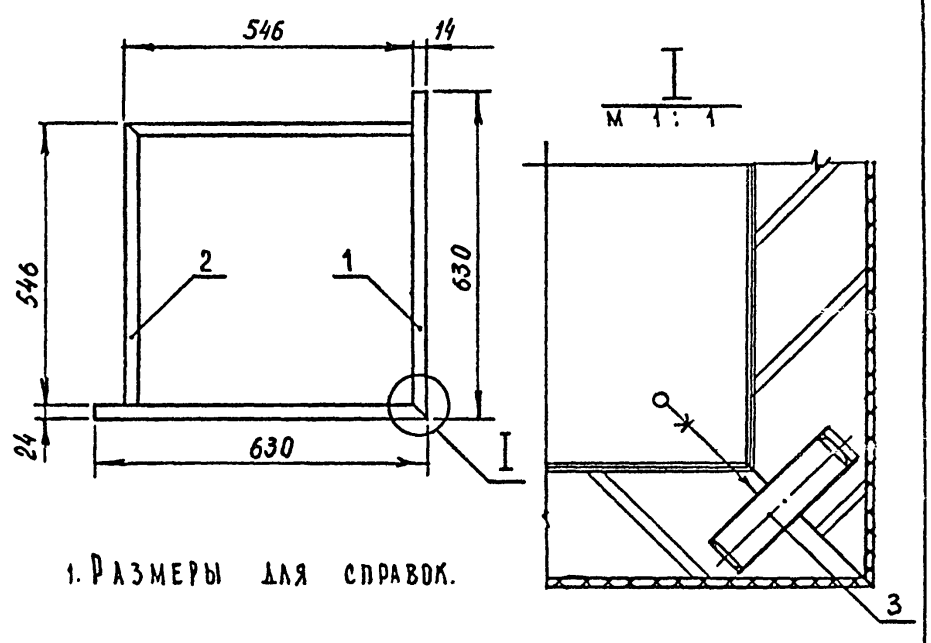

1. Размеры для справок.

Формат	Зона	Поз.	Обозначение	Наименование	Кол.	Примечание
				Документация		
11			БР.08.02.00.00 СБ	Сборочный чертеж		
				Сборочные единицы		
11		1	БР.08.02.01.00	Щит	2	
				Детали		
11		2	БР.08.01.00.01	Щит	2	
				Прочие изделия		
		3	00.00.01	Шкант		
				ф8 х 30	8	

БР.08.02.00.00 СБ

Изм	Лист	N докум	Подпись	Дата
Разраб.		Скачкова		
Пров.		Астапова		
Т.контр.		Коростелев		
Гл.инж.пр		Коростелев		
Н.контр.		Симонов		
Утв.		Ранинский		

Планитус
Сборочный чертеж

Лит.	Масса	Масштаб
И		1:10
Лист	Листов 1	

ЦНИИЭП торгово-бытовых зданий и туристских комплексов

Инв.N подл. | Подп. и дата | Взам. инв.N | Инв.N дубл. | Подп. и дата

Копировал СФ-239-01 Формат 11

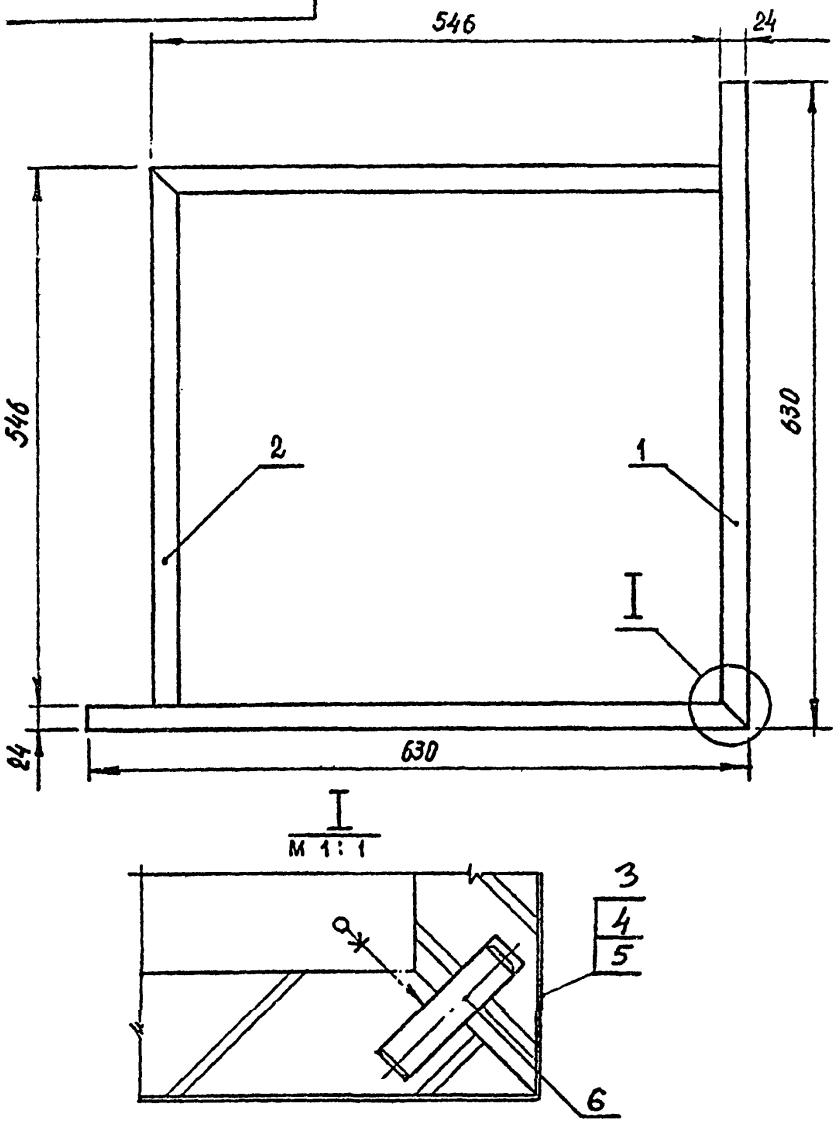

				БР. 08. 03. 00. 00 СБ		
Изм.	Лист	N докум.	Подпись	Дата		
Разраб.		Скачкова			Плинтус Сборочный чертеж	Лит. / Масса / Масштаб: 1:5
Пров.		Астапова				Лист / Листов 1
Т. контр.		Коростелев				ЦНИИЭП торгово-бытовых зданий и туристских комплексов
Гл. инж. пр.		Коростелев				
Н. контр.		Симонов				
Утв.		Ранинский				

Копировал

Формат А1

Серия 1.271-4 Выпуск 1 Часть I

Инв. N подл. | Подп. и дата | Взам. инв. N | Инв. N дубл. | Подп. и дата

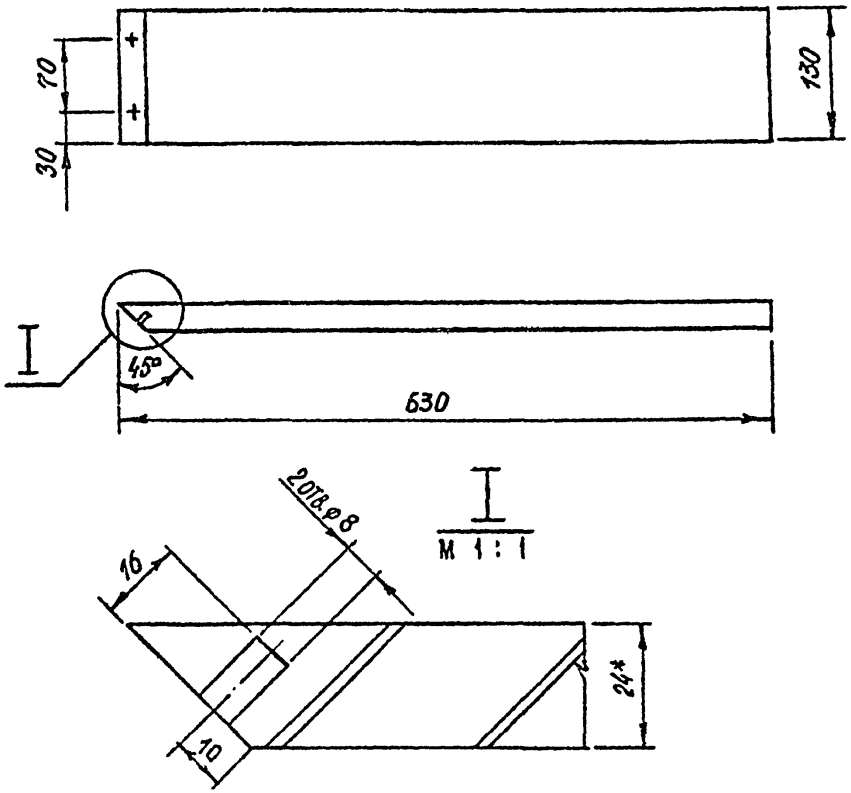

1.* Размеры для справок.

2 Предельные отклонения размеров по 2 ряду ГОСТ 6449-53.

				БР. 08. 03. 00. 01		
Изм.	Лист	N докум.	Подпись	Дата		
Разраб.		Скачкова			Щит	Лит. / Масса / Масштаб: 1:5
Пров.		Астапова				Лист / Листов 1
Т. контр.		Коростелев				ЦНИИЭП торгово-бытовых зданий и туристских комплексов
Гл. инж. пр.		Коростелев			Плита стружечная ГОСТ 10632-70*	
Н. контр.		Симонов				
Утв.		Ранинский				

Копировал

СФ-239-01

Формат А1

БР. 08. 01. 01. 00 СБ

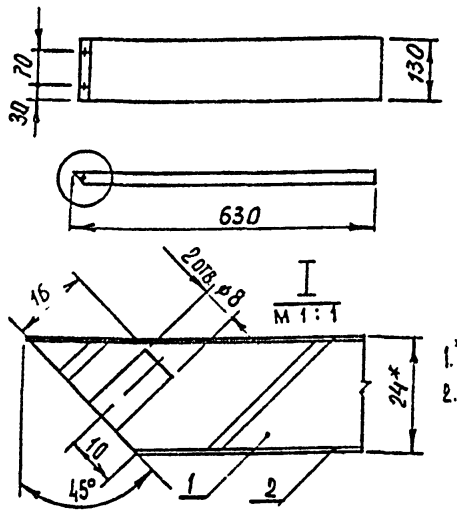

1.* Размеры для справок.
2. Предельные отклонения размеров по 2 ряду ГОСТ 6449-53.

Формат	Зона	Поз.	Обозначение	Наименование	Кол.	Примечание
				Документация		
11			БР. 08. 01. 01. 00 СБ	Сборочный чертеж		
				Детали		
БЧ		1	БР. 08. 01. 01. 01	Щит		
				Плита стружечная		
				ГОСТ 10632 - 70*		
				630 х 130 х 22	1	
БЧ		2	БР. 08. 01. 01. 02	Облицовка		
				Шпон строганый		
				ГОСТ 2977 - 65*		
				630 х 130 х 0,8	2	

Инв. № подл. | Подп. и дата | Взам. инв. № | Инв. № дубл. | Подп. и дата

Изм	Лист	№ докум.	Подпись	Дата
Разраб.	Скачкова			
Пров.	Астапова			
Т. контр.	Коростелев			
Гл. инж. пр.	Коростелев			
Н. контр.	Симонов			
Утв.	Винницкий			

БР. 08. 01. 01. 00 СБ

Щит
Сборочный чертеж

Лит.	Масса	Масштаб
И		1:10
Лист	Листов 1	

ЦНИИЭП торгово-бытовых зданий и туристских комплексов

Формат 11

Копировал

БР. 08. 02. 01. 00 СБ

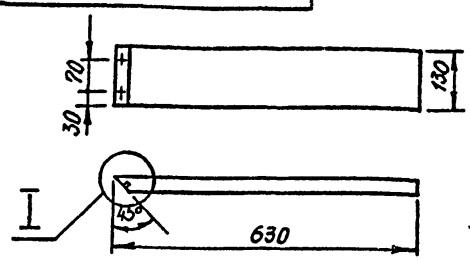

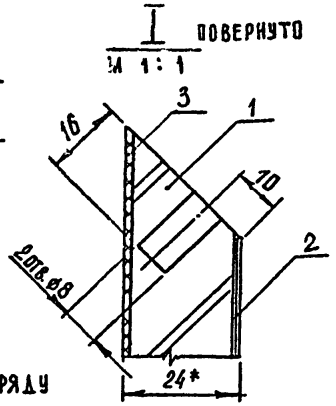

1.* Размеры для справок.
2. Предельные отклонения размеров по 2 ряду ГОСТ 6449-53.

Формат	Зона	Поз.	Обозначение	Наименование	Кол.	Примечание
				Документация		
11			БР. 08. 02. 01. 00 СБ	Сборочный чертеж		
				Детали		
БЧ		1	БР. 08. 02. 01. 01	Щит		
				Плита стружечная		
				ГОСТ 10632 - 70*		
				630 х 130 х 22	1	
БЧ		2	БР. 08. 02. 01. 02	Облицовка		
				Шпон строганый		
				ГОСТ 2977 - 65*		
				630 х 130 х 0,8	2	
БЧ		3	БР. 08. 02. 01. 03	Облицовка		
				Пластик		
				ГОСТ 9590 - 61		
				630 х 130 х 1,6	1	

Инв. № подл. | Подп. и дата | Взам. инв. № | Инв. № дубл. | Подп. и дата

Изм	Лист	№ докум.	Подпись	Дата
Разраб.	Скачкова			
Пров.	Астапова			
Т. контр.	Коростелев			
Гл. инж. пр.	Коростелев			
Н. контр.	Симонов			
Утв.	Винницкий			

БР. 08. 02. 01. 00 СБ

Щит
Сборочный чертеж

Лит.	Масса	Масштаб
И		1:10
Лист	Листов 1	

ЦНИИЭП торгово-бытовых зданий и туристских комплексов

Копировал

СФ-239-01 Формат 11

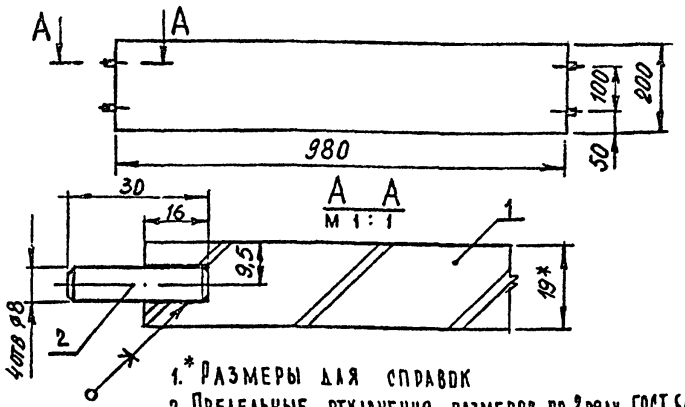

1. * Размеры для справок
2. Предельные отклонения размеров по 2 ряду ГОСТ 6449-53.

Зона	Поз.	Обозначение	Наименование	Кол.	Примечание
			Документация		
		БР. 08. 00. 04. 00 СБ	Сборочный чертеж		
			Детали		
	1	БР. 08. 00. 04. 01	Щит		
			Плита стружечная		
			ГОСТ 10632-70*		
			980 х 200 х 19	1	
			Прочие изделия		
	2	00. 00. 01	Шкант		
			Древесина лиственная		
			ГОСТ 2695-71		
			ø 8 х 30	4	

Изм.	Лист	№ докум.	Подпись	Дата
Разраб.		Скачкова		
Пров.		Астапова		
Т. контр.		Коростелев		
Н. контр.		Синонов		
Утв.		Рянинский		

БР. 08. 00. 04. 00 СБ

Щит
Сборочный чертеж

Лит.	Масса	Масштаб
И		1:10

Лист | Листов 1

ЦНИИЭП торгово-бытовых зданий и туристских комплексов

Копировал | Формат А1

Подп. и дата | Инв. № дубл. | Взам. инв. № | Подп. и дата | Инв. № подл.

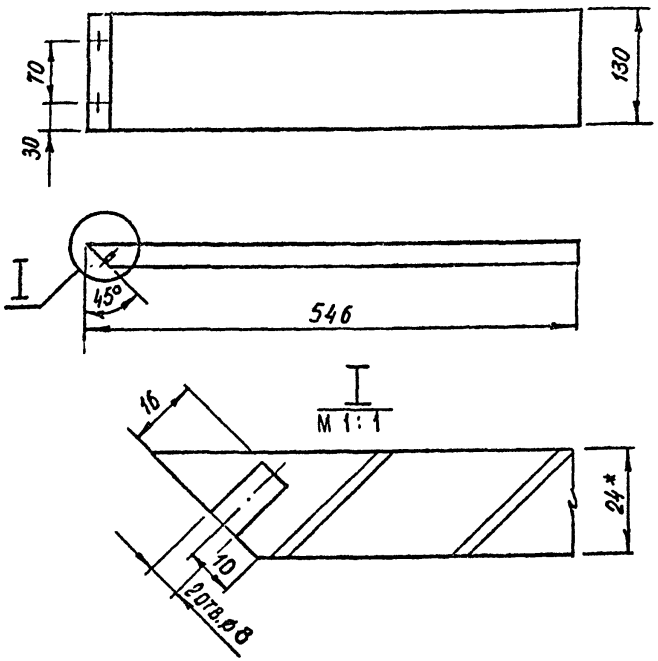

1. * Размеры для справок.
2. Предельные отклонения размеров по 2 ряду ГОСТ 6449-53.

Изм.	Лист	№ докум.	Подпись	Дата
Разраб.		Скачкова		
Пров.		Астапова		
Т. контр.		Коростелев		
Гл. инж. пр.		Коростелев		
Н. контр.		Синонов		
Утв.		Рянинский		

БР. 08. 01. 00. 01

Щит

Лит.	Масса	Масштаб
И		1:5

Лист | Листов 1

Плита стружечная
ГОСТ 10632-70*

ЦНИИЭП торгово-бытовых зданий и туристских комплексов

Копировал | СФ-238-01 | Формат А1

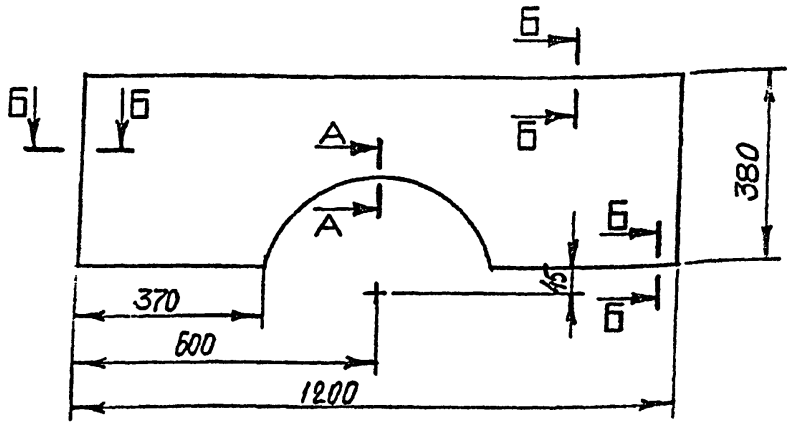

Б–Б
М1:1

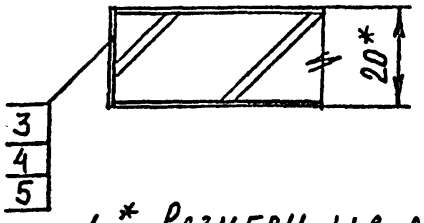

А–А
М1:1

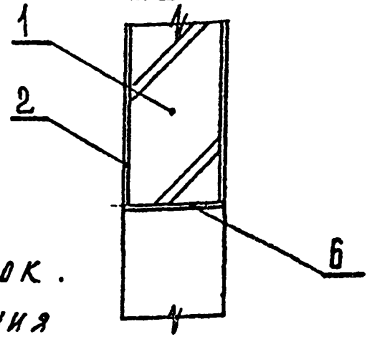

1.* Размеры для справок.

2. Предельные отклонения размеров по 2 ряду ГОСТ 6449-53.

Изм.	Лист	N докум.	Подпись	Дата
Разраб.		Симонов		
Пров.		Астапова		
Т. контр.		Коростелев		
Гл. инж. пр.		Коростелев		
Н. контр.		Симонов		
Утв.		Рянинский		

БР.01.12.01.00 СБ

Щит декоративный
Сборочный чертеж

Лит.	Масса	Масштаб
		1:10
Лист	Листов 1	

ЦНИИЭП торгово-бытовых зданий и туристских комплексов

Копировал Формат А1

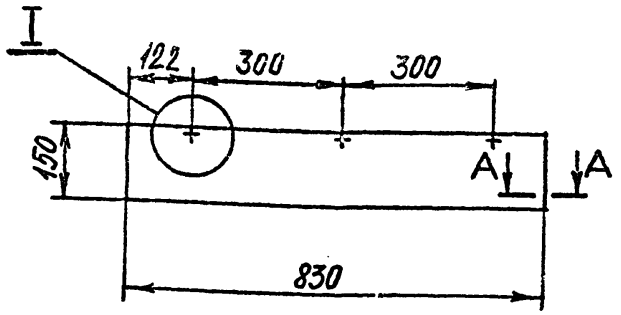

А–А
М1:1

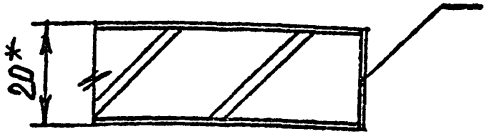

I
М1:1

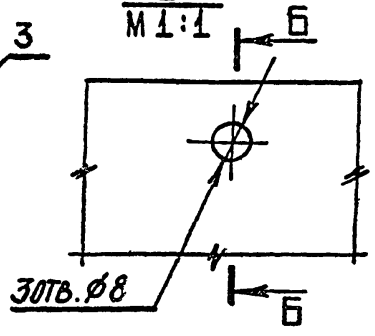

Б–Б
М1:1

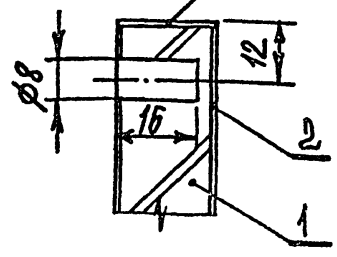

1.* Размеры для справок.

2. Предельные отклонения размеров по 2 ряду ГОСТ 6449-53.

Изм.	Лист	N докум.	Подпись	Дата
Разраб.		Симонов		
Пров.		Астапова		
Т. контр.		Коростелев		
Гл. инж. пр.		Коростелев		
Н. контр.		Симонов		
Утв.		Рянинский		

БР.09.00.05.00 СБ

Щит
Сборочный чертеж

Лит.	Масса	Масштаб
		1:10
Лист	Листов 1	

ЦНИИЭП торгово-бытовых зданий и туристских комплексов

Копировал СФ-239-01 Формат А1

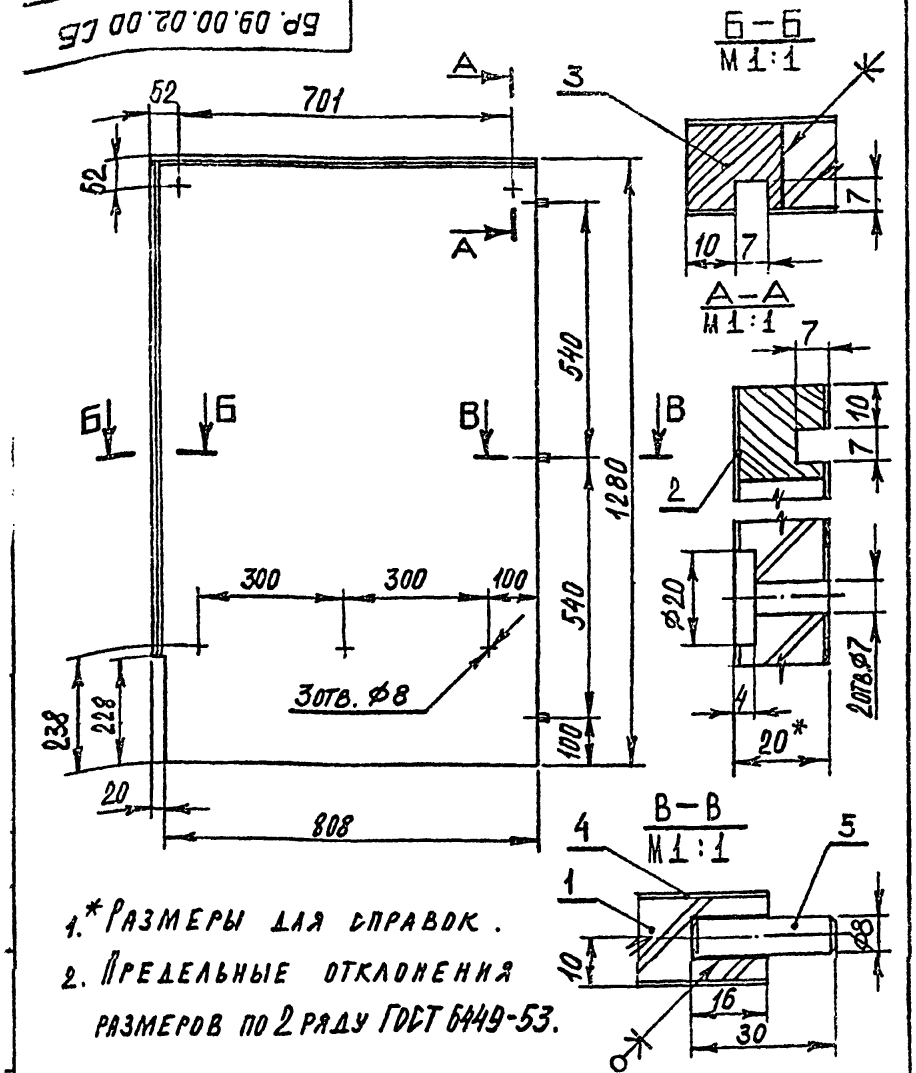

1.* Размеры для справок.

2. Предельные отклонения размеров по 2 ряду ГОСТ 6449-53.

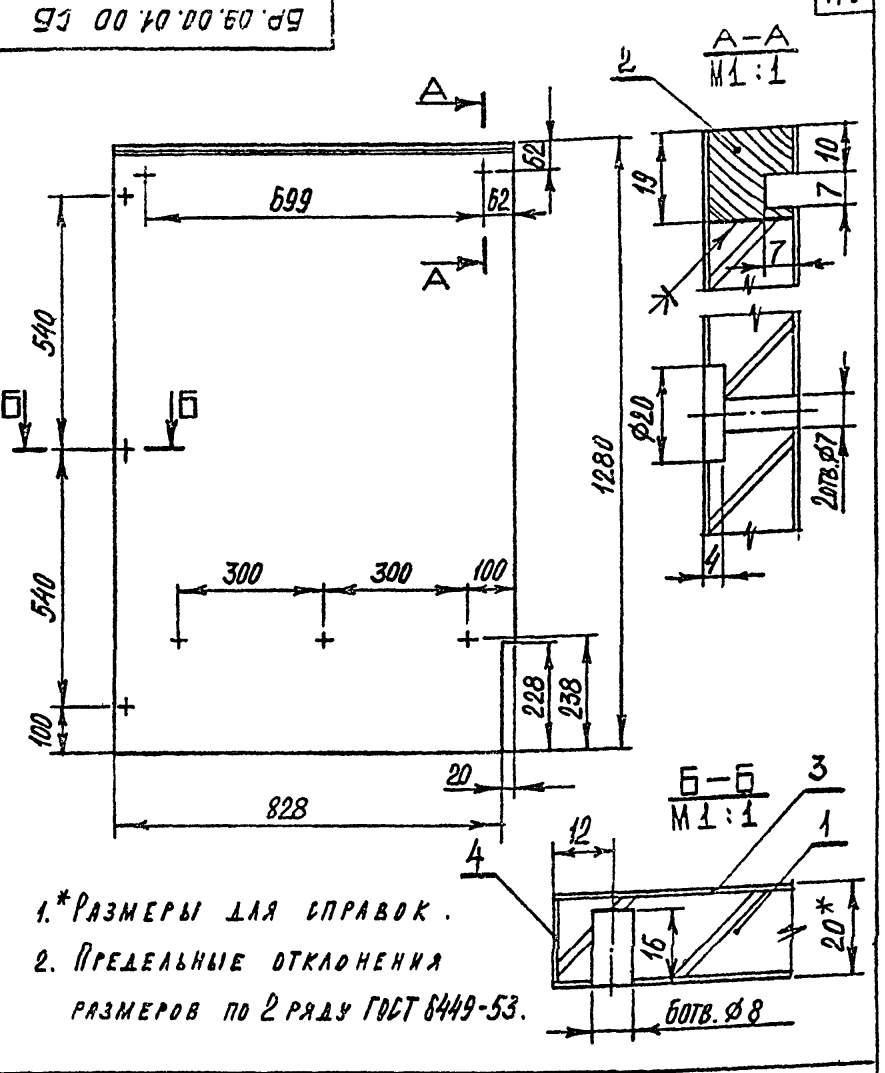

1.* Размеры для справок.

2. Предельные отклонения размеров по 2 ряду ГОСТ 6449-53.

Изм	Лист	N докум	Подпись	Дата
Разраб.		Симонов		
Пров.		Астапова		
Т. контр.		Коростелев		
Гл. инж. пр.		Коростелев		
Н. контр.		Симонов		
Утв.		Ранинский		

БР. 09.00.02.00 СБ

Щит

Сборочный чертеж

Лит.	Масса	Масштаб
И		1:10
Лист	Листов 1	

ЦНИИЭП торгово-бытовых зданий и туристских комплексов

Копировал

Формат 11

Изм	Лист	N докум	Подпись	Дата
Разраб.		Симонов		
Пров.		Астапова		
Т. контр.		Коростелев		
Гл. инж. пр.		Коростелев		
Н. контр.		Симонов		
Утв.		Ранинский		

БР. 09.00.01.00 СБ

Щит

Сборочный чертеж

Лит.	Масса	Масштаб
И		1:10
Лист	Листов 1	

ЦНИИЭП торгово-бытовых зданий и туристских комплексов

Копировал

СФ-239-01 Формат 11

Инв. N подл. | Подп. и дата | Взам. инв. N | Инв. N дубл. | Подп. и дата

БР. 09.00.03.00 СБ

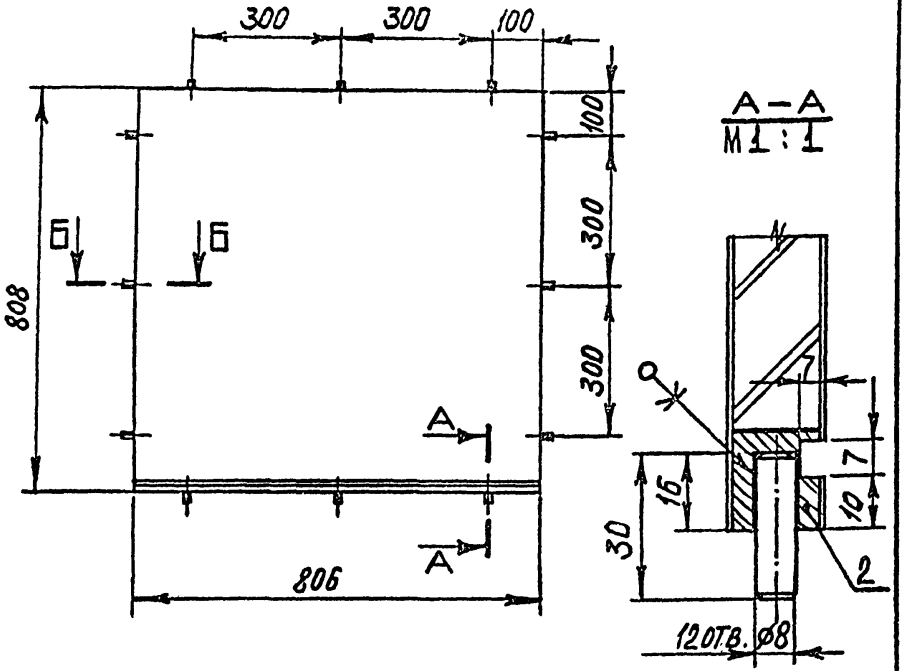

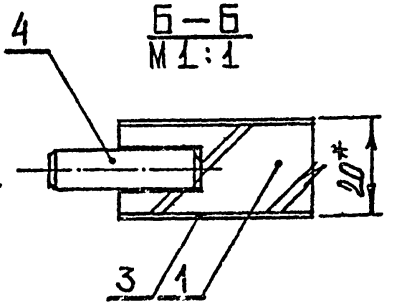

1.* Размеры для справок.

2. Предельные отклонения размеров по 2 ряду ГОСТ 6449-53.

Изм.	Лист	N докум.	Подпись	Дата
Разраб.		Симонов		
Пров.		Астапова		
Т. контр.		Коростелев		
Гл. инж. пр.		Коростелев		
Н. контр.		Симонов		
Утв.		Рачинский		

БР. 09.00.03.00 СБ

Щит
Сборочный чертеж

Лит.	Масса	Масштаб
		1:10
Лист	Листов 1	

ЦНИИЭП торгово-бытовых зданий и туристских комплексов

Копировал

Формат 11

БР. 09.00.04.00 СБ

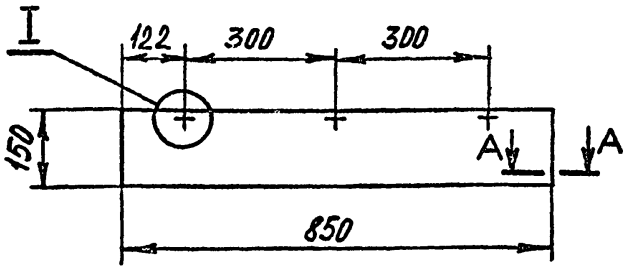

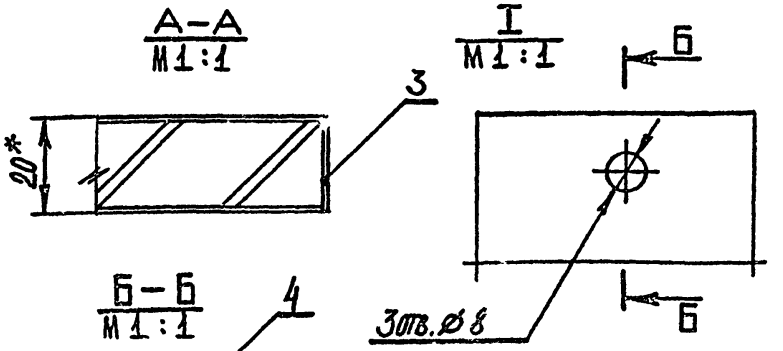

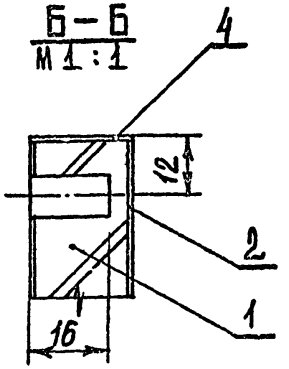

1.* Размеры для справок.

2. Предельные отклонения размеров по 2 ряду ГОСТ 6449-53

Изм.	Лист	N докум.	Подпись	Дата
Разраб.		Симонов		
Пров.		Астапова		
Т. контр.		Коростелев		
Гл. инж. пр.		Коростелев		
Н. контр.		Симонов		
Утв.		Рачинский		

БР. 09.00.04.00 СБ

Щит
Сборочный чертеж

Лит.	Масса	Масш
		1:1
Лист	Листов	

ЦНИИЭП торгово-бытовых зда... и туристс... комплек...

Копировал

СФ-259-01 Формат 11

△3(△)

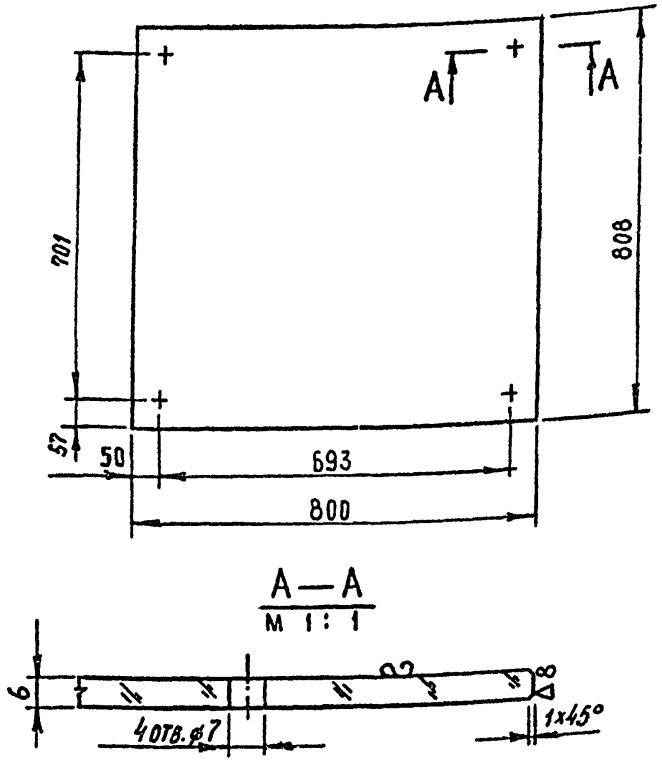

1. Отклонения размеров по 7 классу ОСТ 1010.
2. ▽8 — полировать.

Изм.	Лист	N докум.	Подпись	Дата
Разраб.		Скачкова		
Пров.		Астапова		
Т. контр.		Коростелев		
Гл. инж. пр.		Коростелев		
Н. контр.		Симонов		
Утв.		Ронинский		

БР.09.00.00.01

Крышка

Лит.	Масса	Масштаб
и		1:10

Лист | Листов

Стекло витринное полированное ГОСТ 13454-68.

ЦНИИЭП торгово-бытовых зданий и туристских комплексов

Копировал

Формат 11

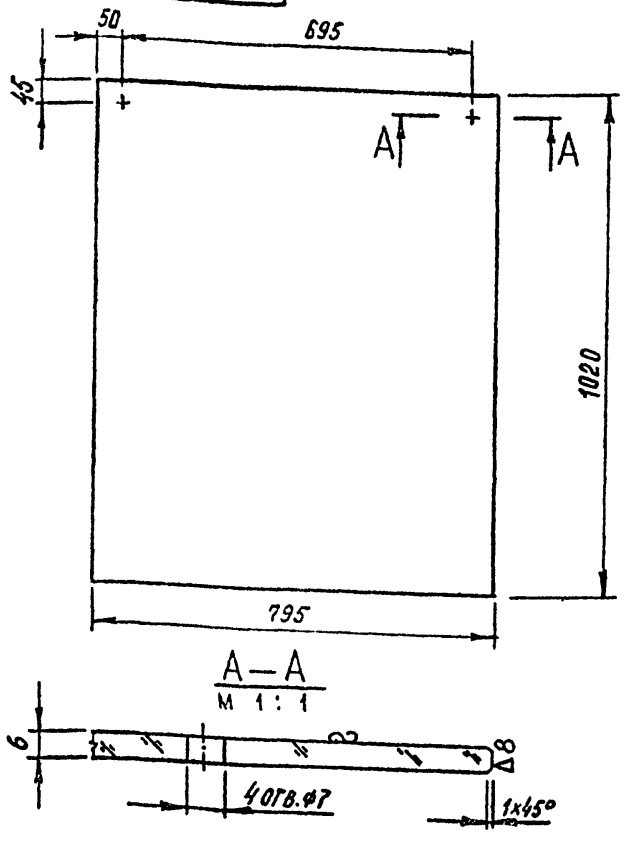

1. Отклонения размеров по 7 классу ОСТ 1010.
2. ▽8 - полировать.

Изм.	Лист	N докум.	Подпись	Дата
Разраб.		Скачкова		
Пров.		Астапова		
Т. контр.		Коростелев		
Гл. инж. пр.		Коростелев		
Н. контр.		Симонов		
Утв.		Ронинский		

БР.09.00.00.02

Стенка

Лит.	Масса	Масштаб
и		1:10

Лист | Листов 1

Стекло витринное полированное ГОСТ 13454-68

ЦНИИЭП торгово-бытовых зданий и туристских комплексов.

Копировал

СФ-239-01 Формат 11

Подп. и дата | Взам. инв. № | Инв. № дубл. | Подп. и дата | Инв. № подл.

ПР.05

▽4 (▽)

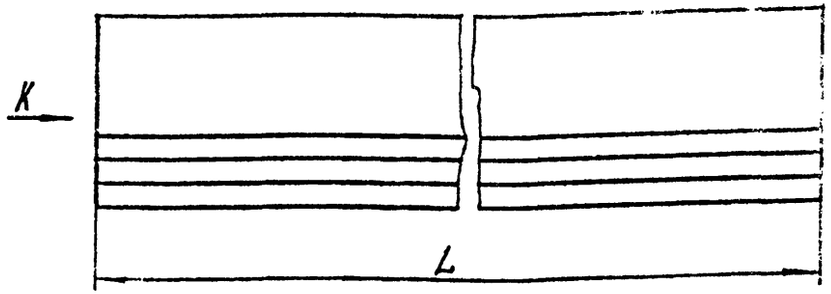

Вид K

Обозначение	L
ПР.05.01	566
ПР.05.02	857

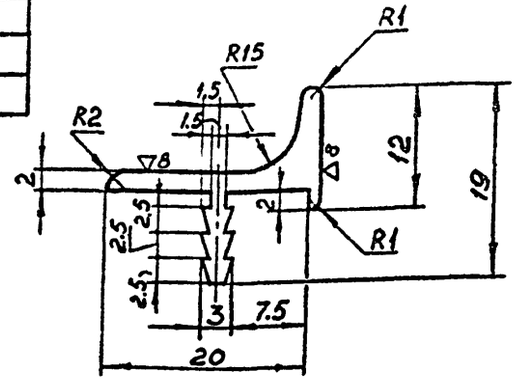

1. Отклонения размеров по 7 кл. ОСТ 1010.
2. ▽8 - полировать.

Изм.	Лист	N докум.	Подпись	Дата	ПР.05		
Разраб.	Скачкова				Профиль	Лит.	Масса	Масштаб
Пров.	Исталова							
Т.контр.	Коростелев					Лист	Листов 1
Гл.инж.пр	Коростелев				Сплав АД31 ГОСТ 4784-74	ЦНИИЭП торгово-бытовых зданий и туристских комплексов	
Н.контр.	Синонов						
Утв.	Рянинский						

Копировал Формат 11

Инв.№ подл. | Подп. и дата | Взам. инв.№ | Инв.№ дубл. | Подп. и дата

А-А

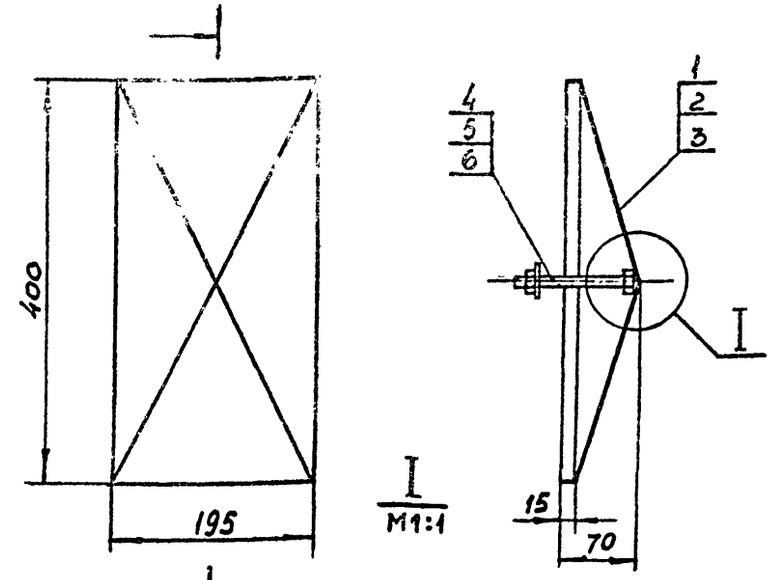

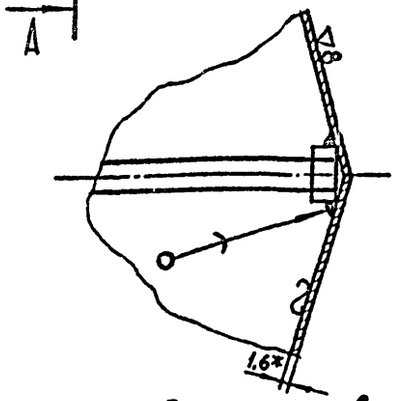

1.* Размеры для справок.
2. Отклонения размеров по 7 кл. ОСТ 1010.
3. ▽8 - полировать

Изм.	Лист	N докум.	Подпись	Дата	БР.01.06.01.00.СБ		
Разраб.	Скачкова				Короб декоративный Сборочный чертеж	Лит.	Масса	Масштаб 1:5
Пров.	Исталова							
Т.контр.	Коростелев					Лист	Листов 1
Гл.инж.пр	Коростелев					ЦНИИЭП торгово-бытовых зданий и туристских комплексов	
Н.контр.	Синонов						
Утв.	Рянинский						

Копировал СФ-239-01 Формат 11

М.01

▽3(▽)

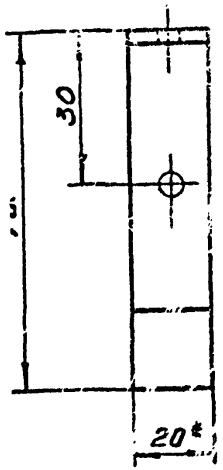

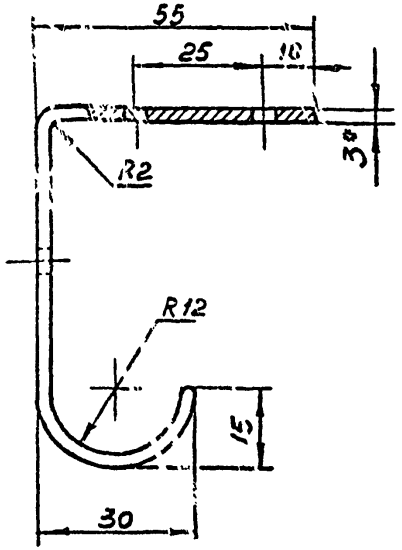

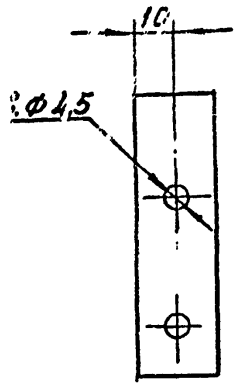

1. * Размеры для справок.
2. Отклонения размеров по 7кл. ОСТ 1010.
3. Острые кромки притупить.
4. Покрытие Н9М

Изм.	Лист	N докум.	Подпись	Дата
Разраб.	Скачкова			
Пров.	Астапова			
Т. контр.	Коростелев			
Гл. инж. пр.	Коростелев			
Н. контр.	Симонов			
Утв.	Раницкий			

М.01

Крючок

Лит.	Масса	Масштаб
		1:1

Лист | Листов 1

Лента 3*20 ГОСТ 6009-57* / Ст.2 ГОСТ 535-58

ЦНИИЭП торгово-бытовых зданий и туристских комплексов

Копировал

Формат II

М.02

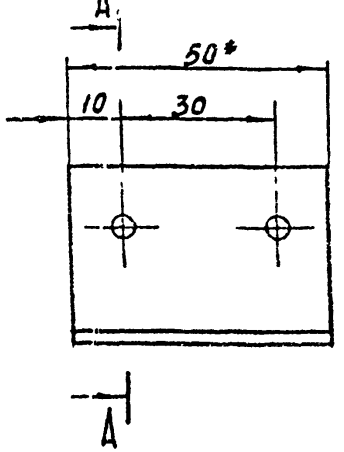

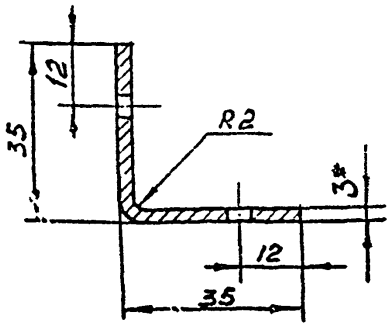

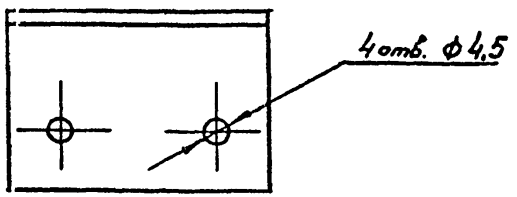

1. * Размеры для справок.
2. Отклонения размеров по 7кл. ОСТ 1010.
3. Острые кромки притупить.
4. Покрытие Н9М

Изм.	Лист	N докум.	Подпись	Дата
Разраб.	Скачкова			
Пров.	Астапова			
Т. контр.	Коростелев			
Гл. инж. пр.	Коростелев			
Н. контр.	Симонов			
Утв.	Раницкий			

М.02

Уголок

Лит.	Масса	Масштаб
		1:1

Лист | Листов 1

Лента 3х50 ГОСТ 6009-57* / Ст.2 ГОСТ 535-58

ЦНИИЭП торгово-бытовых зданий и туристских комплексов

Копировал

СФ-239-01 Формат II

Инв. N подл. | Подп. и дата | Взам. инв. N | Инв. N дубл. | Подп. и дата

М.03

▽3(▽)

А - А

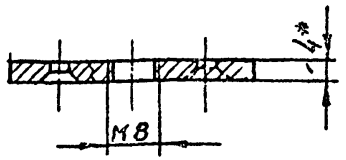

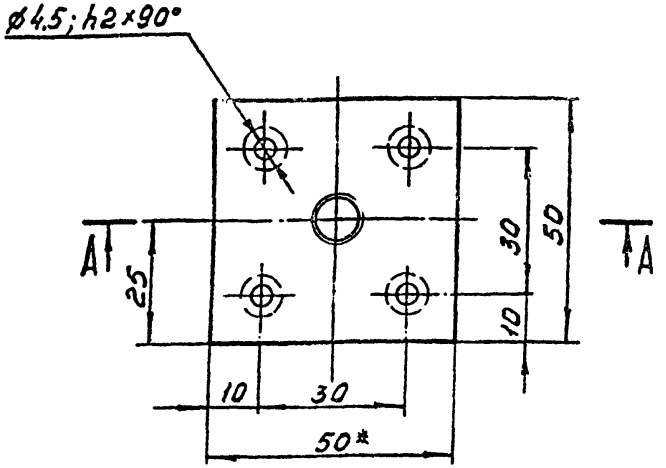

1. *Размеры для справок.
2. Отклонения размеров по 7кл. ОСТ 1010.
3. Острые кромки притупить.
4. Покрытие Н9М.

					М.03		
Изм	Лист	N докум	Подпись	Дата			
Разраб.		Скачкова			Пластина	Лит.	Масса	Масштаб
Пров.		Астапова						1:1
Т. контр.		Коростелев				Лист	Листов 1
Гл. инж. пр.		Коростелев			Полоса 4×50 ГОСТ 103-57 / Ст.3 ГОСТ 535-58	ЦНИИЭП торгово-бытовых зданий и туристских комплексов	
Н. контр.		Симонов					
Утв.		Рянинский					

Инв. N подл. | Подп. и дата | Взам. инв. N | Инв. N дубл. | Подп. и дата

Копировал Формат II

ПР.02

▽4(▽)

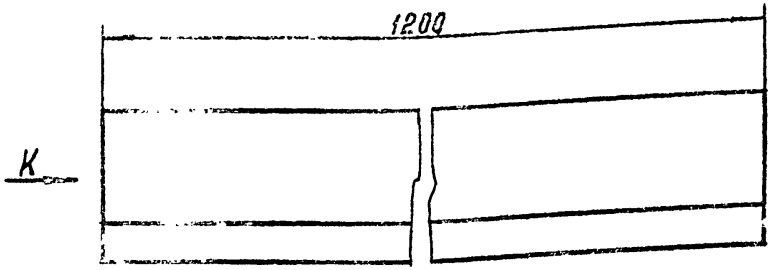

Вид К

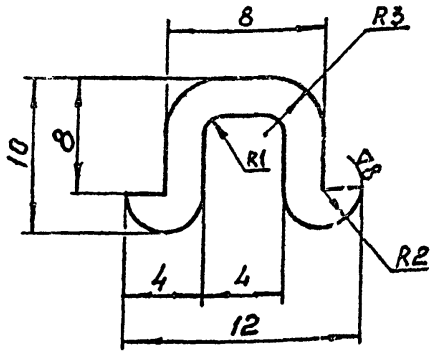

1. Отклонения размеров по 7кл. ОСТ 1010.
2. ▽8 - полировать.

					ПР.02		
Изм	Лист	N докум	Подпись	Дата			
Разраб.		Скачкова			Профиль	Лит.	Масса	Масшта
Пров.		Астапова						4:1
Т. контр.		Коростелев				Лист	Листов 1
Гл. инж. пр.		Коростелев			Сплав АД 31 ГОСТ 4784-74	ЦНИИЭП торгово-бы... зданий и туристск... комплексо	
Н. контр.		Симонов					
Утв.		Рянинский					

Инв. N подл. | Подп. и дата | Взам. инв. N | Инв. N дубл. | Подп. и дата

Копировал

ПР. 03

▽4(▽)

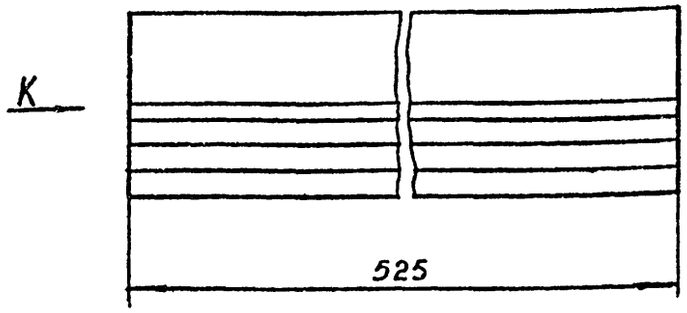

Вид К

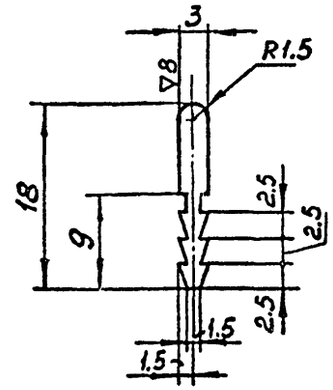

1. Отклонения размеров по 7кл. ОСТ 1010
2. ▽8 - полировать

Изм	Лист	N докум	Подпись	Дата	ПР. 03			
Разраб.		Скачкова			Профиль	Лит.	Масса	Масштаб
Пров.		Летопова						2:1
Т. контр.		Коростелев				Лист	Листов 1	
Гл. инж. пр.		Коростелев			Сплав АД31 ГОСТ 4784-74	ЦНИИЭП торгово-бытовых зданий и туристских комплексов		
Н. контр.		Симонов						
Утв.		Ренинский						

Копировал — Формат 11

Серия 1.271-4 Выпуск 1 Часть I

Инв. N подл. | Подп. и дата | Взам. инв. N | Инв. N дубл. | Подп. и дата

ПР. 04

▽4(▽)

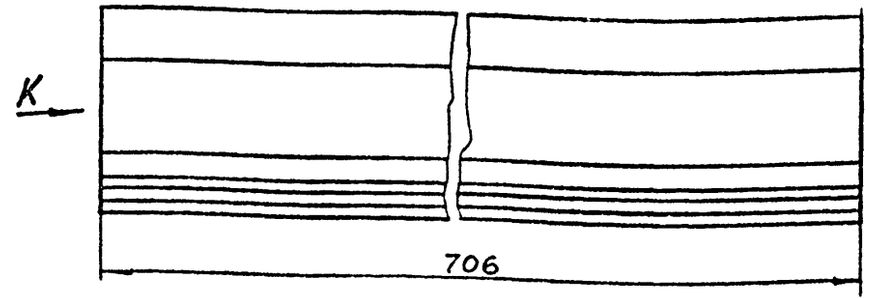

Вид К
М 2:1

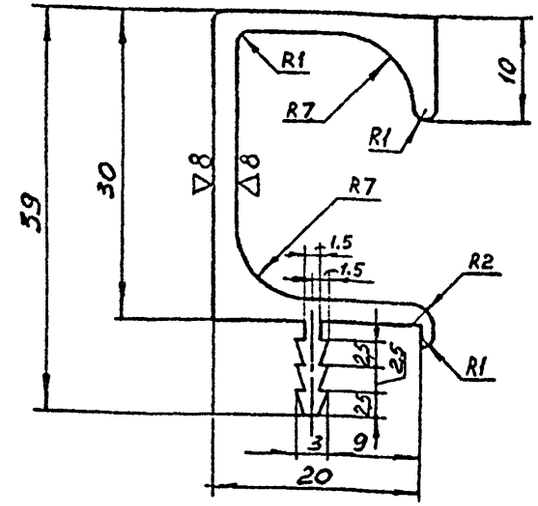

1. Отклонения размеров по 7кл. ОСТ 1010
2. ▽8 - полировать

Изм	Лист	N докум	Подпись	Дата	ПР. 04			
Разраб.		Скачкова			Профиль	Лит.	Масса	Масштаб
Пров.		Летопова						1:1
Т. контр.		Коростелев				Лист	Листов 1	
Гл. инж. пр.		Коростелев			Сплав АД31 ГОСТ 4784-74	ЦНИИЭП торгово-бытовых зданий и туристских комплексов		
Н. контр.		Симонов						
Утв.		Ренинский						

Копировал — СФ-239-01 — Формат 11

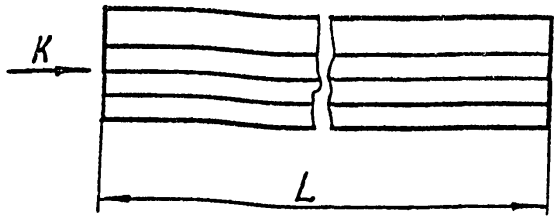

Вид K ▽4(▽)

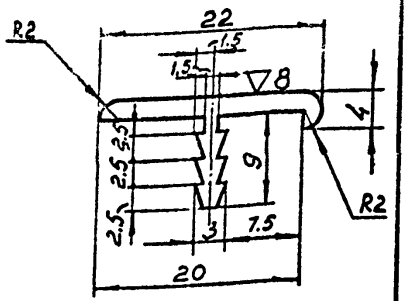

Обозначения	L
ПР. 01. 01	255
ПР. 01. 02	300
ПР. 01. 03	320
ПР. 01. 04	455
ПР. 01. 05	626
ПР. 01. 06	630
ПР. 01. 07	730
ПР. 01. 09	980
ПР. 01. 10	1030
ПР. 01. 08	770

1. Отклонения размеров по 7кл. ОСТ 1010.
2. ▽8 - полировать

Изм.	Лист	N докум.	Подпись	Дата
Разраб.		Скачкова		
Пров.		Астапова		
Т. контр.		Коростелев		
Гл. инж. пр.		Коростелев		
Н. контр.		Симонов		
Утв.		Ранинский		

ПР. 01

Профиль

Лит.	Масса	Масштаб
		2:1
Лист	Листов 1	

Сплав АД31 ГОСТ 4784-74

ЦНИИЭП торгово-бытовых зданий и туристских комплексов

Копировал

Формат 11

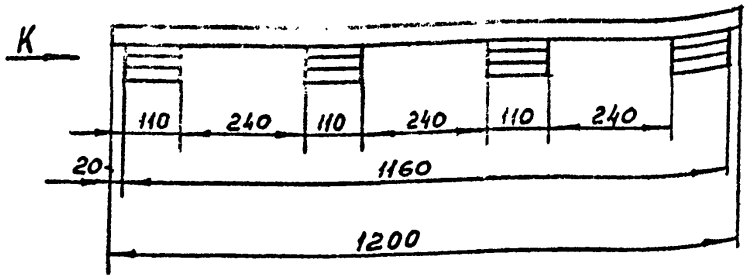

Вид K
М 2:1

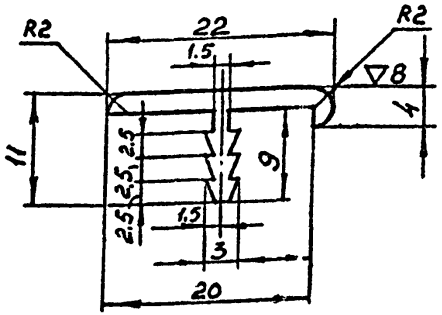

1. Отклонения размеров по 7кл. ОСТ 1010.
2. ▽8 - полировать

Изм.	Лист	N докум.	Подпись	Дата
Разраб.		Скачкова		
Пров.		Астапова		
Т. контр.		Коростелев		
Гл. инж. пр.		Коростелев		
Н. контр.		Симонов		
Утв.		Ранинский		

ПР. 01. 11

Профиль

Лит.	Масса	Масштаб
		1:1
Лист	Листов 1	

Сплав АД31 ГОСТ 4784-74

ЦНИИЭП торгово-бытовых зданий и туристских комплексов

Копировал

СФ-239-01 Формат 11

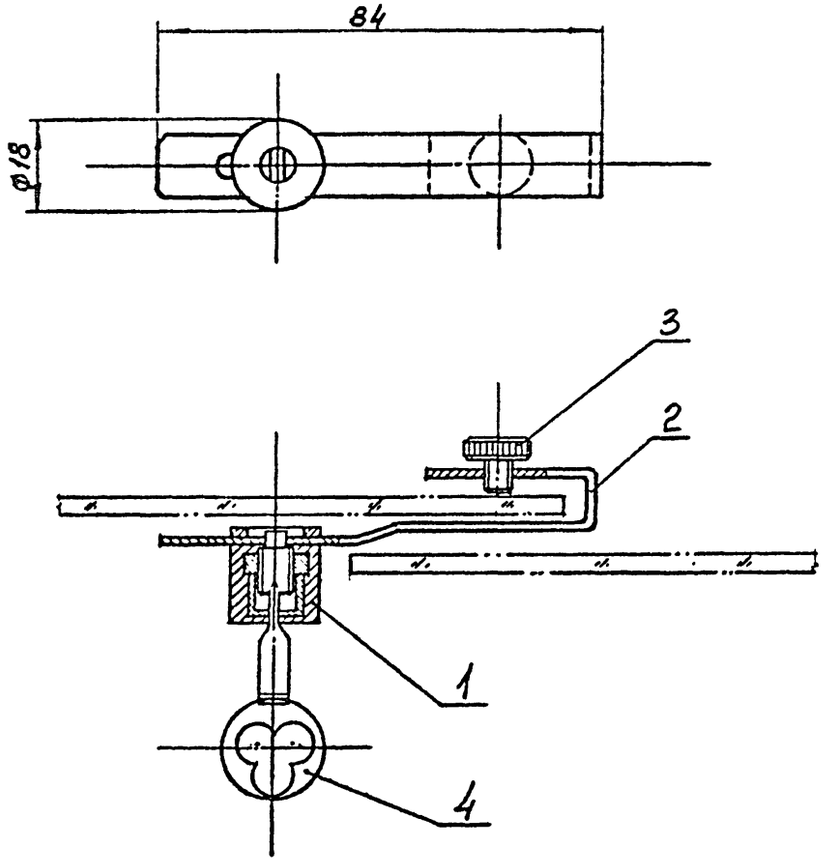

					М.04.00.00.00 СБ			
Изм	Лист	N докум	Подпись	Дата	Замок Сборочный чертеж	Лит.	Масса	Масштаб
Разраб.		Скачкова						1:1
Пров.		Астапова				Лист	Листов 1	
Т. контр.		Коростелев				ЦНИИЭП торгово-бытовых зданий и туристских комплексов		
Гл. инж. пр.		Коростелев						
Н. контр.		Симонов						
Утв.		Рянинский						

Копировал

Формат А1

Серия 1.271-4 Выпуск 1 Часть I

Подп. и дата | Инв. N подл. | Взам. инв. N | Инв. N дубл. | Подп. и дата

А - А

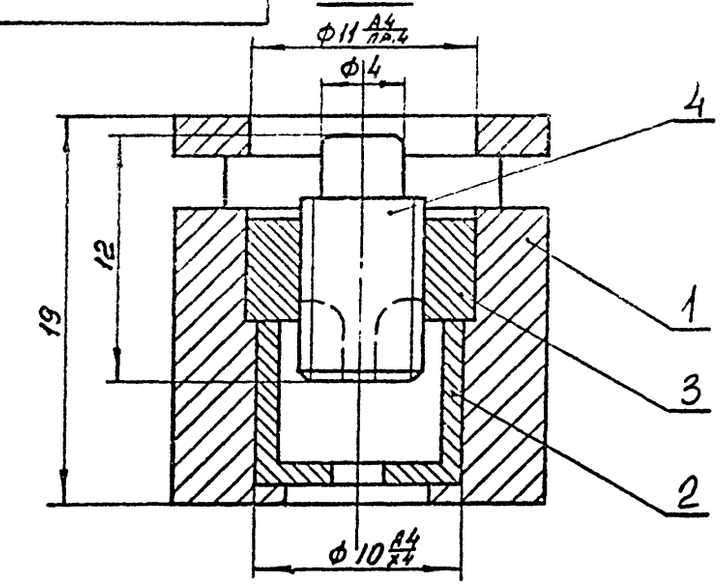

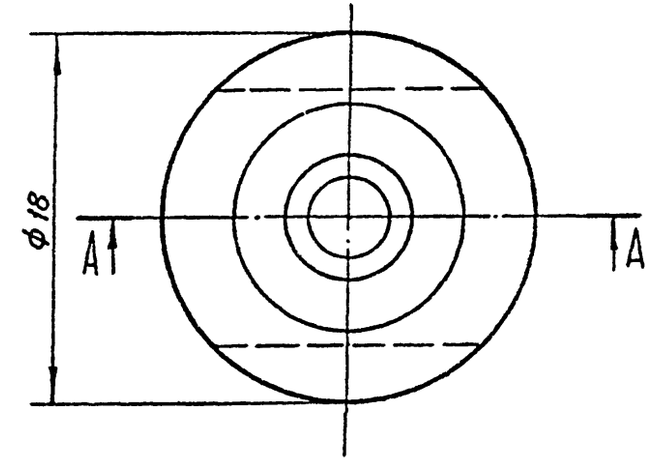

					М.04.00.01.00 СБ			
Изм	Лист	N докум	Подпись	Дата	Вставка Сборочный чертеж	Лит	Масса	Масштаб
Разраб.		Скачкова						4:1
Пров.		Астапова				Лист	Листов 1	
Т. контр.		Коростелев				ЦНИИЭП торгово-бытовых зданий и туристских комплексов		
Гл. инж. пр.		Коростелев						
Н. контр.		Симонов						
Утв		Рянинский						

Инв. N подл. | Подп. и дата | Инв. N дубл. | Взам. инв. N | Подп. и дата

Копировал

Формат А1

▽5 (▽)

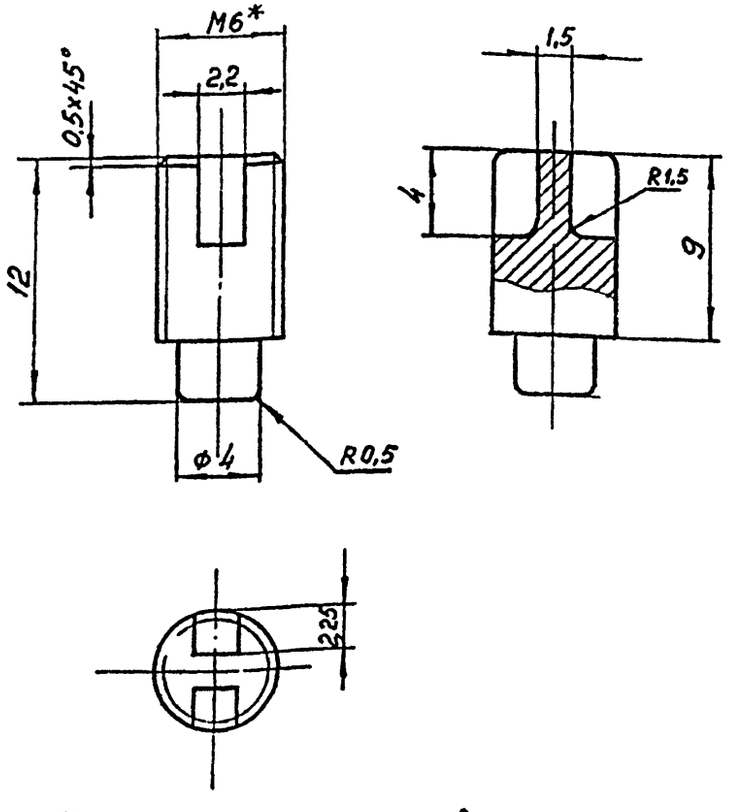

1.* Размеры для справок
2. Отклонения размеров по 7кл. ОСТ1010.
3. Покрытие Х9Б

Изм	Лист	N докум	Подпись	Дата	М.04.00.01.04			
Разраб.		Ссачкова			Палец	Лит.	Масса	Масштаб 4:1
Пров.		Асталова				Лист	Листов 1	
Т. контр.		Коростелев			Круг 6 ГОСТ 2590-71 / Ст.3 ГОСТ 535-58*	ЦНИИЭП торгово-бытовых зданий и туристских комплексов		
Гл. инж. пр		Коростелев						
Н. контр.		Симонов						
Утв.		Ранинский						

Копировал — Формат 11

▽5 (▽)

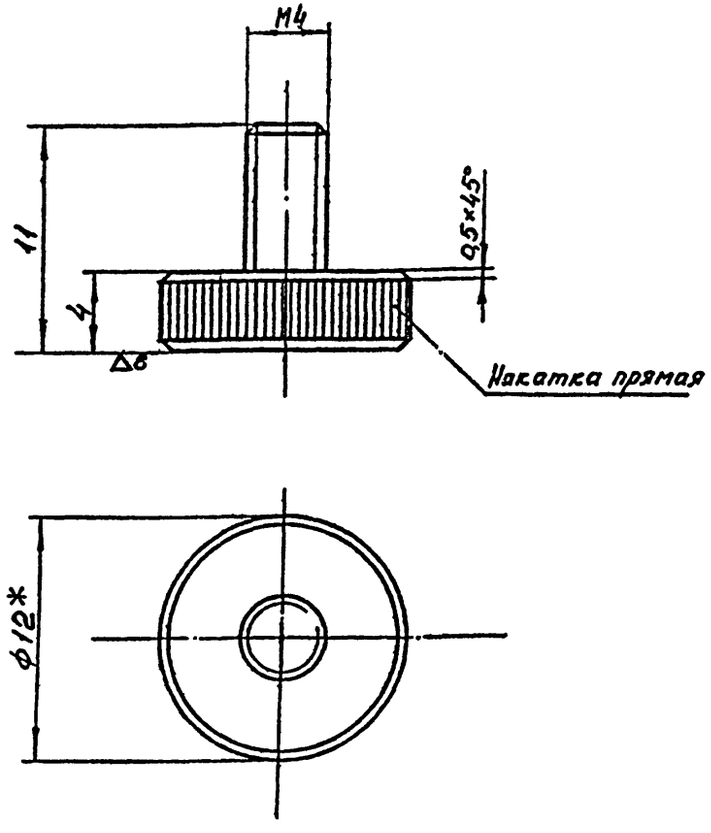

1.* Размеры для справок.
2. Отклонения размеров по 7кл. ОСТ 1010
3. Покрытие Х.9Б
4. ▽8 -полировать

Изм	Лист	N докум	Подпись	Дата	М.04.00.00.02			
Разраб.		Ссачкова			Винт	Лит.	Масса	Масштаб 4:1
Пров.		Асталова				Лист	Листов 1	
Т. контр.		Коростелев			Круг 12 ГОСТ 2590-71 / Ст.3 ГОСТ 535-58*	ЦНИИЭП торгово-бытовых зданий и туристских комплексов		
Гл. инж. пр		Коростелев						
Н. контр.		Симонов						
Утв.		Ранинский						

Копировал — Формат 11 (СФ-239-01)

Инв. N подл. | Подп. и дата | Взам. инв. N | Инв. N дубл. | Подп. и дата

М.04.00.00.01

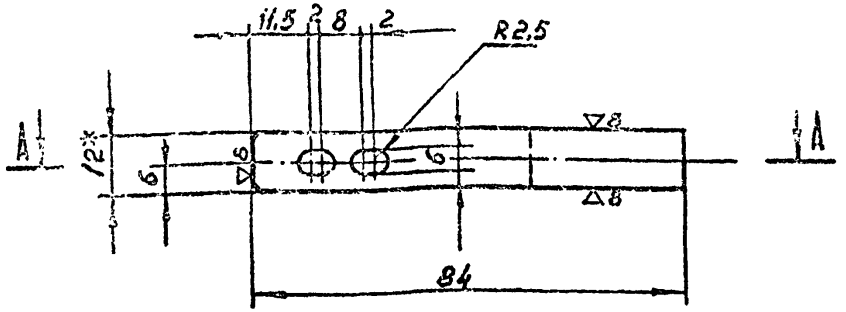

А - А

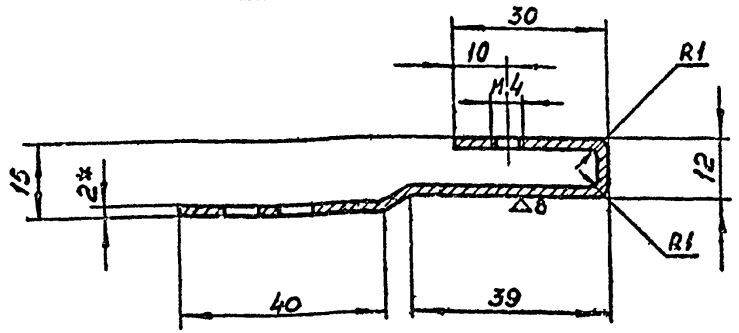

1.* Размеры для справок
2. Отклонения размеров по 7кл. ОСТ 1010
3. Покрытие Х.9Б
4. ▽8 -полировать

Изм	Лист	N докум	Подпись	Дата	М.04.00.00.01		
Разраб.		Скачкова			Скоба	Лит.	Масса	Масштаб
Пров.		Астапова						1:1
Т. контр.		Коростелев				Лист	Листов 1
Гл. инж. пр.		Коростелев			Лента I-Л-Т-Н-0-2×12 ГОСТ 503-71	ЦНИИЭП торгово-бытовых зданий и туристских комплексов	
Н. контр.		Синонов					
Утв.		Рачинский					

Копировал Формат А1

М.04.00.00.01

А - А

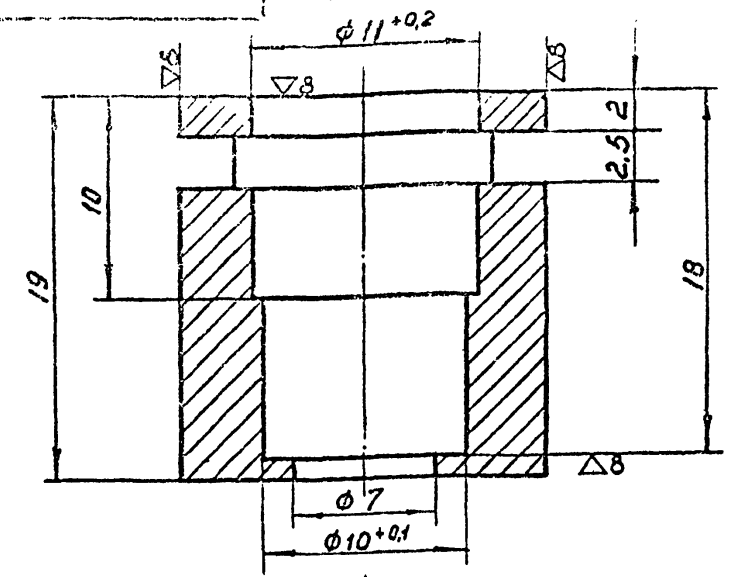

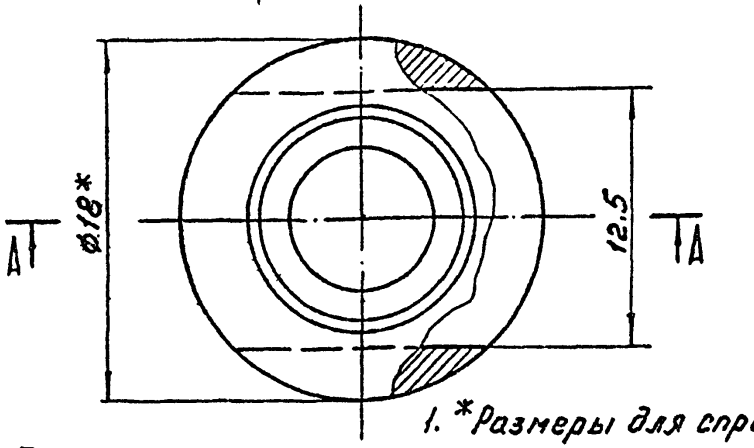

1.*Размеры для справок.
2. Покрытие Х.9Б
3. Отклонения размеров по 7кл. ОСТ 1010.
4. ▽8 -полировать

Изм	Лист	N докум	Подпись	Дата	М.04.00.01.01		
Разраб.		Скачкова			Корпус	Лит.	Масса	Масштаб
Пров.		Астапова						4:1
Т. контр.		Коростелев				Лист	Листов 1
Гл. инж. пр.		Коростелев			Круг 18 ГОСТ 2590-71 Ст3 ГОСТ 535-58*	ЦНИИЭП торгово-бытовых зданий и туристских комплексов	
Н. контр.		Синонов					
Утв.		Рачинский					

Копировал Формат А1

СФ-239-01

Серия 1.271-4 Выпуск 1 Часть

А - А

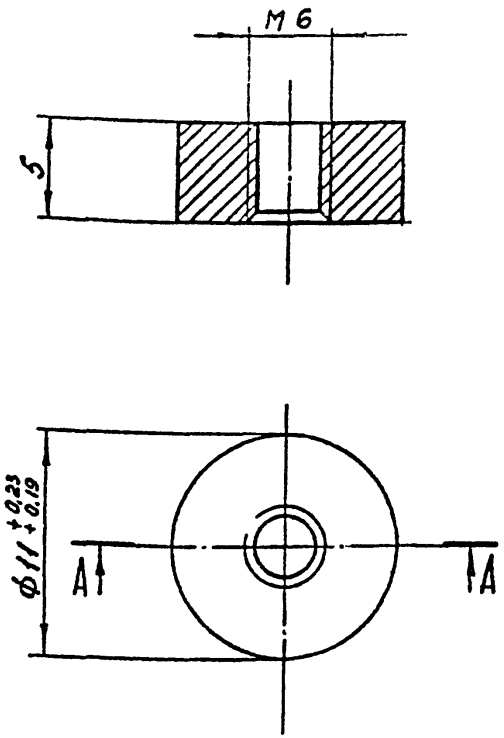

1. Отклонения размеров по 7кл. ОСТ 1010
2. Покрытие Ц.9.М

ИЗМ	ЛИСТ	N ДОКУМ	ПОДПИСЬ	ДАТА	М. 04.00.01.03
РАЗРАБ		Скачкова			Гайка
ПРОВ.		Астапова			
Т. КОНТР.		Коростелев			
ГЛ. ИНЖ. ПР.		Коростелев			
Н. КОНТР.		Симонов			
УТВ.		Ранинский			

ЛИТ.	МАССА	МАСШТАБ
		4:1
ЛИСТ	ЛИСТОВ 1	

Круг 11 ГОСТ 2590-71 / Ст.3 ГОСТ 535-58*

ЦНИИЭП ТОРГОВО-БЫТОВЫХ ЗДАНИЙ И ТУРИСТСКИХ КОМПЛЕКСОВ

КОПИРОВАЛ ФОРМАТ 11

А - А

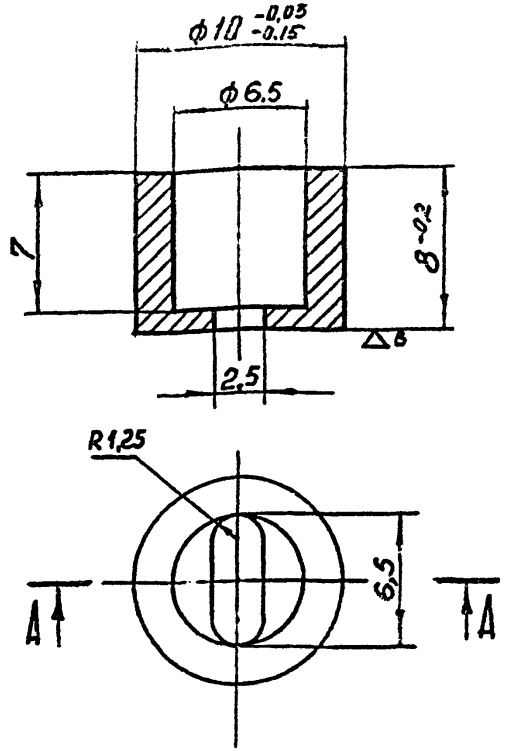

1. Отклонения размеров по 7кл. ОСТ 1010.
2. Покрытие Х.9Б
3. ▽8 - полировать

ИЗМ	ЛИСТ	N ДОКУМ	ПОДПИСЬ	ДАТА	М. 04.00.01.02
РАЗРАБ.		Скачкова			Втулка
ПРОВ.		Астапова			
Т. КОНТР.		Коростелев			
ГЛ. ИНЖ. ПР.		Коростелев			
Н. КОНТР.		Симонов			
УТВ.		Ранинский			

ЛИТ.	МАССА	МАСШТАБ
		4:1
ЛИСТ	ЛИСТОВ 1	

Круг 10 ГОСТ 2590-71 / Ст.3 ГОСТ 535-58*

ЦНИИЭП ТОРГОВО-БЫТОВЫХ ЗДАНИЙ И ТУРИСТСКИХ КОМПЛЕКСОВ

КОПИРОВАЛ СФ-239-01 ФОРМАТ 11

ПОДП. И ДАТА | ИНВ. N ДУБЛ. | ВЗАМ. ИНВ N | ПОДП. И ДАТА | ИНВ. N ПОДЛ.

М.04.00.00.03

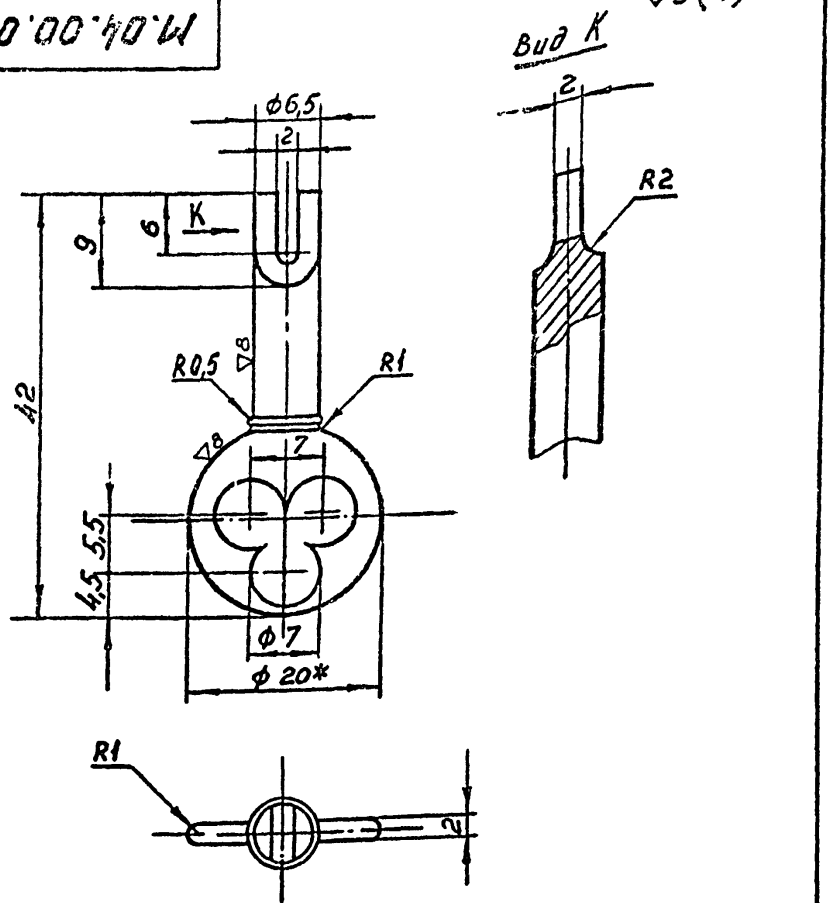

1. * Размеры для справок.
2. Отклонения размеров по 7кл. ОСТ1010.
3. Покрытие Х9Б

Изм	Лист	N докум	Подпись	Дата
Разраб.		Скачкова		
Пров.		Асталова		
Т. контр.		Коростелев		
Гл. инж. пр.		Коростелев		
Н. контр.		Симонов		
Утв.		Ранинская		

М. 04.00.00.03

Ключ

Лит.	Масса	Масштаб
		2:1
Лист	Листов 1	

Круг 20 ГОСТ 2590-71
Ст.3 ГОСТ 535-58*

ЦНИИЭП торгово-бытовых зданий и туристских комплексов

Копировал

Формат 11

М.05 ; М.06

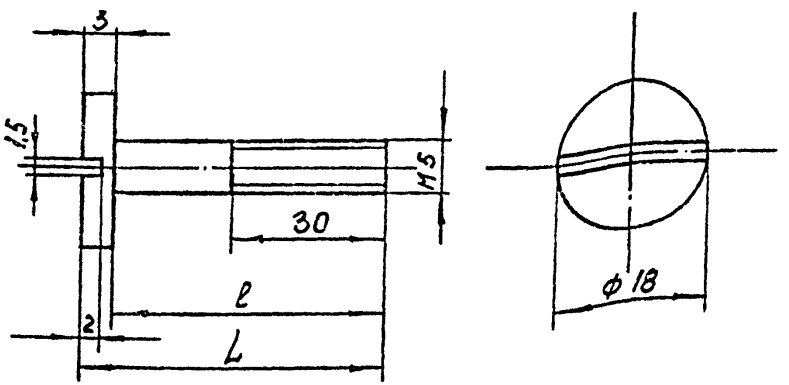

l	L	Обозначение
35	38	М.06
20	23	М.05

1. Отклонения размеров по 7кл. ОСТ1010.
2. Покрытие Ц9М

Изм	Лист	N докум	Подпись	Дата
Разраб.		Скачкова		
Пров.		Асталова		
Т. контр.		Коростелев		
Гл. инж. пр.		Коростелев		
Н. контр.		Симонов		
Утв.		Ранинская		

М.05 ; М.06

Винт

Лит.	Масса	Масштаб
Лист	Листов 1	

Круг 18 ГОСТ 2590-71
Ст.3 ГОСТ 535-58*

ЦНИИЭП торгово-бытовых зданий и туристских комплексов

Копировал

СФ-239-01

Формат 11

Инв. N подл. | Подп. и дата | Взам. инв. N | Инв. N дубл. | Подп. и дата

▽8(▽)

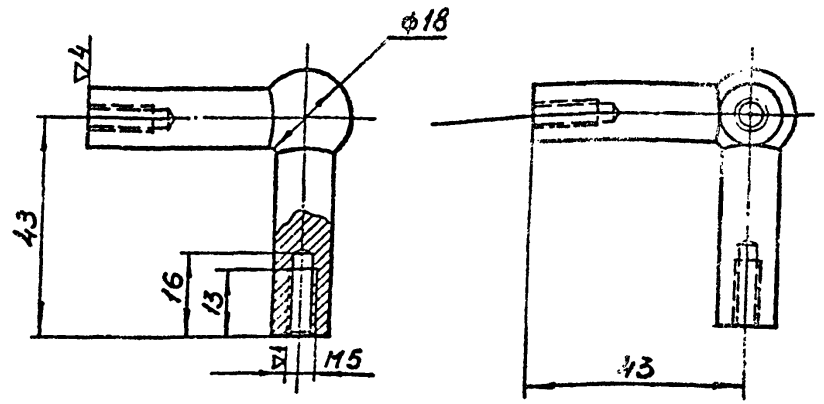

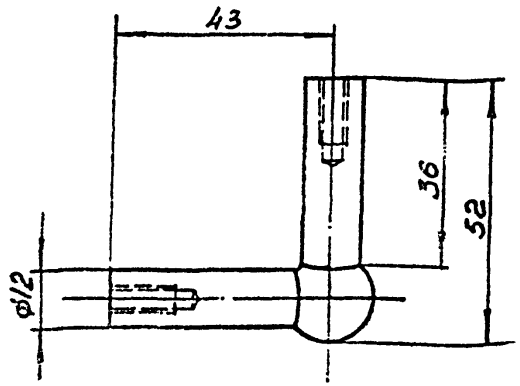

1. Отклонения размеров по 7 кл. ОСТ 1010.
2. Покрытие Х9б
3. ▽8 - полировать

				М.07	
Изм.	Лист	N докум.	Подпись	Дата	
Разраб.		Скачкова			Стяжка
Пров.		Астапова			
Т. контр.					
Гл. инж. пр.		Коростелев			Сталь Ст.3 ГОСТ 380-71*
Н. контр.		Симонов			
Утв.		Рянинский			
				Лит.	Масса	Масштаб
						1:1
				Лист	Листов 1
				ЦНИИЭП торгово-бытовых зданий и туристских комплексов	

Копировал

Формат 11

▽8(▽)

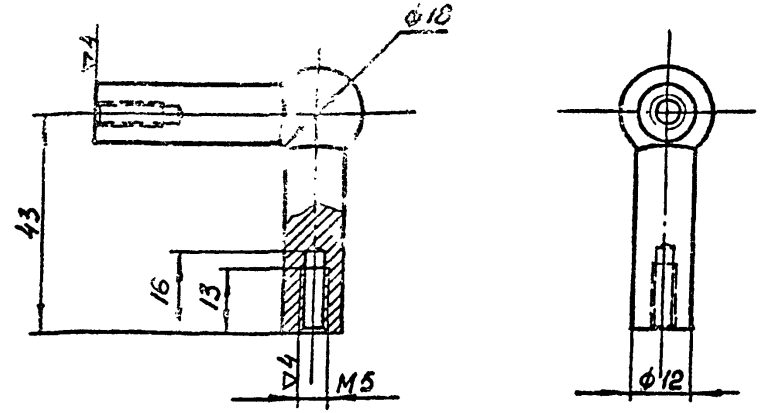

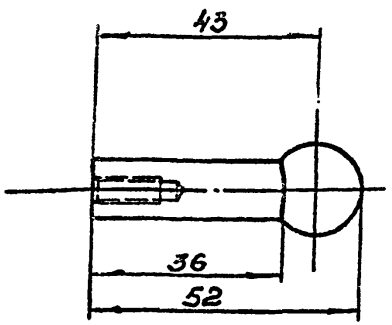

1. Отклонения размеров по 7 кл. ОСТ 1010.
2. Покрытие Х9б
3. ▽8 - полировать

				М.08	
Изм.	Лист	N докум.	Подпись	Дата	
Разраб.		Скачкова			Стяжка
Пров.		Астапова			
Т. контр.		Коростелев			
Гл. инж. пр.		Коростелев			Сталь Ст.3 ГОСТ 380-71*.
Н. контр.		Симонов			
Утв.		Рянинский			
				Лит.	Масса	Масштаб
						1:1
				Лист	Листов 1
				ЦНИИЭП торгово-бытовых зданий и туристских комплексов	

Копировал

Формат 11

СФ-239-01

Инв. N подл. | Подп. и дата | Взам. инв. N | Инв. N дубл. | Подп. и дата

gost.e-ecolog.ru