ТИПОВОЙ ПРОЕКТ

222-1-99/75

ОБЩЕОБРАЗОВАТЕЛЬНАЯ ШКОЛА НА 10 КЛАССОВ

СОСТАВ ПРОЕКТА :

АЛЬБОМ О МАТЕРИАЛЫ ДЛЯ ПРИВЯЗКИ И ЧЕРТЕЖИ НУЛЕВОГО ЦИКЛА РАБОТ
АЛЬБОМ I АРХИТЕКТУРНО-СТРОИТЕЛЬНЫЕ И ТЕХНОЛОГИЧЕСКИЕ ЧЕРТЕЖИ
АЛЬБОМ II САНИТАРНО-ТЕХНИЧЕСКИЕ ЧЕРТЕЖИ
АЛЬБОМ III ЭЛЕКТРОТЕХНИЧЕСКИЕ ЧЕРТЕЖИ
АЛЬБОМ IV ИЗДЕЛИЯ ЗАВОДСКОГО ИЗГОТОВЛЕНИЯ
АЛЬБОМ V ЧЕРТЕЖИ ЗАДАНИЯ ЗАВОДУ ИЗГОТОВИТЕЛЮ
АЛЬБОМ VI ЗАКАЗНЫЕ СПЕЦИФИКАЦИИ
АЛЬБОМ VII СМЕТЫ

АЛЬБОМ IV

УТВЕРЖДЕН
ГОСГРАЖДАНСТРОЕМ
НА СТАДИИ ТЕХНИЧЕСКОГО ПРОЕКТА
ПРИКАЗОМ №154 10.X.1968

РАЗРАБОТАН И
ВВЕДЕН В ДЕЙСТВИЕ
ЦНИИЭП учебных зданий
ПРИКАЗОМ N137 30.X.1975

625/04 цена 1-25

gost.e-ecolog.ru

Марка	Наименование листа	Лист рабоч. проекта	Стр. альбома
1	2	3	4
	Содержание альбома	1	2
	Ведомость ссылочных изделий.		
КЭР-33/20/-1	Колонны: КЭР-33/20/-1; КЭР-33/20/-2;		
КЭР-33/20/-2	КЭК-33/20/-3; КЭК-33/20/-4.		
КЭК-33/20/-3	Опалубочный чертеж	КЖ-1	3
КЭК-33/20/-4			
КНК-333-14-69	Колонны: КНК-333-14-69; КНК-333-14-7.		
КНК-333-14-7	Опалубочный чертеж	КЖ-2	4
КНК-333-14-79	Колонны: КНК-333-14-79; КНР-333-14 А		
КНР-333-14 А	КНР-333-14 Б.		
КНР-333-14 Б	Опалубочный чертеж	КЖ-3	5
КВР-366-14-13	Колонны: КВР-366-14-13; КНР-333-14-10;		
КНР-333-14-10	КСР-333-14-8; КСР-333-14-8 А		
КСР-333-14-8	Опалубочный чертеж	КЖ-4	6
КСР-333-14-8А			
КСК-333-14 Б	Колонны: КСК-333-14 Б; КСК-333-14-7;		
КСК-333-14-7	КСК-333-14-8; КСР-333-17 А;		
КСК-333-14-8	КСР-333-17 Б; КСР-333-23 А;		
КСР-333-17 А	КСР-333-23 Б.		
КСР-333-17 Б	Опалубочный чертеж	КЖ-5	7
КСР-333-23 А			
КСР-333-23 Б			
КСК-333-23-79	Колонны. КСК-333-23-79; КСР-333-23-7		
КСР-333-23-7	КСР-333-23-7А; КСР-333-23-7Б.		
КСР-333-23-7А	Опалубочный чертеж	КЖ-6	8
КСР-333-23-7Б			
КСК-333-23-7	Колонны: КСК-333-23-7; КСК-333-23-7А;		
КСК-333-23-7А	КСК-333-23-7Б.		
КСК-333-23-7Б	Опалубочный чертеж.	КЖ-7	9
КНР-333-14-8	Колонны: КНР-333-14-8; КСР-366-17 А;		
КСР-366-17 А	КСР-366-17 Б; КСР-366-17 В;		
КСР-366-17 Б	КВК-333-14-1 А.		
КСР-366-17 В	Опалубочный чертеж.	КЖ-8	10
КВК-333-14-1А			
КВР-366-14-1А	Колонны: КВР-366-14-1А; КВР-366-14-1Б;		
КВР-366-14-1Б	КВР-366-14-1В; КВР-366-14-1Г;		
КВР-366-14-1В	КВР-366-14 Я; КВР-366-14-9;		
КВР-366-14-1Г	КВР-366-14-10; КВР-393-14Б,		
КВР-366-14 Я	КВР-333-14 А.		
КВР-366-14-9	Опалубочный чертеж	КЖ-9	11
КВР-366-14-10			
КВР-333-14 Б			
КВР-333-14 А			
КВК-366-14-7	Колонны: КВК-366-14-7; КВК-366-14-88.		
КВК-366-14-88	КВР-366-14-8.		

1	2	3	4
КВР-366-14-8	Опалубочный чертеж.	КЖ-10	12
КВР-366-14-Н	Колонны: КВР-366-14-Н; КВР-366-14-Н Б;		
КВР-366-14-НБ	КВР-366-14 Б		
КВР-366-14 Б	– Опалубочный чертеж.	КЖ-11	13
ПРВ-88-15 СВ	Панель перекрытия: ПРВ-88-15 СВ		
	Опалубочный чертеж	КЖ-12	14
НЦ-58-6 Я.	Цокольные панели: НЦ-58-6 Я; НЦ-58-6 ПР;		
НЦ-58-6 ПР	НЦ-28-6 Я; НЦ-28-6 ПР.		
НЦ-28-6 Я	Армирование	КЖ-13	15
НЦ-28-6 ПР.			
НЦ-60-6	Цокольные панели: НЦ-60-6; НЦ-30-6		
НЦ-30-6	Опалубочный чертеж. Армирование	КЖ-14	16
НЦЧ1-6	Цокольные панели: НЦЧ1-6. Опалубочный чертеж.		
	Армирование.	КЖ-15	17
НЕМ-58-14-17	Дестничный марш: НЕМ-58-14-17	КЖ-16	18
Р-32-37т-1	Ригель Р-32-37т-1. Опалубочный чертеж	КЖ-17	19
	Металлические изделия:		
ВК-1	Вешалка консольная: ВК-1.	КМ-1	20
М-1	Вешалка консольная, крючтей М-1	КМ-2	21
М-2	Вешалка консольная: крючок М-2	КМ-3	22
М-3	Вешалка консольная: опора М-3; решетка М-4	КМ-4	23
М-4			
НМС-7	Стойка для вешалок: НМС-7.	КМ-5	24
НМС-8	Детали крепления спортивного оборудования		
НМС-9	НМС-8; НМС-9.	КМ-6	25
НМС-10	Изделия для крепления гимнастических		
НМС-11	колец и канатов: НМС-10÷НМС-13.		
НМС-12		КМ-7	26
НМС-13			
НЦПК3-28	Пространственные каркасы: НЦПК 3-28		
НЦПК3-25	НЦПК 3-25		
НЦПК3-30	НЦПК 3-30	КМ-8	27
ПРВ-88-15 СВ	Панель перекрытия ПРВ-88-15 СВ		
	Арматурные изделия НС-1.	КМ-9	28
	Деревянные изделия		
НЭС-1	Экраны для светильн. НЭС-1;	КД-1	29
НЭС-2	Экраны для светильн. НЭС-2; НЭС-3;		
НЭС-3	НЭС-4	КД-2	30
НЭС-4			
	Подпольная коробка. Связь и сигнализация	ИЭ-1	31
	Настенная коробка на один штепсельный разъем. Связь и сигнализация.	ИЭ-2	32

ЦНИИЭП учебных зданий г. Москва	Рук. арх. мастерской	В. Белицкая	Рук. гр. КЖ.	А. Жданова	75-921
	Гл. инж. проекта	Е. Бокко	Проверил	К. Максимова	
	Гл. инж. проекта				
	Рук. гр. ОВиК				
	Рук. гр. ЭМ				
	Нач. сект. №1				
	Гл. инж. мастерской				

1975	Общеобразовательная школа на 10 классов.	Содержание альбома.	Типовой проект 222-1-99/75	Альбом IV	Лист 1

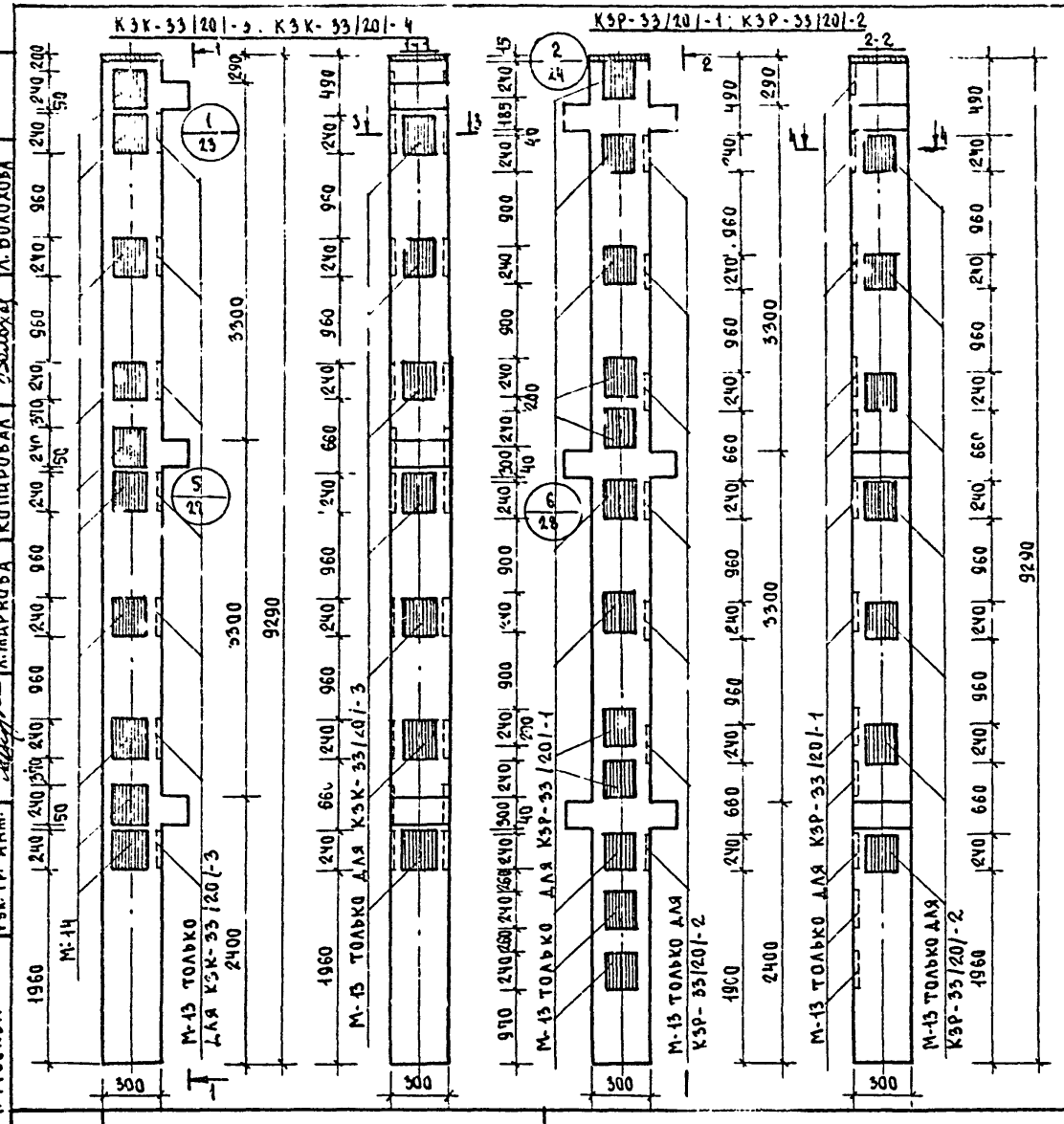

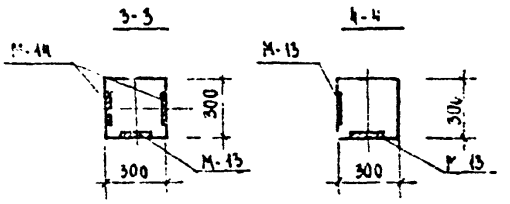

Марка колонны	Марка дополнит. закладн. детали	Кол-во шт	Масса дополнительных закладных деталей, кг			Общий расход стали на колонну
			одной детали	всех деталей	итого на колонну	
КЭК-33/20/-4	М-14	10	11.676	116.76	116.76	300.61
КЭК-33/20/-3	М-13	7	6.848	47.94	164.70	348.55
	М-14	10	11.676	116.76		
КЭР-33/20/-2	М-13	7	6.848	47.94	47.94	210.10
КЭР-33/20/-1	М-13	12	6.848	82.18	82.18	244.34

Примечания:

1. Колонны КЭР-33/20/-1; КЭР-33/20/-2; КЭК-33/20/-3; КЭК-33/20/-4 отличаются от колонн КЭР-33/20/; КЭК-33/20/ наличием дополнительных закладных деталей.
2. Узлы маркированные на данном листе, см. серию ИИ-04-2 вып.9.
3. Опалубка и армирование аналогичны основным маркам колонн, приведенным в альбоме серии ИИ-04-2 вып. 13.

ЦНИИЭП учебных зданий г. Москва	Рук. маст. А.Гитман; Гл. инж. маст. Е.Бойко; Гл. арх. пр-та В.Башенков; Гл. инж. пр-та Н.Быков; Рук. гр. инж. А.Жирнова; Инженер Копировал Л.Волохова; Нач. отд. Рук. гр. А.Гитман; Гл. инж. пр-та Е.Бойко; Гл. арх. пр-та В.Башенков; Гл. инж. пр-та Н.Быков; Рук. гр. инж. А.Жирнова; Инженер Копировал Л.Волохова; Нач. отд

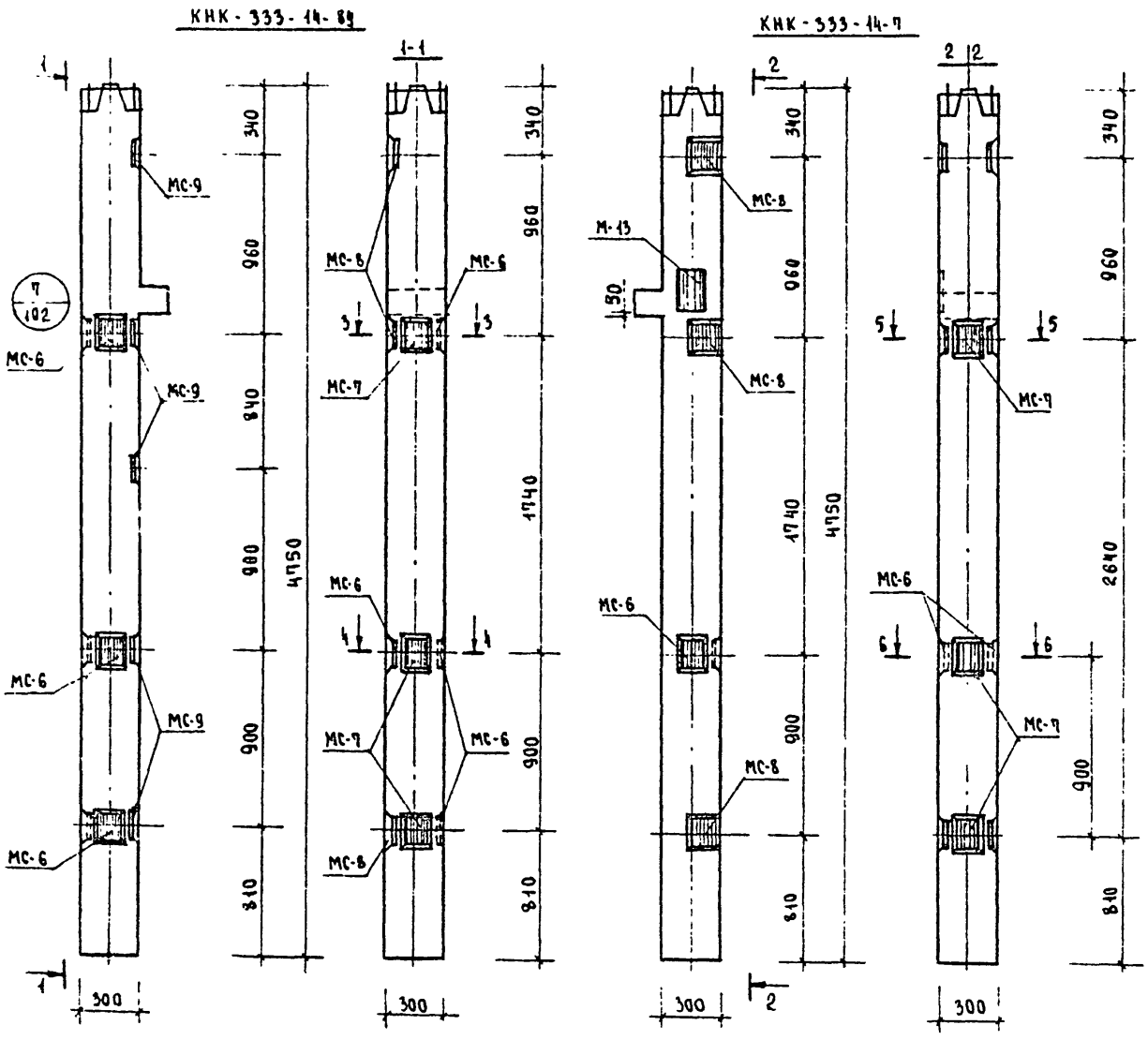

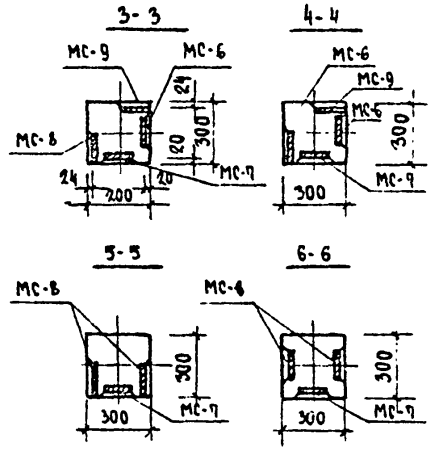

Марка колонны	Марка дополнит. закладн. детали	Кол-во шт.	Масса дополнительных закладных деталей, кг: одной детали	всех деталей	итого на колонну	Общий расход стали на колонну
КНК-333-14-8У	МС-6	4	2.07	8.28	35.69	117,16
	МС-7	3	2.07	6.21		
	МС-8	3	2.65	7.95		
	МС-9	5	2.65	13.25		
КНК-333-14-7	МС-6	2	2.07	4.14	33.10	114,59
	МС-7	3	2.07	6.21		
	МС-8	6	2.65	15.90		
	М-13	1	6.848	6.85		

Примечания

1. Колонны КНК-333-14-8У КНК-333-14-7 отличаются от колонны КНК-333-14 серии ИИ-04-2 вып. 7 наличием дополнительных закладных деталей.
2. Узлы, замаркированные на данном листе см серию ИИ-04-2 вып 12 часть I
3. Опалубка и армирование аналогичны основным маркам колонн приведенным в альбоме ИИ-04-2 вып. 7

1975	Общеобразовательная школа на 10 классов	Колонны КНК-333-14-8У; КНК-333-14-7. Опалубочный чертеж	Типовой проект 222-1-99/75	Альбом IV	Лист ИЖ 2

ЦНИИЭП учебных зданий г. Москва

Шифр 75 921

Рук. маст. №		В. Башенков	Инженер	Фиртман	А. Ройтман
Гл. инж. маст.		Е. Бойко			
Гл. арх. пр-та		Н. Быков			
Гл. инж. пр-та		Л. Жирнова	Копировал		Л. Волохова
Рук. гр. инж.					

КНК-333-14-74

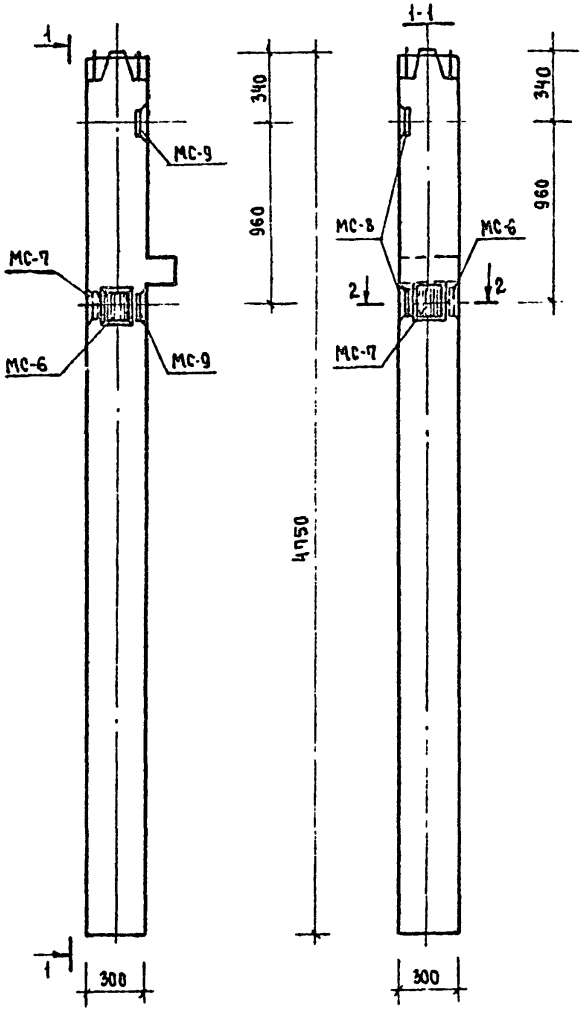

КНР-333-14А
КНР-333-14Б

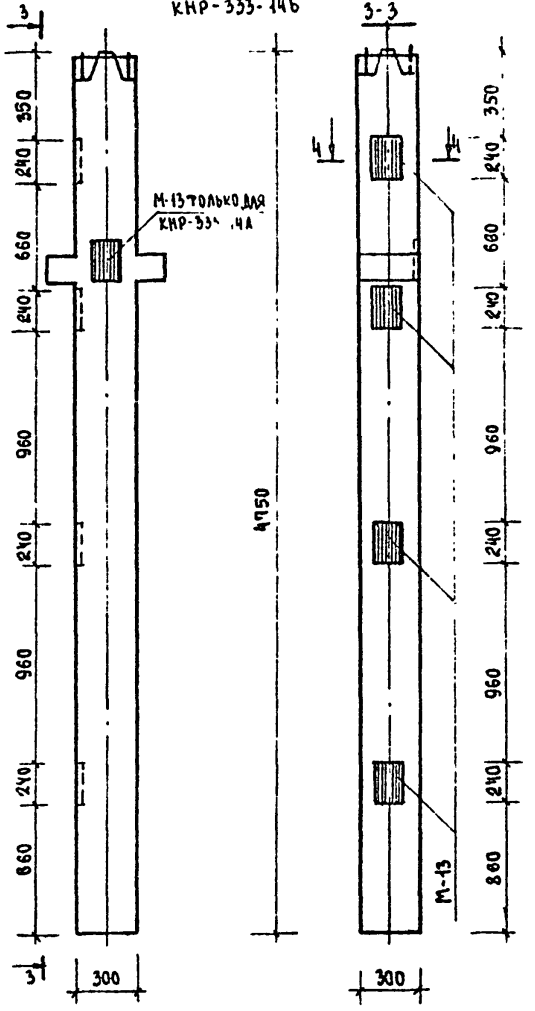

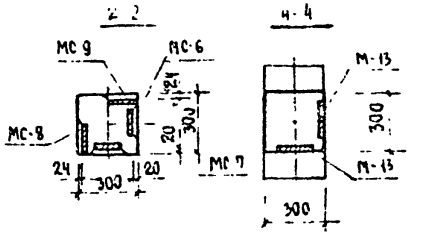

Марка колонны	Марка дополнит. закладн. детали	Кол-во шт	Масса дополнительных закладных деталей, кг: одной детали	всех деталей	Итого на колонну	Общий расход стали на колонну
КНК-333-14-74	МС-6	1	2.07	2.07	14.74	96.23
	МС-7	1	2.07	2.07		
	МС-8	2	2.65	5.30		
	МС-9	2	2.65	5.30		
КНР-333-14А	М-13	5	6.848	34.24	34.24	121.86
КНР-333-14Б	М-13	4	6.848	27.39	27.39	115.01

Примечания:

1. Колонны КНК-333-14-74; КНР-333-14А; КНР-333-14Б отличаются от колонн КНК-333-14 и КНР-333-14 серии ИИ-04-2 вып 7 наличием дополнительных закладных деталей
2. Опалубка и армирование аналогичны основным маркам колонн, приведенным в альбоме ИИ-04-2 вып-7.

ЦНИИЭП учебных зданий г. Москва

Рук. маст. Гл. инж. маст. — Гл. арх. пр-та — Гл. инж. пр-та — Рук. гр. инж. — Инженер — Копировал

Гл. инж. маст. — В.Бащенков
Гл. арх. пр-та — Е.Бойко
Гл. инж. пр-та — Ж.Быков
Рук. гр. инж. — Л.Жирнова
Инженер — Копировал — Л.Волокова

1975	Общеобразовательная школа на 10 классов	Колонны: КНК-333-14-74; КНР-333-14А; КНР-333-14Б. Опалубочный чертеж.	Типовой проект 222-1-99/25	Альбом IV	Лист ИЖ-3

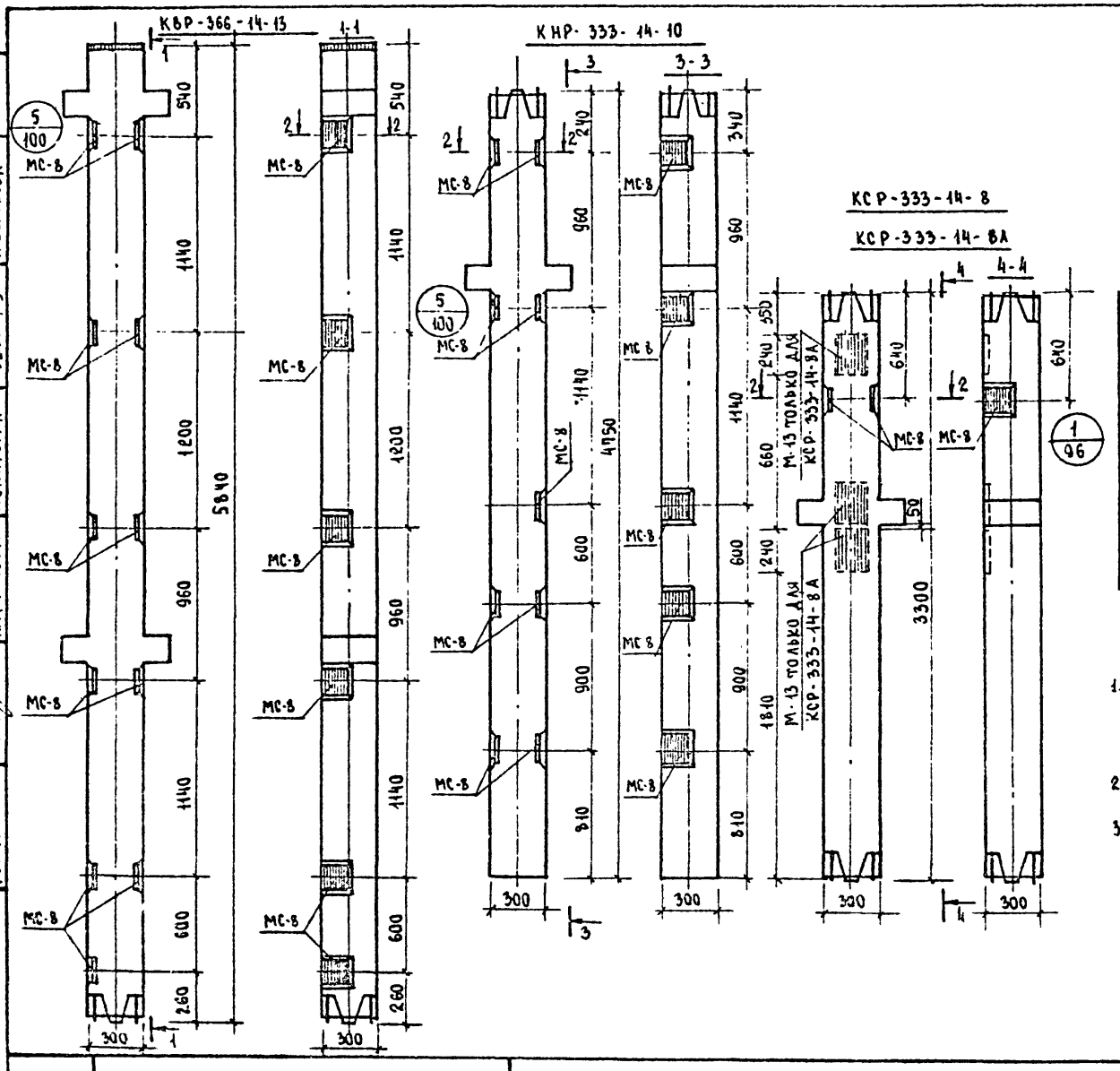

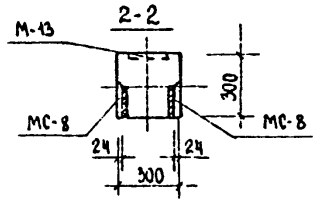

МАРКА КОЛОННЫ	МАРКА ДОПОЛНИТ. ЗАКЛАДН. ДЕТАЛИ	КОЛ-ВО ШТ.	МАССА ДОПОЛНИТЕЛЬНЫХ ЗАКЛАДНЫХ ДЕТАЛЕЙ, КГ			ОБЩИЙ РАСХОД СТАЛИ НА КОЛОННУ
			ОДНОЙ ДЕТАЛИ	ВСЕХ ДЕТАЛЕЙ	ИТОГО НА КОЛОННУ	
КВР-366-14-13	МС-8	11	2.65	29.15	29.15	155.73
КНР-333-14-10	МС-8	9	2.65	23.85	23.85	111.47
КСР-333-14-8	МС-8	2	2.65	5.30	5.30	78.12
КСР-333-14-8А	МС-8	2	2.65	5.30	25.84	98.66
	М-13	3	6.848	20.54		

Примечания:

1. Колонны КВР-366-14-13, КНР-333-14-10, КСР-333-14-8, КСР-333-14-8А отличаются от колонн КВР-366-14, КНР-333-14, КСР-333-14 наличием дополнительных закладных деталей
2. Узлы, замаркированные на данном листе, см. серию ИИ-04-2 вып. 12.
3. Опалубка и армирование аналогичны основным маркам колонн, приведенным в альбоме ИИ-04-2 вып. 7

ЦНИИЭП учебных зданий г. Москва	Рук. маст. №1	В. Башенков	Инженер	Л. Ройтман	Шифр 75-921
	Гл. инж. маст.	Е. Войко			
	Гл. арх. пр-та	Н. Быков	Копировал	Л. Волохова	
	Гл. инж. пр-та	Л. Жирнова			
	Рук. тр. инж.				

1975	Общеобразовательная школа на 10 классов	Колонны: КВР-366-14-13; КНР-333-14-10; КСР-333-14-8; КСР-333-14-8А. Опалубочный чертеж	Типовой проект 222-1-99/75	Альбом IV	Лист ИЖ-4

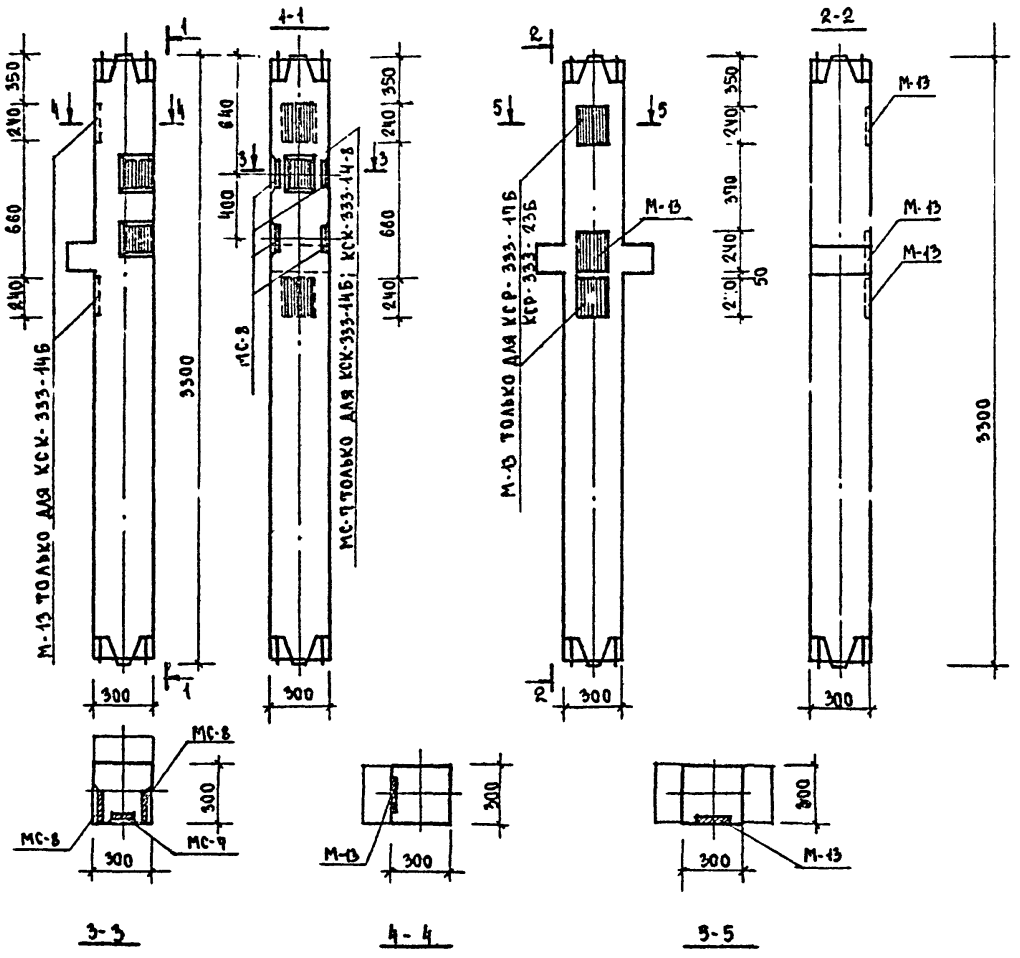

МАРКА КОЛОННЫ	МАРКА ДОПОЛНИТ. ЗАКЛАДН. ДЕТАЛИ	КОЛ-ВО ШТ.	МАССА ДОПОЛНИТЕЛЬНЫХ ЗАКЛАДНЫХ ДЕТАЛЕЙ, КГ: ОДНОЙ ДЕТАЛИ	ВСЕХ ДЕТАЛЕЙ	ИТОГО НА КОЛОННУ	ОБЩИЙ РАСХОД СТАЛИ НА КОЛОННУ
КСК-333-14Б	МС-7	1	2.07	2.07	26.37	93.06
	МС-8	4	2.65	10.60		
	М-13	2	6.848	13.70		
КСК-333-14-7	МС-8	4	2.65	10.60	10.60	77,29
КСК-333-14-8	МС-7	1	2.07	2.07	12.67	79,36
	МС-8	4	2.65	10.60		
КСР-333-17А	М-13	1	6.848	6.85	6.85	79,67
КСР-333-17Б	М-13	3	6.848	20.54	20.54	93,36
КСР-333-23А	М-13	1	6.848	6.85	6.85	140.07
КСР-333-23Б	М-13	3	6.848	20.54	20.54	133,76

Примечания:

1. Колонны КСК-333-14Б; КСК-333-14-7; КСК-333-14-8; КСР-333-17А; КСР-333-17Б; КСР-333-23А; КСР-333-23Б отличаются от колонн КСК-333-14; КСР-333-17; КСР-333-23 серии ИИ-04-2 вып.7. наличием дополнительных закладных деталей.
2. Опалубка и армирование аналогичны основным маркам колонн, приведенным в альбоме серии ИИ-04-2 вып. 7.

1975	Общеобразовательная школа на 10 классов	Колонны: КСК-333-14Б; КСК-333-14-7; КСК-333-14-8; КСР-333-17А; КСР-333-17Б; КСР-333-23А; КСР-333-23Б. Опалубочный чертеж.	Типовой проект 222-1-99/75	Альбом IV	Лист ИЖ-5

ЦНИИЭП учебных зданий г. Москва

Рук. маст. №1	В. Башенков	Инженер		Л. Ройтман	Шифр г.-921
Гл. инж. маст.	Е. Бойко				
Гл. арх. пр-та					
Гл. инж. пр-та	Н. Быков				
Рук. гр. инж.	Л. Ширнова	Копировал		Л. Волохова	

КСК-333-23-7У

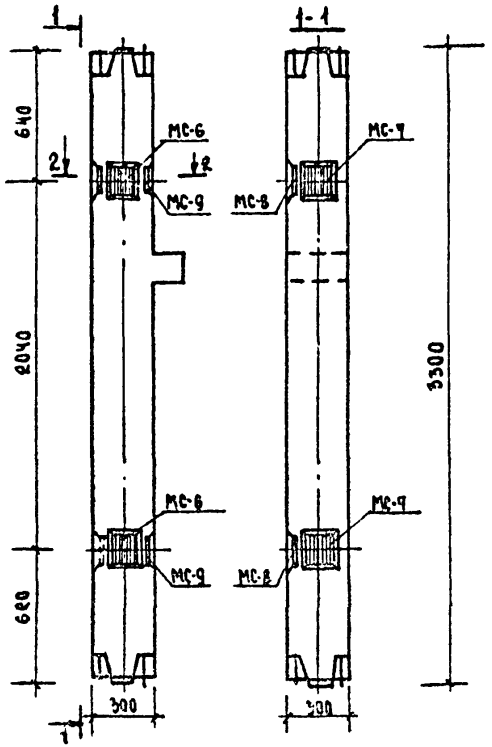

КСР-333-23-7; КСР-333-23-7А
КСР-333-23-7Б

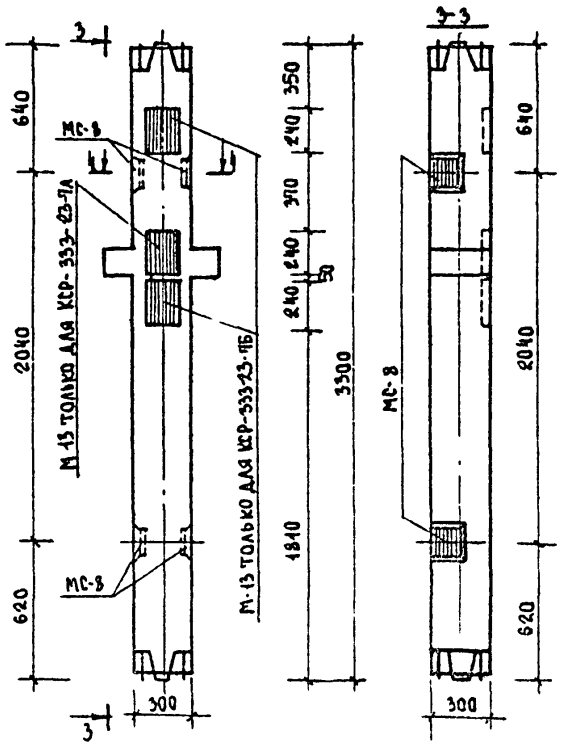

Марка колонны	Марка дополнит. закладн. детали	Кол-во шт.	Масса дополнительных закладных деталей, кг			Общий расход стали на колонну
			одной детали	всех деталей	Итого на колонну	
КСК-333-23-7У	МС-6	2	2.07	4.14	18.88	145.9
	МС-7	2	2.07	4.14		
	МС-8	2	2.65	5.30		
	МС-9	2	2.65	5.30		
КСР-333-23-7	МС-8	4	2.65	10.60	10.60	143.82
КСР-333-23-7А	МС-8	4	2.65	10.60	17.45	150.67
	М-13	1	6.848	6.85		
КСР-333-23-7Б	МС-8	4	7.65	10.60	24.30	157.5
	М-13	2	6.848	13.70		

Примечания:

1. Колонны КСК-333-23-7У; КСР-333-23-7; КСР-333-23-7А КСР-333-23-7Б отличаются от колонн КСК-333-23, КСР-333-23 серии ИИ-04-2 вып.7 наличием дополнительных закладных деталей.
2. Опалубка и армирование аналогичны основным маркам колонн, приведенным в альбоме ИИ-04-2 вып. 7.

2-2

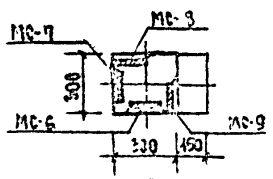

4-4

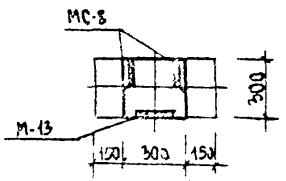

1975	Общеобразовательная школа на 10 классов	Колонны: КСК-333-23-7У; КСР-333-23-7; КСР-333-23-7А; КСР-333-23-7Б Опалубочный чертеж	Типовой проект 222-1-77/75	Альбом IV	Лист ИЖ-6

ЦНИИЭП учебных зданий г. Москва

Шифр 75-924

Рук. маст. гр. А. Родтман
Гл. инж. проекта Б. Башенков
Гл. арх. пр-та Е. Бойко
Гл. инж. пр-та Н. Быков
Рук. гр. инж. А. Мирнова
Инженер К. Инженер
Копировал Копирова
Чертил А. Волкова

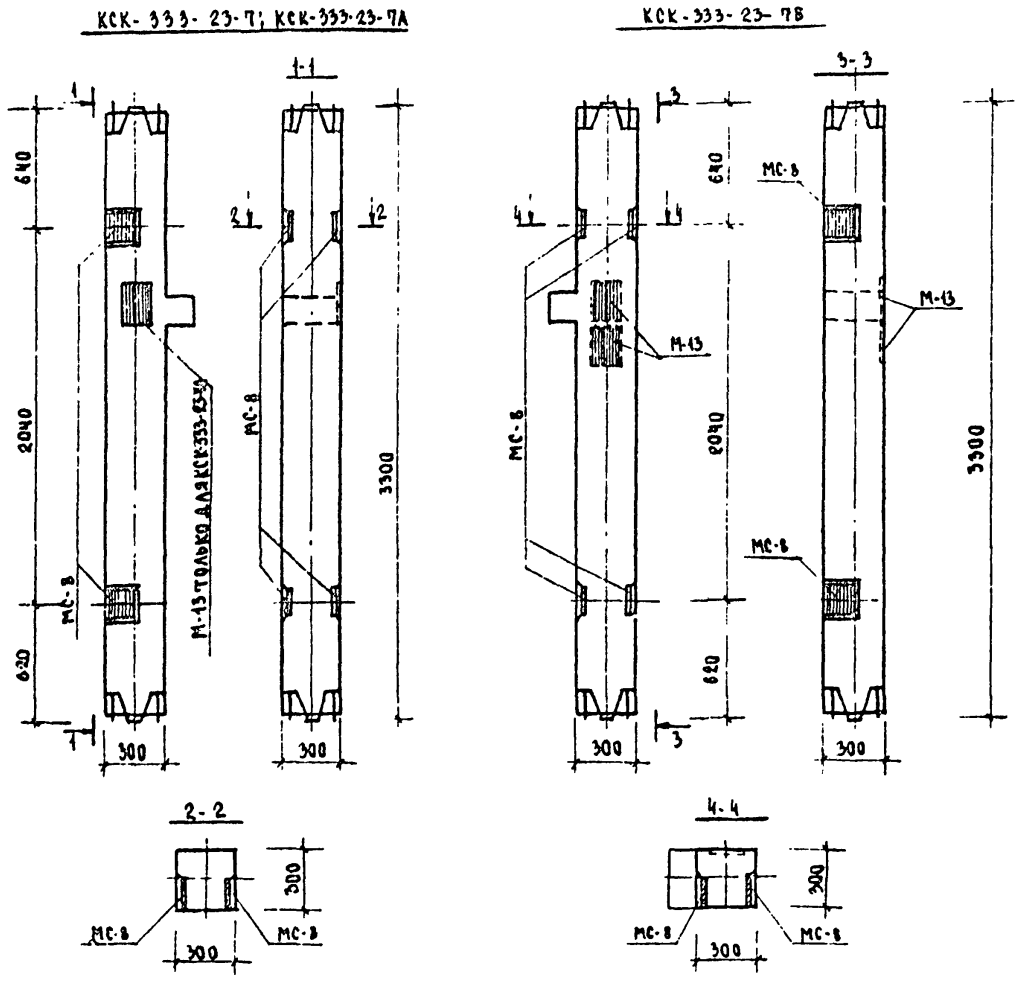

Марка колонны	Марка дополнит. закладн. детали	Кол во шт.	Масса дополнительных закладных деталей, кг: одной детали	всех деталей	итого на колонну	Общий расход стали на колонну
КСК-333-23-7А	МС-8	4	2.65	10.60	17.15	144,54
	М-13	1	6.848	6.85		
КСК-333-23-7	МС-8	4	2.65	10.60	10.60	137,69
КСК-333-23-7Б	МС-8	4	2.65	10.60	24.30	151,39
	М-13	2	6.848	13.70		

Примечания:

1. Колонны КСК-333-23-7А; КСК-333-23-7; КСК-333-23-7Б отличаются от колонны КСК-333-23, серии ИИ-04-2 вып 7 наличием дополнительных закладных деталей.
2. Опалубка и армирование аналогичны основным маркам колонн, приведенным в альбоме ИИ-04-2 вып. 7.

1975	Общеобразовательная школа на 10 классов	Колонны: КСК-333-23-7; КСК-333-23-7А; КСК-333-23-7Б. Опалубочный чертеж.	Типовой проект 222-1-99/75	Альбом IV	Лист ИЖ-7

ЦНИИЭП учебных зданий г. Москва

Рук. маст. № 1 | Гл. инж. маст. | Гл. арх. пр-та | Гл. инж. пр-та | Рук. гр. инж.

В. Башенков | Е. Бойко | Н. Быков | А. Ширнова | Инженер | Л. Рейтман | Копировал | А. Волохова

Инвр 79-921

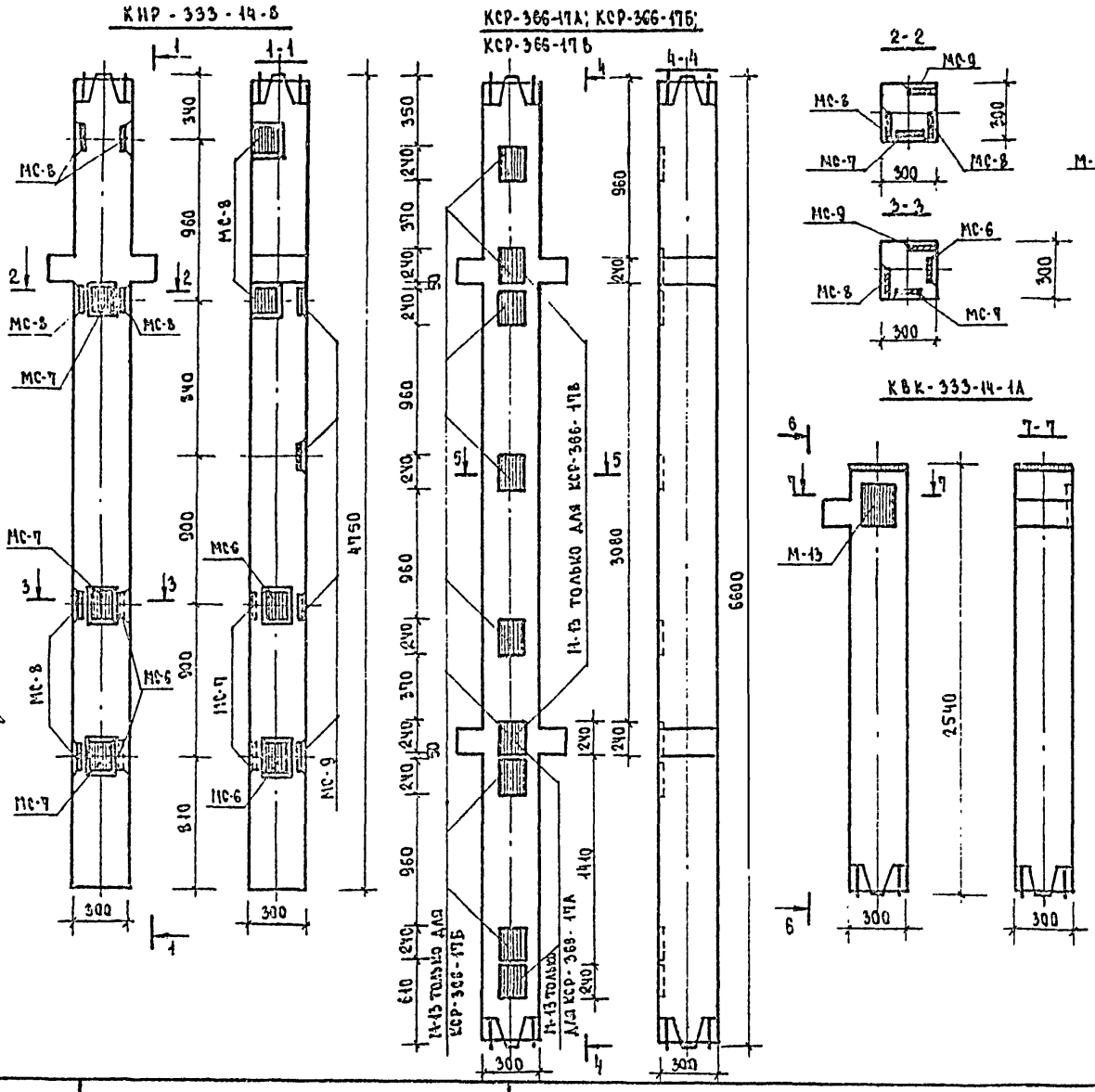

Марка колонны	Марка дополнит. закладн. детали	Кол-во шт.	Масса дополнительных закладных деталей, кг: одной детали	всех деталей	итого на колонну	Общий расход стали на колонну
КНР-333-14-8	МС-6	2	2.07	4.14	36.85	124.47
	МС-7	3	2.07	6.21		
	МС-8	6	2.65	15.90		
	МС-9	4	2.65	10.60		
КСР-366-17А	М-13	2	6.848	13.70	13.70	149.34
КСР-366-17Б	М-13	8	6.848	54.78	54.78	190.42
КСР-366-17В	М-13	2	6.848	13.70	13.70	149.34
КВК-333-14-1А	М-13	1	6.848	6.85	6.85	89.48

Примечания:

1. Колонны КНР-333-14-8; КСР-366-17А; КСР-366-17Б; КСР-366-17В; КВК-333-14-1А отличаются от колонн КНР-333-14; КСР-366-17; КВК-333-14-1 серии ИИ-04-2 вып. 7, 12 наличием дополнительных закладных деталей.
2. Опалубка и армирование аналогичны основным маркам колонн, приведенным в альбоме ИИ-04-2 вып. 7.

Рук. маст. III	В. Башенков	Инженер	Л. Ройтман	Шифр 75-921	
Гл. инж. маст.	Е. Бойко				
Гл. арх. пр-та					
Гл. инж. пр-та	Н. Быков				
Рук. гр. инж.	А. Жирнова	Копировал	Л. Волохова		

ЦНИИЭП учебных зданий г. Москва

1975	Общеобразовательная школа на 10 классов	Колонны: КНР-333-14-8; КСР-366-17А; КСР-366-17Б; КСР-366-17В.; КВК-333-14-1А Опалубочный чертеж.	Типовой проект 222-1-99/25	Альбом IV	Лист НЖ-8

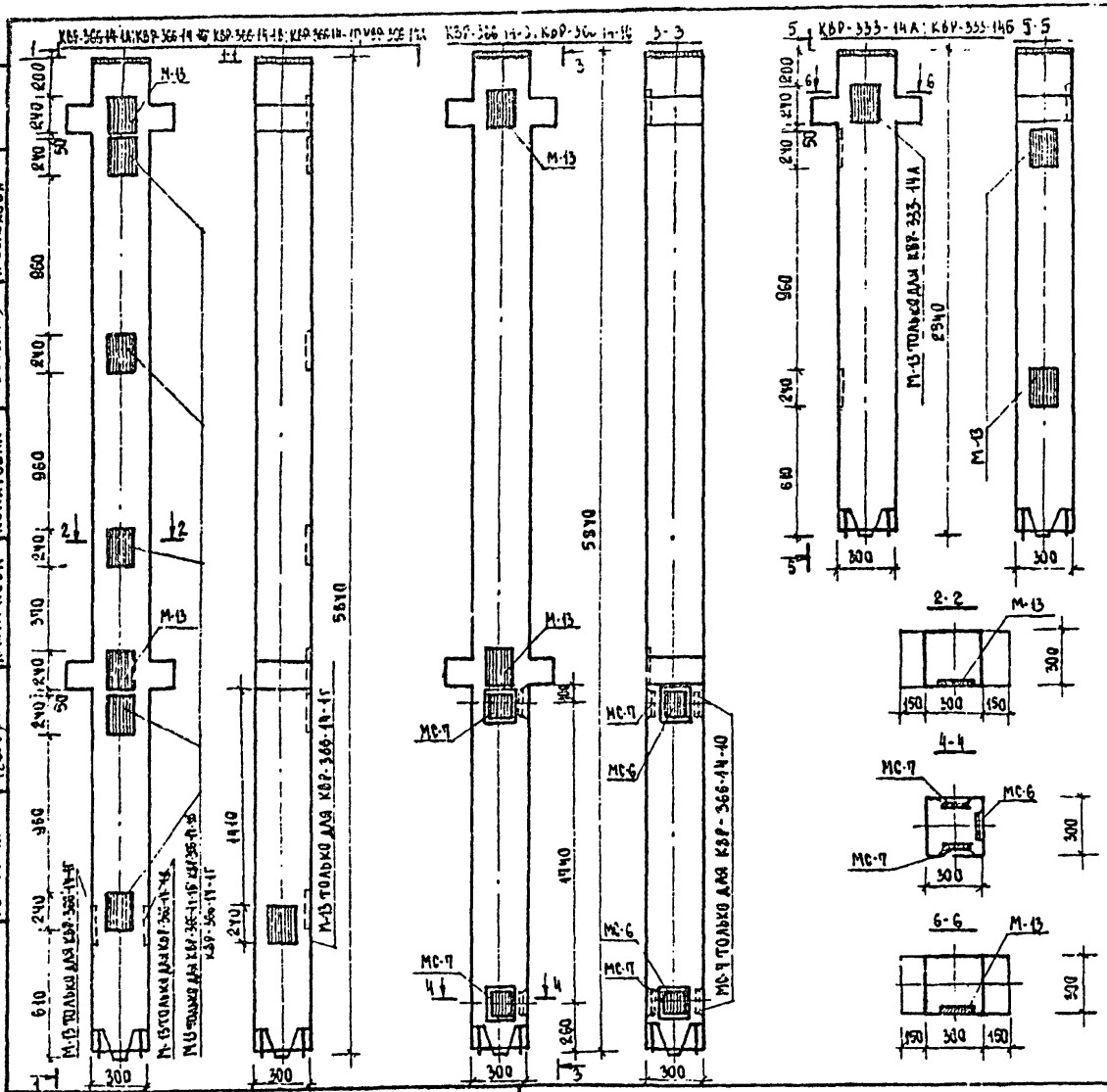

Марка колонны	Марка дополнит. закладн. детали	Кол. в шт.	Масса дополнительных закладных деталей кг: одной детали	всех деталей	итого на колонну	Общий расход стали на колонну
КВР-366-14-1А	М-13	2	6.848	13.70	13.70	166.78
КВР-366-14-1Б	М-13	7	6.848	47.94	47.94	201.02
КВР-366-14-1В	М-13	8	6.848	54.78	54.78	207.86
КВР-366-14-1Г	М-13	8	6.848	54.78	54.78	207.86
КВР-366-14А	М-13	2	6.848	13.70	13.70	140.28
КВР-366-14-9	МС-6	2	2.07	4.14	21.98	148.56
	МС-7	2	2.07	4.14		
	М-13	2	6.848	13.70		
КВР-366-14-10	МС-6	2	2.07	4.14	26.12	152.70
	МС-7	4	2.07	8.28		
	М-13	2	6.848	13.70		
КВР-333-14А	М-13	3	6.848	20.54	20.54	98.70
КВР-333-14Б	М-13	2	6.848	13.70	13.70	91.86

Примечания:

1. Колонны КВР-366-14-1А; КВР-366-14-1Б; КВР-366-14-1В; КВР-366-14-1Г; КВР-366-14А; КВР-366-14-9; КВР-366-14-10; КВР-333-14А; КВР-333-14Б отличаются от колонн КВР-366-14-1; КВР-366-14; КВР-333-14 серии ИИ-04-2 вып. 12.1 наличием дополнительных закладных деталей.
2. Опалубка и армирование аналогичны основным маркам колонн, приведенным в альбоме серии ИИ-04-2. вып. 7.

1975	Общеобразовательная школа на 10 классов	Колонны: КВР-366-14-1А; КВР-366-14-1Б; КВР-366-14-1В; КВР-366-14-1Г; КВР-366-14А; КВР-366-14-9; КВР-366-14-10; КВР-333-14Б; КВР-333-14А. Опалубочный чертеж.	Типовой проект 222-1-99/75	Альбом IV	Лист ИЖ-9

ЦНИИЭП учебных зданий г. Москва

Рук. маст. 24	В. Башенков	Инженер		Шифр ПЗ-921
Гл. инж. маст.	Е. Бойко			
Гл. арх. пр-та	Н. Быков			
Гл. инж. пр-та	А. Мирнова	Копировал		А. Волохова
Рук. гр. инж.				

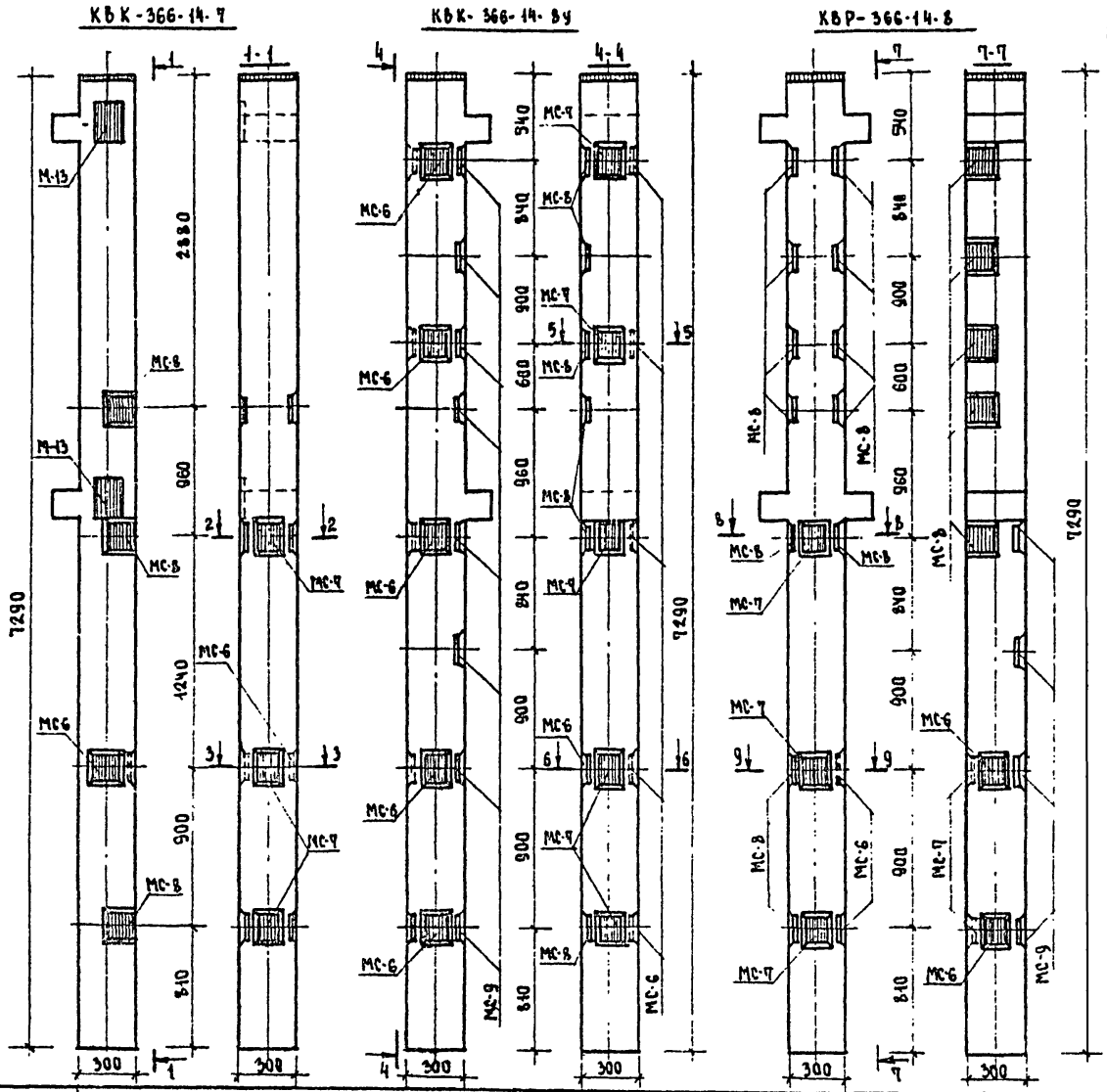

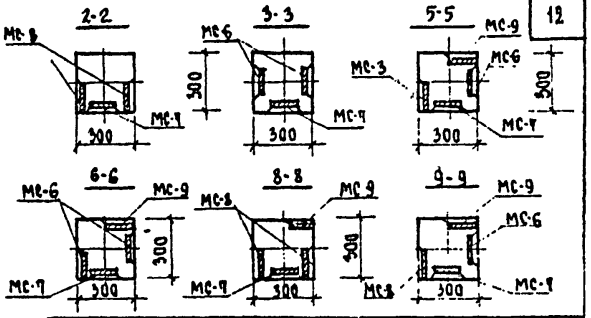

Марка колонны	Марка дополнит. закладн. детали	Кол-во шт.	Масса дополнительных закладных деталей, кг: одной детали	всех деталей	Итого на колонну	Общий расход стали на колонну
КВК-366-14-7	МС-6	2	2.07	4.14	39.95	204.07
	МС-7	3	2.07	6.21		
	МС-8	6	2.65	15.80		
	М-13	2	6.848	13.70		
КВК-366-14-8У	МС-6	6	2.07	12.42	59.37	213.39
	МС-7	5	2.07	10.35		
	МС-8	6	2.65	13.90		
	МС-9	4	2.65	21.20		
КВР-366-14-8	МС-6	2	2.07	4.14	52.75	218.53
	МС-7	3	2.07	6.21		
	МС-8	12	2.65	31.80		
	МС-9	4	2.65	10.60		

Примечания:

1. Колонны КВК-366-14-7; КВК-366-14-8У; КВР-366-14-8 отличаются от колонн КВК-366-14; КВР-366-14 серии ИИ-04-2 вып. 7 наличием дополнительных закладных деталей.
2. Опалубка и армирование аналогичны основным маркам колонн, приведенным в альбоме ИИ-04-2 вып. 7

Рук. маст. №1	В. Бащенков	Инженер		А. Ройтман	Шифр 75-821
Гл. инж. маст.	Е. Бойко				
Гл. инж. пр-та					
Гл. арх. пр-та	Н. Быков				
Рук. гр. инж.	А. Жирнова	Копировал		Л. Волохова	

ЦНИИЭП учебных зданий г. Москва

1975	Общеобразовательная школа на 10 классов	Колонны: КВК-366-14-7; КВК-366-14-8У; КВР-366-14-8 Опалубочный чертеж.	Типовой проект 222-1-99/25	Альбом IV	Лист № 10

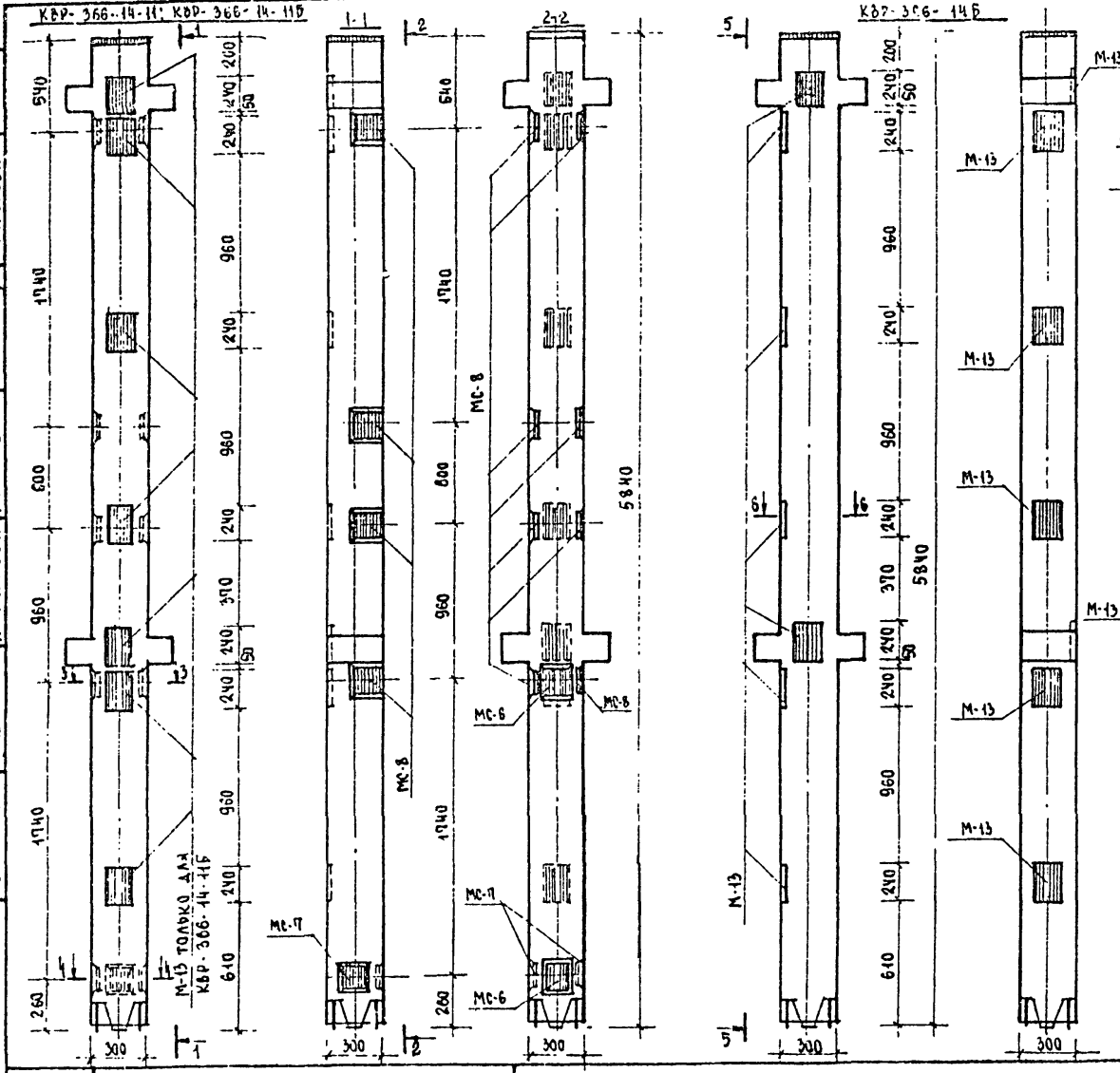

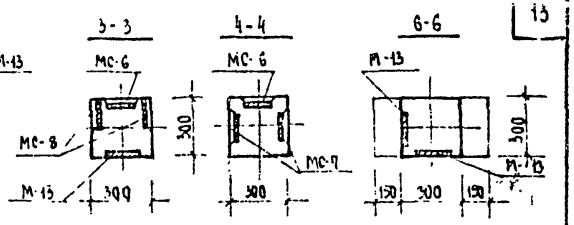

Марка колонны	Марка дополнит. закладн. детали	Кол-во шт.	Масса дополнительных закладных деталей, кг: одной детали	всех деталей	итого на колонну	Общий расход стали на колонну
КВР-366-14-11	МС-6	2	2.07	4.14	29.48	156.06
	МС-7	2	2.07	4.14		
	МС-8	8	2.65	21.20		
КВР-366-14-11Б	МС-6	2	2.07	4.14	77.42	204.00
	МС-7	2	2.07	4.14		
	МС-8	8	2.65	21.20		
	М-13	7	6.848	47.94		
КВР-366-14Б	М-13	7	6.848	47.94	47.94	174.52

Примечания:

1. Колонны КВР-366-14-11; КВР-366-14-11Б; КВР-366-14Б отличаются от колонны КВР-366-14 серии ИИ-04-2 вып.7 наличием дополнительных закладных деталей.
2. Опалубка и армирование аналогичны основным маркам колонн, приведенным в альбоме ИИ-04-2 вып.7.

Рук. маст. №1	В. Башенков	Инженер	Ф. Кондратьев	Шифр	
Гл. инж. маст.	Е. Бойко			ПЦ-921	
Гл. арх. пр-та	Н. Быков				
Гл. инж. пр-та	Л. Жирнова	Копировал	Волохова	А. Волохова	
Рук. гр. инж.					

ЦНИИЭП учебных зданий г. Москва

1975	Общеобразовательная школа на 10 классов	Колонны: КВР-366-14-11; КВР-366-14-11Б; КВР-366-14Б. Опалубочный чертеж.	Типовой проект 222-1-99/75	Альбом IV	Лист ИЖ-11

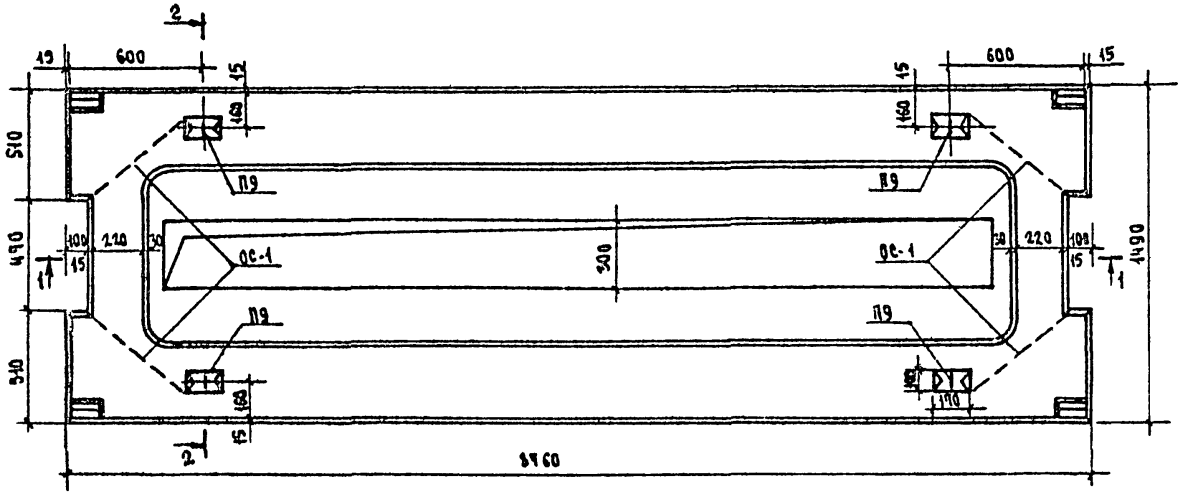

1-1

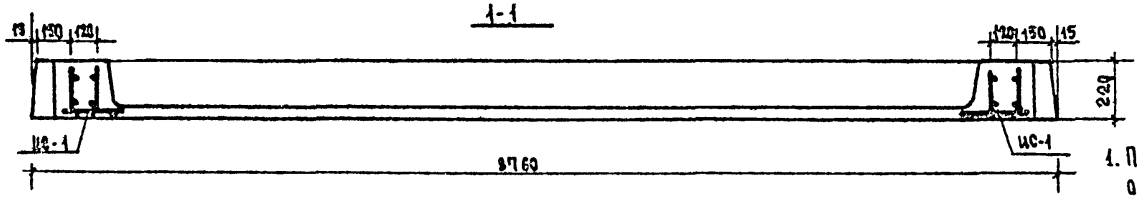

2-2

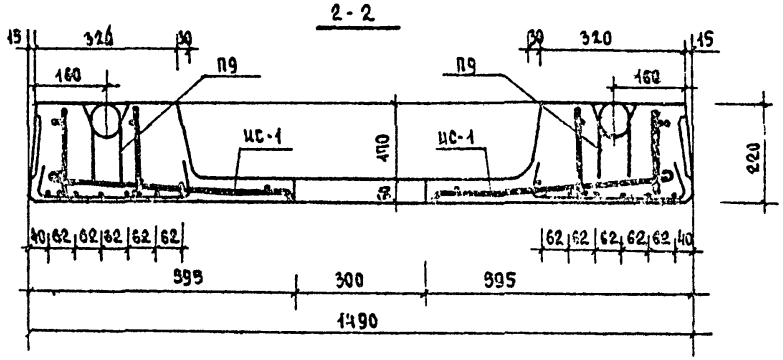

ХАРАКТЕРИСТИКА ИЗДЕЛИЯ		
МАССА ПАНЕЛИ	т	4.00
ОБЪЕМ БЕТОНА	м³	1.59
ПРИВЕДЕННАЯ ТОЛЩИНА БЕТОНА	см	15.21
РАСХОД МЕТАЛЛА	кг	317.70
РАСХОД МЕТАЛЛА НА 1 м³ БЕТОНА	кг	199.81
МАРКА БЕТОНА	—	400
КУБИКОВАЯ ПРОЧНОСТЬ БЕТОНА К МОМЕНТУ ОТПУСКА НАТЯЖЕНИЯ НЕ МЕНЕЕ	кг/см²	280

Примечания:

1. Панель перекрытия ПР8-88.15СА отличается от панели перекрытия ПР8-88.15С серии ИИ-04-4 вып. 24 наличием отверстия.
2. Опалубку и армирование ребер ПР8-88.15СА выполнять по рабочим чертежам панели ПР8-88.15С серии ИИ-04-4 вып. 24.
3. Арматуру сетки ИС-1 см. лист ИМ-9

1975	Общеобразовательная школа на 10 классов	Панель перекрытия ПР 8-88-15 СА. Опалубочный чертеж.	Типовой проект 222-1-99/25	Альбом IV	Лист ИЖ-12

ЦНИИЭП учебных зданий г. Москва

Рук. маст. № | Гл. инж. мест | Гл. арх. пр-та | Гл. инж. пр-та | Рук. гр. инж. | В. Баценков | Е. Бойко | Н. Быков | Л. Жирнова | Инженер | Копыровал | Л. Рейтман | Л. Волохова | Шифр 75-921

ЦНИИЭП учебных зданий г. Москва

Рук. Маст.	Д. Бурмистрова	Шифр 75-921		
Гл. инж. Маст.	Е. Бойко	Инженер		
Гл. арх. пр-та	Н. Быков			
Гл. инж. пр-та	Л. Жирнова	Копировал		
Рук. гр. инж.				

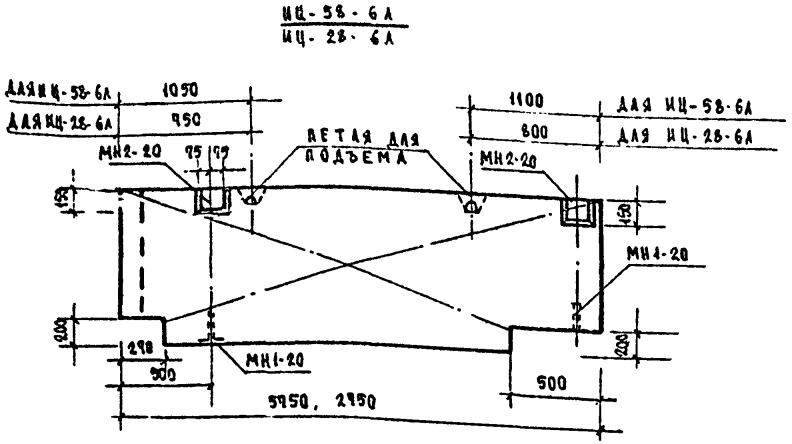

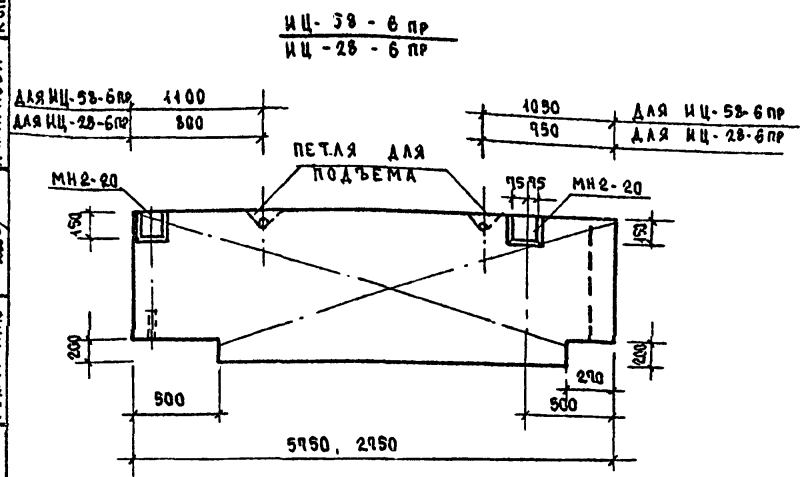

ХАРАКТЕРИСТИКА ПАНЕЛИ									
МАРКА ПАНЕЛИ				ИЦ-58-6 лев. ИЦ-58-6 пр.			ИЦ-28-6 лев. ИЦ-28-6 пр.		
				200	250	300	200	250	300
МАССА ПАНЕЛИ			т	0.84 / 0.90	1.01 / 1.08	1.18 / 1.1[illegible]	0.39 / 0.41	0.46 / 0.49	0.54 / 0.65
ОБЪЕМ ПАНЕЛИ				0.60	0.79	0.94	0.29	0.35	0.42
РАСХОД МАТЕРИАЛОВ	ЛЕГКОГО БЕТОНА			0.46	0.66	0.81	0.20	0.29	0.36
	ОТДЕЛОЧНОГО СЛОЯ			0.14	0.13	0.13	0.09	0.06	0.06
	СТАЛИ	ВСЕГО	кг	35.79	36.97	37.55	23.12	23.98	24.41
		НА 1 м² ИЗД.		10.60	11.7	11.50	14.4	17.00	16.18
		НА 1 м³ ИЗД.		59.80	46.8	40.00	83.50	68.00	58.20
ПРОЕКТНАЯ МАРКА ЛЕГКОГО БЕТОНА			кг/см²	75					
ОТПУСКНАЯ ПРОЧНОСТЬ ЛЕГКОГО БЕТОНА				60					
ОБЪЕМНАЯ МАССА ЛЕГКОГО БЕТОНА			кг/м³	1000 / 1100					
ПРОЕКТНАЯ МАРКА ОТДЕЛОЧН. СЛОЯ			кг/см²	100 / 7					
ОБЪЕМНАЯ МАССА ОТДЕЛОЧН. СЛОЯ			кг/м³	1800					

ПРИМЕЧАНИЯ:

1. Цокольные панели ИЦ-58-6А; ИЦ-58-6пр; ИЦ-28-6А; ИЦ-28-6пр.; отличаются соответственно от панелей Ц-58-6А; Ц-58-6пр; Ц-28-6А; Ц-28-6пр. серии ИИ-04-5 вып. 11,12,13 высотой уступа опорных частей.

1975	ОБЩЕОБРАЗОВАТЕЛЬНАЯ ШКОЛА НА 10 КЛАССОВ	Цокольные панели ИЦ-58-6А; ИЦ-58-6пр.; ИЦ-28-6А; ИЦ-28-6пр. Армирование.	Типовой проект 222-1-99/25	Альбом IV	Лист ИШ-13

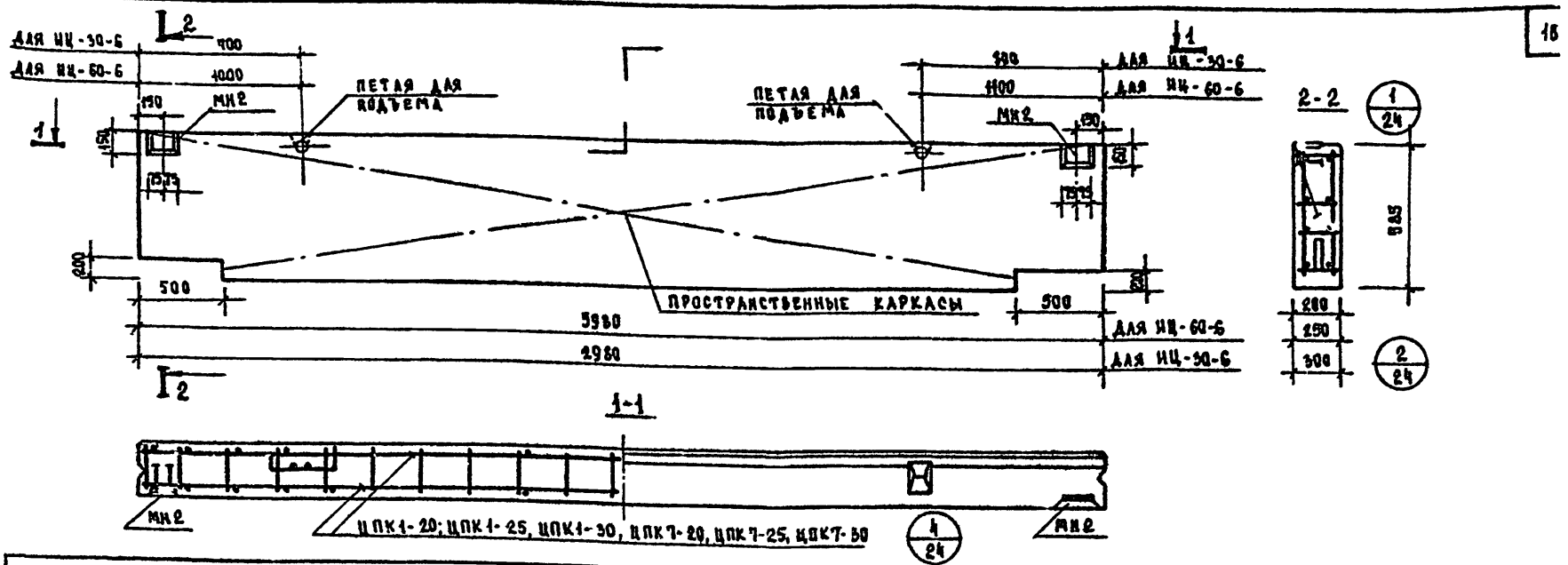

ХАРАКТЕРИСТИКА ПАНЕЛИ

МАРКА ПАНЕЛИ				ЦЦ-60-6			ЦЦ-30-6		
				200	250	300	200	250	300
МАССА ПАНЕЛИ			т	0.89 / 1.00	1.06 / 1.14	1.29 / 1.37	0.46 / 0.49	0.53 / 0.57	0.63 / 0.68
ОБЪЕМ ПАНЕЛИ			м³	0.68	0.84	1.02	0.33	0.41	0.50
РАСХОД МАТЕРИАЛОВ	ЛЕГКОГО БЕТОНА		м³	0.54	0.71	0.89	0.26	0.34	0.44
	ОТДЕЛОЧНОГО СЛОЯ		м³	0.14	0.13	0.13	0.09	0.09	0.06
	СТАЛИ	ВСЕГО	кг	36.25	37.46	38.12	23.59	24.65	25.16
		НА 1м² ИЗДЕЛИЯ	кг	10.40	11.10	10.90	13.90	15.27	14.44
		НА 1м³ ИЗДЕЛИЯ	кг	47.50	48.5	37.30	71.5	60.0	50.32
ПРОЕКТНАЯ МАРКА ЛЕГКОГО БЕТОНА			кг/см²	75					
ОТПУСКНАЯ ПРОЧНОСТЬ ЛЕГКОГО БЕТОНА			кг/см²	60					
ОБЪЕМНАЯ МАССА ЛЕГКОГО БЕТОНА			кг/м³	1000 / 1100					
ПРОЕКТНАЯ МАРКА ОТДЕЛОЧНОГО СЛОЯ			кг/см²	100 / 75					
ОБЪЕМНАЯ МАССА ОТДЕЛОЧНОГО СЛОЯ			кг/м³	1800					

СПЕЦИФИКАЦИЯ АРМАТУРНЫХ ИЗДЕЛИЙ НА ПАНЕЛЬ

МАРКА ПАНЕЛИ	ТОЛЩИНА ПАНЕЛИ	НАИМЕНОВАНИЕ ИЗДЕЛИЯ	МАРКА ИЗДЕЛИЯ	К-ТО ШТ.	МАССА КГ	ВЫПУСК ЛИСТ
ЦЦ-60-6	200	ПРОСТРАНСТВЕН. КАРКАС	ЦПК1-20	1	29.84	ВЫП. 14 Л. 1
		ЗАКЛАДНАЯ ДЕТАЛЬ	МН-2-20	2	6.86	ВЫП. 14 Л. 50
		ИТОГО:			40.83	
	250	ПРОСТРАНСТВЕННЫЙ КАРКАС	ЦПК1-25	1	28.54	ВЫП. 14 Л. 1
		ЗАКЛАД. ДЕТАЛЬ	МН-2	2	6.90	ВЫП. 14 Л. 48
		ИТОГО:			41.94	
	300	ПРОСТРАНСТВ. КАРКАС	ЦПК1-30	1	28.96	ВЫП. 14 Л. 1
		ЗАКЛАДНАЯ ДЕТАЛЬ	МН-2	2	6.90	ВЫП. 14 Л. 48
		ИТОГО:			42.36	

МАРКА ПАНЕЛИ	ТОЛЩИНА ПАНЕЛИ	НАИМЕНОВАНИЕ ИЗДЕЛИЯ	МАРКА ИЗДЕЛИЯ	КОЛ-ВО ШТ.	МАССА КГ	ВЫПУСК ЛИСТ
ЦЦ-30-6	200	ПРОСТРАНСТВЕН. КАРКАС	ЦПК7-20	1	15.13	ВЫП. 14 Л. 5
		ЗАКЛАДНАЯ ДЕТАЛЬ	МН-2-20	2	6.46	ВЫП. 14 Л. 50
		ИТОГО:			28.09	
	250	ПРОСТРАНСТВ. КАРКАС	ЦПК7-25	1	15.73	ВЫП. 14 Л. 5
		ЗАКЛАДНАЯ ДЕТАЛЬ	МН-2	2	6.70	ВЫП. 14 Л. 48
		ИТОГО:			29.13	
	300	ПРОСТРАНСТВ. КАРКАС	ЦПК7-30	1	16.00	ВЫП. 14 Л. 5
		ЗАКЛАДНАЯ ДЕТАЛЬ	МН-2	2	6.70	ВЫП. 14 Л. 48
		ИТОГО:			29.40	

ПРИМЕЧАНИЯ:

1. Цокольные панели ЦЦ-60-6; ЦЦ-30-6 отличаются соответственно от панелей Ц-60-6; Ц-30-6; серии НИ-04-5 вып. 11, 12, 13 высотой уступа опорных частей, отсутствием закладных деталей МН 1-20; МН 1-25; МН 1-30.
2. Армирование см. серию НИ-04-5 вып. 14.
3. Узлы, замаркированные на данном листе см. серию НИ-04-5 вып. 11, 12, 13.

1975	ОБЩЕОБРАЗОВАТЕЛЬНАЯ ШКОЛА НА 10 КЛАССОВ	Цокольные панели ЦЦ-60-6, ЦЦ-30-6. Опалубочный чертеж. Армирование.	Типовой проект 222-1-99/75	Альбом IV	Лист ИЖ-14

ЦНИИЭП учебных зданий г. Москва

Гл. инженер проекта Е. Быков
Гл. инж. пр-та Л. Быков
Рук. гр. Н. Жирнова
Гл. арх. пр-та А. Волкова
Н. контр. Л. Башенков
Инженер Е. Бойко
Инженер Н. Христова
Шифр 115-981
Инв. № подл. | Подпись и дата | Взам. инв. №

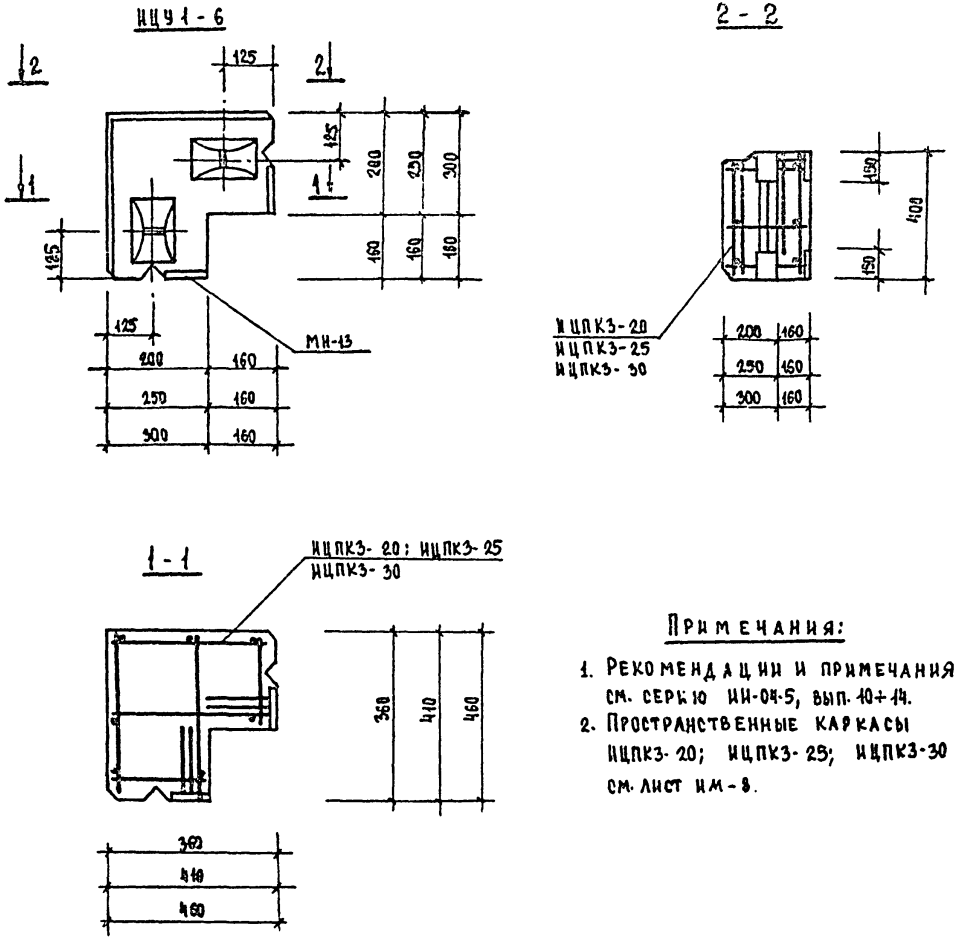

Характеристика панели

				ИЦУ1-6		
Марка панели				200	250	300
Масса панели			т	0,088 / 0,094	0,105 / 0,114	0,12 / 0,13
Объем панели			м³	0,062	0,079	0,094
Расход материалов	Легкого бетона		м³	0,053	0,070	0,088
	Отделочного слоя		м³	0,009	0,009	0,009
	Стали	Всего	кг	9,17	11,04	10,98
		На 1 м² изделия	кг	29,6	35,0	33,0
		На 1 м³ изделия	кг	147,0	180,0	103,0
Проектная марка легкого бетона			кг/см²	75		
Отпускная прочность легкого бетона			кг/см²	60		
Объемная масса легкого бетона			кг/м³	1000 / 1100		
Проектная марка отделочного слоя			кг/см²	100 / 75		
Объемная масса отделочного слоя				1800		

Спецификация арматурных изделий на панель

Марка панели		Наименование изделия	Марка изделия	К-во шт.	Масса кг	Выпуск лист
ИЦУ1-6	200	Пространственный каркас	ИЦПК3-20	1	9,17	
		Итого:			9,17	
	250	Пространственный каркас	ИЦПК3-25	1	11,04	
		Итого:			11,04	
	300	Пространственный каркас	ИЦПК3-30	1	10,98	
		Итого:			10,98	

Примечания:

1. Рекомендации и примечания см. серию ИИ-04-5, вып. 10÷14.
2. Пространственные каркасы ИЦПК3-20; ИЦПК3-25; ИЦПК3-30 см. лист ИМ-8.

1975	Общеобразовательная школа на 10 классов	Цокольные панели ИЦУ1-6. Опалубочный чертеж. Армирование.	Типовой проект 222-1-99/75	Альбом IV	Лист ИЖ-15

ЦНИИЭП учебных зданий г. Москва

Рук. маст. №1 | Гл. инж. маст. | Гл. арх. пр-та | Гл. инж. пр-та | Рук. гр. инж. | В. Башенков | Е. Бойко | Н. Быков | Н. Максимова | Рук. гр. инж. | Копирова | А. Ширнова | А. Волохова | Шифр 75-921

План

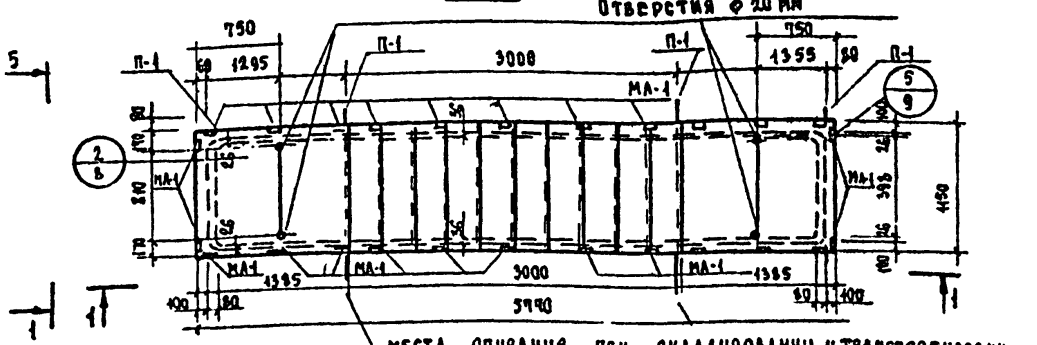

1-1

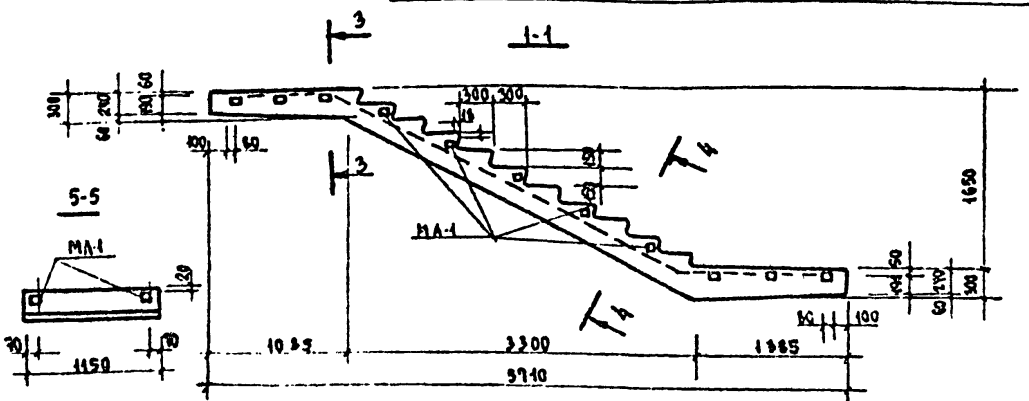

Примечания:

1. Лестничный марш ЛАМ-58-14-1 отличается от лестничного марша АМ-58 14-17 (серия ИИ-04-7 вып. 1 лист 2) наличием закладных деталей МА-1.
2. Армирование, сечения и общие примечания см. лист 2 стр. ИИ-04-7, вып. 1.
3. Характеристику, схему расчета и испытания лестничного марша см. лист 3, серии ИИ-04-7, вып. 1.

Характеристика изделия		
Марка		ЛАМ-58-14-17
Масса	т	2.34
Объем бетона	м³	0.915
Масса стали	кг	126.59
Расход стали на 1м³ бетона	кг	138,0
Марка бетона		200

Выборка арматурных элементов на изделие

Марка элемента	Кол. шт.	Масса, кг	
		элемента	всех элемент
К-1	2	21.34	43,58
К-2	2	8.40	16.80
К-3	2	7.76	15.52
К-4	2	1.96	3.92
С-1	2	2.72	5.44
С-2	1	5.38	5.38
С-3	11	2.35	3.85
ОС-1	2	1.15	2.30
ОС-2	2	0.18	0.36
ОС-3	19	0.09	0.56
ОС-4	5	0.80	6.40
МА-1	25	0.68	17.00
П-1	4	0.62	2.48
		Итого:	126.59

Выборка металла на изделие

Сечение, мм	ф25	ф10	ф12	ф10	ф8	ф5	ф4	-58×8
Длина, м	16,00	16.64	9,08	21.80	29,00	106.20	39,08	2.68
Масса, кг	61.46	9.62	8,04	13.46	11.06	5.84	5,83	8.06
Класс или марка стали и ГОСТ	A III		A-I			B-I		Ст 3
Расч. сопротивл. R_a, кг/см²	2700		2100			3150		2100

ЦНИИЭП учебных зданий г. Москва

Рук. гр. ИИМ Башенков; ГИП Бочко; ГИП АРТ, ТПР-ТМ; ГИП ИМ, ОМТА Цыков; Н. контр. Мирнова; Копировал

Инв. № подл. | Подп. и дата | Взам. инв. № 145-82-1 | Инв. № дубл. | Подп. и дата

1975	Общеобразовательная школа на 10 классов	Лестничный марш ЛАМ-58-14-17	Типовой проект 222-1-99/75	Альбом IV	Лист ИЖ-1

Р-52-57т-1

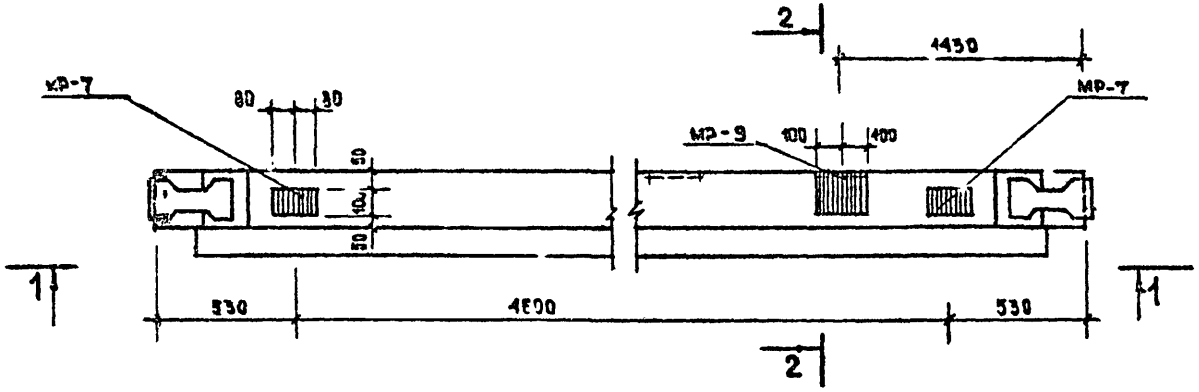

2-2

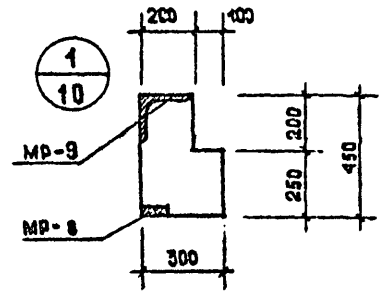

1-1

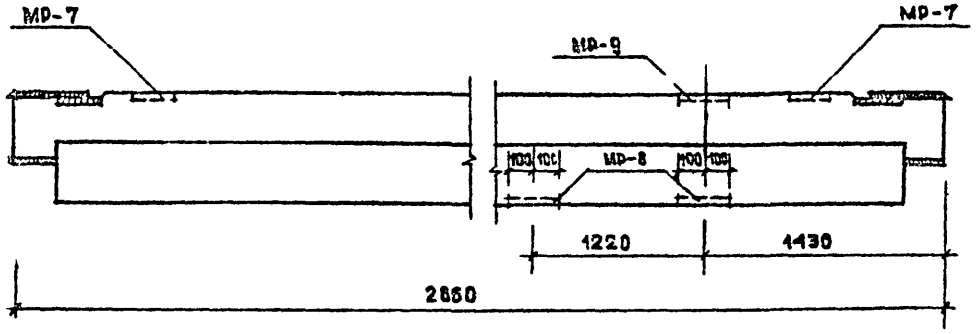

МАРКА РИГЕЛЯ	МАРКА ДОПОЛН. ЗАКЛАД. ДЕТАЛИ	КОЛ. ШТ.	МАССА ДОПОЛНИТЕЛЬНЫХ ЗАКЛАДНЫХ ДЕТАЛЕЙ, КГ			ОБЩИЙ РАСХОД СТАЛИ НА РИГЕЛЬ	№ ЗАГОТОВ. ЧЕРТ. ЗАКЛАД. ДЕТ.
			ОДНОЙ ДЕТ.	ВСЕХ ДЕТ.	ИТОГО НА РИГЕЛЬ		
Р-52-57т-1	МР-7	2	2.56	5.32	16.50	118,51	СЕРИЯ ИИ-04-3 ВЫП. 5 Л. 34
	МР-8	2	2.32	6.64			
	МР-9	1	4.54	4,54			

ПРИМЕЧАНИЕ:

1. Опалубка и армирование аналогичны основным маркам ригелей, приведенным в альбоме ИИ-04-3 выпуск 4 часть I. Узел 1 см. серию ИИ-04-3 в.5 лист 10
2. Ригель Р-52-57т-1 отличается от ригеля Р-52-57т по серии ИИ-04-3 вып. 5 только наличием дополнительных закладных деталей.

1975	ОБЩЕОБРАЗОВАТЕЛЬНАЯ ШКОЛА НА 10 КЛАССОВ	РИГЕЛЬ Р-52-57т-1. ОПАЛУБОЧНЫЙ ЧЕРТЕЖ	ТИПОВОЙ ПРОЕКТ 222-1-99/25	АЛЬБОМ IV	ЛИСТ ИЖ-17

ЦНИИЭП УЧЕБНЫХ ЗДАНИЙ г. МОСКВА

РУК. МАСТ.		В. БАШНИКОВ	ИНЖЕНЕР
ГЛ. ИНЖ. МАСТ.		В. БОЙКО	ТЕХНИК
ГЛ. АРХ. ПР-ТА		Н. БЫКОВ	
ГЛ. ИНЖ. ПР-ТА		Л. ЖИРНОВА	
РУК. ГР. ИНЖ.			

Л. АЛЬЦЕВА

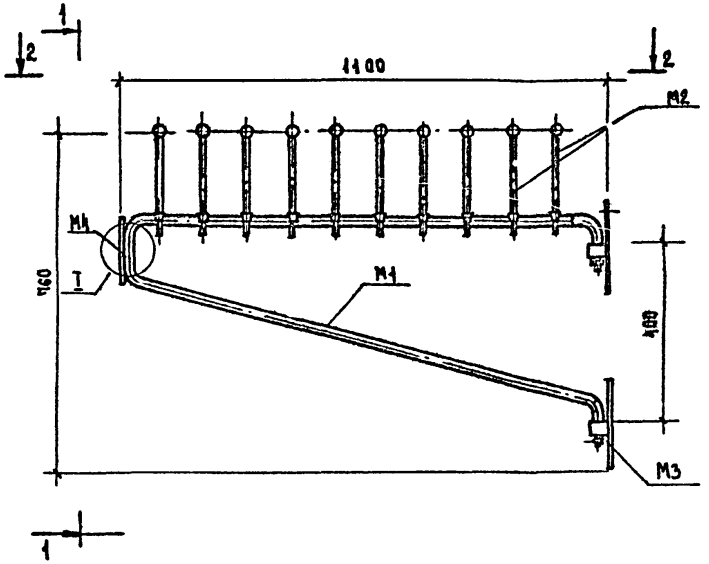

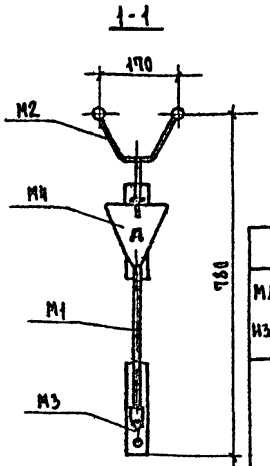

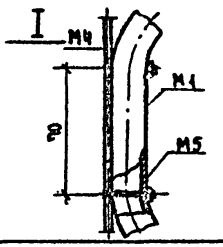

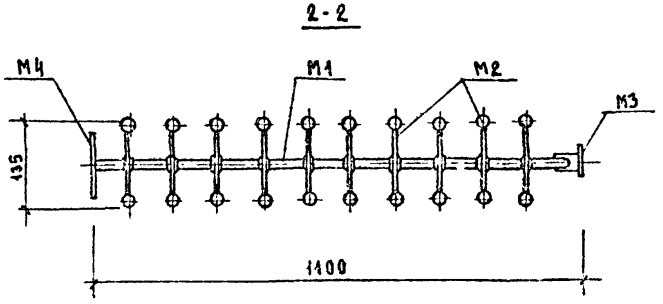

Спецификация металла на изделие

Марка изделия	Марка элемента	Наименование	Кол-во шт.	Масса детали кг	Масса изделия
ВК1	М1	Кронштейн	1	2.396	7.308
	М2	Крючок	12	2.68	
	М3	Опора	2	2.000	
	М4	Лещетка	1	0.232	
	М5	Винт М3×25 Гост 17475-72 Гайка М3 Гост 5915-70	2	—	—

Примечания

1. Все металлические части вешалки ВК1 имеют никелевое многослойное покрытие.
2. М1 ÷ М4 см. листы ИМ-2 ÷ ИМ-4.

М 1:10

1975	Общеобразовательная школа на 10 классов	Вешалка консольная ВК-1	Типовой проект 222-1-99/75	Альбом IV	Лист ИМ-1

ЦНИИЭП учебных зданий г. Москва

Рук. маст. М1		В. Башенков	
Гл. инж. маст.		Е. Бойко	
Гл. арх. пр-та			
Гл. инж. пр-та		Н. Быков	
Рук. гр. инж.		А. Жирнова	Копировал

Шифр 75-921

Д. Волохова

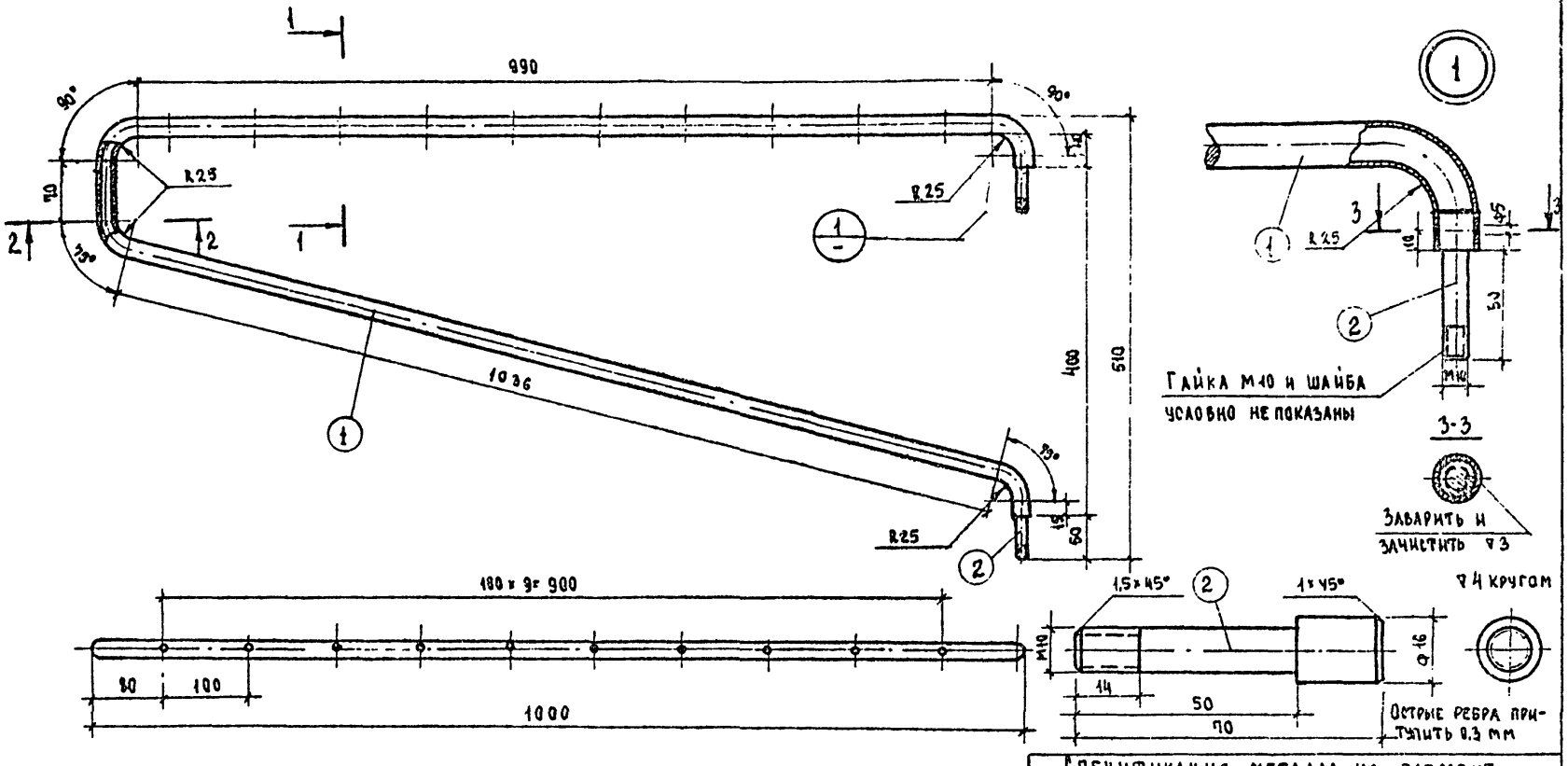

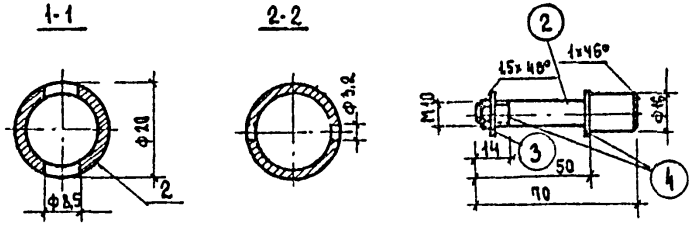

Примечание

Общий вид см. лист ИМ-1

М 1:2, 1:5

Спецификация металла на элемент

Материал ВКСТ3кл. Гост 380-60*

Марка элем.	Nн поз.	Сечение мм	Длина мм	К-во, шт. т	К-во, шт. н	Масса, кг 1 дет.	Масса, кг всех дет.	Масса, кг марки	Гост
М 1	1	Ф 20	2335	1	-	2,068	2,068	2,396	
	2	Ф 16	70	2	-	0,062	0,124		
	3	М 10	-	1	-	0,014	0,014		
	4	10	-	2	-	0,095	0,190		

1975	Общеобразовательная школа на 10 классов	Кронштейн М-1 Бешалка консольная	Типовой проект 222-1-99/75	Альбом IV	Лист ИМ-2

ЦНИИЭП учебных зданий г. Москва

Шифр 75-991

Руков. маст. | Гл. инж. маст. | Гл. арх. пр-та | Гл. инж. пр-та | Рук. гр. инж.

В. Башенков | Е. Бойко | Н. Быков | Л. Жирнова | Копировал | Л. Белохова

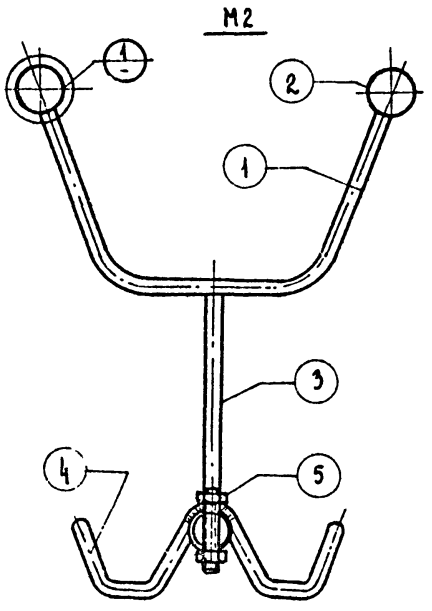

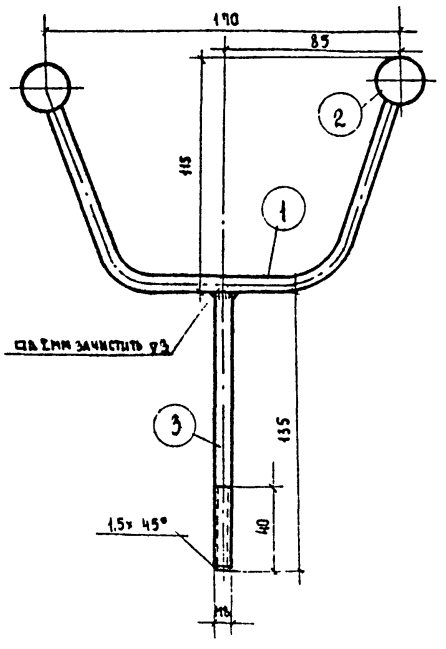

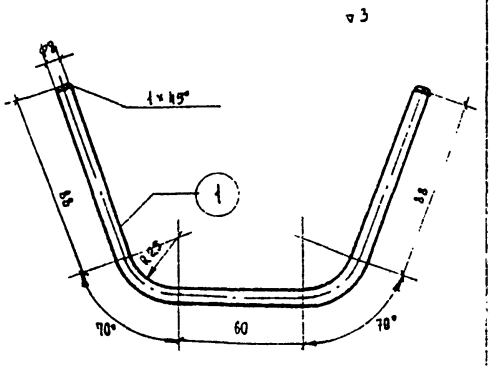

Спецификация металла на элемент									
Материал ВКСТ3кп ГОСТ 380-60*									
Марка	NN поз.	Сечение	Длина мм	Кол-во		Масса, кг			Гост
				Т	Н	1 дет.	Всех	Марки	
М2	1	Ф8	280	1	—	0.09	0.119	0.268	
	2	Ф25	—	2	—	—	—		
	3	Ф8	135	1	—	0.053	0.053		
	4	Ф8	200	1	—	0.08	0.08		
	5	М8	—	2	—	0.008	0.016		

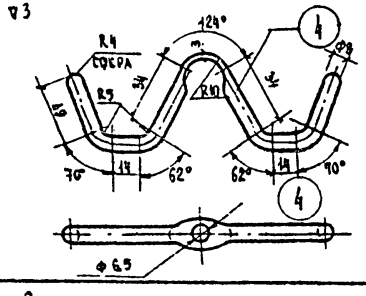

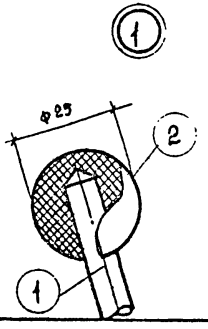

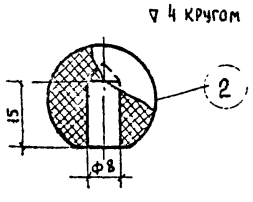

Примечания:

1. Деталь 2 ставить на клей БФ-2 или БФ-6.
2. Общий вид см. лист ИМ-1

М 1:1, 1:2

1975	Общеобразовательная школа на 10 классов	Крючок М-2. Вешалка консольная	Типовой проект 222-1-99/75	Альбом IV	Лист ИМ 3

ЦНИИЭП учебных зданий г. Москва

Шифр 75-921

Рук. маст. М1	В. Башенков		
Гл. инж. маст.	Е. Бойко		
Гл. арх. пр-та			
Гл. инж. пр-та	Н. Быков		
Рук. гр. инж.	Н. Максимова	Копировал	Л. Волохова

М4

▽3 ОСТАЛЬНОЕ

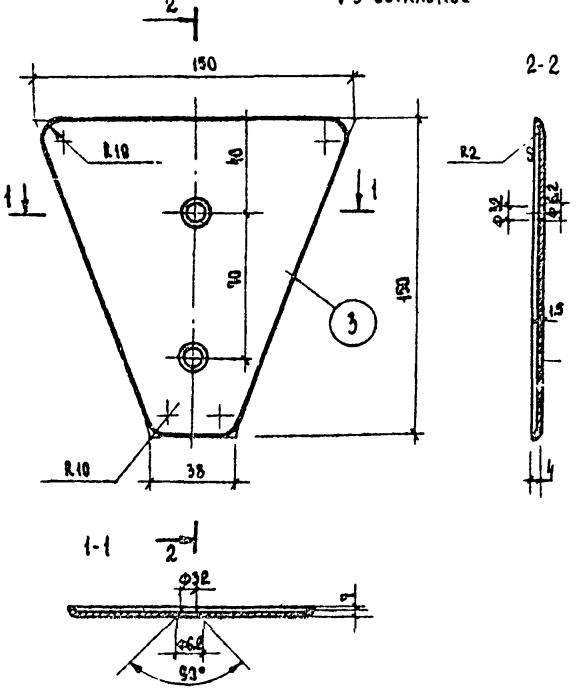

М3

▽3 ОСТАЛЬНОЕ

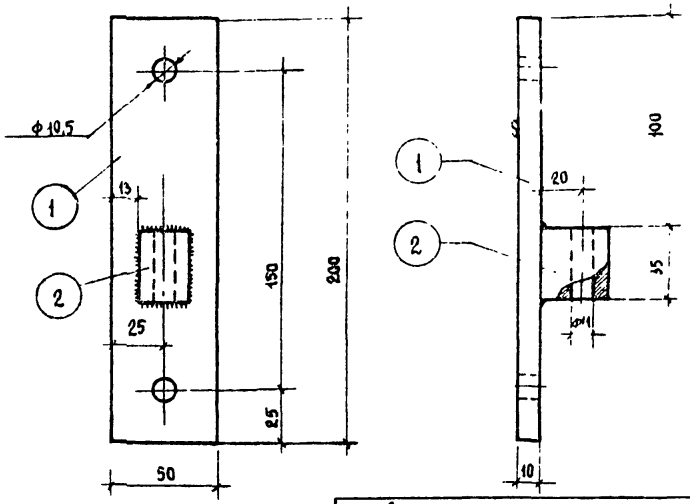

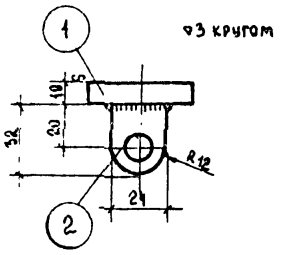

▽3 КРУГОМ

СПЕЦИФИКАЦИЯ МЕТАЛЛА НА ЭЛЕМЕНТ

МАТЕРИАЛ ВКСТ3КП ГОСТ 380-80*

МАРКА	N N ПОЗ.	СЕЧЕНИЕ	ДЛИНА мм	КОЛ-ВО Т	КОЛ-ВО Н	МАССА, КГ 1ДЕТ	МАССА, КГ ВСЕХ	МАССА, КГ МАРКИ	ГОСТ
М3	1	-50×10	200	1	-	0.79	0.79	1.00	
	2	-32×25	35	1	-	0.210	0.210		
М4	3	-150×4.5	150	1	-	0.232	0.232	0.232	

ПРИМЕЧАНИЯ:

1. ОСТРЫЕ РЕБРА ПРИТУПИТЬ 0,3 мм.
2. ОБЩИЙ ВИД СМ. ЛИСТ ИМ-1

М 1:2

ШИФР ТП-921

ЦНИИЭП УЧЕБНЫХ ЗДАНИЙ г. МОСКВА

Рук. маст. гр. — Гл. инж. маст. — Гл. арх. пр-та — Гл. инж. пр-та — Рук. гр. инж.

В. Блинков — Е. Войко — Н. Быков — Н. Максимова — Колиберзал — А. Волкова

1975	Общеобразовательная школа на 10 классов	Опора М-3, решетка М-4 Вешалка консольная	Типовой проект 222-1-99/75	Альбом IV	Лист ИМ-4

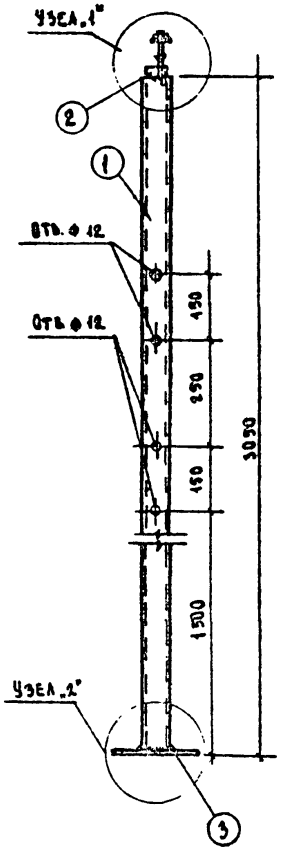

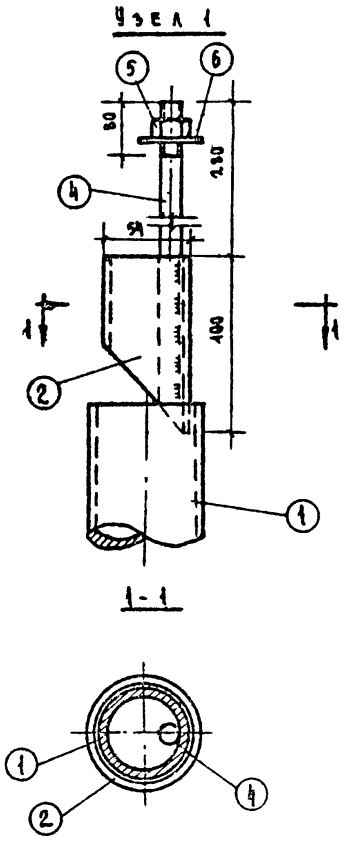

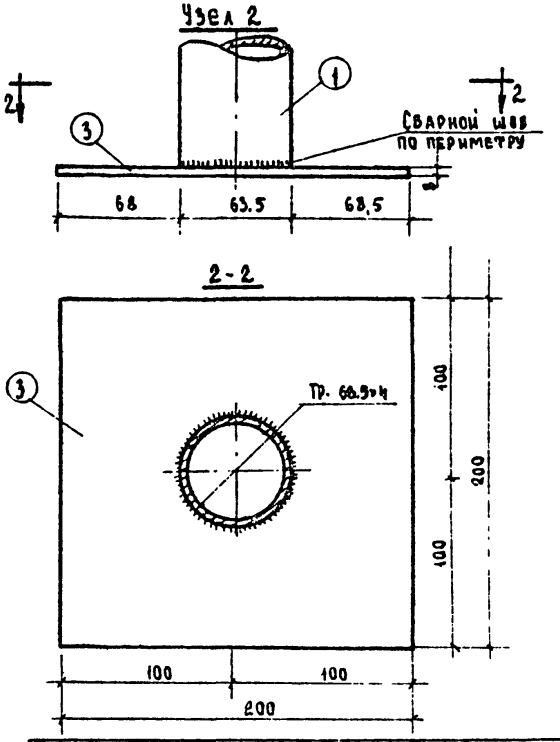

Примечание:

Сварку производить электродами типа Э42 Гост 9467-60 hш = 4мм.

Спецификация металла на изделие. Материал ВКСТ3кп Гост 380-60*									
Марка издел.	№ поз.	Сечение	Длина мм	Кол-во т	Кол-во н	Масса, кг 1 дет.	Масса, кг всех дет.	Масса, кг Марки	Гост
ИМС-П	1	Тр. 68,5×4	3044	1	-	17,9	17,9	20,720	
	2	Тр. 54×4	100	1	-	0,5	0,5		
	3	-200×6	300	1	-	1,9	1,9		
	4	Ф12	360	1	-	0,32	0,32		
	5	Гайка М12		1		0,014	0,014		
	6	Шайба 12		1		0,095	0,093		

М 1:2,5 , 1:10

1975	Общеобразовательная школа на 10 классов	Стойка для вешалок ИМС-П	Типовой проект 222-1-99/75	Альбом IV	Лист ИМ-5

ЦНИИЭП учебных зданий г. Москва

Рук. маст. №1 | Гл. инж. маст. | Гл. арх. пр-та | Гл. инж. пр-та | Рук. гр. инж. | В. Башенков | Е. Бойко | Н. Быков | Н. Максимова | Копировал | А. Волохова | Шифр 79-9к1

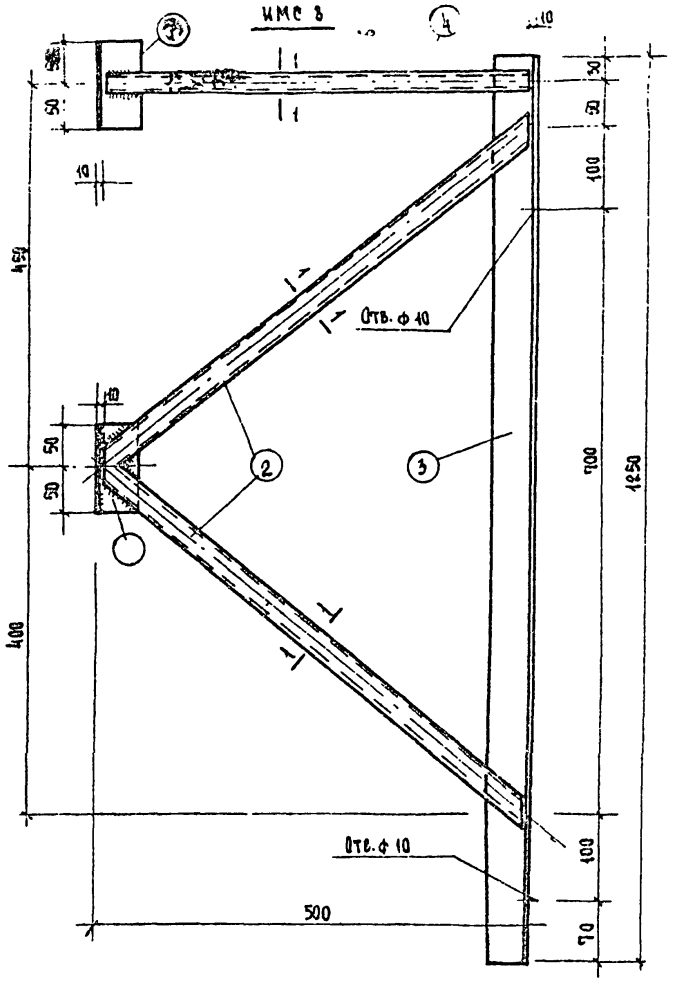

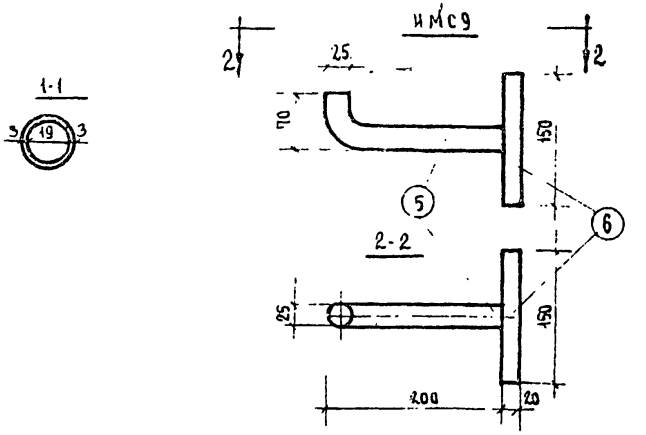

СПЕЦИФИКАЦИЯ МЕТАЛЛА НА ИЗДЕЛИЕ

Материал Вк ст3 кп Гост 380-60*

Марка изделия	№ поз.	Сечение	Длина мм	Кол-во Т	Кол-во Н	Масса в кг 1 дет.	Масса в кг всех детал.	Марки	Гост
ИМС-8	1	L 50×5	100	2	-	0.38	0.76	т.52	
	2	Тр. 25×3	825	2	-	1.01	2.02		
	3	L 50×5	1050	1	-	3.96	3.96		
	4	Тр. 25×3	420	1	-	0.78	0.78		
ИМС-9	5	ф 25 АI	270	1	-	1.04	1.04	4.57	
	6	-150×20	150	1	-	3.53	3.53		

Примечания:

1. Сварку производить электродом типа Э-42 / Гост 9467-60/ $h_ш$= 6 мм.
2. Все металлические элементы тщательно зачистить и покрасить масляной краской.

М 1:5

ЦНИИЭП учебных зданий г. Москва	1975	Общеобразовательная школа на 10 классов	Детали крепления спортивного оборудования ИМС-8, ИМС-9	Типовой проект 222-1-99/75	Альбом IV	Лист ИМ-6

Шифр 05-921

Рук. маст. А. Волохова
Гл. инж. маст. Е. Бойко
Гл. арх. пр-та В. Башенков
Гл. инж. пр-та Н. Быков
Рук. гр. инж. Н. Макучкова
Копировал

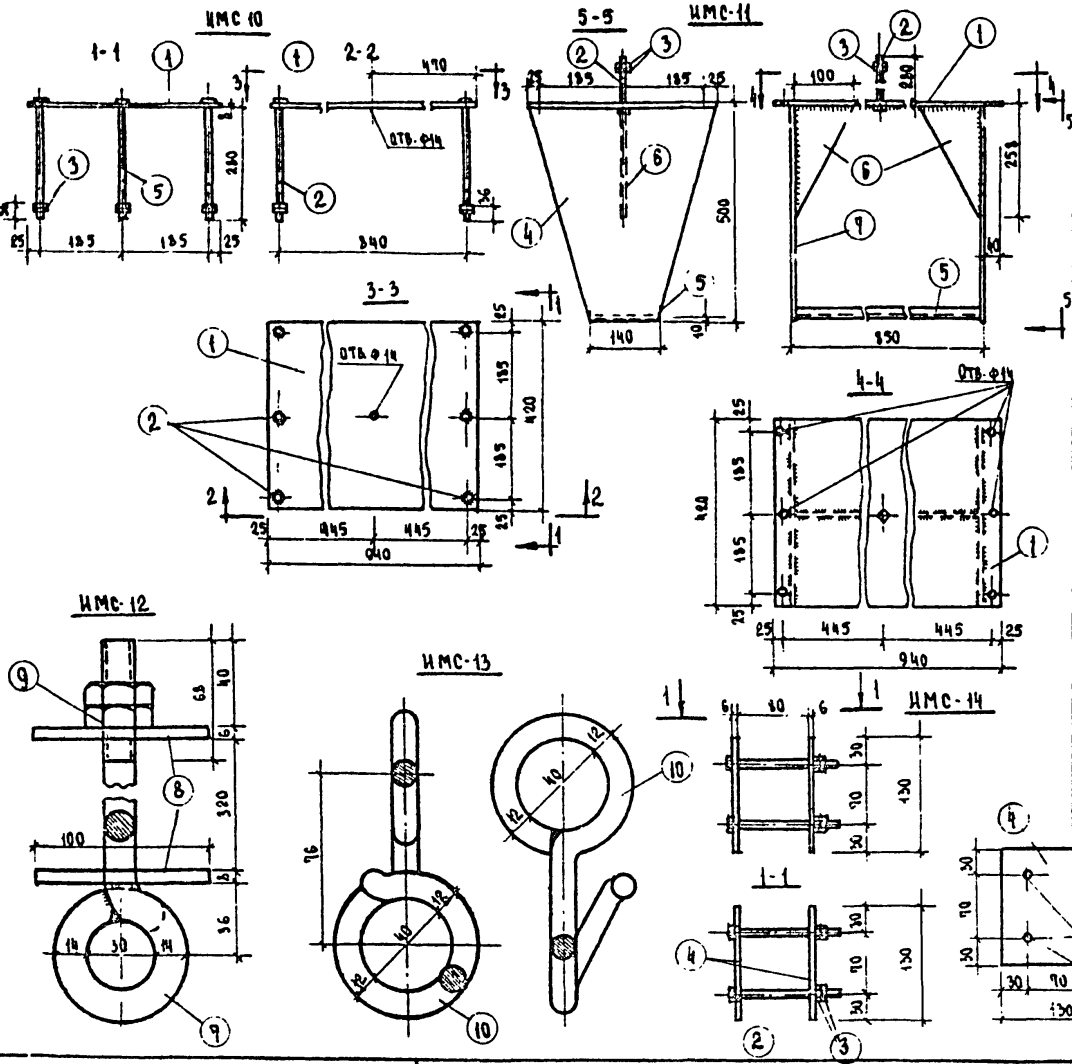

Спецификация металла на изделие

Материал Вкст3кп Гост

Марка изд.	Поз.	Сечение	Длина мм	Кол. шт.	Масса кг 1 дет	Масса кг всех дет	Марки	Гост
ИМС-10	1	- 420 × 8	940	1	24.80	24.80	26.32	103-57
	2	Болт М12	260	6	0.23	1.38		7798-70
	3	Гайка М12	-	12	0.012	0.14		2524-70
ИМС-11	2	Болт М12	260	1	0.23	0.23	69.34	7796-70
	3	Гайка М12	-	2	0.012	0.02		2524-70
	1	- 420 × 8	940	1	24.80	24.80		103-57
	4	- 420 × 10	492	2	16.22	32.44		
	5	С 10	830	1	9.13	9.13		8240-55
	6	- 150 × 8	250	2	2.36	4.72		103-57
ИМС-12	7	Ф 14	415	1	0.50	0.50	1.05	380-71
	8	Шайба 14	-	2	0.26	0.52		
	9	Гайка М14	-	2	0.016	0.03		2524-62
ИМС-13	10	Ф 12	400	1	0.36	0.36	0.50	2590-71
ИМС-14	2	Болт М10	120	2	0.080	0.160		
	3	Гайка М10	-	4	0.007	0.028		
	4	- 130 × 6	130	2	0.80	1.60		

Шифр 75-921

ЦНИИЭП учебных зданий г. Москва

Гл. инж. проекта Л. Волохова
Гл. архитектор Н. Быков
Гл. инж. проекта Е. Бойко
Рук. гр. Т. Шмарова
Рук. мастерской О. Бышенков

Копировал

1975 | Общеобразовательная школа на 10 классов

Изделия для крепления гимнастических колец и каната ИМС 10 – ИМС-13

Типовой проект 222-1-99/25 | Альбом IV | Лист ИМ-7

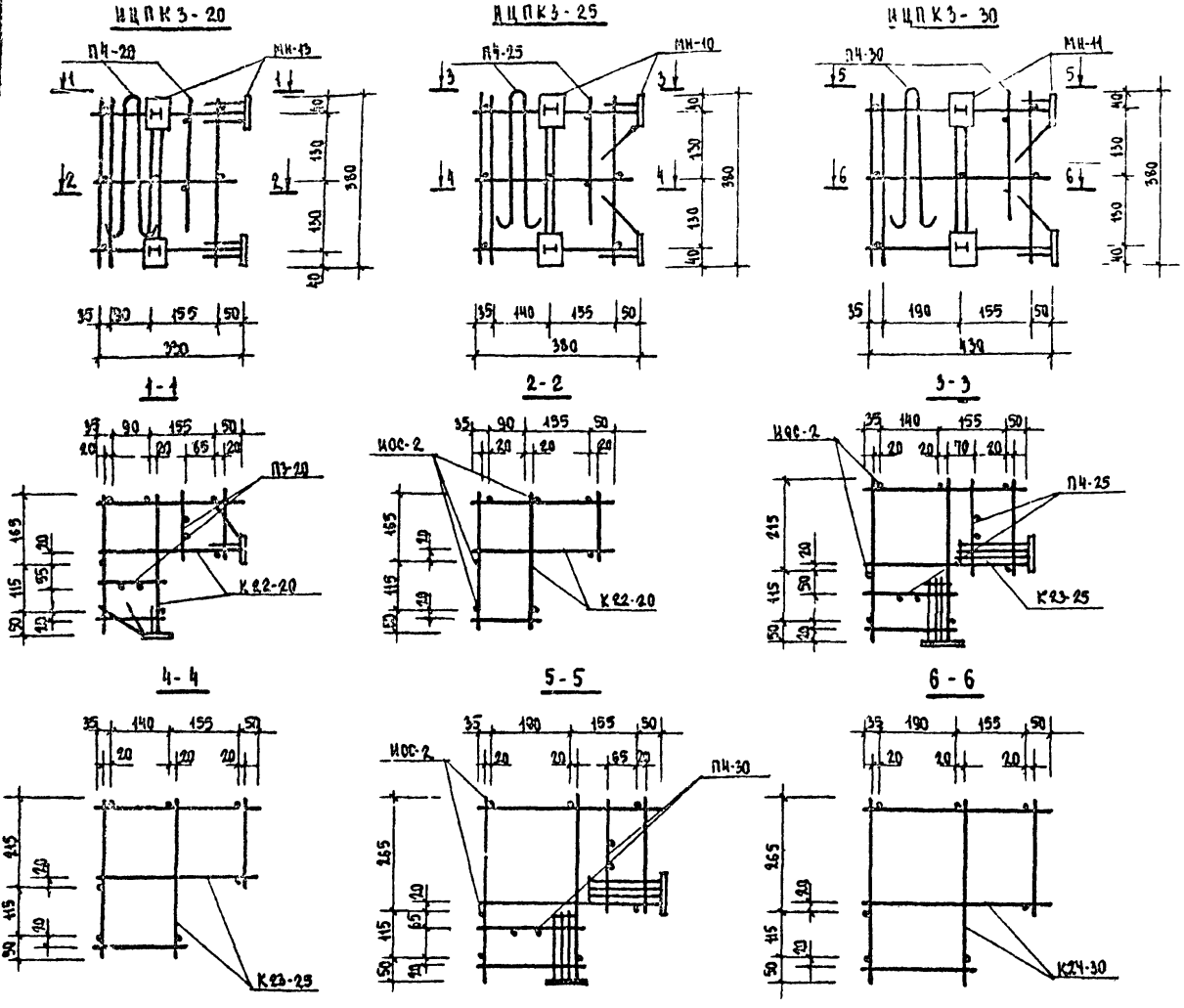

Спецификация арматурных изделий на пространственный каркас

Марка простр. каркаса	Марка арматурн. изделия	К-во шт.	Масса, кг: одного изд.	Масса, кг: всех изд.	Масса, кг: общая
1	2	3	4	5	6
ИЦПК3-20	К22-20	3	0,25	0,75	9,17
	ИОС-2	7	0,059	0,40	
	МН-13	4	1,30	5,20	
	ПЧ-20	2	1,41	2,82	
ИЦПК3-25	К23-25	3	0,30	0,90	11,04
	ИОС-2	7	0,059	0,40	
	МН-10	4	1,89	7,56	
	ПЧ-25	2	1,09	2,18	
ИЦПК3-30	К24-30	3	0,36	1,08	10,98
	ИОС-2	7	0,059	0,40	
	МН-11	4	1,80	7,20	
	ПЧ-30	2	1,15	2,30	

Примечания:

1. Каркасы (К22-20; К23-25; К24-30) монтажные петли (ПЧ-20; ПЧ-25; ПЧ-30) см. серию ИИ-04-5 вып. 14.
2. Стержень ИОС-2 - ф5ВI ℓ= 380 мм.
3. Закладные детали МН-10; МН-11; МН-13 см. серию ИИ-04-5 вып. 14.

ЦНИИЭП учебных зданий г. Москва

Гл. инж. проекта В. Башенков
Гл. арх. проекта Е. Волко
Гл. инж. проекта А. Быков
Рук. гр. инж. Л. Ширков
Копировал Копирова
А. Волкова

1975

Общеобразовательная школа на 10 классов

Пространственные каркасы ИЦПК3-20; ИЦПК3-25; ИЦПК3-30

Типовой проект 222-1-99/75 | Альбом IV | Лист ИМ-8

Сетка ИС-1

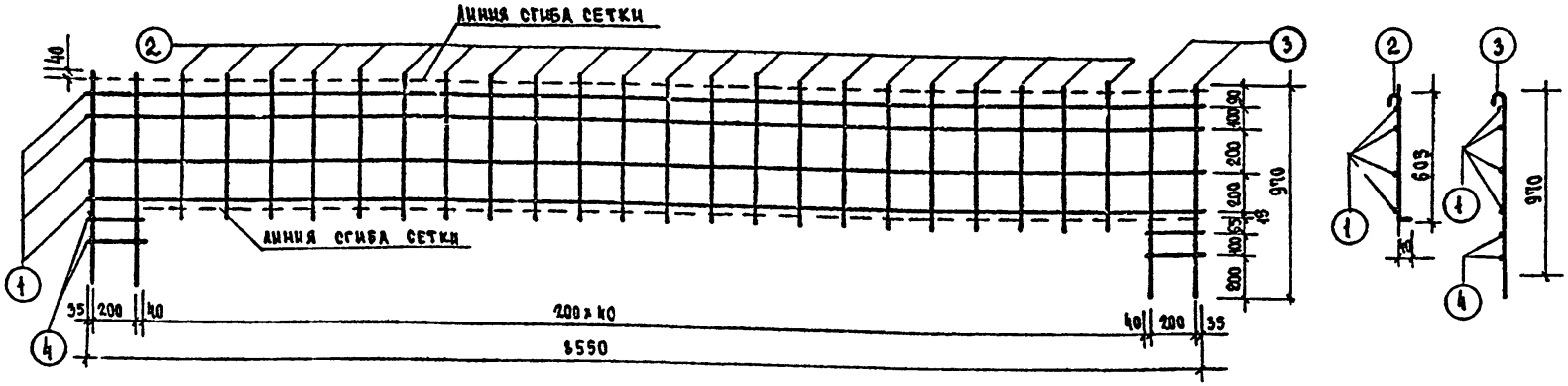

Спецификация металла на элемент							
Марка элемента	№ поз.	Сеч. мм	Кол. шт.	Длина позиции мм	Длина общая м	Масса, кг позиции	Масса, кг эл-та
ИС-1	1	4 В I	4	8550	34.20	3.39	7.96
	2	5 В I	39	645	25.15	3.87	
	3	5 В I	4	970	3.88	0.59	
	4	4 В I	4	275	1.10	0.11	

Выборка арматурных элементов на изделие				
Марка элемента	Кол. шт.	Масса, кг элемента	Масса, кг всех эл-тов	Масса, кг итого
К22	4	1.53	6.12	
К5	4	0.56	2.24	
К23	2	11.92	23.84	
ИС-1	2	7.96	15.92	
С-64	2	0.99	1.98	
П-9	4	1.36	5.44	
О4	12	21.60	259.20	
ОС1	8	0.37	2.96	317.70

Выборка металла на изделие						
Сечение мм	Ф20	Ф10	Ф14	Ф6	Ф5	Ф4
Длина м	105.12	33.44	4.58	26.65	112.48	92.77
Масса кг	259.20	20.64	5.44	5.92	17.26	9.24
Класс стали	А IV	А III	А I	В I		
ГОСТ	5781-61*			6727-53*		
Расчетное сопротивление стали R_a кг/см²	5100		2100	2500	3150	

Примечания:

1. Данный лист смотреть совместно с листом.
2. Сварку сеток производить в соответствии с $\frac{\text{ВСН 38-54}}{\text{МСП МХП-МСЗС}}$ и ГОСТ 10922-64.
3. Арматурные изделия см. листы 21, 25-27 серии ИИ-04-4 вып. 24.

1975	Общеобразовательная школа на 10 классов	Панель перекрытия ПР 8-88-15 СА. Арматурные изделия ИС-1.	Типовой проект 222-1-99/75	Альбом IV	Лист ИИ-3

ЦНИИЭП учебных зданий г. Москва

Рук. маст. №1		В. Башенков	Инженер		Л. Роитман
Гл. инж. маст.		Е. Бойко			
Гл. арх. пр-та					
Гл. инж. пр-та		Н. Быков			
Рук. гр. инж.		Л. Жирнова	Копировал		Л. Волохова

Шифр 75-921

Экран для санузлов

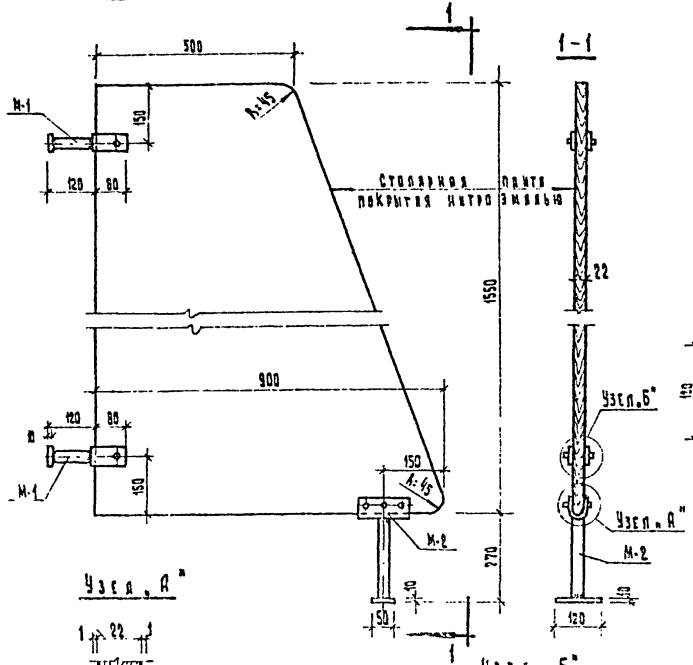

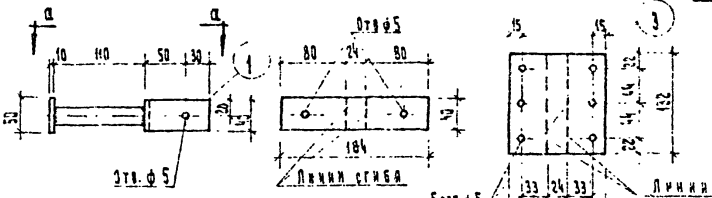

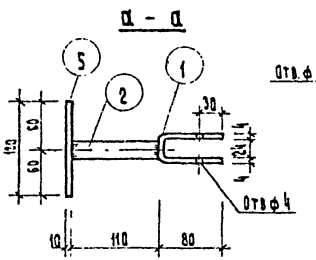

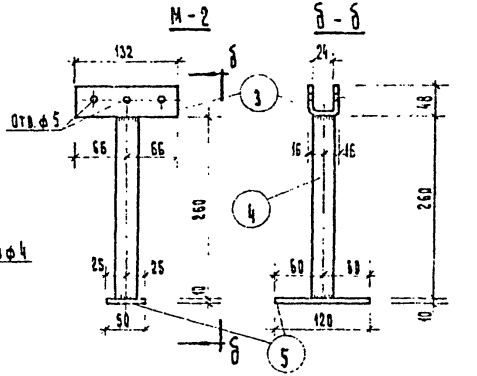

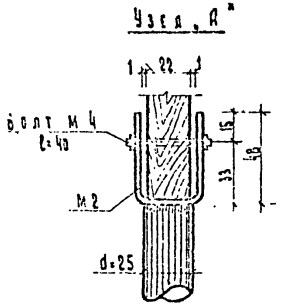

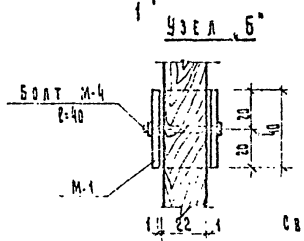

Спецификация металлических изделий

Марка изделия	№ поз.	Сечение	Длина мм.	Кол-во т.	Кол-во н.	Вес в кг 1 дет.	Вес в кг всех дет.	Марки	ГОСТ
М 1	1	-40×4	184	1	—	0,23	0,23	0,81	103-57*
	2	Тр. d 3/4"	110	1	—	0,11	0,11		3262-62
	5	-50×10	120	1	—	0,47	0,47		103-57*
М 2	3	-120×4	132	1	—	0,50	0,50	1,33	103-57*
	4	Тр. d 3/4"	260	1	—	0,36	0,36		3262-62
	5	-50×10	120	1		0,47	0,47		103-57*

Примечание:
Сварку производить электродами типа Э-42 (ГОСТ 9467-60). Сварные швы $h_ш$=4 мм.

М 1:2, 1:5, 1:10

ЦНИИЭП учебных зданий г. Москва	1975	Общеобразовательная школа на 10 классов	Экраны для санузлов ИЭС-1.	Типовой проект 222-1-99/25	Альбом IV	Лист ИЭ-1

Гип.		Гл. инж.	
Рук. гр.		Рук. гр.	
Гл. арх.		Гл. инж.	
Рук.		Рук.	
Рук. гр. инж.		Рук.	
Гл. инж.		Гл. инж.	
Гл. арх.		Гл. арх.	
Гл. инж.		Гл. инж.	
Гл. инж.		Гл. инж.	
Гл. инж.		Гл. инж

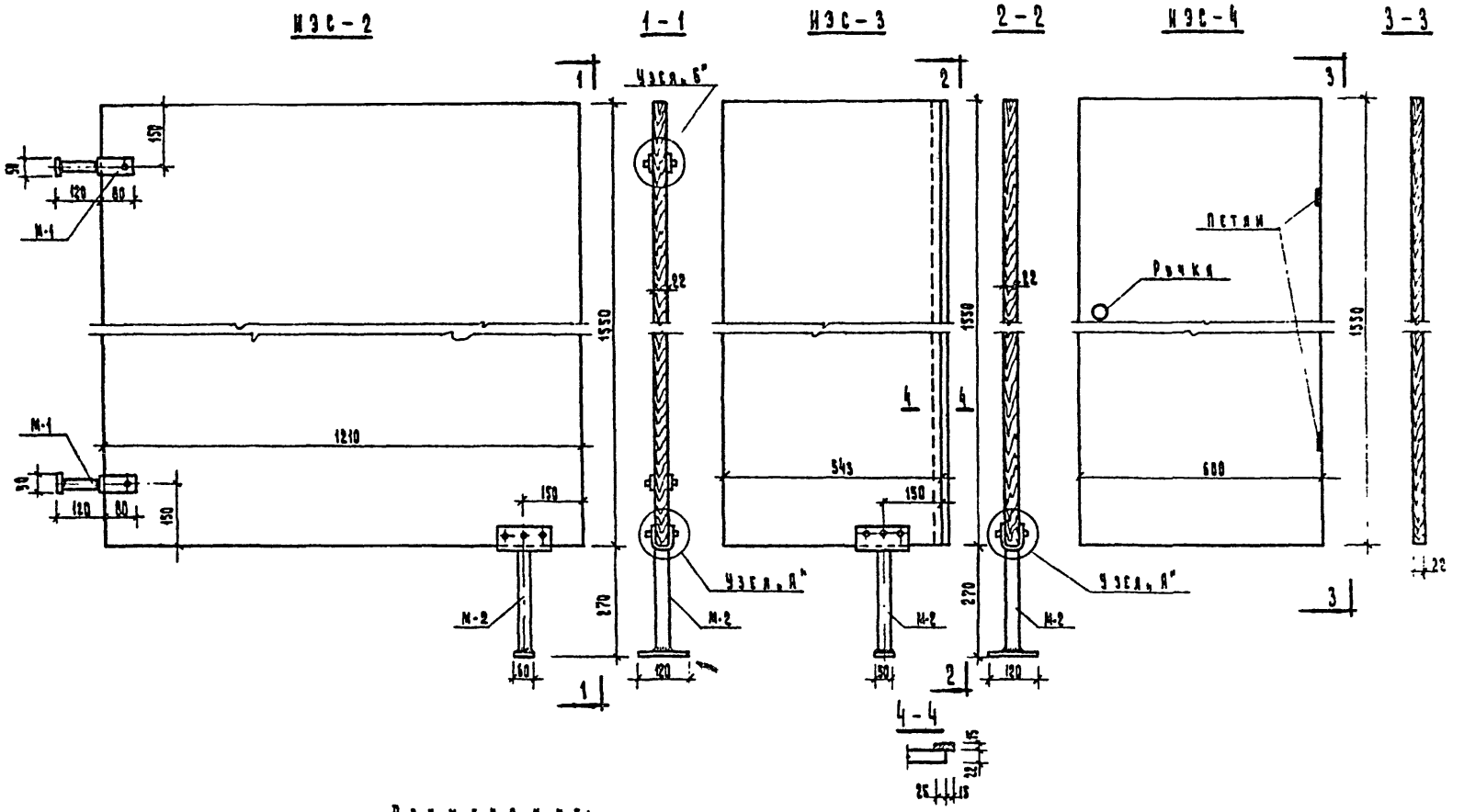

Примечание:

Настоящий лист читать совместно с листом ИД-1.

М 1:10

1975	Общеобразовательная школа на 10 классов.	Экраны для санузлов ИЭС-2, ИЭС-3, ИЭС-4	Типовой проект 222-1-99/75	Альбом IV	Лист ИД-2

ЦНИИЭП учебных зданий г. Москва

Шифр 75-921

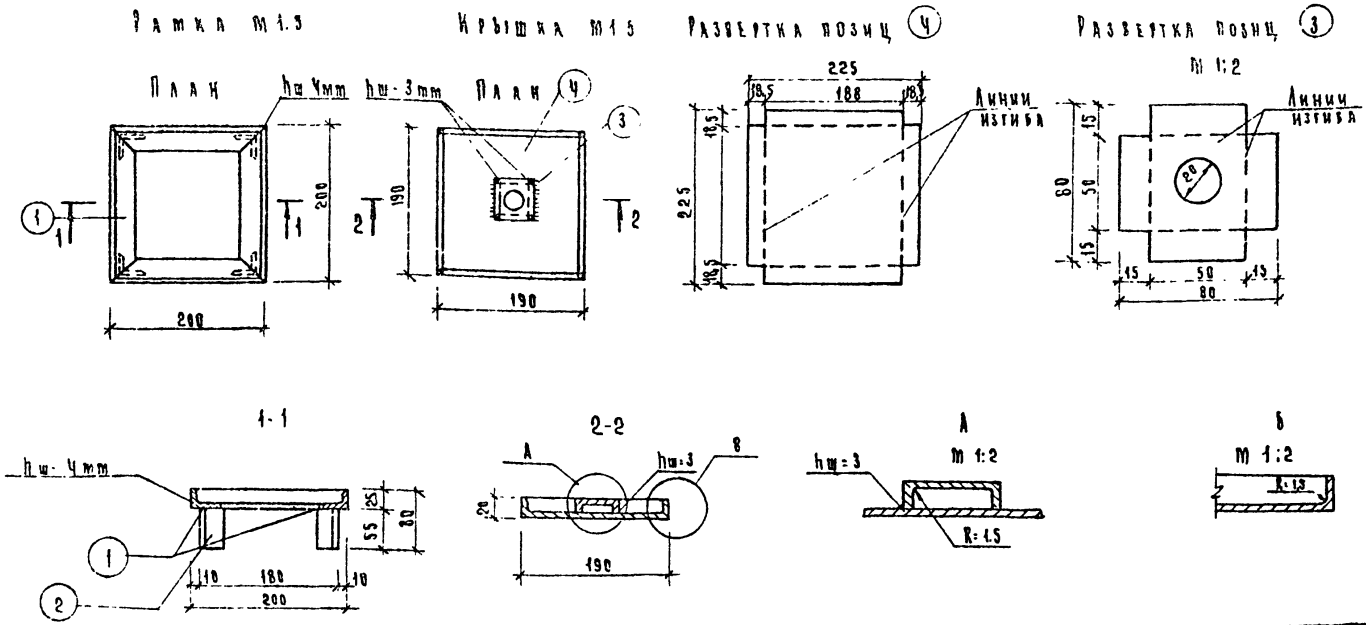

№ поз.	Сечение г.м	Длина мм	Кол шт	Общая длина, м	Общий вес кг
1	L 25×4	200	4	0,800	1,17
2	L 25×4	36	4	0,220	0,32
3	– 80×3	80	1		0,15
4	– 225×3	225	1		1,20
				Итого.	2,84

Примечания:

1. Металлические поверхности покрасить масляном краской за 2 раза
2. Заполнение крышки должно производиться материалом одинаковым с полом (керамической плиткой, паркетной и т.д) при устройстве полов

1975	ОБЩЕОБРАЗОВАТЕЛЬНАЯ ШКОЛА НА 10 КЛАССОВ	Подпольная коробка Связь и сигнализация	Типовой проект 222-1-99/75	Альбом IV	Лист ИЭ-1

ЦЕНИНП учебных зданий г. Москва

Гл. арх. пр-та | Нач. отдела | Гл. инж. отд. | Рук. группы | Проектиров | З. Подольский | Б. Яковлев | Д. Зайс | Т. Мытарева | Н. Овсянникова | Проверил | Копировал | Т. Мытарева | В. Владина | Шифр 75-921 | Арх №

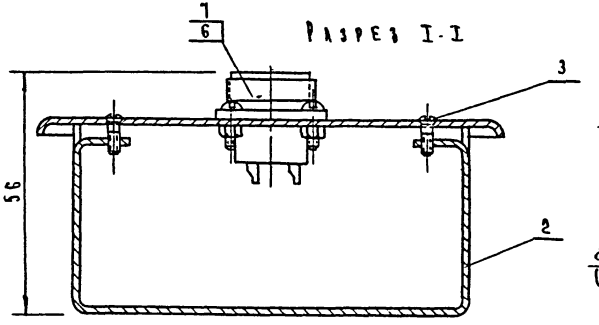

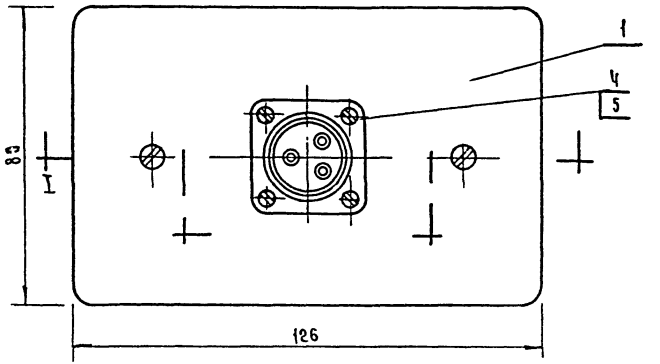

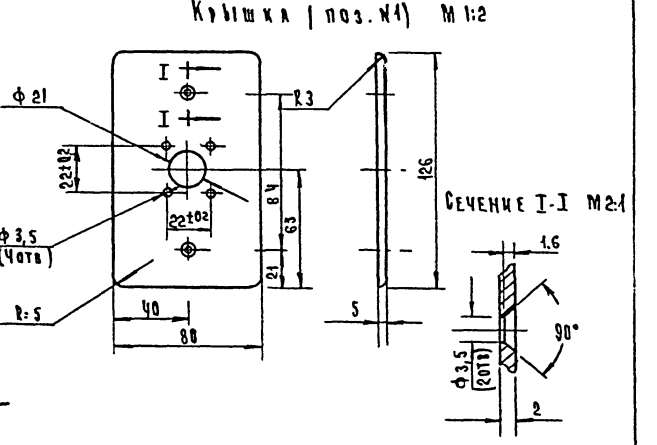

Примечание:
Вставка разъема (поз. N7) на чертеже не показана

N п.п.	Наименование	Ед. изм.	К-во	Материал	Размер	Вес 1 ед. кг	Вес общ. кг	Прим.
7	Вставка ШР20П 3НШ7	"	1	—	—	—	—	
6	Колодка ШР20П3 3Ш7	"	1	—	ГЕ0364098	—	—	
5	Гайка М3	"	4	"	ГОСТ 5927-70	—	—	
4	Винт М3х10	"	4	"	ГОСТ 17473-72	—	—	
3	Винт М3х8	"	2	Ст.3	ГОСТ 17474-72	—	—	
2	Коробка монтажная	"	1	ХВ4	ГОСТ 8594-70	—	—	
1	Крышка	шт	1	Алюминий	δ=2	0,05	0,05	

Спецификация

1975	Общеобразовательная школа на 10 классов	Настенная коробка на один штепсельный разъем. Связь и сигнализация	Типовой проект 222-1-99/75	Альбом IV	Лист ИЭ-2		

ЦНИИЭП учебных зданий г. Москва

Шифр 75-921 АРХ N

Гл. инженер проекта Н. Виттенберг
Гл. архитектор проекта Ю. Ковалькина
Нач. отдела Л. Подольский
Гл. инж. отд. Е. Хохлова
Рук. группы Л. Заяс
Проектировал Т. Митарева
Н. Балакина

Отпечатано
в Новосибирском филиале ЦИТП
630054 г. Новосибирск пр. Карла Маркса 1
Выпуск в печать: "16" декабря 1981 г.
Заказ 530 Тираж 220

gost.e-ecolog.ru