ТИПОВОЙ ПРОЕКТ

817-169

АВТОМОБИЛЬНЫЕ ВЕСЫ ГРУЗОПОДЪЕМНОСТЬЮ 10 тс НА 1 ПРОЕЗД

АЛЬБОМ I

Пояснительная записка, чертежи

gost.e-ecolog.ru

ЦЕНТРАЛЬНЫЙ ИНСТИТУТ ТИПОВОГО ПРОЕКТИРОВАНИЯ
ГОССТРОЯ СССР

Москва, А-445, Смольная ул., 22

Сдано в печать 1978 года

Заказ № 9406 Тираж 3000 экз

Типовой проект 817-169 Альбом I

ТИПОВОЙ ПРОЕКТ

817-169

АВТОМОБИЛЬНЫЕ ВЕСЫ ГРУЗОПОДЪЕМНОСТЬЮ 10 тс НА 1 ПРОЕЗД

АЛЬБОМ I

Состав проекта:

Альбом I - Пояснительная записка, чертежи

Альбом II - Сметы, заказные спецификации

РАЗРАБОТАН
проектным институтом
„ЦИТЭПсельхозпром"
г. Иваново

Главный инженер института Мороко
Главный инженер проекта Глеб

Типовой проект
УТВЕРЖДЕН заключением №23/108
МСХ СССР от 17.09.1976 г.
Введен в действие
приказом по институту
от 27.12.1976 г. №314

Альбом I

Типовой проект 817-169

Ведомость чертежей основного комплекта

Формат	Лист	Наименование	№ стр.	Примечание
22г	ЗЛ-1	Общие данные	3	
22г	ПЗ-1	Пояснительная записка (начало)	4	
22г	ПЗ-2	Пояснительная записка (окончание)	5	
22г	АР-1	Фасады. План. Разрез 1-1	6	
22г	АР-2	План полов и перемычек. Узлы	7	
22г	АР-3	План стропил. Маркировочные схемы стоек, связей и прогонов. Фермы ФС1 и ФС2. Узлы 1...4	8	
22г	АР-4	Подземная часть для весов РС-10Ц13А. План. Разрезы 5-5, 6-6	9	
22г	АР-5	Подземная часть. Разрезы 1-1...4-4. Фрагмент разреза 2-2	10	
22г	АР-6	Армирование подземной части. Раскладка сеток	11	
22г	АР-7	Подземная часть. Армирование. Разрезы 1-1...4-4	12	
22г	АР-8	Подземная часть. Сетки и каркасы. Анкер А1	13	
22г	ЭЛ-1	План с сетями электроосвещения и электроотопления	14	

Ведомость основных частей комплекта

Обозначение	Наименование	Примечание
-АР	Архитектурно-строительные решения	
-ЭЛ	Электротехническая часть	

Типовой проект разработан в соответствии с действующими нормами и правилами и предусматривает мероприятия, обеспечивающие взрывную, взрывопожарную и пожарную безопасность при эксплуатации здания.

Главный инженер проекта Глезин

Ведомость примененных и ссылочных документов

Обозначение	Наименование	Примечание
ГОСТ 16407-70*	Окна деревянные для животноводческих и птицеводческих зданий	
ГОСТ 14624-69	Двери деревянные для зданий промышленных предприятий	
ГОСТ 17280-71	Доски подоконные деревянные	
ГОСТ 16233-70*	Листы асбестоцементные волнистые унифицированного профиля и детали к ним	
ГОСТ 15597-70*	Светильники для производственных помещений. Общие технические требования	
ГОСТ 2239-70*	Лампы накаливания электрические общего назначения	
ГОСТ 7397-69*	Выключатели и переключатели установочные	
ГОСТ 6323-71*	Провода установочные с пластмассовой изоляцией	
ГОСТ 16442-70*	Кабели силовые с пластмассовой изоляцией	
ГОСТ 11292-65	Соединения штепсельные двухполюсные с плоскими контактами	
Серия А 60	Молниезащита зданий и сооружений промышленных предприятий	
Серия 4.407-74	Установочные рабочие чертежи одиночных электроаппаратов для помещений с нормальной средой (А325)	
Серия 1.415-1, Выпуск 1	Железобетонные фундаментные балки для стен производственных зданий: -фундаментные балки для стен с шагом колонн 6м	
Серия 1.139-1, Выпуск 1	Перемычки железобетонные сборные для жилых и общественных зданий: - перемычки для стен из одинарного кирпича	
Серия 2.460-1, Выпуск 1	Типовые архитектурно-строительные детали одноэтажных неотапливаемых зданий: - детали покрытий из асбестоцементных волнистых листов УВ по стальным или деревянным прогонам	
Серия 2.430-2, Выпуск 1	Типовые архитектурно-строительные детали одноэтажных неотапливаемых зданий: - детали стен из асбестоцементных волнистых листов УВ по стальным или деревянным ригелям	
Серия ИС-01-04, Выпуск 6	Унифицированные сборные железобетонные непроходные каналы для прокладки трубопроводов различного назначения и кабелей: - материалы для проектирования и сборные железобетонные элементы каналов под тяжелые нагрузки	

Сводная спецификация

Марка	Обозначение	Наименование	Кол.	Примечание
		Изделия деревянные		
	-АР	Стойки, прогоны, связи,		
		стропила, фермы и т.д.		смотри лист АР-3
		Изделия сборные		
		железобетонные		
	-АР	Фундаментные балки		смотри листы
		и перемычки		АР-4и АР-2
		Монолитные бетонные и		
		железобетонные конструкции		
		Фундаменты под обо-		смотри лист АР-4
		рудование		
	-АР	Подземная часть		смотри лист АР-7
		Изделия металлические		
		Крепежные изделия		смотри лист АР-3
МШ 1	Серия 2.460-1, Выпуск 1	То же	120	0,0525кг
МШ 4	Серия 2.430-2, Выпуск 1	"	108	0,0525кг
		Изделия асбесто-		
		цементные		
УВ-6-К	ГОСТ 16233-70*	Лист L=1750	56	смотри АР-1, АР-2
УВ-6-К	То же	То же L=2000	4	То же
ПУ	"	Переходная деталь	4	АР-2
ГУ-2	"	Гребенка	16	АР-2
КУ-1	"	Коньковая деталь	6	АР-1
КУ-2	"	То же.	6	АР-1

Ведомость проемов дверей

Проемы			Элементы заполнения проема		
Тип по проекту	Размеры в клайте bxh, мм	Кол. мест	Марка	Обозначение	Кол.
1	1000x2100	1	Д56-ЛП	ГОСТ 14624-69	1

Условные обозначения:
- Шифр типового проекта



— Листы асбестоцементные волнистые унифицированного профиля

— Вид с фасадов стен, выполненных в кирпиче

				ТП 817-169 - ЗЛ	
				Автомобильные весы грузоподъемностью 10тс на 1 проезд	
Изм.	Лист	№ докум.	Подп.	Дата	
Разраб.	Челушкина				Лит. Лист Листов
Рук. гр.	Вылегина				ГР 1 1
Гл. спец.	Углов				
Нач. отд.	Тигай				Общие данные
Гл. инж. пр.	Глезин				МСХ СССР ЦИТЭПсельхозпром г. Иваново
Н. контр.	Матросова				

Инв. № подл. | Подпись и дата | Взам. инв. № | Инв. № дубл. | Подпись и дата

1. Общая часть

Типовой проект автомобильных весов грузоподъемностью 10тс на 1проезд разработан на основании задания на проектирование, утвержденного Министерством сельского хозяйства СССР от 22 января 1976 года, и плана типового проектирования на 1976 год, утвержденного постановлением Госстроя СССР №236 от 31 декабря 1975г.

Настоящим проектом предусмотрены автомобильные весы стационарные рычажные цифферблатные марки РС-10ц13Ас Армавирского приборостроительного завода.

В состав проекта входят: будка весовщика и весовая платформа с подземной частью.

2. Область применения проекта и указания по привязке

Проект автомобильных весов разработан применительно к условиям строительства в климатическом районе:

- с расчетной температурой наружного воздуха $t = -30°C$,
- со скоростным напором ветра 27 кгс/м²,
- с весом снегового покрова 100 кгс/м² горизонтальной поверхности земли,
- с сейсмичностью не выше 6 баллов.

Территория без разработки горными выработками.

Рельеф территории - спокойный.

Грунты в основании непучинистые, непросадочные, со следующими нормативными характеристиками: $\varphi = 28$ град; $c = 0{,}02$ кгс/см²; $E = 150$ кгс/см²; $\gamma = 1{,}8$ тс/м³.

Проектом предусмотрен вариант с грунтовыми водами.

Проект должен привязываться в каждом отдельном случае к конкретному участку строительства с соответствующей корректировкой всех размеров и данных, зависящих от климатических условий и принятого материала.

Класс здания - IV, степень огнестойкости - V.

Основные строительные показатели

Строительный объем, м³	Площадь застройки, м²	Общая площадь, м²	Примечание
255,14, в том числе подземной части 64,31	41,19	33,60	

3. Архитектурно-строительная часть

3.1. Объемно-планировочное решение

Здание одноэтажное, состоящее из будки для весовщика с размерами в плане 4,02×3,41м и навеса с подземной частью с размерами в плане 4,2×16,0м.

Высота до низа строительных конструкций будки для весовщика 2,4м, навеса - 4,8м.

3.2. Конструктивное решение

Стены будки весовщика выполнять из обыкновенного глиняного кирпича пластического прессования ГОСТ 530-71* марки 75, Мрз 15 на цементно-известковом растворе марки 10.

В каждый вертикальный откос дверных и оконных проемов заложить по две деревянные антисептированные пробки на расстоянии 1м друг от друга.

Фундаменты под стены будки весовщика - сборные железобетонные фундаментные балки по серии 1.415-1, выпуск 1.

Покрытие - асбестоцементные волнистые листы унифицированного профиля по деревянной обрешетке и стропилам.

Утеплитель - минераловатные полужесткие плиты на синтетической связке марки 125 ГОСТ 9573-72*.

Полы - дощатые.

Окна и двери по ГОСТ 16407-70* и 14624-69.

Подземная часть платформы для весов из монолитного железобетона; фундаменты под оборудование - бетонные, выполняются одновременно с монолитным железобетоном.

Стены навеса над платформой для весов - асбестоцементные волнистые листы УВ ГОСТ 16233-70* по деревянным прогонам и стойкам.

Покрытие - волнистые асбестоцементные листы унифицированного профиля по деревянной обрешетке и стропильным фермам.

Отмостка - асфальтобетонная по щебеночному основанию.

Предусмотрены площадки для въезда и выезда с платформы весов и пандусы к ним.

Для защиты платформы от задувания снеги зимний период рекомендуется при необходимости установить на въездах и выездах брезентовые шторы.

3.3. Защита деревянных конструкций от гниения и возгорания

Защитная обработка от гниения и возгорания деревянных элементов производится в соответствии с указаниями СНиП III-В.7-69 „Деревянные конструкции. Правила производства и приемки монтажных работ".

3.4. Отделочные работы

Кладка лицевой стороны наружных стен ведется с расшивкой швов. Кладка внутренних поверхностей стен ведется впустошовку с последующей штукатуркой цементным раствором. Панель на высоту 2м покрывается масляной краской, выше и потолки - клеевой краской.

Оконные и дверные откосы штукатурятся цементным раствором с последующей окраской ПХВ за два раза по грунтовке.

Оконные и дверные блоки окрашиваются масляной краской за два раза.

					ТП 817-169-ПЗ		
Изм.	Лист	№док.	Подп.	Дата	Автомобильные весы грузоподъемностью 10 тс на один проезд		
Разраб.	Черныхова					Лит.	Лист	Листов
Рук. гр.	Волгина					ТР	1	2
Гл. спец.	Углов							
Нач. отд.	Тиеай				Пояснительная записка (начало)	МСХ СССР ЦИТЭПсельхозпроект г. Иваново		
Н. контр.	Матвеева							
Гл. инж. пр.	Слезин							

Копировал Колесн

14451-01 4 Формат 22г

3.5. Мероприятия по производству работ в зимнее время

При производстве всех видов работ в зимних условиях руководствоваться требованиями соответствующих разделов СНиП II-В.2-71, СНиП III-В.4-72, СНиП III-В.1-70, СНиП III-20-74, СНиП III-В.14-72 и СН 319-65.

Проектная организация, производящая привязку, должна в соответствии с местными климатическими условиями внести в рабочие чертежи типового проекта необходимые изменения и дополнения. Производство работ в зимних условиях по чертежам, не имеющих таких изменений, не допускается.

Все работы должны вестись в соответствии с проектом производства работ в зимних условиях.

Лица, отвечающие за ведение работ в зимнее время, должны быть ознакомлены с перечисленными СНиПами и дополнительными указаниями организации, выполнявшей привязку проекта к местным условиям.

4. Электротехническая часть

4.1. Электроотопление

Проектом предусмотрено электроотопление комнаты весовщика. Для электроотопления устанавливаются 4 электрических печи типа ПЭТ-4 мощностью по 1 кВт каждая и 2 электрических печи ПЭТ-7 мощностью 0,75 кВт каждая, напряжением 220 В.

4.2. Электроосвещение

Электроснабжение автовесовой производится от внутриплощадочных сетей на напряжение 380/220 В с заземленной нейтралью.

Установленная мощность электроприемников составляет 6,71 кВт, в том числе: электроосвещение - 1,21 кВт, электроотопление - 5,5 кВт. Расчетная мощность составляет 6,04 кВт.

Выбор освещенности произведен в соответствии со СНиП II-А.9-71 „Искусственное освещение. Нормы проектирования".

Светильники приняты: в комнате весовщика - „люцетта", в весовой - подвесные пыленепроницаемые ППД-100, у входа в здание и в приямке весовой - сельскохозяйственный ПСХ-60 М.

Проектом предусмотрено рабочее и ремонтное освещение. Напряжение ламп рабочего освещения 220 В, ремонтного освещения - 36 В. Осветительный щиток типа ОП-6 и ящик с понижающим трансформатором типа ЯТП-0,25 устанавливаются в комнате весовщика.

Групповая сеть электроосвещения выполнена кабелем АВВГ на скобах в весовой и в комнате весовщика, проводом АПВ в стальной трубе - в приямке весовой и кабелем АВВГ - к электрическим печам.

Для защиты от механических повреждений подвод к электрическим печам выполнить в металлорукаве.

4.3. Заземление

Металлические части электроустановок (корпуса щитка, электрических печей, выключателей, светильников и т.д.), могущие при неисправности электроустановок оказаться под напряжением, подлежат заземлению путем присоединения к нулевому проводу электрической сети.

На вводе в здание предусмотрено повторное заземление нулевого провода.

Грунт принят условно „суглинок" и при привязке подлежит корректировке.

4.4. Молниезащита

Согласно СН 305-69 „Указания по проектированию и устройству молниезащитных зданий и сооружений", при ожидаемом количестве поражений молнией зданий в год менее 0,05, автовесовая молниезащите не подлежит.

Изм.	Лист	№ докум.	Подп.	Дата	ТП 817-169-ПЗ			
					Автомобильные весы грузоподъемностью 10 тс на 1 проезд			
Разраб.		Чепушанова				Лит	Лист	Листов
Рук. гр.		Вылегина				ТР	2	
Гл. спец.		Челов						
Нач. отд.		Тигай			Пояснительная записка (окончание)	МСХ СССР ЦИПЭПсельхозпром г. Иваново		
Н. контр.		Матросова						
Спец. пр.		Глезин						

Типовой проект 817-169 Альбом I

Нач. отд. эт. | Гл. спец. ТО | Кутин

Типовой проект 817-169 Альбом I

Фасад 1-3

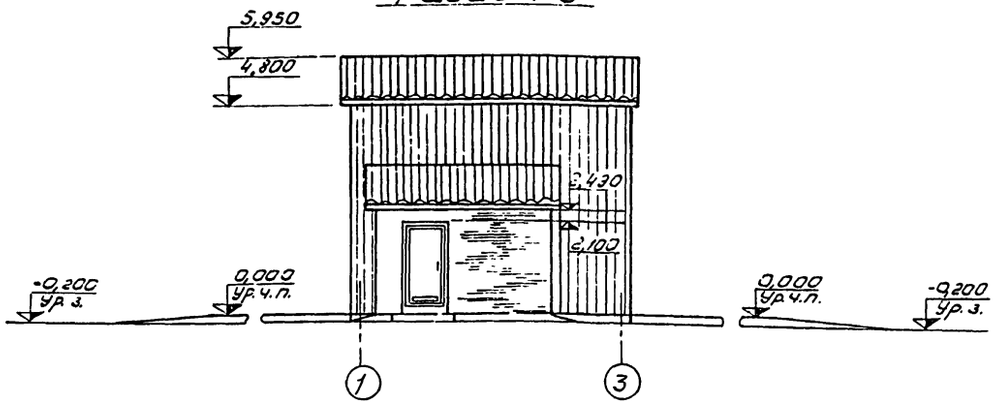

Фасад В-А

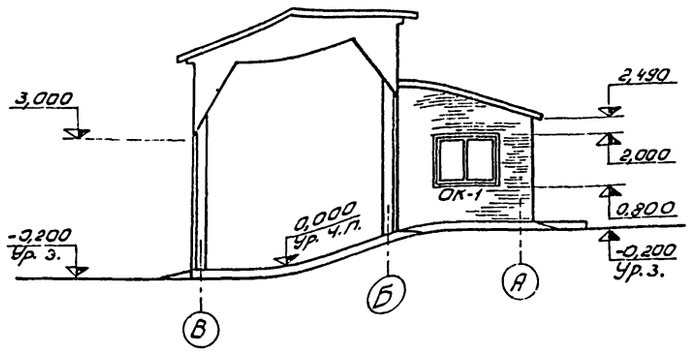

План

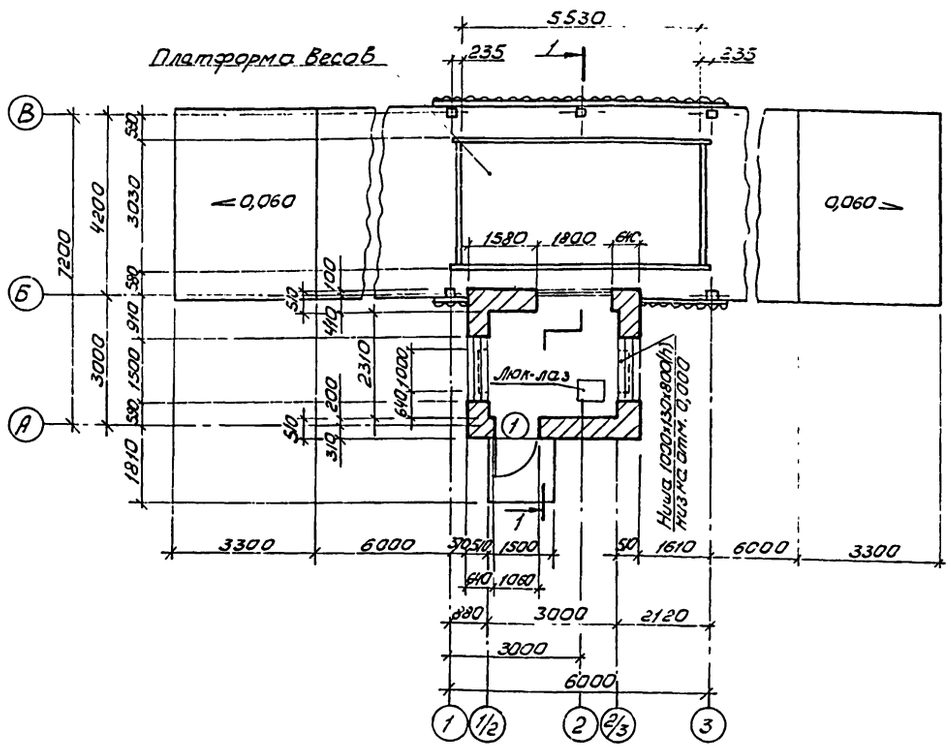

Разрез 1-1

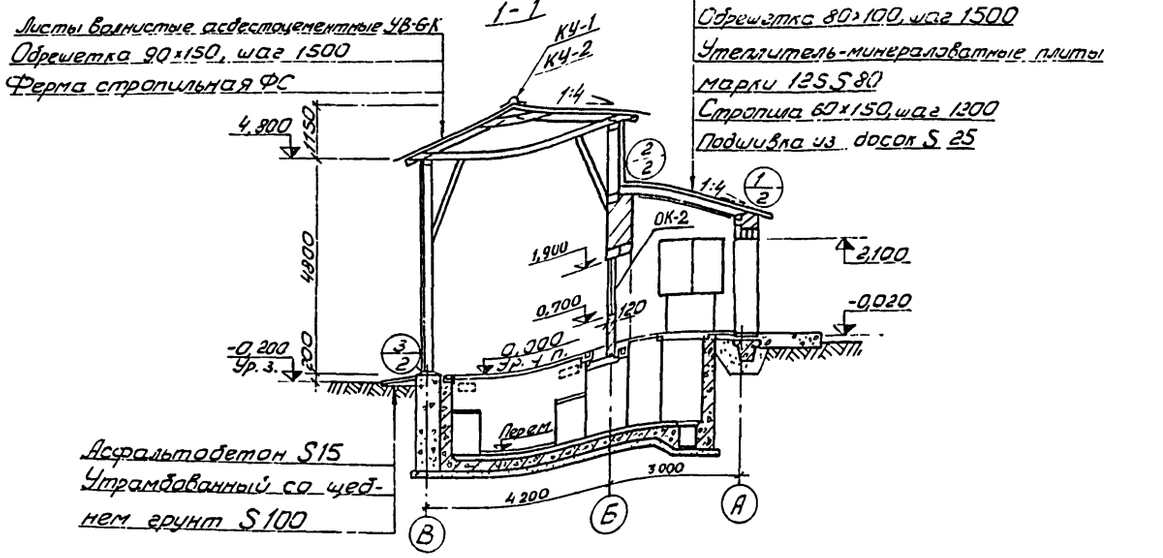

Листы волнистые асбестоцементные УВ-6К
Обрешетка 80×100, шаг 1500
Утеплитель-минераловатные плиты марки 125 S 80
Стропила 60×150, шаг 1200
Подшивка из досок S 25

Спецификация заполнения оконных проемов

Марка	Обозначение	Наименование	Кол.	Примеч.
		Проем ОК-1		
ОС12.15	ГОСТ 16407-70*	Оконный блок	2	
ПД16-35	ГОСТ 17280-71	Подоконная доска	2	
		Проем ОК-2		
ОС12.18	ГОСТ 16407-70*	Оконный блок	1	

Изм.	Кол.	№ докум.	Подп.	Дата
Гл. инж.		Колгушкин		
Рук. гр.		Вылегина		
Гл. спец.		Углов		
Нач. отд.		Тигай		
Н. контр.		Мартосова		
Инж. пр.		Глезин		

ТП 817-169-АР

Автомобильные весы грузоподъемностью 10тс на 1 проезд

Лит.	Лист	Листов
ТР	1	3

Фасады План. Разрез 1-1

МСХ СССР ЦИТЭПсельхозпром г. Иваново

Инв. № подл. | Подп. и дата | Взам. инв. №

Гл. спец. ТО Ильин
Нач. отд. ЭТ Ирошкин

Типовой проект 817-169 Альбом 1

План перемычек и полов

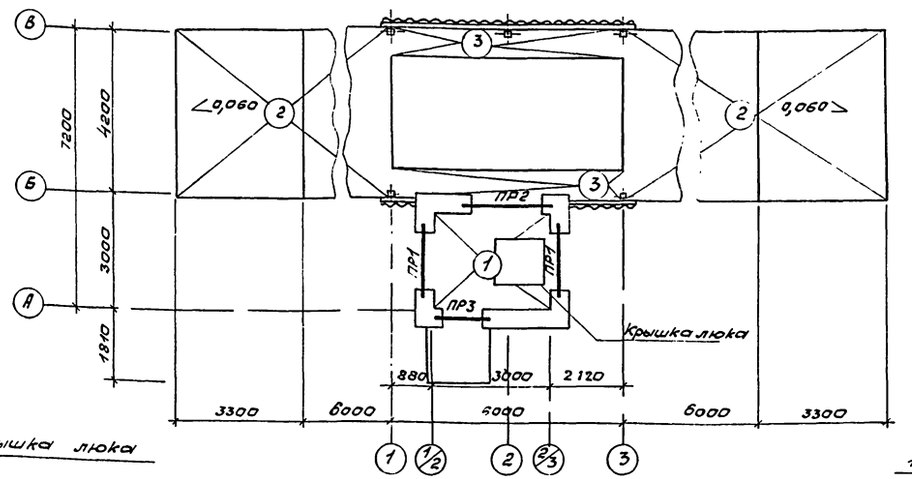

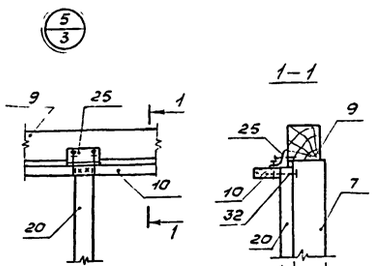

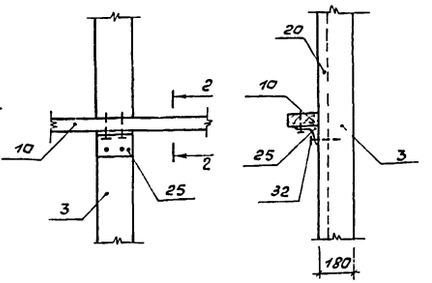

Крышка люка

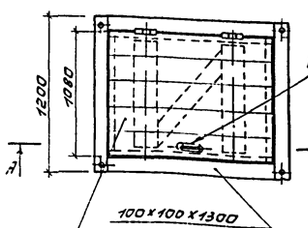

А-А

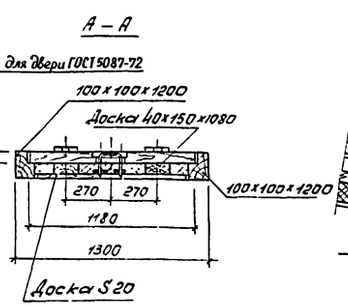

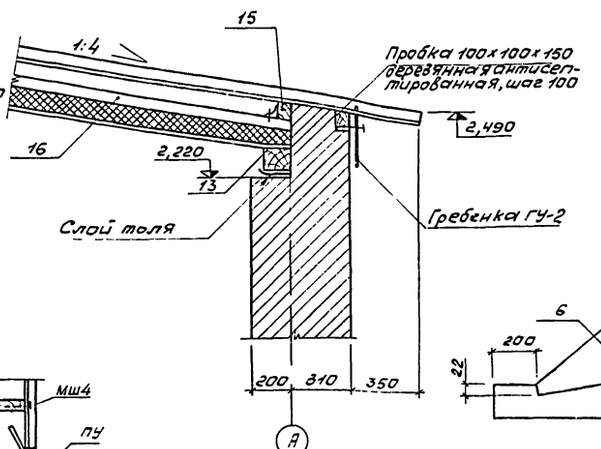

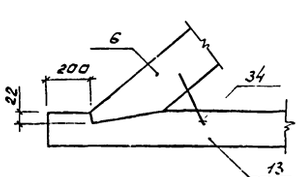

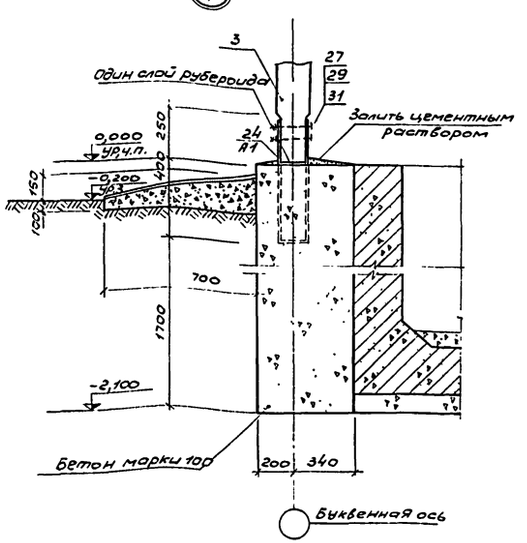

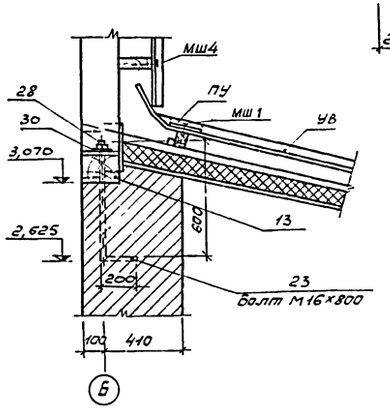

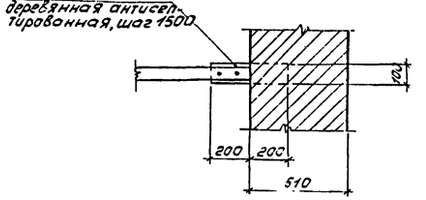

Ведомость перемычек

Марка по проекту	Перемычки: Схема сечения	Кол. мест	Элементы перемычки: Марка	Обозначение	Кол.
ПР1	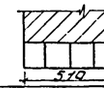	2	Б 18	Серия 1.139-1, выпуск 1	4
ПР2	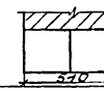	1	Бу 24	Серия 1.139-1, выпуск 1	2
ПР3	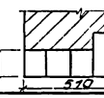	1	Бу 15	Серия 1.139-1, выпуск 1	1
			Б 13	То же	3

Экспликация полов

Тип по проекту	Конструкция пола	Материал слоя	Тип слоя	Толщ. слоя, мм	Дополн. указания
1	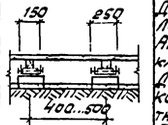	Дощатый пол в шпунт Лага 100х40(h) Антисептированная подкладка длиной 200..., 250 Два слоя толя Кирпичная подкладка на цементно-песчаном растворе марки 25 Подготовка из бет. марки 100	П-64г	29 40 25 75 100	
2	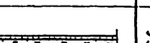	Асфальтобетон Щебеночная подготовка Песчаная подсыпка Уплотненный грунт	—	15 180 200	
3	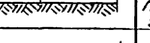	Асфальтобетон Подготовка из бет. марки 200 Уплотненный грунт	П-16а	50 200	

1. Типы слоев пола обозначены по СНиП II-В.8-71.
2. Под полы произвести подсыпку песчаным грунтом с тщательным послойным уплотнением согласно СНиП III-В.1-71.
3. При устройстве кровель необходимо соблюдать требования правил производства работ и правил техники безопасности в строительстве по СНиП III-А.11-70 и СНиП III-В.7-69.
4. Анкер А 1 смотри на листе АР-8.
5. Спецификации смотри листы АР-3 и ЭЛ-1.
6. Расход пиломатериалов на крышку люка в спецификациях не учтен и составляет 0,08 м³.

				ТП 817-169-АР	
				Автомобильные весы грузоподъемностью 10 тс на 1 проезд	
Изм.	Лист	N докум.	Подп.	Дата	
Разраб.		Рожкова			Лит. ТР; Лист 2; Листов
Рук. гр.		Вылегина			
Гл. спец.		Углов			
Нач. отд.		Гисай			План полов и перемычек. Узлы
Н. контр.		Матросова			Госкомсельхозпром СССР ЦИТЭПсельхозпром г. Иваново
ГИП		Глезин			

Типовой проект 817-169-альбом I

Маркировочная схема стоек, связей, прогонов по оси В

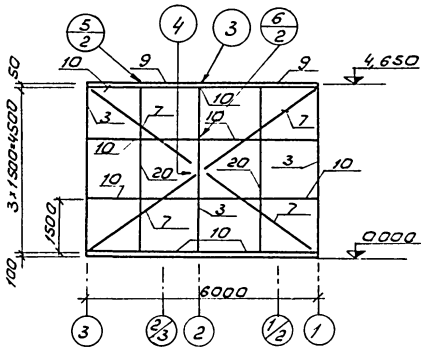

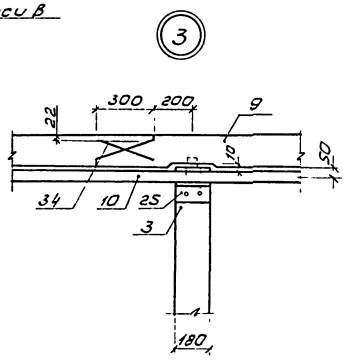

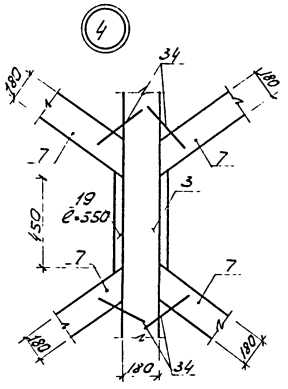

Маркировочная схема стоек, связей, прогонов по оси Б

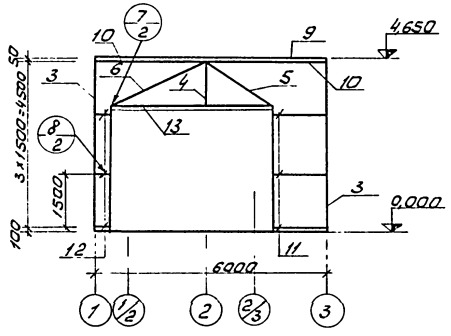

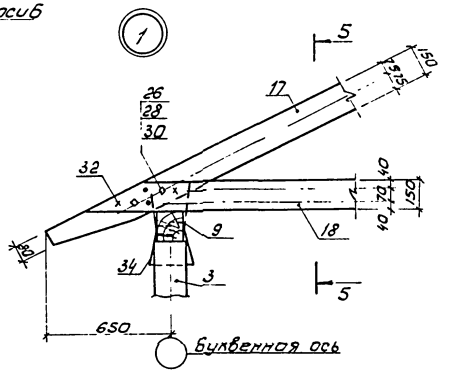

5-5

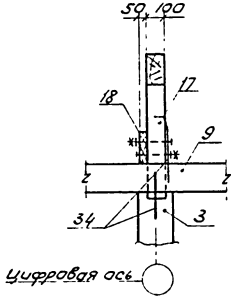

План стропил

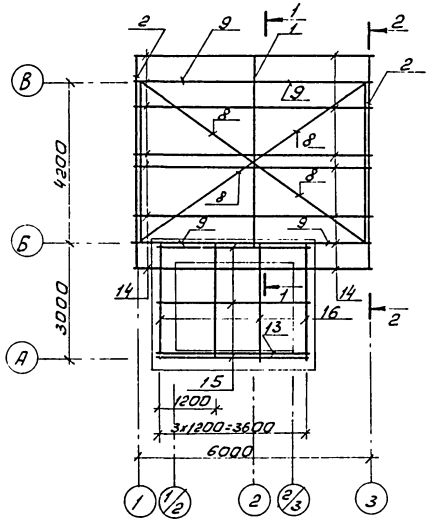

Вид 1-1(2-2)

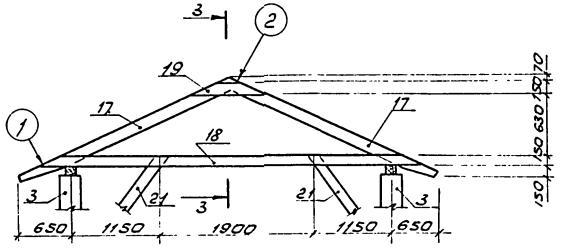

3-3

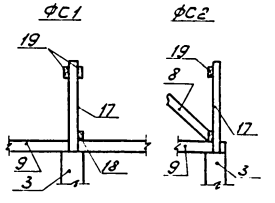

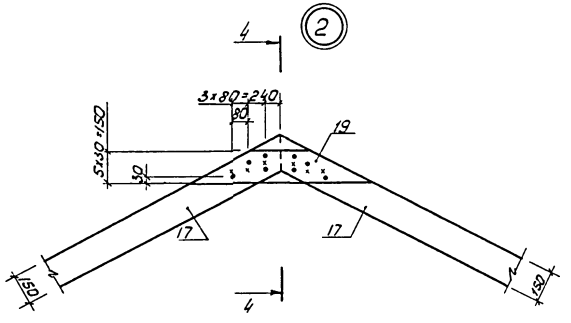

4-4

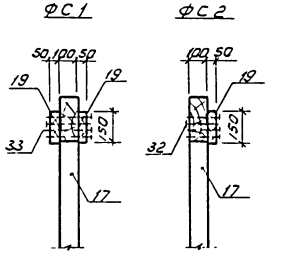

Спецификация элементов сборной конструкции

Формат	Зона	Поз.	Обозначение	Наименование	Кол.	Прим.
				Документация		
22г		1	АР-ФС1	Ферма стропильная	1	На 1 лист
22г		2	АР-ФС2	Ферма стропильная	2	На 1 лист
				Детали		
64		3	-АР	Стойка 180х180х4650	5	0,1507 м³
64		4	-АР	Стойка 180х180х1400	1	0,0454 м³
64		5	-АР	Подкос 180х180х1700	1	0,0551 м³
64		6	-АР	Подкос 180х180х2400	1	0,0778 м³
64		7	-АР	Связи 180х180х3500	4	0,1134 м³
64		8	-АР	Связи 130х130х3800	4	0,1231 м³
64		9	-АР	Прогон 150х150х3500	4	0,0687 м³
64		10	-АР	Прогон 60х130(h)х3000	10	0,0234 м³
64		11	-АР	Прогон 60х130(h)х1400	3	0,0109 м³
64		12	-АР	Прогон 60х130(h)х1600	3	0,0047 м³
64		13	-АР	Прогон 180х180х4000	2	0,130 м³
64		14	-АР	Прогон 90х150(h)х3000	12	0,0405 м³
64		15	-АР	Прогон 80х100(h)х4000	3	0,032 м³
64		16	-АР	Стропила 60х150х3200	4	0,0288 м³
64		17	-АР	Стропила 100х150х3000	6	0,045 м³
64		18	-АР	Затяжка 50х150х5500	3	0,0413 м³
64		19	-АР	Накладка 50х150х900	5	0,0068 м³
64		20	-АР	Доска 50х100х5050	2	0,0253 м³
64		21	-АР	Доска 50х100х2400	4	0,0120 м³
64		22	-АР	Обшивка	11	м²
64		23	-АР	Болт М16х800 Ст.3 ГОСТ 7798-70	2	0,7424 кг
22г		24	А1-АР	Анкер А1 С=1460		
				Полоса 5х160 ГОСТ 103-57* Ст3 ГОСТ 535-58*	5	3,580 кг
64		25		Уголок Б-100х100х5 ГОСТ 8509-72 С=180 Ст3 ГОСТ 535-58*	44	1,118 кг
				Изделия стандартные		
		26		Болт М16х200 ГОСТ 7798-70*	12	0,3506 кг
		27		Болт М12х250 ГОСТ 7798-70*	18	0,232 кг
		28		Гайка М16 ГОСТ 5915-70*	12	0,337 кг
		29		Гайка М12 ГОСТ 5915-70*	18	0,0154 кг
		30		Шайба 16 ГОСТ 11371-68*	12	0,0113 кг
		31		Шайба 12 ГОСТ 11371-68*	18	0,00627 кг
		32		Гвоздь К5х150 ГОСТ 4028-63*	264	0,0224 кг
		33		Гвоздь К6х200 ГОСТ 4028-63*	14	0,0442 кг
		34	ТУ 66.142-75	Скоба. Круг 12 ГОСТ 2590-71 Ст.3 ГОСТ 535-58*	70	0,45 кг

Изделия принять из древесины хвойных пород 2 категории по ГОСТ 8486-66 влажностью не более 25%.

			ТП 817-169-АР	
			Автомобильные весы грузоподъемностью 10 тс на 1 проезд	
Изм. Лист. №докум. Подп. Дата			Лит.	Лист	Листов
Разраб. Рожкова			ТР	3	
Рук. гр. Вилкина					
Гл. спец. Усанов					
Нач. отд. Тигай			План стропил. Маркировочные схемы стоек, связей и прогонов. Фермы ФС1 и ФС2. Узлы 1..4	МСХ СССР ЦИТЭПсельхозпром г. Иваново	
Н. контр. Матросова					
Гл. инж. пр. Глезин					

План

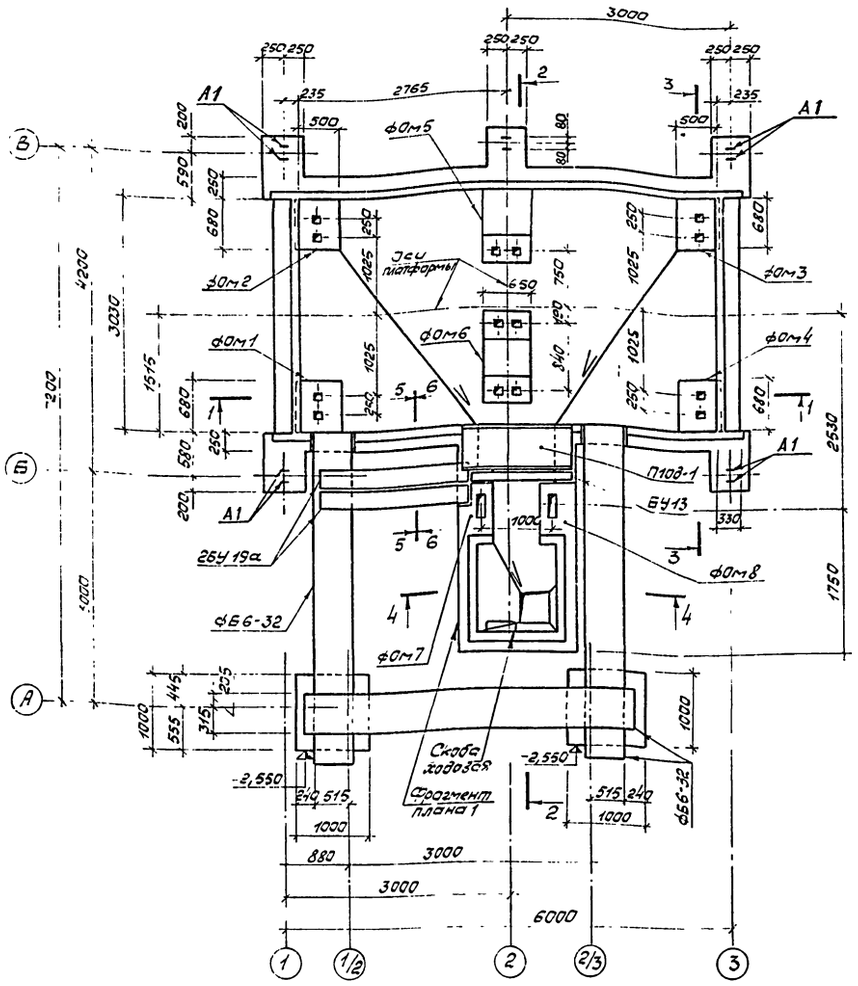

Разрез 5-5 повернуто

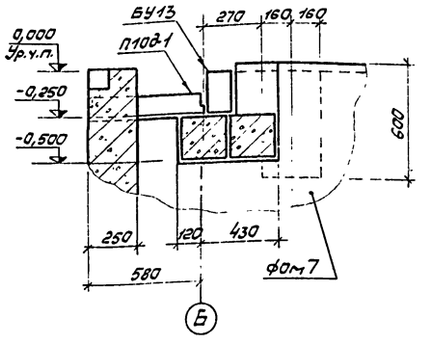

Разрез 6-6 повернуто

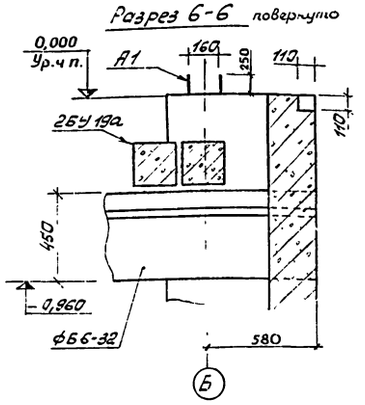

Спецификация элементов

Марка	Обозначение	Наименование	Кол.	Примеч
		Сборные железобетонные конструкции		
ФБ6-32	Серия 1.415-1, вып. 1	Фундаментная балка ФБ6-32	3	1,6 т
БУ 19а	Серия 1.139-1, вып. 1	Перемычка БУ 19а	2	0,27 т
БУ 13	то же	Перемычка БУ 13	1	0,085 т
П100-1	Серия ис-01-04, вып. 6	Плита П100-1	1	0,2 т
		Монолитные железобетонные конструкции		
—	-АР	Подземная часть для весов	1	
		Монолитные бетонные фундаменты под оборудование		
ф0м1	-АР	ф0м1	1	0,36 м³
ф0м2	то же	ф0м2	1	0,36 м³
ф0м3	"	ф0м3	1	0,36 м³
ф0м4	"	ф0м4	1	0,36 м³
ф0м5	"	ф0м5	1	0,90 м³
ф0м6	"	ф0м6	1	0,80 м³
ф0м7	"	ф0м7	1	0,40 м³
ф0м8	"	ф0м8	1	0,35 м³

Фрагмент плана 1 повернуто

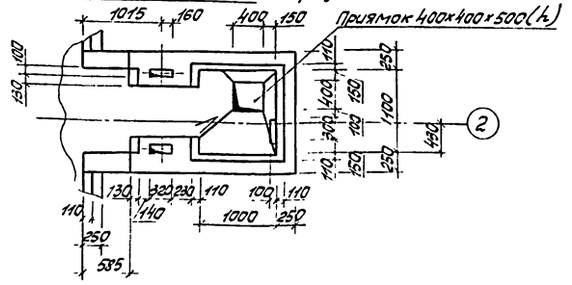

1. Чертеж разработан на основании паспорта на весы автомобильные стационарные с цифровым указателем РС-10Ц13Ас (Ц4-10) и технической документации Армавирского приборостроительного завода.
2. За отметку 0,000 приняты условно уровень чистого пола будки весовщика и верх дер. настила весов.
3. Основанием фундаментов приняты грунты сухие, непучинистые, непросадочные с нормативными характеристиками:
   $\varphi = 28$ град; $C = 0{,}02$ кгс/см²; $E = 150$ кгс/см²; $\gamma = 1{,}8$ тс/м³.
   Проектом предусмотрен вариант грунтовыми водами.
4. Подземная часть выполняется из бетона марки 200.
5. Фундаменты под оборудование выполнять из бетона марки 100.
6. Во всех фундаментах под оборудование на каждые 0,8 м колодца для анкерных болтов заложить стальные прутки ф16 А-I и длиной 500 мм на глубине 250 мм от верха подливки.
7. Данный лист см с листами АР-3 и АР-5.
8. Подбетонку от отм -1,950 выполнять из бетона марки 100 с железнением поверхности, придавая уклон — не менее 0,005 в сторону дренажного приямка.
9. К устройству фундаментов весов приступить после получения технической документации от завода-изготовителя (г. Армавир, приборостроительный завод).
10. Установка весов на опоры производится по технической документации, прилагаемой к весам заводом-изготовителем. Подливку под опоры весов производить цементным раствором марки 200 или бетоном марки 200 после установки и выверки весов.
11. Фундаментные балки и перемычки укладывать на цементном растворе марки 200.
12. Обратную засыпку пазух котлована производить послойно с трамбованием.
13. Горизонтальную гидроизоляцию кирпичных стен на отм -0,050 выполнить из цементного раствора состава 1:2 на цементе марки 400 толщиной 20 мм.
14. Ходовые скобы установить в шахматном порядке.
15. Колодцы в фундаментах, кроме ф0м7 и ф0м8, выполнять с размерами 100 х 100 х 600 (h).

					ТП 817-169-АР		
					Автомобильные весы грузоподъемностью 10 тс на 1 проезд		
Нач. лист.		N докум.	Подп.	Дата			
Ст. инж.		Колгушкин				Лит.	Лист	Листов
Рук. гр-п		Выгулина				ТР	4	
Гл. спец.		Углов						
Нач. отд.		Гивай						
Н. контр.		Матросова			Подземная часть для весов РС-10Ц13А. План. Разрезы 5-5, 6-6	Госстрой СССР Цитрогазтоппром г. Ивачево	
Гл. инж. пр.		Глезин					

Типовой проект 817-169 Альбом I

Разрез 1-1

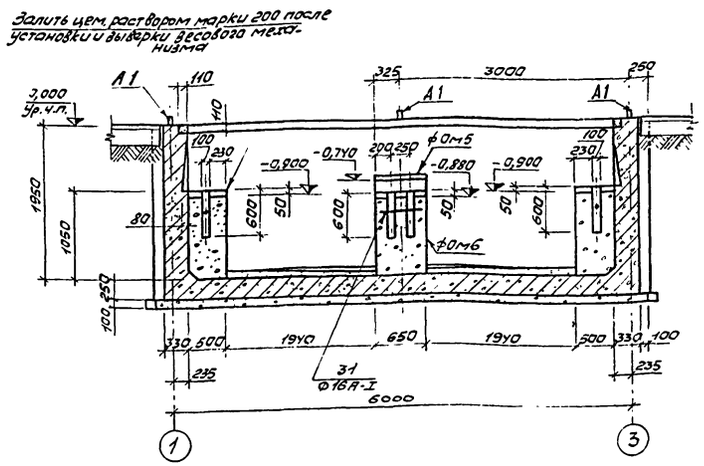

Разрез 2-2

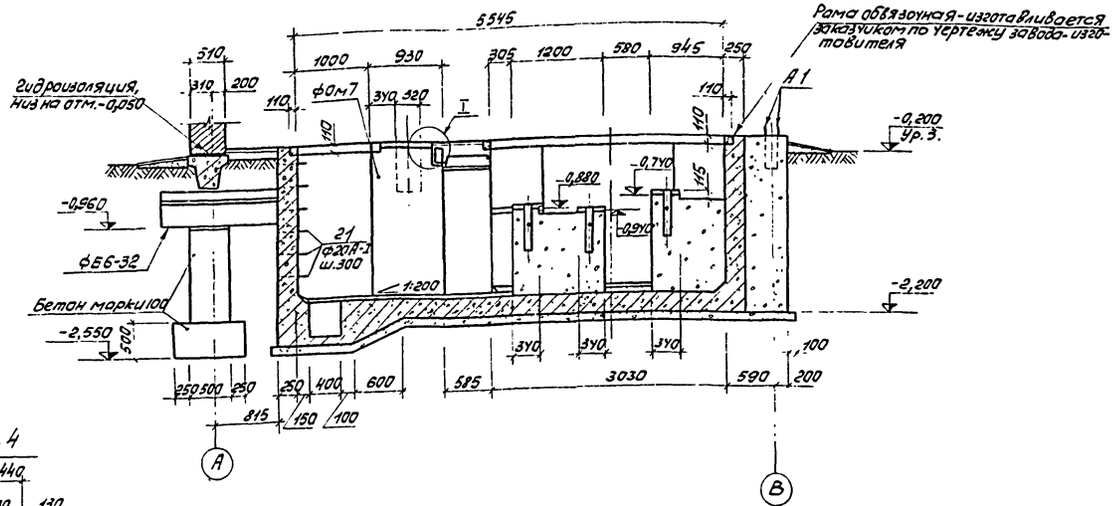

Разрез 3-3

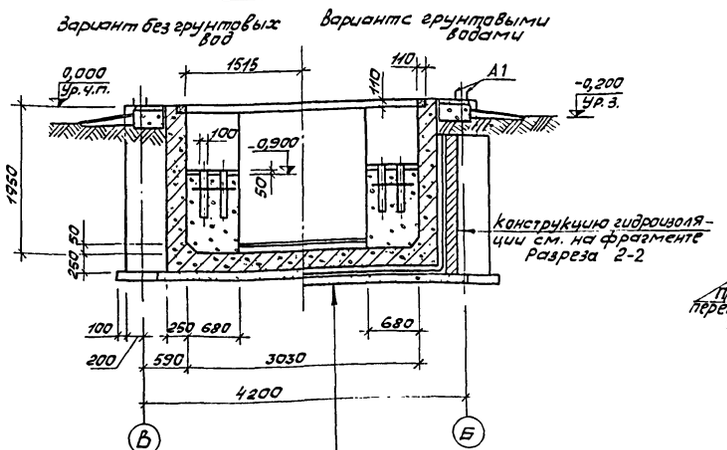

Разрез 4-4

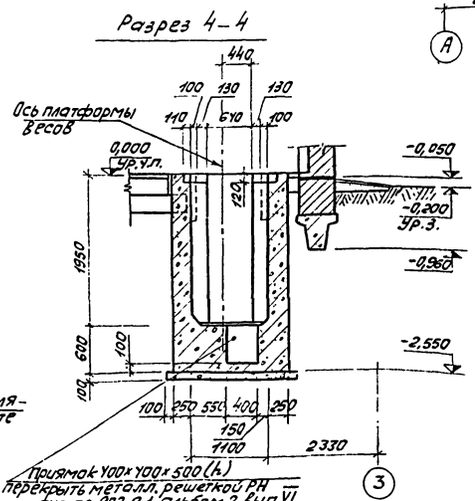

Фрагмент разреза 2-2

Вариант с грунтовыми водами

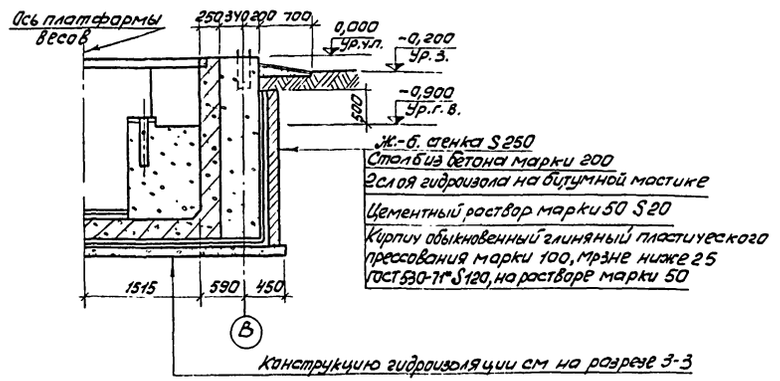

I

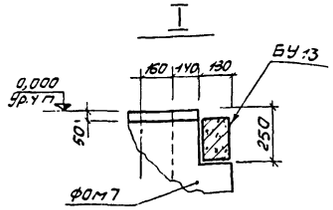

Данный лист читать совместно с листом АР-4.

				ТП 817-169-АР	
				Автомобильные весы грузоподъемностью 10 тс на 1 проезд	
Изм.	Лист	N докум.	Подп.	Дата	
Ст. инж.		Колечушкин			Лит. ТР / Лист 5 / Листов
Рук. груп.		Выглинка			
Гл. спец.		Углов			
Нач. отд.		Тугай			Подземная часть. Разрезы 1-1 ... 4-4. Фрагмент разреза 2-2
Н. контр.		Матросова			Госкомсельхозпром СССР ЦИТЭПсельхозпром г. Иваново
Гл. инж. пр.		Глезин			

Типовой проект 817-169 Альбом I

План раскладки верхних сеток

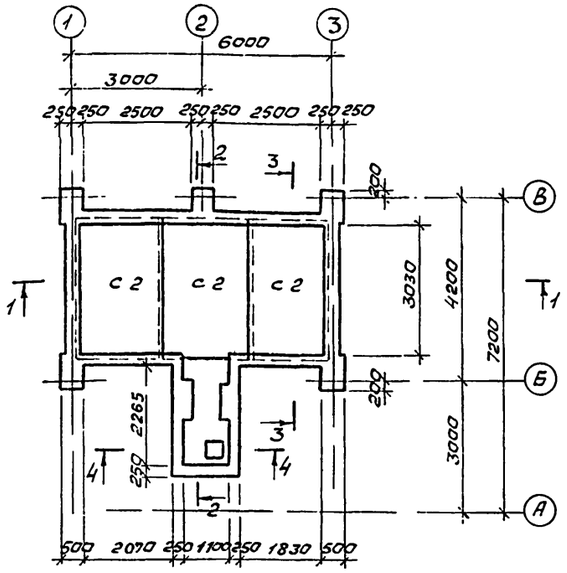

План раскладки нижних сеток

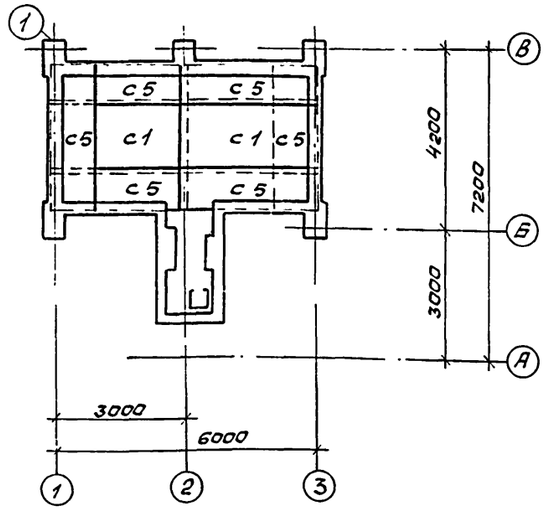

Стенка по оси 1
Наружное армирование

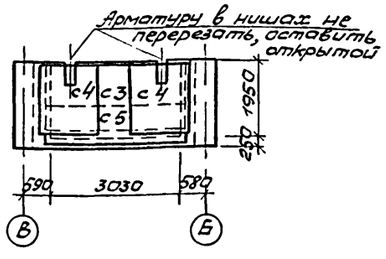

Стенка по оси 1
Внутреннее армирование

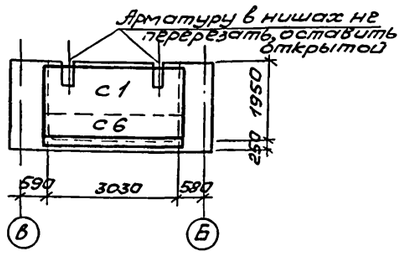

Стенка по оси В
Наружное армирование

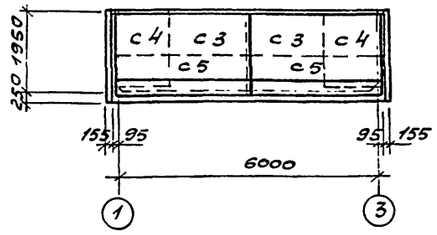

Стенка по оси Б
Наружное армирование

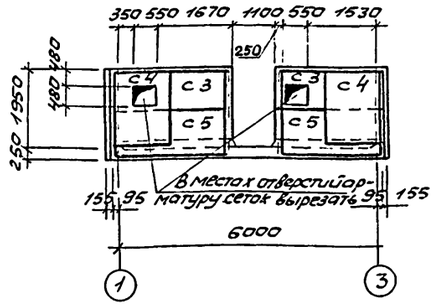



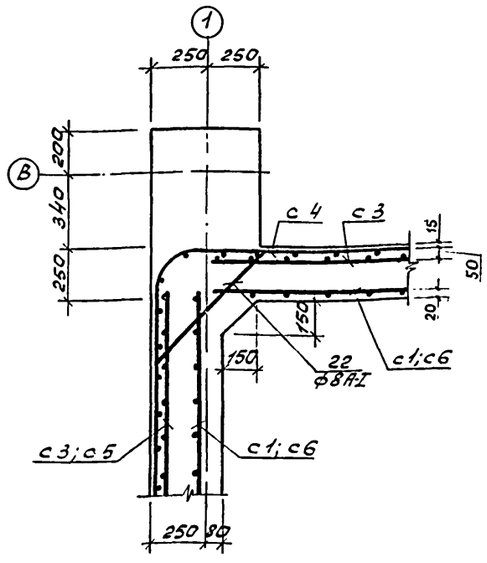

Стенка по оси В
Внутреннее армирование

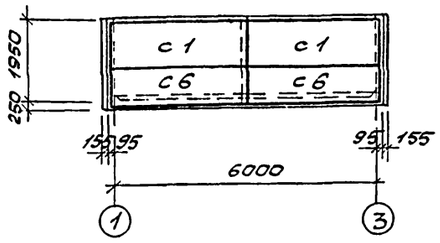

Стенка по оси Б
Внутреннее армирование

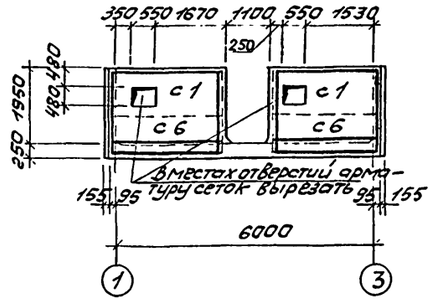

1. Данный лист читать совместно с листами АР-7 и АР-8.
2. Армирование стенки по оси 3 аналогично армированию стенки по оси 1.

Изм.	Лист	N докум.	Подп.	Дата	ТП 817-169 -АР
Разраб.	Мусина				Автомобильные весы грузоподъемностью 10 тс на 1 проезд
Рук. гр.	Вылгина				Лит. ТР / Лист 6 / Листов
Гл. спец.	Углов				
Нач. отд.	Тигай				Армирование подземной части. Раскладка сеток
Н. контр.	Матросова				Мсх СССР ЦИТЭПсельхозпроект г. Иванов
Гл. инж. пр.	Глезин				

Типовой проект 817-169 Альбом I

Разрез 1-1

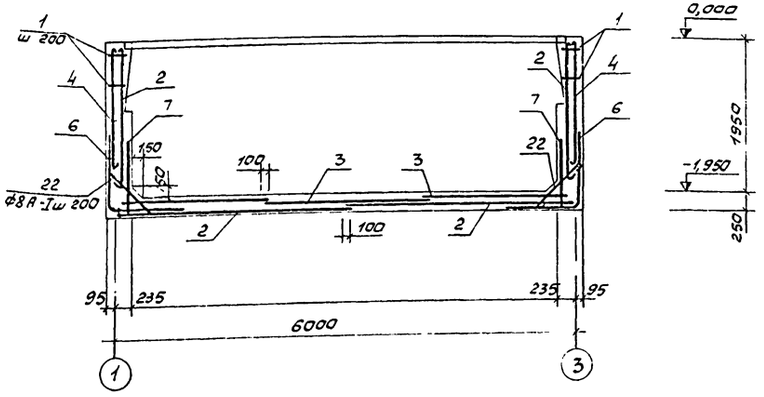

Разрез 2-2

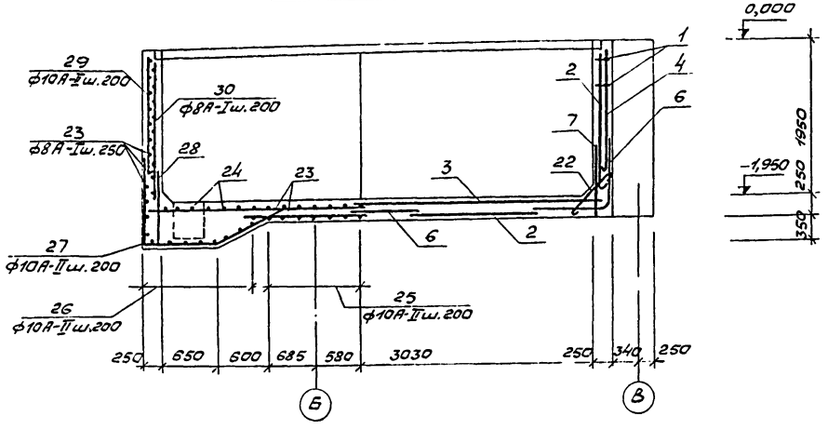

Разрез 3-3

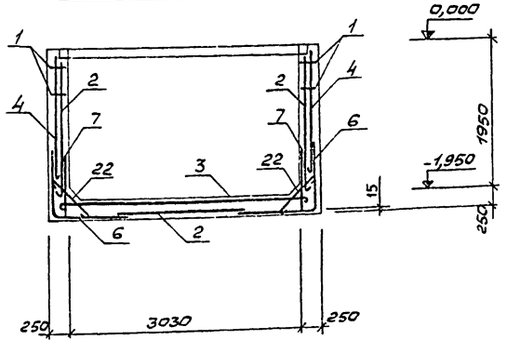

Разрез 4-4

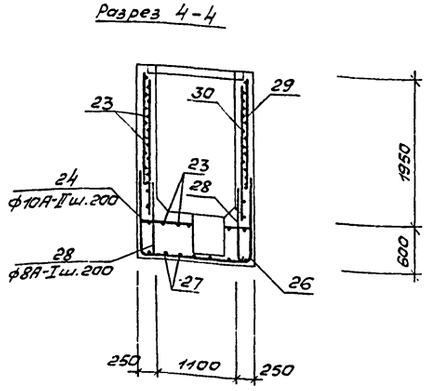

Спецификация элементов монолитной конструкции

Поз.	Обозначение	Наименование	Кол.	Примечание
		Документация		
22	-АР-СБ	Подземная часть		на 1 лист.
		Сборочные единицы		
22	1 -АР-КР	Каркас плоский КР	30	
22	2 -АР-С1	Сетка арматурная С1	7	
22	3 -АР-С2	То же С2	3	
22	4 -АР-С3	// С3	6	
22	5 -АР-С4	// С4	4	
22	6 -АР-С5	// С5	6	
22	7 -АР-С6	// С6	6	
		Детали		
	22-31	Стержень. Сталь арматурная ГОСТ 5781-75		смотры ведомость стержней
		Материалы		
		Бетон марки 200	21,8	м³

Ведомость стержней на один элемент

Поз.	Эскиз	ф, мм	Длина мм	кол.
22	300	8А-I	920	110
23	распределительных	8А-I	150100	1
24		10А-II	1520	14
25	1510, R100, 60	10А-II	1690	7
26	1510, R100, 1350	10А-II	4010	8
27	1000, 700, R100, 1257	10А-II	2950	9
28		8А-I	1000	34
29		10А-II	1500	34
30		8А-I	1950	34
31		16А-I	600	9

Выборка стали на один элемент, кг

Марка	Изделия арматурные									Всего
	Сталь арматурная ГОСТ 5781-75									
	класс А-I					класс А-II				
	ф, мм				Итого	ф, мм			Итого	
	8	10	16	20		3	10	16	20	
Подземная часть	649,01	—	8,53	—	657,54	—	371,22	193,39	56,46	1222,18

1. Позиция 31 замаркирована на листе АР-5.
2. В спецификации расход бетона дан без учета набетонки для создания уклона и без учета фундаментов под оборудование.
3. Данный лист читать совместно с листом АР-6.

					ТП-817-169-АР
					Автомобильные весы грузоподъемностью 10тс на 1 проезд
Изм.	Лист	N докум.	Подп.	Дата	
Гл. техн.		Алексеев			Лит. ТР; Лист 7; Листов
Рук. груп		Вылгина			
Гл. спец.		Углов			
Начато		Тиган			
Н. контр.		Матросова			Подземная часть. Армирование. Разрезы 1-1 ... 4-4
Гл. инж. пр.		Глезин			Мсх СССР ЦИТЭПсельхозпром г. Иваново

Типовой проект 817-169 Альбом I

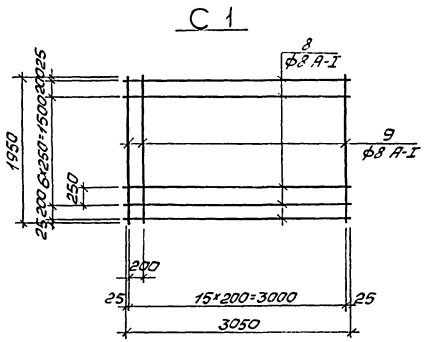

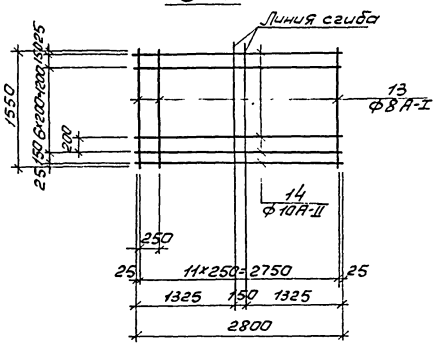

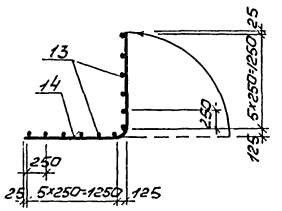

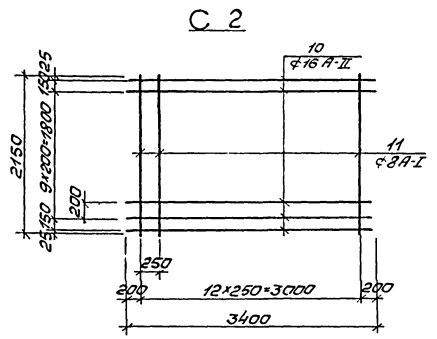

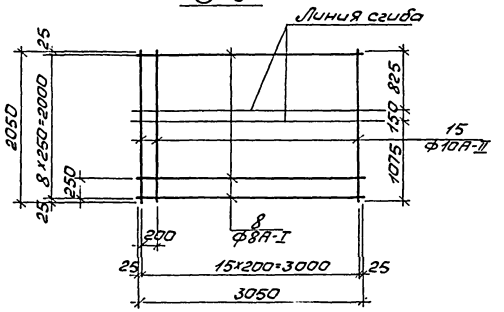

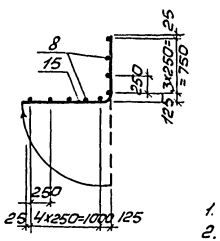

Ведомость стержней на один элемент

Марка элемента	Поз.	Эскиз или сечение	Ф, мм	Длина, мм	Кол
С 1	8	———	8А-I	3050	9
	9	———	8А-I	1950	16
С 2	10	———	16А-II	3400	12
	11	———	8А-I	2150	13
С 3	8	———	8А-I	3050	7
	12	———	10А II	1650	16
С 4	13	———	8А-I	1550	12
	14	———	10А-II	2800	9
С 5	8	———	8А-I	3050	9
	15	———	10А-II	2050	16
С 6	8	———	8А-I	3050	3
	16	———	8А-I	800	16
КР	8	———	8А-I	3050	2
	17	———	8А-I	240	16
—	21	———	20А-I	885	6

1. Настоящий чертеж смотри с листами АР-6 и АР-7.
2. Сетки изготавливать при помощи контактной точечной сварки в соответствии с ГОСТ 15878-70.
3. Анкер А1 учтен в спецификации на листе АР-3.

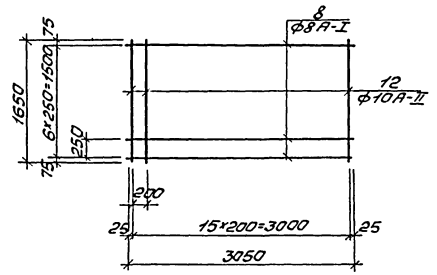

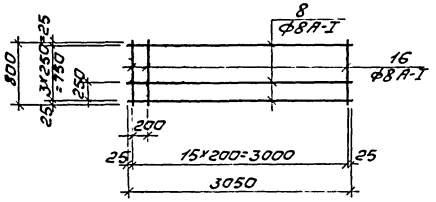

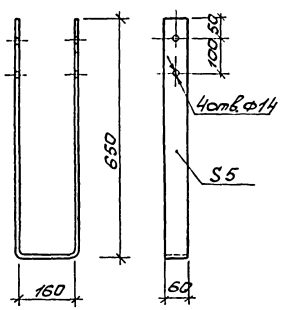

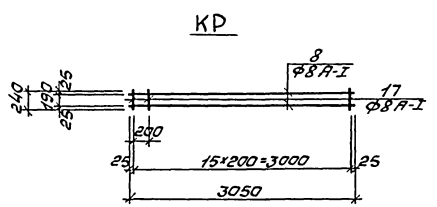

Ходовая скоба

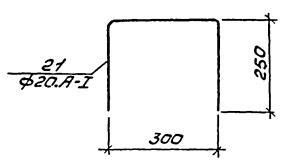

Изм.	Лист	N докум.	Подп.	Дата
Разраб.		Мусина		
Рук.гр.		Вылгина		
Гл.спец.		Углов		
Нач.отд.		Тигай		
Н.контр.		Матросова		
Гл.инж.пр.		Глезин		

ТП 817-169 – АР

Автомобильные весы грузоподъемностью 10тс на 1 проезд

Лит.	Лист	Листов
ТР	8	

Подземная часть. Сетки и каркасы. Анкер А1

МСХ СССР
ЦИТЭПсельхозпром
г. Иваново

Типовой проект 817-169 Альбом I

План

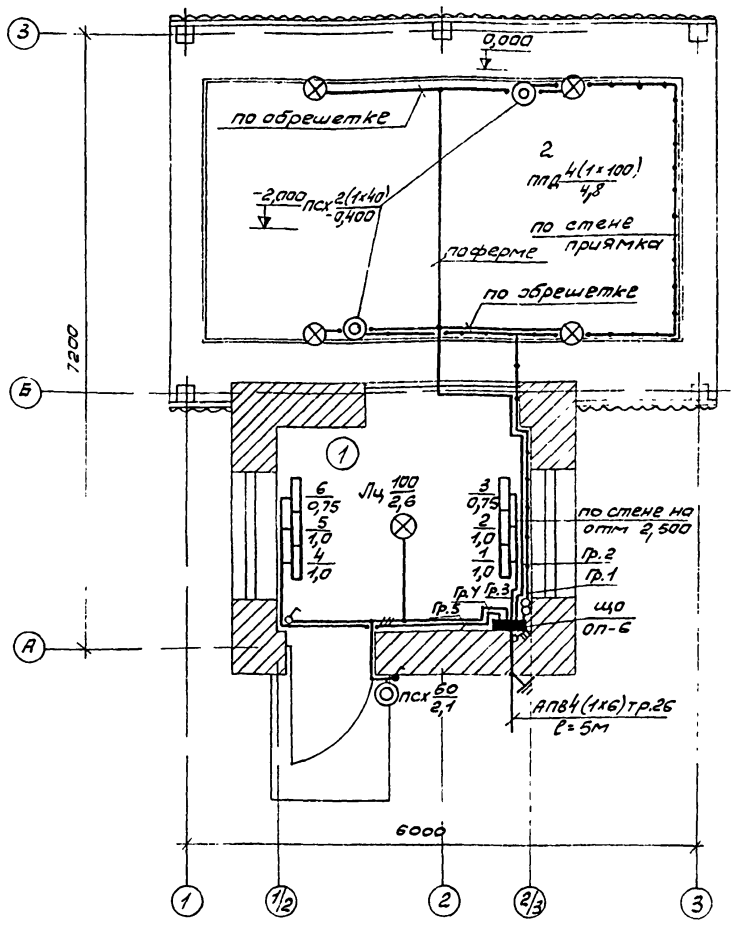

1. Электромонтажные работы выполнять в соответствии с ПУЭ издания 1966 года.
2. Повторное заземление нулевого провода на вводе в здание выполнено для грунта „суглинок", при привязке подлежит уточнению.
3. Условные обозначения по ГОСТ 2.754-72 и нормали Н200-72

Дополнительно: „Тяжпромэлектропроекта"

▭ – печь электрическая

– выключатель однополюсный в брызгозащищенном исполнении

$a\frac{б(в\times г)}{д}$, где:

а – тип светильника;
б – количество светильников;
в – количество ламп в светильнике;
г – мощность ламп, Вт;
д – высота подвеса светильника над полом, м

Экспликация помещений

№ по плану	Наименование	Освещенность, лк
1	Комната весовщика	50
2	Весовая	20

Перечень оборудования и основных материалов

№ п/п	Наименование	Модель, тип, № стандарта	Краткая характеристика	Кол.	Примеч
1	Щиток осветительный	ОП-6		1	
2	Ящик с трансформатором	ЯТП-0,25	220/36В	1	изделие ГЭМ
3	Выключатель пакетный	ВПКМ3-25	16А, 380 В	1	
4	Печь электрическая	ПЭТ-4	1кВт, 220В	4	
5	То же	ПЭТ-7	0,75кВт, 220В	2	
6	Светильник	ППД-100		4	
7	"	Лц		1	
8	"	ПСХ-60М		3	
9	Лампа Б 220-100	ГОСТ 2239-70		6	
10	" Б 220-60	ГОСТ 2239-70		1	
11	" МО36-40	ГОСТ 1182-72		2	
12	Выключатель О-4-б-00-10/250	ГОСТ 7397-69*		1	
13	" О-3-00-6/250	ГОСТ 7397-69*		1	
14	Провод АПВ 1×2,5 380	ГОСТ 6323-71*		20м	
15	" АПВ 1×6 380	ГОСТ 6323-71*		22м	
16	Кабель АВВГ 3×4 – 0,66	ГОСТ 16442-70*		12м	
17	" АВВГ 3×2,5 – 0,66	ГОСТ 16442-70*		1м	
18	" АВВГ 2×2,5 – 0,66	ГОСТ 16442-70*		40м	
19	Труба 20×1,6 ГОСТ 10704-63 / Д ГОСТ 10705-63			10м	
20	" 26×1,8 ГОСТ 10704-63 / Д ГОСТ 10705-63			6м	
21	Крюк для светильника			5	изделия ГЭМ
22	Проволока 12-1	ГОСТ 3282-74У		20м	
23	Уголок Б-25×25×4 ГОСТ 8509-72 / Ст.3 ГОСТ 535-58			3м	
24	Коробка ответвительная	КОМ-3		10	изделия ГЭМ
25	Металлорукав 18	ТУ22-2177-72		8м	
26	Скобы	К250		100	изделия ГЭМ
27	Трубостойка	Т-XII/4		1	

Расчетная схема электросети 380/220В

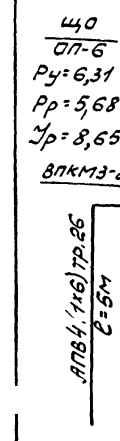

Групповой электрощит: номер по плану, тип, схема Ру; Рр; Ур	Номер группы	Защитное устройство: тип автомата	Защитное устройство: ном. ток, А	Защитное устройство: ток уставки, А	Групповая линия: марка, количество и сечение проводов или кабелей	Групповая линия: способ прокладки	Групповая линия: длина, м	Групповая линия: потеря напряжения %	Токоприемник: номер по плану	Токоприемник: тип	Токоприемник: номин. мощность, кВт	Токоприемник: номин. ток, А	Наименование оборудования или вид освещения
	1	АБ-25	25	15	АПВ2(1×2,5)	Гр20	–	0,8	–	–	0,25	1,14	Ремонтное освещение
	2	АБ-25	25	15	АВВГ 2×2,5	ск	–	0,2	–	–	0,4	1,82	Рабочее освещение
	3	АБ-25	25	20	АВВГ 3×4	ск	2	0,3	1	ПЭТ-4	1,0	4,55	Печь электрическая
					АВВГ 3×4	ск	1	0,05	2	ПЭТ-4	1,0	4,55	То же
					АВВГ 3×4	ск	1	0,05	3	ПЭТ-7	0,75	3,41	"
	4	АБ-25	25	15	АВВГ 2×2,5 АВВГ 3×2,5	ск	–	0,2	–	–	0,16	0,73	Рабочее освещение
	5	АБ-25	25	20	АВВГ 3×4	ск	5	0,1	4	ПЭТ-4	1,0	4,55	Печь электрическая
					АВВГ 3×4	ск	1	0,1	5	ПЭТ-4	1,0	4,55	То же
					АВВГ 3×4	ск	1	0,1	6	ПЭТ-7	0,75	3,41	"
	6	АБ-25	25	15									Резерв

Изм.	Лист	№ докум.	Подп.	Дата
Разраб.	Голубева			
Рук. гр.	Дыдыкин			
Гл. спец.	Баранова			
Нач. отд.	Кутин			
Н. контр.	Матросова			
Инж. пр.	Глазин			

ТП 817-169-ЭЛ

Автомобильные весы грузоподъемностью 10тс на 1 проезд

Лит.	Лист	Листов
ТР	1	1

План с сетями электроосвещения и электроотопления

МСХ СССР ЦИТЭПсельхозпром г. Иваново

Нач. ОВВ Клемина

gost.e-ecolog.ru