ТИПОВОЙ ПРОЕКТ

817-151

СКЛАДЫ СУХИХ КОНЦКОРМОВ И ЗЕРНА НА 100, 200 И 300 ТОНН

К ОВЦЕВОДЧЕСКИМ ФЕРМАМ НА 5, 10 И 15 ТЫСЯЧ ТОНКОРУННЫХ ОВЕЦ

СОСТАВ ПРОЕКТА

АЛЬБОМ I	РАБОЧИЕ ЧЕРТЕЖИ
АЛЬБОМ II	СМЕТЫ. ЗАКАЗНЫЕ СПЕЦИФИКАЦИИ

АЛЬБОМ I

РАЗРАБОТАН ПРОЕКТНЫМ ИНСТИТУТОМ „КИРГИЗГИПРОСЕЛЬХОЗ"

УТВЕРЖДЕН МСХ СССР
ЗАКЛЮЧЕНИЕ ОТ 24.12.73.
ВВЕДЕН В ДЕЙСТВИЕ „КИРГИЗГИПРОСЕЛЬХОЗОМ"
С 25.04.1975г. ПРИКАЗ № 154 ОТ 9.04.1975г.

gost.e-ecolog.ru

Содержание альбома

Поз.	Наименование	№ листа	№ стр
1	Титульный лист	—	1
2	Технологическая часть	ТХ-1,ТХ-2	2-3
3	Архитектурно-строительная часть	АС-1, АС-10	4-13
4	Электротехническая часть	ЭМ-1, ЭК-2	14-15
6	Заказные спецификации	ВС-1, ВС-2	16(17)

Перечень листов марки ТХ

№ листа	Наименование листа	Примеч.
ТХ-1	Заглавный лист	
ТХ-2	План расстановки технологического оборудования. Схемы	Последний лист

Пояснительная записка

Склады сухих концкормов и зерна на 100, 200 и 300 тонн входят в состав овцеводческих ферм на 5, 10 и 15 тысяч тонкорунных овец и предназначены для напольного хранения фуражного зерна различных культур и тарного хранения концкормов.

Концкорма и зерно должны поступать в склад доведенными до нормальных концентраций по чистоте и влажности. Поэтому установка в складе сушильных и зерноочистительных агрегатов не предусмотрена. Операции по сушке зерна в процессе хранения должны осуществляться соответствующим оборудованием хозцентра хозяйства.

Для загрузки и выгрузки зерна и концкормов в складе предусмотрено проектом использование передвижного зернового метателя ЗМ-30. Технологическая схема использования оборудования дана на листе ТХ-2.

Типовой проект разработан в соответствии с действующими нормами и правилами и предусматривает мероприятия обеспечивающие взрывобезопасность и пожаробезопасность при эксплуатации здания или сооружения

Главный инженер проекта — В.Е. Егоров

1973	Овцеводческие фермы на 5,10 и 15 тысяч тонкорунных овец. Склады сухих концкормов и зерна на 100 200 и 300 тонн	Заглавный лист	Типовой проект 817-1.54	Альбом 1

М1:50

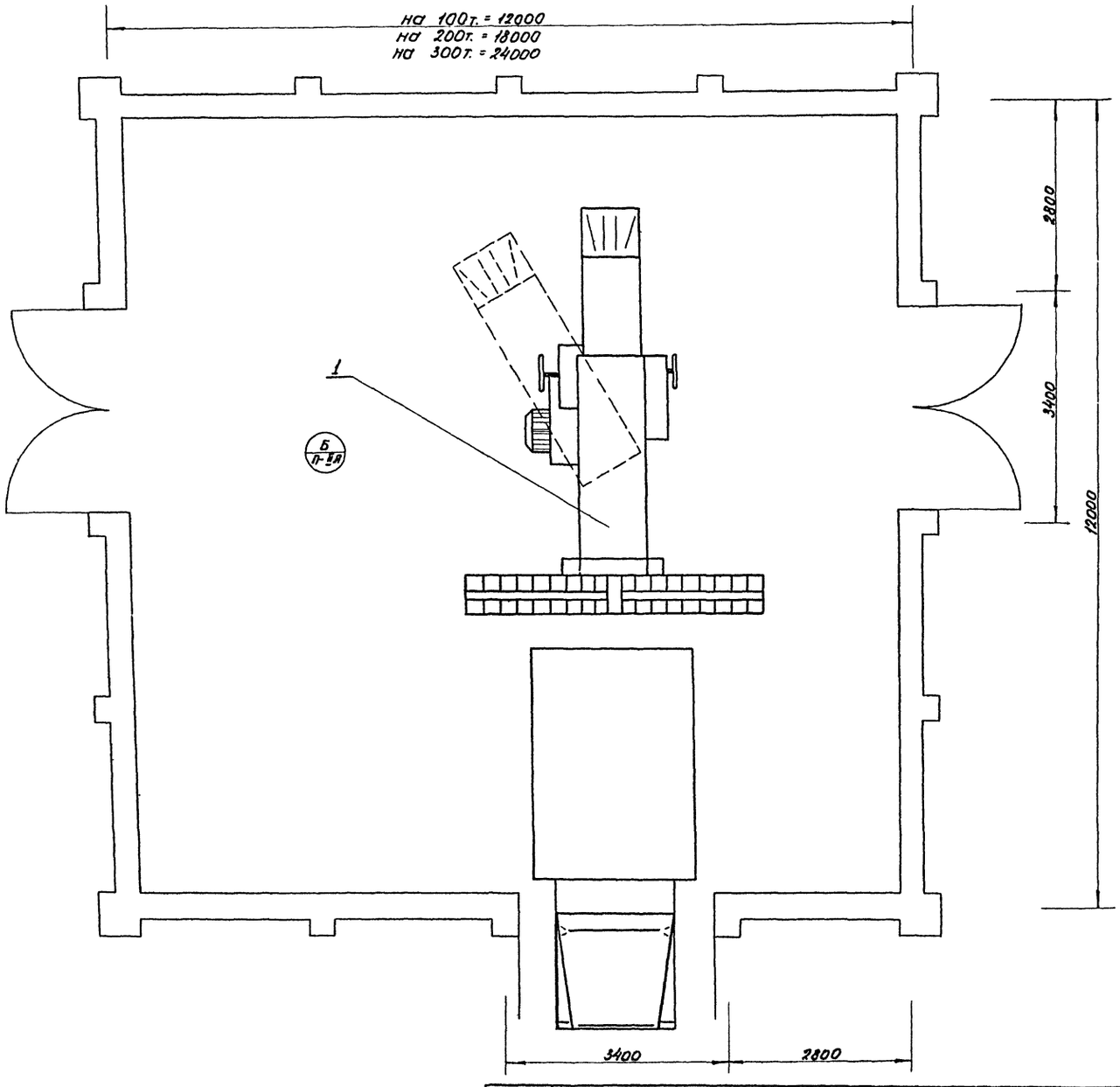

Схема загрузки зерна

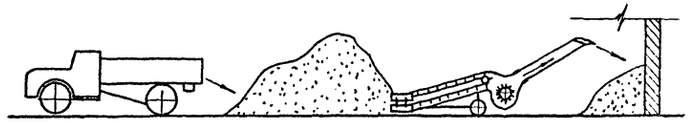

Схема выгрузки зерна

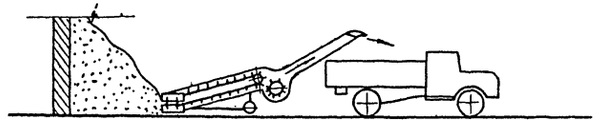

Поз.	Наименование оборудования	Марка или обозн.	Характ. габар. размер	Кол.	Мощн. квт. ед.	Мощн. квт. общ.	Масса, кг. ед.	Масса, кг. общ.	Примечание
1	Зерновой метатель	ЗМ-30	производ. до 30т/ч.	1	7	7	1050	1050	гот. изделие

1973	Овцеводческие фермы на 5, 10 и 15 тысяч тонкорунных овец. Склады сухих концкормов и зерна на 100, 200 и 300 тонн.	План расстановки технологического оборудования. Схемы.	Типовой проект 817-151	Альбом I	Лист ТХ-2

Кн. ... ГИПРОПЕЛЬХОЗ г. Фрунзе

Гл. инж. инст. Кн. отдела Гл. инж. пр. Гл. спец. техн. Рук. группы

Кукаянов Гузаиров Егоров Чихов Сидоренко

Инженер Копировал

Спец. пож. без. Сверено Ноляин

Перечень листов марки АС

N листа	Наименование	Примечание
АС-1	Заглавный лист	
АС-2	Пояснительная записка	
	Склад сухих концкормов и зерна на 100 тонн	
АС-3	Фасад 1-2. План стен. Разрез 1-1.	
АС-4	План фундаментов. План связей по верхним поясам арок. План покрытия. План кровли	
	Склад сухих концкормов и зерна на 200 тонн	
АС-5	Фасады 1-2; Б-А. План стен. План фундаментов	
АС-6	План связей по верхним поясам арок. План покрытия. План кровли	
	Склад сухих концкормов и зерна на 300 тонн	
АС-7	Фасады 1-2; Б-А, А-В. План стен.	
АС-8	План связей по верхним поясам арок. План покрытия. План кровли. План фундаментов.	
	Склады сухих концкормов и зерна на 100, 200 и 300 тонн	
АС-9	Планы полов и перемычек	
АС-10	Перемычка БПЗ-18. Опалубочный чертеж. Опорная подушка СПОЧ-4а. Опалубочный чертеж. Спецификация стали. Ведомость монтажных деталей	
АС-11	Узлы 1, 2, 3 Фрагмент плана покрытия	Последний лист

Перечень примененных стандартов и типовых чертежей

Шифр. номер	Наименование	Примеч.
2.800-2 выпуск 23	Детали сельскохозяйственных зданий и сооружений	
1.860-2 выпуск-1	Трехшарнирные арки пролетом 12 м.	
КЭ-01-68 выпуск 2	Сборные железобетонные перемычки	
1.139-1 выпуск 1	Перемычки железобетонные сборные для жилых и общественных зданий.	
ГОСТ 16407-70	Окна деревянные для животноводческих и птицеводческих зданий.	
ГОСТ 18853-73	Ворота деревянные распашные для животноводческих и птицеводческих зданий	
1.862-1 выпуск 1	Опорные подушки	

Типовой проект разработан в соответствии с действующими нормами и правилами и предусматривает мероприятия, обеспечивающие взрывобезопасность и пожаробезопасность при эксплуатации зданий

Главный инженер проекта В.Е. Егоров

Технико-экономические показатели.

Показатели	Наименование показателей	Ед. изм.	Колич. ед. измер. для складов сухих концкормов и зерна на 100 тн	200 тн	300 тн
Объем	Строительный	$м^3$	660.48	970.08	1279.68
Площадь	Застройки	$м^2$	150.55	219.01	301.09
	Рабочая	"	132.47	190.99	269.51
	Полезная	"	132.47	190.99	269.51
Расход материалов	Цемента	т	9.07	11.93	14.64
	Стали	"	0.86	0.95	1.00
	Железобетона	$м^3$	1.48	1.78	1.78
	В т.ч. сборного	"	1.40	1.62	1.62
	Лесоматериалов	"	18.31	25.88	34.01
	Кирпича	тыс. шт.	26.86	33.51	40.38
Сметная стоимость	Общая	тыс. руб.	7.54	9.70	11.81
	Строительно-монтажных работ	"	6.55	8.71	10.82
	Оборудования	"	0.99	0.99	0.99
	$1 м^3$ здания	руб.	12.67	10.97	10.08
	$1 м^2$ рабочей площади	"	56.06	41.40	43.10
	На расчетную единицу	"	—	—	—
Трудовые затраты	На здание	чел-день	190	2.51	3.05
	На $1 м^3$ здания	"	0.32	0.28	0.26

Спецификация связей

Склад сухих концкормов и зерна на	Марка элем.	Сечение мм	Длина мм	Кол. шт.	Объем древесины $м^3$ Единицы	Общий
100 тонн	С1-1	100×100	2800	12	0.028	0.336
	С1-1К	100×100	2680	4	0.027	0.108
	С2-2	100×100	3600	8	0.036	0.288
200 тонн	С1-1	100×100	2800	16	0.028	0.448
	С1-1К	100×100	2680	4	0.027	0.108
	С2-2	100×100	3600	8	0.036	0.288
300 тонн	С1-1	100×100	2800	20	0.028	0.56
	С1-1К	100×100	2680	4	0.027	0.108
	С2-2	100×100	3600	8	0.036	0.288

Спецификация трехшарнирных арок

Марка арки	Расход матер. на 1 шт. Древес. $м^3$	сталь кг	клей кг	Масса арки кг	Колич. арок для складов сухих концкормов и зерна на 100 тн	200 тн	300 тн	Серия
МДА.12-6	0.562	81.0	5.62	368	3	5	7	1.860-2. вып. 1

Характеристика зданий

1. Класс зданий – III
2. Степень долговечности – III
3. Степень огнестойкости – III

Спецификация сборных железобетонных изделий

Марка перем.	Размеры в мм H	B	L	Марка бетона	Масса эл-та кг	Показатели на 1 эл. бетон $м^3$	Сталь кг	Склад сухих концкормов и зерна на 100 т.н. кол. шт.	бетон $м^3$	Сталь кг	Склад сухих концкормов и зерна на 200 тн кол. шт.	бетон $м^3$	Сталь кг	Склад сухих концкормов и зерна на 300 тн кол. шт.	бетон $м^3$	Сталь кг	Серия или лист пр-та
Б-22	140	120	2200	200	95	0.037	1.89	6	0.222	11.34	9	0.333	17.01	9	0.333	17.01	1.139-1 вып.
БПЗ-1а	290	330	3500	200	800	0.32	29.1	2	0.64	58.2	2	0.64	58.2	2	0.64	58.2	КЭ-01-58.62
БПЗ-18	290	330	3500	200	800	0.32	43.18	1	0.32	43.18	1	0.32	43.18	1	0.32	41.28	АС-10
СПОЧ-4а	140	380	380	200	50	0.02	8.11	4	0.08	32.44	8	0.16	64.88	12	0.24	97.33	АС-10

Спецификация столярных изделий

Марка издел. по ГОСТу	Наименование	Размер проема мм l	h	Размер блока мм l	h	Количество блоков для складов сухих концкормов и зерна на 100 тн	200 тн	300 тн	ГОСТ. шифр
ОВ.09-15	Оконный блок	1520	920	1470	864	2	3	3	16407-70
ВР-2	Ворота	3000	2700	2950	2650	3	3	3	18853-73

Условные обозначения маркировки деталей, узлов и позиций

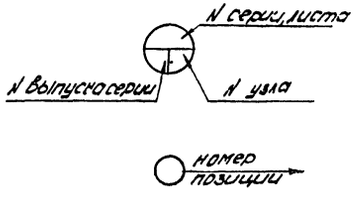

1973	Общеводческие фермы на 5, 10, 15 тысяч тонкорунных овец. Склады сухих концкормов и зерна на 100, 200 и 300 тонн	Заглавный лист	Типовой проект 817-151	Альбом I	Лист АС-1

Пояснительная записка.

Проект складов сухих концкормов и зерна на 100, 200 и 300 тонн откорректирован согласно плана типового проектирования раздел XVII пункт 109 и списка-графика, утвержденного по согласованию с отделом типового проектирования Госстроя СССР Главсельстройпроектом МСХ СССР на 1973 год.

Проект разработан для строительства в IX проектно-строительной зоне и характеризуется следующими данными:

а) расчетная зимняя температура наружного воздуха -20°С, -30°С (основное решение), -40°С;

б) нормативная снеговая нагрузка -100 кг/м²;

в) нормативный скоростной напор ветра -45 кг/м²;

г) сейсмичность района строительства - 6 баллов;

д) территория строительства без подработки горными выработками, рельеф местности спокойный, грунтовые воды отсутствуют;

е) грунты в основаниях непучинистые непросадочные со следующими нормативными характеристиками:

$\varphi^н = 28°$; $C^н = 0.02$ кг/см²; $E = 150$ кг/см²; $\gamma_0 = 1.8$ т/м³.

II. Архитектурно-планировочное решение.

Склады сухих концкормов и зерна на 100, 200 и 300 тонн запроектированы одноэтажными прямоугольной формы с размерами сторон в плане соответственно 12×12 м; 12×18 м и 12×24 м.

Высота до низа поперечных выступающих конструкций 3.0 м.

III. Конструктивное решение.

Фундаменты под стены запроектированы ленточными бутобетонными.

Привязку фундаментов к местным условиям строительной площадки необходимо производить на основании инженерно-геологических изысканий, а также СНиП II-Б 1-62 „Основания зданий и сооружений. Нормы проектирования" и в соответствии с проектом вертикальной планировки площадки.

Для защиты стен от капилярной влаги на отметке -0.02 м. по выравненной поверхности ленточных бутобетонных фундаментов устраивается гидроизоляция из слоя цементного раствора состава 1:2 толщиной 2 см.

Стены выполняются из обыкновенного глиняного кирпича М 75 на растворе М 25 с пилястрами под расшивку швов.

Покрытие - сплошной деревянный настил из досок толщиной 25 мм по деревянной обрешетке и деревянным клееным 3-х шарнирным аркам серии 1.860-2 вып. Вместо деревянных клееных 3-х шарнирных арок серии 1.860-2 выпуск 1 возможно применение металлодеревянных брусчатых ферм серии 1.860-3 выпуск 1.

Кровля - волнистые асбестоцементные листы УВ-7.5

Полы - асфальтовые.

Перемычки - сборные железобетонные серии 1.139-1 выпуск 1, КЭ-01-58 выпуск 2 и индивидуальные.

Окна по ГОСТ 16407-70.

Ворота по ГОСТ 18853-73.

Пандусы бетонные: бетон М-100.

IV. Отделочные работы.

Для защиты зданий складов от поверхностных вод по периметру каждого здания устраивается асфальтовая отмостка по щебеночному основанию.

Кладка кирпичных стен ведется с обеих сторон под расшивку швов с последующей побелкой известковым раствором. Оконные откосы и откосы ворот выполняются цементно-известковым раствором. Все металлические детали, изделия, оконные переплеты и ворота окрашиваются масляной краской за 2 раза.

V. Защита деревянных элементов от гниения и возгорания.

Все деревянные элементы зданий должны быть защищены от гниения, поражения древоточцами и возгорания: защита производится в соответствии с указаниями глав СНиП I-В.8-62 „Материалы для защиты деревянных конструкций от гниения, поражения древоточцами и возгорания, а также СНиП III-В. 7-62 „Деревянные конструкции. Правила производства и приемки монтажных работ".

VI. Защита металла от коррозии.

Защита от коррозии открытых металлических элементов производится путем нанесения лакокрасочных антикоррозийных покрытий в соответствии с требованиями СНиП III-В. 6-62 „Защита строительных конструкций от коррозии. Правила производства и приемки работ" и СНиП II-В. 9-73 „Антикоррозийная защита строительных конструкций зданий и сооружений. Нормы проектирования.

1973	Овцеводческие фермы на 5, 10 и 15 тысяч тонкорунных овец. Склады сухих концкормов и зерна на 100, 200 и 300 тонн.	Пояснительная записка.	Типовой проект 817-151	Альбом I

Гипросельхоз г. Оренбург
Егоров

Фасад 1-2 М 1:100

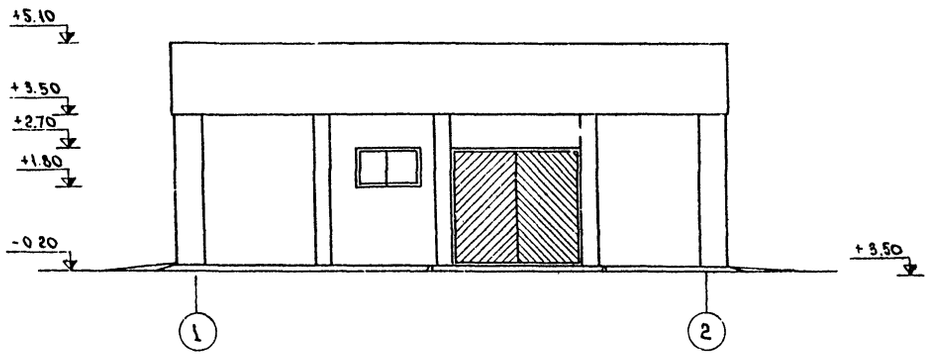

План стен М 1:100

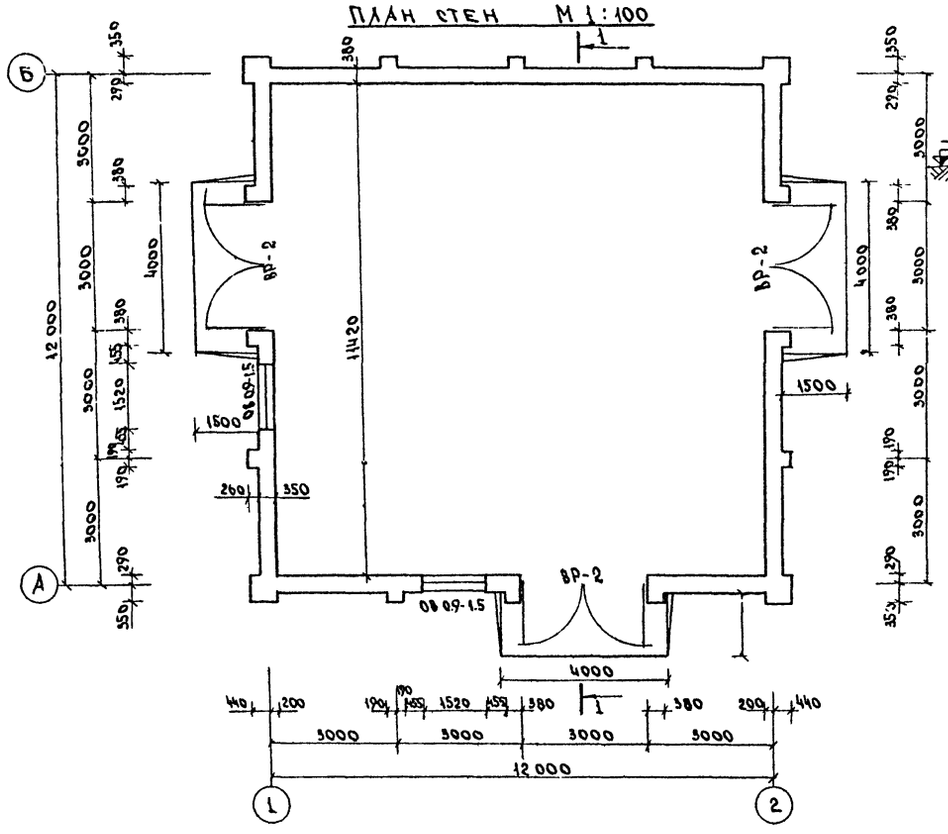

Разрез 1-1 М 1:50

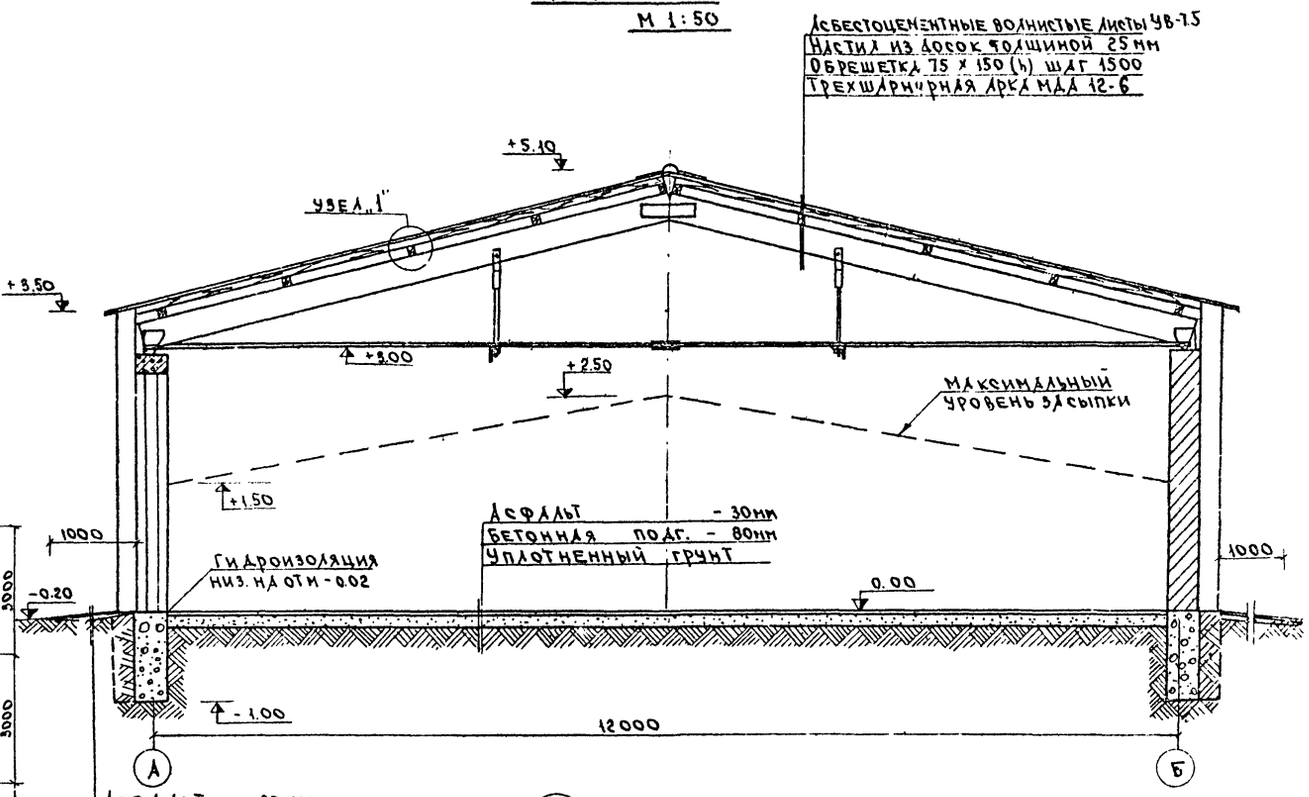

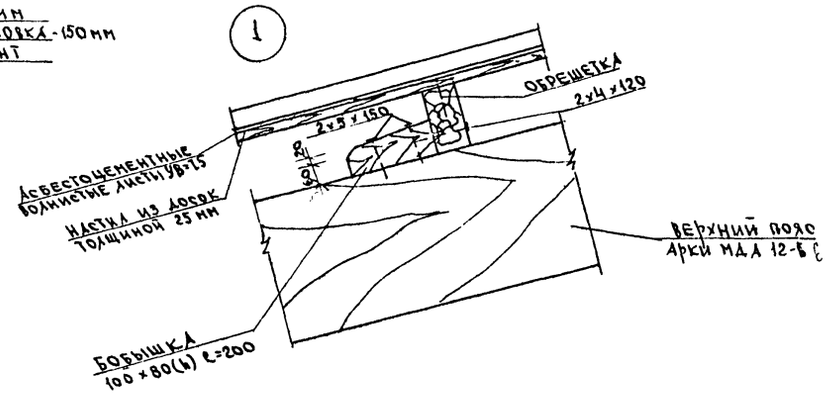

Примечания:

1. Кирпичные стены выполнить из обыкновенного глиняного кирпича М75 на растворе М25.
2. Гидроизоляцию низ на отметке -0.02 м выполнить из слоя цементного раствора состава 1:2 толщ 2 см
3. Гвозди приняты по ГОСТ 4028-63.
4. Спецификацию столярных и сборных железобетонных изделий см. лист АС-1
5. На внутренней поверхности стен склада нанести линию максимального уровня засыпки несмываемой краской.

1973	Овцеводческие фермы на 5; 10 и 15 тысяч тонкорунных овец. Склад сухих концкормов и зерна на 100 тонн.	Фасад 1-2. План стен. Разрез 1-1	Типовой проект 817-151	Альбом I	Лист АС-3

Гипрозернохоз г. Чугуев

Гл. инж. инст. Н.Н. Суслов
Гл. констр. отд. Г.Н. Ласонова
Гл. инж. пр. Г.Н. Ласонова

Рук. группы Ю.М. Лукьянов
Инженер Э.Р. Гузаиров
Техник Л.С. Кузнецова
Копировала В.Е. Егорова

Согласовано: Госстрой СССР, Госкомитет по делам строительства, Госплан СССР

План фундаментов М 1:100

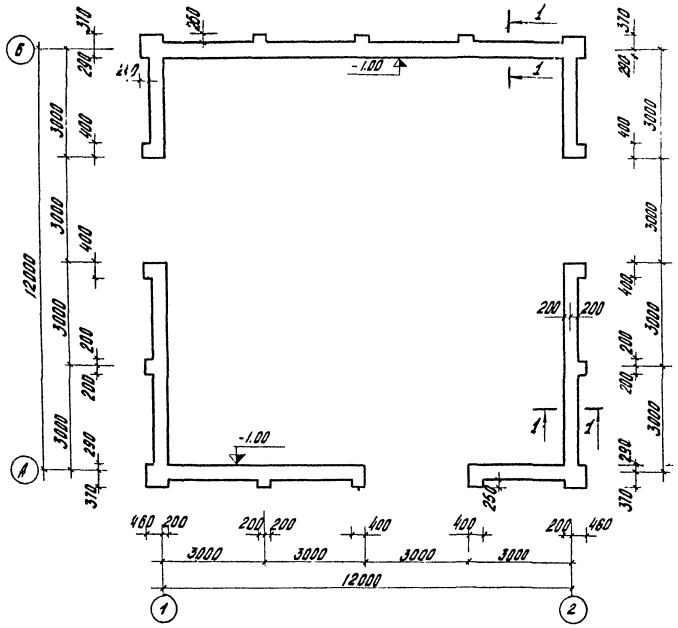

План связей по верхним поясам арок М 1:100

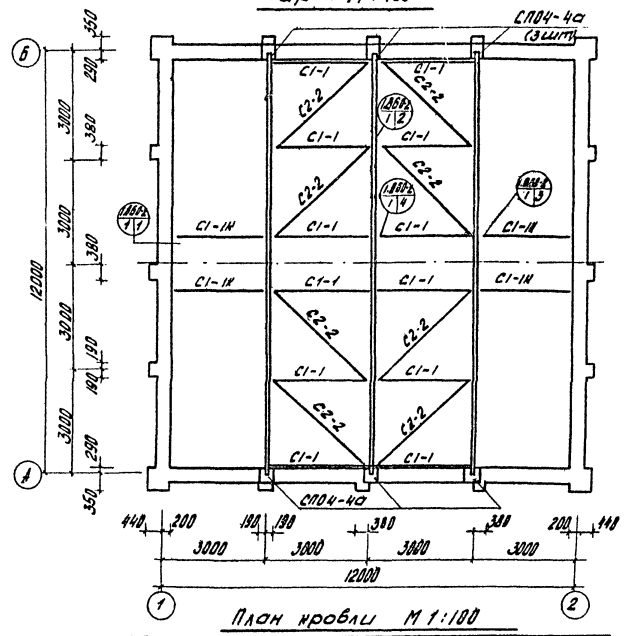

План покрытия. М 1:100

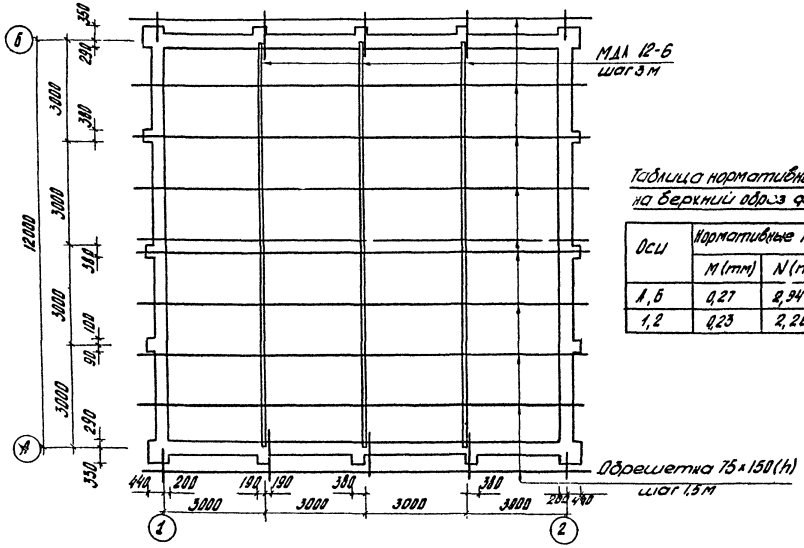

План кровли М 1:100

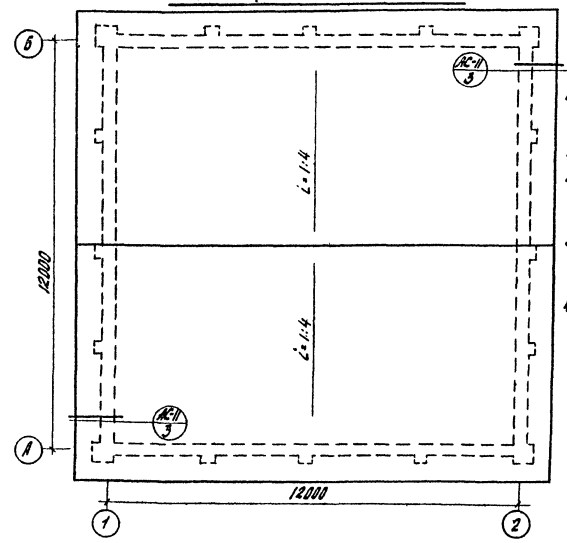

Таблица нормативных нагрузок на верхний обрез фундамента

Оси	Нормативные нагрузки		
	M (тм)	N (т)	Q (т)
А,Б	0,27	2,94	0,35
1,2	0,23	2,28	0,35

Примечания

1. Фундаменты выполнить ленточными бутобетонными вут М.200 на бетоне М50
2. Ведомость монтажных деталей по узлам см. лист АС-10
3. Арки МДА 12-6 устанавливать на опорные подушки СП04-4а
4. Сечение 1-1 см. лист АС-5.

1973	Общеводческие фермы на 5, 10 и 15 тысяч тонкорунных овец. Склад сухих концентратов и зерна на 100 тонн.	План фундаментов. План кровли. План покрытия. План связей по верхним поясам арок.	Типовой проект 817-151	Альбом I	Лист АС 4

Фасад 1:2 м 1:100

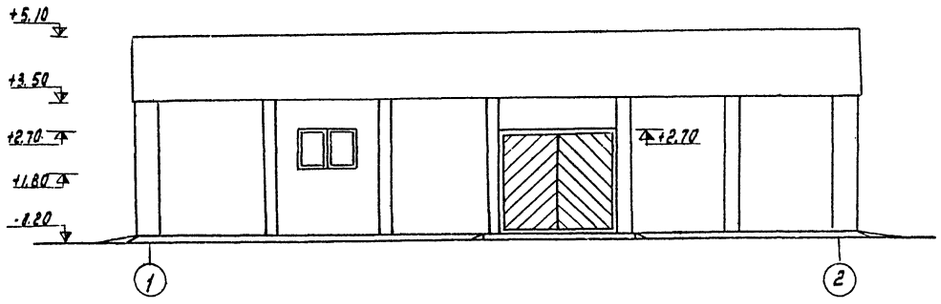

Фасад Б-А м 1:100

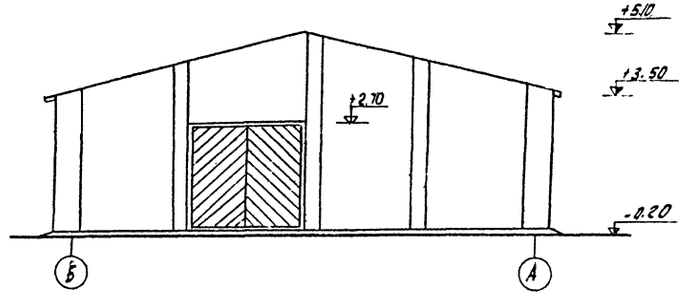

План стен м 1:100

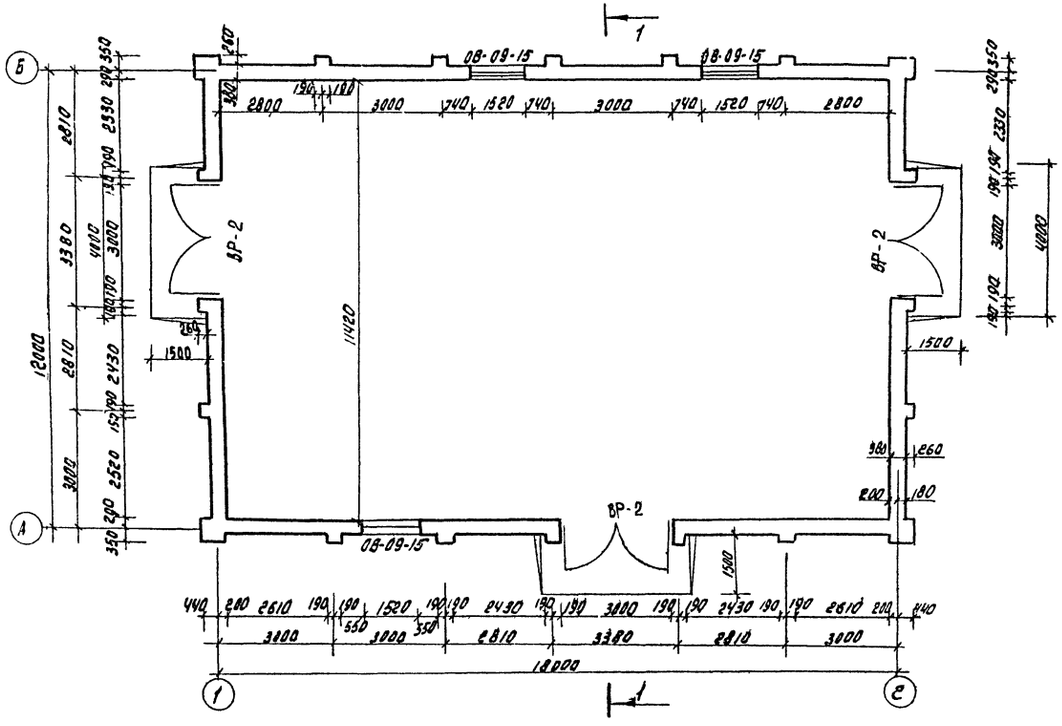

План фундаментов м 1:100

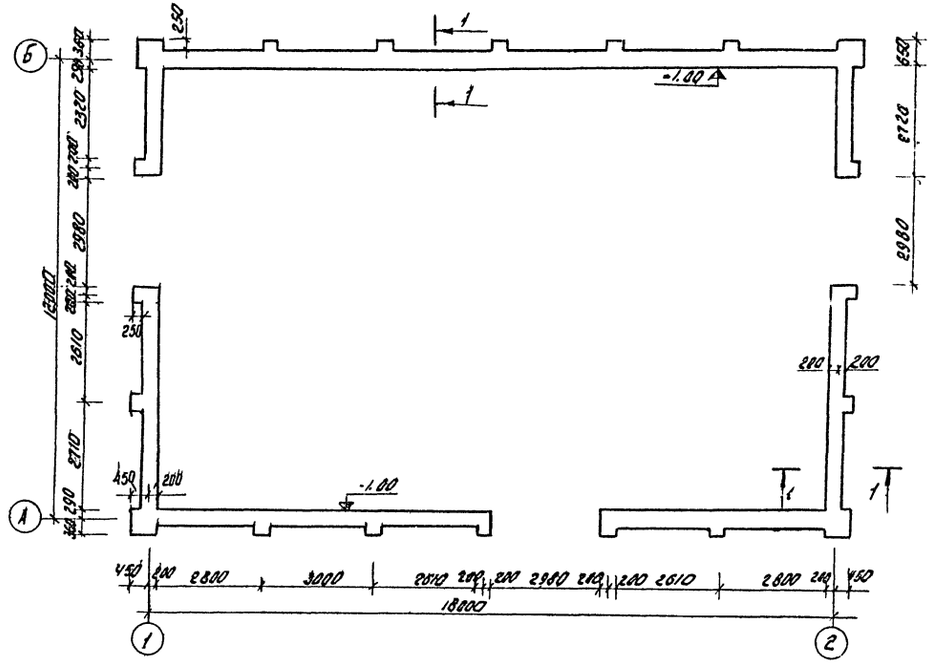

Таблица нормативных нагрузок на верхний обрез фундамента

Ось	Нормативные нагрузки		
	M (тм)	N (т)	Q (т)
1, Б	0,27	2,94	0,35
1, 2	0,23	2,28	0,35

Примечания

1. Сечение 1-1 см. лист АС-3
2. Кирпичные стены выполнить из кирпича М-75 на растворе М-25
3. Спецификацию столярных изделий см. лист АС-4.
4. Фундаменты под кирпичные стены выполнить ленточными бутобетонными. бут М-200. на бетоне М-50
5. Разрез 1-1 см. лист АС-3

1973	Овцеводческие фермы на 5, 10 и 15 тысяч тонкорунных овец. Склад сухих концкормов и зерна на 200 тонн	Фасады 1:2; Б-А План стен. План фундаментов	Типовой проект 817-151	Альбом I	Лист АС-2

Инв. № подл. | Подпись и дата | Взам. инв. №

Гл. инженер проекта — Н.М. Зубчиков
Гл. архитектор проекта — Ю.Г. Чаронов
Нач. отд. — Ю.М. Михайлов
Нач. сект. — С.И. Алексеева
Руководитель группы — Ю.К. Гущин
Инженер — Ю.Р. Пузанков
Техник — Л.С. Кузнецов
Копировал — В.Е. Егоров

План связей по верхним поясам арок

м 1:100

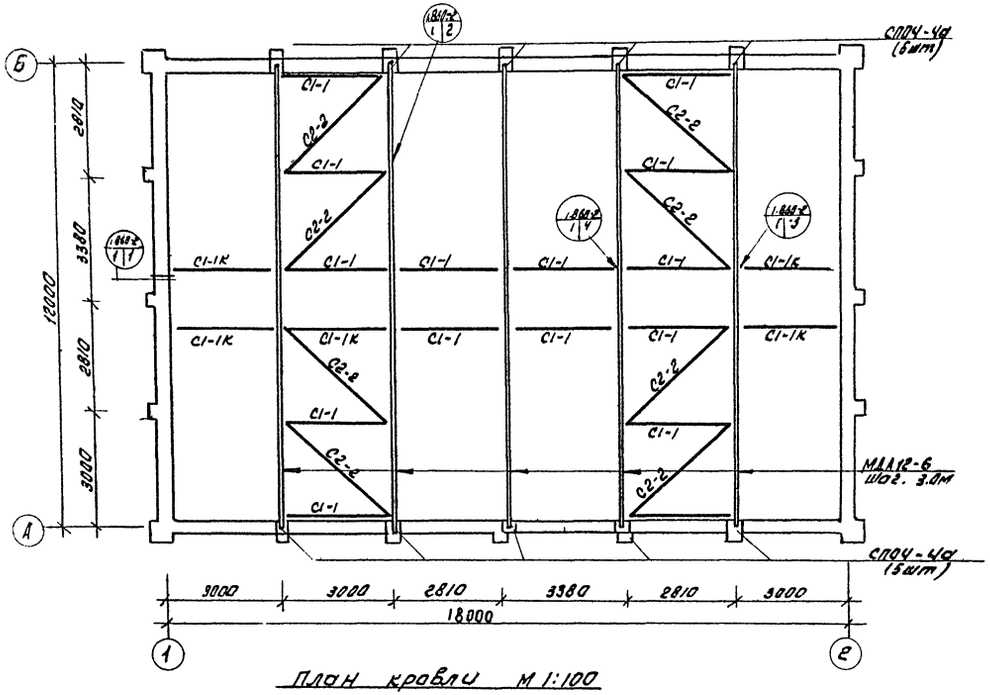

План покрытия м 1:100

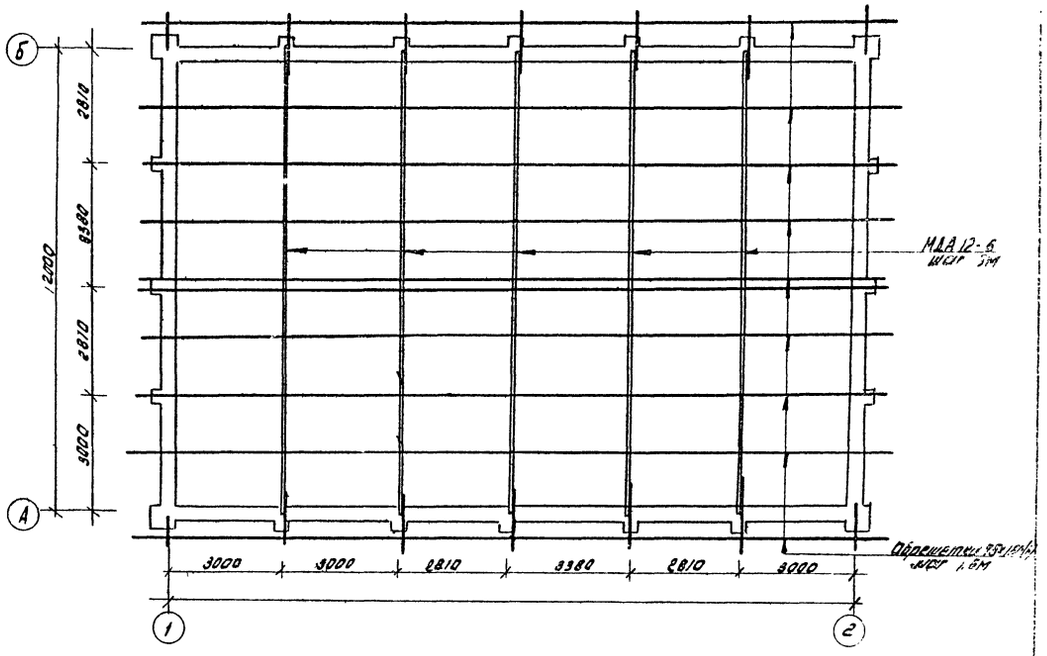

План кровли м 1:100

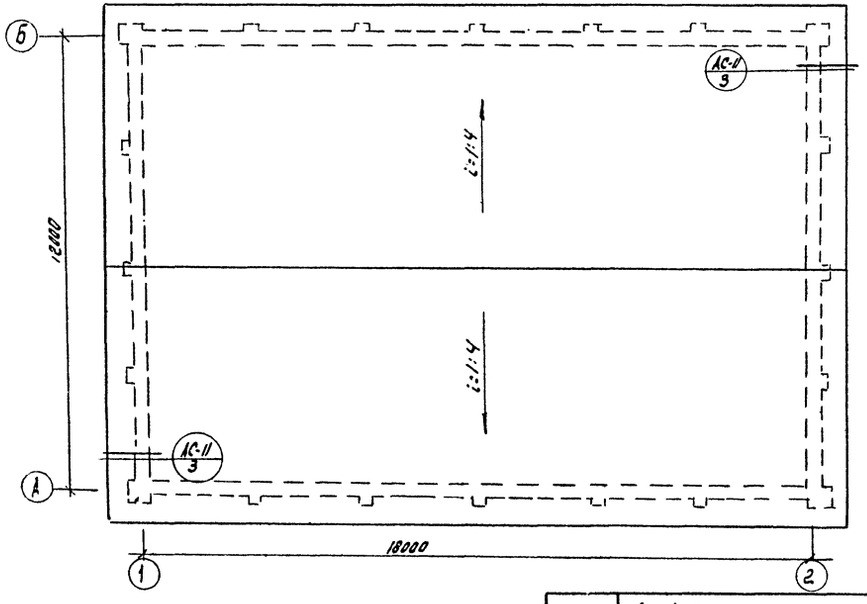

1-1 м 1:50

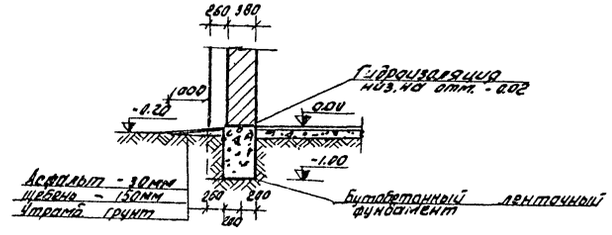

Примечания:

1. Арки МДА-12-6 устанавливаются на опорные подушки СПОЧ-4а
2. Ведомость монтажных деталей по узлам см. лист. АС-10

Фасад 1-2 М 1:100

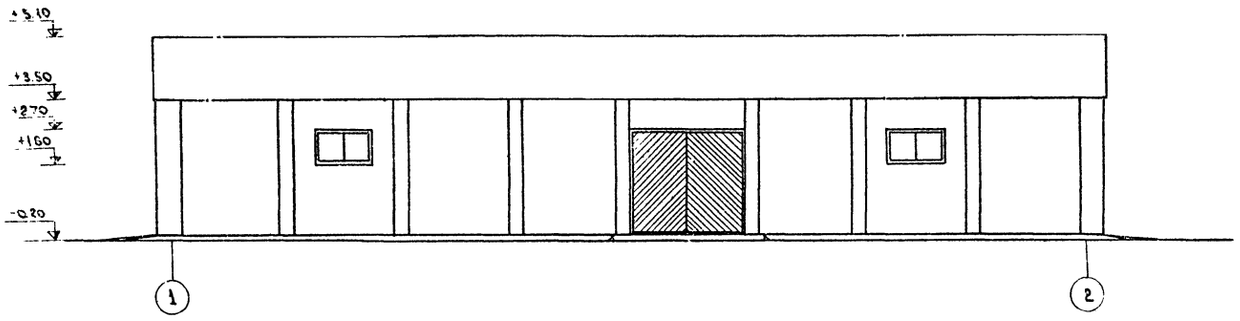

Фасад Б-А. М 1:100

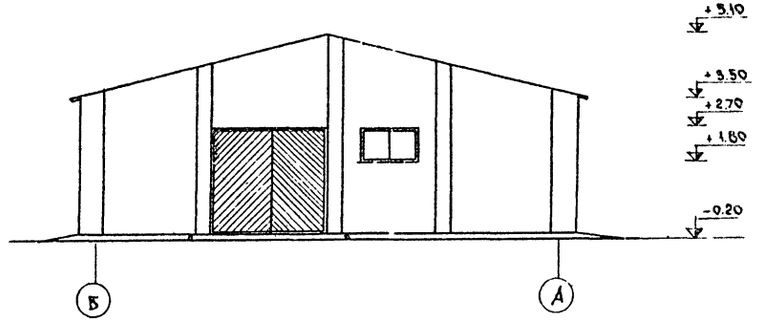

План стен М 1:100

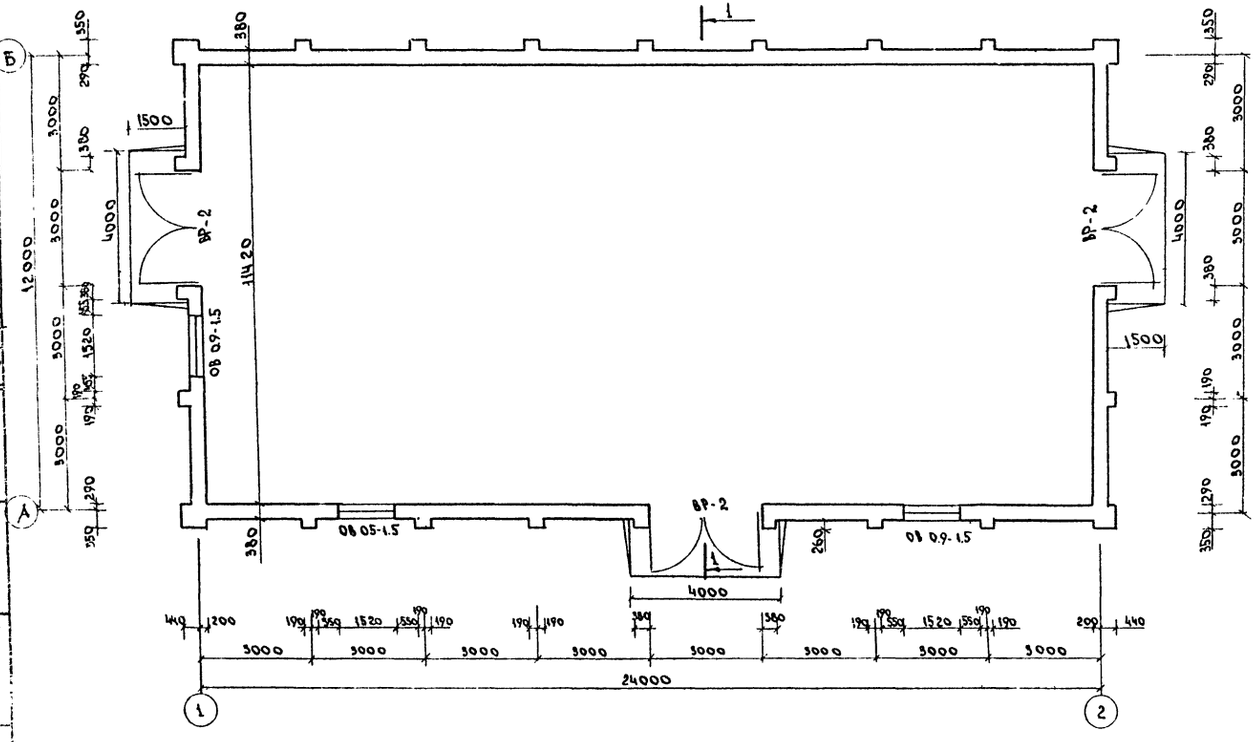

Фасад А-Б М 1:100

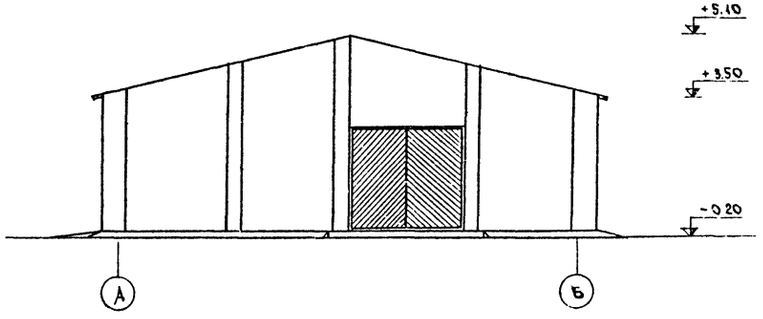

Примечания:

1. Кирпичные стены выполнить из обыкновенного глиняного кирпича М 75 на растворе М 25.
2. Спецификацию столярных изделий см. лист АС-1
3. Разрез 1-1 см. лист АС-3.

1973	Овцеводческие фермы на 5; 10 и 15 тысяч тонкорунных овец. Склад сухих концкормов и зерна на 300 тонн.	Фасады 1-2; Б-А; А-Б. План стен.	Типовой проект 817-151	Альбом I	Лист АС-7

Согласовано: Спец. пом. без. Полин

Пр. Зубков, Л. Черных, Ш. Алымкулов, Г. Насонова

Рук. группы, Инженер, Техник, Копировал

М.М. Лукьянов, Э.Р. Гузаиров, П.С. Кузнецов, В.Е. Егоров

Фрунзе

План фундаментов М 1:100

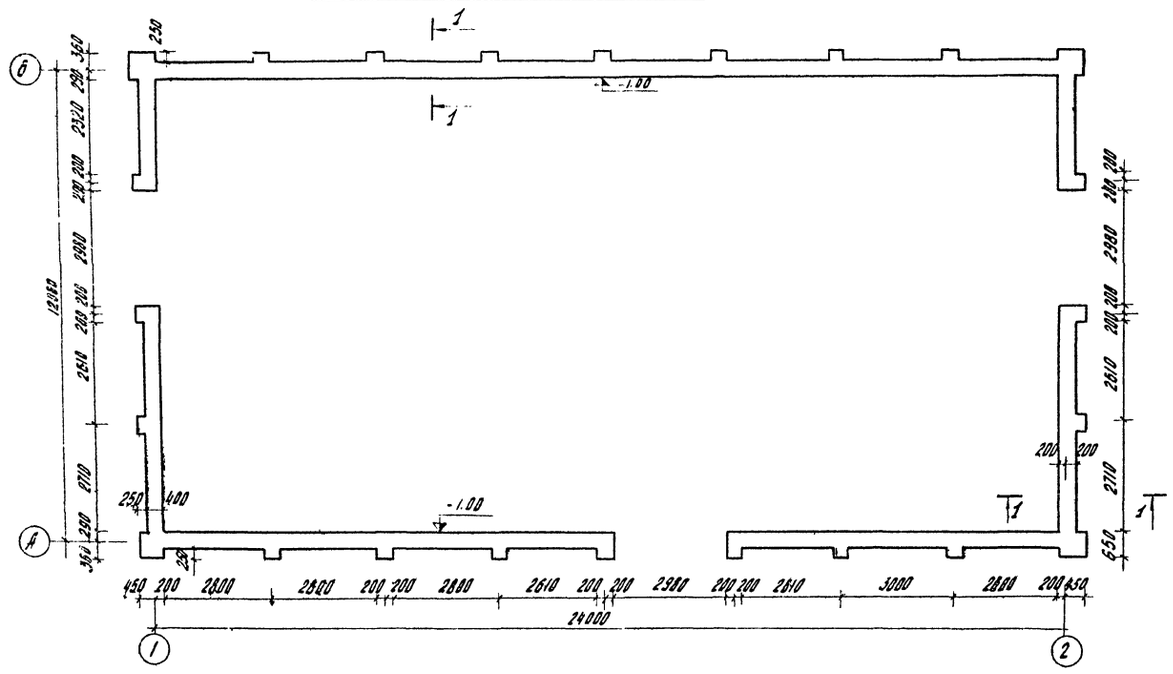

План покрытия М 1:200

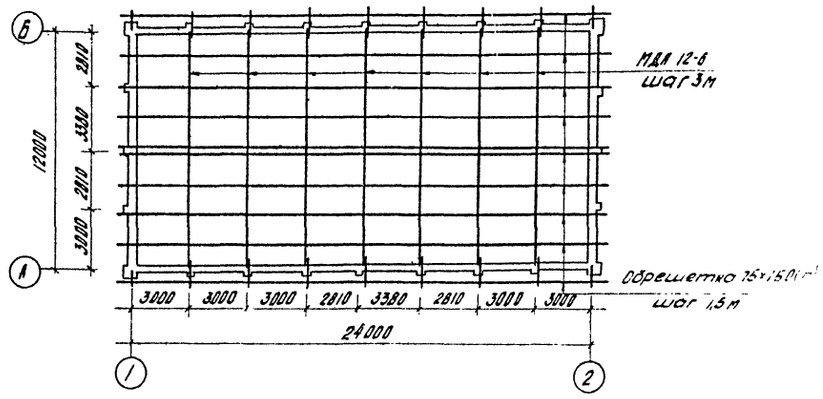

План кровли М 1:200

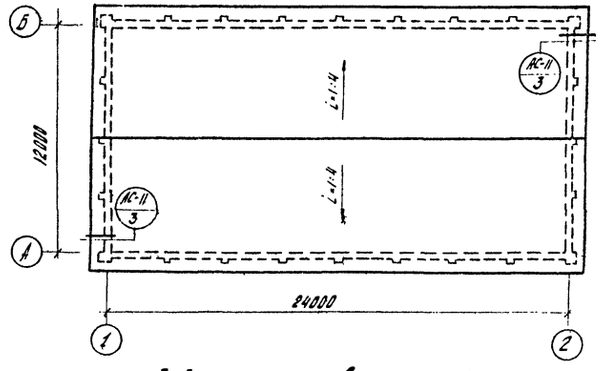

План связей по верхним поясам арок М 1:100

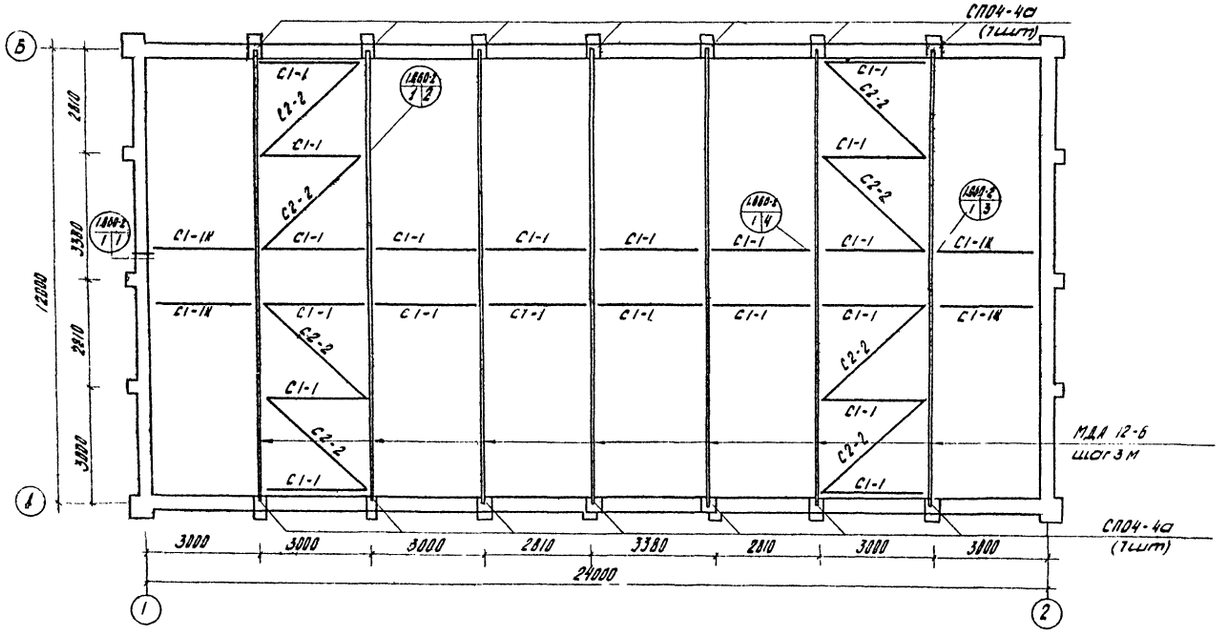
СП04-4а
(1шт)
МДА 12-6
шаг 3 м
СП04-4а
(1шт)
С1-1
С2-2
С1-1
С2-2
С1-1
С1-1
С1-1

План полов и перемычек склада сухих концкормов и зерна на 300 т М 1:100

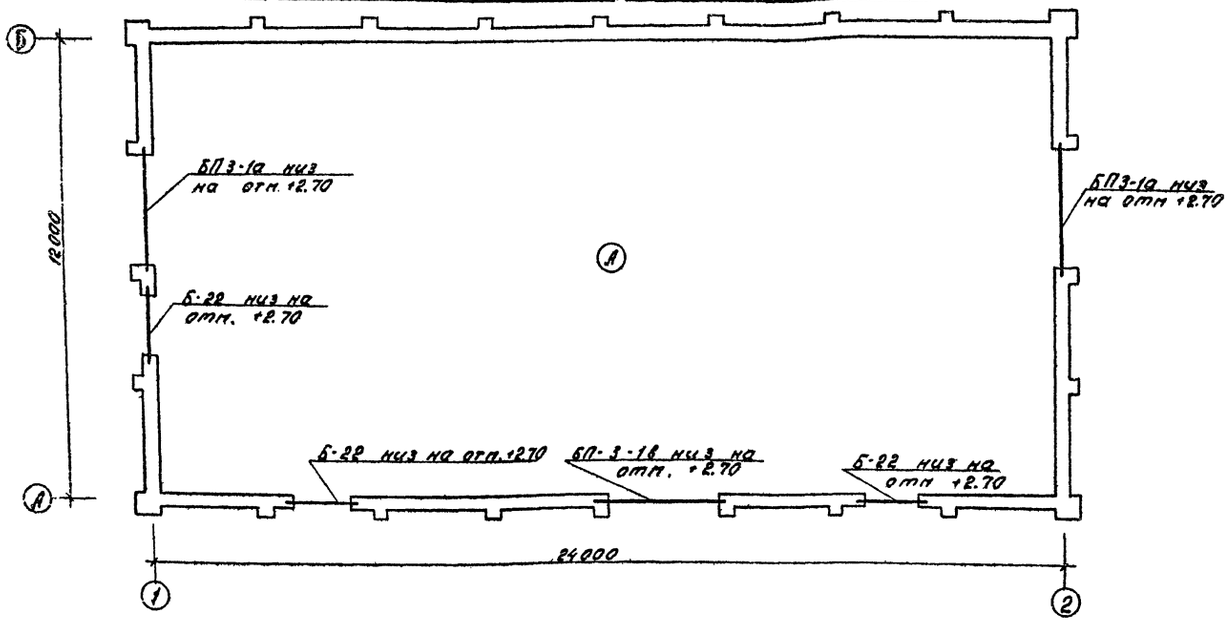

План полов и перемычек склада сухих концкормов и зерна на 100 т М 1:100

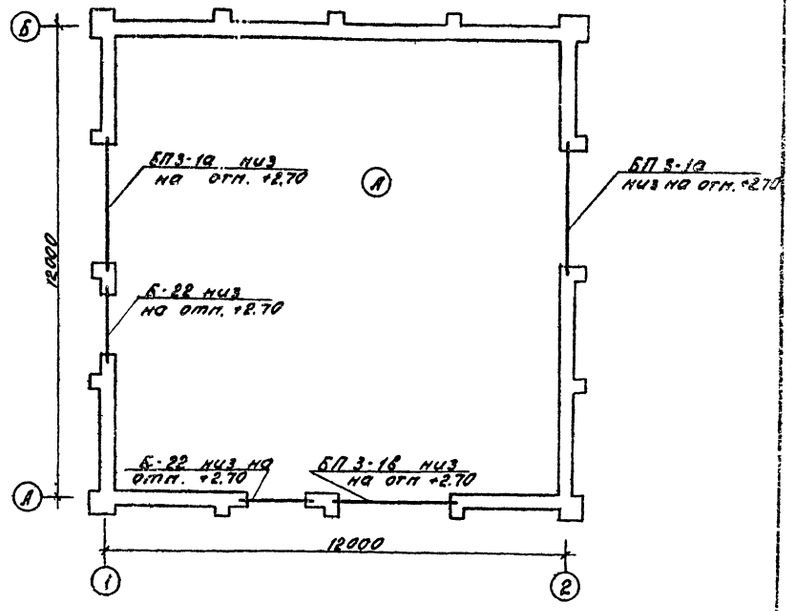

План полов и перемычек склада сухих концкормов и зерна на 200 т М 1:100

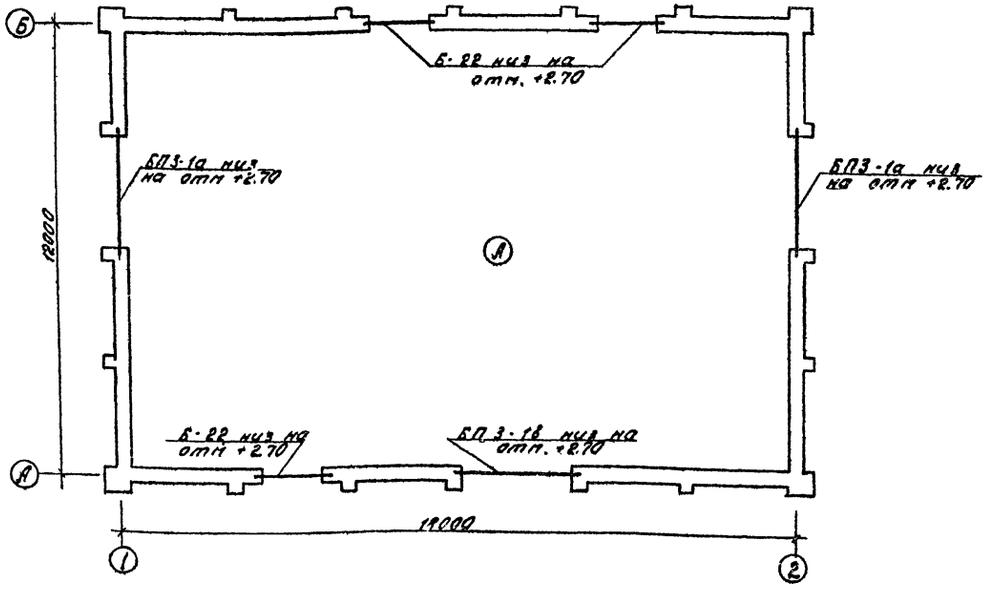

А Асфальтовый пол

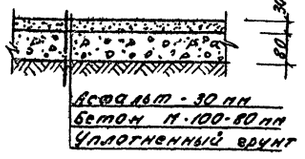

Примечание:

1. Спецификацию сборных железобетонных перемычек см. лист АС-1.

1973	Овцеводческие фермы на 5, 10 и 15 тысяч тонкорунных овец. Склады сухих концкормов и зерна на 300, 200 и 100 т.	Планы полов и перемычек.	Типовой проект 817-151	Альбом I	Лист АС-9

Перемычка БП3-18. Опалубочный чертеж.

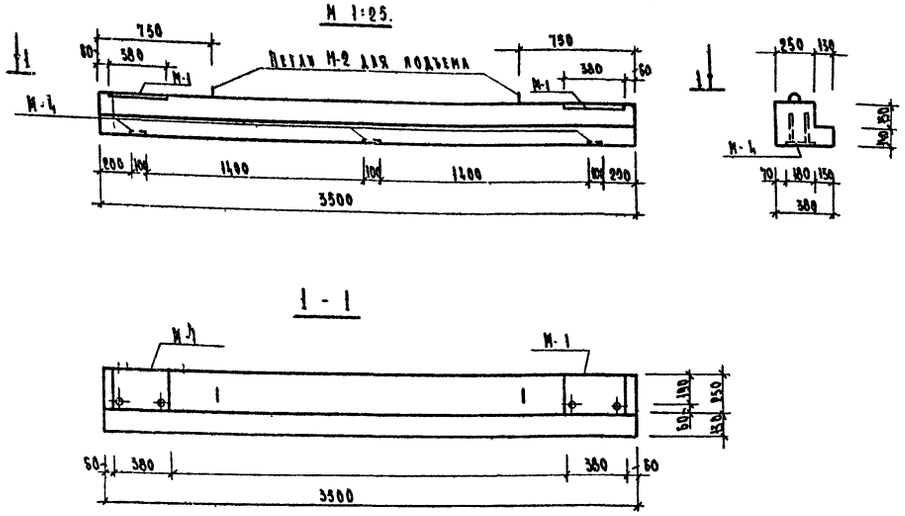

Спецификация стали Вст.3кп-2 на 1 шт. закладной детали.

Марка закл. дет.	№ поз.	Профиль или сечение мм	Длина мм	Кол-во шт.	Масса кг поз.	Масса кг марки	ГОСТ
М-1	1	-250×8	380	1	5.97	7.04	5681-57*
	2	Ф10 А-I	710	1	0.57		5781-61
	4	Ф16 А-I	120	2	0.38		5781-61
	5	Гайка М16	-	2	0.01		5915-70
	6	Шайба 16	—	2	0.01		11371-68
М-3	1	-250×8	380	1	5.97	6.75	5681-57*
	3	Ф10 А-II	120	4	0.88		5781-61
	4	Ф16 А-I	120	2	0.38		—"—
	5	Гайка М16	-	2	0.01		5915-70
	6	Шайба 16	-	2	0.01		11371-68

Ведомость монтажных деталей.

Склад стыкуемых конструкций в зерна на	№ узла подстав. на заклад.	Марка монт. детали	Кол-во монт. дет. на узле	Масса детали кг.	Серия
1	2	3	4	5	6
100 тн	1/4	М10-1	2	0.3	1.860-2 выпуск 1
		М9-3	1	3.2	
	2/12	М6	3	0.2	
		М10-1	4	0.3	
		М8-2	1	5.0	
	3/4	М6	3	0.2	
		М10-1	6	0.3	
		М8-2	1	5.0	
		М9-1	1	2.4	
	4/4	М6	2	0.2	
		М10-1	4	0.3	
		М9-1	2	2.4	
200 тн	1/4	М10-1	2	0.3	
		М9-3	1	3.2	
	2/12	М6	3	0.2	
		М10-1	4	0.3	
		М8-2	1	5.0	
	3/4	М6	3	0.2	
		М10-1	6	0.3	
		М8-2	1	5.0	
		М9-1	1	2.4	
	4/4	М6	2	0.2	
		М10-1	4	0.3	
		М9-1	2	2.4	
300 тн.	1/4	М10-1	2	0.3	1.860-2 выпуск 1
		М9-3	1	3.2	
	2/12	М6	3	0.2	
		М10-1	4	0.3	
		М8-2	1	5.0	
	3/4	М6	3	0.2	
		М10-1	6	0.3	
		М8-2	1	5.0	
		М9-1	1	2.4	
	4/4	М6	2	0.2	
		М10-1	4	0.3	
		М9-10	2	2.4	

Опорная подушка СП04-4в. Опалубочный чертеж М 1:10.

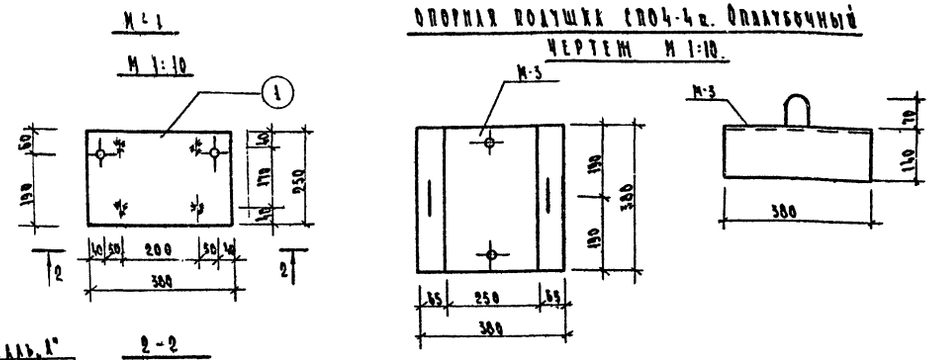

Примечания:

1. Перемычка БП3-18 отличается от перемычки БП3-18 серии КЭ-01-58 выпуск 2 наличием дополнительных закладных деталей М-1.
2. Опорная подушка СП04-4в отличается от опорной подушки СП04-4 серии 1.862-1 выпуск 1 наличием закладной детали М-3.
3. Сварку выполнить электродом Э-42 ГОСТ 9467-60.

1973	Одноэтажные фермы на 8, 10 и 15 тысяч тонкорунных овец. Склады тюков кончиков и зерна на 100, 200 и 300 тн.	Перемычка БП3-18. Опалубочный чертеж. Опорная подушка СП04-4в. Опалубочный чертеж. Спецификация стали. Ведомость монтажных деталей.	Типовой проект 817-151	Альбом V	Лист АС-10

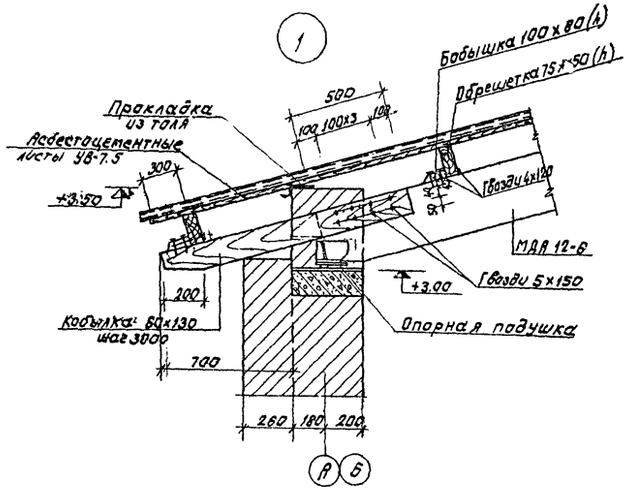

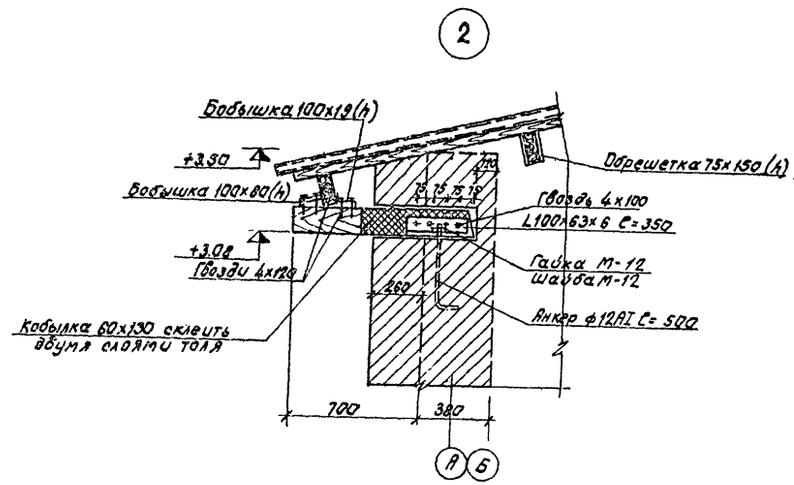

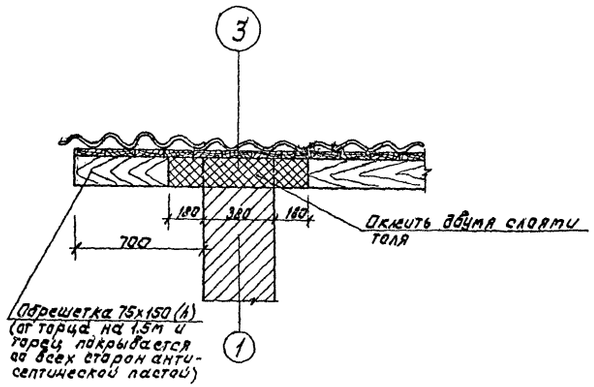

Фрагмент плана покрытия М1:100

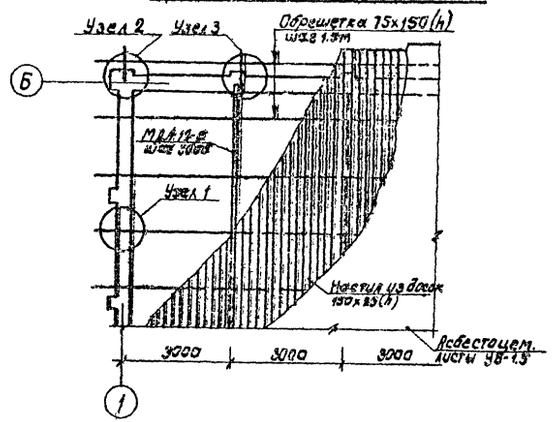

Таблица нормативных нагрузок на верхний обрез фундамента

Оси	Нормативные нагрузки		
	M (тм)	N (т)	Q (т)
А,Б	0,27	2,94	0,35
1,2	0,23	2,28	0,35

1973	Овцеводческие фермы на 5, 10 и 15 тысяч тонкорунных овец. Склад сухих концкормов и зерна на 100, 200 и 400 тонн	Узлы 1,2,3. Фрагмент плана покрытия.	Типовой проект 817-151	Альбом I	Лист АС-11

Перечень листов марки ЭЛ

№ листа	Наименование листа	Примечание
ЭЛ-1	Заглавный лист	
ЭЛ-2	Электрическая часть. План сети. Расчетная схема распределительной сети.	Последний лист

Перечень примененных стандартов и типовых чертежей

Шифр, номер	Наименование	Примечание
ГОСТ 2.754-72	Обозначения условные графические электрического оборудования и проводок на планах.	
Сельэнергопроект т.п.4.407-36/70	Детали и узлы внутренних силовых и осветительных электропроводок в сельскохозяйственных производственных помещениях.	

Основные показатели

№ п/п	Наименование	Ед. изм.	Кол. Склад на 100т	Склад на 200т	Склад на 300т	Примеч.
1	Напряжение сети	В	380/220	380/220	380/220	
2	Напряжение ламп	В	220	220	220	
3	Установленная мощность	кВт	7,58	7,58	7,78	
4	Расчетная мощность	кВт	7,58	7,58	7,78	
5	Коэффициент спроса	—	1	1	1	

Спецификация

Количество Склад на 100т	Склад на 200т	Склад на 300т	Поз	Наименование	Обозначение, серт.	Техническ. данные, размеры	Общая масса	Примечание
1	1	1	1	Однолинейный ящик	ЯВП-3-60	Iн.в. - 45А	10	
2	2	2	2	То же, но	ЯВШ-3-25		20	
1	1	1	3	Автоматический выключатель в металлич. корпусе	А3110-2МТ	Iн - 4А		
4	4	6	4	Светильник подвесной	ППР-100			
3	3	3	5	Светильник настенный	ПСУ-60П-У3			
4	4	6	6	Лампа накаливания	Б220-235-100	220В, 100Вт		
3	3	3	7	То же, но	Б220 235-60	220В; 60Вт		
4	4	4	8	Выключатель брызгонепроницаемый	ОВ8В	250В; 6А		
35м	40м	40м	9	Кабель силовой с алюминиевыми жилами	АНРГ	$2\times2,5$ мм^2		
30м	38м	45м	10	То же, но	АНРГ	$3\times2,5$ мм^2		
25м	37м	48м	11	То же, но	АНРГ	$3\times4+1\times2,5$мм^2		
14м	17м	20м	12	Кабель гибкий	КРПСН	$3\times2,5+1\times1,5$мм^2		

Пояснения к проекту.

Электроснабжение складов предусматривается от воздушной сети напряжением 380/220 В.

В качестве вводного устройства принят ящик типа ЯВП-3-60. Расчет освещения выполнен методом удельной мощности. Осветительные сети выполнены кабелем марки АНРГ на скобах и на тросе.

Зерновой нагатель подключается к однолинейному ящику типа ЯВШ-3-25 кабелем марки КРПСН. Сеть от вводного устройства до однолинейного ящика выполнена кабелем марки АНРГ на скобах. Вся пускозащитная аппаратура устанавливается в деревянных шкафах. В целях защиты обслуживающего персонала от поражения электрическим током все металлические нетоковедущие части, которые могут оказаться под напряжением в следствии повреждения изоляции, должны быть заземлены. Заземляющими проводниками служат нулевые провода сети.

Согласно СН 305-69 склады концкормов молниезащите не подлежат.

Типовой проект разработан в соответствии с действующими нормами и правилами и предусматривает мероприятия обеспечивающие электробезопасность и пожаробезопасность обслуживающего персонала и здания.

Главный инженер проекта В.А. Егоров

1973	Овцеводческие фермы на 5,10 и 15 тысяч товарных овец. Склад сухих концкормов и зерна	Заглавный лист	Типовой проект 817-157	Альбом I	Лист ЭЛ-1

Согласовано
Инв. № подл.
Взам. инв. №
Подпись и дата
Инв. № дубл.
Гипрозем
Гл. инж. проекта Егоров
Гл. спец. Фоськин
Нач. отд. Смелов
Разраб. Ал

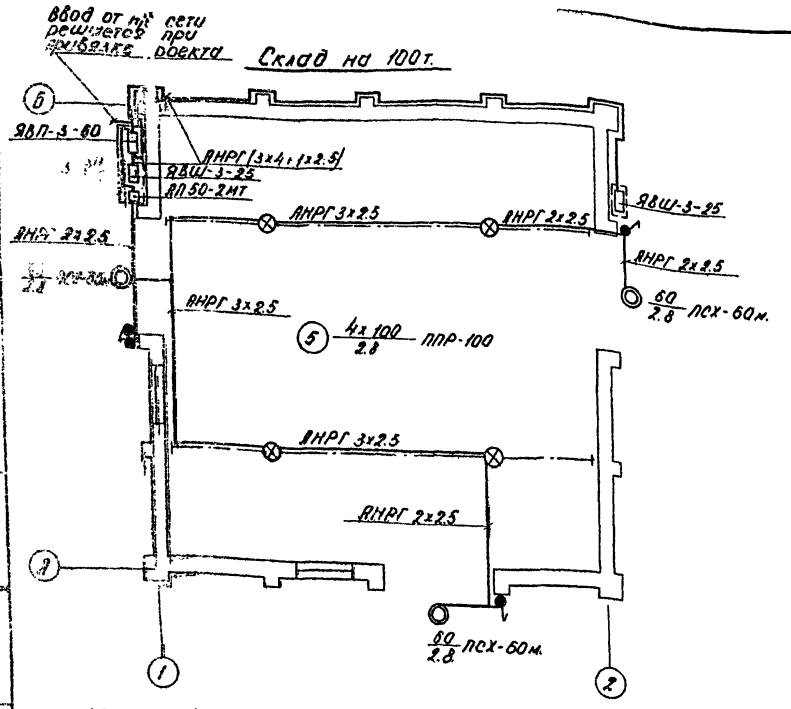

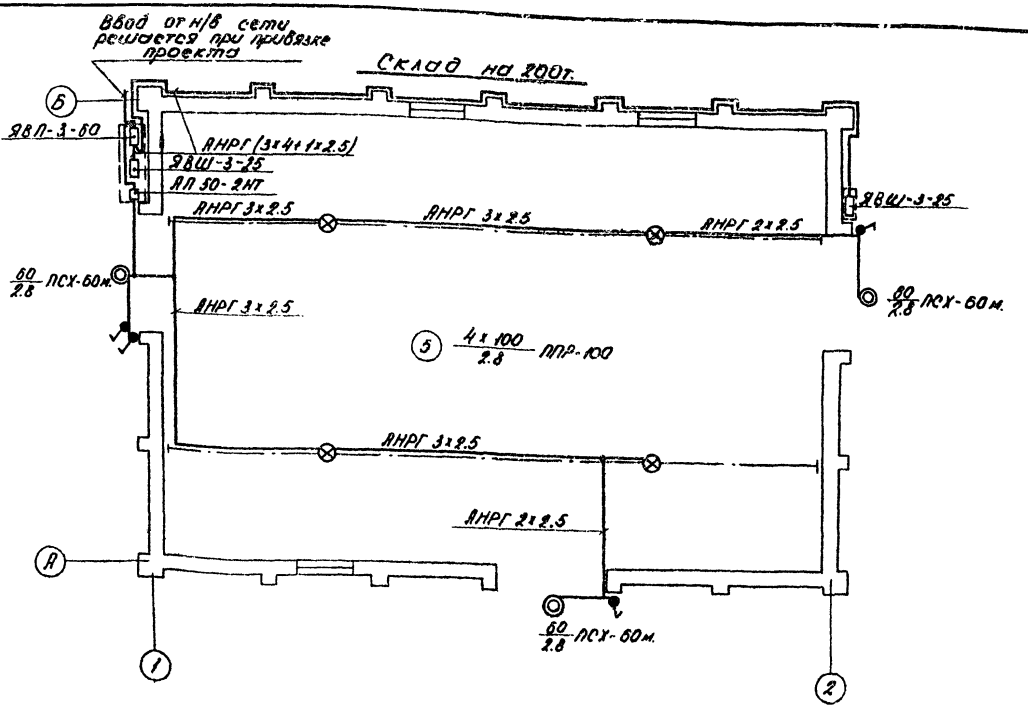

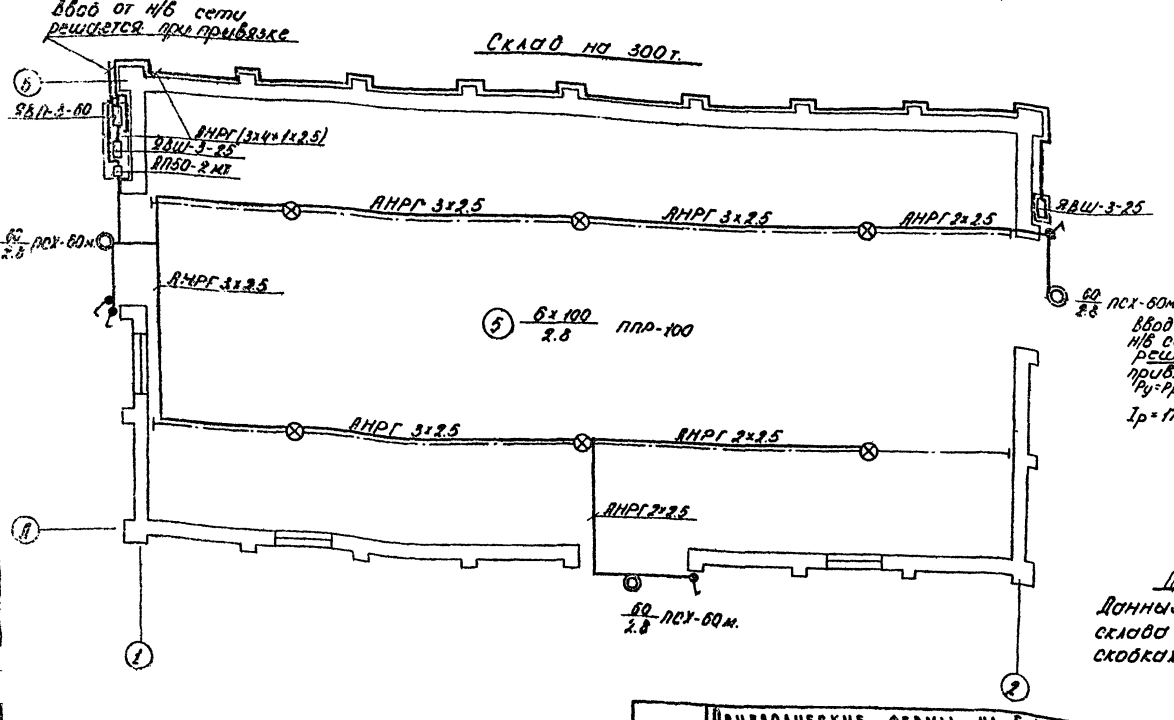

Расчетная схема распределительной сети

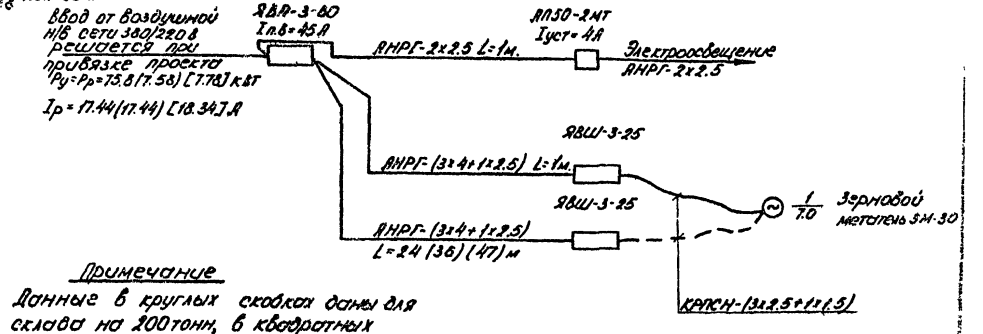

Примечание

Данные в круглых скобках даны для склада на 200тонн, в квадратных скобках для склада на 300тонн.

М 1:100

1973	Овцеводческие фермы на 5, 10 и 15 тысяч тонкорунных овец. Склад сухих кормов и зерна на 100, 200 и 300 тонн.	Электрическая часть. План сети. Расчетная схема распределительной сети.	Типовой проект 817-151	Альбом I	Лист 91-2

gost.e-ecolog.ru