ТИПОВОЙ ПРОЕКТ
817-30

ДЕЗИНФЕКЦИОННАЯ ПЛОЩАДКА НА ОДИН ПРОЕЗД

АЛЬБОМ I

АРХИТЕКТУРНО-СТРОИТЕЛЬНАЯ ЧАСТЬ

gost.e-ecolog.ru

ЦЕНТРАЛЬНЫЙ ИНСТИТУТ ТИПОВОГО ПРОЕКТИРОВАНИЯ
ГОССТРОЯ СССР

Москва, А-445, Смольная ул., 22

Сдано в печать 1979 года

Заказ № 256 Тираж 1000 экз

Типовой проект

817 - 30

Дезинфекционная площадка на один проезд

Состав проекта:

Альбом I Архитектурно-строительная часть

Альбом II/69 Сметы

Альбом I

ГУПО МВД СССР
/Гаврилов/
26 мая 1970 г.

Разработан институтом «Гипросельхозптицепром»

Введён в действие институтом «Гипросельхозптицепром»
30 июля 1967 г. Приказ № 68

Москва

Содержание альбома.

N п.п.	Наименование листа	N листа	N стр.
1	Заглавный лист. План, фасад 1-4	АС-1и	2
2.	Разрезы 1-1; 2-2; 3-3. Узлы. Фундамент ф-1		
	Сечения сетка с 1. Каркас к-1. Анкер А-1. Спецификац	АС-2	3
3	План стропил Схема прогона Стропил ст-1.		
	Узлы Спецификации.	АС-3	4

Общая часть

Проект дезинфекционной площадки на 1 проезд разработан на основании проектного задания птицеводческого племенного завода мясного и яичного направлений на 25 и 50 тыс. кур утвержденного Госстроем СССР. протокол ~ 93 от 28 октября 1966г. и согласованного институтом „Гипросельхоз" здравоохранения. Проект введен в действие институтом „Гипросельхоз" птицепром приказ ~ 62 от 30 июля 1967г. Дезинфекционные площадки сооружаются при въездах на птицеводческие фермы.

Архитектурно-строительная часть.

Конструкции навеса над дезинфекционной площадкой на 1 проезд приняты деревянными. Несущими элементами покрытия служат деревянные столбы, которые обшиваются досками толщиной 19мм. Фундаменты под деревянные столбы-столбчатые бетонные из бетона марки 150. Ямы дезинфекционной площадки выполняется из бетона марки 100 и заполняется на период эксплуатации опилками и мелкими стружками, пропитанными дезинфекционным раствором. Кровля запроектирована из волнистых асбестоцементных листов по деревянной обрешетке. При производстве строительных работ все деревянные элементы должны быть антисептированы в соответствии с требованиями СНиП II-В 28-62 и СНиП III-В 8-62 кроме того, деревянные элементы должны быть пропитаны огнезащитными пропиточными составами в соответствии с требованиями СНиП.

Основные строительные показатели.

Наименование	Ед. изм.	Количество
Площадь застройки	м2	30.0
Строительный объем	м3	150.3
Общая стоимость стр-ва	т.руб	1.0

Согласно плану типового проектирования на 1969г поз 70. произведена корректировка типового проекта в соответствии с новыми нормами, сериями и ГОСТ'ами. Измененным листам присвоен индекс „И"

Гл инж. проекта / Мещеряков / 16/X-1969г.

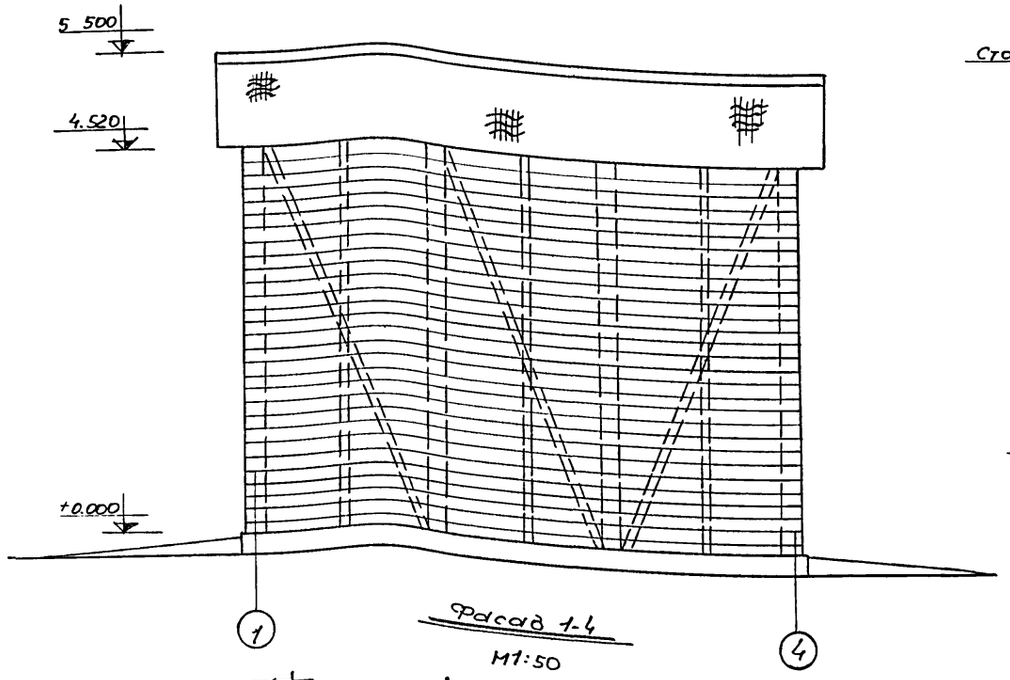

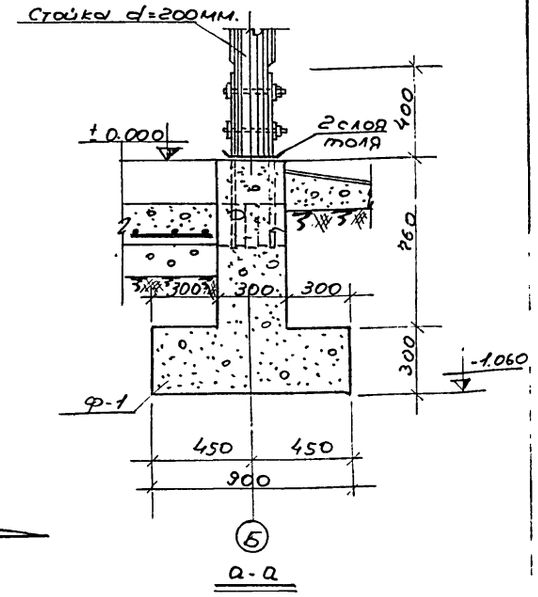

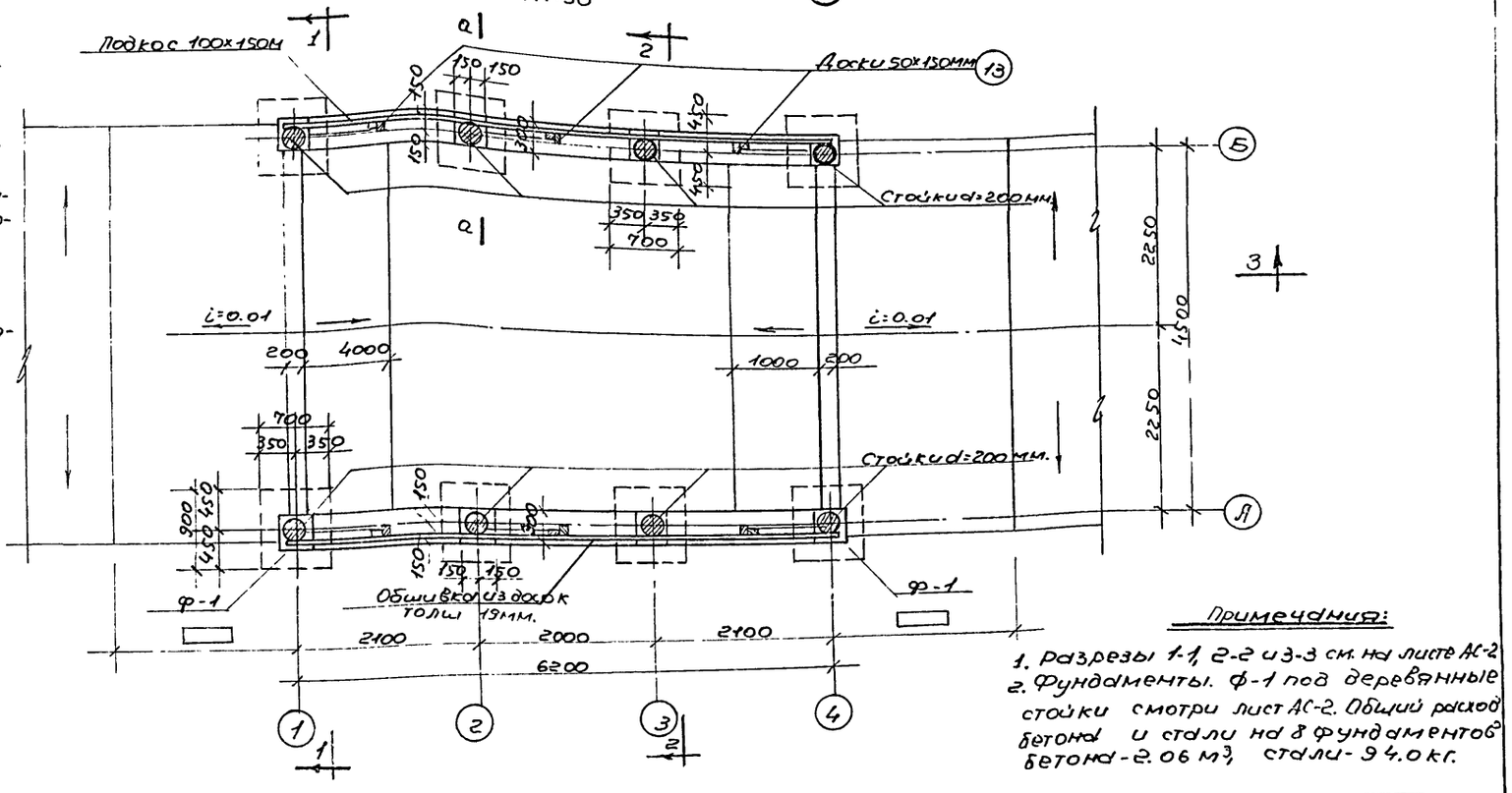

Примечания:

1. Разрезы 1-1, 2-2 и 3-3 см. на листе АС-2
2. Фундаменты. ф-1 под деревянные стойки смотри лист АС-2. Общий расход бетона и стали на 8 фундаментов: бетона - 2.06 м3, стали - 94.0 кг.

1967г.	Дезинфекционная площадка на 1 проезд.	Заглавный лист. План. Фасад 1-4.	Типовой проект 817-30	Альбом I	Лист АС-1и

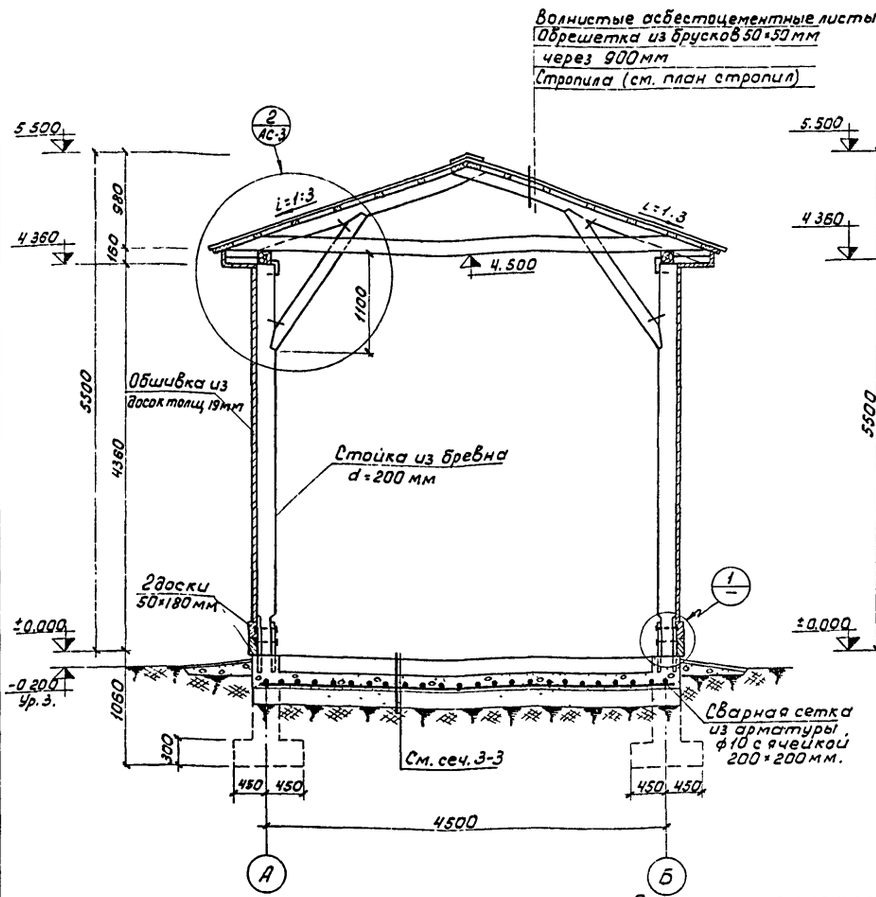

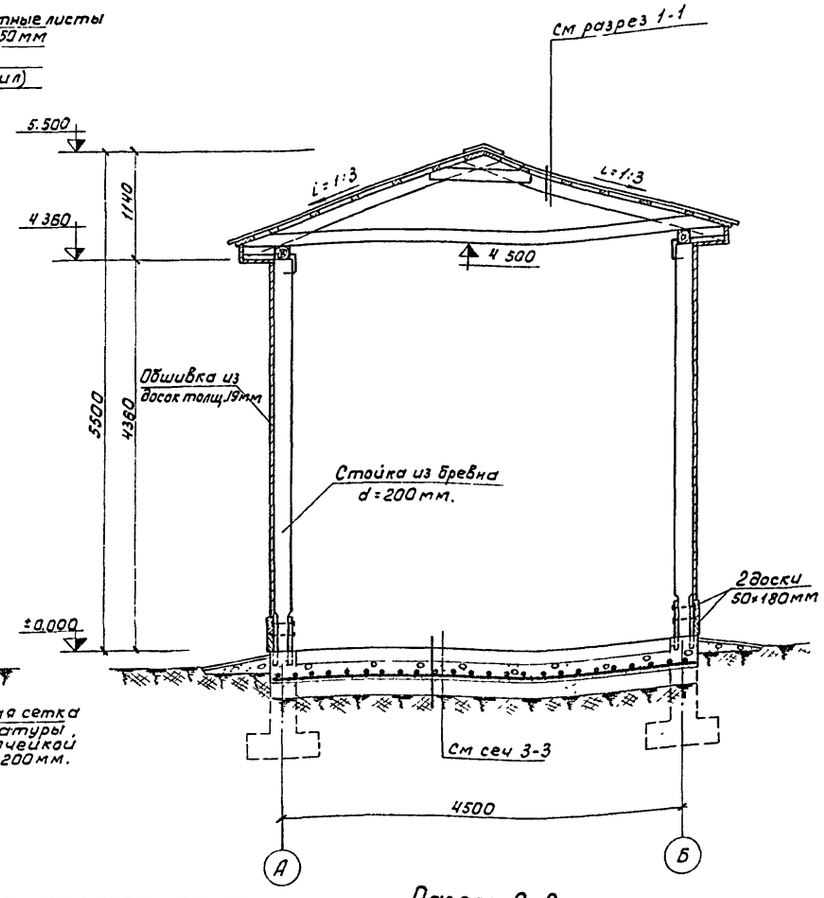

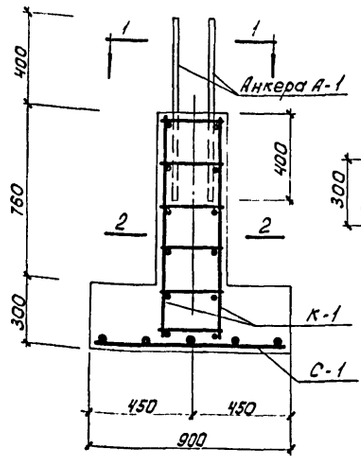

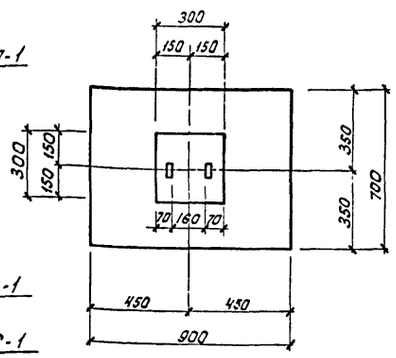

1-1
М1:20

Фундамент Ф-1

М1:20

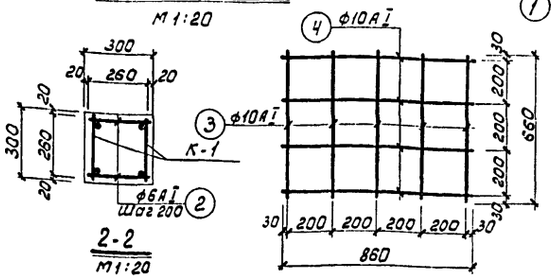

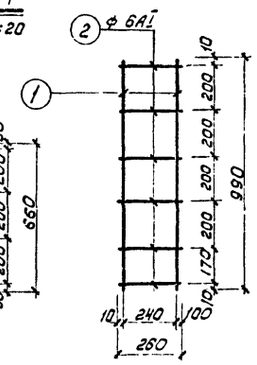

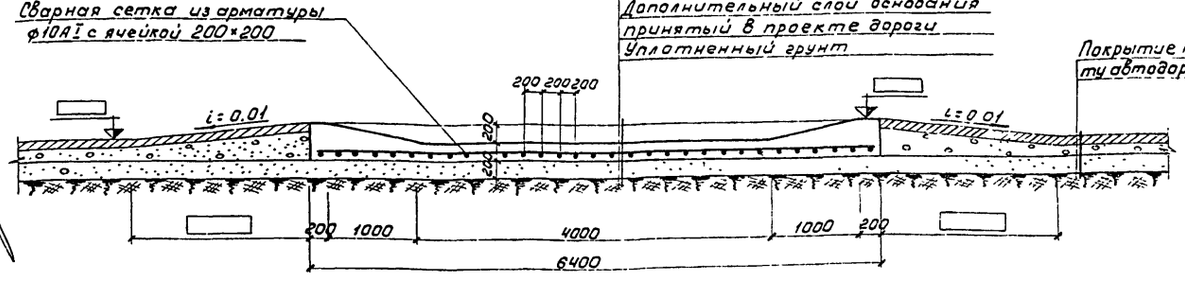

Разрез 1-1

М1:50

Разрез 2-2

М1:50

Разрез 3-3

М1:50

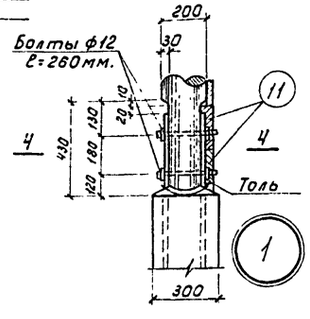

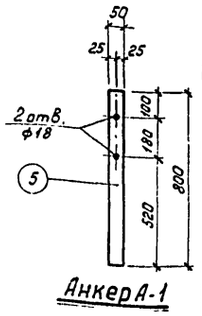

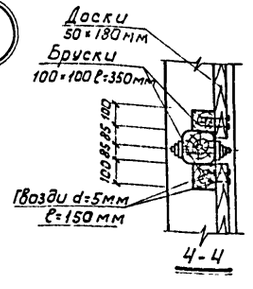

Спецификация металла

Марка элемента	Марка арматурн изделия	№№ поз.	ф мм	Длина мм	Кол. шт.	Общая длина м	Выборка арматуры ф мм	Выборка арматуры общая длина м	Выборка арматуры вес кг.
Ф-1	Каркас К-1 (шт 2)	1	10 AI	990	4	3.96	10 AI	10.7	6.6
		2	6 AI	260	12	3.12	6 AI	6.24	1.38
	Сетка С-1 (шт. 1)	3	10 AI	660	5	3.3	-50×6	1.6	3.77
		4	10 AI	860	4	3.44			
	Отдельные стержни	2	6 AI	260	12	3 12			
	Анкер А-1	5	-50×6	800	2	1.6			

Расход материалов

Марка элемента	Марка бетона	Содержание арматуры на 1м³ бетона кг.	Вес элемента т.	На 1 элемент: бетон м3	На 1 элемент: сталь кг.
Ф-1	150	30.7	0.620	0.257	7.98

Примечания:

1. Яма дезинфекционной площадки заполняется опилками или мелкими стружками, пропитанными дезинфекционным раствором.
2. В разрезе 3-3 навес условно не показан.
3. Сварку каркасов и сеток производить по ТУ 73-56.
5. Фундамент Ф-1 выполнять из бетона М-150. Арматура принята из стали класса А I (R_a = 2100 кг/см².)
6. Расход арматуры на армирование днища дезинфекционной площадки составляет 190 кг.

Министерство сельского хозяйства РСФСР
Главсельстройпроект
"Гипросельхозтицпром"
г. Ростов-на-Дону

Гл. инж. проекта		Котинов
Нач. отдела		Бабанских
Гл. специалист		Хотинов
Рук. группы		Лостенко
Гл. инж. проекта		Серебрянский
Исполнитель		Калькирован
Главный инженер		Сергеев
Начальник		Мещеряков
Гл. специалист		Жевнеров
Рук. группы		Бабанских

1967г.	Дезинфекционная площадка на один проезд	Разрезы 1-1, 2-2, 3-3. Узлы. Фундамент Ф-1. Сечения. Сетка С-1. Каркас К-1. Анкер А-1. Спецификации.	Типовой проект 817-30	Альбом I	Лист АС-2

Инв. № 3526 с/1 4

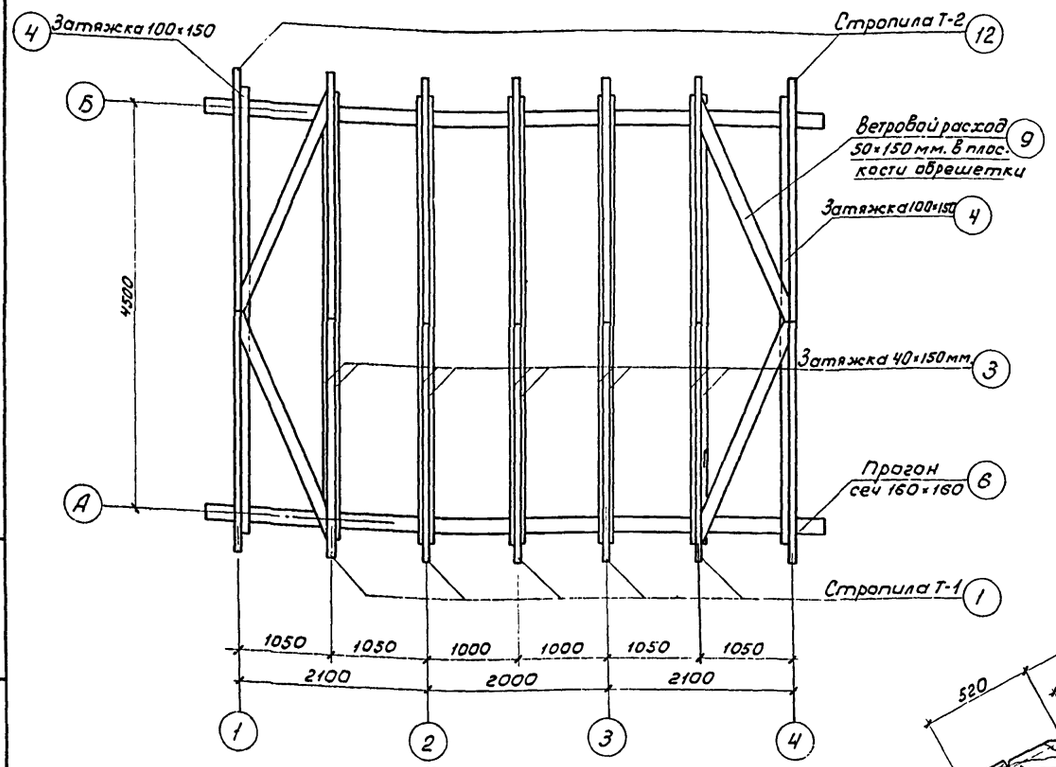

План стропил

М 1:50

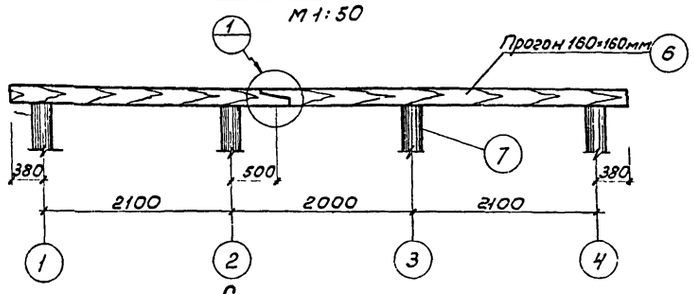

Схема прогона

М 1:50

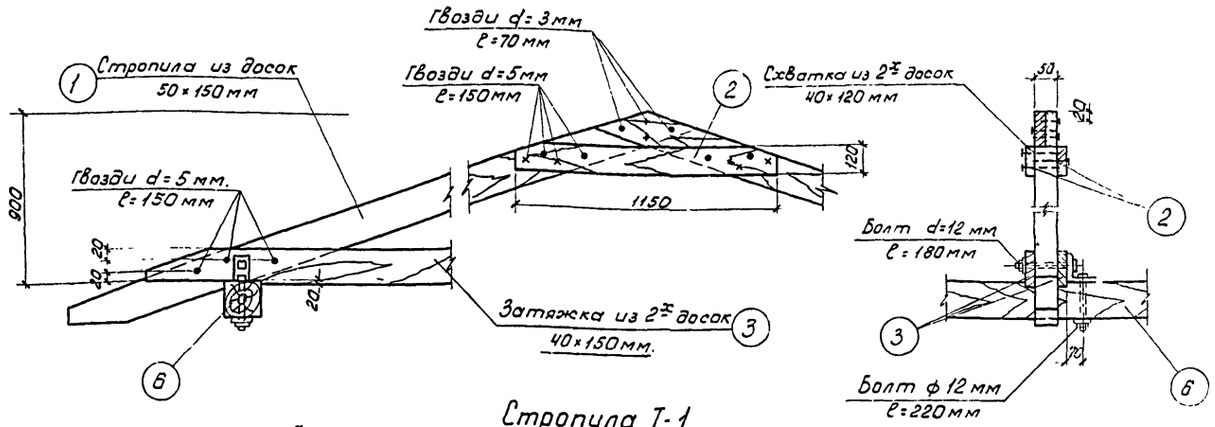

Стропила Т-1

М 1:10

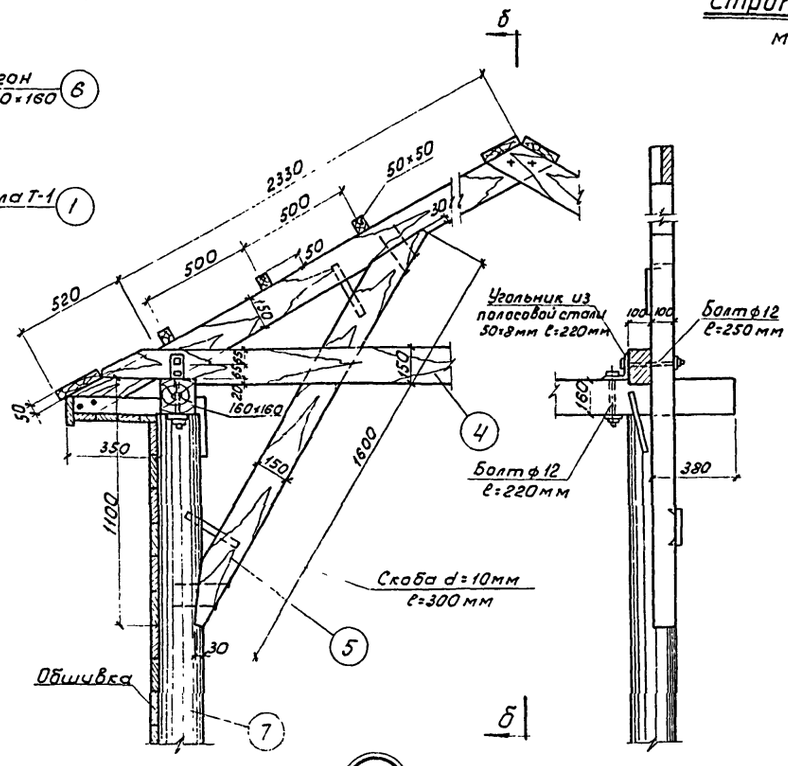

2

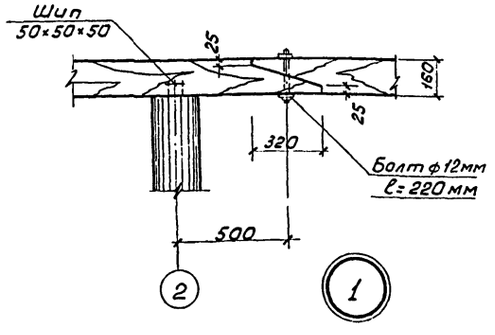

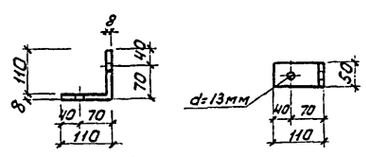

Деталь угольника

Спецификация древесины

NN поз.	Наименование элементов	Длина мм	Сечен. мм.	Объем на 1 элем. м3	Кол во шт.	Общий объем м3	Примечан
1	Стропильная нога Т-1	2900	50×150	0,022	10	0,220	
2	Схватка	1150	40×120	0,007	10	0 070	
3	Затяжка	5260	40×150	0 025	10	0 250	
4	Затяжка	5260	100×150	0,079	2	0 158	
5	Подкос	1800	50×150	0 014	4	0,056	
6	Прогоны	6960	160×160	0,181	2	0,362	
7	Стойки	4360	d=200	0 135	8	108	
8	Обрешетка	69600	50×50	0,174	—	0 174	
9	Ветровой раскос	2820	50×150	0,021	4	0084	
10	Обшивка		доски толщ 19		—	1.190	
11	Доски	6400	50×180	0058	4	0 232	
12	Стропильная нога Т-2	2900	100×150	0 043	4	0 172	
13	Доски	4360	50×150	0,033	6	0 198	
14	Подкос	4750	100×150	0 071	6	0 426	
		Итого				4 672	

Спецификация на металл

NN п/п	Наименование элемента	Сечен мм	Длина мм	Кол шт.	Вес, кг 1шт.	Вес, кг Всего	Примечания
1	Скоба	ф10	300	22	0 26	5.71	
2	Болт с гайкой и шайбой	ф12	220	16	0.54	8.65	
3	— " —	ф12	260	20	0.58	11.6	
4	— " —	ф12	180	10	0,51	5.1	
5	Угольник из полосовой стали	50×8	220	14	0, 69	9 65	гост 103-57
					Итого.	40.71	

Примечания:

1. Материал деревянных элементов - древесина хвойных пород, отвечающая требованиям несущих элементов II категории влажностью не более 25%.
2. Все деревянные элементы антисептировать согласно требований СНиП I-В. 28-62 и СНиП III-В. 8-62.
3. Стойки соединять с прогонами на шипах и скреплять скобами d=10мм.
4. Стойки отесать на один кант со стороны обшивки стен.
5. Деревянные элементы, не учтенные в спецификации, выполнять из отходов.

1967г.	Дезинфекционная площадка на 1 проезд	План стропил. Схема прогона. Стропила Т-1. Узлы. Спецификации	Типовой проект 817-30	Альбом I / Лист АС-3

Гипросе "Госпитцентром" г. Ростов-на-Дону
Главный инженер проекта Гайдаенко
Нач. отдела Мещеряков
Гл специалист Жевнеров
Рук группы Бабанских
Исполнитель Голокуровой
Проверил Котинов
Н. контр. Котинов
Дирекция Косицын
Гостренко

gost.e-ecolog.ru

Инв. № 3176 3/1