ТИПОВОЙ ПРОЕКТ

801-9-8.83

ПЕРЕХОДНАЯ ГАЛЕРЕЯ

КОМПЛЕКСА ВЫРАЩИВАНИЯ И ОТКОРМА 10 ТЫСЯЧ СКОТА

В ГОД С МОБИЛЬНОЙ РАЗДАЧЕЙ КОРМОВ

АЛЬБОМ I.

ОБЩАЯ ПОЯСНИТЕЛЬНАЯ ЗАПИСКА; АРХИТЕКТУРНО-СТРОИТЕЛЬНЫЕ РЕШЕНИЯ; ВНУТРЕННИЕ ВОДОПРОВОД И КАНАЛИЗАЦИЯ; ОТОПЛЕНИЕ И ВЕНТИЛЯЦИЯ; ЭЛЕКТРОТЕХНИЧЕСКАЯ ЧАСТЬ.

КФ ЦИТП Инв. №8549/1

gost.e-ecolog.ru

ЦЕНТРАЛЬНЫЙ ИНСТИТУТ ТИПОВОГО ПРОЕКТИРОВАНИЯ
ГОССТРОЯ СССР
КИЕВСКИЙ ФИЛИАЛ
г. Киев-57 ул. Эжена Потье № 12

163/10
Заказ № 8095 Инв. № 8549/1 Тираж 250

Сдано в печать 30 XI 198 3 Цена 1-37

ТИПОВОЙ ПРОЕКТ

801-9-8.83

ПЕРЕХОДНАЯ ГАЛЕРЕЯ

КОМПЛЕКСА ВЫРАЩИВАНИЯ И ОТКОРМА 10 ТЫСЯЧ СКОТА

В ГОД С МОБИЛЬНОЙ РАЗДАЧЕЙ КОРМОВ

АЛЬБОМ I.

СОСТАВ ПРОЕКТА

АЛЬБОМ I. ОБЩАЯ ПОЯСНИТЕЛЬНАЯ ЗАПИСКА И ЧЕРТЕЖИ.

АЛЬБОМ II. ЗАКАЗНЫЕ СПЕЦИФИКАЦИИ.

АЛЬБОМ III. С М Е Т Ы.

РАЗРАБОТАН
ПРОЕКТНЫМ ИНСТИТУТОМ
„УКРНИИГИПРОСЕЛЬХОЗ" МСХ УССР
ДИРЕКТОР ИНСТИТУТА Б.Г. ЛЕОНОВ
ГЛАВНЫЙ ИНЖЕНЕР ПРОЕКТА Л.Н. ВОЛОДИНА

УТВЕРЖДЕН МИНСЕЛЬХОЗОМ СССР
СВОДНОЕ ЗАКЛЮЧЕНИЕ N10 от 18.02.1982 г.
ВВЕДЕН В ДЕЙСТВИЕ ИНСТИТУТОМ
„УКРНИИГИПРОСЕЛЬХОЗ"
ПРИКАЗ N 103 ОТ 18.11. 1982 г.

КФ ЦИТП Инв. № 8549/1

			Привязан к шифру 63-14	
			Племенная ферма на 300 коров в д. Ефремова в к-зе „Россия" Карагайского р-на	
Инв N				

Альбом I

Типовой проект 801-9-8.83

Формат	Лист	Стр.	Наименование	Примечание
		—	Титульный лист	
		2	Содержание альбома	
		3	Общая пояснительная записка	
			Комплект АС	
	1	4	Общие данные	
	2	5	План на отм. 0.000. Фрагменты 1,2. Разрезы 1-1, 2-2.	
	3	6	Разрез 1-1. Узлы Б-Д	
	4	7	Фасады 1-13; 13-1; В-А. Д-Б	
	5	8	Схема расположения элементов фундаментов в осях 3-11, Колонн (Рамный каркас телятника)	
	6	9	Схема расположения элементов фундаментов в осях 3-11, колонн (стоечно-балочный каркас телятника)	
	7	10	Схема расположения элементов фундаментов в осях 1-2; 12-13. План полов.	
	8	11	Схема расположения стеновых панелей.	
			Комплект ВК	
	1	12	Общие данные .	
	2	13	План на отм. 0.000. Разрез 1-1. Схемы В1, Т3, К1	
			Комплкт ОВ	
	1	14	Общие данные	
	2	15	План на отм. 0.000. Схемы систем отопления и вентиляции. Разрез 1-1.	
			Комплект Э	
	1	16	Электрооборудование	

Инв. № 8549/1

Привязан

Инв. №

Нач. отд	Луцкевич		ТП 801-9-8.83
ГИП	Володина		
Гл. конст	Рожненко		Стадия: ТР; Лист: 1; Листов: 1
Рук. гр.	Завалий		Содержание альбома.
Ст. инж.	Кукушкина		Укрнигипросельхоз г. Киев
Н. контр.	Рожченко		

Инв. № подл. | Подпись и дата | Взам. инв. №

Альбом I

Типовой проект 801-9-8.83

Общая часть

Типовой проект „Переходной галереи комплекса выращивания и откорма 10 тыс. скота в год с мобильной раздачей кормов" разработан на основании задания на проектирование N 143 т утвержденного Министерством сельского хозяйства СССР 24 марта 1980 года

Строительство переходной галереи предусматривается в составе комплекса выращивания и откорма 10 тыс. голов молодняка крупного рогатого скота в год с мобильной раздачей кормов.

Область применения проекта

Проект предназначен для строительства в климатических районах с расчетной зимней температурой наружного воздуха -20° и -30°С со следующими условиями:

- вес снегового покрова на м² горизонтальной поверхности для III района p_0 - 100 кгс/м²;
- скоростной напор ветра для I района СССР q_0 = 27 кгс/м²;
- сейсмичность района строительства не более 6 баллов;
- рельеф территории с односторонним уклоном 2,5% (обеспечивающий самотечное удаление навоза от телятников в сторону навозохранилищ);
- территория без подработки горными выработками; грунтовые воды отсутствуют;
- грунты в основаниях непучинистые, непросадочные со следующими условными нормативными характеристиками:

$\varphi_н$=28°; $C_н$=0,02 кгс/см²; E=150 кгс/см²; γ=1,8 тс/м³

Здание относится к II классу и характеризуется:
II степенью долговечности;
II степенью огнестойкости.

Архитектурно-строительная часть.

Переходная галерея соединяет 4 телятника на 720 голов в единый технологический блок. В проекте переходной галереи приведены узлы блокировки с телятниками.

С целью экономии капитальных затрат и надежного удаления навоза строительство зданий должно осуществляться на площадке с односторонним уклоном 2,5% Переходная галерея разбита на 5 участков:

1 и 5-й участки - размеры в осях 3×6 м и 3×3, высота от пола до низа выступающих конструкций 2,7 м;

2-й, 3-й, 4-й участки - соединяющие здания телятников. Размеры в осях 3×12 м. Пол с уклоном, с перепадом высот на 77 см. Высота от пола до низа выступающих конструкций 3,0÷3,77 м.

Технико-экономические показатели

Наименование	ед. изм.	показатели по проекту	показатели по проекту аналогу N 801-9-3
Объем:			
Строительный	м³	634	1172,0
Площадь:			
Застройки	м²	172	336,0
Общая	"	116,8	228,0
Расход материалов:			
Цемент, общий	т	58,8	125,6
Цемент, приведенный к М-400	"	58,7	94,4
Сталь общая	"	3,9	14,49
Сталь, приведенная к классу АI	"	5,0	18,53
Бетон и железобетон	м³	120,4	335,51
Железобетон сборный легкий	"	65,9	108,6
Железобетон сборный тяжелый	"	41,7	80,2
Кирпич	тыс. шт.	18,2	8,25
Сметная стоимость			
Общая	тыс. руб	18,96	40,11
Строительно-монтажных работ	"	18,96	35,31
1 м³ здания	руб	17.32	27,31
1 м² общей площади		162,32	122,6

Водопровод и канализация

В галерее запроектирован хозпитьевой водопровод, горячее водоснабжение, бытовая канализация (участок 1) и трубопровод навозоудаления.

Источником водоснабжения служит наружная сеть фермы.

Ввод холодной и горячей воды предусмотрен из телятника на 720 телят.

Горячее водоснабжение - централизованное.

Бытовая канализация отводится в наружную сеть фермы.

К коллектору навозоудаления подключаются каналы навозоудаления всех телятников на 720 телят. Навозные стоки отводятся в систему навозной канализации фермы.

Отопление и вентиляция

Отопление галереи осуществляется от системы теплоснабжения телятника на 720 мест. Теплоноситель - вода 150-70°С. В качестве нагревательных приборов приняты радиаторы М-140-АО.

Вентиляция естественная. Приток через открывающиеся окна, вытяжка - естественная с помощью дефлекторов на покрытии в телятнике на 720 мест.

В санузле установлена шахта ВВШ-2-2ж

Электрооборудование

Электроосвещение галереи предусматривается со щитков освещения зданий для содержания телят.

Светильники приняты типа НСПО 2-100. Проводка сети электроосвещения выполняется кабелем АВРГ с креплением скобами.

В галерее также устанавливаются вводные устройства на каждые два телятника. Все электрооборудование, которое вследствие повреждения изоляции может оказаться под напряжением должно быть заземлено путем присоединения к нулевой жиле сети.

Инв. № 8549/1

Привязан	Гип	Володина		ТП 801-9-8.83	ПЗ
	Рук. гр.	Москаленко		Общая пояснительная записка	Стадия: тр; Лист: 1; Листов: 1
Инв. №	Рук. гр.	Дейниченко			Укрниигипросельхоз г. Киев
	Рук. гр.	Сюсюкина			
	Рук. гр.	Завалий			
	Н. контр.	Рожненко			

Взам. инв. №

Инв. № подл. | Подп. дата

Альбом-

Типовой проект 801-9-8.83

Ведомость рабочих чертежей основного комплекта марки АС

Лист	Наименование	Примечание
1	Общие данные	
2	План на отм. 0.000. Фрагмент 1,2. Разрезы 1-1, 2-2	
3	Разрез 1-1. Узлы Б-Д	
4	Фасады 1-13: 13-1; В-А; А-Б	
5	Схема расположения элементов фундамента осях 3-11 колонн. (рамный каркас телятника)	
6	Схема расположения элементов фундамента в осях 3-11, колонн. (стоечно-балочный каркас телятника)	
7	Схема расположения элементов фундаментов в осях 1-2; 12-13. План полов.	
8	Схемы расположения плит покрытия, стеновых панелей	

Ведомость основных комплектов рабочих чертежей

Обозначение	Наименование	Примечание
АС	Архитектурно-строительные решения	
ВК	Внутренние водопровод и канализация	
ОВ	Отопление и вентиляция	
Э	Электрооборудование	

Ведомость ссылочных и прилагаемых документов

Обозначение	Наименование	Примечание
	Ссылочные документы	
ГОСТ 24022-80	Фундаменты железобетонные сборные под колонны сельскохозяйственных зданий.	
ГОСТ 13579-78	Блоки бетонные для стен подвалов	
ГОСТ 16407-70*.	Окна деревянные для животноводческих и птицеводческих зданий.	
ГОСТ 17324-71	Двери деревянные для животноводческих и птицеводческих зданий.	
1.138-10. вып. 1	Перемычки железобетонные для зданий с кирпичными стенами	
1 415-1 вып 1	Железобетонные фундаментные балки для стен производственных зданий.	
1,823-1 вып 1	Железобетонные колонны для производственных зданий сельского хозяйства	
1,832-5, вып.1	Стеновые двухслойные панели и блоки из легких бетонов для с/х зданий.	
1,865-4 вып. 1	Железобетонные предварительно напряженные покрытия длиной 6 м для с/х зданий	
5.904-1 вып. 0,1	Детали крепления воздуховодов рабочие чертежи	
1.800-4	Стальные изделия для крепления конструкций одноэтажных сельскохозяйственных зданий	
1,433-1	Стены производственных зданий из легкобетонных блоков	
	Прилагаемые документы	
т.п. Альбом II	Телятник на 720 голов	
	Изделия заводского изготовления	

Типовой проект разработан в соответствии с действующими нормами и правилами и предусматривает мероприятия, обеспечивающие взрывную, взрывопожарную и пожарную безопасность при эксплуатации здания.

Главный инженер проекта [подпись] /Л. Володина/

Ведомость спецификаций

Лист	Наименование	Примечание
АС-1	Спецификация перемычек	
АС-4	Спецификация заполнения оконных проемов	
АС-5	Спецификация к схемам расположения элементов фундаментов, колонн	Рамный каркас телятника
АС-6	Спецификация к схемам расположения элементов фундаментов. колонн.	стоечно-балочный каркас телят
АС-7	Спецификация к схеме расположения элементов фундаментов	
АС-8	Спецификация к схемам расположения плит покрытия, стеновых панелей	

Ведомость проемов дверей

Проемы			Элементы заполнения проема		
Тип по проекту	Размер в кладке	Кол. мест	Марка	Обозначение	Кол
1	1950×2400	8	Д71	Гост 17324-71	1
2	1020×2080	3	Д69П	То же	1
3	1920×2400	3	Д65	"	1

Ведомость перемычек





Перемычки			Элементы перемычки		
Марка	Схема сечения	Кол мест	Марка	Обозначение	
ПР1	140 510	5	1ПР3-22.12.14	1.138-10, вып.1	4
ПР2	220 140 510	2	1ПР28-20.25.22у	То же	1
			1ПР3-19.12.14	"	2
ПР3	140 250	3	1ПР3-22.12.14	"	2
ПР4	140 510	1	1ПР3-19.12.14	"	4
ПР5	140 250	2	1ПР1-12.12.6	"	2
ПР6	140 120	1	1ПР1-12.12.6	"	1



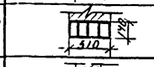

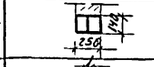



Ведомость отделки помещений

Наименование или экспликац. номер помещения	Потолок		Стены и перегородки		Отделка низа стен и перегородок (панель)	
	Штукатурка или затирка	Окраска	Штукатурка или затирка	Окраска или облицовка	Окраска или облицовка	Высота м
1,4	затирка	известковая, гидрофобная ГКЖ-10	затирка	известковая, гидрофобная ГКЖ-10	масляная окраска	1,8
2,3	затирка	Известковая окраска	затирка	Известковая окраска		

Спецификация перемычек

Марка	Обозначение	Наименование	Кол.	Примеч
1ПР1-10.12.6	1.138-10, вып.1	Перемычка 1ПР1-12.12.6	5	
1ПР3 19.12.14	То же	То же 1ПР3-19.12.14	8	
1ПР3 22.12.14	"	" 1ПР3-22.12.14	26	
1ПР28-20.25.22у	"	" 1ПР28-20.25.22у	2	

Общие указания.

1. За условную отметку 0.000 принят уровень чистого пола телятника поз 3А по схеме генплана что соответствует абсолютной отметке ▭ по топографической съемке
2. Наружные стены - панели из керамзитобетона γ_0=1000 кгс/м³
3. Отдельные участки наружных стен выполнить из обыкновенного глиняного кирпича пластического прессования марки 75 на цементном растворе марки 25 с Мрз не ниже 35 с подрезкой внутренних швов и расшивкой наружных.
4. Внутренние стены и перегородки выполнить из кирпича марки 75 на растворе марки 25 с подрезкой швов.
5. В процессе возведения кирпичных стен и перегородок дверных проемах заложить антисептированные деревянные пробки, не менее двух с каждой стороны проема (по высоте)
6. По периметру галереи выполнить асфальтовую отмостку по щебеночному основанию шириной 700мм
7. Наружные поверхности стен окрасить краской ПХВ светло-серого цвета
8. Оконные и дверные блоки окрасить масляными красками светлых тонов в два слоя.
9. Закладные и соединительные изделия всех элементов сборных ж.-б. конструкций покрыть слоем цинка толщиной 60мкм в процессе их изготовления.
10. Защиту поверхностей железобетонных конструкций внутри помещений выполнять путем покрытия гидрофобизирующими кремнийорганическими соединениями ГКЖ (ГКЖ-10 или ГКЖ-11 по ТУ-6-02-696-72 либо ГКЖ-94 по ГОСТ 10834-76).
Наносить ГКЖ не ранее, чем через 6 дней после завершения отделочных работ и только при температуре воздуха не ниже +5°С
11. Все технологические операции по подготовке поверхностей и нанесению защитных покрытий выполнять в соответствии с требованиями главы СНиП III-23-76 и „Рекомендаций по гидрофобной защите внутренних поверхностей ограждающих конструкций сельскохозяйственных зданий с повышенной влажностью внутреннего воздуха
12. Колонны, плиты покрытия изготовлять из бетона марки В6 по водонепроницаемости.
13. Цинковые покрытия, поврежденные при сварке в процессе монтажа, должны восстанавливаться методом металлизации и иметь толщину слоя 150мкм.

5

Инв. № 8549/1

Тп 801-9-8.83 АС

Нач отд	Луцкевич		
ГИП	Володина		
Гл констр	Рожненко		
Рук гр	Завалий		
Ст. инж	Кукушкина		
Н контр	Рожненко		
Копир	Слипенко		

Привязан

Инв N

Переходная галерея комплекса выращивания и откорма 10тыс. скота в год с мобильной раздачей кормов

Стадия	Лист	Листов
тр	1	8

Общие данные

Укрниигипросельхоз г. Киев

Инв N | Подп. | Подпись, дата | Взам. инв N

Формат 22

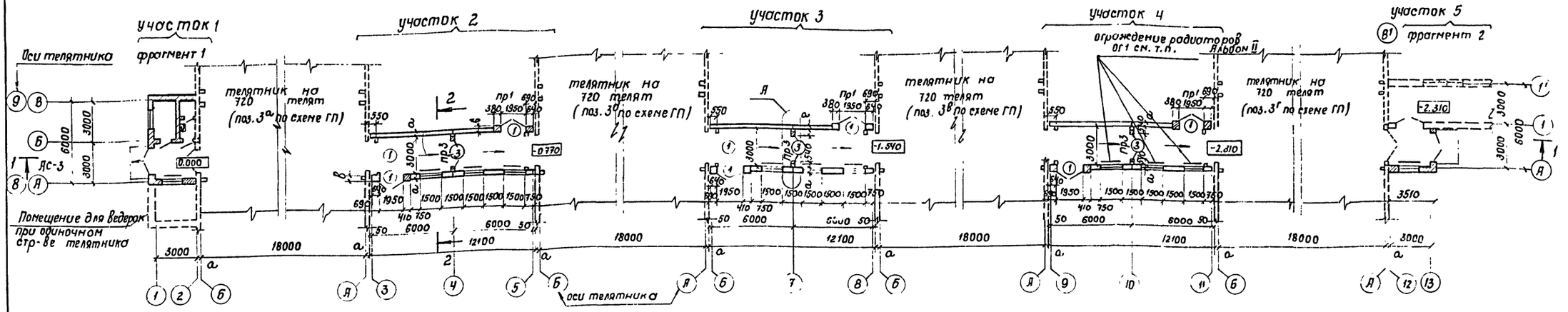

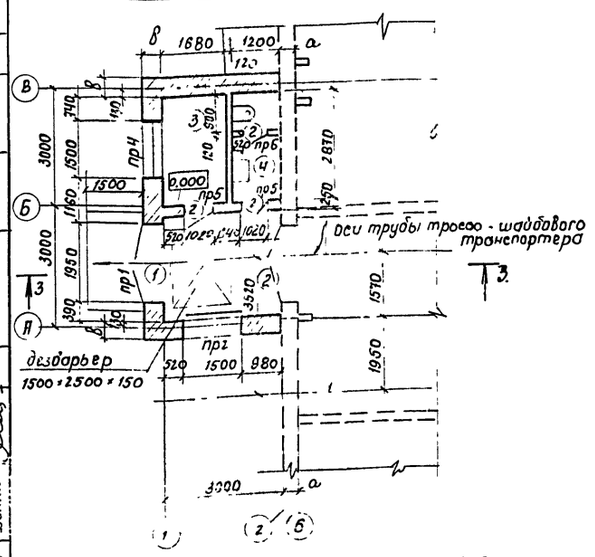

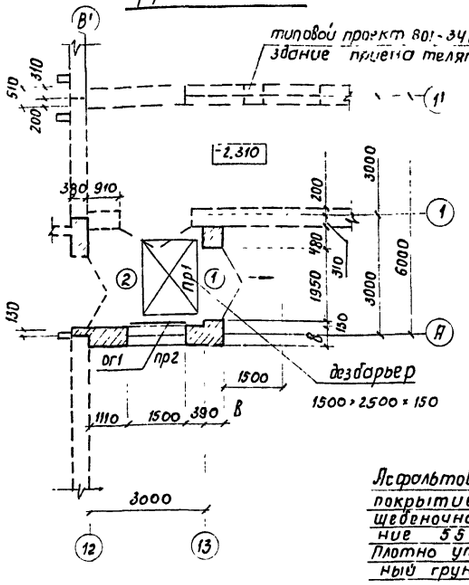

разрез 3-3

Слой гравия крупностью 5-10 мм на антисептированной битумной мастике — 10
4 слоя стеклорубероида марки с-рм Гост 15879-70 на битумной мастике
Стяжка из цементно-песчаного раствора марки 50 — 15 мм
Утеплитель - пенобетон γ = 400 кг/м³ (см. таблицу)
Пароизоляция - (слой рубероида на горячем битуме
Плита железобетонная

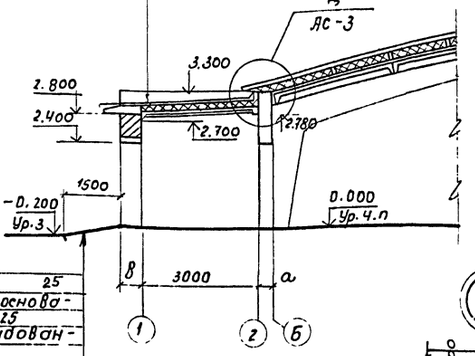

Асфальтовое покрытие 25
щебеночное основание 55 + 125
Плотно утрамбованный грунт.

Деталь устройства дезбарьера

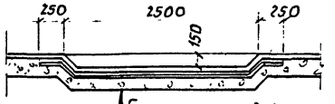

Бетон марки 300 на мелком щебне 50
Гидроизоляция - 2 слоя гидро... на битумной мастике
Цементная стяжка 15
Бетон марки 100 — 100

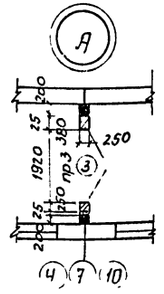

1. Ведомости ворот, дверей и перемычек см лист АС-1
2. Количество ограждений радиаторов ОГ-1 на галерею-11 шт. см. устройство т.п. Альбом II

Разрез 2-2

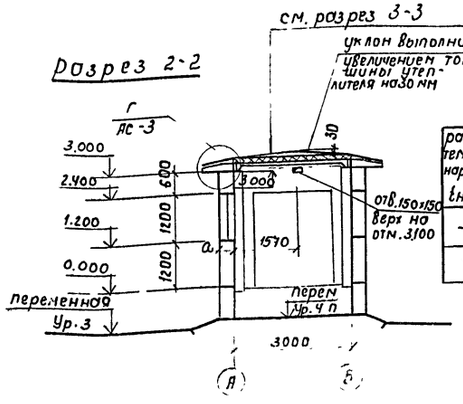

Таблица толщин стен и утеплителя покрытия

расчетная температура нар. воздуха t н. град.	толщина стены мм „а"	толщина стены мм „в"	толщина утеплителя мм	материал утеплителя крыши
-20	300	380	120	пенобетон γ = 400 кг/м³
-30	400	510	140	

Экспликация помещений

N	Наименование	пл. м²	Категория производства по взрыву и пожоласности
1	Переходная галерея	108,9	Д
2	Тамбур (7,85 + 7,7)	15,6	Д
3	Инвентарная	4,82	Д
4	Санузел	3,30	Д

Инв. № 8549/1

Гл. инжин	Телюк		
Нач отд	Луцкевич		
Гип	Володина		
Гл. арх.	Говдя		
Гл. констр	Рожненко		
Рук. гр.	Завалий		
Вед. инж	Прищенко		
Н контр.	Рожненко		

ТП 801-9-8.83 АС

Переходная галерея комплекса выращивания и откорма 10 тыс. скота в год с мобильной раздачей кормов.

стадия	Лист	Листов
ТР	2	

План на отм. 0.000 фрагменты 1:2 разрезы 1-1; 2-2.

Укрниигипросельхоз г. Киев

Привязан

Инв N

Копир. Калеватых

Формат 2?

Типовой проект 801-9-8.83 Альбом

Альбом I

Типовой проект 801-9-8.83

Разрез 1-1.

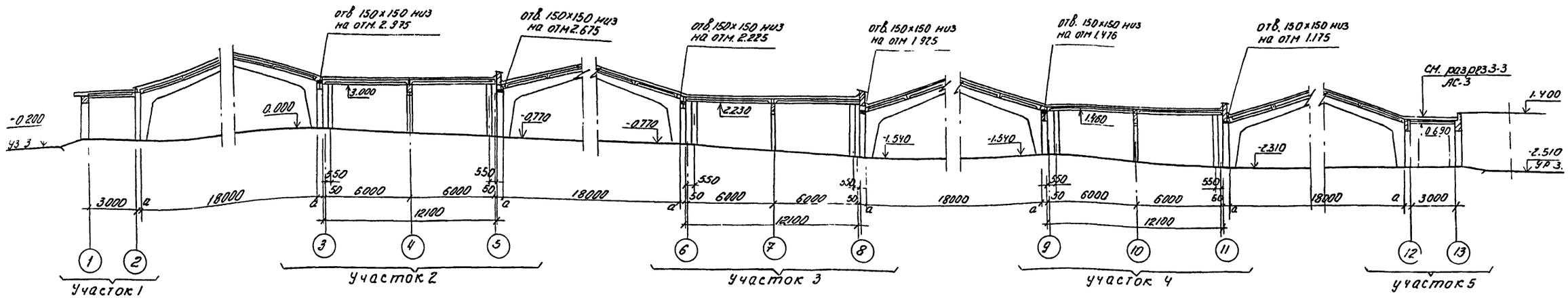

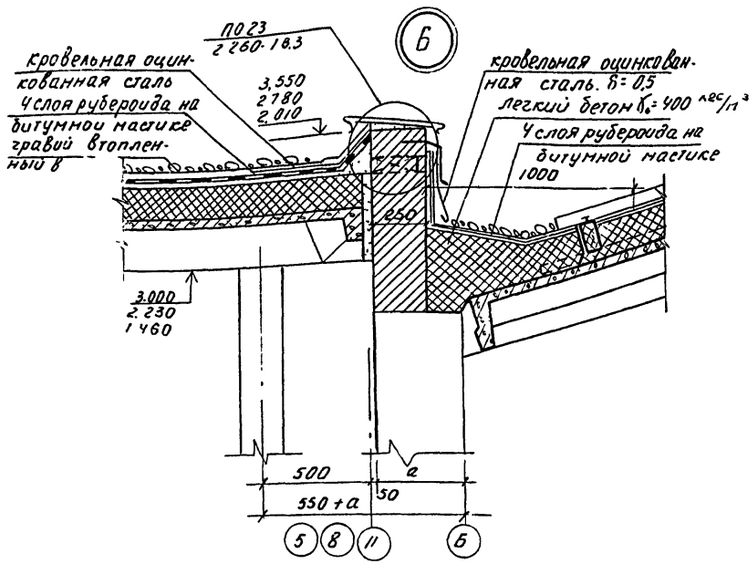

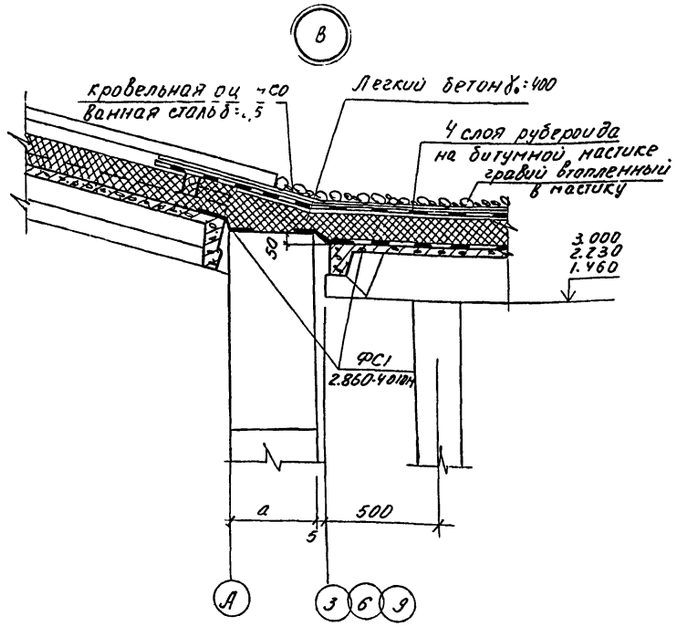

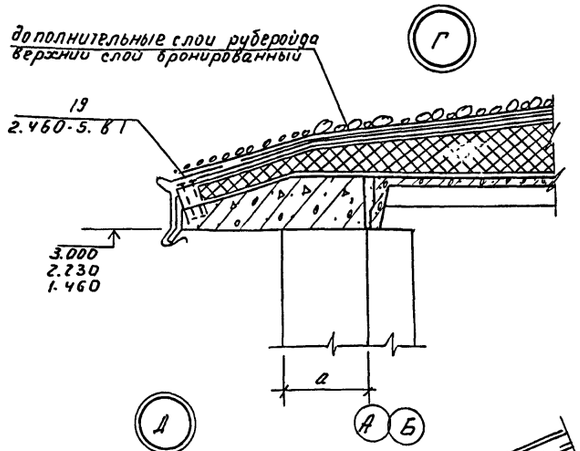

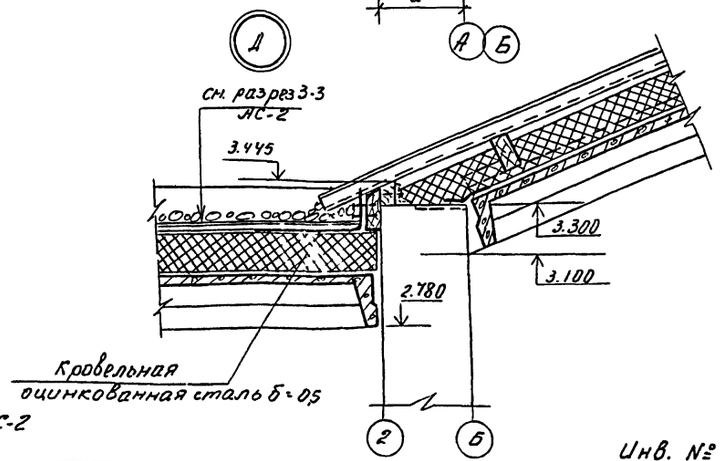

участки 2, 3, 4

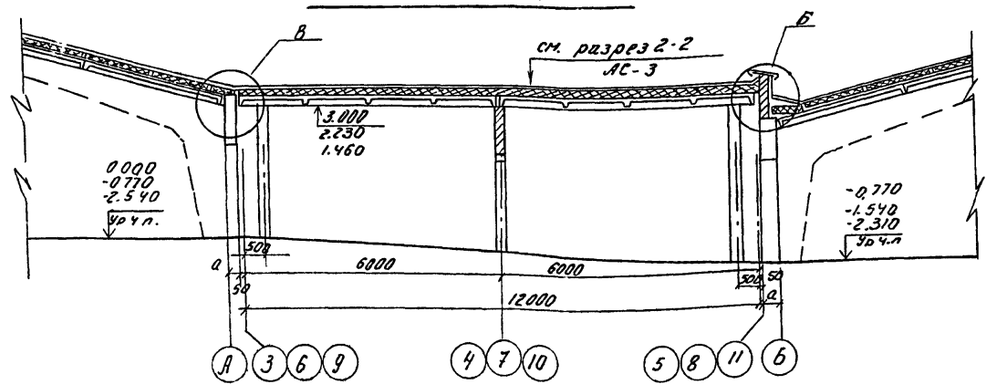

1 Место сечения 1-1 см. лист АС-2

2 Отв 150×150 (см. разрез 1-1) в плане расположены по оси трасошайбового транспортера

Инв. № 8549/1

Нач. отд	Луцкеви		тп 801-9-8.83		АС
ГИП	Володина				
Гл. арх.	Говдя		Переходная галерея комплекса выращивания и откорма 10 тыс. скота в год с мобильной раздачей кормов.	Стадия	Лист	Листов
Гл. констр	Рожненко			ТР	3	
Рук. гр.	Завалий		Разрез 1-1; Узлы Б-Д	Укрниитипросельхоз г Киев		
Вед. ин.	Проценко					
Н. контр	Рожненко					

Привязан

Инв N

Согласовано

Гл. спец. ТХ	Гаудаи	
Гл. спец. ОВ	Гришина	
Гл. спец. ВК	Шимко	

Инв N Подл | Подпись, дата | Взам. Инв N

Альбом I

Типовой проект 801-9-8.83

Инв. № подл. | Подпись и дата | Взам. инв. №

Фасад 1-13

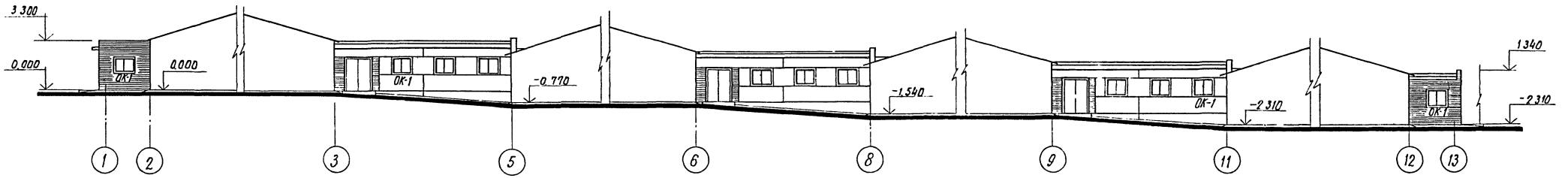

Фасад 13-1

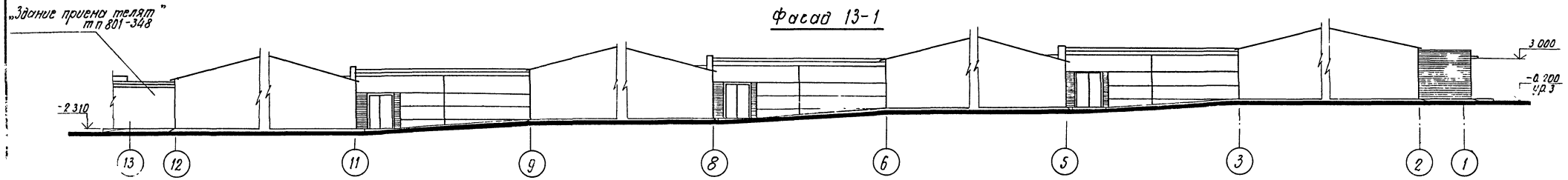

Фасад В-А

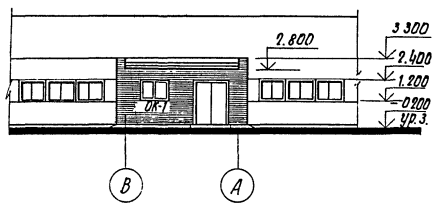

Фасад А-Б

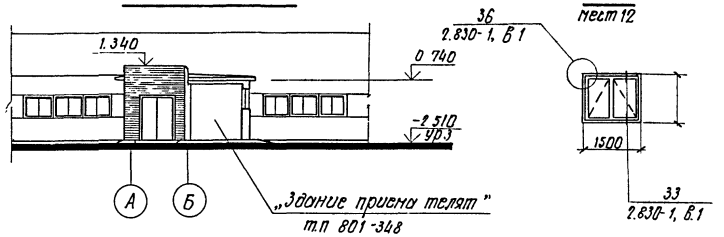

Спецификация заполнения оконных проемов

Марка поз	Обозначение	Наименование	Кол	Примечание
		Проем ОК-1.		
ОС 12.15	ГОСТ 16407-70	Оконный блок ОС 12.15	1	

Инв. № 8549/1 8

1 Открывание окон предусмотрено в соответствии с условным обозначением ГОСТа 21.107-78.

		ТП 801-9-8.83	АС
Нач. отд	Лушкевич		
ГИП	Володина		
Гл. архит.	Гобза	Переходная галерея комплекса выращивания и откорма 10 тыс. скота в год с наливной раздачей корма	Стадия: ТР; Лист: 4; Листов:
Гл. конст.	Рожненко		
Рук. гр.	Заваляй	Фасады 1-13; 13-1 В-А; А-Б.	Укрниигипросельхоз г. Киев
Вед. инж.	Проценко		
Ст. арх.	Швед		
Н. контр	Рожненко		
Привязан			
Инв. №			

Альбом I

Типовой проект 801-9-8.83

1 Схемы расположения элементов фундаментов в осях 3-11

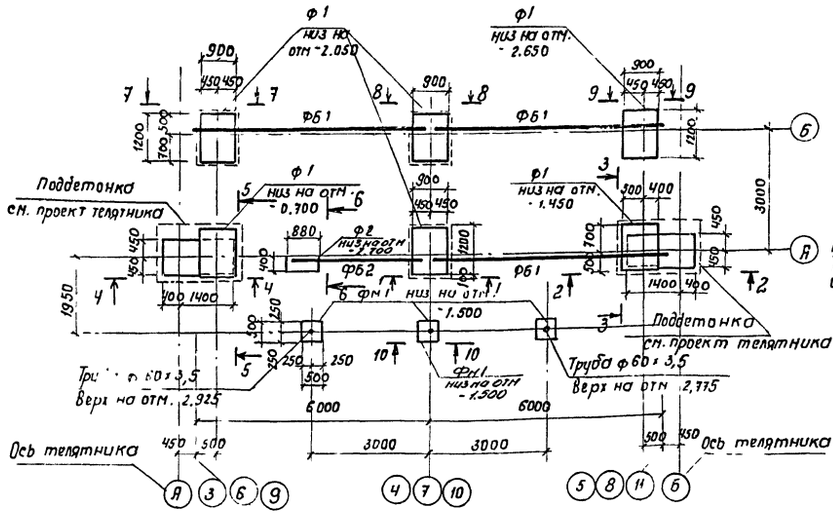

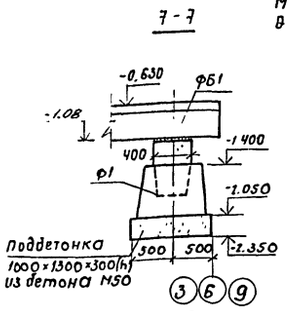

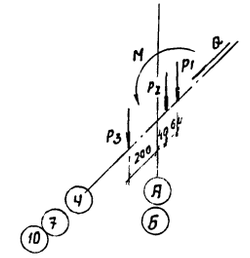

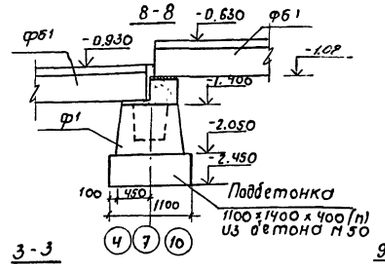

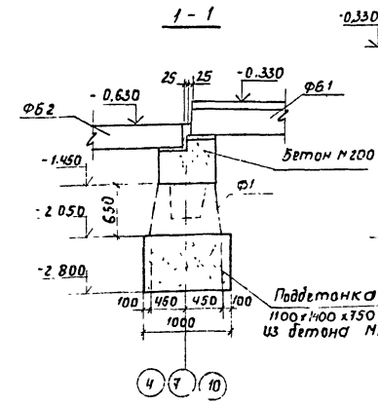

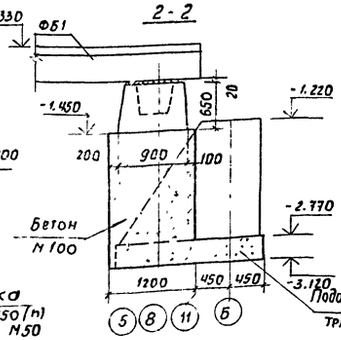

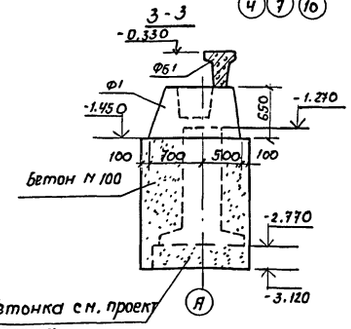

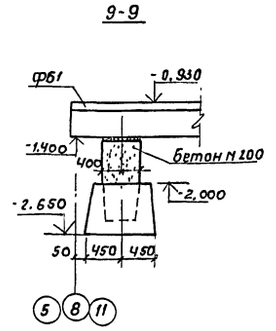

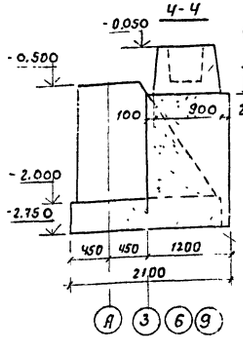

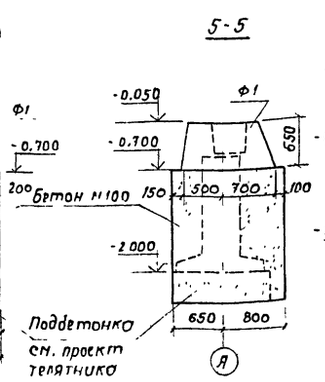

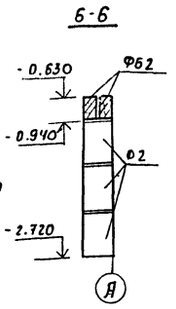

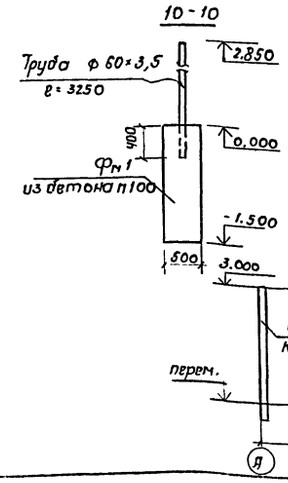

Схема нормативных нагрузок на верхний обрез фундаментов

P_1 = 0,48тс нагрузка от колонны
P_2 = 2,1тс нагрузка от покрытия
P_3 = 13,8тс нагрузка от стеновых панелей
M = 0,91тм
B = 0,36тс

2. Схема расположения колонн

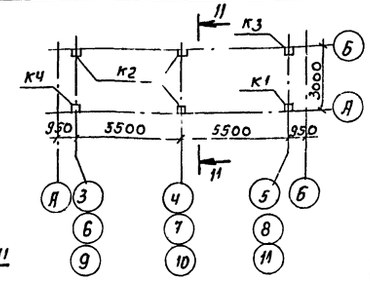

Спецификация к схемам расположения элементов фундаментов, колонн

Марка, поз.	Обозначение	Наименование	кол.	Масса ед., кг	Примечание
		Схема 1			
Ф1	ГОСТ 24022-80	Фундамент 1Ф12.9-2	18	1200	
ФБ1	1.415-1 В 1	Фунд. балка ФБ6-16	9	1800	
Ф2	ГОСТ 13579-78	Фунд. блок ФБС 9.4.6-7	9	470	
ФБ2	КЭ-01-58, вып. 2	Перемычка БП1-1	6	500	
	ГОСТ 8732-70*	Труба ф 60×3,5 ГОСТ 9.29250		143	
ФМ1	АС-5	Фундамент монолитн. ФМ1	9		
		Схема 2			
К1	1.823-1, вып. 1	Колонна СК2-42-1	3	420	
К2	то же	то же СК2-48-1	9	480	
К3	1.823-1, вып. 2	" СК3-54-3	3	1215	
К4	1.823-1, вып. 1 и АС-5 п. 1	" СК2-34,5-1	3	350	

1. Армирование и опалубку колонны СК2-34,5-1 длиной 3450 мм выполнить по типу колонны СК2-36-1 укороченной на 150 мм. Каркас колонны КП7 укоротить на 150 мм в верхней части.
2. Фундаменты запроектированы для площадок без подработки горными выработками, грунтовые воды отсутствуют, грунты в основании непучинистые, непросадочные со следующими нормативными характеристиками:
   $\varphi^н = 28°$; $C^н = 0{,}02$ кгс/см²; $\gamma_0 = 1{,}8$ тс/м³, $E = 150$ кгс/см²
   Расчетная температура наружного воздуха – 30°С
3. Фундаментные балки укладывать на цементном растворе М150.
4. Поверхности перемычек БП1-1, соприкасающиеся с грунтом покрыть горячим битумом в два слоя.
5. Поверхности колонн от верха башмака до уровня пола покрыть горячим битумом в два слоя.
6. Отметки на схемах расположения элементов фундаментов и всех сечениях приведены для галереи участка 2 (см. лист АС-2) для галереи участка 3 все отметки соответственно ниже на 0,77 м, для галереи участка 4 на 1,54 м.
7. Гидроизоляцию под наружные стены выполнять из слоя цементного раствора состава 1:2 толщиной 30 мм на отм. -0.030.

Инв. 8549/1 9

Т.п. 801-9-8.83			АС
Нач. отд.	Луцкевич	Переходная галерея комплексов выращивания и откорма 10 тыс. скота в год с мобильной раздачей кормов	Стадия: Тр; Лист: 5; Листов:
ГИП	Володина		
Гл. констр.	Рожненко		
Рук. гр.	Завалий	Схемы расположения элементов фундаментов в осях 3-11, колонн (рамный каркас телятника)	Укрниигипросельхоз г. Киев
Ст. инж.	Кукушкина		
Н. контр.	Рожненко		

Привязан

Инв. №

Инв. № подл. | Подпись, дата | Взам. инв. №

Альбом I

Типовой проект 801-9-8.83

1. Схема расположения элементов фундаментов в осях 3-11

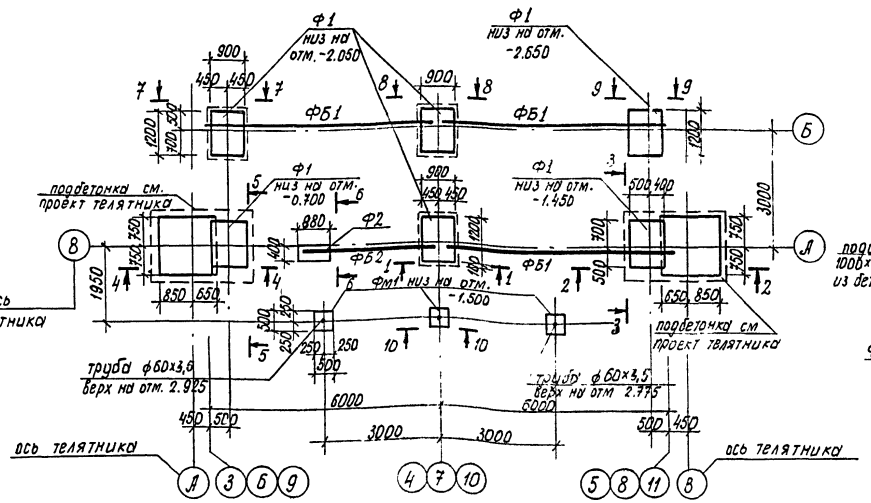

Схема нормативных нагрузок на верхний обрез фундаментов

$P_1 = 0.48$ тс нагрузка от колонны
$P_2 = 2.1$ тс нагрузка от покрытия
$P_3 = 13.8$ тс нагрузка от стеновых панелей
$M = 0.91$ тм
$Q = 0.36$ тс

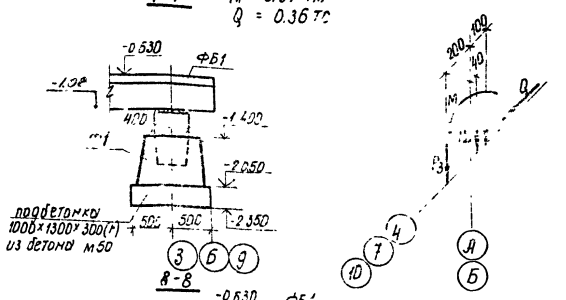

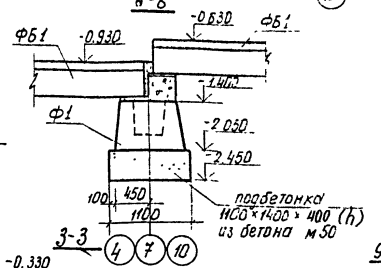

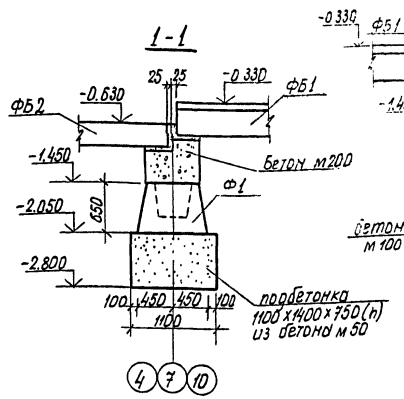

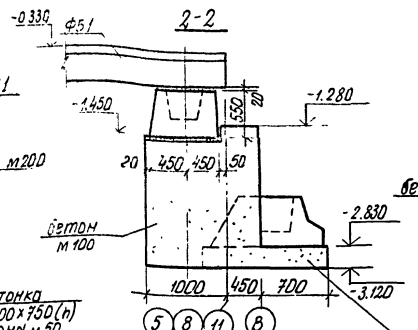

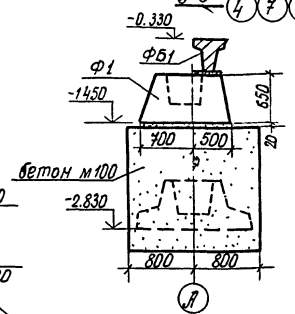

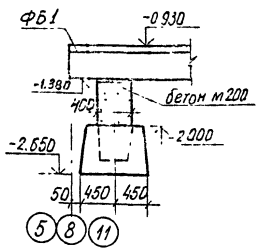

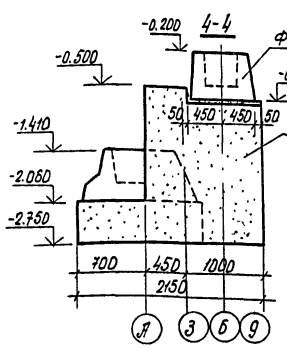

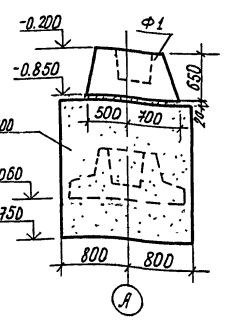

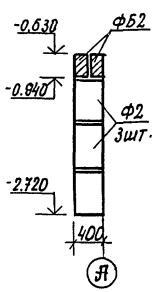

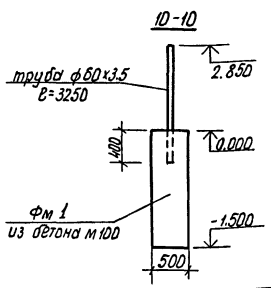

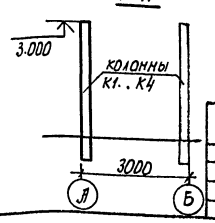

2. Схема расположения колонн

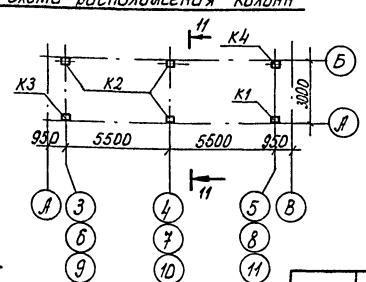

Спецификация к схемам расположения элементов фундаментов, колонн

Марка, поз.	Обозначение	Наименование	Кол.	Масса, ед, кг	Примечен.
		Схема 1			
Ф1	ГОСТ 24022-80	Фундамент 1Ф 12.9-2	18	1200	
ФБ1	1.415-1 в.1	Фунд. балка ФБ 6-16	9	1800	
Ф2	ГОСТ 16579-78	Фунд. блок ФБС 9.4.6-Т	9	470	
ФБ2	КЭ-01-58, вып. 2	Перемычка БП 1-1	6	500	
	ГОСТ 8732-70*	Труба ф60х3.5; $l_{об}$ = 29250		143	
Фм1	АС-6	Фундамент монолит. Фм1	9		
		Схема 2			
К1	1.823-1, вып. 1	Колонна СК2-42-1	3	420	
К2	То же	То же, СК2-48-1	9	480	
К3	"	" СК2-36-1	3	360	
К4	1.823-1, вып. 2	" СК3-54-3	3	1215	

1. Фундаменты запроектированы для площадок без подработки горными выработками, грунтовые воды отсутствуют, грунты в основании непучинистые, непросадочные со следующими нормативными характеристиками: $\varphi^н = 28°$; $C^н = 0.02$ кгс/см²; $\gamma_0 = 1.8$ тс/м³; $E = 150$ кгс/см². Расчетная зимняя температура наружного воздуха – 30°С
2. Фундаментные балки укладывать на цементном растворе м 150.
3. Поверхности перемычек БП1-1 соприкасающиеся с грунтом покрыть горячим битумом в два слоя.
4. Поверхности колонн от верха башмака до уровня пола покрыть горячим битумом в два слоя.
5. Отметки на схемах расположения элементов фундаментов и всех сечениях приведены для галереи участка 2 (см. лист АС-2) для галереи участка 3 все отметки соответственно ниже на 0.77 м, для галереи участки 4 на 1,54 м.
6. Гидроизоляцию под наружные стены выполнять из слоя цементного о-ра состава 1:2 толщиной 30 мм на стн-0.030.

10

Инв. № 8549/1

т. п. 801-9-8.83 АС

Нач. отд.	Луцкевич		Переходная галерея комплекса выращивания и откорма, 10 тыс. скота в год с мобильной раздачей кормов	Стадия	Лист	Листов
ГИП	Володина			ТР	6	
Гл. конст.	Рожненко					
Рук. гр.	Завалий		Схемы расположения элементов фундаментов в осях 3-11, колонн. (стоечно-балочный каркас телятника)	Укрнигипросельхоз г. Киев		
Ст. инж.	Кукушкина					
Н. контр.	Рожненко					

Привязан

Инв. N

Копир. Стельмащук

Инв. № подл. | Подпись дата | Взам. инв. N | Гл. спец. ТХ | Гайдай

Альбом I

Типовой проект 801-9-8.83

Схема расположения элементов фундаментов в осях 1-2, 12-13.

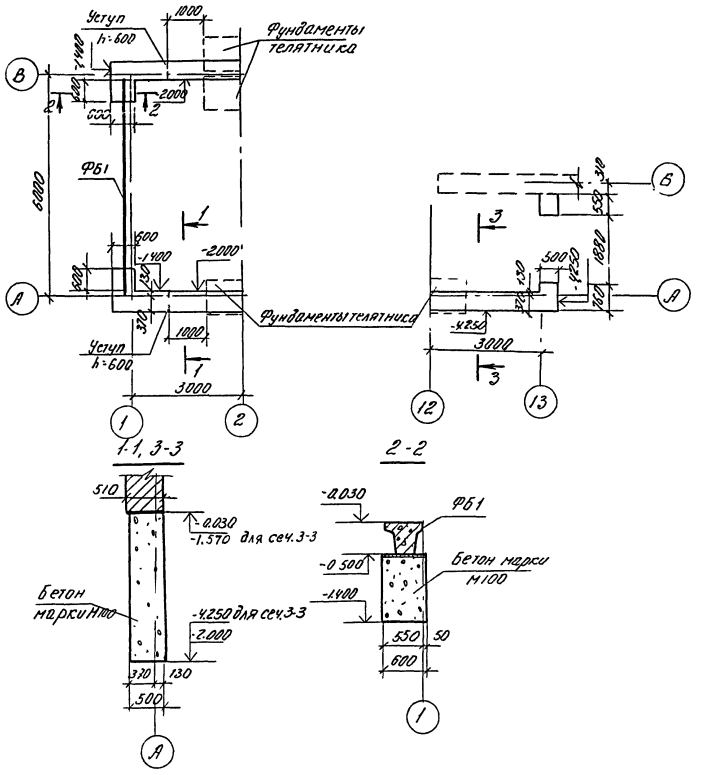

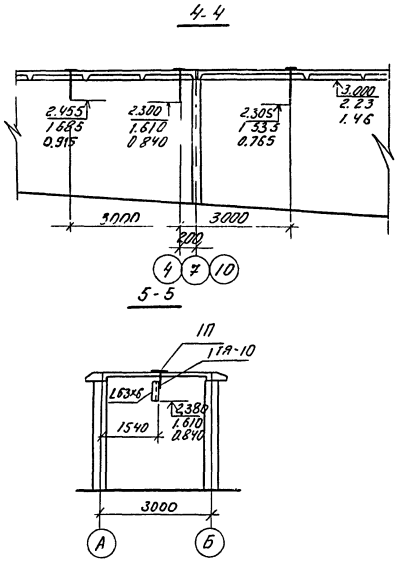

Спецификация к схеме расположения элементов фундаментов

Марка поз.	Обозначение	Наименование	Кол	Масса ед. кг	Примеч.
ФБ1	1.415-1, в.1	Фунд. балка ФБ6-28	1	2200	
		Монолитный бетон М100	9.4		м³

Экспликация полов.

	Конструкция пола	Материал слоя	Тип слоя	Толщ. слоя мм	Дополнительные указания
1		Бетон марки М300 Щебень крупностью 40мм Втрамбованный в грунт основания	П(сх)-9	80	
2		Керамические плитки ГОСТ 6787-69 Цементно-песчаный раствор марки М150 Бетон марки М200 Щебень крупностью 40 мм, втрамбованный в грунт основания	П-43	10-13 10 80	

1 Места сечений 4-4, 5-5 и спецификации подвесок см. лист АС-8.

План полов

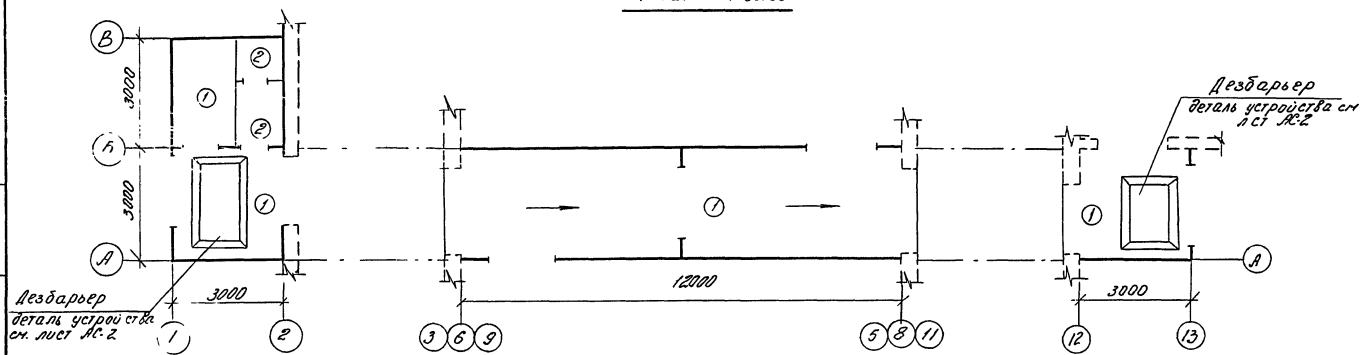

Инв. № 8549/1

				т.п. 801-9-8.83		АС
Привязан	Нач отд	Луцкевич		Переходная галерея комплекса выращивания и откорма 10 тыс. скота в год с мобильной раздачей кормов.	Стадия	Лист	Листов
	ГИП	Володина			ТР	7	
	Гл. констр	Рожненко					
	Рук. гр.	Завалий		Схема расположения элементов фундаментов в осях 1-2; 12-13. План полов.	Укрниигипросельхоз г. Киев		
Инв. №	Ст. инж	Кукушкина					
	Н контр	Рожненко					

Инв. № | Подп. | Подпись, дата | Взам. инв. №

Альбом I

Типовой проект 801-9-8.83

1. Схема расположения плит покрытия

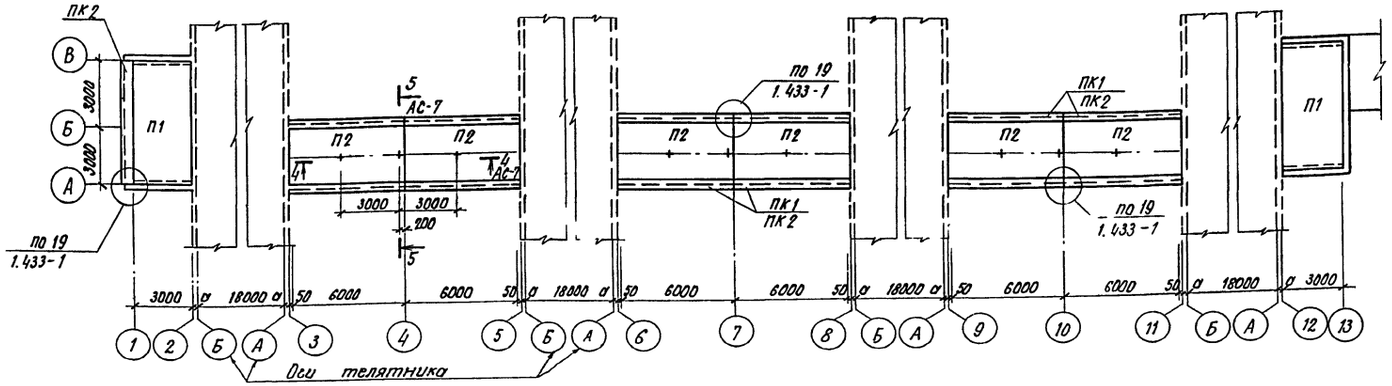

2. Схема расположения стеновых панелей по оси А

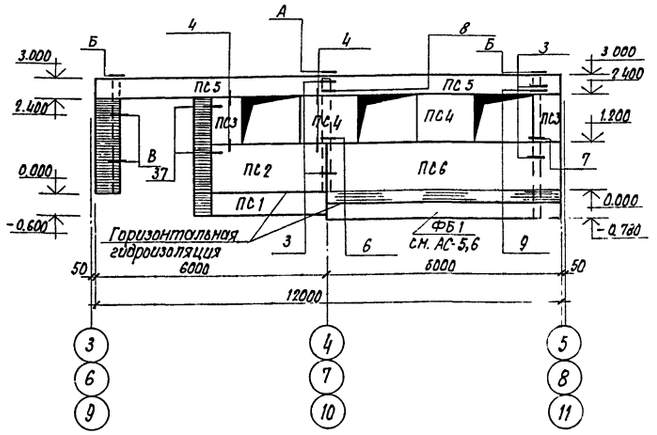

3. Схема расположения стеновых панелей по оси Б

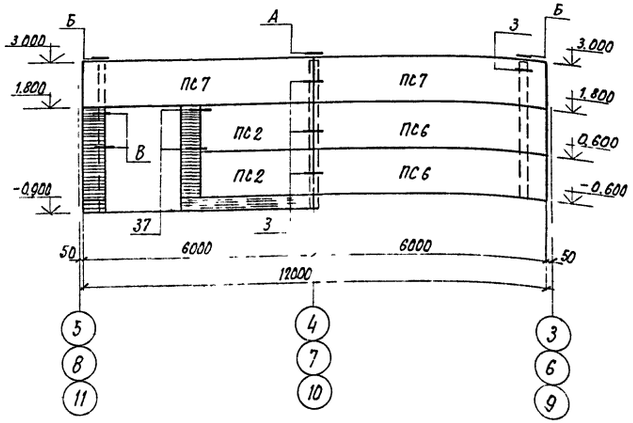

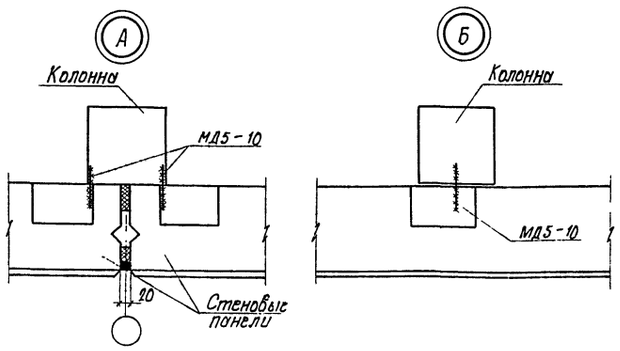

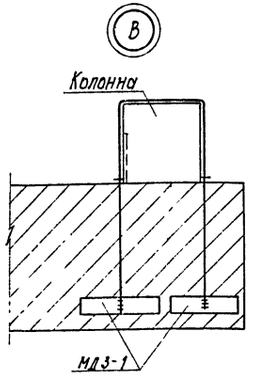

1. Все узлы, кроме оговоренных, приняты по серии 2.830-1, вып 1
2. Плиты покрытия приварить к закладным изделиям колонн по всем четырем углам.

Спецификация к схемам расположения плит покрытия, стеновых панелей

Марка, поз.	Обозначение	Наименование	Кол	Масса ед. кг	Примеч.
		Схема 1			
П1		Плита покрытия ПС1-3АШВ-В	2	2300	
П2		Плита покрытия ПС1-3АШВ-В1	6	2300	
ПК1	1.432-14/80 Вып 2	Карнизная панель ПК6.75-П	12	1400	для $t^н$=-20°
ПК2	1.433-1	Карнизная панель ПК40-1	1	1810	для $t^н$=-20°
ПК2	1.433-1	Карнизная панель ПК40-1	13	1810	для $t^н$=-30°
1ТЯ-10	5.904-1 В.0	Тяга 1ТЯ-10	9	0.56	
П1	5.904-1 В.0	Подкладка П1	9	1.05	
		Уголок 63х6 ГОСТ 8509-72 / В ст3 кп2 ГОСТ 380-71* $\ell_{об}$=580		31.9	
		Схема 2;3			
		Стеновые панели.			
		Для $t_н$=-20°С			
ПС1	1.832-5, Вып.1	СПСЛ 30 / 0.9х3 — 212	3	1100	
ПС2	То же	СПСЛ 30 / 1.2х3 — 111	9	1500	
ПС3	"	СБСЛ 30 / 1.2х0.75 — 211	6	400	
ПС4	"	СПСЛ 30 / 1.2х1.5 — 211	6	700	
ПС5	"	СПСЛ 30 / 0.6х6 — 412	6	1500	
ПС6	"	СПСЛ 30 / 1.2х6 — 111	9	2500	
ПС7	"	СПСЛ 30 / 1.2х6 — 412	6	3000	
		Для $t_н$=-30°С			
ПС1	1.832-5, Вып.1	СПСЛ 40 / 0.9х3 — 202	3	1400	
ПС2	То же	СПСЛ 40 / 1.2х3 — 101	9	1900	
ПС3	"	СБСЛ 40 / 1.2х0.75 — 201	6	400	
ПС4	"	СПСЛ 40 / 1.2х1.5 — 201	6	900	
ПС5	"	СПСЛ 40 / 0.6х6 — 412	6	1900	
ПС6	"	СПСЛ 40 / 1.2х6 — 111	9	3800	
ПС7	"	СПСЛ 40 / 1.2х6 — 412	6	3800	
		t=-20°С; -30°С			
		Изделия соединительные			
	1.800-4	МД2-1	36	2.0	
	То же	МД5-10	96	0.1	
	"	МД1-6	15	1.4	
	"	МД1-4	3	1.0	
	"	МД1-16	54	0.3	
	"	МД6-2	12	0.9	для t=-20°
	"	МД6-3	12	1.1	для t=-30°
	"	МД3-1	12	0.8	
	"	МД4-1	36	0.2	

Инв. № 854

Привязан		ТП 801-9-8.83	АС
Инв №			
Нач.отд	Луцкевич	Переходная галерея комплекса выращивания и откорма 10 тыс скота в год с мобильной раздачей кормов.	Стадия: ТР; Лист: 8; Листов:
ГИП	Володина		
Гл.инж.	Рожненко		
Рук.гр.	Заволий	Схемы расположения плит покрытия, стеновых панелей.	Укрниигипросельхоз г.Киев
Гл.инж.	Кукушкина		
Н.контр	Рожненко		
Копир.	Мкртчян		Формат 22

Инв.№ подл. | Подпись и дата | Взам. инв.№

Альбом I

Типовой проект 801-9-8.83

Общие указания

Проект водоснабжения и канализации составлен в соответствии со СНиП II-30-76 и СНиП II-34-76.

В галерее запроектированы трубопровод навозоудаления, трубопроводы хозпитьевой воды, горячей воды, бытовой канализации (участок I).

Сети водопровода запроектированы из стальных водогазопроводных легких труб ф 25-15 по ГОСТ 3262-75.

Бытовая канализация запроектирована из чугунных канализационных труб по ГОСТ 6942.3-69 ф50÷100.

Коллектор навозоудаления запроектирован из железобетонных безнапорных труб по ГОСТ 6482.1-79 ф600.

Монтаж трубопроводов производить согласно СНиП III-28-75.

Стальные трубопроводы окрасить масляной краской в два слоя.

Ведомость чертежей основного комплекта

Лист	Наименование	Примечание
ВК-1	Общие данные	
ВК-2	План на отм 0.00. Разрез 1-1. Схемы В1, Т3, К1	

Ведомость ссылочных и прилагаемых документов

Обозначение	Наименование	Примечание
Серия 4900-8	Альбом оборудования, фасонных частей и арматуры для сетей и сооружений водопровода и канализации	
Выпуск 1	Трубы и их соединения	

Данные по производственному водопотреблению и водоотведению

№ потребителя по плану	Наименование потребителя	Кол потребителей	Кол часов работы в сутки	Водопотребление: Требования к качеству воды	Потребный напор у потребителя м	Режим водопотребления	Расход воды на одного потребителя м³/ч	из хозяйственно питьевого водопровода м³/сут	м³/час	л/с	м³/сут	м³/час	л/с	Водоотведение: Характеристика сточных вод	Режим водоотведения	в бытовую канализацию м³/сут	м³/час	л/с	Примечания
	Обслуживающий персонал	16	8	питьев	5		25	0,224	0,165	0,195	0,176	0,162	0,14			0,4	0,165	1,6	

Основные показатели по чертежам водопровода и канализации

Наименование системы	Потребный напор на вводе м	Расчетные расходы м³/сут	м³/час	л/с	при пожаре л/с	Установочная мощность эл. двигателей КВТ	Примечание
Хозяйственно-питьевой водопровод (В1)	10	0224	0,165	0,195			
Система горячего водопровода (Т3)	10	0,176	0,162	0,14			
Бытовая канализация (К1)		0,4	0,165				

Спецификация систем водопровода и канализации

Марка поз	Обозначение	Наименование	Кол	Масса ед кг	Примечание
		Участок N1			
В1		Водопровод хозяйственно-питьевой	(В1)		
1		Вентиль запорный муфтовый 15кч18р ф25	2		
2		То же ф15	1		
3		Трубопровод из стальных водогазопроводных черных легких труб ГОСТ 3262-75 ф25	6	2,12	
4		То же ф15	5	1,16	
Т3		Горячий водопровод			
1		Смеситель для умывальника ГОСТ 19802-74	1		
2		Трубопровод из стальных водогазопроводных оцинкованных легких труб ГОСТ 3262-75 ф15	5	1,16	
К1		Бытовая канализация			
1		Трубопровод из чугунных канализационных труб по ГОСТ 69423-80 ф100	9	14,5	
2		То же ф50	1	6,6	

Спецификация систем водопровода и канализации.

Марка поз	Обозначение	Наименование	Кол	Масса ед кг	Примечание
3		Ревизия ГОСТ 6942.3-80 ф100	1	11,3	
4		Тройник прем. ГОСТ 6942.12-80 ф100	2	8,00	
5		Отвод α = 135° ГОСТ 6942.9-80 ф100	2	5,1	
6		Колено ГОСТ 6942.7-80 ф50	1	1,9	
7		Патрубок-переходной ГОСТ 6942.6-80 ф100/50	1	2,7	
8		Умывальник керамический с бутыл сифоном ГОСТ 23759-79	1		
9		Унитаз тарельчатый керамический с косым выпуском и высокорасположенным бачком ГОСТ 22847-77	1		
		Участки 2, 3, 4, 5			
		Система навозоудаления			
1		Трубопровод из железобетонных труб ф600 ГОСТ 6482.1-79	42,0	340,0	

13

Инв. № 854

Инв. N подл. | Подпись, дата | Взам. инв. N

Типовой проект разработан в соответствии с действующими нормами и правилами и предусматривает мероприятия, обеспечивающие взрывную, взрывопожарную и пожарную безопасность при эксплуатации здания

Главный инженер проекта Володина

Нач отд	Кононученко	
Гл ин отд	Шеремет	
ГИП	Володина	
Гл спец	Шимко	
Рук гр	Сюсюкина	
Ст инж	Бутенко	
Н контр.	Сюсюкина	

Привязан

тп 801-9-8.83 ВК

Переходная галерея комплекса выращивания и откорма 10 тысяч скота в год с мобильной раздачей кормов.	Стадия	Лист	Листов
	ТР	1	2
Общие данные	Укрниигипросельхоз г. Киев		

Альбом I

Типовой проект 801-9-8.83

План на отм. 0.000

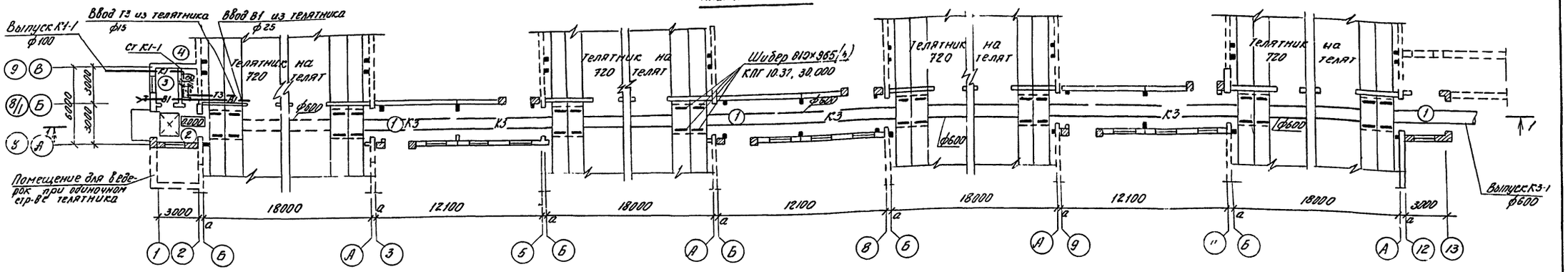

Разрез 1-1

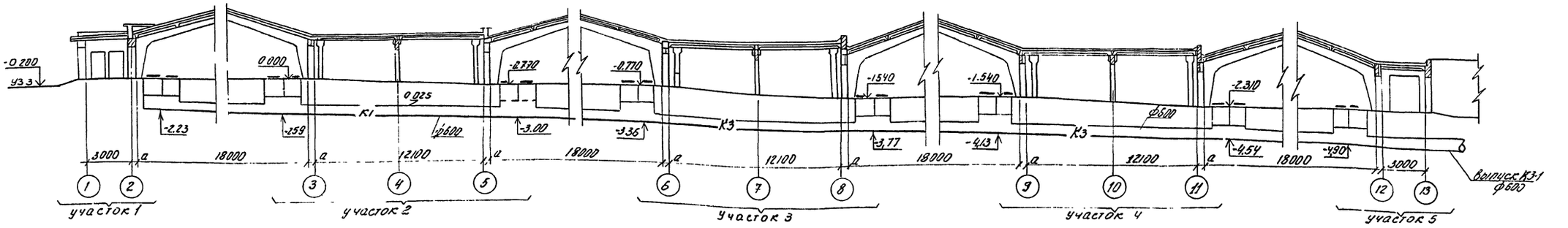

К1

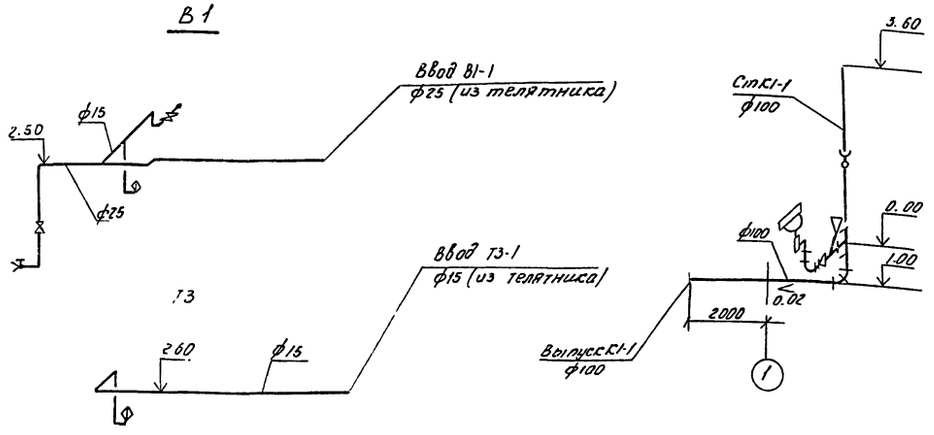

Условные обозначения

Обозначение	Наименование
—В1—	Трубопровод холодной воды
—Т3—	Трубопровод горячей воды
—К1—	Бытовая канализация
К3	Производственная канализация (система навозоудаления)

Экспликация помещений

N	Наименование	Категория производства по взрыво и пожаро опасности
1	Переходная галерея	Д
2	Тамбур	Д
3	Инвентарная (теплопункт)	Д
4	Санузел	Д

14

Инв. № 8549/1

Альбом I

Типовой проект 801-9-8.83

Общие данные.

1 Настоящие чертежи разработаны на основании строительной части проекта для районов с расчетной температурой наружного воздуха $t_н = -20°C$ и $t_н = -30°C$.

2 Отопление галереи водяное осуществляется от системы теплоснабжения телятников на 720 мест.

3 Температура воздуха внутри помещения принята 15°C.

4 В качестве нагревательных приборов приняты радиаторы М140-АО.

5 Теплоноситель для нужд отопления принята вода с параметрами 150-70°C

6 Вентиляция естественная. Приток воздуха через открывающиеся окна, вытяжка - естественная с помощью дефлекторов на покрытии телятников.

7 Трубопроводы системы отопления и нагревательные приборы окрасить масляной краской за 2 раза

8 Монтаж системы отопления выполнить в соответствии с требованиями СНиП III-28-75.

9 В помещении инвентарной нагревательный прибор оградить экраном из несгораемых материалов

Основные показатели по чертежам отопления и вентиляции

Наименование здания (сооружения) помещения	Объем $м^3$	Периоды года при $t_н$ °C	Расход тепла, ккал/ч: На отопление	На вентиляцию	На горячее водоснабжение	Общий	Расход холода ккал/ч	Установленная мощность электродвигателей кВт
Переходная галерея		-20	23460	—	—	23460	—	—
		-30	26660	—	—	26660	—	—

Спецификация систем отопления и вентиляции

Марка, поз.	Обозначение	Наименование	Кол	Масса ед. кг	Примечание
		Отопление.			
1	ГОСТ 3262-75*	Трубы стальные водогазопроводные легкие ф15	20	1,17	
2	ГОСТ 8690-75	Радиаторы М-140-АО	312/89	24,0	Для $t_н = -20°$
3	ГОСТ 8690-75	Радиаторы М-140-АО	336/96	24,0	Для $t_н = -30°$
4	15 кч 18 п	Вентиль запорный муфтовый ф15	16	0,7	
5	КДР-15	Кран двойной регулировки ф15	7	0,3	
6	ГОСТ 10704-76	Воздухосборник горизонтальный ф159×45, $l = 355$ мм	8		
7	ГОСТ 10704-76	Трубы стальные электросварные, термодеродотан ф15	165		
		Окраска трубопроводов и нагревательных приборов масляной краской за 2 раза ($м^2$)	45.0		Для $t_н = -20°$
		То же, ($м^2$)	47.0		Для $t_н = -30°$
		Вентиляция			
	Серия 2.800-2, в.9	Шахта вытяжная ВВШ-2-2ж шт	1	36	

План - схема

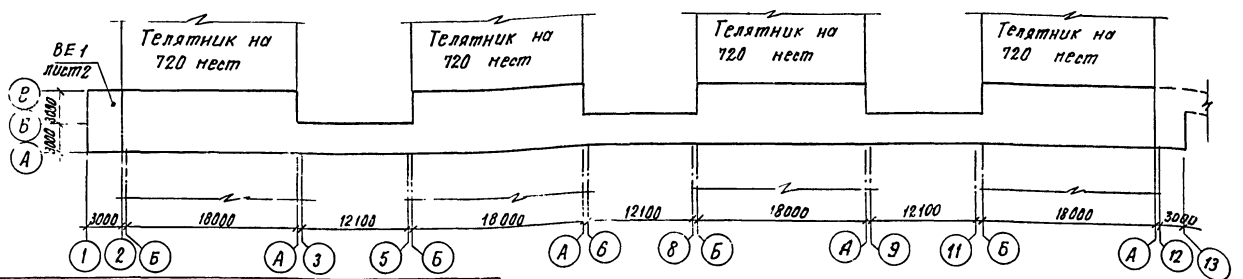

Ведомость чертежей основного комплекта марки ОВ.

Лист	Наименование	Примечание
1	Общие данные	
2	План на отм. 0.000. Схемы систем отопления	
	и вентиляции. Разрез 1-1.	

Ведомость примененных и ссылочных документов.

Обозначение	Наименование	Примечание
Серия 4.904-69	Детали крепления санитарно-технических приборов и трубопроводов	комплект
Серия 2.800-2, в.9	Унифицированные узлы и детали сельскохозяйственных зданий и сооружений	комплект

Ведомость основных комплектов.

Обозначение	Наименование	Примечание
АС	Архитектурно-строительные решения	
ВК	Внутренний водопровод и канализация	
ОВ	Отопление и вентиляция	
Э	Электрооборудование	

Условные обозначения

Т1 ф15	Подающий трубопровод отопления ф15
Т2 ф15	Обратный трубопровод отопления ф15
СТ1	Стояк системы отопления N1
ВЕ-1	Вытяжная система N1 с естественным побуждением
на плане: -20 13 / -30 14; на схеме: -20 13 / -30 14	Радиатор из n = 13 или n = 14 секций

15

Инв. № 851

Типовой проект разработан в соответствии с действующими нормами и правилами и предусматривает [illegible], обеспечивающие взрывную, взрывопожарную и пожарную безопасность при эксплуатации здания.

Главный инженер проекта /Володина/.

Инв. N подл | Подпись и дата | В зам. инв. N

Привязан

Инв. N

тп 801-9-8.83 ОВ

Нач. отд	Кононченко	
Гл инж	Шеренет	
ГИП	Володина	
Гл спец.	Гришина	
Рук. гр	Дейниченко	
Вед инж	Мостепанова	
Н контр	Дейниченко	

Переходная галерея комплекса выращивания и откорма 10 тысяч скота в год с мобильной раздачей кормов.

Стадия	Лист	Листов
ТР	1	2

Общие данные.

Укрниигипросельхоз г. Киев

Альбом I

Типовой проект 801-9-8.83

План на отм 0.000

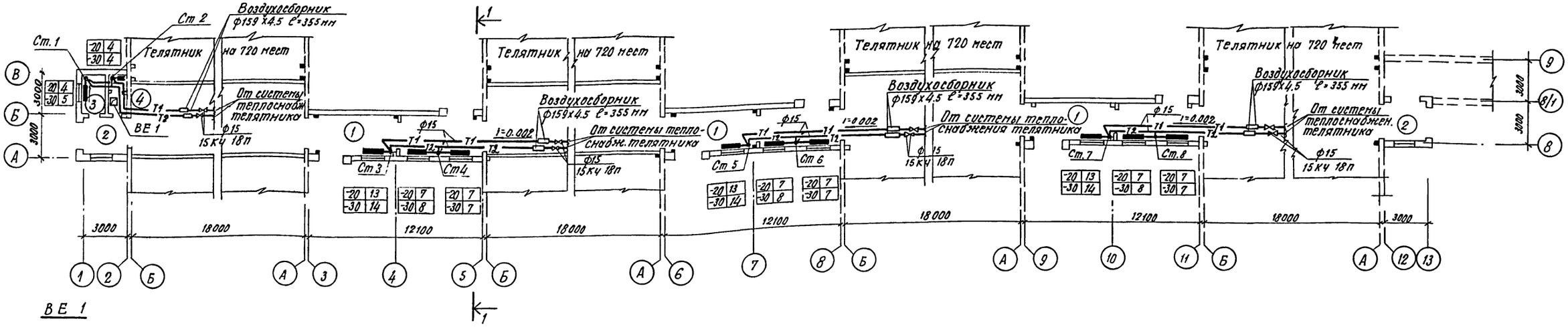

ВЕ 1

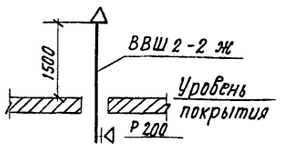

Схемы систем отопления

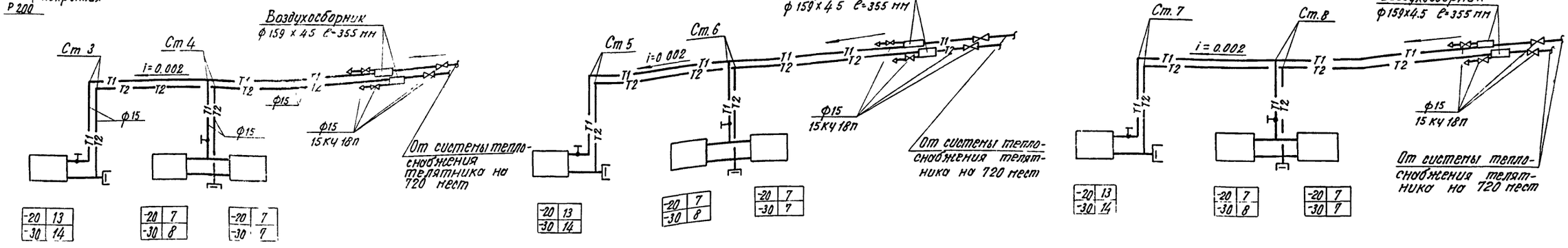

Разрез 1-1

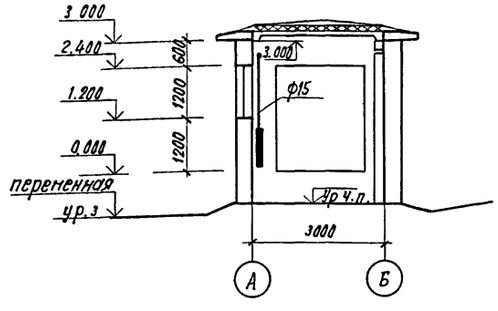

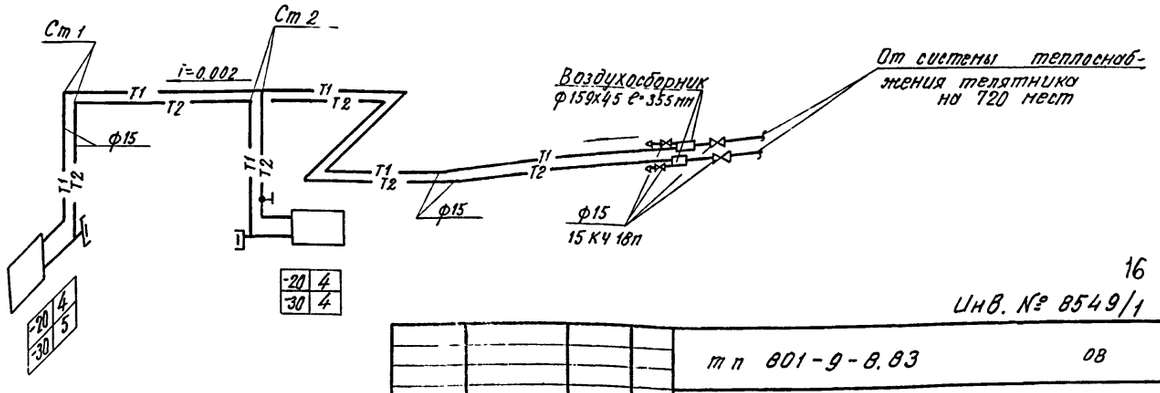

Экспликация помещений

N	Наименование	Пл. м2	Категория производств по взрыво и пожароопасности
1	Переходная галерея	117.36	Д
2	Тамбур	7.86	Д
	Венткамера	4.82	Д
	Тепловой узел	3.44	Д

16

Инв. № 8549/1

Нач отд	Кононученко		тп 801-9-8.83		08
Гл инж.о	Шеренет				
ГИП	Володина		переходная галерея комплекса выращивания и откорма 10 тысяч скота в год с мобильной раздачей кормов.	Стадия: ТР	Лист: 2	Листов:
Гл.спец.	Гришина				
Рук. гр.	Дейниченко		План на отм. 0.000. Схемы систем отопления и вентиляции. Разрез 1-1.	Укрниигипросельхоз г. Киев	
Вед инж.	Мастепанова				
Н.контр.	Дейниченко				
Копир.	Мкртчян				

Привязан:

Инв №

Формат 22

Инв № подл. | Подпись и дата | Взам инв № | Гл спец. Гриневский | Нач. гр. ПС Шитик | Гл спец. ВК Шевер

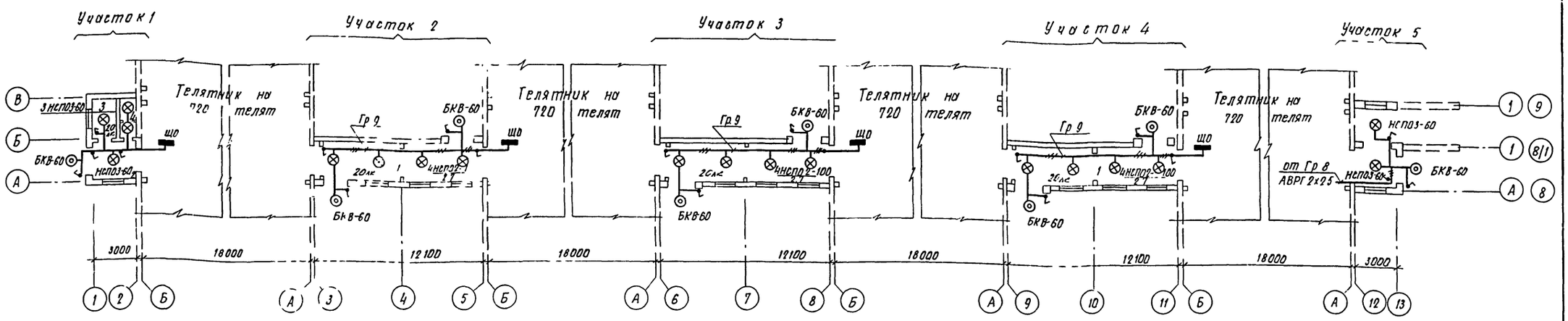

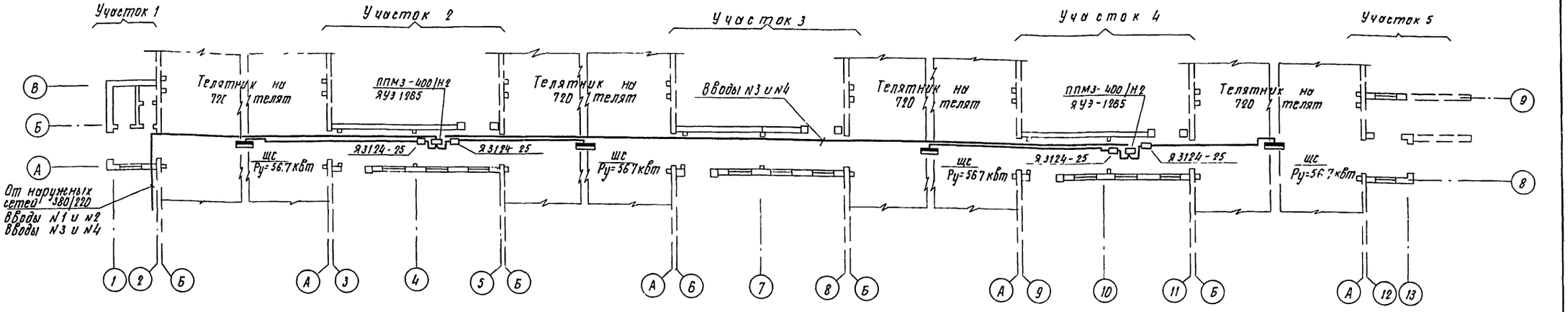

Спецификация

Поз.	Обозначение или тип изделия	Наименование	Кол.	Примечание
1	НСПО 2-100	Светильник	12	
2	БКВ-60	Светильник	8	
3	НСПО 3-60	Светильник	6	
4	Б 220-100	Лампа накаливания на 220 В, 100 Вт	13	
5	Б 220-60	Лампа накаливания на 220 В, 60 Вт	14	
6	02620	Выключатель в герметическом исп	20	
7	АВРГ-660	Кабель сечением 3 х 25 мм²	55	м
8	АВРГ-660	Кабель сечением 2 х 25 мм²	60	м

Экспликация помещений

N	Наименование
1	Переходная галерея
2	Тамбур
3	Инвентарная (теплопункт)
4	Санузел

1 Оборудование вводов и кабели, питающие силовые шкафы, учтены в проекте здания телятника на 720 голов в возрасте от 20 дней до 4х месяцев

2 Кабели вводов N1 – N4 учитываются в наружных сетях 380/220 в и уточняются при разработке наружных сетей

(17)

Инв. № 8549/1

Инв. N				Привязан
				ТП 9С1-9-8.83 Э
Нач отд.	Кардонский			
ГИП	Володина			Переходная галерея комплекса выращивания и откорма 10 тысяч скота в год с мобильной раздачей кормов.
Гл инж о	Омельченко			Стадия: ТР; Лист: 1; Листов: 1
Гл спец	Гриневская			
Рук гр	Москаленко		82	Электрооборудование
Инж	Махонько			Укрниигипросельхоз г. Киев
Н контр	Москаленко			
Копир	Мкртчян			Формат 22

Согласовано: ОВ / Гришина

Инв. N под. | Подпись и дата | Взам. инв. N

Типовой проект 801-9-8.83 Альбом I

gost.e-ecolog.ru