ТИПОВОЙ ПРОЕКТ
212-2-65

ДЕТСКИЕ ЯСЛИ-САД НА 280 МЕСТ УНИВЕРСАЛЬНОГО НАЗНАЧЕНИЯ

СОСТАВ ПРОЕКТА

АЛЬБОМ – О МАТЕРИАЛЫ ДЛЯ ПРИВЯЗКИ И ЧЕРТЕЖИ НУЛЕВОГО ЦИКЛА РАБОТ
АЛЬБОМ – I АРХИТЕКТУРНО-СТРОИТЕЛЬНЫЕ И ТЕХНОЛОГИЧЕСКИЕ ЧЕРТЕЖИ
АЛЬБОМ – II САНИТАРНО-ТЕХНИЧЕСКИЕ ЧЕРТЕЖИ
АЛЬБОМ – III ЭЛЕКТРОТЕХНИЧЕСКИЕ ЧЕРТЕЖИ
АЛЬБОМ – IV ИЗДЕЛИЯ ЗАВОДСКОГО ИЗГОТОВЛЕНИЯ
АЛЬБОМ – V СМЕТЫ
АЛЬБОМ – VI ЧЕРТЕЖИ ЗАДАНИЯ ЗАВОДУ-ИЗГОТОВИТЕЛЮ
АЛЬБОМ – VII ЗАКАЗНЫЕ СПЕЦИФИКАЦИИ

ПРИМЕНЕННЫЕ МАТЕРИАЛЫ

ТП 21-0-1 ЧАСТИ 1,2 ТП 2С-04-6/67 АЛЬБОМ V

ОТКОРРЕКТИРОВАН
НА ОСНОВАНИИ ЗАДАНИЯ УТВЕРЖДЕННОГО ГОСГРАЖДАНСТРОЕМ ОТ 25 МАЯ 1977 Г. ВНЕСЕНЫ ИЗМЕНЕНИЯ В ЛИСТЫ 1И, АС-01И, АС-03И, АС-04И, АС-05И, АС-06И, АС-07И, АС-08И, АС-09И, АС-011И, АС-012И, АС-014И, АС-015И, АС-016И, АС-017И, АС-018И
гл. арх. пр-та А. Михе
19.XII.1977

УТВЕРЖДЕН
ГОСГРАЖДАНСТРОЕМ
НА СТАДИИ ТЕХНИЧЕСКОГО ПРОЕКТА
ПРИКАЗОМ N 125 ОТ 20 VII 1971 Г.

АЛЬБОМ О

РАЗРАБОТАН И ВВЕДЕН В ДЕЙСТВИЕ
ЦНИИЭП учебных зданий
ПРИКАЗОМ N 162 ОТ 16 XII 1974 г.

gost.e-ecolog.ru

НАИМЕНОВАНИЕ ЧЕРТЕЖЕЙ	№ ЛИСТА	№ СТР.
СОДЕРЖАНИЕ АЛЬБОМА-0. ГЕНПЛАН /ПРИМЕР РЕШЕНИЯ/ ПОЯСНИТЕЛЬНАЯ ЗАПИСКА.	1 и	2
А. ВАРИАНТ С ТЕХПОДПОЛЬЕМ		
ПЛАН ФУНДАМЕНТОВ /ПРИМЕР РЕШЕНИЯ/.	АС-01и	3
ПЛАН ФУНДАМЕНТОВ /ЧЕРТЕЖ ПРИВЯЗКИ/.	АС-02	4
РАЗВЕРТКИ СЕЧЕНИЯ ФУНДАМЕНТОВ.	АС-03и	5
МОНТАЖНЫЕ ПЛАНЫ КОЛОНН И РИГЕЛЕЙ НА ОТМ. -0.560; +2.740; +6.040.	АС-04и	6
МОНТАЖНЫЙ ПЛАН КОЛОНН И РИГЕЛЕЙ НА ОТМ. 6.040. РАЗВЕРТКИ.	АС-05и	7
РАСКЛАДКА СТЕНОВЫХ И ЦОКОЛЬНЫХ ПАНЕЛЕЙ.	АС-06и	8
ПЛАН ТЕХНИЧЕСКОГО ПОДПОЛЬЯ И ПОДВАЛА.	АС-07и	9
ПЛАН ПЕРЕКРЫТИЯ ТЕХНИЧЕСКОГО ПОДПОЛЬЯ И ПОДВАЛА.	АС-08и	10
Б. ВАРИАНТ БЕЗ ТЕХПОДПОЛЬЯ		
ПЛАН ФУНДАМЕНТОВ /ПРИМЕР РЕШЕНИЯ/.	АС-09и	11
ПЛАН ФУНДАМЕНТОВ /ЧЕРТЕЖ ПРИВЯЗКИ/.	АС-010	12
СЕЧЕНИЯ И РАЗВЕРТКИ ФУНДАМЕНТОВ.	АС-011и	13
МОНТАЖНЫЕ ПЛАНЫ КОЛОНН И РИГЕЛЕЙ НА ОТМ. -0.560; +2.740; +6.040.	АС-012и	14
МОНОЛИТНЫЕ ДИАФРАГМЫ ЖЕСТКОСТИ.	АС-013	15
РАСКЛАДКА СТЕНОВЫХ И ЦОКОЛЬНЫХ ПАНЕЛЕЙ.	АС-014и	16
ПЛАН ПОДВАЛА, ПОДПОЛЬНЫХ КАНАЛОВ И СЕЧЕНИЯ.	АС-015и	17
ОТДЕЛОЧНЫЕ РАБОТЫ.	АС-016и	18
СВОДНАЯ СПЕЦИФИКАЦИЯ ИЗДЕЛИЙ НИЖЕ ОТМЕТКИ НОЛЬ.	АС-017и	19
СВОДНАЯ СПЕЦИФИКАЦИЯ ИЗДЕЛИЙ ВЫШЕ ОТМЕТКИ НОЛЬ.	АС-018и	20
ОТОПЛЕНИЕ, ВЕНТИЛЯЦИЯ, ГАЗОСНАБЖЕНИЕ.	ОВ-01	21
ВОДОСНАБЖЕНИЕ, ГОРЯЧЕЕ ВОДОСНАБЖЕНИЕ, КАНАЛИЗАЦИЯ, ВОДОСТОК.	ВК-01	22
ВОДОСНАБЖЕНИЕ, ГОРЯЧЕЕ ВОДОСНАБЖЕНИЕ, КАНАЛИЗАЦИЯ, ВОДОСТОК	ВК-02	23
ЭЛЕКТРОСНАБЖЕНИЕ И СЛАБОТОЧНЫЕ УСТРОЙСТВА.	ЭЛ-01	24

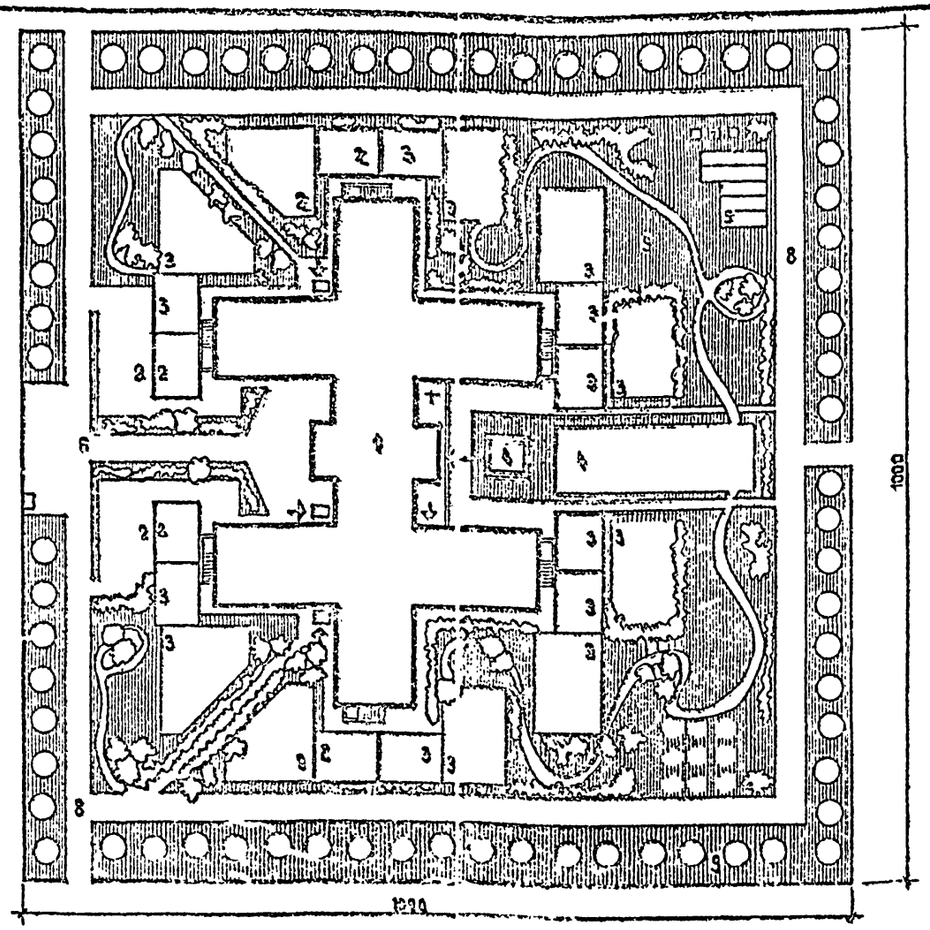

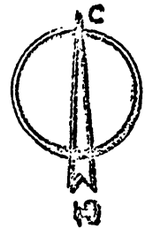

ЭКСПЛИКАЦИЯ И БАЛАНС ТЕРРИТОРИИ

1. Здание детских яслей-сада на 280 мест. Площадь застройки — 1333.0 м²
2. Групповые площадки с теневыми навесами для ясельных групп
3. Групповые площадки с теневыми навесами для дошкольных групп — 2040.0 "
4. Физкультурная площадка с плескательным бассейном — 286.0 "
5. Огород-ягодник, фруктовый сад — 231.0 "
6. Хоз. двор с навесом для мусоросборника — 200.0 "
7. Площадка для животных и птиц — 40.0 "
8. Дорожки — 400.0 "
9. Площадь озеленения — 5470.0 "

Общая площадь участка — 10000 "

При привязке проекта для благоустройства и оборудования участка рекомендуется пользоваться след. альбомами: ТП 320-18, ТП 320-26. Ленэнниэп. Ленинград 1967 г. ТД-ЛИ-63. Вильнюс 1968 г. ТП-320-52 - ЦИТП Свердловский филиал 1976 г.

ТАБЛИЦА 2

ОСНОВНЫЕ ТЕХНИКО-ЭКОНОМИЧЕСКИЕ ПОКАЗАТЕЛИ			
НАИМЕНОВАНИЕ ПОКАЗАТЕЛЕЙ		по проекту	по [illegible]
Строительный объем здания	м³	8325.4	
В том числе подвала	м²	158.3	
Площадь застройки	м²	1333.0	
Общая площадь	м²	2183.2	
Рабочая площадь	м²	1936.7	
Общая сметная стоимость	тыс. руб.	279.07	
В том числе строительно-монтажн. работ.	тыс. руб.	237.62	
В том числе оборудования	тыс. руб.	41.45	
Стоимость 1 м³ здания	руб.	28.54	
Стоимость 1 места		996.60	

ТАБЛИЦА 1

ХАРАКТЕРИСТИКА ЗДАНИЯ			
ТИП ДОШКОЛЬНОГО УЧРЕЖДЕНИЯ	СООТНОШЕНИЕ ГРУПП	ОБЩЕЕ КОЛИЧЕСТВО ГРУПП	КОЛИЧЕСТВО ДЕТЕЙ
ЯСЛИ-САД НА 280 МЕСТ УНИВЕРСАЛЬНОГО НАЗНАЧЕНИЯ	4 группы ясельного возраста; 8 групп дошкольного возраста	16	280

ПОЯСНИТЕЛЬНАЯ ЗАПИСКА

Типовой проект разработан для строительства в II и III строительно-климатических районах с расчетной зимней температурой наружного воздуха -20°С до -40°С, исключая районы вечной мерзлоты, просадочных грунтов, сейсмические и горных выработок.

Зона влажности принята нормальная. Геологические условия: горизонтальная площадка, грунты не пучинистые, грунтовые воды отсутствуют. Графическая часть типового проекта разработана для расчетной зимней температуры t=-30°С. Снеговые нагрузки приняты по 4 району - 150 кг/м². Ветровые нагрузки приняты по 3 району - 45 кг/м². Скорость ветра до 5 м/сек. /вкл./.

УКАЗАНИЯ ПО ПРИВЯЗКЕ ПРОЕКТА

Привязываемые листы с АС-01 по ЭЛ-01 данного альбома корректируются в зависимости от конкретных условий, соответствующих глав СНиП и данными таблиц 1, 3. С этих чертежей снимаются копии.

Листы примерных решений альбома „0" заменяются новыми листами. Проект дополняется: сводным планом сетей, вертикальной планировки, картограммой земляных работ, озеленениями т.д.

Таблицы 1,2,3 данного листа переносятся на заглавный лист привязки, после соответствующей корректировки. Откорректированный альбом - „0" комплектуется и направляется заказчику.

Другие альбомы типового проекта не рекомендуется подвергать корректировке.

Привязанный проект должен иметь удостоверяющую подпись главного архитектора.

Настоящий типовой проект разработан в соответствии с действующими строительными нормами и правилами, и предусматривает мероприятия обеспечивающие взрыво-пожарную и пожарную безопасность при эксплоатации здания, что удостоверяю:

Гл. архитектор проекта: /А. Михе/

Листы с буквой „И" откорректированы

М.1:500

ТАБЛИЦА 3

ТОЛЩИНА НАРУЖНЫХ СТЕН И УТЕПЛИТЕЛЯ						
ТИПЫ ПАНЕЛЕЙ И УТЕПЛИТЕЛЯ		ТОЛЩИНА НАРУЖНЫХ СТЕН И УТЕПЛИТЕЛЯ КРОВЛИ ПРИ РАСЧЕТНЫХ НАРУЖНЫХ ТЕМПЕРАТУРАХ - t°С				
		-20 -21 -22 -23 -24 -25 -26 -27 -28 -29 -30	-31 -32 -33 -34 -35 -36 -37 -38 -39 -40			
ПАНЕЛИ НАРУЖНЫХ СТЕН	СТЕНОВЫЕ ПАНЕЛИ КЕРАМЗИТОБЕТОН γ = 900 кг/м³	350	300		350	
	СТЕНОВЫЕ ПАНЕЛИ ПЕНОСИЛИКАТ γ = 600 кг/м³	250				
МНОГОПУСТОТНЫЕ ПЛИТЫ ПОКРЫТИЯ	ПЛИТЫ ПЕНОБЕТОННЫЕ γ = 900 кг/м³	90	100	120	130	150
	КЕРАМЗИТОВЫЙ ГРАВИЙ γ = 500 кг/м³	110	140	160	170	200

ЦНИИЭП учебных зданий г. Москва

Рук. маст. №1	В. Башенков	Рук. гр. инж.	Л. Кузнецова	Согласовано	
Гл. инж. маст.	Н. Быков	Проверил	А. Н. [illegible]	Начальник СТО	Б. Вельман
Гл. арх. пр-та	А. Михе			Начальник ТО	Б. Яковлев
Гл. инж. пр-та				Начальник ТО	Т. Мирошникова
Рук. гр. арх.	Ф. Бабушкина	Копировал			

1977	ДЕТСКИЕ ЯСЛИ-САД НА 280 МЕСТ УНИВЕРСАЛЬНОГО НАЗНАЧЕНИЯ	СОДЕРЖАНИЕ АЛЬБОМА ГЕНПЛАН /ПРИМЕР РЕШЕНИЯ/	Типовой проект 212-2-65	Альбом 0	Лист 1 и

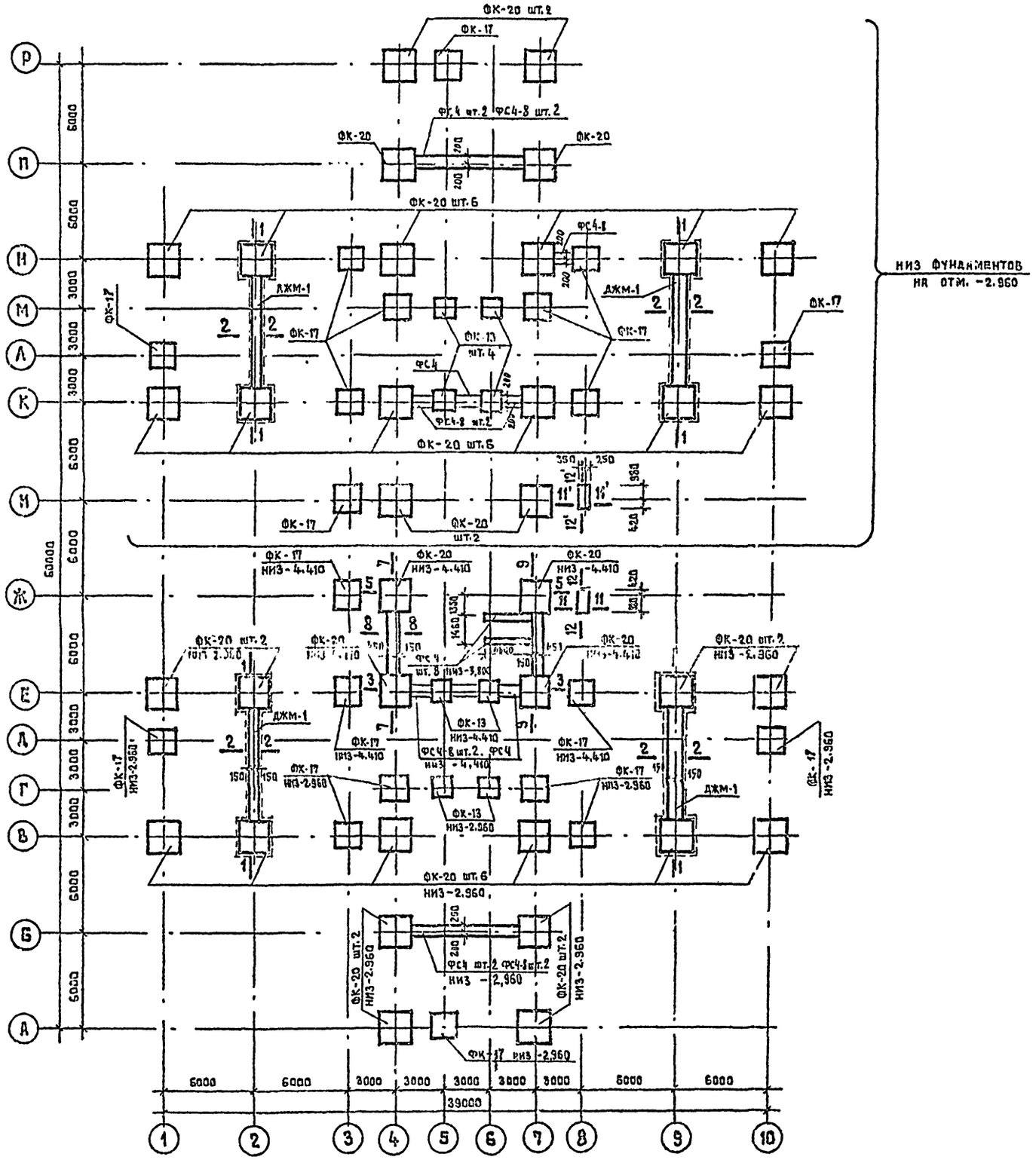

ТАБЛИЦА НАГРУЗОК НА ФУНДАМЕНТЫ ПОД КОЛОННЫ КАРКАСА

Цифр. осн.	Букв. осн.	А	Б	В	Г	Д	Е	Ж	И	К	Л	М	Н	П	Р
1	N			43,85		19,66	43,85			43,85	19,66		43,85		
	M			1,0		0,75	0,75			0,75	0,75		1,0		
2	N			73,56			73,56			73,56			73,56		
	M			1,0			1,0			1,0			1,0		
3	N			62,86			62,86	28,16	28,16	62,86			62,86		
	M			0,75				1,0	1,0						
4	N	43,85	73,56	66,91	40,29		77,26	80,26	80,26	77,26		40,29	66,91	73,56	43,85
	M	0,75	1,0											1,0	0,75
5	N	19,66			26,1		26,1			26,1		26,1			19,66
	M	0,75													0,75
6	N				26,1		26,1			26,1		26,1			
	M														
7	N	43,85	73,56	66,91	40,29		66,91	76,66	76,66	77,2[illegible]		40,29	66,91	73,56	43,85
	M	1,0	1,0											1,0	1,0
8	N			62,86			77,26	28,16	28,16	62,86			62,86		
	M														
9	N			73,56			73,56			73,56			73,56		
	M			1,0			1,0			1,0			1,0		
0	N			43,85		19,66	43,85			43,85	19,66		43,85		
	M			1,0		0,75	0,75			0,75	0,75		1,0		

ПРИМЕЧАНИЯ

1. Все фундаменты привязаны симметрично разбивочным осям, кроме оговоренных.
2. Сечения и развертки фундаментов см. лист АС-03 и.
3. Нагрузки на фундаменты под колонны каркаса даны в уровне заделки колонн для варианта толщины стеновых панелей - 300 мм.
4. Общие примечания см. лист АС-02
5. Фундаменты под воздухозаборную шахту см. лист АС-07 и.

1977	Детские ясли-сад на 280 мест универсального назначения	План фундаментов /вариант с техподпольем/ /пример решения/	Типовой проект 212-2-65	Альбом 0	Лист АС-01 и

ШИФР 74-829

ЦНИИЭП учебных зданий и москва

Рук. маст. №1	В. Башенков	Рук. гр. инж.	Л. Кузнецова
Гл. инж. маст.	Н. Быков	Прозерил	А. Фрейман
Гл. арх. пр-та	А. Михе		
Гл. инж. пр-та			
Рук. гр. арх.	Ф. Бабушкина	Копировал	З. Евреинских

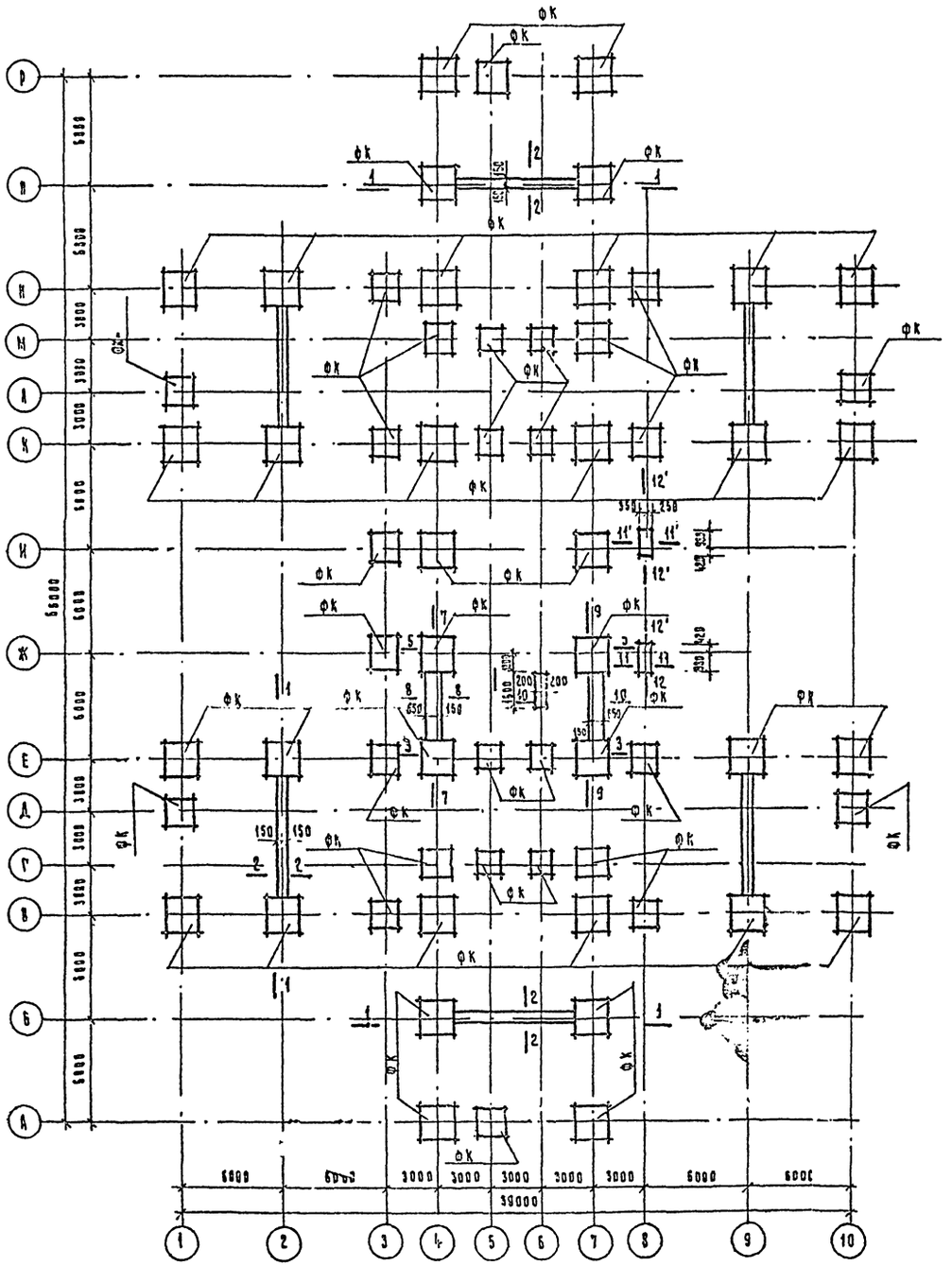

Примечания:

1. Все фундаменты привязаны симметрично разбивочным осям, кроме оговоренных.
2. Сборные железобетонные фундаментные блоки, монолитные фундаменты под диафрагмы жесткости, подбетонку укладывать по тщательно выровненному, защищенному от промерзания основанию.
   Укладка фундаментов на мерзлый грунт не допускается.
3. Блоки стен подвала укладывать на цементном растворе марки „50" с обязательной перевязкой швов. Вертикальные швы-шпонки между блоками, монолитные участки, подбетонки и местные заделки выполнять из бетона марки „150".
4. Все поверхности стен, соприкасающиеся с грунтом, обмазать горячим битумом за 2 раза.
5. Вводы и выводы коммуникаций, расположенные ниже отметки фундаментов, пропустить через гильзы с последующей засыпкой траншей грунтом и тщательным послойным трамбованием.
6. Горизонтальную гидроизоляцию выполнять из 2х слоев рубероида на битумной мастике по выравненной цементным раствором поверхности на отметках, указанных на сечениях и развертках фундаментов.
7. Засыпку между стенами подполья и откосами грунта производить только после монтажа перекрытия над подпольем.
8. Вокруг здания выполнить отмостку шириной 1.00 м из слоя асфальтобетона h = 25 мм по щебеночной подготовке h = 60 мм
9. Сечения и развертки фундаментов см. лист ВС-03

1974	Детские ясли-сад на 60 мест универсального назначения	План фундаментов/вариант с техподпольем/ /Чертеж привязки/	Типовой проект 212-2-65	Альбом 0	Лист НС-02

ЦНИИЭП учебных зданий г. Москва

Рук. мест № | Гл. инж. маст. | Гл. арх. пр-та | Гл. инж. пр-та | Рук. гр. арх. | Ю. Кирилов | Е. Бойко | А. Мике | А. Лаврентьевич | С. Бабушкина | Рук. гр. инж. | Е. Безухов | Копировал | Т. Калуженкова

ШИФР 74-629

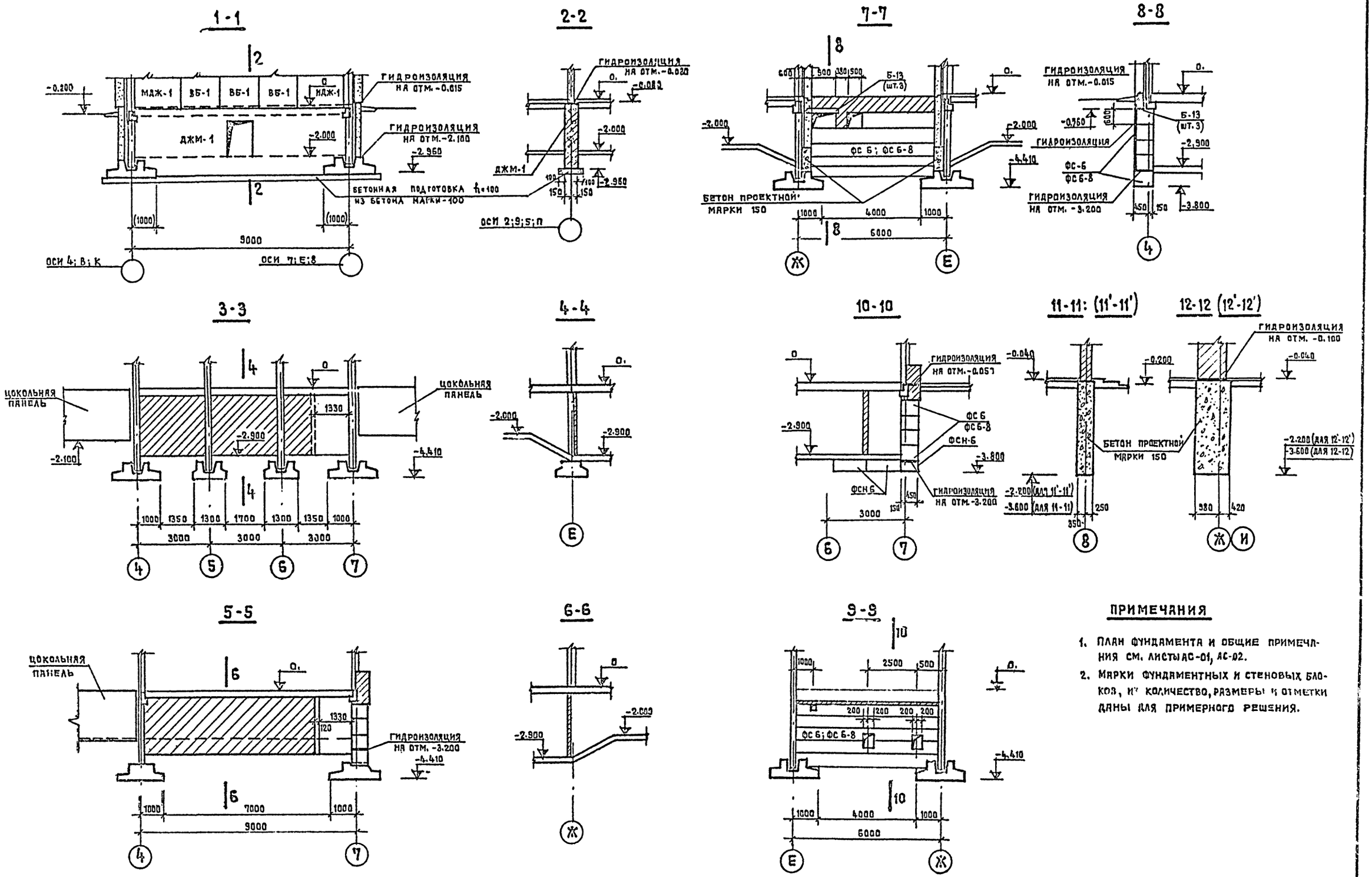

ПРИМЕЧАНИЯ

1. ПЛАН ФУНДАМЕНТА И ОБЩИЕ ПРИМЕЧАНИЯ СМ. ЛИСТЫ АС-01, АС-02.
2. МАРКИ ФУНДАМЕНТНЫХ И СТЕНОВЫХ БЛОКОВ, ИХ КОЛИЧЕСТВО, РАЗМЕРЫ И ОТМЕТКИ ДАНЫ ДЛЯ ПРИМЕРНОГО РЕШЕНИЯ.

1977	ДЕТСКИЕ ЯСЛИ-САД НА 280 МЕСТ УНИВЕРСАЛЬНОГО НАЗНАЧЕНИЯ	РАЗВЕРТКИ И СЕЧЕНИЯ ФУНДАМЕНТОВ /ВАРИАНТ С ТЕХПОДПОЛЬЕМ/	ТИПОВОЙ ПРОЕКТ 212-2-65	АЛЬБОМ 0	ЛИСТ АС-03И

ЦНИИЭП УЧЕБНЫХ ЗДАНИЙ г. МОСКВА

ШИФР 74-829

РУК. МАСТ. N1	В. БАШЕНКОВ	ПРОВЕРИЛ	А. ФРЕЙМАН
ГЛ. ИНЖ. МАСТ.	Н. БЫКОВ		
ГЛ. АРХ. ПР-ТА	А. МИХЕ		
ГЛ. ИНЖ. ПР-ТА			
РУК. ГР. ИНЖ.	Л. КУЗНЕЦОВА	КОПИРОВАЛ	З. ЕВРЕЦКИХ

Монтажный план колонн и ригелей на отм. -0,560

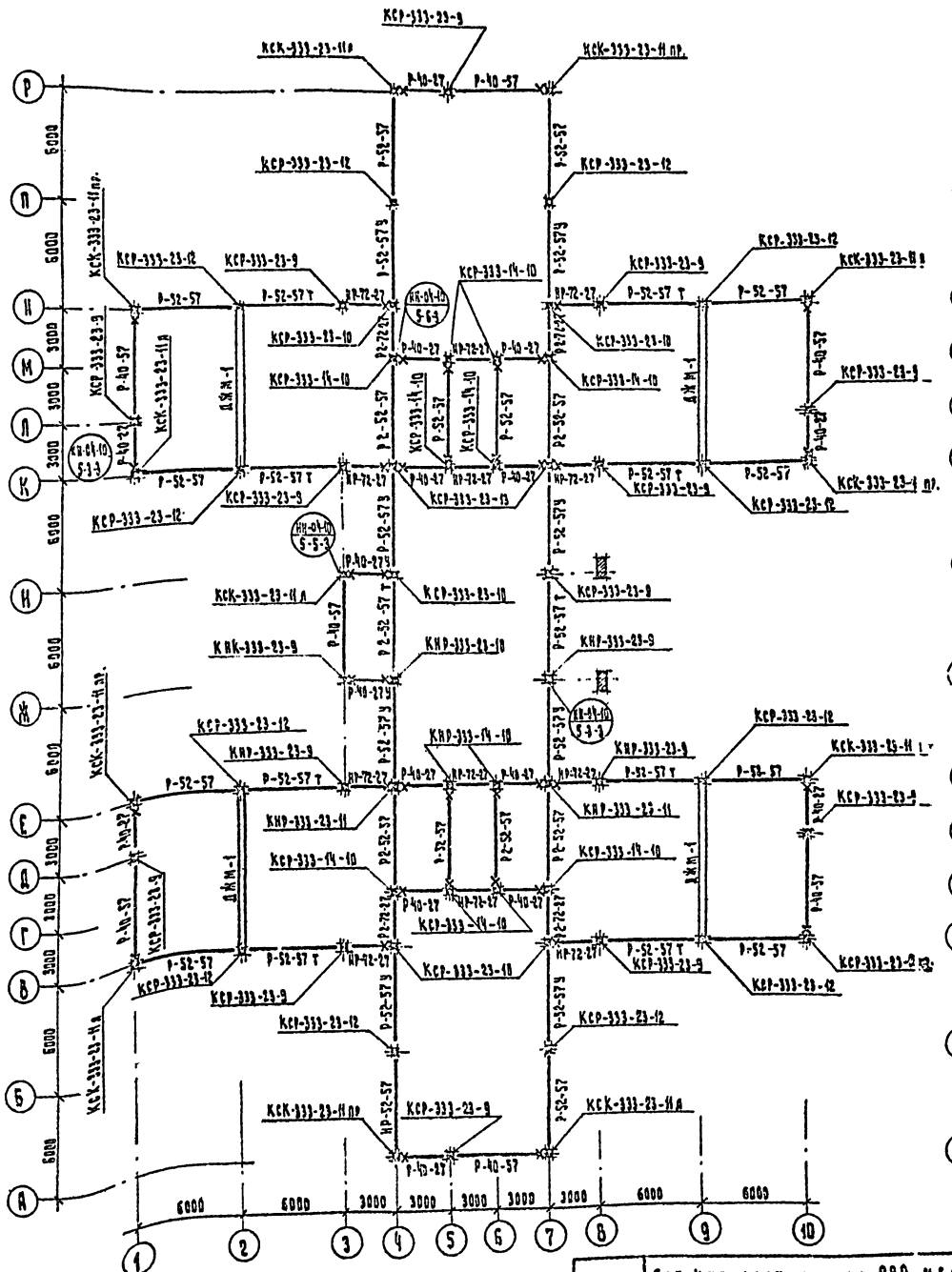

Монтажный план колонн и ригелей на отм. +2,740

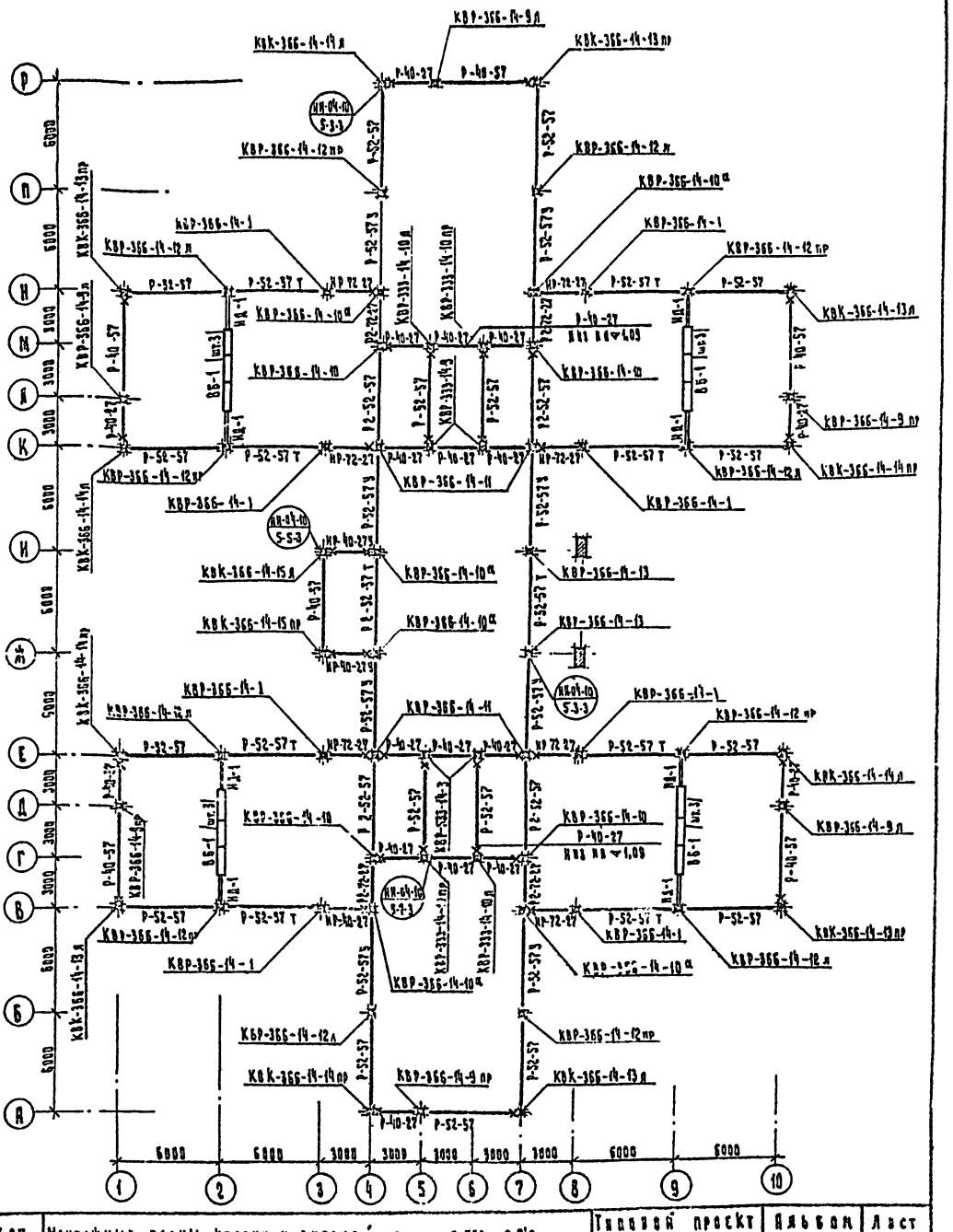

1977	Детские ясли-сад на 280 мест универсального назначения	Монтажные планы колонн и ригелей на отм. -0,560; +2,740; /Вариант с техподпольем./	Типовой проект 212-2-65	Альбом 0	Лист АС-04н

ЦНИИЭП учебных зданий г. Москва

Гл. инж. проекта Ю. Ким

Нач. сект. Ю. Ким

Гл. арх. проекта А. Ефремкин

Рук. мастерской К. Ушаченков

Рук. группы Н. Быков

Н. контр. Ю. Ким

Гип. Ю. Ким

Гип. Ю. Ким

Гип

Монтажный план колонн и ригелей на отм. + 6.040

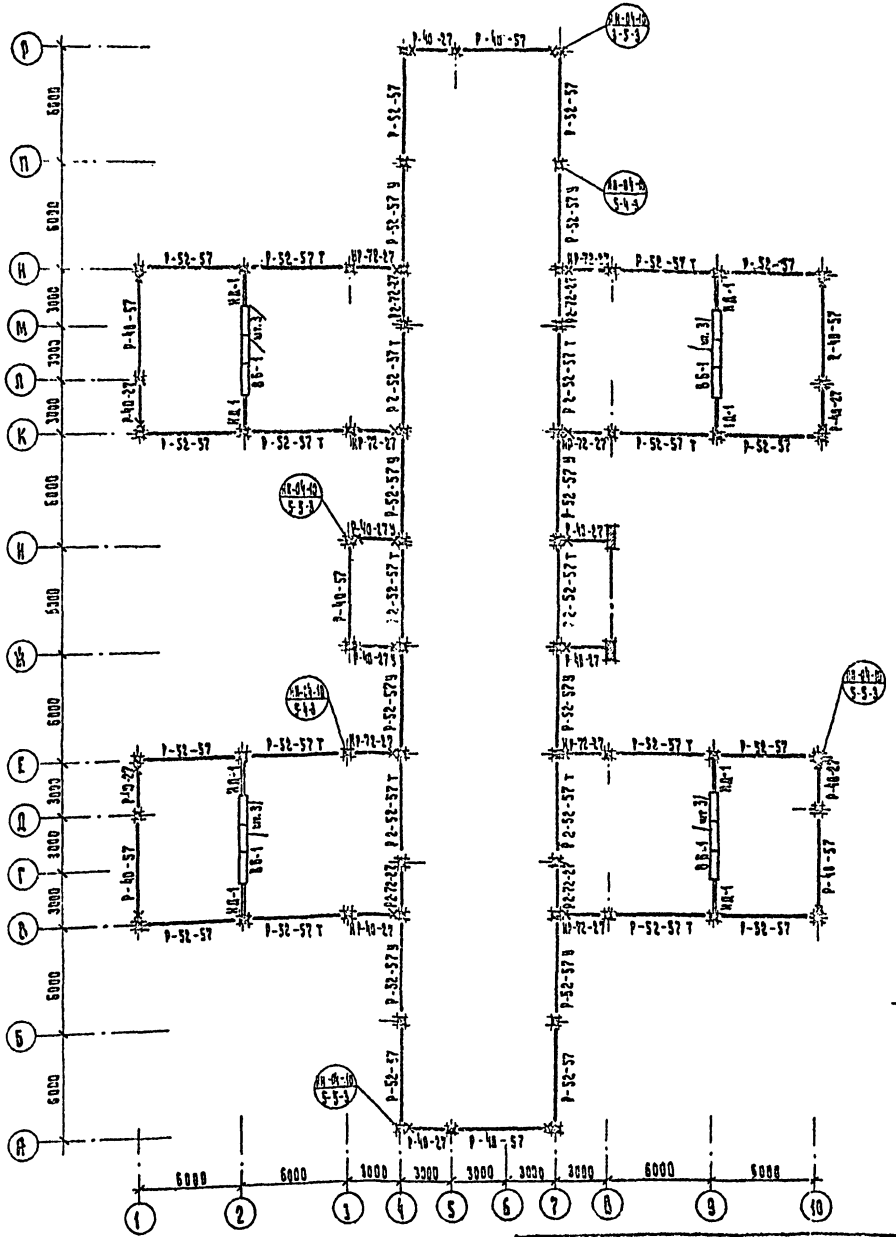

По осям „К" и „Е".

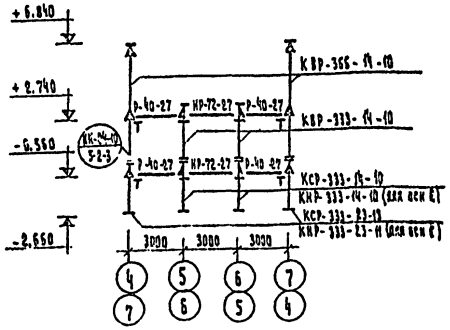

По оси „М" и „Г".

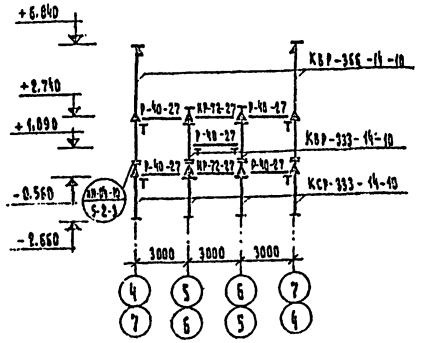

По осям „2"; „9".

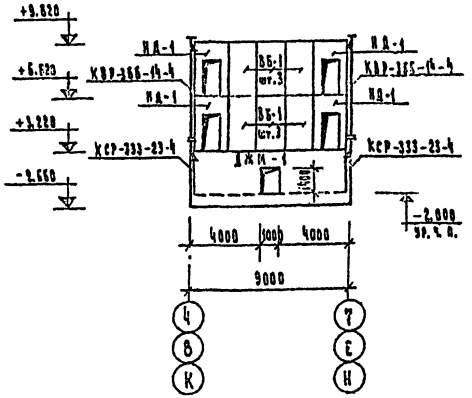

Условные обозначения.

Δ – Ригель с двумя консолями, перпендикулярный плоскости рамы.

Δ – Односторонний ригель с левой консолью перпендикулярный плоскости рамы.

Δ – То же с правой консолью.

Т – Металлическая консоль колонны в разрезе.

Х – Металлическая консоль колонны в плане

Примечания:

1 Монтаж сборных элементов каркаса вести с учетом ориентации закладных деталей.

1977	Детские ясли-сад на 280 мест универсального назначения.	Монтажный план колонн и ригелей на отм. 6.040 Развертки. /Вариант с техподпольем./	Типовой проект 212-2-65	Альбом 0	Лист ВС-05.1

ЦНИИЭП учебных зданий г. Москва

Инв. № 74-829

По оси Ч.

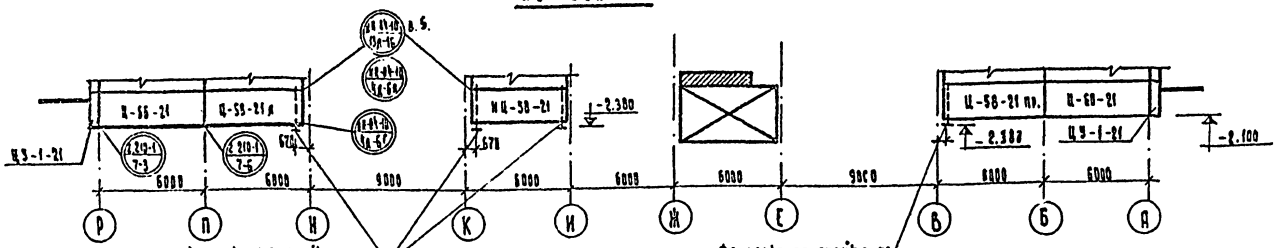

Фахверковые стойки из 2С20. L=1780 на подкладке из -20×180; L=220.

Фахверковая стойка из 2С20. L=1780 на подкладке из -20×180. L=220

По оси А.

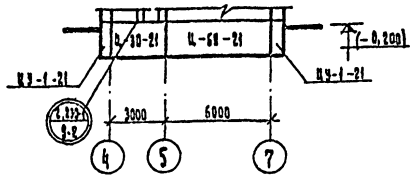

По оси 7

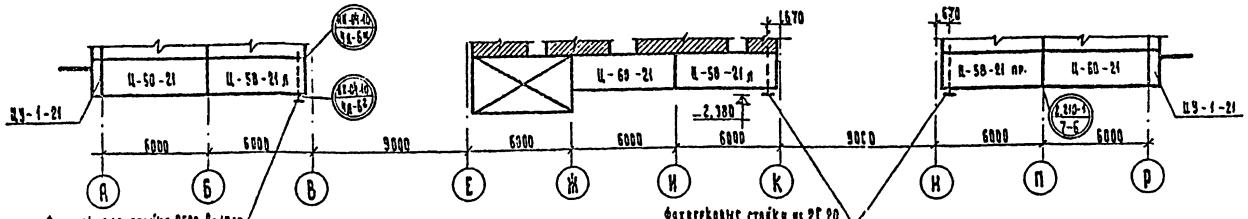

Фахверковая стойка 2С20. L=1780 на подкладке из -20×180. L=220

Фахверковые стойки из 2С20 L=1780 на подкладке из -20×180. L=220

По оси Р.

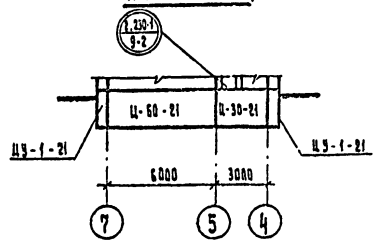

По осям В, Н.

По осям К; Е.

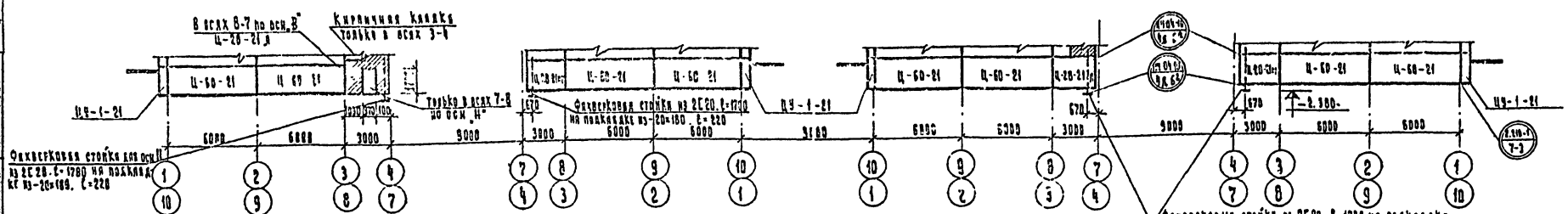

Фахверковая стойка для оси "Н" из 2С20. L=1780 на подкладке из -20×180. L=220

Трубка в осях 7-8 по оси "Н"

Фахверковая стойка из 2С20. L=1780 на подкладке из -20×180. L=220

Фахверковые стойки из 2С20. L=1780 на подкладке из -20×180. L=220

По оси 1.

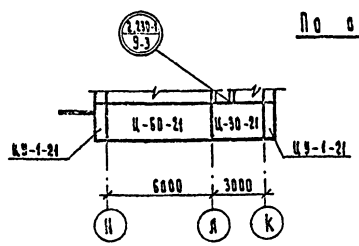

По оси 10

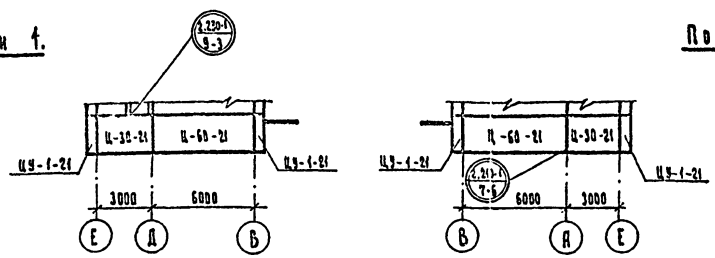

По оси 3.

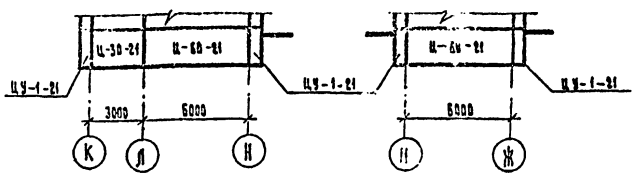

По оси И

По оси Ж

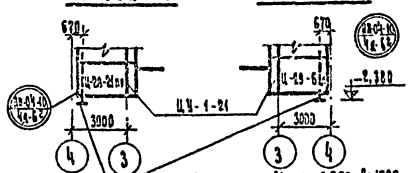

Фахверковые стойки из 2С20. L=1780 на подкладке из -20×180. L=220

Примечания:

1. Заделки по месту выполняются из кирпича марки 100 на растворе марки 50.
2. Монтаж цокольных панелей начинать с установки угловых элементов.
3. Фахверковые стойки замоноличить бетоном марки 100 в габаритах фундамента.
4. Поверхности цокольных панелей, соприкасающихся с грунтом, обмазать горячим битумной мастикой за 2 раза.
5. Расход металла на фахверковые стойки: ГОСТ 8240-72. С 28 — 1318 кг, ГОСТ 103-57; -20×180 — 125 кг.

1977	Детские ясли-сад на 280 мест универсального назначения	Раскладка стеновых и цокольных панелей. /Вариант с техподпольем/	Типовой проект 212-2-65	Альбом 0.	Лист АС-01

ЦНИИЭП учебных зданий г. Москва

Инв. № 74-829

Гл. инж. проекта Е. Кацевская
Гл. арх. проекта А. Фрейман
Нач. отд. Э. Кулешова
Рук. гр. Ф. Хлебникова
Гл. конструктор Ф. Хлебникова
Гл. инж. проекта З. Башенкова
Гл. инж. проекта Л. Жукова
Гл. инж. проекта Ф. Хлебникова
Гл. инж. проекта Ф. Хлебникова

ПЛАН ТЕХНИЧЕСКОГО ПОДПОЛЬЯ

М. 1:200

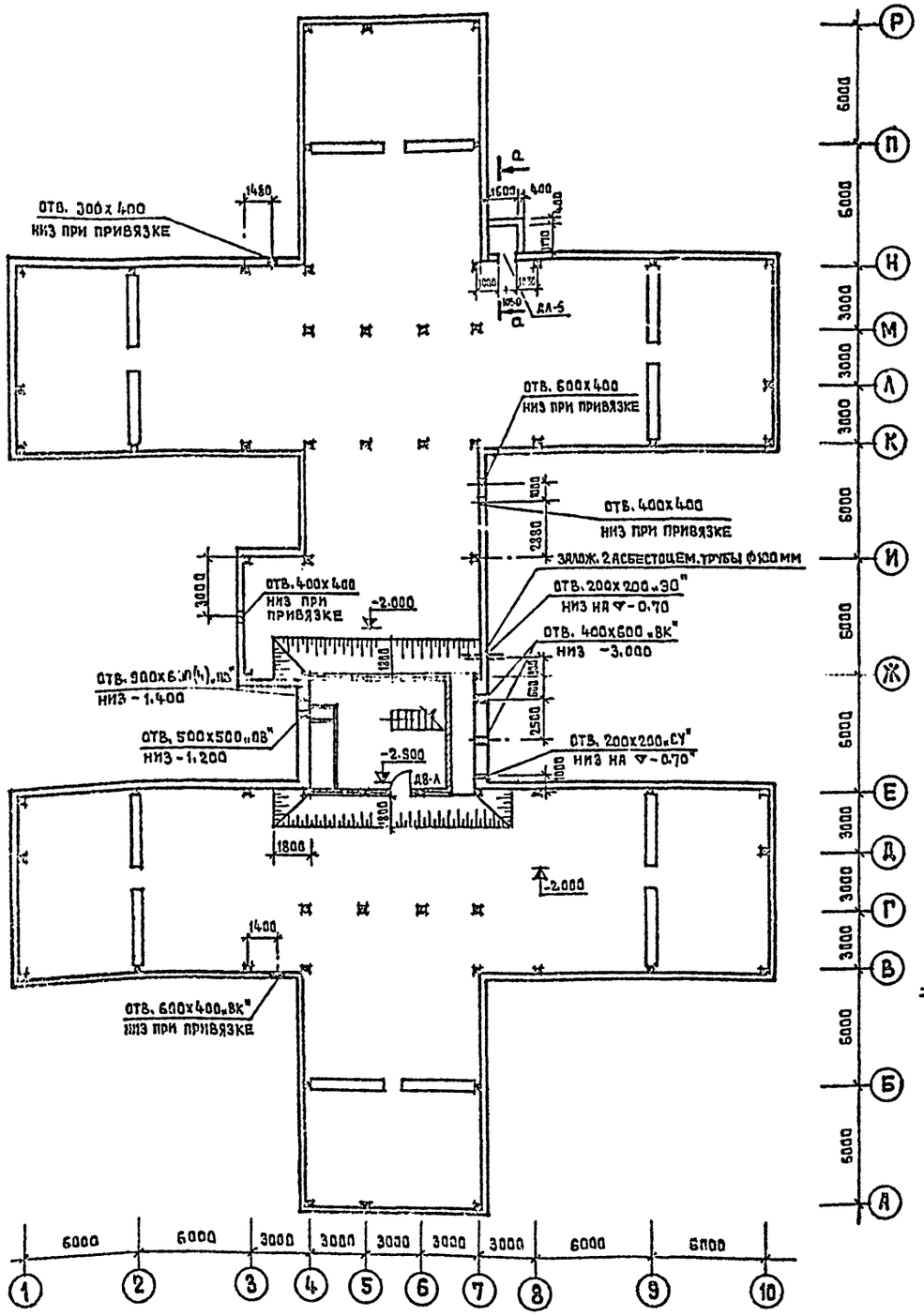

ПЛАН ПОДВАЛА

М. 1:100

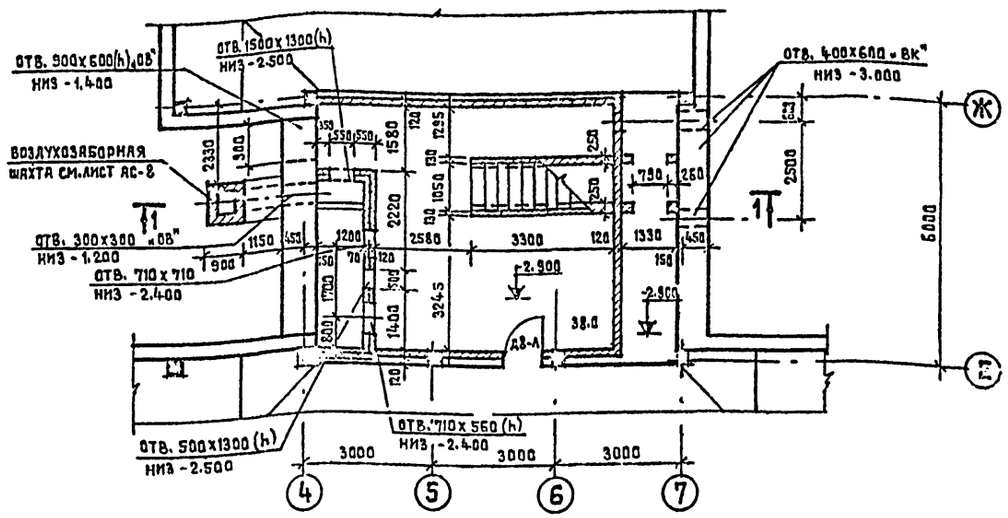

1-1

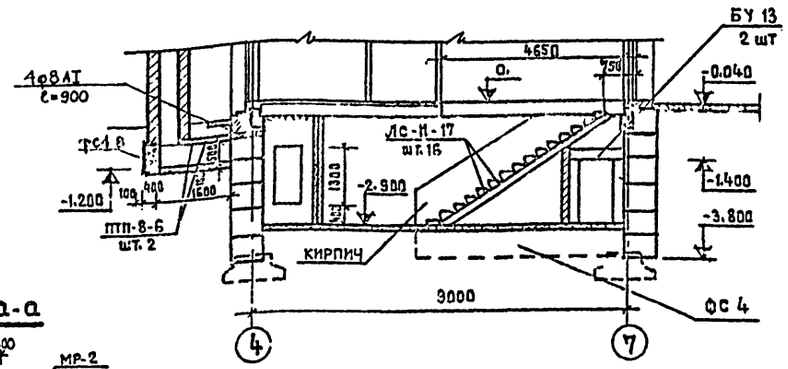

А-А

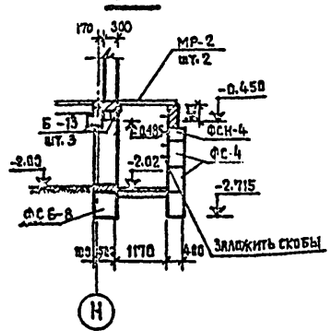

ПРИМЕЧАНИЯ

1. Кирпичную кладку стен подвала выполнять из глиняного обыкновенного кирпича пластического прессования марки 100 на растворе марки 50. ГОСТ 530-71
2. Поверхности стен, соприкасающиеся с грунтом, обмазать горячим битумом за 2 раза.
3. Деталь утепления потолка и стен вентиляционной камеры см. на листе АС-19
4. Конструкцию крылец см деталь 3 на листе АС-8 и

М. 1:200; 1:100

1977	ДЕТСКИЕ ЯСЛИ-САД НА 280 МЕСТ УНИВЕРСАЛЬНОГО НАЗНАЧЕНИЯ	План технического подполья и подвала.	Типовой проект 212-2-65	Альбом 0	Лист 1 АС-07И

ЦНИИЭП учебных зданий г. Москва

Рук. мастерской	Л. Кузнецова	Рук. гр. арх.	Б. Башенков
Гл. инж. проекта	А. Фрейман	Начальник СТО	Ч. Быков
Гл. арх. пр-та		Начальник ЭТО	А. Мигуе
Гл. инж. пр-та			
Рук. гр. арх.	З. Евдецкий		О. Балушкина

Согласовано: Зам. Альмау Б. Козлез

Шифр 74-329

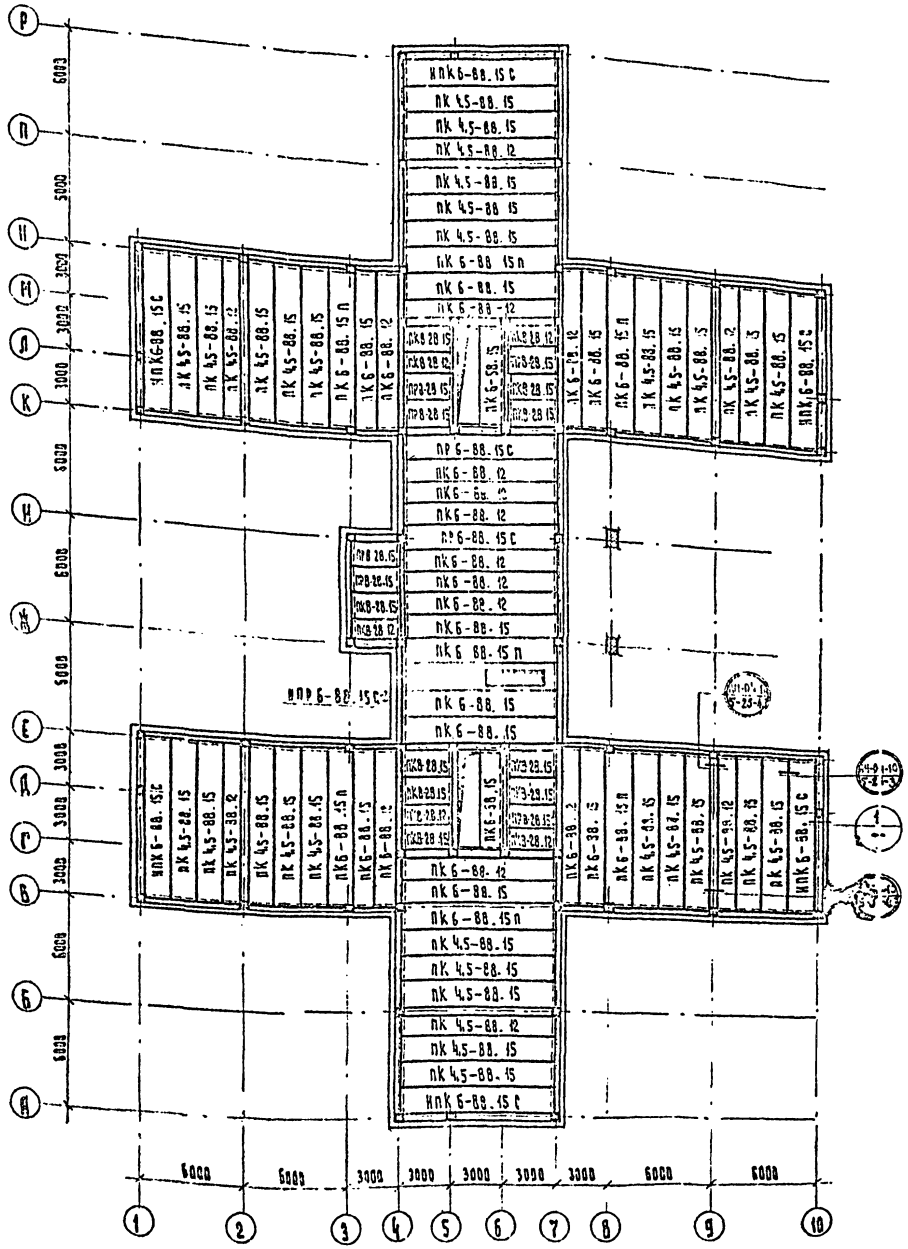

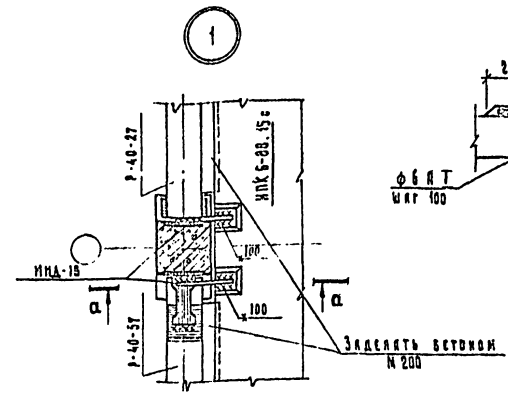

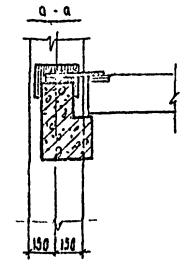

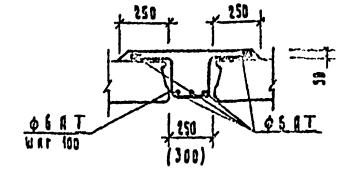

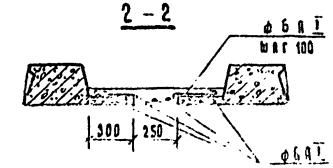

Примечания:

1. Плиты перекрытия и покрытия укладывать по свежеуложенному раствору М 200 толщиной 10мм.
   Швы заделать цементно-песчаным раствором М 200.
2. Сантехнические отверстия в пустотных плитах сверлить диаметром до 100мм только в пределах пустот с последующей заделкой цементным раствором М 100.
3. Для устройства трапов используется пространство между ребер ребристых плит; отверстия сверлятся без нарушения ребер.
4. Потолок перекрытия над 1 этажом в пределах осей Г-Е, 4-5 (в помещениях кладовой сухих продуктов и гардероба) оштукатурить по сетке с/в 2 см.
5. Расход материалов на монолитные участки перекрытий
   Сталь арматурная ГОСТ 5781-61* ф 01, 2 кг.
   Бетон проектной марки 200 — 6,4 м³
   штукатурная сетка
6. Узлы, замаркированные на листах 1С-08В, 1С-9 и см. серию 1К-04-12, выпуск 5.

1977	Детские ясли-сад на 280 мест универсального назначения.	Монтажный план плит перекрытий под техническая подполье и подвалом. Монолитные участки и узлы	Типовой проект 212-2-65	Альбом I	Лист 1С-08В

ЦНИИЭП учебных зданий г. Москва
Гип. мастер. №1 Разинская
Гл. инж. проекта Н. Бикбай
Гл. арх. проекта К. Мухт
Рук. гр. Разинская
Проверил Кобрянская
Н. контр. Кобрянская
Рук. гр. Разинская
Начальник СТО Начальник ЭТО
А. Эрейман
Гип. Разинская
Н. Бикбай
К. Мухт
З. Кобрянская
З. Кобрянская
Согласовано
З. Волдман
Ь. Яковлев
74-825

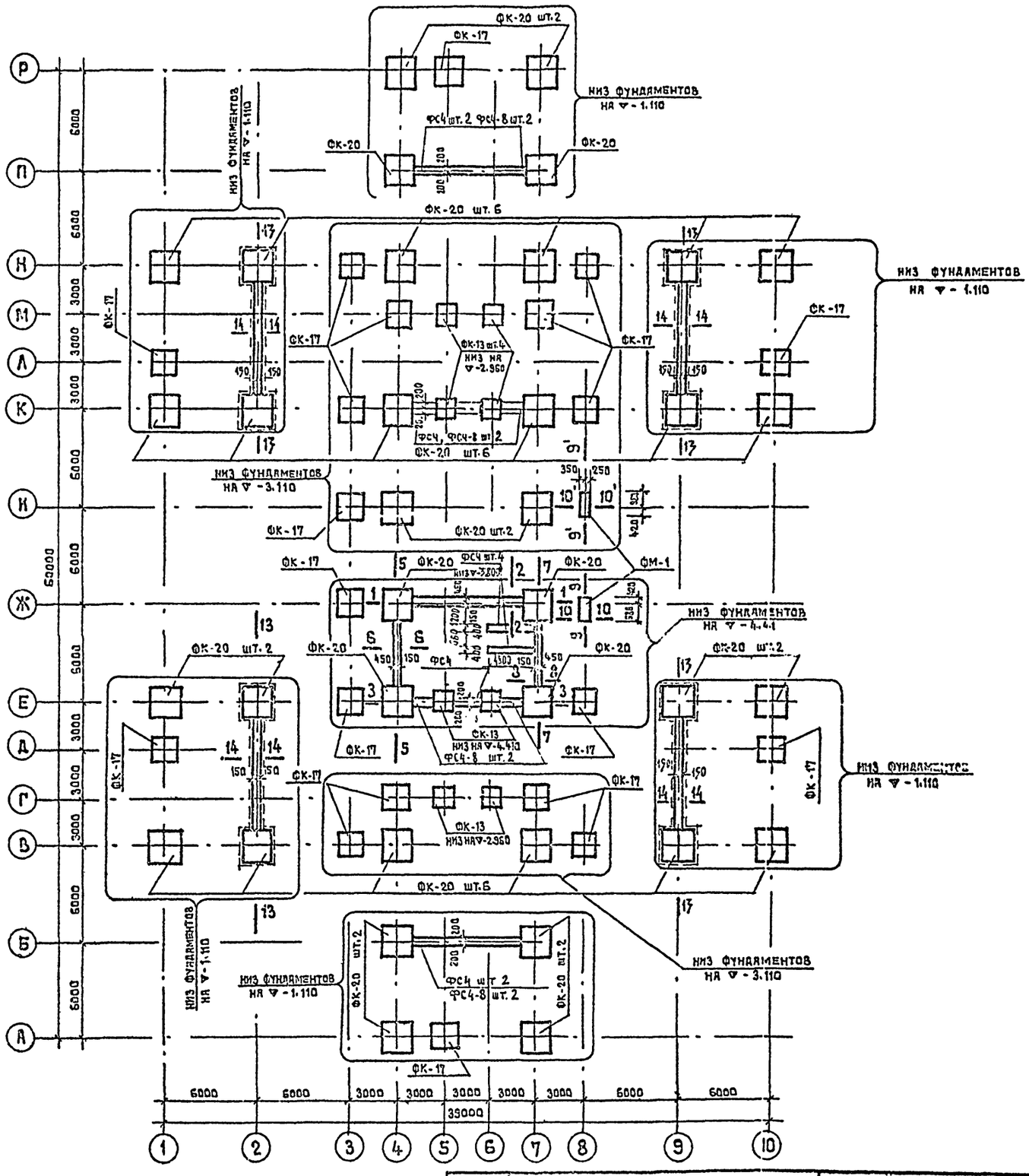

ТАБЛИЦА НАГРУЗОК НА ФУНДАМЕНТЫ ПОД КОЛОННЫ КАРКАСА

Цифр. оси	Букв. оси	А	Б	В	Г	Д	Е	Ж	И	К	Л	М	Н	П	Р
1	N			35.62		18.78	35.62			35.62	18.78		35.62		
	M														
2	N			51.22			51.22			51.22			51.22		
	M														
3	N			45.27			45.27	21.43	21.43	45.27			45.27		
	M														
4	N	35.62	51.22	51.62	30.39		68.31	73.64	54.25	59.54		30.39	51.62	51.22	35.62
	M														
5	N	18.78			13.43		13.43			13.43		13.43			18.78
	M														
6	N				13.43		13.43			13.43		13.43			
	M														
7	N	35.62	51.22	51.62	30.39		68.31	64.86	54.25	59.54		30.39	51.62	51.22	35.62
	M														
8	N			45.27			45.27	28.16	28.16	45.27			45.27		
	M														
9	N			51.22			51.22			51.22			51.22		
	M														
10	N			35.62		18.78	35.62			35.62	18.78		35.62		
	M														

ПРИМЕЧАНИЯ

1. Все фундаменты привязаны симметрично разбивочным осям, кроме оговоренных.
2. Сечения и развертки фундаментов – лист АС-01
3. Нагрузки на фундаменты под колонны каркасы даны в уровне заделки колонн для варианта толщины стеновых панелей 300 мм.

1977	Детские ясли-сад на 280 мест универсального назначения	План фундаментов /вариант без техподполья/ /пример решения/	Типовой проект 212-2-65	Альбом 0	Лист АС-09м

ШИФР 74-829
ЦНИИЭП учебных зданий г. Москва
Рук. мест. №1 | Гл. инж. мест. | Гл. арх. пр-та | Гл. инж. пр-та | Рук. гр. арх. | Рук. гр. инж. | Н. Быков | Я. Михеев | Ф. Бабушкина | Л. Кузнецова | А. Фрейман | З. Еврецких

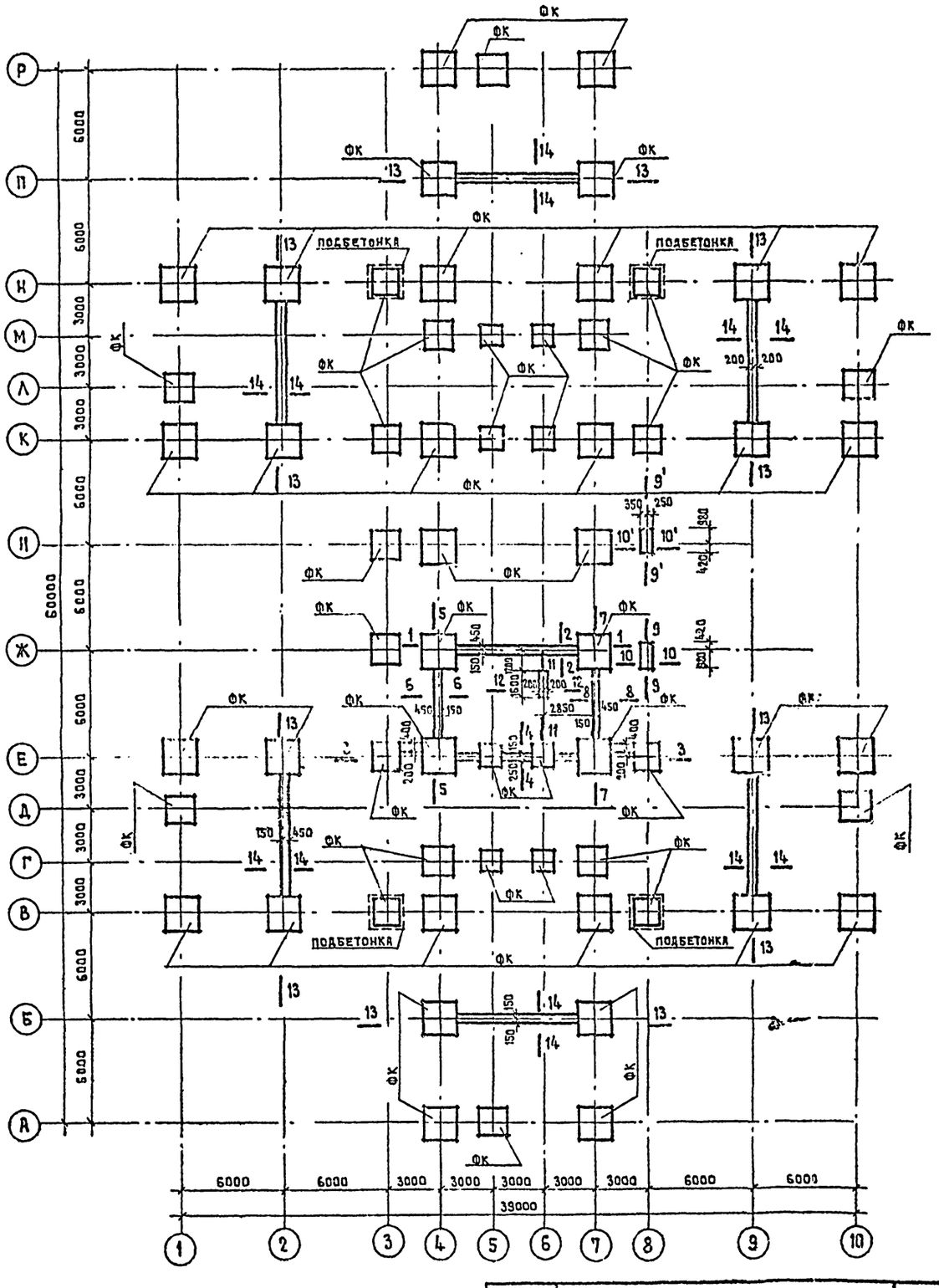

ПРИМЕЧАНИЯ

1. Все фундаменты привязаны симметрично разбивочным осям, кроме оговоренных.
2. Сборные железобетонные фундаментные блоки, подбетонку укладывать по тщательно выравненному, защищенному от промерзания основанию.
3. Укладка фундаментов на мерзлый грунт не допускается.
4. Блоки стен подвала укладывать на цементном растворе марки „50" обязательной перевязкой швов. Вертикальные швы-шпонки между блоками, монолитные участки, подбетонки и местные заделки выполнять из бетона марки „150".
5. Все поверхности стен, соприкасающиеся с грунтом, обмазать горячим битумом за 2 раза.
6. Вводы и выводы коммуникаций, расположенные ниже отметки фундаментов, пропустить через гильзы с последующей засыпкой траншей грунтом и тщательным послойным трамбованием.
7. Горизонтальную гидроизоляцию выполнять из 2х слоев рубероида на битумной мастике по выравненной цементным раствором поверхности на отметках указанных на сечениях развертках фундаментов.
8. Засыпку между стенами подполья и откосами грунта производить только после монтажа перекрытия над подпольем.
9. Вокруг здания выполнить отмостку шириной 1,00 м. из слоя асфальтобетона h = 25 мм по щебеночной подготовке h = 80 мм.
10. Сечения и развертки фундаментов см. лист АС-011.

1974	Детские ясли-сад на 280 мест универсального назначения	План фундаментов. /Вариант без техподполья/. /Чертеж привязки/.	Типовой проект 212-2-65	Альбом 0	Лист АС-010

ЦНИИЭП учебных зданий г. Москва

Рук. маст. №1	Ю. Жигалов	Рук. гр. инж.	Б. Рябиков
Гл. инж. маст.	Е. Бойко	Проверил	
Гл. арх. пр-та	А. Михе		
Гл. инж. пр-та	А. Харкеевич		
Рук. гр. архит.	Ф. Бабушкина	Копировал	З. Еврецких

Шифр 74-825

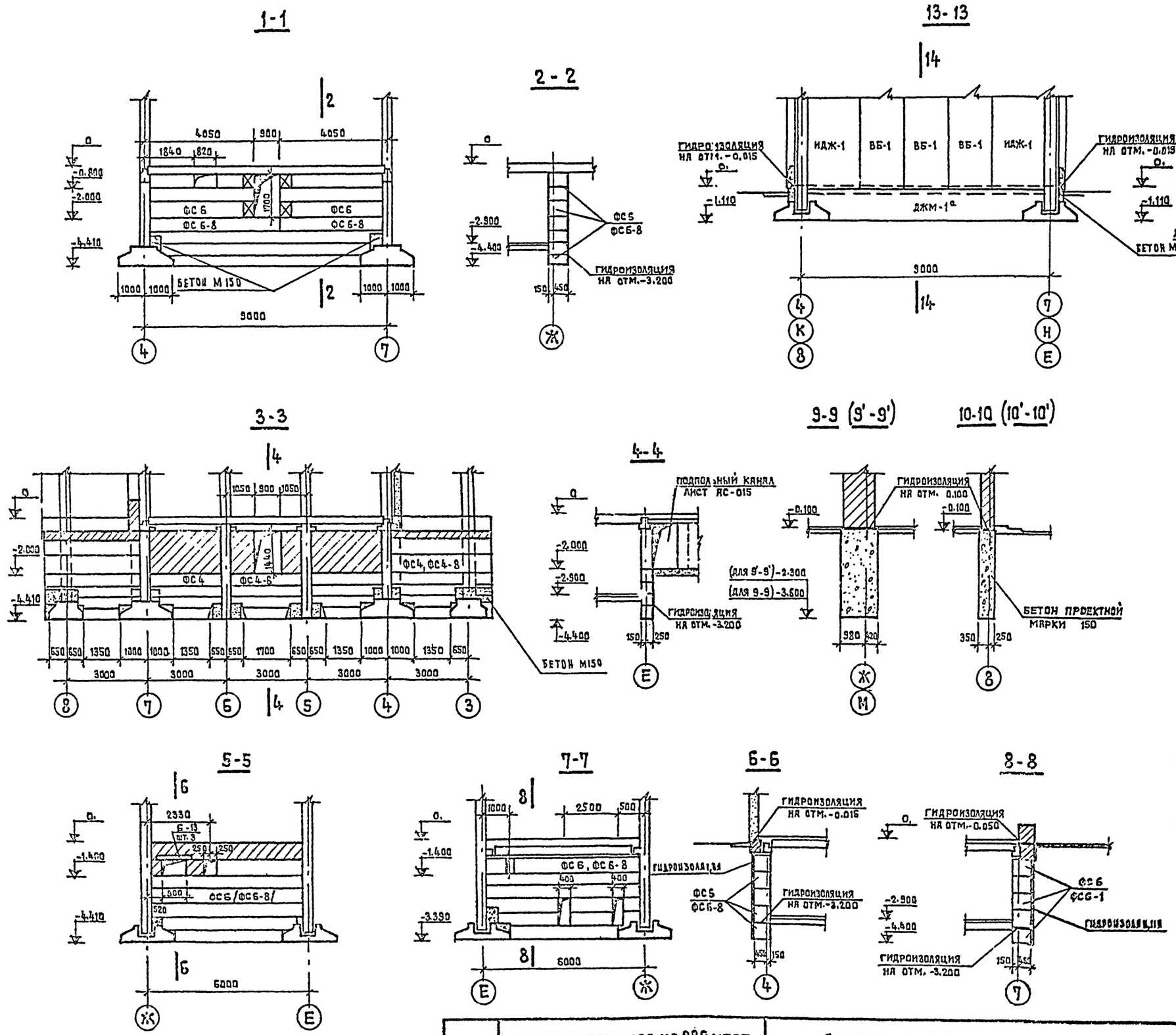

ПРИМЕЧАНИЯ

1. ПЛАН ФУНДАМЕНТОВ И ОБЩИЕ ПРИМЕЧАНИЯ СМ. ЛИСТ АС-09И
2. МАРКИ ФУНДАМЕНТНЫХ И СТЕНОВЫХ БЛОКОВ ИХ КОЛИЧЕСТВО РАЗМЕРЫ И ОТМЕТКИ ДАНЫ ДЛЯ ПРИМЕРНОГО РЕШЕНИЯ.
3. ВСЕ СТЕНЫ ПОДВАЛОВ СОПРИКАСАЮЩИЕСЯ С ГРУНТОМ ОБМАЗАТЬ ГОРЯЧИМ БИТУМОМ ЗА 2 РАЗА.

1977	ДЕТСКИЕ ЯСЛИ-САД НА 280 МЕСТ УНИВЕРСАЛЬНОГО НАЗНАЧЕНИЯ	СЕЧЕНИЯ И РАЗВЕРТКИ ФУНДАМЕНТОВ /ВАРИАНТ БЕЗ ТЕХПОДПОЛЬЯ/	ТИПОВОЙ ПРОЕКТ 212-2-65	АЛЬБОМ 0	ЛИСТ АС-01И

ШИФР 74-829

ЦНИИЭП УЧЕБНЫХ ЗДАНИЙ г. МОСКВА

РУК. МАСТ. ПР.	Б. БАШЕНКОВ	РУК. ГР. ИНЖ.	А. КУЗНЕЦОВА
ГЛ. ИНЖ. МАСТ.	Н. БЫКОВ	ПРОВЕРИЛ	А. ФРЕЙМАН
ГЛ. ИНЖ. ПР-ТА	А. МИХЕ		
ГЛ. ИНЖ. ПР-ТА			
РУК. ГР. ИНЖ.	Ф. БАБУШКИНА	КОПИРОВАЛ	Э. ЕВРЕЦКИХ

Монтажный план колонн и ригелей на отм. + 2,740.

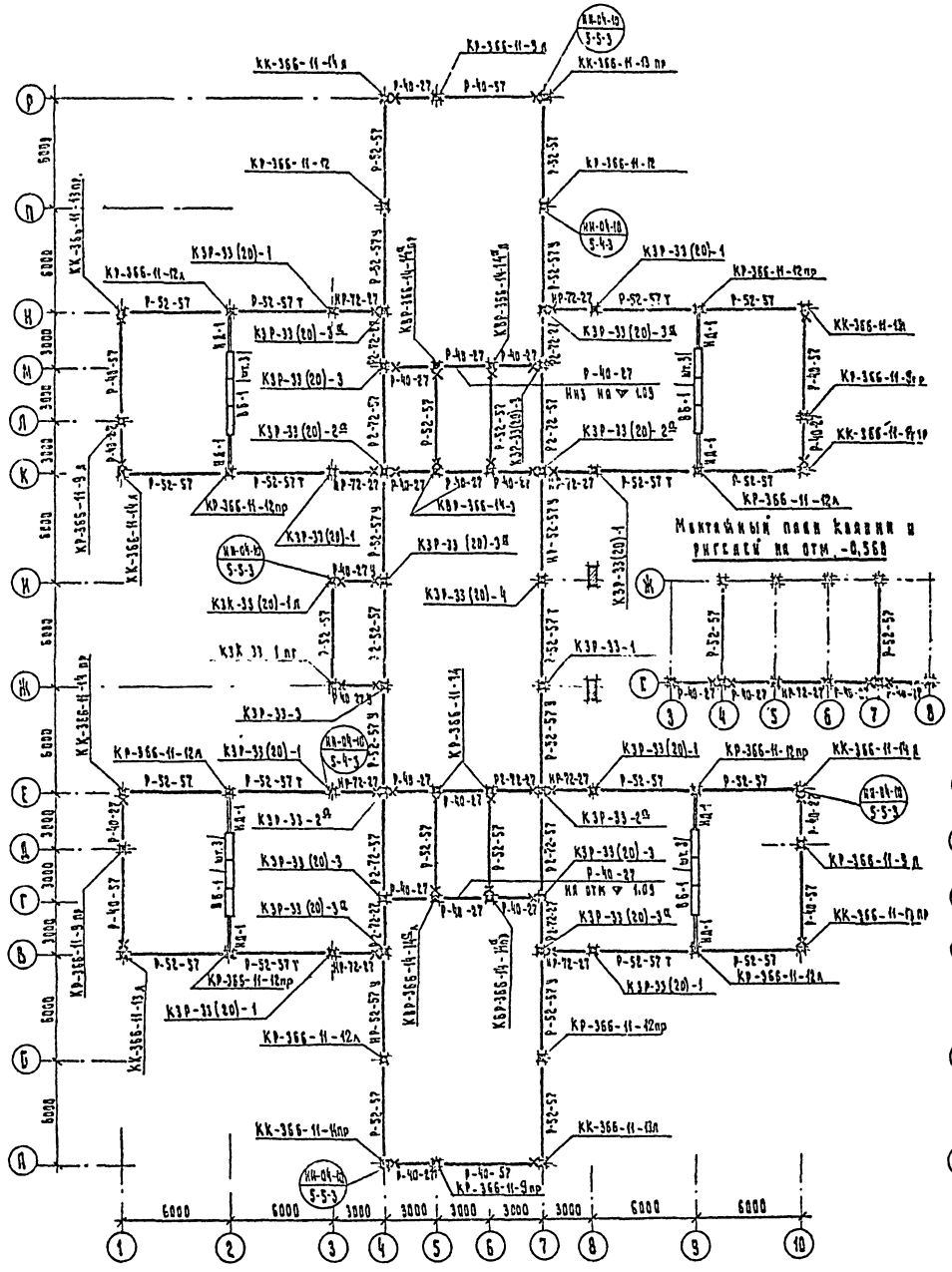

Монтажный план колонн и ригелей на отм. + 6,040.

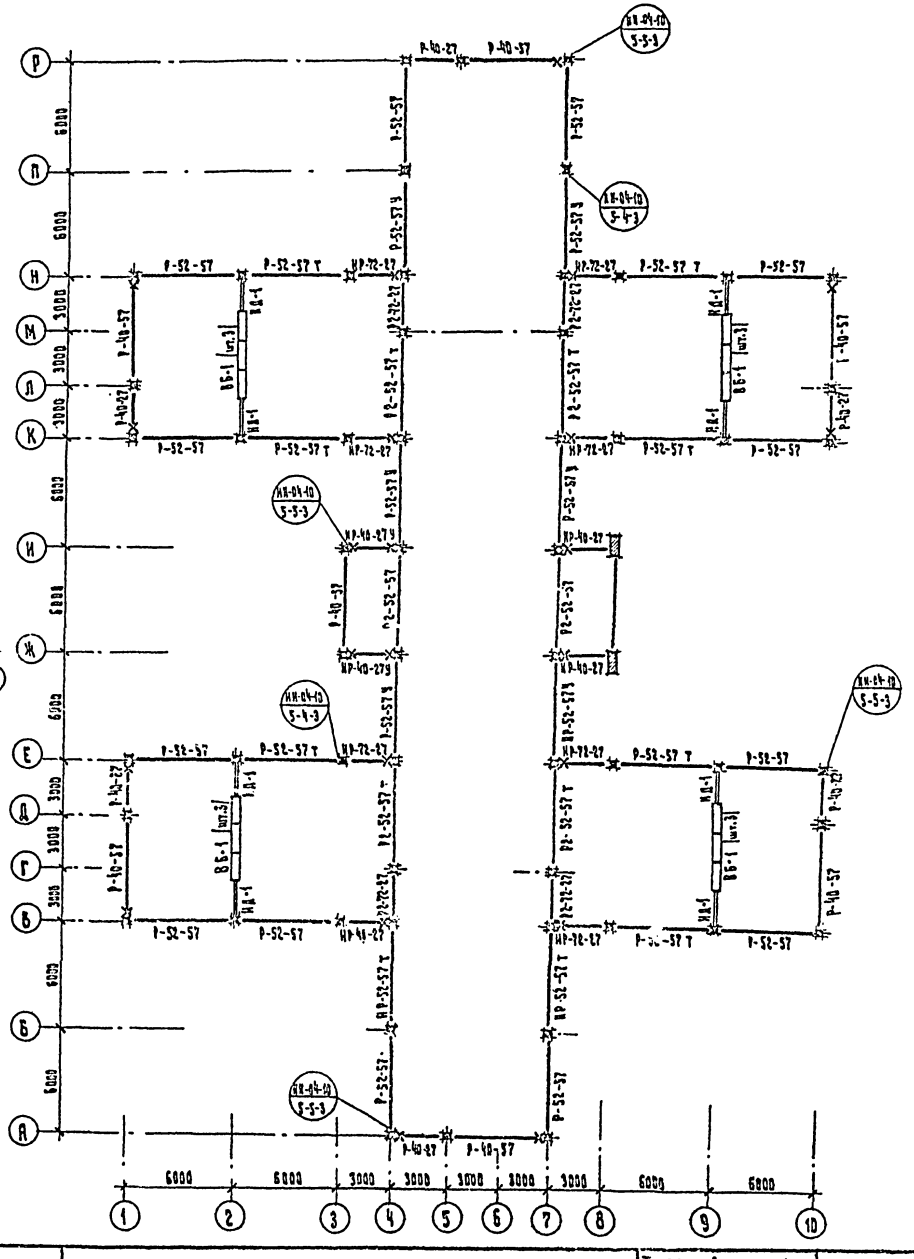

1977	Детские ясли-сад на 280 мест универсального назначения	Монтажные планы колонн и ригелей на отм. -0,560; +2,740; +6,040. /Вариант без техподполья./	Типовой проект 212 - 2 - 65	Альбом 0	Лист АС-012 II

ЦНИИЭП учебных зданий г. Москва

Рук. мастер. №1 | Гл. инж. мастер. | Гл. арх. пр-та | Гл. инж. пр-та | Рук. гр. арх.

Б. Бабенков | Н. Быков | А. Михе | О. Бабушкина

Рук. гр. инж. | Проверил | Копировал

Е. Кузнецова | А. Фрейман | З. Кузнецова

Шифр 74-829

ШИФР 74-829

МОНОЛИТНЫЕ ДИАФРАГМЫ ЖЕСТКОСТИ

ВАРИАНТ С ТЕХПОДПОЛЬЕМ ДЖМ-1

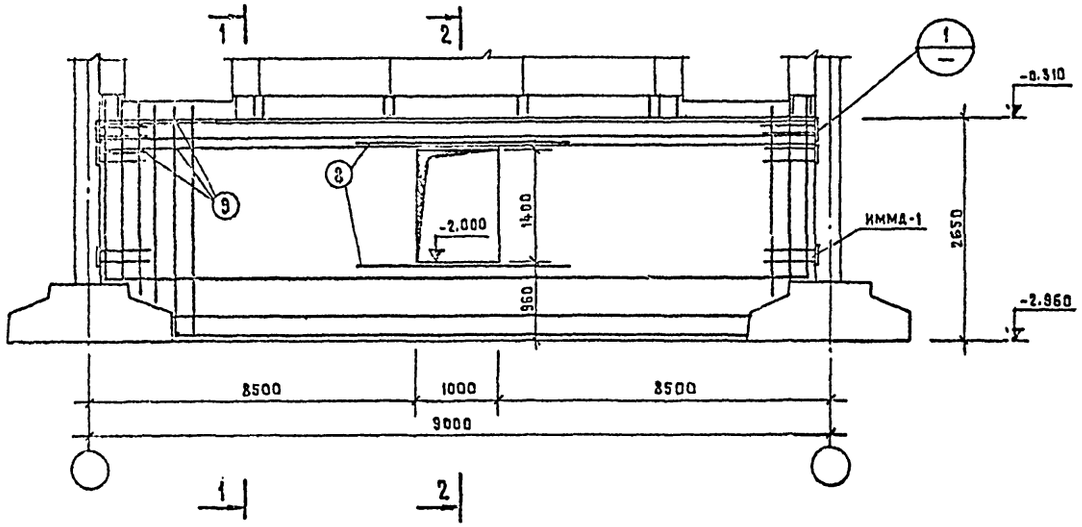

ВАРИАНТ БЕЗ ТЕХПОДПОЛЬЯ ДЖМ-2

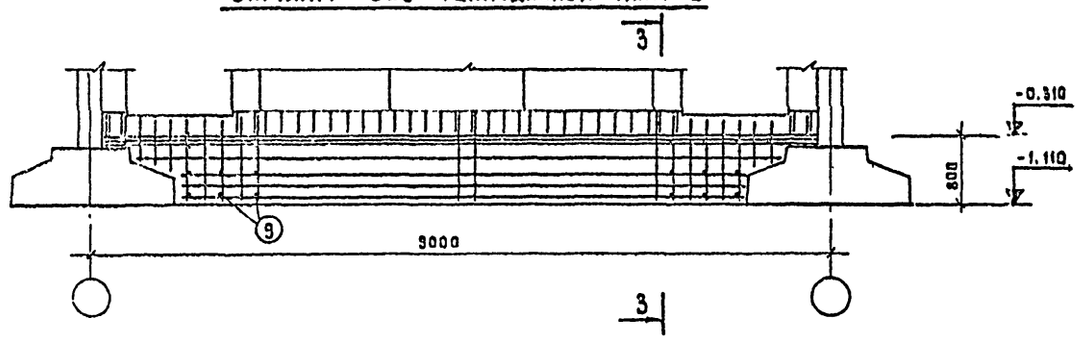

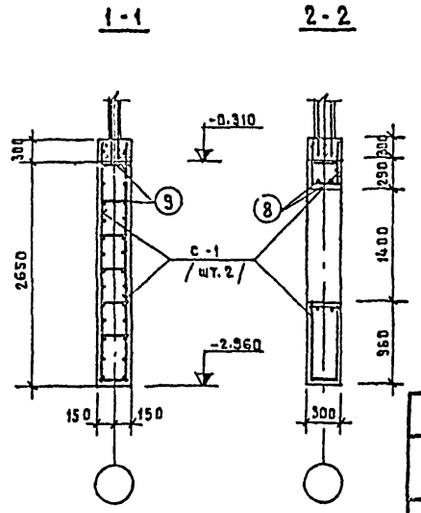

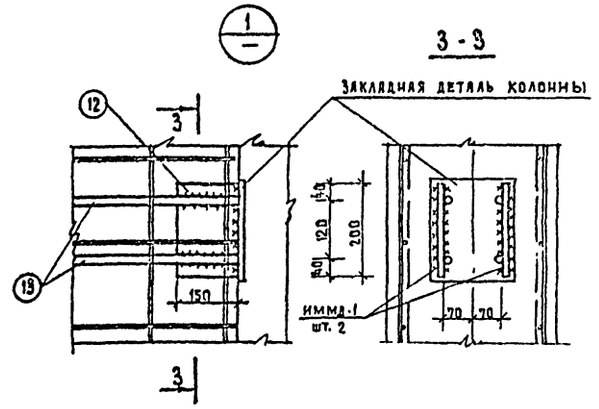

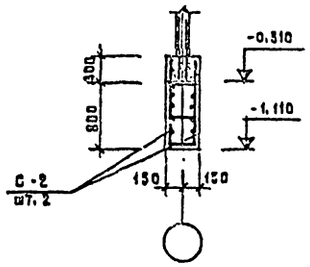

СПЕЦИФИКАЦИЯ АРМАТУРЫ НА ДЖМ-1, ДЖМ-2

		№№ поз	Ф мм	Длина мм	К-во шт. в сетке	К-во шт. общее	Общая длина м	Выборка арматуры Ф мм	Выборка арматуры Длина м	Выборка арматуры Вес кг.
ДЖМ-1 /шт. 6/	С-1 /шт. 2/	1	6АI	8680	7	14	121.6	Ф6АI	574.0	127.8
		2	—"—	6980	3	6	41.9			
		3	—"—	3730	12	24	89.5	Ф20АII	20.8	51.4
		4	—"—	2310	32	64	186.4			
		5	—"—	2410	10	20	48.2	-150х10	2.4	28.2
		6	—"—	560	4	8	4.5			
		7	—"—	930	4	8	7.4		итого:	207.4
	ИММД-1 /шт. 12/	12	-150х10	200	1	12	2.4			
		13	Ф20АII	500	2	24	12.0			
	ОТД. СТЕРЖ.	8	Ф20АII	2200	—	4	8.8			
		9	Ф6АI	270	—	207	74.5			
ДЖМ-2 /шт. 6/	С-2 /шт. 2/	1	6АI	8680	3	6	52.1	Ф6АI	242.2	53.9
		2	—"—	6980	3	6	41.9			
		10	—"—	1060	36	72	112.2			
		11	—"—	560	10	20	11.2			
	ОТД. СТЕРЖ.	9	—"—	270	—	69	24.8			

РАСХОД БЕТОНА МАРКИ 200: ДЖМ-1 - 6,5 м³ ДЖМ-2 - 2,5 м³

С-1

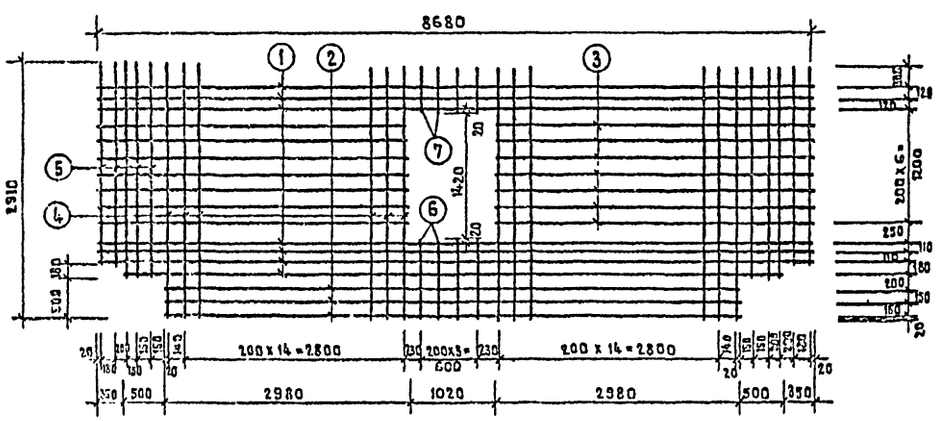

С-2

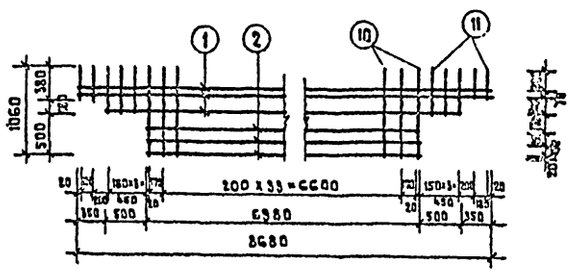

ПРИМЕЧАНИЯ

1. Местоположение монолитных диафрагм жесткости ДЖМ-1-лист АС-04; ДЖМ-2 - АС-015.
2. Сварку производить электродами типа Э-42 ГОСТ 9467-60.

1974	Детские ясли-сад на 280 мест универсального назначения	Монолитные диафрагмы жесткости	Типовой проект 212-2-65	Альбом 0	Лист АС-013

ЦНИИЭП учебных зданий г. Москва

Рук. масс. №1 — Ю. Жигалов; Гл. инж. маст. — Е. Бойко; Гл. арх. проекта — А. Михе; Гл. инж. пр-та — А. Харкеевич; Рук. гр. арх. — Ф. Бабушкина; Копировал — З. Еврецких

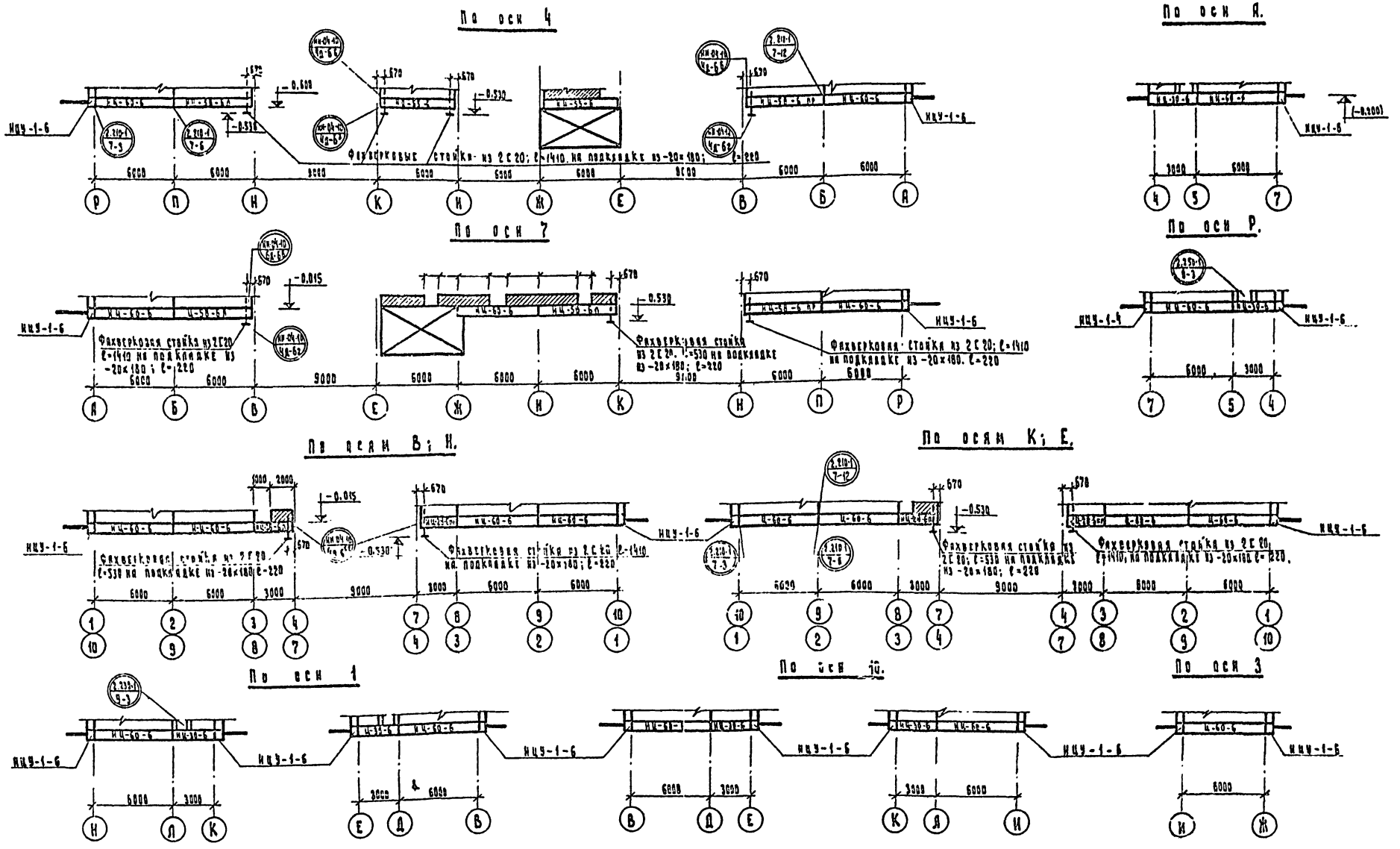

По оси Н

По оси Ж

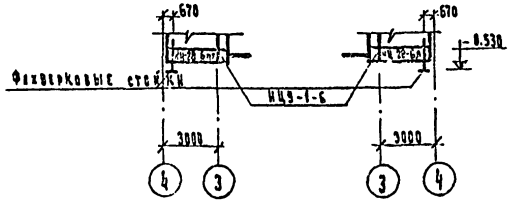

Примечания:

1. Заделки по месту выполняются из кирпича марки 100 на растворе марки 50 и оштукатуриваются под фактуру стеновых панелей.
2. Монтаж цокольных панелей начинать с установки угловых элементов.
3. Поверхности цокольных панелей, соприкасающихся с грунтом, обмазать горячей битумной мастикой за 2 раза.
4. Расход металла на фахверковые стойки гост 8240-72 [20 — 653 кг; гост 103-57; -20×180 — 125 кг.

1977	Детские ясли-сад на 280 мест универсального назначения	Раскладка стеновых и цокольных панелей. /Вариант без техподполья/	Гнилый проект 212-2-65	Альбом 0	Лист АС-014 Н

ЦНИИЭП учебных зданий г. Москва

Шифр 74-829

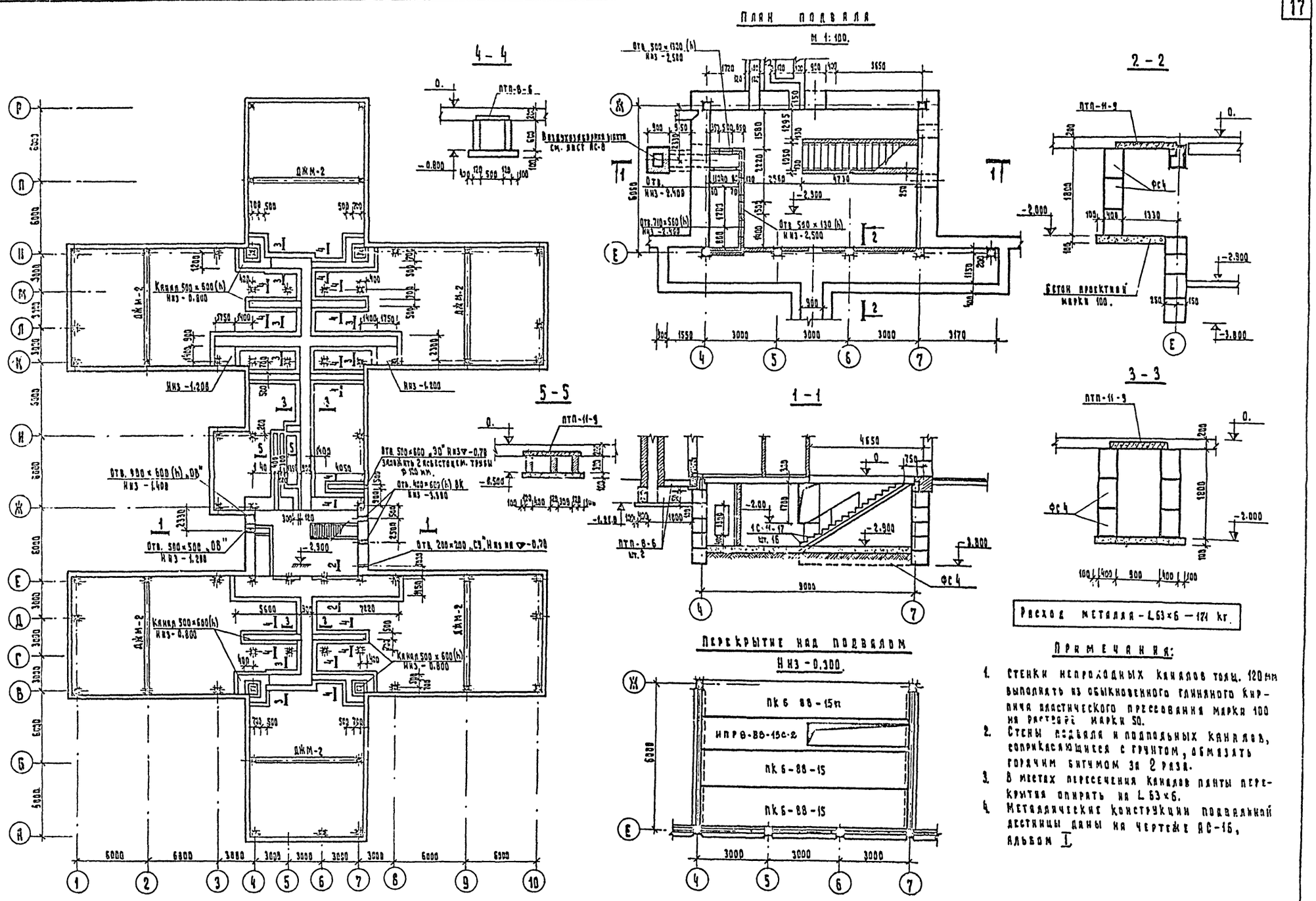

Расход металла - L 63×6 - 171 кг.

Примечания:

1. Стенки непроходных каналов толщ. 120 мм выполнять из обыкновенного глиняного кирпича пластического прессования марки 100 на растворе марки 50.
2. Стены подвала и подпольных каналов, соприкасающиеся с грунтом, обмазать горячим битумом за 2 раза.
3. В местах пересечения каналов плиты перекрытия опирать на L 63×6.
4. Металлические конструкции подвальной лестницы даны на чертеже АС-15, альбом I.

1977	Детские ясли-сад на 280 мест универсального назначения	План подвала, подпольных каналов и сечения /Вариант без техподполья./	Типовой проект 212-2-65	Альбом 0	Лист АС-015

ЦНИИЭП учебных зданий г. Москва

Шифр 74-865

Гл. инж. проекта Е. Зильман
Нач. отд. Б. Яковлев
Нач. сект. Л. Кузнецова
Рук. гр. А. Ременник
Н. контр. В. Кузнецова
Рук. гр. Г. Ким
Рук. гр. Ю. Бакинская
Рук. гр. Ч. Быкова
Рук. гр. К. Ильхе
Рук. гр. Э. Калиновская

Наружная отделка

Наименование	Основной вариант	Второй вариант
Цоколь	Покрыть гидрофобными красителями темно-серого или черного цвета	Облицовка керамической плиткой типа „Кабанчик" темно-серого или черного цвета
Стеновые панели	Покрыть гидрофобными красителями в светло-желтый или светло-серый цвета	Фактурный слой наружной части панели из стеклянной мелкозернистой плитки серых или коричневых
Крыльцо, портал	Штукатурка и облицовка керамической плиткой по рисунку, данному на листе АС-8м	Облицовка керамической плиткой по рисунку, данному на листе АС-8м
Кирпичный вход в группы и эвакуационная лестница	Штукатурка, окраска, (см. лист АС-18м).	Штукатурка, окраска, облицовка керамической плиткой. (см. лист АС-18м).
Окна и наружные двери	См. примечание в таблице „Внутренняя отделка".	
Парапетные плиты (верхняя плоскость)	Окрасить серым в цвет фасада.	Облицовка керамической плиткой яркого цвета

Внутренняя отделка

Наименование помещений	Тип пола. Деталь тд деталь	Тип отделки. Потолки, марши	Стены, колонны. Характеристика отделки	Стены, колонны. № вариантов	Стены, колонны. № колера	Заполнение дверное. Окна и наружные двери	Заполнение дверное. Двери	Примечания
1	2	3	4	5	6	7	8	9
Приемные раздевальные	2.244-1 I-202, I-67 /I-277/	Клеевая побелка	Покраска силикатными красками до потолка	1	14	1 вариант – покраска масляной водоэмульсионной краской по известковому грунту. 2 вариант – покрытие олифой или масляным лаком за 2 раза с предварительной обработкой лаковой эмалью по известковому грунту.	Покраска масляными белилами	
				2	88			
Игровые – столовые групповые	2.244-1 I-67 см. лист 1.2			1	14			
				2	89			
Спальные – сервизы	2.244-1 I-202, I-67 /I-277/			1	14			
				2	83			
Туалетные	2.244-1 I-210, I-96		Облицовка глазурованной плиткой на высоту 1500 мм, выше – масляная покраска	1	Белый			
Туалетные ясли	/I-277/		Облицовка глазурованной плиткой на высоту 1500 мм, выше – покраска силикатными красками		В цвет группы			

* – В указанных помещениях потолки оштукатурить (δ=20) по сетке.

1	2	3	4	5	6	7	8	9	10
Буфетные	2.244-1 I-210, I-96 / I-277	Клеевая побелка	Покраска силикатными красками до потолка			1 вариант – покраска масляными белилами. 2 вариант – покрытие олифой или масляным лаком за 2 раза с предварительной обработкой лаковой эмалью по известковому грунту.	Покраска масляными белилами	1. Для утеплителя и звукоизоляционного слоя принять минераловатные плиты на синтетическом связующем ГОСТ 9573-72 в необжатом состоянии γ=100 кг/м³, h=40 мм. 2. Номера поз. в скобках даны для полов по грунту. 3. В конструкции пола над техническим подпольем № 210, 202, 224 устраивается теплозвукоизоляционная прослойка из жестких минераловатных плит толщиной 40 мм, γ=300 кг/м³. 4. Номера колеров даны по альбому г. Ленинград 1973 г. Автор: В.К. Крячкин	
Кабинет заведующ. *Медицинск. комната *Палаты изолятора приемного изолятора	2.244-1 I-202 /I-277/			1	95				
				2	28				
Комната для музыкальных и гимнастических занятий.	2.244-1 I-67			1	Белый				
Методический кабинет Комната персонала Комн. хранения чист. белья				1	95				
				2	20				
Кухня	2.244-1 I-224 /I-309/	Покраска масляной краской. Побелка	Облицовка глазурованной плиткой на высоту 1500 мм. Выше – покраска масляной краской. Облицовка глазурованной плиткой на высоту 450 мм от пола. Выше – покраска масляной краской.						
*Кладовая сухих продуктов *Кладовая овощей									
*Стиральная – разборная	2.244-1 I-231 /I-309/	Покраска масляной краской	Облицовка глазурованной плиткой на высоту 1500 мм. Выше, покраска масляной краской						
Сушильная – гладильная									
Лестничные холлы. Вестибюль. Коридоры	2.244-1 I-202, I-67 /I-277/	Клеевая побелка	Покраска силикатными красками до потолка	1	23				
Хозяйств. Кладовые Гардеров Электрощитовая	2.244-1 I-202 /I-277/			1	95				
Тамбуры	2.244-1 I-224 /I-309/								
Тепловой пункт и вент. камера	2.244-1 I-323	Известковая побелка	Известковая побелка	—	—	—	—		
Техподполье	2.244-1 I-342			—	—	—	—		

1 – Линолеум поливинилхлоридный на теплозвукоизолирующей подоснове, ГОСТ 18108-72 на холодной водостойкой мастике – 5 мм.
Древесно-волокнистая полутвердая плита γ=800 кг/м³, на холодной водостойкой мастике – 5 мм.
Изоляционная древесно-волокнистая плита γ=250 кг/м³ на холодной водостойкой мастике – 25 мм.
Бетон марки 150 с замоноличенными регистрами – 80 мм.
Водонепроницаемая бумага /насухо/ – 1 слой
Керамзитовый гравий γ=500 кг/м³ – 200 мм
Бетон марки 100 – 80 мм.
Уплотненный грунт

2 – Линолеум поливинилхлоридный на теплозвукоизолирующей подоснове, ГОСТ 18108-72 на холодной водостойкой мастике – 5 мм.
Древесно-волокнистая полутвердая плита γ=800 кг/м³, на холодной водостойкой мастике – 5 мм.
Изоляционная древесно-волокнистая плита γ=25 кг/м³ на холодной водостойкой мастике – 25 мм
Бетон марки 150 с замоноличенными регистрами – 60 мм.
Водонепроницаемая бумага /насухо/
Железобетонная плита перекрытия

Примечания:

1. Внутренние откосы проемов окрашивать масляными белилами за 2 раза.
2. Для полов выбираются тона: светло-серый, светло-зеленый, светло-желтый, светло-зеленый, светло-коричневый.
3. Плинтусы окрашивать в цвет пола (узлы крепления их см. ТД. 2.244-3).
4. Радиаторы, дверцы электро и слаботочных щитов окрашивать в цвет стены.
5. Ограждение лестничных маршей окрашивать в светло-серый цвет.
6. В местах установки раковин и буфетной мойки, в приемной изолятора облицевать белой глазурованной плиткой.
7. Все металлические элементы: крышные вентиляторы, канализационные стояки, радиаторы, трубопроводы окрашивать в серый цвет.
8. Асбестоцементные короба ОВ оштукатурить по металлической сетке.
9. Стояки ВК, отмеченные на планах [ВК], замыть по месту.
10. Отделка подоконных досок производить аналогично отделке оконных блоков

1977	Детские ясли-сад на 280 мест универсального назначения	Отделочные работы.	Типовой проект 212-2-65	Альбом 0	Лист АС-015м

ЦНИИЭП учебных зданий г. Москва

Инв. № 74-829

Сводная спецификация железобетонных изделий

Наименование	Серия	Альбом	Марка	Вес марки т	Количество штук: вариант с полами по грунту		вариант с техподпольем	
1	2	3	4	5	6	7	8	9
Фундаменты-блоки	ИИ-04-1	Вып. 1	ФК-13	2.10	8		8	
			ФК-17	3.08	20		20	
			ФК-20	4.35	36		36	
Блоки стен подвала	5.116-1	Вып. 1	ФС 3	0.975	12		72	
			ФС 3-6	0.305	42		168	
			ФС 4	1.30	151		6	
			ФС 4-8	0.413	98		26	
			ФСН-4	0.305	—		6	
			ФС 6	1.96	20		21	
			ФС 6-8	0.62	27		12	
Колонны	проект	Альб. IV	КНР-333-23-9	1.10			3 ·	
			КНР-333-23-10	1.10			1 ·	
			КНР-333-23-11	1.10			2 ·	
			КНР-333 14-10	1.10			2 ·	
			КНК-333-23-9	1.07			1 ·	
			КСР-333-23-9	0.75			13 ·	
			КСР-333-23-10	0.75			5 ·	
			КСР-333-14-10	0.75			10 ·	
			КСК-333-23-11л	0.73			7 ·	
			КСК-333-23-11пр	0.73			6 ·	
			КСК-333-23 13	0.73			2	
			КСР-333-23-12	0.75			12 ·	
			КК-366-11-13 л.	1.68	3			
			КК-366-11-13 пр.	1.68	3			
			КК-366-11-14 л.	1.68	3			
			КК-366-11-14 пр.	1.68	3			
			КР-366-11-1	1.65	4			
			КР-366-11-3 л	1.65	1			
			КР-366-11-3 пр.	1.65	1			
			КР-366-11-9 л	1.65	3			
			КР-366-11-9 пр.	1.65	3			
			КР-366-11-12 л	1.65	6			
			КР-366-11-12 пр	1.65	6			
			КВР-366-14-3 л	1.37	1			
			КВР-366-14-3 пр.	1.37	1			
			КВР-366-14-3 л	1.37	2			
			КВР-366-14-3 пр.	1.37	2			
			КЗК-33 (20)-1	2.14	1			
			КЗК-33-1	2.43	1			
			КЗР-33 (20)-1	2.18	8			
			КЗР-33 (20)-3	2.18	4			
Колонны	проект	Альб. IV	КЗР-33 (20)-3 а	2.18	5			
			КЗР-33 (20)-4	2.18	1			
			КЗР-33-1	2.48	1			
			КЗР-33-2	2.48	4			
			КЗР-33-3	2.48	1			
Ригели	ИИ-04-3	Вып. 4	Р-48-27 ·	0.75	4		8 ·	
			Р-40-57 ·	1.61			7 ·	
			Р-52-57 ·	1.61	2		4	
			Р2-52-57 ·	1.95			4	
			Р2-72-27 ·	0.87			4 ·	
	ИИ-04-3	Вып. 5	Р-40-27 У ·	0.75			2 ·	
			Р-52-57 Т ·	1.61			9	
			Р-52-57 У ·	1.61			8	
			Р2-52-57 Т ·	1.95			1 ·	
	ИИ-04-3	Вып. 4	НР-40-27 ·				6	
	Проект	Альб. IV	НР-52-57 ·				12	
	Проект.	Альб. IV	НР-72-27 ·		1		12 ·	
Плиты плоские	ИИ-03-02	13-64	ПТП-11-9	0.198	50			
			ПТП-8-6	0.036	90		3	
Ступени	т. 155-1	Вып. 1	1С-11-17	0.11	16		16	
Панели перекрытий	ИИ-04-4	Вып. 18	ПК6-58.15	2.71			2 ·	
	ИИ-04-4	Вып. 20	ПК 6-28.12	4.00			5 ·	
			ПК 8-28.15	4.32			9 ·	
			ПР 8-28.15 С	4.19			6 ·	
	ИИ-04-4	Вып. 23	ПК 4.5-88.12	3.10			6 ·	
			ПК 4.5-88.15	4.10			20 ·	
			ПК6-88.12	3.10	1		12 ·	
			ПК6-88.15	4.10	2		9 ·	
			ПК6-88.15 П	4.08			7 ·	
			ПР 8-88.15 С	4.30			2 ·	
	Проект	Альб. IV	НПК6-88.15 С	4.08			6 ·	
			КПР 8-88.15 С-2	4.30	1		1 ·	
Перемычки	1.139.1	1	Б-13	0.025			6	

Спецификация деревянных изделий

Наименование	Каталог	Альбом	Марка	Кол-во штук	Общее штук
Дверь-ДАЗ (утепленная)	1.136-1	Альбом II	ДАЗ	1	1
Блоки внутренних дверей	ИИ-03-11	49	Д8-1	1	1

Сводная спецификация легкобетонных изделий.

Наименование	Серия	Альбом	Марка	Вес марки при толщине стен, т: 200	250	300	Количество штук: вариант с полами по грунту: по проекту	по привязке	вариант с техподпольем: по проекту	по привязке
1	2	3	4	5	6	7	8	9	10	11
Цокольные панели	ИИ-04-5	Вып. 11÷19	Ц-60-21	3.53	4.23	5.01			28	
			Ц-58-21 л	3.30	4.15	4.73			3	
			Ц-58-21 пр.	3.30	4.15	4.73			2	
			Ц-30-21	1.80	2.06	2.44			6	
			Ц-28-21 л.	1.52	1.88	2.17			4	
			Ц-28-21 пр	1.52	1.88	2.17			5	
			Ц 41-21	0.42	0.33	0.50			14	
	проект	Альб. IV	НЦ-60-6				28			
			НЦ-58-6 л				3			
			НЦ-58-6 п				2			
			НЦ-55-6				2			
			НЦ-55-21						1	
			НЦ-30-6				6			
			НЦ-28-6 л				5			
			НЦ-28-6 пр				5			

Сводная спецификация металлических изделий

Наименование	Серия	Альбом	Марка	Вес марки кг.	Количество штук: вариант с полами по грунту: по проекту	по привязке	вариант с техподпольем: по проекту	по привязке
1	2	3	4	5	6	7	8	9
Решетка для вытирания ног	ПИ-03-03	71-64	МР	12.71	12		12	
			МР-2	35.24			2	
Металлические монтажные детали	ИИ-04-8	Вып. 3	ММД-4	8.5	4		40	
	ИИ-04-10	Вып. 5	ММД-11	0.143			128	
			ММД-14	1.13			72	
			ММД-18	1.15			28	
			ММД-23	0.386			2	
			ММД-24	0.133			16	
			ММД-25	3.322			14	
	ИИ-04-10	Вып. 6	ММН-3	5.46	102		98	
			ММН-4	0.47	102		210	
Анкеры	проект	Альб. 0	А-I	2.45	2		2	
			А-II	1.20	4		4	

Выборка стали. *

Характеристика стали	Вес стали, кг: Арматура ф6	ф20	Прокат ∠20	-20×18	-150×10	∠63×6	Всего
А-I	3230 / 7670						3230 / 7676
А-II	—	3688					— / 3688
В ст. 3.п.с			635.0 / 1318.0	125.0 / 125.0	— / 169.0	171.0 / —	931.0 / 1612.0

* – В числителе вес стали для варианта с полами по грунту, в знаменателе – для варианта с техническим подпольем.

1977	Детские ясли-сад на 280 мест универсального назначения	Сводная спецификация ниже отметки ноль.	Типовой проект 212-2-65	Альбом 0	Лист ВС-017и

Сводная спецификация железобетонных изделий

Наименование	Каталог, серия	Альбом, выпуск	Марка	Масса т.	Количество штук: вариант с полами по грунту, 1 этаж	вариант с полами по грунту, 2 этаж	вариант с полами по грунту, всего	вариант с техподпольем, 1 этаж	вариант с техподпольем, 2 этаж	вариант с техподпольем, всего
1	2	3	4	5	6	7	8	9	10	11
Колонны	Проект	IV	КВР-366-14-1	1.37	—	—	—	8	—	8
			КВР-366-14-5п	1.37	—	—	—	3	—	3
			КВР-366-14-9п	1.37	—	—	—	3	—	3
			КВР-366-14-10	1.37	—	—	—	4	—	4
			КВР-366-14-10а	1.37	—	—	—	6	—	6
			КВР-366-14-11	1.37	—	—	—	4	—	4
			КВР-366-14-12д	1.37	—	—	—	6	—	6
			КВР-366-14-12пр	1.37	—	—	—	6	—	6
			КВР-366-14-13	1.37	—	—	—	2	—	2
			КВК-366-14-13д	1.35	—	—	—	3	—	3
			КВК-366-14-13пр	1.35	—	—	—	3	—	3
			КВК-366-14-14д	1.35	—	—	—	3	—	3
			КВК-366-14-14пр	1.35	—	—	—	3	—	3
			КВК-366-14-15д	1.35	—	—	—	1	—	1
			КВР-366-14-15пр	1.35	—	—	—	1	—	1
			КВР-333-14-9д	0.60	—	—	—	2	—	2
			КВР-333-14-9пр.	0.60	—	—	—	2	—	2
			КВР-333-14-10д	0.60	—	—	—	2	—	2
			КВР-333-14-10пр	0.60	—	—	—	2	—	2
Ригели	Р-40-27	6.4	ИИ-04-3	0.75	20	8	28	20	8	28
	Р-40-57			1.61	19	19	38	19	19	38
	Р-52-57			1.95	4	—	4	4	—	4
	Р2-52-57			1.95	4	—	4	4	—	4
	Р2-72-27			0.87	4	4	8	4	4	8
	Р-40-27 в	6.5	ИИ-01-3	0.75	2	2	4	2	2	4
	Р-52-57 Ч			1.61	8	8	16	8	8	16
	Р-52-57 Т			1.61	9	8	17	9	8	17
	Р2-52-57 Т			1.95	1	6	7	1	6	7
Перемычки	1.038-1	6.4	Б-13	0.035	134	5	139	134	5	139
			Б-15	0.065	14	—	14	14	—	14
			БП-13	0.259	18	—	18	18	—	18
Балки перекрытий	1К-01-7	6.1	ДМ-58-14-17	2.29	4	—	4	4	—	4
			ДМ-45-14	0.585	2	—	2	2	—	2
Плиты перекрытий			СТ-1	0.048	40	—	40	40	—	40
			СТ-2	0.040	10	—	10	10	—	10
			СТ-3	0.050	8	—	8	8	—	8
			СТ-4п / пр.	0.050	2	—	2	2	—	2
Плиты покрытия	Серия 1.263-1		НСШ-1	0.273	—	2	2	—	2	2
	Проект	IV	НОБ-1	0.275	—	2	2	—	2	2
	Проект	IV	НИ-1	1.215	8	8	16	8	8	16
	Проект	IV	ВБ-1	1.617	16	16	32	16	16	32
	Серия 1.263-1		ФК-15-4	0.135	—	179	179	—	179	179
			УФК-4-4	0.50	—	179	179	—	179	179
Панели перекрытия	1.141-1	6.20	ПКВ-28.12	1.00	5	2	7	5	2	7
			ПКВ-28.15	1.32	11	5	16	11	6	17
			ПРВ-28.15С	1.19	4	—	4	4	—	4
	1.141-1	6.23	ПК45-88.12	3.10	12	—	12	12	—	12
			ПК45-88.15	4.10	25	—	25	26	—	26
			ПК6-88.12	3.10	4	18	22	4	18	22
			ПК6-88.15	4.10	—	45	45	—	45	45
			ПКВ-88.12	3.10	6	—	6	6	—	6
			ПКВ-88.15	4.10	3	—	3	3	—	3
			ПК6-88.15С	4.08	2	—	3	3	—	3
			ПКВ-88.15п.	4.08	6	8	2	6	8	8
			ПКВ-88.15С	4.08	4	4	8	4	4	8
	Серия 1.141-1	Вып. 1	ПКП6-88.15С	4.08	2	—	2	2	—	2
		IV	ПКПВ-88.15С-1	4.08	6	6	12	6	6	12
	1.141-1	6.23	ПРВ-88.15С	4.20	2	—	2	2	—	2
Детали закладные	1.038-1	15-64	ЗП-8-6	0.095	—	75	75	—	75	75

Спецификация панелей наружных стен из легкого бетона

Наименование	Каталог, серия	Альбом, выпуск	Марка	Масса в тонках, толщина панели 250	300	350	Кол-во штук
1	2	3	4	5	6	7	8
Панели наружных стен	ИИ-01-5	Вып. 5, 6, 7.	НП-60-12	2.83	2.38	2.73	27
			НП-58-12р	4.82	2.28	2.55	2
			НП-58-12 пр.	4.82	2.46	2.55	2
			НП-30-12	4.81	4.13	4.52	6
			НП-28-12 п.	2.83	4.06	4.21	5
			НП-28-12 пр	0.92	4.00	4.84	5
			Н-60-5	2.83	4.72	2.85	9
			Н-60-12	2.83	2.39	2.75	29
			Н-60-15	2.35	2.93	3.38	10
			Н-60-18	2.58	3.59	4.13	19
			Н-60-21	3.56	4.23	5.58	12
			Н-58-9п	4.43	4.67	4.93	2
			Н-58-9 пр	4.43	4.67	4.93	2
			Н-58-15 р	2.40	2.83	3.23	3
			Н-33-15 пр.	2.42	2.82	3.24	3
			Н-30-6	0.50	0.59	0.69	6
			Н-28-9п	0.69	0.80	0.92	3
			Н-28-9 пр.	0.69	0.80	0.92	3
			Н-28-15п	1.15	1.34	1.54	5
			Н-28-15 пр.	1.15	1.34	1.54	5
			Н-3-15	0.14	0.17	0.19	32
			Н-3-27	0.22	0.25	0.29	24
			Н-12-18	0.53	0.71	0.81	4
			Н-12-27	0.43	0.65	1.22	12
			НУ1-12	0.21	0.27	0.32	14
			НУ1-15	0.25	0.33	0.40	2
			НУ1-18	0.31	0.40	0.49	10
			НУ1-21	0.35	0.47	0.55	24
		Проект IV	НИП-55-12	4.80	2.08	2.40	4
			НИ-55-9	4.35	4.56	2.37	1
			НИ-55-15	2.35	2.70	3.25	2
			НИ-3-9	0.07	0.09	0.095	16

Спецификация гипсобетонных изделий

Наименование	Каталог, серия	Альбом, выпуск	Марка	Масса кг.	Количество штук: 1 этаж	2 этаж	Всего
1	2	3	4	5	6	7	8
Перегородки	2.231-1.	Вып. 1.	ПГ-33-5	130	9	1	10
			ПГ-33-6	160	13	—	13
			ПГ-33-5Р	135	5	1	6
			ПГ-33-6Р	165	7	3	10
			ПГ-33-8	260	11	7	18
			ПГ-33-8Р	285	2	—	2
			ПГ-33-9	290	18	7	25
			ПГ-33-13	415	3	7	10
			ПГ-33-14	430	4	—	4
			ПГ-33-42	1310	—	2	2
			ПГ-33-43,4	1370	4	—	4
			ПГ-33-59	1850	1	5	6
			ПГС-3,5-33-5	150	2	4	6
			ПГС-3,5-33-6	260	16	16	32
			ПГС-3,5-33-5Р	135	3	—	3
			ПГС-3,5-33-6Р	165	8	4	12
			ПГС-3,5-33-6,2	195	—	10	10
			ПГС-3,5-33-8	260	17	20	37
			ПГС-3,5-33-9	290	5	—	5
			ПГС-3,5-33-9Р	265	3	—	3
			ПГС-3,5-33-13	415	32	10	42
			ПГС-3,5-33-13Р	350	4	—	4
			ПГС-3,5-33-17,5	515	1	4	5
			ПГС-3,5-33-18	560	1	4	5
			ПГС-3,5-33-20	625	5	8	13
			ПГС-3,5-33-38	1205	4	—	4

Спецификация металлических изделий

Наименование	Каталог, серия	Альбом, выпуск	Марка	Масса марки кг	Количество штук: вариант с полами по грунту	вариант с техническим подпольем
1	2	3	4	5	6	7
Крепежные элементы	Проект	IV	М-1	0.42	16	16
			М-2	1.33	18	16
Навесные стеновые панели	1.432-6	Вып. 2	ММА-4	8.5	70	70
			ММА-6	4.04	144	144
			ММА-11	0.44	—	128
			ММА-14	1.13	72	72
			ММА-15	1.70	24	24
			ММА-19	1.15	88	88
			ММД-23	0.386	20	20
		Вып. 5	ММД-24	0.133	40	40
			ММД-25	0.322	20	20
			ММД-30 п.	3.78	10	10
			ММД-30 л.	3.78	10	10
Вертикальные связи	Проект	I	КМПП-1	2.36	63	63
	1.236-1		ОА-33Д-1	65.1	6	6
			ОВП-27Д-1	38.25	2	2
			ОВП-30Д-1	38.51	2	2
			ОД-33	3.20	16	16
Горизонтальные связи	Проект	IV	КИОД-5	113.7	4	4
Горизонтальные связи	1.432-4 вып. 2	IV	ММС-1	4.21	2	2
			ММС-2	4.57	4	4
			ММС-3	2.00	6	6
Анкерные связи	Проект	IV	МКЧ	36.19	4	4
Анкерные связи стен подвала	ИИ-04-10	Вып. 6	ММН-1	1.68	134	134
			ММН-3	0.46	166	166
			ММН-4	0.47	306	306
			ММК-6	0.83	74	74
			ММН-7	2.06	148	148
			ММН-10	13.4	28	28
			ММН-14	0.24	272	272
			ММН-16	2.10	36	36
			ММН-17	4.57	14	14

Спецификация деревянных изделий.

Наименование	Каталог	Альбом	Марка	Количество штук: 1 этаж	2 этаж	Всего
1	2	3	4	5	6	7
Оконные блоки со спаренными переплетами	1.136-1	—	ОС 18-27 В	24	24	48
			ОС 18-21 В	2	—	2
			ОС 18-12 В	29	37	66
	1.136-3	Вып. 1	ОС 09-09	72	72	144
			ОС 06-09	19	—	19
	1.236-1		БС 28-12 В	—	6	6
Оконные блоки с раздельными переплетами	1.236-1	—	ОР 18-27 В	24	24	48
			ОР 18-21 В	2	—	2
			ОР 18-12 В	29	37	66
	1.136-3	Вып. 1	ОР 09-09	72	72	144
			ОР 06-09	19	—	19
	1.236-1		БР 28-12 В	—	6	6
Балк. дверь двупольная	Проект	IV	НДИ-1	3	—	3
Дверь тепловая НИТ	1.133-1	I	ДТ 27-5	19	—	19
			ДТ 27-3	2	—	2
Фрамужный блок	Проект	IV	НФ-1	16	14	30
			НФН-1	2	—	2
Блоки внутренних дверей	ИИ-03-01	49	ДГ 12-п.	1	2	3
			ДГ 12-л	1	2	3
			ДГ 17-п	6	11	17
			ДГ 17-л	17	9	26
			ДГ 17-п.л.	2	2	4
			ДГ 17 п.п	1	2	3
	Проект	IV	ИДВ-1	1	—	1
Покрывочные доски	1.136-2	—	ДО 22-25	44	50	94
			ДО 28-35	44	50	94
			ДО 25-25	14	8	22
			ДО 35-35	14	8	22
			ДО 13-25	9	16	25
			ДО 13-35	9	16	25
			ДО 10-20	8	—	8
			ДО 10-25	8	—	8
Закладные детали	Проект	IV	ЗС-9	4	12	16

Выборка стекол.

Наименование стекол	Вес стекол, кг: Армированное ≤6	Армированное 6	Прокат -6×100	Прокат 6-50×6	Прокат 100×10	Прокат 150×10	Всего
А-I	143.4	56.1					
В ст. 3 п. с			22.6	153.0	1102.0	216.8	1598.6

Спецификация деревянных изделий для варианта с тройным остеклением.

Наименование	Каталог	Альбом	Марка	Количество штук: 1 эт.	2 эт.	Всего	Примечания
1	2	3	4	5	6	7	8
Окна и балконные двери деревянные с тройным остеклением	1.136-4		ОЗРС 18-13,5	12	12	24	018-078
			ОЗРС 18-13,5Ф	12	12	24	
			ОЗРС 18-09	2	—	2	018-048
			ОЗРС 18-12	2	—	2	
			ОЗРС 18-12Ф	89	89	66	018-108
	* *		ОЗРС 09-09	72	72	144	009-09
			ОЗРС 06-09	19	—	19	006-09
	1.136-4		ОЗРС 22-09	—	6	6	5-28-128
	* *		ОЗРС 06-09	—	6	6	

Примечания:

* В примечании даны типы окон (указанные на листах АС-4ч ÷ АС-4ч.1), которые подлежат замене.

** Тип окна делать по серии 1.136-4, по сечениям типа ОЗРС 18-09. Данной спецификацией пользоваться совместно с листами АС-4ч ÷ АС-4ч. позиции, не указанные в данной спецификации учтены в спецификации деревянных изделий с двойным остеклением на данном листе.

ГИП Инженер отд.	Ф.Бабушкина	Инв. № подл.	Подп. и дата	Взам. инв. №	Инв. № дубл.	Подп. и дата	
Нач. отд.	А.Вишневская						
Гл. инж. проекта	А.Бурмистрова						
Гл. инж. пр.	А.Вишневская						
Рук. гр.	И.К.						

ЦНИИЭП учебных зданий г. Москва

Альбом 74-825

Рук. гр. арх. А.Банников

Ст. архитект. А.Бикеев

Инженер Г.Сокин

Проверил Е.Хазанович

1977 | Детские ясли-сад на 280 мест универсального назначения

Сводная спецификация изделий выше отметки нуля.

Типовой проект 212-2-65 | Альбом 0 | Лист АС-4(8ч)

Основные показатели по проекту

Наименование, единица измерения	Расчетная t°нс				
	-20	-25	-30	-35	-40
Удельная тепловая характеристика здания для отопления, ккал/м³час°С	0.52	0.51	0.49	0.46	0.46
Удельная тепловая характеристика здания для вентиляции, ккал/м³час°С	0.23	0.23	0.23	0.23	0.23
Коэффициент теплопередачи стены, ккал/м²час°С	0.85	0.85	0.85	0.73	0.73
Коэффициент теплопередачи окна, ккал/м²час°С	2.5	2.5	2.3	1.67	1.67
Коэффициент теплопередачи покрытия, ккал/м²час°С	0.74	0.67	0.61	0.58	0.52
Коэффициент теплопередачи двери, ккал/м²час°С	2.0	2.0	2.0	2.0	2.0
Расход тепла на отопление, ккал/час	171940	190600	208300	205650	220690
Расход тепла на вентиляцию, ккал/час	54500	58000	60000	73050	80500
Расход тепла на горячее водоснабжение, ккал/час	230000	230000	230000	230000	230000
Общий расход тепла, ккал/час	453440	479400	504300	508700	531400
Располагаемый напор в системе отопления мм вст	700	830	1000	1100	1200
Устанавливаемая мощность электродвигат, квт	2.8				
Средняя величина теплопотерь в ккал/м²ч. а) через вертикальные ограждения со светопрозрачными проемами / б) через покрытие.	56.3 / 31.0	63.0 / 31.3	65.5 / 31.1	56.1 / 32.5	61.0 / 31.5

Данные по привязке

Относительной отметке 0 соответствует отметка	
Вариант проекта	
Расчетная наружная температура °С	
Источник теплоснабжения	
Источник горячего водоснабжения	
Параметры теплоносителя	
Располагаемый напор в теплосети в точке присоединения	

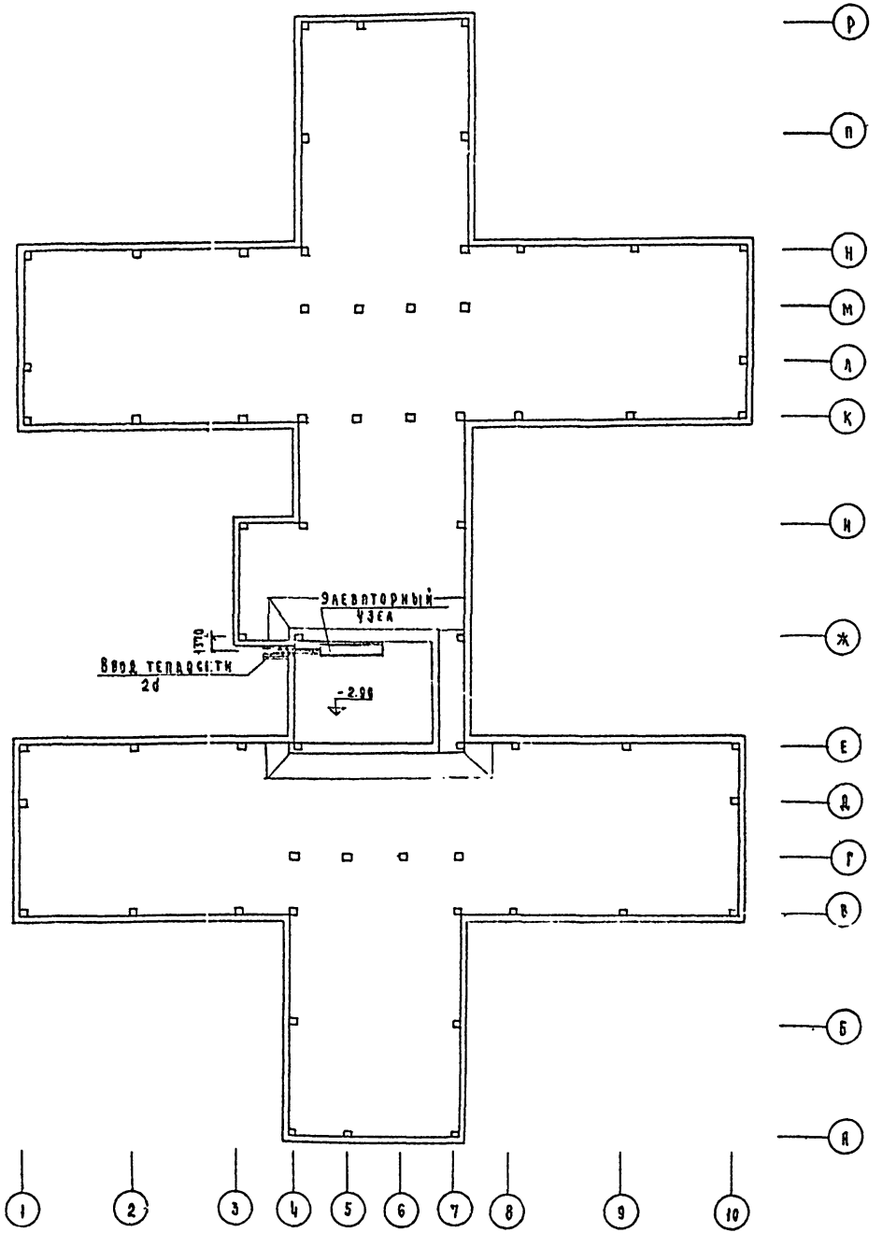

Ввод теплосетей

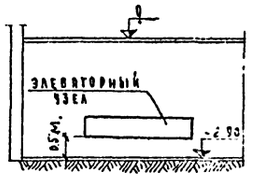

Гипрогор. Ленинградский филиал. Типовые здания. г. Москва

ГИП	Шубин З.С.		
Нач. сект.	Шубин З.С.		
ГА	Кот Ю.Ф.		
Гл. спец.	Бык		
Рук. группы	Гаврилов		
Инженер проекта	Колодова		
Конструктор	Иванова Н.И.		
Смета	Иванова Н.И.		

1974	Детские ясли-сад на 280 мест универсального назначения	Отопление, вентиляция	Типовой проект 212-2-65	Альбом 0	Лист ОВ-01

Основные показатели типового проекта.

Суточный расход воды на хозяйственно-бытовые нужды, м³	59.5
Секундный расход воды на хозяйственно-бытовые нужды, л	3.7
Секундный расход воды на хозяйственно-бытовые нужды при пожаре, л	6.2
Необходимый напор воды на хозяйственно-бытовые нужды, м	18.0
Необходимый напор воды на хозяйственно-бытовые нужды и пожар, м	19.0
Часовой расход горячей воды при t°=65°C, м³	3.85

Данные по привязке.

Относительной отметке 0 соответствует отметка	
Вариант проекта	
Вариант оборудования кухни.	
Гарантийный напор в наружной сети водопровода, м	
Источник горячего водоснабжения	
Водоисточник наружного пожаротушения.	

Спецификация материалов

Наименование, марка, тип, единица измерения.	d мм	Колич-во по ТП	Колич-во при привязке	Масса кг Единица	Масса кг по ТП	Масса кг при привязке	ГОСТ
Выпуски канализации							
Труба чугунная канализационная, м	100	35.0		14.1	493.50		6942.3-69
Отвод 135 чугунный канализационный, шт.	100	12		3.7	44.40		6942.12-69
Ввод водопровода.							
Труба чугунная напорная, м	100	80		22.3	178.40		5525-61
Патрубок чугунный фланец-гладкий конец, шт	100	1		13.1	13.10		5525-61
Колено чугунное раструб-гладкий конец, шт	100	1		19.6	19.60		5525-61
Колено чугунное фланцевое, шт	100	2		17.2	34.40		5525-61
Тройник чугунный фланцевый, шт.	100×100	2		26.6	53.2		5525-61
Переход чугунный фланцевый, шт.	100×80	1		13.0	13.0		5525-61
То же	100×50	2		11.6	23.2		5525-61
Задвижка чугунная 31ч-6 нж, шт.	100	3		36.0	108.0		8437-63
Водомер турбинный ВТ-50, шт.	50	1		—	—		14167-69
Манометр обыкновенный на Ру=10 кг/см², шт.	—	1		—	—		13717-68
Кран водоразборный бронзовый, шт.	15	1		0.3	0.3		8906-70
Патрубок из стальной трубы l=250 мм, шт	57×3.5	1		—	—		8732-70
То же l=150 мм, шт	57×3.5	1		—	—		8732-70
Фланец стальной плоский приварной, шт.	100	2		3.96	7.92		1255-67
То же	80	1		3.19	3.19		1255-67
То же	50	4		2.06	8.24		1255-67

Примечания:

1. В спецификации материалов об'емы работ по типовому проекту приведены для ввода водопровода и выпусков канализации длиной 5.00м от стены здания.
2. Спецификацию материалов по горячему водоснабжению и водостокам см. лист ВК-02.

Эскиз плана

М 1:200

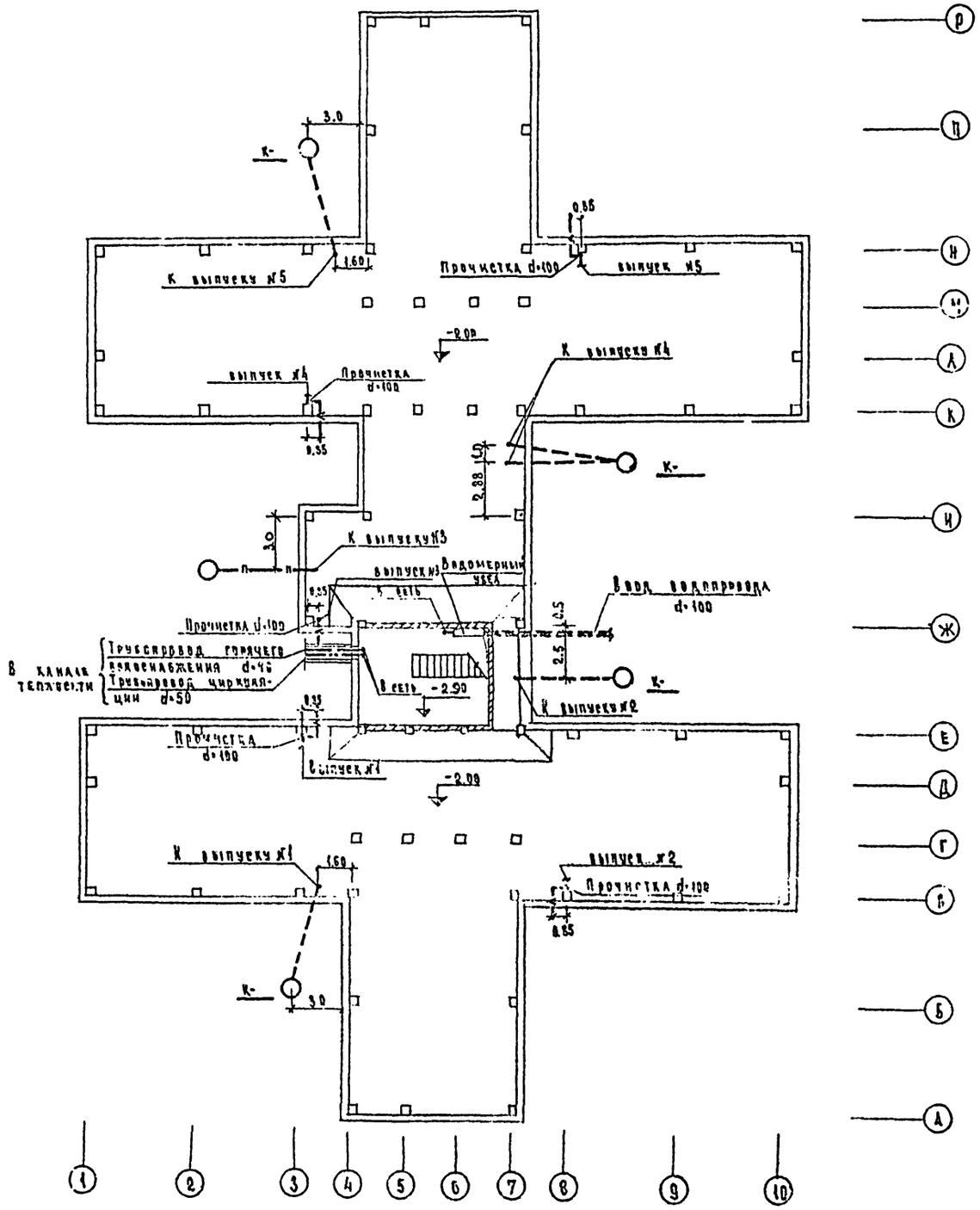

1974 г.	Детские ясли-сад на 280 мест универсального назначения	Водоснабжение, горячее водоснабжение канализация, водостоки.	Типовой проект 212-2-65	Альбом 0	Лист ВК-01

ЦНИИЭП учебных зданий г. Москва

Согласовано: Бабушкина Ф.С., Рапопорт А.С., Яковлев Б.А.

Архикова Ю.Н., Веселовский Н.Е.

Инженер Проверил

Михе А., Вольман В.С., Бабин А.И., Веселовский Н.З., Колганова В.С.

Гл. арх. пр-та, Нач. отдела, Гл. инж. отдела, Гл. спец. В.К., Рук. группы

Выпуск канализации

М 1:100

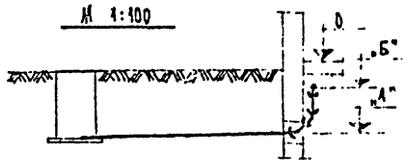

Выпуск №1	Отметка планировки земли	
	Отметка лотка трубы	
	№ колодца d; ℓ; i выпуска	К- d=100; ℓ= i=
	Глубина колодца	
Выпуск №2	Отметка планировки земли	
	Отметка лотка трубы	
	№ колодца d; ℓ; i выпуска	К- d=100; ℓ= i=
	Глубина колодца	
Выпуск №3	Отметка планировки земли	
	Отметка лотка трубы	
	№ колодца d; ℓ; i выпуска	К- d=100; ℓ= i=
	Глубина колодца	
Выпуск №4	Отметка планировки земли	
	Отметка лотка трубы	
	№ колодца d; ℓ; i выпуска	К- d=100 ℓ= i=
	Глубина колодца	
Выпуск №4	Отметка планировки земли	
	Отметка лотка трубы	
	№ колодца d; ℓ; i выпуска	К- d=100; ℓ= i=
	Глубина колодца	
Выпуск №5	Отметка планировки земли	
	Отметка лотка трубы	
	№ колодца d; ℓ; i выпуска	К- d=100 ℓ= i=
	Глубина колодца	

-0.82 -0.91 -1.10 -0.62 -0.87 -0.97

Спецификация материалов

Наименование, марка тип, единицы измерения	ℓ мм	Кол-во по т.п.	Кол-во при привязке	Масса кг. Единица	Масса кг. по т.п.	Масса кг. при привязке	ГОСТ
Ввод горячего водоснабжения							
Труба стальная водогазопроводная оцинкованная	70	5.5		7.34	44.00		3262-62
То же	150	5.5		5.08	27.90		3262-62
Задвижка чугунная параллельная 31ч6нж, шт	110	1		25.0	25.00		—
То же 30ч6бр, шт	50	1		18.40	18.4		3437-63
Фланец стальной плоский приварной, шт	30	2		3.19	6.38		1255-67
То же	50	2		3.06	6.12		1255-67
Выпуск водостока							
Труба чугунная канализационная, м	100	7.0		13.4	93.80		6942.3-69
Труба стальная электросварная, м	108х4	12.0		40.26	483.10		10704-63
Отвод чугунный канализационный 135° шт	100	10		3.7	37.00		6942.12-69
Муфта чугунная канализационная, шт	100	5		3.2	16.00		6942.28-69
Фланец стальной плоский приварной, шт	100	10		2.14	21.40		1255-67
Фланец стальной плоский приварной глухой шт	100	10		2.74	27.40		1255-67

Ввод водопровода

М 1:100

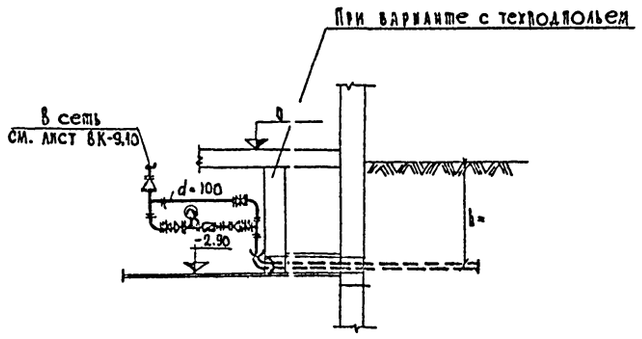

Выпуски водостока

М 1:100

Вариант по грунту

Выпуск №1,2,4,5

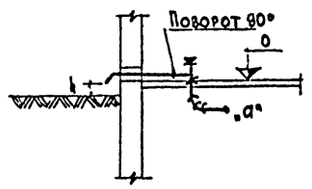

Выпуск №3

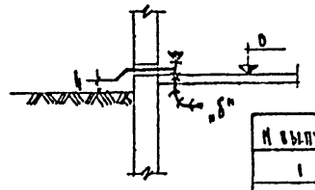

№ выпуска	h, м
1	
2	
3	
4	
5	

Вариант с техподпольем

Выпуск №1,2,4,5

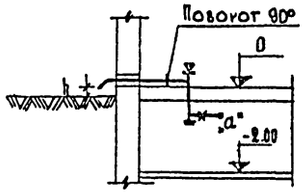

Выпуск №3

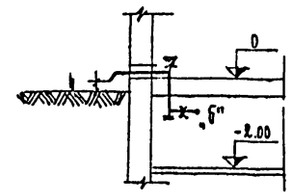

Ввод горячего водоснабжения

М 1:100

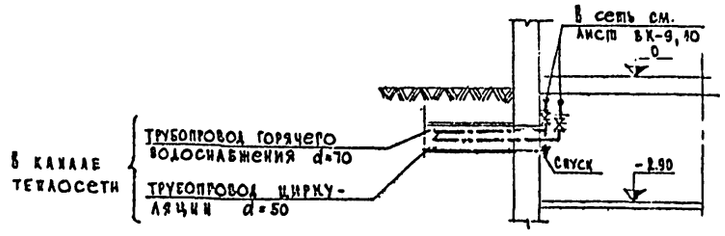

1974	Детские ясли-сад на 280 мест универсального назначения	Водоснабжение, горячее водоснабжение, канализация, водостоки	Типовой проект 212-2-65	Альбом D	Лист ВК-02

ЦНИИЭП учебных зданий г. Москва

Гл. инж. проекта Мите А.
Нач. отдела Вольман В.С.
Гл. инж. пр. Бабин А.Н.
Гл. спец. Веселовский Н.В.
Рук. группы Колганова В.С.

Г.И.П. Бабушкина Ф.С.
Радопорт А.С.
Укгисп Б.А.

Инженер Проверил

Основные показатели проекта

№ п/п	Наименование	Ед. изм.	Количество (при люминесцентных лампах)	Количество (при лампах накаливания)
	Ввод № 1			
1	Установленная мощность рабочего освещения	квт	34.9 [45.1]	
2	Расчетная мощность рабочего освещения	квт	28 [36]	
3	Установленная мощность силового электрооборудования	квт	70	
4	Расчетная мощность силового электрооборудования	квт	58	
5	Мощность наружного освещения	квт		
6	Максимальная потеря напряжения от ввода до удаленной световой точки / удаленного электроприемника	% / %	1.48 [1.82] / 1.42	
7	Общее количество световых точек / электроприемников	шт.	360 [299] / 19	
	Ввод № 2			
1	Установленная мощность аварийного освещения	квт	4.6 [10]	
2	Расчетная мощность аварийного освещения	квт	4.6 [10]	
3	Установленная мощность силового электрооборудования	квт	51.7	
4	Расчетная мощность силового электрооборудования	квт	43	
5	Максимальная потеря напряжения от ввода до удаленной световой точки / удаленного электроприемника	% / %	1.6 [2,4] / 1.1	
6	Общее количество световых точек / электроприемников	шт	48 [48] / 15	
	Связь и сигнализация			
1	Телефонный аппарат сист. АТС типа ТАН-70	шт	2	
2	Громкоговоритель трехпрограммный	—"—	18	

Схема

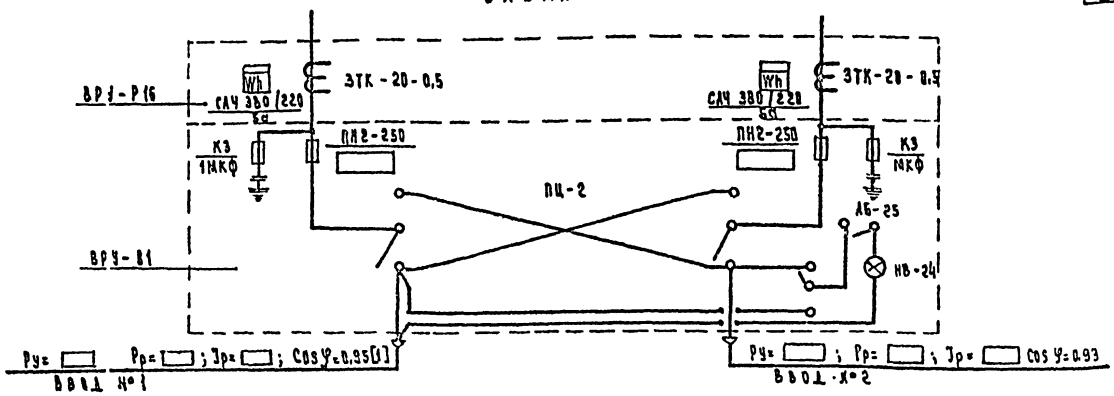

Указания по привязке.

Электрооборудование.

1. Вариант с лампами накаливания. Листы ЭА-8; ЭА-9; ЭА-10; ЭА-12 аннулируются.
   На листе ЭА-2 принимаются данные в квадратных скобках.
2. Вариант с люминесцентными лампами. Листы ЭА-4; ЭА-5; ЭА-6; ЭА-7- аннулируются.
   На листе ЭА-2 принимаются данные без квадратных скобок.
3. Вариант с техподпольем. На листе ЭА-3-аннулируется вариант без техподполья.
4. Вариант без техподполья. На листе ЭА-3-аннулируется вариант с техподпольем.
5. В зависимости от выбранного варианта откорректировать лист основной комплект, альбом III.
6. Данные в прямоугольниках проставляются в зависимости от выбранного варианта.

Слаботочные устройства.

Городская радиотрансляционная сеть выполняется проводом ПТПЖ 2×1,2;
Распределительная телефонная сеть - кабелем ТПВ 10×2×0,5.
Абонентская - проводом ТРП 1×2×0,5.

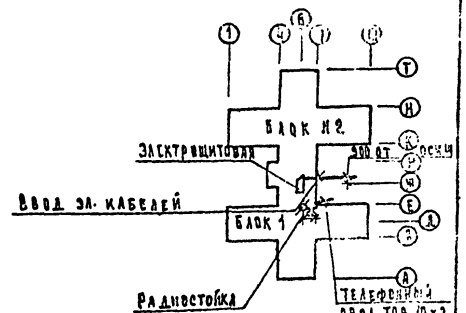

1974	Детские ясли-сад на 280 мест универсального назначения.	Электрооборудование и слаботочные устройства.	Типовой проект 212-1-65	Альбом 8	Лист ЭА-01

ГПИ ЭПИ 1 ГА. АРХ. 09-74 Нач. отдела Гл. инж. отд. Гл. спец. отд. Рук. группы
В. Иванова, Б. Хрячиев, Т. Мытарева, П. Узлалова
Инженер Проверил Рук. группы СУ Конобобал
А. Мале, Б. Яковлев, А. Зайс, Л. Левинштейн, Б. Крайнев
ГПИ Зданий Москва

gost.e-ecolog.ru