ТИПОВОЙ ПРОЕКТ
212-1-312.85

ДЕТСКИЕ ЯСЛИ-САД НА 95 МЕСТ В КОНСТРУКЦИЯХ СЕРИИ 1.020-1/83

АЛЬБОМ I

АРХИТЕКТУРНО-СТРОИТЕЛЬНЫЕ И ТЕХНОЛОГИЧЕСКИЕ ЧЕРТЕЖИ

20584-01

gost.e-ecolog.ru

ТИПОВОЙ ПРОЕКТ
212-1-312.85

ДЕТСКИЕ ЯСЛИ-САД НА 95 МЕСТ В КОНСТРУКЦИЯХ СЕРИИ 1.020-1/83

АЛЬБОМ I
СОСТАВ ПРОЕКТА

альбом I	архитектурно-строительные и технологические чертежи
альбом II	санитарно-технические чертежи
альбом III	электротехнические чертежи
альбом IV	изделия заводского изготовления
альбом V	сметы
альбом VI	ведомость потребности в материалах
альбом VII	спецификация оборудования
часть I	технологическое оборудование
часть II	санитарно-техническое оборудование
часть III	электротехническое оборудование

Разработан
ЦНИИЭП учебных зданий

главный инженер института А. Ляхович
главный архитектор проекта П. Орлик

20584-01

Утвержден Госгражданстроем
приказ N 227 от 4.08.83 г.
Рабочие чертежи введены в
действие ЦНИИЭП учебных зданий
приказ N 66 от 26 июня 1985 г.

Типовой проект 212-1-312.85 Альбом I

Типовой проект разработан архитектурной мастерской №1 ЦНИИЭП учебных зданий авторским коллективом
Архитекторы: П. Орлик, А. Алексеева
Инженеры-конструкторы: Э. Суворов, Т. Маркова
Инженеры-сантехники: Рапопорт, А.С. Шелудько Е.И.
Инженеры-электрики: Боева В.А. Фамина А.Т.
Инженеры-технологи: Тищенко Г.И.
Инженеры по сметам: Володина Н.К.

Ведомость основных комплектов рабочих чертежей

Обозначение	Наименование	Примечание
-АС	Архитектурно-строительные чертежи	Альбом I
-ТХ	Технологические чертежи	Альбом I
	Санитарно-технические чертежи	Альбом II
-ОВ	Отопление, вентиляция	
-ВК	Водоснабжение, канализация	
	Электро-технические чертежи	Альбом III
-ЭЛ	Электрооборудование	
-А	Автоматизация сантехустройств	
-СС	Связь и сигнализация	
-СУ	Слаботочные устройства	

Ведомость прилагаемых документов

Обозначение	Наименование	Примечание
	Альбом изделий заводского изготовления	Альбом IV
-СМ	Сметы	Альбом V
-ВМ	Ведомость потребности в материалах	Альбом VI
-СО	Спецификация оборудования	Альбом VI

Ведомость ссылочных документов

Обозначение	Наименование	Примечание
ГОСТ 13579-78	Блоки бетонные для стен подвала	
Серия 1.112-5 вып. 2,4	Плиты ж/б для ленточных фундаментов	
Серия 1.020-1/83 вып.1-1	Фундаменты сборные под колонны	
Серия 1.030.1-1 вып.1-1 ч.III	Наружные цокольные панели и цокольные балки.	
Серия 1.030.1-1. вып.1-1	Наружные стеновые панели однослойные	
Серия 1.030.1-1 в.3-1; 4-1	Монтажные соединительные элементы	
Серия 1.020-1/83. вып.2-1	Колонны	
Серия 1.020-1/83. вып.3-1	Ригели	
Серия 1.020-1/83 вып.4-1	Диафрагмы жесткости	
Серия 1.020-1/83 вып.7-1,6-1	Монтажные соединительные элементы	
Серия 1.034.1-1 вып 1; 2	Вентиляционные блоки	
Серия 1.041.1-2 в. 1,5,6	Плиты покрытий и перекрытий	
Серия 1.138-10 вып. 1,2	Перемычки	
Серия 1.243.1-4	Плиты плоские	
Серия 1.050.1-2 вып.2	Металлические изделия	
Серия 1.050.1-2 вып.1	Лестничные марши, площадки	
Серия 1.050.1-2 вып.1	Накладные проступи	
ГОСТ 11214-78	Оконные блоки	
ГОСТ 16289-80	Оконные блоки	
ГОСТ 24699-81	Оконные блоки	
Серия 1-136-10	Двери внутренние	
Серия 1-136.5-19	Двери наружные	
Серия 1.136-12. В. 1	Фрамуги	
Серия 1.136-2	Подоконные доски	
Серия 1.273.9-3	Ограждение конвекторов	
Серия 1.231.9-7. В.2	Перегородки гипсобетонные	
Серия 1.231.9-8 В.1	Перегородки поэлементной сборки	
Серия 2.260-1 В.4	Детали кровли	
Серия 1.259.1-4	Стаканы и подстаканники	
Серия 21-03. В.1	Типовые элементы интерьеров	

Ведомость рабочих чертежей основного комплекта /Альбом I/

№№ п.п.	Наименование	Лист
	Обложка	
1	Титульный лист	
2	Общие данные /начало/	1
3	Общие данные /продолжение/	2
4	Общие данные /продолжение/	3
5	Общие данные /окончание/	4
6	Схема нормативных нагрузок	5
7	Монтажный план фундаментов	6
8	Фундаменты. Сечения	7
9	Фундаменты. Монолитные фундаменты под диафрагму жесткости.	8
10	Фундаменты. Монолитные фундаменты под диафрагму жесткости. /продолжение/	9
11	План подвала. Спецификация столярных изделий	10
12	План 1го этажа	11
13	План 2го этажа	12
14	Разрезы I-I и II-II	13
15	Фасады в осях 1-6 и 6-1 фрагменты фасадов	14
16	Фасады в осях А-Ж и Ж-А. Фрагменты фасадов.	15
17	План кровли	16
18	Развертки стен зала музыкальных и гимнастических занятий и групповой	17
19	Планы полов 1го и 2го этажей. Экспликация полов	18
20	Монтажный план гипсобетонных перегородок и вариант перегородок поэлементной сборки. 1 этаж	19
21	Монтажный план гипсобетонных перегородок и вариант перегородок поэлементной сборки. 2этаж	20
22	Венткамера. Шахта воздухозабора. Фрагменты планов.	21
23	Варианты фасадов. В осях 1-6 и 6-1	22
24	Варианты фасадов в осях А-Ж и Ж-А	23
25	Каркас. Монтажные планы	24
26	Каркас. Монтажные схемы	25
27	Монтажный план перекрытий и покрытий	26
28	Монолитные участки УМ-1÷УМ-5	27
29	Лестница №1. Крыльцо №5	28
30	Эвакуационные лестницы №1,2. Крыльца №1,2,3,4. Вход в подвал	29
31	Монтажная схема стеновых панелей	30
32	Спецификация стеновых панелей. Монтажные соединительные элементы	31
33	Фундаменты под оборудование	32

Типовой проект разработан в соответствии с действующими нормами и правилами, в том числе нормами по взрыво- и пожаробезопасности здания

Главный архитектор проекта П. Орлик
Главный инженер проекта Э. Суворов

Привязка настоящего типового проекта выполнена в соответствии с действующими нормами и правилами, в том числе нормами по взрыво- и пожаробезопасности здания

Главный архитектор проекта привязки
Главный инженер проекта привязки

Согласовано

Инв.№ подл. | Подпись и дата | Взам.инв.№

Привязан

Инв.№

212-1-312.85 АС

Гл.инж.ин.	Ляхович	
Нач.апм.	Башенков	
Гл.инж.м.	Назаров	
ГАП	Орлик	
ГИП	Суворов	
Ст. арх.	Алексеева	
Ст. инж.	Маркова	
Нормоконтр.	Лукьянчик	

Детские ясли-сад на 95 мест в конструкциях серии 1.020-1/83

Стадия	Лист	Листов
Р	1	32

Общие данные /начало/

ЦНИИЭП учебных зданий

Альбом I

Указания по производству работ в зимнее время

1. Производство земляных работ и устройство фундаментов производить в соответствии с СНиП III-8-76 и СНиП 3.02.01-83.
2. Монтаж железобетонных конструкций и заделку швов производить на растворе и бетоне с противоморозными добавками в соответствии с таблицей № 1.
3. Длительность выдерживания смонтированных конструкций при использовании бетонов и добавок применять по таблице № 2
4. Температура раствора и бетона, укладываемого на монтаже принимать по таблице № 3
5. Все работы по монтажу сборных конструкций производить в соответствии со СНиП III-16-80.
6. Растворы и бетоны, идущие на заполнение стыков, принимаются на марку выше чем для летних условий, и должны приготовлятся на портлант-цементах марки ни ниже М 400 (марка раствора не ниже М 150, бетона-М-250)
7. Бетонирование монолитных участков перекрытий должно выполняться бетоном Марк М-300 с применением противоморозных добавок или электропрогрева.
8. Кирпичную кладку выполнять в соответствии с СНиП III-17-78 и „Инструкцией по производству работ каменных конструкций в зимнее время"
9. Демонтаж временных связей производить после полного рабочего обваривания стальных соединений и омоноличивания стыков.
10. Применение бетонов с противоморозными добавками допускается при создании таких условий твердения его, когда температура бетона с нитритом натрия не опускается ниже -15°С, а с поташом-ниже-25°С до набора бетоном прочности не менее 50 кг/см², а при особых требованиях к бетону по плотности не менее 50% проектной прочности.
11. Применение бетонов с противоморозными добавками допускается с соблюдением следующих указаний:
    а.) общее количество добавок не должно превышать-нитрата натрия 10% и поташа-15% от веса цемента.
    в.) количество добавок при использовании быстротвердеющих портландцементов смотреть таблицу № 1
    б) при использовании быстротвердеющих портландцементов приведенные величины прочности умножаются на коэфициенты 1,2, а смешанных /шлаковых или пуццолановых/ - на 0,8.

Таблица 1

Температура бетона в °С до...	Количество безводной соли в% от веса цем.	
	Нитрит натрия	Поташ
-5	4-6	5-6
-10	6-8	6-8
-15	8-10	8-10
-20	9-10	10-12
-25	-	12-15

Таблица 2

Добавки	Температура твердеющ. бетона °С.	Прочность в% при твердении на морозе через			
		7 суток	14 суток	28 суток	90 суток
Нитрит натрия /кристаллический/	-5	30	50	70	90
	-10	20	35	55	70
	-15	10	20	35	50
	-20	10	20	30	50
Поташ	-5	50	65	75	100
	-10	30	50	70	90
	-15	25	40	60	80
	-20	25	40	55	70
	-25	20	30	50	60

Таблица 3

Средняя температура наружного воздуха °С	Температура раствора при укладке на место
до -10°С	+20°С
от -10° до -20°С	+25°С

Ведомость об'емов сборных железобетонных конструкций

№№ п.п.	Наименование материала и ед. измерения	Кол-во
1	2	3
1	Фундаменты ленточные, блоки стен подвала, фундаменты стаканного типа /м³/	75.7
2	Колонны /м³/	20.9
3	Ригили /м³/	14.75
4	Плиты перекрытия /м³/	49.4
5	Плиты покрытия /м³/	28.2
6	Стеновые панели /м³/	225.3
7	Элементы лестниц /м³/	3.09
8	Перемычки /м³/	2.1
9	Перегородки /м³/	41.6
10	Диафрагмы и вентблоки (панели внутренние) /м³/	44.09

212-1-312.85 АС

Н. контр.	Дубинкин	
Нач. АПМ-1	Башенков	
Гл. инж. М	Назаров	
ГАП	Орлик	
ГИП	Суворов	
Ст. инж.	Маркова	
Ст. арх.	А. Алексеев	

Привязан

Детские ясли-сад на 95 мест в конструкциях 1.020-1/83

Стадия	Лист	Листов
Р	2	4

Общие данные /продолжение/

ЦНИИЭП учебных зданий

Взамен инв. №

Подпись и дата

Инв. № подл.

Общие указания.

Область применения и условия строительства	Настоящий типовой проект разработан для II и III климатических районов с расчетной зимней температурой -20°С, -30°С (основное решение) -34°С для коридальной зоны влажности. Геологические условия - обычные.
Исключаются районы.	вечной мерзлоты, просадочных грунтов на подрабатываемых территориях и сейсмические районы.
Градостроительное назначение	для строительства в сельской местности.
Основные требования к архит.-планировоч. решению	по СНиП II-64-80 "Детские дошкольные учреждения"
Характеристика здания	Класс здания - II, степень долговечности - II, степень огнестойкости - II, класс ответственности - I
Нормативная снеговая нагрузка	100 кг/м² / 0.981 кПа.
Нормативный скоростной напор ветра.	45 кг/м² / 0.44 кПа.

Инженерное оборудование

Водопровод	Хозяйственно-питьевой от внешней сети
Канализация	Хозяйственная во внешнюю сеть
Отопление	Центральное водяное от внешней сети
Вентиляция	Приточно-вытяжная с механическим оборудованием и естеств.-вытяжная
Горячее водоснабжение	Центральное от внешней сети.
Электроснабжение	От сетей напряжения 380/220 вольт. Освещение - люминесц. и лампами накаливания
Устройство связи	Радиофикация, телефонизация, телевидение, пожарная сигнализация

Конструктивное решение

Конструктивная схема здания принята в соответствии с требованиями серии 1.020-1/83. В проекте дано решение фундаментов для сухих непучинистых грунтов, с расчетным давлением на основание на глубине 2 м R-2 кг/см². Вертикальная гидроизоляция наружных поверхностей цокольных панелей, соприкасающихся с грунтом, выполняется путем нанесения битума за 2 раза по холодной грунтовке. Горизонтальная гидроизоляция на отм.-0.03, -0.32, -2.20 принята из цементного раствора состава 1:2. Полы в подвале - цементные по бетонной подготовке.

Архитектурно-планировочное решение.

Здание детских садов-яслей на 4 группы (95 мест) состоит из 2х блоков. Планировочное решение предусматривает деление групповых ячеек по возрастам. На первом этаже расположена одна ясельная группа с самостоятельным входом и примыкающим теневым навесом /неостекленной верандой/ и одна младшая дошкольная группа. Ориентация основных групповых помещений решена в соответствии со СНиП II-64-80. Из помещений ячеек дошкольных групп, расположенных на 2м этаже предусмотренны эвакуационные выходы. Вокруг здания устраивается асфальтовая отмостка шириной 1.2м, уклон 1.5%

Указания по производству строительно-монтажных работ.

Монтаж конструкций выполнять в соответствии со СНиП II-16-79 и указаниями серии 1.020-1/83 и настоящего проекта. Заделку узлов стеновых панелей выполнять в соответствии со следующими требованиями:

1. Стыки наружных стен крупнопанельных жилых зданий. Технические требования к воздухозащитным, водозащитным и тепозащитным качествам." МРТУ-7.16-66
2. Указания по герметезации стыков при монтаже строительных конструкций СН 420-71.
3. СНиП III-23-76 "Защита строительных конструкций и сооружений от коррозии. Правила производства и приемки работ."

Наружная отделка

Наименование	Основное решение	Вариант
Цоколь	Облицовка плиткой типа "Кабанчик"	Облицовка плиткой типа "Кабанчик"
Стены	Окраска перхлорвиниловыми красками типа ПХВ. Облицовочный семищелевой кирпич светлого тона	Облицовка панелей плиткой в заводских условиях, облицов. кирпич
Окна	Покраска масляными красками за 2 раза	Покраска масляными красками за 2 раза
Двери	Покраска бесцветным лаком внутри - масляная покраска.	Покраска масляными красками за 2 раза
Козырьки входов, эвакуац. лестницы	Облицовочный семищелевой кирпич светлого тона декоративные стальные изделия - эмали нитроглифталевые марки ЯКО контрастного тона.	Облицовочный кирпич и окраска красками типа ПХВ.

Ведомость отделки помещений.

Наименование или номер помещения	Потолок		Стены и перегородки		Низ стен и перегородок (панель)			Примечание
	Площ.	Вид отделки	Площ.	Вид отделки	Площ	Вид отделки	h мм	
1, 2, 3, 4, 8, 10, 11, 19, 20, 21, 26, 27, 28, 31, 32, 33, 34, 35, 36, 37, 38	9372,44	Клеевая побелка	178,70	Покраска водоэмульсионными красками	—	—	—	Отделка на всю высоту
5, 6, 7, 12, 22, 29, 30			178,55	Покраска водоэмульсионными красками	181,64	Облицовка глазурованной плиткой	1500	
13, 14, 15, 23, 24.			93,16	Клеевая побелка	93,88	Облицовка глазурованной плиткой	1500	
9			7,44	Клеевая побелка	13,20	Облицовка глазурованной плиткой	2000	
16, 17, 18			81,96	Масляная покраска	—	—	—	Отделка на всю высоту
25, 38, 39, 40.	47,56	Известковая побелка	142,15	Известковая побелка	—	—	—	Отделка на всю высоту

Привязан	Н. контр.	Дубинкин	212-1-312.85 АС
	Нач. арх.	Башенков	Детские ясли-сад на 95 мест
	Гл. инж. м.	Назаров	Лис 9, Лист 3, Листов 4
	ГАП	Орлик	Общие данные /продолжение/
	Гип	Суворов	ЦНИИЭП учебных зданий
	Ст. инж.	Маркова	
Инв. №:	Ст. арх.	Алексеева	

Инв. № подл. | Подпись и дата | Взам. инв. №

Альбом I

ГЕНПЛАН УЧАСТКА М 1:500

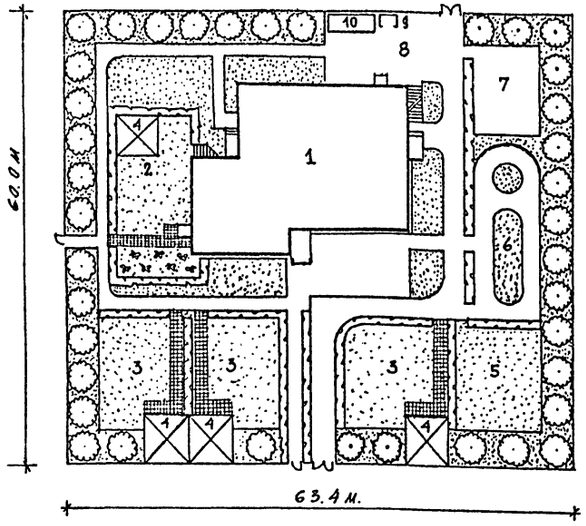

ЭКСПЛИКАЦИЯ И БАЛАНС ТЕРРИТОРИИ

№п.п.	НАИМЕНОВАНИЕ	КОЛ-ВО/м²
1	ЗДАНИЕ ДЕТСКИХ ЯСЕЛЕЙ-САДА	520
2	ПЛОЩАДКА ДЛЯ ДЕТЕЙ ЯСЕЛЬНОГО ВОЗР.	150
3	ПЛОЩАДКА ДЛЯ ДЕТЕЙ ДОШКОЛЬНОГО ВОЗР	525
4	ТЕНЕВОЙ НАВЕС	186
5	ФИЗКУЛЬТУРНАЯ ПЛОЩАДКА	160
6	ПЛОЩАДКА ДЛЯ ИЗУЧЕНИЙ ПРАВИЛ ДОРОЖН. ДВИЖ.	40
7	ОГОРОД-ЯГОДНИК	15
8	ХОЗЯЙСТВЕННАЯ ПЛОЩАДКА	120
9	МУСОРОСБОРНИК	1
10	ХОЗЯЙСТВЕННЫЙ САРАЙ	1
	ПЛОЩАДЬ УЧАСТКА	3804
	ОЗЕЛЕНЕНИЕ И ПОКРЫТИЯ	2097

ХАРАКТЕРИСТИКА ЗДАНИЯ

ТИП ДОШКОЛЬНОГО УЧРЕЖДЕНИЯ	СООТНОШЕНИЕ ГРУПП	ОБЩЕЕ КОЛ. ГРУПП	КОЛ-ВО ДЕТЕЙ
ДЕТСКИЕ ЯСЛИ-САД НА 95 МЕСТ	1 ГРУППА ЯСЕЛЬНОГО ВОЗРАСТА	4	95
	3 ГРУППЫ ДОШКОЛЬНОГО ВОЗРАСТА		

1. ОГРАЖДЕНИЕ УЧАСТКА ПРЕДУСМОТРЕТЬ ВЫСОТОЙ 1,6 ÷ 1.8 м.
2. ДОРОЖКИ НА УЧАСТКЕ ПРЕДУСМОТРЕТЬ С ПЛИТОЧНЫМ ПОКРЫТИЕМ.
3. ПРЕДУСМОТРЕТЬ ОСВЕЩЕНИЕ ТЕНЕВЫХ НАВЕСОВ, ДОРОЖЕК И УЧАСТКА ПО УГЛАМ.

ОСНОВНЫЕ ТЕХНЕКО-ЭКОНОМИЧЕСКИЕ ПОКАЗАТЕЛИ

ТАБЛИЦА 1

НАИМЕНОВАНИЕ	ЕДИН. ИЗМЕРЕН.	КОЛЛИЧЕСТВО
ВМЕСТИМОСТЬ	ЧЕЛ.	95
ОБЪЕМ СТРОИТЕЛЬНЫЙ ЗДАНИЯ	М³	3601,6
В ТОМ ЧИСЛЕ ПОДВАЛА	М³	112,7
ПЛОЩАДЬ ЗАСТРОЙКИ	М²	519,0
ПЛОЩАДЬ РАБОЧАЯ	М²	779,0
ПЛОЩАДЬ ПОЛЕЗНАЯ	М²	942,0
ПЛОЩАДЬ ОБЩАЯ	М²	1010,0
РАСХОД ТЕПЛА НА ОТОПЛЕНИЕ	КВТ / ККАЛ/Ч	67,31 / 58030
" НА ГОРЯЧЕЕ ВОДОСНАБЖЕНИЕ	КВТ / ККАЛ/Ч	220 / 189000
ОБЩАЯ СМЕТНАЯ СТОИМОСТЬ	ТЫС. РУБ.	166,22
СТОИМОСТЬ СТРОЙМОНТАЖНЫХ РАБОТ	ТЫС. РУБ	131,47
" 1 КУБ. М. ЗДАНИЯ	РУБ.	36,50
" 1 МЕСТА ОБЩЕЙ СТОИМОСТИ	РУБ.	175,0
РАСХОД СТАЛИ В НАТУРАЛЬНОМ ИСЧИСЛЕНИИ	Т.	24,10

ТАБЛИЦА 2

ТОЛЩИНА НАРУЖНЫХ ПАНЕЛЕЙ СТЕН И УТЕПЛИТЕЛЯ /ММ/

ТАБЛИЦА 2	ТИПЫ ПАНЕЛЕЙ И УТЕПЛИТ. / РАСЧЕТНАЯ ЗИМНЯЯ $t_н°C$	-20	-21 -22 -23 -24 -25 -26 -27 -28 -29 -30 -31 -32 -33 -34	-35 -36 -37 -38 -39 -40
ПАНЕЛИ НАРУЖНЫХ СТЕН.	ОДНОСЛОЙНЫЕ КЕРАМЗИТОБЕТОННЫЕ ПАНЕЛИ γ=900 КГ/М³	350	400	—
	—	—	—	—
УТЕПЛИТЕЛЬ КРОВЛИ	ПЕНОБЕТОН γ=400 ; λ=0,13	160	180 / 220	

ТАБЛИЦА 3

НАИМЕНОВАНИЕ	ТИП ОСТЕКЛЕНИЯ ПРИ РАСЧЕТНЫХ ЗИМНИХ ТЕМПЕРАТУРАХ НАР. ВОЗДУХА, °С		
	-20°	-30°	-34°
ОКОННЫЕ БЛОКИ БАЛКОННЫЕ ДВЕРИ	ДВОЙНОЕ СПАРЕННОЕ	ТРОЙНОЕ /СТЕКЛОПАКЕТЫ/	ТРОЙНОЕ /СТЕКЛОПАКЕТЫ/

УДЕЛЬНАЯ ТЕПЛОВАЯ ХАРАКТЕРИСТИКА

ДЛЯ ОТОПЛЕНИЯ — 0.31 ККАЛ/М³·ЧАС·ГРАД.

ДЛЯ ВЕНТИЛЯЦИИ — 0.17 ККАЛ/М³·ЧАС·ГРАД.

ВЕДОМОСТЬ СПЕЦИФИКАЦИЙ

ЛИСТ	НАИМЕНОВАНИЕ	ПРИМЕЧАН.
6	СПЕЦИФИКАЦИЯ К МОНТАЖНОМУ ПЛАНУ ФУНДАМЕНТОВ	
8,9	СПЕЦИФИКАЦИЯ К МОНОЛИТНЫМ ФУНДАМЕНТАМ.	
26	СПЕЦИФИКАЦИЯ К МОНТАЖНОМУ ПЛАНУ ПЕРЕКРЫТИЯ	
27	СПЕЦИФИКАЦИЯ МОНОЛИТНЫМ УЧАСТКАМ (УМ 1 ÷ УМ-5)	
28	СПЕЦИФИКАЦИЯ Ж.Б ИЗДЕЛИЙ К ЛИСТУ „ЛЕСТНИЦА Л1..."	
29	СПЕЦИФИКАЦИЯ Ж.Б. ИЗДЕЛИЙ К ЛИСТУ „ЭВАКУАЦИОННЫЕ ЛЕСТНИЦЫ	
21	СПЕЦИФИКАЦИЯ Ж.Б. ИЗДЕЛИЙ К ЛИСТУ „ВЕНТКАМЕРА..."	
24	СПЕЦИФИКАЦИЯ К МОНТАЖНОМУ ПЛАНУ КАРКАСА.	
25	СПЕЦИФИКАЦИЯ К МОНТАЖНЫМ СХЕМАМ КАРКАСА	
31	СПЕЦИФИКАЦИЯ СТЕНОВЫХ ПАНЕЛЕЙ И МОНТАЖНЫХ СОЕДИНИТЕЛЬНЫХ ЭЛЕМЕНТОВ	
10	СПЕЦИФИКАЦИЯ СТОЛЯРНЫХ ИЗДЕЛИЙ	
16	СПЕЦИФИКАЦИЯ ИЗДЕЛИЙ К ЛИСТУ „ПЛАН КРОВЛИ"	
19,20	СПЕЦИФИКАЦИЯ ПАНЕЛЕЙ ПЕРЕГОРОДОК 1 и 2 ЭТАЖЕЙ	
20	СПЕЦИФИКАЦИЯ МОНТАЖНЫХ МЕТАЛЛИЧЕСКИХ ИЗДЕЛИЙ ГИПСОБЕТОННЫХ ПЕРЕГОРОДОК.	

Н.КОНТР.	ЛУБИНКИН	
НАЧ. АКМ-1	БАШЕНКОВ	
ГЛ.И.ИН. М	НАЗАРОВ	
ГАП	ОРЛИК	
ГИП	СУВОРОВ	
СТ. АРХ.	АЛЕКСЕЕВА	
СТ. И.И.М.	МАРКОВА	

212-1-312.85 АС

ДЕТСКИЕ ЯСЛИ-САД НА 95 МЕСТ В КОНСТРУКЦИЯХ СЕРИИ 1.020-1/83

СТАДИЯ	ЛИСТ	ЛИСТОВ
Р	4	4

ОБЩИЕ ДАННЫЕ /ОКОНЧАНИЕ/

ЦНИИЭП УЧЕБНЫХ ЗДАНИЙ.

Привязан

Инв. №

Инв. № подл. | Подпись и дата | Взам. инв. №

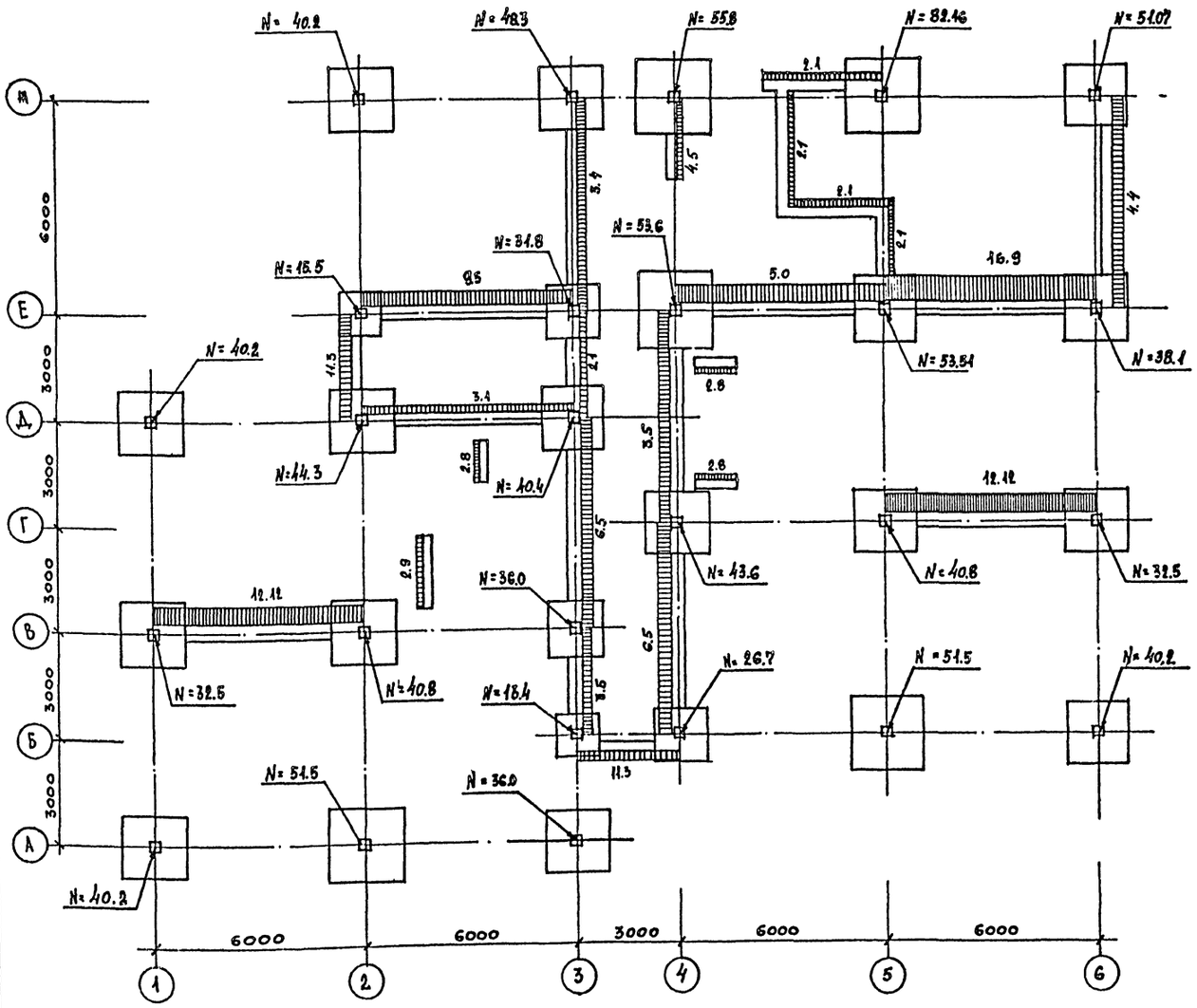

				212-1-312.85 АС	
ПРИВЯЗАН	Нотм контр	Дубинкин		Детские ясли-сад на 95 мест	Стадия: Р; Лист: 5; Листов:
	Нач. АПМ-6	Башенков			
	Гл. инж.	Назаров			
	Г. А. П.	Орлик		Схема нагрузок.	ЦНИИЭП учебных зданий
Инв. №	Ст. инж.	Маркова			

Инв. № подл. | Подпись и дата | Взам. инв. №

Альбом I

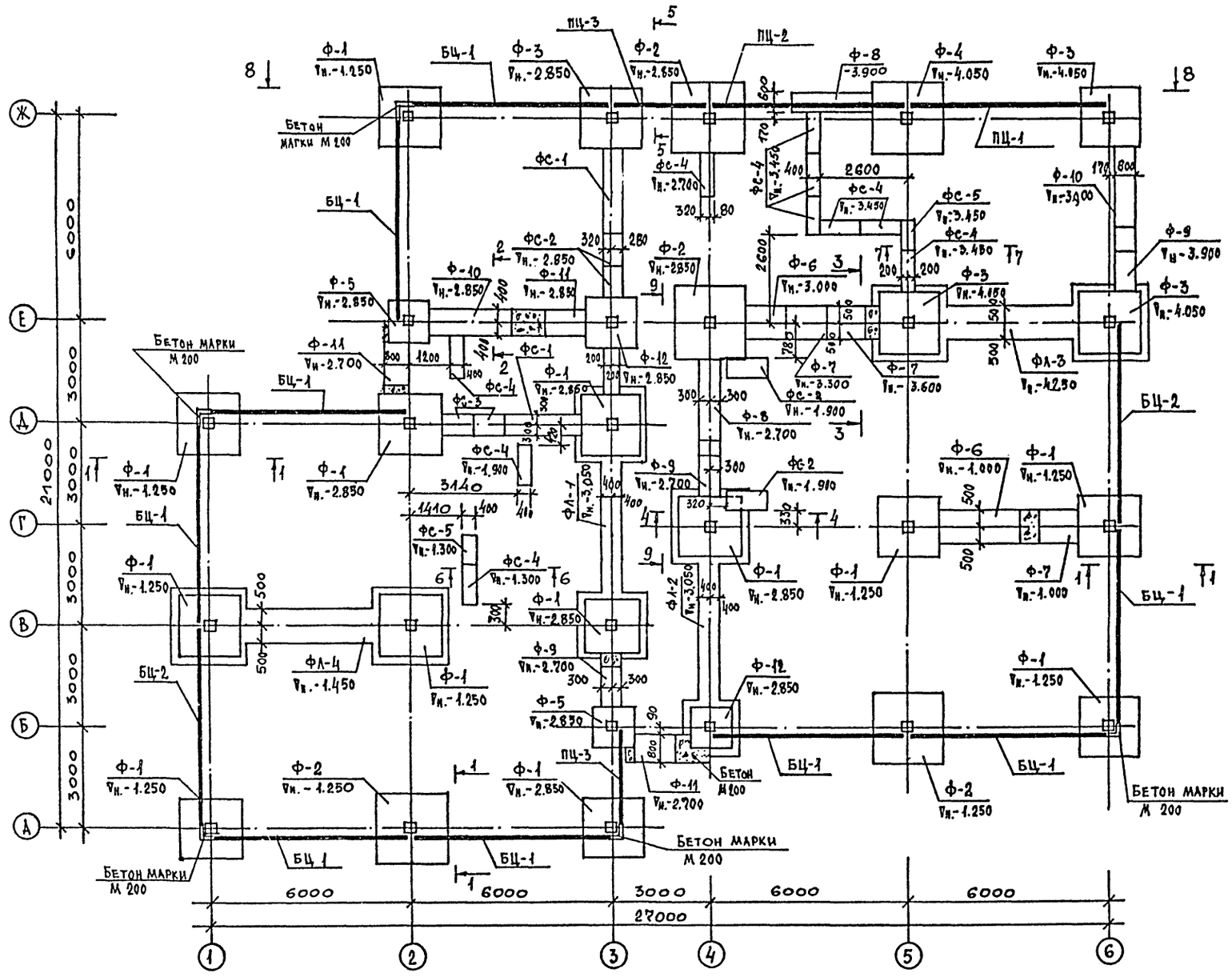

8-8

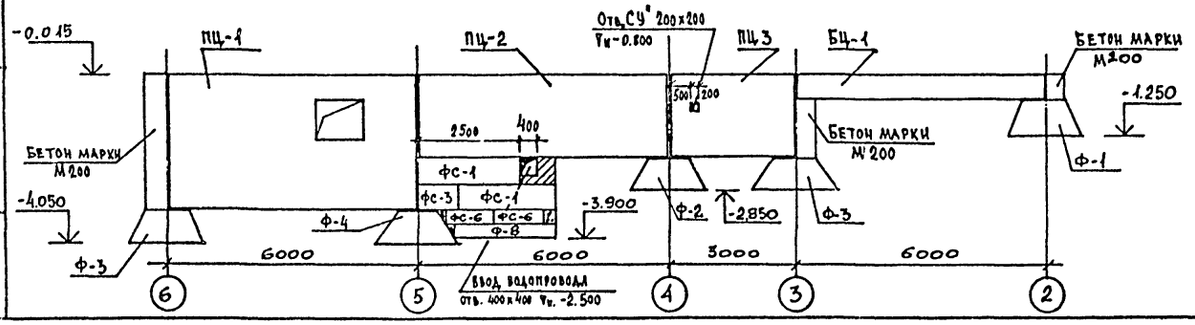

Марка поз.	Обозначение	Наименование	Кол. шт.	Масса ед., кг	Примечание
		Фундаменты сборные			
Ф-1	1.020-1/83 в.1-1	1Ф 18.8-1	13	3500	
Ф-2		1Ф 21.8-1	4	4500	
Ф-3		1Ф 18.8-2	4	3500	
Ф-4		1Ф 21.8-2	1	4500	
Ф-5		1Ф 12.8-1	2	1900	
Ф-12		1Ф 15.8-1	2	2500	
Ф-6	1.112-5 в.2.4	ФЛ 10.24-2	2	1520	
Ф-7		ФЛ 10.12-2	2	750	
Ф-8		ФЛ 6.24-4	2	1040	
Ф-9		ФЛ 6.12-4	3	515	
Ф-10		ФЛ 8.24-2	2	1395	
Ф-11		ФЛ 8.12-2	3	685	
		Блоки бетонные стеновые			
ФС-1	ГОСТ 13579-78	ФБС 24.6.6-Т	27	1960	
ФС-2		ФБС 12.6.6-Т	10	960	
ФС-3		ФБС 9.6.6-Т	16	700	
ФС-4		ФБС 12.4.6-Т	31	640	
ФС-5		ФБС 9.4.6-Т	7	470	
ФС-6		ФБС 12.6.3-Т	20	460	
		Панель цокольная. Балка цокольная.			
ПЦ-1	1.030.1-1 в.1-1 т.III	ПСЦ 60.33.3,5-Л-1	1	10480	
ПЦ-2		ПСЦ 60.21.3,5-Л	1	6620	
ПЦ-3		ПСЦ 30.21.3,5-Л	2	5230	
БЦ-1		БЦ 60.5.3.5-Л-1	9	1470	
БЦ-2		БЦ 60.5.3.5-Л-2	2	1470	

Расход материалов

Бетон марки М 200 — 1.25 м³

Бетон марки М 150 — 1.32 м³

212-1-312.85 АС

Привязан	Н. контр.	Дубинкин	
	Нач. АПМ-1	Башенков	
	Гл. инж.	Назаров	
	ГАП	Орлик	
	ГИП	Суворов	
Инв. №	Ст. инж.	Маркова	

Детские ясли-сад на 95 мест

Монтажный план фундаментов

Стадия	Лист	Листов
Р	6	

ЦНИИЭП учебных зданий

Инв. № подл. | Подпись и дата | Взам. инв. №

АЛЬБОМ I

1-1

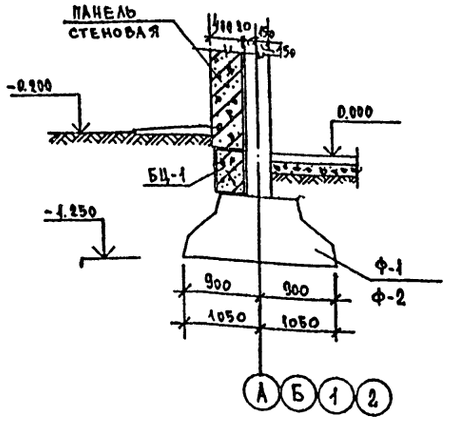

2-2

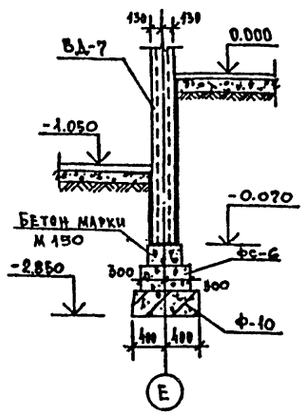

Развертка фундаментов по оси „Е"

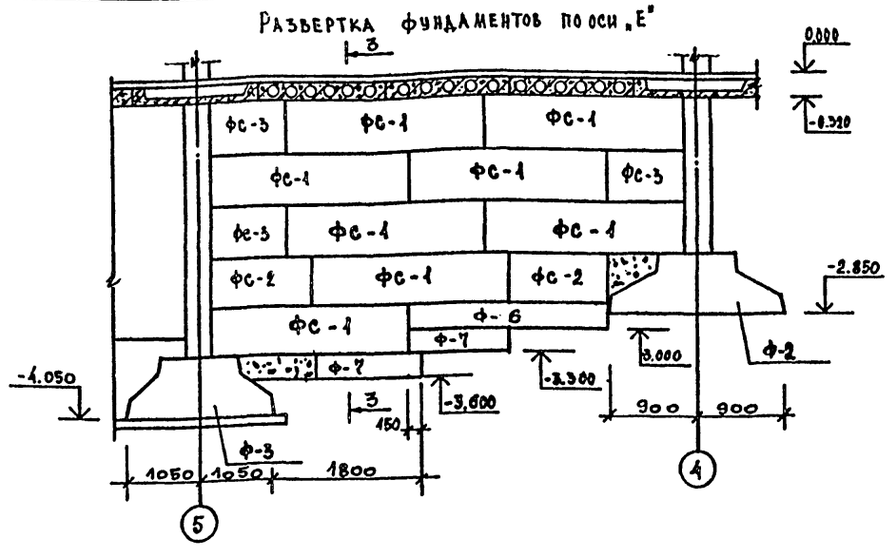

3-3

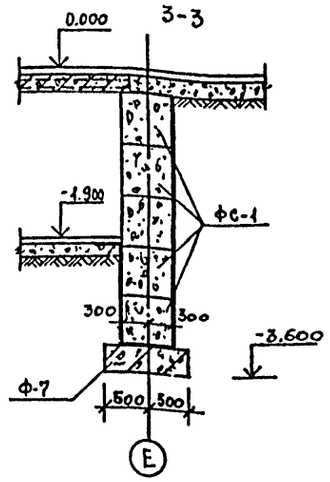

4-4

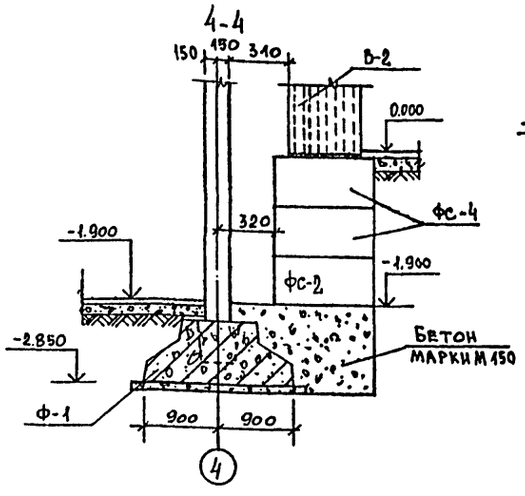

5-5

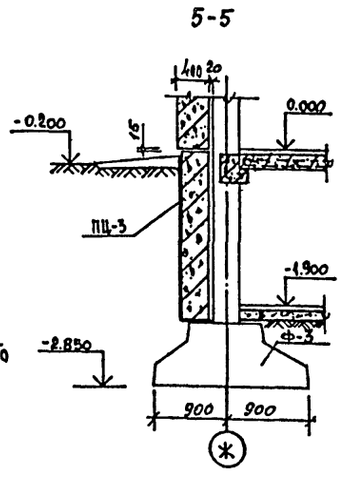

6-6

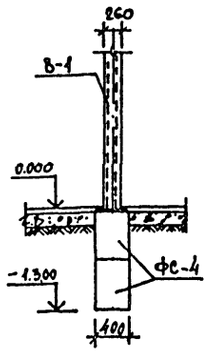

7-7

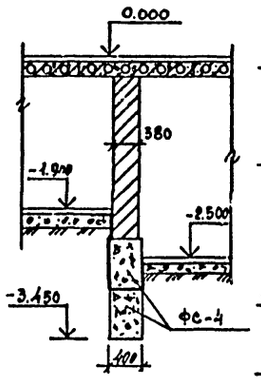

9-9

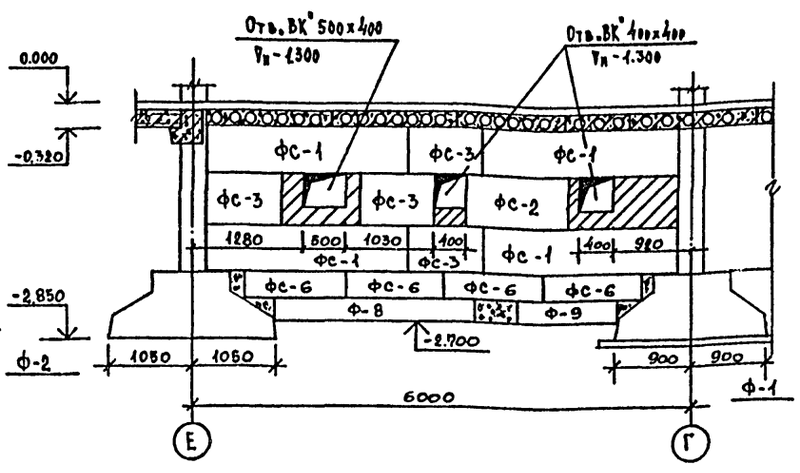

ПРИМЕЧАНИЯ

1. Фундаменты разработаны для обычных условий строительства. Рельеф участка ровный, площадка строительства горизонтальная.
2. Характеристики и расчетные значения параметров механических свойств грунтов приняты по приложению 1, Указаний по разработке и корректировке типовой проектной документации общественных зданий и сооружений:

   Грунты нескальные, однородные, непучинистые
   Грунтовые воды отсутствуют

Плотность (объемный вес) ниже подошвы фундаментов	1,8 т/м³
Плотность (объемный вес) выше подошвы фундаментов	1,7 т/м³
Угол внутреннего трения для расчета стен подпорных и стен подвала	$\varphi = 30°$
Угол внутреннего трения для расчета основания	$\varphi = 20°$
Удельное сцепления	$C = 0{,}11$ кгс/см²
Модуль деформации	$E = 190$ кгс/см²
Коэффициент Пуассона грунта	$\mu = 0.32$

3. Сборные железобетонные фундаменты укладывать по тщательно выравненному и защищенному от промерзания основанию на песчаную подготовку толщиной 100мм
4. Блоки стен подвала укладывать на цементном растворе марки 100 с обязательной перевязкой швов не менее чем на 200 мм вертикальные швы-шпонки между блоками и местные заделки выполнять из бетона марки М150.
5. Все поверхности стен, соприкасающиеся с грунтом обмазать горячей битумной мастикой по холодной грунтовке.
6. Засыпку пазух стен подвала и трамбовку производить посдойно после монтажа плит перекрытия.

Инв. № подл. | Подпись и дата | Взам. инв. №

Привязан		Н. контр.	Дубинкин	212-1-312.85 АС	
		Нач. АПМ-1	Башенков		
		Гл. инж. м.	Назаров	Детские ясли-сад на 95 мест	Стадия: Р; Лист: 7; Листов:
		Г. А. П.	Орлик	Фундаменты. Сечения.	ЦНИИЭП учебных зданий
Инв. №		Г. И. П.	Суворов		
		Ст. инж.	Маркова		

Альбом I

ФЛ-1; ФЛ-2; ФЛ-3; ФЛ-4

План

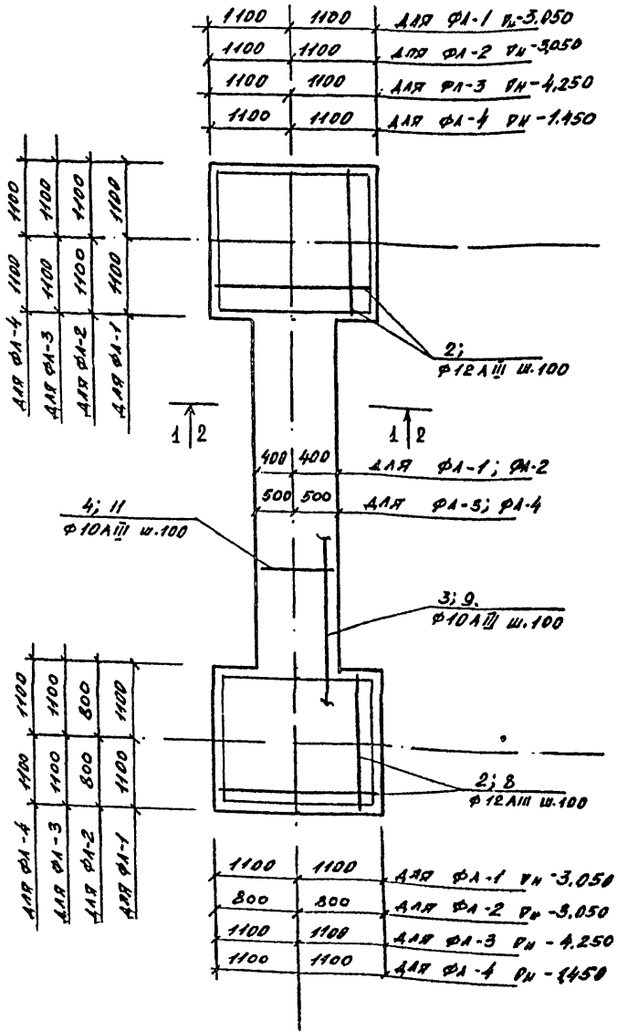

ФЛ-1; ФЛ-2

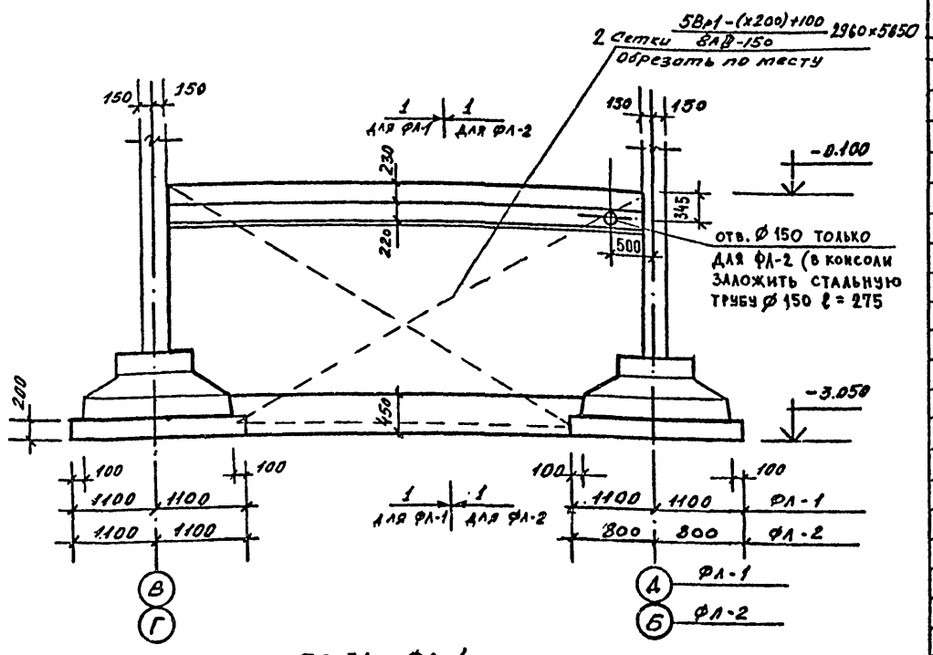

ФЛ-3; ФЛ-4

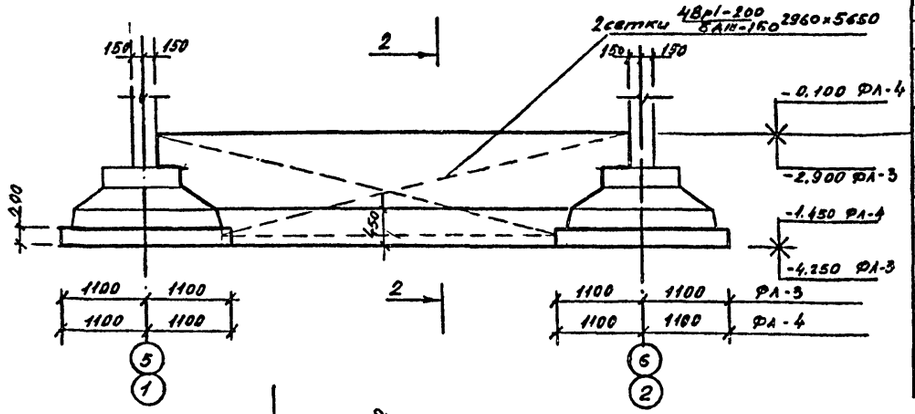

1-1

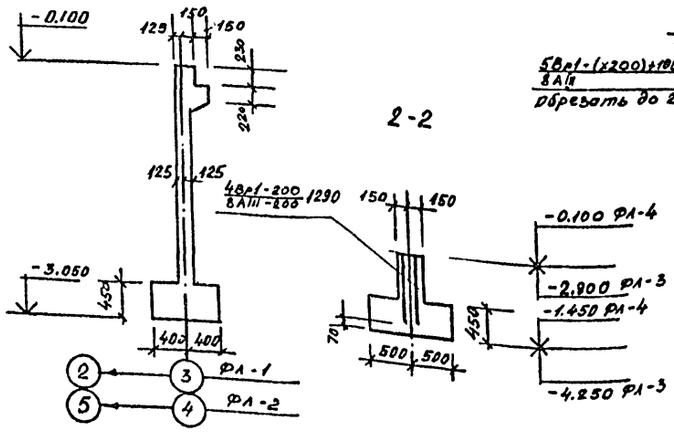

2-2

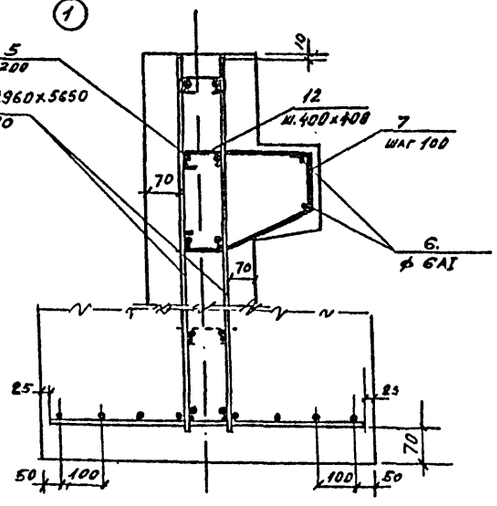

1	2	3	Обозначение	Наименование	Кол	Примеч
			4	5	6	7
				ФЛ-1		
				Сборочные единицы		
		1	ГОСТ 8478-81	Сетка 5Bp1-(x200)+100 8AIII-150 2960x5650	2	104,34
				Детали		
				Ф12 AIII ГОСТ 5781-82		
		2		ℓ = 2050	44	79.37
				Ф10 AIII ГОСТ 5781-82		
		3		ℓ = 8150	10	48.9
		4		ℓ = 750	38	23.18
		5		ℓ = 5650	28	96.5
				Ф6 AI ГОСТ 5781-82		
		6.		ℓ = 5650	2	2.48
		7		ℓ = 860	57	10.78
		12		ℓ = 150	98	3.23
				Материалы		
				Бетон марки М200	4.9	
				ФЛ-2		
				Сборочные единицы		
		1	ГОСТ 8478-81	Сетка 4Bp1-(x200)+100 8AIII 2960x5650	2	104,34
				Детали		
				Ф12 AIII ГОСТ 5781-82		
		2		ℓ = 2050	22	39,68
		8		ℓ = 1550	18	24.55
				Ф10 AIII ГОСТ 5781-82		
		9.		ℓ = 7850	10	47.1
		4		ℓ = 750	38	23.18
		5		ℓ = 5650	28	96.5
				Ф6 AI ГОСТ 5781-82		
		6.		ℓ = 5650	2	2,48
		7		ℓ = 860	57	10,78
		12		ℓ = 150	98	3,23
				Материалы		
				Бетон марки М200	4,8	

Примечания

1. Примечания по устройству ФЛ см лист 9.
2. План фундаментов см лист 6

Инв. № подл. | Подпись и дата | Взам. инв. №

Привязан			212-1-312.85 АС
	Н. контр.	Дубинкин	
	Нач. АПМ	Башенков	
	Гл. инж.	Назаров	
	ГАП	Орлик	
	ГИП	Суворов	
	Ст. арх.	Алексеева	
	Ст. инж.	Маркова	
Инв. №	Инж.	Вавуло	

Детские ясли-сад на 95 мест

Стадия	Лист	Листов
Р	8	

Фундаменты. Монолитные фундаменты под диафрагмы жесткости

ЦНИИЭП учебных зданий

Альбом I

1	2	3	4	5	6	7
				ФЛ-3		
				Сборочные единицы		
		10	ГОСТ 8478-71	Сетка $\frac{4Вр1-200}{8AIII-200}$ 1290×5650	2	36,28
				Детали		
				ф 12 AIII ГОСТ 5781-82		
		2		ℓ = 2050	44	79.37
				ф 10 AIII ГОСТ 5781-82		
		3		ℓ = 8150	14	69.6
		11		ℓ = 950	38	22,02
		5		ℓ = 5650	14	48,25
				ф 6 AI ГОСТ 5781-82		
		12		ℓ = 150	42	1.38
				Материалы		
				Бетон марки М200	3,9	
				ФЛ-4		
		1	ГОСТ 8478-71	Сетка $\frac{4Вр1-200}{8AIII-200}$ 1290×5650	2	36,28
				Детали		
				ф 12 AIII ГОСТ 5781-82		
		2		ℓ = 2050	44	79.37
				ф 10 AIII ГОСТ 5781-82		
		3		ℓ = 8150	14	69.6
		5		ℓ = 5650	14	48.25
		11		ℓ = 950	38	22.02
				ф 6 AI ГОСТ 5781-82		
		12		ℓ = 150	42	1.38
				Материалы		
				Бетон марки М200	3,9	

поз.	эскиз
7	40 — 300 — 180, 40 — 100, ф 6 AI
12	40 — 100 — 40, ф 6 AI

Ополубочный чертеж
ФЛ-1

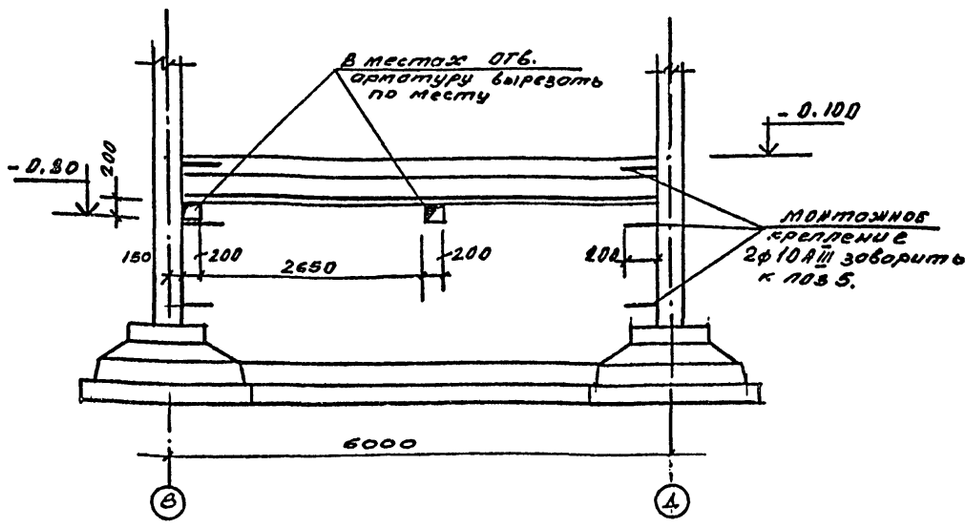

Ополубочный чертеж
ФЛ-2.

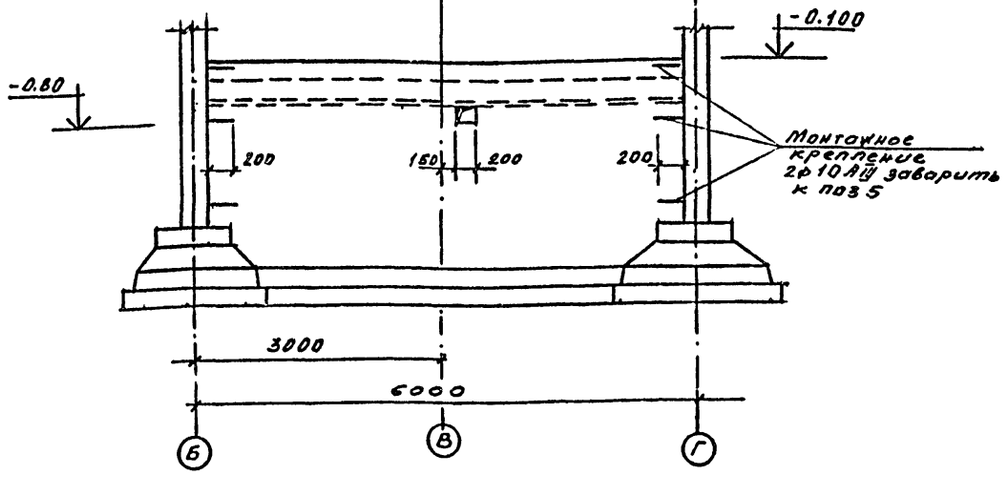

Примечания

1. Армирование ФЛ-1 ÷ ФЛ-4 см лист 8
2. Бетонирование ФЛ вести непрерывно в соответствии с требованиями СНиП III-15-76
3. Монтажные элементы из ф10 AIII варить дуговой сваркой $h_{шв}$ = 6мм.
4. Соединение сеток и поз 5 производить вязальной проволокой
5. Сварка в крест запрещается.

Арматурные изделия

Марка	Арматурная сталь ГОСТ 5781-82						Сетки ГОСТ 8478-81				Всего
	Класс A-I			Класс A-III			A-III	Класс Bp-I			
	ф мм			ф мм			ф мм	ф мм			
	6		Итого	10	12	Итого	8	4	5	Итого	
ФЛ-1	16,49		16,49	168,5	79,37	264.2	37.22		27.12	114.34	378,5
ФЛ-2	16,49		16,49	166,1	64.23	247.3	37.22		27.12	114.34	361,6
ФЛ-3	1,38		1.38	139.8	79.37	220,5	29.17	7.11		36,28	256,8
ФЛ-4	1.38		1.38	139.8	79.37	220,5	29.17	7.11		36.28	256,8
	36.74		36.74	614.8	302,34	952,5	232,78	14.22	54.24	301.24	1253,7

Инв. N подл. | Подпись и дата | Взам. инв. N

Привязан

Инв. N

Н. контр.	Дубинкин	
Нач. АПМ 1	Башенков	
Гл. инж. м.	Назаров	
ГАП	Орлик	
ГИП	Суворов	
Ст. арх.	Алексеева	
Ст. инж.	Маркова	
Инж.	Вавуло	

212-1-312.85 АС

Детские ясли-сад на 95 мест

Стадия	Лист	Листов
Р	9	

Фундаменты. Монолитные фундаменты под диафрагмы жесткости (продолжение)

ЦНИИЭП учебных зданий

Альбом I

Марка поз.	Обозначение	Наименование		Кол. на эт. 1	2	всего	Масса кг	Примечание
1	2	3	4	7	6	7	8	9
1	серия 1-136-10	Двери деревянные внутренние	Г-21-8	3л/2	3л/2	6л/4		
2			Г-21-9	3л/-	1л/-	4л/1		
3			Г-21-10	7л/8	5л/4	12л/12		
4			О-21-10	3	4	7		
11			О-21-13	1л/1	-	1л/1		
12			ИД-1	2	-	2		Дверь с приадвкой
5	серия 1-136-5-19	Двери деревянные наружные	ДН 24-10 ЦР 1П	2	-	2		
6			ДН 24-10 ЦР 1ПЛ	2	-	2		
7			ДН 24-13 ЦР 1П	2	-	2		
8			ДН 21-13 ЦР 1П	2	-	2		
9		Двери	ДС 19-9 ГТ	-	-	3		В подвале
10	серия 1-136-10	Двери служебн.	ДГ-21-10	1л/1	1л/-	2л/1		Обить кожевенным велюром по обкладке дерева
О-1	ГОСТ 11214-78	Оконные блоки со спец. режимами пребывания $t_{в.т.}=-20°C$	ОС-21-18В	10	16	26		
О-2			ОС-21-12В	4	7	11		
О-3			ОС-18-18В	5	-	5		
О-4			ОС-21-13,5В	-	2	2		
Б-2			БС-28-12	-	2л/2	2л/2		
Б-1			ИДН-1	1	-	1		См. альбом IV
О-1	ГОСТ 16289-80	Оконные блоки с тонкими остеклением для $t_{в.т.}=-30÷-40°C$	ОРС-21-18В	10	16	26		
О-2			ОРС-21-12В	4	7	11		
О-3			ОРС-18-18В	5	-	5		
О-4			ОРС-21-13,5В	-	2	2		
Б-2			БВС-28-12	-	2л/2	2л/2		
Б-1			ИДН-1	1	-	1		См. альбом IV
О-1	ГОСТ 24699-81	Оконные блоки со стеклопакетами	ОРСП-21-18	10	16	26		
О-2			ОРСП-21-12	4	7	11		
О-3			ОРСП-18-18	5	-	5		
О-4			ОРСП-21-13,5	-	2	2		
Б-2			ОРСП-28-12	-	2л/2	2л/2		
Б-1			ИДН-1	1	-	1		См. альбом IV.
Ф-1	серия 1-136-12 в.1	Фрамуги	ФВ-04-15	1	-	1		
Ф-2			ФВ-15-10	2	2	4		
ПД-1	серия 1-136-2	Доски подоконные	ДО-19-20	15	16	31		
ПД-2			ДО-13-20	4	7	11		
ПД-3			ДО-14-20	-	2	2		
Э-1		Огражд. конвект.	ИЭС-1	2	4	6		См. альбом IV
	серия 1-273.9-3		ОК-I А-а	26	20	46		ℓ 2900 мм.

План подвала

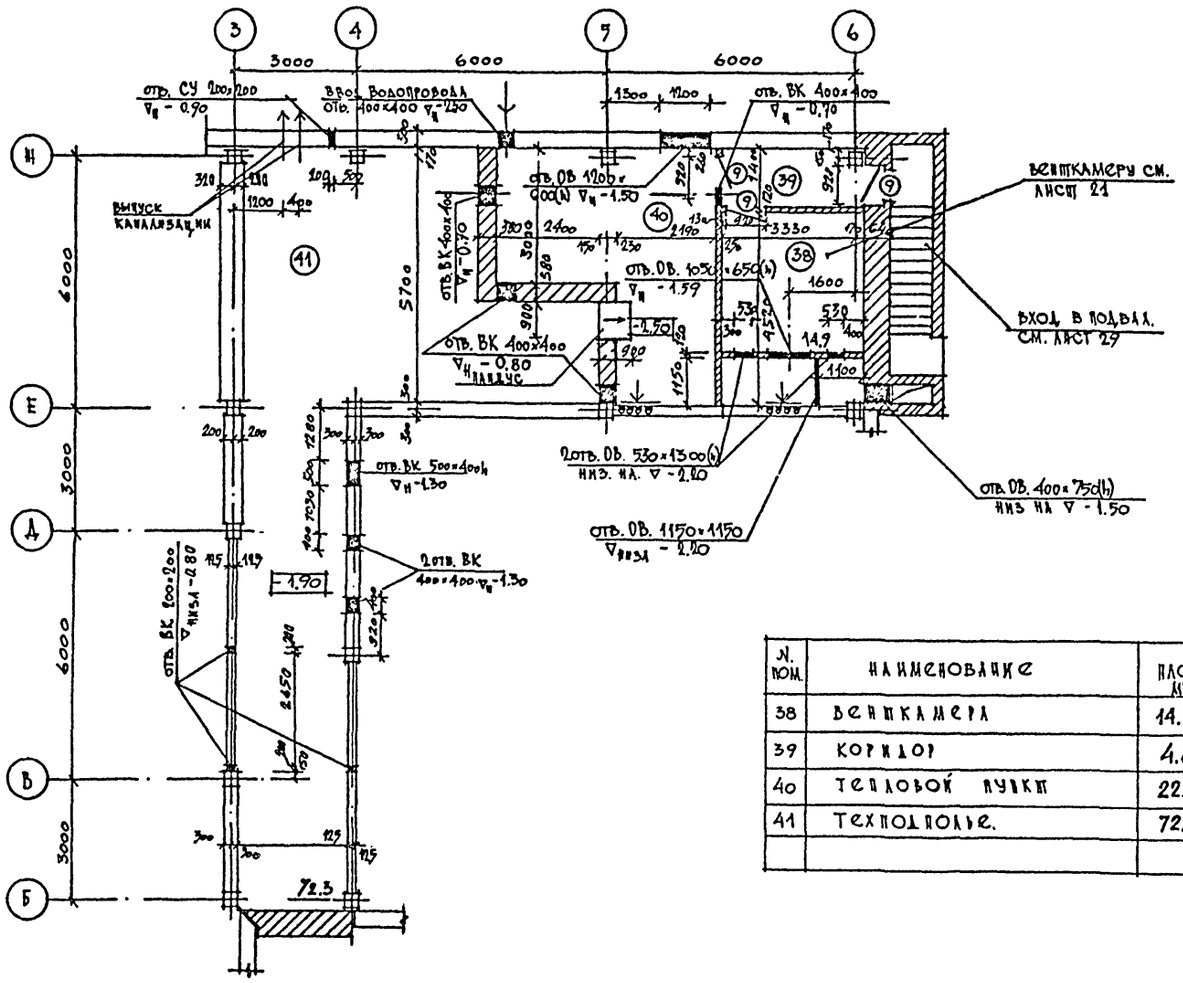

N пом.	Наименование	Площ. м²
38	Венткамера	14.9
39	Коридор	4.6
40	Тепловой пункт	22.56
41	Техподполье.	72.3

Согласовано: СТО ЭТО

Инв. № подл. | Подпись и дата | Взам. инв. №

Привязан.

Инв. №

Н. контр.	Дубинкин	
Рук. арм-1	Башенков	
Гл. инж. пр.	Казаров.	
ГАП	Оранж	
ГИП	Суворов.	
Ст. инж.	Маркова	
Ст. арх.	Алексеева	

212-1-312.85 АС

Детские ясли-сад на 95 мест.

Стадия	Лист.	Листов
Р	10	

План подвала. Спецификация сборных изделий.

ЦНИИЭП учебных зданий.

Альбом I

Типовой проект 212-1-312.85

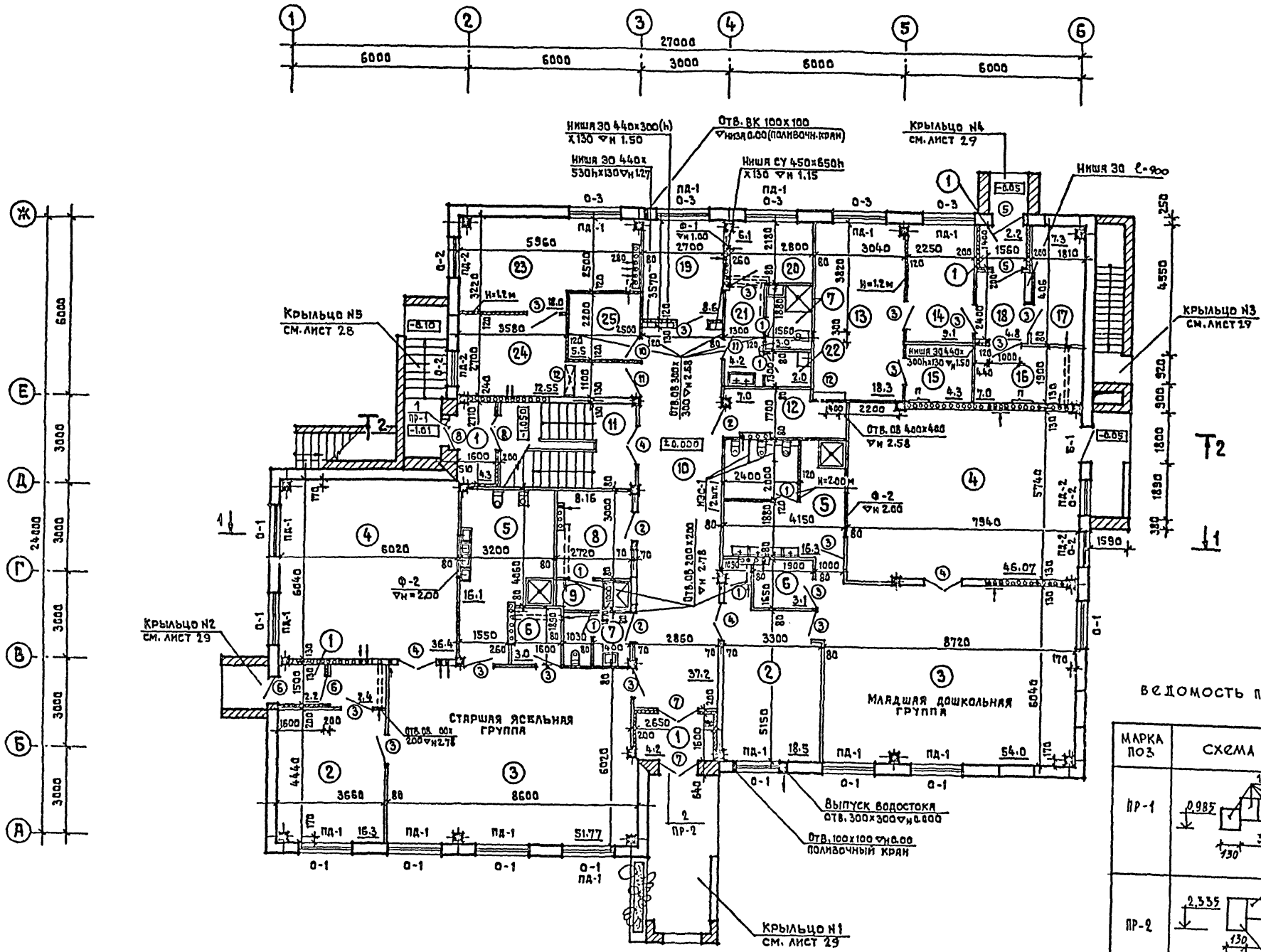

	Наименование	Площ. м²
1	Тамбур	13,5
2	Приемная	34,8
3	Игральная /групповая/	105,77
4	Спальня	82,47
5	Туалетная	32,4
6	Буфетная	6,1
7	С.У. персонала	4,3
8	К-та персонала	8,2
9	Душевая	2,72
10	Коридор	37,2
11	Лестничная клетка	8,6
12	Раздаточная	7,0
13	Кухня	18,3
14	Заготовочный цех	9,1
15	Моечная	4,3
16	Кладовая сух. продуктов	7,0
17	Кладовая овощей	7,3
18	Загрузочная	4,8
19	Медицинская к-та	8,6
20	Палата	6,1
21	Приемная	4,2
22	Дезинфекц. ср-ва	2,0
23	Стиральная	18,0
24	Гладильная	12,55
25	Электрощитовая	5,5

Ведомость перемычек.

Марка поз	Схема сечения
ПР-1	1ПР 2-15.12.14; 0,985; 380; 170; 130; 75; 2
ПР-2	1ПР2-16.12.14; 2,335; 510; 130; 170; 75; 1ПР 38-18.12.229; Б

Ведомость проемов окон и дверей

Марка поз	Размер проема в кладке /мм/
1	1410 x 2335
2	1410 x 2090

Примечания

1. Расход перемычек на ПР-1, см. лист-28. ПР-2, см. лист-29.

Н. контр.	Дубинкин		
Нач. апм	Башенков		
Гл. инж. м.	Назаров		
ГАП	Орлик		
ГИП	Суворов		
Ст. арх.	Алексеева		
Ст. инж.	Маркова		

212-1-312.85 АС

Детские ясли-сад на 95 мест в конструкциях серии 1.020-1/83

Стадия	Лист	Листов
Р	11	

План первого этажа

ЦНИИЭП учебных зданий

Привязан

Инв. №

Согласовано: СТО Бабин; ЭТО Белов; ТО Малышева

Инв. № подл. | Подпись и дата | Взамен инв. №

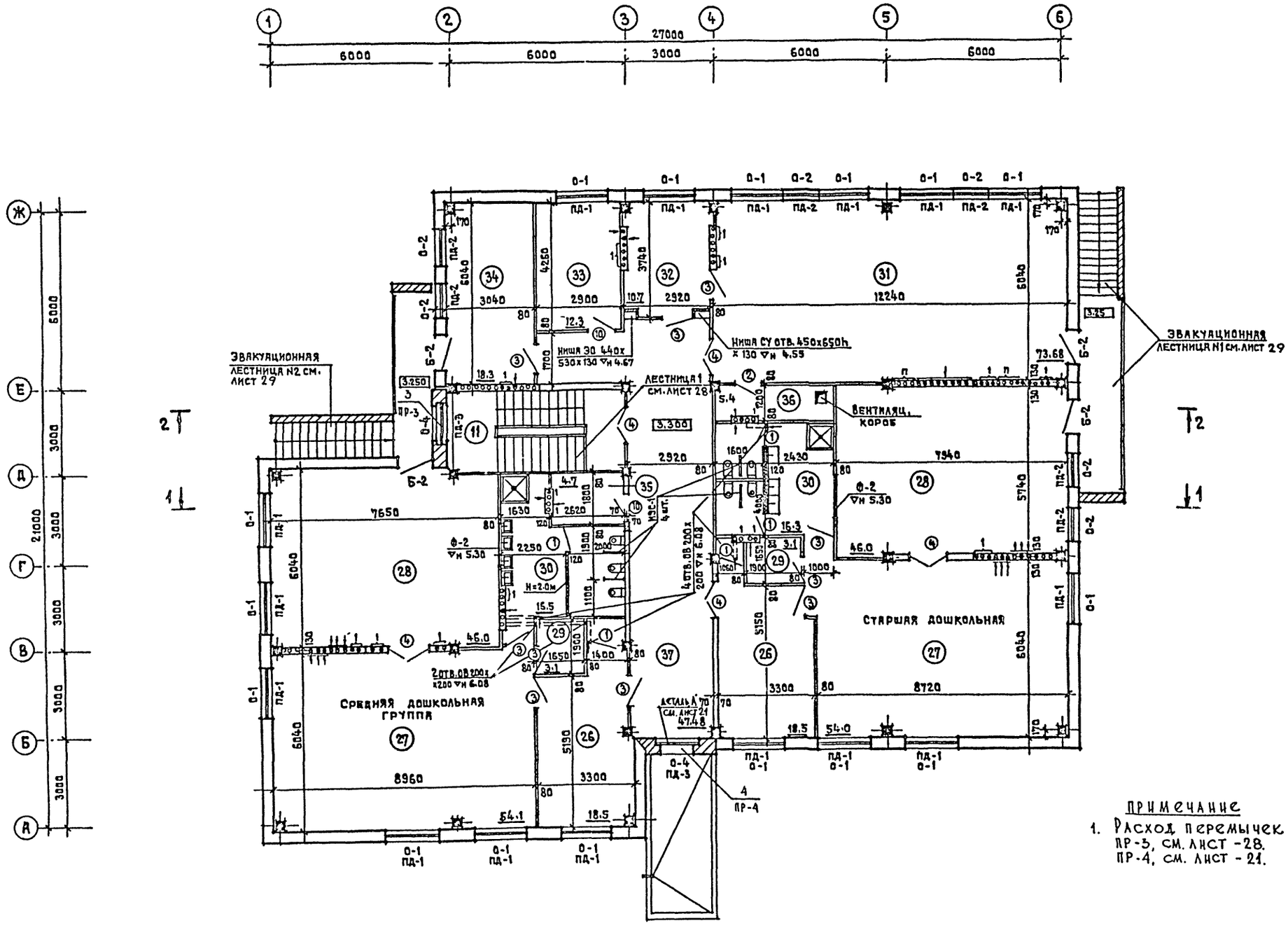

	Наименование	Площ. м²
26	Раздевальная	37.0
27	Групповая	108.1
28	Спальня	96.0
29	Буфетная	6.2
30	Туалетная	32.8
31	Зал музык. и гимнаст. занят.	73.68
32	Каб. заведующего	10.7
33	Кладовая чистого белья	12.3
34	Методический кабинет	18.3
35	Хоз. кладовая	5.4
36	Инвентарная	4.7
37	Холл	47.48
11	Лестничная клетка	9.6

Ведомость проемов окон и дверей

Марка поз	Размер проема в кладке /мм/
3	1200 × 2100
4	1200 × 2100

Ведомость перемычек

Марка поз.	Схема сечения
ПР-3	1ПР-15.12.14; 6.00; 510; 170; 2
ПР-4	1ПР 2-16.12.14; 140; 640; 170; 6.00; Б

Примечание

1. Расход перемычек на ПР-3, см. лист -28.
   ПР-4, см. лист - 21.

Согласовано: СТО Бабкин; ЭТО Белов; ТО Мальцев

Инв. № подл. | Дата и подпись | Взам. инв. №

Привязан

Инв. №

Н. контр.	Губкин	
Нач. АПМ	Башенков	
Гл. инж. м	Назаров	
ГАП	Орлик	
ГИП	Суворов	
Ст. арх.	Алексеева	
Ст. инж.	Маркова	

212-1-312.85 АС

Детские ясли-сад на 95 мест в конструкциях серии 1.020-1/83

Стадия	Лист	Листов
Р	12	

План второго этажа

ЦНИИЭП учебных зданий

Типовой проект 212-1-312.85 Альбом I

1 - 1

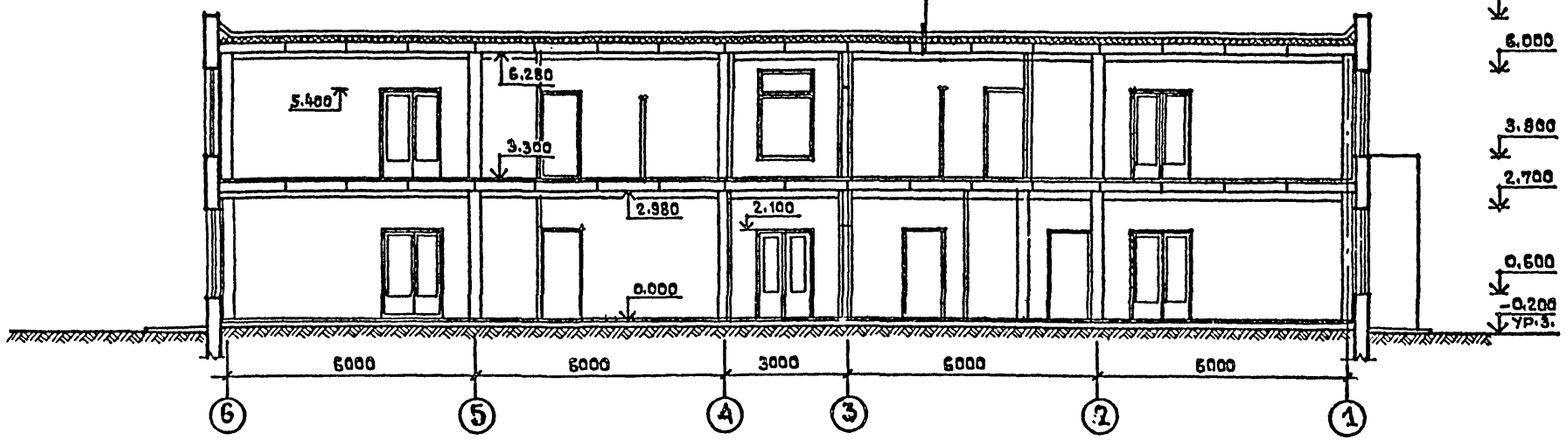

2 - 2

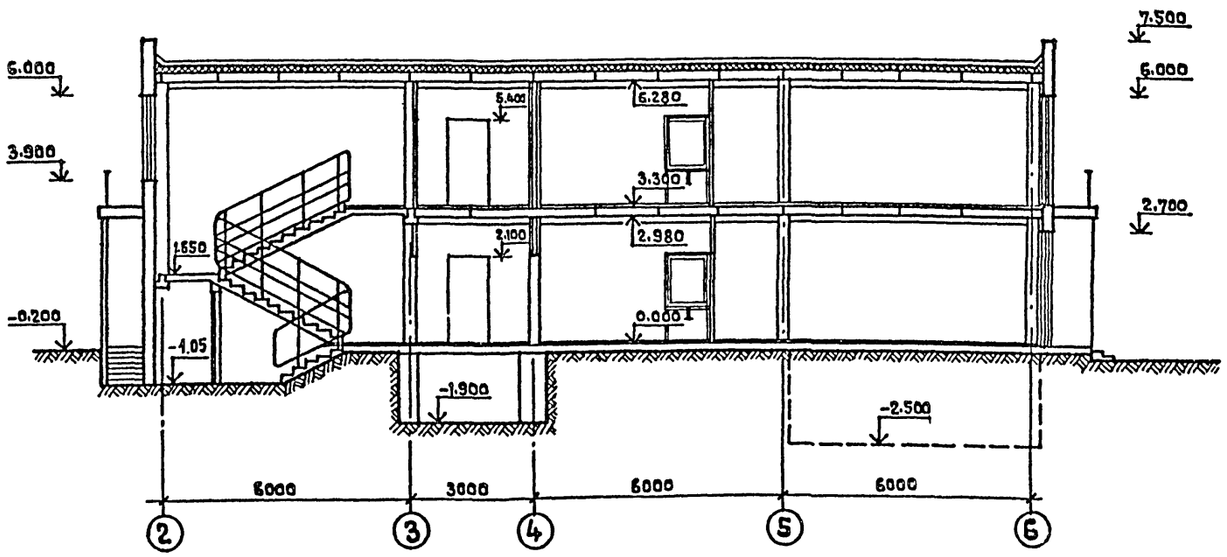

СОГЛАСОВАНО

Инв.№ подл. | Подпись и дата | Взамен инв.№

Привязан

Инв.№

Н.контр.	Дубинкин	
Нач.АПМ	Башенков	
Гл.инж.м.	Назаров	
ГАП	Орлик	
ГИП	Суворов	
Ст.арх.	Алексеева	

212-1-312.85 АС

Детские ясли-сад на 95 мест в конструкциях серии 1.020-1/83

Стадия	Лист	Листов
Р	13	

Разрезы 1-1; 2-2

ЦНИИЭП учебных зданий

Фасад в осях 1-6

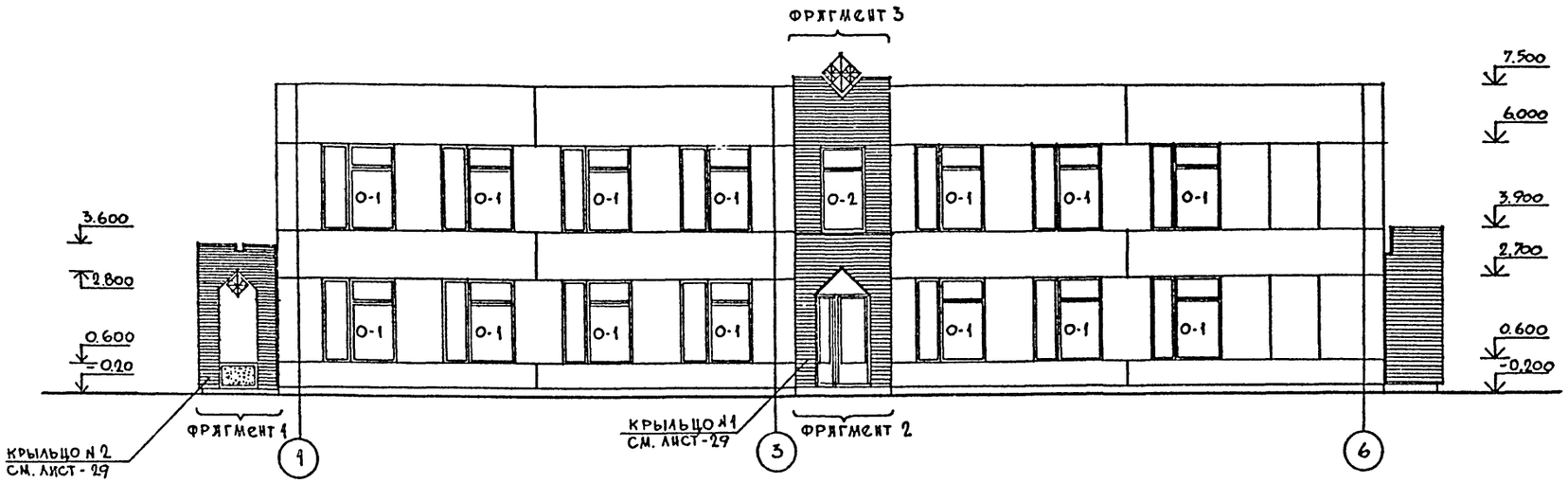

Фасад в осях 6-1

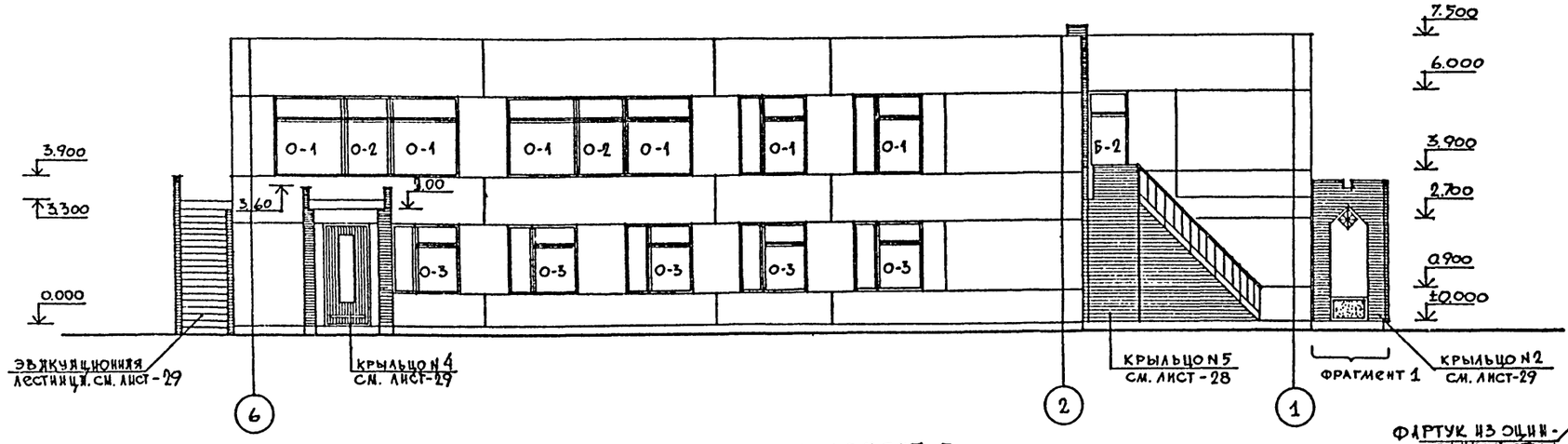

Фрагмент 1

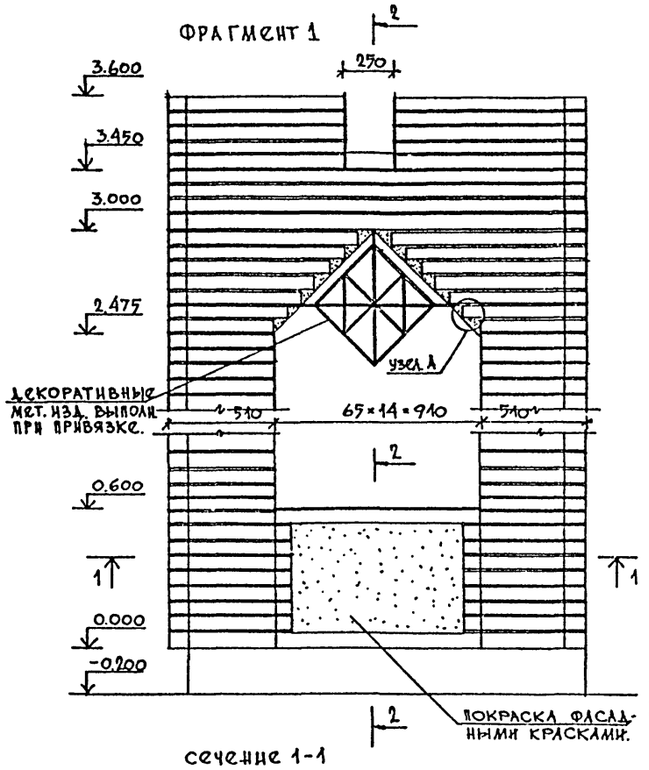

Сечение 1-1

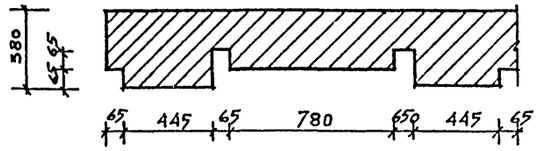

Сечение 2-2 по типу узла 7/2.260-1.в.2.

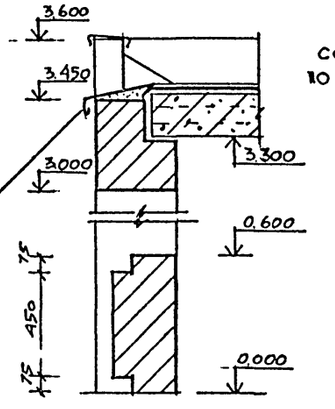

Фрагмент 2.

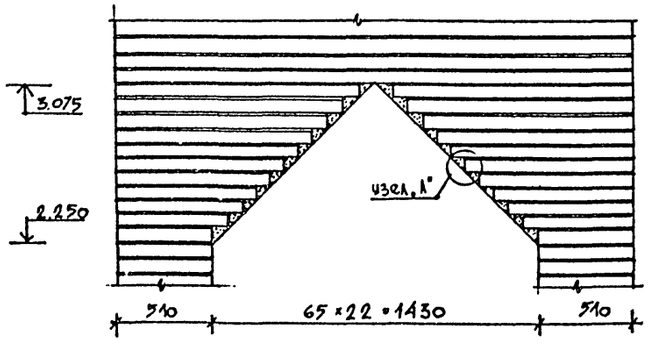

Фрагмент 3.

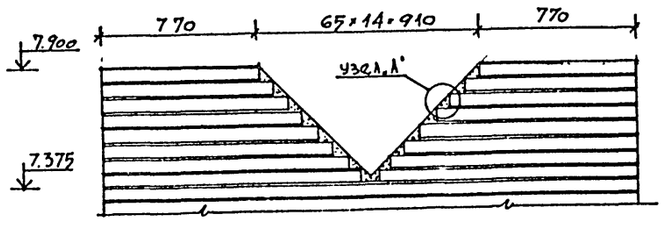

Примечание

1 Узел „А" см. лист - 15.

Н. контр.	Дубинкин		
Нач. АПМ-1	Башенков		
Гл. инж.м	Назаров		
ГАП	Оранж		
ГИП	Суворов		
Ст. инж.	Маркова		
Ст. техн.	Алексеева		

212-1-312.85 ДС

Детские ясли-сад на 95 мест

Стадия	Лист	Листов
Р	14	

Фасады в осях 1-6 и 6-1
Фрагменты фасадов

ЦНИИЭП учебных зданий

Привязан

Инв. №

Взам. инв. №

Подпись и дата

Инв. № подл.

АЛЬБОМ I

ФАСАД В ОСЯХ Ж-А

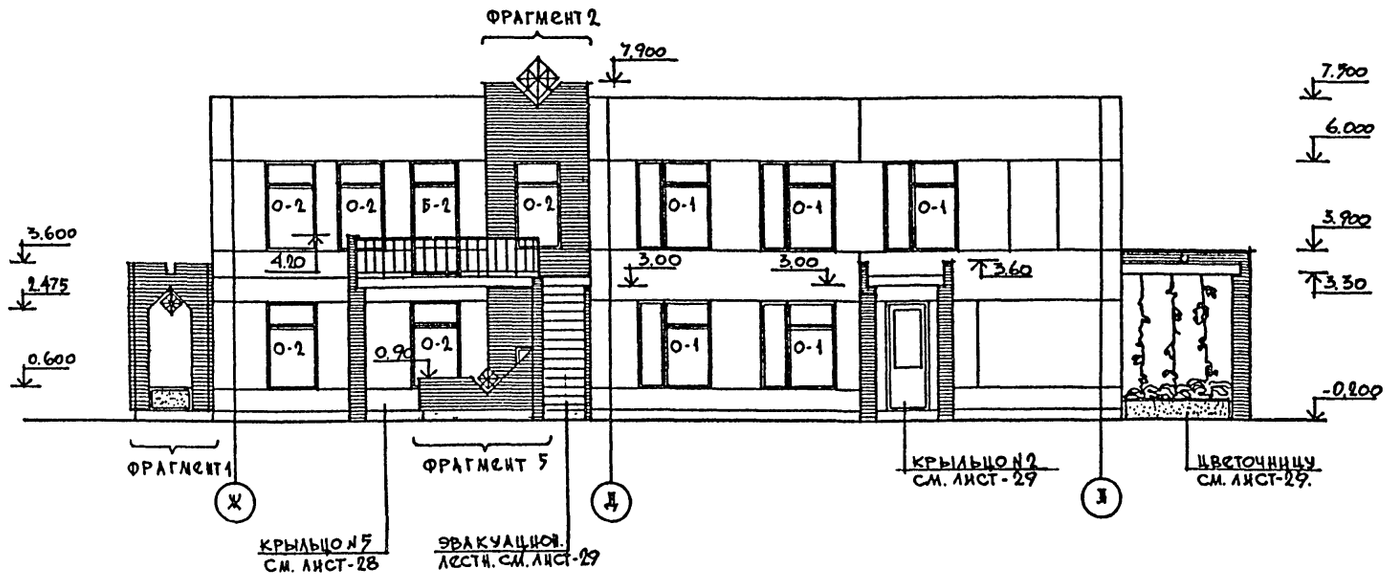

ФАСАД В ОСЯХ „А-Ж"

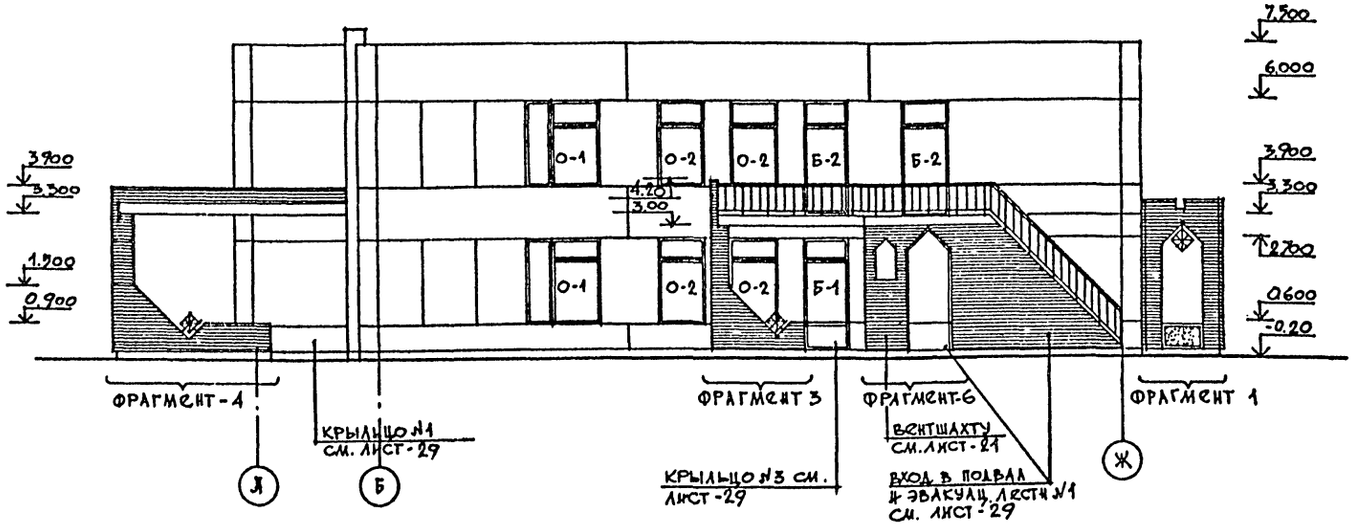

ФРАГМЕНТ-6

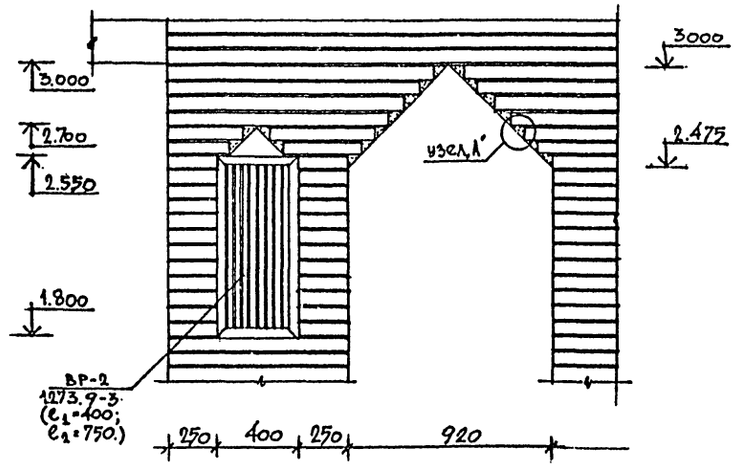

ФРАГМЕНТ 3, 4, 5.

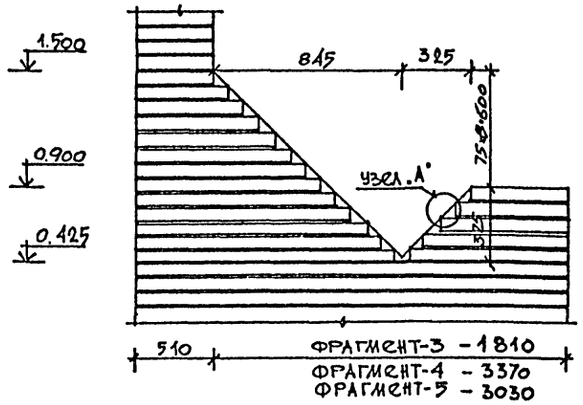

УЗЕЛ „А"

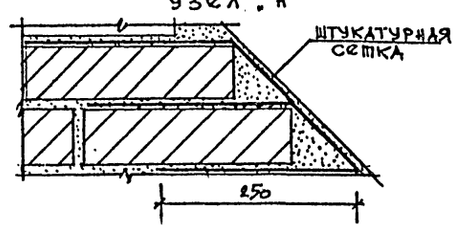

ПРИМЕЧАНИЯ
1. ФРАГМЕНТЫ 1 И 2 СМ. ЛИСТ-14.

Н. КОНТР.	ЖУБИНКИН		
НАЧ. АОМ-1	БАШЕНКОВ		
ГА. ИНЖ. М	НАЗАРОВ		
ГАП	ОРЛИК		
ГИП	СУВОРОВ		
СТ. ИНЖ	МАРКОВА		
СТ. АРХ.	АЛЕКСЕЕВА		

ПРИВЯЗАН

ИНВ. N

212-1-312.85 ДС

Детские ясли-сад на 95 мест.

Фасады в осях „А-Ж" и „Ж-А". Фрагменты фасадов.

СТАДИЯ	ЛИСТ	ЛИСТОВ
Р	15	

ЦНИИЭП учебных зданий.

ИНВ. N ПОДЛ. | ПОДПИСЬ И ДАТА | ВЗАМ. ИНВ. N

Альбом I

Спецификация изделий

Марка поз.	Обозначение	Наименование	Кол. шт.	Масса	Примеч.
ПП-1	1.138-10 в.2	2ПР4-14.38-14	18		
ПП-2	1.238.1-2	ПП 15.5	60		
ППУ-1	"	ППУ 5.5	7		
ПС-11.7	1.269.1-4	подстаканник "	1		
СКВ.7.7	"	стакан "	1		
РС	ГОСТ 8715-78	радиостойка РС-I-19	1		
ТА	ГОСТ 11289-80	телевизатека ТА-	1		

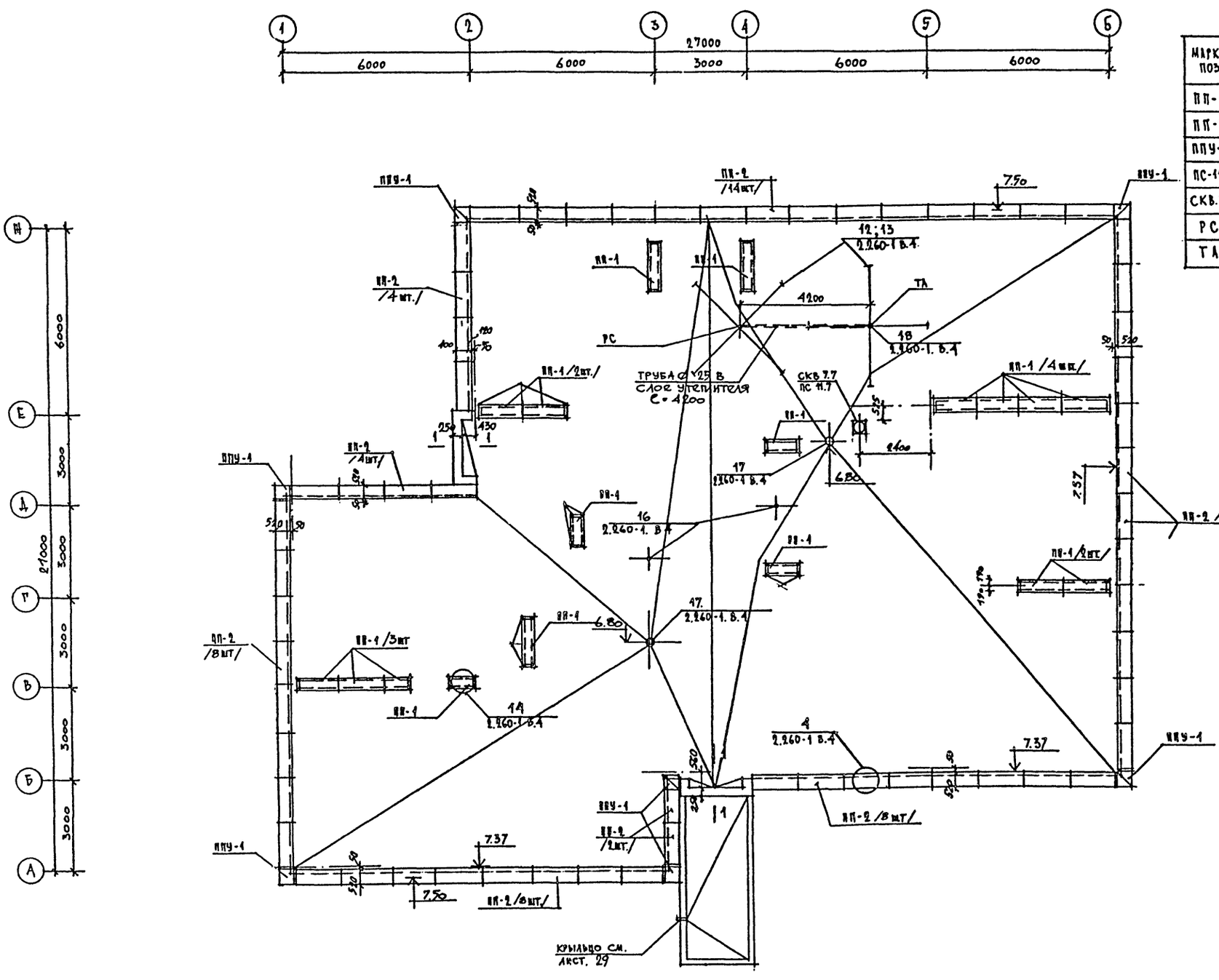

СОГЛАСОВАНО
СТО БАБИН
ЭТО БЕЛОВ

Инв.№ подл.	Подпись и дата	Взам. инв.№	
Инв.№ дубл.			

Н. контр.	Дубинкин		212-1-312.85 АС
Рук. арх-т	Башенков		
Гл. инж. п.	Назаров		
ГАП	Ордик		Детские ясли-сад на 95 мест.
ГИП	Суворов		План кровли
Ст. арх.	Алексеева		Стадия Р; Лист 16; Листов
			ЦНИИЭП учебных зданий

Привязан

АЛЬБОМ I

РАЗВЕРТКА СТЕН ЗАЛА МУЗЫКАЛЬНЫХ И ГИМНАСТИЧЕСКИХ ЗАНЯТИЙ

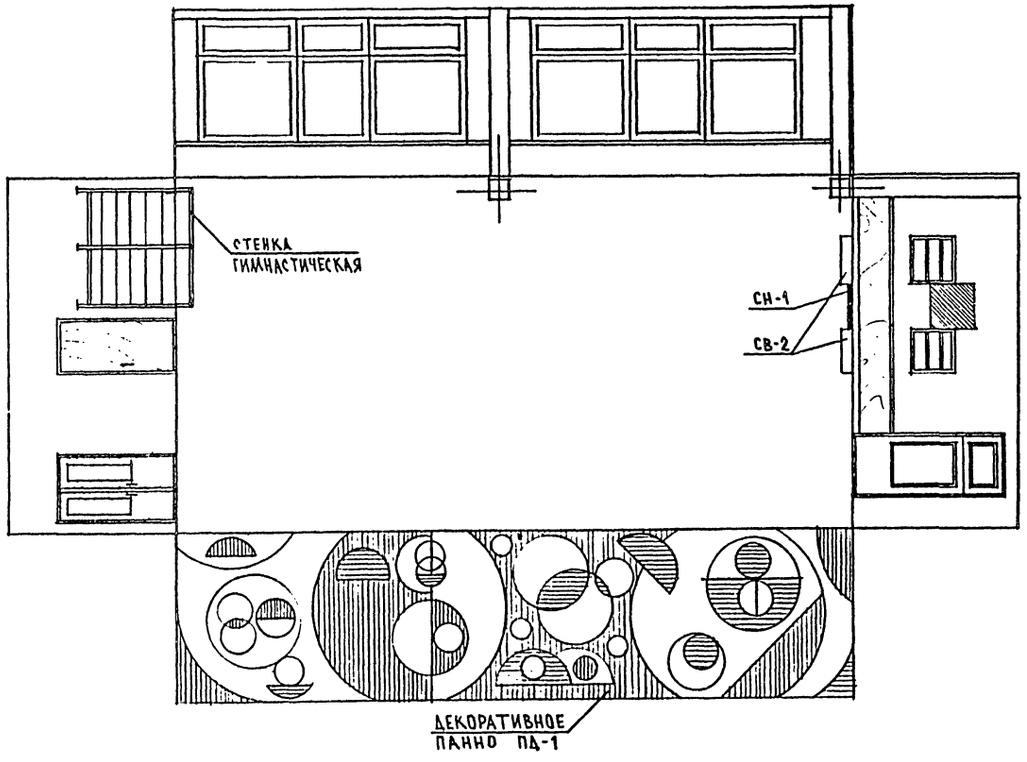

РАЗВЕРТКА СТЕН ГРУППОВОЙ СРЕДНЕЙ ГРУППЫ ДЕТСКОГО САДА

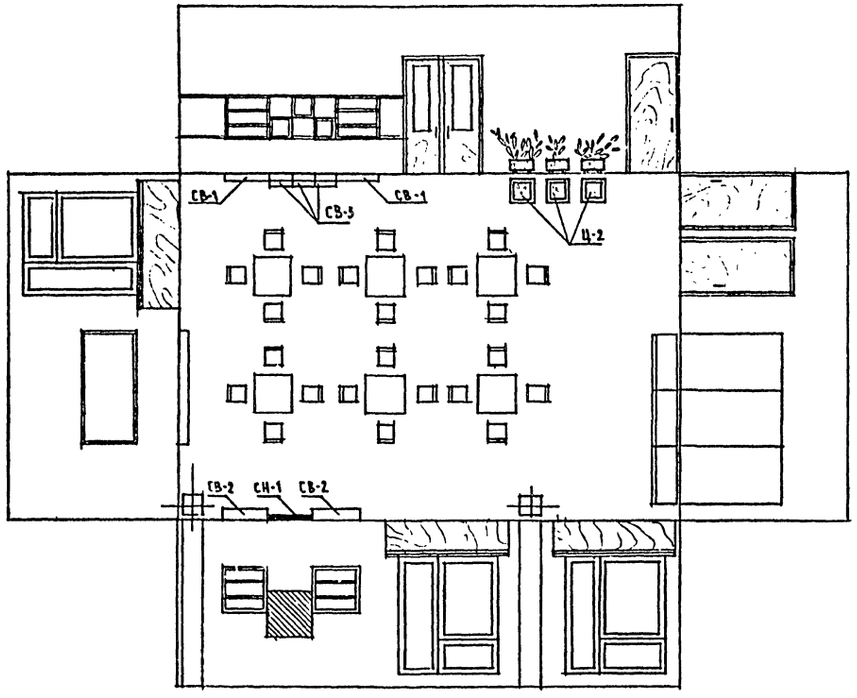

НАБОРНЫЙ РИСУНОК ИЗ ЦВЕТНОГО ЛИНОЛЕУМА
ПРИМЕР РЕШЕНИЯ М 1:20

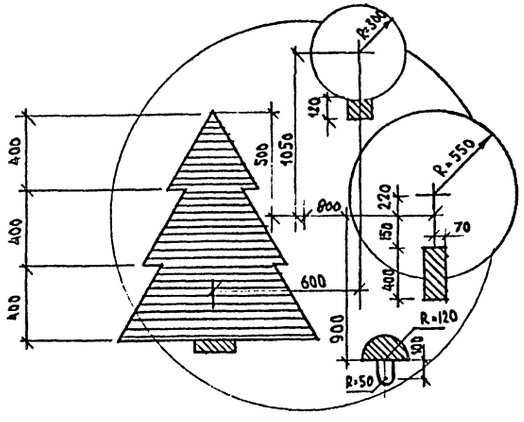

ПРИМЕЧАНИЯ:

1. ТИПОВЫЕ ЭЛЕМЕНТЫ ИНТЕРЬЕРОВ СМ. АЛЬБОМ „ТИПОВЫЕ ЭЛЕМЕНТЫ ИНТЕРЬЕРОВ ДЕТСКИХ САДОВ-ЯСЛЕЙ" СЕРИЯ 21-03 ВЫПУСК. 1.

				212-1-312.85 АС			
		Н. КОНТ.	ДУБИНКИН				
		НАЧ. АПМ-1	БАШЕНКОВ				
ПРИВЯЗАН		ГЛ. ИНЖ. М	НАЗАРОВ	ДЕТСКИЕ ЯСЛИ-САД НА 95 МЕСТ	СТАДИЯ	ЛИСТ	ЛИСТОВ
		ГАП	ОРЛИК		Р	17	
		ГИП	СУВОРОВ				
		СТ. АРХ.	АЛЕКСЕЕВА	РАЗВЕРТКИ СТЕН ГРУППОВОЙ И ЗАЛА МУЗЫКАЛЬНЫХ И ГИМНАСТИЧЕСКИХ ЗАНЯТ	ЦНИИЭП УЧЕБНЫХ ЗДАНИЙ		
		СТ. ИНЖ.	МАРКОВА				
ИНВ. №		ИНЖ.	ВАВУЛО				

ИНВ. № ПОДЛ. | ПОДПИСЬ И ДАТА | ВЗАМ. ИНВ. №

Альбом I

План пола первого этажа

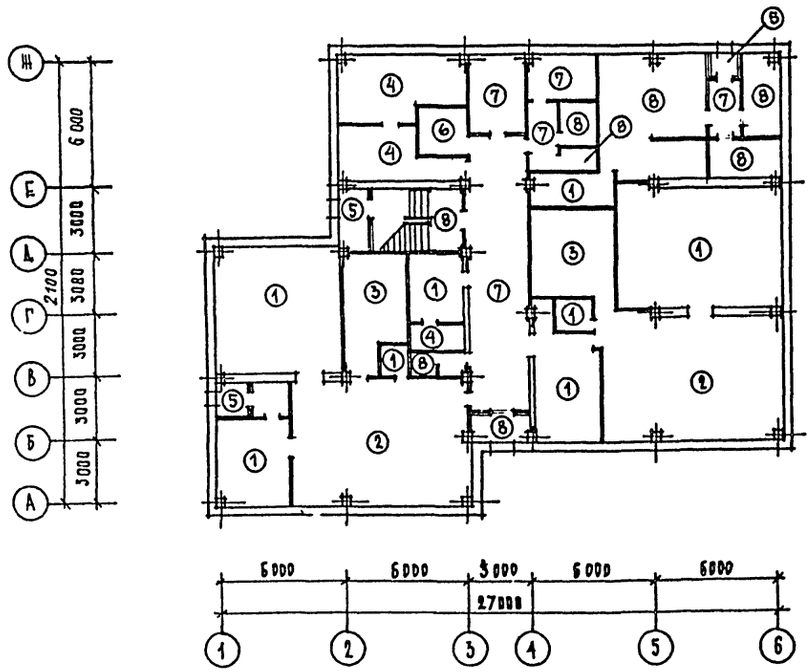

План пола второго этажа

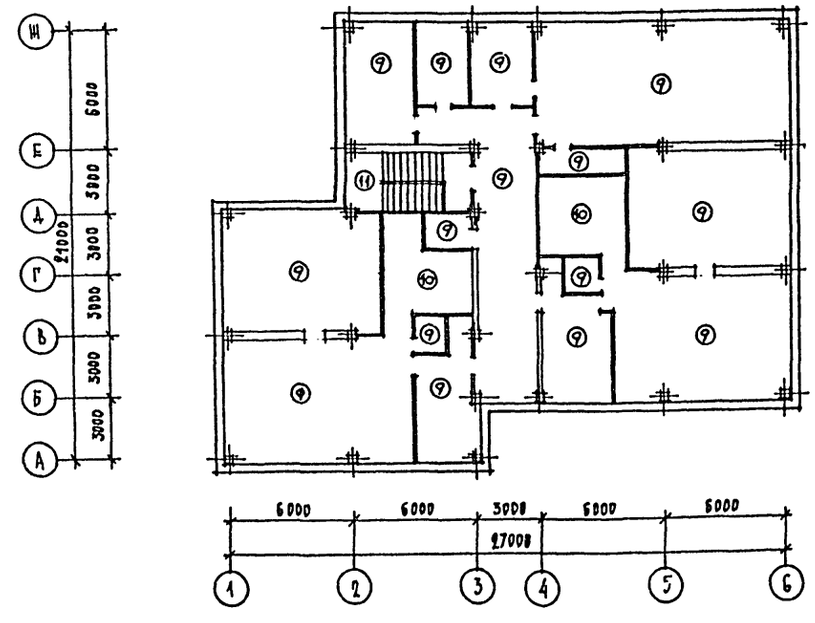

Экспликация полов

Наименование или номер помещения по проекту	Тип пола по проекту	Схема пола или номер узла по серии	Элементы пола и их толщины	Площадь пола в м²
2, 4, 8, 12, 6	1	2-244-1 / 4-230	Покрытие – линолеум поливинилхлоридный на тканевой основе ГОСТ 7251-77. Толщ. 2,5 мм.	138,57
3	2	2-244-1 / 4-259	Покрытие – линолеум поливинилхлоридный на тканевой основе ГОСТ 7251-77, толщ. 2 мм.	107,77
5	3	2-244-1 / 4-231	Покрытие – линолеум резиновый многослойный – релин типа А, ГОСТ 16914-71, Толщ. 3мм.	32,40
9, 23, 24	4	2-244-1 / 4-250	Покрытие – керамические плитки ГОСТ 6787-80, толщ.-10;13мм.	33,27
1	5	2.244-1 / 4-240	Покрытие – керамические плитки ГОСТ 6787-80, толщ.-10;13мм.	13,50
25, 38, 40 39	6	2-244-1 / 4-247	Покрытие – бетон марки 200	47,00
10, 18, 19, 20, 21	7	2.244-1 / 4-161	Покрытие – линолеум поливинилхлоридный на тканевой основе. ГОСТ 7251-77, толщ.-2,5 мм.	60,88
13, 14, 15 7, 11 22, 16, 17	8	2.244-1 / 4-175	Покрытие – керамические плитки. ГОСТ 6787-80. Толщ.-10,13мм	60,70
32, 37 26, 27, 28 29, 31, 33 34, 35, 36	9	2.244-1 / 4-73	Покрытие – линолеум поливинилхлоридный на тканевой основе. ГОСТ 7251-77, толщ.-2,5 мм	419,86
30	10	2.244-1 / 4-74	Покрытие – линолеум резиновый многослойный-релин тип. А ГОСТ 16914-71. Толщ-3 мм.	32,80
11	11	2.244-1 / 4-122	Покрытие – керамические плиты ГОСТ 6787-80, толщ.-10,13мм.	9,60

Инв. № подл. | Подпись и дата | Взам. инв. №

Привязан

Инв. №

Н. контр	Дубинкин	
Нач. АПМ	Башенков	
Гл. инж. м.	Назаров	
ГАП	Отаик	
ГИП	Суворов	
Ст. инж.	Маркова	
Ст. арх.	Алексеева	

212-1-312.85 АС

Детские ясли-сад на 95 мест

Планы полов 1 и 2 этажей
Экспликация полов

Стадия	Лист	Листов
Р	18	

ЦНИИЭП учебных зданий

АЛЬБОМ I

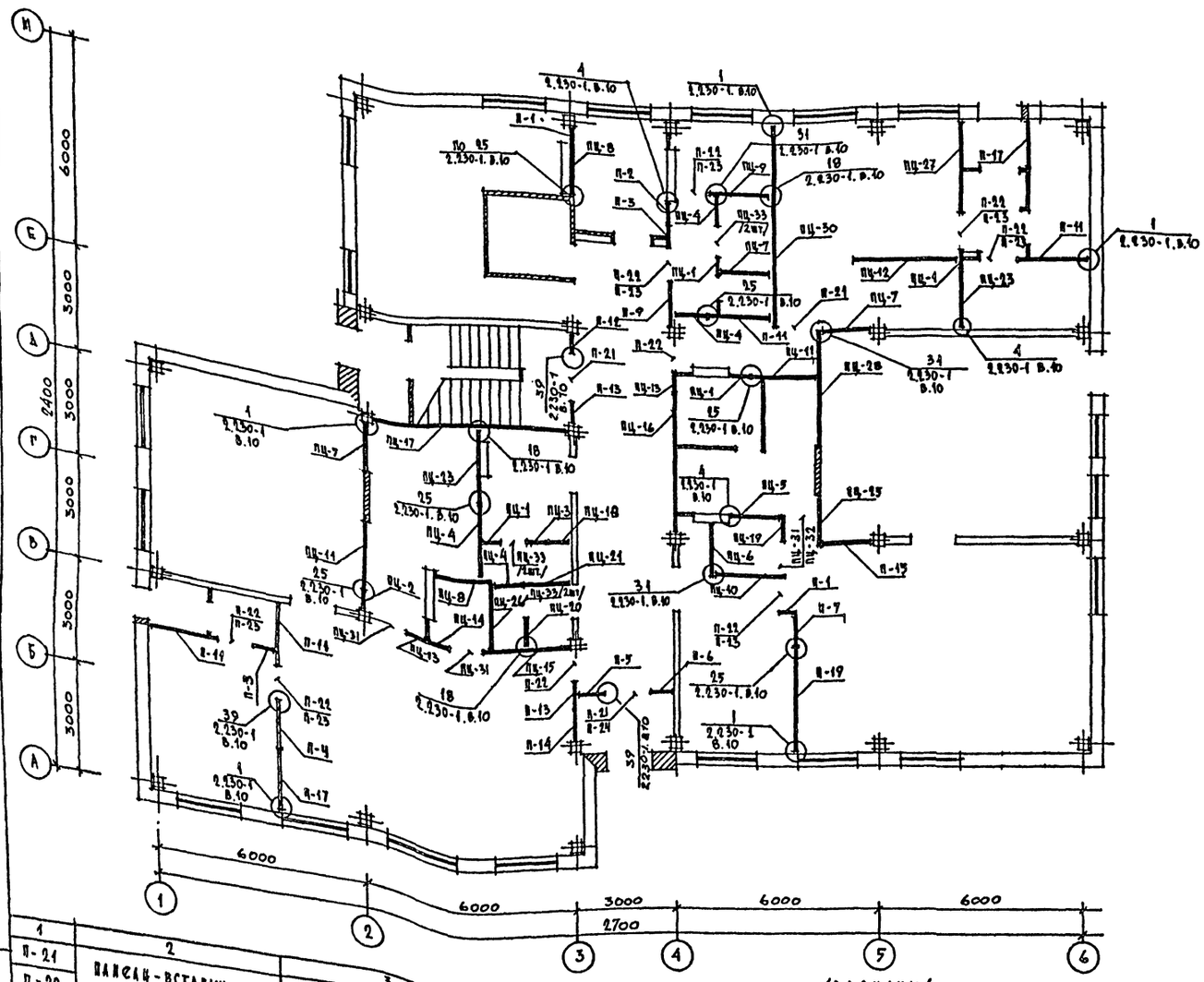

СПЕЦИФИКАЦИЯ ГИПСОБЕТОННЫХ ПАНЕЛЕЙ ПЕРЕГОРОДОК 1 ГО ЭТАЖА

МАРКА ПОЗ.	ОБОЗНАЧЕНИЕ	НАИМЕНОВАНИЕ	КОЛ. ШТ.	МАССА КГ.	ПРИМЕЧАНИЕ.
П-1	ПАНЕЛИ-ПЕРЕГОРОДОК, УСТАНАВ. ПОД ПЛИТАМИ ПЕРЕКРЫТИЯ Нэт-3,3м. СЕРИЯ 1.231.9-7 ВЫП. 2. ЧАСТЬ I и 2.	ПГ 4,7.30.8-5Г	2	145	ПРИ ВАРИАНТЕ ПЕРЕГОРОДОК ПОЭЛЕМЕНТНОЙ СБОРКИ ИЗ ГИПСОКАРТОННЫХ ЛИСТОВ НА ДЕРЕВЯННОМ КАРКАСЕ ДЛЯ ОБЩ. ЗД. ПЕРЕГОРОДКИ МАРКИ П-... ЗАМЕНИТЬ НА ПЕРЕГОРОДКИ МАРКИ ПД-1 С. 1.231.9-8. ВЫП. 1.
П-2		ПГ 5,7.30.8-5Г	1	175	
П-3		ПГ 6,2.30.8-5Г	2	190	
П-4		ПГ 13,2.30.8-5Г	1	410	
П-7		ПГ 7,2.30.8-5Г	1	220	
П-11		ПГ 20,3.30.8-5Г	4	635	
П-8		ПГ 14,2.30.8-5Г	1	440	
П-9		ПГ 15,2.30.8-5Г	1	470	
П-14	ПАНЕЛИ-ПЕРЕГОРОДОК УСТАНАВЛ. ПОД РИГЕЛЕМ С. 1.231.9-7 В. 2 Ч. 1 и 2.	ПГ 9,2.28.8-5Г	1	260	
П-15		ПГ 15,6.28.8-5Г	1	435	
П-12		ПГ 6,2.28.8-5Г	1	180	
П-13		ПГ 7,2.28.8-5Г	2	210	
	ПАНЕЛИ-ПЕРЕГОРОДОК ПЕРЕСЕКАЮЩИЕ РИГЕЛЬ. СЕРИЯ 1.231.9-7 ВЫП. 2. Ч. 1 и 2				
П-19		ПГВ 31.3.30.8-5Г-2	1	970	
П-5		ПГВ 7.2.30.8-5Г-1	1	215	
П-6		ПГВ 8,2.30.8-5Г-1	1	250	
П-17		ПГВ 16,6.30.8-5Г-2	2	505	
ПЦ-11	ПАНЕЛИ-ПЕРЕГОРОДОК УСТАНАВЛИВАЕМЫЕ ПОД ПЛИТАМИ ПЕРЕКРЫТИЯ Нэт-3,3м СЕРИЯ 1.231.9-7 ВЫПУСК 2 Ч. 1 и 2.	ПГ 20,3.30.8-5ГЦ	2	635	
ПЦ-12		ПГ 29.8.30.8-5ГЦ	1	930	
ПЦ-1		ПГ 4,7.30.8-5ГЦ	4	145	
ПЦ-2		ПГ 5,7.30.8-5ГЦ	1	175	
ПЦ-3		ПГ 6,2.30.8-5ГЦ	1	190	
ПЦ-4		ПГ 9,2.30.8-5ГЦ	4	285	
ПЦ-5		ПГ 14,2.30.8-5ГЦ	1	440	
ПЦ-6		ПГ 15,2.30.8-5ГЦ	1	470	
ПЦ-7		ПГ 15,6.30.8-5ГЦ	3	485	
ПЦ-8		ПГ 16,6.30.8-5ГЦ	2	575	
ПЦ-9		ПГ 17,8.30.8-5ГЦ	1	555	
ПЦ-10		ПГ 18,6.30.8-5ГЦ	1	580	
ПЦ-13	ПАНЕЛИ-ВСТАВКИ УСТАНАВЛИВАЕМЫЕ ПОД РИГЕЛЕМ: СЕРИЯ 1.231.9-7 ВЫПУСК. 2. Ч. 1. и 2.	ПГ 4,7.28.8-5ГЦ	2	135	
ПЦ-14		ПГ 6,2.28.8-5ГЦ	1	180	
ПЦ-15		ПГ 25,6.28.8-5ГЦ	1	735	
ПЦ-16		ПГ 41,6.28.8-5ГЦ	1	1200	
ПЦ-17		ПГ 56,6.28.8-5ГЦ	1	1630	
ПЦ-18	ПАНЕЛИ-ПЕРЕГОРОДОК ПЕРЕСЕКАЮЩИЕ РИГЕЛЬ СЕРИЯ 1.231.9-7 ВЫПУСК 2. Ч. 1 и 2.	ПГВ 6,2.30.8-5ГЦ-1	1	185	
ПЦ-19		ПГВ 7,9.30.8-5ГЦ-1	1	215	
ПЦ-20		ПГВ 8,2.30.8.-5ГЦ-1	1	250	
ПЦ-21		ПГВ 15,6.30.8-5ГЦ-1	1	480	
ПЦ-23		ПГВ 17,8.30.8-5ГЦ-1	2	550	
ПЦ-26		ПГВ 18,6.30.8-5ГЦ-2	1	570	
ПЦ-27		ПГВ 26,6.30.8-5ГЦ-2	1	820	
ПЦ-28		ПГВ 31,6.30.8-5ГЦ-2	1	970	
ПЦ-30		ПГВ 60,8.30.8-5ГЦ-5	1	1880	
1	2	3	4	5	6

1	2	3	4	5	6
П-21	ПАНЕЛИ-ВСТАВКИ НАД ДВЕРНЫМИ ПРОЕМАМИ СЕРИЯ 1.231.9-7 ВЫП. 2. Ч. 1 и 2	ПГ 12,9.7.8-5Г	4	5	ПРИ ВАРИАНТЕ ПЕРЕГОРОДОК ПОЭЛЕМЕНТНОЙ СБОРКИ ИЗ ГИПСОКАРТОННЫХ ЛИСТОВ. ПЕРЕГОР. М. П-... ЗАМЕНИТЬ НА ПД
П-22		ПГ 9,9.7.8-5Г	3	85	
П-23		ПГ 9,9.4.8-5Г	9	65	
П-24		ПГ 11,9.4.8-5Г	7	35	
ПЦ-31	"	ПГ 9,9.7.8-5ГЦ	1	40	
ПЦ-32		ПГ 9,9.4.8-5ГЦ	4	65	
ПЦ-33		ГГ 8,9.7.8-5ГЦ	2	35	
ПЦ-25	СЕРИЯ 1.231.9-7. В.2.	ПГВ 15,2.30.8-5ГЦ-2	6	60	
			1	465	

/ВАРИАНТ/

СПЕЦИФИКАЦИЯ ПЕРЕГОРОДОК ПОЭЛЕМЕНТНОЙ СБОРКИ ИЗ ГИПСОКАРТОННЫХ ЛИСТОВ.

N N п. п	НАИМЕНОВАНИЕ ИЗДЕЛИЯ	СЕРИЯ ВЫПУСК	МАРКА ИЗД.	РАСХОД ГИПСОКАРТОННЫХ Л.	РАСХОД ДРЕВЕСИНЫ.	ПРИМЕЧАНИЕ
1	ПЕРЕГОРОДКИ ПОЭЛЕМЕНТНОЙ СБОРКИ ИЗ ГИПСОКАРТ. ЛИСТОВ НА ДЕРЕВЯННОМ КАРКАСЕ ДЛЯ ОБЩ. ЗДАНИЙ	С. 1.231 9-8 ВЫПУСК 1	ПД-1	241,1 м²	0,72 м³	ВМЕСТО ПЕРЕГОРОДОК. П-....

ПРИМЕЧАНИЯ

1. СПЕЦИФИКАЦИЮ МОНТАЖНЫХ МЕТАЛЛИЧЕСКИХ ИЗДЕЛИЙ ДЛЯ ГИПСОБЕТОННЫХ ПЕРЕГОРОДОК 1 ГО ЭТАЖА СМ. ЛИСТ-20

Н. КОНТР.	ДУБИНКИН.		
РУК. АПМ-1	БАШЕНКОВ		
Ш. ИНЖ. М	НАЗАРОВ		
ГАП	ОРЛИК		
ГИП	СУВОРОВ		
СТ. ИНЖ.	МАРКОВА		
СТ. АРХ.	ПЛЕКСЕЕВА		

212-1-312.85 АС

ДЕТСКИЕ ЯСЛИ-САД НА 95 МЕСТ.

СТАДИЯ	ЛИСТ	ЛИСТОВ
Р	19	

МОНТАЖНЫЙ ПЛАН ГИПСОБЕТОННЫХ ПЕРЕГОРОДОК/И ВАРИАНТ ПЕРЕГОРОДОК ПОЭЛЕМЕНТНОЙ СБОРКИ/ 1 ЭТАЖ.

ЦНИИЭП УЧЕБНЫХ ЗДАНИЙ.

ПРИВЯЗАН

ИНВ. №

ИВ. № ПОДЛ.	ПОДПИСЬ И ДАТА	ВЗАМЕН. ИНВ.

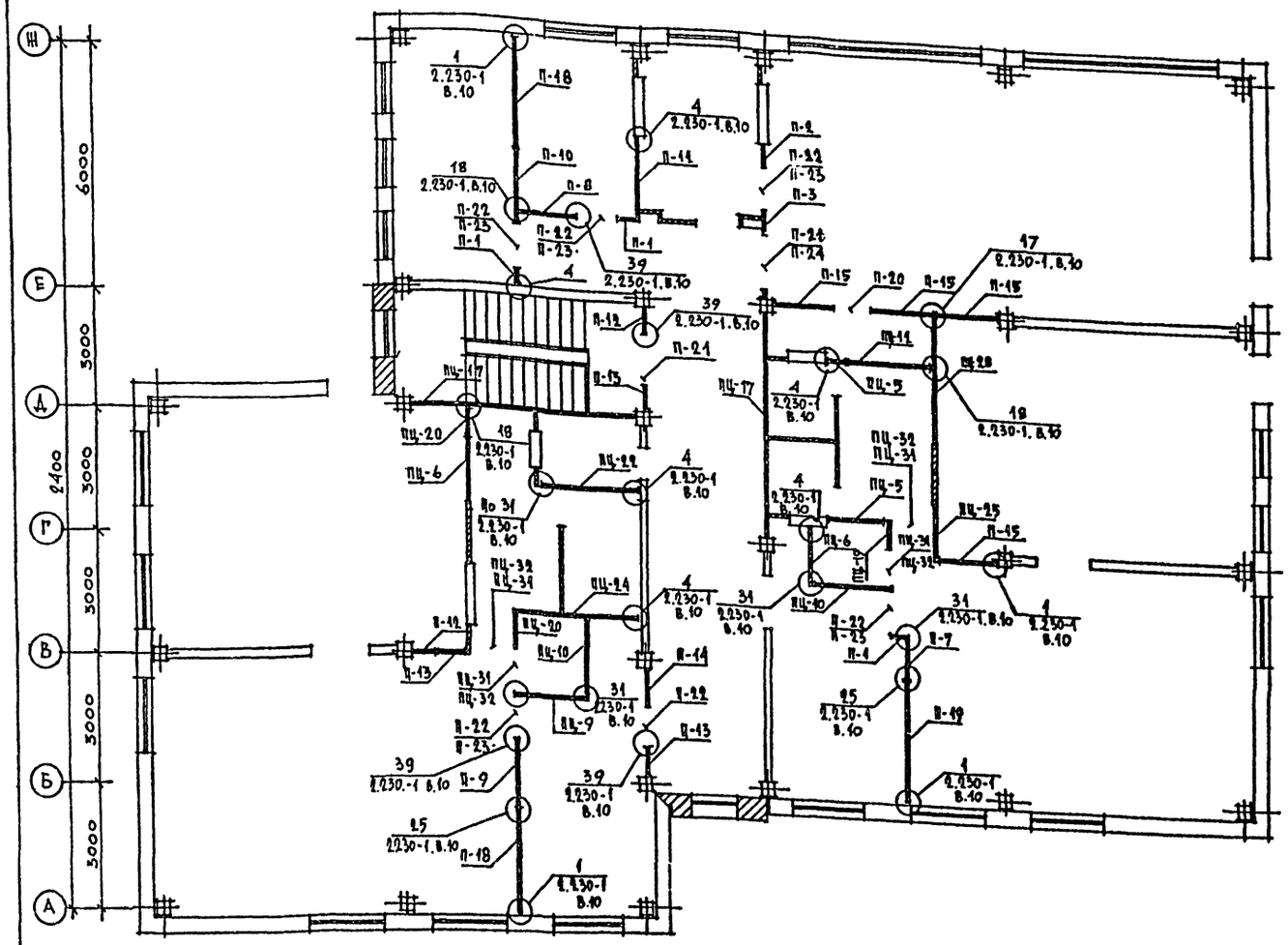

/ВАРИАНТ/

Спецификация гипсобетонных панелей перегородок 2 го этажа

Марка поз.	Обозначение	Наименование	Кол. шт.	Масса кг.	Примечание
П-1	Панели-перегородок, устанав. под плитами перекрытия Нэт.=3,3м. Серия 1.231.9-7 вып. 2. часть I и 2.	ПГ 4,7.30.8-5Г	3	145	При варианте перегородок поэлементной сборки из гипсокартонных листов на деревянном каркасе, перегородки марки ПГ заменить на ПД-1
П-2		ПГ 5,7.30.8-5Г	1	175	
П-3		ПГ 6,2.30.8-5Г	1	190	
П-7		ПГ 9,2.30.8-5Г	1	285	
П-8		ПГ 14,2.30.8-5Г	1	440	
П-9		ПГ 15,2.30.8-5Г	1	470	
П-10		ПГ 18,6.30.8-5Г	1	580	
П-11		ПГ 20,3.30.8-5Г	1	635	
П-12	Панель-перегородок устанавл. под ригелем С. 1.231.9-7 в. 2 ч. 1 и 2.	ПГ 6,2.28.8-5Г	2	180	
П-13		ПГ 7,2.28.8-5Г	3	210	
П-14		ПГ 9,2.28.8-5Г	1	260	
П-15		ПГ 15,6.28.8-5Г	4	435	
П-18	Панели-перегородок пересекающие ригель. С.1.231.9-7.в.2.ч.1,2.	ПГВ 26,6.30.8-5Г-2	2	820	
П-19		ПГВ 31,3.30.8-5Г-2	1	970	
П-20	Панели-вставки над дверными проемами С. 1.231.9-7 в. 2. ч. 1 и 2	ПГ 8,9.7.8-5Г	1	60	
П-22		ПГ 9,9.7.8-5Г	5	65	
П-21		ПГ 12,9.7.8-5Г	2	85	
П-23		ПГ 9.9.4.8-5Г	5	35	
ПЦ-5	Панели-перегородок устанавл. под плитами перекрытия С. 1.231.9-7 в. 2. ч. 1 и 2	ПГ 14,2.30.8-5ГЦ	2	440	
ПЦ-6		ПГ 15,2.30.8-5ГЦ	2	470	
ПЦ-9		ПГ 17,8.30.8-5ГЦ	1	555	
ПЦ-10		ПГ 18,6.30.8-5ГЦ	2	580	
ПЦ-11		ПГ 20,3.30.8-5ГЦ	1	635	
ПЦ-17	П.-п. уст. под ригелем.	ПГ 56,6.28.8-5ГЦ	2	1630	
ПЦ-19	Панели-перегородок устанавл. на пересечении с ригелем. С. 1.231.9-7 в. 2 ч. 1 и 2	ПГВ 7,2.30.8-5ГЦ-1	1	220	
ПЦ-20		ПГВ 8,2.30.8-5ГЦ-1	2	255	
ПЦ-22		ПГВ 20,3.30.8-5ГЦ-1	1	635	
ПЦ-24		ПГВ 29,3.30.8-5ГЦ-1	1	930	
ПЦ-25	Панели-перегородки пересек. ригель рис. 2 С. 1.231.9-7 в. 2 ч. 1 и 2.	ПГВ 15,2.30.8-5ГЦ-2	1	465	
ПЦ-28		ПГВ 31,3.30.8-5ГЦ-2	1	975	
П-24	Панели-вставки над дверными проемами С. 1.231.9-7 в. 2. ч. 1 и 2.	ПГ 12,9.4.8-5Г	1	40	
ПЦ-31		ПГ 9,9.7.8-5ГЦ	4	65	
ПЦ-32		ПГ 9,9.4.8-5ГЦ	4	35	

Спецификация монтажных металлических изделий гипсобетон. перегород.

№№ п. п	Наименование изделий	Серия	Марка изделия	Кол-во	Масса стали /кг/ 1 элем.	Масса стали /кг/ всего
1	Металличес. монтажные марки	2.230-1 вып. 10	ММ-39	302	0,24	72,5
2			ММ-41	92	0.30	27.6
3			ММ-43	3	0.24	0.72
4			ММ-44	92	0.15	13.8

Спецификация перегородок поэлементной сборки из гипсокартонных листов.

N.N п.п	Наименование изделия	Серия выпуск	Марка изд.	Расход гипсокартонных л.	Расход древесины	Примечание
1	Перегородки поэлементной сборки из гипсокартонных листов на деревянном каркасе для общ. зданий.	С.1.231. 9-8 выпуск. 1	ПД-1	234,56 м²	0,70 м³	Вместо перегор. П-....

Инв. № подл.	Подпись и дата	Взам. инв. №	

212-1-312.85 -АС

Привязан		
Инв. №		

Н. контр.	А. Губинкин	
Нач. АПМ-1	Башенков	
Гл. инж. м	Назаров	
ГАП	Орлик	
ГИП	Суворов	
Спц. инж.	Маркова	
Спц. арх.	Алексеева	

Детские ясли-сад на 95 мест

Стадия	Лист	Листов
Р	20	

Монтажный план гипсобет перегородок и варианта перегородок поэлем. сборки. 2ой этаж.

ЦНИИЭП учебных зданий

Альбом I

Венткамера. Шахта воздухозабора

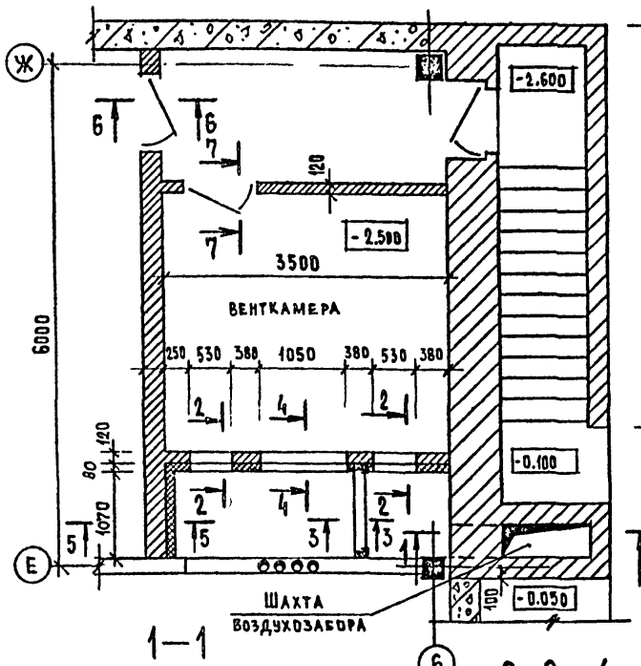

1—1

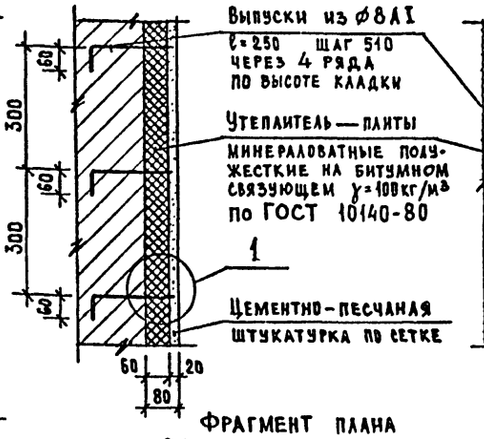

5—5

Выпуски из ⌀8 AI
ℓ=250 шаг 510
через 4 ряда
по высоте кладки

Утеплитель — плиты
минераловатные полужесткие на битумном связующем γ=100 кг/м³
по ГОСТ 10140-80

Цементно-песчаная штукатурка по сетке

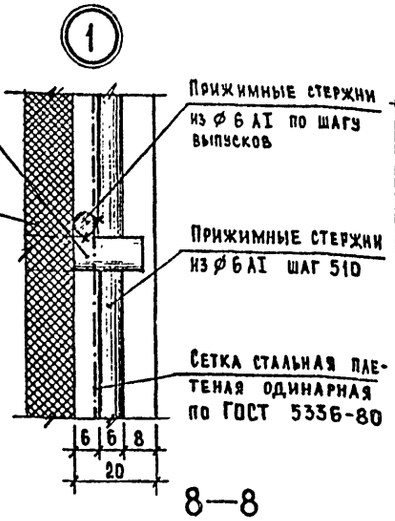

Прижимные стержни из ⌀6 AI по шагу выпусков

Прижимные стержни из ⌀6 AI шаг 510

Сетка стальная плетеная одинарная по ГОСТ 5336-80

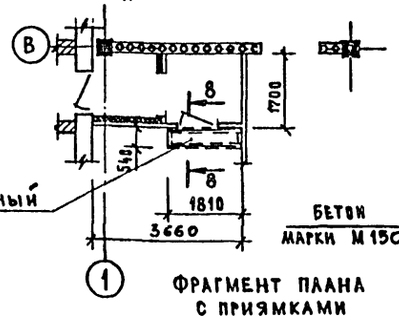

Фрагмент плана с подпольным каналом

Подпольный канал

Бетон марки М150

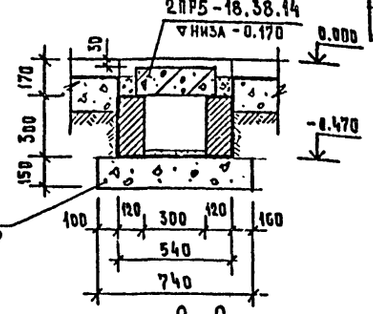

8—8

2ПР5-18.38.14
▽низа -0.170
0.000
-0.470
50
170
300
150

Фрагмент плана с приямками

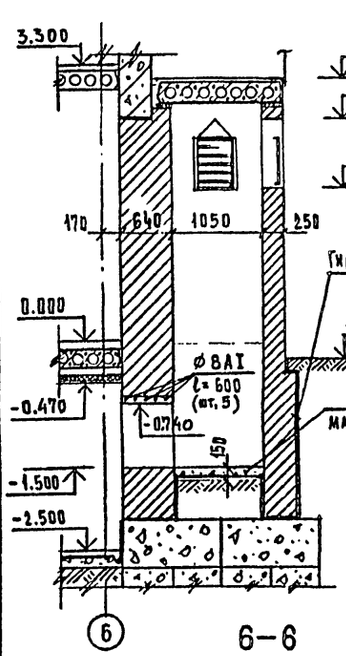

6—6

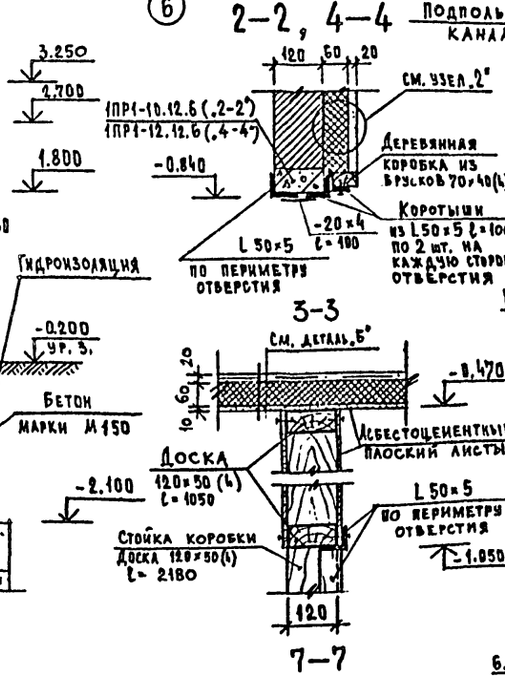

2—2, 4—4

3—3

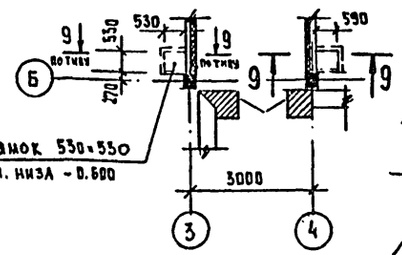

Фрагмент плана с приямками

Отверстие в монолитной диафрагме для пропуска коммуникаций

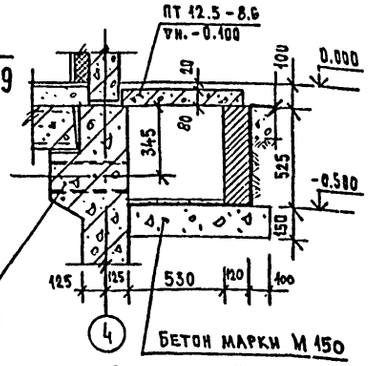

9—9

Бетон марки М150

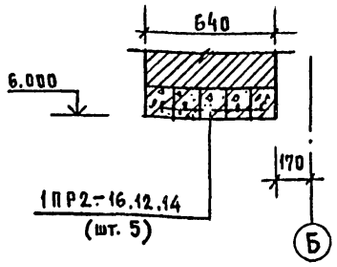

Деталь „А"

Деталь „Б"

Цем.-песчаная стяжка марки М100, армированная сеткой из ⌀6 AI с ячейкой 200 — 20
Утеплитель — Полужесткие минераловатные плиты на битумном связующем γ=100 кг/м³ по ГОСТ 10140-80 — 60
Асбестоцементный плоский лист по ГОСТ 18124-75* — 10

Спецификация изделий

Марка поз.	Обозначение	Наименование	Кол. шт.	Масса ед., кг	Примечание
		Железобетонные изделия			
		Перемычки			
	1.138-10 вып.1	1ПР1-10.12.6	2	25	
		1ПР1-12.12.6	4	25	
		1ПР2-16.12.14	5	75	
	1.138-10 вып.2	2ПР5-18.38.14	1	240	
		Плиты плоские			
	1.243.1-4	ПТ 12.5-8.6	2	96	

Расход материалов

Бетон марки М150	0.40 м³
L 50×5	107.5 кг
⌀8 AI	11.0 кг
⌀6 AI	32.5 кг
-20×4	2.0 кг
Доски 120×50 (h)	0.05 м³
Бруски 70×40 (h)	0.04 м³

Примечания

1. Данный лист рассматривать совместно с листами 10, 11, 12, 29

Инв.№ подл. | Подпись и дата | Взам. инв.№

Привязан

Инв. №

Н.контр.	Дубинкин		
Нач. АПМ-1	Башенков		
Гл.инж. АПМ	Назаров		
ГАП	Оранж		
ГИП	Суворов		
Рук.гр.инж.	Дубинкин		

212-1-312.85 — АС

Детские ясли-сад на 95 мест в конструкциях серии 1.020-1/83

Стадия	Лист	Листов
Р	21	

Венткамера. Шахта воздухозабора. Фрагменты планов.

ЦНИИЭП учебных зданий

Альбом 1

ФАСАД В ОСЯХ 1-6

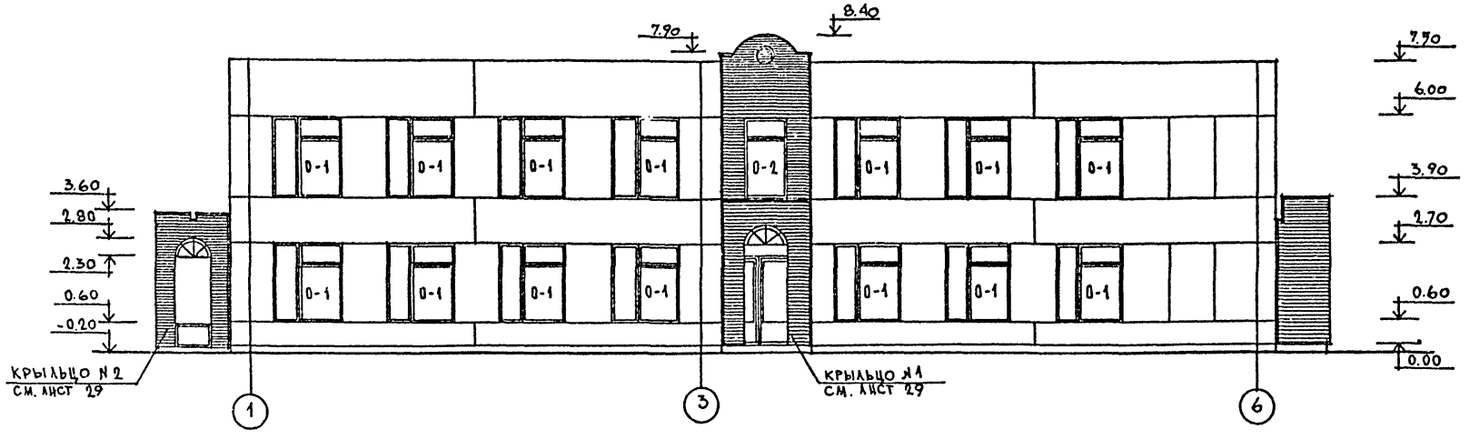

ФАСАД В ОСЯХ 6-1

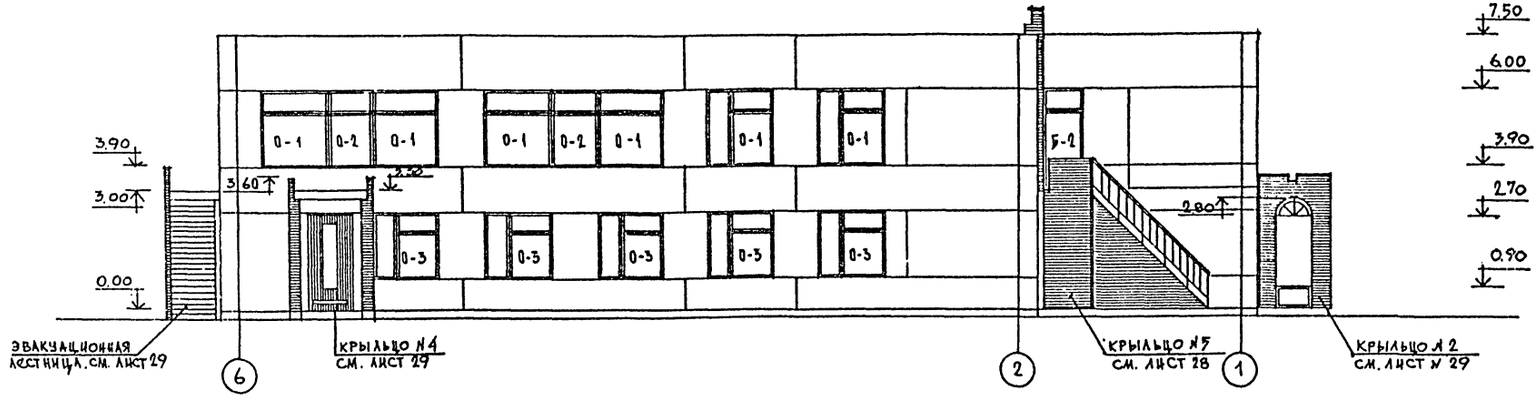

Инв.№ подл. | Подпись и дата | Взам. инв.№

			212-1-312.85 АС
Привязан	Н.контр.	Дубинкин	
	Нач. АПИ-1	Башенков	
	Гл. инж.м	Назаров	
	ГАП	Оранк	
	ГИП	Суворов	
	Ст. инж.	Маркова	
Инв.№	Ст. арх.	Алексеева	

Детские ясли-сад на 95 мест	Стадия	Лист	Листов
	Р	22	
Варианты фасадов в осях «1-6» и «6-1»	ЦНИИЭП учебных зданий		

Фасад в осях А'-И'

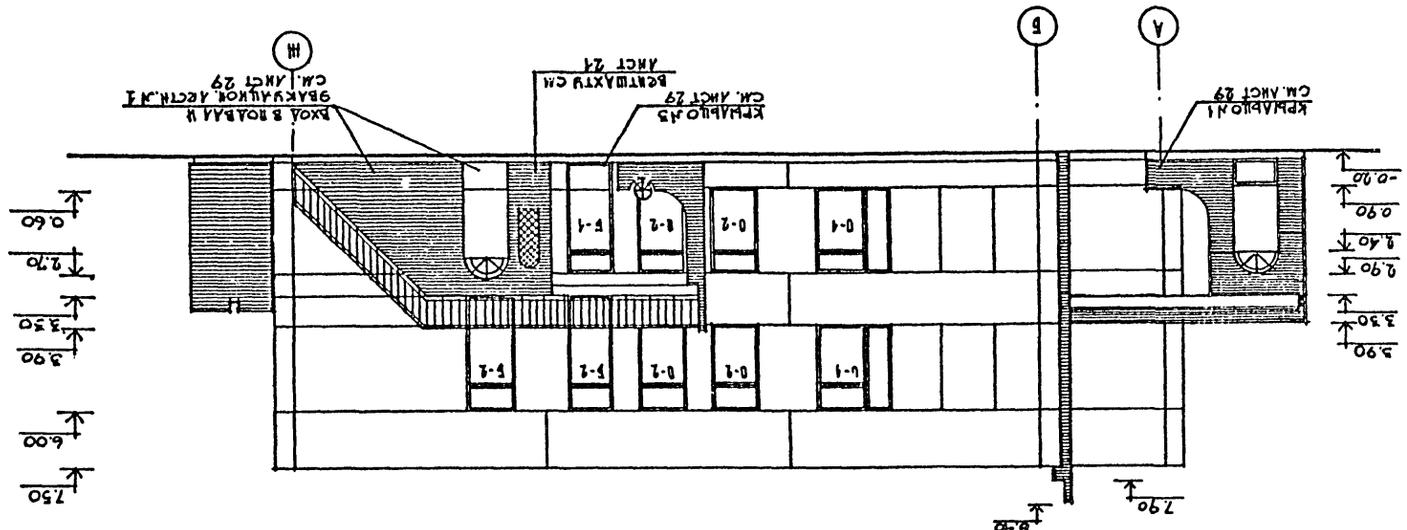

Фасад в осях И-А

АЛЬБОМ I

Монтажный план каркаса на отм. 2.750

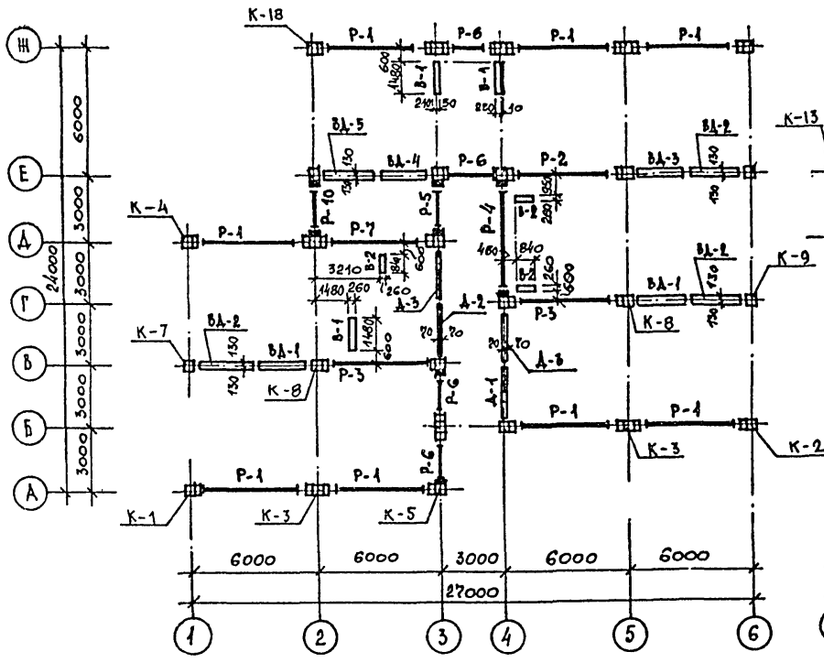

Монтажный план каркаса на отм. -0.550

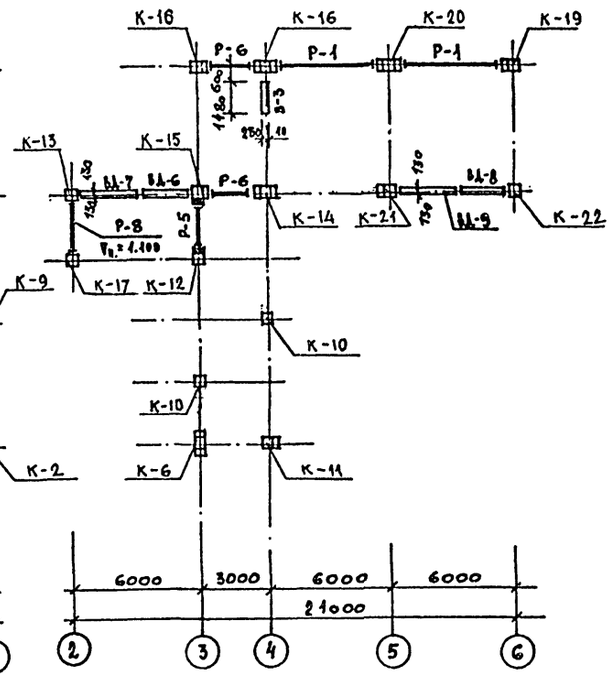

Монтажный план каркаса на отм. 6.050

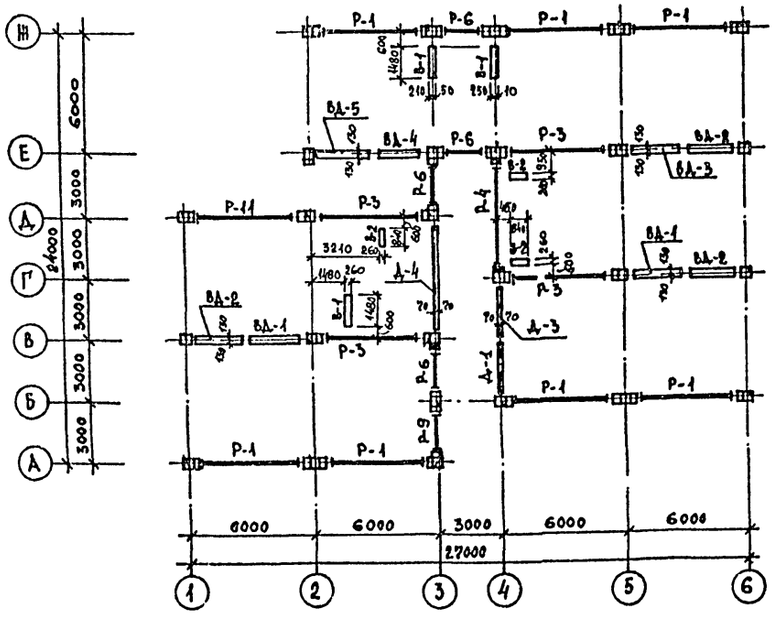

Монтажная схема каркаса по оси А

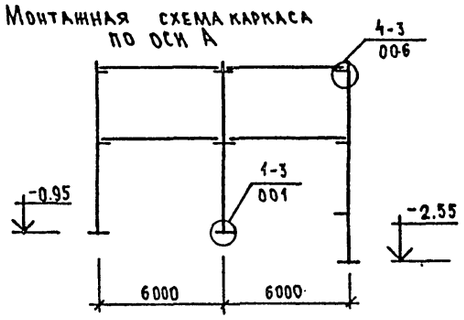

Примечания

1. Монтаж каркаса производить в соответствии с указаниями серии 1.020-1/83 и требованиями СНиП III-16-80.
2. Монтаж стальных столиков производить в соответствии с рекомендациями СНиП III-18-75.
3. Омоноличивание узлов каркаса производить в соответсвии с требованиями СНиП III-15-76.
4. Монтажную схему каркаса и спецификацию колонн см. лист 25
5. Узлы см. серию 1.020-1/83 в. 6-1.

Марка поз.	Обозначение	Наименование	Кол. под-вал	Кол. 1 эт.	Кол. 2 эт.	Кол. всего	Масса ед. кг	Примечание
		Вентиляционные блоки						
В-1	1.034.1-1 вып.1	В 15.33	—	3	3	6	2169	
В-2		В 8.33	—	3	3	6	1135	
В-3		В 15.20	1	—	—	1	1303	
ВД-1	1.034.1-1 вып.2	ВД 2П-26.33	—	2	2	4	3850	
ВД-2		ВД2-30.33	1	3	3	7	4723	
ВД-3		ВД2-26.33	1	1	1	3	4079	
ВД-4		ВД1-26.33	—	1	1	2	3846	
ВД-5		ВД1-30.33	—	1	1	2	4451	
ВД-6		ВД-26.20	1	—	—	1	2196	
ВД-7		ВД-30.20	1	—	—	1	2541	
		Диафрагмы жесткости						
Д1	1.020-1/83 в.4-1	1Д 26.33	—	1	1	2	3350	
Д-2		1ДП 26.33	—	1	—	1	2380	
Д-3		1ДП 30.33	—	2	1	3	2880	
Д-4		1ДПК 56-33П	—	—	1	1	6300	
		Ригели						
Р-1	1.020-1/83 в.3-1	РОП 4.57-30	2	8	8	18	2070	
Р-2		РДП 4.57-60АтV	—	1	—	1	2600	
Р-3		РДП 4.57-50АтV	—	2	4	6	2600	
Р-4		РОП 4.57-20	—	1	1	2	2070	
Р-5		РДП 4.27-40	1	—	1	2	1180	
Р-6		РОП 4.27-40	2	4	4	10	940	
Р-7		РАП 4.57-30-1	—	1	—	1	1920	
Р-8		РАП 4.27-40	—	1	—	1	880	
Р-9		РОП 4.27-40-1	—	—	1	1	940	
Р-10		РЗ 27	—	1	—	1	370	
Р-11		РОП 4.57-30-2			1	1	2070	
		Вентиляционные блоки						
ВД-8	1.034.1-1 вып.2	ВД1-30.28	1	—	—	1	3765	
ВД-9		ВД1-26-28	1	—	—	1	3283	

Инв. № подл. | Подпись и дата | Взам. инв. №

Привязан			
Инв. №			

Н. контр.	Дубинкин	
Нач. АПМ1	Башенков	
Гл. инж.	Назаров	
Г. А. П.	Орлик	
Г. И. П.	Суворов	
Ст. инж.	Маркова	

212-1-312.85 АС

Детские ясли-сад на 95 мест

Каркас. Монтажные планы.

Стадия	Лист	Листов
Р	24	

ЦНИИЭП учебных зданий

ПО ОСИ Ж

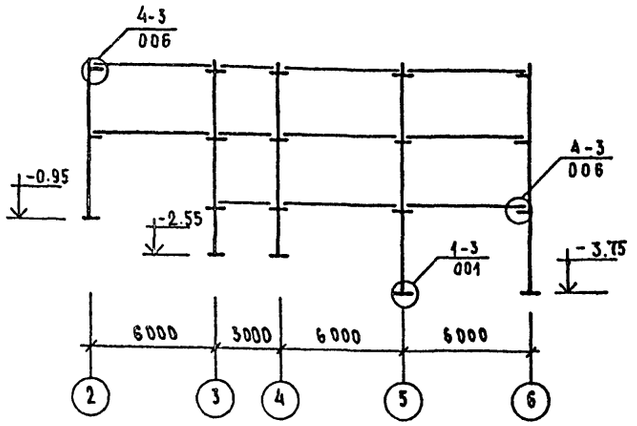

ПО ОСИ Е

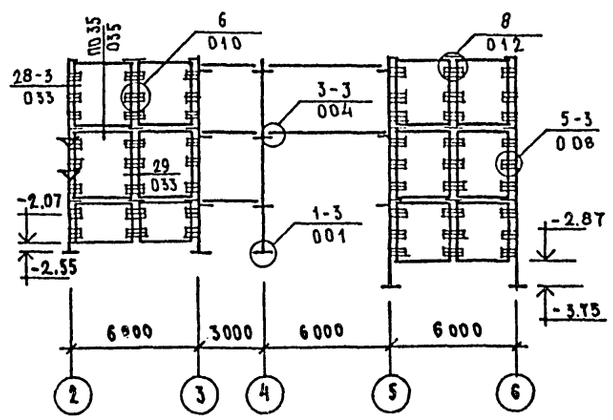

ПО ОСИ Д

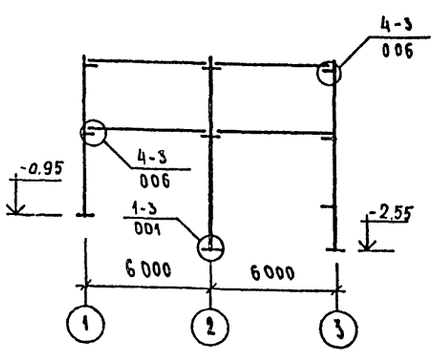

ПО ОСИ Г

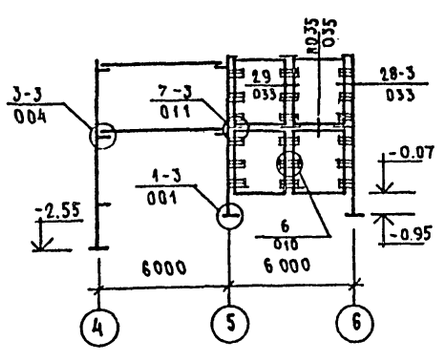

ПО ОСИ В

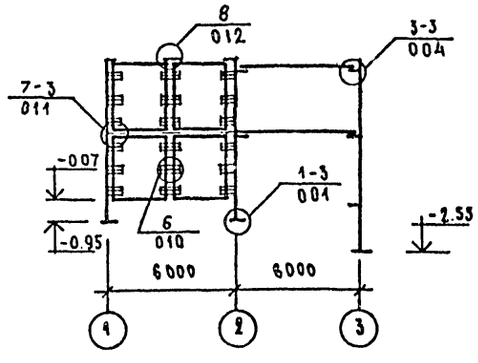

ПО ОСИ З

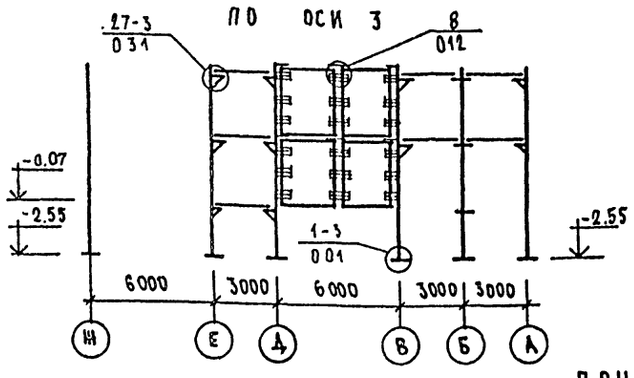

ПО ОСИ Б

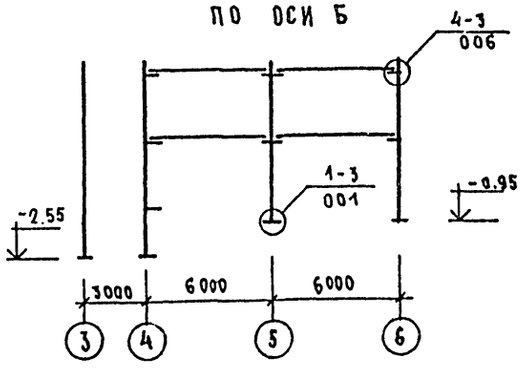

ПРИМЕЧАНИЯ

1. Монтажный план каркаса и общие примечания см лист 24
2. План фундаментов см лист 6
3. Узлы, замаркированные на данном листе см серию 1.020-1/83 в.6-1.

МАРКА ПОЗ.	ОБОЗНАЧЕНИЕ	НАИМЕНОВАНИЕ	КОЛ.	МАССА ЕД.,КГ	ПРИМЕЧАНИЕ
		КОЛОННЫ			
К-1	1.020-1/83 2-1	2КО 3.33-1.2-1	1	1710	
К-2		2КО 3.33-1.2-2	1	1710	
К-3		2КД 3.33-1.1-3	2	1744	
К-4		2КО 3.33-1.2-4	1	1710	
К-5		3КО 3.33(20)-1.1-5	1	2087	
К-6		3КД 3.33(20)-1.4-6	1	2137	
К-7		2К 3.33-2-7	1	1676	
К-8		2КО 3.33-1.2-8	2	1710	
К-9		2К 3.33-2-9	1	1676	
К-10		3КО 3.33(20)-1.1-10	2	2087	
К-11		3КО 3.33(20)-1.1-11	1	2087	
К-12		3КО 3.33(20)-1.1-12	1	2087	
К-13		3КО 3.33(20)-1.1-13	1	2087	
К-14		3КД 3.33(20)-1.4-14	1	2087	
К-15		3КО 3.33(20)-1.1-15	1	2087	
К-16		3КД 3.33(20)-1.4-16	2	2137	
К-17		3КД 3.33(20)-1.4-17	1	2137	
К-18		2КО 3.33-1.2-18	1	1710	
К-19		И3КО 3.33у-1.1-19	1	2087	
К-20		И3КД 3.33у-1.4-20	1	2137	
К-21		И3КО 3.33у-1.1-21	1	2087	
К-22		И3К 3.33у-1.-22	1	2087	
		МОНТАЖНЫЕ СОЕДИНИТЕЛЬНЫЕ ЭЛЕМЕНТЫ			
	1.020-1/83.7-1,6-1	МС-3	82	2.43	
	1.020-1/83.7-1,6-1	МС-4	82	0.13	
	1.020-1/83. 6-1	МС-5	14	1.32	
	1.020-1/83 3. 6-1	МС-7	41	2.26	
	1.020-1/83.7-1,6-1	МС-8	41	0.16	
	1.020-1/83.7-1,6-1	МС-9	16	1.60	
	1.020-1/83.7-1,6-1	МС-27	14	11.26	
		ЦЕМЕНТНЫЙ РАСТВОР М200 НА ЗАДЕЛКУ СТЫКОВ	0.629м³		
		БЕТОН МАРКИ М-200 НА ЗАДЕЛКУ СТЫКОВ	1.423		
		БЕТОН НА МЕЛКОМ ЗАПОЛНИТ. МАРКИ М-200 НА ЗАДЕЛКУ СТЫК.	7.94		

212-1-312.85 АС

ПРИВЯЗАН

ИНВ.N

Н.КОНТР.	ДУБИНКИН	
НАЧ.АОМ-1	БАШЕНКОВ	
ГА.ИНЖ.М	НАЗАРОВ	
ГАП	ОРЛИК	
ГИП	СУВОРОВ	
СТ.ИНЖ	МАРКОВА	
ИНЖ.	ВАВУЛО	

ДЕТСКИЕ ЯСЛИ-САД НА 95 МЕСТ

СТАДИЯ	ЛИСТ	ЛИСТОВ
Р	25	

КАРКАС. МОНТАЖНЫЕ СХЕМЫ

ЦНИИЭП учебных зданий

ИНВ.N ПОДЛ. | ПОДПИСЬ И ДАТА | ВЗАМ.ИНВ.N

Альбом I

Типовой проект 212-1-312.85

МОНТАЖНЫЙ ПЛАН ПЕРЕКРЫТИЯ НАД 1 ЭТАЖОМ

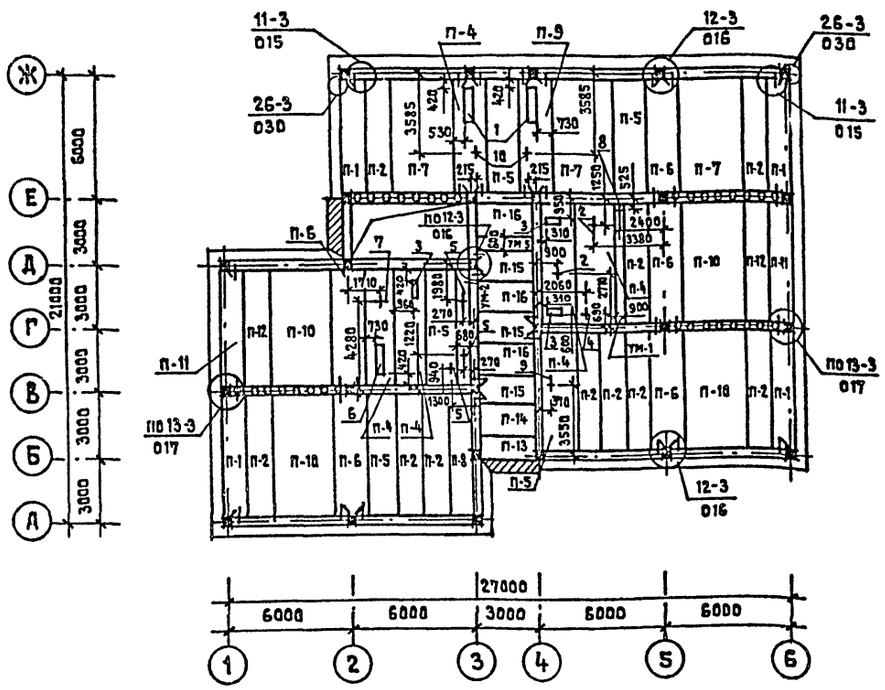

МОНТАЖНЫЙ ПЛАН ПЕРЕКРЫТИЯ НАД ПОДВАЛОМ И ТЕХПОДПОЛЬЕМ

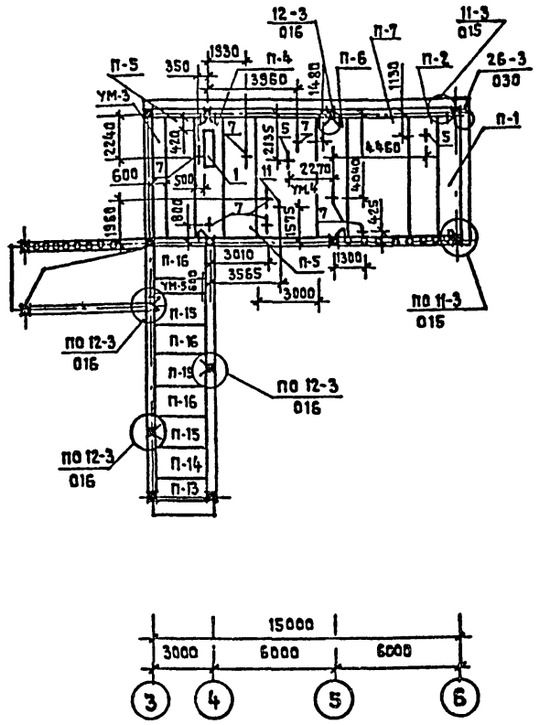

МОНТАЖНЫЙ ПЛАН ПОКРЫТИЯ

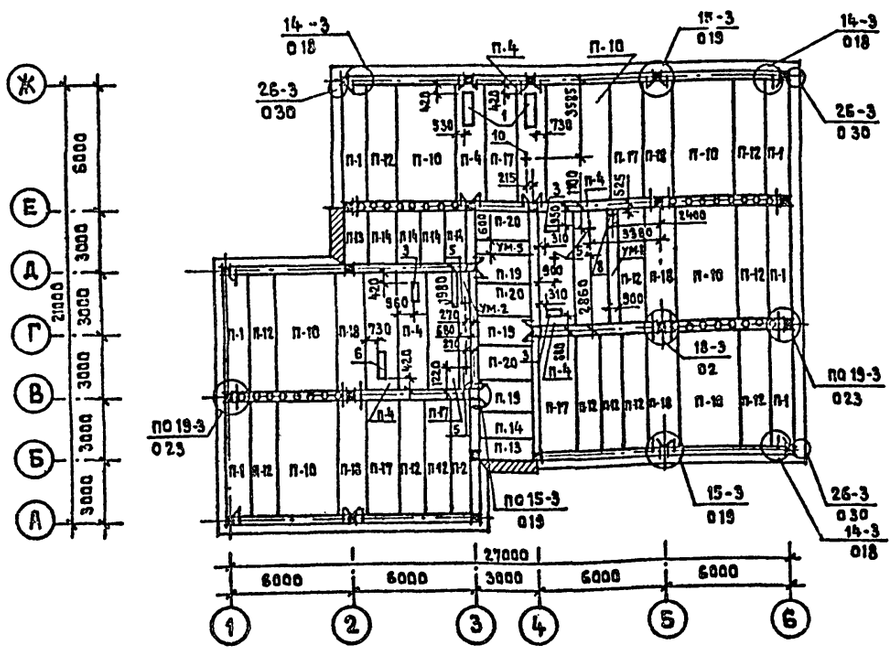

Номер отверстия	Размеры мм	Назначение
1	1500 х 280	ОВ
2	200 х 500	ВК
3	840 х 260	ОВ
4	180 х 200	ВК
5	200 х 200	ВК
6	260 х 1480	ОВ
7	200 х 300	ВК
8	450 х 450	ОВ
9	200 х 100	ВК
10	130 х 130	ЭО,СУ
11	350 х 350	ОВ

ПРИМЕЧАНИЯ

1. Монтажные узлы и соединительные изделия плит перекрытий приняты по серии 1.020-1/83, в. 6-1, 7-1.
2. Плиты перекрытий укладывать на цементном растворе марки М-200.
3. Монтажные соединения плит-сварные в соответствии с требованиями СН-393-78 и ГОСТ 5264-80.
4. Швы между плитами перекрытий тщательно заделать цементным раствором марки М-100.
5. Отверстия в плитах перекрытий выполнять в пределах пустот не нарушая ребер с учетом сантехнических чертежей и монтируемого оборудования.
6. Монолитные участки см лист 27.

Марка поз.	Обозначение	Наименование	Количество под вал.	1 этаж	2 этаж	всего	Масса ед.кг	Примечания
		Железобетонные изделия						
		Плиты покрытия и перекрытия						
П-1	1.041.1-2 в.1	ПК 56.12-9АтV(АV)Т-1	1	4	6	11	2.0	
П-2	1.041.1-2 в.1	ПК 56.12-7АтV(АV)Т-Б	1	10	1	12	2.0	
П-3	1.041.1-2 в.1	ПК 56.30-6АтV(АV)Т-Б	—	2	—	2	5.0	
П-4	1.041.1-2 в.6	ПРС 56.15-6АтVТ	1	5	6	12	2.89	
П-5	1.041.1-2 в.1	ПК 56.15-7АтV(АV)Т-Б	2	4	—	6	2.6	
П-6	1.041.1-2 в.1	ПК 56.15-7АтV(АV)Т-2	—	5	—	5	2.6	
П-7	1.041.1-2. в.1	ПК 56.30-8АтV(АV)Т	1	1	—	2	5.0	
П-8	1.041.1-2 в.1	ПК 56.12-9АтV(АV)Т	—	1	—	1	2.0	
П-9	1.041.1-2 в.6	ПРС 56.15-10АтVТ	—	1	—	1	2.89	
П-10	1.041.1-2 в.1	ПК 56.30-5АтV(АV)Т-Б	—	4	7	11	5.0	
П-11	1.041.1-2 в.1	ПК 56.12-4АтV(АV)Т-1	—	2	—	2	2.0	
П-12	1.041.1-2 в.1	ПК 56.12-4АтV(АV)Т-Б	—	2	12	14	2.0	
П-13	1.041.1-2 в.5	ПК 27.12-5АIIIТ-2	1	1	2	4	0.9	
П-14	1.041.1-2 в.5	ПК 27.12-5АIIIТ	1	1	5	7	0.9	
П-15	1.041.1-2 в.5	ПК 27.15-6АIIIТ-3	3	3	—	6	1.2	
П-16	1.041.1-2 в.5	ПК 27.15-6АIIIТ	3	3	—	6	1.3	
П-17	1.041.1-2. в.1	ПК 56.15-4АтV(АV)Т-Б	—	—	4	4	2.6	
П-18	1.041.1-2 в.1	ПК 56.15-4АтV(АV)Т-2	—	—	5	5	2.6	
П-19	1.041.1-2 в.5	ПК 27.15-4АIIIТ-3	—	—	3	3	1.2	
П-20	1.041.1-2 в.5	ПК 27.15-4АIIIТ	—	—	3	3	1.3	
		Монтажные соединительные элементы						
	1.020-1/83 7-1,6-1	МС-9	2	11	11	24	1.6	
	1.020-1/83 7-1,6-1	МС-11	—	—	4	4	1.61	
	1.020-1/83 7-1,6-1	МС-13	—	6	6	12	0.73	
	1.020-1/83 7-1,6-1	МС-14	2	6	—	8	0.66	
	1.020-1/83 7-1,6-1	МС-15	1	6	12	19	0.45	
	1.020-1/83 7-1,6-1	МС-18	6	16	36	58	0.42	
	1.020-1/83 7-1,6-1	МС-19	12	28	—	40	0.51	
	1.020-1/83 7-1,6-1	МС-21	—	—	23	23	0.55	
	1.020-1/83 7-1,6-1	МС-23	—	—	7	7	0.86	
	1.020-1/83 7-1,6-1	МС-26	2	10	10	22	3.2	
		Бетон марки М-200 на заделку стыков м³	0.353	1.755	1.84	3.948		
		Цементный раствор М-200 на заделку стыков м³	0.324	1.03	1.116	2.47		

УСЛОВНЫЕ ОБОЗНАЧЕНИЯ

- отверстия в перекрытиях для пропуска инженерных коммуникаций, пробиваемые после монтажа перекрытий. Большая сторона при прямоугольных отверстиях.
- отверстия для пропуска вентиляционных блоков, пробиваемые в панелях до установки их на место.

Согласовано: СТО Бабин, ЭТО Белов

Инв.№ подл. | Подпись и дата | Взам.инв.№

			212-1-312.85 АС
Нормоконтр.	Дубинкин		
Нач. АПМ	Башенков		
Гл.инж.м.	Назаров		
ГАП	Орлик		
ГИП	Суворов		
Ст. арх.	Алексеева		
Ст. инж.	Маркова		
Инженер	Давуд		

Привязан

Детские ясли-сад на 95 мест в конструкциях серии 1.020-1/83 | Стадия Р | Лист 26 | Листов

Монтажный план перекрытия и покрытия | ЦНИИЭП учебных зданий

ТИПОВОЙ ПРОЕКТ 212-1-312.85 АЛЬБОМ I

УМ-2

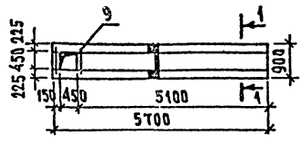

УМ-1

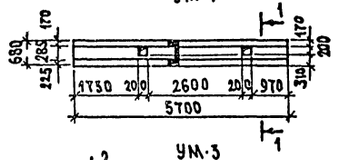

УМ-3

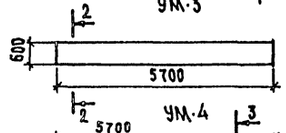

УМ-4

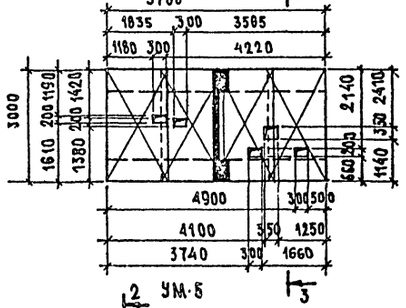

УМ-5

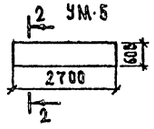

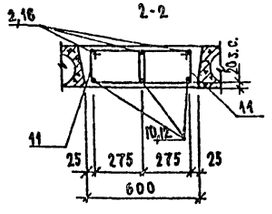

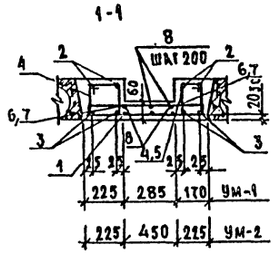

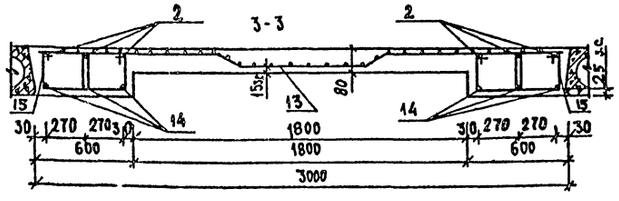

СПЕЦИФИКАЦИЯ К МОНОЛИТНЫМ УЧАСТКАМ

1	2	3	Обозначение	Наименование	Кол	Примеч.
			А	Б	В	Г
				УМ-1	2	
				Сборочные единицы		
А2		1	ГОСТ 8478-81	Сетка $\frac{5Вр1-100}{5Вр1-100}$ 1040×5660 $\frac{2,5}{2,5}$	1	13.04 кг
				Детали		
				Ф10 А I ГОСТ 5781-82		
А2		2		ℓ = 5670	4	13.96 кг
				Ф14 А III ГОСТ 5781-82		
А2		3		ℓ = 5670	4	24.6
				Ф6 А I ГОСТ 5781-82		
А2		4		ℓ = 920	39	7.93
А2		5		ℓ = 810	39	7.02
А2		6		ℓ = 730	24	3.84
А2		8		ℓ = 5670	3	3.78
				Ф6 А III ГОСТ 5781-82		
А2		9		ℓ = 850	4	0.76
				Материал		
				Бетон марки М·200		0.61 м³
				УМ-2	2	
				Сборочные единицы		
А2		1	ГОСТ 8478-81	Сетка $\frac{5Вр1-100}{5Вр1-100}$ 1040×5660 $\frac{2,5}{2,5}$	1	16.79 кг
				Детали		
				Ф10 А I ГОСТ 5781-82		
А2		2		ℓ = 5670	4	13.96
				Ф14 А III ГОСТ 5781-82		
А2		3		ℓ = 5670	4	24.6
				Ф6 А I ГОСТ 5781-82		
А2		4		ℓ = 920	78	15.91
А2		7		ℓ = 950	24	5.04
А2		8		ℓ = 5670	4	3.78
				Материал		
				Бетон марки М·200		0.74 м³
				УМ-3	1	
				Детали		
				Ф10 А I ГОСТ 5781-82		
А2		2		ℓ = 5670	3	10.53 кг
				Ф16 А III ГОСТ 5781-82		
А2		10		ℓ = 5670	3	27.28
				Ф6 А I ГОСТ 5781-82		
А2		11		ℓ = 1120	78	19.39
				Материал		
				Бетон марки М·200		0.75 м³
				УМ-4	1	
				Сборочные единицы		
А2		13	ГОСТ 8478-81	Сетка $\frac{5Вр1-100}{5Вр1-100}$ 1540×2960 $\frac{2,5}{2,5}$	4	57.9 кг
				Детали		
				Ф10 А I ГОСТ 5781-82		
А2		2		ℓ = 5670	6	21.06 кг
				Ф25 А III ГОСТ 5781-82		
А2		14		ℓ = 5670	6	130.64
				Ф6 А I ГОСТ 5781-82		
А2		15		ℓ = 1110	156	38.44
				Материал		
				Бетон марки М 200		2.32 м³
				УМ-5	2	
				Детали		
				Ф10 А I ГОСТ 5781-82		
А2		16		ℓ = 2670	3	5.02 кг
				Ф12 А III ГОСТ 5781-82		
А2		12		ℓ = 2670	3	7.19
				Ф6 А I ГОСТ 5781-82		
А2		11		ℓ = 1120	38	9.45
				Материал		
				Бетон марки М·200		0.36 м³

ВЫБОРКА СТАЛИ НА 1 ЭЛЕМЕНТ В КГ

Марка	Арматурные изделия										Сетки ГОСТ 8478-81		Всего
	Арматурная сталь ГОСТ 5781-82												
	Класс А·I			Класс А·III							Класс Вр·I		
	ф мм		Итого	ф мм					Итого		ф мм	Итого	
	6	10		6	12	14	16	25			5		
УМ-1	22.57	13.96	36.53	0.76	–	24.6	–	–	25.36		13.04	13.04	74.93
УМ-2	24.73	13.96	38.69	–	–	24.6	–	–	24.6		16.79	16.79	80.08
УМ-3	19.39	10.53	29.92	–	–	–	27.28	–	27.28		–	–	57.20
УМ-4	38.44	21.06	59.50	–	–	–	–	130.64	130.64		57.9	57.9	248.04
УМ-5	9.45	5.02	14.47	–	7.19	–	–	–	7.19		–	–	21.66

ВЕДОМОСТЬ ДЕТАЛЕЙ

Поз.	Эскиз
4	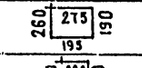
5	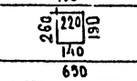
6	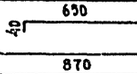
7	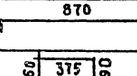
11	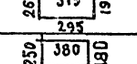
15	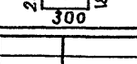

ПРИМЕЧАНИЯ

1. Работы по устройству монолитных участков производить в соответствии со СНиП III-15-76.
2. Бетонирование монолитного участка УМ-4 вести непрерывно.
3. В пределах отверстий сетки разрезать по месту и отогнуть в тело плиты.
4. В табличах спецификаций к монолитным участкам расход дан на 1 участок.

Н.контр.	Дубинкин		
Нач.АПМ	Башенков		
Гл.инж.м.	Назаров		
ГАП	Орлик		
ГИП	Суворов		
Ст.арх.	Алексеева		
Ст.инж.	Маркова		
Инж.	Вафуло		

Привязан

Инв. №

212-1-312.85 АС

Детские ясли-сад на 95 мест

Стадия	Лист	Листов
Р	27	

Монолитные участки УМ-1 + УМ-5

ЦНИИЭП учебных зданий

Инв. № подл. | Подпись и дата | Взам. инв. №

Типовой проект 212-1-312.85 альбом I

Лестница N1

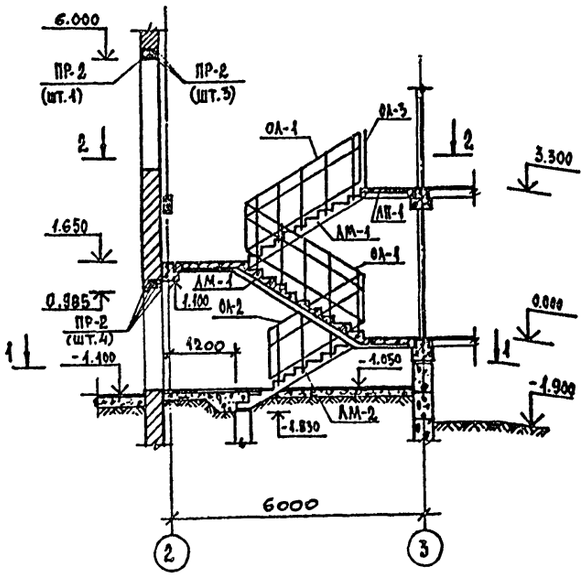

Раскладка проступей лестничных маршей и площадки

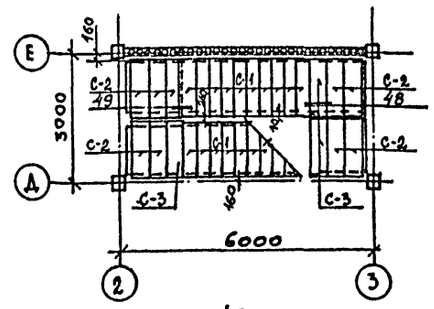

Крыльцо N5

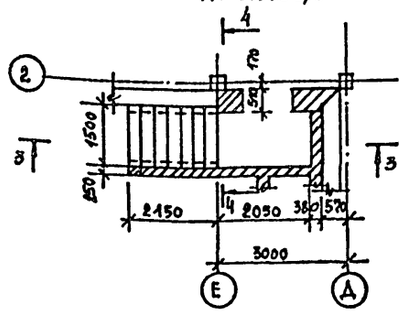

План фундаментов

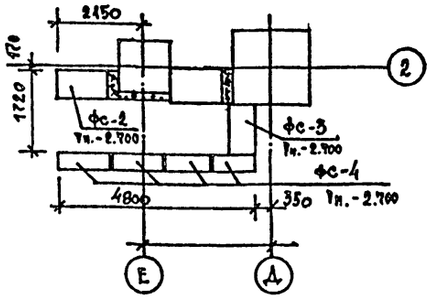

1-1

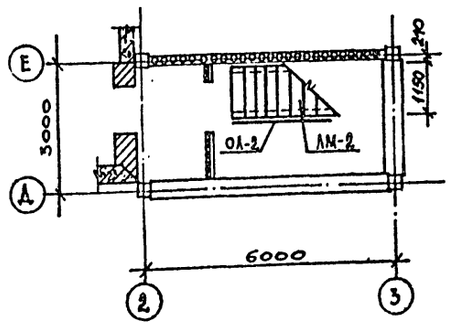

2-2

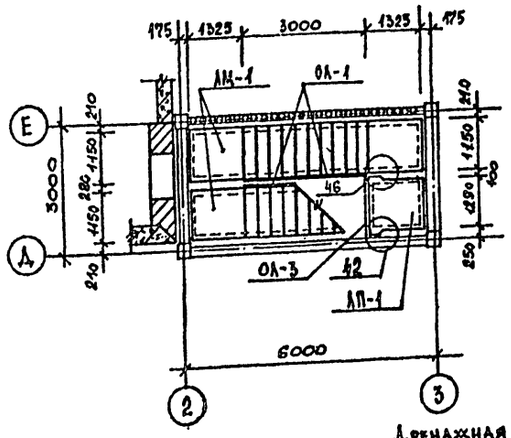

3-3

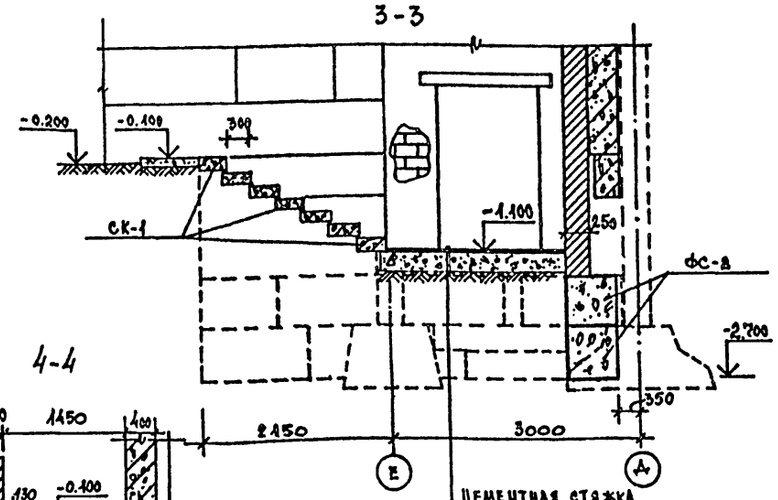

4-4

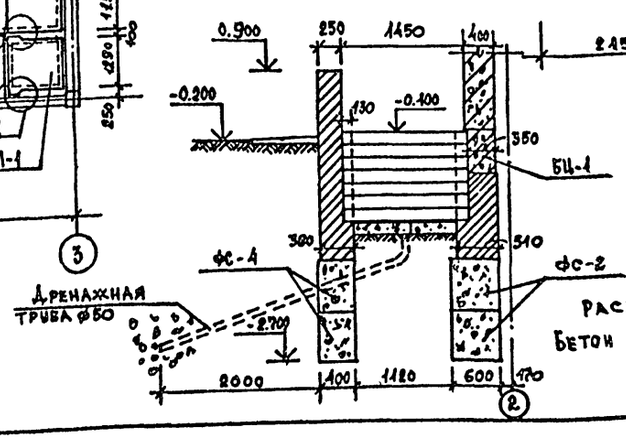

Цементная стяжка с железнением — 20

Бетон марки „200" — 150 По щебеночной подготовке

Расход материалов

Бетон марки М 200 — 0.57 м³

Марка поз.	Обозначение	Наименование	Кол.	Масса ед. кг	Примечание
		Лестничный марш			
ЛМ-1	1.050.1-2 вып.1	ЛМП 57.11.17-5	2	2400	
ЛМ-2		ЛМП 57.11.17-5-3	1	2100	
		Лестничная площадка			
ЛП-1	1.050.1-2 вып.1	ЛПП 14-13в	1	600	
		Накладная проступь			
С-1	1.050.1-2 вып.1	1 АН 12.3	26	40	
С-2		2 АН 12.3	14	40	
С-3		2 АН 12.3в	4	40	
		Ограждение лестниц			
ОЛ-1	1.050.1-2 вып.2	ОМ 17-4	2	53	
ОЛ-2		ОМ 11-4	1	31.5	
ОЛ-3		ОП 12-4	1	23.7	
		Соединительные элементы			
	1.020-1/83 в.6-1, в.7-1	МС-30	1	2.90	
	1.020-1/83 в.6-1.	МС-32	1	0.93	
	1.020-1/83 в.6-1	МС-33	3	0.19	
	1.020-1/83. в.6-1	МС-36	13	0.07	
		Ступени			
СК-1	1.255.1-1	СНК 15.3,5-6	7	0.175	
		Блоки бетонные стеновые			
ФС-3	ГОСТ 13579-78	ФБС 9.6.6-Т	4	700	
ФС-4		ФБС 12.4.6-Т	8	640	
		Перемычки брусковые			
ПР-1	1.138-10. вып. 1	1ПР1-12.12.14	—	50	
ПР-2		1ПР2-15.12.14	8	75	

Примечания

1. Все участки кирпичных стен находящихся в грунте выполнять из красного обыкновенного кирпича марки М-100 на растворе марки М-75.
2. Монтаж сборных железобетонных конструкций производить в соответствии со СНиП III-16-80.
3. План фундаментов, общие примечания и расположение крылец см. лист 6.
4. Узлы, замаркированные на данном листе, см. серию 1.020-1/83 в.6-1

Н. контр.	Дубинкин		212-1-312.85 АС
Нач. АПК-1	Башенков		
Гл. инж. АПК	Назаров		
Г.А.П.	Орлик		Детские ясли-сад на 95 мест
Г.И.П.	Суворов		Стадия Р; Лист 28; Листов
Ст. Арх.	Алексеева		Лестница N1, крыльцо N5
Ст. инж.	Маркова		ЦНИИЭП учебных зданий

Привязан

Инв. №

Инв. № подл. | Подпись и дата | Взам. инв. №

АЛЬБОМ I

Вход в подвал. Крыльцо №3

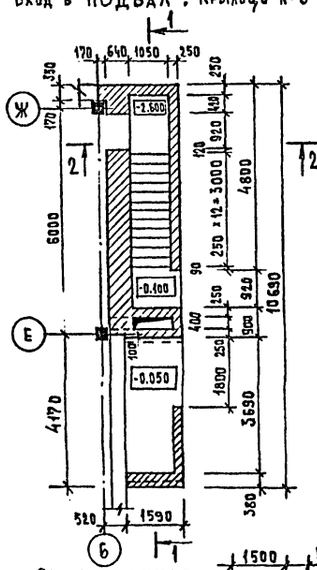

Эвакуационная лестница №1

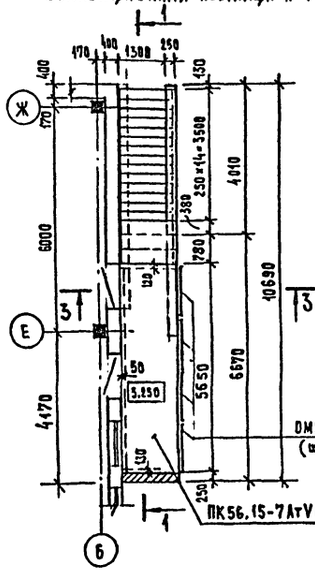

План фундаментов

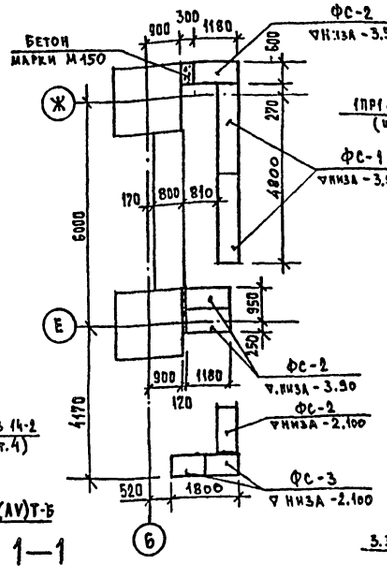

2—2

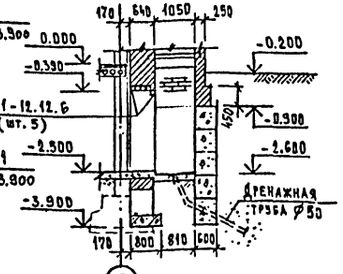

Крыльцо №4 (Крыльцо №2)

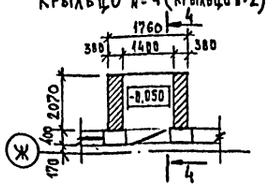

Эвакуационная лестница №2

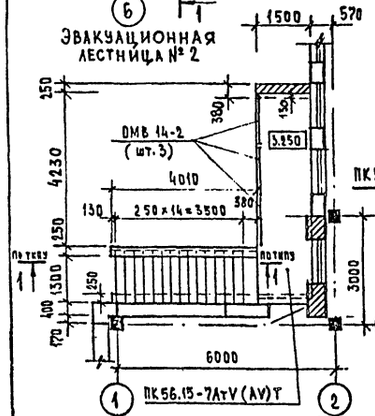

1—1

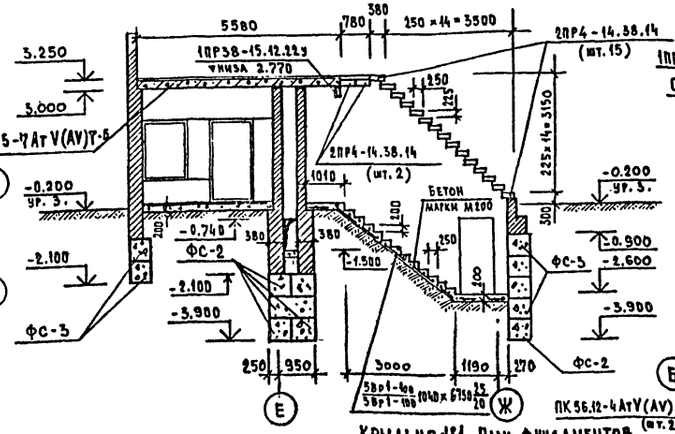

4—4

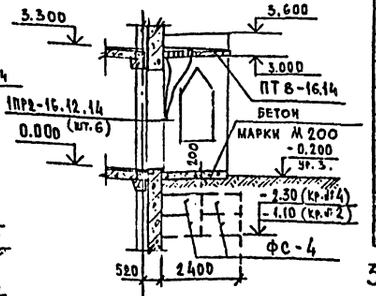

3—3

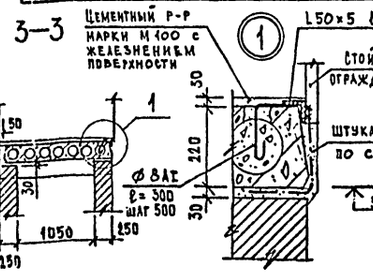

Крыльцо №1. План кровли

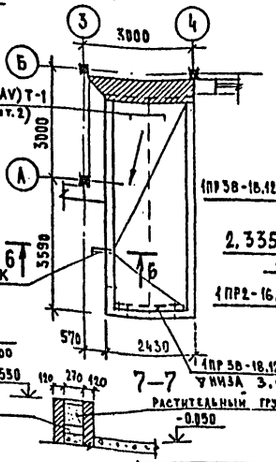

5—5

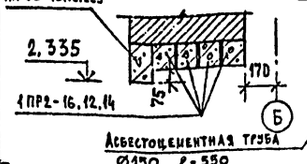

6—6

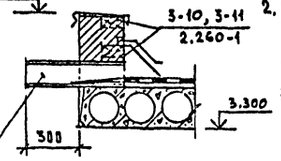

Эвакуационная лестница №2. План фундаментов

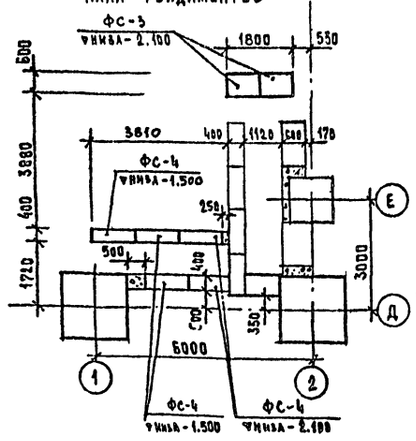

Крыльцо №1

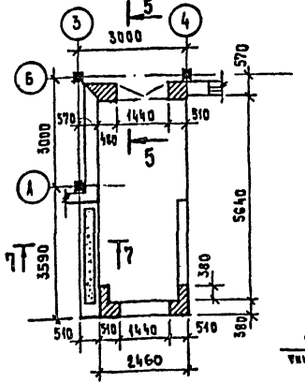

Крыльцо №4. План фундаментов

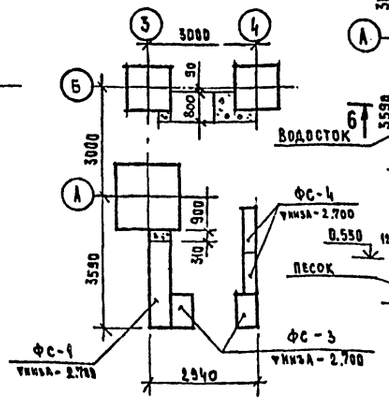

7—7

Спецификация изделий

Марка поз.	Обозначение	Наименование	Кол. шт.	Масса ед., кг	Примечание
		Железобетонные изделия			
		Блоки бетонные стеновые			
ФС-1	ГОСТ 13579-78	ФБС 24.6.6-Т	8	1960	
ФС-2	—//—	ФБС 12.6.6-Т	24	960	
ФС-3	—//—	ФБС 9.6.6-Т	16	700	
ФС-4	—//—	ФБС 12.4.6-Т	28	640	
		Панели перекрытий			
	1.041.1-2 вып.1	ПК 56.15-7АтV(AV)Т-Б	2	2600	
	—//—	ПК 56.12-4АтV(AV)Т-1	2	2000	
		Перемычки			
	1.138-10 вып.1	1ПР1-12.12.6	5	25	
	—//—	1ПР2-16.12.14	10	75	
	—//—	1ПР38-15.12.22у	1	100	
	—//—	1ПР38-18.12.22у	2	125	
	1.138-10 вып.2	2ПР4-14.38.14	17	190	
		Плиты плоские			
	1.243.1-4	ПТ8-16.14	1	448	
		Металлические изделия			
	1.050.1-2 вып.2	ОМВ 14-2	7	21,7	

Расход материалов

Бетон марки М200	6,5м³
Бетон марки М150	1,2м³
Сетка 5Вр1-100 5Вр1-100 1040×6750 25/20	19,2кг
L50×5	37,7кг
⌀8АI	2,5кг

Примечания

1. Расположение крылец и лестниц на планах здания см. листы 11, 12.
2. Фундаменты под крыльца и лестницы выполнять одновременно с устройством фундаментов под здание.
3. Монолитные работы производить в соответствии со СНИП III-15-76

Привязан

Инв. №

Н. контр.	Дубинкин	
Нач. АПМ-1	Башенков	
Гл. инж. АПМ	Назаров	
ГАП	Орлик	
ГИП	Суворов	
Рук. гр. инж.	Дубинкин	

212-1-312.85 -АС

Детские ясли-сад на 95 мест

Стадия	Лист	Листов
Р	29	

Эвакуационные лестницы №1,2 крыльца №1,2,3,4. Вход в подвал.

ЦНИИЭП учебных зданий

Инв. № подл. | Подпись и дата | Взам. инв. №

АЛЬБОМ I

РАЗВЕРТКА ПО ОСИ „А"

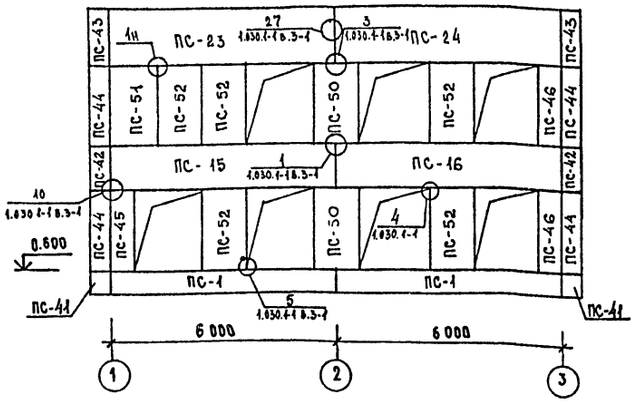

РАЗВЕРТКА ПО ОСИ „Б"

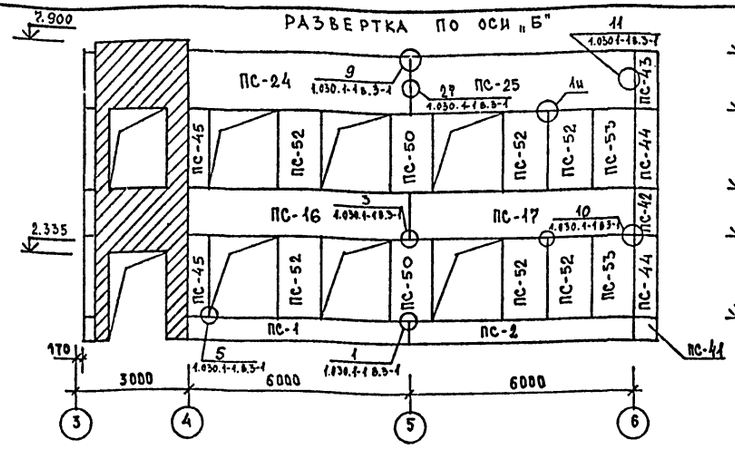

РАЗВЕРТКА ПО ОСИ „3"

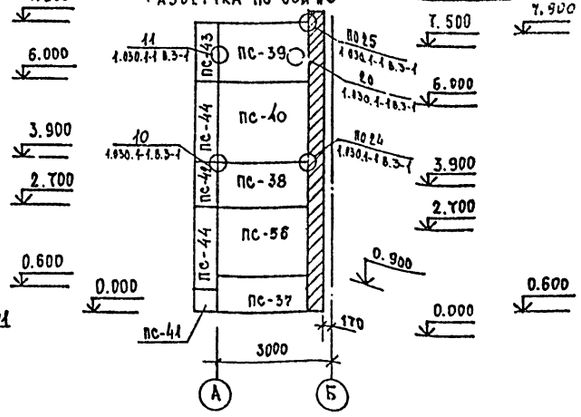

РАЗВЕРТКА ПО ОСИ „1"

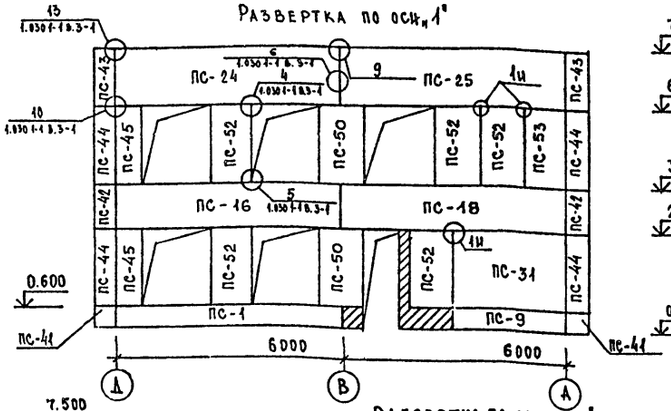

РАЗВЕРТКА ПО ОСИ „2"

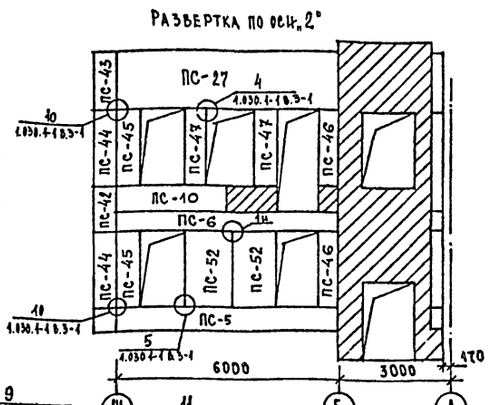

РАЗВЕРТКА ПО ОСИ „Д"

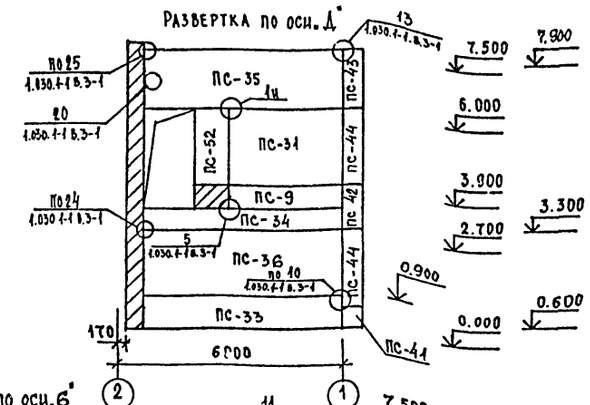

РАЗВЕРТКА ПО ОСИ „Ж"

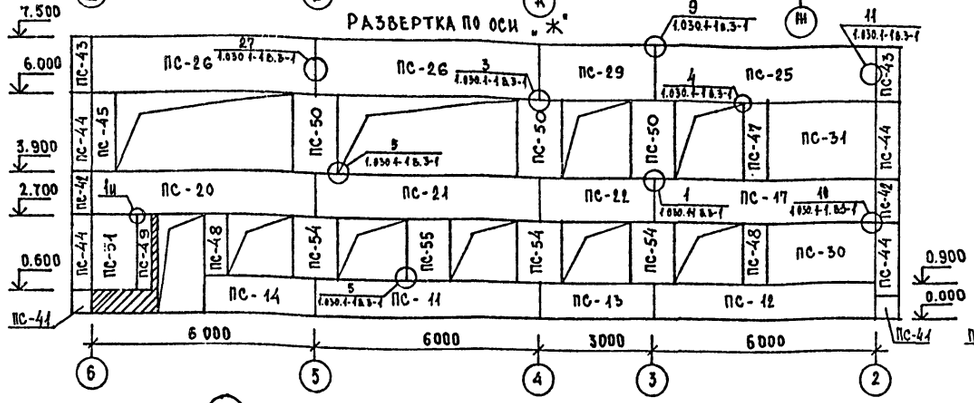

РАЗВЕРТКА ПО ОСИ „6"

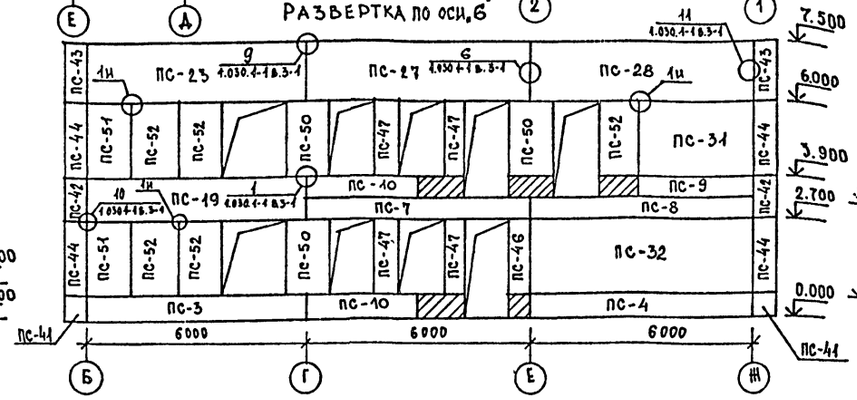

ПРИМЕЧАНИЯ

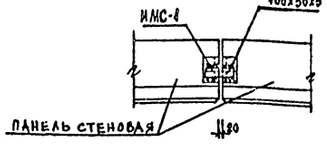

1. Все работы по монтажу стеновых панелей производить в соответствии с указаниями серии 1.090.1-1.
2. Заделку некратных мест производить эффективным кирпичом марки М-75 на растворе марки М-50 колодцевой кладкой с толщиной стены 520мм.
3. Кирпичную кладку заанкерить по выступающим закладным деталям панелей и колонн по 2ф 8AI в раскладки.

Н.контр	Дубинкин		212-1-312.85 АС
Нач.АПМУ	Башейков		
Гл.инж.м	Назаров		
ГАП	Орлик		Детские ясли-сад на 95 мест
ГИП	Суворов		Стадия Р; Лист 30; Листов
Ст.арх.	Алексеева		Монтажная схема стеновых панелей
Ст.инж.	Маркова		ЦНИИЭП учебных зданий
Инж.	Вавуло		

Привязан

Инв. №

Инв.№ подл. | Подпись и дата | Взам.инв.№

МАРКА ПОЗ.	ОБОЗНАЧЕНИЕ	НАИМЕНОВАНИЕ	КОЛ.	МАССА ЕД., Т	ПРИМЕЧАНИЕ
1	2	3	4	5	6
		ЖЕЛЕЗОБЕТОННЫЕ ИЗДЕЛИЯ			
		НАРУЖНЫЕ СТЕНОВЫЕ ПАНЕЛИ ОДНОСЛОЙНЫЕ			
ПС-1	1.030.1-1 . 1-1	ИПС 60.6.4,0 - 6л -1	4	1.67	
ПС-2		ИПС 60.6.4,0 - 6л - 2	1	1.67	
ПС-3		ИПС 60.6.4,0 - 6л - 3	1	1.67	
ПС-4		ИПС 60.6.4,0 - 6л-4	1	1.67	
ПС-5		ИПС 60.6.4,0 - 6л-5	1	1.67	
ПС-6		ИПС 60.6.4,0 - 6л-6	1	1.67	
ПС-7		ИПС 60.6.4,0 - 6л-7	1	1.67	
ПС-8		ПС 60.6.4,0 - 6л - 8	1	1.67	
ПС-9		ИПС 30.6.4,0 - 6л - 9	3	0.82	
ПС-10		ИПС 30.6.4,0 - 6л - 10	3	0.82	
ПС-11		ПС 60.9.4,0 - 6л - 11	1	2.48	
ПС-12		ПС 60.9.4,0 - 6л - 12	1	2.48	
ПС-13		ПС 30.9.4,0 - 6л - 13	1	1.24	
ПС-14		ПС 30.9.4,0 - 6л - 14	1	1.24	
ПС-15		ПС 60.12.4,0 - 6л - 15	1	3.29	
ПС-16		ПС 60.12.4,0 - 6л - 16	3	3.29	
ПС-17		ПС 60.12.4,0 - 6л - 17	2	3.29	
ПС-18		ПС 60.12.4,0 - 6л - 18	1	3.29	
ПС-19		ПС 60.12.4,0 - 6л - 19	1	3.29	
ПС-20		ПС 60.12.4,0 - 6л - 20	1	3.29	
ПС-21		ПС 60.12.4,0 - 6л - 21	1	3.29	
ПС-22		ПС 30.12.4,0 - 6л - 22	1	1.65	
ПС-23		ПС 60.15.4,0 - 6л - 23	2	4.10	
ПС-24		ПС 60.15.4,0 - 6л - 24	3	4.10	
ПС-25		ПС 60.15.4,0 - 6л - 25	3	4.10	
ПС-26		ПС 60.15.4,0 - 6л - 26	2	4.10	
ПС-27		ПС 60.15.4,0 - 6л - 27	2	4.10	

1	2	3	4	5	6
ПС-28	1.030.1-1 . 1-1	ПС 60.15.4,0 - 6л - 28	1	4.10	
ПС-29		ПС 30.15.4,0 - 6л - 29	1	2.05	
ПС-30		ПС 30.18.4,0 - 6л - 30	1	2.47	
ПС-31		ПС 30.21.4,0 - 6л - 31	4	2.88	
ПС-32		ПС 60.21.4,0 - 6л - 32	1	2.88	
ПС-33		1ПС 57,5.9.4,0 - 6л-1-33	1	2.32	
ПС-34		1ПС 57,5.6.4,0 - 6л - 2-34	1	1.46	
ПС-35		1ПС 57,5.15.4,0 - 6л - 2-35	1	3.84	
ПС-36		1ПС 57,5.18.4,0 - 6л - 2-36	1	4.56	
ПС-37		1ПС 27,5.9.4,0 - 6л - 1-37	1	1.07	
ПС-38		1ПС 27,5.12.4,0 - 6л - 1-38	1	1.43	
ПС-39		1ПС 27,5.15.4,0 - 6л - 1-39	1	1.78	
ПС-40		1ПС 27,5.21.4,0 - 6л - 1-40	1	2.50	
ПС-41		3ПС 56.60.40 - л - 41	12	0.18	
ПС-42		3ПС 56.120.40 - л - 42	12	0.39	
ПС-43		3ПС 56.150.40 - л - 43	12	0.49	
ПС-44		3ПС 56.210.40 - л - 44	24	0.68	
ПС-45		2ПС 6.21.4,0 - л - 45	8	0.57	
ПС-46		2ПС 6.21.4,0 - л - 46	5	0.57	
ПС-47		2ПС 6.21.4,0 - л - 47	7	0.57	
ПС-48		2ПС 6.18.4,0 - л - 48	2	0.49	
ПС-49		2ПС 3.21.4,0 - л - 49	1	0.28	
ПС-50		2ПС 12.21.4,0 - л - 50	12	1.14	
ПС-51		2ПС 12.21.4,0 - л - 51	4	1.14	
ПС-52		2ПС 12.21.4,0 - л - 52	24	1.14	
ПС-53		2ПС 12.21.4,0 - л - 53	3	1.14	
ПС-54		2ПС 12.18.4,0 - л - 54	3	0.98	
ПС-55		2ПС 12.18.4,0 - л - 55	1	0.98	
ПС-56		1ПС 27,5.18.4,0 - 6л-56	1	2.14	

1	2	3	4	5	6
		МОНТАЖНЫЕ СОЕДИНИТЕЛЬНЫЕ ЭЛЕМЕНТЫ			
	1.030.1-1 в.3-1, 4-1	МС-1	125	0.26кг	
		МС-2(4)	88	0.032	
		МС-2	118	0.28	
		МС-3	32	0.52	
		МС-4	8	5.1	
		МС-6	22	0.26	
		МС-7	12	0.25	
		МС-9	2	6.9	
		МС-10	2	3.4	
		МС-11	9	1.25	
		МС-15	7	1.5	
		И МС-1	17	0.20	

АЛЬБОМ I

ИНВ.N ПОДЛ. | ПОДПИСЬ И ДАТА | ВЗАМ.ИНВ.N

ПРИВЯЗАН

ИНВ.N

212-1-312.85 АС

Н.контр.	Дубинкин	
Нач.отд.1	Башейков	
Гл.инж.м.	Назаров	
ГАП	Орлик	
ГИП	Суворов	
Ст.арх.	Алексеева	
Ст.инж.	Маркова	
Инж.	Вавуло	

ДЕТСКИЕ ЯСЛИ-САД НА 95 МЕСТ

СТАДИЯ	ЛИСТ	ЛИСТОВ
Р	31	

СПЕЦИФИКАЦИЯ СТЕНОВЫХ ПАНЕЛЕЙ. МОНТАЖНЫЕ СОЕДИНИТЕЛЬНЫЕ ЭЛЕМЕНТЫ.

ЦНИИЭП УЧЕБНЫХ ЗДАНИЙ

АЛЬБОМ I

ПЛАН ФУНДАМЕНТОВ ПОД ОБОРУДОВАНИЕ

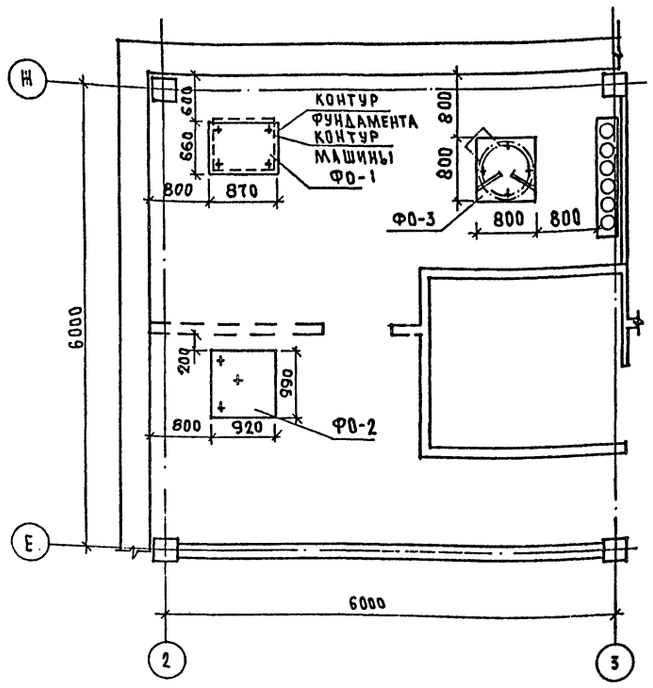

ФО-1

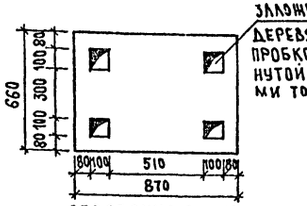

ОБВЯЗОЧНАЯ РАМА

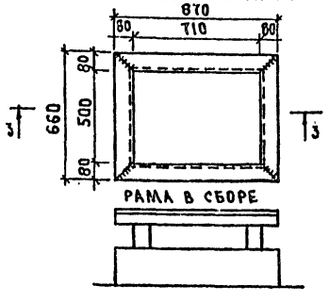

3-3

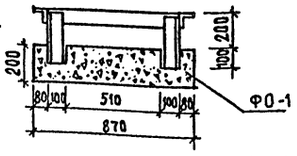

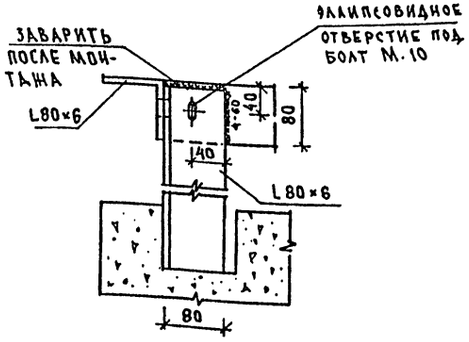

ФО-2

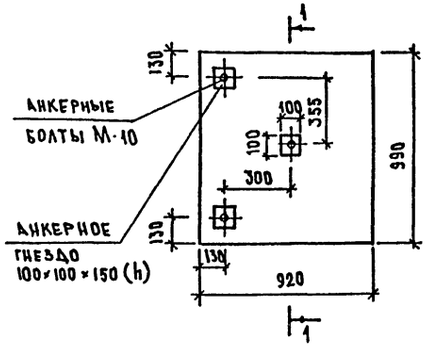

1-1

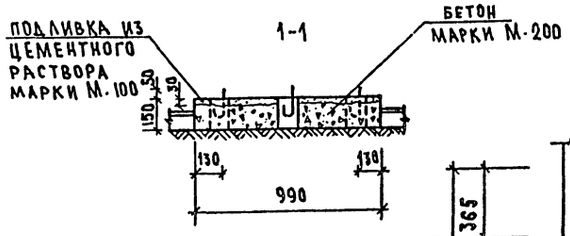

ФО-3

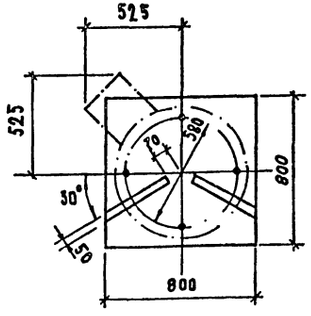

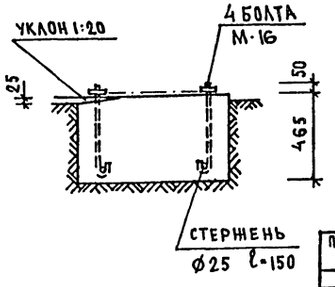

ПЛАН ДУШЕВЫХ ПОДДОНОВ ПГ и ПМ

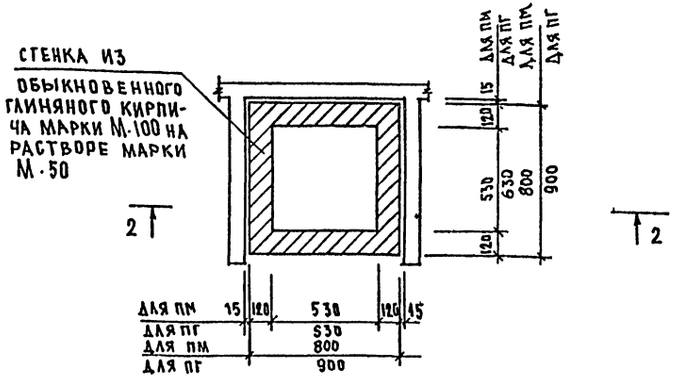

2-2 ДЛЯ ПГ

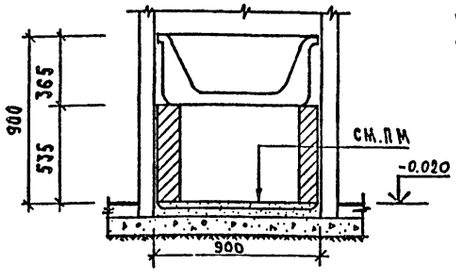

2-2 ДЛЯ ПМ

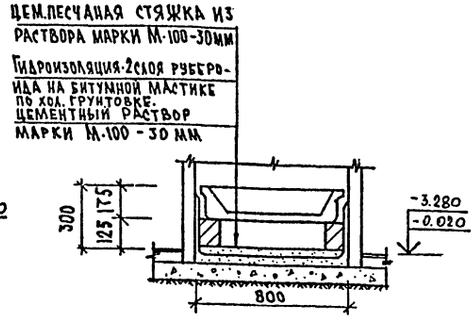

РАСХОД МАТЕРИАЛОВ

Бетон марки М-200	0.568	м³
L 80×6	31.9	кг

ПРИМЕЧАНИЯ

1. Установку анкерных болтов уточнять на месте по полученному оборудованию.
2. Анкерные гнезда заполнять бетоном на мелком заполнителе марки М-200 после установки рам и анкерных болтов.
3. Сварку рамы фундамента ФО-1 производить электродами Э-42. Высота шва $h_{шв}$ = 4 мм

212-1-312.85 АС

Н. контр.	Дубинкин		Детские ясли-сад на 95 мест	Стадия	Лист	Листов
Нач. АПМ	Башенков			Р	32	
Гл. инж. м	Назаров					
ГАП	Орлик					
ГИП	Суворов					
Ст. арх.	Алексеева		Фундаменты под оборудование	ЦНИИЭП учебных зданий		
Ст. инж.	Маркова					
Инж.	Бавуло					

Привязан

Инв. №

Альбом I

Ведомость чертежей основного комплекта

Лист	Наименование	Примечание
1	Общие данные	
2	План 1 этажа. Расстановка технологического оборудования.	
3.	План 2 этажа Расстановка технологического оборудования.	

Ведомость ссылочных и прилагаемых документов

Обозначение	Наименование	Примечание
Альбом № УК, ч.I	Спецификация оборудования	

Условные обозначения

- Электророзетка штепсельная двухполюсная 220 в, 6А
- Раковина (лабораторная) со смесителем с поворотным изливом
- Умывальник со смесителем с поворотным изливом
- Трап

Пояснительная записка

Настоящий проект разработан для детских ясель - сада на 95 мест для сельского строительства.

Общие указания

Назначение

Детские ясли-сад на 4 группы /95 мест/ предназначены для воспитания детей дошкольного возраста, с ясельного возраста до 6 лет.

Наполняемость детей в группах
детского сада - 25 человек
ясель - 20 человек

Количество групп в яслях - 1
Количество групп в детском саду - 3
Общее количество - 35 человек

Нормативные документы.

1. СНиП II-64-80 Строительные нормы и правила часть II, глава 64. Детские дошкольные учреждения.
2. НП-21-73. Нормаи основных планировочных элементов жилых и общественных зданий. Помещения детских ясель-садов.

Режим работы:

Круглосуточное пребывание детей

Технологическое оборудование принято в комплекте, обеспечивающем проведение занятий и игр. Наборы мебели и оборудования приняты по типовым наборам мебели и оборудования, утвержденным государственным комитетом по гражданскому строительству и архитектуре при Госстрое СССР. Мебель принята стандартной, выпускаемой предприятиями „Союзмебель".

Стоимость технологического оборудования и мебели принимается по СНиП IV-13-82 Сборник сметных норм затрат на оборудование и инвентарь общественных и административных зданий - Сборник №5;3 „Детские дошкольные учреждения.

Пищеблок работает на сырье, оборудование кухни - электрическое, секционное, модулированное.

Количество реализуемых блюд - в день - 670 блюд/день

Состав и площади всех помещений приняты в соответствии со СНиП II-64-80.

Постирочная оборудована стиральной машиной, центрифугой, электрическим котлом для кипячения наиболее загрязненного белья, сушильным барабаном. Для замачивания белья предусмотрена бытовая ванна. В постирочной стирается 0.26 кг белья на одно место, т.е. 25 кг в день, остальное белье сдается в централизованную прачечную.

Общий штат детских ясель-сада - 35 человек

Настоящий типовой проект разработан в соответствии с действующими нормами и правилами
Главный инженер проекта Ревекин А.И.

Инв. № подл. | Подпись и дата | Взам. инв. №

Привязан:

Инв. №

212-1-312.85 ТХ

Н. контр.	Ревекин	
Нач. отд.	Алышева	
Гл. инж.	Ревекин	
Исполн.	Гнщенко	

Детские ясли-сад на 95 мест в конструкциях серии 1.020-1/83

Стадия	Лист	Листов
Р	1	

Общие данные

ЦНИИЭП учебных зданий

Альбом I

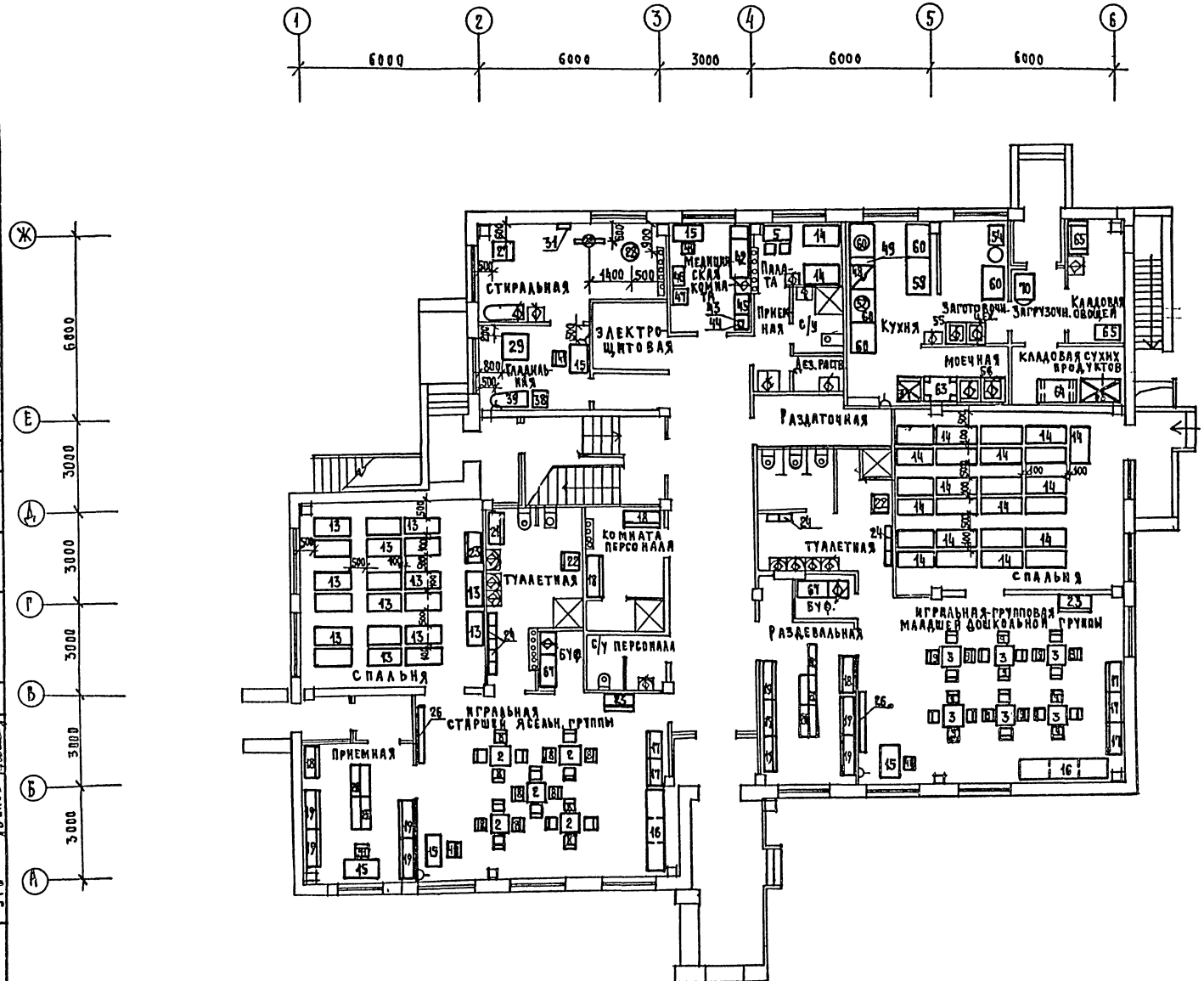

Н.КОНТР.	РЕВЕКИН		
НАЧ.ОТД.	МАЛЫШЕВА		
ГЛ.ИНЖ.ОТД.	РЕВЕКИН		
ИСПОЛН.	ТИЩЕНКО		
ИНЖЕНЕР	ШАБАЛИНА		

212-1-312.85 ТХ

ДЕТСКИЕ ЯСЛИ-САД НА 95 МЕСТ В КОНСТРУКЦИЯХ СЕРИИ 1.020-1/83

ПЛАН ПЕРВОГО ЭТАЖА. РАССТАНОВКА ТЕХНОЛОГИЧЕСКОГО ОБОРУДОВАНИЯ

СТАДИЯ	ЛИСТ	ЛИСТОВ
Р	2	

ЦНИИЭП учебных зданий

ПРИВЯЗАН:

ИНВ.N

СОГЛАСОВАНО:

ГАП	ФРАНК	
СТО	БАБИН	
ЗТО	БЕЛОВ	

ИНВ.№ ПОДЛ. | ПОДПИСЬ И ДАТА | ВЗАМЕН.ИНВ.N

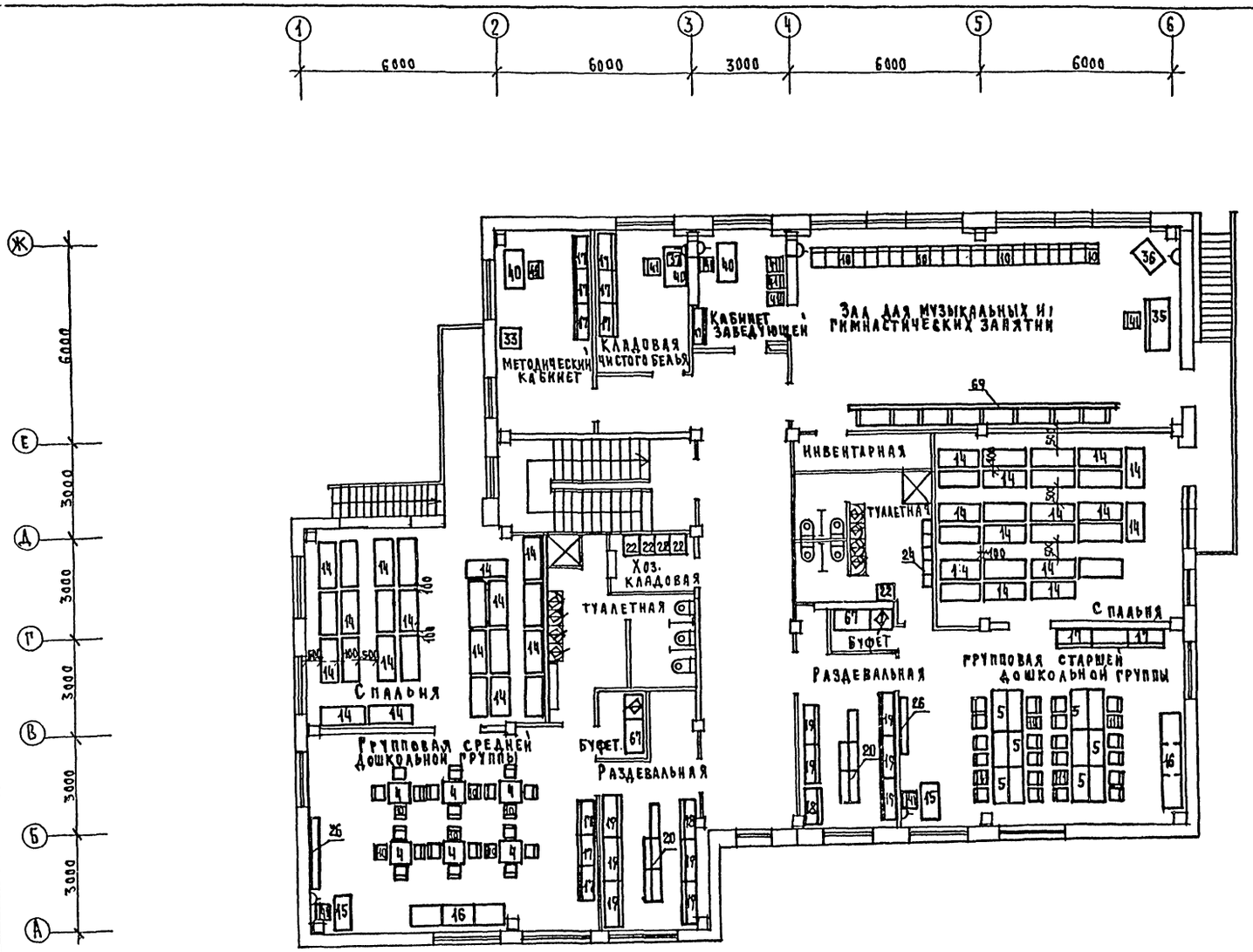

ГИП	ОРЛИК	
СТО	БАБИН	
ЭТО	БЕЛОВ	

Согласовано:

Инв. № подл. | Подпись и дата | Взамен инв. №

Привязан.

Инв. N

Н. контр.	РЕВЕКИН	
Нач. ОТА	МАЛЫШЕВА	
Сл. инж. ОТА	РЕВЕКИН	
Исполнил	ТИЩЕНКО	
Инженер	ШАБЛЫКИНА	

212-1-312.85 ТХ

Детские ясли-сад на 95 мест в конструкциях серии 1.020-1/83

План второго этажа. Расстановка технологического оборудования

Стадия	Лист	Листов
Р	3	

ЦНИИЭП учебных зданий

Госстрой СССР
ЦЕНТРАЛЬНЫЙ ИНСТИТУТ ТИПОВОГО ПРОЕКТИРОВАНИЯ
Свердловский филиал
620062, г.Свердловск-62, ул.Чебышева,4
Заказ №1167 Инв.№20584-01 тираж 150
Сдано в печать _____ 198 г цена 2-89

gost.e-ecolog.ru