ТИПОВОЙ ПРОЕКТ
212-1-212 с

ДЕТСКИЕ ЯСЛИ-САД НА 280 МЕСТ

В КОНСТРУКЦИЯХ ИИС-04

АЛЬБОМ I

РАЗДЕЛ 1.1-1
АРХИТЕКТУРНО-СТРОИТЕЛЬНАЯ ЧАСТЬ

РАЗДЕЛ 4.1-1
ТЕХНОЛОГИЯ

1056/01

Цена 4-86

				Привязан	
				Инв.№	

gost.e-ecolog.ru

ТИПОВОЙ ПРОЕКТ
212-1-212 с

ДЕТСКИЕ ЯСЛИ-САД НА 280 МЕСТ

В КОНСТРУКЦИЯХ ИИС-04

РАЗДЕЛЫ: 1.1-1, 4.1-1

СОСТАВ ПРОЕКТА:

АЛЬБОМ I	Р 1.1-1	АРХИТЕКТУРНО-СТРОИТЕЛЬНАЯ ЧАСТЬ
	Р 4.1-1	ТЕХНОЛОГИЯ
АЛЬБОМ II	Р 2.1-1	ОТОПЛЕНИЕ И ВЕНТИЛЯЦИЯ
	Р 3.1-1	ВОДОПРОВОД И КАНАЛИЗАЦИЯ
	Р 5.1-1	ЭЛЕКТРООСВЕЩЕНИЕ
	Р 5.2-1	СИЛОВОЕ ЭЛЕКТРООБОРУДОВАНИЕ
	Р 5.3-1	АВТОМАТИЗАЦИЯ
	Р 6.1-1	УСТРОЙСТВА СВЯЗИ
АЛЬБОМ III	Р 5.3-2	ЗАДАНИЕ ЗАВОДУ ИЗГОТОВИТЕЛЮ
АЛЬБОМ IV	Р 7.1-1	СМЕТЫ
АЛЬБОМ V	Р 9.1-1	ИЗДЕЛИЯ ЗАВОДСКОГО ИЗГОТОВЛЕНИЯ

Разработан проектным институтом СибЗНИИЭП
Главный инженер института Зонов В.П.
Главный архитектор проекта Ромин А.И.

Технический проект утвержден Госгражданстроем
Приказ №109 от 13.03.1981 г.
Рабочие чертежи введены в действие СибЗНИИЭП
Приказ №27 от 11.03.1982 г.

Привязан

Инв. №

Р1.1-1

Ведомость основных комплектов рабочих чертежей

Обозначение	Наименование	Примечание
Р1.1-1	Архитектурно-строительная часть	
Р2.1-1	Отопление и вентиляция	
Р3.1-1	Водопровод и канализация.	
Р4.1-1	Технология	
Р5.1-1	Электроосвещение	
Р5.2-1	Силовое электрооборудование	
Р5.3-1	Автоматизация	
Р5.3-2	Задание заводу изготовителю	
Р6.1-1	Устройство связи	
Р7.1-1	Сметы	
Р9.1-1	Изделия заводского изготовления	

Ведомость ссылочных документов

Обозначение	Наименование	Примечание
	Типовые изделия	
1.136-10	Двери деревянные внутренние	
1.136-11 альб. 1	Двери деревянные входные и тамбурные	
ГОСТ 16289-80	Окна и балконные двери с тройным остеклением для жил. и общ. зданий	
ГОСТ 11214-78	Окна и балконные двери дерев. с двойным остеклением для жил. и общ. зданий	
1.136-12 вып. 1	Фрамуги для входных, балконных и внутренних дверей.	
1.136-2	Подоконные деревянные доски для жилых и общественных зданий.	
1.231-1 вып. 1.2	Перегородки	
1.138-10 вып. 1	Перемычки	
Сер. 1.050.1-1с вып. 1.2	Лестницы	
ИИС-04	Сборные элементы зданий каркасной конструкции	
1.243-2	Плиты плоские	
	Типовые узлы и детали	
2.230-1 вып. 5	Детали стен и перегородок общественных зданий	
2.236-2 вып. 1	Примыкание оконных и дверных блоков.	
ИИС-04.10 вып. 8.	Монтажные узлы и детали	
2.260-1 вып. 3	Детали покрытий общественных зданий.	
2.244-1 вып. 4	Детали полов общественных зданий.	
2.290-4 вып. 1	Детали утепления охлаждаемых камер.	

Привязка настоящего проекта выполнена в соответствии с действующими нормами и правилами (в том числе по взрыво-пожарной безопасности).

Главный архитектор проекта / /

Главный инженер проекта / /

1981г

Настоящий проект выполнен в соответствии с действующими нормами и правилами. (в том числе по взрыво-пожарной безопасности).

Главный архитектор проекта [подпись] (Фомин А.И.).

Нормоконтроль: ГАП [подпись] Фомин [подпись]

Инв. № подл. | Подпись и дата | Взам. инв. №

Ведомость чертежей.

Лист	Наименование	Стр.	Примечание
1	2	3	4
	Р1.1-1		
1	Общие данные (начало).	2	
2	Общие данные (окончание)	3	
3	Сводная спецификация индустриальных изделий (начало).	4	
4	Сводная спецификация индустриальных изделий (продолжение 1).	5	
5	Сводная спецификация индустриальных изделий (продолжение 2).	6	
6	Сводная спецификация индустриальных изделий (продолжение 3).	7	
7	Сводная спецификация индустриальных изделий (окончание).	8	
АС-1	Схема генерального плана	9	
АС-2	Схема фундаментов. Таблица нагрузок на фундаменты. Сейсмичность 7 баллов.	10	
АС-3	Схема фундаментов. Таблица нагрузок на фундаменты. Сейсмичность 8 баллов	11	
АС-4	Блок 1. План фундаментов. Узлы, сечения $R^{н}_{гр}$ = 0.20 мпа (пример решения).	12	
АС-5	Блок 1. План фундаментов. Узлы, сечения $R^{н}_{гр}$ = 0.25 мпа (пример решения)	13	
АС-6	Блок 2. План фундаментов. Узлы, сечения. $R^{н}_{гр}$ = 0.20 мпа (пример решения).	14	
АС-7	Блок 2. План фундаментов. Узлы, сечения. $R^{н}_{гр}$ = 0.25 мпа (пример решения).	15	
АС-8	Блок 3. План фундаментов. Узлы, сечения $R^{н}_{гр}$ = 0.20 мпа (пример решения).	16	
АС-9	Блок 3. План фундаментов. Узлы, сечения $R^{н}_{гр}$ = 0.25 мпа (пример решения).	17	
АС-10	Блок 1. План подпольных каналов и фундаментов под оборудование.	18	
АС-11	Блок 2. План подпольных каналов.	19	
АС-12	Блок 3. План подпольных каналов.	20	
АС-13	Блок 1. Планы 1 и 2 этажей.	21	
АС-14	Блок 2. Планы 1 и 2 этажей.	22	
АС-15	Блок 3. Планы 1 и 2 этажей.	23	
АС-16	Разрез 1-1. Воздухозаборная шахта.	24	
АС-17	Фасад „1"-„10" Фасад „10"-„1" Фасад „4"-„1"	25	
АС-18	Фасад „А"-„П". Фасад „П"-„А". Фасад „2"-„4".	26	
АС-19	Блок 1. Монтажный план перегородок 1 и 2 этажей.	27	
АС-20	Блок 2. Монтажный план перегородок 1 и 2 этажей.	28	
АС-21	Блок 3. Монтажный план перегородок 1 и 2 этажей.	29	
АС-22	Блок 1. Монтажный план перегородок 1 и 2 этажей (Вариант перегородок из сухой штукатурки).	30	
АС-23	Блок 2. Монтажный план перегородок 1 и 2 этажей (Вариант перегородок из сухой штукатурки).	31	
АС-24	Блок 3. Монтажный план перегородок 1 и 2 этажей (Вариант перегородок из сухой штукатурки).	32	
АС-25	Блок 1. Схема каркаса.	33	
АС-26	Блок 2. Схема каркаса	34	
АС-27	Блок 3. Схема каркаса.	35	
АС-28	Блок 1. Планы перекрытия и покрытия	36	
АС-29	Блок 2. План перекрытия	37	
АС-30	Блок 2. План покрытия	38	
АС-31	Блок 3. Планы перекрытия и покрытия	39	
АС-32	Монолитные участки УМ-1 ÷ УМ-4	40	
АС-33	Блок 1. Схема раскладки стеновых панелей.	41	
АС-34	Блок 2. Схема раскладки стеновых панелей. Анкеровка козырьков.	42	
АС-35	Блок 3. Схема раскладки стеновых панелей.	43	
1	2	3	4
АС-36	Лестница №1, лестница №2. Сечения.	44	
АС-37	Блок 1, 2, 3. Эвакуационная металлическая лестница ЛМ. Схема. Узлы 1-3.	45	
АС-38	Блок 1, 2, 3. Эвакуационная металлическая лестница ЛМ. Узлы 5-9	46	
АС-39	Блок 1. Развертка вентиляционных каналов по оси Б.	47	
АС-40	Блок 2. Развертка вентиляционных каналов в осях 9, 7	48	
АС-41	Блок 3. Развертка вентиляционных каналов по оси 3'.	49	
АС-42	План кровли. Сечения	50	
АС-43	Вентшахты. Детали заделки венттруб.	51	
АС-44	Входы, крыльца.	52	
АС-45	Монтажные схемы кабин, санузлов.	53	
АС-46	Монтажные схемы кабин санузлов. Разрезы и узлы	54	
АС-47	Ведомость отделки помещений, ведомость отделки фасадов.	55	
	Р4.1-1		
1	Заглавный лист. Пояснительная записка.	56	
2.	Спецификация технологического оборудования (начало).	57	
3	Спецификация технологического оборудования (продолжение).	58	
4	Спецификация технологического оборудования (окончание).	59	
5	Блок 1. План 1 и 2 этажей с расстановкой технологического оборудования и привязкой точек подвода коммуникаций.	60	
6	Блок 2. План 1 и 2 этажей с расстановкой технологического оборудования и привязкой точек подвода коммуникаций.	61	
7	Блок 3. План 1 и 2 этажей с расстановкой технологического оборудования и привязкой точек подвода коммуникаций	62	

Авторский коллектив

Архитекторы: Фомин А.И. Рыжков В.Н. Абоянцев А.П. Фоломейкин В.В.

Конструкторы: Кудашев Г.Г. Суханов В.В. Кухарева В.Д.

Инженеры технологи: Иванов А.Н. Оревков В.И. Понкратова О.В. Лаврушко Т.В.

Примечание.

Спецификации железобетонных, металлических, деревянных и прочих изделий см. листы 3-7.

Инв. №				Привязан
Нач. АПМ-2	Добренко	[подпись]		212-1-212С Р1.1-1
ГИП	Перепелкин	[подпись]		Детские ясли-сад на 280 мест
ГАП	Фомин	[подпись]	20.02.82	Стадия: Р; Лист: 1; Листов: 54
Гл. констр.	Кудашев	[подпись]		
Рук. гр.	Рыжков	[подпись]		Общие данные (начало)
Проверил	Рыжков	[подпись]		СибЗНИИЭП г. Новосибирск
Разраб.	Абоянцев	[подпись]		

Копировал: Кириенко Формат А2

Р 1. 1-1

1. Основание для разработки типового проекта.
Типовой проект детских яслей-сада на 280 мест (в конструкциях ИИС-04) разработан на основании задания Госгражданстроя от 28 ноября 1978г и технического проекта, утвержденного приказом Госгражданстроя № 109 от 24 марта 1981г.

2. Область применения.
Проект разработан для расчетной температуры наружного воздуха -20°С; -30°С; -40°С (основное решение) и предназначен для строительства в I В подрайоне, II и III климатических районах с сейсмичностью 7.8 (основное решение) баллов, исключая районы просадочных грунтов и горных выработок.

3. Техническая характеристика.
Класс здания - II.

Степень огнестойкости - II.
Зона влажности - сухая.
Рельеф спокойный (условный участок).
Вес снегового покрова - 1000 н/м²
Скоростной напор ветра - 450 н/м².

4. Инженерное оборудование.
В здании применяются следующие системы инженерного оборудования: водоснабжение, холодное и горячее, теплоснабжение, канализация, вытяжная и приточная вентиляция, электроснабжение, телефонизация, радиофикация.
Источники питания - от внешних сетей.
В здании предусмотрена пожарно-охранная сигнализация.

5. Генеральный план.
Схема генерального плана разработана на условном (горизонтальном и свободным от застройки) участке площадью 0.98 га.
На участке предусмотрены игровые площадки с малыми архитектурными формами для всех возрастных групп, общая физкультурная площадка, огород-ягодник, хозяйственный двор.
Основные проезды и подходы выполняются с твердым покрытием. Территория участка озеленяется и благоустраивается.

6. Архитектурно-планировочное и объемное решение.
Здание детских яслей-сада состоит из трех сблокированных между собой 2-этажных объемов. Помещения детских групп находятся в каждом блоке. Основные общесадовские и административно-хозяйственные помещения расположены в центральном блоке, что позволяет создать удобные и короткие связи с групповыми ячейками.

7. Наружная и внутренняя отделка.
В проекте предусмотрено 2 варианта отделки фасадов: облицовка стеклоплиткой светлых тонов и фактурный слой из мраморной крошки на белом цементе.
Во внутренней отделке предусмотрена водоэмульсионная покраска и облицовка глазурованной плиткой.
Ведомости отделки даны на листе АС-47.

8. Конструктивное решение.
Здание детских яслей-сада представляет собой 3 двухэтажных прямоугольных сблокированных между собой блока высота этажа - 3.3 м.
Здание решено в каркасном исполнении. Каркас запроектирован по рамной схеме. Все рамы поперечного направления, а также пристенные продольные рамы решены с жесткими узлами; средние продольные рамы запроектированы с шарнирными (связевыми) узлами.
Основанием под фундаменты приняты непучинистые непросадочные грунты с нормативным сопротивлением в уровне подошвы фундаментов 0.20 мпа (основное решение) и 0.25 мпа. Уровень грунтовых вод ниже сжимаемой толщи.

Фундаменты под колонны каркаса сборные. Железобетонные стаканного типа по серии ИИС-04-1 выпуск 6, под кирпичные стены - монолитные бетонные.
Колонны - сборные железобетонные двухэтажные сечением 30х30 см и 30х35 см. по серии ИИС-04-2 выпуск 14.
Ригели - сборные железобетонные таврового сечения по серии ИИС-04-3. выпуск 7.
Перекрытия и покрытия - сборные железобетонные предварительно напряженные многопустотные панели по серии ИИС-04-4 выпуски 10 и 11.
Наружные стены - сборные навесные панели из легкого бетона с объемной массой 900 кг/м³ толщиной 300 мм и 350 мм (основное решение) по серии ИИС-04-5 выпуски 10 и 11.
Лестницы - сборные железобетонные, марши Z-образной формы, с полуплощадками и площадками по серии 1.050.1-1с выпуски 1 и 2.
Перегородки - сборные гипсобетонные панели по серии 1.231-1 выпуски 1 и 2.
Кровля - рулонная, совмещенная невентилируемая с внутренним водостоком. Утеплитель плиты из ячеистого бетона с объемной массой 400 кгс/м³.
Толщина утеплителя назначается в зависимости от расчетной температуры наружного воздуха по таблице.

Толщина утеплителя в см.

Утеплитель \ tн	-20°	-30°	-40°
Плиты из ячеистого бетона объемной массой 400 кгс/м³	16	21	26

9. Указания по возведению здания.
Монтаж элементов каркаса производить в соответствии с требованиями СНиП III-1-76 и СНиП III-16-80 в последовательности, указанной в пояснительной записке серии ИИС-04-10. выпуск-8.
Для обеспечения требований по долговечности здания проектом предусмотрены следующие мероприятия по антикоррозийной защите:
а) Антикоррозийную защиту сварных соединений закладных деталей и монтажных элементов во всех узлах выполнить в соответствии со СНиП II-28-73*.
б) Все открытые металлические детали и связи после устройства соединений защитить слоем цементного раствора марки 100 на природном (речном, горном) песке по металлической сетке.

в) При заделке швов между стеновыми панелями руководствоваться „Указаниями по герметизации стыков при монтаже строительных конструкций" СН-420-71. Для заделки использовать герметики (пароизол, гермит и др)

г). Поверхности оконных и дверных блоков соприкасающиеся со стенами должны быть антисептированы и защищены гидроизоляционными рулонными материалами.
д). Поверхности стен (в том числе подпольных каналов) соприкасающиеся с грунтом обмазать горячим битумом за 2 раза.

10. Указания по монтажным работам в зимних условиях.
При производстве монтажных работ в зимних условиях следует пользоваться „Руководством по производству бетонных и железобетонных работ в зимних условиях" выпуск 1967г и указаниями раздела 7 пояснительной записки серии ИИС-04-10 выпуск 8.

Технико-экономические показатели:

	для 7 баллов	для 8 баллов
Строительный объем здания	8411 м³	
Площадь застройки	1221 м²	
Общая площадь	2297.0 м²	
Сметная стоимость строительства	тыс. руб. 247	
Стоимость строительно-монтажных работ в том числе	— „ — 209	
Расход стали на 1 кв. метр общей площади:		
в натуральном весе	25,1	
приведенной к классу А-I и 38/23.	35,0	
Трудоемкость возведения 1 куб. метра здания.	0.58 чел. дня	

Привязан	Нач.АПМ-2	Добренко		212-1-212с	Р1.1-1.
	ГИП	Перепелкин		Детские ясли-сад на 280 мест	
	ГАП	Фомин			Стадия: Р; Лист: 2; Листов:
	Гл.конс.	Кадашев		Общие данные (окончание)	СибЗНИИЭП г. Новосибирск
	Провер.	Рыжков			
Инв.№	Разраб.	Афанцев			

Копировал Кузнецова

Формат А2

Инв.№ подл. | Подпись и дата | Взам.инв.№

Марка позиции	Обозначение	Наименование	Кол. для вар. 7 болтов	Кол. для вар. 8 болтов	Масса ед.кг	Примечание
1	2	3	4	5	6	7
		Сборные ж.б. фундаменты при $R^{н}_{гр}$ = 0.20 мпа				
	УИС-04-1 в. 6	Ф12.8-1	1	—	3080	
	—.—	Ф12.8-1а	3	—	3080	
	—.—	Ф12.8-1б	12	4	3080	
	—.—	Ф21.8-2	3	4	4000	
	—.—	Ф21.8-1а	4	—	4000	
	—.—	Ф21.8-2а	17	24	4000	
	—.—	Ф21.8-2б	—	8	4000	
	—.—	Ф24.8-1	13	13	5430	
		Сборные ж.б. фундаменты при $R^{н}_{гр}$ = 0.25 мпа				
	УИС-04-1 в. 6	Ф12.8-1	4	2	3080	
	—.—	Ф12.8-1а	24	12	3080	
	—.—	Ф12.8-1б	12	12	3080	
	—.—	Ф21.8-2	13	15	4000	
	—.—	Ф21.8-2а	—	12	4000	
		Плиты покрытия подпольных каналов				
	Серия 1.243-2	ПТП12.5-8-6	86	86	96	
	—.—	ПТП12.5-11-9	42	42	192	
	—.—	ПТП12.5-16-14	19	19	442	
	Серия 1.243-2 в.1	ПТП8-11-9	38	38	192	
	Р9.1-1	Ребристая плита СП-1	24	24	52.5	
	—.—	—.— СП-2	14	14	52.5	
		Сборные ж.б. колонны				
	УИС-04-2 вып. 14 к.1	С-КВ2-7.5	12	6	1690	
	Р9.1-1	С-КВ2-7.5А-Д1	1	—	1690	
	—.—	С-КВ2-7.5А-У1	6	—	1690	
	УИС-04-2 вып.14 к.1	С-КВ3-7.5	—	6	1690	
	Р9.1-1	С-КВ3-7.5А-Д1	—	1	1690	
	—.—	С-КВ3-7.5А-У1	—	6	1690	
	УИС-04-2 в. 14 к.1	С-КВ1.5-7.5	2	2	2000	
	Р9.1-1	С-КН3-7.5А-Е1	6	—	2000	
	—.—	С-КН3-7.5А-Е1а	6	—	2000	
	—.—	С-КН5-7.5-Д1	10	7	2000	

1	2	3	4	5	6	7
	—.—	С-КН5-7.5-Е1	3	3	2000	
	—.—	С-КН5-7.5А-Е1	—	6	2010	
	—.—	С-КН5-7.5А-Е1а	—	6	2010	
	—.—	С-КНА5-7.5-Е1	1	1	2000	
	—.—	С-КН5-7.5-У1	1	1	2000	
	—.—	С-КН5-7.5-К1	2	—	2000	
	—.—	С-КН5-7.5-О1	2	1	2000	
	—.—	С-КНА5-7.5-О1	1	1	2000	
	—.—	С-КН7-7.5-К1	—	2	2000	
	—.—	С-КН7-7.5-О1	—	1	2000	
		С-КН7-7.5-Д1	—	3	2000	
		Сборные ж.б. ригели				
	Р9.1-1	С-Р3-54-1	10	10	1660	
	—.—	С-Р3-54-1-1	2	2	1660	
	—.—	С-Р3-54-2	9	9	1660	
	—.—	С-Р3-54-2-1	1	1	1660	
	—.—	С-Р3-54-2-2	1	1	1660	
	—.—	С-Р3-54-7	4	4	1660	
	—.—	С-Р3-54-7-1	2	2	1660	
	УИС-04-3 вып. 7	С-РП3-51	1	1	1600	
	Р9.1-1	С-РП3-54-В-1	1	1	1600	
	—.—	С-Р4-54-6	20	20	1660	
	—.—	С-Р4-54-7	3	3	1660	
	—.—	С-Р5-54-6	20	20	1660	
	—.—	С-Р5-54-6.2	1	1	1660	
	—.—	С-Р5-54-7	3	3	1660	

Инв.№ подл. | Подпись и дата | Взам. инв.№

Привязан

Инв.№

Нач.АПН-2	Добренко		
ГИП	Перепелкин		
ГАП	Фомин		
Гл.конст.	Кувшев		
Провер.	Суханов		
Выполн.	Сротова		

212-1-212с Р1.1-1

Детские ясли-сад на 280 мест

Стадия	Лист	Листов
Р	3	

Сводная спецификация индустриальных изделий (начало)

СибЗНИИЭП г.Новосибирск

Копировал Кириенко

Формат А2

Марка позиции	Обозначение	Наименование	Кол.	Масса ед.кг	Примечание
1	2	3	4	5	6
	Панели стеновые при $t^н_о$ -20°С; $t^н_о$ -30°С				
	ИИС-04-5 вып. 10	Цокольные С-Ц30-4	8	460	
	—.—	—.— С-Ц60-4	26	880	
	—.—	Угловые С-ЦУ4.9-4	12	100	
	—.—	Полосовые С-Н30-6	8	610	
	—.—	—.— С-Н30-12	6	1250	
	—.—	—.— С-Н30-12а	4	1230	
	Р9.1-1	—.— С-Н30-12а-1	1	1230	
	ИИС-04-5 вып. 10	—.— С-Н30-15	2	1560	
	—.—	—.— С-Н33-21	7	2420	
	—.—	—.— С-Н60-6	27	1230	
	—.—	—.— С-Н60-12	12	2510	
	—.—	—.— С-Н60-12а	27	2500	
	Р9.1-1	—.— С-Н60-12а-1	2	2500	
	—.—	—.— С-Н60-12а-2	2	2500	
	—.—	—.— С-Н60-12а-3	32	2500	
	—.—	—.— С-Н60-12а-4	1	2100	
	ИИС-04-5 вып. 10	—.— С-Н60-15	4	3140	
	—.—	Простеночные С-Н3-15	8	140	
	—.—	—.— С-Н3-21	15	210	
	—.—	—.— С-Н6-15	27	310	
	—.—	—.— С-Н6-21	51	420	
	—.—	—.— С-Н6-27	1	540	
	—.—	—.— С-Н12-15	12	630	
	—.—	—.— С-Н15-15	20	780	
	—.—	—.— С-Н15-21	2	1090	
	—.—	Угловые С-НУ5.1-6	4	120	
	—.—	—.— С-НУ5.1-12	20	260	
	Р9.1-1	—.— С-НУ5.1-12-1	12	260	
	ИИС-04-5 вып. 10	—.— С-НУ5.1-15	8	340	
	—.—	—.— С-НУ5.1-21	16	480	
	ИИС-04-5 вып. 15	Бетонный вкладыш В-1	4100		
	Панели стеновые при $t^н_о$ -40°С				
	ИИС-04-5 вып. 11	Цокольные С-Ц30-4	8	520	
	—.—	С-Ц60-4	26	1030	
	—.—	Угловые С-ЦУ5.4-4	12	130	
	—.—	Полосовые С-Н30-6	6	700	
	—.—	—.— С-Н30-12	5	1440	
	—.—	—.— С-Н30-12а	4	1430	
	Р9.1-1	—.— С-Н30-12а-1	4	1430	
	ИИС-04-5 вып. 11	—.— С-Н30-15	2	1800	
	—.—	—.— С-Н33-21	7	2800	
	—.—	—.— С-Н60-6	27	1430	
	—.—	—.— С-Н60-12	12	2900	
	—.—	—.— С-Н60-12а	27	2880	
	Р9.1-1	—.— С-Н60-12а-1	2	2880	
	—.—	—.— С-Н60-12а-2	2	2880	
	—.—	—.— С-Н60-12а-3	32	2880	
	—.—	—.— С-Н60-12а-4	1	2480	
	ИИС-04-5 вып. 11	—.— С-Н60-15	4	3640	
	—.—	Простеночные С-Н3-15	8	160	
	—.—	—.— С-Н3-21	15	250	
	—.—	—.— С-Н6-15	27	360	
	—.—	—.— С-Н6-21	51	490	
	—.—	—.— С-Н6-27	1	620	
	—.—	—.— С-Н12-15	12	720	
	—.—	—.— С-Н15-15	20	900	
	—.—	—.— С-Н15-21	2	1270	
	—.—	—.— С-НУ5.6-6	4	150	
	—.—	—.— С-НУ5.6-12	20	320	
	—.— Р9.1-1	—.— С-НУ5.6-12-1	12	320	
	—.—	—.— С-НУ5.6-15	8	420	
	—.—	—.— С-НУ5.6-21	16	580	
	ИИС-04-5 вып. 15	Бетонный вкладыш В-1	4100		
		Фризовые камни			
	ИИС-04-5 вып. 15	С-АФ15-4	122	100	
	—.—	С-АФУ20-4	12	160	
		Перемычки			
	1.138-10 вып. 1	1ПР4-29.12.14	1	125	
	—.—	1ПР1-10.12.14	59	50	
	—.—	1ПР3-10.12.14	2	75	
	—.—	1ПР3-22.12.14	10	100	
	—.—	1ПР4-25.12.14	31	100	
	вып. 2	2ПР3-11.38.6	2	72	
	—.—	2ПР4-11.51.6	12	95	
	Сборные ж.б. панели перекрытий (сейсм. 7 балл).				
	ИИС-04-4 вып. 10	С-ПК4.5-5Т.16	76	2700	
	—.—	С-ПК1-5Т.8п	89	2050	
	—.—	С-ПК1-5Т.8п-1	3	2050	
	Р9.1-1	С-ПК1-5Т.8п-2	3	2050	
	—.—	С-ПК1-5Т.8п-3	1	2050	
	—.—	С-ПК1-5Т.8п-4	1	2050	
	—.—	С-ПК2-5Т.8п	4	2050	
	ИИС-04-4 вып. 10	С-ПК4.5-5Т.12	3	2000	
	—.—	С-ПК4.5-5Т	9	2520	
	Р9.1-1	С-ПК4.5-5Т.12с-1	1	2360	
	—.—	С-ПК4.5-5Б.12с-2	1	2230	
	Р9.1-1	С-ПК4.5-5Б.12с-3	1	2414	
	—.—	С-ПК4.5-5Б.12с-4	1	2174	
	—.—	С-ПК4.5-5Т.12с-5	1	2430	
	—.—	С-ПК4.5-5Т.12с-6	1	2414	
	—.—	С-ПК4.5-5Т.12с-7	1	2254	
	—.—	С-ПК4.5-5Т.12с-8	1	2174	
	ИИС-04-4 вып. 10	С-ПКБ-5Т.12	7	2000	
	—.—	С-ПКБ-5Т.12с	11	2520	
	Р9.2-1	С-ПКБ-5Т.12с-1	1	2307	
	—.—	С-ПКБ-5Т.12с-2	1	2230	
	—.—	С-ПКБ-5Т.12с-3	1	2414	
	—.—	С-ПКБ-5Т.12с-4	1	2360	
	—.—	С-ПКБ-5Т.12с-5	1	2327	
	ИИС-04-4 вып. 10	С-ПКБ-5Т.16	72	2700	
	Р9.1-1	С-ПКБ-5Т.16с-1	1	3340	
	—.—	С-ПКБ-5Т.16с-2	1	3207	
	—.—	С-ПКБ-5Т.16с-3	1	3330	
	—.—	С-ПКБ-5Т.16с-4	1	3304	
	—.—	С-ПКБ-5Т.16с-5	2	3302	
	—.—	С-ПКБ-5Т.16с-6	2	3450	
	—.—	С-ПКБ-5Т.16с-7	1	3064	
	—.—	С-ПКБ-5Т.16с-8	1	3171	
	—.—	С-ПКБ-5Т.16с-9	1	3331	
	—.—	С-ПКБ-5Т.16с-10	1	3447	
	—.—	С-ПКБ-5Т.16с-11	1	3318	
	—.—	С-ПКБ-5Т.16с-12	1	3149	
	Р9.1-1	С-ПКБ-5Т.16с-13	1	3398	
	—.—	С-ПКБ-5Т.16с-14	1	3275	
	—.—	С-ПКБ-5Т.16с-15	1	2587	
	—.—	С-ПКБ-5Т.16с-16	1	3319	
	—.—	С-ПКБ-5Т.16с-17	1	3159	
	—.—	С-ПКБ-5Т.16с-18	1	3364	
	—.—	С-ПКБ-5Т.16с-19	1	3172	
	ИИС-04-4 вып. 10	С-ПКБ-5Т.6	2	1790	
	Сборные ж.б. панели перекрытий (сейсмичн. 8 баллов)				
	ИИС-04-4 вып. 10	С-ПК1-5Т.8п	18	2050	
	Р9.1-1	С-ПК1-5Т.8п-1	3	2050	
	ИИС-04-4 вып. 10	С-ПК2-5Т.8п	21	2050	

Привязан

Инв.№

Нач.АПН-2	Добренко	
ГИП	Перепелкин	
ГАП	Фонин	
Н.контр.	Кувашев	
Провер.	Суханов	
Выполн.	Кротова	

212-1-212с

Детские ясли-сад на 280 мест

Сводная спецификация индустриальных изделий (продолжение)

Стадия	Лист	Листов
Р	4	

СибЗНИИЭП г.Новосибирск

Копировал Кириенко

Формат А2

Марка позиции	Обозначение	Наименование	Кол.	Масса ед.кг	Примечание
1	2	3	4	5	6
	Сборные ж.б. панели перекрытий (сейсм. 8 баллов).				
	Р9.1-1	С-ПК2-58.8п-2	3	2050	
	—.—	С-ПК2-58.8п-3	1	2050	
	ИИС-04-4 вып. 10	С-ПК3-58.8п	4	2050	
	—.—	С-ПК4.5-58.12	3	2000	
	—.—	С-ПК4.5-58.12с	9	2520	
	Р9.1-1	С-ПК4.5-58.12с-1	1	2360	
	—.—	С-ПК4.5-58.12с-2	1	2230	
	—.—	С-ПК4.5-58.12с-3	1	2414	
	—.—	С-ПК4.5-58.12с-4	1	2174	
	—.—	С-ПК4.5-58.12с-5	1	2430	
	—.—	С-ПК4.5-58.12с-6	1	2414	
	—.—	С-ПК4.5-58.12с-7	1	2254	
	—.—	С-ПК4.5-58.12с-8	1	2174	
	ИИС-04-4 вып. 10	С-ПК6-58.12	7	2000	
	—.—	С-ПК6-58.12с	11	2520	
	Р9.1-1	С-ПК6-58.12с-1	1	2307	
	—.—	С-ПК6-58.12с-2	1	2230	
	—.—	С-ПК6-58.12с-3	1	2414	
	—.—	С-ПК6-58.12с-4	1	2360	
	—.—	С-ПК6-58.12с-5	1	2387	
	ИИС-04-4 вып. 10	С-ПК6-58.16	72	2700	
	Р9.1-1	С-ПК6-58.16с-1	1	3340	
	—.—	С-ПК6-58.16с-2	1	3207	
	—.—	С-ПК6-58.16с-3	1	3330	
	—.—	С-ПК6-58.16с-4	1	3304	
	—.—	С-ПК6-58.16с-5	2	3302	
	—.—	С-ПК6-58.16с-6	2	3450	
	—.—	С-ПК6-58.16с-7	1	3064	
	—.—	С-ПК6-58.16с-8	1	3171	
	—.—	С-ПК6-58.16с-9	1	3331	
	ИИС-04-4 вып. 10	С-ПК4.5-58.16	76	2700	
	—.—	С-ПК6-58.16с-10	1	3447	
	—.—	С-ПК6-58.16с-11	1	3318	
	—.—	С-ПК6-58.16с-12	1	3149	
	—.—	С-ПК6-58.16с-13	1	3398	
	—.—	С-ПК6-58.16с-14	1	3275	
	—.—	С-ПК6-58.16с-15	1	2587	
	—.—	С-ПК6-58.16с-16	1	3310	
	—.—	С-ПК6-58.16с-17	1	3159	
	—.—	С-ПК6-58.16с-18	1	3364	
	—.—	С-ПК6-58.16с-19	1	3172	
	ИИС-04-4 вып. 10	С-П8-58.6	2	1790	
	Р9.1-1	С-ПК1-58.8п-4	1	2050	

1	2	3	4	5	6
	Козырьки				
	1.238-1 вып. 1	Козырек КВ16	2	750	
	—.—	—.— КВ28	6	1330	
	Изделия лестничного узла				
	1.050.1-1с вып. 1.	2ЛМ58.14.17-4вс	2	3110	
	—.—	2ЛМ58.14-17-4нс	2	3110	
	—.—	ЛП13.14-с	2	0.600	
	—.—	ЛР28.14-с	2	0.970	
	Прочие сборные ж.б. изделия				
	1.269-2	Стакан СШ7-7	1	262.0	
		Подстаканник ПС12-12	1	485.0	
	Монолитные участки перекрытия				
	Лист АС-32	УМ-1	1		
		УМ-2	1		
		УМ-3	1		
		УМ-4	1		
	Деревянные изделия для $t^н$=-40°				
	ГОСТ 16289-80	ОРС 9-9	5		
	—.—	ОРС 12-7.5	2		
	—.—	ОРС15-9	3		
	—.—	ОРС 15-12	20		
	—.—	ОРС15-15	2		
	—.—	ОРС21-9в+ОРС21-9г	2		
	—.—	ОРС21-12в+ОРС21-9г	3		
	—.—	ОРС21-12г+ОРС21-12в	55		
	—.—	ОРС15-9А+ОРС15-9	19		
	—.—	БРС28-12+ОРС21-12г	6		
	1.136-12	ФВ06-07	24		
	—.—	ФВА 15-15	4		
	для $t^н$=-20°; $t^н$=-30				
	ГОСТ 11214-78	ОР9-9	5		
	—.—	ОР 12-15	2		
	—.—	ОР15-9	3		
	—.—	ОР15-12	20		
	—.—	ОР15-15	2		
	—.—	ОР21-9в+ОР21-9г	2		
	—.—	ОР21-12в+ОР21-9г	3		
	—.—	ОР21-12г+ОР21-12в	55		

1	2	3	4	5	6
	—.—	ОР15-9А+ОР15-9	19		
	—.—	БР28-12+ОР21-12г	6		
	1.136-12	3ФВ09-09	10		
	—.—	2ФВ09-07	3		
	Двери				
	Р9.1-1	Окно выдачи ОВ-1	1		
	1.136-11	ДВ8-5	15		
	1.136-10	ДГ21-7	3		
	—.—	ДГ21-8	10		
	—.—	ДГ21-10	48		
	—.—	ДО21-9	26		
	1.136-11	ДСТ9	2		
	Подоконные доски				
	1.136-2	ДО10-15	2		
	—.—	ДО10-35	8		
	—.—	ДО13-15	26		
	—.—	ДО19-15	23		
	—.—	ДО22-15	3		
	—.—	ДО25-15	55		
	Экраны				
	Р9.1-1	Экраны санузла Э-1	19		
	—.—	—.— Э-2	6		
	—.—	—.— Э-3	4		
	—.—	—.— Э-4	3		
	—.—	—.— Э-5	7		
	—.—	индивидуальная дверь ИД-1	7		
	Металлические изделия				
	Изделия соединительные наружных стен при $t^н$=-20°;-30°				
	ИИС-04-5 вып. 8	деталь ММС-1	48	0.660	
	—.—	ММС-2	190	0.480	
	—.—	ММС-3	135	0.42	
	—.—	ММС-5	48	5.44	
	—.—	ММС-10	77	0.620	
	Р9.1-1	ММС-5-1	4	1.99	
	Изделия соединительные наружных стен при $t^н$=-40°				
	ИИС-04-5 вып. 8.	деталь ММС-1	48	0.660	
	—.—	ММС-2	190	0.480	
	—.—	ММС-3	135	0.42	

Р1.1-1

Инв.№ подл. | Подпись и дата | Взам. инв.№

Привязан

Инв.№

Нач.АПМ-2	Добренко	
ГИП	Перепелкин	
ГАП	Фомин	
Гл.кон.	Кудашев	
Рук.гр.	Суханов	
Провер.	Кудашев	
Выполн.	Кротова	

212-1-212с Р1.1-1

Детские ясли-сад на 280 мест

Стадия	Лист	Листов
Р	5	

Сводная спецификация индивидуальных изделий (продолжение 2)

СибЗНИИЭП г. Новосибирск

Копировал Кириенко Формат А

Марка позиции	Обозначение	Наименование	Кол.	Масса ед.кг	Примечание
1	2	3	4	5	6
		Изделия соединительные наружных стен			
	—— . ——	НМС-6	48	5.92	
	—— . ——	НМС-10	77	0.620	
	Р8.1-1	НМС-5-1	4	1.98	
		Изделия соединительные каркаса 7 баллов			
	ИИС-04-8 Вып.3 Д12	деталь НМР-3	212	1.50	
	—— . ——	НМР-4	40	7.00	
	—— . ——	НМР-5	52	8.80	
		Изделия соединительные каркаса 8 баллов			
	ИИС-04-8 Вып 3, Д12	деталь НМР-3	164	1.50	
	—— . ——	НМР-4	88	7.00	
	—— . ——	НМР-5	52	8.80	
		Монтажные детали перекрытия			
	ИИС-04-10 Вып. 8	НМП-9	164	2.19	
	—— . ——	НМП-10	164	0.32	
	—— . ——	НМП-11	135	1.19	
		Закладные детали			
	ИИС-04-1 Вып.6	Закладная деталь ЗД-1	8	1.430	
	Р9.1-1	ЗД-3	10	3.050	
	ИИС-04-8 Вып. 3 Д12	НМП1	8	0.250	
	—— . —— Д8 Сб Д8	НМЛ1	8	0.680	
	—— . ——	НМЛ2	8	0.530	
	—— . —— Д12	НМЛ3	4	3.280	
	ИИС-04-8 Вып. 3	НМЛ4	12	1.330	
	ИИС-04-3 Вып. 7 ч.2	НР-1	2	2.150	
	2.260-1 Вып. 4	НМ16	3	1.400	
	—— . ——	НМ18	1	4.280	
	—— . ——	НМ19	3	0.92	
	Р9.1-1	Н-1	86	0.49	
	—— . ——	Н-2	48	1.62	
	—— . ——	Н-3	30	0.05	
	—— . ——	Н-13	2	10.6	
		Ограждения лестниц и площадок			
	Р9.1-1	УОЛ-33 Д-1	4	65.96	
	—— . ——	УОВЛ-30 Д-1	2	32.66	
		Металлические изделия			
	Р9.1-1	стойка СТ1	1	78.2	
	—— . ——	СТ2	2	86.02	
	—— . ——	СТ3	2	94.73	
	—— . ——	СТ4	2	83.49	
	—— . ——	СТ5	2	86.91	

1	2	3	4	5	6
	Р9.1-1	СТ6	1	82.89	
	—— . ——	СТ7	1	89.31	
	1.494-27 Вып. 1.8	решетка СТД 5290	8	1.35	
	Р9.1-1	Анкер А-1	16	2.44	
	Лист АС-37	Эвакуационная металлическая лестница	3	167.0	
		Изделия из прочих материалов			
		Перегородки гипсобетонные			
	1.231-1 в.	ПГ-33-5р	5	150	
	—— . ——	ПГ-33-6р	1	180	
	—— . ——	ПГ-33-6.2Р	1	195	
	—— . ——	ПГ-33-7р	6	230	
	1.231-1 Вып.1	ПГС3.5-33-14.2р	1	410	
	—— . ——	ПГ-33-8р	1	260	
	—— . —— Вып. 2	ПГ-33-8.7	4	54	
	—— . —— Вып. 1	ПГ-33-9р	5	290	
	—— . —— Вып. 2	ПГ-33-9.7	5	61	
	—— . ——	ПГ-33-10.7	3	67	
	—— . —— Вып. 1	ПГ-33-13	3	415	
	—— . ——	ПГ-33-14р	2	430	
	—— . ——	ПГ-33-14.2р	2	450	
	—— . ——	ПГ-33-15Р	4	460	
	—— . ——	ПГ-33-15.2	4	420	
	—— . ——	ПГ-33-16р	1	490	
	—— . ——	ПГ-33-17	7	525	
	—— . ——	ПГ-33-18р	6	560	
	—— . ——	ПГ-33-19	6	590	
	—— . ——	ПГ-33-20Р	1	625	
	—— . ——	ПГ-33-20.3	7	640	
	—— . ——	ПГ-33-26р	3	810	
	—— . ——	ПГС3.5-33-18р	1	515	
	—— . ——	ПГ-33-30р	2	940	
	—— . ——	ПГ-33-31р	1	970	
	—— . ——	ПГ-33-31.3р	3	990	
	—— . ——	ПГ-33-34	3	1080	
	—— . ——	ПГ-33-37	4	1170	
	—— . ——	ПГ-33-38	3	1205	
	—— . ——	ПГ-33-39	1	1235	
	—— . ——	ПГ-33-43.4	2	1370	
	—— . ——	ПГ-33-57Р	2	1785	
	—— . ——	ПГ-33-61	2	1915	
	—— . ——	ПГС3.5-33-5р	1	150	
	—— . ——	ПГС3.5-33-6	3	180	

1	2	3	4	5	6
	1.231-1 Вып.1	ПГС3.5-33-6.2	3	195	
	—— . ——	ПГС3.5-33-7	6	230	
	—— . ——	ПГС3.5-33-8	2	260	
	—— . ——	ПГС3.6-33-9р	1	290	
	—— . ——	ПГС3.5-33-13р	1	415	
	—— . ——	ПГС3.5-33-15А	1	460	
	—— . ——	ПГС3.5-33-15.2	1	480	
	—— . ——	ПГС3.5-33-16А	1	490	
	—— . ——	ПГС3.5-33-17	1	525	
	—— . ——	ПГС3.5-33-18	2	560	
	—— . ——	ПГС3.5-33-20р	1	625	
	—— . ——	ПГС3.5-33-20.3	2	640	
	—— . ——	ПГС3.5-33-26Р	1	810	
	—— . —— Вып. 2	ПГ33-7.9	5	65	
	—— . —— Вып. 1	ПГС3.5-33-30	6	940	
	—— . ——	ПГС3.5-33-31	6	970	
	—— . —— Вып. 2	ПГ33-9.9	26	85	
	—— . —— Вып. 1	ПГС3.5-33-34	2	1080	
	—— . ——	ПГС3.5-33-41	2	1280	
	—— . ——	ПГС3.5-33-43	1	1345	
	—— . —— Вып. 2	ПГ-33-10.9	40	84	
	—— . —— Вып. 1	ПГС3.5-33-57	2	1785	
	—— . ——	ПГС3.5-33-61	2	1915	
	—— . ——	ПГС7-33-5	2	150	
	—— . ——	ПГС7-33-7	1	230	
	—— . ——	ПГС7-33-9	1	290	
	—— . ——	ПГС7-33-13А	2	415	
	—— . ——	ПГС7-33-15	4	460	
	—— . ——	ПГС7-33-15.2	2	480	
	—— . ——	ПГС7-33-16р	1	525	
	—— . ——	ПГС7-33-18	1	560	
	—— . —— Вып. 2	ПГ-33-8.9	7	75	
	—— . —— Вып. 1	ПГС7-33-20Р	1	625	
	—— . ——	ПГС7-33-27	1	840	
	—— . ——	ПГС7-33-31	1	970	
	—— . ——	ПГС7-33-34	1	1080	
	—— . —— Вып. 2	ПГ-33-7	4	230	
	—— . —— Вып. 1	ПГ-33-5	31	150	
	—— . ——	ПГ-33-6	19	180	

Привязан

Инв.№

Нач.ЛПиС	Добренко	
ГИП	Перепелкин	
ГАП	Фомин	
Гл.конс.	Губашев	
Рук.гр.	Суханов	
Пров.	Губашев	
Выполн.	Гротова	

212-1-212с Р1.1-1

Детские ясли-сад на 280 мест

Стадия	Лист	Листов
Р	6	

Сводная спецификация индустриальных изделий (продолжение 3)

СибЗНИИЭП г. Новосибирск

Копировал Кириенко Формат А2

Инв.№ подл. | Подпись и дата | Взам.инв.№

Р1.1-1

Марка позиц.	Обозначение	Наименование	Кол.	Масса ед.кг	Примечание
1	2	3	4	5	6
	1.231-1 Вып.1	ПГ-33-31.3	3	990	
	—·—	ПГ-33-16	5	490	
	—·—	ПГ-33-26	9	810	
	—·—	ПГ-33-31	6	970	
	—·—	ПГ-33-15	8	460	
	—·—	ПГ-33-9	8	290	
	—·—	ПГ-33-14	7	430	
	—·—	ПГ-33-30	7	940	
	—·—	ПГ-33-18	3	560	
	—·—	ПГ-33-8	2	260	
	—·—	ПГ-33-6.2	3	195	
	—·—	ПГ-33-57	4	1785	
	—·—	ПГ-33-20	7	625	
	—·—	ПГ-33-21	1	660	
	—·—	ПГ-33-14.2	3	450	
	—·—	ПГС3.5-33-13	2	415	
	—·—	ПГС3.5-33-9	2	290	
	—·—	ПГС3.5-33-20	3	625	
	—·—	ПГС3.5-33-15	7	460	
	—·—	ПГС3.5-33-16	3	490	
	—·—	ПГС3.5-33-5	2	150	
	—·—	ПГС7-33-20	4	625	
	—·—	ПГС7-33-13	1	415	
	—·—	ПГС7-33-20.3	1	640	
Вариант перегородок из сухой гипсовой штукатурки					
	1.231-6	ПГ-30-03	42	33.65	
	—·—	ПГ-30-04	19	10.4	
	—·—	ПГ-30-05	29	44.7	
	—·—	ПГ-30-07	44	68.6	
	—·—	ПГ-30-08	109	75.8	
	—·—	ПГ-30-09	199	83.1	
	—·—	ПДГ-09-10	47	27.1	
	—·—				
	—·—				

1	2	3	4	5	6
Перегородки гипсобетонные					
	1.231-1 Вып.2	ПГ-33-7.9	1	65	
	1.231-1 Вып.1	ПГ-33-5	7	150	
	—·—	ПГ-33-7	2	230	
	—·— Вып.2	ПГ-33-8.7	3	54	
	—·—	ПГ-33-8.9	3	75	
	—·— Вып.1	ПГ-33-9	1	290	
	—·— Вып.2	ПГ-33-9.7	2	61	
	—·—	ПГ-33-9.9	2	85	
	—·—	ПГ-33-10.7	3	67	
	—·—	ПГ-33-10.9	13	94	
	—·— Вып.1	ПГ-33-14	1	430	
	—·—	ПГ-33-16	1	490	
	—·—	ПГ-33-19	1	590	
	—·—	ПГ-33-20	1	625	
	—·—	ПГ-33-21	1	660	
	—·—	ПГ-33-26	2	810	
	—·—	ПГ-33-31	2	970	
	—·—	ПГ-33-31.3	1	990	
	—·—	ПГ-33-42	1	1317	
	—·—	ПГ-33-43	1	1345	
	1.231-1 Вып.1	ПГС3.5-33-09	1	290	
	—·—	ПГС3.5-33-5	11	150	
	—·—	ПГС3.5-33-6.2	2	195	
	—·— Вып.1	ПГС3.5-33-7	5	230	
	—·—	ПГС3.5-33-8	1	260	
	—·—	ПГС3.5-33-9	5	290	

1	2	3	4	5	6
	—·—	ПГС3.5-33-13	1	415	
	—·—	ПГС3.5-33-14	1	430	
	—·—	ПГС3.5-33-14.2	2	450	
	—·—	ПГС3.5-33-15	9	460	
	—·—	ПГС3.5-33-16	2	490	
	—·—	ПГС3.5-33-17	2	525	
	—·—	ПГС3.5-33-18	7	560	
	—·—	ПГС3.5-33-19	2	590	
	—·—	ПГС3.5-33-20	8	625	
	—·—	ПГС3.5-33-20.3	3	640	
	—·—	ПГС3.5-33-26	1	810	
	—·—	ПГС3.5-33-30	8	940	
	—·—	ПГС3.5-33-31	6	970	
	—·—	ПГС3.5-33-31.3	3	990	
	—·—	ПГС3.5-33-34	3	1080	
	—·—	ПГС3.5-33-38	2	1205	
	—·—	ПГС3.5-33-41	2	1280	
	—·—	ПГС3.5-33-42	1	1310	
	—·—	ПГС3.5-33-43	1	1345	
	—·—	ПГС3.5-33-57	2	1785	
	—·—	ПГС3.5-33-61	1	1915	
	—·—	ПГС3.5-33-6.2	1	195	
	—·—	ПГС3.5-33-6	1	180	

Инв.№ подл. | Подпись и дата | Взам.инв.№

Привязан

Инв.№

Нач.ГПИС	Добренко		
ГИП	Перепелкин		
ГАП	Фомин		
Гл.инж.	Гудошев		
Провер.	Суханов		
Выполн.	Третьева		

212-1-212с Р1.1-1

Детские ясли-сад на 280 мест

Стадия	Лист	Листов
Р	7	

Сводная спецификация индустриальных изделий (окончание)

СибЗНИИЭП г. Новосибирск

Копировал Кириленко Формат А2

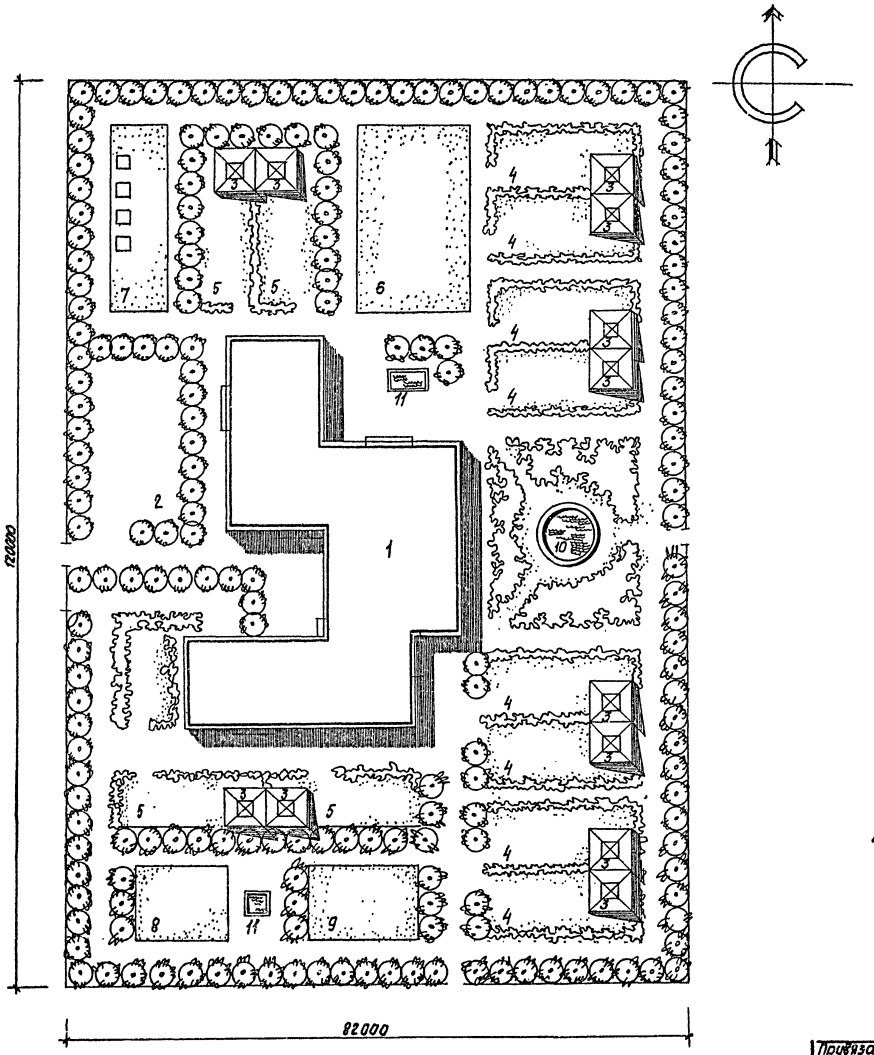

Экспликация

№№ п/пл	Наименование	№№ типовых проектов
1	Здание детских яслей-сада на 280 мест	
2	Хозяйственный двор	
3	Теневые навесы	Белгоспроект т.п. 320-50
4	Групповая игровая площадка для детсада	
5	Групповая игровая площадка для яслей	
6	Физкультурная площадка детсада	
7	Вольеры для животных	
8	Ягодник	
9	Огород	
10	Плескательный бассейн	Белгоспроект т.п. 320-50
11	Декоративный бассейн	ЦНИИП градстр. т.п. 320-24

Баланс территории

№№ п/п	Наименование	Площадь м²	% к общ. площ.
I	Площадь участка	9800	100
II	Площадь застройки	1221	8,1
III	Хозяйственный двор с асфальт. покрытием	240	2,439
IV	Дорожки и проезды с асфальт. покрытием	787	8,031
V	Пешеходные дорожки, игровые, физкультурные и зоологические площадки	2090	21,55
VI	Озеленение, огороды, ягодники	5120	54,03

Примечание. При благоустройстве и оборудовании участка рекомендуется использовать типовой проект №320-50 „Благоустройства участков детских яслей-садов.

				212-1-212с	Р 1.1-1
				Детские ясли-сад на 280 мест	
Привязан					Стадия: Р; Лист: АС-1; Листов:
	Нач.АПМ	Доброенко			
	ГИП	Перепелкин			
	ГАП	Фомин			
	Гл. конст.	Кудояров		Схема генерального плана	СибЗНИИЭП г. Новосибирск
	Рук. гр.	Рытков			
	Провер.	Рытков			
Инв. №	Разраб.	Кротова			

Копировал: Зудкова Формат А2

Инв. № подл. | Подпись и дата | Взам. инв. №

Р1.1-

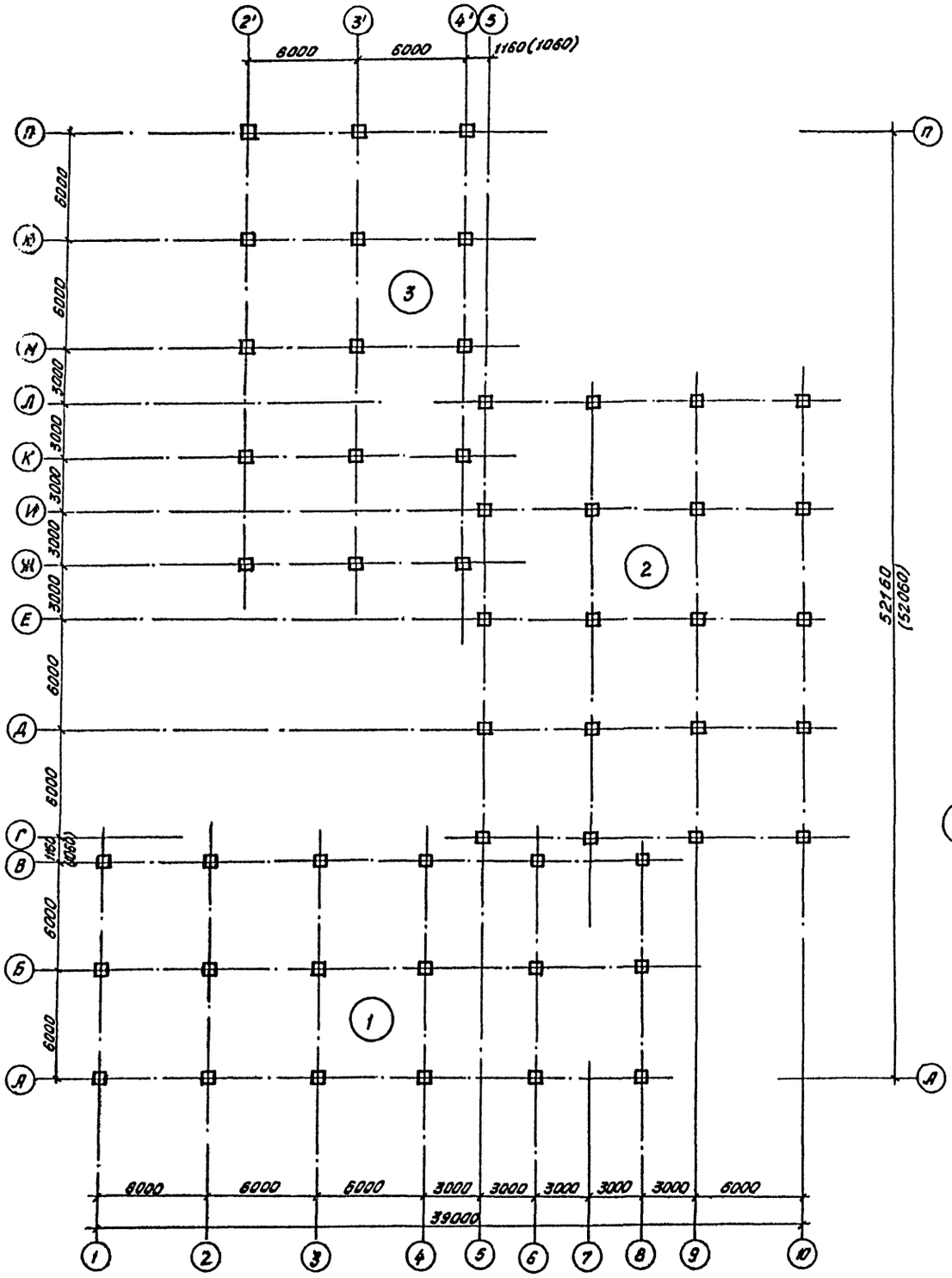
2'
3'
4'
5
6000
6000
1160(1060)
П
Ж
Н
Л
К
И
Ж
Е
Д
Г
В
Б
А
3000
3000
3000
3000
3000
6000
6000
6

Р1.1-1

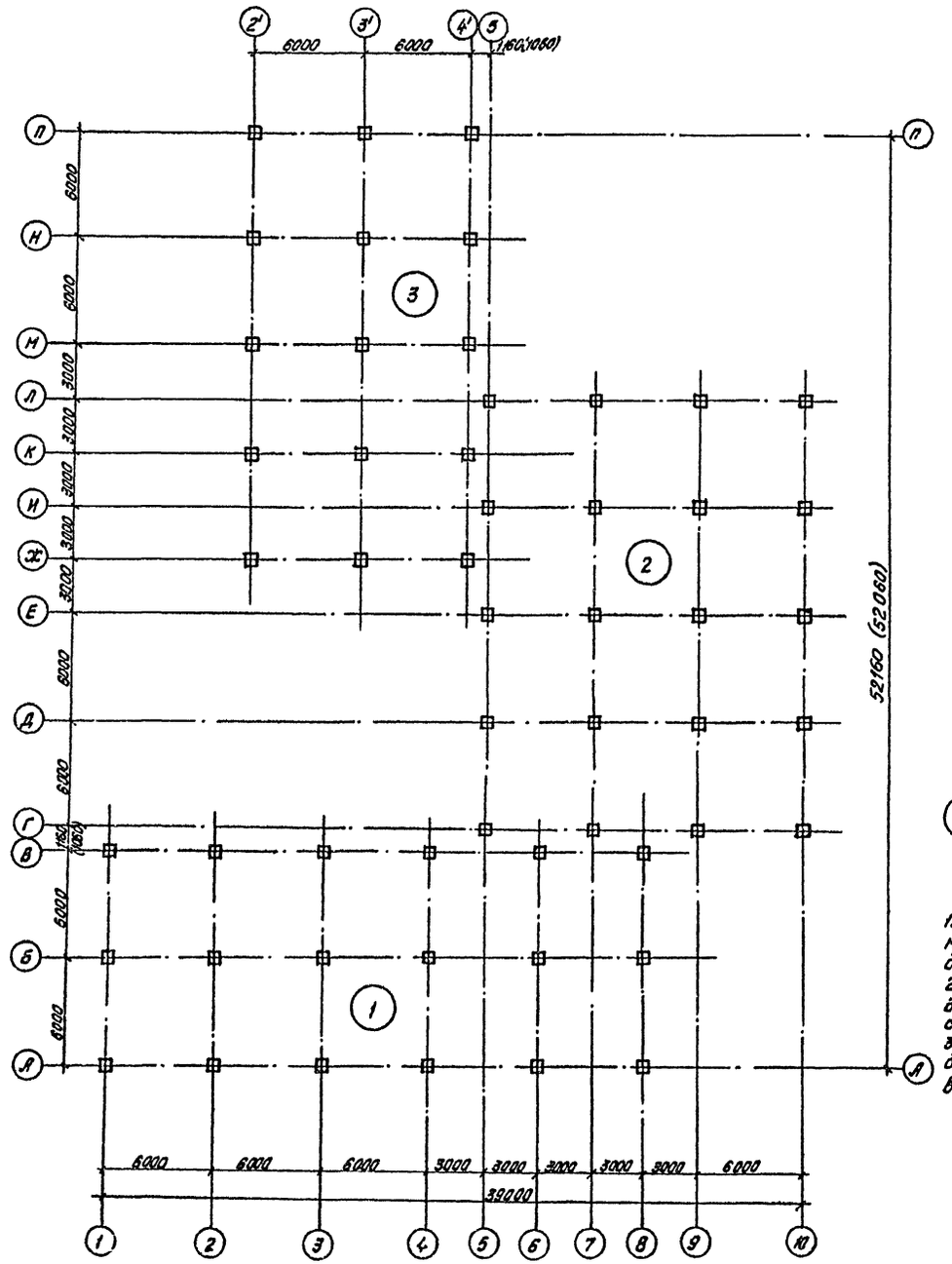

Условные обозначения:

(1) ÷ (3) — Блоки 1÷3

Примечания:

1. Таблица нагрузок на фундаменты под колонны каркаса даны в уровне заделки колонн.
2. Размеры в скобках даны для толщины наружных стен 300 мм.
3. В числителе даны усилия для сейсмичности 8 баллов, в знаменателе - для 7 баллов.

Таблица нагрузок на фундаменты под колонны каркаса

Оси цифровые \ Оси буквенные		А	Б	В	Г	Д	Е	Ж	И	К	Л	М	Н	П
1	M	11.10	9.20	11.10	—	—	—	—	—	—	—	—	—	—
	Q	3.74	3.26	3.74	—	—	—	—	—	—	—	—	—	—
	N	40.75	53.60	40.75	—	—	—	—	—	—	—	—	—	—
2	M	12.21	10.30	12.21	—	—	—	—	—	—	—	—	—	—
	Q	4.35	3.78	4.35	—	—	—	—	—	—	—	—	—	—
	N	52.45	73.6	52.45	—	—	—	—	—	—	—	—	—	—
2'	M	—	—	—	—	—	—	11.10	—	12.21	—	12.21	12.21	11.10
	Q	—	—	—	—	—	—	3.74	—	4.35	—	4.35	4.35	3.74
	N	—	—	—	—	—	—	40.75	—	52.45	—	52.45	52.45	40.75
3	M	12.21	10.30	12.21	—	—	—	—	—	—	—	—	—	—
	Q	4.35	3.78	4.35	—	—	—	—	—	—	—	—	—	—
	N	52.45	73.60	52.45	—	—	—	—	—	—	—	—	—	—
3'	M	—	—	—	—	—	—	9.20	—	10.30	—	10.30	10.30	9.20
	Q	—	—	—	—	—	—	3.26	—	3.78	—	3.78	3.78	3.26
	N	—	—	—	—	—	—	53.60	—	73.60	—	73.60	73.60	53.60
4	M	12.21	10.30	12.21	—	—	—	—	—	—	—	—	—	—
	Q	4.35	3.78	4.35	—	—	—	—	—	—	—	—	—	—
	N	52.45	73.60	52.45	—	—	—	—	—	—	—	—	—	—
4'	M	—	—	—	—	—	—	11.10	—	12.21	—	12.21	12.21	11.10
	Q	—	—	—	—	—	—	3.74	—	4.35	—	4.35	4.35	3.74
	N	—	—	—	—	—	—	40.75	—	52.45	—	52.45	52.45	40.75
5	M	—	—	—	10.12	11.43	11.43	—	11.43	—	10.12	—	—	—
	Q	—	—	—	4.06	4.85	4.85	—	4.85	—	4.06	—	—	—
	N	—	—	—	38.70	53.25	53.25	—	53.25	—	38.70	—	—	—
6	M	12.21	10.30	12.21	—	—	—	—	—	—	—	—	—	—
	Q	4.35	3.78	4.35	—	—	—	—	—	—	—	—	—	—
	N	52.45	73.60	52.45	—	—	—	—	—	—	—	—	—	—
7	M	—	—	—	8.30	8.83	8.83	—	8.83	—	8.30	—	—	—
	Q	—	—	—	3.81	3.72	3.72	—	3.72	—	3.81	—	—	—
	N	—	—	—	54.50	76.90	76.90	—	76.90	—	54.50	—	—	—
8	M	11.10	9.20	11.10	—	—	—	—	—	—	—	—	—	—
	Q	3.74	3.26	3.74	—	—	—	—	—	—	—	—	—	—
	N	40.75	53.60	40.75	—	—	—	—	—	—	—	—	—	—
9	M	—	—	—	8.30	8.83	8.83	—	8.83	—	8.30	—	—	—
	Q	—	—	—	3.81	3.72	3.72	—	3.72	—	3.81	—	—	—
	N	—	—	—	54.50	76.90	76.90	—	76.90	—	54.50	—	—	—
10	M	—	—	—	10.12	11.43	11.43	—	11.43	—	10.12	—	—	—
	Q	—	—	—	4.06	4.85	4.85	—	4.85	—	4.06	—	—	—
	N	—	—	—	38.70	53.25	53.25	—	53.25	—	38.70	—	—	—

212-1-212с Р1.1-1

Детские ясли-сад на 280 мест

Блоки 1, 2, 3

Стадия	Лист	Листов
Р	АС-3	

Схема фундаментов. Таблица нагрузок на фундаменты. Сейсмичность 8 баллов.

СибЗНИИЭП г. Новосибирск

Привязан

Инв. №

Нач. АПМ-2	Добренко	
ГИП	Перепелкин	
ГАП	Фомин	
Гл. конст.	Кудашев	02.82
Провер	Суханов	
Выполн.	Палинкевич	

Коп. Вас

Формат н2

Инв. № подл. | Подпись и дата | Взам. инв. №

Р1.1-1

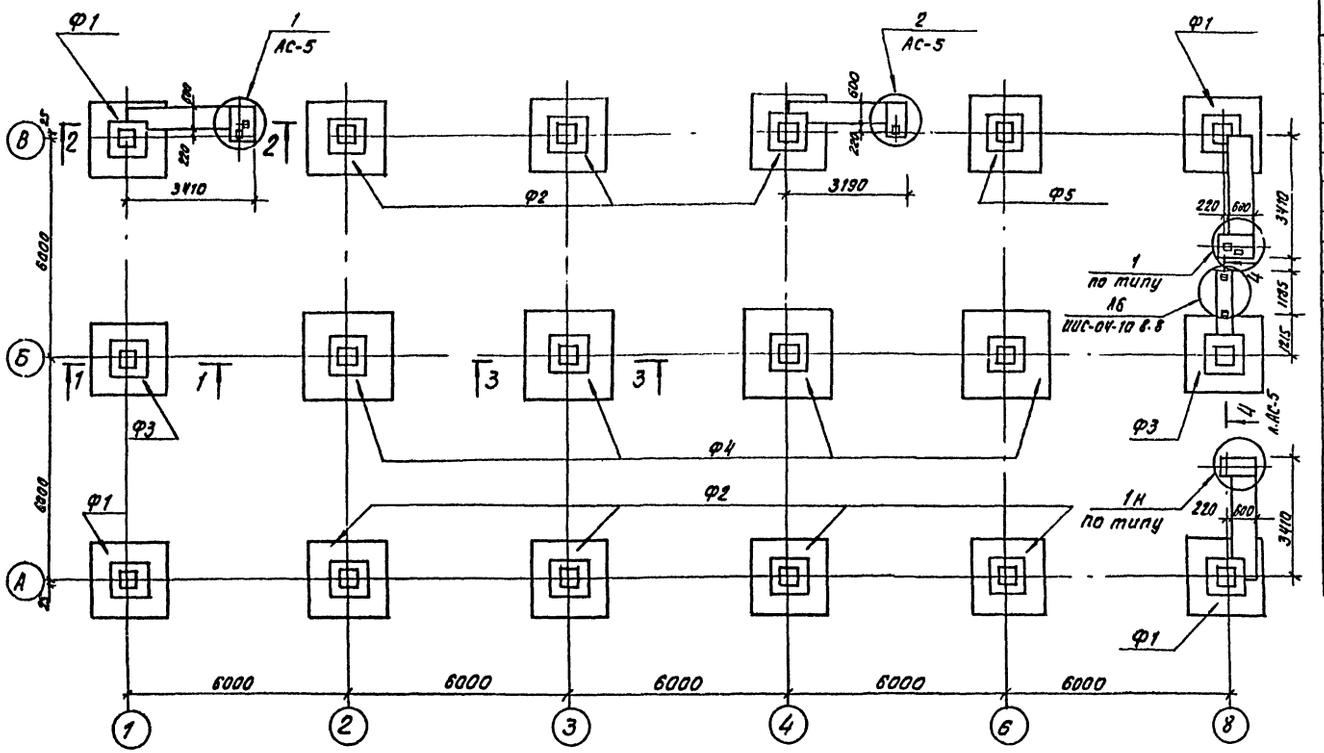

Марка, поз.	Обозначение	Наименование	Кол. 7бал	Кол. 8бал		Масса ед. кг	Примечание
	Железобетонные изделия						
Ф1	ИИС-04-1 в.6	Ф18.8-1у	4	-		3080	
Ф1	" "	Ф21.8.2у	-	4		4000	
Ф2	" "	Ф21.8-2а	7	7		4000	
Ф3	" "	Ф21.8-1а	2	-		4400	
Ф3	" "	Ф21.8-2а	-	2		4400	
Ф4	" "	Ф24.8-1	4	4		5280	
Ф5	" "	Ф21.8-2	1	1		4000	
	Металлические изделия, кг.						
ЗД-1	ИИС-04-1 в.4	Закладная деталь ЗД-1	3	3		1.43	
ЗД-3	Р9.1-1	" ЗД-3	4	4		3.05	
ММЛ4	ИИС-04-8 в.3	" ММЛ4	6	6		1.33	
		"					
	Материалы						
		Бетон М150, м³	20.0	20.0			

Примечания:

1. Работать совместно с листами АС-5, 6, 10, 11.
2. Подбор фундаментов выполнен по серии ИИС-04-0 вып. 7 часть 1.2.

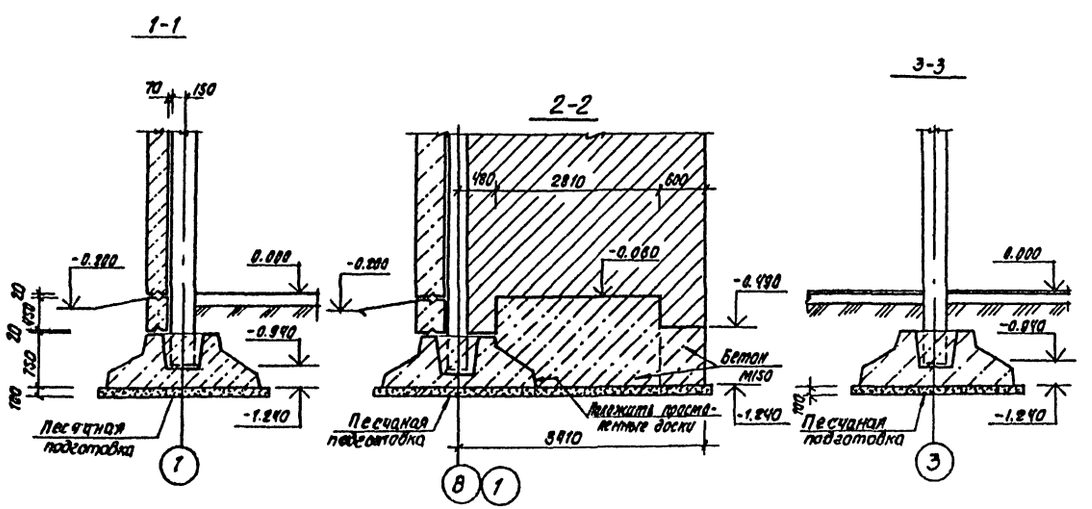

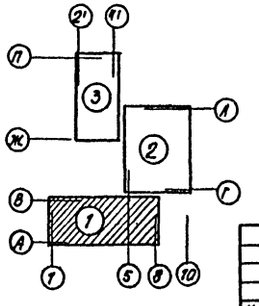

Нач. АПН	Добренко		212-1-212с		р1.1-1
ГИП	Перепелкин		Детские ясли-сад на 280 мест		
ГАП	Фомин		Блок 1.	Стадия	Лист	Листов
Гл. констр.	Кудашев			Р	АС-4	
Рук. гр.	Суханов		План фундаментов. Узлы. сечения. $R^{м}_{гр}$ = 0.20 мпа (пример решения)	СибЗНИИЭП г. Новосибирск	
Проверил	Суханов				
Выполнил	Меркуль				

Привязан:

Инв. №

Копировал: [illegible]

Формат А2

Инв. № подл. | Подпись и дата | Взам. инв. №

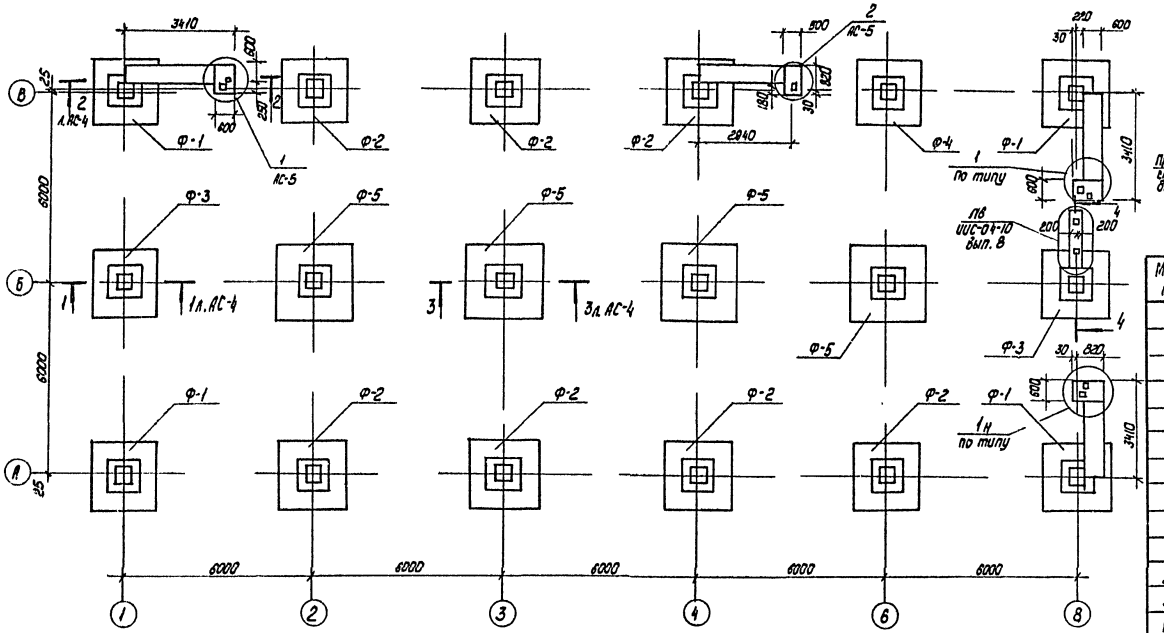

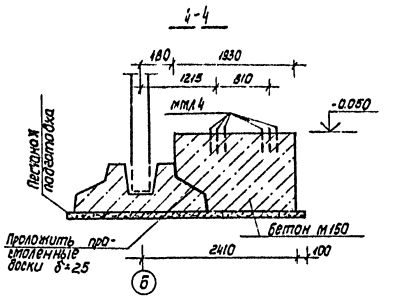

Марка поз.	Обозначение	Наименование	Кол. при 7 бал	Кол. при 8 бал.	Масса ед. кг	Примечание
	Сборные ж.-б фундаменты					
Ф-1	ИИС-04-1 Вып. 6.	Ф 18.8-1у	4	4	3080	
Ф-2	—"—	Ф 18.8-1а	7	—	3080	
Ф-2	—"—	Ф 21.8-2а	—	7	4000	
Ф-3	—"—	Ф 18.8-1а	2	2	3080	
Ф-4	—"—	Ф 18.8-1	1	—	3080	
Ф-4	—"—	Ф 21.8-2	—	1	4000	
Ф-5	—"—	Ф 21.8-2	4	4	4000	
	Металлические изделия.					
ЗД-1	ИИС-04-1 Вып 4	Закладная деталь ЗД-1	3	3	1.43	
ЗД-3	р9.1-1	—"— ЗД-3	4	4	3.05	
ММЛ-4	ИИС-04-2 Вып. 3	—"— ММЛ4	6	6	1.33	
	Материалы:					
		Бетон М-150 м³	20.0	20.0		

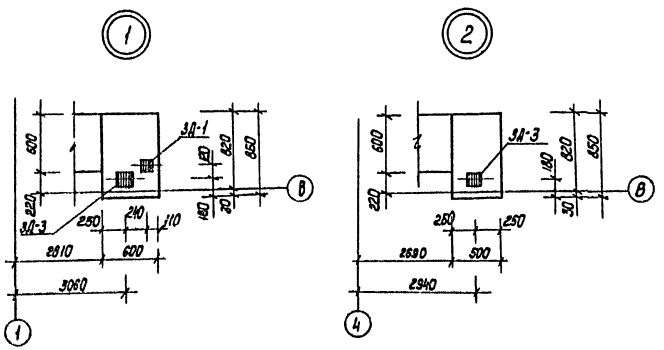

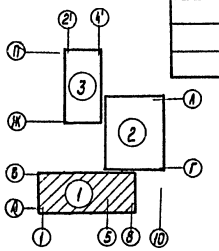

Примечания:

1. Работать совместно с листами 4,6,10,11
2. Отметка подошвы фундаментов - 1.240
3. За отметку 0.000 принята отметка чистого пола 1 этажа
4. Подбор фундаментов выполнен по серии ИИС-04-0 вып.7 часть 1.2.

Нач. АПМ	Добренко		212-1-212с		Р1.1-1
ГИП	Перепелкин		Детские ясли-сад на 280 мест.		
ГАП	Ромин		Блок 1.	Стадия	Лист	Листов
Гл. констр.	Кудашев			Р	АС-5	
Рук. гр.	Суханов		План фундаментов. Узлы. Сечения $R^{+}_{гр}=0.25$ (пример решения)	СибЗНИИЭП г. Новосибирск		
Провер.	Кудашев					
Разраб.	Суханов.					
Копировал: Игнатова						

Привязан.

Инв. №

Инв. № подл. | Подпись и дата | Взам. инв. №

Формат А2

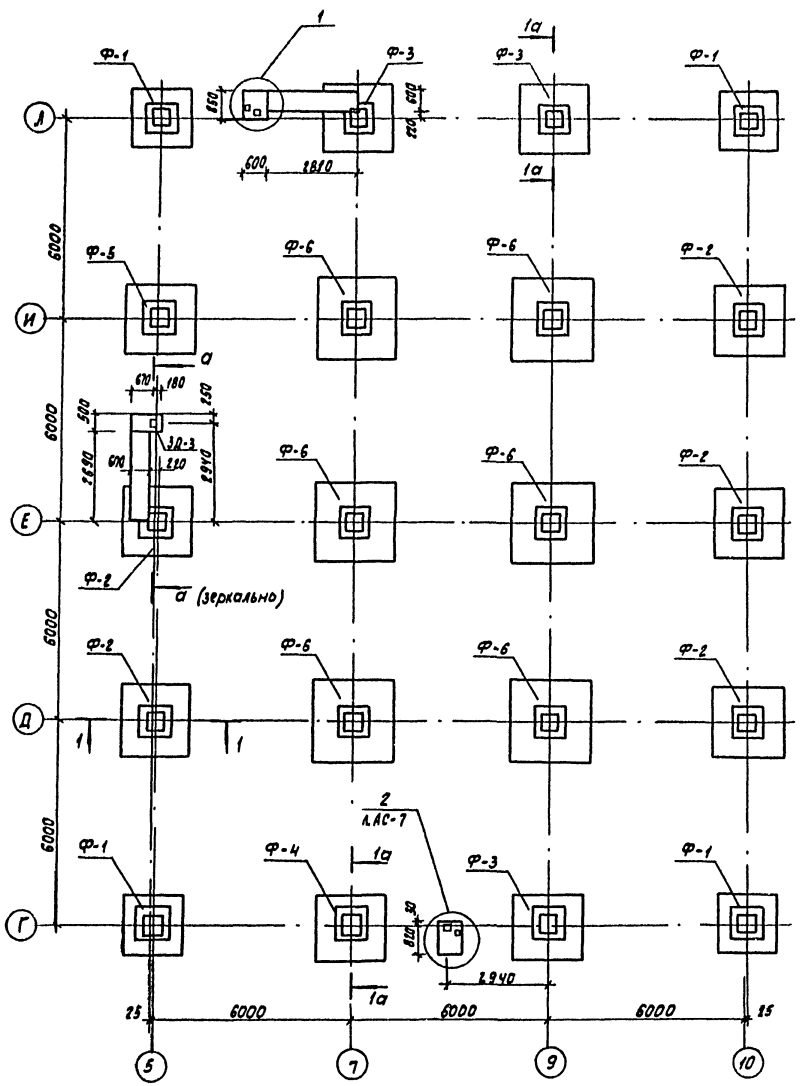

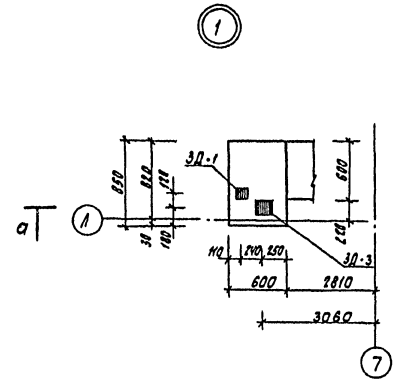

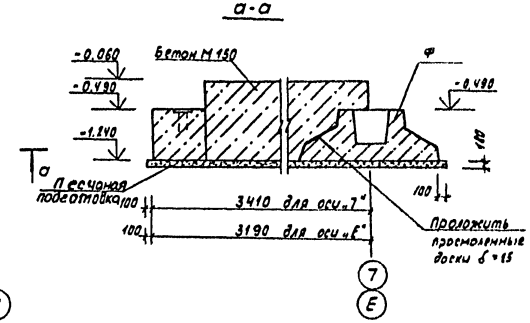

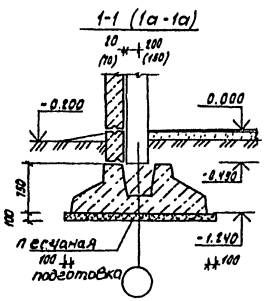

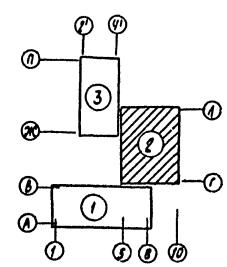

Марка поз.	Обозначение	Наименование	Кол. при 76 вал.	Кол. при 8 вал.	Масса ед. кг	Примечание
		Сборные ж.-б. фундаменты				
Ф-1	ИИС 04-1 Вып. 6	Ф 18.8-1^{у}	4	4	3080	
Ф-2	——— " ———	Ф 21.8-2^{а}	5	5	4000	
Ф-3	——— " ———	Ф 18.8-1^{а}	3	—	308	
Ф-3	——— " ———	Ф 21.8-2^{а}	—	3	4000	
Ф-4	——— " ———	Ф 18.8-1	1	—	3080	
Ф-4	——— " ———	Ф 21.8-2	—	1	4000	
Ф-5	——— " ———	Ф 21.8-2	1	1	4000	
Ф-6	——— " ———	Ф 24.8-1	6	6	543	
		Металлические изделия (кг)				
З Д-1	ИИС-04-1 Вып. 4	Закладная деталь З Д-1	2	2	1.43	
З Д-3	Р 9.1-1	——— " ——— З Д-3	3	3	3.05	
		Материалы				
		Бетон М-150 м^3	4.9	4.9		

Примечания:

1. Работать совместно с листами АС-4, 7, 11.
2. Отметка подошвы фундаментов -1.240.
3. За отм. 0.000 принята отм. чистого пола 1 этажа.
4. Подбор фундаментов выполнен по серии ИИС-04-0 Вып.7 части 1, 2.

Нач. АПМ	Добренко		
ГИП	Перепелкин		
ГАП	Фомин		
Гл. конс.	Кудряшев		
Рук. гр.	Суханов		
Провер.	Суханов		
Разраб.	Полиневич		

Привязан

Инв. N

Копировал: Мочалова

212-1-212с Р1.1-1

Детские ясли-сад на 280 мест

Блок 2

Стадия	Лист	Листов
Р	АС-6	

План фундаментов. Узлы. Сечения. R^{н} р=0.20 МПа (при мерзлении)

СибЗНИИЭП г. Новосибирск

Формат А2

Инв. № подл. | Подпись и дата | Взам. инв. №

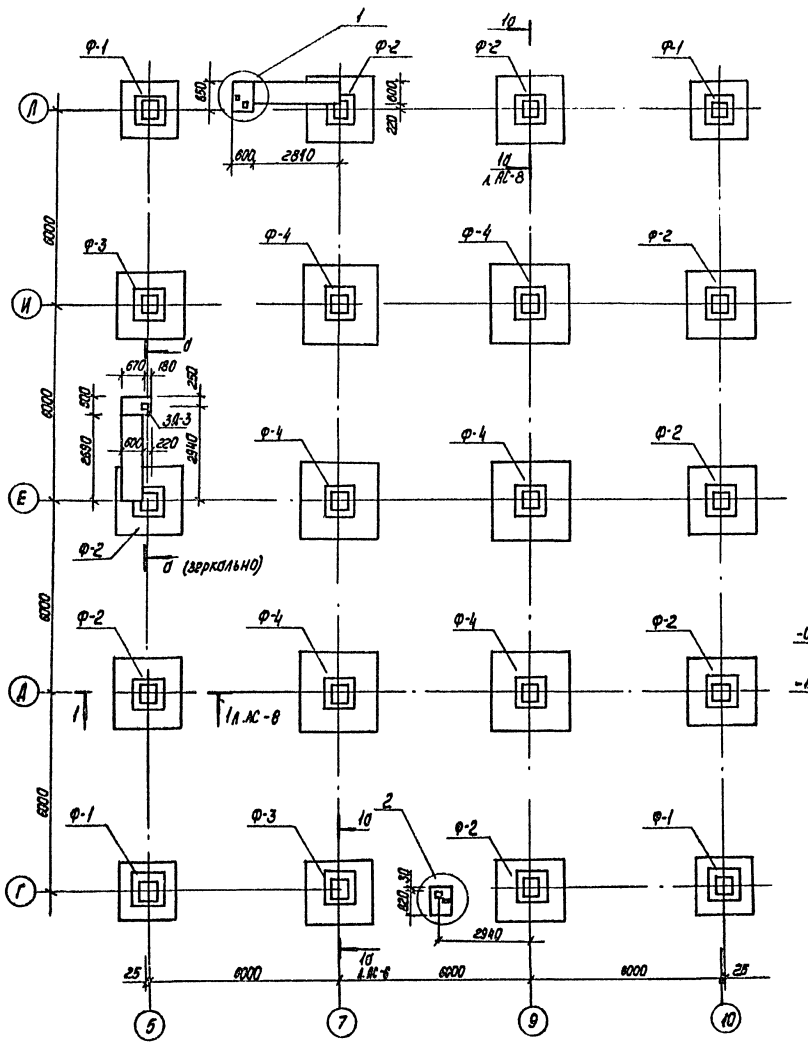

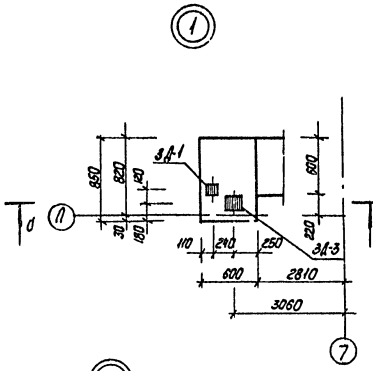

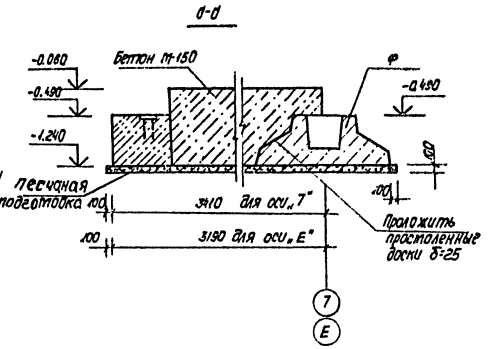

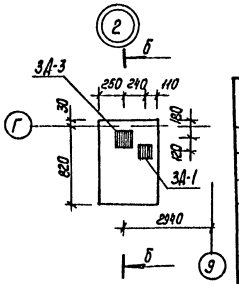

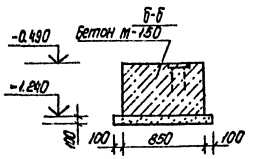

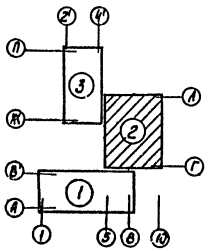

Поз. обозначение.	Обозначение.	Наименование	Кол. при 7 бал	Кол. при 8 бал.	Масса ед.т	Примечание.
	Сборные ж-б фундаменты.					
Ф-1	ИИС-04-1 вып. 6	Ф 18.8-1[у]	4	4	3.08	
Ф-2	—"—	Ф 18.8-1[а]	8	8	3.08	
Ф-3	—"—	Ф 18.8-1	2	2	3.08	
Ф-4	—"—	Ф 21.8-2	6	6	4.0	
	Металлические изделия (кг)					
ЗД-1	ИИС-04-1 вып. 6	Закладная деталь ЗД-1	2	2	1.43	
ЗД-3	Р9.1-1	—— —— ЗД-3	3	3	3.05	
	Материалы					
		Бетон М-150 м³	4.9	4.9		

Примечания:

1. Работать совместно с листами 5, 6, 11
2. Отметка подошвы фундаментов -1240.
3. За отм. 0.000. принята отм. чистого пола 1 этажа.
4. Подбор фундаментов выполнен по серии ИИС-04-0 вып 7 ч. 1.2.

Нач. АПП.	Добренко		
ГИП.	Перепелкин		
ГАП.	Фомин		
Гл. констр.	Кудашев		
Рук. гр.	Суханов		
Проверил	Суханов		
Выполнил	Полинкевич		

Привязан

Инв. №

212-1-212с р1.1-1

Детские ясли-сад на 280 мест.

Блок 2

Стадия	Лист	Листов
Р	АС-7	

План фундаментов. Узлы. Сечения $R_{тр}$=0.25 мпа (пример решения)

СИБЗНИИЭП г. Новосибирск.

Копировал: Игнатова. Формат А2

Инв. № подл. | Подпись и дата | Взам. инв. №

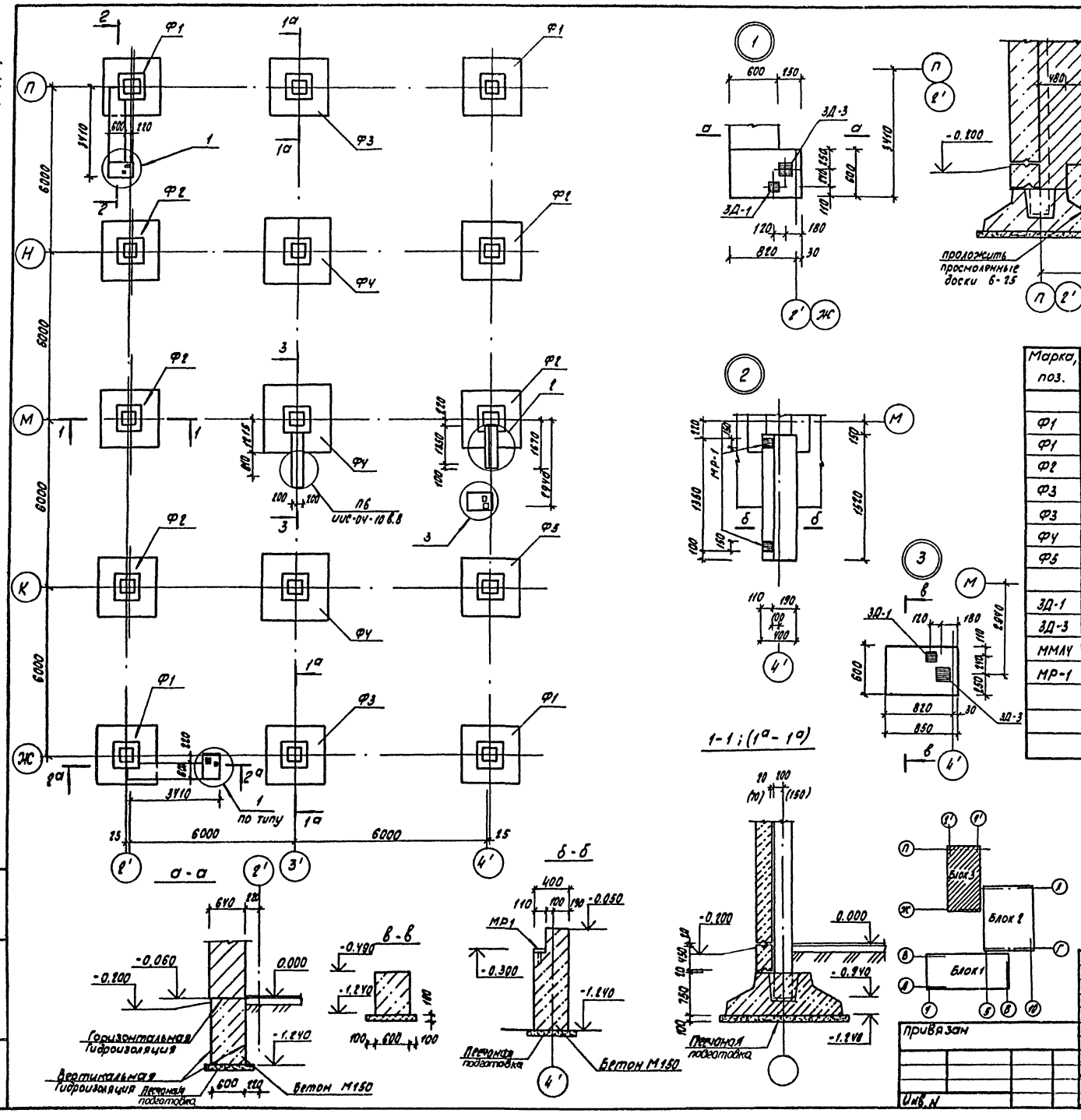

Марка, поз.	Обозначение	Наименование	Кол. 8бал.	Кол. 7бал.		Масса ед., кг	Примечание
	Железобетонные изделия						
Ф1	ИИС-04-1, в.6	Ф21.8-2у	4	–		4000	
Ф1	" "	Ф18.8-1у	–	4		3080	
Ф2	" "	Ф21.8-2а	5	5		4000	
Ф3	" "	Ф21.8-2а	2	–		4000	
Ф3	" "	Ф21.8-1а	–	2		4000	
Ф4	" "	Ф24.8-1	3	3		5430	
Ф5	" "	Ф21.8-2	1	1		4000	
	Металлические изделия						
ЗД-1	ИИС-04-1 в.6	Закладная деталь ЗД-1	3	3		1.430	
ЗД-3	Р9.1-1	" " ЗД-3	3	3		3.05	
ММЛ4	ИИС-04-8 в.3	" " ММЛ4	6	6		1.330	
МР-1	ИИС-04-3 в.7 ч.2	" " МР-1	2	2		2.150	
	Материалы						
		Бетон М150, м³	5.67	5.67			

Примечания:

1. Работать совместно с листами АС-6, 12.
2. Горизонтальная гидроизоляция - цементный раствор состава 1:2 δ = 20; вертикальная гидроизоляция - обмазка горячим битумом за 2 раза.

Нач. АПМ	Добренко		
ГИП	Перепелкин		
ГАП	Фомин		
Гл. констр.	Кудашев		
Рук. гр.	Суханов		
Провер.	Суханов		
Выполн.	Меркуль		

Привязан

Инв. N

212-1-212 с Р1.1-1

Детские ясли-сад на 280 мест

Блок 3

Стадия	Лист	Листов
Р	АС-8	

План фундаментов Узлы, сечения. $R_{тр}^{н}$ = 0,20 мПа (пример решения)

СибЗНИИЭП г. Новосибирск

Копировал: Мочалова

Формат: А2

Инв. N подл. | Подпись и дата | Взам. инв. N

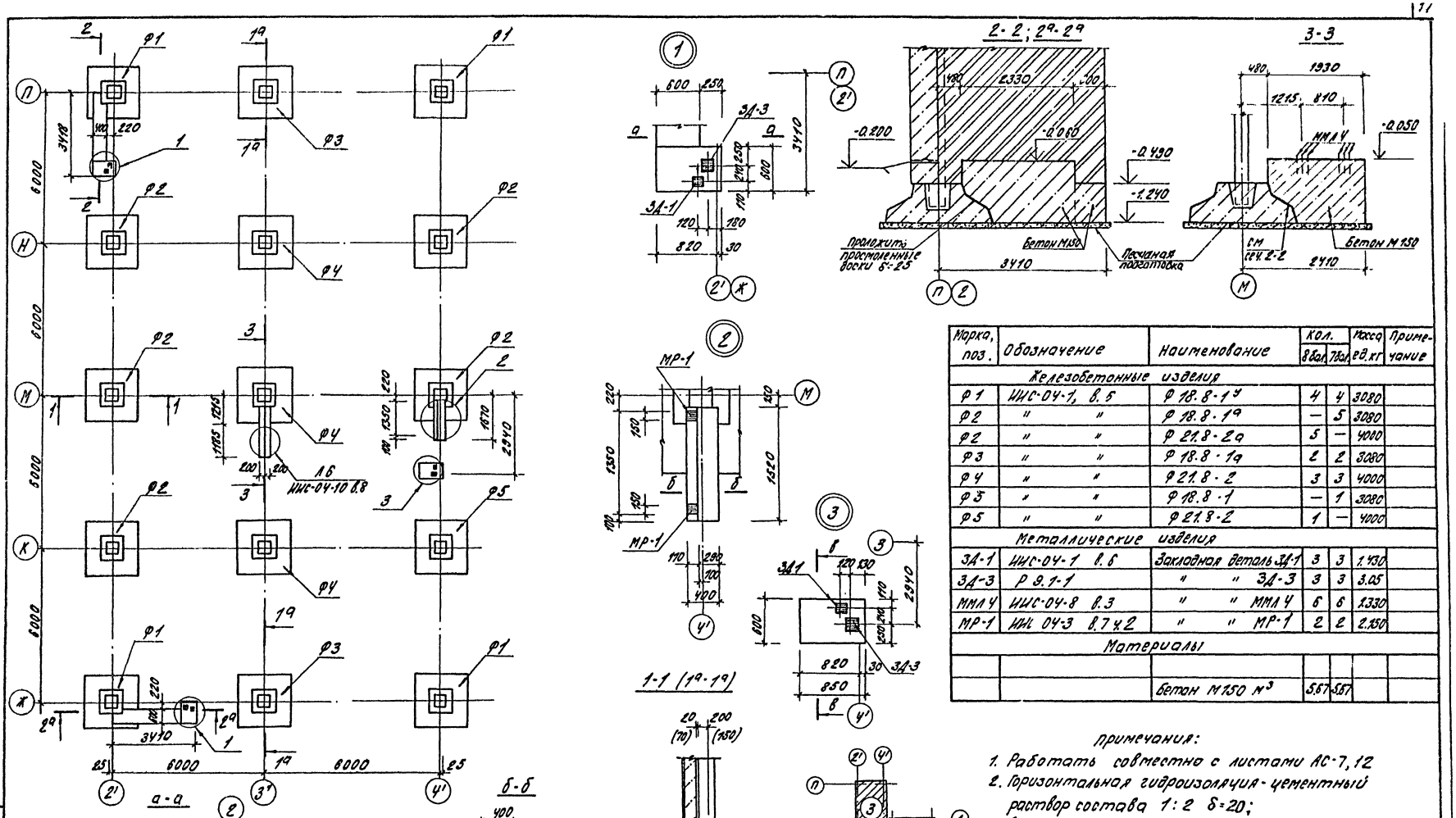

Марка, поз.	Обозначение	Наименование	Кол. 8 бал.	Кол. 7 бал.	Масса ед. кг	Примечание
Железобетонные изделия						
Ф1	ИИС-04-1, в.6	Ф 18.8-1у	4	4	3080	
Ф2	" "	Ф 18.8-1а	—	5	3080	
Ф2	" "	Ф 21.8-2а	5	—	4000	
Ф3	" "	Ф 18.8-1а	2	2	3080	
Ф4	" "	Ф 21.8-2	3	3	4000	
Ф5	" "	Ф 18.8-1	—	1	3080	
Ф5	" "	Ф 21.8-2	1	—	4000	
Металлические изделия						
ЗД-1	ИИС-04-1 в.6	Закладная деталь ЗД-1	3	3	1.430	
ЗД-3	Р 9.1-1	" " ЗД-3	3	3	3.05	
ММЛ 4	ИИС-04-8 в.3	" " ММЛ 4	6	6	1.330	
МР-1	ИИС 04-3 в.7 ч.2	" " МР-1	2	2	2.150	
Материалы						
		Бетон М150 м³	5.67	5.67		

Примечания:

1. Работать совместно с листами АС-7,12
2. Горизонтальная гидроизоляция - цементный раствор состава 1:2 δ=20; вертикальная гидроизоляция - обмазка горячим битумом за 2 раза.

Нач. АПМ	Добренко		
ГИП	Перепелкин		
ГАП	Фомин		
Гл. конструктор	Кудашев		
Рук. гр.	Суханов		
Проверил	Суханов		
Выполнил	Меркуль		
Копировал	Покалюхина		

Привязан

Инв. N

212-1-212с Р1.1-1

Детские ясли-сад на 280 мест

Блок 3

Стадия	Лист	Листов
Р	АС-9	

План фундаментов узлы, сечения $R^{н}_{гр}$ = 0.25 мПа (пример решения)

СибЗНИИЭП г. Новосибирск

Формат: 22

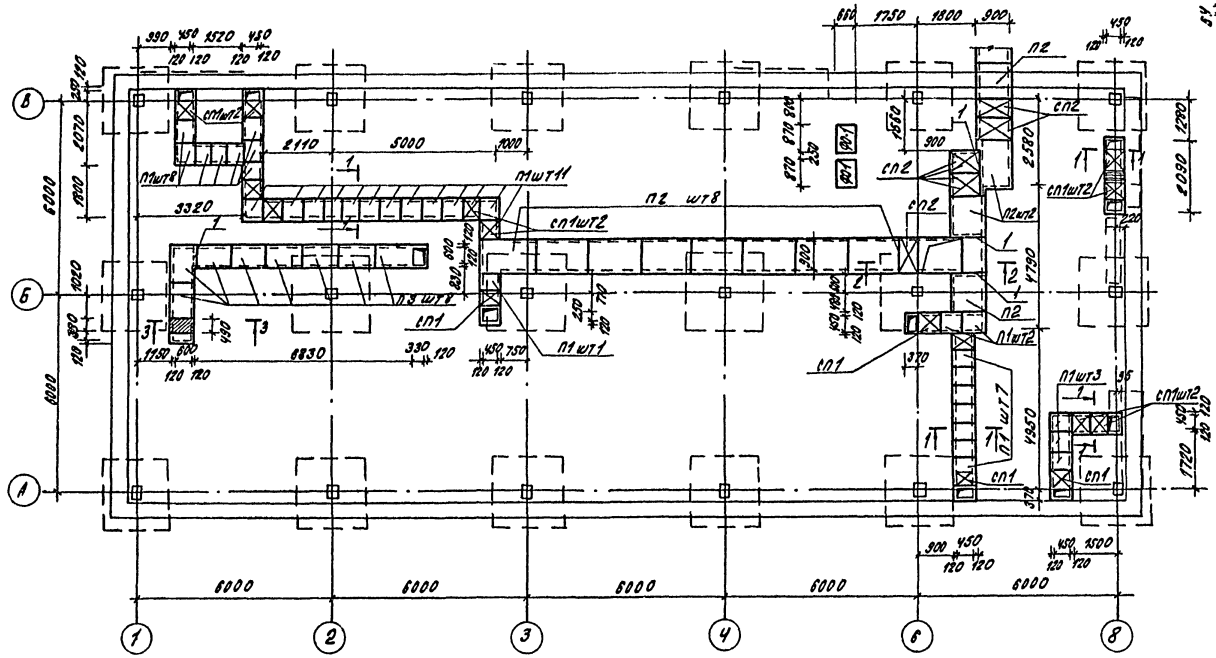

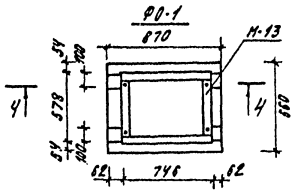

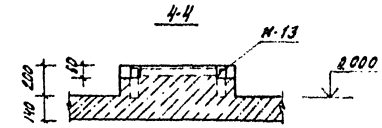

Марка поз.	Обозначение	Наименование	Кол.	Масса ед. кг	Примечание
		Сборные ж-б плоские плиты			
П1	Сер. 1-243-2	ПТП 12.5-8-6	32	96	
П2	—"—	ПТП 12.5-16-14	12	448	
П3	—"—	ПТП 12.5-11-9	8	198	
СП1	Р 9.1-1	съёмная плита СП-1	11	52.5	
СП2	—"—	—"— СП-2	5	60	
М-13	Р9.1-1	Закладная деталь М-13	2	10.6	
		Материалы:			
1	ГОСТ 8509-72*	L 75x5 п.м.	4.5	5.8	
2	—"—	L 63x6 п.м	27.6	5.72	
3	ГОСТ 8478-66	Сетка $\frac{100/100/5/5}{6=1100}$ пм	8.82	31.75	
4	ГОСТ 8510-72*	L 160x100x10 пм	1.2	19.8	
		Бетон м 200 м³	0.1		
		Бетон м 100 м³	5.06		

Примечания

1. Стенки подпольных каналов выполнять из кирпича марки 50 на растворе марки 75
2. Боковые поверхности каналов, соприкасающиеся с грунтом обмазать горячим битумом за 2 раза.
3. Монолитные заделки выполнять из бетона М200 по сетке ГОСТ 8478-66

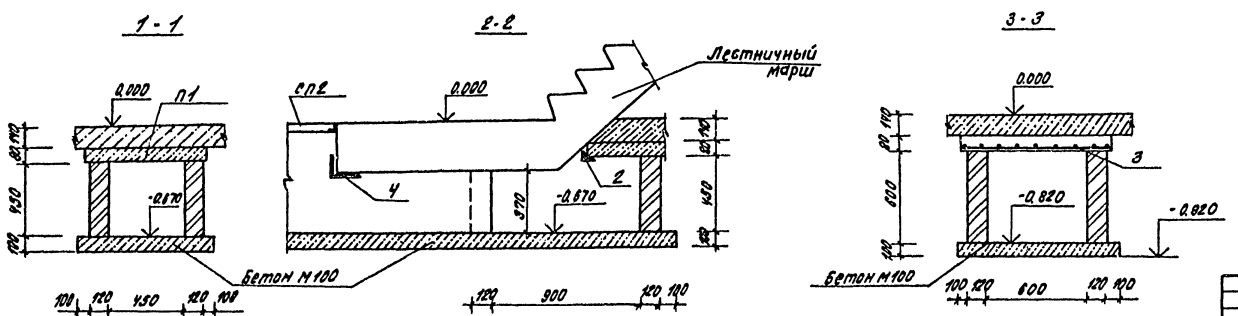

Согласовано:
Нач. отд. В.К. Стрелкова 02.82
Нач. отд. О.В. Ларин 02.82

Инв. N подл. | Подпись и дата | Взам. инв. N

Нач. АПМ	Добренко		
ГИП	Перепелкин		
ГАП	Фомин		
Гл. констр.	Кудашев		
Рук. гр.	Суханов		
Провер.	Суханов		
Разраб.	Будникова		
Копир.	Пахалюхина		

Привязан

Инв. N

212-1-212 с Р1.1-1

Детские ясли-сад на 280 мест

Блок 1

План подпольных каналов и фундаментов под оборудование

Стадия	Лист	Листов
Р	АС-10	

СибЗНИИЭП г. Новосибирск

Формат: А 2

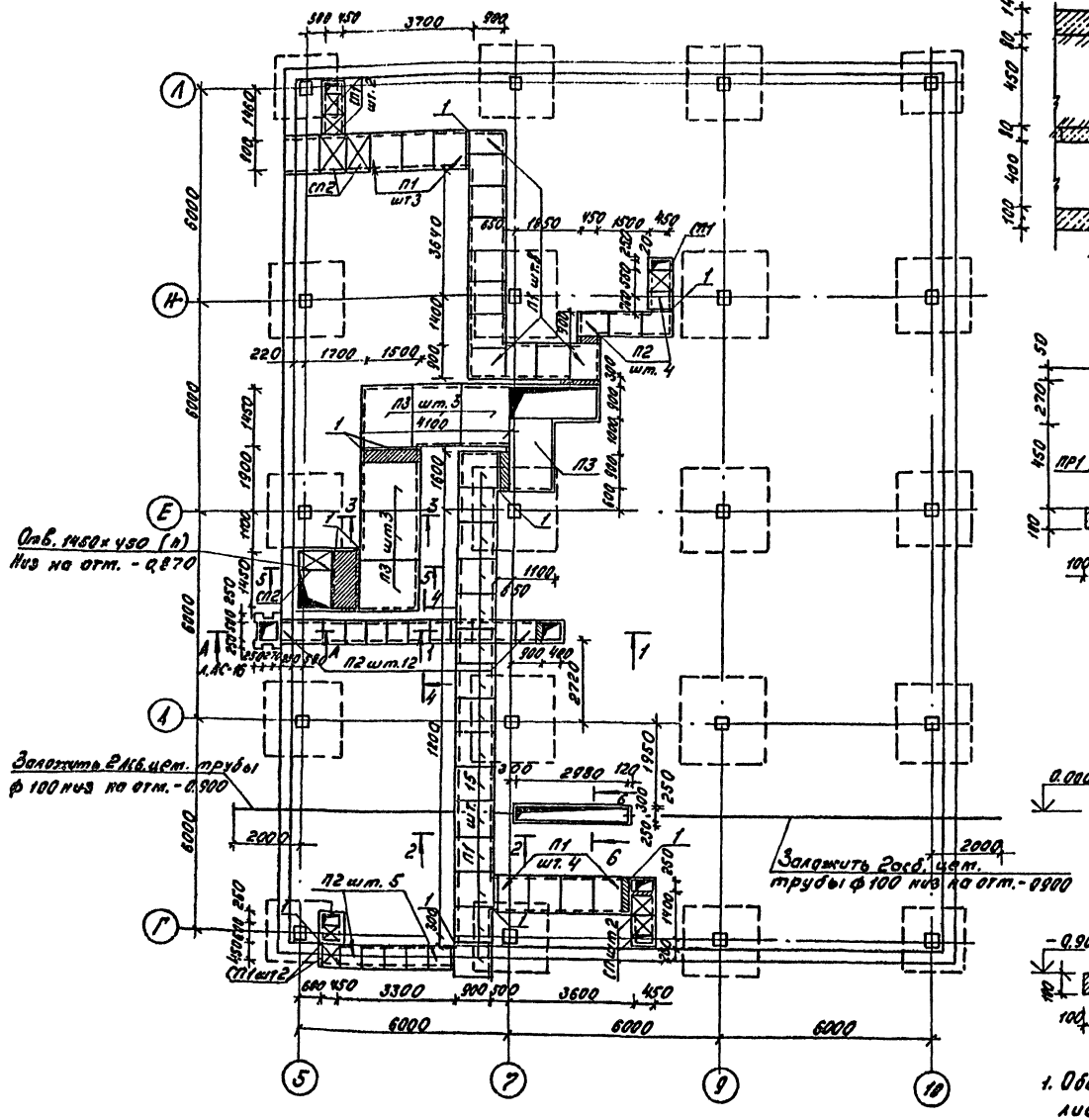

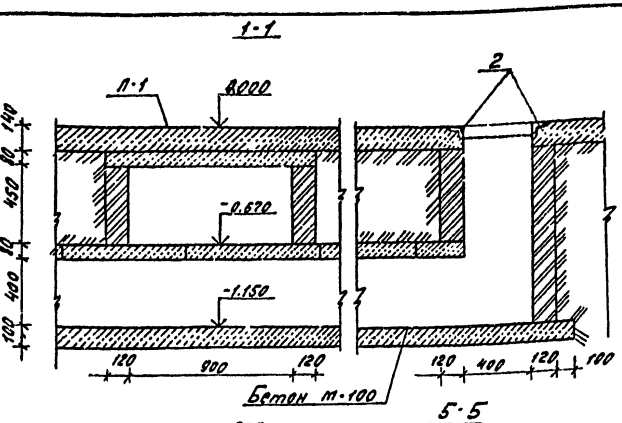

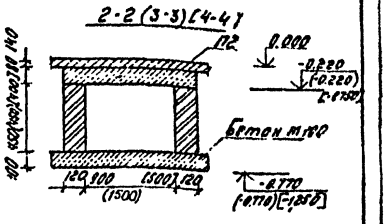

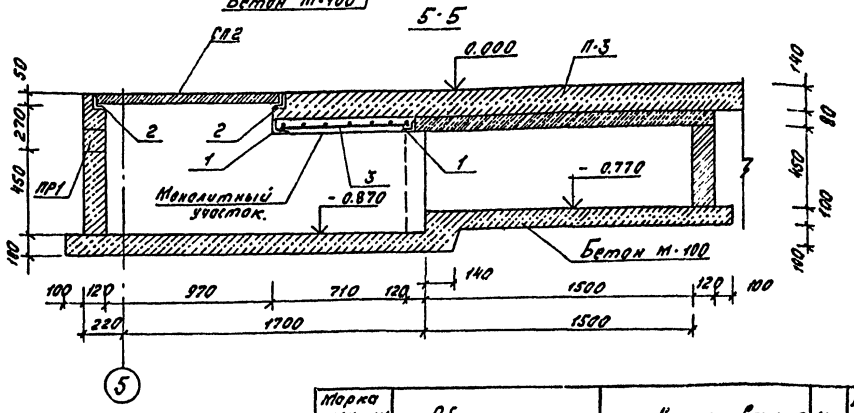

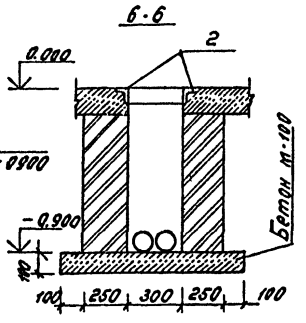

Примечания:
1. Общие примечания см. лист АС-10.
2. Сеч. А-А см. лист АС-16

Марка позиции	Обозначение	Наименование	Кол.	Масса кг	Примечание
	Плиты покрытия подпольных каналов				
П1	Серия 1.243-2	ПТП 12.5-11-9	3П	198	
П2	—— " ——	ПТП 12.5-8-6	21	96	
П3	—— " ——	ПТП 12.5-16-14	7	448	
СП1	Р 9.1-1	С'ёмная плита СП1	7	52.5	
СП2	Р 9.1-1	С'ёмная плита СП2	3	60.0	
ПР1	Сер. 1.138-10 вып. 1	Перемычка 1Пр3-19.12.14	1	75.0	
		Материалы			
1	ГОСТ 8509-72*	L 75×5 п.м.	6.5	5.8	
2	—— " ——	L 63×6 п.м.	37.0	5.72	
3	ГОСТ 8478-66	Сетка 100 [100] [5] 5 / В=1100 п.м.	0.3	3.6	
		Бетон м 100 м³	7,1		
		Бетон м 200 м³	0,03		

Нач. АПМТ	Добренко		
ГН.П.	Перепелкин		
ГАП.	Фомин		
Гл. кон.	Кудашев		
Провер.	Суханов		
Выполн.	Кратова		
Контр.			

Привязан

Инв. №

212-1-212с Р 1.1-1

Детские ясли сад на 280 мест

Блок-2

Стадия	Лист	Листов
Р	АС-11	

План подпольных каналов.

СибЗНИИЭП г. Новосибирск

Формат А2

Инв. № подл. | Подпись и дата | Взам. инв. №

Нач. ОТО | Лутонт | Дутонт | 02.82

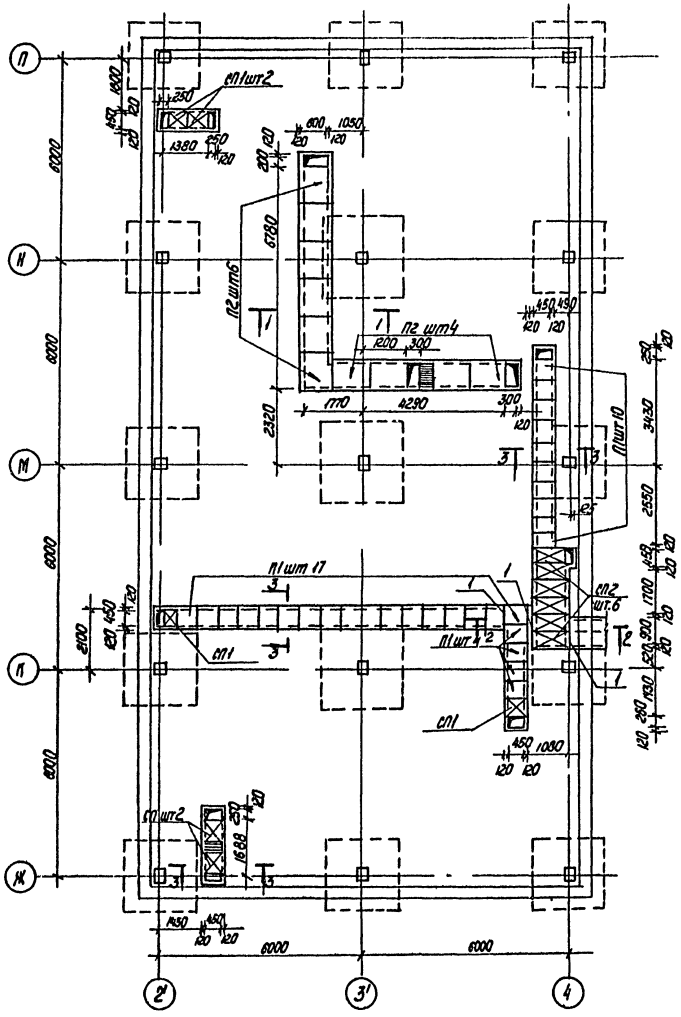

1-1 (3-3)

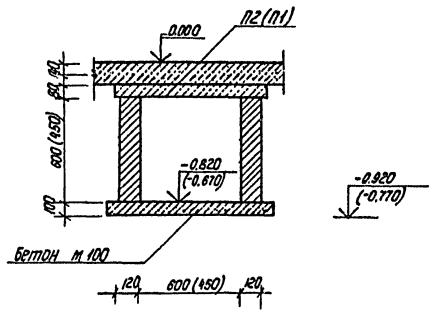

2-2

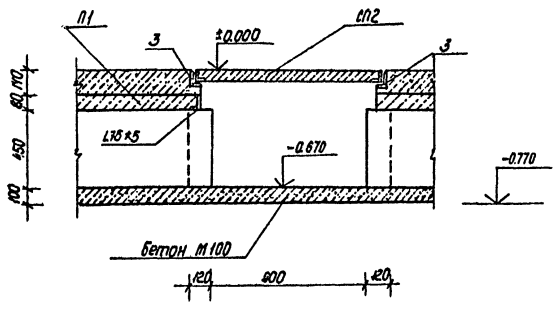

Марка поз.	Обозначение.	Наименование	Кол.	Масса ед. кг.	Приме чание.
		Плиты перекрытия подпольных каналов			
П1	Серия 1-243-2	ПГП 12.5-8-6	33	96	
П2	—"—	ПГП-12.5-11-9	10	198	
СП1	Р9.1-1	съемная плита СП1.	6	52.5	
СП2	—"—	СП2	6	60.0	
		Материалы.			
1	ГОСТ 8509-72*	L 75х5 пм	24	6.8	
2	ГОСТ 8478-66	Сетка $\frac{100\|100\|5\|5}{В\ 1100}$	17.6	3.6	
3	ГОСТ 8509-72*	L 63х6 пм	15	5.72	
		Бетон м 200 м³	0.1		
		Бетон м 100 м³	2.7		

Примечания:.

1. Стенки подпольных каналов выполнять из кирпича марки 50 на растворе м 75.
2. Боковые поверхности каналов соприкасающиеся с грунтом обмазать горячим битумом за два раза.
3. Монолитные заделки выполнять из бетона м 200 по сетке ГОСТ 8478-66.

Согласовано:
Нач. отд. вк
Нач. сект. ов
Нач. отд. ов
Взам. инв. №
Подпись и дата
Инв. № подл.

			212-1-212с		РП-1
			Детские ясли-сад на 280 мест		
Привязан.		Нач. ПТМ	Добренко	Блок 3	Стадия: Р; Лист: АС-12; Листов:
		ГИП	Перепелкин		
		ГАП	Фотин		
		Гл. констр.	Кудашев		
		Рук. гр.	Суханов	План подпольных каналов.	СибЗНИИЭП г. Новосибирск
		Провер.	Суханов		
Инв. №		Разраб.	Будникова		
		Копировал: Игнатова			

Формат А2

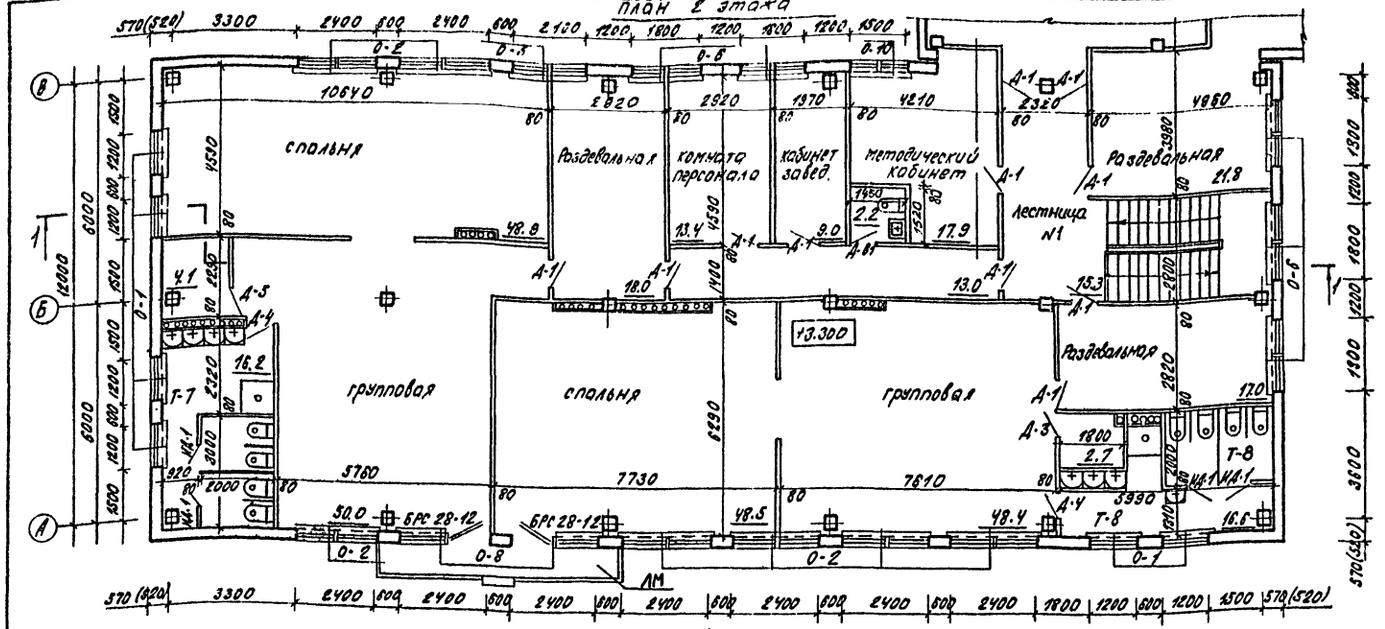

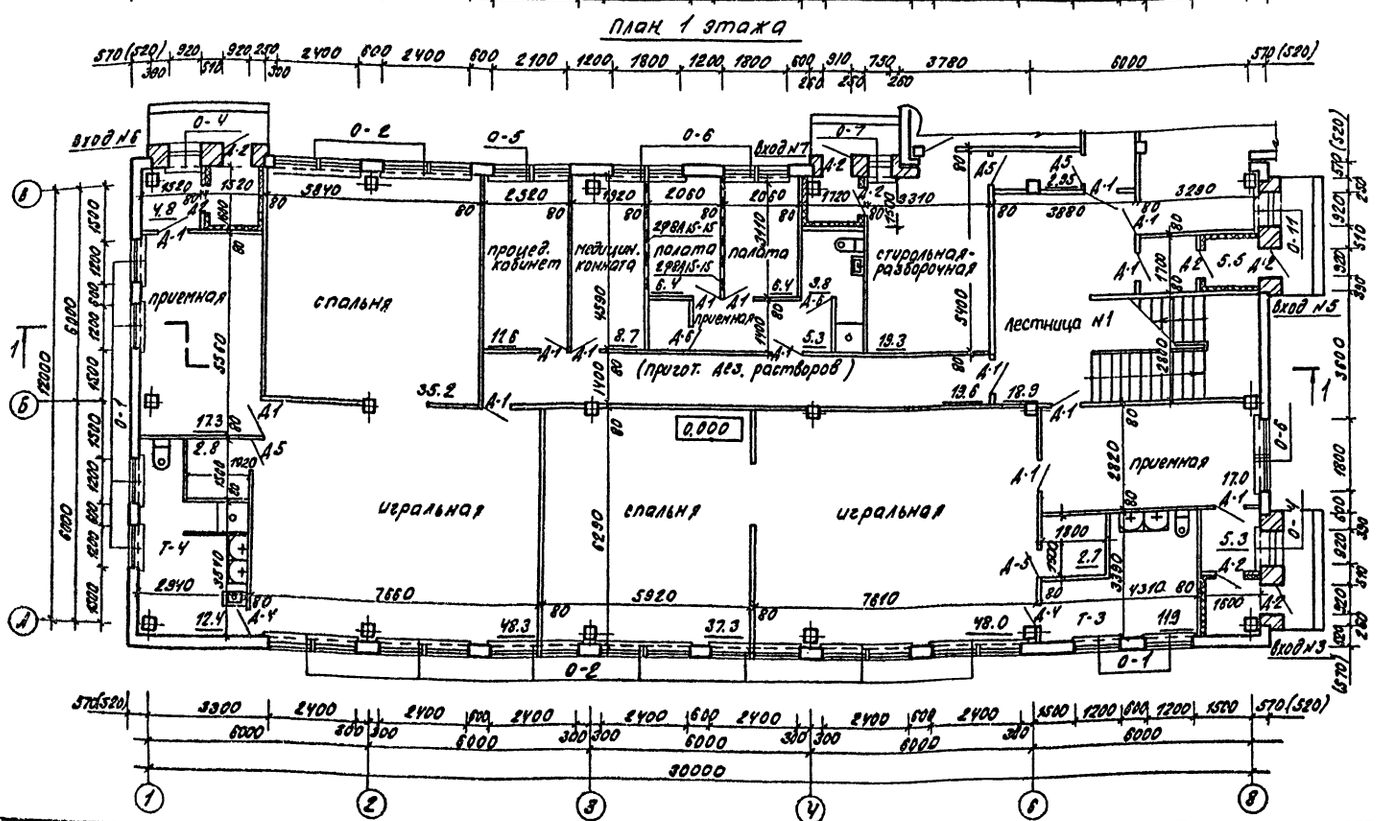

Спецификация подоконных досок

Поз. обозначение	Обозначение	Наименование	Кол.	Масса ед., т	Примечание
0-1	серия 1.136-2	ДО 13-15	20		
0-2	—— " ——	ДО 25-15	55		
0-3	—— " ——	ДО 10-15	2		
0-4	—— " ——	ДО 10-35	5		
0-5	—— " ——	ДО 22-15	3		
0-6	—— " ——	ДО 19-15	19		
0-7	—— " ——	ДО 10-35	2		
0-8	—— " ——	ДО 13-15	6		
0-9	—— " ——	ДО 19-15	2		
0-10	—— " ——	ДО 19-15	2		
0-11	—— " ——	ДО 10-35	1		

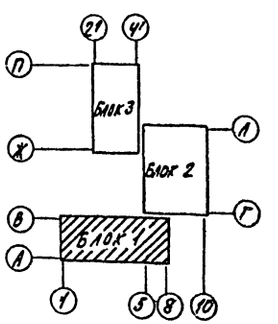

Согласовано:

Инв. № подл. | Подпись и дата | Взам. инв. №

Нач. ТО | Правдов

Привязан

Инв. №

Нач. АПМ	Добренко		
ГИП	Перепелкин		
ГАП	Фомин		
Гл. конст.	Кудашев		
Рук. гр.	Рыжков		
Провер.	Рыжков		
Выполн.	Фахмейкин		
Копир.	Покалюхина		

212-1-212с Р1.1-1

Детские ясли-сад на 280 мест

Блок 1

Планы 1 и 2 этажей

Стадия	Лист	Листов
Р	АС-13	

СибЗНИИЭП г. Новосибирск

Формат А2

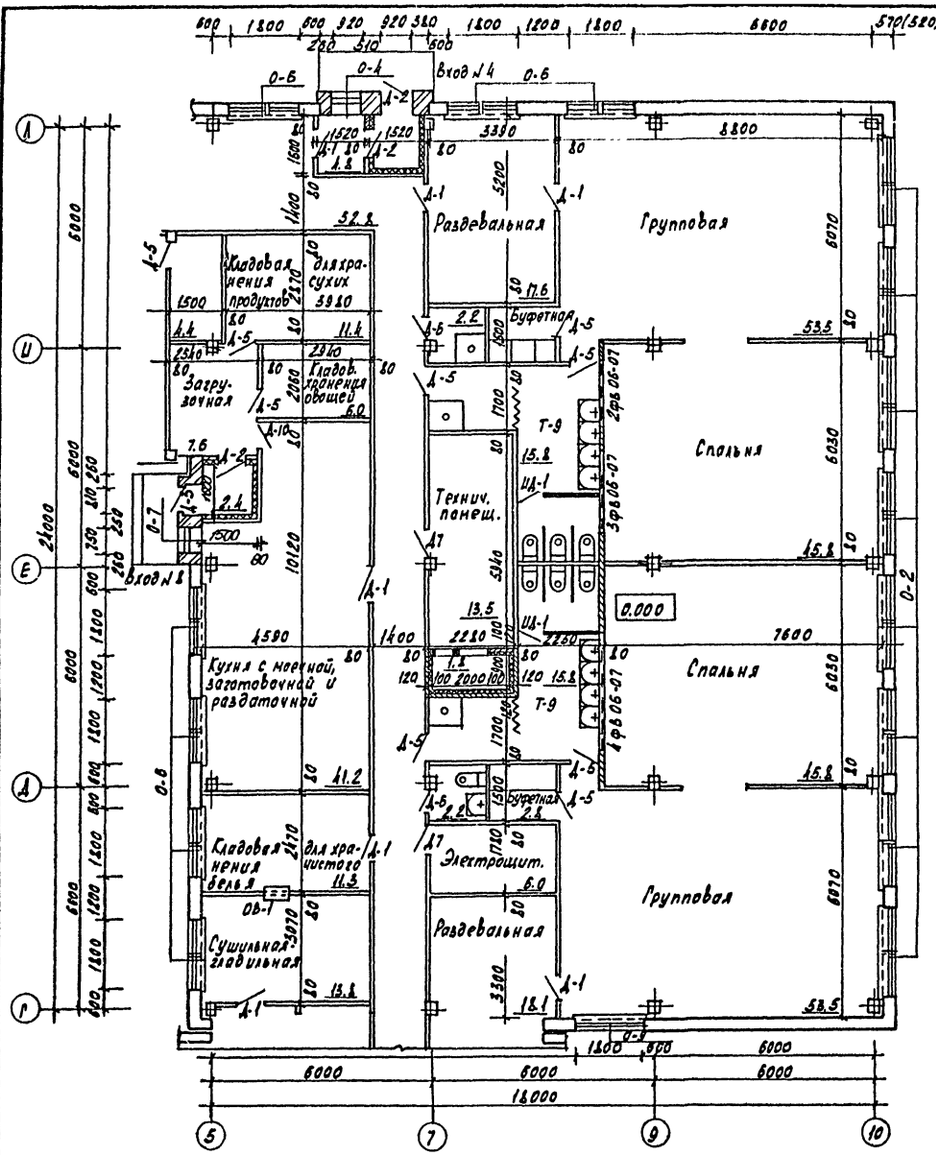

План 1 этажа.

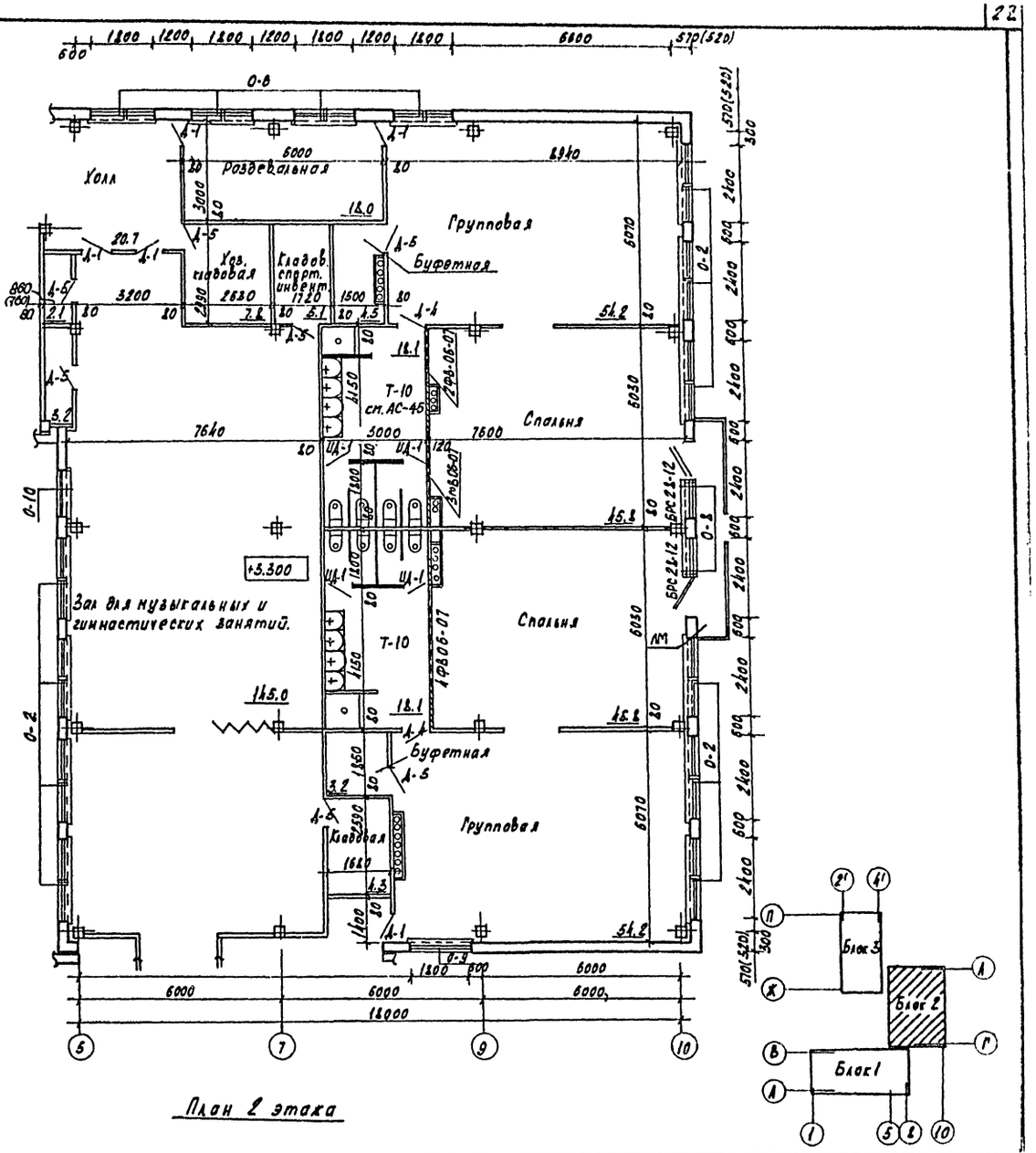

План 2 этажа

Утепление тамбуров и венткамеры выполнить по серии 2.290-4 в.1 деталь 2

Нач. АПМ	Добренко		212-1-212с	Р1.1-1
ГИП	Перепелкин		Детские ясли-сад на 280 мест	
ГАП	Фомин		Блок 2	Стадия: Р; Лист: АС-14; Листов:
Гл. конст.	Кудашев			
Рук. гр.	Рыжков		Планы 1 и 2 этажей.	СибЗНИИЭП г. Новосибирск
Провер.	Рыжков			
Выполн.	Фоломейкин			

Привязан

Инв. №

Копировал Кириенко

Формат А2

Согласовано: Ирейков

Нач. ТО

Инв. № подл. | Подпись и дата | Взам. инв. №

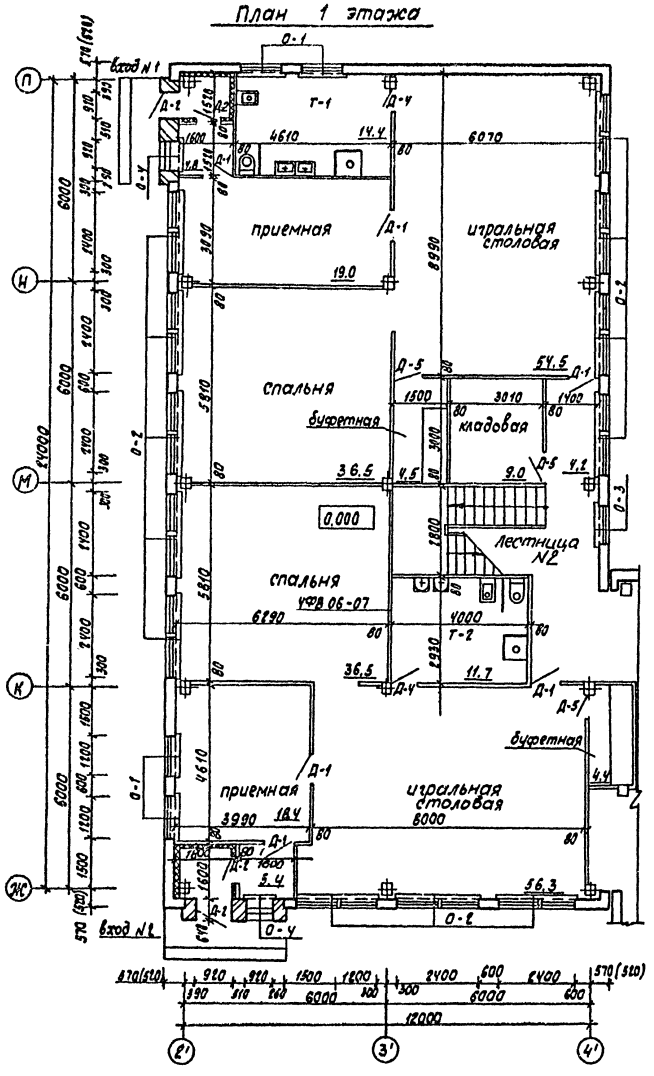

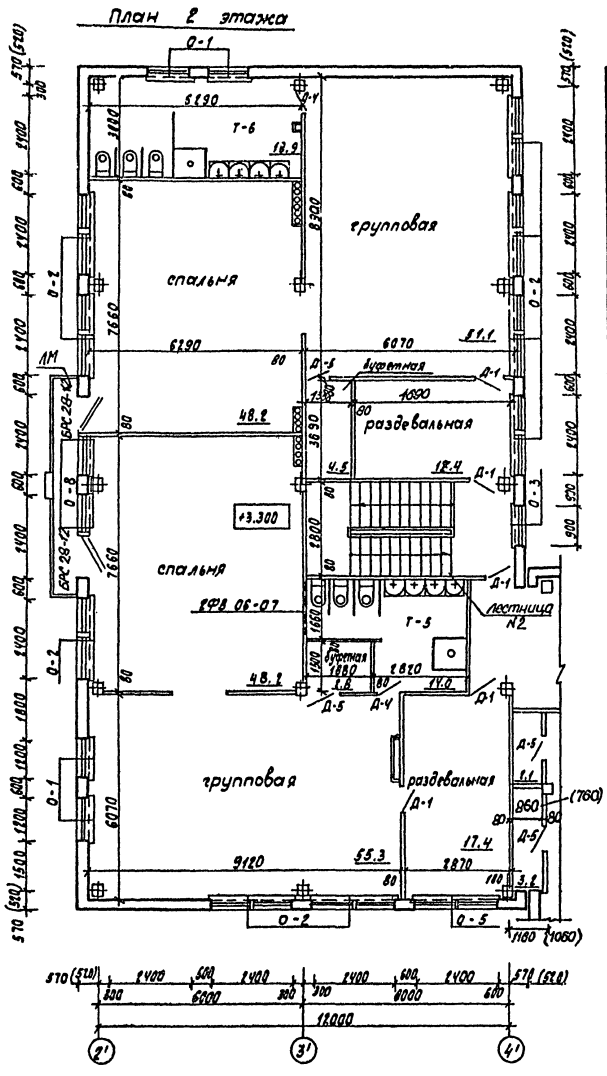

Спецификация столярных изделий

Поз. обозначение	Обозначение	Наименование	Кол.	Масса ед, т.	Примечание
Д-1	Серия 1.136-10	ДГ 21-10	48		
Д-2	Серия 1.136-11	ДВ 8-5	15		
Д-3			1		
Д-4	Серия 1.136-10	ДГ 21-8	10		
Д-5	—— " ——	ДО 21-9	26		
Д-6	—— " ——	ДГ 21-7	3		
Д-7	Серия 1.136-11	ДСТ 9	2		
ОВ-1	Р 9.1-1	окно выдачи ОВ-1	1		
О-1	ГОСТ 16289-80 (ГОСТ 11214-78)	ОРС 15-12 (ОР 15-12)	20		
О-2	—— " ——	ОРС 21-12Г + ОРС 21-12В (ОР 21-12Г + ОР 21-12В)	55		
О-3	—— " ——	ОРС 15-9 (ОР 15-9)	2		
О-4	—— " ——	ОРС 9-9 (ОР 9-9)	5		
О-5	—— " ——	ОРС 21-12В + ОРС 21-9Г (ОР 21-12В + ОР 21-9Г)	3		
О-6	—— " ——	ОРС 15-9А + ОРС 15-9 (ОР 15-9А + ОР 15-9)	19		
О-7	—— " ——	ОРС 12-7.5 ОР 12-7.5	2		
О-8	—— " ——	БРС 28-12 + ОРС 21-12Г (БР 28-12 + ОР 21-12Г)	6		
О-9	—— " ——	ОРС 21-9В + ОРС 21-9Г (ОР 21-9В + ОР 21-9Г)	2		
О-10	—— " ——	ОРС 15-15 (ОР 15-15)	2		
О-11	—— " ——	ОРС 15-9 (ОР 15-9)	1		
	Серия 1.136-12	ФВ 08-07	24		
	—— " ——	ФВА 15-15	4		

Примечание.

1. В спецификации в скобках указано остекление для варианта -20°, -30°.

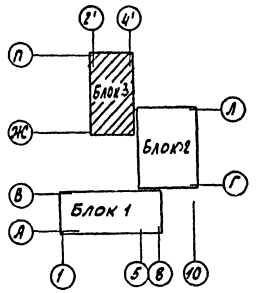

Нач. АПМ	Добренко		
ГИП	Перепелкин		
ГАП	Фомин		
Гл. конст.	Кудашев		
Рук. гр.	Рыжков		
Провер.	Рыжков		
Выполн.	Фоломейкин		

Привязан

Инв. N

Копировал: Мочалова

212-1-212 С Р1.1-1

Детские ясли-сад на 280 мест

Блок 3

Стадия	Лист	Листов
Р	АС-15	

Планы 1 и 2 этажей

СибЗНИИЭП г. Новосибирск

Формат А2

Согласовано:

Нач. ТО

Инв. N подл. | Подпись и дата | Взам. инв. N

Р1.1-1

Разрез 1-1.

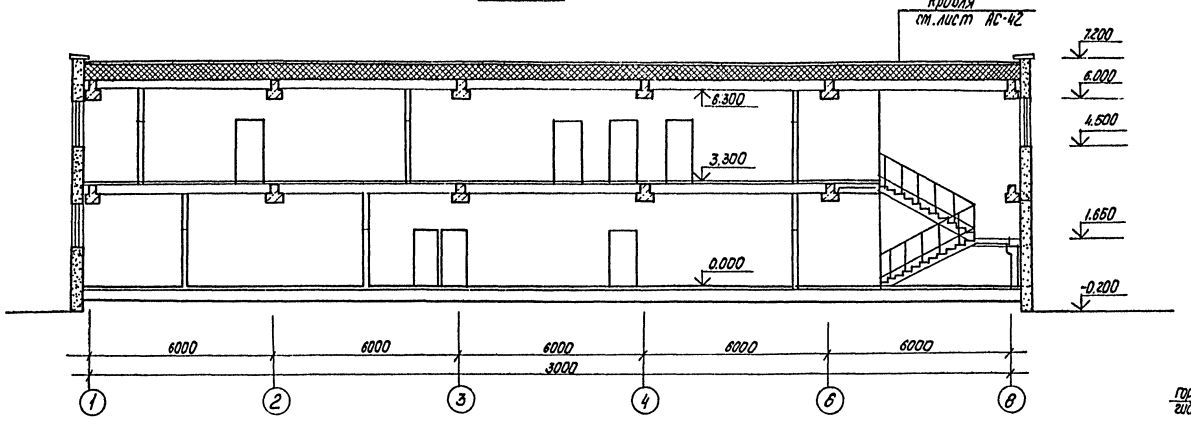

Сечение А-А

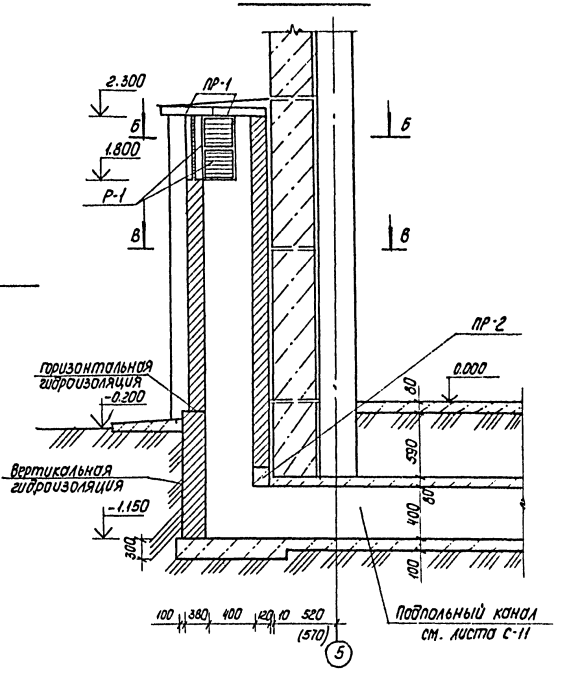

Фрагмент 1

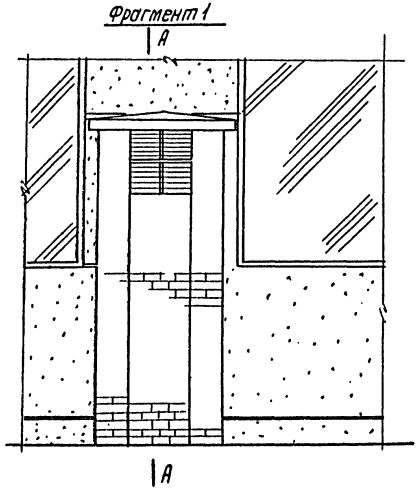

сечение Б-Б

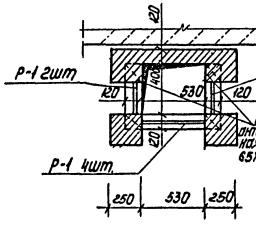

сечение В-В

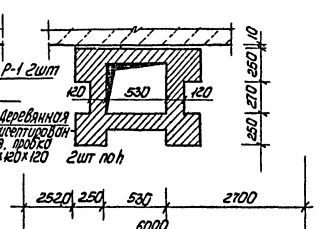

Покрытие.

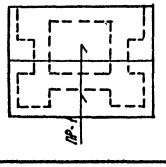

Марка поз.	Обозначение.	Наименование	Кол.	Масса ед.кг.	Примечание.
		Перемычка			
ПР-1	Серия 1.138-10 вып 1	2ПР3-11.38.6	2	72	
ПР-2	——"——	1ПР1-10.12.14	1	50	
		Жалюзийная решетка			
Р-1	Серия 1.494-27 вып. 1.8	стд 5290	8	1.35	

		212-1-212с	Р1.1-1
		Детские ясли-сад на 280 мест.	
Нач.АПМ2	Добренко	Блок 1	Стадия: Р; Лист: АС-16; Листов:
ГИП	Перепелкин		
ГАП	Фомин		
Гл. констр.	Купришев	Разрез 1-1 Воздухозаборная шахта.	СибЗНИИЭП г.Новосибирск
Рук.гр.	Ряжков		
Проверил	Суханов		
Разраб.	Абоянцев		
Копировал: Игнатова.			

Формат А2

Р1.1-1

Фасад 1 - 10

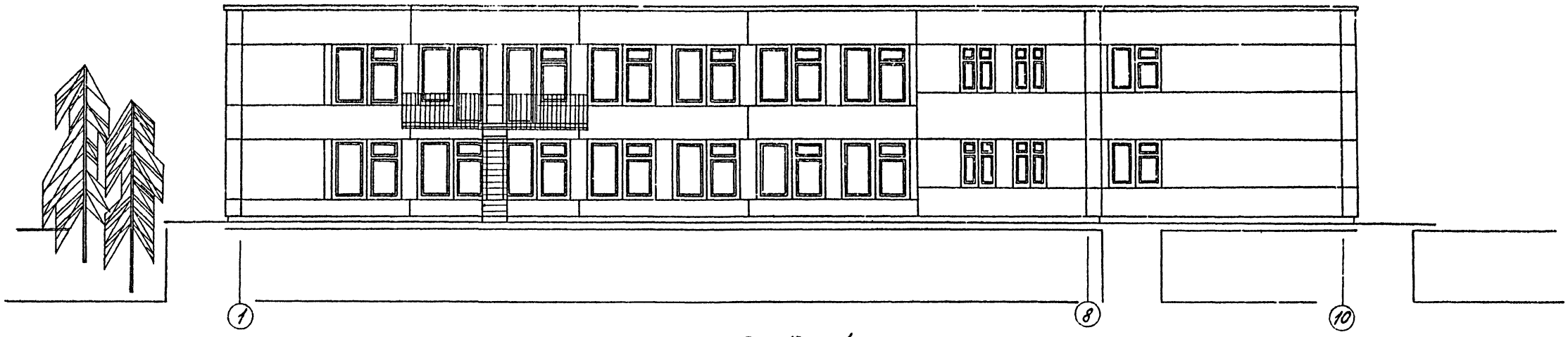

Фасад 10 - 1

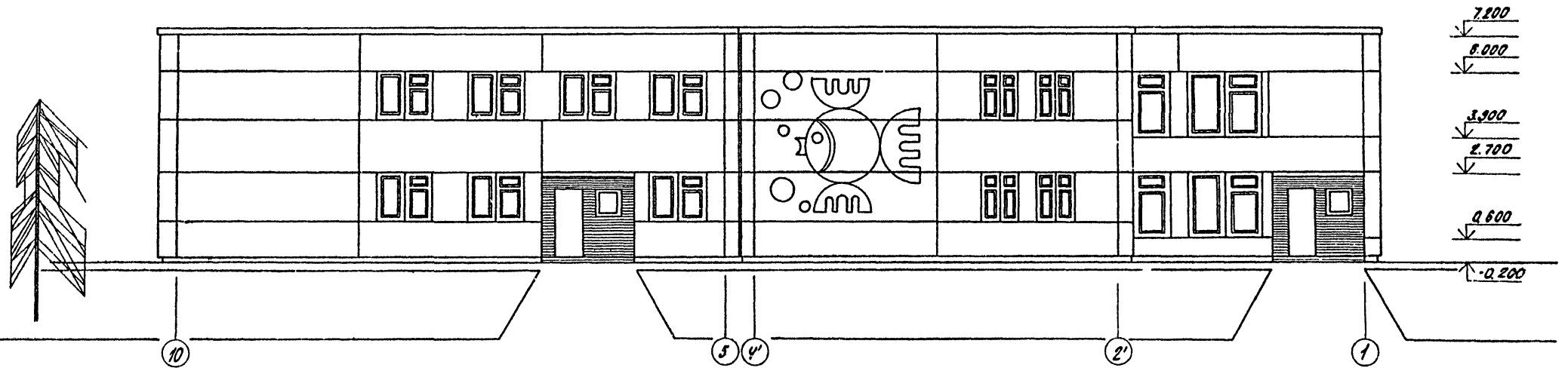

Фасад 4 - 1

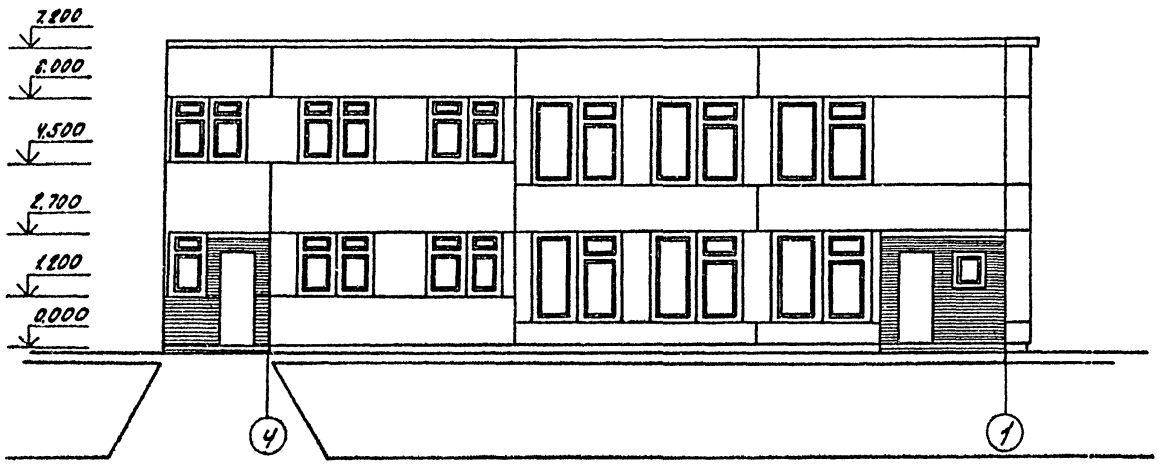

Нач.АПМ	Добренко		
ГИП	Перепелкин		
ГАП	Фомин		
Гл.конст.	Кудашев		
Рук.гр.	Рыжков		
Провер.	Рыжков		
Выполн.	Фоломейкин		
Копир.	Пахалюхина		

Привязан

Инв. N

212-1-212 с Р1.1-1

Детские ясли-сад на 280 мест

Стадия	Лист	Листов
Р	АС-17	

Фасад „1"-„10", фасад „10"-„1", фасад „4"-„1"

СибЗНИИЭП г. Новосибирск

Формат А2

Инв. N подл. | Подпись и дата | Взам. инв. N

Р1.1-1

Фасад А - П

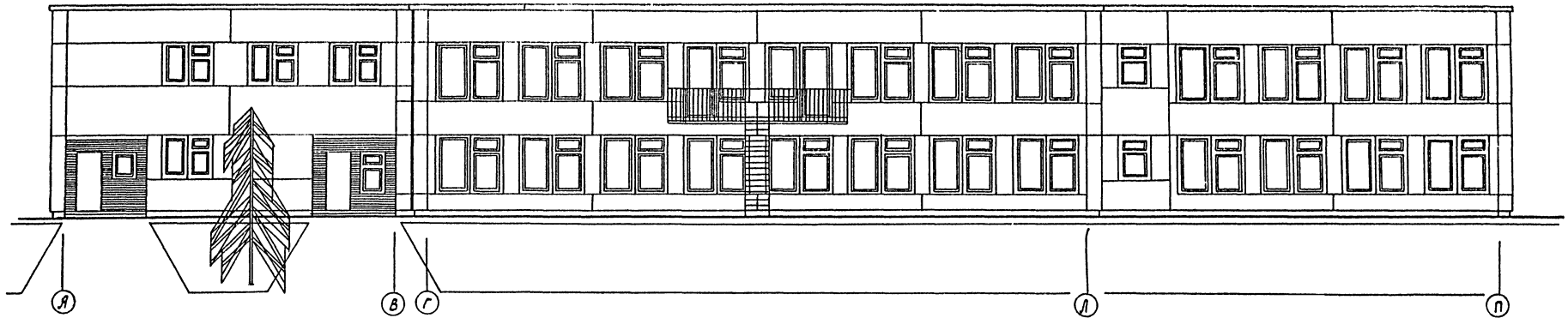

Фасад П - А

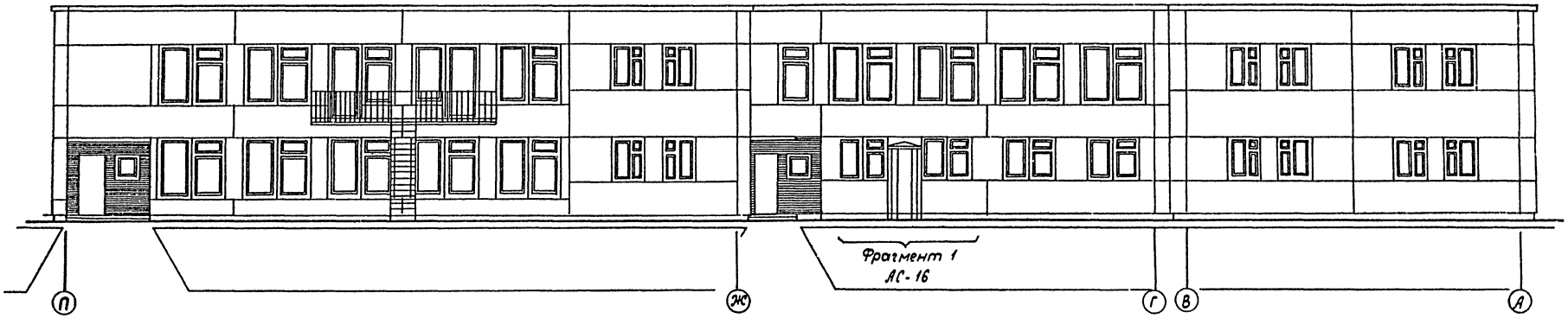

Фасад 2' - 4'

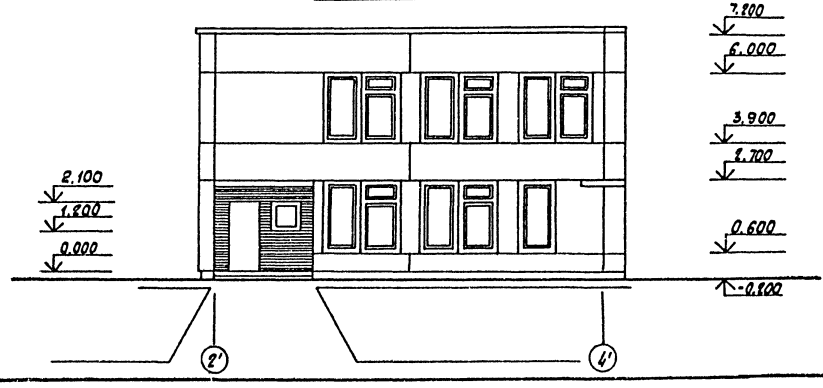

Инв.№ подл. | Подпись и дата | Взам. инв.№

				212-1-212 С	Р1.1-1
				Детские ясли-сад на 280 мест	
Привязан		Нач.АПМ	Добренко		
		ГИП	Перепелкин		
		ГАП	Фомин		
		Гл. конст.	Кудашев		
		Рук. гр.	Рыжков	Фасад „А"-„П" Фасад „П"-„А", Фасад „2'"-„4'	Стадия: Р; Лист: АС-18; Листов:
		Провер.	Рыжков		
Инв.№		Выполн.	Фролочкин		СибЗНИИЭП г. Новосибирск
		Копировал: Мочалова			Формат А2

План 2 этажа

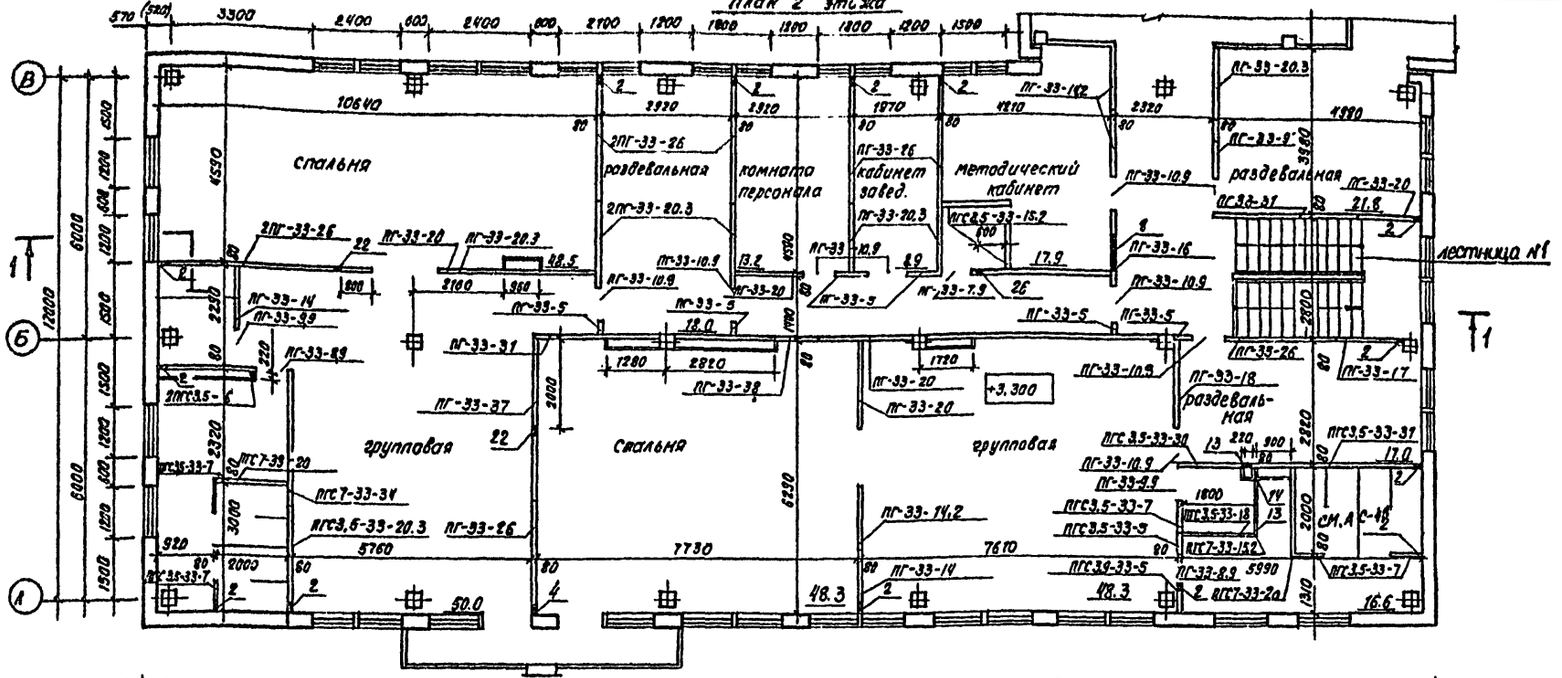

План 1 этажа

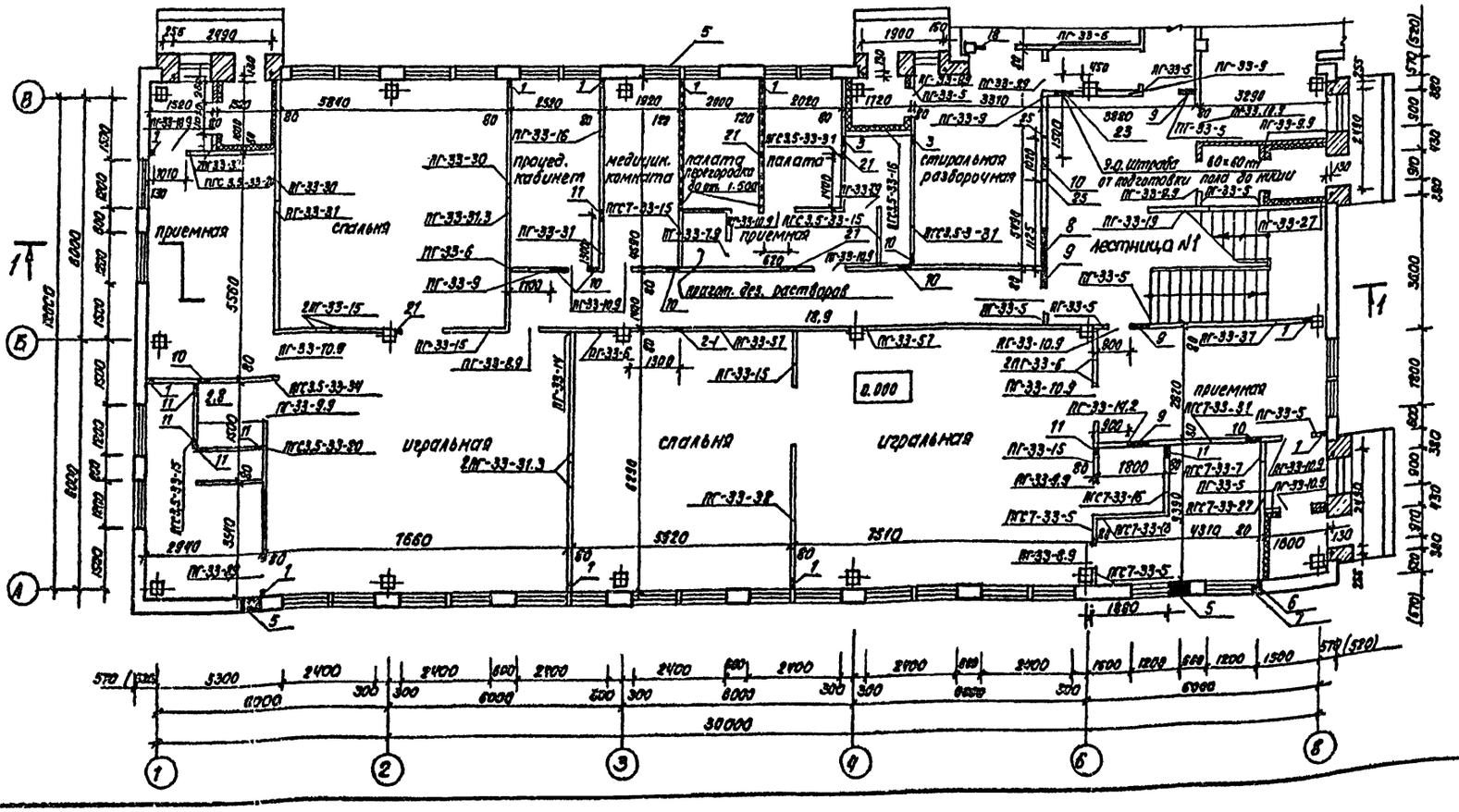

Экспликация отверстий

Тип отв	Размеры мм В	Размеры мм Н	Отм низа м	Назначение
1	150	150	0.100	В
2	150	150	3.400	— " —
3	150	150	2.550	— " —
4	150	100	-0.100	— " —
5	550	550	-2.000	В, К
6	90	90	0.100	— " —
7	250×270	375	0.00	— " —
8	840×250	840	1.200	— " —
9	500	250	2.400	— " —
10	200	100	2.400	— " —
11	150	250	0.00	— " —
12	150	250	3.300	— " —
13	150	150	3.300	— " —
14	100	200	4.300	— " —
15	600	300	2.400	— " —
16	150	150	Под потолком 1го этажа (Пер.)	— " —
17	800	550	-2.000	— " —
18	200	200	под ригелем 1 эт. (верх.)	— " —
19	300	400	-0.050	— " —
20	200	200	В уровне ригеля (низ)	— " —

Монтажные схемы кабин санузлов см. листы АС-45, АС-46

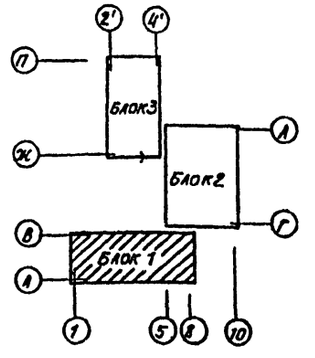

Согласовано:
Инв. № подл. | Подпись и дата | Взам. инв. №
Нач. отд. ВК
Нач. отд. ОВ

Привязан:
Инв. №

		212-1-212 с. Р 1.1-1
Нач. АПП	Добренко	Детские ясли-сад на 280 мест
ГИП	Перепелкин	Блок 1 — Стадия: Р; Лист: АС-19; Листов:
ГАП	Фомин	
Гл. конст.	Кудашев	
Рук. гр.	Рыжков	Монтажный план перегородок 1 и 2 этажей
Провер.	Рыжков	СибЗНИИЭП г. Новосибирск
Выполн.	Фоломейкин	

Копировал: [illegible]

Формат А2

Р1.1-1

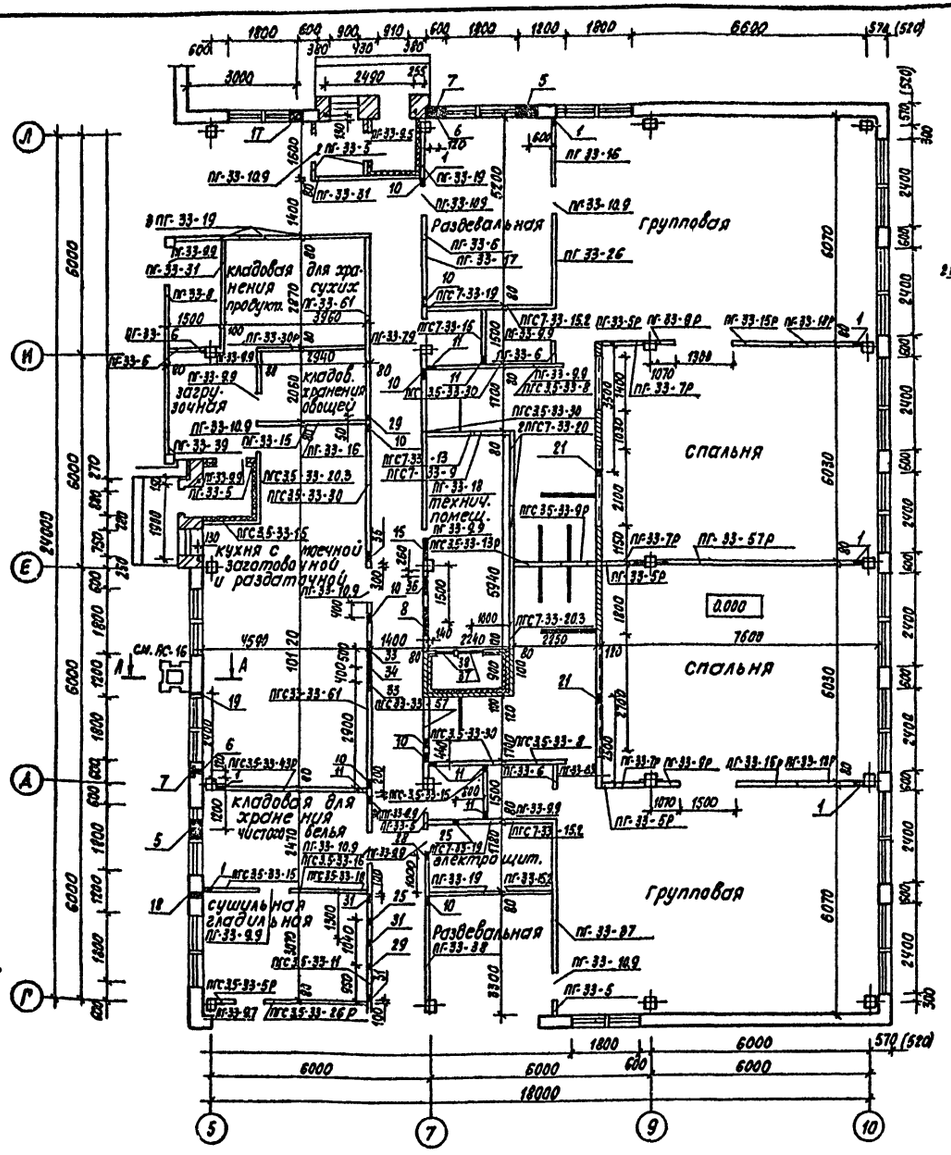

План 1 этажа

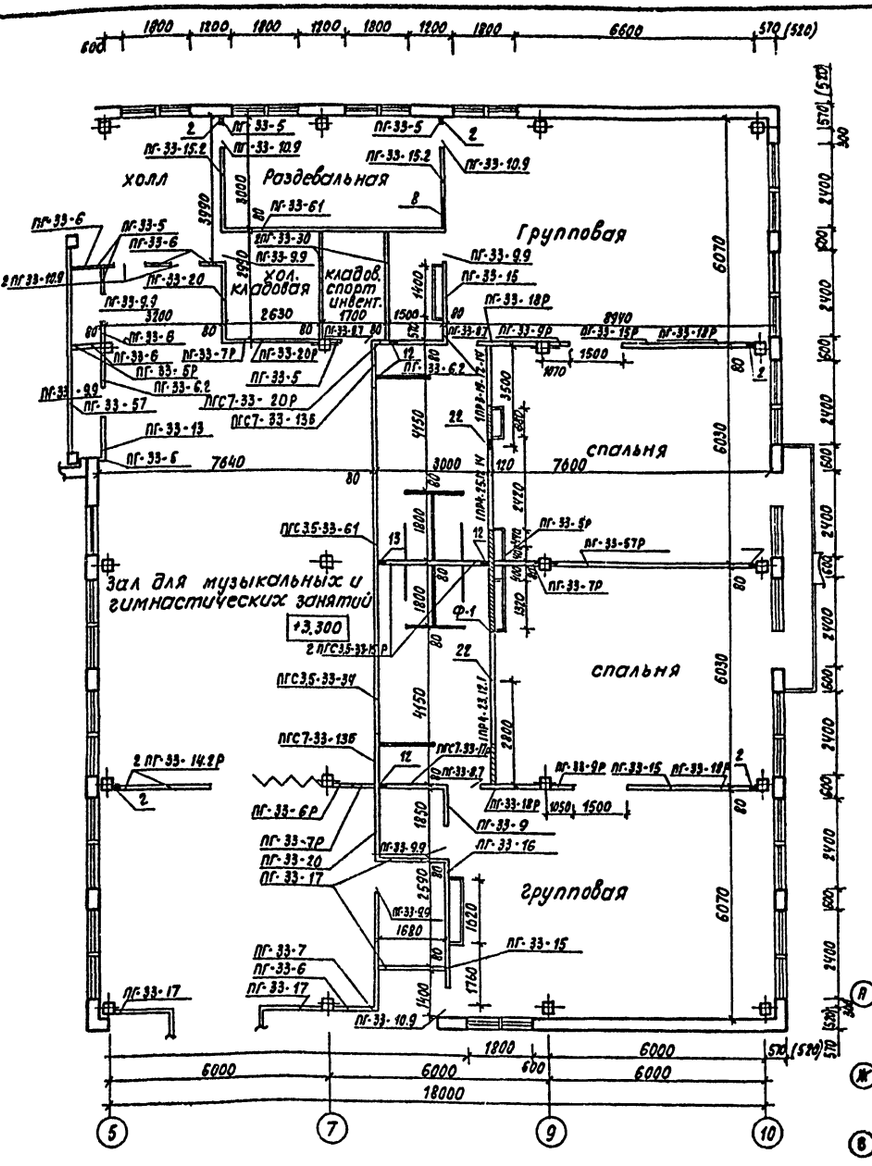

План 2 этажа

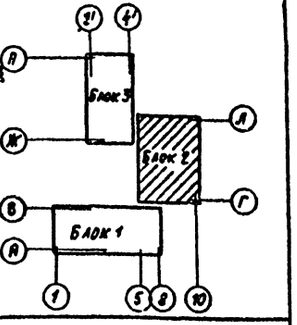

Примечания:
1. Перемычки в перегородке в осях 7÷9, 2й этаж, укладывать на отметке 6.000
2. Низ проемов для фрамуг 1й этаж 2.300
2 этаж 5.300.

Привязан

Инв. №

Нач.АПМ	Добренко	
ГИП	Перепелкин	
ГАП	Фомин	
Гл.констр.	Кудашев	
Рук.гр.	Рыжков	
Проверил	Рыжкой	
Выполн.	Фолтейкин	

212-1-212с			Р 1.1.1
Детские ясли-сад на 280 мест			
Блок 2	Стадия	Лист	Листов
	Р	АС-20	
Монтажный план перегородок 1 и 2 этажей	СибЗНИИЭП г. Новосибирск		

Копировал: Зубкова

Формат А2

Инв.№ подл. | Подпись и дата | Взам. инв.№ | Инв.№ дубл. | Подпись и дата

План 1 этажа

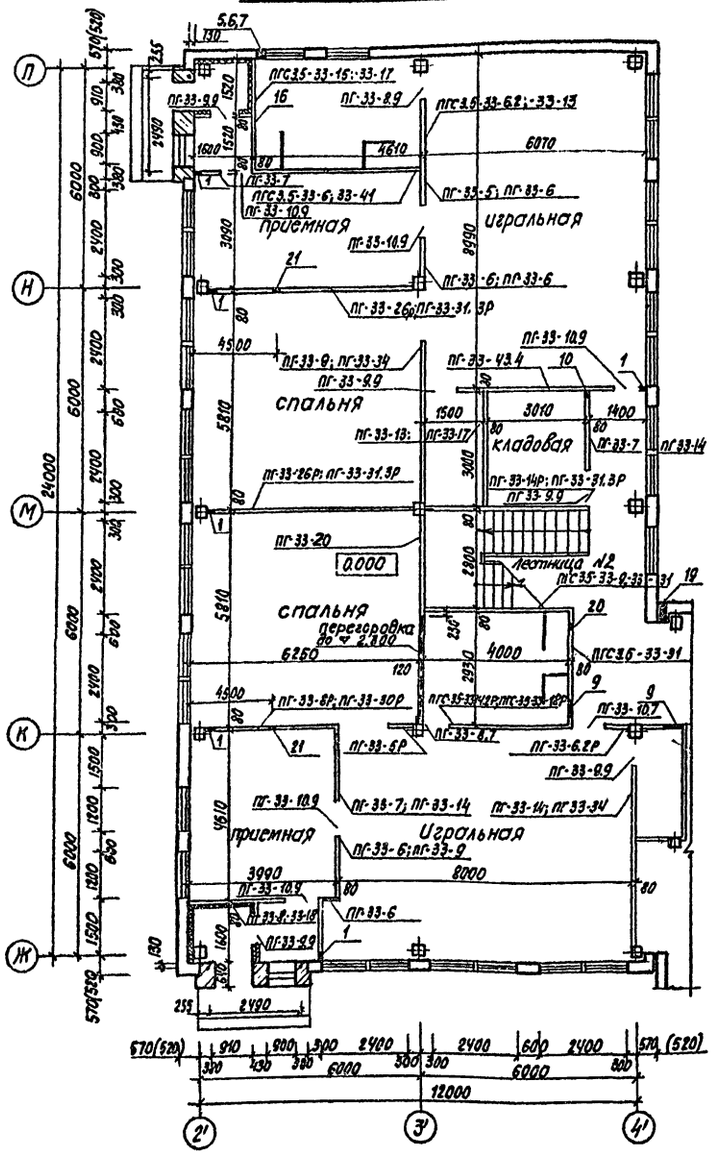

План 2 этажа

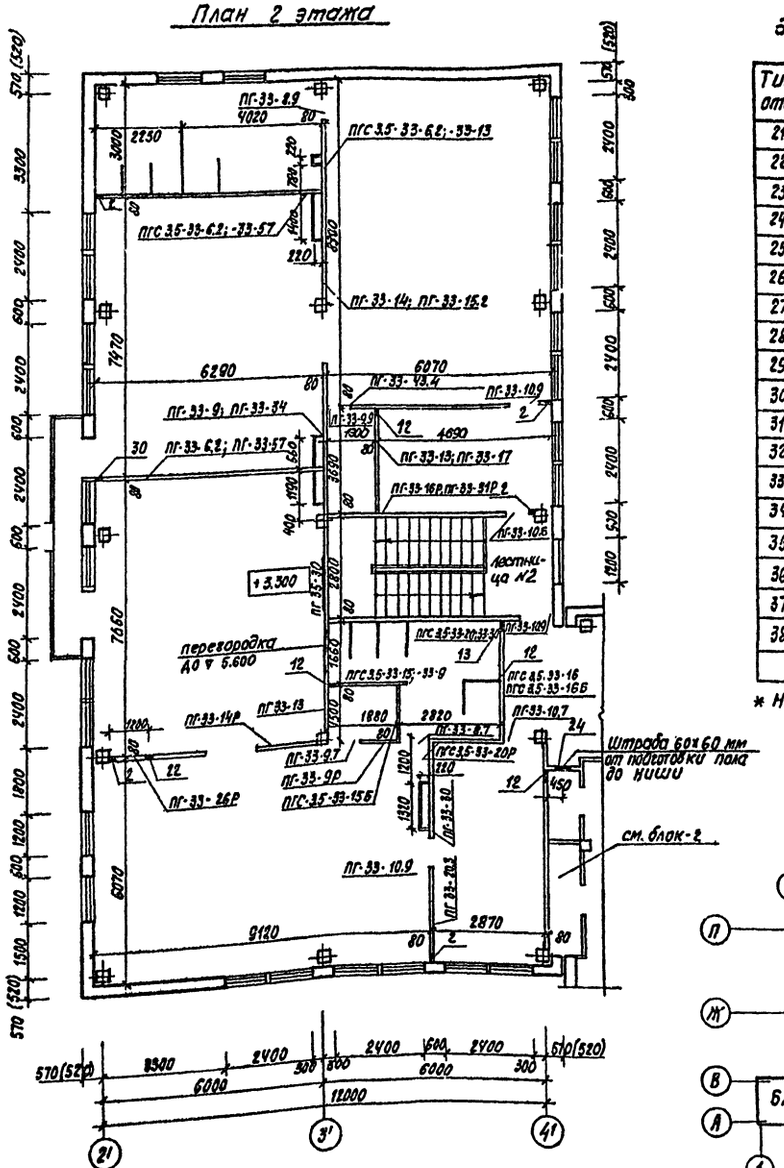

экспликация отверстий

Тип отв.	Размеры мм В	Размеры мм Н	отм низа м	Назначение
21	120	125	1,800	ЭТО
22	120	115	5,100	—"—
23	460	485	1,200	—"—
24	460	485	4,500	—"—
25	60	60	-0,130	—"—
26	60	60	3,220	—"—
27	430	430	0,100	—"—
28	120	60	-0,100	—"—
29	80	80	-0,100	—"—
30	150	100	3,200	ОВ
31	350	350	2,600	—"—
32	200	200	2,300	—"—
33	450	350	2,600	—"—
34	700	400	2,300	—"—
35	400	200	2,300	—"—
36	660	660	2,250	—"—
37	750	600	0,300	—"—
38	530	1290	0,370	—"—

* Начало на листе АС-19

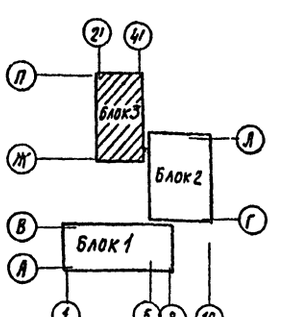

				212-1-212с	Р 1.1-1
				Детские ясли-сад на 280 мест	
Нач.отд	Шаталов			Блок 3	Стадия: Р; Лист: АС-21; Листов:
Гл.инж.пр.	Гольдберг				
Нач.отд.ВК	Сотников			Монтажный план перегородок 1 и 2 этажей	СибЗНИИЭП г. Новосибирск
Рук.гр.	Рыжков				
Нач.сект.	Ларин				
Гл.конст.	Кудашов				
Гл.инж.проекта	Фомин				
Нач.л-бора	Подпись и дата	Инв.№ подл.	Взам.инв.№	Инв.№ отд.ВК	Согласовано:

Привязан

Инв. № подл.

Начальн. Добренко

ГИП Перелехин

ГАП Фомин

Гл.конст. Кудашов

Рук.гр. Рыжков

Провер. Рыжков

Выполн. Хроменкин

Копировал: Зубкова

Формат А2

Р1.1-1

План 2 этажа

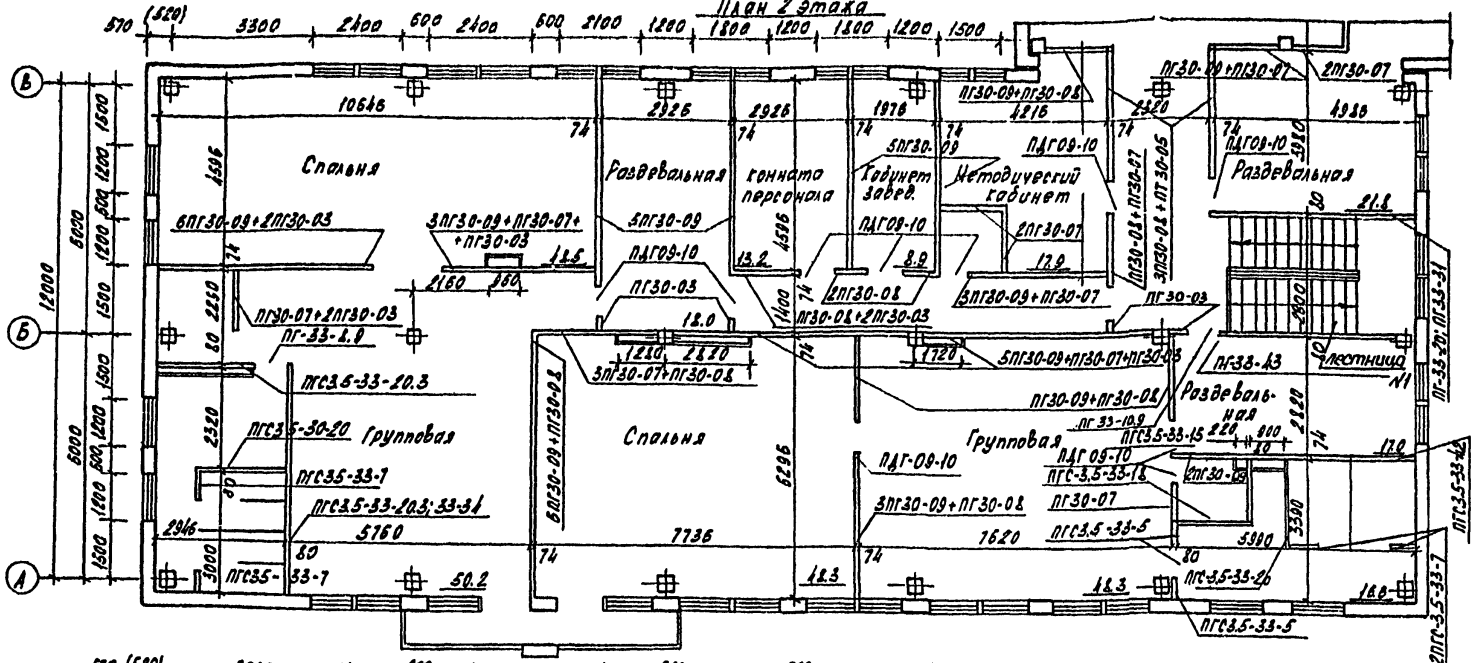
Спальня
Раздевальная
Комната персонала
Кабинет завед.
Методический кабинет
Раздевальная
Групповая
Спальня
Групповая
Раздевальная
Умывальная
Туалет
Гардероб
Тамбур
Вестибюль
Лестница
Лестница
Лестница

Р.1.1-1

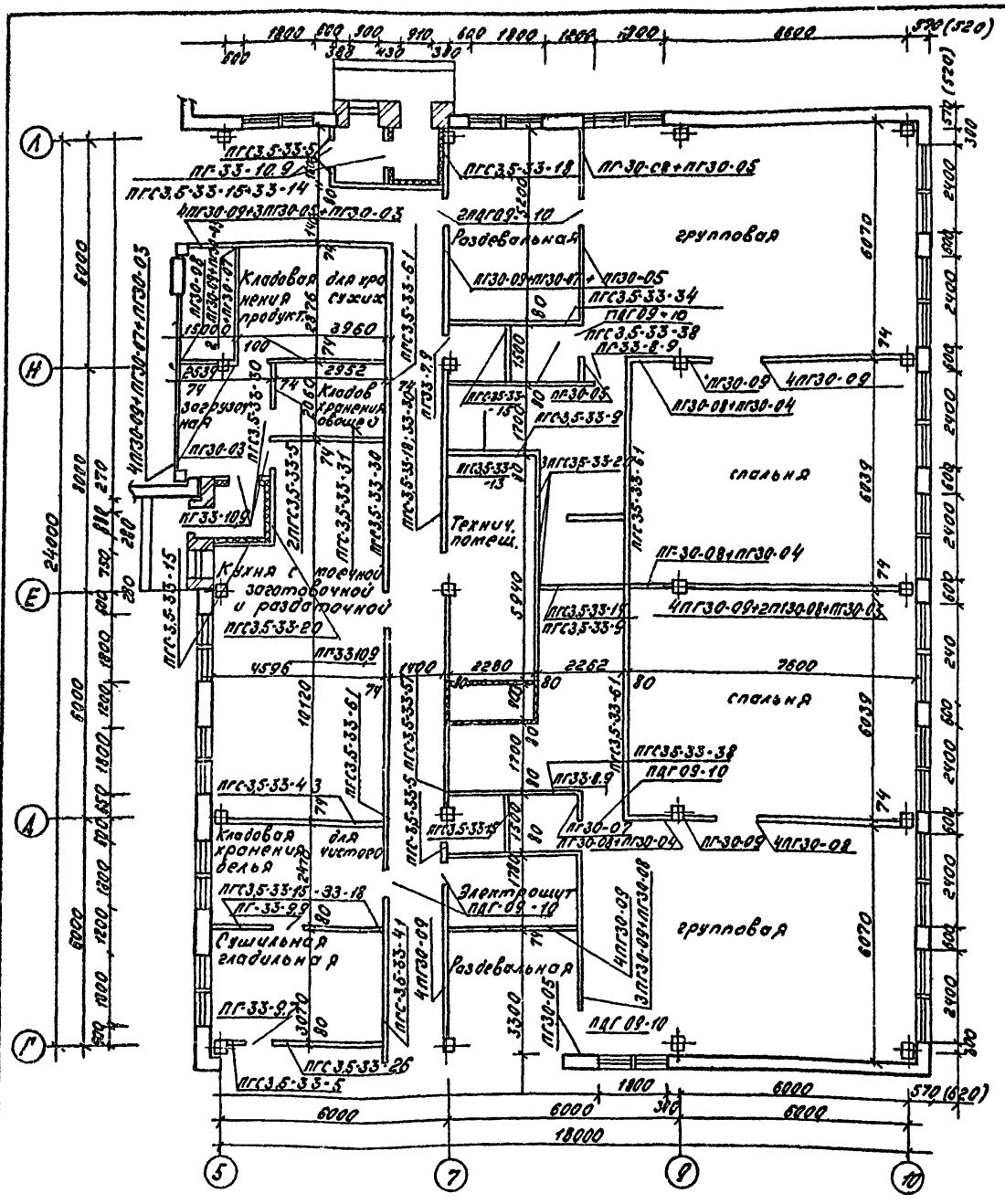

План 1 этажа

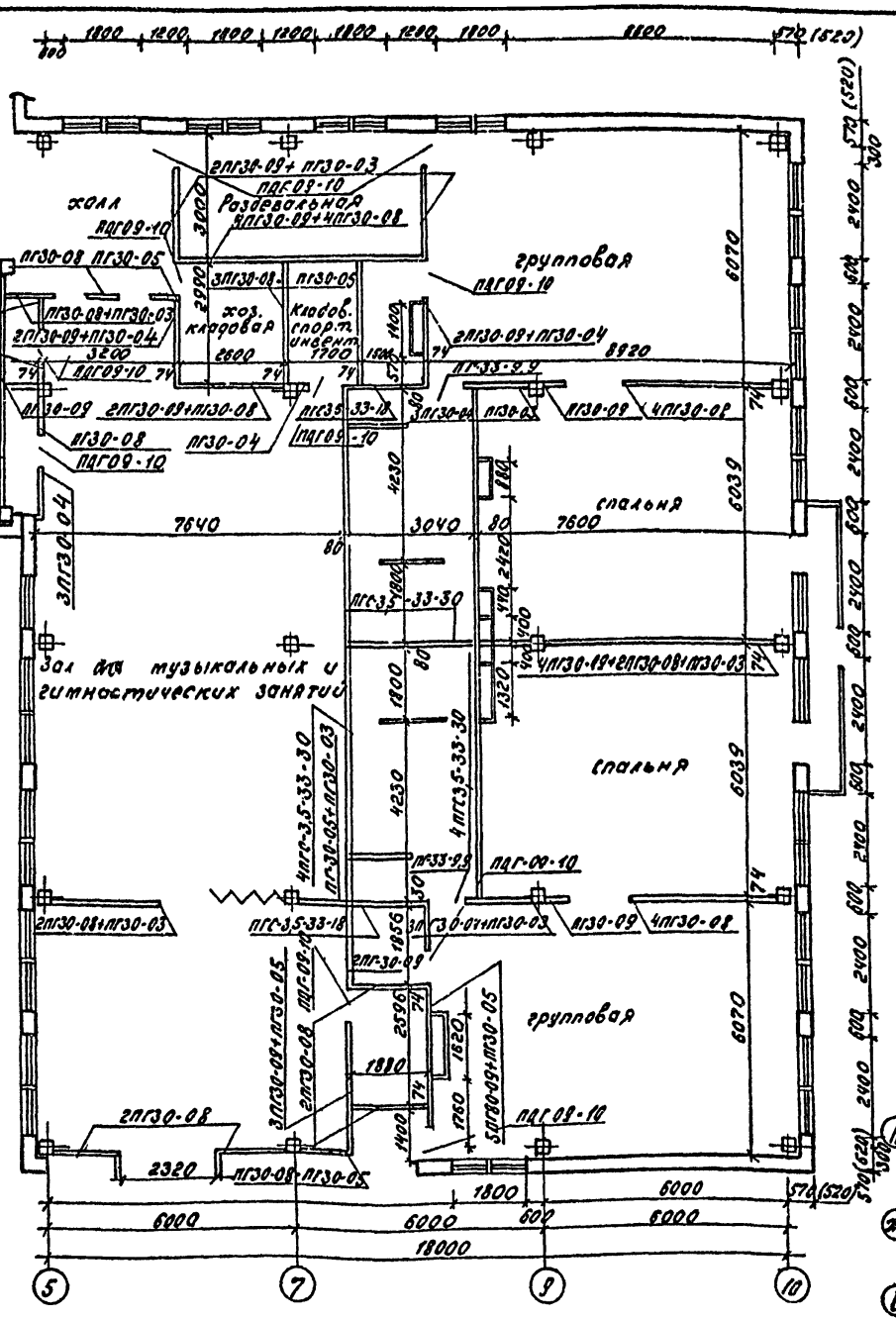

План 2 этажа

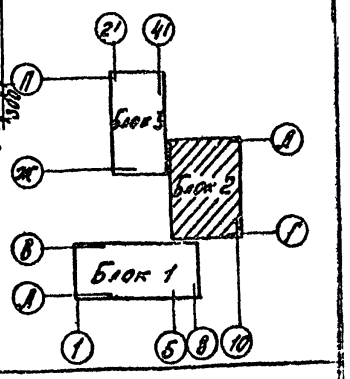

Привязан

Инв. №

Инв. № подл. | Подпись и дата | Взам. инв. №

Нач. АПМ	Лобренко		
ГИП	Переяславкин		
ГАП	Фомин		
Гл. конст.	Кудашев		
Рук. гр	Рыжков		
Провер.	Рыжков		
Выполн.	Долгополова		
Копиров.			

212-1-212 с Р.1.1-1

Детские ясли-сад на 280 мест

Блок 2

Стадия	Лист	Листов
Р	АС-23	

Монтажный план перегородок 1 и 2 этажей (вариант перегородок из сухой штукатурки).

СибЗНИИЭП г. Новосибирск

Формат А2

Р 1.1-1

План 1 этажа.

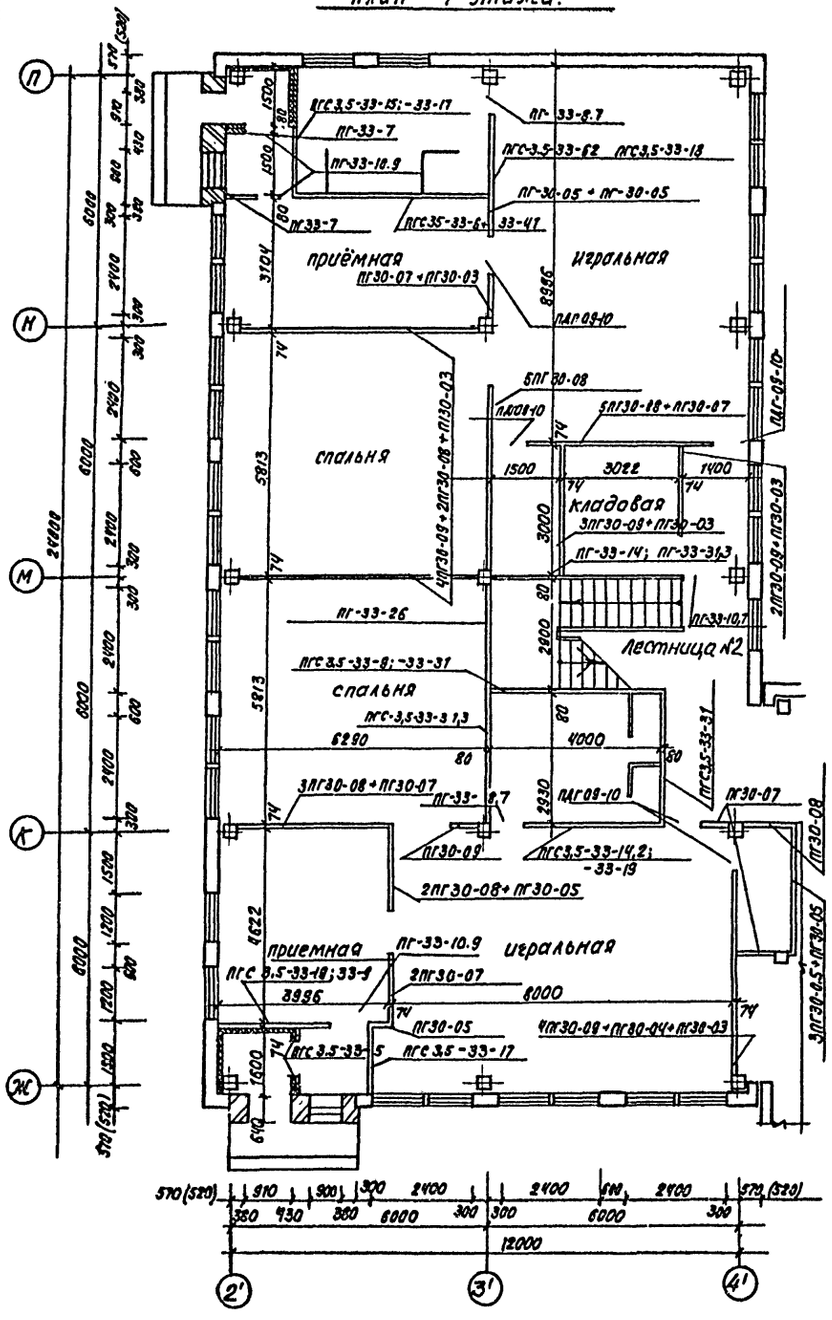
приёмная
игральная
спальня
спальня
кладовая
приемная
игральная
лестница №2
ПГС3,5-33-15; -33-17
ПГ-33-7
ПГ-33-10,9
ПГС3,5-33-12
ПГС3,5-33-13
ПГ-30-05 + ПГ-30-05
ПГС35-33-6; 33-41
ПГ30-07 + ПГ30-03
ПАГ09-10
5ПГ30-08
5ПГ30-08 + ПГ30-07
4ПГ30-09 + 2ПГ30-08 + ПГ30-03
3ПГ30-09 + ПГ30-03
ПГ-33-14; ПГ-33-31,3
ПГ-33-26
ПГС3,5-33-8; -33-31
ПГС3,5-33-31,3
ПГ-33-10,7
ПГС3,5-33-14,2; -33-19
2ПГ30-08 + ПГ30-05
ПГС3,5-33-18; 33-1
2ПГ30-07
ПГ30-05
4ПГ30-09 + ПГ30-04 + ПГ30-03
ПГС3,5-33-5
ПГС3,5-33-17
ПГ30-08
ПГ30-07
ПГ30-09
ПГ30-05 + ПГ30-05
ПГ30-08 + ПГ30-05
2ПГ30-09 + ПГ30-03
3ПГ30-08 + ПГ30-07
ПГ-33-
2,7
2930
3100
3813
3813
4622
8936
8936
6290
4000
6000
1500
3022
1400
3000
2800
1600
610
1500
1000
1000
80
80
74
74
74

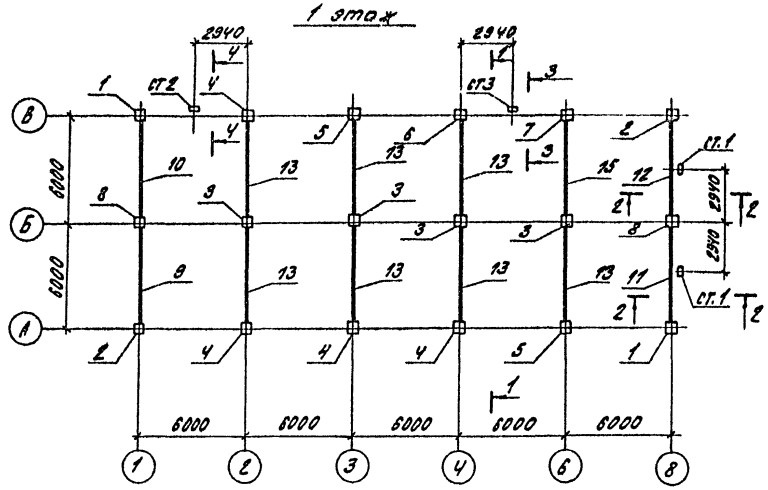

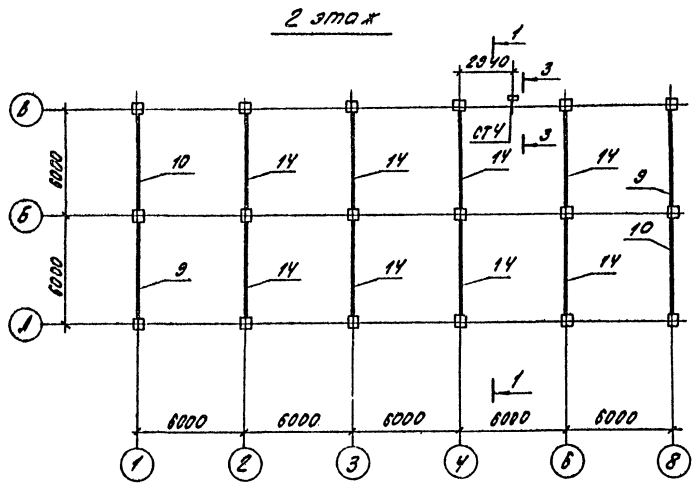

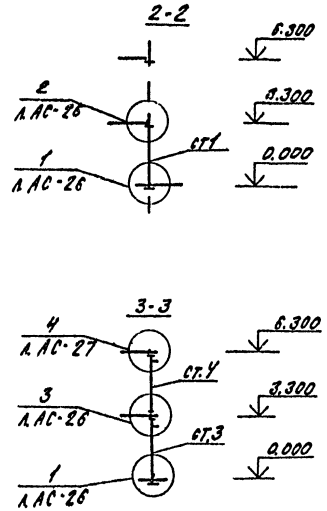

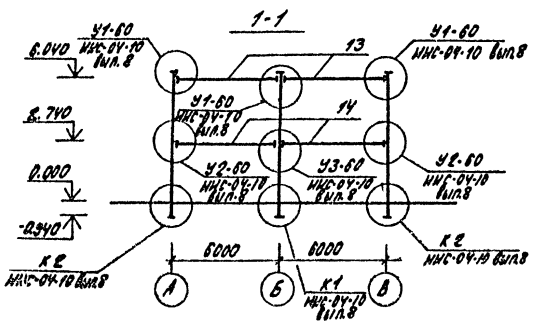

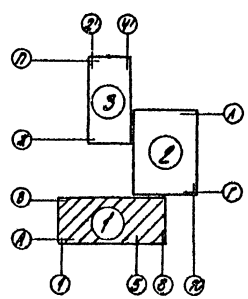

Марка поз.	Обозначение	Наименование	Кол. при 7 бал.	Кол. при 8 бал.	Масса ед. т	Примечание
		Сборные ж-б колонны				
1	Р9.1-1	С-КН3-75А-Е1 / С-КН5-75А-Е1	2 / —	— / 2	2.00	
2	—"—	С-КН3-75А-Е1а / С-КН5-75А-Е1а	2 / —	— / 2	2.00	
3	ИИС-04-2 вып. 14 часть 1	С-КВ2-75 / С-КВ3-75	4 / —	— / 4	1.69	
4	Р9.1-1	С-КН5-75-Д1	4	4	2.00	
5	—"—	С-КН5-75-Е1	2	2	2.00	
6	—"—	С-КН5-75И1	1	1	2.00	
7	—"—	С-КН5-75-01	1	1	2.00	
8	—"—	С-КВ2-75А-И1 / С-КВ3-75А-И1	2 / —	— / 2	1.69	
		Сборные ж.б ригели				
9	Р9.1-1	С-Р3-54-2	3	3	1.66	
10	—"—	С-Р3-54-1	3	3	1.66	
11	—"—	С-Р3-54-1-1	1	1	1.66	
12	—"—	С-Р3-54-2-1	1	1	1.66	
13	—"—	С-Р5-54-6	8	8	1.66	
14	—"—	С-Р4-54-6	8	8	1.66	
15		С-Р5-54-6В	1	1	1.66	
		Металлические изделия (кг)				
ст1	Р9.1-1	Стойка ст1	2	2	78.20	
ст2	—"—	—"— ст2	1	1	86.02	
ст3	—"—	—"— ст3	1	1	94.73	
ст4	—"—	—"— ст4	1	1	83.49	
		Металлические монтажные детали (кг)				
	ИИС-04-8 вып.3 Д.12	ММР-3	64	48	4.5	
	—"—	ММР-4	16	32	7.0	
	—"—	ММР-5	16	16	8.8	
		Материалы:				
		Бетон М-200 м³	4.89	4.89		

Примечания:

1. Работать совместно с листами АС-26 и АС-27.
2. Подбор элементов каркаса выполнен по серии ИИС-04-0 вып.7 часть 1 и 2.
3. Монтаж элементов каркаса, общие требования к монтажу и производство монтажных работ в зимних условиях см. серию ИИС-04-10 вып.8 Д.1

Нач.АПМ	Добренко		212-1-212с	Р1.1-1	
ГИП	Переверкин		Детские ясли-сад на 280 мест		
ГАП	Фомин		Блок 1	Стадия Р	Лист АС-25
Гл.конс.	Кутышев		Схема каркаса	СибЗНИИЭП г. Новосибирск	
Провер.	Севанов				
Выполн.	Крутова				
Копир.	Полянюхина				

Привязан

Инв. N

Формат А2

1 этаж

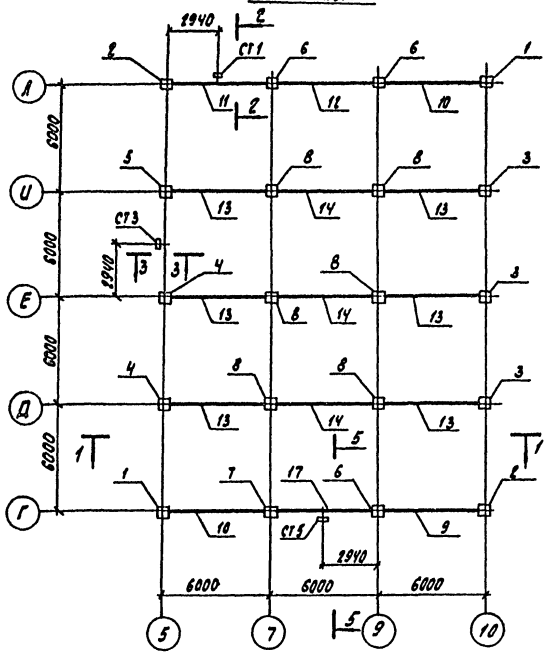

2 этаж

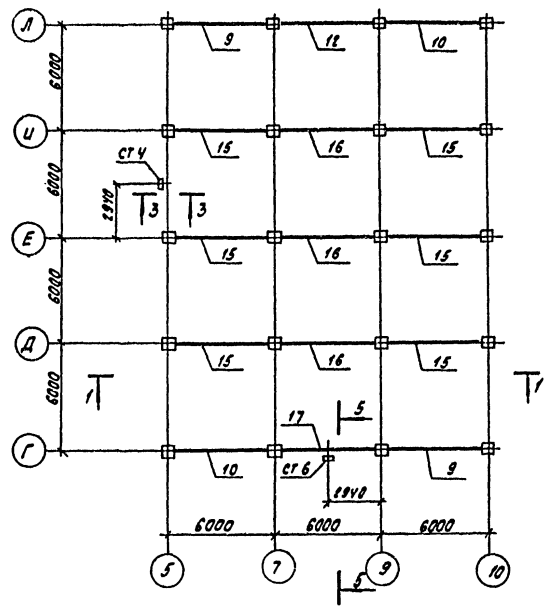

1-1

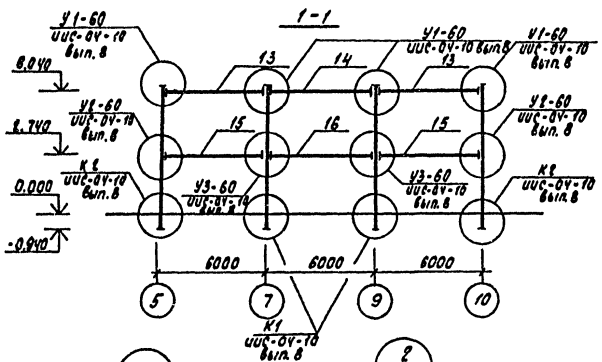

5-5

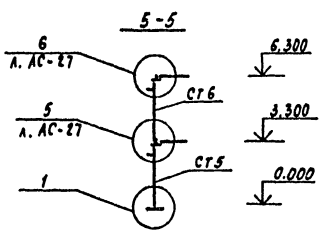

а-а

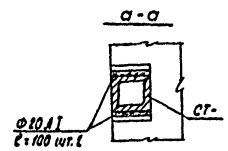

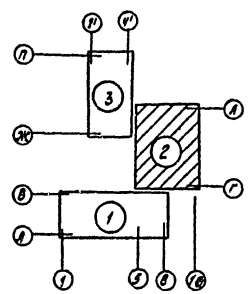

1

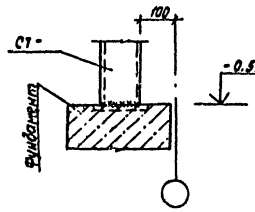

2 АС-25

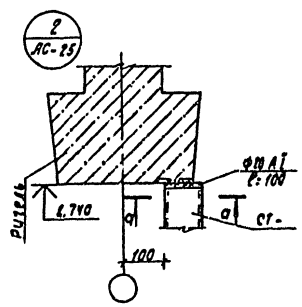

3 АС-25

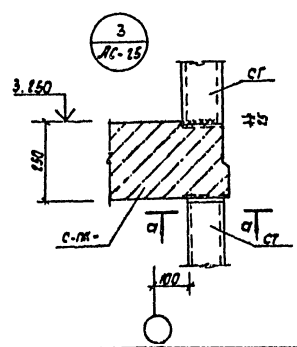

Марка поз.	Обозначение	Наименование	Кол. при 7 бал.	Кол. при 8 бал.	Масса ед. т.	Примечание
		Сборные ж-б. колонны				
1	Р9.1-1	С-КН3-75А-Е1 / С-КН5-75А-Е1	1 / —	— / 1	2.00	
2	—"—	С-КН3-75А-Е1А / С-КН5-75А-Е1А	1 / —	— / 1	2.00	
3	—"—	С-КН5-75-П1 / С-КН7-75-П1	3 / —	— / 3	2.00	
4	—"—	С-КН5-75-К1 / С-КН7-75-К1	1 / —	— / 1	2.00	
5	—"—	С-КН5-75-О1 / С-КН7-75-О1	1 / —	— / 1	2.00	
6	—"—	С-КВ3-75А-У1 / С-КВ5-75А-У1	3 / —	— / 3	1.69	
7	УИС-04-2 Вып.14 часть 1	С-КВ2-75 / С-КВ3-75	1 / —	— / 1	1.69	
8	—"—	С-КВ2-75	6	6	1.69	
		Сборные ж-б. ригели				
9	Р9.1-1	С-Р3-54-1	3	3	1.66	
10	—"—	С-Р3-54-1	4	4	1.66	
11	—"—	С-Р3-54-2-2	1	1	1.66	
12	—"—	С-Р3-54-7	4	4	1.66	
13	—"—	С-Р5-54-6	6	6	1.66	
14	—"—	С-Р5-54-7	3	3	1.66	
15	—"—	С-Р4-54-6	6	6	1.66	
16	—"—	С-Р4-54-7	3	3	1.66	
17	—"—	С-Р3-54-7-1	2	2	1.66	
		Металлические изделия (кг)				
СТ1	Р9.1-1	Стойка СТ1	1	1	78.20	
СТ3	—"—	—"— СТ3	1	1	94.73	
СТ4	—"—	—"— СТ4	1	1	83.49	
СТ5	—"—	—"— СТ5	1	1	86.91	
СТ6	—"—	—"— СТ6	1	1	82.89	
		Металлические монтажные детали (кг)				
	УИС-04-8 Вып.3 Д.12	ММР-3	84	68	4.5	
	—"—	ММР-4	12	28	7.0	
	—"—	ММР-5	24	24	8.8	
		Материалы:				
		Бетон М200 м³	5.98	5.98		

Работать совместно с листами АС-25; АС-27

		212-1-212с	Р1.1-1
Нач.АПМ	Добренко	Детские ясли-сад на 280 мест	
ГИП	Перепелкин		
ГАП	Фомин	Блок 2	Стадия Р; Лист АС-26; Листов
Гл.кон.	Худашев		
Рук.гр.	Суханов	Схема каркаса	СибЗНИИЭП г. Новосибирск
Провер.	Суханов		
Разраб.	Кротова		

Привязан

Инв.N

Копировал: Мочалова

Формат: А2

Инв.N подл. | Подпись и дата | Взам. инв.N

1 этаж

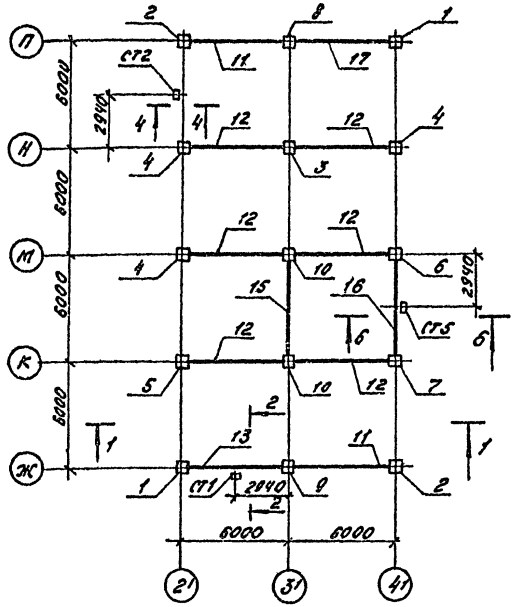

2 этаж

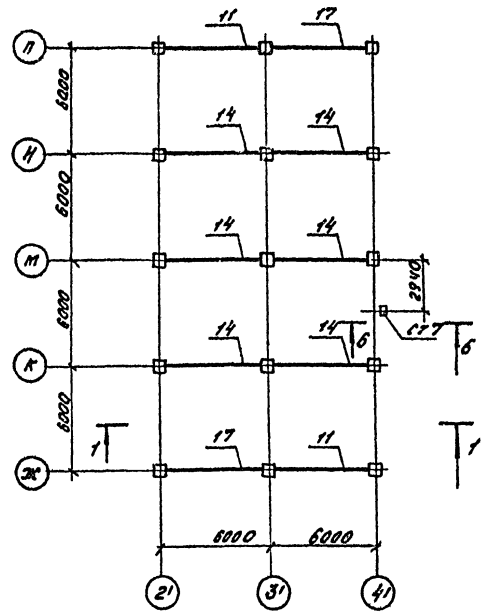

1-1

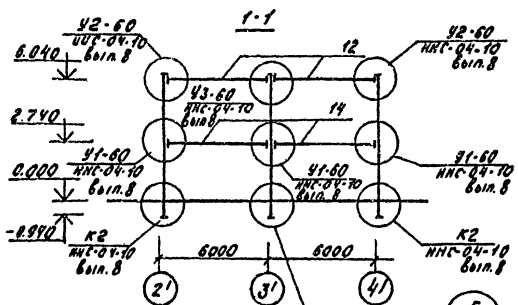

6-6

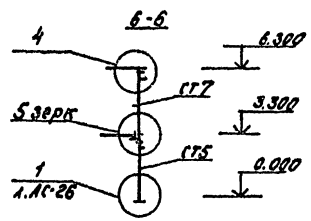

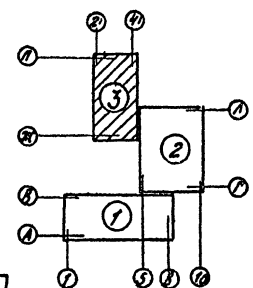

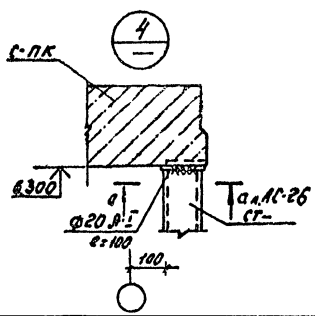

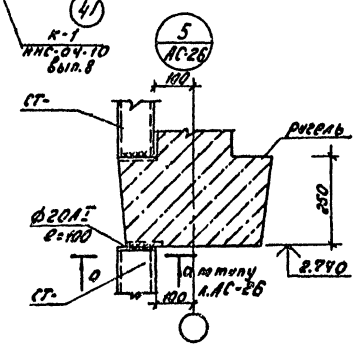

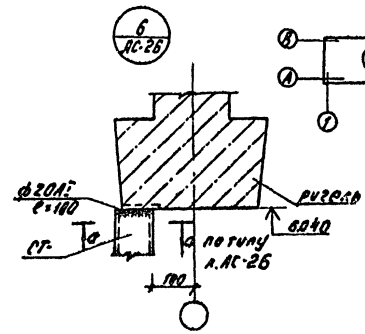

Марка поз.	Обозначение	Наименование	Кол. при 7 вал	Кол. при 8 вал	Масса ед., т	Примечание
	Сборные ж. б. колонны.					
1	Р9.1-1	С-КН3-75А-Е1 / С-КН5-75А-Е1	2 / -	- / 2		
2	— " —	С-КН3-75А-Е1А / С-КН5-75А-Е1А	2 / -	- / 2		
3	ННС-04-2 Вып.14 часть I	С-КВ2-75 / С-КВ3-75	1 / -	- / 1		
4	Р9.1-1	С-КН5-75-А1	3	3		
5	— " —	С-КН5-75-Е1	1	1		
6	— " —	С-КНА5-75-Е1	1	1		
7	— " —	С-КНА5-75-01	1	1		
8	— " —	С-КВ2-75А-Н1 / С-КВ3-75А-Н1	1 / -	- / 1		
9	— " —	С-КВ2-75А-А1 / С-КВ3-75А-А1	1 / -	- / 1		
10	ННС-04-2 Вып 14 Часть 1	С-КВЛБ-75	2	2		
	Сборные ж-б ригели.					
11	Р9.1-1	С-Р3-54-2	3	3	1.66	
12	— " —	С-Р5-54-6	6	6	1.66	
13	— " —	С-Р3-54-1-1	1	1	1.66	
14	— " —	С-Р4-54-6	6	6	1.66	
15	ННС-04-3 Вып. 7	С-РП3-51	1	1	1.6	
16	Р9.1-1	С-РП3-51-В-1	1	1	1.6	
17	— " —	С-Р3-54-1	3	3	1.66	
	Металлические изделия (кг)					
СТ1	Р9.1-1	стойка СТ1	1	1	78.20	
СТ2	— " —	— — СТ2	1	1	86.02	
СТ5	— " —	— — СТ5	1	1	86.91	
СТ7	— " —	— — СТ7	1	1	89.31	
	Металлические монтажные детали (кг)					
	ННС-04-8 Вып 3 А12	ММР3	64	48	4.5	
	— " —	ММР-4	12	28	7.0	
	— " —	ММР-6	12	12	8.8	
		Материалы:				
		Бетон М-200 м³	5.28	5.28		

Работать совместно с листами АС-25, АС-26

			212-1-212с		Р1.1-1
			Детский ясли-сад на 280 мест		
Нач. АПМ	Добренко		Блок 3	Стадия	Лист	Листов
ГИП	Перепелкин			Р	АС-27	
ГАП	Фомин					
Гл. кон.	Кубошев		Схема каркаса.	СибЗНИИЭП г. Новосибирск	
Рук. гр.	Суханов				
Провер.	Суханов				
Выпол.	Кротова				
Копир.					

Привязан

Инв. №

Инв. № подл. | Подпись и дата | Взам. инв. №

Формат А2

Р1.1-1

План перекрытия

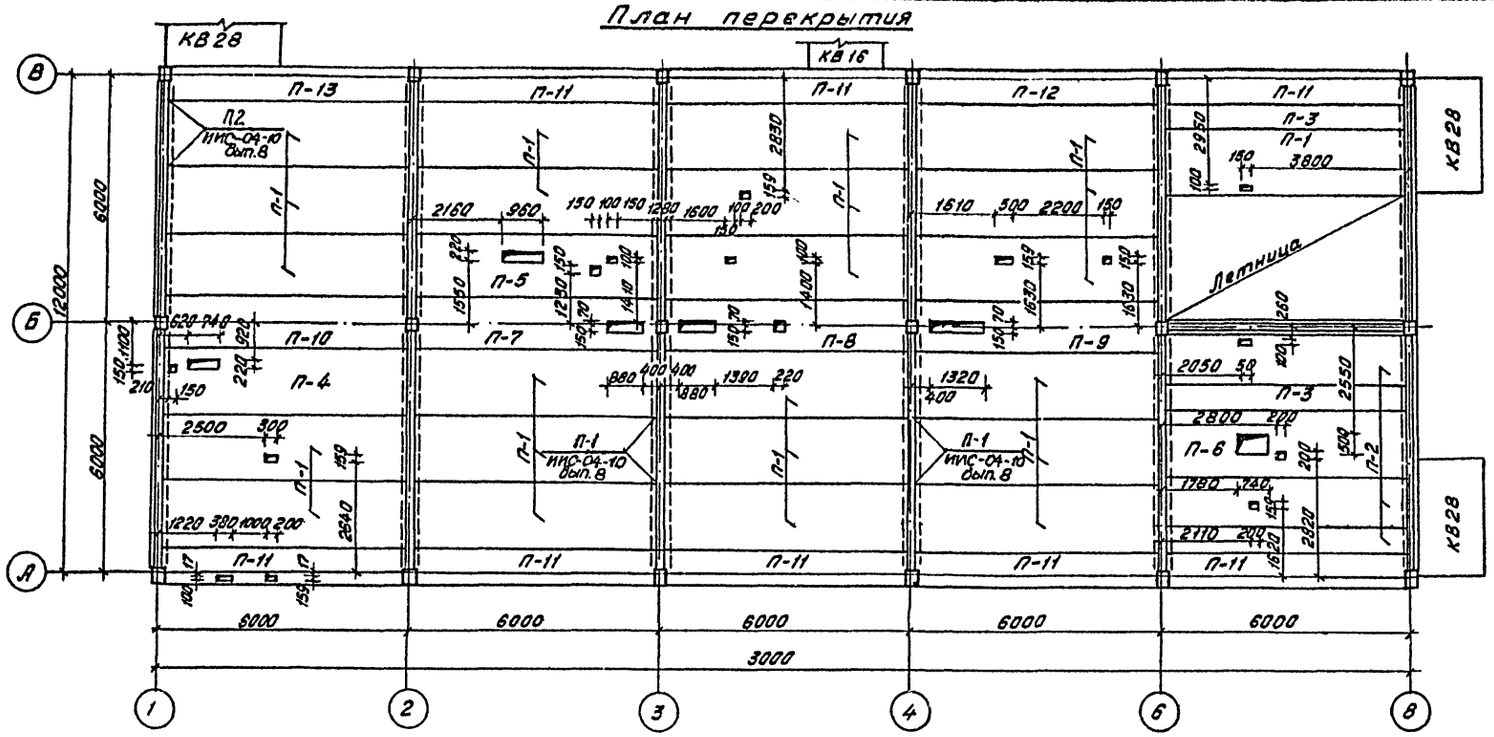

План покрытия

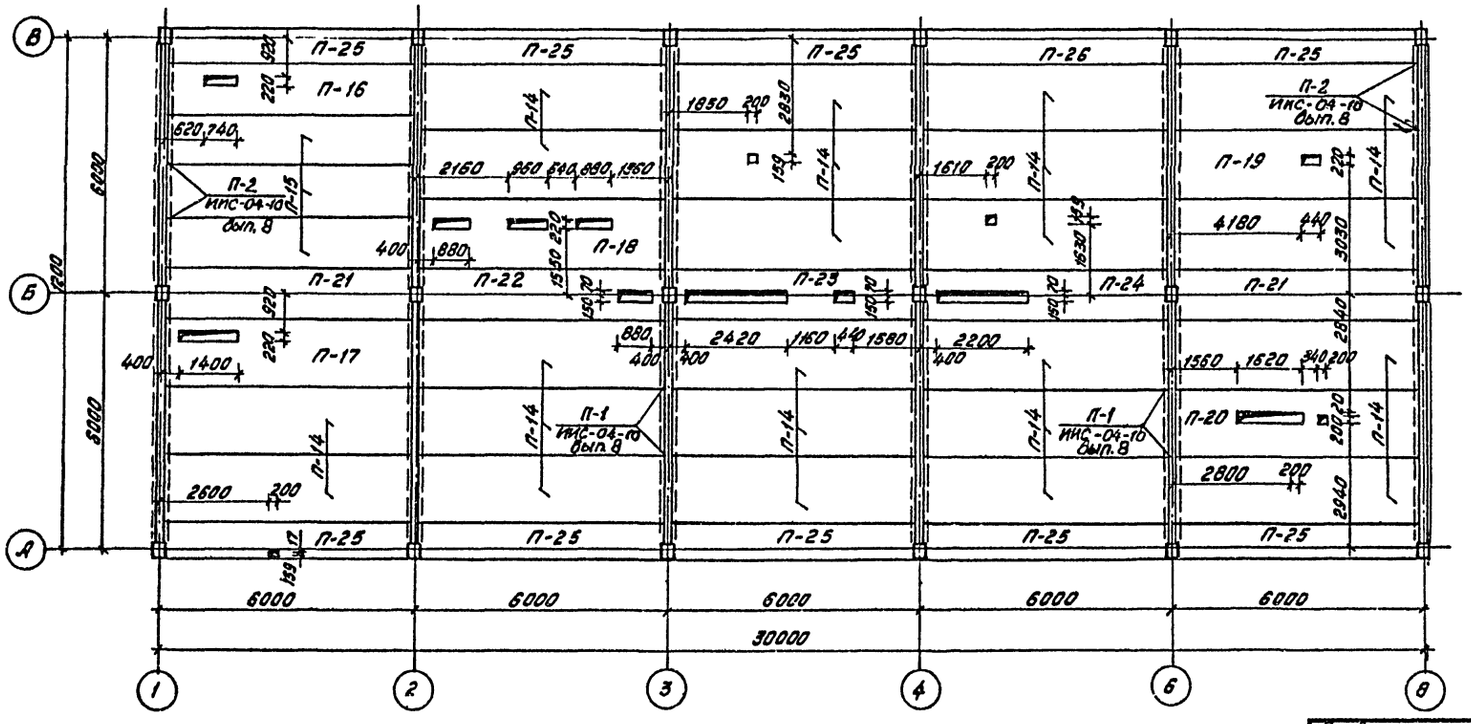

Марка, поз.	Обозначение	Наименование	Кол	Масса ед., кг	Примечание
		Спецификация панелей перекрытий			
П-1	Серия ИИС-04-48.10	С-ПК6-58.16	23	2700	
П-2	——"——	С-ПК6-58.12	3	2000	
П-3	——"——	С-ПВ-58.6	2	1790	
П-4	Р9.1-1	С-ПК6-58.16с-13	1	3398	
П-5	——"——	С-ПК6-58.16с-18	1	3364	
П-6	——"——	С-ПК6-58.16с-14	1	3275	
П-7	——"——	С-ПК6-58.12с-3	1	2414	
П-8	——"——	С-ПК6-58.12с-5	1	2387	
П-9	——"——	С-ПК6-58.12с-4	1	2360	
П-10	Серия ИИС-04-48.10	С-ПК6-58.12с	1	2520	
П-11	——"——	С-ПК1-58.8п / С-ПК2-58.8п	8	2050	7 вал. / 8 вал.
П-12	Р9.1-1	С-ПК1-58.8п-2 / С-ПК2-58.8п-2	1	2050	7 вал. / 8 вал.
П-13	——"——	С-ПК1-58.8п-3 / С-ПК2-58.8п-3	1	2050	7 вал. / 8 вал.
П-14	Серия ИИС-04-48.10	С-ПК4.5-58.15	23	2700	
П-15	——"——	С-ПК4.5-58.12	3	2000	
П-16	Р9.1-1	С-ПК4.5-58.12с-5	1	2430	
П-17	——"——	С-ПК6-58.16с-9	1	3331	
П-18	——"——	С-ПК6-58.16с-19	1	3172	
П-19	——"——	С-ПК6-58.16с-10	1	3447	
П-20	——"——	С-ПК6-58.16с-15	1	2587	
П-21	Серия ИИС-04-48.10	С-ПК4.5-58.12с	2	2520	
П-22	Р9.1-1	С-ПК4.5-58.12с-6	1	2414	
П-23	——"——	С-ПК4.5-58.12с-8	1	2174	
П-24	——"——	С-ПК4.5-58.12с-7	1	2254	
П-25	Серия ИИС-04-48.10	С-ПК1-58.8п	9	2050	
П-26	Р9.1-1	С-ПК1-58.8п-1	1	2050	

Примечания:

1. Спецификацию на узлы козырька см. лист АС-29.
2. Указания по монтажу панелей смотреть серию ИИС-04-10 вып.8.
3. Отверстия в панелях для пропуска инженерных коммуникаций сверлить по месту, не нарушая несущих ребер.

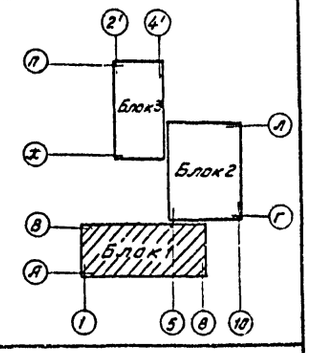

Согласовано

Инв.№ подл. | Подпись и дата | Взам.инв.№ | Инв.№ дубл. | Подпись и дата

Нач.ОПС	Юрин		02.11
Нач.отд.ВС	Ларин		02.11
Нач.отд.ЭТО	Сракова		02.11
Директор	Дьяконов		02.11

Привязан

Инв.№

Нач.ЛПМ-2	Добренко		
ГИП	Перепелкин		
ГАП	Фомин		
Гл.конст.	Кубашев		
Рук.гр.	Суханов		
Провер.	Суханов		
Разраб.	Кухарева		

212-1-212с Р1.1-1

Детские ясли-сад на 280 мест

Блок 1

Планы перекрытия и покрытия

Стадия	Лист	Листов
Р	АС-29	

СибЗНИИЭП г. Новосибирск

Копировал

Формат А2

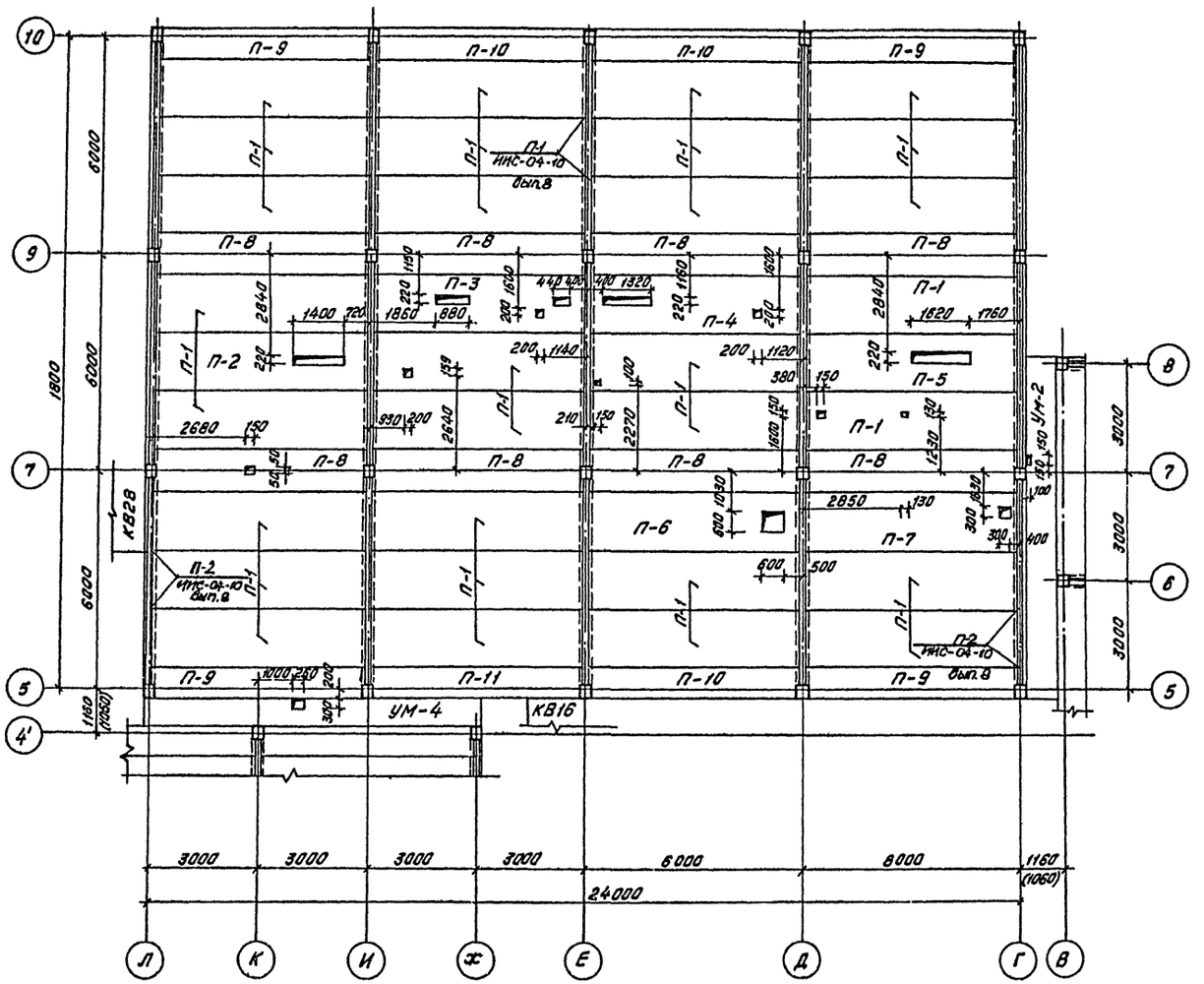

Марка, поз.	Обозначение	Наименование	Кол.	Масса ед., кг	Примечание
П-1	Серия ИИС-04-4 в.10	С-ПК6-58. 16	30	2700	
П-2	Р 9. 1-1	С-ПК6-58. 16с-3	1	3330	
П-3	—"—	С-ПК6-58. 16с-16	1	3319	
П-4	—"—	С-ПК6-58. 16с-11	1	3318	
П-5	—"—	С-ПК6-58. 16с-4	1	3304	
П-6	—"—	С-ПК6-58. 16с-5	1	3302	
П-7	—"—	С-ПК6-58. 16с-6	1	3450	
П-8	Серия ИИС-04-4 в.10	С-ПК6-58. 12с	8	2520	
П-9	—"—	С-ПК2-58. 8п / С-ПК3-58. 8п	4	2050	7 бал. / 8 бал.
П-10	—"—	С-ПК1-58. 8п / С-ПК2-58. 8п	3	2050	7 бал. / 8 бал.
П-11	Р 9. 1-1	С-ПК1-58. 8п-2 / С-ПК2-58. 8п-2	1	2050	7 бал. / 8 бал.
Ум-2	Лист	Монолитный участок	1		
Ум-4	—"—	—"—	1		
	Узел П1		56 / 36		Блок 1 / Блок 2
ММП-9	Серия ИИС-04-10 в.8	Металлическая монтажная деталь	1	2.19	
ММП-10	—"—	—"—	1	0.32	
	Цементный раствор	М100, м³ на пог. м.	0.007		
	Узел П2		51 / 12		Блок 1 / Блок 2
ММП-11	Серия ИИС-04-10 в.8	Металлическая монтажная деталь	1	1.19	
	Цементный раствор	М100, м³ на пог. м	0.007		
	Спецификация козырьков				
КВ16	Серия 1.238-1 вып. 1	Козырек КВ16	1 / 1	750	Блок 1 / Блок 2
КВ28	—"—	—"— КВ28	3 / 1	1330	Блок 1 / Блок 2
А-1	Р 9. 1-1	Анкер козырьков А-1	8 / 4		Блок 1 / Блок 2

Примечание.
Общие примечания см. лист АС-28.

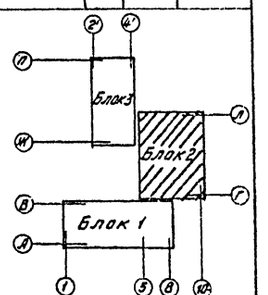

212-1-212с Р 1. 1-1

Детские ясли-сад на 280 мест

Блок 2

План перекрытия

Стадия	Лист	Листов
Р	АС-29	

СибЗНИИЭП г. Новосибирск

Формат А2

Нач. АПМГ Добренко
ГИП Перепелкин
ГАП Фомин
Гл. конст. Кудашев
Провер. Кудашев
Разраб. Кухарева
Коп. Васе

Привязан

Инв. №

Согласовано
Нач. отд. ОВ Лорин
Нач. отд. ВК Стрельцова
Нач. отд. ЭТО Дымонт

Инв. № подл. | Подпись и дата | Взам. инв. №

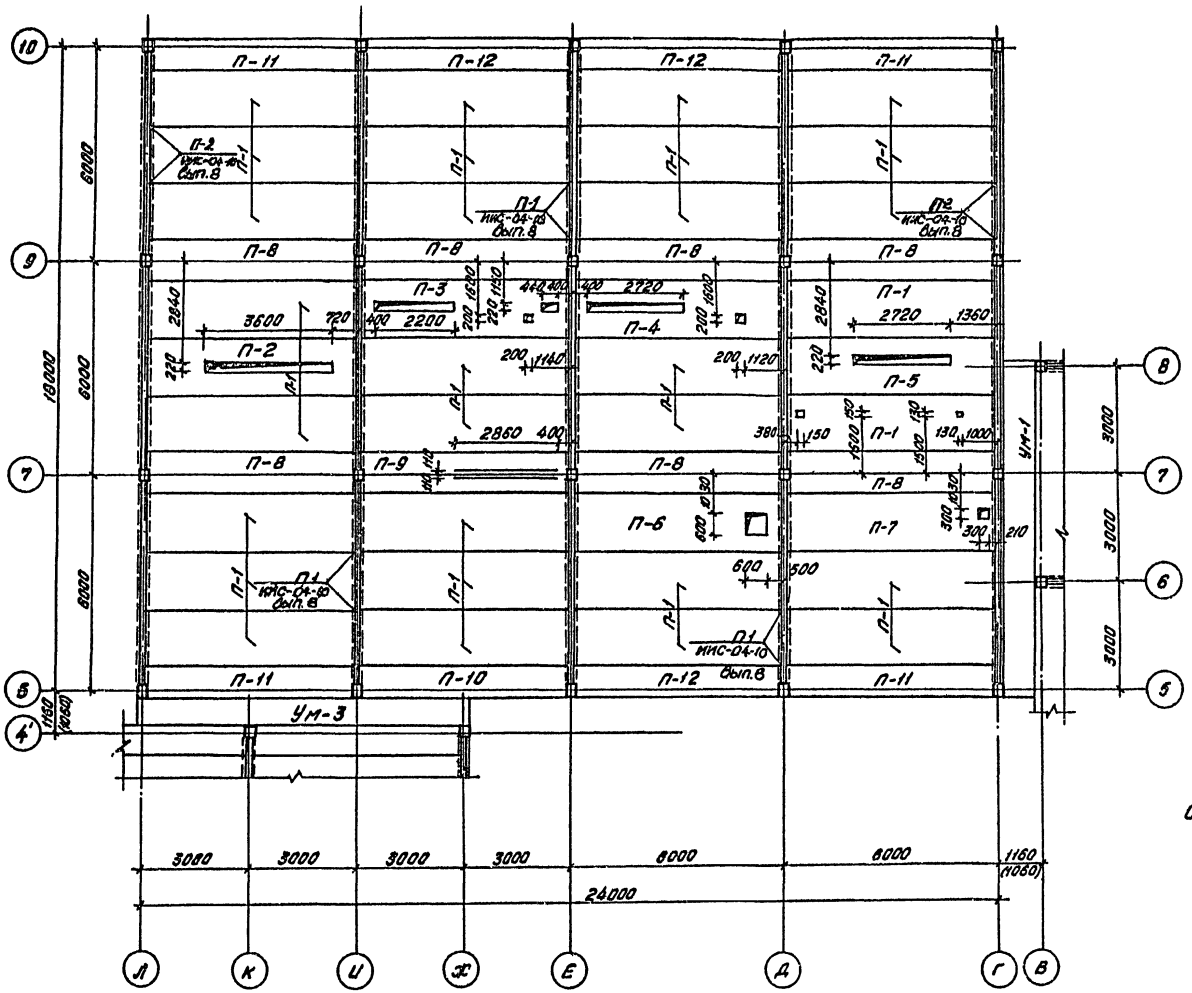

Марка, поз	Обозначение	Наименование	Кол	Масса ед., кг	Примечание
	Спецификация панелей перекрытий				
П-1	Серия ИИС-04-4 в.10	С-ПК4,5-58.16	30	2700	
П-2	Р 9.1-1	С-ПК6-58.16с-7	1	3064	
П-3	——"——	С-ПК6-58.16с-17	1	3159	
П-4	——"——	С-ПК6-58.16с-12	1	3149	
П-5	——"——	С-ПК6-58.16с-8	1	3171	
П-6	——"——	С-ПК6-58.16с-5	1	3302	
П-7	——"——	С-ПК6-58.16с-6	1	3450	
П-8	Серия ИИС-04-4 в.10	С-ПК4,5-58.12с	7	2520	
П-9	Р 9.1-1	С-ПК4,5-58.12с-4	1	2174	
П-10	——"——	С-ПК1-58.8п-4	1	2050	
П-11	Серия ИИС-04-4 в.10	С-ПК1-58.8п / С-ПК2-58.8п	4	2050	7 бал. / 8 бал.
П-12	——"——	С-ПК1-58.8п	3	2050	
	Узел П1		36		
ММП-9	Серия ИИС-04-10 в.8	Металлическая монтажная деталь	1	2.19	
ММП-10	——"——	——"——	1	0.32	
	Цементный раствор	М100, м³ на пог. м	0.007		
	Узел П2		24		
ММП-11	Серия ИИС-04-10 в.8	Металлическая монтажная деталь	1	1.19	
	Цементный раствор	М100, м³ на пог. м	0.007		
	Монолитные участки				
УМ-1	Лист АС-32	Монолитн. участок УМ-1	1		
УМ-3	——"——	Монолитн. участок УМ-3	1		

Примечание.
Общие примечания см. лист АС-28.

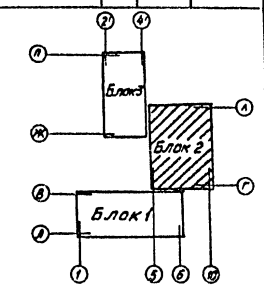

Нач. АПМ2	Добренко			212-1-212с	Р 1.1-1
ГИП	Перепелкин			Детские ясли-сад на 280 мест	
ГАП	Фомин		26.02.82	Блок 2	Стадия: Р; Лист: АС-30; Листов:
Гл. конст.	Кудашев			План покрытия	СибЗНИИЭП г. Новосибирск
Провер.	Кудашев				
Разраб.	Кухарева				

Привязан

Инв. №

Кол. Вазе

Формат А2

Согласовано

Инв. № подл. | Подпись и дата | Взам. инв. №

План перекрытия

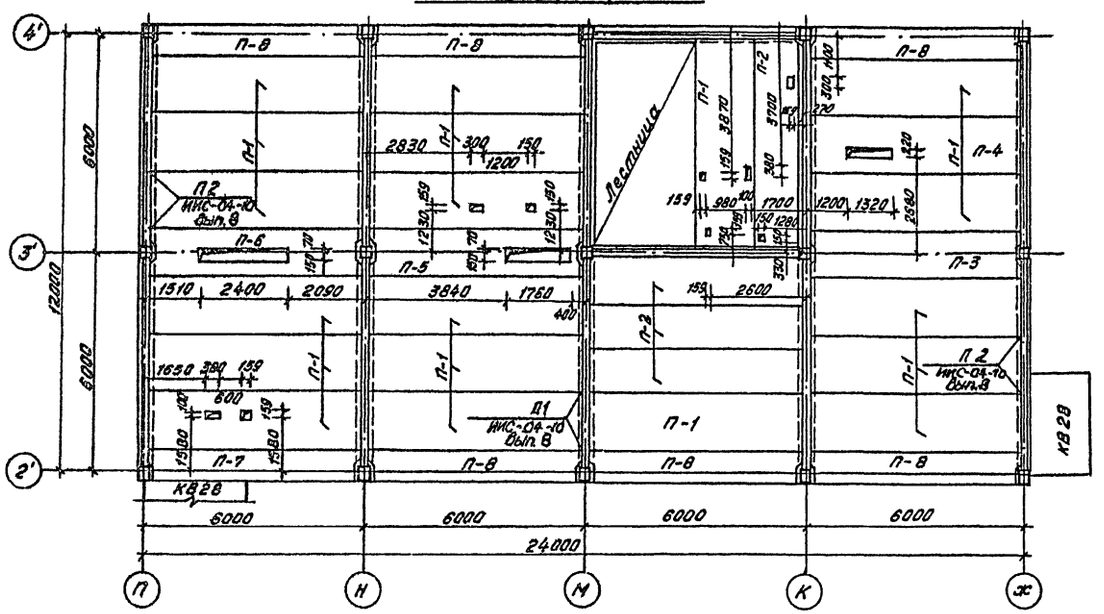

План покрытия

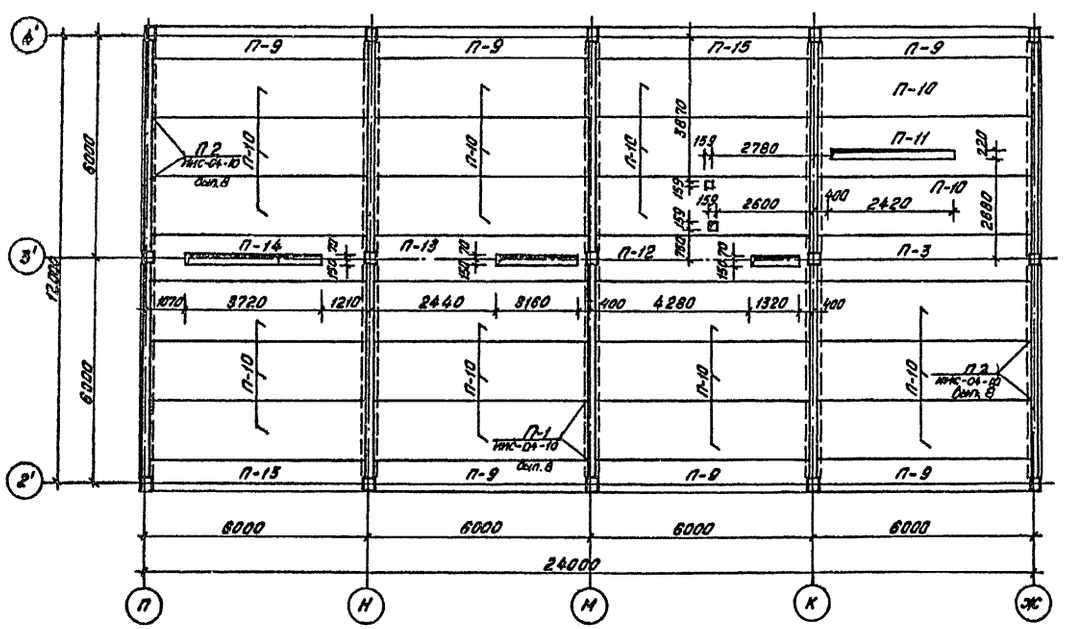

Марка, поз.	Обозначение	Наименование	Кол.	Масса ед., кг	Примечание
	Спецификация панелей перекрытий				
П-1	Серия ИИС-04-4 В.10	С-ПК6-58.16	19	2700	
П-2	—"—	С-ПК6-58.12	4	2000	
П-3	—"—	С-ПК6-58.12с	2	2520	
П-4	Р 9.1-1	С-ПК6-58.16с-1	1	3340	
П-5	—"—	С-ПК6-58.12с-1	1	2307	
П-6	—"—	С-ПК6-58.12с-2	1	2230	
П-7	—"—	С-ПК1-58.8п-2 / С-ПК2-58.8п-2	1	2050	7 дал. 8 дал.
П-8	Серия ИИС-04-4 В.10	С-ПК1-58.8п / С-ПК2-58.8п	6	2050	7 дал. 8 дал.
П-9	—"—	С-ПК1-58.8п	6	2050	
П-10	—"—	С-ПК4.5-58.16	23	2700	
П-11	Р 9.1-1	С-ПК6-58.16-2	1	3207	
П-12	—"—	С-ПК4.5-58.12с-1	1	2360	
П-13	—"—	С-ПК4.5-58.12с-2	1	2230	
П-14	—"—	С-ПК4.5-58.12с-3	1	2414	
П-15	—"—	С-ПК1-58.8п-1	2	2050	
	Спецификация козырьков				
КВ28	Серия 1.238-1 Вып.1	Козырек КВ28	2	1330	
А-1	Р 9.1-1	Анкер А-1	4		
	Узел П1		36		
ММП-9	Серия ИИС-04-10 В.8	Металлическая монт. деталь	1	2.19	
ММП-10	—"—	—"—	1	0.32	
	Цементный раствор	М100, м³ на пог. м	0.007		
	Узел П2		48		
ММП-11	Серия ИИС-04-10 В.8	Металлич. монт. деталь	1	1.19	
	Цементный раствор	М100, м³ на пог. м	0.007		

Примечание.
Общие примечания см. лист АС-28.

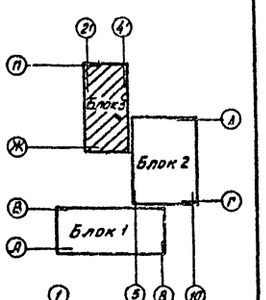

Согласовано

Инв. № подл. | Подпись и дата | Взам. инв. №

Инв. № | Подпись и дата | Нач. отд. ГПО | Гл. инж. проекта | Нач. отд. ОС | Гл. архитектор | Гл. инж. | ОВ | ВК | ЭМ

Привязан			212-1-212с		Р1.1-1
			Детские ясли-сад на 280 мест		
	Нач. ПМГ	Добренко	Блок 3	Стадия	Лист	Листов
	ГИП	Перепелкин		Р	АС-31	
	Гл. АП	Фомин	Планы перекрытия и покрытия	СибЗНИИЭП г. Новосибирск		
	Гл. конст.	Кудашев				
	Провер.	Кудашев				
Инв. №	Разраб.	Кухарева				
	Коп.					

Формат А2

УМ-1, УМ-2

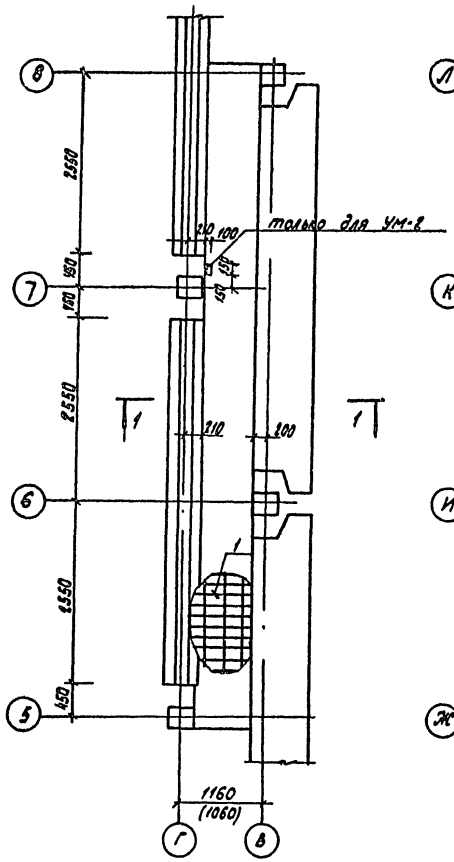

УМ-3

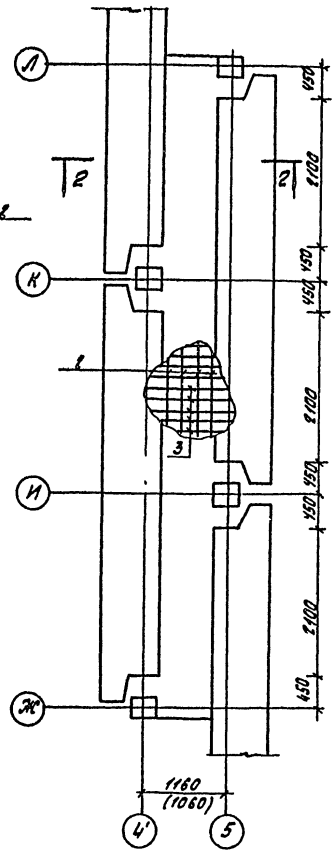

УМ-4

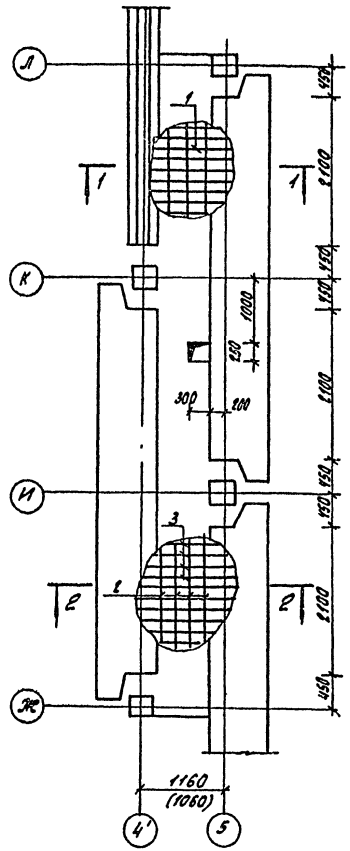

Марка, поз.	Обозначение	Наименование	Кол.	Масса ед. кг	Примечание
	Монолитный участок УМ-1, УМ-2				
1	ГОСТ 8478-66	Сетка $\frac{150/250/6/4}{1100 \times 2980}$	6	40,7	
		Бетон М200, м³	1,74		
	Монолитный участок УМ-3				
2	ГОСТ 5781-75	ф 6 А I ℓ = 9210	6	2,1	
3	ГОСТ 5.1459-72*	ф 12 А III ℓ = 1660	71	1,5	
		Бетон М200, м³	1,55		
	Монолитный участок УМ-4				
1	ГОСТ 8478-66	Сетка $\frac{150/250/6/4}{1100 \times 2980}$	2	13,5	
2	ГОСТ 5781-75	ф 6 А I ℓ = 6130	3	1,4	
3	ГОСТ 5.1459-72*	ф 12 А III ℓ = 1660	41	1,5	
		Бетон М200, м³	1,6		

Выборка стали на один элемент, кг

Марка	Арматурные изделия											Всего
	Сталь кл. А I ГОСТ 5781-75		Итого	Сталь кл. А III ГОСТ 5.1459-72*		Итого	Проволока кл. В I ГОСТ 6727-53*			Итого		
	ф 6			ф 12			ф 4	ф 6				
УМ-1	—		—	—		—	7,3	30,8		38,1		38,1
УМ-2	—		—	—		—	7,3	30,8		38,1		38,1
УМ-3	12,4		12,4	91,9		91,9	—	—		—		105,3
УМ-4	8,3		8,3	61,9		61,9	2,4	10,2		12,6		82,8

Примечание
Размеры в скобках соответствуют толщине стены 300 мм.

1-1

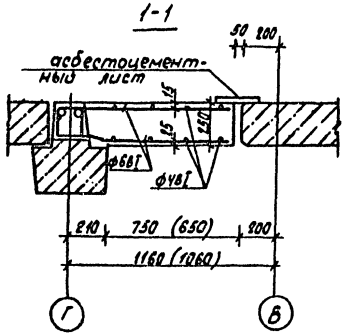

2-2

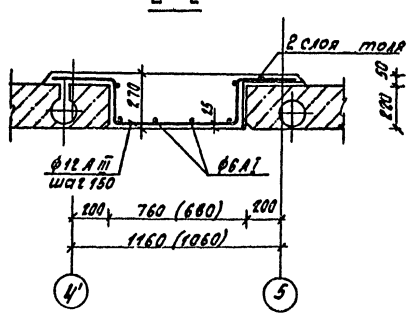

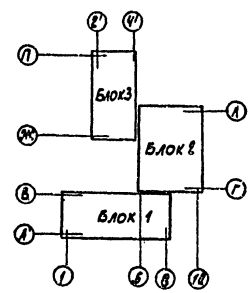

Привязан

Инв. №

Нач. Упр.	Добренко		
ГИП	Перепелкин		
ГАП	Фомин		
Гл. констр.	Кудашев		
Провер.	Суханов		
Разраб.	Кухарева		

Копировал: Мочалова

212-1-21.2с		Р 9.1-1	
Детские ясли-сад на 280 мест			
Блоки 1÷3	Стадия	Лист	Листов
	Р	АС-32	
Монолитные участки УМ-1 ÷ УМ-4	СибЗНИИЭП г. Новосибирск		

Формат А2

Инв. № подл. | Подпись и дата | Взам. инв. №

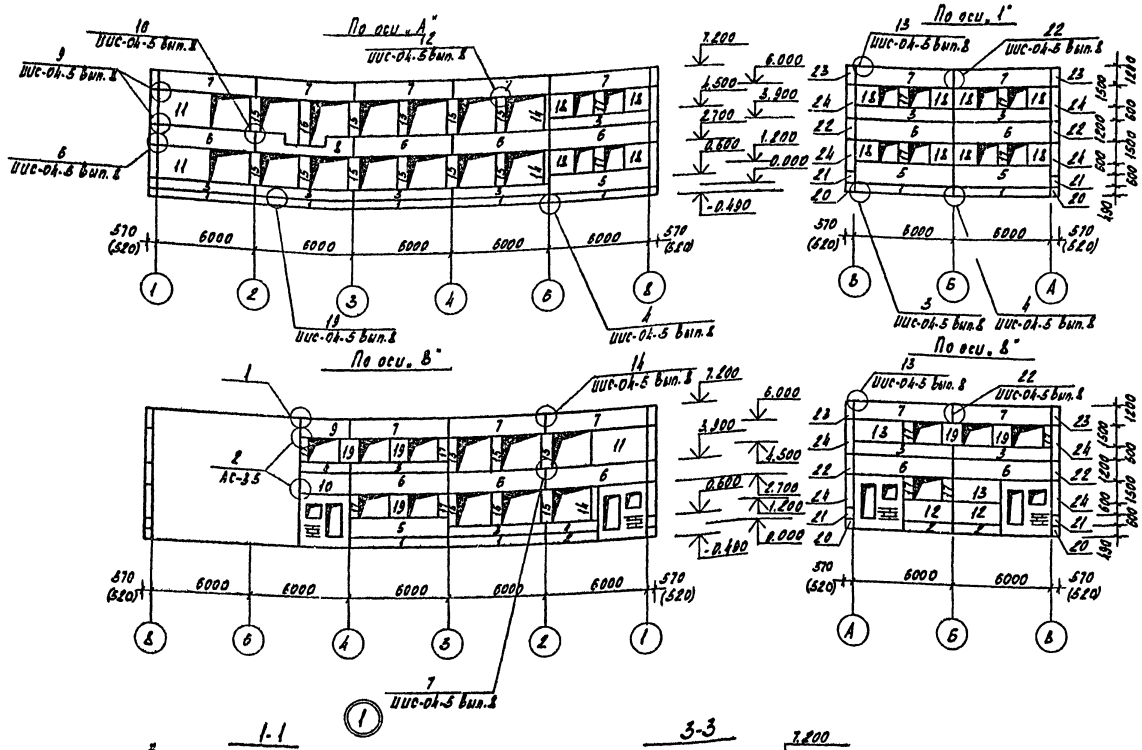

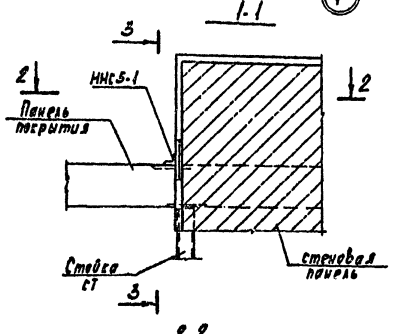

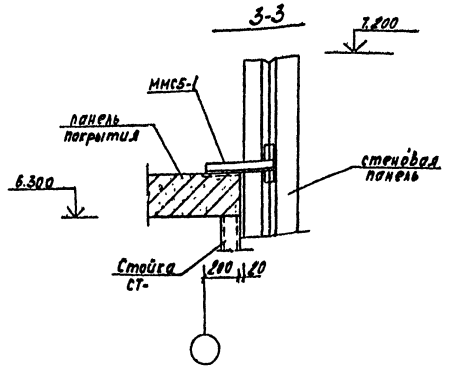

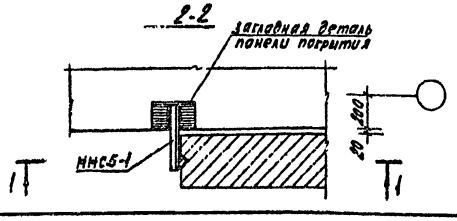

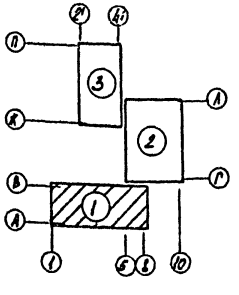

Марка поз.	Обозначение	Наименование	Кол. $t^{н}=20°C$, $t^{н}=30°C$	Кол. $t^{н}=-40°C$	Масса ед. т	Примечание
	Стеновые панели					
1	ИИС-04-5 вып. 10/11	Цокольные СЦ60-4	9	9	0.88/1.03	
2	—·—	—·— СЦ30-4	3	3	0.45/0.52	
3	—·—	Полосовые С-Н60-6	11	11	1.23/1.43	
4	—·—	—·— С-Н30-6	2	2	0.61/0.70	
5	—·—	—·— С-Н60-12	4	4	2.37/2.90	
6	—·—	—·— С-Н60-12а	11	11	2.50/2.88	
7	Р9.1-1	—·— С-Н60-12а-3	12	12	2.50/2.88	
8	—·—	—·— С-Н60-12а-4	1	1	2.10/2.48	
9	—·—	—·— С-Н30-12а-1	1	1	1.23/1.43	
10	ИИС-04-5 вып. 10/11	—·— С-Н30-12а	1	1	1.23/1.43	
11	—·—	—·— С-Н33-21	3	3	2.42/2.80	
12	—·—	—·— С-Н30-12	2	2	1.25/1.44	
13	—·—	—·— С-Н30-15	2	2	1.56/1.80	
14	—·—	Простеночные С-Н3-21	3	3	0.21/0.25	
15	—·—	—·— С-Н6-21	17	17	0.42/0.49	
16	—·—	—·— С-Н6-27	1	1	0.54/0.62	
17	—·—	—·— С-Н6-15	13	13	0.31/0.36	
18	—·—	—·— С-Н15-15	12	12	0.78/0.90	
19	—·—	—·— С-Н12-15	5	5	0.63/0.72	
20	—·—	Угловые С-НУ4.9-4 / С-НУ5.4-4	4 / —	— / 4	0.10/0.13	
21	—·—	—·— С-НУ5.1-6 / С-НУ5.6-6	4 / —	— / 4	0.12/0.15	
22	—·—	—·— С-НУ5.1-12 / С-НУ5.6-12	4 / —	— / 4	0.26/0.32	
23	Р9.1-1	—·— С-НУ5.1-12-1 / С-НУ5.6-12-1	4 / —	— / 4	0.26/0.32	
24	ИИС-04-5 вып. 10/11	—·— С-НУ5.1-21 / С-НУ5.6-21	8 / —	— / 8	0.48/0.59	
25	—·— вып. 15	Бетонный вкладыш В-1	1410	1410	0.001	
	Металлические соединительные детали (кг)					
ММС-1	ИИС-04-5 вып. 8	Деталь ММС-1	14	14	0.66	
ММС-2	—·—	ММС-2	63	63	0.48	
ММС-3	—·—	ММС-3	49	49	0.42	
ММС-5	—·—	ММС-5	17	—	5.44	
ММС-6	—·—	ММС-6	—	17	5.92	
ММС-10	—·—	ММС-10	28	28	0.62	
ММС-5-1	Р9.1-1	ММС-5-1	1	1	1.99	

Указания по монтажу панелей см. пояснительную записку серии ИИС-04-5 вып. 8.

Нач. АПМ	Добренко			
ГИП	Перепелкин			
ГАП	Фомин			
Гл. конст.	Кудашев			
Провер.	Кудашев			
Разраб.	Суханов			

212-1-212с Р1.1-1

Детские ясли-сад на 280 мест

Блок 1.

Схема раскладки стеновых панелей.

Стадия	Лист	Листов
Р	АС-33	

СибЗНИИЭП г. Новосибирск

Копировал Кириенко Формат А2

Привязан

Инв. № подл. | Подпись и дата | Взам. инв. №

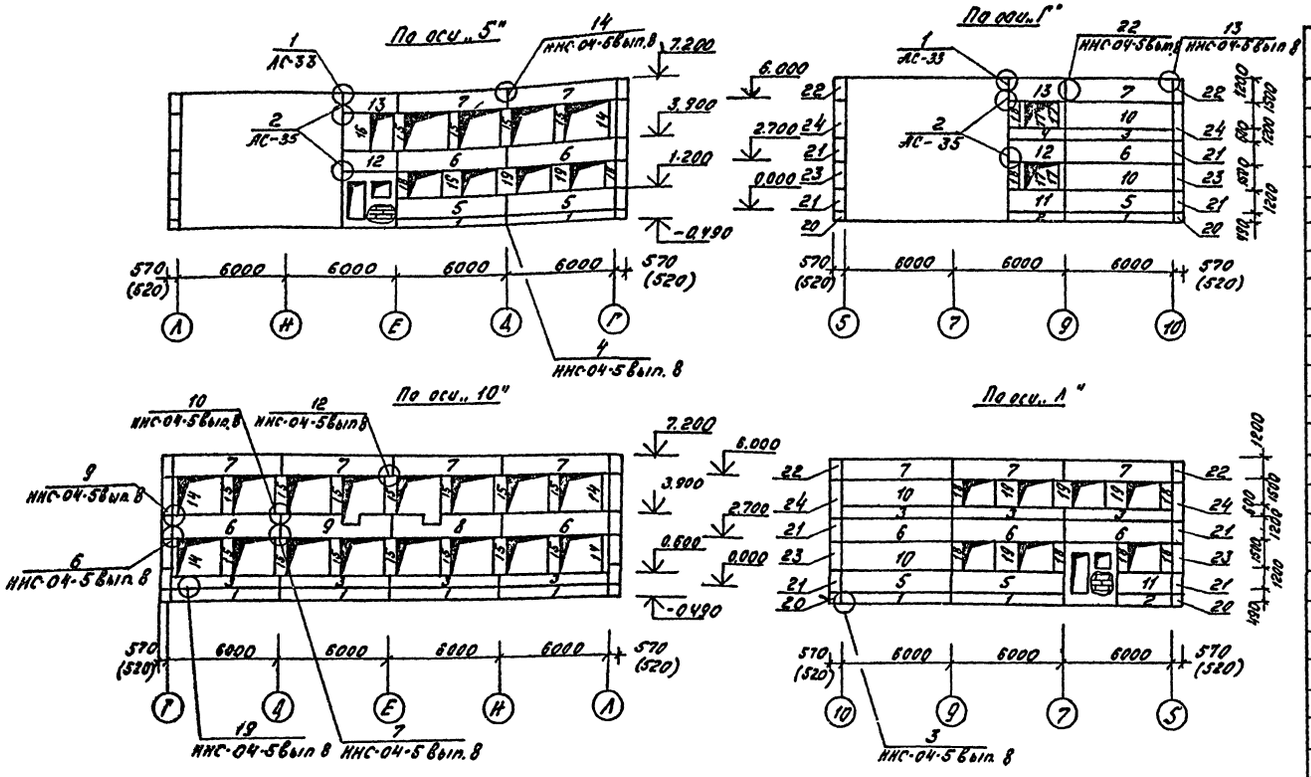

Марка поз.	Обозначение	Наименование	Кол.	При	Масса ед. т	Примечание
		Стеновые панели				
1	ННС-04-5 Вып. 10/11	Цокольные С-Ц60-4	9	9	0,88 / 1,03	
2	— " —	— " — С-Ц30-4	2	2	0,45 / 0,52	
3	— " —	Полосовые С-Н60-6	8	8	1,23 / 1,43	
4	— " —	— " — С-Н30-6	1	1	0,61 / 0,70	
5	— " —	— " — С-Н60-12	5	5	2,61 / 2,90	
6	— " —	— " — С-Н60-12а	8	8	2,50 / 2,88	
7	Р 9.1-1	— " — С-Н60-12а-3	10	10	2,50 / 2,88	
8	— " —	— " — С-Н60-12а-1	1	1	2,50 / 2,88	
9	— " —	— " — С-Н60-12а-2	1	1	2,50 / 2,88	
10	ННС-04-5 Вып. 1.0/11	— " — С-Н60-15	2	2	3,14 / 3,64	
11	— " —	— " — С-Н30-12	2	2	1,25 / 1,44	
12	— " —	— " — С-Н30-12а	2	2	1,23 / 1,43	
13	Р 9.1-1	— " — С-Н30-12а-1	2	2	1,23 / 1,43	
14	ННС-04-5 Вып. 10/11	Простеночные С-Н3-21	5	5	0,21 / 0,23	
15	— " —	— " — С-Н6-21	18	18	0,42 / 0,49	
16	— " —	— " — С-Н15-21	1	1	1,09 / 1,27	
17	— " —	— " — С-Н3-15	4	4	0,14 / 0,16	
18	— " —	— " — С-Н6-15	10	10	0,31 / 0,36	
19	— " —	— " — С-Н12-12	7	7	0,63 / 0,72	
20	— " —	Угловые С-Ц У 4.9-4 / С-Ц У 5.4-4	4 / -	- / 4	0,10 / 0,13	
21	— " —	— " — С-НУ 5.7-12 / С-НУ 5.6-12	8 / -	- / 8	0,26 / 0,32	
22	Р 9.1-1	— " — С-НУ 5.1-12-1 / С-НУ 5.6-12-1	4 / -	- / 4	0,26 / 0,32	
23	ННС-04-5 Вып. 10/11	— " — С-НУ 5.1-15 / С-НУ 5.6-15	4 / -	- / 4	0,34 / 0,42	
24	— " —	— " — С-НУ 5.1-21 / С-НУ 5.6-21	4 / -	- / 4	0,48 / 0,59	
25	ННС 04-5 Вып. 15	Бетонный вкладыш В-1	1390	1390	0,001	
		Металлические соединительные детали(мс)				
ммс-1	ННС-04-5 Вып. 8	Деталь ммс-1	20	20	0,66	
ммс-2	— " —	— " — ммс-2	71	71	0,48	
ммс-3	— " —	— " — ммс-3	51	51	0,42	
ммс-5	— " —	— " — ммс-5	16	-	5,44	
ммс-6	— " —	— " — ммс-6	-	16	5,92	
ммс-10	— " —	— " — ммс-10	24	24	0,62	
ммс-5-1	Р 9.1-1	— " — ммс-5-1	2	2	1,99	

Примечания:
1. Указания по монтажу панелей см. пояснительную записку серии ННС04-5 Вып. 8
2. Анкера А-1 и козырьки кв 28 (кв 16) учтены в спецификации на листе АС-29 Размеры а и в см. кладочные планы.

				212-1-212с	Р1. 1-1	
				Детские ясли-сад на 280 мест.		
				Блок 2	Стадия / Лист / Листов: Р / АС-34	
Нач. АПМ	Авдеенко			Схема раскладки стеновых панелей. Анкеровка козырьки.	СибЗНИИЭП г. Новосибирск	
ГИП	Перепелкин		26.04.82			
ГАП	Фомин					
Гл. конс.	Кудашев					
Провер.	Кудашев					
Разраб.	Сахаров					
Копир.						

Привязан

Инв. № подл. | Подпись и дата | Взам. инв. №

Формат А2

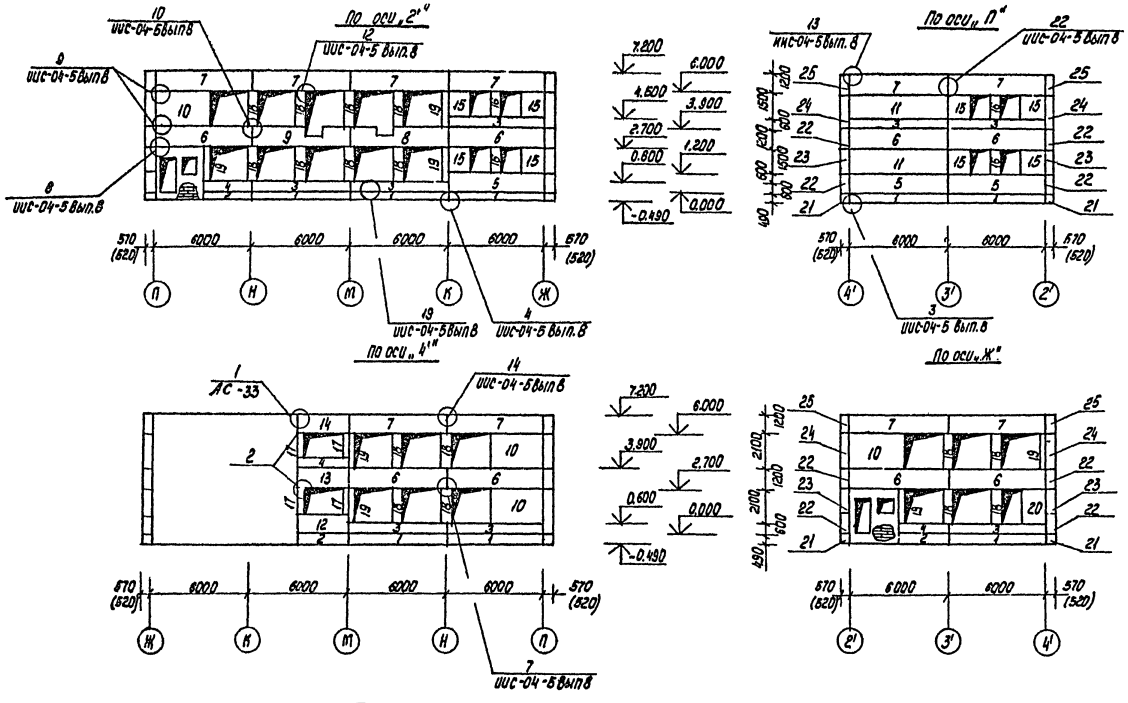

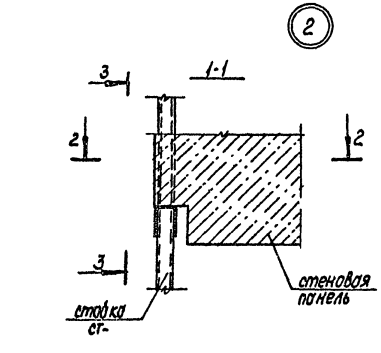

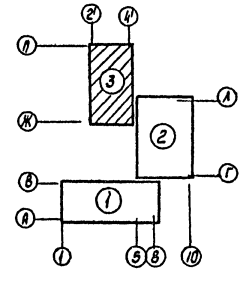

Марка поз.	Обозначение.	Наименование	Кол. при $t_н$ -20°С и $t_н$ -30°С	Кол. при $t_н$ -40°С	Масса ед. т.	Примечание.
		Стеновые панели				
1	ИИС-04-5 Вып 10/11	Цокольные С-Ц60-4	8	8	2.34 / 1.04	
2	—"—	—"— С-Ц30-4	3	3	0.45 / 0.52	
3	—"—	Полосовые С-Н60-6	8	8	1.23 / 1.61	
4	—"—	—"— С-Н30-6	3	3	0.61 / 0.70	
5	—"—	—"— С-Н60-12	3	3	2.51 / 2.90	
6	—"—	—"— С-Н60-12а	8	8	2.50 / 2.86	
7	Р9.1-1	—"— С-Н60-12а-3	10	10	2.60 / 2.88	
8	—"—	—"— С-Н60-12а-1	1	1	2.50 / 2.88	
9	—"—	—"— С-Н60-12а-2	1	1	2.57 / 2.88	
10	ИИС-04-5 Вып. 10/11	—"— С-Н33-21	4	4	2.88 / 2.42 / 2.50	
11	—"—	—"— С-Н60-15	2	2	3.14 / 3.64	
12	—"—	—"— С-Н30-12	1	1	1.25 / 1.44	
13	—"—	—"— С-Н30-12а	1	1	1.23 / 1.43	
14	Р9.1-1	—"— С-Н30-12а-1	1	1	1.23 / 1.43	
15	ИИС-04-5 Вып 10/11	Простеночные С-Н15-15	8	8	0.78 / 0.30	
16	—"—	—"— С-Н6-15	4	4	0.31 / 0.36	
17	—"—	—"— С-Н3-15	4	4	0.17 / 0.18	
18	—"—	—"— С-Н6-21	16	16	0.92 / 0.45	
19	—"—	—"— С-Н3-21	7	7	0.21 / 0.23	
20	—"—	—"— С-Н15-21	1	1	1.09 / 1.27	
21	—"—	Угловые С-Ц4 4.3-4 / С-Ц3 3.4-4	4 / —	— / 4	0.10 / 0.13	
22	—"—	—"— С-Н4 5.1-12 / С-Н3 5.6-12	8 / —	— / 8	0.26 / 0.32	
23	—"—	—"— С-Н4 5.1-15 / С-Н4 5.6-15	4 / —	— / 4	0.34 / 0.42	
24	—"—	—"— С-Н3 5.1-21 / С-Н3 5.6-21	4 / —	— / 4	0.48 / 0.59	
25	Р9.1-1	—"— С-Н4 5.1-12-1 / С-Н3 5.6-12-1	4 / —	— / 4	0.26 / 0.32	
26	ИИС-04-5 Вып. 15	Бетонный вкладыш В-1	1300	1300	0.001	
		Металлические соединительные детали, (кг)				
ММС-1	ИИС-04-5 Вып.8	Деталь ММС-1	14	14	0.66	
ММС-2	—"—	—"— ММС-2	56	56	0.48	
ММС-3	—"—	—"— ММС-3	35	35	0.42	
ММС-5	—"—	—"— ММС-5	15	-	5.44	
ММС-6	—"—	—"— ММС-6	-	15	5.92	
ММС-10	—"—	—"— ММС-10	25	25	0.62	
ММС5-1	Р9.1-1	—"— ММС-5-1	1	1	1.99	

Указания по монтажу панелей ст. пояснительную записку серии ИИС-04-5 Вып 8

Привязан.			
Инв. №			
Нач. АПМ	Добренко		
ГИП	Перепелкин		
ГАП	Фотин		
Гл. конст.	Кудашев		
Провер.	Кудашев		
Разраб.	Чуканов		

212-1-212с Р1.1-1

Детские ясли-сад на 280 мест.

Блок 3

Стадия Р | Лист АС-35 | Листов

Схема раскладки стеновых панелей.

СибЗКИНЭП г. Новосибирск

Копировал: Игнатович

Формат А2

Инв. № подл. | Подпись и дата | Взам. инв. №

Лестница № 1

1-1

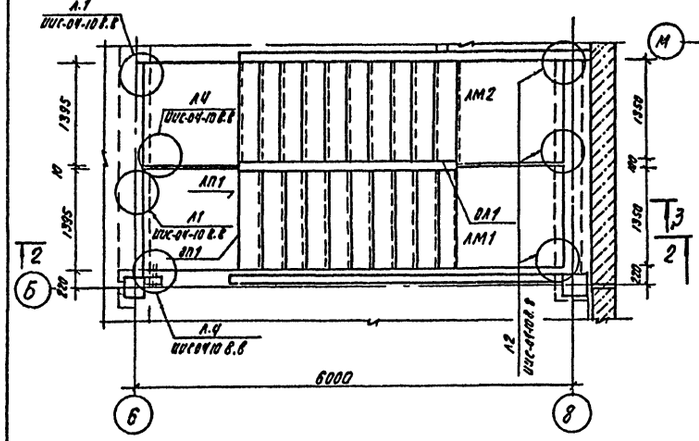

Лестница № 2

4-4

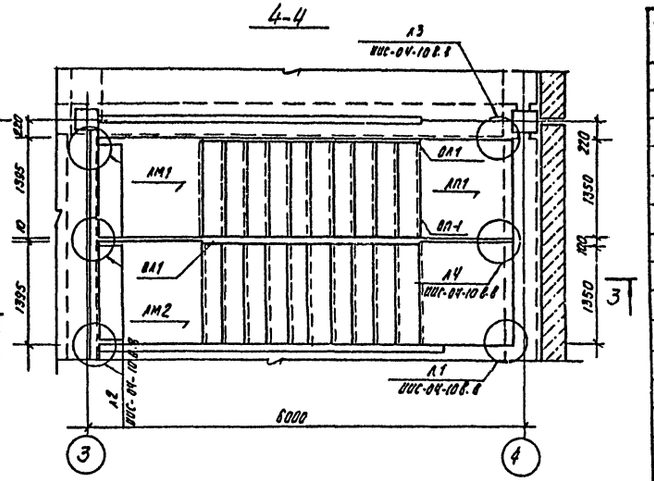

Марка, поз.	Обозначение	Наименование	Кол. Л-ца 1	Кол. Л-ца 2	Кол. Всего	Масса ед., кг	Примечание
ЛМ1	Серия 1.050.1-1с в.1 Д2	2ЛМ58.14.17-4вс	1	1	2	3110	
ЛМ2	" "	2ЛМ58.14.17-4нс	1	1	2	3110	
ЛП1	" "	ЛП13.14-с	1	1	2	0.600	
Р1	" "	ЛР28.14-с	1	1	2	0.970	
	Металлические изделия.						
ОЛ1	Р9.1-1	ИОЛ-33Д-1	2	2	4	65.96	
ОП1	" "	ИОВП-30Д-1	1	1	2	32.66	
	Закладные детали.						
	ИИС-04-8 в.3 Д.12	ММП1	4	4	8	0.250	
	" " Д8 сб, Д8	ММЛ1	4	4	8	0.680	
	" "	ММЛ2	4	4	8	0.530	
	" " Д.12	ММЛ3	2	2	4	3.280	

2-2

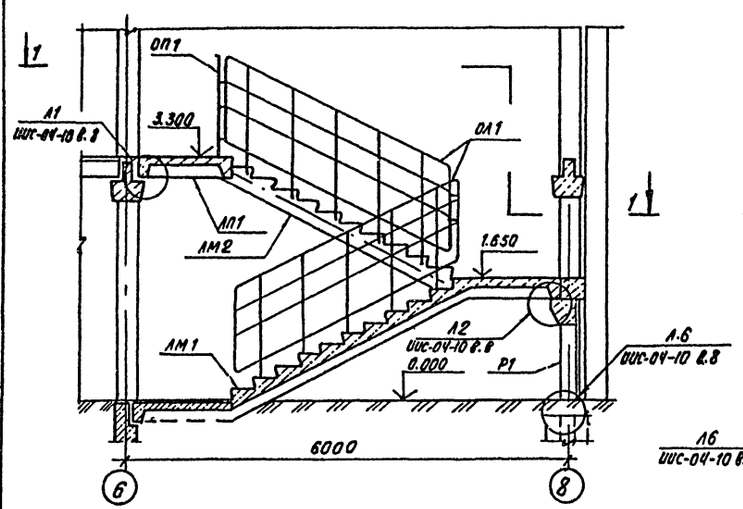

3-3

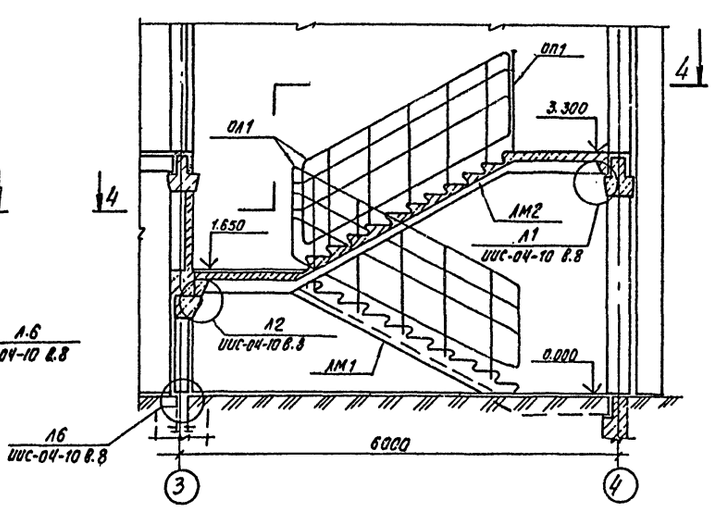

Примечание.

1. Монтаж элементов лестниц производить в соответствии с указаниями серии ИИС-04-8 выпуск 3.

Нач. АПН-2	Добренко			212-1-212С	р1.1-1
ГИП	Перепелкин			Детские ясли-сад на 280 мест	
ГАП	Фомин		26.12.82		
Гл. констр.	Кудашев			Стадия	Лист	Листов
Рук. гр.	Суханов			Р	АС-36	
Проверил	Кудашев			Лестница № 1	СибЗНИИЭП
Выполнил	Меркуль			Лестница № 2, сечения	г. Новосибирск

Привязан:

Инв. №

Копировал: [illegible]

Формат: А2

Инв. № подл. | Подпись и дата | Взам. инв. №

Р1.1-1

Лестница ЛН

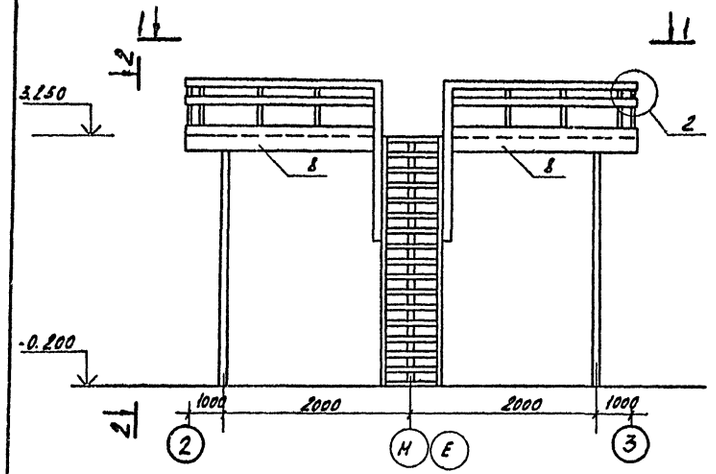

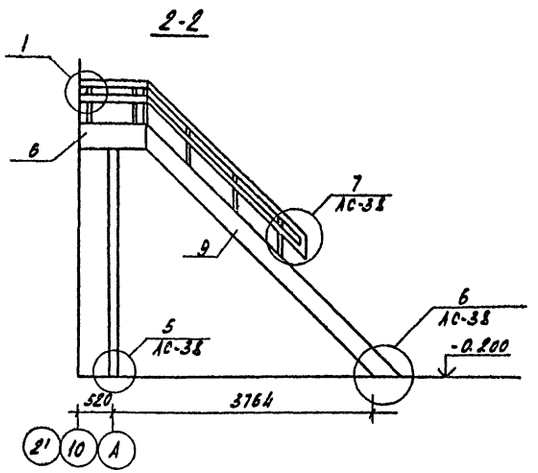

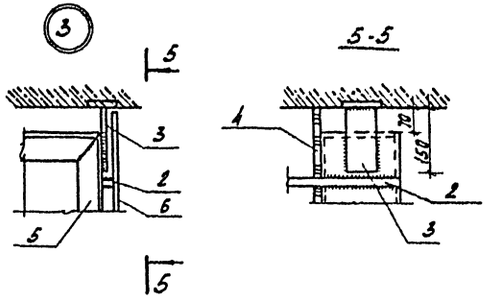

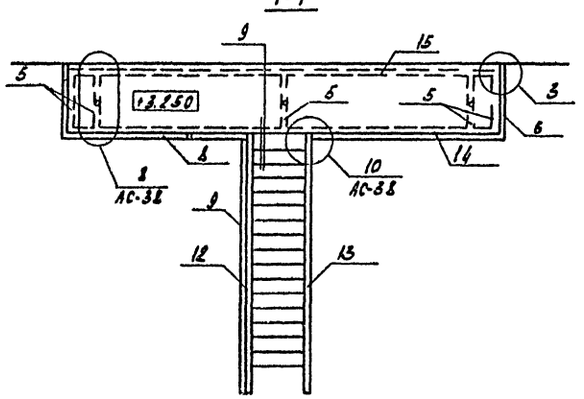

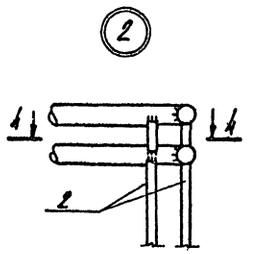

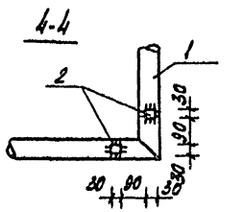

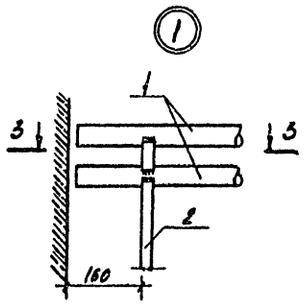

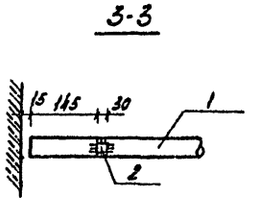

Поз. обозначение	Обозначение	Наименование	Кол.	Масса ед. кг	Примечание
1	ГОСТ 3262-75*	Труба Дн = 885 м	26	7.34	
2	ГОСТ 2591-71*	□ 30×30, l = 960	18	6.8	
3	ГОСТ 103-76	— 6×70, l = 150	2	0.5	
4	ГОСТ 8568-77*	Сталь рифл δ = 6мм, м²	6.0	50.1	
5	ГОСТ 8240-72	[20, l = 889	5	16.4	
6	ГОСТ 103-76	-6×400, l = 1000	2	18.84	
7	ГОСТ 3262-75*	Труба Дн = 88.5м	9.7	7.34	
8	ГОСТ 103-76	-6×400, l = 2550	2	4.81	
9	—"—	-6×400, l = 4650	1	87.7	
10	—"—	-6×100, l = 100	3	0.5	
11	ГОСТ 8568-77*	Сталь рифл. δ = 6мм, м²	4.2	50.1	
12	ГОСТ 8240-72	[20, l = 4650	2	85.5	
13	—"—	—"—	2	85.5	
14	—"—	[20, l = 6000	1	110.5	
15	—"—	—"—	1	110.5	
16	ГОСТ 2590-71*	• ф8, l = 200	5	0.08	
		Всего		1671.0	

1. Элементы лестниц изготовить из стали Вст 3 кп.
2. Высота сварных швов 6 мм.
3. Сварку производить электродами типа Э-42 ГОСТ 9467-75.
4. После монтажа лестницы конструкции позиций 6, 8, 9 окрасить эмалью темных тонов, остальные позиции - светлой эмалью.

Нач. АПМ2	Добренко		212-1-212с	Р1.1-1
ГИП	Перепелкин		Детские ясли-сад на 280 мест	
ГАП	Фомин		Блок 1, 2, 3	Стадия: Р; Лист: АС-37; Листов:
Гл. конст.	Кудашев			
Рук. гр.	Суханов		Эвакуационная металлическая лестница ЛН. Схема углы 1÷3	СибЗНИИЭП г. Новосибирск
Провер.	Кудашев			
Выполн.	Кухарева			

Привязан

Инв. №

Копировал Кириенко

Формат А2

Инв. № подл. | Подпись и дата | Взам. инв. №

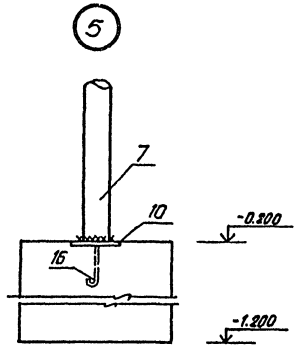

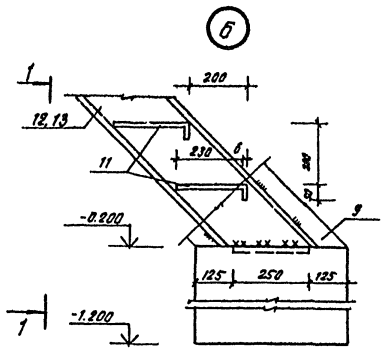

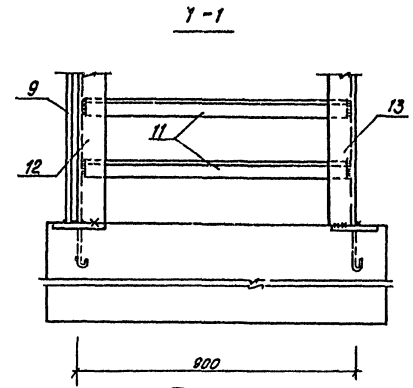

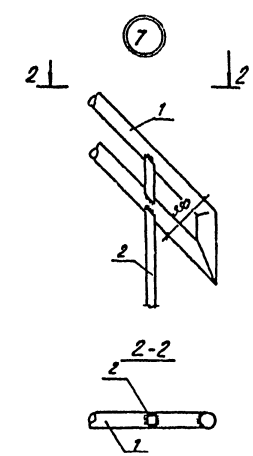

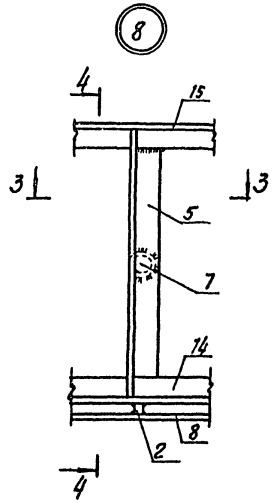

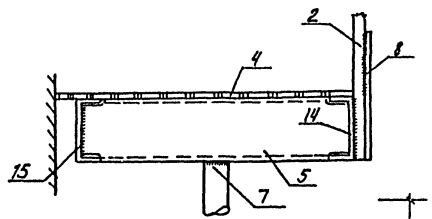

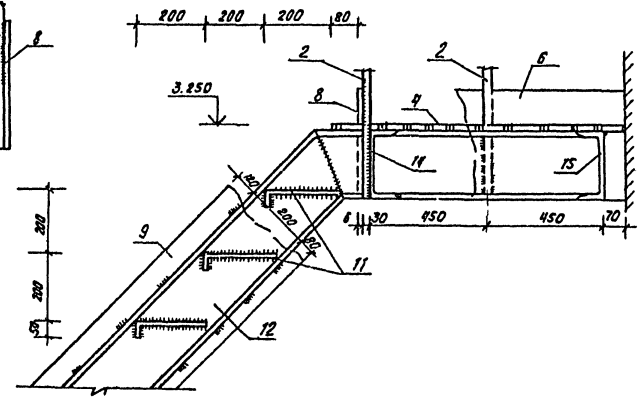

Примечание.

1. Работать совместно с листом АС-37

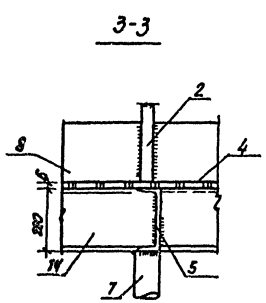

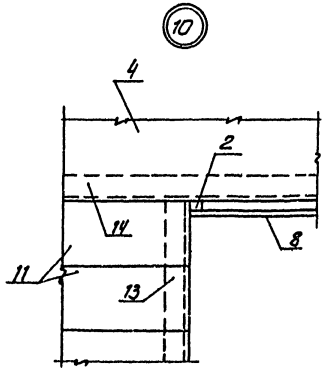

					212-1-212с		р1.1-1
					Детские ясли-сад на 280 мест		
Привязан:					Блок 1, 2, 3	Стадия: Р	Лист: АС-38	Листов:

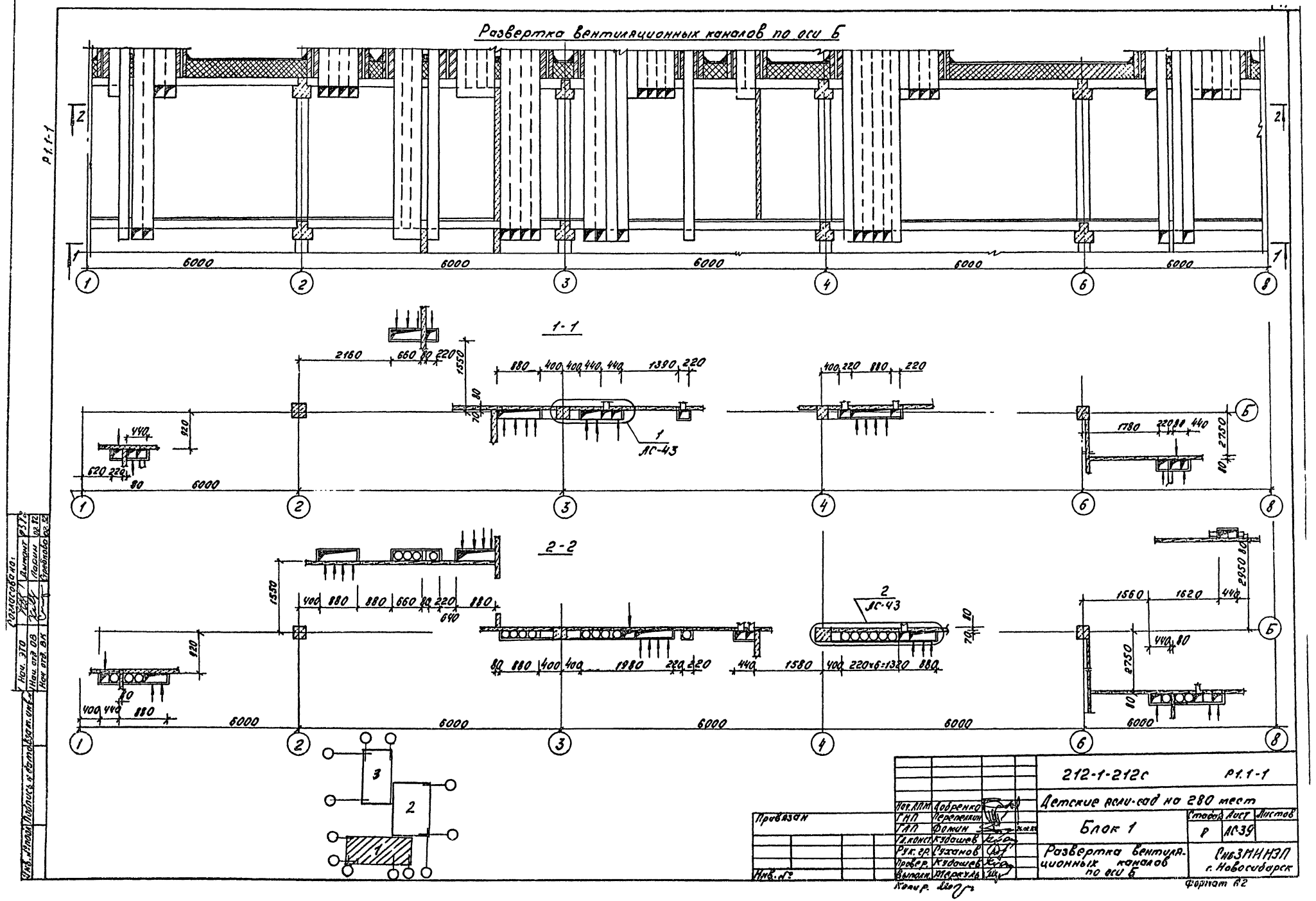
Развертка вентиляционных каналов по оси Б
Р1.1-1
1-1
2-2
АС-43
6000
Согласовано:
Нач. ЭТО
Нач. отд. ОВ
Нач. отд. ВК
Инв. № подл.
Подпись и дата
Взам. инв. №
Инв. №
Привязан
212-1-212с
Р1.1-1
Детские ясли-сад на 280 мест
Блок 1
Стадия
Лист
Листов
Р
АС-39
Развертка вентиляционных каналов по оси Б
СибЗМИНЗП г. Новосибирск
Нач. АПМ
Добренко
ГИП
Перепелкин
ГАП
Фомин
Гл. конст.
Кудашев
Рук. гр.
Суханов
Провер.
Кудашев
Выполн.
Меркуль
Копир.
Формат А2

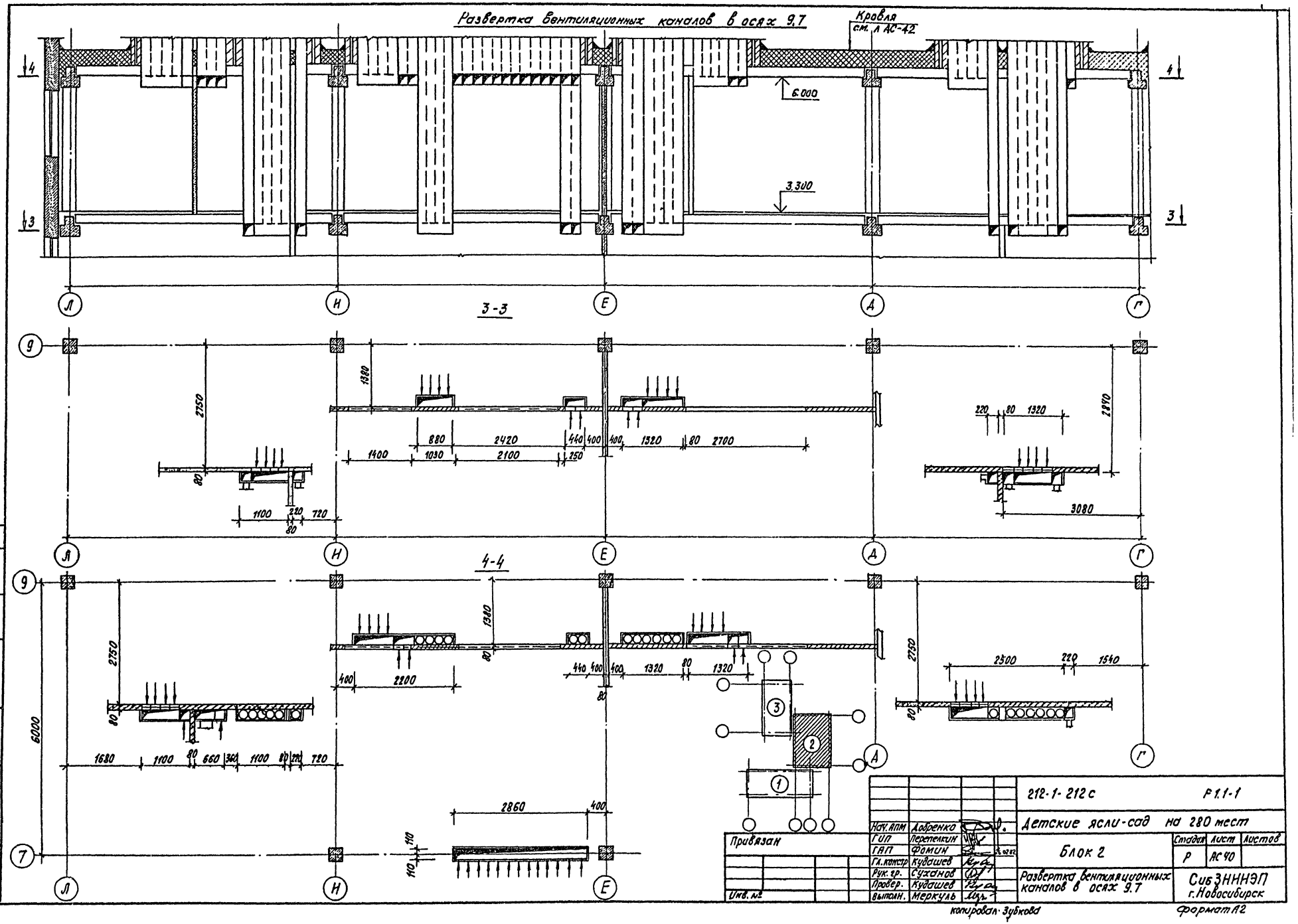
Развертка вентиляционных каналов в осях 9,7
Кровля
см. л АС-42
6.000
3.300
3-3
4-4
Л
Н
Е
А
Г
9
7
6000
2750
1380
2840
3080
2860
1680
1100
660
360
720
2500
220
1540
2200
1320
1400
1030
2100
2420
880
2700
440
400
250
110
Привязан
Инв. №
212-1-212 с
Р 1.1-1
Детские ясли-сад на 280 мест
Блок 2
Стадия
Лист
Листов
Р
АС 40
Развертка вентиляционных каналов в осях 9.7
СибЗНННЭП
г. Новосибирск
Нач. АПМ
Добренко
ГИП
Перепелкин
ГАП
Фомин
Гл. констр.
Кудашев
Рук. гр.
Суханов
Провер.
Кудашев
Выполн.
Меркуль
Согласовано:
Нач. отд. ОВ
Ларин
Взам. инв. №
Инв. № подл.
Подпись и дата
Р1.1-1
копировал: Зубкова
формат А2

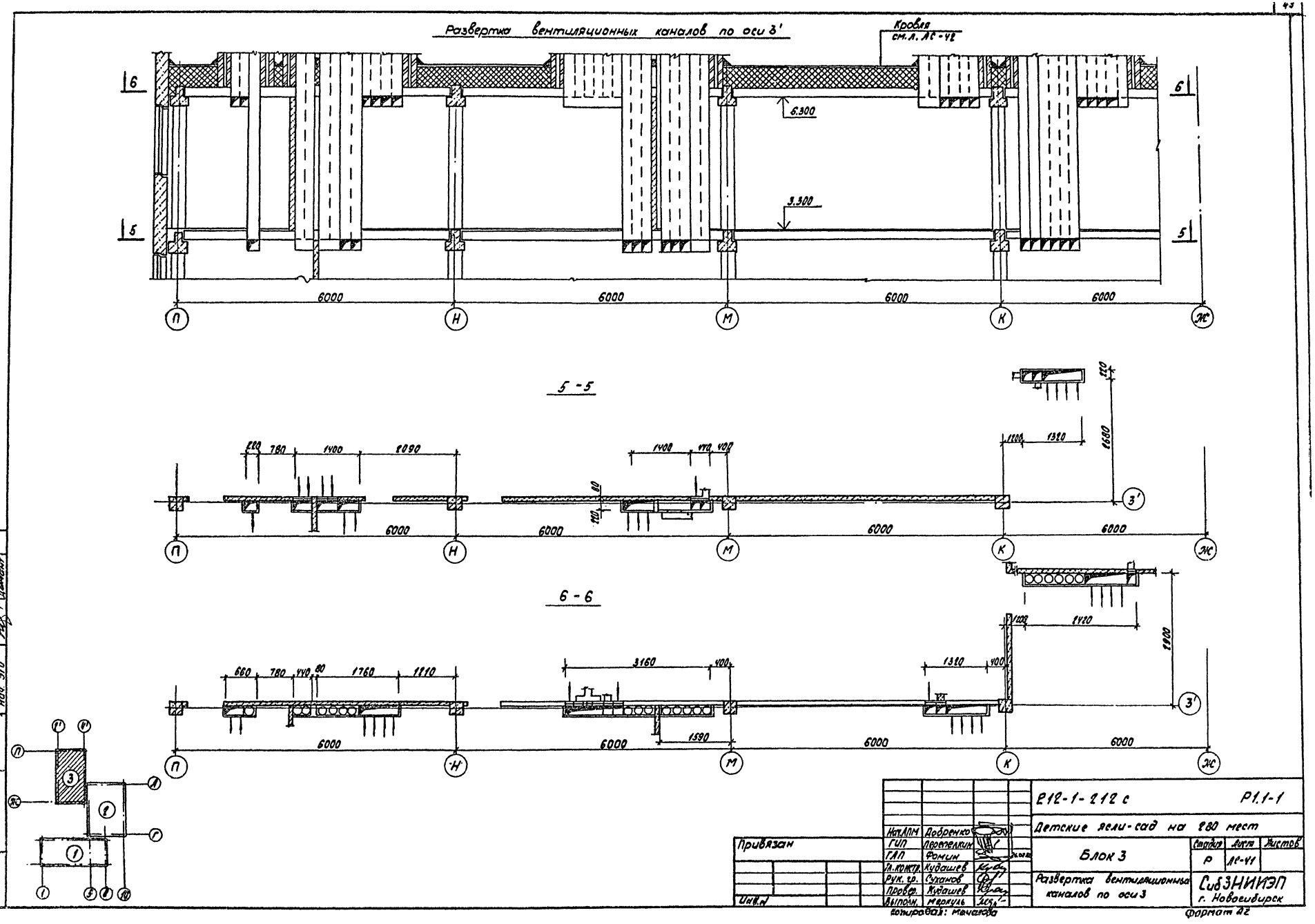
Развертка вентиляционных каналов по оси 3'
Кровля см. л. АС-42
6.300
3.300
6000
6000
6000
6000
П
Н
М
К
Ж
5-5
220
780
1400
2090
1400
440
400
1200
1320
2680
6000
6000
6000
6000
6-6
660
780
440
80
1760
1210
3160
400
1320
400
1200
2420
2900
1590
6000
6000
6000
6000
Р1.1-1
Согласовано:
Нач. отд. ОВ
Нач. отд. ВК
Нач. ЭТО
Взам. инв. №
Подпись и дата
Инв. № подл.
212-1-212 с
Р1.1-1
Детские ясли-сад на 280 мест
Блок 3
Стадия
Листов
Р
АС-41
Развертка вентиляционных каналов по оси 3
СибЗНИИЭП
г. Новосибирск
Нач. АПМ
Добренко
ГИП
Перепелкин
ГАП
Фомин
Гл. констр.
Кудашев
Рук. гр.
Суханов
Провер.
Кудашев
Выполн.
Меркуль
Привязан
Инв. №
Копировал: Мачагова
Формат А2

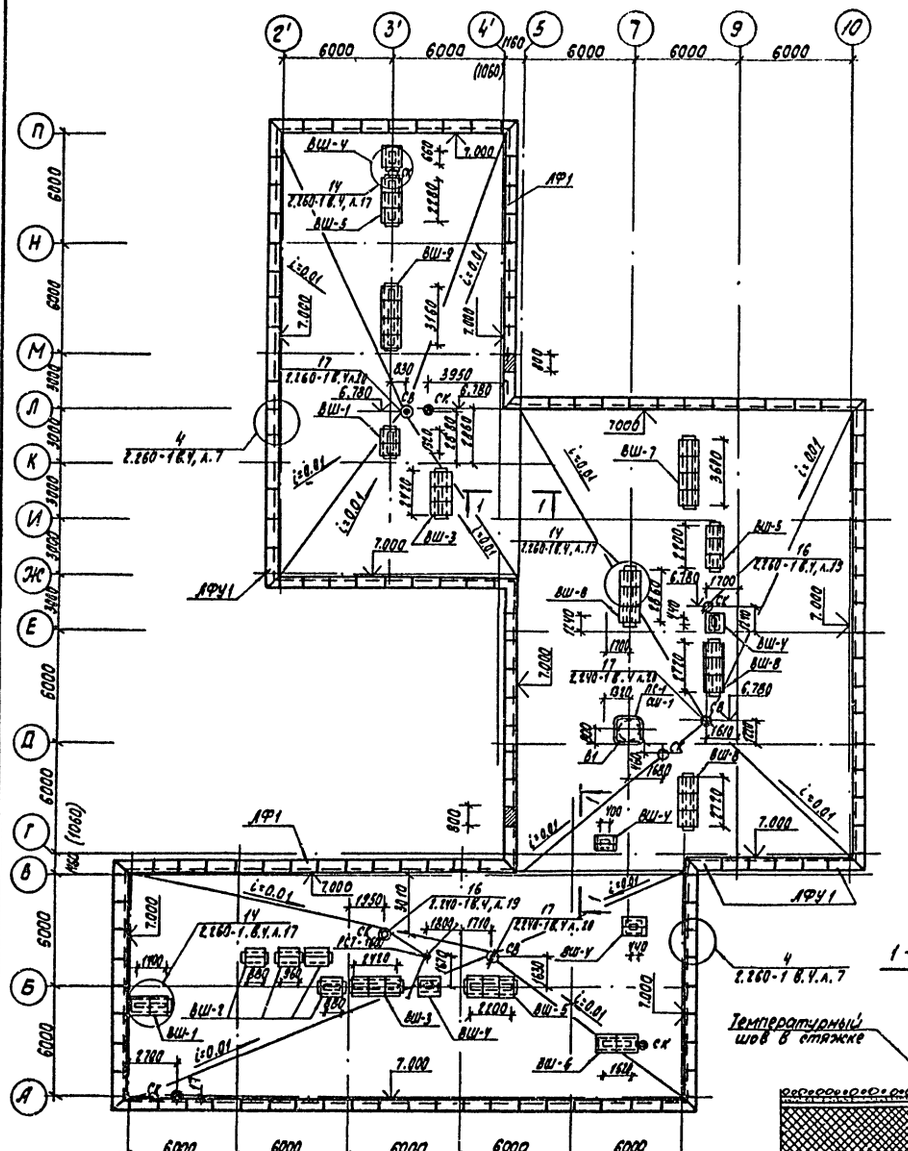

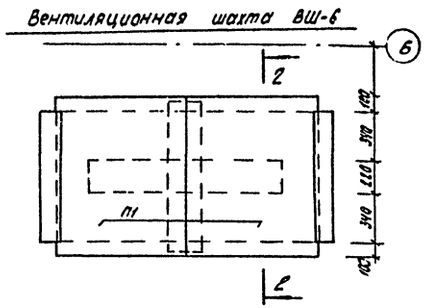

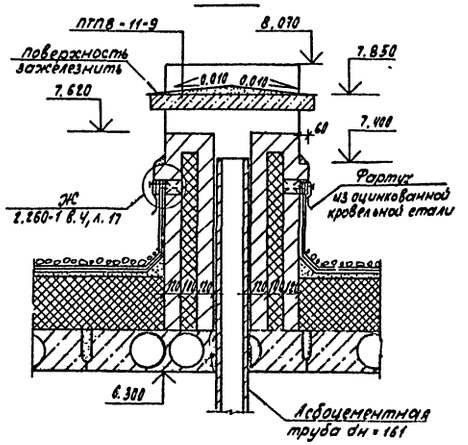

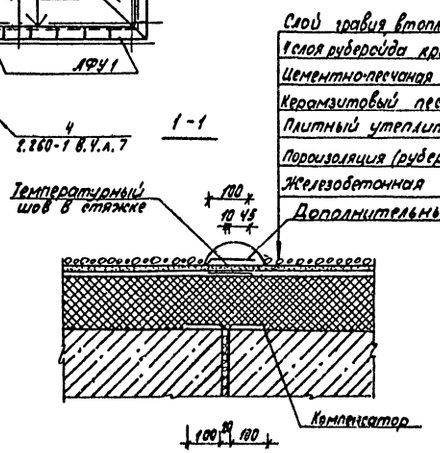

Марка поз.	Обозначение	Наименование	Кол.	Масса ед. кг	Примечание
	Фризовые камни				
АФ1	ИИС-04-5 в. 15	С-АФ15-4	122	100.0	
АФУ1	" "	С-АФУ20-4	12	160.0	
	Плоские плиты				
П1	Серия 1.243-2 в.1	ПТПВ-11-9	38	198.0	
	Перемычки				
ПР1	1.138-10 в. 1	1ПР1-10.12.14	58	5.0	
ПР2	—— " ——	2ПР4-11.51.6	18	95.0	
	Стакан, подстаканник				
СШ-1	Серия 1.269-2	СШ-7-7	1	252.0	
ПС-1	" "	ПС-12-12	1	485.0	
	Монтажные элементы кровли				
	Серия 2.260-1 в. 4	ММ16	3	1.400.0	
	—— " ——	ММ18	1	2.280.0	
	—— " ——	ММ19	3	0.920.0	
	Расход материалов для облицовки вентканалов				
	ГОСТ 1839-72*	Асбоцементные трубы dн = 161	174	28.0	
	—— " ——	Асбоцементные муфты dн = 212	68	2.0	
	ГОСТ 6266-67	Гипсовая сухая штукатурка, м²	53		
	ГОСТ 8486-66** 24454-80Е	Брус 40 х 40 м²	3.5		
	—— " ——	Брус 40 х 60 м²	4.3		
	—— " ——	Брус 60 х 60 м²	2.00		

Слой гравия втопленный в битумную мастику - 12 мм
4 слоя рубероида кровельного на битумной мастике - 10
Цементно-песчаная стяжка из раствора М100 - 25 мм
Керамзитовый песок по уклону
Плитный утеплитель из ячеистых бетонов γ = 400 кг/м³
Пороизоляция (рубероид марки РКМ-350Б)
Железобетонная плита перекрытия
Дополнительный слой кровли

Примечания:
1. Кровлю выполнить в соответствии с указаниями серии 2.260-1 выпуск 4.
2. Вентшахты ВШ-8, ВШ-1, ВШ-4 смотри лист АС-43. Остальные выполнить по их типу.
3. Детали заделки крепления радиостойки РСТ-1600 см. 2.260-1 в.4 л. 2.1.

Согласовано: Нач. ОВ, Нач. ВК, Лариж, Стрелкова

Инв. N подл. | Подпись и дата | Взам. инв. N

Привязан

Инв. N

Нач. АПМ	Добренко	
ГИП	Перепелкин	
ГАП	Фомин	
Гл. констр.	Кудашев	
Рук. гр.	Суханов	
Провер.	Кудашев	
Выполн.	Меркуль	

212-1-212 с Р1.1-1

Детские ясли-сад на 280 мест

Стадия	Лист	Листов
Р	АС-42	

План кровли. Сечения.

СибЗНИИЭП г. Новосибирск

Копировал: Мочалова

Формат: А2

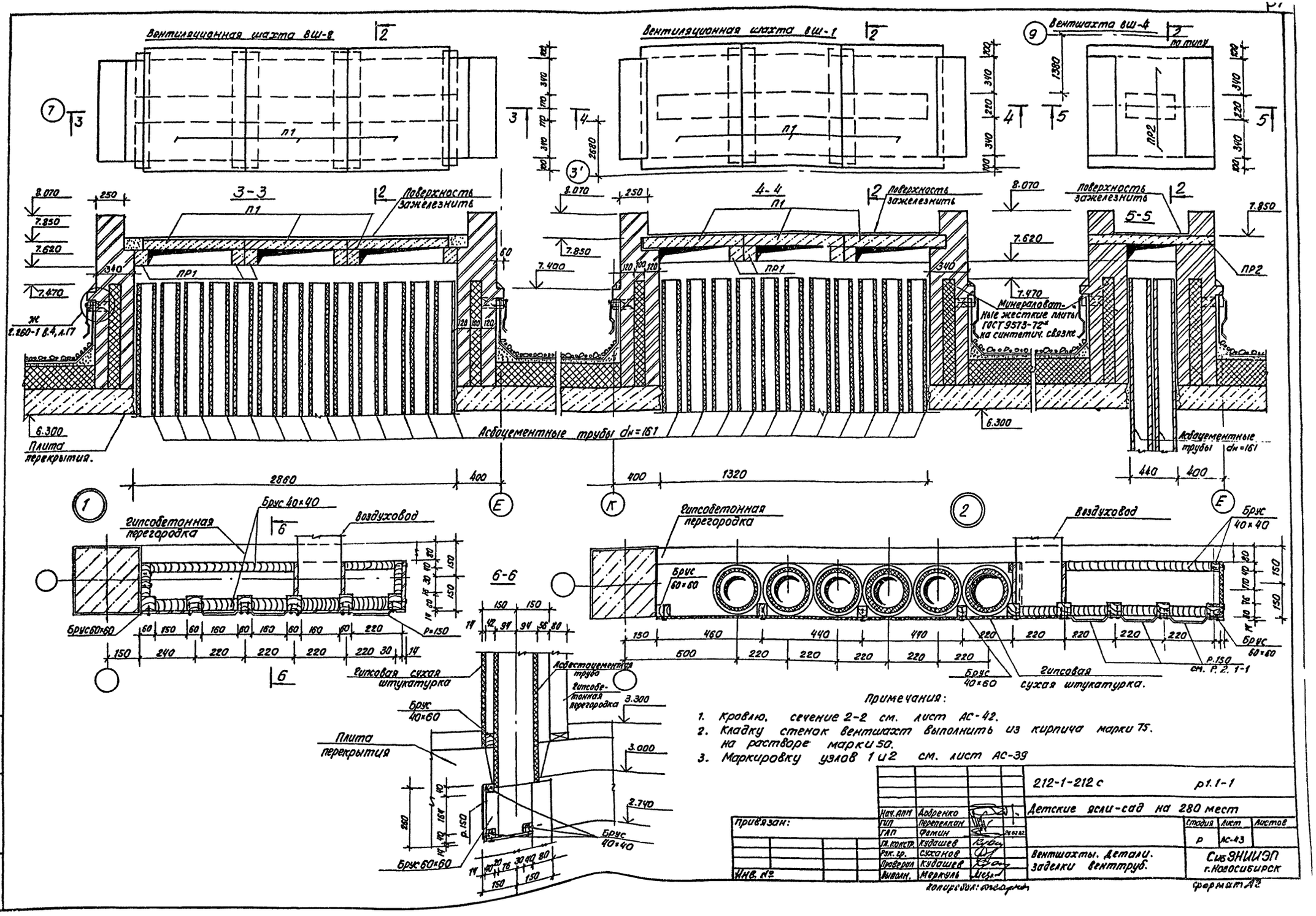

Вентиляционная шахта ВШ-8
Вентиляционная шахта ВШ-1
Вентшахта ВШ-4
по типу
3-3
4-4
5-5
Поверхность зажелезнить
Минераловатные жесткие плиты ГОСТ 9573-72* на синтетич. связке
Асбоцементные трубы dн=161
Плита перекрытия.
Гипсобетонная перегородка
Брус 40×40
Воздуховод
Брус 60×60
Гипсовая сухая штукатурка
Асбестоцементная труба
Гипсобетонная перегородка
Брус 40×60
Плита перекрытия
Брус 60×60
Брус 40×40
Примечания:
1. Кровлю, сечение 2-2 см. лист АС-42.
2. Кладку стенок вентшахт выполнить из кирпича марки 75. на растворе марки 50.
3. Маркировку узлов 1 и 2 см. лист АС-39
212-1-212 с
р1.1-1
Детские ясли-сад на 280 мест
Нач. АПМ Добренко
ГИП Перепелкин
ГАП Фомин
Гл. констр. Кудашев
Рук. гр. Суханов
Проверил Кудашев
Выполн. Меркуль
Привязан:
Инв. №
Стадия Р
Лист АС-43
Листов
Вентшахты. Детали. заделки венттруб.
СибЭНИИЭП г.Новосибирск
Формат А2

Р1.1-1

Входы №1, №2, №3

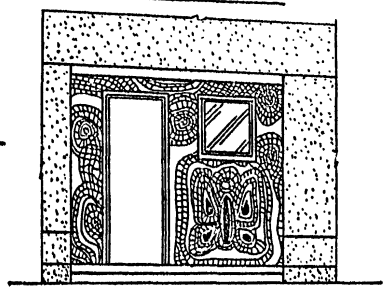

Разрез 8-8

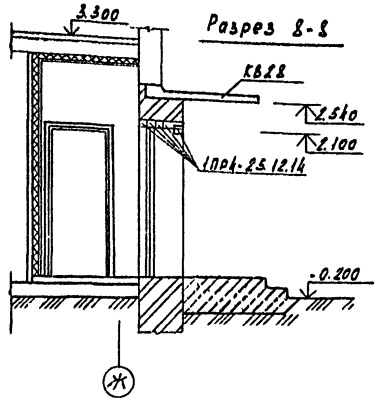

Вход №4

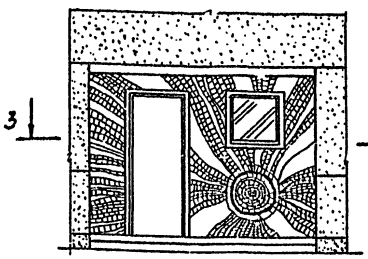

Вход №5

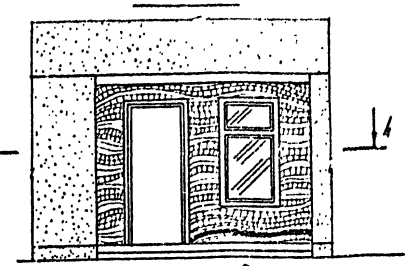

План 1-1

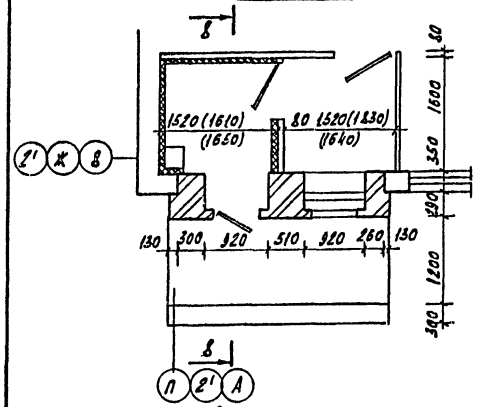

Вход №7

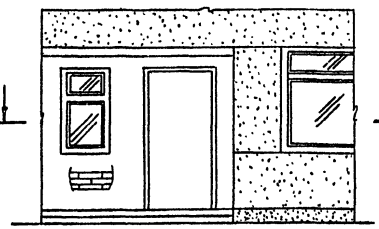

План 3-3

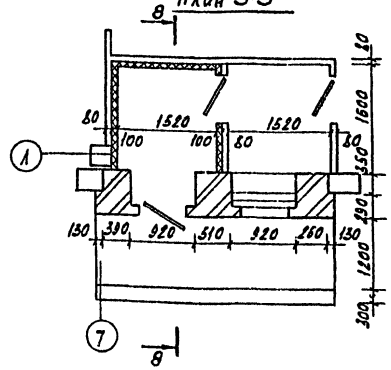

План 4-4

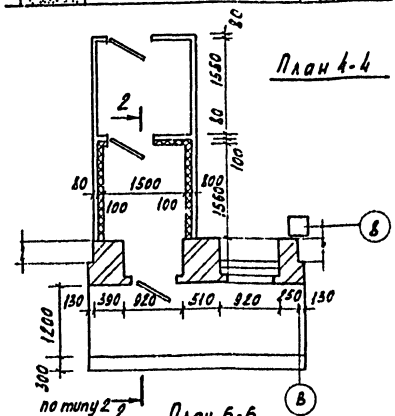

План 2-2

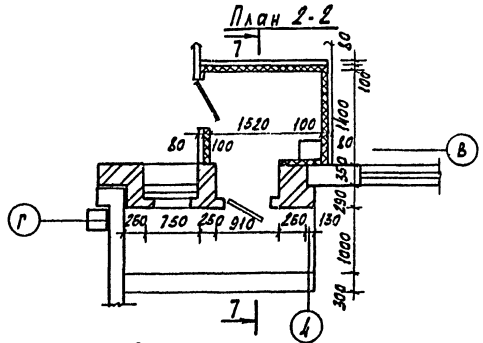

План 6-6

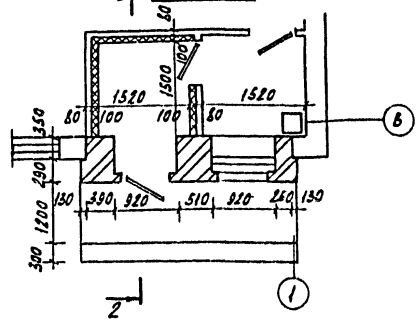

Вход №8

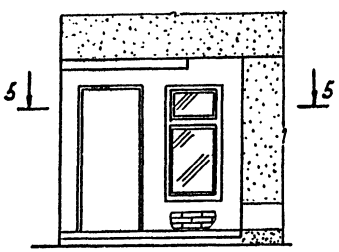

Вход №6

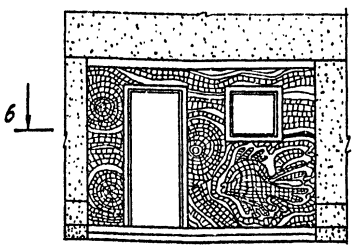

5-5

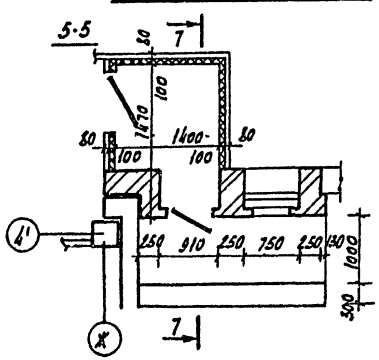

Разрез 7-7

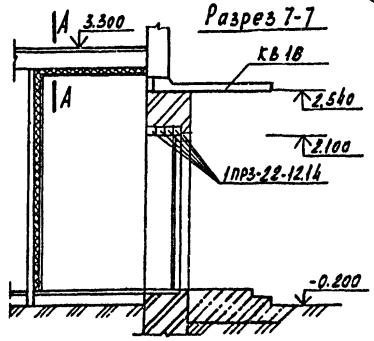

А-А

Конструкция пола - 80мм
Ж18 плита перекрытия - 220мм
Пароизоляция изол 1 слой
Мин. вата на битумной мастике 100мм
Штукатурка по сетке

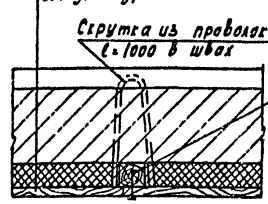

Примечания:

1. Кирпичную кладку входов выполнять из кирпича М75 на растворе М50.
2. Декоративную отделку на входах №№ 1, 2, 3, 4, 5, 6 выполнить как мозаичное покрытие в ярких цветах.
3. Утепление стен в тамбурах см. серию 2.290-1 в.1 деталь 2-7, потолков 1-10

Привязан

Инв.№

			212-1-212с	Р1.1-1
Нач.АПМ	Добренко		Детские ясли-сад на 280 мест	
ГИП	Перевелкин			
ГАП	Фомин			Стадия / Лист / Листов
Гл.конст.	Кудашев			Р / АС-44 /
Рук.гр.	Рыжков			
Провер.	Рыжков		Крыльца и Входы.	СибЗНИИЭП г. Новосибирск
Выпол.	Фоменейкин			

Копировал Кириенко

Формат А2

Инв.№ подл. | Подпись и дата | Взам.инв.№

Р1.1-1

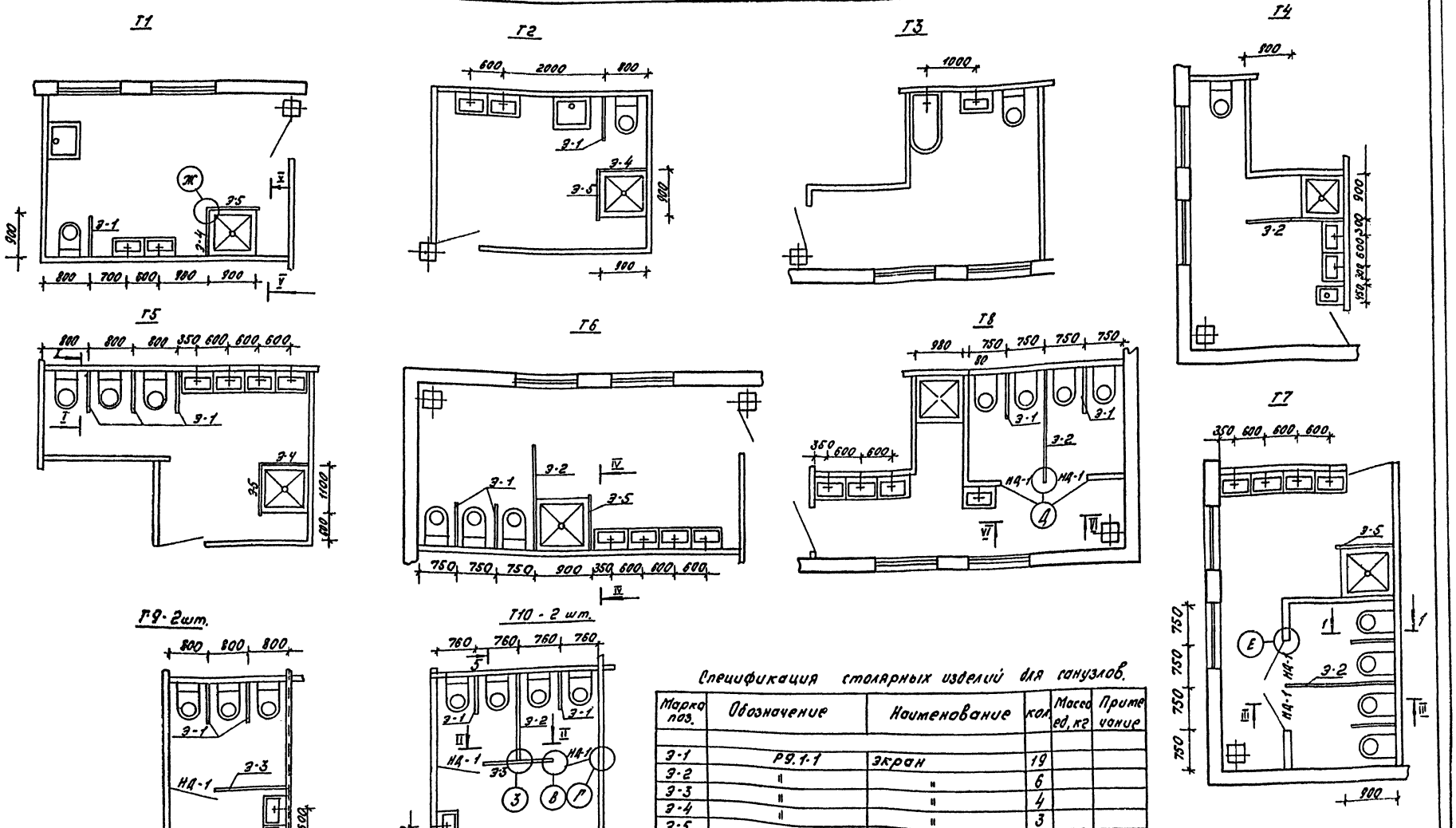

Спецификация столярных изделий для санузлов.

Марка поз.	Обозначение	Наименование	кол.	Масса ед, кг	Примечание
Э-1	Р9.1-1	экран	19		
Э-2	"	"	6		
Э-3	"	"	4		
Э-4	"	"	3		
Э-5	"	"	7		
НД-1	"	Индивидуальная дверь	7		

Разрезы и узлы см. лист АС-46

Привязан	Рук. АПМ	Дубренко	212-1-212 с Р.1.1-1
	ГНП	Перепелкин	Детские ясли-сад на 280 мест.
	ГАП	Фомин	Стадия Р Лист АС-45 Листов
	Гл. кон. пр.	Кудашев	
	Рук. гр.	Рыжков	Монтажные схемы кабин санузлов.
Инв. №	Провер.	Рыжков	СибЗНИИЭП г. Новосибирск
	Выполн.	Шаркина	
	Копир.		Формат А2

Инв. № подл. | Подпись и дата | Взам. инв.

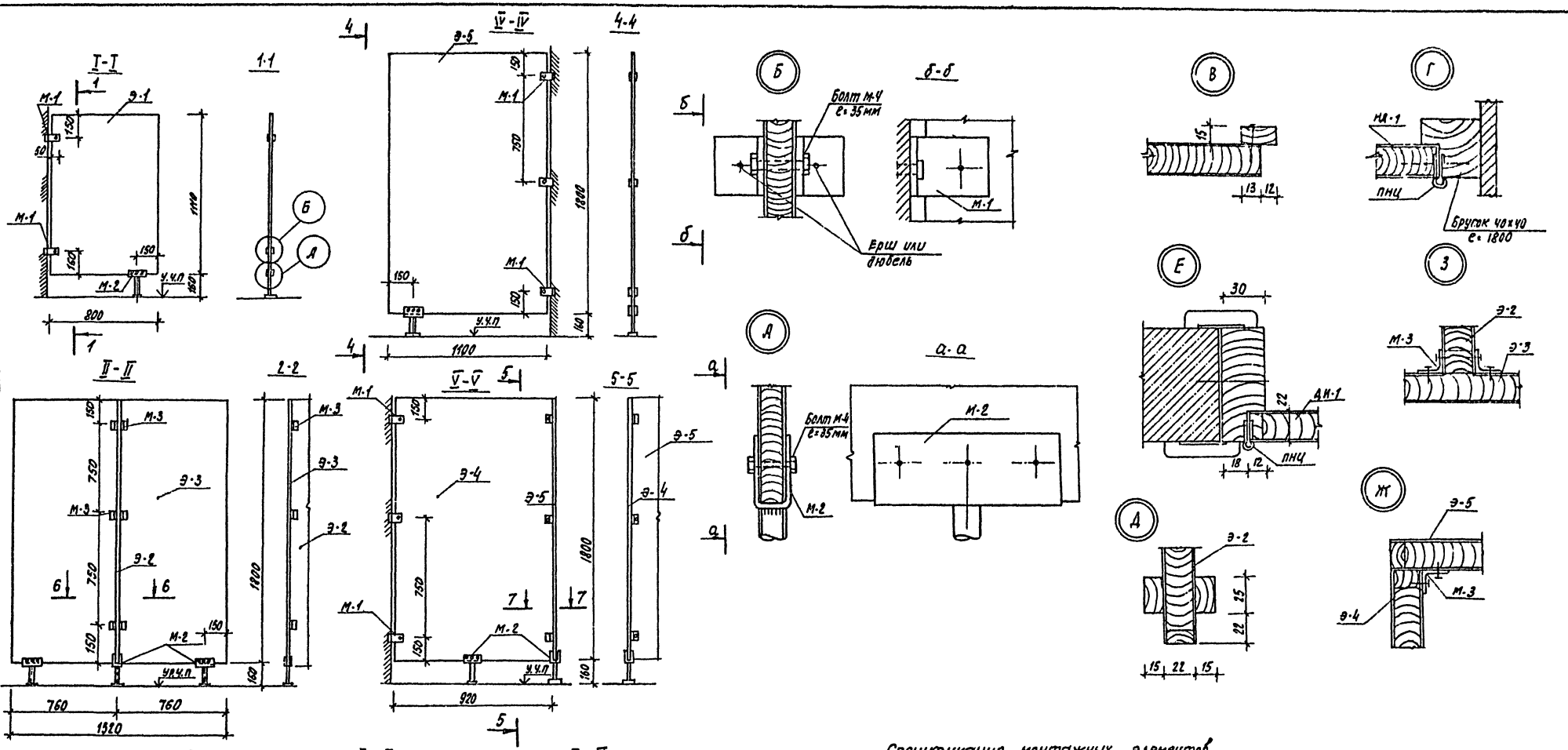

Спецификация монтажных элементов

Марка поз.	Обозначение	Наименование	кол.	Масса ед, кг	Примечание
М-1	Р 9.1-1	металлическая деталь	86	0,49	
М-2	"	"	48	1,62	
М-3	"	уголок	30	0,05	
ПНЦ	ГОСТ 5088-78	петля накладная	28		
ЗНД	ГОСТ 5090-79	закладная накладка дверная	28		

Рук. АПМ-2	Добренко		
ГИП	Перепелкин		
ГАП	Фомин		
Гл. конст. пр.	Кудашев		
Рук. гр.	Рыжков		
Проверил	Рыжков		
Выполнил	Шаркина		

212-1-212с Р 1.1-1

Детские ясли-сад на 280 мест

Стадия	Лист	Листов
Р	ЯС-46	

Монтажные схемы кабин санузлов Разрезы и узлы

СибЗНННЭП г. Новосибирск

Копировал: Зубкова

Формат А2

Привязан.

Инв. №

Инв. № подл. | Подпись и дата | Взам. инв. №

р1.1-1

N п/п	Наименование	Пол: площадь м²	Пол: № узлов по тд 2.244	Пол: покрытие	Потолок	Стены и перегородки
1	2	3	4	5	6	7
1	Игральные столовые с буфетными	221.5	259(54)	Линолеум	Затирка известковая окраска	Затирка водоэмульсионная окраска на всю высоту
2	Спальни-веранды	522.5	230(76)	—"—	—"—	—"—
3	Приёмные	71,7	230 (76)	—"—	—"—	—"—
4	Туалетные	183,9	250 (127)	керамическая плитка	—"—	керамическая плитка на h=1.5м выше известковая окраска
5	комната персонала	13,4	230	Линолеум	—"—	Затирка водоэмульсионная окраска на всю высоту.
6	Техническое помещение	15,3	245	Бетон	—"—	Известковая окраска на всю высоту
7	Электро-щитовая	6.0	245	Бетон	—"—	—"—
8	Групповые с буфетными	450,6	259(54)	Линолеум	—"—	Затирка водоэмульсионная окраска на всю высоту
9	Раздевальные	146.6	230(54)	—"—	—"—	—"—
10	Палаты, приемная	12,8 5,3	230	—"—	—"—	масляная окраска на h=1.80м выше известковая окраска
11	медицинская комната	8.7	230	—"—	—"—	Затирка, водоэмульсионная окраска на всю высоту
12	Процедурный кабинет	11.6	—"—	—"—	—"—	—"—
13	Помещение для приготовления дезинфицирующих средств	1.4	—"—	—"—	—"—	—"—
14	Загрузачная	7.6	2.40	—"—	—"—	—"—

1	2	3	4	5	6	7
15	кладовая для хранения овощей	6.0	240	керамическая плитка	Затирка известковая окраска	Известковая окраска на всю высоту
16	кладовая для хранения сухих продуктов	11,4	240	—"—	—"—	—"—
17	кухня с моечной заготовочной и раздаточной	41,2	250	—"—	—"—	керамическая плитка на h=1.5м. выше водоэмульсионная окраска
18	кладовая для хранения чистого белья	11,3	230	Линолеум	—"—	Известковая окраска на всю высоту
19	сушильная-гладильная	13,8	250	керамическая плитка	—"—	керамическая плитка на h=1.5м выше известковая окраска.
20	Стиральная разборочная	19,3	250	—"—	—"—	—"—
21	Зал для музыкальных и гимнастических занятий	145.0	27	мозаичный паркет	—"—	Затирка масляная окраска на всю высоту
22	методический кабинет	17,9	155	линолеум	—"—	водоэмульсионная окраска на всю высоту
23	кабинет заведующего	9.0	230	—"—	—"—	Затирка водоэмульсионная окраска на всю высоту
24	кладовая, кладовая с портинвентаря.	14,3	136	мозаичное	—"—	Известковая окраска на всю высоту
25	Хозяйственная кладовая	7.8	155	линолеум	—"—	—"—
26	Коридоры, холлы	144,5	243(136)	мозаичное	—"—	Масляная окраска на h=1.5м от пола выше известковая окраска
27	тамбуры	33.0	234	—"—	—"—	Известковая окраска на всю высоту.
28	лестничные клетки		243	—"—	—"—	водоэмульсионная окраска на всю высоту
29	туалет персонала.	4.4	250	керамическая плитка	—"—	керамическая плитка на h=1.5м выше - известковая окраска

Фасад	Элементы	Отделка	Колер
	Основной вариант.		
	Цокольные панели	Облицовка стеклоплиткой темных цветов	
	швы между панелями цоколя	расшивка декоративным р-ром на сером цементе с каменной крошкой шов шириной 30мм. глубиной 20мм	серый
	стеновые панели	Облицовка стеклоплиткой светлых цветов.	
	окна и балконные двери	масляная покраска	светло-серый
	двери входные	облицовка деревянной рейкой с обработкой бесцветным лаком, внутренняя пов-ть окрашивается масл. краской.	светло коричневый
	металлические лестницы, стойки, площадки.	масляная или эмалевая окраска.	светло серый
	козырьки входов	окраска кремнеорганической краской ярких цветов	красный оранжевый
	Второй вариант.		
	Цокольные панели швы между панелями	фактурный слой из гранитной крошки с фракцией 10-20мм расшивка декор. раствором на сером цементе с каменной крошкой шов шириной 30мм. глубиной 20мм	серый
	стеновые панели	белая мраморная крошка фракции 5-6мм белый цемент, молотый песок, литекс методом присыпки.	
	окна и балконные двери	масляная окраска.	белый
	двери входные	см. основной вариант	бежевый
	металлические лестницы стойки, площадки.	эмалевая или масляная окраска.	голубой
	козырьки входов	окраска кремнеорганической краской ярких цветов	красный оранжевый

Примечания:

1. В скобках деталь пола для 2-го этажа
2. В числителе - площадь пола 2-го этажа
3. в знаменателе - площадь пола 1-го этажа.

Привязан:

Инв. №

Инв. № подл. | Подпись и дата | Взам. инв. №

		212-1-212с	р1.1-1
		Детские ясли-сад на 280 мест	
Нач. арх.	Доренко		
ГИП	Перепелкин		
ГАП	Фомин		
Гл. конс.	Кудашев		
Рук. гр.	Рыжков	Ведомость отделки помещений. Ведомость отделки фасадов	Стадия: Р; Лист: АС-47; Листов:
Провер.	Рыжков		СибЗНИИЭП г. Новосибирск
Выполн.	Кротова		

Копировал: Егорк

Формат А2

РЧ. 1-1

Ведомость чертежей

Лист	Наименование	Стр.	Примечание
1	Заглавный лист. Пояснительная записка		
2	Спецификация технологического оборудования (начало).		
3	Спецификация технологического оборудования (продолжение).		
4	Спецификация технологического оборудования (окончание)		
5	Блок 1. План 1 и 2 этажей с расстановкой технологического оборудования и привязкой точек подвода коммуникаций		
6	Блок 2. План 1 и 2 этажей с расстановкой технологического оборудования и привязкой точек подвода коммуникаций		
7	Блок 3. План 1 и 2 этажей с расстановкой технологического оборудования и привязкой точек подвода коммуникаций		

Ведомость примененных документов

Обозначение	Наименование	Примечание
ГОСТ 1154-80	Ванна чугунная эмалированная ПВ-0 с уравнителем электрических потенциалов	

Технологическая часть.

Технологическая часть рабочих чертежей проекта детских яслей-сада на 280 мест разработана на основании СНиПа II-64-80 и нормалей НП-2.1-73.

Детские ясли-сад - единое учреждение, в котором выделены помещения яслей и сада в соответствии с возрастными особенностями детей. Вместимость помещений определена в следующем количестве: ясельного возраста - 4 группы по 20 человек, дошкольного - 8 групп по 25 человек. Для каждой группы предусмотрены изолированные групповые ячейки. Все помещения групповых ячеек по своим технологическим процессам допускают варианты размещения мебели для разных режимов дня (занятия, питание, игры) в групповой дети находятся весь день, за исключением времени прогулок и сна, поэтому она несколько раз в день меняет свое назначение, попеременно превращаясь в столовую, комнату для занятий, комнату для игр. Для этого в групповой комнате создается несколько зон: зона занятий с педагогом, хозяйственная, зона индивидуальных игр и чтения, уголок природы, зона групповых игр. Для дневного сна детей предусмотрены спальные помещения, которые расположены смежно с групповой, а для организации питания и хранения посуды предусмотрены буфеты-мойки.

Пищеблок.

Все дети, находящиеся в яслях-саде, обеспечиваются питанием. Пищеблок запроектирован с учетом обслуживания детей в возрасте от 2 месяцев до 7 лет. Дети в возрасте от 2 до 10 месяцев получают пищу 5 раз, с 10 месяцев до 7 лет - 4 раза в день.

В состав пищеблока входят: 1) кухня с моечной, заготовочной и раздаточной;
2) кладовая для хранения овощей;
3) кладовая для хранения сухих продуктов.

Питание детей организуется техническим персоналом, который получает пищу полностью на всю группу в судки и кастрюли, имеющиеся в каждой группе. Распределение пищи происходит в буфетных.

В ясельных группах кормление детей 8-12 месяцев производится за специальными столами, с самых маленьких детей до 8 месяцев обслуживающий персонал кормит у себя на руках.

В дошкольных группах накрывать на столы и разносить пищу персоналу помогают дети (дежурные). За каждым ребенком закреплено постоянное место за столом. Пищеблок работает на сырье. Часть продуктов завозят на неделю, молочные продукты - ежедневно.

Постирочная.

Для стирки белья яслей-садов предусмотрена постирочная закрытого типа с полумеханизированным процессом стирки. Выбор оборудования определен из расчета постоянного контингента посещающих ясли-сад в количестве 280 человек. Сдаваемое белье сортируется: часть его замачивается, а остальное поступает в машины на механическую стирку. Выстиранное белье после полоскания отжимается и поступает для сушки в сушильный барабан, после чего гладится.

Штат яслей-сада - 65 человек,
в т.ч. пищеблока - 8 человек,
постирочной - 3 человека.

Привязка настоящего типового проекта выполнена в соответствии с действующими нормами и правилами (в том числе по взрыво-пожарной безопасности)

Главный архитектор проекта / /

Главный инженер проекта / /

Настоящий проект выполнен в соответствии с действующими нормами и правилами (в том числе по взрыво-пожарной безопасности)

Главный архитектор проекта /Фомин А.И./

Инв. № подл. | Подпись и дата | Взам. инв. № | Инв. № дубл. | Подпись и дата | Инв. № подл.

			Привязан	
			212-1-212 С	РЧ. 1-1-ТХ
			Детские ясли-сад на 280 мест	
ГАП	Фомин	02.82		Стадия: Р; Лист: 1; Листов: 7
Нач.отд.	Иванов	02.82		
Рук.гр.	Орефков	02.82	Заглавный лист. Пояснительная записка	СибЗНИИЭП г. Новосибирск
Провер.	Орефков	02.82		
Разраб.	Панграшова	02.82		

Копир. Похалюзина

Р 4.1-1

Спецификация технологического оборудования

NN поз.	Шифр по общесоюзной классификации (ОСТ)	Наименование и техническая характеристика оборудования	Тип, марка, каталог, № чертежа	Завод-изготовитель, NN типового проекта, разделы, листы	Единица измерения	Количество	Масса (кг) единицы	Масса (кг) общая
1	2	3	4	5	6	7	8	9
1а)		Стол детский четырехместный 700 х 700 х 370 мм		Комбинат детской и школьной мебели г. Рига	шт	2		
1б)		〃 700 х 700 х 470 мм		〃	〃	5		
1в)		〃 700 х 700 х 480 мм		〃	〃	5		
2а)		Стол детский двухместный 1100 х 450 х 420 мм		〃	〃	26		
2б)		〃 1100 х 450 х 480 мм		〃	〃	28		
2в)		〃 1100 х 450 х 540 мм		〃	〃	26		
2г)		〃 1100 х 450 х 600 мм		〃	〃	28		
3а)		Стул детский 220 х 180 х 170 мм		〃	〃	16		
3б)		〃 240 х 180 х 170 мм		〃	〃	40		
3в)		〃 260 х 180 х 240 мм		〃	〃	52		
3г)		〃 280 х 230 х 280 мм		〃	〃	56		
3д)		〃 300 х 260 х 320 мм		〃	〃	52		
3е)		〃 320 х 290 х 360 мм		〃	〃	52		
4	Индекс 1-01-01-24	Стол-верстак 1200 х 450 х 600 мм		Единая номенклатура мебели и оборудования общественных зданий массового строительства	〃	8		
5	Индекс 1-01-01-20	Стол ленточный подоконный 2000 х 450 х 600 мм		〃	〃	7		
6		Бревно гимнастическое 2000 х 200 х 200 мм		Главспортпром	〃	1		
7		Стол для уголка живой природы 1500 х 450 х 450 мм		Комбинат детской и школьной мебели г. Рига	〃	11		
8		Стол рабочий однотумбовый 1050 х 600 х 750 мм		〃	〃	14		
9		Скамья для одевания 1200 х 250 х 260 мм		〃	〃	40		
10		Стул воспитателя 450 х 500 х 440 мм		〃	〃	19		
11		Шкаф для одежды и халатов персонала 1500 х 300 х 1950 мм		〃	〃	12		
12		Шкаф для одежды детей от 2 до 7 лет (с подсушкой) 1350 х 300 х 1300 мм		〃	〃	40		
13		Шкаф для игрушек 1050 х 450 х 1400 мм		〃	〃	22		
14		Шкаф для пособий 1050 х 450 х 1400 мм		Комбинат детской и школьной мебели г. Рига	шт	12		
15		Шкаф для белья 1050 х 630 х 1800 мм	ШБ-2	в/о „Союзторгоборудование"	〃	16		
16		Шкаф для крупного строительного материала 1350 х 450 х 1400 мм		Комбинат детской и школьной мебели г. Рига	〃	10		
17		Шкаф хозяйственный 600 х 450 х 1400 мм		〃	〃	12		
18	Индекс 2-04-03-01	Скамья гимнастическая 2000 х 200 х 200 мм		Единая номенклатура мебели и оборудования общественных зданий массового строительства	〃	2		
19	Индекс 6-01-01-01	Доска грифельная наклонная 1500 х 300 х 750 мм		〃	〃	10		
20	Индекс 1-01-01-02	Стол туалетно-пеленальный 750 х 750 х 850 мм		〃	〃	9		
21		Стол для утюжки белья 1500 х 500 х 900 мм		Торговая сеть	〃	1		
22		Стол для весов 750 х 300 х 850 мм		Комбинат детской и школьной мебели г. Рига	〃	1		
23		Стол для кормления 930 х 680 х 750 мм		〃	〃	2		
24		Утюг электрический 0.6 квт 1ф		Торговая сеть	〃	1		
25		Табурет воспитателя 300 х 300 х 300 мм		Комбинат детской и школьной мебели г. Рига	〃	4		
26		Скамья для ног 300 х 200 х 150 мм		〃	〃	2		
27		Шкаф для одежды детей от года до 2 лет 1350 х 300 х 1950 мм		Рогачевская мебельная фабрика г. Минск	〃	12		
28		Шкаф для горшков 1050 х 450 х 1400 мм		Комбинат детской и школьной мебели г. Рига	〃	4		
29		Буфет-мойка 1800 х 600 х 1750 мм		〃	〃	12		
30		Манеж общий 1400 х 1400 х 900 мм		〃	〃	2		
31		Барьер 1200 х 300 х 500 мм		〃	〃	1		
32		Горка 2700 х 600 х 1050 мм		〃	〃	2		
33		Гимнастическая стенка 2600 х 250 х 2500 мм		〃	〃	1		

Инв. N подл. | Подпись и дата | Взам. инв. N | Инв. N дубл. | Подпись и дата

Привязан

Инв. N

212-1-212 С			Р 4.1-1-ТХ
Детские ясли-сад на 280 мест			
		Стадия	Лист	Листов
		Р.	2	
ГАП	Фомин		
Нач.отд.	Иванов		
Рук.гр.	Орешков		
Провер.	Орешков		
Разраб.	Лаврушкр		
Спецификация технологического оборудования (начало)		СНБЗНИИЭП г. Новосибирск	

Копир. Пахалютина

1	2	3	4	5	6	7	8	9
34		Кровать детская стационарная 1400х600х800 мм		Комбинат детской и школьной мебели г. Рига	шт	204		
35		Кровать детская стационарная 1200х600х800 мм		——— " ———	—"—	60		
36		Кровать-манеж индивидуальный 1200х600х900 мм		——— " ———	—"—	20		
37		Вешалка для полотенец 600х100х750 мм		Киевская фабрика корпусной мебели	—"—	39		
38		Барабан сушильный автоматизированный 800х870х1300мм; 3ф; 12.4кВт	КП-307	Харьковский завод „Коммунмаш"	—"—	1		
39		Стол врача 1100х600х750 мм		Румянцевская мебельная фабрика	—"—	2		
40		Стол инструментальный 800х470х700 мм	СИА	Досчатинский завод медицинского оборудования	—"—	2		
41		Кушетка смотровая 1800х600х450 мм		Мебельная фирма „Казбек"	—"—	2		
42		Шкаф для медицинских инструментов 600х300х1500 мм		——— " ———	—"—	2		
43		Стол журнальный 1200х600х600 мм		——— " ———	—"—	1		
44	Индекс 3-09-01-01	Подставка для проекционной аппаратуры (передвижная) 500х400х1000 мм		Единая номенклатура мебели и оборудования общественных зданий массового строительства	—"—	1		
45	Индекс 3-09-01-02	Подставка для телевизора (передвижная) 750х600х1200 мм			—"—	1		
46		Бревно круглое 1500х220х220 мм		Главспортпром	—"—	1		
47		Башня для лазания 900х900х1500 мм		——— " ———	—"—	1		
48		Мостик-качалка 2000х400х550 мм		——— " ———	—"—	2		
49		Стойка для прыжков 600х600х1500мм		——— " ———	—"—	2		
50		Стойка для игровых пособий 600х600х1800 мм		——— " ———	—"—	2		
51		Полка для игрушек 450х300х450 мм		Торговая сеть	—"—	2		
52		Пианино 1430х550 мм		——— " ———	—"—	1		
53		Табурет для пианино ф 350мм		——— " ———	—"—	1		
54		Телевизор 1.0кВт; 1ф		——— " ———	—"—	1		
55		Весы медицинские для взвешивания детей 600х290х230 мм	ВМ-20	Нижне-Тагильский медико-инструментальный завод	—"—	1		
56		Ширма из 3-х створок 2000х1800 мм		г. Москва Медуправление №18	—"—	2		
57		Кинопроектор 475х260х860 мм; 1.0кВт, 1ф	„Украина"	г. Одесса завод „Кинап"	комплект	1		

1	2	3	4	5	6	7	8	9
58		Стол однотумбовый 1050х650х720 мм		Торговая сеть	шт	3		
59		Стул полужесткий 400х420х760 мм		——— " ———	—"—	16		
60		Стол для посетителей 1050х650х720мм		——— " ———	—"—	1		
61		Экран навесной 2000х1500 мм		——— " ———	—"—	1		
62		Подцветочник 450х450х420 мм		——— " ———	—"—	5		
63		Секция-стол со встроенной моечной ванной секционная модулированная 1470х840х860 мм	СМВСМ	Гродненский завод торгового машиностроения	—"—	1		
64		Плита электрическая секционная модулированная 420х840х860 мм; 6.0кВт, 3ф	ПЭСМ-2	Объединение „Таджиктормаш"	—"—	1		
65		Плита электрическая секционная модулированная 840х840х860мм; 17.04кВт; 3ф	ПЭСМ-4Ш5	Объединение „Таджиктормаш"	—"—	1		
66		Котел секционный модулированный 1050х840х860мм; 9.45кВт; 3ф	КПЭСМ-60М	——— " ———	—"—	1		
67		Кипятильник электрический 508х376х730 мм; 12.0кВт, 3ф	КНЭ-100Б	Бердский завод торгмаш	—"—	1		
68		Привод универсальный 1000х480х1000мм; 0.6кВт; 3ф	ПУ-0.6	Пермский завод торгового машиностроения	—"—	1		
69		Ростомер деревянный 420х530х2200(450)мм		Киевский завод АПИ	—"—	1		

Примечание:
Оборудование (поз. 54, 57) на чертеже не показано.

Согласовано:

Инв.№ подл. | Подпись и дата | Взам.инв.№ | Инв.№ дубл. | Подпись и дата

				212-1-212с	РУ.1-1-ТХ	
				Детские ясли-сад на 280 мест		
Привязан					Стадия	Лист	Листов
		ГАП	Фомин		Р.	3	
		Нач.отд.	Иванов				
		Рук.гр.	Огревков		Спецификация технологического оборудования (продолжение)	СНБЗНИИЭП г.Новосибирск	
Инв.№		Провер.	Огревков				
		Разраб.	Лаврушко				

Копир. Покалюхина

1	2	3	4	5	6	7	8	9
70		Тележка для перевозки белья и одежды 680х430х750мм	КП-608	Цнорский механический завод	шт	4		
71		Подтоварник 1470х840х280 мм	ПТ-1	В/о „Союзторгоборудование"	-"-	1		
72	ГОСТ 1154-80	Ванна бытовая 1500х700х445 мм	ПВ-0		-"-	1		
73		Ларь для белья 1050х630х860 мм	ЛБ-2	В/о „Союзторгоборудование"	-"-	1		
74		Соковыжималка 220х300х300мм; 0.6квт; 1ф	СВ-2	Торговая сеть	-"-	1		
75		Шкаф для хлеба 1470х630х1800 мм	ЧШХ-1	Ивановский завод торгового оборудования	-"-	1		
76		Стеллаж производственный 1050х630х1750 мм	СПП	В/о „Союзторгоборудование"	-"-	1		
77		Стол производственный 1050х630х860 мм	СП-1050А	——"——	-"-	3		
78		Ларь для овощей 1470х1050х1500мм	ЛО-1	——"——	-"-	1		
79		Стеллаж производственный 1470х840х2000 мм	СПС-1	——"——	-"-	1		
80		Подтоварник 1050х840х280мм	ПТ-1	Люберецкий завод торгового машиностроения	-"-	2		
81		Шкаф холодильный 1565х785х2052 мм; 0.44квт; 3ф	ШХ-1.12	Свердловский завод торгового машиностроения	-"-	2		
82		Шкаф холодильный 750х750х1810мм; 0.25квт; 1ф	ШХ-0.40М	Объединение „Мархолодмаш"	-"-	1		
83		Машина стиральная 720х720х1050мм; 11.2квт; 3ф	КП-114	Алитусский машиностроительный завод	-"-	2		
84		Пресс гладильный электромеханический 780х990х1200мм; 3ф; 2.6квт	ПГЭМ-0.8М1	Харьковский экспериментальный завод нестандартного оборудования	-"-	1		
85		Стол производственный 1470х630х860 мм	СП-1470А	В/о „Союзторгоборудование"	-"-	2		
86		Моечная ванна 1340х670х860мм	ВМУ-2	Кибартайский завод торгового оборудования	-"-	2		
87		Стеллаж производственный 1050х840х2000 мм	СПС-2	В/о „Союзторгоборудование"	-"-	1		
88		Стол производственный 1050х840х860 мм	СП-1050	——"——	-"-	2		

1	2	3	4	5	6	7	8	9
89		Стол обеденный 4х местный 900х900х730 мм		Всесоюзная контора „Союзинвентарь"	шт	1		
90		Стул 400х400х730 мм		——"——	-"-	4		
91		Весы товарные 1040х630х1720 мм	РП-150Ц 13Т	Кокчетавский приборостроительный завод	-"-	1		
92		Секция-вставка с краном-смесителем 210х840х860 мм	ВКСМ	Объединение „Таджикторгмаш"	-"-	1		
93		Шкаф для хранения белья 1050х630х1800мм	ТЛ-26	Софринский завод строительных деталей	-"-	2		
94		Шкаф комбинированный 900х450х1750 мм		Торговая сеть	-"-	4		
95		Стерилизатор для медицинских инструментов электрический (малый) 254х126х112мм; 0.55квт; 1ф	С-80	Тюменский завод медоборудования и инструментов	-"-	1		
96		Кресло для отдыха 500х500х760 мм		Торговая сеть	-"-	3		
97		Электросушитель 230х200х193мм; 1.35квт; 1ф	ЭР-4	Утенский завод лабораторных электропечей	-"-	2		
98	Индекс 6-07-02-01	Горка-манеж 2700х1200х950 мм		Единая номенклатура мебели и оборудования общественных зданий массового строительства	-"-	1		
99		Секция-вставка с гладким столом 420х840х860мм	ВСМ-420	Люберецкий завод торгового машиностроения	-"-	1		
100		Кресло детское 280х320х290 мм		Комбинат детской и школьной мебели г. Рига	-"-	4		
101		Вешалка для одежды 600х100х1600 мм		Торговая сеть	-"-	1		
102		Вешалка для полотенец (напольная) 600х100х1000мм		Рогачевская мебельная фабрика г. Минск	-"-	7		

Р4.1-1

Согласовано

Инв. № подл. | Подпись и дата | Взам. инв. №

Нач. отд. ЭТ | Дымант | 02.82

ГАП	Фомин		02.82
Нач. отд.	Иванов		02.82
Рук. гр.	Оревков		02.82
Провер.	Оревков		02.82
Разраб.	Лаврушко		02.82

Копир. Покалюхина

Привязан

Инв. №

212-1-212С Р4.1-1-ТХ

Детские ясли-сад на 280 мест

Спецификация технологического оборудования (окончание)

Стадия	Лист	Листов
Р.	4	

СибЗНИИЭП г. Новосибирск

План II этажа

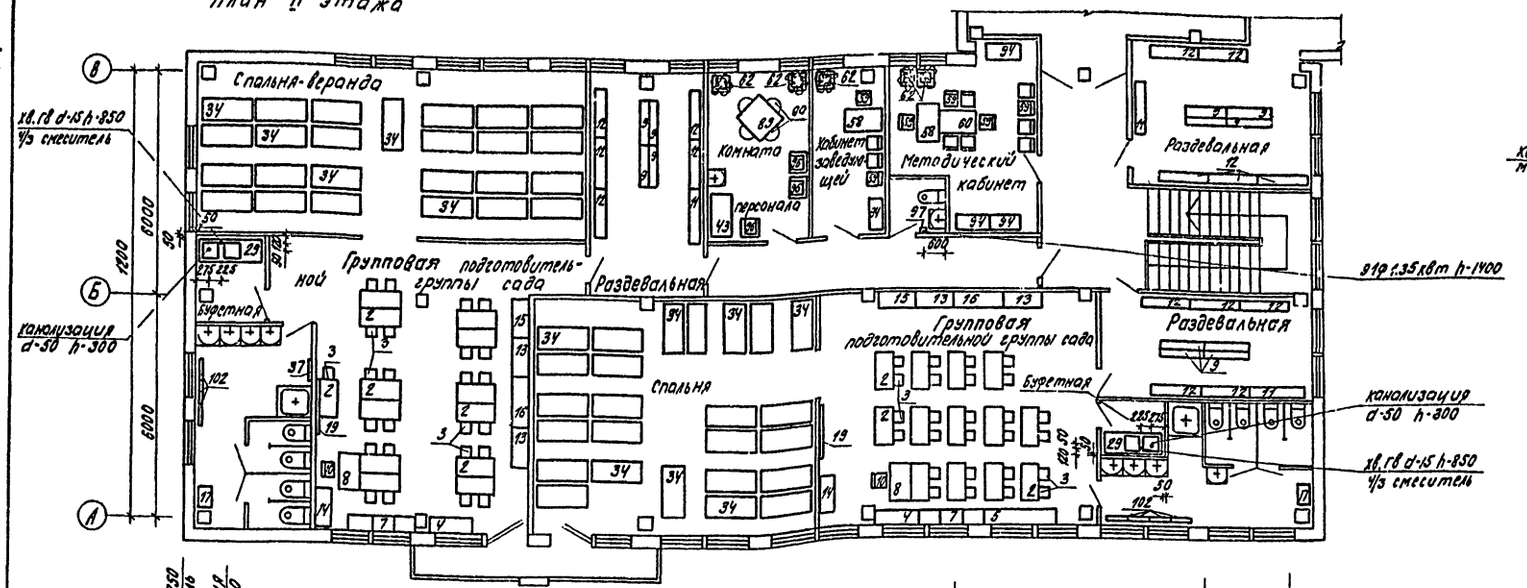

План I этажа

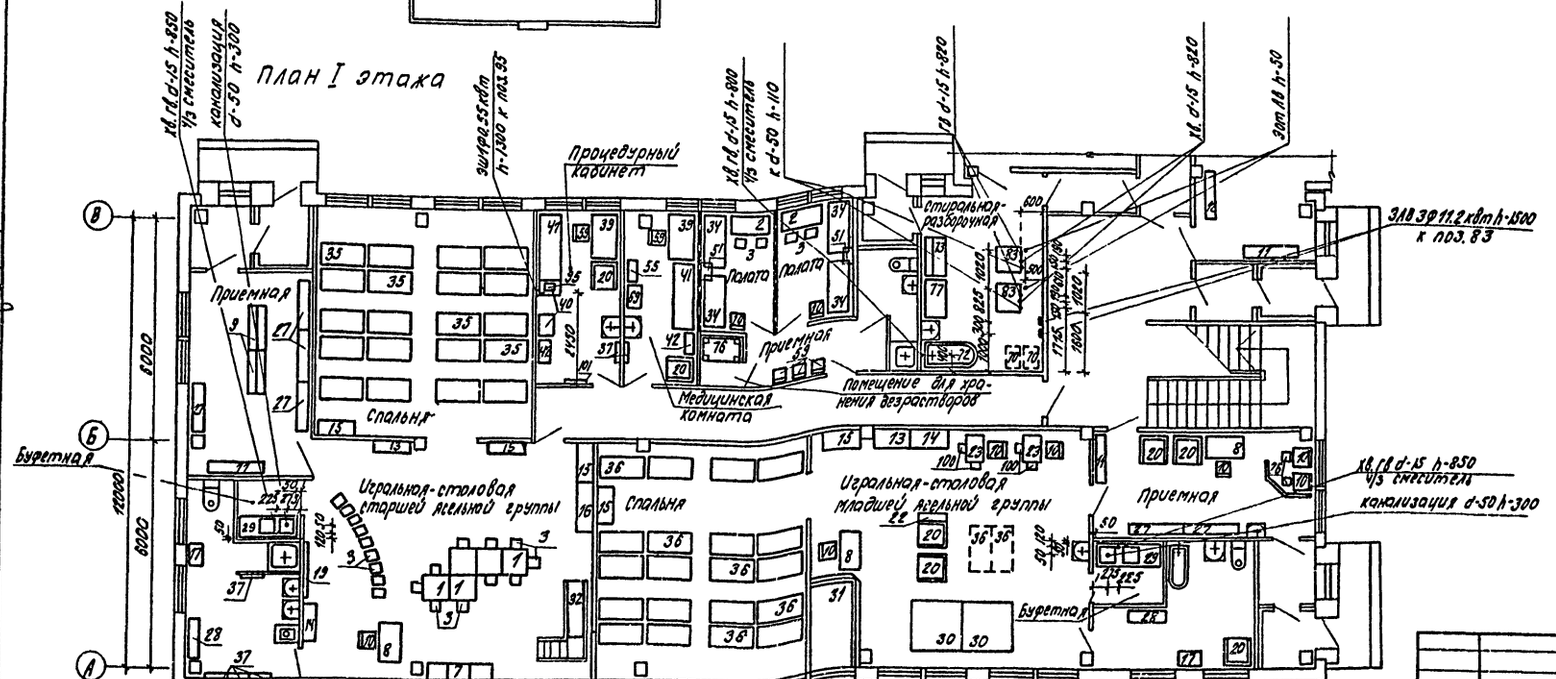

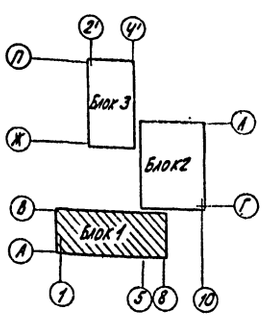

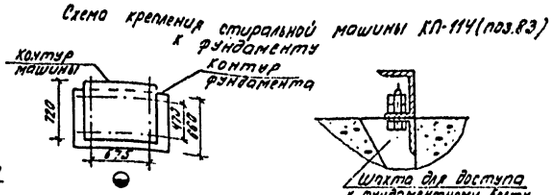

Примечания:

1. Спецификацию технологического оборудования смотреть листы 2 ÷ 4.
2. Привязка оборудования и точек подвода коммуникаций к технологическому оборудованию дана к конструкциям с законченной строительной отделкой.

6000 | 6000 | 6000 | 6000 | 6000

30000

1 2 3 4 6 8

Привязан

Инв.№

				212-1-212 С	РД 1-1-ТХ
				Детские ясли-сад на 280 мест	
ГАП	Фомин		02.92	Блок 1	Стадия: Р; Лист: 5; Листов:
Нач.отд.	Иванов		02.92		
Рук.гр.р.	Орешков		02.92	План 1 и 2 этажей с расстановкой технологического оборудования и привязкой точек подвода коммуникаций	СибЗНИИЭП г. Новосибирск
Провер.	Орешков		02.92		
Разраб.	Пожратова		02.92		
Копир.	Поклонкина				

Инв.№ подл. | Подпись и дата | Взам.инв.№ | Инв.№ дубл. | Подпись и дата

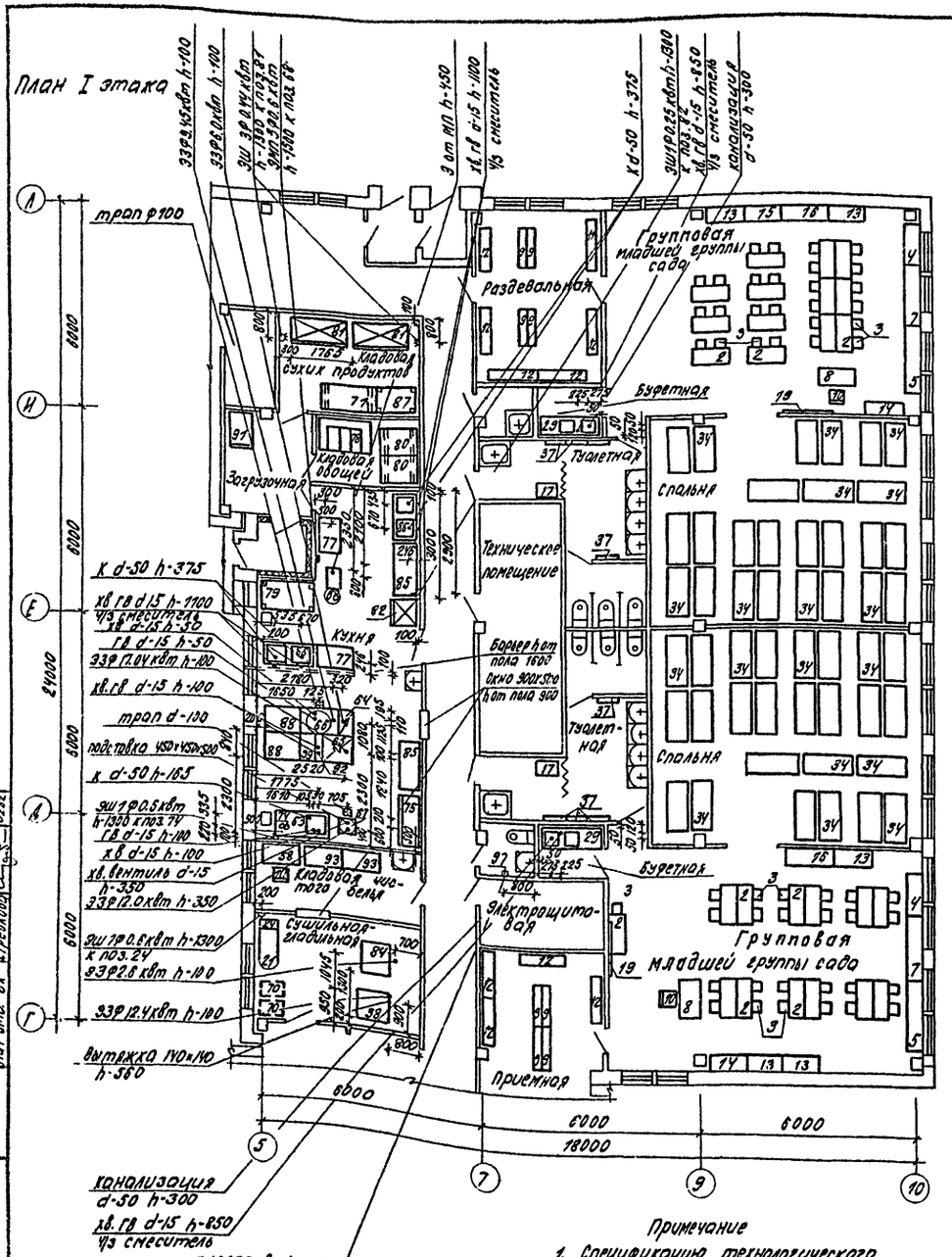

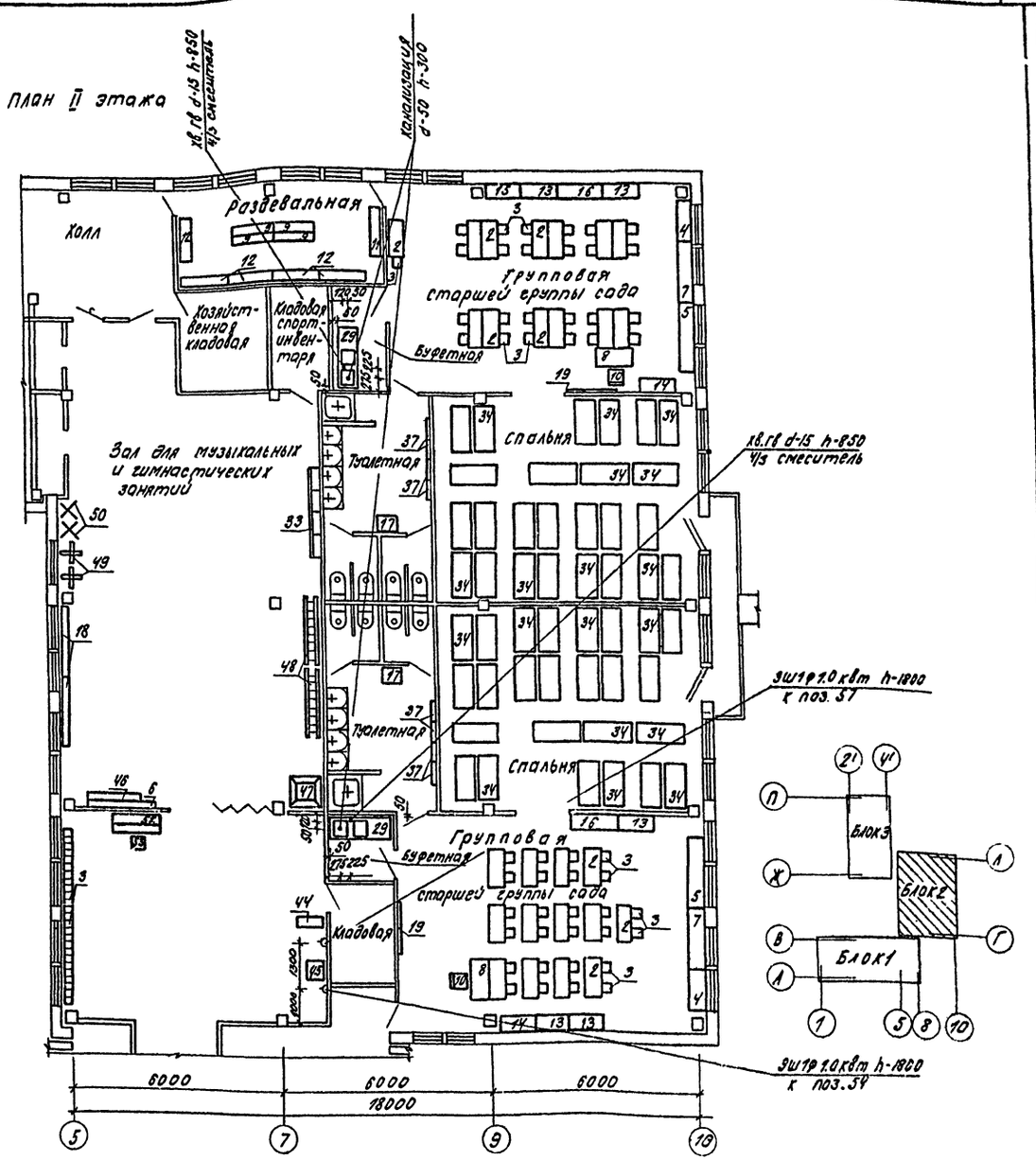

Примечание

1. Спецификацию технологического оборудования смотреть листы 2÷4
2. Привязка оборудования и точек подвода коммуникаций к технологическому оборудованию дана к конструкциям с законченной строительной отделкой

Привязан				212-1-212С	РУ1-1-ТХ
				Детские ясли-сад на 280 мест	
				Блок 2	Стадия: Р; Лист: 6; Листов:
				План 1 и 2 этажей с расстановкой технологического оборудования и привязкой точек подвода коммуникаций	СибЗНИИЭП г. Новосибирск
Инв. N					

ГАП	Фомин		02.82
Нач. отд.	Иванов		02.82
Рук. гр.	Оревков		02.82
Провер.	Оревков		02.82
Разраб.	Панкратова		02.82

Копир. Лукьянина

РЧ.1-1

План I этажа

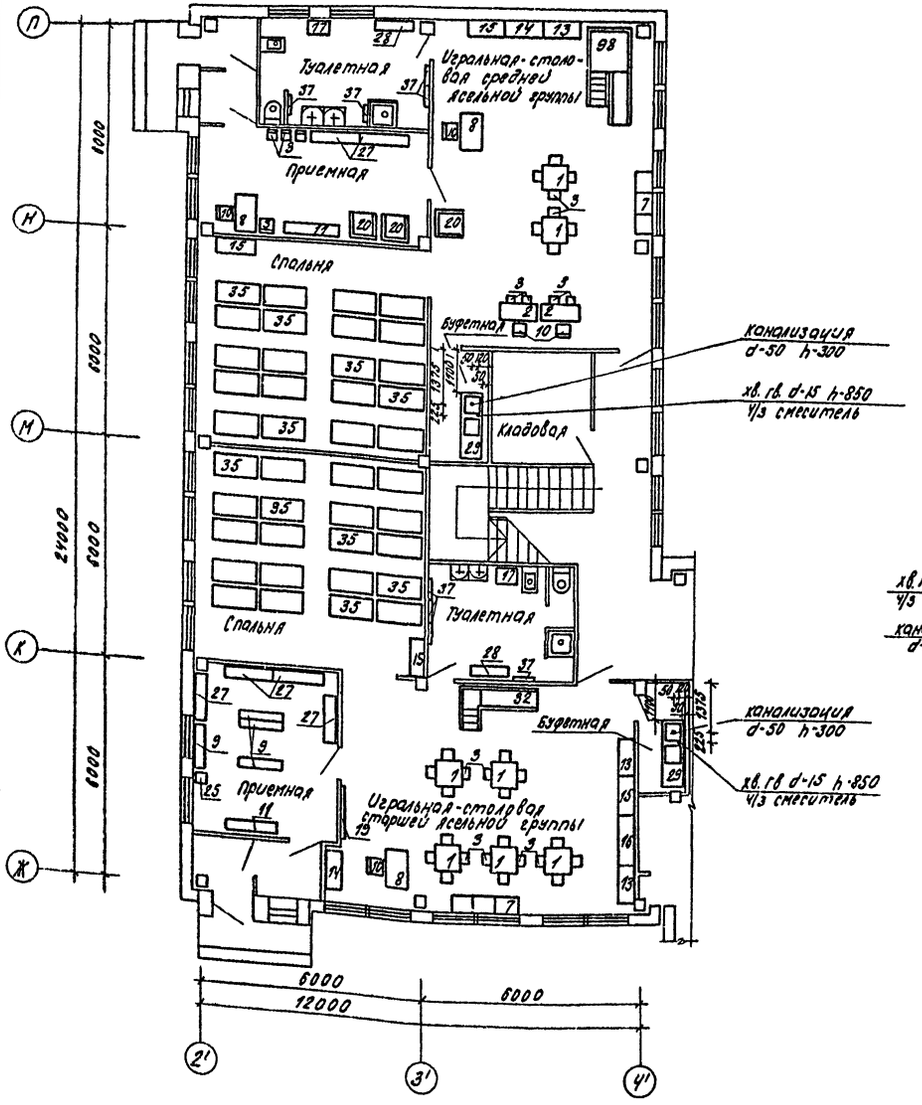

План II этажа

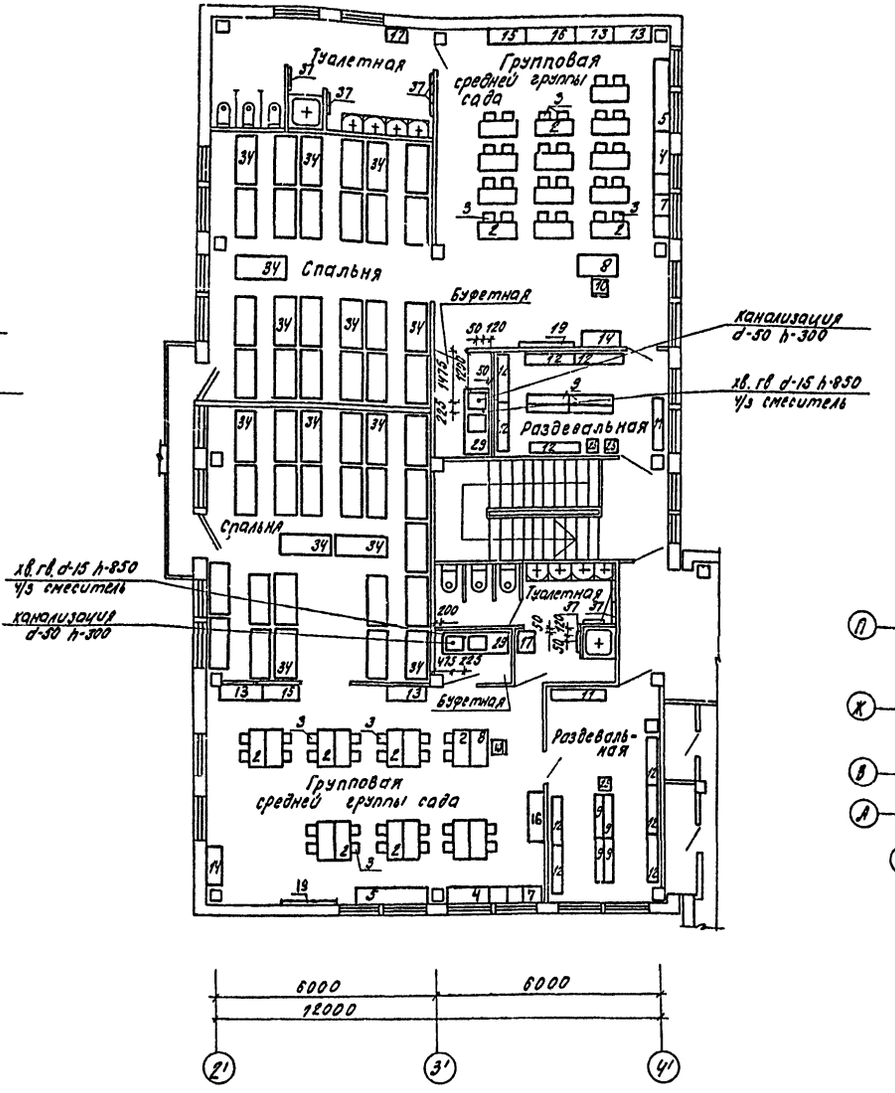

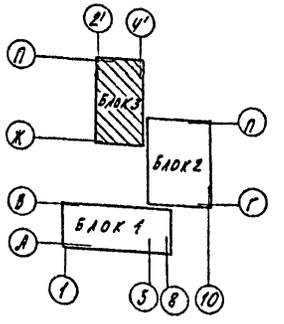

Примечание:

1. Спецификацию технологического оборудования смотреть листы 2÷4.
2. Привязка оборудования и точек подвода коммуникаций к технологическому оборудованию дана к конструкциям с законченной строительной отделкой.

привязан

Инв. №

				212-1-212С	РЧ.1-1-ТХ
				Детские ясли-сад на 280 мест	
ГАП	Фомин		02.92	Блок 3	Стадия: Р; Лист: 7; Листов:
Нач.отд.	Иванов		02.92		
Рук.гр.	Оревков		02.92	План 1 и 2 этажей с расстановкой технологического оборудования и привязкой точек подвода коммуникаций.	СибЗНИИЭП г.Новосибирск
Провер.	Оревков		02.92		
Разраб.	Панкратова		02.92		

Копир Поповлухина

Отпечатано
в Новосибирском филиале ЦИТА
630064 г. Новосибирск, пр. Карла Маркса 1
Выдано в печать 29 XI 1982 г.
Заказ 4224 Тираж 100

gost.e-ecolog.ru