ТИПОВОЙ ПРОЕКТ
№ 191-115-92

НАДВОРНЫЕ И ХОЗЯЙСТВЕННЫЕ ПОСТРОЙКИ ЩИТОВОЙ И КАРКАСНОЙ КОНСТРУКЦИИ ДЛЯ ПОСЕЛКОВ ПРОМЫШЛЕННЫХ ПРЕДПРИЯТИЙ /УБОРНЫЕ И МУСОРОСБОРНИКИ/

АЛЬБОМ I

АРХИТЕКТУРНО-СТРОИТЕЛЬНАЯ И ЭЛЕКТРОТЕХНИЧЕСКАЯ ЧАСТИ.

16143-01
ЦЕНА 1-44

gost.e-ecolog.ru

ЦЕНТРАЛЬНЫЙ ИНСТИТУТ ТИПОВОГО ПРОЕКТИРОВАНИЯ
ГОССТРОЯ СССР

Москва, А-445, Смольная ул., 22

Сдано в печать X 1985 года

Заказ № 3746 Тираж, 700 экз.

ТИПОВОЙ ПРОЕКТ
№ 191-115-92

НАДВОРНЫЕ И ХОЗЯЙСТВЕННЫЕ ПОСТРОЙКИ ЩИТОВОЙ И КАРКАСНОЙ КОНСТРУКЦИИ ДЛЯ ПОСЕЛКОВ ПРОМЫШЛЕННЫХ ПРЕДПРИЯТИЙ /УБОРНЫЕ И МУСОРОСБОРНИКИ/

СОСТАВ ПРОЕКТА

АЛЬБОМ I	АРХИТЕКТУРНО-СТРОИТЕЛЬНАЯ И ЭЛЕКТРОТЕХНИЧЕСКАЯ ЧАСТИ.
АЛЬБОМ II	СМЕТА /часть I, часть II/.

ТИПОВОЙ ПРОЕКТ № 191-115-91 — ПРИМЕНЕННЫЕ МАТЕРИАЛЫ: НАДВОРНЫЕ И ХОЗЯЙСТВЕННЫЕ ПОСТРОЙКИ ЩИТОВОЙ И КАРКАСНОЙ КОНСТРУКЦИИ ДЛЯ ПОСЕЛКОВ ПРОМЫШЛЕННЫХ ПРЕДПРИЯТИЙ / САРАИ /

АЛЬБОМ II — ДЕРЕВЯННЫЕ ИЗДЕЛИЯ ЗАВОДСКОГО ИЗГОТОВЛЕНИЯ.

/РАСПРОСТРАНЯЕТ ЦИТП, 125878, ГСП Москва, А 445, Смольная ул, 22/

АЛЬБОМ I

РАЗРАБОТАН
ПРОЕКТНЫМ ИНСТИТУТОМ
ГИПРОЛЕСПРОМ

Утвержден Госграждастроем
при Госстрое СССР
письмо №3-1127 от 25 декабря 1975г.
Введен в действие Гипролеспромом
с 19 апреля 1979г.
приказ № 69 от 19 апреля 1979г.

165-14.3-0-2

Наименование листа	Марка листов	NN страниц
I	2	3
Содержание	I	2
Пояснительная записка	II–III	3-4
Сводные спецификации:		
Уборная на 1 и 2 очка. Сводная спецификация. (вариант щитовой конструкции).	IV–V	5-6
Уборная на 1 и 2 очка. Сводная спецификация (вариант каркасной конструкции).	VI–VII	7-8
Уборная на 3 и 4 очка. Сводная спецификация. (вариант щитовой конструкции).	VIII–IX	9-10
Уборная на 3 и 4 очка. Сводная спецификация. (вариант каркасной конструкции)	X–XI	11-12
Мусоросборник. Навес для мусоросборника. Сводная спецификация (вариант щитовой и каркасной конструкции).	XII–XIII	13-14
Архитектурно-строительная часть (АС)		
Уборные на 1 и 2 очка. Планы. Фасады Технико-экономические показатели.	АС-1	15
Уборная на 1 очко. План фундаментов. Сечения. План цокольного перекрытия. План стропил. Спецификации	АС-2	16
Уборная на 1 очко. Монтажные планы (для вариантов щитовой и каркасной конструкции). Рамы каркасов стен. Узлы рам. Спецификации.	АС-3	17
Узлы планов 1-6 (вариант щитовой конструкции)	АС-4	18
Узлы планов 7÷12 (вариат каркасной конструкции)	АС-5	19
Уборная на 1 очко: Разрез 1÷1. Узлы разреза; вентиляционный короб В-1; крышки выгреба К-1 и К-2. Спецификации.	АС-6	20
Узлы разрезов 1÷6 (для вариантов щитовой и каркасной конструкции).	АС-7	21

Наименование листа	Марка листов	NN листов
1	2	3
Уборная на 2 очка. План фундаментов. Монтажные планы (для вариантов щитовой и каркасной конструкции) спецификации	АС-8	22
Уборные на 2 очка. План цокольного перекрытия. План стропил. Спецификации.	АС-9	23
Уборные на 3 и 4 очка. Планы. Фасады в осях „1-6" и „1-8"	АС-10	24
Уборные на 3 и 4 очка. Фасады в осях „6-1" „8-1" и по осям 1, 6, 8.	АС-11	25
Уборная на 3 очка. План фундаментов. Монтажные планы (для вариантов щитовой и каркасной конструкции). Спецификации.	АС-12	26
Уборная на 3 очка. Планы цокольного перекрытия и стропил. Спецификации.	АС-13	27
Уборная на 4 очка. План фундаментов. Сечения.	АС-14	28
Уборная на 4 очка. Монтажные планы (варианты щитовой и каркасной конструкции). Спецификации к планам.	АС-15	29
Уборная на 4 очка. Планы цокольного перекрытия и стропил. Спецификации.	АС-16	30
Навес для мусоросборников. Фасад. План. Разрез. Узлы	АС-17	31
Навес для мусоросборников. Монтажный план (вариант щитовой конструкции). Планы стропил. План фундаментов. Спецификации.	АС-18	32
Навес для мусоросборников. Монтажный план (вариант каркасной конструкции). Рамы каркасов стен. Узлы рам. Спецификации.	АС-19	33
Мусоросборник. План. Разрез 1-1. Спецификации.	АС-20	34
Электроснабжение (ЭО)		
Спецификация, примечания, Условные обозначения и перечень чертежей.	ЭО-1	35
Планы уборных на 1, 2, 3 и 4 очка.	ЭО-2	36

1976	Надворные и хозяйственные постройки для поселков промышленных предприятий Уборные и мусоросборники.	Содержание	Типовой проект 191-115-92	Альбом I	Лист I

ГИПРОЛЕСПРОМ г. Москва.

Гл. инж. пр-та Изовскаго
Нач. отдела Гордиенко
Гл. конструкт. Серков
Рук. группы Матыцина

Наружный № Заказ № М

16162-01 2

Общая часть

Проекты надворных построек щитовой и каркасной конструкции для поселков промышленных предприятий разработаны институтом „Гипролеспром" по техническому проекту, утвержденному Госкомитетом по гражданскому строительству и архитектуре при Госстрое СССР п. №3-1127 от 25 декабря 1975 года

Область применения проектов - I В и II В климатические подрайоны с обычными геологическими условиями.

I. Архитектурно-планировочные решения

В альбом включены следующие надворные постройки:

1. Уборная на одно очко;
2. Уборная на два очка;
3. Уборная на три очка;
4. Уборная на четыре очка;
5. Навес для мусоросборников;
6. Мусоросборник

Состав и площади надворных построек приняты по „Программе на проектирование надворных построек", разработанной ЦНИИЭП гражданселькстроя в 1972 году.

Надворные постройки размещаются в хоздворах в близи хозяйственных построек.

Все представленные в альбоме наборы надворных построек собираются из одних и тех же элементов заводского изготовления, разработанных на базе застройки одной секции

Объемно-планировочные решения хозяйственных построек деревянно-панельной и каркасно-обшивной конструкции заводского изготовления приняты идентичными по своим параметрам и размерам

Наружная обшивка стен досками определяет единое решение архитектурных деталей и обрамление оконных и дверных проемов.

II. Отделка

Внутренняя отделка - стены, потолки и перегородки белятся известковым молоком.

Наружная отделка - наружные поверхности стен, карнизов, стропил и фронтонов окрашиваются огнезащитными красками МХС и ПХВО, а столярные изделия и деревянные архитектурные детали фасадов - масляной краской.

III. Конструктивные решения.

Фундаменты в проектах приняты столбчатые бутовые или бутобетонные. Глубина заложения фундаментов принята 0.65м от спланированной поверхности земли при наличии ровной (горизонтальной) площадки, отсутствии грунтовых вод, просадочных и пучинистых грунтов.

Условное расчетное давление на грунты основания принято для песков средней крупности и средней плотности $R_0 = 4$ кгс/см^2

При привязке проекта с другими геологическими условиями, глубину заложения и сечения фундаментов следует пересчитать в соответствии со СНиП II-15-74.

Цоколь и стены выгребов из красного кирпича марки 100 на растворе марки 50, шириной 250мм цоколь выкладывается по слою цементного раствора М-50, армированного стержневой арматурой.

Стены выгребов с наружной стороны по периметру защищаются замком толщиной 200мм из мятой жирной глины. Внутренняя поверхность оштукатуривается с железнением цементно-песчаным раствором

Наружные стены для надворных построек разработаны в двух вариантах:

а) стены щитовой конструкции собираются из щитов заводского изготовления, состоящих из неутепленных каркасов, обшитых с наружной стороны — строганными досками 13×94 мм, по слою твердой ДВП толщиной 4 мм.

Каркасы щитов выполняются из пиломатериала сечением 50×100 мм.

Размер щитов:
Толщина 117 мм, ширина 1197 и 747 мм; длина от 2420 до 3020 мм.

б) Стены каркасно-обшивной конструкции монтируются из отдельных каркасов с размером на стену секции.

Каркасы собираются на строительной площадке ввиде отдельных рам из пиломатериала сечением 50×100 мм.

Затем рамы монтируются в пространственные каркасы на обвязках фундамента. С наружной стороны каркас обшивается строганными досками 13×94 мм. по слою ДВП.

При блокировке надворных построек каркас внутренней общей стены обшивается с одной стороны нестроганными досками 16×100 мм. с плотной подгонкой (без щелей). Крыша односкатная совмещенная под мягкий двухслойный рулонный ковер.

Крыша состоит из наклонных стропил и сплошного настила.

Полы — в уборных дощатые из строганых досок сеч 28×94 мм.

Пол навеса — глинобитный. Пол выгребных ям — бетонный с уклоном.

Оконные блоки по серии 1.136-3 вып 1.

Дверные блоки по серии 1.135-1 альбом II.

Мусоросборники — решены ввиде деревянных ящиков с верхними откидными крышками для сброса отходов и передними дверцами для удаления последних из ящиков.

Основанием для мусоросборников может быть подсыпка из крупнозернистого песка или деревянные лежни. Устанавливаться мусоросборники могут как под навесом так и на площадке не защищенной навесом.

Все элементы мусоросборника выполняются из антисептированной древесины.

Проект разработан в соответствии с действующими нормами и правилами и предусматривает мероприятия, обеспечивающие взрывобезопасность и пожаробезопасность при эксплуатации здания

Главный инженер проекта Р. Язовская.

Гл. инж. ин-та	Ю. Березин		
Гл. инж. пр-та	Р. Язовская		
Нач. отдела	Г. Радченко		
Гл. конструкт.	С. Серков		
Гл. архитектор	Ж. Журавлева		

Инв. № | Взам. инв. № | Подпись и дата | Инв. № подл.

Заказ №

М

ГИПРОЛЕСПРОМ г. Москва.

1976

Надворные и хозяйственные постройки для поселков промышленных предприятий уборные и мусоросборники.

Пояснительная записка

Типовой проект 191-115-92

Альбом I

Лист III

Изделия

Марка	Наименование	Размеры в мм Т	Ш	Д	Ед. изм.	Кубатура ед. изм. м3	Вес ед. изм кг.	Количество на здание на I очко шт. или п.м.	м3	тонн	на II очка шт. или п.м.	м3	тонн	Поставка	ГОСТ или альбом.
1	2	3	4	5	6	7	8	9	10	11	12	13	14	15	16
НХ-9	Щит глухой	117	1197	2887	шт	0.1089	67.0	1	0.1089	0.067	2	0.2178	0.134	поштучно	по проекту Альбом II лист 3
НХ-9а	—"—	117	1197	2887	"	0.1089	67.0	1	0.1089	0.067	1	0.1089	0.067	—"—	—"— лист 3
НХ-10	—"—	117	747	3020	"	0.0805	48.7	1	0.0805	0.049	2	0.1610	0.097	—"—	—"— лист 4
НХ-10а	—"—	117	747	3020	"	0.0805	48.7	1	0.0805	0.049	1	0.0805	0.049	—"—	—"— лист 4
НХ-16	—"—	117	1197	2648	"	0.1024	63.3	1	0.1024	0.063	2	0.2048	0.127	—"—	—"— лист 8
НХ-14	Щит с дверью НД-4Н	117	1197	3020	"	0.2198	123.6	1	0.2198	0.124	2	0.4396	0.247	—"—	—"— лист 6
						Итого			0.7010	0.419		1.2126	0.721		

Детали строганые

Марка	Наименование	Сечение в мм до строжки	после строжки	Длина в мм	Ед. изм	Кубатура ед. изм. м3	Вес ед. изм кг.	Количество на здание на I очко шт. или п.м.	м3	тонн	на II очка шт. или п.м.	м3	тонн	Группа качества древес. ГОСТ	Антисептировв.	Абсол. влажн. %	Поставка
1	2	3	4	5	6	7	8	9	10	11	12	13	14	15	16	17	18
009п	Доски заделок / пилястры /	16-100	13×94	—	п.м.	0.0016	0.8	37.8	0.0605	0.030	57.8	0.0925	0.046	ГОСТ 8242-75	—	12	пакетами
039п	Доски пола, доски обшивки																"
	стульчака	32×100	28×94	—	п.м	0.0032	1.6	23.8	0.0762	0.038	47.3	0.1513	0.076	—"—	—	12	"
8512п	Доски настила стульчака.	50×150	44×144	—	—"—	0.0075	3.7	7.0	0.0525	0.026	14.0	0.1050	0.052	2	обмазка пастой М-200	15	"
						Итого			0.1892	0.094		0.3488	0.174				

Детали нестроганые

Марка	Наименование	Сечение в мм до строжки	после строжки	Длина в мм.	Ед. изм	Кубатура ед. изм. м3	Вес ед. изм. кг.	Количество на здание на I очко шт. или п.м.	м3	тонн	на II очка. шт. или п.м.	м3	тонн	Группа качества древес. ГОСТ	Анти-септирован	Абсол. влажн. %	Поставка
1.	2	3	4	5	6	7	8	9	10	11	12	13	14	15	16	17	18
03п	Нащельник	16×40	—	—	п.м.	0.0006	0.4	1.0	0.0006	0.001	1.0	0.0006	0.001	3	—	22	пакетами
21п	Рейка	25×25	—	—	—"—	0.0006	0.4	2.5	0.0015	0.001	2.5	0.0015	0.001	3	—	22	—"—
24п	Рейка обоймы	25×50	—	—	—"—	0.0013	0.8	4.2	0.0055	0.003	4.2	0.0055	0.003	3	ВГХ	22	—"—
29п	Доски настила, обшивка.	25×100	—	—	—"—	0.0025	1.5	103.4	0.2585	0.155	154.9	0.3872	0.232	3	—"—	22	—"—
54п	Черепные бруски, обвязки, стойки	50×50	—	—	—	0.0025	1.5	31.3	0.0782	0.047	44.6	0.1150	0.069	2	—"—	22	—"—
59-27	Стропильная нога.	50100	—	2700	шт	0.0135	8.1	3	0.0405	0.024	5	0.0675	0.040	1	—	22	—"—

1976	Надворные и хозяйственные постройки для поселков промышленных предприятий уборные и мусоросборники.	Уборная на 1 и 2 очка. Сводная спецификация / вариант щитовой конструкции /.	Типовой проект 191-115-92	Альбом I	Лист IV

16143-01 6

1	2	3	4	5	6	7	8	9	10	11	12	13	14	15	16	17	18
59-12	Балки	50×100	—	1230	шт.	0.0062	3.7	3	0.0186	0.011	—	—	—	1	22	—	пакетами
59п	Вкладыши, доски задблок	50×100	—		п.м.	0.0050	3.0	33.5	0.1675	0.100	70.9	0.3545	0.213	3	22	—	—"—
59-26	Балки	50×100	—	2600	шт.	0.0130	7.8	—	—	—	3	0.0390	0.023	2	22	ВГХ	—"—
812 п.	Обвязка	100×150	—	—	п.м	0.0150	9.0	13.4	0.2010	0.120	26.6	0.3930	0.239	2	22	ВГХ	
						Итого:			0.7719	0.462		1.3638	0.819				
Всего на здание изделий и деталей в заготовках:									1.6621	0.995		2.9252	1.714				
Заводской расход п/м с учетом отходов при раскрое:									2.0610			3.6272					
на 1 м² общей площади:									0.95			0.840					

Примечание: Сводная спецификация составлена для нормативной снеговой нагрузки 150 кг/м³

Скобяные изделия

NN п.п.	Наименование и ГОСТ	Количество на здание		Примечание
		На I очко	На II очка	
1	Ручка-скоба РС-100 ГОСТ 5087-72	6	8	
2	Петля П-1	4	4	
3	Петли ПНЦ-130 ГОСТ 5088-72	2	4	
4	Замок 3В1 ГОСТ 5089-73*	1	2	
5	Останов дверной ГОСТ 5091-72	1	2	

Прочие материалы

NN п.п.	Наименование и ГОСТ	Ед. изм	Кол-во на здание		Примечание
			На I очко	На II очка	
1.	Древесноволокнистая плита твердая				
	ГОСТ 4598-74 марки Т-400 или Т-350 т. 4 мм	м2	1.7	2.4	

ГИПРОЛЕСПРОМ г. Москва

Нач. отдела	Гордиенко	
Гл. конструкт.	Серков	
Рук. группы	Матыцина	
Рук. группы тех.	Зотова	
Проверил	Матыцина	
Сверил	Шемшурина	

1976	Надворные и хозяйственные постройки для поселков промышленных предприятий. Уборные и мусоросборники.	Уборная на 1 и 2 очка. Сводная спецификация. (Вариант щитовой конструкции)	Типовой проект 191-115-92	Альбом I	Лист V

16143-01 7

Изделия

Марка	Наименование	Размеры в мм т	ш	дл.	Ед. измер.	Кубатура ед. изм. м³	Вес ед. изм. кг	Количество на здание на I очко шт. или п.м.	м³	тонн	на II очка шт. или п.м.	м³	тонн	Поставка	ГОСТ или альбом
1	2	3	4	5	6	7	8	9	10	11	12	13	14	15	16
ИД-4	Дверной блок	94	886	2298	шт.	0.1130	61.0	1	0.1130	0.061	2	0.2260	0.122	по штучно	альбом II лист 10
								Итого:	0.1130	0.061		0.2260	0.122		

Детали строганые

Марка	Наименование	Сечение в мм до строжки	после строжки	Длина в мм	Ед. изм.	Кубатура ед. изм. м³	Вес ед. изм. кг	Количество на здание на I очко шт. или п.м.	м³	тонн	на II очка шт. или п.м.	м³	тонн	Группа качества древес. ГОСТ	Антисептирован	Абсол. влажн. %	Поставка
1	2	3	4	5	6	7	8	9	10	11	12	13	14	15	16	17	18
Н07-11	Наличники	16×80	13×74	1100	шт.	0.0014	0.7	1	0.0014	0.001	2	0.0028	0.001	ГОСТ 8242-75	—	12	пакетами
Н07-24	Наличники	16×80	13×74	2400	шт.	0.0031	1.5	2	0.0062	0.003	4	0.0124	0.006	—"—	—	12	—"—
009П	Доски обшивки	16×100	13×94	—	п.м.	0.0016	0.8	199.5	0.3192	0.159	265.0	0.4141	0.207	ГОСТ 8242-75	—	12	—"—
П39П	Доски пола, доски обшивки стульчака	32×100	28×94	—	"	0.0032	1.6	23.8	0.0762	0.038	47.3	0.1514	0.076	—"—	—	12	—"—
В512П	Доски настила стульчака	50×150	44×144	—	"	0.0075	3.7	7.0	0.0525	0.026	14.0	0.1050	0.052	2	обмазка пастой М-200	15	—"—
								Итого	0.4555	0.277		0.6857	0.342				

Детали нестроганые

Марка	Наименование	Сечение в мм до строжки	после строжки	Длина в мм	Ед. изм.	Кубатура ед. изм. м³	Вес ед. изм. кг	Количество на здание на I очко шт. или п.м.	м³	тонн	на II очка шт. или п.м.	м³	тонн	Группа качества древесины ГОСТ	Антисептирование	Абсол. влажн. в %	Поставка
1	2	3	4	5	6	7	8	9	10	11	12	13	14	15	16	17	18
03П	Нащельник	16×40	—	—	п.м.	0.0006	0.4	1.0	0.0006	0.001	1.0	0.0006	0.001	3	—	22	пакетами
21П	Рейка	25×25	—	—	"	0.0006	0.4	2.5	0.0015	0.001	2.5	0.0015	0.001	3	—	22	—"—
24П	Рейка обоймы	25×50	—	—	"	0.0013	0.8	4.2	0.0055	0.003	4.2	0.0055	0.003	3	ВГХ	22	—"—
29П	Доски настила, обшивка	25×100	—	—	"	0.0025	1.5	103.44	0.2586	0.155	154.9	0.3873	0.232	3	—"—	22	—"—
54П	Черепные бруски, обвязки, стойки	50×50	—	—	"	0.0025	1.5	31.4	0.0785	0.047	36.3	0.0908	0.054	2	—"—	22	—"—
59-27	Стропильная нога	50×100	—	2700	шт	0.0135	8.1	3	0.0405	0.024	6	0.0675	0.041	1	—	22	—"—
59-8	Ригель	50×100	—	850	"	0.0043	2.6	1	0.0043	0.003	2	0.0086	0.005	1	—	22	—"—
59-12	Балки	50×100	—	1230	"	0.0062	3.7	3	0.0186	0.011	—	—	—	1	ВГХ	22	—"—
59-26	Балки	50×100	—	2600	"	0.0130	7.8	—	—	—	3	0.0390	0.023	1	ВГХ	22	—"—

1976	Надворные и хозяйственные постройки для поселков промышленных предприятий уборные и мусоросборники	Уборная на 1 и 2 очка. Сводная спецификация. /Вариант каркасной конструкции/.	Типовой проект 191-115-92	Альбом I	Лист VI

16143-01 8

1	2	3	4	5	6	7	8	9	10	11	12	13	14	15	16	17	18
59-26	Стойки	50х100	—	2500	шт.	0.0125	7.6	5	0.0625	0.038	9	0.1125	0.068	1	В ТХ	22	ПАКЕТАМИ
59-27	—"—	50х100	—	2700	"	0.0135	8.1	2	0.0270	0.016	3	0.0405	0.024	1	—"—	22	—"—
59-28	—"—	50х100	—	2820	"	0.0141	8.5	2	0.0282	0.017	3	0.0423	0.026	1	—"—	22	—"—
59-29	—"—	50х100	—	2950	"	0.0148	8.9	6	0.0888	0.071	11	0.1628	0.098	1	—"—	22	—"—
59п	Обвязка, вкладыши, доски заделок	50х100	—	—	п.м.	0.0050	3.0	50.9	0.2545	0.152	99.6	0.4980	0.299	2	—"—	22	—"—
812п	Обвязка	100х150	—	—	п.м.	0.0150	9.0	13.4	0.2010	0.120	26.6	0.3990	0.239	2	—"—	22	—"—
09п	Доски обшивки	16х100	—	—	п.м.	0.0016	1.0	—	—	—	56.7	0.0907	0.057	3	—"—	22	—"—
54п	Стойки	50х50		—	"	0.0025	1.5	—	—	—	8	0.0200	0.012	2	—"—	22	—"—
								Итого:	1.0701	0.659		1.9666	1.183				
Всего на здание изделий и деталей в заготовках:									1.6386	0.947		2.8783	1.647				
Заводской расход пиломатериалов с учетом отходов при раскрое:									2.0319			3.5691					
								на 1 м² общей площади:	0.9407			0.8261					

Примечание: Сводная спецификация составлена для нормативной снеговой нагрузки 150 кг/м²

Скобяные изделия см. лист V

Прочие материалы

NN п.п.	Наименование и ГОСТ	Ед. изм.	Кол-во на здание		Примечание
			на I очко	на II очка	
	Древесноволокнистая плита				
	твердая ГОСТ 4598-74 марки Т-400				
	или Т-350 т.4 мм	м²	16.08	26.56	

ГИПРОПЕСПРОМ г. Москва

ГА.ИНЖ.ПР-ТА	ИЗОВСКАЯ	
НАЧ.ОТДЕЛА	ГОРДИЕНКО	
ГА.КОНСТР.	СЕРКОВ	
РУК.ГРУППЫ	МАТЫЦИНА	
РУК.ГР-ПЫТЕХ	ЗОТОВА	

№	ЗАКАЗ	№
ИСПОЛНИЛ	ТУМАКОВА	
ПРОВЕРИЛ	МАТЫЦИНА	
СВЕРИЛ	ШЕМШУРИНА	

1976	Надворные и хозяйственные постройки для поселков промышленных предприятий. Уборные и мусоросборники	Уборная на 1 и 2 очка. Сводная спецификация (вариант каркасной конструкции)	Типовой проект 191-115-92	Альбом I	Лист VII

Изделия

Марка	Наименование	Размеры в мм Т	Ш	ДЛ	Ед. измер.	Кубатура ед. изм. м³	Вес ед. изм. кг	Количество на здание на III очка шт. или п.м.	м³	тонн	на IV очка шт или п.м.	м³	тонн	Поставка	ГОСТ или альбом
1	2	3	4	5	6	7	8	9	10	11	12	13	14	15	16
НХ-9	Щит глухой	117	1197	2887	шт	0.1089	67.0	3	0.3267	0.201	4	0.4356	0.268	поштучно	По проекту альбом I лист 3
НХ-9А	—"— —"—	117	1197	2887	—"—	0.1089	67.0	1	0.1089	0.067	1	0.1089	0.067	—"—	—"— лист 3
НХ-10	—"— —"—	117	747	3020	—"—	0.0805	48.7	3	0.2415	0.146	4	0.3220	0.195	—"—	—"— лист 4
НХ-10А	—"— —"—	117	747	3020	—"—	0.0805	48.7	1	0.0805	0.049	1	0.0805	0.049	—"—	—"— лист 4
НХ-16	—"— —"—	117	1197	2648	—"—	0.1024	63.3	3	0.3072	0.190	4	0.4096	0.253	—"—	—"— лист 8
НХ-14	Щит с дверью ИД-4н	117	1197	3020	—"—	0.2198	123.6	3	0.6594	0.371	4	0.8792	0.494	—"—	—"— лист 6
							Итого:		1.7242	1.024		2.2358	1.326		

Детали строганые

Марка	Наименование	Сечение в мм до строжки	после строжки	Длина в мм	Ед. изм.	Кубатура ед. изм. м³	Вес ед. изм. кг	Количество на здание на III очка штук или п.м.	м³	тонн	на IV очка штук или п.м.	м³	тонн	Группа качества древес. ГОСТ	Антисептирован.	Абсол. влажн. %	Поставка
1	2	3	4	5	6	7	8	9	10	11	12	13	14	15	16	17	18
009П	Доски заделок /пилястры/	16х100	13х94	—	п.м.	0.0016	0.8	59.9	0.0958	0.048	87.9	0.1406	0.070	ГОСТ 8242-75	—	12	пакетами
039П	Доски пола	32х100	28х94	—	—"—	0.0032	1.6	75.9	0.2429	0.121	115.5	0.3696	0.185	—"—	—	12	—"—
512П	Доски настила стульчака	50х150	44х144	—	—"—	0.0075	3.7	20.8	0.1560	0.077	27.7	0.2078	0.102	2	обмазка пастой М-200	16	—"—
								Итого:	0.4947	0.246		0.7180	0.357				

Детали нестроганые

Марка	Наименование	Сечение в мм до строжки	после строжки	Длина в мм	Ед. изм.	Кубатура ед. изм. м³	Вес ед. изм. кг	Количество на здание на III очка шт. или п.м.	м³	тонн	на IV очка шт. или п.м.	м³	тонн	Группа качества древес. ГОСТ	Антисептирован.	Абсол. влажн. в %	Поставка
1	2	3	4	5	6	7	8	9	10	11	12	13	14	15	16	17	18
03П	Нащельник	16х40	—	—	п.м.	0.0006	0.4	1.0	0.0006	0.001	2.0	0.0012	0.001	3	—	22	пакетами
21П	Рейка	25х25	—	—	—"—	0.0006	0.4	2.5	0.0015	0.001	5.1	0.0031	0.002	3	—	22	—"—
24П	Рейка обоймы	25х50	—	—	—"—	0.0013	0.8	4.2	0.0055	0.003	8.4	0.0109	0.007	3	ВГХ	22	—"—
29П	Доски настила, обшивка	25х100	—	—	—"—	0.0025	1.5	207.0	0.5175	0.311	293.5	0.7338	0.440	3	—"—	22	—"—
54П	Черепные бруски, обвязки, стойки	50х50	—	—	—"—	0.0025	1.5	65.0	0.1625	0.098	108.2	0.2705	0.162	2	—"—	22	—"—
59-27	Стропильная нога	50х100	—	2700	шт.	0.0135	8.1	7	0.0945	0.057	9	0.1215	0.073	1	—	22	поштучно

1976	Надворные и хозяйственные постройки для поселков промышленных предприятий. Уборные и мусоросборники	Уборная на 3 и 4 очка. Сводная спецификация (вариант щитовой конструкции)	Типовой проект 191-115-92	Альбом I	Лист VIII

1.	2	3	4	5	6	7	8	9	10	11	12	13	14	15	16	17	18
59-38	БАЛКИ	50×100	—	3810	ШТ	0.0191	11.5	3	0.0593	0.035	—	—	—	1	В ГХ	22	ПОШТУЧНО
59-26	"	50×100	—	2600	Ч	0.0130	7.8	—	—	—	6	0.0780	0.047	1	—"—	22	—"—
59 П	ПОДКЛАДНАЯ ДОСКА, ВКЛАДЫШИ	50×100	—	—	П.М.	0.0050	3.0	100.4	0.5020	0.301	134.5	0.6725	0.403	3	—"—	22	ПАКЕТАМИ
812 П	ОБВЯЗКА ИЗ БРУСЬЕВ	100×150	—	—	"	0.0150	9.0	33.2	0.4980	0.299	50.7	0.7605	0.456	2	—"—	22	—"—
512 П.	ПОДКЛАДНАЯ ДОСКА	50×150	—	—	"	0.0075	4.5	—	—	—	1.1	0.0083	0.005	3	—"—	22	—"—
								ИТОГО:	1.8394	1.106		2.6603	1.596				
ВСЕГО НА ЗДАНИЕ ИЗДЕЛИЙ И ДЕТАЛЕЙ В ЗАГОТОВКАХ:									4.0583	2.376		5.6741	3.279				
ЗАВОДСКОЙ РАСХОД ПИЛОМАТЕРИАЛОВ С УЧЕТОМ ОТХОДОВ ПРИ РАСКРОЕ:									5.0323			6.9615					
НА 1 М² ОБЩЕЙ ПЛОЩАДИ:									0.80			0.83					

ПРИМЕЧАНИЕ: СВОДНАЯ СПЕЦИФИКАЦИЯ СОСТАВЛЕНА ДЛЯ НОРМАТИВНОЙ СНЕГОВОЙ НАГРУЗКИ 150 КГ/М²

СКОБЯНЫЕ ИЗДЕЛИЯ:

NN П. П.	НАИМЕНОВАНИЕ И ГОСТ	КОЛ-ВО НА ЗДАНИЕ НА III ОЧКА	КОЛ-ВО НА ЗДАНИЕ НА IV ОЧКА	ПРИМЕЧАНИЕ
1	ПЕТЛИ ПНЦ 130 ГОСТ 5088-72	6	8	
2	ЗАМОК ЗВ1 ГОСТ 5089-73*	3	4	
3	РУЧКИ РС100 ГОСТ 5087-72	6	10	
4	ОСТАНОВ ДВЕРНОЙ ГОСТ 5091-72	3	4	

ПРОЧИЕ МАТЕРИАЛЫ

NN П. П.	НАИМЕНОВАНИЕ И ГОСТ	ЕД. ИЗМ.	КОЛ-ВО НА ЗДАНИЕ НА III ОЧКА	КОЛ-ВО НА ЗДАНИЕ НА IV ОЧКА	ПРИМЕЧАНИЕ
1.	ДРЕВЕСНОВОЛОКНИСТАЯ ПЛИТА ТВЕРДАЯ				
	ГОСТ 4598-74 МАРКИ Т-400 ИЛИ Т-350 Т. 4 ММ.	М²	3.3	4.1	

ГИПРОЛЕСПРОМ г. Москва

Гл. инж. пр-та ИЗБОВСКАЯ
Нач. отдела ГОРДЕНКО
Гл. конструкт. СЕРКОВ
Рук. группы конст. МАТЫЦИНА
Рук. группы техн. ЗОТОВА.

Испол. НИКОЛАЕВА
Проверил МАТЫЦИНА
Сверил ШЕМШУРИНА

Архивный № / Заказ №

1976 | Надворные и хозяйственные постройки для поселков промышленных предприятий. Уборные и мусоросборники | Уборная на 3 и 4 очка. Сводная спецификация /вариант щитовой конструкции/ | Типовой проект 191-115-92 | Альбом I | Лист IX

ИЗДЕЛИЯ

Марка	Наименование	Размеры в мм Т	Ш	ДЛ.	Ед. измер.	Кубатура ед. изм. м³	Вес ед. изм. кг	Количество на здание на III очка шт. или п.м.	м³	тонн	на IV очка шт. или п.м.	м³	тонн	Поставка	ГОСТ или альбом
1	2	3	4	5	6	7	8	9	10	11	12	13	14	15	16
ИД-4Н	Дверной блок	94	886	2298	шт.	0.1130	61.0	3	0.3390	0.183	4	0.4520	0.244	Поштучно	По проекту альбом II
						Итого:			0.3390	0.183		0.4520	0.244		

ДЕТАЛИ СТРОГАНЫЕ

Марка	Наименование	Сечение в мм до строжки	после строжки	Длина в мм	Ед. изм.	Кубатура ед. изм. м³	Вес ед. изм. кг	Количество на здание на III очка шт. или п.м.	м³	тонн	на IV очка шт. или п.м.	м³	тонн	Группа качеств древес. ГОСТ	Антисептирован.	Абсол. влажн. %	Поставка
1	2	3	4	5	6	7	8	9	10	11	12	13	14	15	16	17	18
Ю07-11	Наличники	16×80	13×74	1100	шт.	0.0014	0.7	3	0.0042	0.021	4	0.0056	0.028	ГОСТ 8242-75	—	12	пакетами
Ю07-24	Наличники	16×80	13×74	2400	шт.	0.0031	1.5	8	0.0248	0.012	8	0.0248	0.012	—"—	—	12	—"—
009п	Доски обшивки	16×100	13×94	—	п.м.	0.0016	0.8	325.0	0.5200	0.260	384.0	0.6144	0.307	—"—	—	12	—"—
П39п	Доски пола, доски обшивки стульчака	32×100	28×94	—	"	0.0032	1.6	76.9	0.2429	0.121	115.5	0.3696	0.185	—"—	—	12	—"—
В514п	Доски настила стульчака	50×150	44×144	—		0.0075	3.7	20.8	0.1560	0.077	27.7	0.2078	0.102	2	обмазка пастой №-260	15	—"—
						Итого:			0.9479	0.491		1.2222	0.634				

ДЕТАЛИ НЕСТРОГАНЫЕ

Марка	Наименование	Сечение в мм до строжки	после строжки	Длина в мм	Ед. изм.	Кубатура ед. изм. м³	Вес ед. изм. кг.	Количество на здание на III очка шт. или п.м.	м³	тонн	на IV очка шт. или п.м.	м³	тонн	Группа качеств древес. ГОСТ	Антисептирование	Абсол. влажн. в %	Поставка
1	2	3	4	5	6	7	8	9	10	11	12	13	14	15	16	17	18
03п	Нащельник	16×40	—	—	п.м.	0.0006	0.4	1.0	0.0006	0.001	2.0	0.0012	0.001	3	—	22	пакетами
21п	Рейка	25×25	—	—	"	0.0006	0.4	2.5	0.0015	0.001	5.1	0.0031	0.002	3	—	22	—"—
24п	Рейка обоймы	25×50	—	—	"	0.0013	0.8	4.2	0.0056	0.003	8.4	0.0109	0.007	3	ВГХ	22	—"—
29п	Доски настила, обшивка	25×100	—	—	—"—	0.0025	1.5	207.04	0.5176	0.311	293.41	0.7335	0.440	3	ВГХ	22	—"—
54п	Черепные бруски, обвязки, стойки	50×50	—	—	—"—	0.0025	1.5	64.9	0.1623	0.097	108.26	0.2707	0.162	2	ВГХ	22	—"—
59-27	Стропильная нога	50×100	—	2700	шт.	0.0135	8.1	7	0.0945	0.057	9	0.1215	0.073	1	—	22	поштучно
59-26	Балки	50×100	—	2600	—"—	0.0130	7.8	—	—	—	6	0.0780	0.047	1	ВГХ	22	—"—
59-38	Балки	50×100	—	3810	—"—	0.0191	11.5	3	0.0573	0.036	—	—	—	1	ВГХ	22	—"—
59п	Подкладная доска, вкладыши, обвязка по рамам	50×100	—	—	п.м.	0.0050	3.0	140.6	0.7025	0.422	189.1	0.9455	0.567	3	ВГХ	22	пакетами
59-8	Ригель	50×100	—	850	шт.	0.0043	2.6	3	0.0129	0.008	4	0.0172	0.010	2	ВГХ	22	—"—

1	2	3	4	5	6	7	8	9	10	11	12	13	14	15	16	17	18
812 п	Обвязка из брусьев	100×150	—	—	п.м.	0.0150	9.0	33.22	0.4983	0.300	50.72	0.7608	0.456	2	ВГХ	22	пакетами
512 п	Подкладная доска	50×150	—	—	п.м.	0.0075	4.6	—	—	—	1.1	0.0083	0.005	3	ВГХ	22	—"—
09 п	Доски обшивки	16×100	—	—	п.м.	0.0016	1.0	113.4	0.1814	0.113	170.0	0.2720	0.170	3	—	22	—"—
59-29	Стойка	50×100	—	2950	шт.	0.0148	8.9	16	0.2368	0.142	21	0.3108	0.187	1	ВГХ	22	—"—
59-28	—"—	50×100		2820	"	0.0141	8.5	4	0.0564	0.034	5	0.0705	0.043	1	ВГХ	22	—"—
59-27	—"—	50×100		2700	"	0.0135	8.1	4	0.0540	0.032	5	0.0675	0.040	1	ВГХ	22	—"—
59-25	—"—	50×100		2500	"	0.0125	7.5	13	0.1625	0.098	17	0.2125	0.128	1	ВГХ	22	—"—
								Итого:	2.7441	1.654		3.8840	2.338				
Всего на здание изделий и деталей в заготовках:									4.0310			5.5582					
Заводской расход пиломатериалов с учетом отходов при раскрое:									4.9984			6.8922					
на 1 м² общей площади:									0.77			0.80					

Прочие материалы

NN п.п.	Наименование и ГОСТ	Ед. изм.	Кол-во на здание		Примечание
			на III очка	на IV очка	
1	Древесноволокнистая плита				
	твердая ГОСТ 4598-74 марки				
	Т-400 или Т-350 т. 4 мм	м²	37.04	47.52	

Примечания: Сводная спецификация составлена для нормативной снеговой нагрузки 150 кг/м².

Скобяные изделия см. лист IX

Гл. инж. пр-та	Язовская				
Нач. отдела	Гордиенко				
Гл. констр.	Серков				
Рук. группы	Матыцина				
Рук. гр-пы техн	Зотова				
№	Заказ	№	М		
Матыцина					
Проверил	Шемшурина				
Сверил					

Гипролеспром г. Москва

1976	Надворные и хозяйственные постройки для поселков промышленных предприятий. Уборные и мусоросборники	Уборная на 3 и 4 очка. Сводная спецификация (вариант каркасной конструкции)	Типовой проект 191-115-92	Альбом I / Лист XI

16143-01 12

Изделия

Марка	Наименование	Размеры в мм Т	Ш	Дл	Ед. измер.	Кубатура ед. изм. м³	Вес ед. изм. кг	Количество на здание: Мусоросборник шт. или п.м.	м³	тонн	Навес для мусоросборников /щитов. конструкции/ шт. или п.м.	м³	тонн	Навес для мусоросборников /каркасной конструкции/ шт. или п.м.	м³	тонн	Поставка	ГОСТ или альбом
1	2	3	4	5	6	7	8	9	10	11	12	13	14	15	16	17	18	19
НХ-8	Щит глухой	117	1197	2648	шт	0.1015	62.5	—	—	—	1	0.1015	0.063	—	—	—	поштучно	по проекту альбом I лист
НХ-8л	——"——	117	1197	2648	—"—	0.1015	62.5	—	—	—	1	0.1015	0.063	—	—	—	—"—	—"—
НХ-9	——"——	117	1197	2887	—"—	0.1089	67.0	—	—	—	1	0.1089	0.067	—	—	—	—"—	—"—
НХ-9л	——"——	117	1197	2887	—"—	0.1089	67.0	—	—	—	1	0.1089	0.067	—	—	—	—"—	—"—
НХ-11	——"——	117	1197	2420	—"—	0.0908	55.9	—	—	—	3	0.2724	0.168	—	—	—	—"—	—"—
						Итого						0.6932	0.428					

Детали строганые

Марка	Наименование	Сечение в мм до строжки	после строжки	Длина в мм	Ед. изм.	Кубатура ед. изм. м³	Вес ед. изм. кг	Количество на здание: Мусоросборник шт. или п.м.	м³	тонн	Навес для мусоросборников /щитовой конструкции/ шт. или п.м.	м³	тонн	Навес для мусоросборников /каркасной конструкции/ шт. или п.м.	м³	тонн	Группа качества древес. ГОСТ	Антисептирован.	Абсол. влаж. в %	Поставка
1	2	3	4	5	6	7	8	9	10	11	12	13	14	15	16	17	18	19	20	21
009п	Доски заделки, доски обшивки	16х100	13х94	—	п.м.	0.0016	0.8	11.2	0.0179	0.009	120.0	0.1920	0.096	347.1	0.5554	0.278	ГОСТ 8242-75	—	12	пакетам
039п	Доски обшивки	32х100	28х94	—	—"—	0.0032	1.6	72.5	0.2320	0.116	—	—	—	—	—	—	—"—	—	12	—"—
						Итого:			0.2499	0.125		0.1920	0.096		0.5554	0.278				

Детали нестроганые

Марка	Наименование	Сечение в мм до строжки	после строжки	Длина в мм	Ед. изм.	Кубатура ед. изм. м³	Вес ед. изм. кг	Количество на здание: Мусоросборник шт. или п.м.	м³	тонн	Навес для мусоросборников /щитовой конструкции/ шт. или п.м.	м³	тонн	Навес для мусоросборников /каркасной конструкции/ шт. или п.м.	м³	тонн	Группа качест. древес. ГОСТ	Антисептирован	Абсол. влаж. в %	Поставка
1	2	3	4	5	6	7	8	9	10	11	12	13	14	15	16	17	18	19	20	21
39 п	Доски настила	32х100	—	—	п.м.	0.0032	1.9	—	—	—	174.5	0.5584	0.332	—	—	—	3	ВГХ	22	пакетам
54 п	Шпонка	50х50	—	—	—"—	0.0060	3.6	12.1	0.0726	0.044	—	—	—	—	—	—	3	—	22	—"—
59-36	Распорка	50х100	—	3600	шт.	0.0180	10.8	—	—	—	1	0.0180	0.011	1	0.0180	0.011	2	ВГХ	22	—"—
59-28	Стойка	50х100	—	2820	—"—	0.0141	8.5	—	—	—	—	—	—	2	0.0282	0.017	1	—"—	22	—"—
59-27	Стойка	50х100	—	2700	—"—	0.0135	8.1	—	—	—	—	—	—	2	0.0270	0.016	1	—"—	22	—"—
59-26	——"——	50х100	—	2600	—"—	0.0130	7.8	—	—	—	—	—	—	2	0.0260	0.015	1	—"—	22	—"—
59-25	——"——	50х100	—	2500	—"—	0.0125	7.5	—	—	—	—	—	—	2	0.0250	0.015	1	—"—	22	—"—
59-21	Нашивная доска	50х100	—	2100	—"—	0.0105	6.3	—	—	—	2	0.0210	0.013	2	0.0210	0.013	3	—"—	22	поштучно

1976	Надворные и хозяйственные постройки для поселков промышленных предприятий Уборные и мусоросборники	Мусоросборник. Навес для мусоросборника Сводная спецификация /Вариант щитовой и каркасной конструкции/	Типовой проект 191-115-92	Альбом I	Лист XII

15.63-0-11

1.	2	3	4	5	6	7	8	9	10	11	12	13	14	15	16	17	18	19	20	21
59-23	Стойка	50×100	—	2300	шт	0.0115	6.9	—	—	—	—	—	—	9	0.1035	0.062	1	ВГХ	22	пакетами
59 п	Обвязка, вкладыш, накладка, шпонка	50×100	—	—	п.м	0.0050	3.0	1.1	0.0055	0.003	26.8	0.1340	0.080	41.8	0.2090	0.125	2	—	22	—"—
512-36	Стропила	50×150	—	3600	шт	0.0270	16.2	—	—	—	4	0.1080	0.065	—	—	—	1	—	22	Поштучно
512 п	Вкладыш	50×150	—	—	п.м	0.0075	4.5	—	—	—	7.8	0.0585	0.035	—	—	—	3	—	22	пакетами
89-40	Прогон	100×100	—	4000	шт	0.0400	24.0	—	—	—	1	0.0400	0.024	1	0.0400	0.024	1	—	22	Поштучно
89-30	Стойка	100×100	—	3000	ч	0.0300	18.0	—	—	—	2	0.0600	0.036	2	0.0600	0.036	1	Об маст пастой ФГ-200	22	—"—
89-22	Подбалка	100×100	—	2180	ч	0.0218	13.1	—	—	—	1	0.0218	0.013	1	0.0218	0.013	1	—	22	пакетами
89-15	Подкос	100×100	—	1500	ч	0.0150	9.0	—	—	—	2	0.0300	0.018	2	0.0300	0.018	1	—	22	—"—
514 п	Упор	50×200	—	—	п.м.	0.0100	6.0	1.1	0.0110	0.007	—	—	—	—	—	—	2	—	22	—"—
						Итого:			0.0891	0.054		1.0497	0.627		0.6095	0.365				
	Всего на здание изделий и деталей в заготовках:								0.3390	0.179		1.9349	1.151		1.1649	0.643				
	Заводской расход пиломатериалов с учетом отходов при раскрое:								0.4204			2.3993			1.4445					
	на 1 м² общей площади:								0.38			0.29			0.17					

Примечание: Сводная спецификация составлена для нормативной снеговой нагрузки 150 кг/м²

Скобяные изделия

NN п. п.	Наименование и ГОСТ	Количество на здание: мусоросборник	Навес для мусоросборника щитовой конст.	Навес для мусоросборника каркасной конст.	Примечание
1	Ручки скобы РС-100 ГОСТ 5089-72	3			
2	Задвижка 3т ГОСТ 5090-73	2			
3	Петля ПНО-110	2			

Прочие материалы

NN п. п.	Наименование и ГОСТ	Един. изм.	Количество на здание: мусоросборник	Навес для мусоросборника щитовой конст.	Навес для мусоросборника каркасной конст.	Примечание
1.	Древесноволокнистая плита твердая ГОСТ 4598-74 марки Т-400 или Т-350 толщ. 4 мм	м2.			16.2.	

1976	Надворные и хозяйственные постройки для поселков промышленных предприятий уборные и мусоросборники	Мусоросборник. Навес для мусоросборника сводная спецификация (вариант щитовой и каркасной конструкции)	Типовой проект 191-115-92	Альбом I	Лист XIII

Гипролеспром г. Москва

Нач. отдела Гордиенко; Гл. констр. Серков; Рук. группы конст. Матыцина; Рук. группы техн. Зотова; Проверил Матыцина; Сверил Шемшурина; Разработал Шемшурина; Н. контр. Шемшурина; № заказа; № м.

16143-01 15

Фасад в осях „1-2"

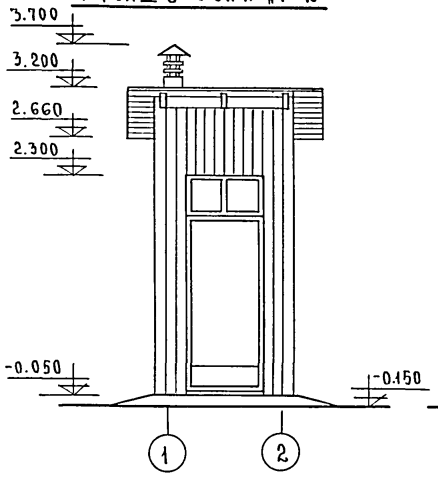

Фасад в осях „1-4"

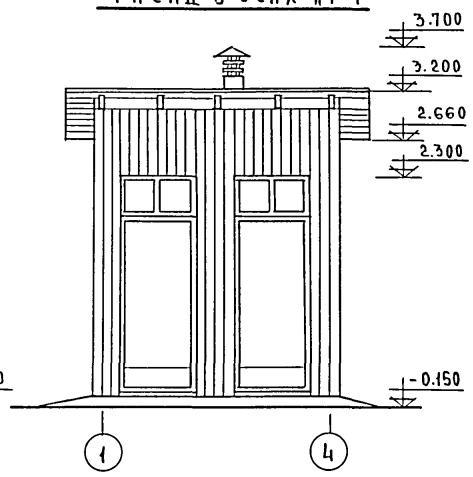

Фасад в осях „2-1"

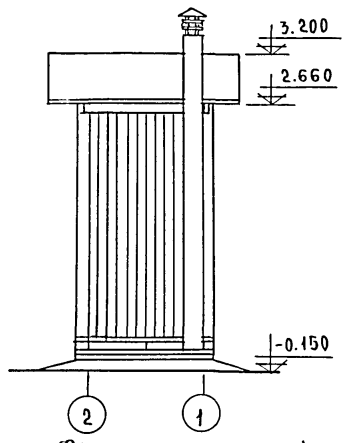

Фасад в осях „4-1"

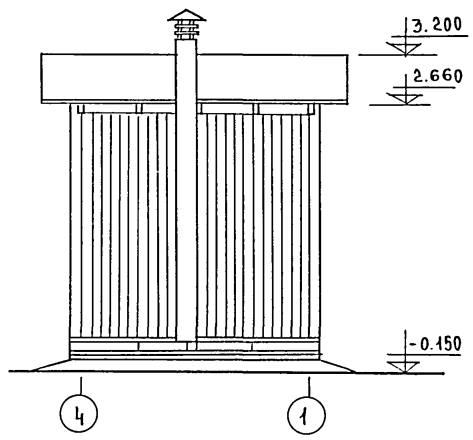

План

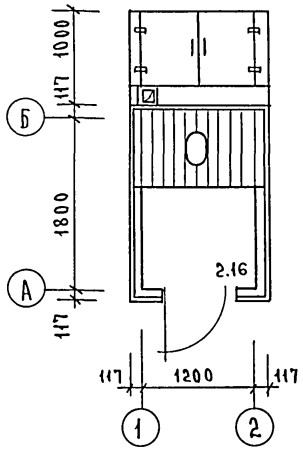

План

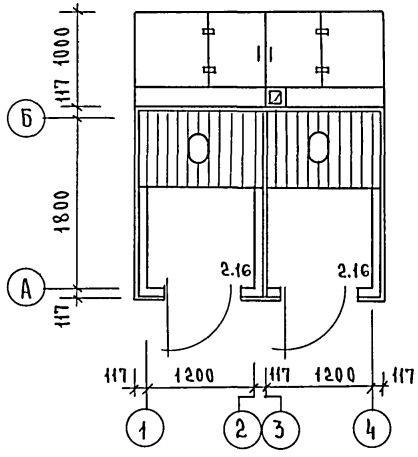

Фасады по осям 2,4
(по оси 1- зеркально)

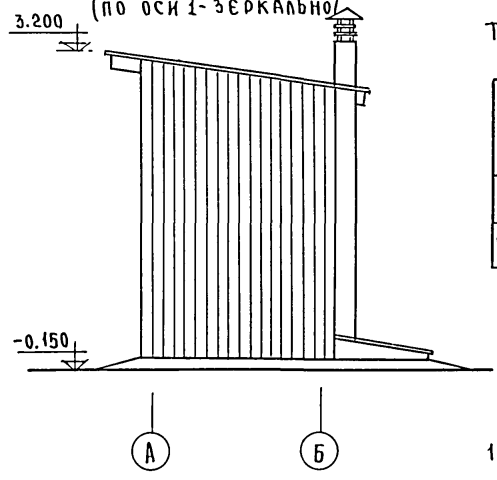

Технико-экономические показатели

Типы уборных	Площадь застройки м²	Общая площадь м²	Строительный объем м³
на 1 очко	2.86	2.16	8.30
на 2 очка	5.5	4.32	16.0

Примечания:

1. Монтажные планы см. листы АС-3; АС-8

1976	Надворные и хозяйственные постройки для поселков промышленных предприятий. Уборные и мусоросборники	Уборные на 1 и 2 очка. Планы. Фасады. Технико-экономические показатели.	Типовой проект 191-115-92	Альбом I	Лист АС-1

План фундаментов

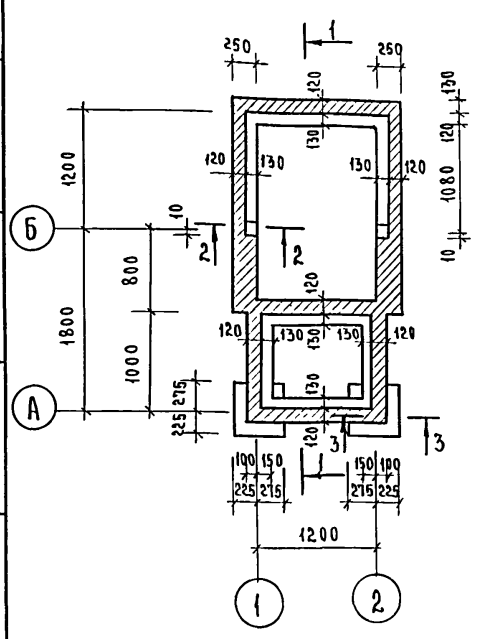

План цокольного перекрытия

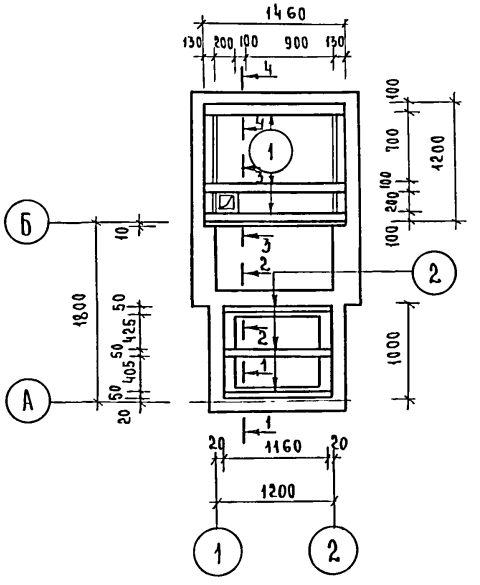

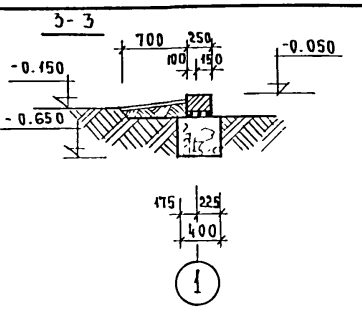

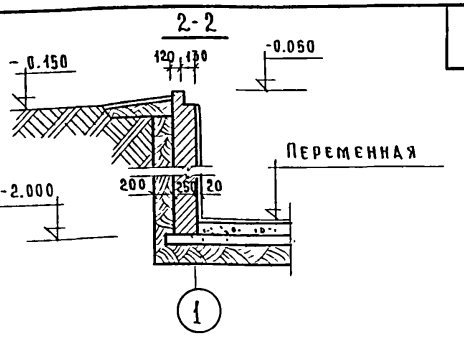

Спецификация к плану стропил

NN пп	Марка	Наименование	Размеры в мм			Ед. изм.	Кол-во	Примечание
			Т	Ш	Дл			
1	59-27	Стропильная нога	50	100	2700	шт.	3	ГОСТ 8486-66
2	59п	Вкладыши	50	100	—	пм	2,2	—"—
3	29п	Доски настила	25	100	—	"	55	—"—
4	В-1	Вентиляционный короб	—	—	—	шт.	1	см. лист АС-6

Спецификация к плану цокольного перекрытия

	Марка	Наименование	Размеры в мм			Ед. изм.	Кол-во	Примечание
			Т	Ш	Дл.			
1	812п	Обвязка	100	150	—	п.м.	12.8	ГОСТ 8486-66
2	из 59-12	Балки	50	100	1150	шт.	3	—"—
5	54п	Бруски обвязки, черепные бруски	50	50	—	пм	15	—"—
6	В 512п	Доски настила стульчака	44	144	—	"	6.6	—"—
7	П 39п	Доски пола, доски обшивки стульчака	28	94	—	"	22.7	ГОСТ 8242-75
8	29п	Доски заделки	25	100	—	"	3.0	ГОСТ 8486-66
4	59п	Доски заделки	50	100	—	"	3.0	—"—

Сечение 1-1

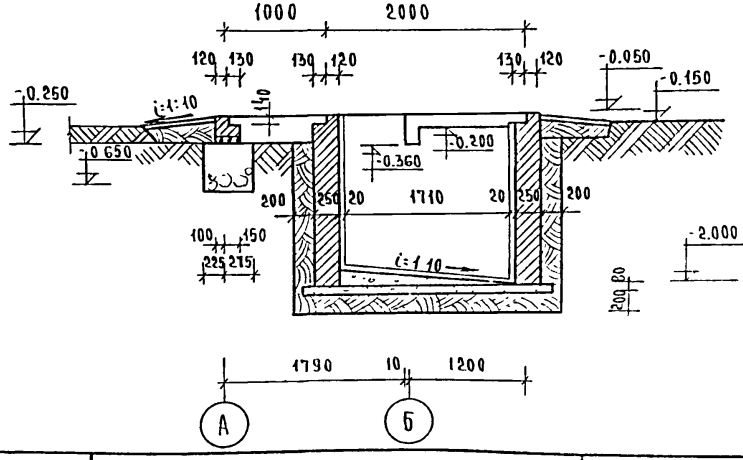

План стропил

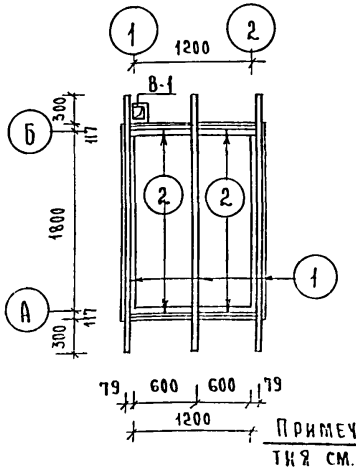

Примечание: Сечения 1-1; 2-2; 3-3 и 4-4 и номера позиций плана цокольного перекрытия см. лист АС-16. Крышки выгреба К-1; К-2 и вентиляционный короб В-1 см. лист АС-16

1976	Надворные и хозяйственные постройки для поселков промышленных предприятий. Уборные и мусоросборники	Уборная на 1 очко. План фундаментов. Сечения. План цокольного перекрытия. План стропил. Спецификации.	Типовой проект 191-115-92	Альбом I	Лист АС-2

Гипролеспром г. Москва

Гл. инж. пр-та Изовская; Нач. отдела Гордиенко; Гл. конструкт. Серков; Рук. группы Матыцина; Проектиров. Тумакова; Исполнил Чумакова; Проверил Матыцина; Сверил Шемшурина; № заказ; № М

16143-01 17

План /щитовой конструкции/

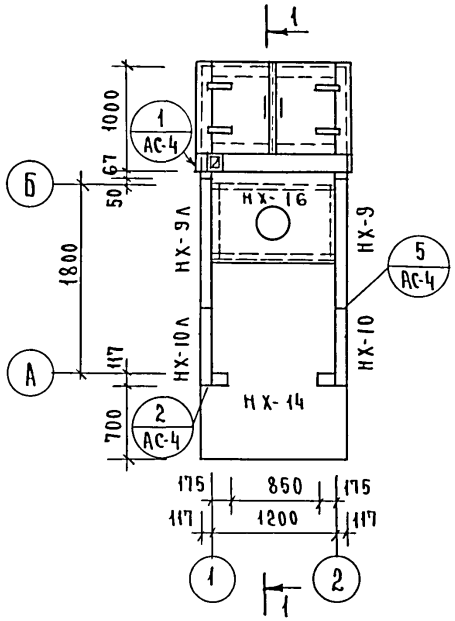

План /каркасной конструкции/

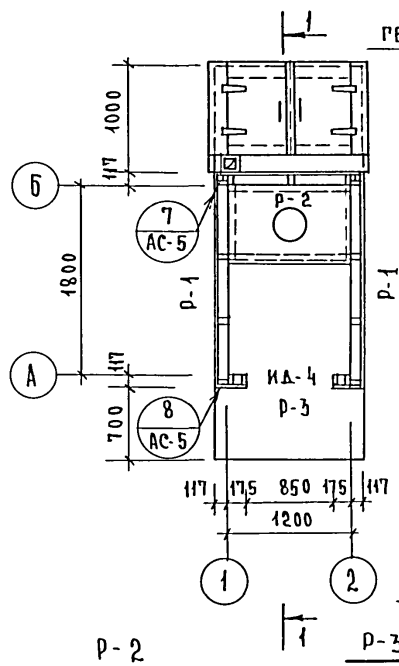

Узел 1

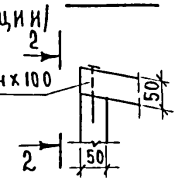

По 2-2

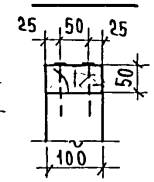

Узел 2

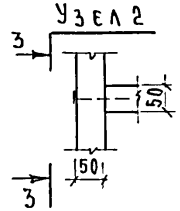

По 3-3

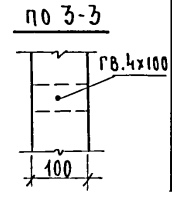

Узел 3

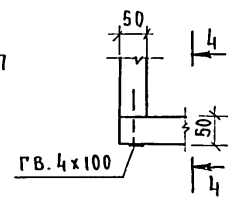

По 4-4

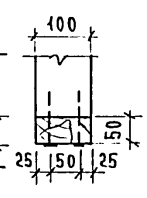

Р-1 /2 шт/

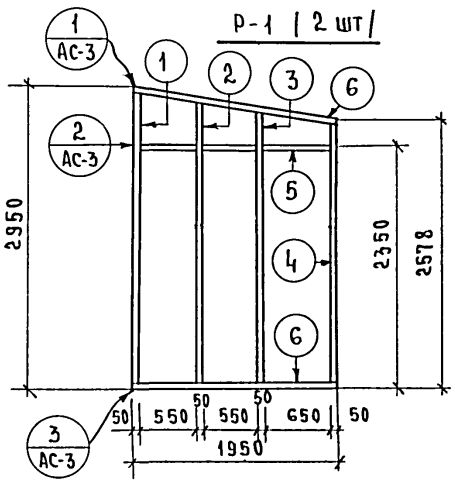

Р-2

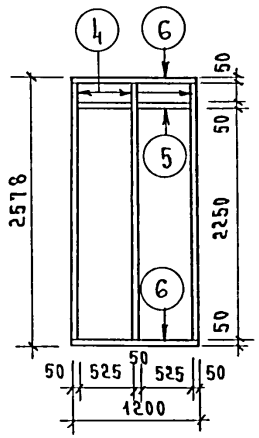

Р-3

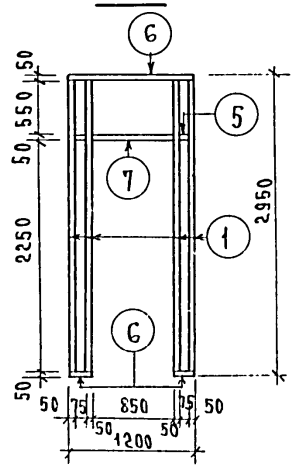

Спецификация к монтажному плану щитовой конструкции

NN п.п.	Марка	Наименование	Размеры в мм Т	Ш	Дл	Ед. изм.	Кол-во	Примечание
1	НХ-9 / НХ-9А	Щит глухой	117	1197	2887	шт	1 / 1	Альбом I лист 3
2	НХ-10 / НХ-10А	——— " ———	117	747	3020	"	1 / 1	Альбом I лист 4
3	НХ-14	Щит с дверью ИД-4 П	117	1197	3020	"	1	Альбом I лист 6
4	НХ-16	Щит глухой	117	1197	2648	"	1	Альбом I лист 8
5	59-П	Обвязка по щитам верхняя и нижняя	50	100	—	п.м.	12.94	ГОСТ 8486-66
6	54 П	Стойки	50	50	—	"	5.2	—"—
7	009 П	Доски заделки / пилястры /	13	94	—	"	36.0	ГОСТ 8242-75
8	К-1 / К-2	Крышка вырреба	—	—	—	комп.	1 / 1	См. лист АС-6
	Т-400 или Т-350	Твердая древесно-волокнистая плита	4 мм	—	—	$м^2$	1.5	ГОСТ 4598-74

Спецификация к монтажному плану каркасной конструкции

NN п.п.	Марка	Наименование	Размеры в мм Т	Ш	Дл	Ед. изм.	Кол-во	Примечание
1	Р-1	Рама каркаса	—	—	—	шт.	2	См. лист АС-3
2	Р-2	Рама каркаса	—	—	—	"	1	—"—
3	Р-3	Рама каркаса	—	—	—	"	1	—"—
4	ИД-4	Дверной блок	—	—	—	"	1	
5	59 П	Обвязка верхняя и нижняя	50	100	—	п.м.	12.94	ГОСТ 8486-66
6	Из 54-26	Стойки	50	50	2578	шт	2	—"—
7	009 П	Доски обшивки	13	94	—	п.м.	190	ГОСТ 8242-75
8	Т-350 или ДВП	Твердая древесно-волокнистая плита	4 мм	—	—	$м^2$	16.08	ГОСТ 4598-74
9	НОП-20 / НОП-11	Наличники	13	74	2400 / 1100	шт.	2 / 1	—"—
10	К-1 / К-2	Крышка вырреба	—	—	—	комп	1	См. лист АС-6

Спецификация к рамам каркаса

NN поз.	Марка	Наименование	Сечение	Ед. изм	Р-1 /2 шт/ Кол-во на раму	Р-1 /2 шт/ Кол-во на здание	Р-2 Кол-во на раму	Р-2 Кол-во на здание	Р-3 Кол-во на раму	Р-3 Кол-во на здан.	Итого на здание	Примечание
1	Из 59-29	Стойка	50х100х2850	шт.	1	2	—	—	4	4	6	ГОСТ 8486-66
2	Из 59-28	——— " ———	50х100х2730	"	1	2	—	—	—	—	2	—"—
3	Из 59-27	——— " ———	50х100х2615	"	1	2	—	—	—	—	2	—"—
4	Из 59-25	——— " ———	50х100х2478	"	1	2	3	3	—	—	5	—"—
5	59 П	Вкладыш	50х100	п.м.	1.75	3.5	1.05	1.05	0.15	0.15	4.7	—"—
6	59 П	Верхняя и нижняя обвязка	50х100	"	3.95	7.9	2.4	2.4	1.55	1.55	11.85	—"—
7	59-8	Ригель	50х100х850	шт.	—	—	—	—	1	1	1	—"—

1976	Надворные и хозяйственные постройки для поселков промышленных предприятий. Уборные и мусоросборники	Уборная на 1 очко. Монтажные планы (для вариантов щитовой и каркасной конструкции) / рамы каркасов стен. Узлы рам. Спецификации	Типовой проект 191-115-92	Альбом I	Лист АС-3

16443-01 18

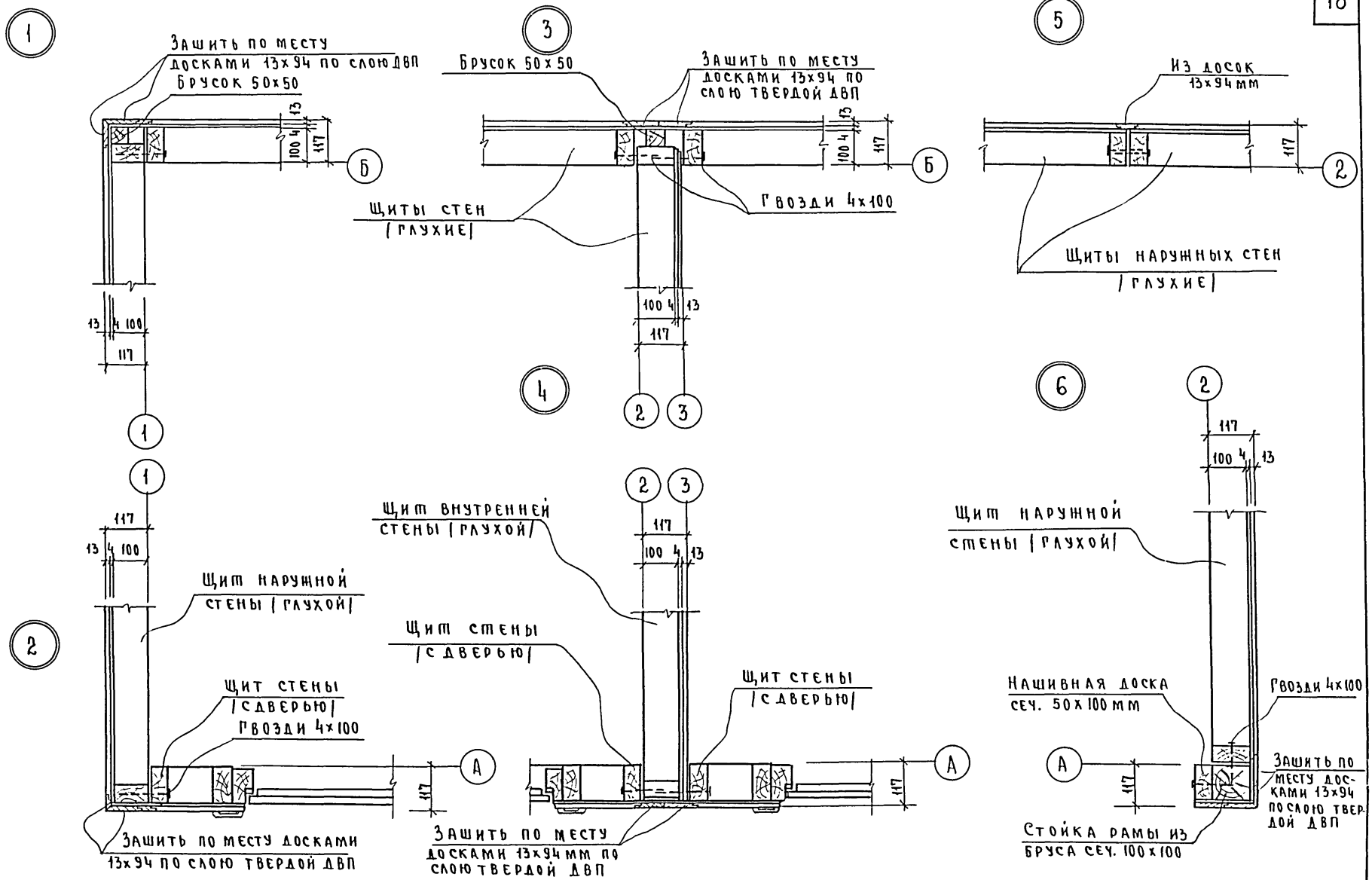

1976	Надворные и хозяйственные постройки для поселков промышленных предприятий Уборные и мусоросборники	Узлы планов 1÷6 (вариант щитовой конструкции)	Типовой проект 191-115-92	Альбом I	Лист АС-4

ГИПРОЛЕСПРОМ г. Москва

Гл. инж. пр-та	Язовская	Проектир.	Серков	Архивный	
Нач. отдела	Гордиенко	Исполнил	Серков	N	
Гл. констр.	Серков	Проверил	Матыцина	Заказ	
Рук. группы	Матыцина	Сверил	Шемшурина	N	
				М 1:10	

16143-01 19

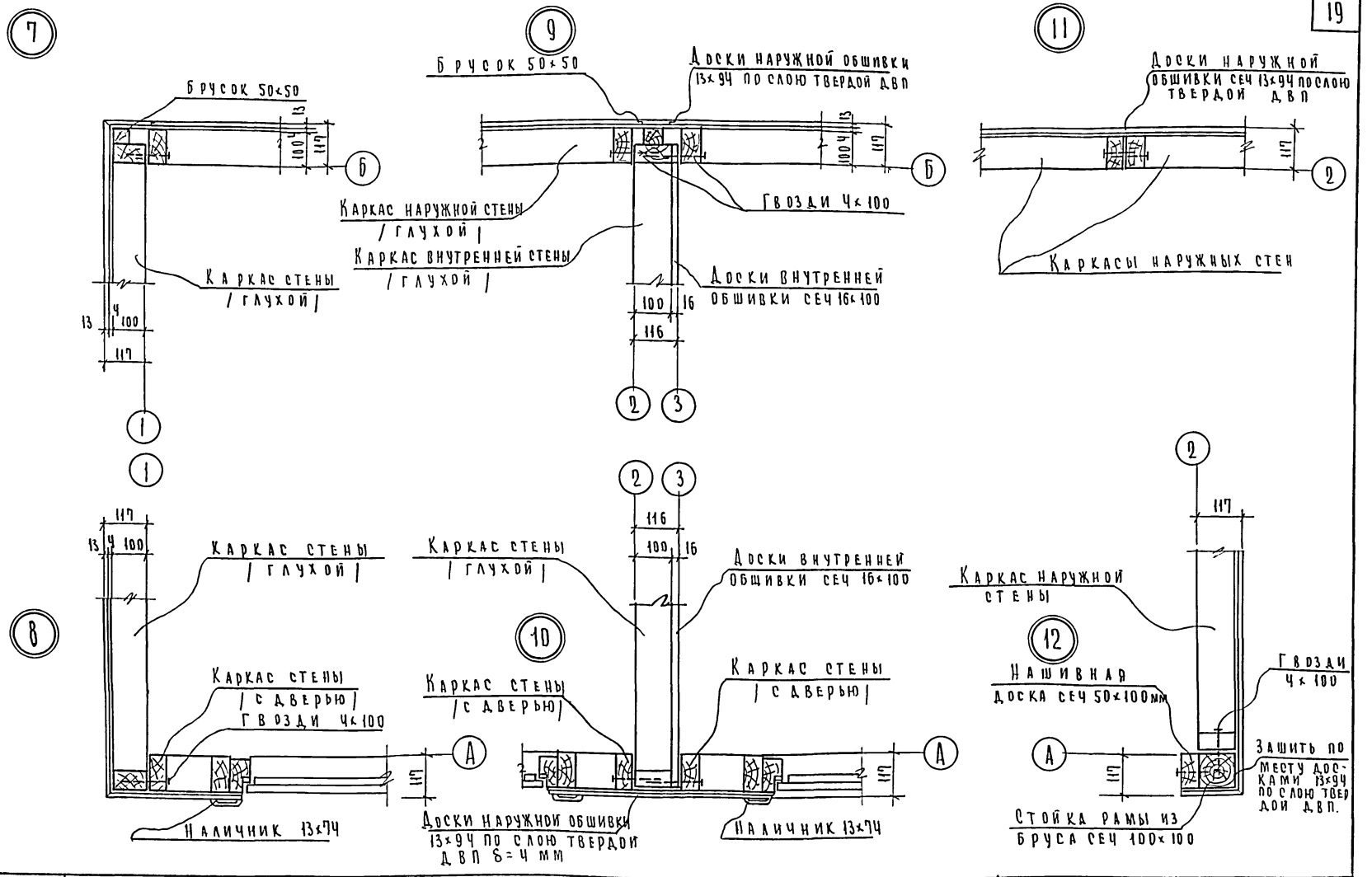

1976	Надворные и хозяйственные постройки для поселков промышленных предприятий. Уборные и мусоросборники	Узлы планов 7 ÷ 12. / Вариант каркасной конструкции /	Типовой проект 191-115-92	Альбом I	Лист АС-5

14143-01 20

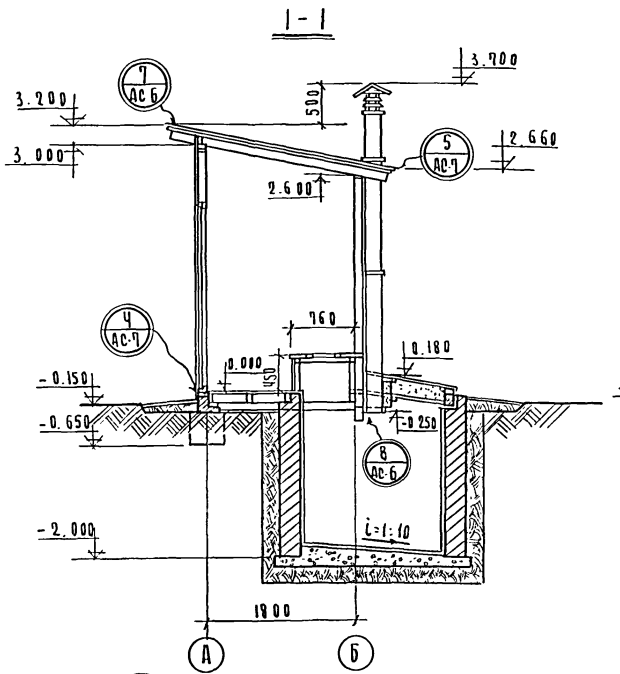

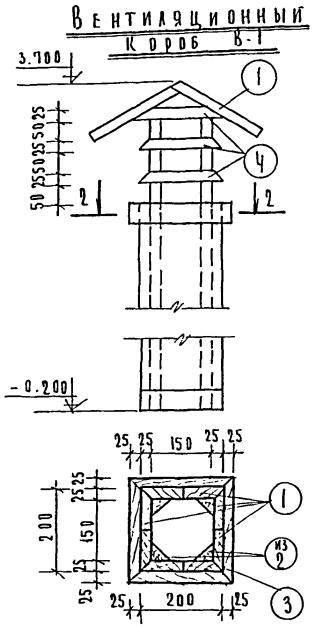

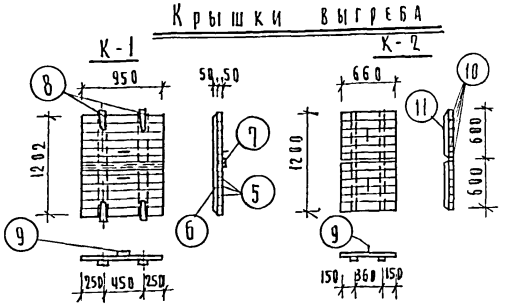

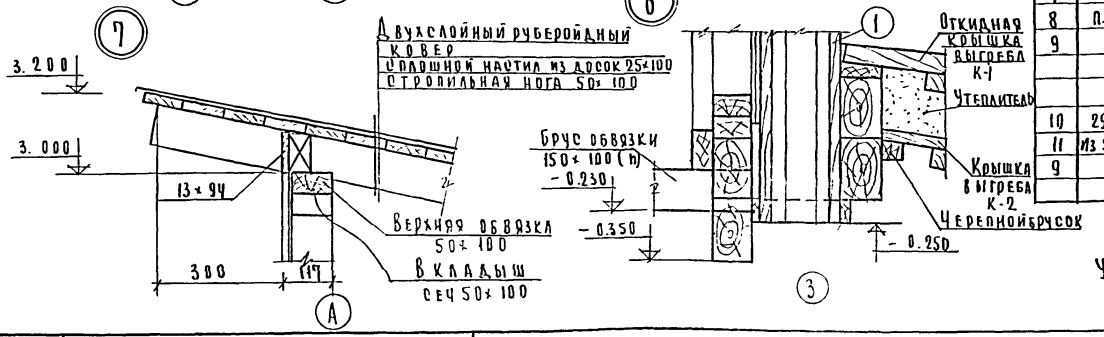

Спецификация

NN поз	Марка	Наименование	Размеры в мм Т	Ш	Дл	Ед. изм	Количество	Примечание
		Вентиляционный короб В-1						
1	29п	Доски обшивки	25	100	—	пм	32.6	ГОСТ 8486-66
2	54в	Бруски	50	50	—	"	7.2	—"—
3	24п	Рейка обоймы	25	50	—	"	4.0	—"—
4	21п.	Рейка	25	25	—	"	2.4	—"—
		Откидная крышка выгреба К-1						
5	из 59а	Доска	50	100	950	шт	12	ГОСТ 8486-66
6	из 59в	Доска	50	100	600	"	4	—"—
7	03п	Нащельник	16	40	950	"	1	—"—
8	п-1	Петля				шт	4	по прейск.
9		Ручка-скоба РС-100				"	2	ГОСТ 5087-72
		Крышка выгреба К-2						
10	29п	Доска	25	100	660	шт	12	ГОСТ 8486-66
11	из 59а	Брусок	50	50	600	шт	4	"
9		Ручка-скоба РС-100					2	ГОСТ 5087-72

Примечание:

Узлы „4 и 5" см. на листе АС-7

1976	Надворные и хозяйственные постройки для поселков промышленных предприятий. Уборные и мусоросборники.	Уборная на 1 очко. Разрез 1-1, узлы разреза, вентиляционный короб В-1, крышки выгреба К-1 и К-2, спецификации	Типовой проект 191-115-92	Альбом	Лист АС-6

Гипролеспром г. Москва

Нач. отдела Гордиенко; Гл. конструктор Серков; Рук. группы Матыцина А.; Исполнил Шемшурина; Проверил Матыцина; Заказ №; М 1:50; 1:10

16143-01 31

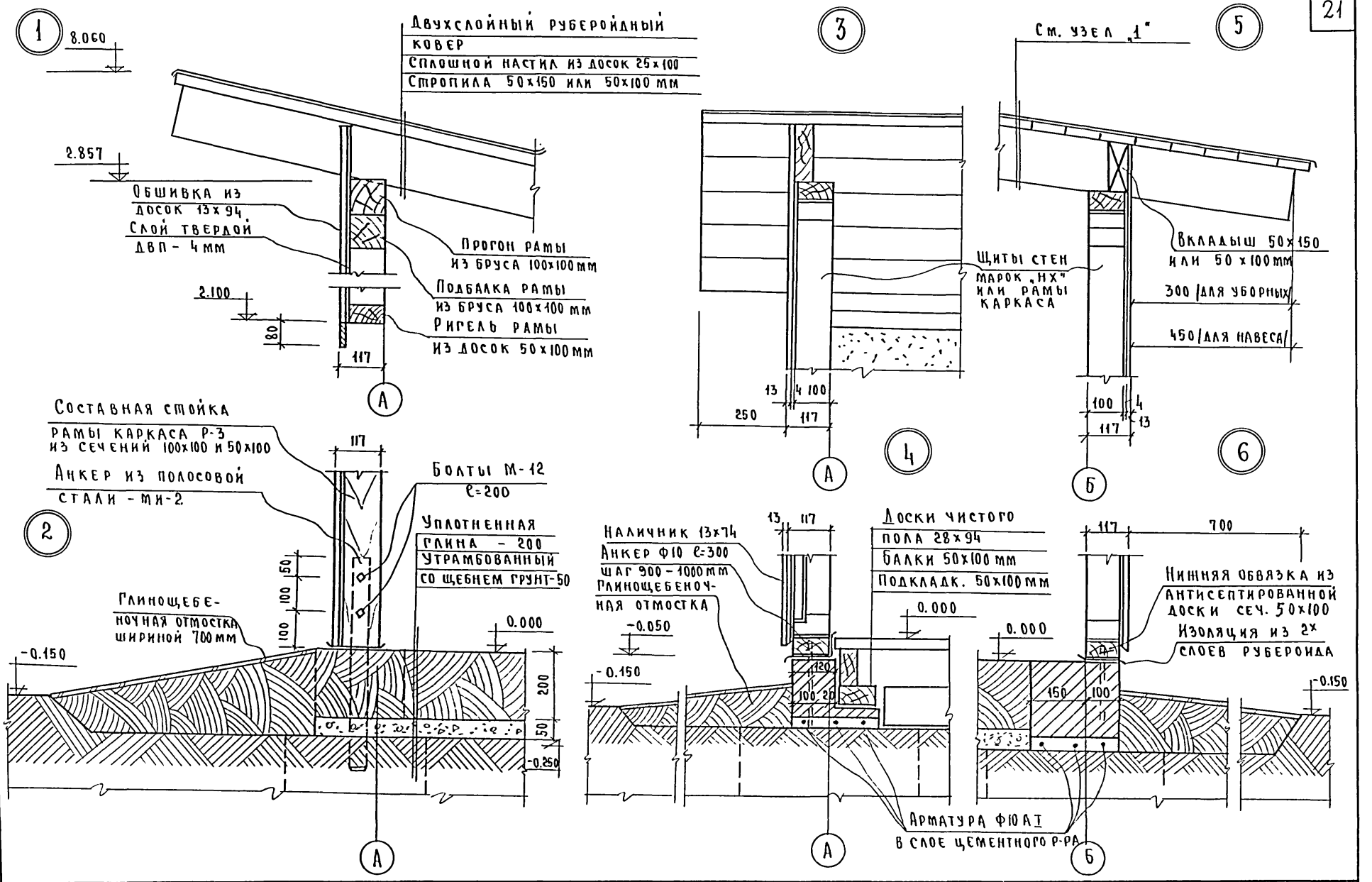

1976	Надворные и хозяйственные постройки для поселков промышленных предприятий Уборные и мусоросборники	Узлы разрезов 1÷6 /для вариантов щитовой и каркасной конструкции/	Типовой проект 191-115-92	Альбом I	Лист АС-7

16143-01 22

План щитовой конструкции

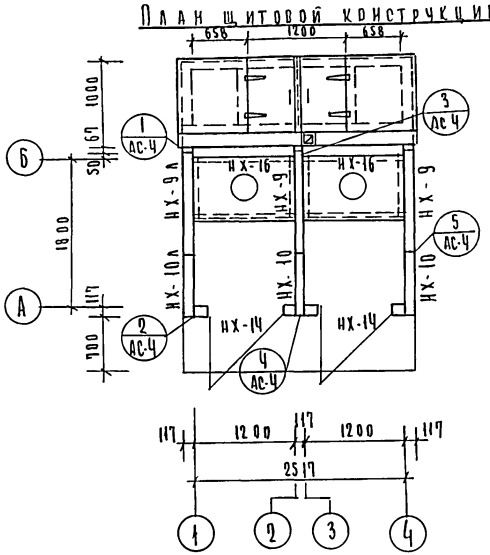

План каркасной конструкции

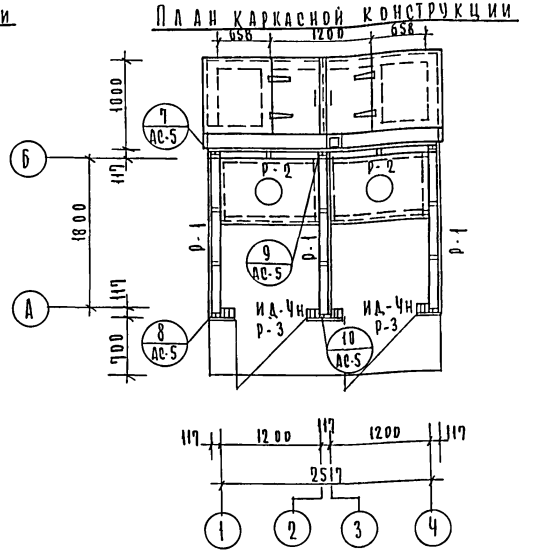

План фундаментов

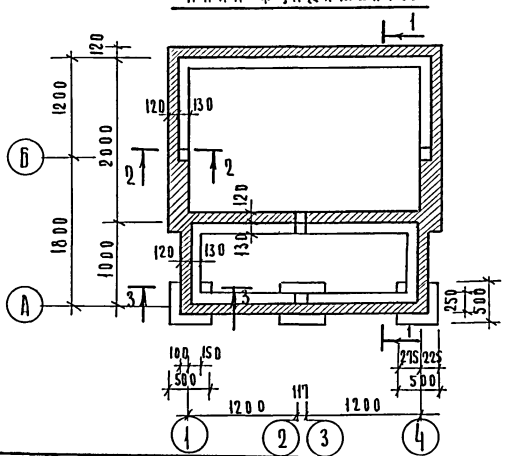

Примечания:

1. Фундаменты запроектированы исходя из следующих данных: а) основание естественное при сухих непучинистых грунтах; б) грунтовые воды отсутствуют; в) участок строительства горизонтальный; г) условное расчетное давление на грунты основания принято для песков средней крупности и средней плотности R_0=4кгс/см²; д) глубина заложения фундаментов принята условно 0.5 м от спланированной поверхности грунта, глубина заложения стен выгреба - 2.0 м.
   При привязке проекта фундаменты надлежит переработать в соответствии со СНиП II-15-74 часть II, гл 15.
2. Фундаменты приняты бетонные или бутобетонные / бут М-200, бетон М-100 / стены выгреба - из красного хорошо обожженного кирпича марки 100 на растворе марки 50
3. Цоколь выкладывать из кирпича марки 100 на растворе марки 50
4. Отмостка глинощебеночная шириной 700 мм.
5. Сечения 1-1; 2-2, 3-3 см. лист АС-2.

Спецификация
к монтажному плану щитовой конструкции

NN пп	Марка	Наименование	Размеры в мм т	ш	дл	Ед изм	Кол-во	Примечание
1	НХ-9	Щит стеновой глухой	117	1197	2887	шт	2	Альбом II лист 3
2	НХ-9А	—"—	117	1197	2887	"	1	"
3	НХ-10	—"—	117	747	3020	"	2	Альбом II лист 4
4	НХ-10А	—"—	117	747	3020	"	1	"
5	НХ-14	Щит стеновой с дверным бл.	117	1197	3020	"	2	Альбом II лист 6
6	НХ-16	Щит стеновой глухой	117	1197	2648	"	2	Альбом II лист 8
7	59 п	Обвязка по щитам верхняя и нижняя	50	100	—	пм	22.4	Гост 8486-66
8	5Ц п	Стойки	50	50	—	"	8.0	—"—
9	009п	Доски обшивки	13	94	—	"	55	Гост 8242-75
10	Т-350 или Т-400	Твердая древесно-волокнистая плита	4			м²	2.2	Гост 4598-74

Спецификация
к монтажному плану каркасной конструкции

NN п.п	Марка	Наименование	Размеры в мм т	ш	дл	Ед изм	Кол-во	Примечание
1	Р-1	Рама каркаса				шт	3	См. лист АС-3
2	Р-2	—"—				"	2	"
3	Р-3	—"—				"	2	"
4	ИД-Чн	Дверной блок	94	886	2298	"	2	"
5	59 п	Обвязка по рамам верхняя и нижняя	50	100		пм	22.4	Гост 8486-66
6	5Ц п	Стойки	50	50		"	8.0	"
7	009п	Доски обшивки	13	94		пм	253	Гост 8242-75
8	09 п	"	16	100		"	54	"
9	Т-350 или Т-400	Твердая древесно-волокнистая плита	4			м²	26.56	Гост 4598-74
10	НОП-24 НОП-11	Наличники	13	94	2400 / 1100	шт	4 / 2	Гост 8242-75
11	К-1 / К-2	Крышка выгреба				комп	1 / 1	См. лист АС-6

1976	Надворные и хозяйственные постройки для поселков промышленных предприятий уборные и мусоросборники.	Уборная на 2 очка План фундаментов Монтажные планы (для вариантов щитовой и каркасной конструкции) / спецификации.	Типовой проект 191-115-92	Альбом I	Лист АС-8

ГИПРОЛЕСПРОМ г. Москва

Гл. инж. проекта Жуковский
Нач. отдела Гордиенко
Гл. конструктор Серков
Рук. группы Матыцина

Исполнил Матыцина
Проверил Матыцина
Сверил Шемшурина

Инв. № подл. | Подпись и дата | Взам. инв. №

Заказ №

16142-01 27

План цокольного перекрытия

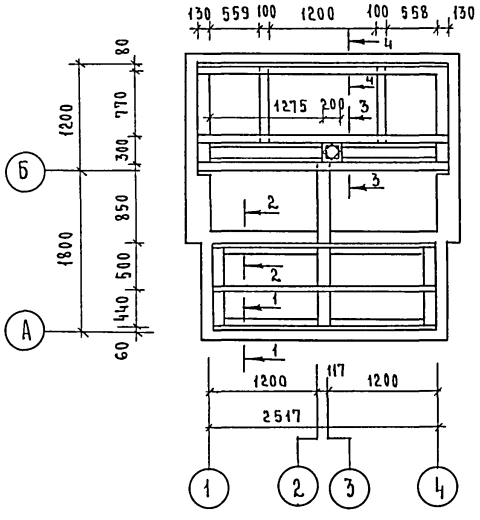

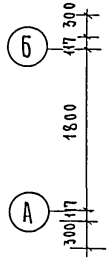

План стропил

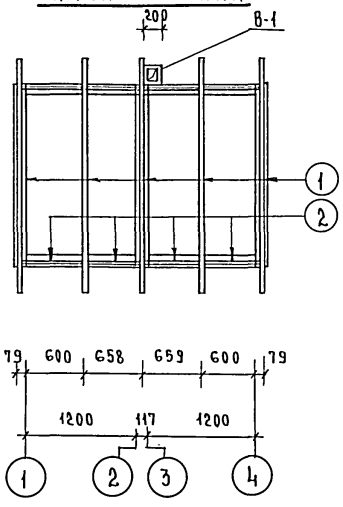

Спецификация к плану цокольного перекрытия

NN пп	Марка	Наименование	Размеры в мм Т	Ш	Дл.	Ед. изм	Кол-чест.	Примечание
1	В 12 П	Обвязка из брусьев	100	150	—	п.м.	25.3	ГОСТ 8486-66
2	из 59-26	Балки	50	100	2550	шт.	3	— " —
4	59 п	Подкладная доска, доски заделки	50	100	—	пм	26.3	— " —
5	54 П	Бруски обвязки, черепные бруски	50	50	—	— " —	25	— " —
6	В 512 П	Доски настила стульчака	44	144	—	п.м.	13.2	— " —
7	П 39 П	Доски пола, доски обшивки стульчака	28	94	—	— " —	45	ГОСТ 8242-75
8	29 п	Доски заделки	25	100	—	— " —	19	ГОСТ 8486-66

Спецификация к плану стропил

NN п.п.	Марка	Наименование	Размеры в мм Т	Ш	Дл	Ед. изм.	Кол-во	Примечание
1	59-27	Стропильная нога	50	100	2700	шт.	5	ГОСТ 8486-66
2	59 п	Вкладыши	50	100	—	п.м.	5	— " —
3	29 п	Доски настила	25	100	—	— " —	88	— " —
4	В-1	Вентиляцион. короб	—	—	—	шт	1	см. лист АС-6

Примечания:

1. Балки, подкладные доски, все элементы стульчака и брусья обвязки выгреба подлежат обязательному антисептированию
2. Соединение брусьев обвязки в угловых сопряжениях производить - в полдерева; по длине - на деревянных нагелях
3. Перекрытие над выгребом между крышками заделать досками 50х100 - сверху и 25х100 - снизу
4. Сечения 1-1; 2-2; 3-3; и 4-4 и номера позиций к плану цокольного перекрытия см. лист АС-16
5. Крышки люка К-1; К-2 и вентиляционный короб см. лист АС-6

1976	Надворные и хозяйственные постройки для поселков промышленных предприятий. Уборные и мусоросборники	Уборная на 2 очка. План цокольного перекрытия. План стропил. Спецификации.	Типовой проект 191-115-92	Альбом I	Лист АС-9

Фасад в осях «1-6»

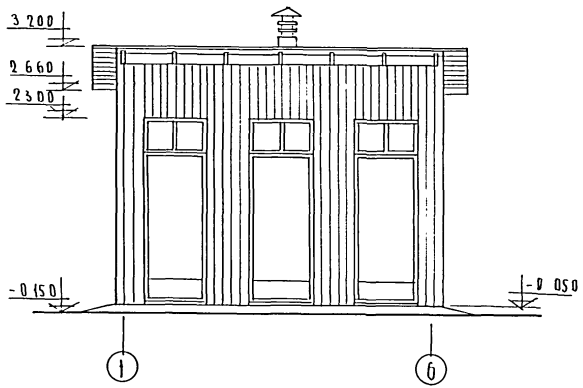

Фасад в осях «1-8»

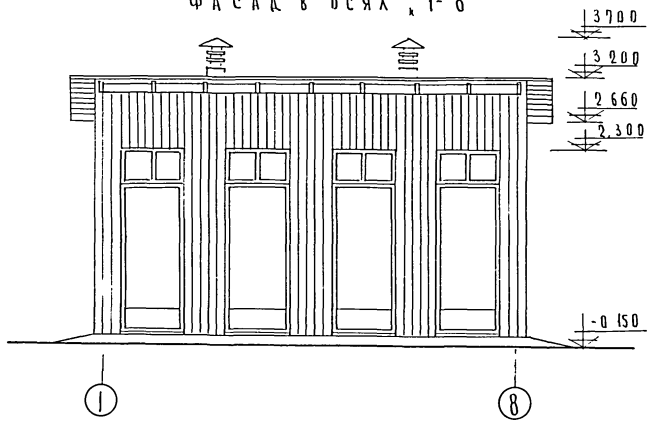

План

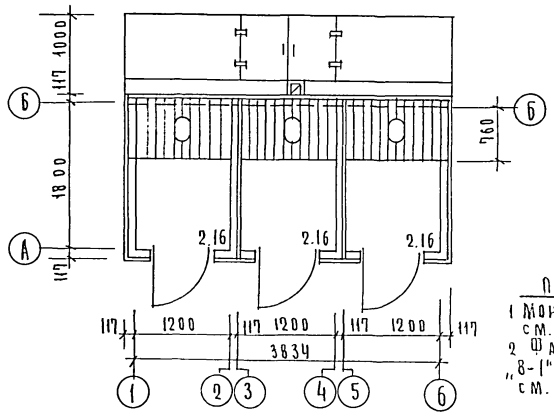

План

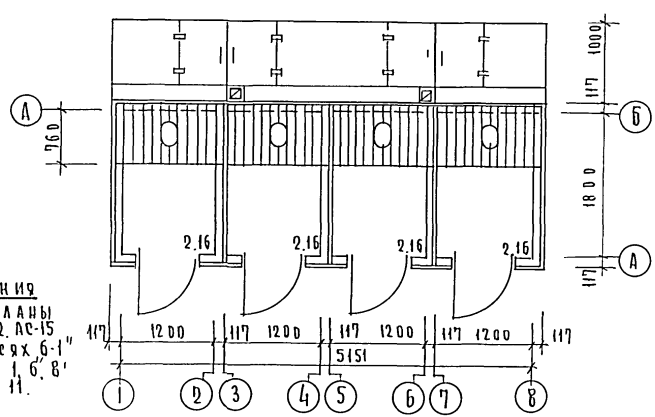

Примечания

1 Монтажные планы см. листы АС-12, АС-15

2 Фасады в осях Б-1" "8-1" и по осям 1, 6, 8' см. лист АС-11.

ГИПРОЛЕСПРОМ г. Москва	1976	Надворные и хозяйственные постройки для поселков промышленных предприятий уборные и мусоросборники	Уборные на 3 и 4 очка планы, фасады в осях «1-Б» и «1-8»	Типовой проект 191-115-92	Альбом I	Лист АС-10

1643-01 25

Фасад в осях „6-1"

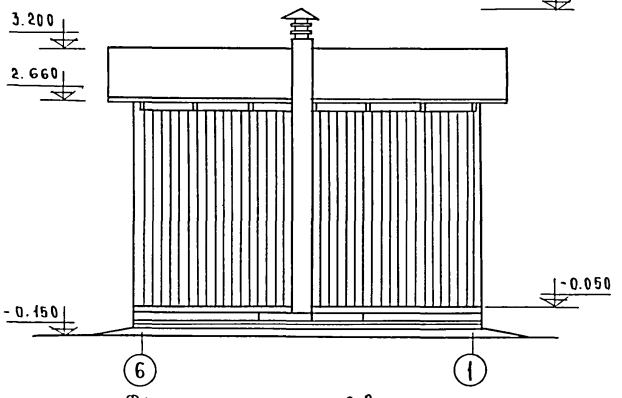

Фасад в осях „8-1"

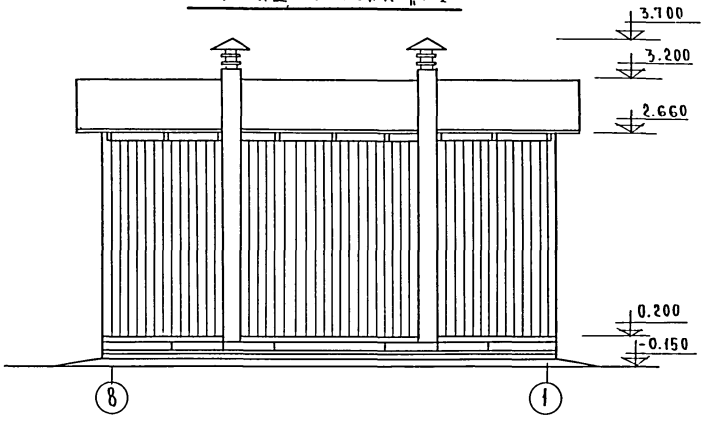

Фасады по осям 6,8
(по оси 1 - зеркально)

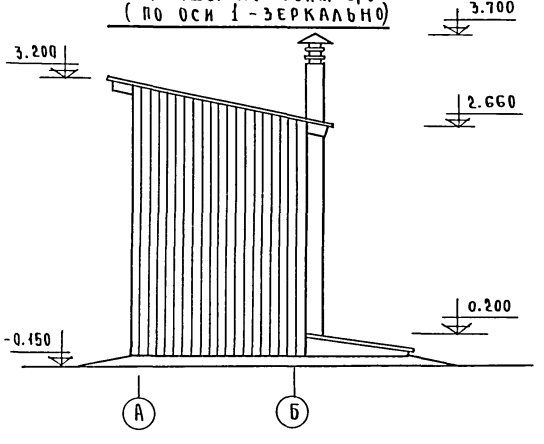

Технико-экономические показатели

Уборная на 3 очка

1. Площадь застройки	8.25 м²
2. Общая площадь	6.48 м²
3. Строительный объем	24.2 м³

Уборная на 4 очка

1. Площадь застройки	10.95 м²
2. Общая площадь	8.24 м²
3. Строительный объем	32.1 м³

Примечания:

1. Планы см. лист АС-10

1976	Надворные и хозяйственные постройки для поселков промышленных предприятий. Уборные и мусоросборники	Уборные на 3 и 4 очка. Фасады в осях „6-1"; „8-1" и по осям 1, 6, 8	Типовой проект 191-115-92	Альбом I	Лист АС-11

План щитовой конструкции

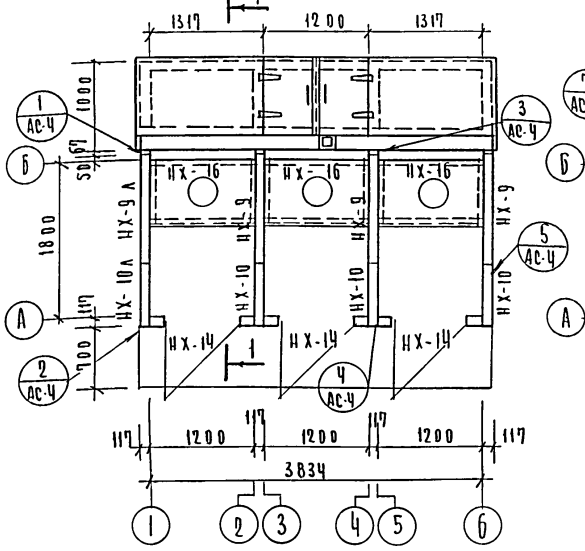

План каркасной конструкции

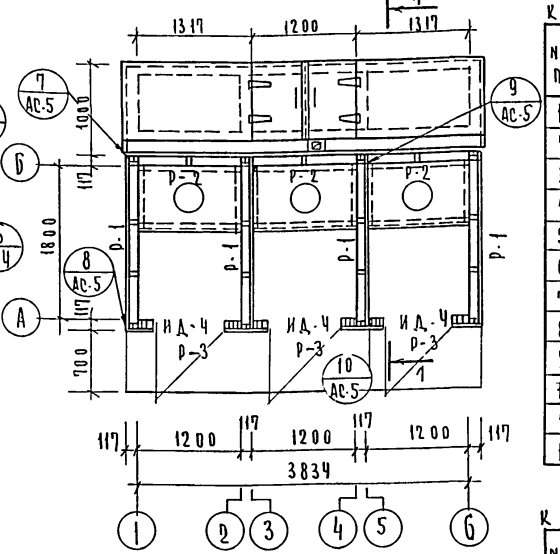

План фундаментов

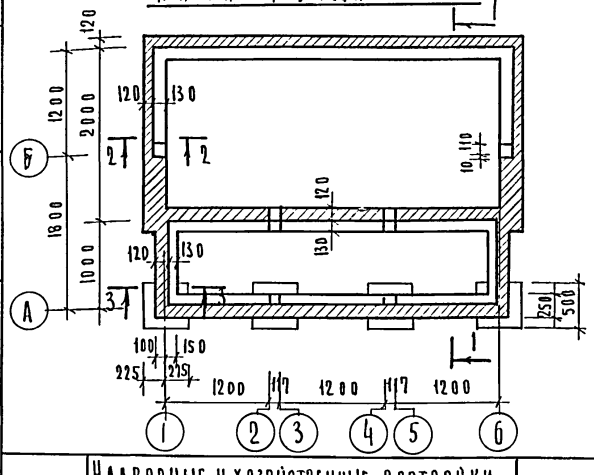

Спецификация к монтажному плану щитовой конструкции

NN п п	Марка	Наименование	Размеры в мм: Т	шт	дл.	Ед изм	К-во	Примечание
1	НХ-9	Щит стеновой глухой	117	1197	2887	шт	3	Альбом II лист 3
2	НХ-9л	—— " ——	117	1197	2887	"	1	—"—
3	НХ-10	—— " ——	117	747	3020	"	3	Альбом II лист 4
4	НХ-10л	—— " ——	117	747	3020	"	1	—"—
5	НХ-14	Щит стеновой с дверью ИД-4.	117	1197	3020	"	3	Альбом II лист 6
6	НХ-16	Щит стеновой глухой	117	1197	2648	"	3	Альбом II лист 8
7	59 п	Обвязка по щитам верхняя и нижняя	50	100	—	п.м	31.5	ГОСТ 8486-66
8	54 п	Стойки	50	50	—	"	10.4	ГОСТ 8486-66
9	009 п	Доски обшивки	13	94	—	"	57	ГОСТ 8242-75
10	Т-350 или Т-400	Твердая древесно-волокнистая плита	4	—	—	м²	3.0	ГОСТ 4598-74
11	К-1	Крышка выгреба	—	—	—	комп	1	см лист АС-6
12	К-2	Крышка выгреба	—	—	—	"	1	—"—

Спецификация к монтажному плану каркасной конструкции.

NN п.п.	Марка	Наименование	Размеры в мм: Т	Ш	Дл	Ед изм	К-во	Примечание
1	Р-1	Рама каркаса	—	—	—	шт	4	см. лист АС-3
2	Р-2	—— " ——	—	—	—	"	3	"
3	Р-3	—— " ——	—	—	—	"	3	"
4	ИД-4	Дверной блок	94	886	2298	"	3	Альбом II лист 10
5	59 п	Обвязка по рамам верхняя и нижняя	50	100	—	пм	315	ГОСТ 8486-66
6	54 п.	Стойки	50	50	—	"	104	"
7	009 п	Доски обшивки	13	94	—	пм	308	ГОСТ 8242-75
8	09 п	—— " ——	16	100	—	"	108	ГОСТ 8486-66
9	Т-350 или Т-400	Твердая древесно-волокнистая плита	4	—	—	м²	3704	ГОСТ 4598-74
10	К-1	Откидная крышка выгреба	—	—	—	комп	1	см. лист АС-6
11	К-2	Крышка выгреба	—	—	—	"	1	—"—
12	Н07-24	Наличники.	13	74	2400	шт	8	ГОСТ 8242-75
13	Н07-11	—— ——	13	74	1100	—"—	3	—"—

Примечания:

1. Фундаменты запроектированы исходя из следующих данных а) основание естественное при сухих непучинистых грунтах; б) грунтовые воды отсутствуют в) участок строительства горизонтальный; г) условное расчетное давление на грунты основания принято для песков средней крупности и средней плотности $R_0=4$ кгс/см², д) глубина заложения фундаментов принята условно 0.5 м. от спланированной поверхности грунта, глубина заложения стен выгреба - 2.0 м.

   При привязке проекта фундаменты надлежит переработать в соответствии со СНиП II-15-74, часть II, гл 15
2. Фундаменты приняты бетонные или бутобетонные / бут М-200, бетон М-100 / стены выгреба - из красного хорошо обожженного кирпича марки 100 на растворе марки 50
3. Цоколь выкладывать из кирпича марки 100 на растворе марки 50
4. Отмостка глинощебеночная шириной 700 мм.
5. Сечения 1-1; 2-2; 3-3 см. лист. АС-2
6. Разрез 1-1 см. лист АС-6.

1976	Надворные и хозяйственные постройки для поселков промышленных предприятий Уборные и мусоросборники.	Уборная на 3 очка. План фундаментов. Монтажные планы / для вариантов щитовой и каркасной конструкции / Спецификации.	Типовой проект 191-115-92	Альбом I	Лист АС-12.

ГИПРОЛЕСПРОМ г. Москва.

Нач отдела	Гордиенко	Исполнил	Чумакова	№	
Гл. констр	Серков	Проверил	Матыцина	Заказ	
Рук. группы	Матыцина	Сверил	Шемшурина	№	

План цокольного перекрытия

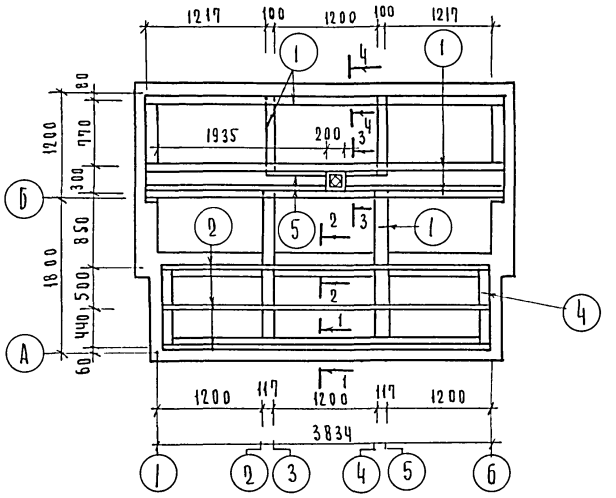

План стропил

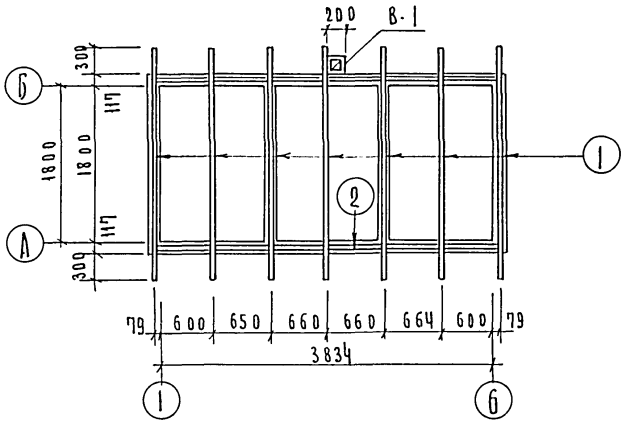

Спецификация к плану цокольного перекрытия

NN поз	Марка	Наименование	Размеры в мм Т	Ш	Дл.	Ед. изм	К-во	Примечание
1	812 п	Обвязка из брусьев	100	150	—	п.м	31.64	ГОСТ 8486-66
2	59-38	Балки	50	100	3800	шт	3	—"—
4	59 п	Подкладная доска доски заделки	50	100	—	п.м	42.9	—"—
5	54 п	Бруски обвязки, черепные бруски	50	50	—	"	41.82	—"—
6	8512 п	Доски настила стульчака	44	144	—	"	19.8	—"—
7	1139 п	Доски пола доски обшивки стульчака	28	94	—	"	72.24	ГОСТ 8242-75
8	29 п	Доски заделки	25	100	—	"	34.1	ГОСТ 8486-66

Спецификация к плану стропил

NN поз	Марка	Наименование	Размеры в мм Т	Ш	Дл.	Ед. изм	К-во	Примечание
1	59-27	Стропильная нога	50	100	2700	шт	7	ГОСТ 8486-66
2	59 п	Вкладыши	50	100	—	п.м	7.4	-"-
3	29 п	Доски настила	25	100	—	"	122.56	"
4	В-1	Вентиляционный короб	—	—	—	шт	1	См. лист АС-6

Примечания:

1. Балки, подкладные доски, все элементы стульчака и брусья обвязки, выгреба подлежат обязательному антисептированию.
2. Соединение брусьев обвязки производить в угловых сопряжениях - вполдерева, по длине - на деревянных нагелях.
3. Перекрытие над выгребом между крышками перекрыть досками 50×100 сверху и 25×100 снизу.
4. Сечения 1-1; 2-2, 3-3, 4-4 и номера позиций к плану цокольного перекрытия см. лист АС-16
5. Крышки люка К-1; К-2 и вентиляционный короб см. лист АС-6

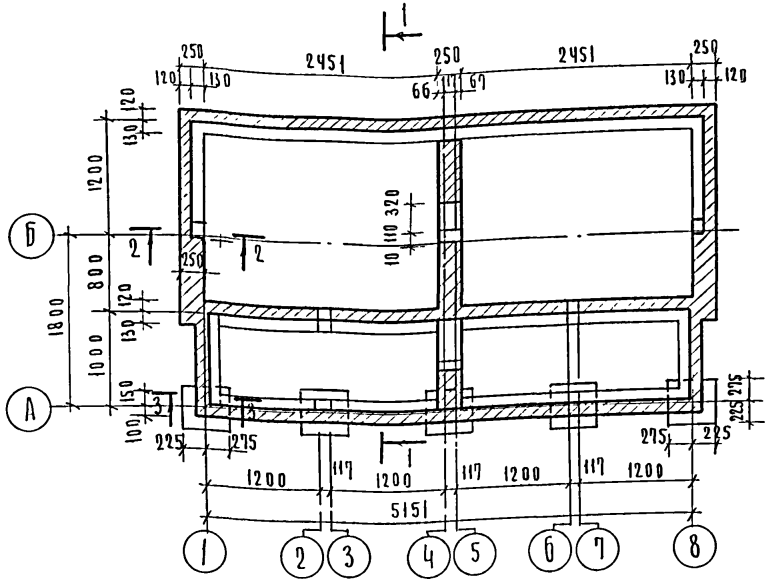

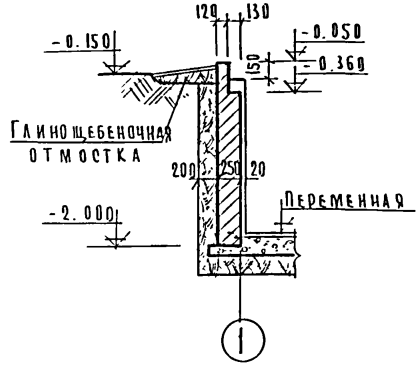

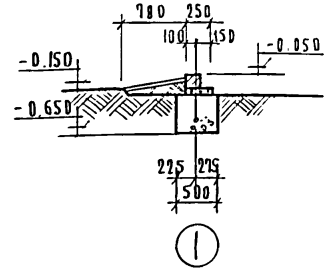

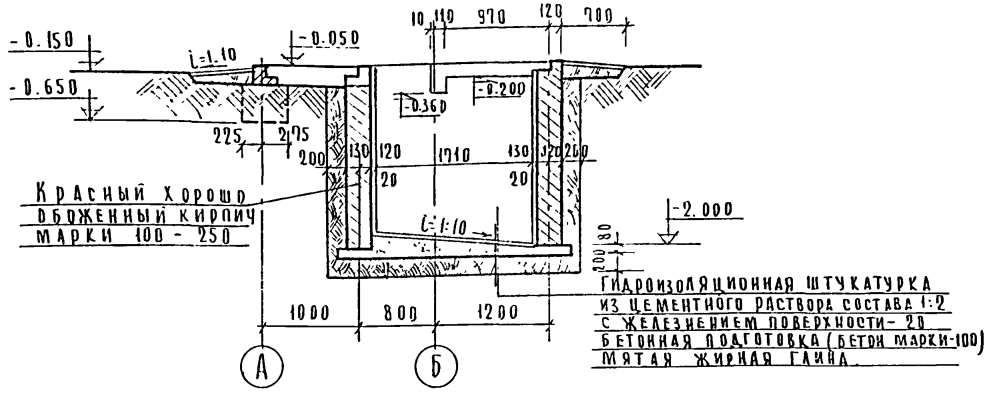

Примечания:

1. Фундаменты запроектированы исходя из следующих данных: а/основание естественное при сухих непучинистых грунтах; б/грунтовые воды отсутствуют; в/участок строительства горизонтальный; г/условное расчетное давление на грунты основания принято для песков средней крупности и средней плотности R_0=4кгс/см^2; д/глубина заложения фундаментов принята условно 0,5м от спланированной поверхности грунта глубина заложения стен выгреба - 2.0 м.

При привязке проекта фундаменты надлежит переработать в соответствии со СНиП II-15-74, часть II гл 15

2. Фундаменты приняты бетонные или бутобетонные / бут М-200, бетон М-100/, стены выгреба - из красного хорошо обожженного кирпича марки 100 на растворе марки 50
3. Цоколь выкладывать из кирпича марки 100 на растворе марки 50
4. Отмостка глинощебеночная шириной 700 мм.

Гл инж пр-та	Язовская	Проектировал	Шемшурина	Проект	№
Нач отдела	Гордиенко	Исполнил	Шемшурина		Заказ
Гл конструктор	Серков	Проверил	Матыцина		№
Рук группы	Матыцина				М 1:50

ГИПРОЛЕСПРОМ г. Москва

1976	Надворные и хозяйственные постройки для поселков промышленных предприятий уборные и мусоросборники	Уборная на 4 очка План фундаментов Сечения	Типовой проект 191-115-92	Альбом I	Лист АС-14

16143-01 20

План щитовой конструкции

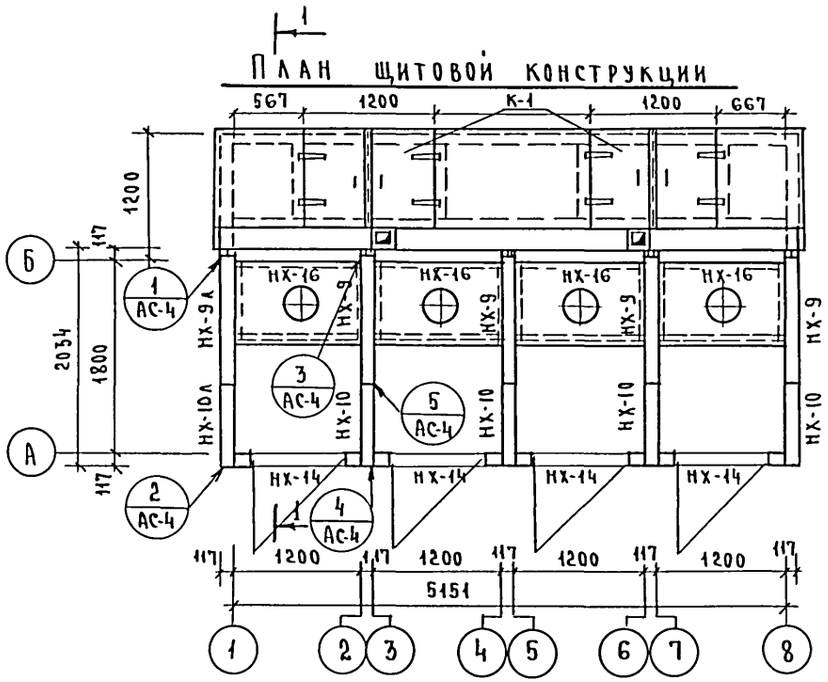

План каркасной конструкции

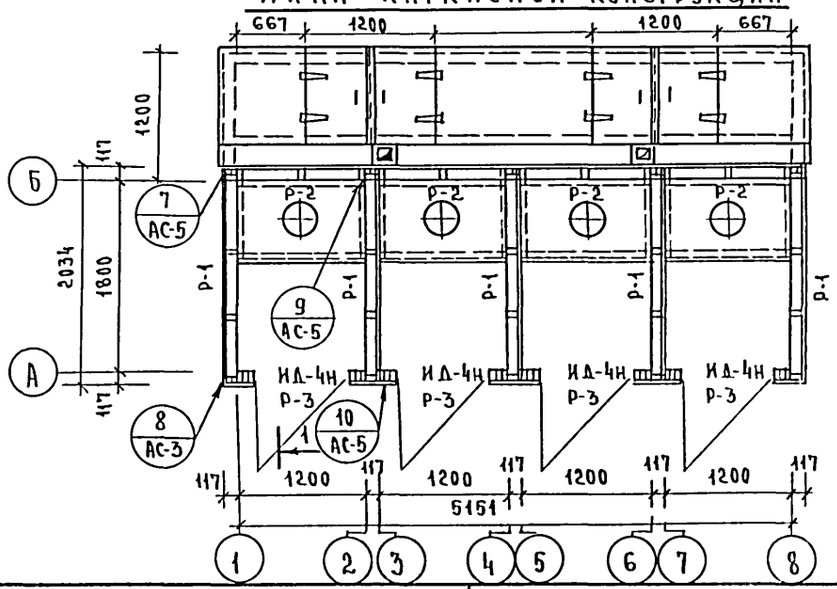

Спецификация
к монтажному плану щитовой конструкции

NN п.п.	Марка	Наименование	Размеры в мм Т	Ш	Дл	Ед. изм	Количество	Примечание
1	НХ-9	Щит стеновой глухой	117	1197	2887	шт	4	Альб. II лист 3
2	НХ-9А	—"—	117	1197	2887	"	1	—"—
3	НХ-10	—"—	117	747	3020	"	4	Альбом II лист 4
4	НХ-10А	—"—	117	747	3020	"	1	—"—
5	НХ-14	Щит стеновой с дверью ИД-4Н	117	1197	3020	"	4	Альбом II лист 6
6	НХ-16	Щит стеновой глухой	117	1197	2648	"	4	Альбом II лист 8
7	59п	Обвязка по щитам верхняя и нижняя	50	100	—	п.м.	28.7	ГОСТ 8486-66
8	54п	Бруски	50	50	—	"	12.9	—"—
9	009п	Доски обшивки	13	94	—	"	83.7	ГОСТ 8242-75
10	Т-350 или Т-400	Твердая древесно-волокнистая плита М	δ=4мм	—	—	м²	3.7	ГОСТ 4598-74
11	К-1	Откидная крышка выгреба	—	—	—	комп.	2	см. лист АС-6
12	К-2	Крышка выгреба	—	—	—	"	2	АС-6

Спецификация
к монтажному плану каркасной конструкции

NN п.п.	Марка	Наименование	Размеры в мм Т	Ш	Дл.	Ед. изм.	Количество	Примечание
1	Р-1	Рама каркаса	—	—	—	шт.	5	см. лист АС-3
2	Р-2	—"—	—	—	—	"	4	—"—
3	Р-3	—"—	—	—	—	"	4	—"—
4	ИД-4Н	Дверь с фрамугой	94	886	2298	"	4	Альб. II лист 10
5	59п	Обвязка по рамам верхняя и нижняя	50	100	—	п.м.	28.7	ГОСТ 8486-66
6	54п	Стойки	50	50	—	"	12.9	—"—
7	009п	Доски обшивки	13	94	—	п.м.	365.0	ГОСТ 8242-75
8	09п	—"—	16	100	—	"	162.0	ГОСТ 8486-66
9	Т-350 или Т-400	Твердая древесно-волокнистая плита М	δ=4мм			м²	47.52	ГОСТ 4598-74
10	К-1	Откидная крышка выгреба	—	—	—	комп	2	см. лист АС-6
11	К-2	Крышка выгреба	—	—	—	"	2	—"—
12	Н07-24	Наличники	13	74	2400	шт.	8	ГОСТ 8242-75
13	Н07-11	——— ———	13	74	1100	—"—	4	—"—

Примечание:

Разрез 1-1 см. лист АС-6

1976	Надворные и хозяйственные постройки для поселков промышленных предприятий. Уборные и мусоросборники	Уборная на 4 очка. Монтажные планы (варианты щитовой и каркасной конструкции). Спецификации к планам	Типовой проект 191-115-92	Альбом I	Лист АС-15

16142-01 ЭТ

План цокольного перекрытия

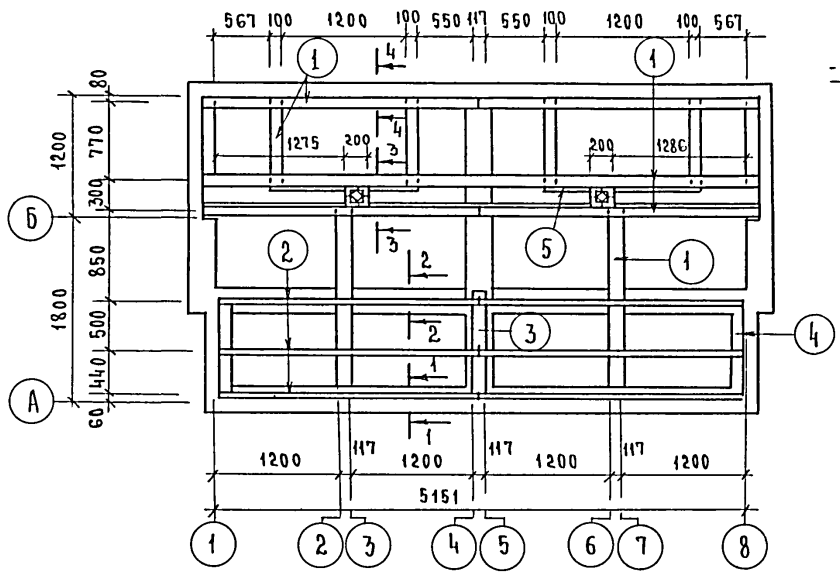

1-1

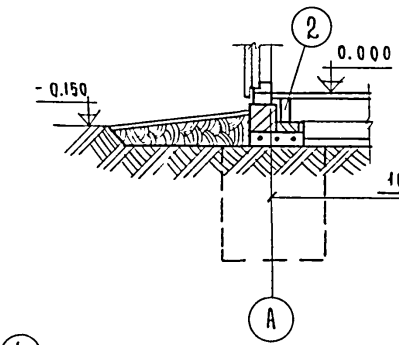

2-2

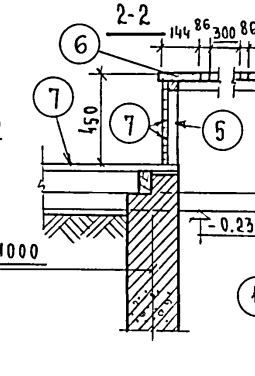

3-3

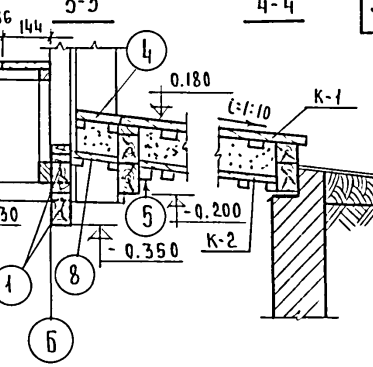

4-4

План стропил

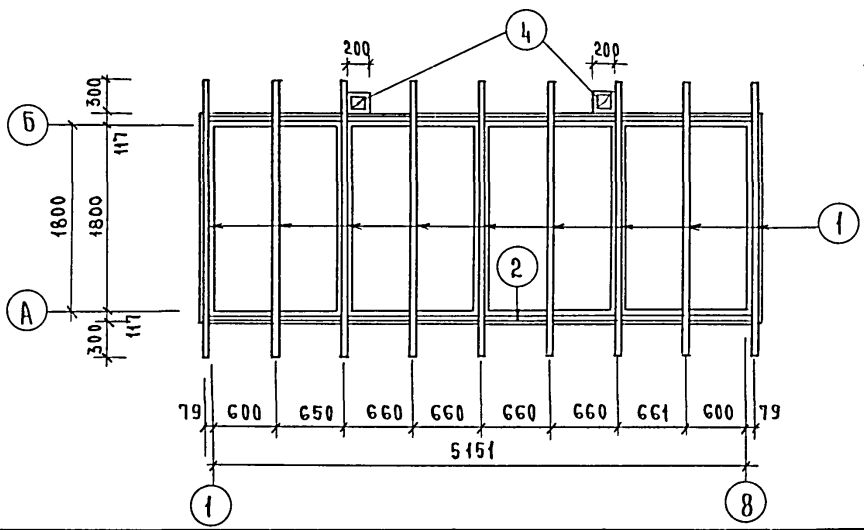

Примечания:

1. Балки, подкладные доски, все элементы стульчака и брусья обвязки выгреба подлежат обязательному антисептированию
2. Соединение брусьев обвязки производить в угловых сопряжениях - в полдерева, по длине - на деревянных нагелях
3. Перекрытие над выгребом между крышками перекрыть досками 50х100 сверху и 25х100 снизу

Спецификация к плану цокольного перекрытия

NN поз.	Марка	Наименование	Размеры в мм Т	Ш	Дл	Ед. изм	Количество	Примечание
1	812п	Обвязка из брусьев	100	150	—	п.м.	48.3	ГОСТ 8486-66
2	из 59-26	Балки	50	100	2550	шт.	6	—"—
3	512п	Подкладная доска	50	150	—	п.м.	1.0	—"—
4	59п	Доски "заделки"	50	100	—	"	62.1	—"—
5	54п	Бруски обвязки, черепные бруски	50	50	—	"	71.0	—"—
6	в 514п	Доски настила стульчака	44	144	—	"	26.4	—"—
7	п 39 п	Доски пола, доски обшивки стульчака	28	94	—	"	110.0	ГОСТ 8242-75
8	29 п	Доски заделки	25	100	—	"	33.6	ГОСТ 8486-66

Спецификация к плану стропил

NN поз.	Марка	Наименование	Размеры в мм Т.	Ш	Дл	Ед. изм	Количество	Примечание
1	59-27	Стропильная нога	50	100	2700	шт.	9	ГОСТ 8486-66
2	59п	Вкладыши	50	100	—	п.м.	9.8	—"—
3	29п	Доски настила	25	100	—	"	164.8	—"—
4	В-1	Вентиляцион. короб	—	—	—	шт	2	см. лист АС-6

Нач. отдела	Гордиенко				
Гл. конструкт.	Серков				
Рук. группы	Матыцина				
Исполнил	Шемшурина				
Проверил	Матыцина				
№ заказа					
М 1:100					

ГИПРОЛЕСПРОМ г. Москва

1976	Надворные и хозяйственные постройки для поселков промышленных предприятий. Уборные и мусоросборники	Уборная на 4 очка. Планы цокольного перекрытия и стропил. Спецификации.	Типовой проект 191-115-92	Альбом I	Лист АС-16

16143-01 31

Фасад

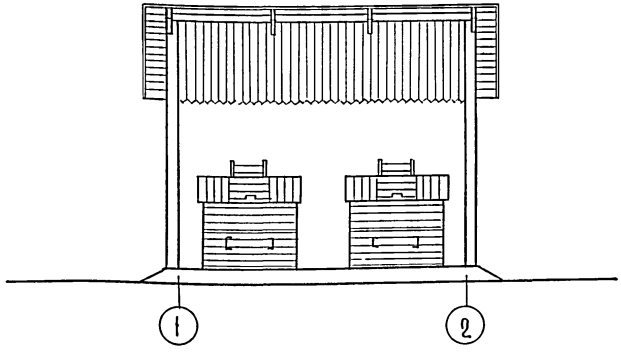

Разрез 1-1

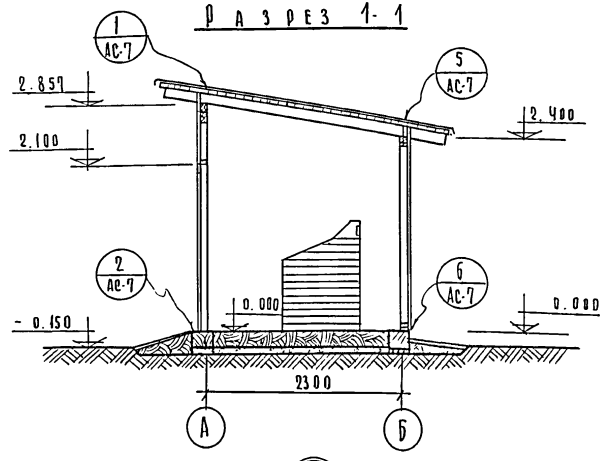

План

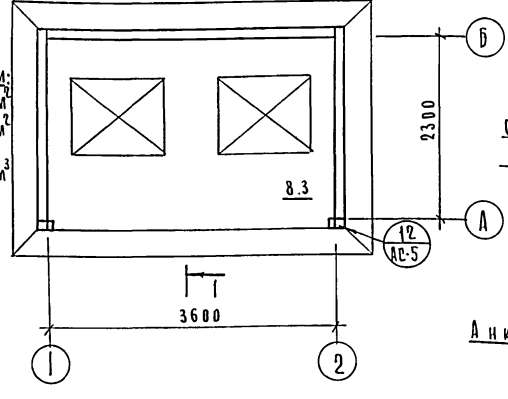

Основные показатели:

Площадь застройки	9.7 м²
Общая площадь	8.3 м²
Строительный объем	27.3 м³

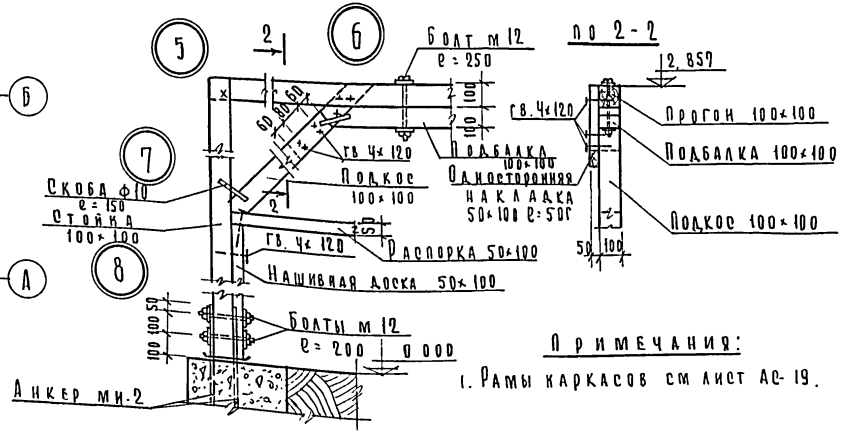

По 2-2

Примечания:

1. Рамы каркасов см лист АС-19.

1976	Надворные и хозяйственные постройки для поселков промышленных предприятий уборные и мусоросборники.	Навес для мусоросборников Фасад План. Разрез. Узлы	Типовой проект 191-115-92	Альбом I	Лист АС-17

Монтажный план

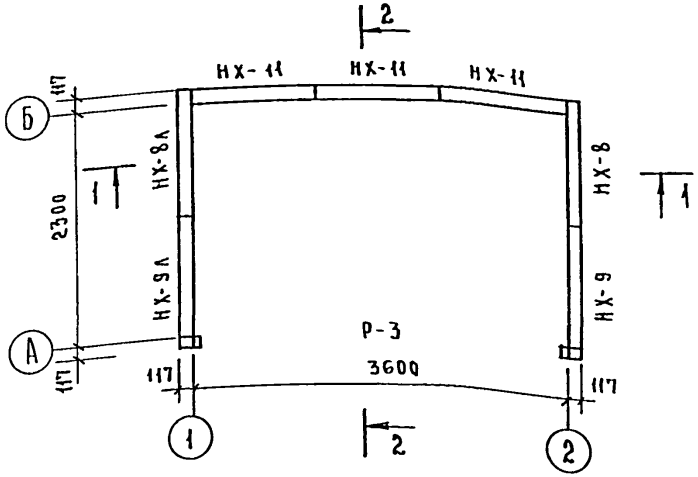

План стропил при снеговой нормативной нагрузке 150 кг/м²

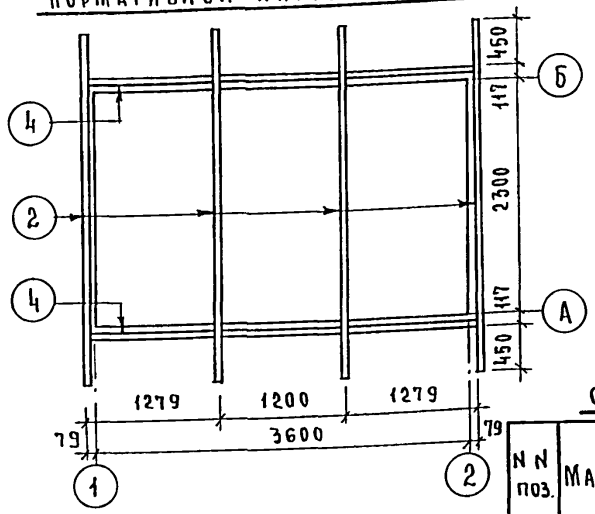

План стропил при снеговых нормативных нагрузках 100кг/м²; 200 кг/м²

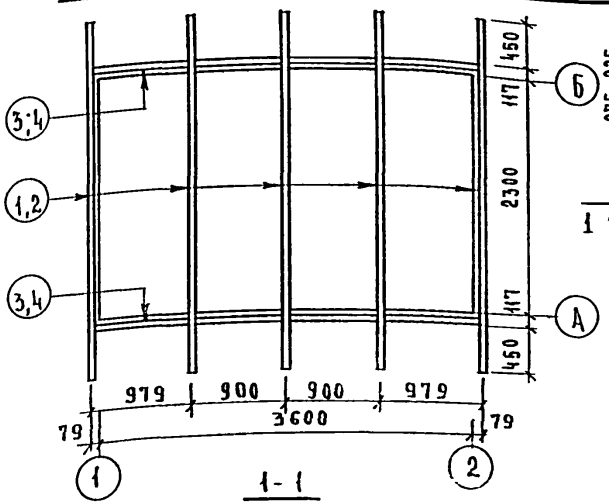

План фундаментов

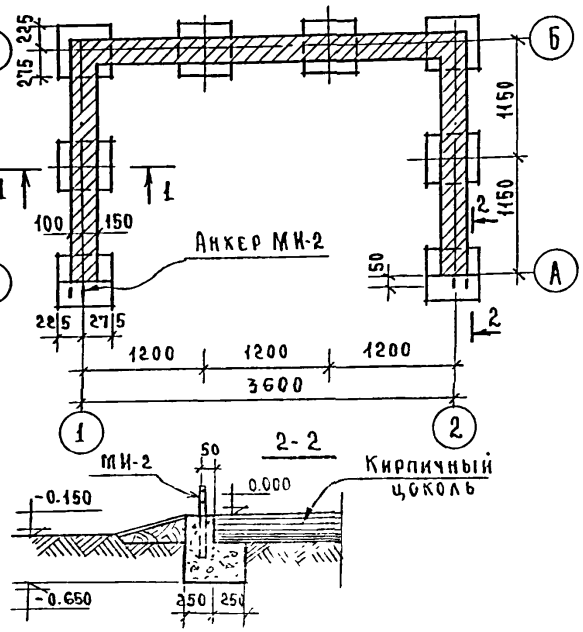

Спецификация к монтажному плану

NN п.п.	Марка	Наименование	Размеры в мм Т	Ш	Дл	Ед. изм.	Кол-во	Примечание
1	НХ-8 / НХ-8А	Щит глухой	117	1197	2648	шт.	1 / 1	Альбом II Лист 2
2	НХ-9 / НХ-9А	——— " ———	117	1197	2887	"	1 / 1	Альбом II Лист 3
3	НХ-11	——— " ———	117	1197	2420	"	3	Альбом II Лист 5
4	59п	Обвязка по щитам верхняя и нижняя	50	100	—	п.м.	24.5	ГОСТ 8486-66
5	009п	Доски заделки /пилястры, углы/	13	94	—	"	44.4	ГОСТ 8242-75
6	Р-3	Рама каркаса	—	—	—	шт.	1	См. лист АС-3
7		Анкера						По проекту
8		Болт М12	—	—	200	шт.	4	ГОСТ 7798-70
9		Гайка М12	—	—	—	—	4	ГОСТ 5915-70

Спецификация к плану стропил

NN поз.	Марка	Наименование	Размеры в мм Т	Ш.	Дл	Ед. изм	Количество Снеговая нагрузка кг/м² 100	150	200	Примечание
1	59-35	Стропила	50	100	3450	шт	5	—	—	ГОСТ 8486-66
2	512-36	——— " ———	50	150	3450	"	—	4	6	—"—
3	59п	Вкладыш	50	100	—	п.м.	7.4	—	—	—"—
4	512п	——— " ———	50	150	—	"	—	7.4	7.4	—"—
5	29п	Доски настила	25	100	—	"	166.2	—	166.2	—"—
6	39п	——— " ———	32	100	—	"	—	166.2	—	—"—
7	009п	Доски обшивки	13	94	—	"	69.9	69.9	69.9	ГОСТ 8242-75

Примечания:

1. Фундаменты запроектированы исходя из следующих данных: а/ основание естественное при сухих непучинистых грунтах; б/ грунтовые воды отсутствуют; в/ участок строительства горизонтальный; г/ условное расчетное давление на грунты основания принято для песков средней крупности и средней плотности $R_0 = 4$ кгс/см² д/ глубина заложения фундаментов принята условно 0.5 м от спланированной поверхности грунта.
2. Фундаменты приняты бетонные или бутобетонные /бут М-200, бетон М-100/
3. Цоколь выкладывать из кирпича М-100, на растворе М-50
4. Отмостка глинощебеночная шириной 700 мм
5. Позиция 7 в спецификации к плану стропил относится только для варианта щитовой конструкции для варианта каркасной конструкции доски обшивки учтены в поз.5 на листе АС-19.

Гипролеспром г. Москва	1976	Надворные и хозяйственные постройки для поселков промышленных предприятий. Уборные и мусоросборники	Навес для мусоросборников. Монтажный план / вариант щитовой конструкции / Планы стропил. План фундаментов. Спецификации	Типовой проект 191-115-92	Альбом I	Лист АС-18

Нач. отдела Гордиенко | Гл. конструк. Серков | Рук. группы Матыцина | Исполнил Чумакова | Проверил Матыцина | Сверил Шемшурина | Инв. № | Взам. инв. № | Заказ № | М 1:50

Монтажный план

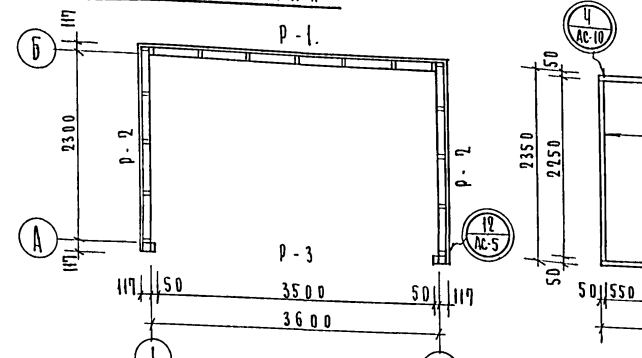

Р-1

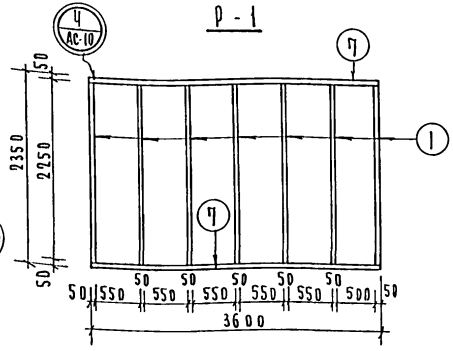

Спецификация к монтажному плану

N п.п.	Марка	Наименование	Размеры в мм Т	Ш	Дл	Ед. изм	Кол во	Примечание
1	Р-1	Рама каркаса				шт	1	по проекту
2	Р-2	—"—				"	2	"
3	Р-3	—"—				"	1	"
4	59-п	Обвязка верхняя и нижняя	50	100	—	п.м	19.4	ГОСТ 8486-66
5	009 а	Доски обшивки	13	94	—	"	330.6	ГОСТ 8242-75
6	Т-350 или 400	Твердая древесно волокнистая плита	6-4мм	—	—	м²	14.6	ГОСТ 4598-74
7		Болт М 12			200	шт	4	ГОСТ 7798-70
8		Гайка М 12	—	—	—	"	4	ГОСТ 5915-70

Р-2 | 2 шт |

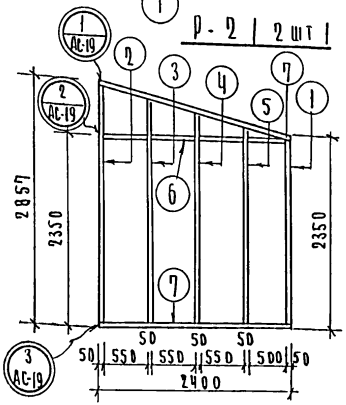

Р-3

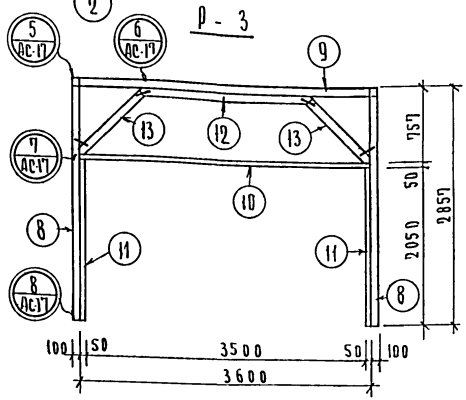

Спецификация к рамам каркаса

NN поз	Марка	Наименование	Сечение	Ед изм	Р-1 К-во на рамку	Р-1 К-во на здание	Р-2 (2 шт) К-во на рамку	Р-2 (2 шт) К-во на здание	Р-3 К-во на рамку	Р-3 К-во на здание	Итого на здание	Примечание
1	из 59-23	Стойка	50×100×2250	шт	1	1	1	2	—	—	3	ГОСТ 8486-66
2	из 59-28	—"—	50×100×2757	"	—	—	1	2	—	—	2	—"—
3	из 59-27	—"—	50×100×2645	"	—	—	1	2	—	—	2	—"—
4	из 59-26	—"—	50×100×2530	"	—	—	1	2	—	—	2	—"—
5	из 59-25	—"—	50×100×2420	"	—	—	1	2	—	—	2	—"—
6	59-п	Вкладыш	50×100	п.м	—	—	2.2	4.4	—	—	4.4	—"—
7	59-п	Верхняя и нижняя обвязка	50×100	"	7.2	7.2	4.9	9.8	—	—	17.0	—"—
8	89-30	Стойка	100×100×2857	шт	—	—	—	—	2	2	2	—"—
9	89-40	Прогон	100×100×3800	"	—	—	—	—	1	1	1	—"—
10	59-36	Распорка	50×150×3600	"	—	—	—	—	1	1	1	—"—
11	из 89-22	Нашивная доска	50×100×2050	"	—	—	—	—	2	2	2	—"—
12	из 89-22	Подбалка	100×100×2150	"	—	—	—	—	1	1	1	—"—
13	89-15	Подкос	100×100×1350	"	—	—	—	—	2	2	2	—"—
14	59-5	Односторонняя накладка	50×100×500	"	—	—	—	—	2	2	2	—"—

Узел 1

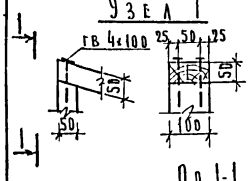

По 1-1

Узел 2

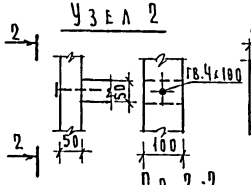

По 2-2

Узел 3

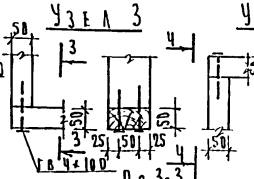

По 3-3

Узел 4

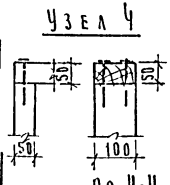

По 4-4

Примечание:

1. Узлы 5, 6, 7 и 8 см. на листе АС-17.

1976	Надворные и хозяйственные постройки для поселков промышленных предприятий уборные и мусоросборники.	Навес для мусоросборников. Монтажный план. Вариант каркасной конструкции. Рамы каркасов стен. Узлы рам. Спецификации.	Типовой проект 191-115-92	Альбом I	Лист АС-19

Разрез 1-1

Вид спереди

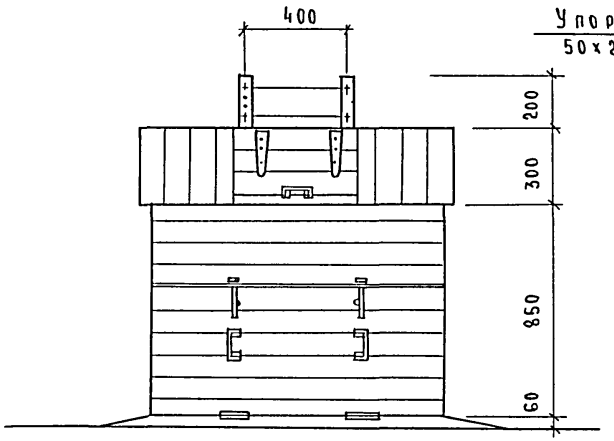

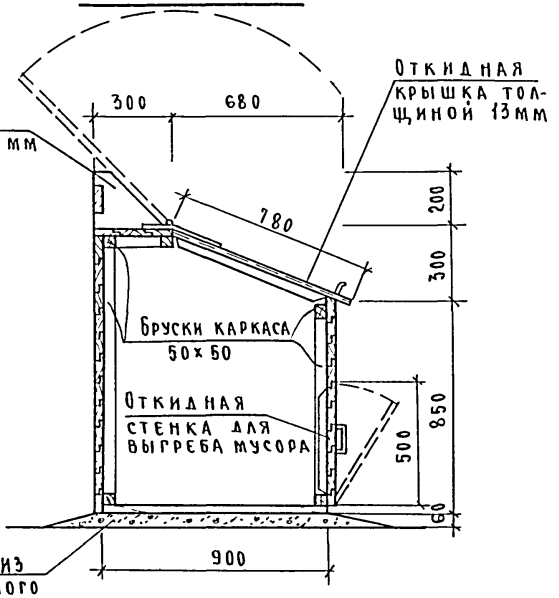

План

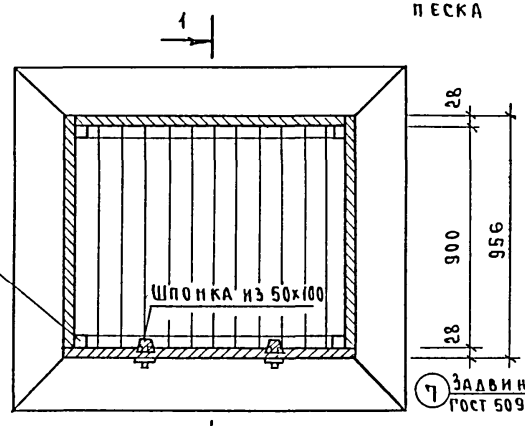

Откидная крышка

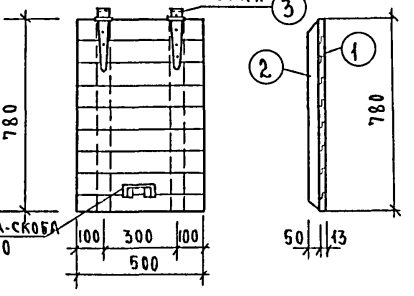

Откидная стенка

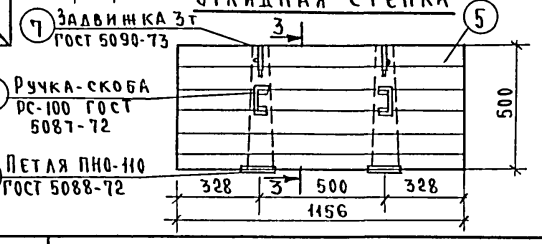

3-3

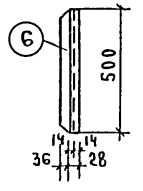

Спецификация на 1 мусоросборник

NN поз.	Марка	Наименование	Размеры мм Т	Ш	Дл	Ед. изм	К-во	Примечание
1		Откидная крышка	—	—	—	шт.	1	см. лист АС-20
2		Откидная стенка	—	—	—	"	1	—"—
3	П39П	Обшивка боковых стенок	28	94	—	п.м.	43.5	ГОСТ 8242-75
4	П39П	Обшивка верха	28	94	1156	шт.	4	—"—
5	П39П	Обшивка дна	28	94	928	"	13	—"—
6	009П	Обшивка верха /наклонная часть/	13	94	780	"	8	—"—
7	54П	Бруски каркаса	50	50	—	п.м.	10.0	ГОСТ 8486-66
8	514П	Упор	50	200	500	шт.	2	—"—
9	П39П	Соединительные планки	28	94	500	шт.	1	ГОСТ 8242-75
10		Гвозди						ГОСТ 4028-63*
11								

Спецификация на изделие

NN поз.	Марка	Наименование	Размеры мм Т	Ш	Дл	Ед. изм.	К-во	Примечание
		Откидная крышка						
1	009П	Доски	13	94	500	шт	9	ГОСТ 8242-75
2	54П	Шпонка	50	50	780	"	2	ГОСТ 8486-66
3		Петля	—	—	—	"	2	по проекту
4		Ручка-скоба РС-100	—	—	—	"	1	ГОСТ 5087-72
		Откидная стенка						
5	П39П	Доски	28	94	1156	шт	6	ГОСТ 8242-75
6	59П	Шпонка	50	100	500	шт	2	ГОСТ 8486-66
7		Задвижка 3т				шт	2	ГОСТ 5090-73
8		Ручка-скоба РС-100				шт	2	ГОСТ 5087-72
9		Петля ПНО-110				шт	2	ГОСТ 5088-72

Показатели:

Внутренний объем /емкость/ — 1.0 м³

Примечание:

Внутреннюю поверхность ящика антисептировать или осмолить горячим битумом

Нач. отдела	Гордиенко	
Гл. конструк.	Серков	
Рук. группы	Матыцина	
Исполнил	Чумакова	
Проверил	Матыцина	
Сверил	Шемшурина	
№ заказа		
М 1:20		

ГИПРОСПРОМ г. Москва

1976 | Надворные и хозяйственные постройки для поселков промышленных предприятий. Уборные и мусоросборники

Мусоросборник. План. Разрез 1-1. Спецификации.

Типовой проект 191-115-92 | Альбом Т | Лист АС-20

Спецификация

NN п.п.	Наименование	Завод изготовитель	ГОСТ	Тип	На 1 очко	На 2 очка	На 3 очка	На 4 очка
					Количество			
1	Светильник потолочный, уплотненный	З-д "Электроарматура" г. Тернополь	8607-74	ПУН-60М	1	2	3	4
2	Выключатель однополюсный в герметич. исп. 250В; 6А	З-д "НВА" г. Москва	7397-69	Индекс 03460	1	2	3	4
3	Кабель с алюминиевыми жилами сеч. 2×2.5 мм²	Ширпотреб	433-73	АВВГ-660	3	6	9	12
4	Лампа накаливания 220 В, 25 Вт	—"—	2239-70	НВ-220-25	1	2	3	4
5	Коробка разветвительная	—"—	16959-71	КОР-73	1	2	3	4

Примечания:

1. Проект разработан в соответствии с "Правилами устройства электроустановок"
2. Питание предусматривается от внешних сетей напряжением 220В
3. Групповая сеть освещения выполняется кабелем марки АВВГ-660 открытым способом под скобу
4. Высота установки выключателей - 1.5 м от пола
5. Потребляемая мощность по каждому типу указана на листе ЭО-2

Условные обозначения

- ○ Светильник потолочный, уплотненный
- Выключатель в герметическом исполнении
- а/б — а — мощность лампы, Вт; б — высота подвеса, м
- ② Освещенность, лк

Перечень чертежей марки ЭО

NN п.п.	Наименование листа	Лист
1	Спецификация, примечания, условные обозначения и перечень чертежей	ЭО-1
2	Планы уборных на 1, 2, 3 и 4 очка	ЭО-2

План.

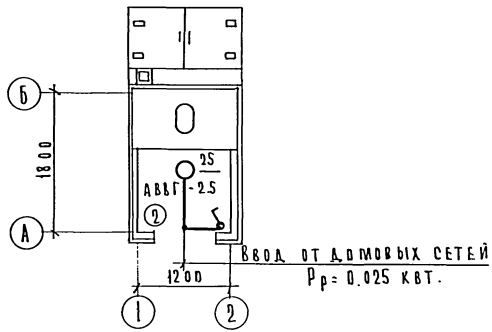

План

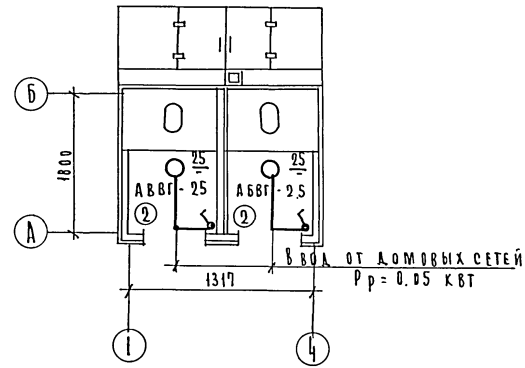

План

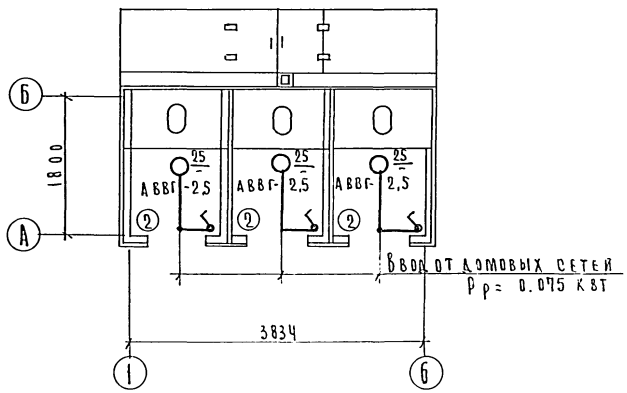

План

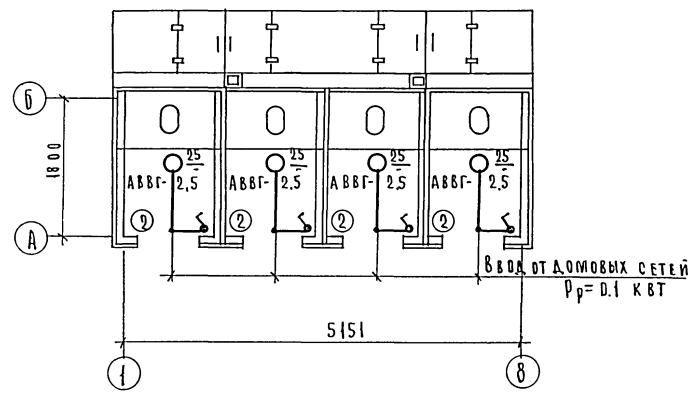

1976	Надворные и хозяйственные постройки для поселков промышленных предприятий уборные и мусоросборники.	Электроснабжение Планы уборных на 1, 2, 3 и 4 очка.	Типовой проект 191-115-92	Альбом I	Лист ЭО-2

ГИПРОСПРОМ г. Москва

Гл. инж. пр-та Язовская
Нач. отдела Гордиенко
Рук. группы Уткин
Проектиров Уткин
Исполнил Гулина
Проверил Этикин
Заказ N
М-1:50

16143-01 (37)

gost.e-ecolog.ru