ТИПОВОЙ ПРОЕКТ
№ 191-115-91

НАДВОРНЫЕ И ХОЗЯЙСТВЕННЫЕ ПОСТРОЙКИ ЩИТОВОЙ И КАРКАСНОЙ КОНСТРУКЦИИ ДЛЯ ПОСЕЛКОВ ПРОМЫШЛЕННЫХ ПРЕДПРИЯТИЙ / САРАИ /

АЛЬБОМ II

ДЕРЕВЯННЫЕ ИЗДЕЛИЯ ЗАВОДСКОГО ИЗГОТОВЛЕНИЯ.

16116-02
ЦЕНА-0-65

gost.e-ecolog.ru

ЦЕНТРАЛЬНЫЙ ИНСТИТУТ ТИПОВОГО ПРОЕКТИРОВАНИЯ
ГОССТРОЯ СССР
Москва, А-445, Смольная ул., 22
Сдано в печать 11.11 1982 г.
Заказ № 3357 Тираж 600 экз.

ТИПОВОЙ ПРОЕКТ
№ 191-115-91

НАДВОРНЫЕ И ХОЗЯЙСТВЕННЫЕ ПОСТРОЙКИ ЩИТОВОЙ И КАРКАСНОЙ КОНСТРУКЦИИ ДЛЯ ПОСЕЛКОВ ПРОМЫШЛЕННЫХ ПРЕДПРИЯТИЙ

/ САРАИ /

СОСТАВ ПРОЕКТА

АЛЬБОМ I	Архитектурно-строительная и электротехническая части.
АЛЬБОМ II	Деревянные изделия заводского изготовления.
АЛЬБОМ III	Смета /часть I, часть II/.

АЛЬБОМ II

РАЗРАБОТАН
ПРОЕКТНЫМ ИНСТИТУТОМ
„ГИПРОЛЕСПРОМ"

Утвержден Госгражданстроем
при Госстрое СССР
письмо 3-11270т 25 декабря 1975г.
Введен в действие Гипролеспромом
с 19 апреля 1979г.
приказ №69 от 19 апреля 1979г.

Содержание альбома

Марка изделия	Наименование листа	№№ листов	№№ страниц
	Содержание альбома.		
	Пояснительная записка	1	2
НХ-8; НХ-8А	Щиты стеновые глухие	2	3
НХ-9; НХ-9А	Щиты стеновые глухие	3	4
НХ-10; НХ-10А	Щиты стеновые глухие	4	5
НХ-11; НХ-13	Щиты стеновые глухие	5	6
НХ-14	Щит стеновой с дверью ИД-4Н	6	7
НХ-15	Щит стеновой с дверью ИД-4Н	7	8
НХ-16	Щит стеновой глухой	8	9
Ф-9	Фрамуга	9	10
ИД-4	Дверь с фрамугой	10	11
Л-10	Люк	11	12
	Профили строганых деталей	12	13
ЛП-1	Лестница приставная на 10 подъемов	13	14
МИ-2; МИ-7; МИ-8; П-1	Металлические изделия. Петля.	14	15

Пояснительная записка.

Изготовление изделий и деталей, представленных в настоящем альбоме должно производиться в соответствии с требованиями ГОСТ'ов: 11047-72; 475-78*; 11214-65*; 8242-75; 7016-75; 9330-76; а также СНиП III-19-75 и чертежей альбома.

Древесина лиственницы и твердолиственных пород для изготовления несущих гвоздевых конструкций не допускается.

Чертежи дверных полотен, изготовляемых по серии 1.135-1 альбом III в настоящий альбом не включены.

Дверные блоки с фрамугой, в соответствии с чертежами данного альбома, поставляются вмонтированными в щиты стен с навешенными на петли переплетами и полотнами. В чертежах щитов дверные полотна и переплет фрамуги условно не показаны.

Щиты стен состоят из деревянного каркаса, скрепленного гвоздями и обшитого строганными досками сечением 13×94мм с наружной стороны (вертикальная обшивка). Возможен вариант горизонтальной обшивки досками.

Под обшивку из досок прокладывается слой древесно-волокнистой плиты (ДВП) марок Т-350 или Т-400 толщиной 4мм.

Крепление досок обшивки к каркасу производится специальными скобами длиной 50мм из проволоки Ф1,8мм с помощью пистолета фирмы „Сенко" в США или гвоздями размером 2,5×50мм

Детали каркасов щитов стен необходимо калибровать. Допускаемые отклонения от основных размеров щитов см. в табл. 1. Таблица 1.

№№ п/п	Наименование величин.	Допускаемые отклонения в мм.	Метод контроля.
1.	Длина и ширина щитов.	±3	Измерение мерной рейкой или стальной рулеткой.
2.	Толщина щитов	±3	Измерение метром.
3	Прямоугольность щитов (разность длин диагоналей)	5	Измерение длин диагоналей по внутреннему контуру щитов мерной рейкой или стальной рулеткой.
4.	Кривизна кромок и плоскостей на 1м их длины	±2	Измерение зазора между поверхностью щитов и прямой линейкой, отангенциркулем
5.	Остальные размеры	±1	Измерение метром или отангенциркулем.

Маркировку, упаковку, хранение и транспортирование деревянных деталей и изделий осуществлять в полном соответствии с ГОСТ 10077-72.

Антисептированию должны подвергаться деревянные элементы изделий, указанные в чертежах данного альбома, а также другие детали, указанные в сводных спецификациях к проектам зданий. Антисептирование должно производиться в соответствии с требованиями СНиП III-19-75 в горяче-холодных ваннах (ВГХ) или путем обмазки пастой марки „200" по указанию чертежей проекта.

Все строганые и нестроганые детали и изделия весом менее 16кг должны поставляться в пачках или пакетах с креплением в соответствии с ГОСТ 10077-72.

На все изделия в альбоме дан общий вид, разрезы, сечения, узлы, спецификация материалов, а также указания по группе качества, влажности и антисептированию элементов этих изделий.

Расход древесины на детали и изделия дан в черновых заготовках до строжки.

1976г.	Надворные и хозяйственные постройки для поселков промышленных предприятий (сараи)	Содержание альбома. Пояснительная записка.	Типовой проект 191-115-91	Альбом II	Лист 1

16116-02 3

Инв.№ подл. | Подпись и дата | Взам. инв.№ | Инв.№ дубл. | Подпись и дата

НХ-8

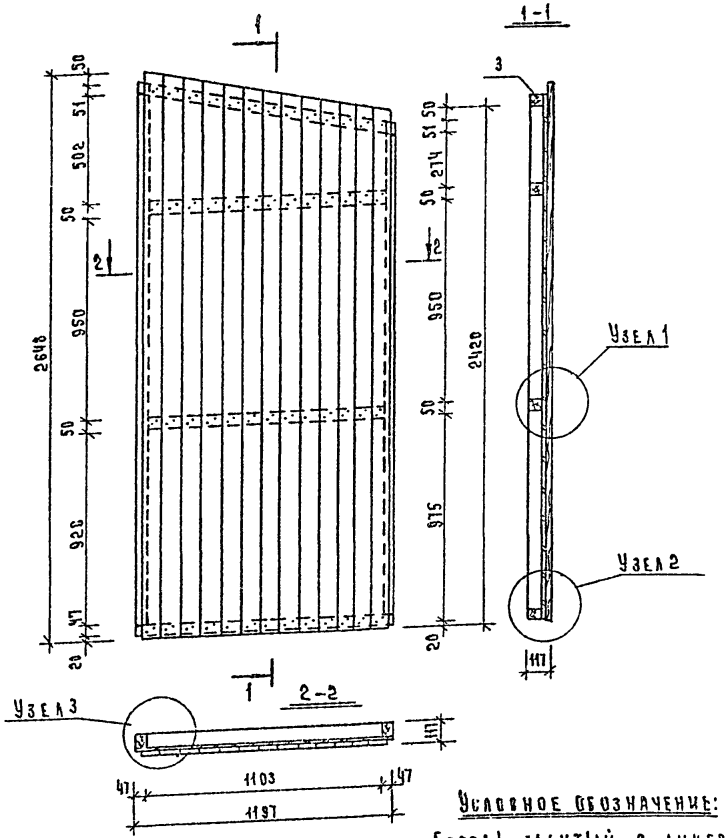

Спецификация

NN поз	Наименование	Размеры в мм: До строжки	Размеры в мм: После строжки	Длина в мм	Объем един м³	Кол-во шт	Общий объем м³	Вес в кг	Антисептир.	ГОСТ	Группа качества древесины	Абс. влажн. в %
	НХ-8, НХ-8А											
1	Стойка	50×100	47×100	2480	0.0124	1	0.0124	6,2	ВТХ	8486-66	2	20
2	—"—	50×100	47×100	2252	0.0113	1	0.0113	5,6	-"-	—"—	2	20
3	Обвязка	50×100	47×100	1238	0.0062	1	0.0062	3,1	—"—	—"—	2	20
4	—"—	50×100	47×100	1197	0.0060	1	0.0060	3,0	—"—	—"—	2	20
5	Вкладыш	50×100	—	1103	0.0055	2	0.0110	6,6	—"—	—"—	3	20
6	Доска обшивка	16×100	13×94	2648	0.0042	13	0,0546	27,3	—	8242-75	—	12
	Итого:						0,1015	51,8				
7	ДВП марки Т-350 или Т-400 б-4	(1197×1000×2шт + 1197×578×1шт)				3,0м²		10,2		4598-74*		
8	Гвозди 4×100					16		0,16		4028-63*		
9	Скобы 1.8×50мм или									—		
	гвозди 2,5×50 мм					177		0,34		4028-63*		
	Вес изделия:							62,5				

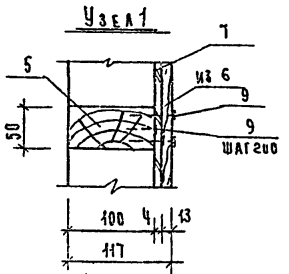

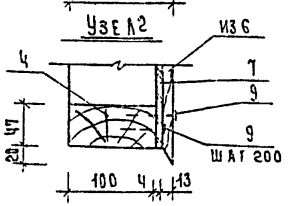

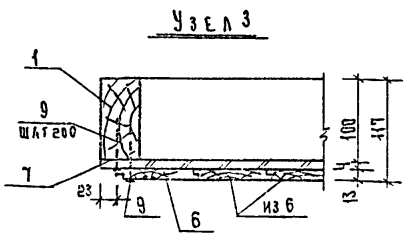

Условное обозначение:

- Гвоздь забитый с лицевой стороны.

Примечания:

1. Доски обшивки и ДВП крепить к каркасу скобами 1,8×50 мм или гвоздями 2,5×50 мм.
2. Щит НХ-8А изготовляется зеркально щиту НХ-8.
3. Каркас собирается на гвоздях 4×100 мм

1976г.	Надворные и хозяйственные постройки для поселков промышленных предприятий (сараи)	Щиты стеновые глухие НХ-8; НХ-8А.	Типовой проект 191-115-91	Альбом II	Лист 2

16116-02 4

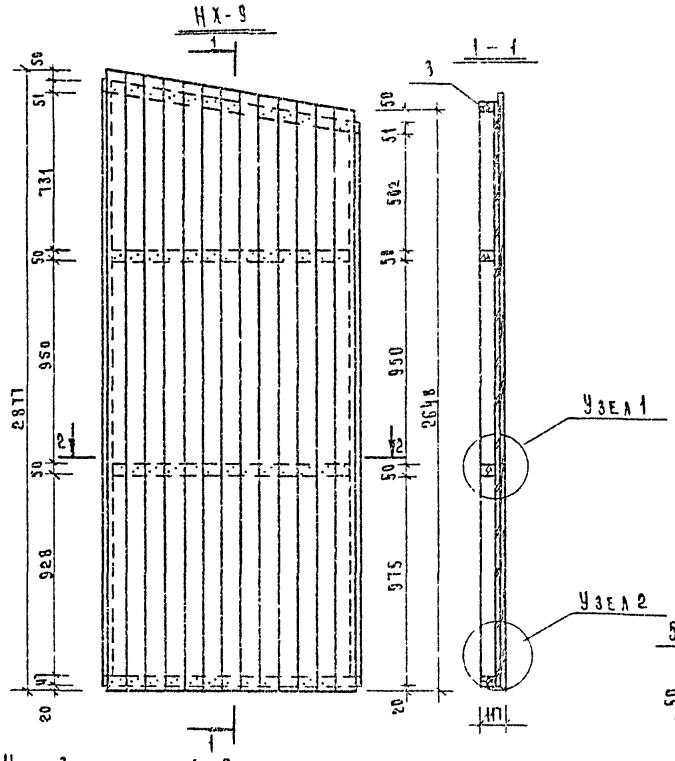

Спецификация

NN поз	Наименование	Размеры в мм: До строжки	Размеры в мм: После строжки	Длина в мм	Объем един $м^3$	Кол-во шт	Общий объем $м^3$	Вес в кг	Антисептирован.	ГОСТ	Группа качества древесины	Абс. влажн.
	НХ-9; НХ-9А											
1	Стойка	50×100	47×100	2709	0,0135	1	0,0135	6,8	ВГХ	8486-66	2	20
2	—"—	50×100	47×100	2490	0,0124	1	0,0124	6,2	—"—	—"—	2	20
3	Обвязка	50×100	47×100	1238	0,0062	1	0,0062	3,1	—"—	—"—	2	20
4	—"—	50×100	47×100	1197	0,0060	1	0,0060	3,0	—"—	—"—	2	20
5	Вкладыш	50×100	—	1103	0,0055	2	0,0110	6,6	—"—	—"—	3	20
6	Доска обшивки	16×100	13×94	2877	0,0046	13	0,0598	29,9	—	8242-75	—	12
	Итого:						0,1089	55,6				
7	ДВП марки Т-350 или Т-400 δ=4	(1197×1000×2шт + +1197×807×1шт)				3,2 $м^2$		10,9		4598-74*		
8	Гвозди 4×100					16		0,16		4028-63*		
9	Скобы 1,8×50 мм или											
	гвозди 2,5×50 мм					179		0,36		4028-63*		
	Вес изделия:							67,0				

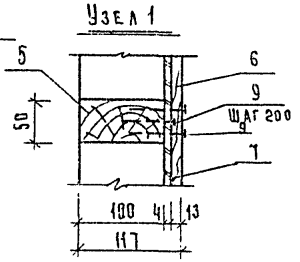

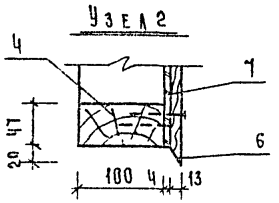

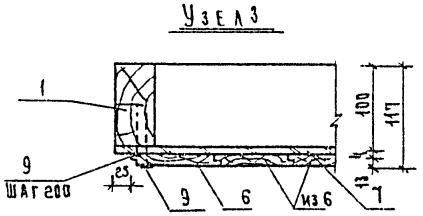

Условное обозначение:

• Гвоздь забитый с лицевой стороны

Примечания:

1. Доски обшивки и ДВП крепить к каркасу скобами 1,8×50 мм или гвоздями 2,5×50 мм.
2. Щит НХ-9А изготовляется зеркально щиту НХ-9.
3. Каркас собирается на гвоздях 4×100 мм (2 шт. в пересечение)

1976 г.	Надворные и хозяйственные постройки для поселков промышленных предприятий (Саран)	Щиты стеновые глухие НХ-9; НХ-9А	Типовой проект 191-115-91	Альбом II	Лист 3

Рук группы Кузбракова Копировал Володина Ю. Волк М 1:20; 1:5

16116-02 5

НХ-10

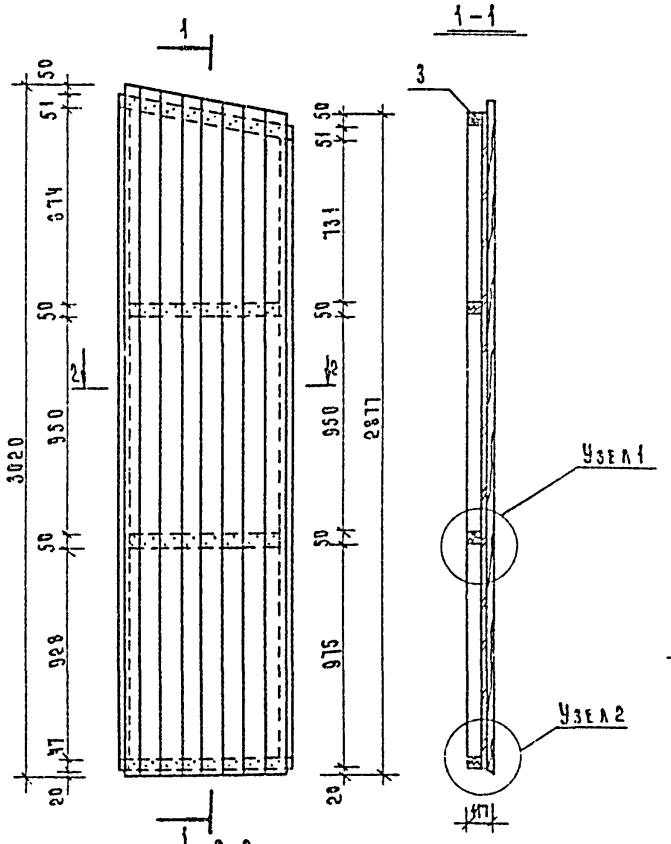

Спецификация

№ поз	Наименование	Размеры в мм: До строжки	Размеры в мм: После строжки	Длина в мм	Объем един. м³	Кол-во шт	Общий объем м³	Вес в кг	Антисептик.	ГОСТ	Группа качества древесины	Абсолютная влажность в %
	НХ-10; НХ-10А											
1	Стойка	50×100	47×100	2852	0,0143	1	0,0143	7,1	ВГХ	8486-66	2	20
2	—"—	50×100	47×100	2719	0,0136	1	0,0136	6,8	—"—	—"—	2	20
3	Обвязка	50×100	47×100	770	0,0039	1	0,0039	1,9	—"—	—"—	2	20
4	—"—	50×100	47×100	747	0,0037	1	0,0037	1,8	—"—	—"—	2	20
5	Вкладыш	50×100	—	653	0,0033	2	0,0066	4,0	—"—	—"—	3	20
6	Доски обшивки	16×100	13×94	3020	0,0048	8	0,0384	19,2	—	6242-75	—	12
	Итого:						0,0805	40,8				
7	Дв марки Т-350 или Т-400 б-Ч	(747×1000×2 шт + 747×950×1 шт)			2,2 м²			7,5		4598-74*		
8	Гвозди 4×100					15		0,16		4028-63*		
9	Скобы 1,8×50 мм или											
	гвозди 2,5×50 мм					130		0,26		4028-63*		
	Вес изделия:							48,7				

Узел 1

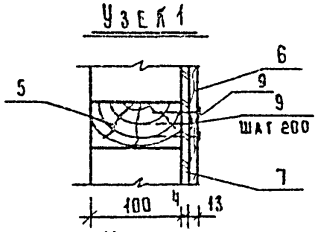

Узел 2

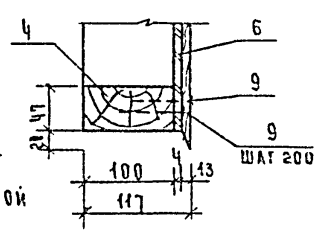

Узел 3

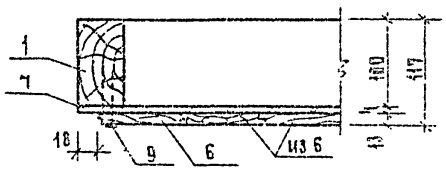

Условное обозначение:

• Гвоздь забитый с лицевой стороны.

Примечания:

1. Доски обшивки и дно крепить к каркасу скобами 1,8×50 мм или гвоздями 2,5×50 мм.
2. Щит НХ-10А изготовляется зеркально щиту НХ-10.
3. Каркас собирается на врезках: 4×100 мм (2 шт в пересечении).

1976 г.	Надворные и хозяйственные постройки для поселков промышленных предприятий (сараи)	Щиты стеновые глухие НХ-10, НХ-10А	Типовой проект 191-115-91	Альбом II	Лист 4

16116-02 6

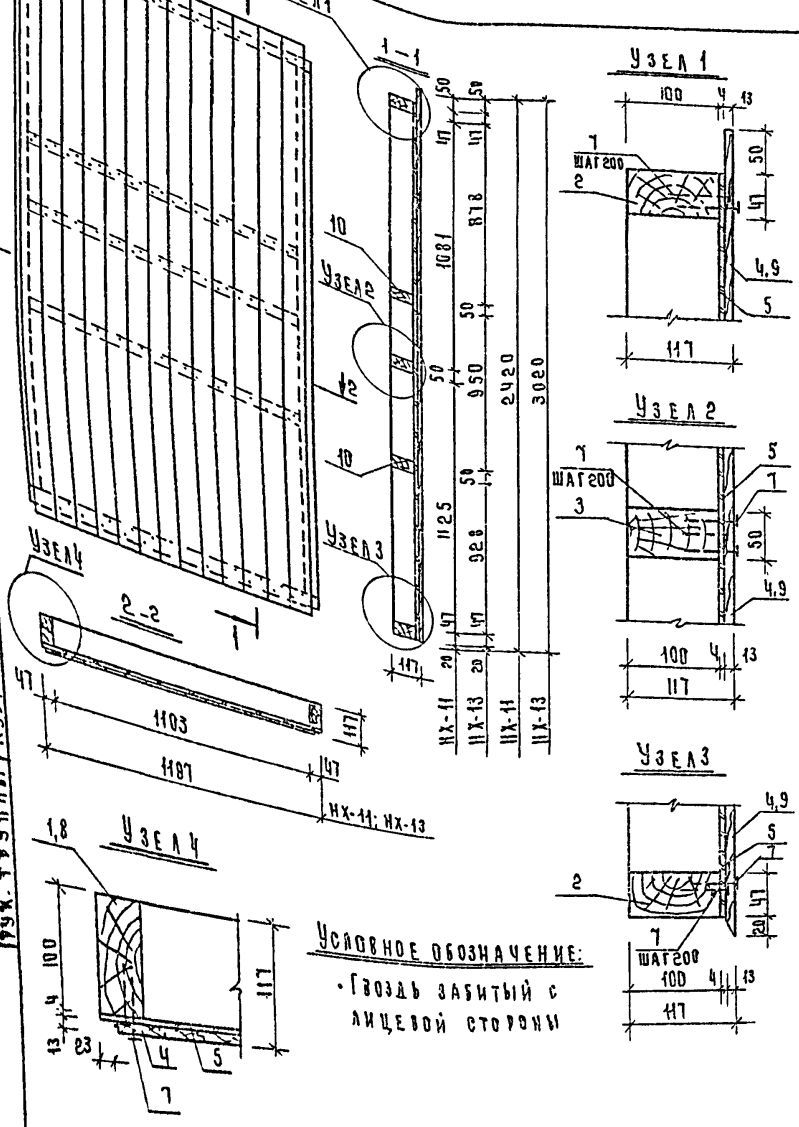

Условное обозначение:

• Гвоздь забитый с лицевой стороны

Спецификация

№№ поз	Наименование	Размеры в mm: До строжки	Размеры в mm: После строжки	Длина в mm	Объем един. m^3	К-во шт	Общий объем m^3	Вес в кг	Антисептир.	ГОСТ	Группы качества древесины	Абсолютн. влажн. в %
	НХ-11											
1	Стойка	50×100	47×100	2256	0,0113	2	0,0226	11,3	ВГХ	8486-66	2	20
2	Обвязка	50×100	47×100	1197	0,0060	2	0,0120	6,0	—"—	—"—	2	20
3	Вкладыш	50×100	—	1103	0,0055	1	0,0055	3,3	—"—	—"—	3	20
4	Доска обшивки	16×100	13×94	2420	0,0039	13	0,0507	25,4	—	8242-75	—	12
	Итого:						0,0908	46,0				
5	ДВП марки Т-350 или Т-400 δ=4	1197 × 2350 × 1 шт				2,8 $м^2$		9,5		4598-74*		
6	Гвозди 4×100					12		0,12		4028-63*		
7	Скобы 1,8×50 mm											
	или гвозди 2,5×50					126		0,25		4028-63*		
	Вес изделия:							55,9				
	НХ-13											
8	Стойка	50×100	47×100	2856	0,0143	2	0,0286	14,3	ВГХ	8486-66	2	20
2	Обвязка	50×100	47×100	1197	0,0060	2	0,0120	6,0	—"—	—"—	2	20
10	Вкладыш	50×100		1103	0,0055	2	0,0110	6,6	—"—	—"—	3	20
9	Доска обшивки	16×100	13×94	3020	0,0048	13	0,0624	31,2	—	8242-75	—	12
	Итого:						0,1140	58,1				
5	ДВП марки Т-350 или Т-400 δ=4	(1197×1000×2 шт + 1197×950×1 шт)				3,6		12,2		4598-74*		
6	Гвозди 4×100					16		0,16		4028-63*		
7	Скобы 1,8×50 mm											
	или гвозди 2,5×60					182		0,36		4028-63*		
								70,8				

Примечания:

1. Доски обшивки и ДВП крепить к каркасу скобами 1,8×50 mm или гвоздями 2,5×50 mm.
2. Каркас собирается на гвоздях 4×100 мм (2 шт. в пересечение)

1976 г.	Надворные и хозяйственные постройки для поселков промышленных предприятий (сараи)	Щиты стеновые глухие НХ-11, НХ-13.	Типовой проект 191-115-91	Альбом II	Лист 5

16116-02 7

Копировал Володина | Ю. Волк
Рук. группы Кубракова

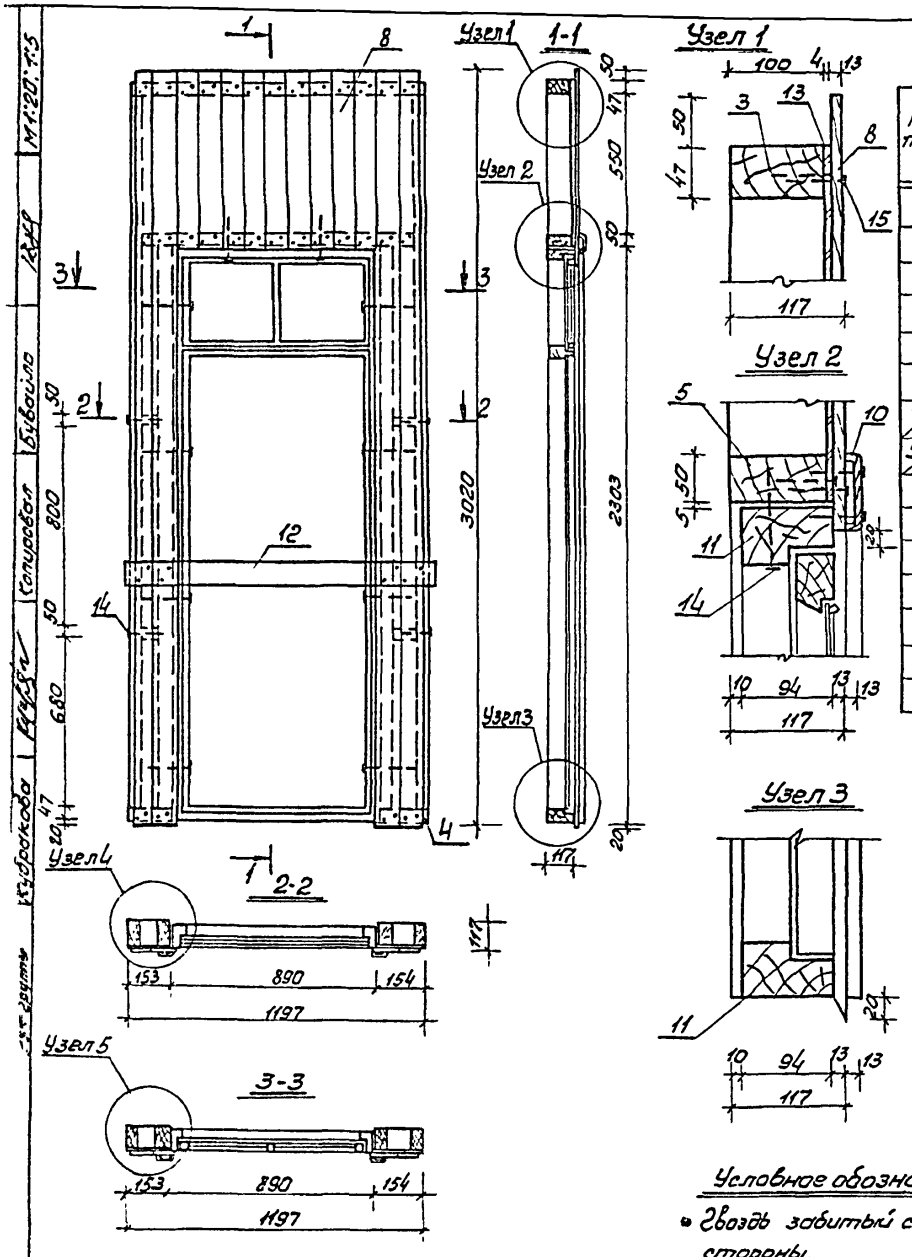

Спецификация

NN поз.	Наименование	Размеры в мм до строжки	Размеры в мм после строжки	Длина в мм.	Объем един. $м^3$	К-во шт.	Общий объем $м^3$	Вес в кг.	Антисептиров	ГОСТ	Сорт древесины	Абсол. влаж. в %
1	Стойка	50x100	47x100	2856	0.0143	2	0.0286	14.3	БГХ	8486-66	2	20
2	—"—	50x100	—	2236	0.0112	2	0.0224	13.4	—"—	—"—	2	20
3	Обвязка	50x100	47x100	1197	0.0060	1	0.0060	3.0	—"—	—"—	2	20
4	—"—	50x100	47x100	153	0.0008	2	0.0016	0.8	—"—	—"—	2	20
5	Ригель	50x100	—	1103	0.0055	1	0.0055	3.3	—"—	—"—	2	20
6	Вкладыш	50x100	—	56	0.0003	4	0.0012	0.7	—"—	—"—	3	20
7/8	Доска обшивки	16x100	13x94	3020/723	0,0048/0,0012	4/9	0,0192/0,0108	9,6/5,4	—	8242-75	—	12
9/10	Наличник	16x80	13x74	2380/1040	0,0030/0,0013	2/1	0,0060/0,0026	3,0/0,7	—	—"—	—	12
11	Дверь ИД-4Н					1	0,1130	61.0		по проекту альбом II п.10		
12	Монтажная доска	16x100	—	1300	0,0021	2	0.0042	2,5	—	8486-66	3	20
	Итого:						0,2198	117.7				
13	ДВП марки Т-350 или Т-400 б=4	(1197x652x1шт + +153x2328x2шт.)				1,49 $м^2$		5,1		4598-74*		
14	Гвозди 4x100					38		0,38		4028-63*		
15	Скобы 1,8x50 или гвозди 2,5x50					186		0,37				
	Вес изделия:							123,6				

Условное обозначение:

- Гвоздь забитый с лицевой стороны.

Примечания:

1. Доски обшивки и ДВП крепить к каркасу скобами 1,8x50мм или гвоздями 2,5x50мм.
2. Доска „поз. 12" отбивается на месте строительства.
3. Дверное полотно на общем виде условно не показано.
4. Каркас собирается на гвоздях 4x100мм (2шт в пересечение)

1976 г	Надворные и хозяйственные постройки для поселков промышленных предприятий. (Сараи)	Щит стеновой с дверью ИД-4Н НХ-14	Типовой проект 191·115·91	Альбом II	Лист 6

16116-02 8

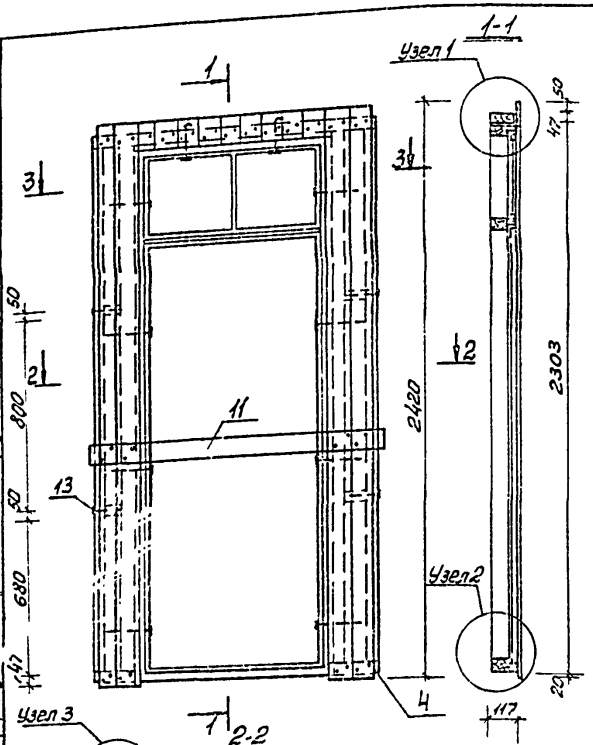

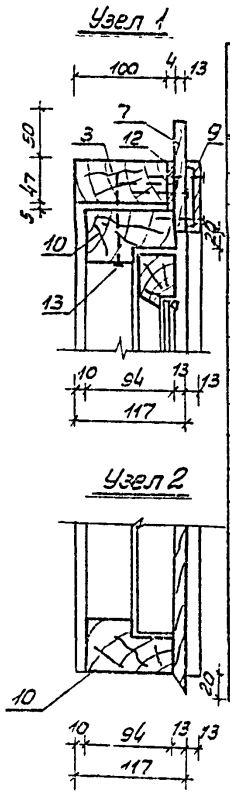

Спецификация

№№ поз.	Наименование	Размеры в мм до строжки	Размеры в мм после строжки	Длина в мм	Объем един. м³	Кол-во шт.	Общий объем м³	Вес в кг	Антикоррозийная обработка	ГОСТ	Группа качества древесины	Абсолютная влажность в %
1	Стойка	50×100	47×100	2256	0,0113	2	0,0226	11,3	ВГХ	8486-66	2	20
2	—"—	50×100	—	2256	0,0113	2	0,0226	13,6	—"—	—"—	2	20
3	Обвязка	50×100	47×100	1197	0,0060	1	0,0060	3,0	—"—	—"—	2	20
4	—"—	50×100	47×100	153	0,0008	2	0,0016	0,8	—"—	—"—	2	20
5	Бобышка.	50×100	—	56	0,0003	4	0,0012	0,7	—"—	—"—	3	20
6	Доски обшивки	16×100	13×94	2420	0,0039	4	0,0156	7,8	—	8242-75	—	12
7	——"——	16×100	13×94	123	0,0002	9	0,0018	0,9	—	—"—	—	12
8	Наличник	16×80	13×74	2380	0,0030	2	0,0060	3,0	—	—"—	—	12
9	—"—	16×80	13×74	1040	0,0013	1	0,0013	0,7	—	—"—	—	12
10	Дверь ИД-4Н					1	0,1130	61,0		по проекту марки II л. 10		
11	Монтажная доска	16×100	—	1300	0,0021	2	0,0042	2,5		8486-66	3	20
	Итого:						0,1959	105,3				
12	ДВП марки Т-350 или Т-400 δ=4	(153×2350×2 шт.+890×52×1 шт.)				0,77		2,6		4598-74*		
13	Гвозди 4×100					34		0,34		4028-63*		
14	Скобы 1,8×50 мм или											
	гвозди 2,5×50					147		0,3		4028-63*		
	Вес изделия:							108,5				

Примечания:

1. Выступающие концы гвоздей загнуть
2. Доски обшивки и ДВП крепить к каркасу скобами 1,8×50 мм или гвоздями 2,5×50мм.
3. Доска поз. 11 отбивается на месте строительства.

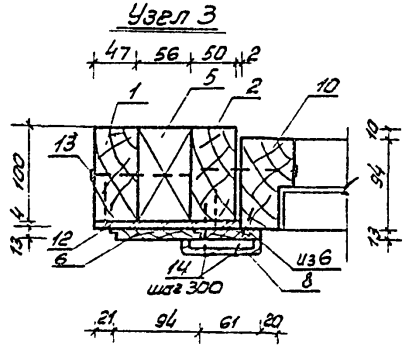

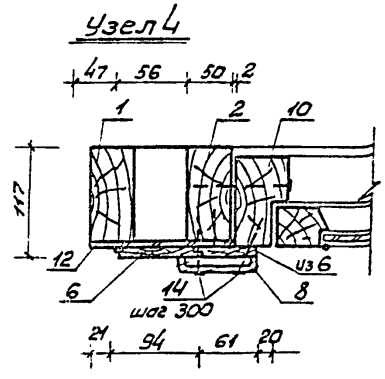

1976г.	Надворные и хозяйственные постройки для поселков промышленных предприятий. (сараи)	Щит стеновой с дверью ИД-4Н НХ15.	Типовой проект 191-115-91	Альбом II	Лист 7

Гук. группы (Кудрявцев) Копировал Володина Зо. Волк М 1:20; 1:5

Спецификация:

№№ поз	Наименование	Размеры в мм: До строжки	Размеры в мм: После строжки	Длина в мм	Объем единицы м³	Кол-во шт	Общий объем м³	Вес в кг	Антисептирован	ГОСТ	Группа качества древесины	Абсолютная влажность в %
1	Стойка	50×100	47×100	2484	0,0124	2	0,0248	12,4	ВГХ	8486-66	2	20
2	Обвязка	50×100	47×100	1197	0,0060	2	0,0120	6,0	—"—	—"—	2	20
3	Раскладыш	50×100	—	1103	0,0055	2	0,0110	6,6	—"—	—"—	3	20
4	Доска обшивки	16×100	13×94	2648	0,0042	13	0,0546	27,3	—	8242-75	—	12
	Итого:						0,1024	52,3				
5	ДВП марки Т-350 или Т-400Б=4	(1197×1000×2шт + 1197×578×1шт)				3,1м²		10,5		4598-74		
6	Гвозди 4×100					16		0,16		4028-63*		
7	Скобы 1,8×50 мм											
	или гвозди 2,5×50					177		0,34		4028-63*		
	Вес изделия:							63,3				

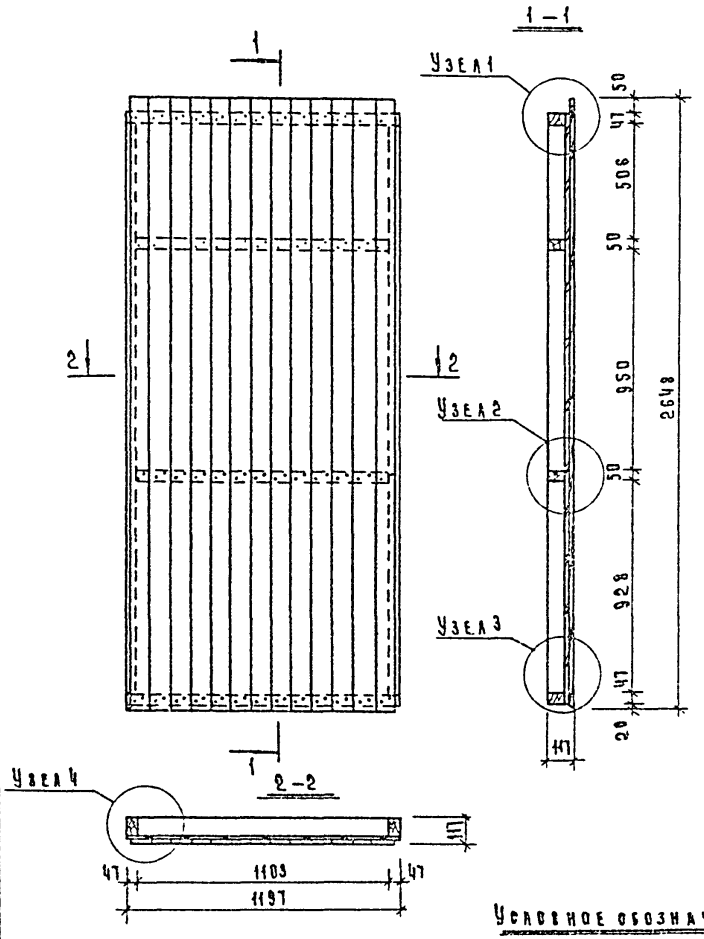

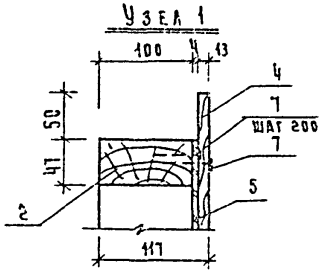

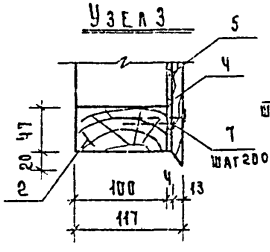

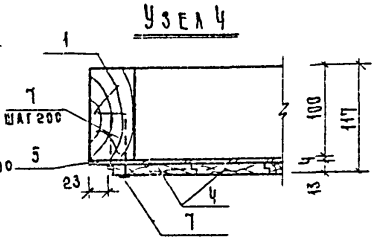

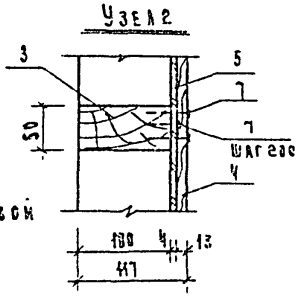

Условное обозначение:

• Гвоздь забитый с лицевой стороны.

Примечания:

1. Доски обшивки и ДВП крепить к каркасу скобами 1,8×50мм или гвоздями 2,5×50
2. Каркас собирается на гвоздях 4×100 мм (2 шт. в пересечение).

1976г.	Навозные и хозяйственные постройки для поселков промышленных предприятий (сараи)	Щит стеновой глухой НХ-16.	Типовой проект 191-115-91	Альбом II	Лист 8

16116-02 3

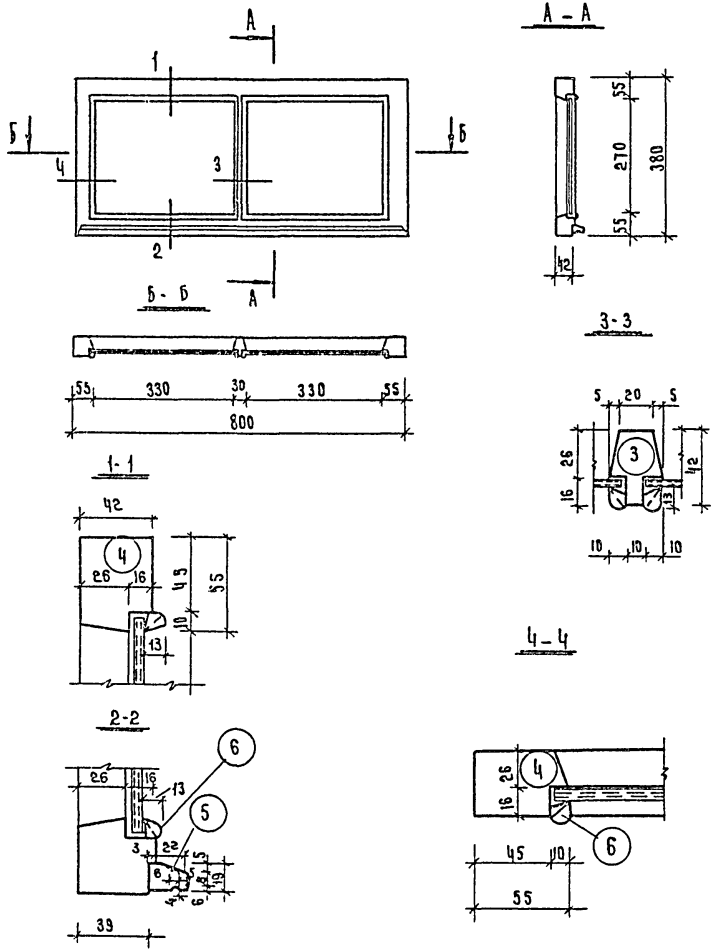

Спецификация древесины

№№ п.п	Наименование	Объем в м³	Вес в кг
1	Общий вес изделия	—	3,6
2	Древесина коробки	—	
3	Древесина переплета	0.0085	
4	Площадь переплета	0.304	

Прочие материалы

1. Стекло оконное ГОСТ 111-65*(345×285-2шт)	м²	0,2

Примечания:

1. Изготовление, приемку, хранение и транспортирование выполнять в соответствии с требованиями ГОСТ 475-70* и ГОСТ 11214-65*.
2. Расход древесины определён по черновым заготовкам.
3. Данный лист смотреть совместно с листами 11, 12.

1976 г.	Надворные и хозяйственные постройки для поселков промышленных предприятий (сараи)	Рамуга ф-9	Типовой проект 191-115-91	Альбом II	Лист 9

16116-02 11

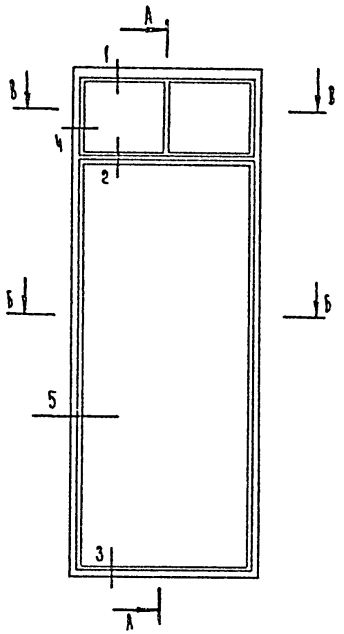

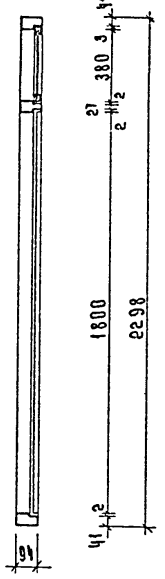

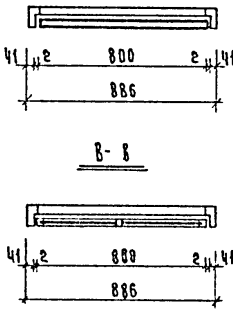

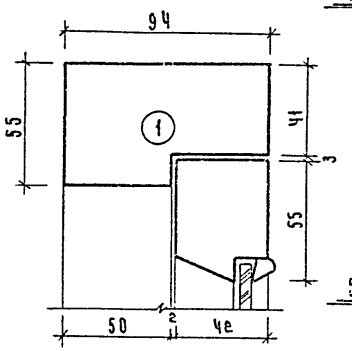

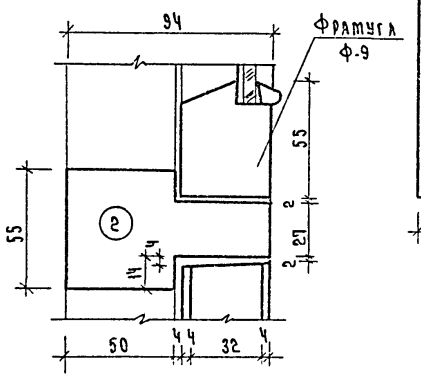

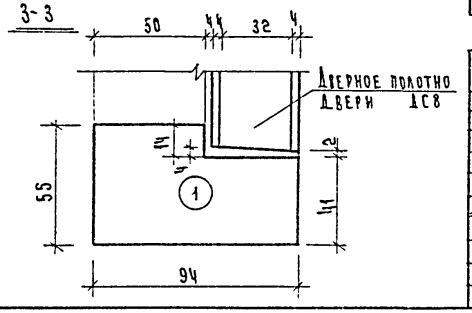

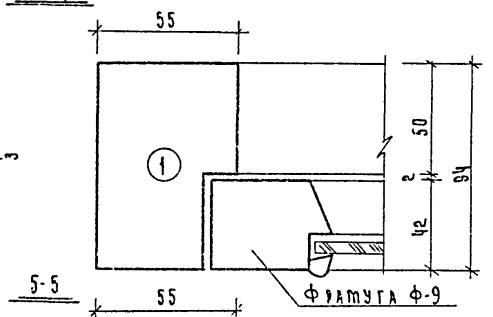

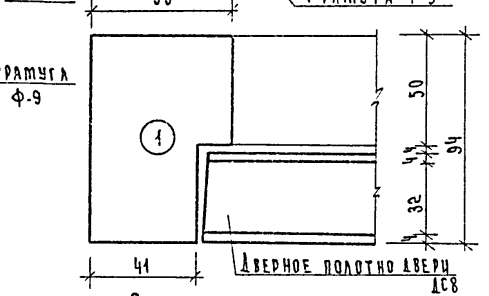

Примечания:

1. Дверное полотно принять по типу ДС8 серии 1.135-1 альбом II лист 13; Фрамугу Ф-9 по чертежам данного альбома лист 9.
2. Изготовление, приемку, хранение и транспортирование выполнять по ГОСТ 475-70*
3. Расход древесины определен по черновым заготовкам.
4. Навеска двери указывается в спецификациях к проекту.

Спецификация древесины

NN п/п	Наименование	Объем в м³	Вес в кг
1	Древесина коробки	0,0435	—
2	Древесина полотна	0,0610	—
3	Древесина переделета	0,0085	—
4	Общий вес изделия		61,0

Спецификация

NN п/п	Наименование	Ед. изм.	Кол-во
1	2	3	4
	Прочие материалы		
1	Твердые древесно-волокнистые плиты ГОСТ 4598-74	м²	2,7
2	Стекло вкон 345×285 (2 шт) ГОСТ 111-65*	"	0,2
	Скобяные изделия		
1	2	3	4
1	Петли ПНЦ 130 ГОСТ 5088-72	шт	2
2	Замок ЗБ 1 ГОСТ 5089-73*	"	1
3	Ручки РС-100 ГОСТ 5087-72	"	2
4	Останов дверной ГОСТ 5091-72	"	1

1976г.	Надворные и хозяйственные постройки для поселков промышленных предприятий (сараи)	Дверь с фрамугой ИД-4	Типовой проект 191-115-91	Альбом II	Лист 10

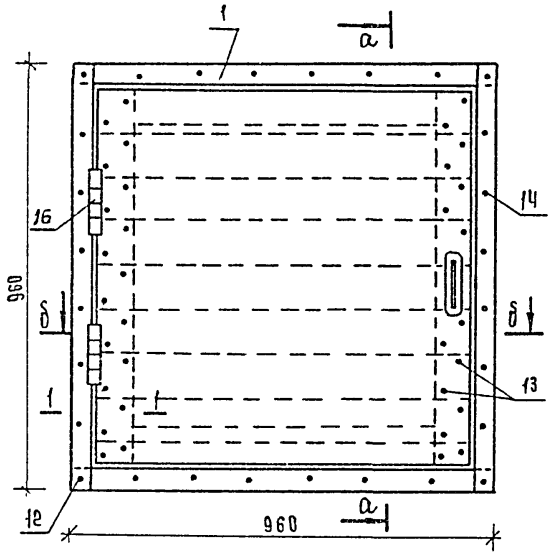

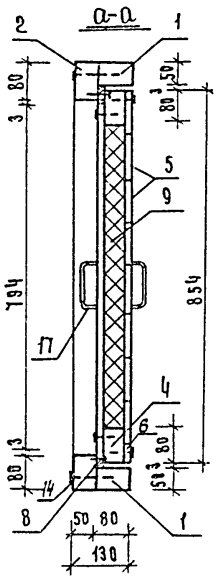

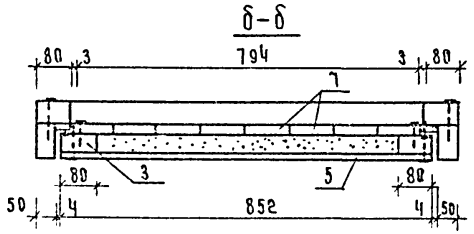

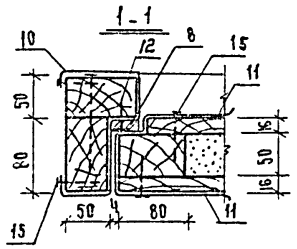

Спецификация

Марка	№ поз	Наименование	Сечение мм: до строжки	Сечение мм: после строжки	Длина мм	Объем ед-цы м³	Кол-во шт	Общий объем м³	Вес кг	ГОСТ	Антисептирование	Сорт древесины	Абс. влажность %
А-10	1	Брусок коробки	50×80	—	960	0,0038	4	0,0152		8486-66	ВГХ	3	22
	2	Брусок коробки	50×80	—	880	0,0035	4	0,0140		"	"	3	22
	3	Обвязка щита	50×80	—	852	0,0034	2	0,0068		"	"	3	22
	4	Обвязка щита	50×80	—	852	0,0034	2	0,0068		"	"	3	22
	5	Обшивка щита	16×100	—	852	0,0014	8	0,0112		"	"	3	22
	6	Обшивка щита	16×54	—	852	0,0008	1	0,0008		"	"	3	22
	7	Обшивка щита	16×100	—	794	0,0013	8	0,0104		"	"	3	22
						Итого		0,0652					
	8	Плита ДВП изоляц. δ=12,5 mm	30×830				4	0,1 м²			4598-74*		
	9	Плиты из минеральной ваты	γ=125 кг/м³					0,024 м³			ГОСТ 9573-72		
	10	Сталь кровельная	δ=0,53					2,5 м²		3015-56			
	12	Гвозди	3,0×70				4		0,09		4028-63		
	13	Гвозди	1,8×40				66		0,05		"		
	14	Гвозди	4,0×100				24		0,24		"		
	15	Гвозди кровельные	3,5×40				100		0,28		4029-63		
	16	Петли ПНЦ-130					2				5088-72		
	17	Ручка РС-100					2				5087-72		
									Вес изделия: 46,1 кг				

Примечание:

Изготовление, приемку, паспортизацию, хранение и транспортирование производить по ГОСТ 11047-72

Брусок коробки двери ИД-4

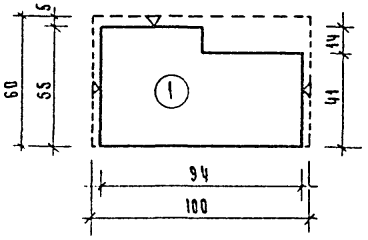

Горбылек фрамуги Ф-9

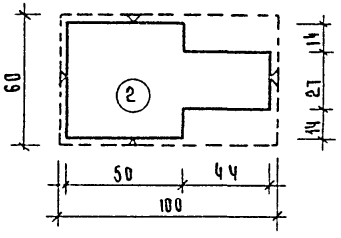

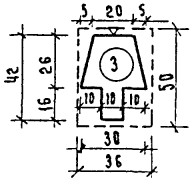

Переплет фрамуги Ф-9

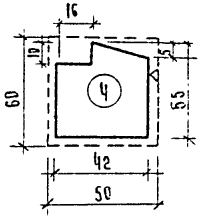

Слив

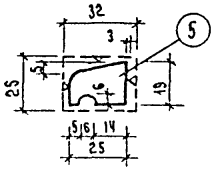

Доски обшивки

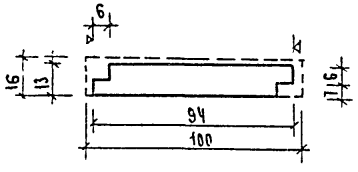

Наличник

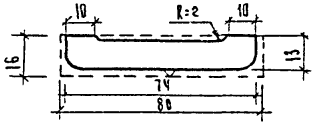

Раскладка

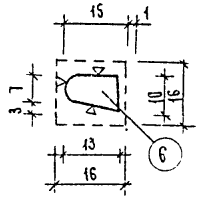

Примечания:

1. Изготовление, приемку, хранение и транспортирование строганых погонажных деталей выполнять по ГОСТ 8242-75.
2. Данный лист смотреть совместно с листами 9, 10

1976г	Надворные и хозяйственные постройки для поселков промышленных предприятий (сараи)	Профили строганых деталей	Типовой проект 191-15-91	Альбом II	Лист 12

16116-02 14

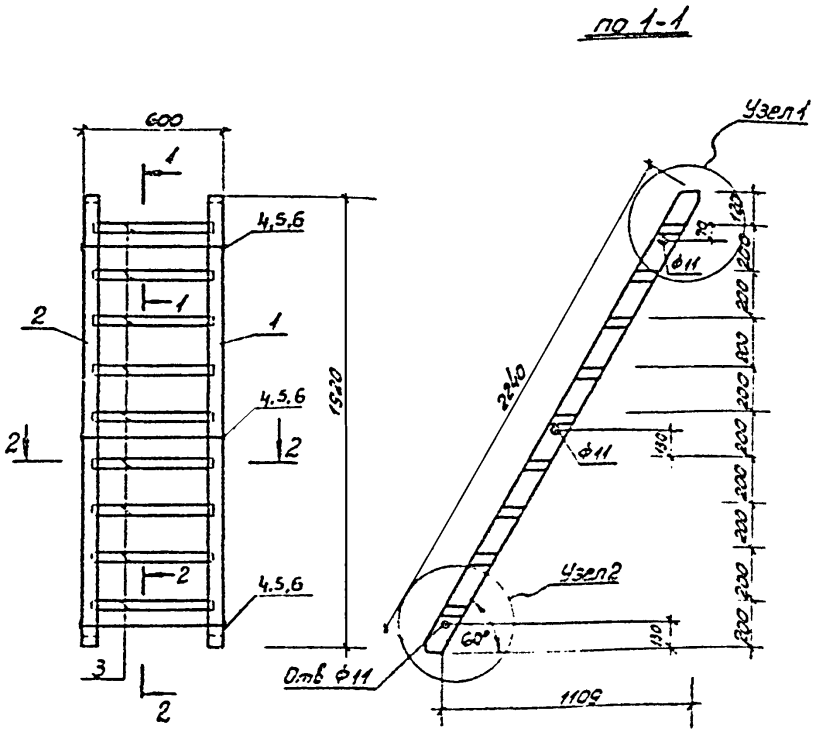

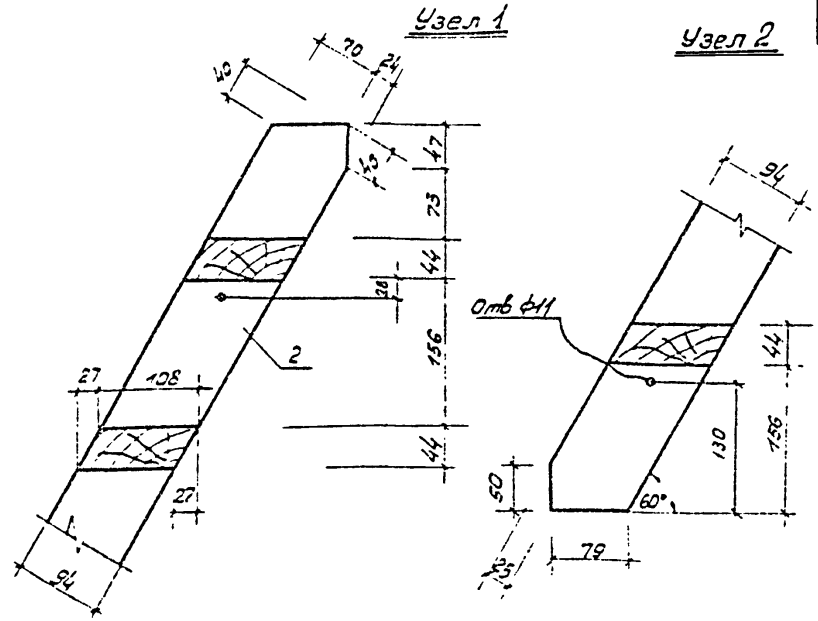

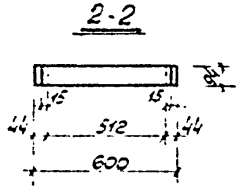

Примечания:

1. Все детали приставной лестницы должны быть гладко остроганы и в местах соединения пригнаны плотно без зазоров
2. Расположение сучков для тетивы должно соответствовать II категории по СНИП III-19-75
3. На чертеже дана левая тетива, правая изготовляется в зеркальном изображении.
4. Болты изготовить в соответствии с требованиями ГОСТ 1759-70*.

Спецификация

N поз	Наименование	Сечение в мм: до строжки	Сечение в мм: после строжки	Длина в мм	Объем Ед м.	Кол-во шт	Общий объем м³	Вес в кг.	Антисептирование	ГОСТ	Сорт древесины	Абсол. влажн. древ. в %
1	Тетива правая	50x100	44x94	2240	0.0112	1	0,0112	5,6	—	8486-66	2	15
2	Тетива левая	50x100	44x94	2240	0,0112	1	0,0112	5,6	—	—"—	2	15
3	Проступь	50x150	44x108	542	0.0040	9	0.036	18,0	—	—"—	2	15
	Итого:						0.0584	29,2				
4	Стяжные болты М10 x 630					3		1,16				
5	Шайба 10					6		0,12		11371-68*		
6	Гайка М10					6		0,07		5915-70*		
	Вес изделия:							30,5				

1976г.	Надворные и хозяйственные постройки для поселков промышленных предприятий (Сараи)	Лестница приставная ЛП-1 на 10 подъемов.	Типовой проект 191-115-91	Альбом II	Лист 13

Рук. группы Кубракова | Копировал Бивайло | М1:20; 1:5

МН-2

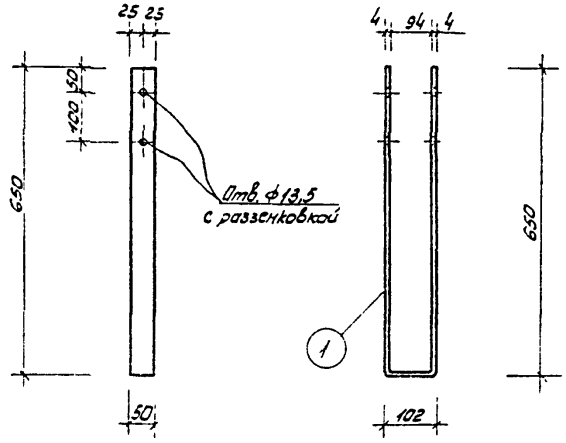

Хомуты МН-7, МН-8
(общий вид)

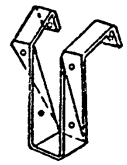

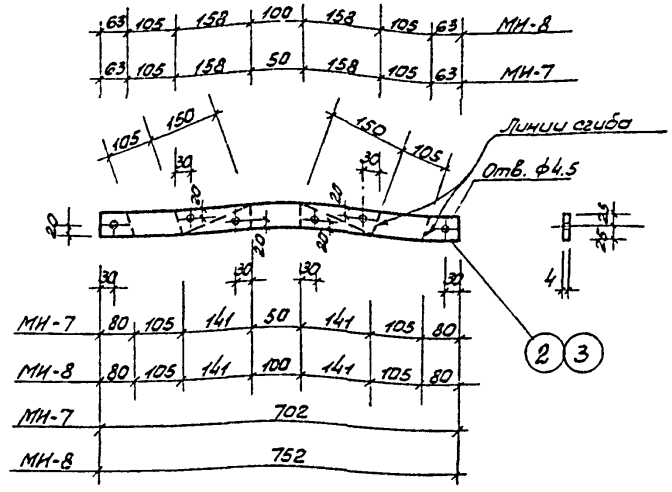

Петля П-1

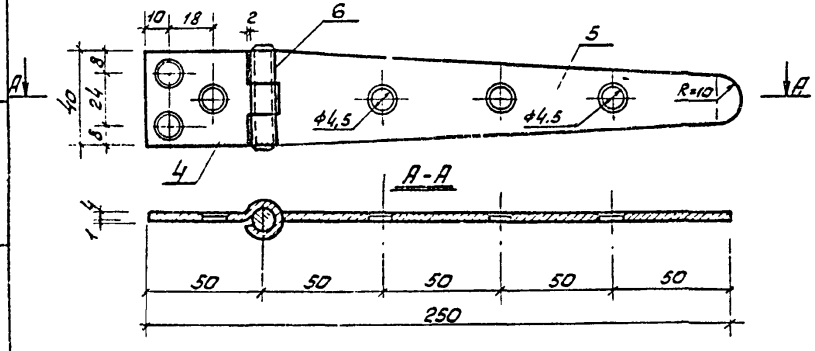

Примечания:

1. Все металлические изделия покрываются любым антикоррозийным составом.
2. Все изделия изготовить в соответствии с требованиями СН и П III-18-75.

Выборка стали (ВСТ 3ПС)

Марка	Поз.	Профиль	Длина мм	кол. шт.	Вес в кг: 1 позиции	Всех	Марки	ГОСТ
МН-2	1	-50х4	1410	1	2,21	2,21	2,21	103-76
МН-7	2	-50х4	702	1	1,10	1,10	1,10	—"—
МН-8	3	-50х4	752	1	1,18	1,18	1,18	—"—
П-1	4	-40х4	70	1	0,088	0,088		—"—
	5	-40х4	220	1	0,277	0,277	0,38	—"—
	6	ф4	45	1	0,005	0,005		
		Шурупы А4х30		5	0,006	0,013		1145-70*

gost.e-ecolog.ru