ТИПОВОЙ ПРОЕКТ

№ 181-115-32/77

1-ЭТАЖНЫЙ 1-КВАРТИРНЫЙ ТРЕХКОМНАТНЫЙ ЖИЛОЙ ДОМ

ДЕРЕВЯННО-ПАНЕЛЬНОЙ КОНСТРУКЦИИ

АЛЬБОМ II

ДЕРЕВЯННЫЕ ИЗДЕЛИЯ ЗАВОДСКОГО ИЗГОТОВЛЕНИЯ

14743-02
ЦЕНА 1-18

gost.e-ecolog.ru

ЦЕНТРАЛЬНЫЙ ИНСТИТУТ ТИПОВОГО ПРОЕКТИРОВАНИЯ
ГОССТРОЯ СССР

Москва, А-445, Смольная ул., 22

Сдано в печать IX 1981 года

Заказ № 10223 Тираж 1500 экз.

ТИПОВОЙ ПРОЕКТ

№ 181-115-32/77

1-ЭТАЖНЫЙ 1-КВАРТИРНЫЙ ТРЕХКОМНАТНЫЙ ЖИЛОЙ ДОМ

ДЕРЕВЯННО-ПАНЕЛЬНОЙ КОНСТРУКЦИИ

АЛЬБОМ II

СОСТАВ ПРОЕКТА

АЛЬБОМ I	АРХИТЕКТУРНО-СТРОИТЕЛЬНАЯ, САНИТАРНО-ТЕХНИЧЕСКАЯ И ЭЛЕКТРОТЕХНИЧЕСКАЯ ЧАСТИ
АЛЬБОМ II	ДЕРЕВЯННЫЕ ИЗДЕЛИЯ ЗАВОДСКОГО ИЗГОТОВЛЕНИЯ
АЛЬБОМ III	СМЕТА
АЛЬБОМ IV ч.3	УКАЗАНИЯ ПО МОНТАЖУ /ИЗ Т.П. 181-115-31/73

РАЗРАБОТАН
ПРОЕКТНЫМ ИНСТИТУТОМ
ГИПРОЛЕСПРОМ
/ГЛАВНЫЙ ИНЖЕНЕР ИНСТИТУТА И.К.БЕРЕЗИН
ГЛАВНЫЙ ИНЖЕНЕР ПРОЕКТА Ю.В.РУСАКОВ

УТВЕРЖДЕН ГОСГРАЖДАНСТРОЕМ
ПРИ ГОССТРОЕ СССР
ПРИКАЗ N 3-730 ОТ 25/IX-1972г.
ВВЕДЕН В ДЕЙСТВИЕ
ИНСТИТУТОМ ГИПРОЛЕСПРОМ
ПРИКАЗ №131 ОТ 9/VI 1977г.

Архивный №
Заказ №
Инв. №
Копировал Терехова
Сверил
Гл.инж.пр-та Русаков
Нач.отдела Гордиенко
Гл.специал. Герасимова
Рук.группы Спиридонов

Марка	Наименование	№ листа	№ страницы альбома
	Содержание	I	2
	Пояснительная записка	II, III	3-4
ПН-1	Панель наружных стен глухая	1	5
ПН-2	Панель наружных стен с дверью ДВ8-2/4	2	6
ПН-3	Панель наружных стен с окном ОС15-12в	3	7
ПН-3	Панель наружных стен с окном ОС15-12в' /вариант/	4	8
ПН-4	Панель наружных стен с окном ОС06-09	5	9
ПН-5	Панель наружных стен с дверью БС22-09	6	10
ПН-6	Панель стеновая наружная глухая	7	11
ПВ-12	Панель стеновая внутренняя глухая		
ПВ-3	Панель внутренних стен глухая	8	12
ВС-6	Рядовой вкладыш		
ПВ-4	Панель внутренних стен с дверью ДВ8-1	9	13
ПП-2	Панель перегородки глухая. Угловой		
ВС-5, ВС-2	вкладыш дома. Угловой вкладыш веранды	10	14
ПП-7, ПП-8, ПП-3	Панели перегородок. Дверные блоки ДГ-21-7СП; ДГ-21-9С; ДО-21-9С Панель перегородки глухая ПП-3	11	15
ПП-9	Дверной блок ДО-21-13С Панель перегородки ПП-9	12	16
ПТ-2	Панель стены веранды с окном ОВ-2в	13	17
ЩФ-1л; ЩФ-2; ЩФ-3	Щиты фронтона	14	18
ЩФ-4л	Щит фронтона /вариант/	15	19
ПП-1, ЩФ-5л	Щит фронтона веранды. Панель перегородки глухая	16	20
ФДП-2	Полуферма дома в комплекте с нижней и верхней накладкой	17	21
К-1а	Стропила пролетом 4,8 м	18	22
Щ1, Щ2, Щ3	Щиты перегородок	19	23
Щ4-1, Щ4-2	Щиты перекрытия	20	24
Щ4-3, Щ4-4	Щиты перекрытия	21	25
ОВ-2в	Оконный переплет веранды	22	26
ОБ-100	Оконный блок фронтона		
БШ-1	Шкафной блок	23	27
	Профили строганых деталей и элементов изделий	24-25	28-29

ГИПРОЛЕСПРОМ г. Москва

1975г. | 1-этажный 1-квартирный 3-комнатный жилой дом | Содержание | Типовой проект 181-115-32/77 | Альбом II | Лист I

Пояснительная записка.

Альбом II. „Унифицированные деревянные изделия заводского изготовления" разработан институтом Гипролеспромом Минлеспрома СССР к типовому проекту одноэтажного жилого дома деревянно-панельной конструкции:

1-этажный 1-квартирный дом с 3-х комнатной квартирой.

Проект рассчитан для строительства в районах с обычными геологическими условиями в поселках лесозаготовительных предприятий, при городах и в сельской местности с расчетной температурой наружного воздуха tн - 30°С.

Унифицированные деревянные изделия заводского изготовления скорректированы для условий производства их на Нововятском КДП № 41, являющимся головным предприятием для производства домов панельной конструкции.

Альбом II содержит рабочие чертежи панелей наружных и внутренних стен, панелей перегородок, угловых вкладышей, фермы веранды и дома, фронтонов веранды и дома, строганых деталей.

На все изделия в альбоме дан общий вид, разрезы и сечения, спецификация основных материалов, а также указания по сортности, влажности и антисептированию элементов этих изделий.

Расход древесины на изделия дан в черновых заготовках /до строжки/.

Панели наружных стен состоят из деревянного каркаса, скрепленного гвоздями, облицованного с одной стороны листами толщ. 8мм из твердых древесноволокнистых плит /склеенных из двух плит толщ. по 4мм сетчатыми сторонами внутрь/, с прокладкой под плиту слоя полиэтиленовой пленки. Панели заполняются на всю толщину минераловатными полужесткими плитами, с наружной стороны панели облицовываются твердой ДВП толщ. 4мм и строганными досками толщ. 13 мм.

Склеивание ДВП должно производиться на полуводостойких клеях в соответствии с требованиями СНиП II-В.4-71. Крепление листов ДВП толщ. 8 мм к каркасу производится специальными скобами длиной 50мм из проволоки ф 1,8 мм, с помощью пистолета фирмы „Сенко" М-III США или гвоздями размером 2,5 на 50мм с шагом скоб или гвоздей 100 мм.

При корректировке проекта предусмотрен вариант обшивки наружных панелей с наружной стороны фанерой ФСФ.

Твердая ДВП толщ. 4мм прибивается в нескольких местах к каркасу панели такими же скобами. или гвоздями.

Окончательное крепление ДВП производится одновременно с прибивкой строганой обшивки указанными выше скобами или гвоздями по две штуки в каждое пересечение с брусками каркаса, а к стойкам с шагом 200 мм. Забивка гвоздей должна производиться так, чтобы шляпки гвоздей были заподлицо с поверхностью ДВП. Зазоры между коробками столярных изделий и каркасом панелей должны быть плотно заполнены паклей.

Панели внутренних стен состоят из каркаса, заполненного минераловатными плитами и облицованного с двух сторон твердыми древесноволокнистыми плитами толщ. 8мм. Крепление ДВП к каркасу производится аналогично панелям наружных стен.

Панели перегородок глухие, состоят из каркаса с заполнением обрезками/отходами/ брусков и облицовкой с двух сторон твердыми ДВП толщ. 4мм и изготовляются по типу щитовых дверей по ГОСТ 475-70.*

Допускается поставка панелей перегородок марки ПП-1 и ПП-3 меньшей ширины с соответствующим увеличением их количества.

Панели веранды состоят из каркаса с обшивкой с одной стороны строганными досками толщиной 13мм по слою ДВП толщиной 4мм.

Крепление ДВП и дощатой обшивки толщ. 13 мм аналогично наружным стеновым панелям.

При наличии ДВП твердой толщ. 6-8 мм рекомендуется ее применение вместо 2-х слоев склеенных ДВП толщ. 4мм.

Допускается изготовлять панели домов с одинаковыми профилями /без скосов шпунта/ на всех кромках панели.

Дощатые полуфермы крыши, несущие значительную нагрузку, должны изготовляться из качественной древесины с креплением гвоздями в точном соответствии с рабочими чертежами.

Проектом дома предусмотрен вариант с применением щитов перекрытия вместо подшивки потолка досками, а также вариант щитов перегородок по ГОСТ 1006-68 вместо панелей перегородок.

Допускаемые отклонения от основных размеров панелей, указанных на чертежах, даны в табл. № 1.

Примечание: в панелях ПСВ-6 дверной блок ДВ8-6/4 разрешается заменить на дверной блок ДВ8-1.

Инв. № подл. | Подпись и дата | Взам. инв. №

Гл. технолог Андрианов
Гл. конструктор Федорищева
Гл. строительный
Гл. архитектор
Гл. инженер проекта
Руководитель группы
Начальник сектора
Начальник отдела
Начальник мастерской
Начальник отдела

Копировал Терехова
Серия
Заказ №

г. Москва

1975г.	1-этажный 1-квартирный 3-комнатный жилой дом	Пояснительная записка	Типовой проект 181-115-32/77	Альбом II	Лист II

Табл. I

Наименование величин		Допускаемые отклонения в мм	Метод контроля
1.	Длина и ширина панелей	±3	Измерение мерной рейкой или стальной рулеткой
2.	Толщина панелей кроме панелей перегородок	±3	Измерение метром
3	Толщина панелей перегородок	±2	—"— —"—
4	Прямоугольность панелей /разница длин диагоналей/	5	Измерение длин диагоналей по внутренней стороне панелей мерной рейкой или стальной рулеткой
5	Кривизна кромок и пласкостей панелей на 1 п.м. их длины	2	Измерение зазора между поверхностью панелей и прямой линейкой штангенциркулем
6	Поперечный размер паза в кромках панели	+0,5	Измерение штангенциркулем
7	Остальные размеры	±1	Измерение метром или штангенциркулем

Для изготовления изделий и деталей домов приняты следующие материалы:

1. Пиломатериалы хвойных пород ГОСТ 8486-66 с частичным применением пиломатериалов лиственных пород, в соответствии с ГОСТ 11047-72 и инструкцией СН-396-69.

2. Заготовки из древесины хвойных пород ГОСТ 9685-61*

3. Плиты древесноволокнистые /ДВП/твердые ГОСТ 4598-74.

4. Плиты минераловатные полужесткие, объемным весом 125 кг/м³ ГОСТ 9573-72

5. Полиэтиленовая пленка ГОСТ 10354-73 или пергамин ГОСТ 2697-64.

6. Скобы из проволоки ⌀ 1,8мм, длиной 50мм. Пистолет фирмы „Сенко" М.Ш. США.

7. Гвозди строительные ГОСТ 4028-63.*

8. Пакля ГОСТ 16183-70*

9. Фанера ФСФ сорта ВВ/С ГОСТ 3916-69.

Изготовление изделий и деталей, представленных в настоящем альбоме должно производиться в соответствии с требованиями ГОСТов: 11047-72, 475-70*, 11214-65*, 6629-74, 8242-75, 7016-68, 9330-67*, 16588-71*, МРТУ 20-6-65, а также СНиП II-В. 4-71, СНиП III-В. 7-69 и чертежами альбома.

Заполнение панелей минераловатными плитами должно производиться путем плотной укладки этих плит без зазоров. Древесина лиственницы и твердолиственных пород для изготовления несущих гвоздевых конструкций не допускается.

Чертежи оконных и дверных балконных блоков, а также дверных блоков, изготовляемых по альбомам серий 1.136.-3; 1.135-1; 1.136-10 /альбом 49/ разработанным ЦНИИЭП жилища, в настоящий альбом не включены.

Оконные и дверные блоки в соответствии с чертежами данного альбома поставляются вмонтированными в панели стен и перегородок с навешенными на петли переплетами и полотнами. В чертежах панелей оконные переплеты и дверные полотна условно не показаны.

В облицовке панелей из ДВП не допускаются трещины и отколы. Вмятины на ДВП не должны быть глубиной более 1,5мм и площадью более 5 см² каждая, а количество вмятин на одной панели не должно быть более двух.

Забивку гвоздей необходимо выполнять согласно требованиям СНиП II-В. 4-71. Выступающие концы гвоздей загибать поперек волокон древесины. Антисептированию должны подвергаться деревянные элементы изделий, указанные в чертежах, подкладки и обвязки под цокольные и стеновые панели дома, и другие детали, указанные в сводных спецификациях к проектам домов. Антисептирование должно проводиться в соответствии с требованиями СНиП III-В. 7-69 в горяче-холодных ваннах /ВГХ/ или путем обмазки пастой марки „200" по указанию чертежей проекта.

Столярные изделия, панели и вкладыши наружных стен с наружной стороны, а также панели веранды с обеих сторон должны окрашиваться на заводе за 1 раз, а строганые детали по ГОСТ 8242-75 должны олифоваться.

Изделия стен, перегородок, перекрытий и крыши поставляются предприятием поштучно. Все строганые и нестроганые детали и изделия весом менее 16 кг должны поставляться в пачках или пакетами с креплением в соответствии с ГОСТ 11047-72.

Маркировку, упаковку, хранение и транспортировку деталей и изделий деревянных домов панельной конструкции осуществлять в полном соответствии с ГОСТ 11047-72 и „Инструкцией по упаковке, транспортировке, хранению деталей и изделий деревянных стандартных домов панельной конструкции."

* Предусмотреть поверхностную обработку огнезащитными антипиренами конструкций крыши (подстропильная рама, обрешетка, стропила), а также деревянной обвязки и стоек наружных и внутренних стеновых панелей.

Гипролеспром г. Москва	1975г.	1-этажный 1-квартирный 3-комнатный жилой дом	Пояснительная записка	Типовой проект 181-115-32/77	Альбом II / Лист III

Гл. инж. проекта Русаков; Нач. отдела Гордиенко; Гл. специал. Герасимова; Гл. технолог Андрианов

Скирдова; Терехова; Николаева; Калирова; Сверина; Андрианов

Инв. № подл. | Подпись и дата | Взам. инв. №

Заказ №

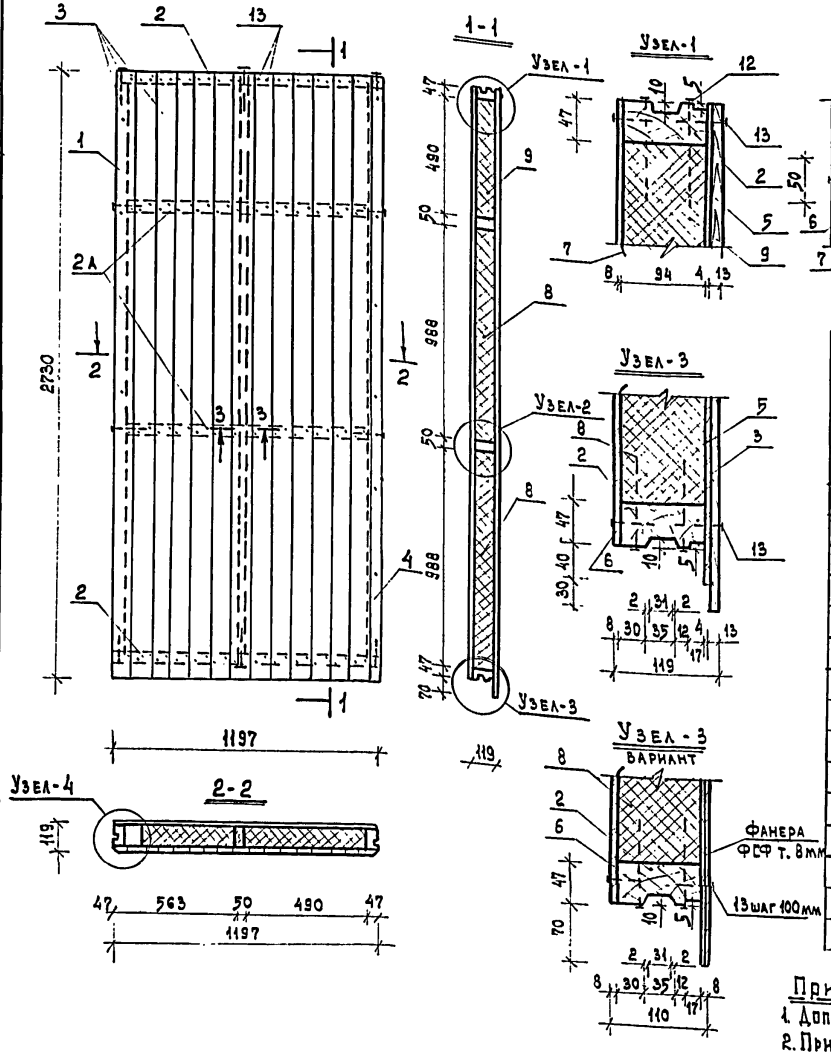

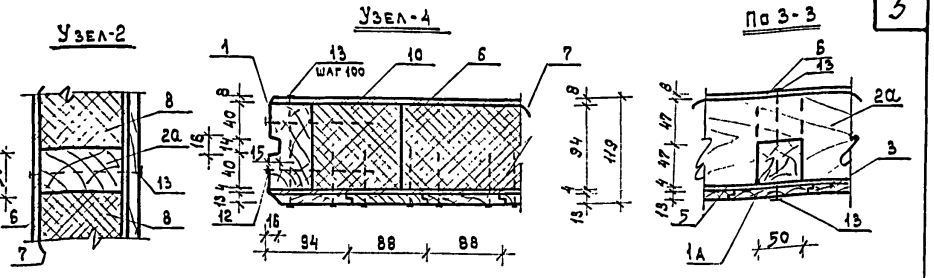

Спецификация

№ поз.	Наименование	Размеры в мм: до строжки	Размеры в мм: после строжки	Длина в мм	Объем един. м³	Количеств шт.	Объем общий м³	Вес кг	Антисепт.	ГОСТ	Сорт древесины	Абсол влажн %
1/1а	Стойка	50×100	47×94 / 50×94	2566	0,0128	2/1	0,0256 / 0,0128		–	8486-66	2	20
2/2а	Обвязка / Закладки	50×100	47×94 / 50×94	1197 / 1103	0,0060 / 0,0055	2/2	0,0120 / 0,0110		–	"	2/3	20
3	Доска обшивки	16×100	13×94	2730	0,0044	13	0,0572		–	"	2	18
4	—"—	16×60	13×55	2730	0,0026	1	0,0026		–	"	2	18
	Итого:						0,1212	51,15				
5	ДВП твердая т. 4мм	1197×2700			3,23м²	1	3,23м²			4598-74		
6	ДВП твердая т. 8мм	1197×2660			3,18м²	1	3,18м²			"		
	Итого ДВП тв. при толщ. 4мм						9,59м²	32,6				
7	Полиэтиленовая пленка или пергамин					3,5м²		1,0		10354-73		
8	Плиты минераловатн. полуж.	50×500×1000			0,025	8	0,200			9573-72		
9	—"—	50×500×500			0,0125	4	0,050			"		
10	—"—	50×80×1000			0,004	4	0,016			"		
11	—"—	50×80×500			0,0020	2	0,004			"		
	Итого минераловатных плит						0,270	34,4				
12	Гвозди	4×100				24		0,24		4028-63		
13	Скобы из ⌀ 1,8 мм			50		300		0,7				
	/или гвозди/	2,5×50				300		(0,58)		4028-63		

Общий вес панели ~ 120,43

Примечание:

1. Допускаются закладки /поз. 2а/ изготовлять из двух частей, располагаемых между стойками каркаса панели.
2. При варианте обшивки стен с наружной стороны фанерой ФСФ - исключаются: доски обшивки - поз. 3 и 4, ДВП твердая поз. 5, из поз. 13 - гвоздей 50 шт., а добавляется фанера ФСФ т. 8мм - 0,026м³, расход древес. = 0,0614 м³; вес панели ~ 104 кг.

1975 г.	1-этажный 1-квартирный 3-комнатный жилой дом	ПН-1. Панель наружных стен глухая	Типовой проект 181-115-32/77	Альбом II	Лист 1

Г. Москва

Гл. специалист Герасимова; Гл. технолог Андрианов; Рук. группы Спиридонов; Проверил Тверил; Копировал Спиридонов; Нефедова; Терехова; Заказ №; М 1:20; 1:5

14743-02а 6

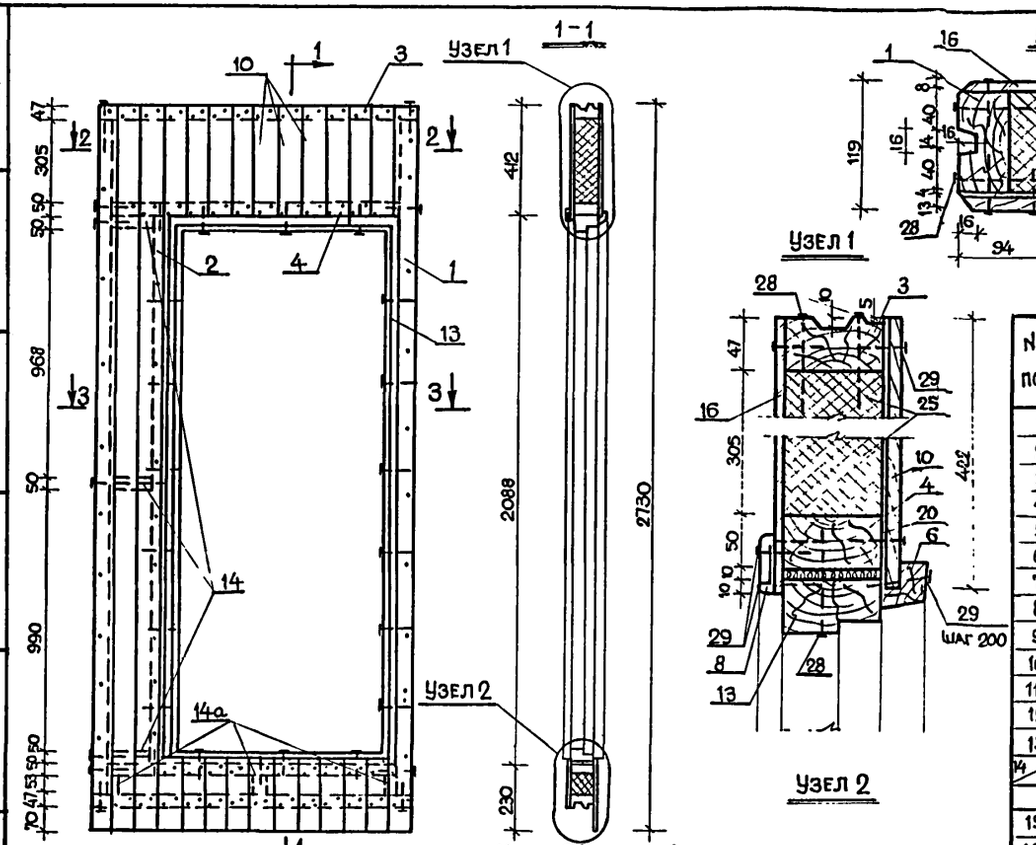

Примечания

1. Для панели ПН-2л применяется дверной блок ДВ8-2/4Н (левого открывания)
2. При варианте обшивки стен с наружной стороны фанерой ФСФ исключается: ДВП твердая поз. 20; 21; 22; 23; обшивка поз. 9; 10; 11; 12, а добавляется фанера ФСФ-0.012 м³ (см. узел 2 вар.) Расход древес-0.2176 м³, вес панели ≈ 136.0 кг.

Спецификация

NN поз	Наименование	Размеры в мм. до строжки	Размеры в мм. после строжки	Длина в мм	Объем ед м³	Кол-во шт.	Общий объем м³	Вес кг	Антисептирован	ГОСТ	Сорт древесины	Абс. влажность в %
1	Стойка	50×100	47×94	2566	0.0128	2	0.0256		—	8486-66	2	20
2	"	50×100	47×94	2108	0.0105	1	0.0105		—	"	2	20
3	Обвязка	50×100	47×94	1197	0.0060	2	0.0120		—	"	2	20
4	Брусок горизонтальн	50×100	50×94	1103	0.0055	2	0.0110		—	"	3	20
5	Наличник	50×50	44×44	2100	0.0053	2	0.0196		—	"	2	18
6	"	50×50	44×44	970	0.0024	1	0.0024		—	"	2	18
7	"	16×60	13×54	2120	0.0020	2	0.0040		—	8242-75		15
8	"	16×60	13×54	990	0.0010	1	0.0010		—	"		15
9	Обшивка	16×100	13×94	2730	0.0044	3	0.0132		—	8486-66	2	18
10	"	16×100	13×94	420	0.0007	10	0.0070		—	"	2	18
11	"	16×100	13×94	248	0.0004	10	0.0040		—	"	2	18
12	"	16×70	13×64	2730	0.0031	1	0.0031		—	"	2	18
13	Дверной блок ДВ8-2/4				0.1370	1	0.1370	71.00		475-70		
14 / 14а	Бобышки	50×100	50×94	147 · 53	0.0008 / 0.0003	3 · 3	0.0024 / 0.0009		—	8486-66	3	20
	Итого:						0.2449	120.5				
15	Полиэтиленовая пленка или пергамин					1.5 м²		1.0		10354-73		
16	ДВП твердая т 8 мм.	1197×422			0.51 м²	1	0.51 м²			4598-74		
17	"	1197×160			0.19	1	0.19 м²			"		
18	"	264×2078			0.57	1	0.57			"		
19	"	67×2078			0.14	1	0.14			"		
20	ДВП твердая т. 4 мм.	1197×422			0.51	1	0.51			"		
21	"	1197×218			0.26	1	0.26			"		
22	"	67×2050			0.14	1	0.14			"		
23	"	264×2050			0.55	1	0.55			"		
	Итого ДВП твердая при толщине 4 мм:						4.01	13.63				
24	Пакля							1.00		16183-70		
25	Плиты минералов. полуж.	50×310×1110			0.0224	2	0.0448			9573-72		
26	"	50×150×(1000+980)			0.0148	2	0.0296			"		
27	"	50×60×(500+470)			0.0030	2	0.0060			"		
	Итого:						0.0804	100				
28	Гвозди	4×100				52		0.51		4028-53		
29	Скобы изф 1.8 мм (или гвозди)	(2.5×50)		50		304		0.12(0.6)		"		

Общий вес панели ≈ 147.4 кг

1975 г.	1-этажный 1-квартирный 3-комнатный жилой дом	ПН-2 Панель наружных стен с дверью ДВ8-2/4	Типовой проект 181-115-32/77	Альбом II	Лист 2

ГИПРОЛЕСПРОМ г. Москва

Арх. № | Заказ № | М 1:20; 1:5

Проектировал Антипова | Исполнил Антипова | Проверил Моспан | Копировал Крестинская

Гл. инж. проекта Русаков | Нач. отдела Гордиенко | Гл. специалист Герасимова | Гл. технолог Андрианов | Рук. группы Спиридонов

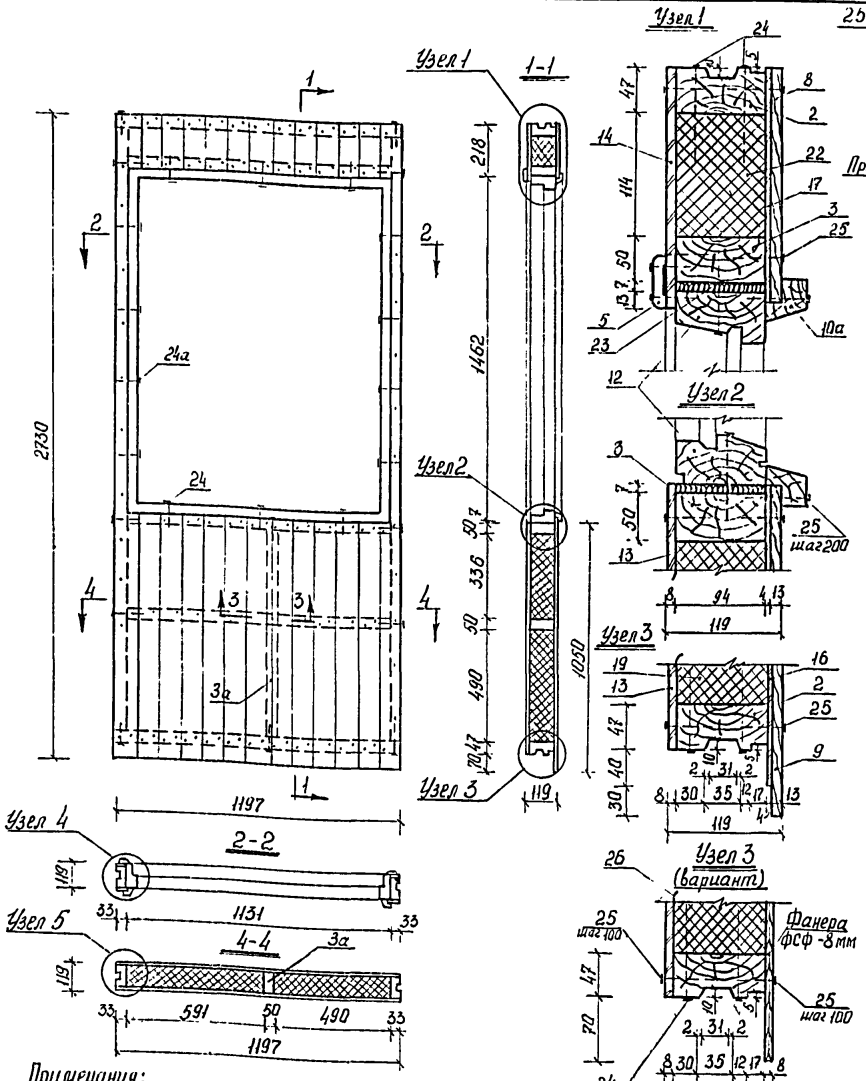

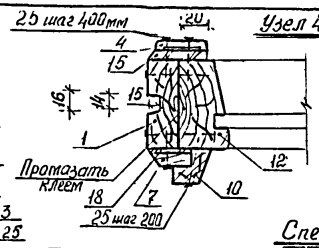

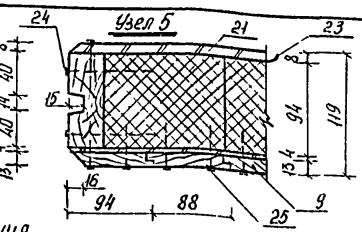

Спецификация

NN поз.	Наименование	Размеры в мм до строжки	Размеры в мм после строжки	Длина в мм	Объем един. м³	Кол-во шт.	Общий объем м³	Вес кг	Антисептирован	ГОСТ	Сорт древес.	Абсол. влажн. в %
1	Стойка	40×100	33×94	2566	0,0103	2	0,0206		–	8486-66	2	20
2	Обвязка	50×100	47×94	1197	0,0060	2	0,0120		–	"	2	20
3 / 3а	Закладка / Стойка	50×100	50×94	1131 / 876	0,0053 / 0,0044	3 / 1	0,0159 / 0,0044		–	"	3	20
4	Наличник	16×60	13×54	1516	0,0015	2	0,0030		–	8242-75		15
5	—"—	16×60	13×54	1170	0,0011	1	0,0011		–	"		15
6 / 6а	Обшивка	16×60	13×54	2350 / 1050	0,0002 / 0,0010	1 / 1	0,0002 / 0,0010		–	8486-66	2	18
7	Обшивка	16×60	13×54	1450	0,0014	2	0,0028		–	"	2	18
8	—"—	16×100	13×94	230	0,0004	13	0,0052		–	"	2	18
9	—"—	16×100	13×94	1050	0,0017	13	0,0221		–	"	2	18
10 / 10а	Наличник	50×50	44×44	1508 / 1170	0,0038 / 0,0029	2 / 2	0,0076 / 0,0058		–	"	2	18
11	Монтажная доска	16×80	–	1197	0,0015	1	0,0015		–	"	3	–
12	Оконный блок ОС15-12в				0,0884	1	0,0884	39,7		475-70*		
					Итого:		0,1928	106,5				
13	ДВП твердая т.8мм	1197×980				1	1,180 м²			4598-74		
14	—"—	1197×230				1	0,2753			"		
15	—"—	1450×53				2	0,160			"		
16	ДВП твердая т.4мм	1197×1020				1	1,2209			"		
17	—"—	1197×230				1	0,2753			"		
18	—"—	1450×53				2	0,1776			"		
	Итого ДВП твердая при толщине 4 мм:						4,78 м²	16,0				
19	Плиты минераловат. наруж.	50×500×500			0,0125	4	0,0500			9573-78		
20	—"—	50×340×500			0,0085	4	0,0340			"		
21	—"—	50×110×500 / 50×110×340			0,0028 / 0,0019	2 / 2	0,0056 / 0,0038			"		
22	—"—	50×120×1140			0,0068	2	0,0136			"		
					Итого:		0,1070	13,38				
23	Пакля							0,7		16183-70*		
24 / 24а	Гвозди	4×100		3×80		34 / 8		0,33 / 0,04		4028-63		
25	Скобы из ф18мм (или гвозди 25×50)			50		300		0,72 (0,60)		"		
26	Полиэтиленовая пленка или пергамин						1,6 м²	1,0		10354-73		

Общий вес ≈ 138,9 кг

Примечания:

1. Панель необходимо закрепить горизонтальной монтажной доской сеч. 16×80.
2. Сечение 3-3 см. лист 1.
3. При варианте обшивки стен с наружной стороны фанерой ФСФ - исключается: ДВП твердая - поз. 16; 17; 18; обшивка - поз. 6, 6а, 7, 8, 9; из поз. 25 - 50 шт. гвоздей; добавляется фанера ФСФ - 0,013 м³. Расход древ. - 0,16 м³. Вес панели ≈ 110,0 кг

1975г.	1-этажный 1-квартирный 3-комнатный жилой дом	ПН-3 Панель наружных стен с окном ОС15-12в	Типовой проект 181-115-32/77	Альбом II	Лист 3

ГПИ Проектпром г. Москва

Гл. инженер проекта	Ларионов		
Гл. технолог	Инфимов		
Рук. группы	Спиридонов	Сверил	
		Проверил	Николаева
		Нач. отд.	Жилгорэкспертиза
		Гл. спец.	М 1:20; 1:5
		Н. контр.	
		Нач. сект.	
		Гип	

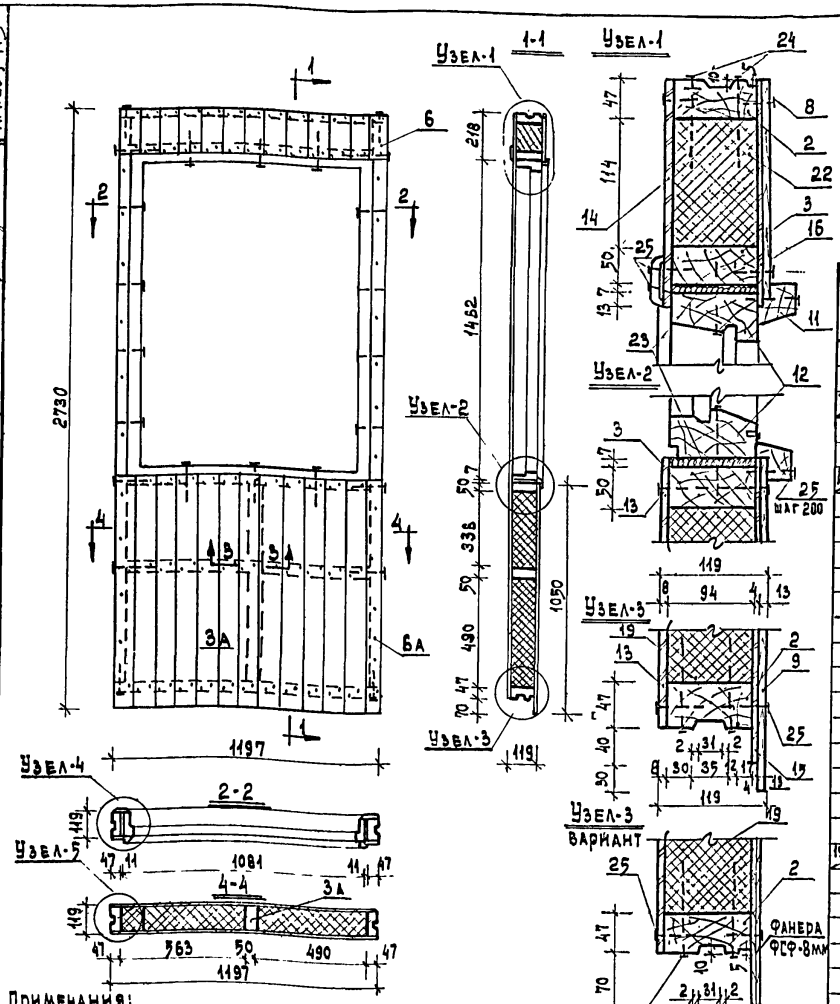

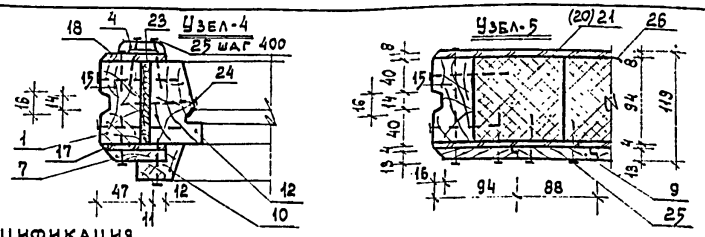

Спецификация

NN поз.	Наименование	Размеры в мм: до строжки	Размеры в мм: после строжки	Длина в мм	Объем един. м³	Кол-во шт.	Общий объем м³	Вес кг	Антисептиров.	ГОСТ	Сорт древесины	Абсол. влажн. в %
1	Стойка	50×100	47×94	2566	0,0128	2	0,0256		—	8486-66	2	20
2	Обвязка	50×100	47×94	1197	0,0060	2	0,0120		—	"	2	20
3/3А	Закладка, стойка	50×100	50×94	1103/876	0,0055/0,0044	3/1	0,0165/0,0044		—	"	3	20
4	Наличник	16×60	13×54	1610	0,0016	2	0,0032		—	8242-75		15
5	Наличник	16×60	13×54	1170	0,0011	1	0,0011		—	"		15
5/6А	Обшивка	16×60	13×54	230/1058	0,0002/0,0010	1/1	0,0002/0,0010		—	8486-66	2	18
7	Обшивка	16×80	13×70	1450	0,0019	2	0,0038		—	"	2	18
8	—"—	16×100	13×94	230	0,0004	13	0,0052		—	"	2	18
9	—"—	16×100	13×94	1050	0,0017	13	0,0221		—	"	2	18
10	Наличник	50×50	44×44	1610	0,0040	2	0,0080		—	"	2	18
11	Наличник	50×50	44×44	1170	0,0029	2	0,0058		—	"	2	18
12	Оконный блок ОС15-12в	1081×1462				1	0,0850	38,25		475-70*		
					Итого		0,1939	108,6				
13	ДВП твердая т. 8 мм	1197×980				1	1,180 м²			4598-74		
14	—"—	1197×230				1	0,2753			"		
15	ДВП-твердая т. 4 мм	1197×1020				1	1,2209			"		
16	—"—	1197×230				1	0,2753			"		
17	—"—	1450×70				2	0,203			"		
18	—"— т. 8 мм	1450×70				2	0,203			"		
	Итого ДВП-твердая при толщине 4 мм						5,02	17,07				
19/19А	Плиты минераловатные полужесткие	50×500×500	50×340×500		0,0125/0,0085	4/4	0,0500/0,0340			9573-72*		
20	—"—	50×80×500			0,028	2	0,0056			"		
21	—"—	50×80×340			0,019	2	0,038			"		
22	—"—	50×1110×120			0,067	2	0,0134			"		
	Итого минераловатные плиты						0,1068	13,35				
23	Пакля							1,4		16183-70*		
24	Гвозди	4×100				48		0,47		4028-63		
25	Скобы из ⌀ 1,8 мм			50		300		0,72				
	/или гвозди/	2,5×50				300		(0,60)		4028-63		
26	Полиэтиленовая пленка или пергамин						1,6 м²	1,0		10354-73		
	Общий вес панели ~							141,48				

Примечания:
1. Сечение 3-3 см. лист 1
2. При варианте обшивки стен с наружной стороны фанерой ФСФ-исключается: ДВП твердая - поз. 15, 16, 17, 18; обшивка-поз. 6, 6А, 7, 8, 9; из поз. 25 - 50 шт гвоздей, а добавляется фанера ФСФ - 0,013 м³. Расход древ. 0,1616; вес панели ~ 112 кг.

1975г.	1-этажный 1-квартирный 3-комнатный жилой дом	ПН-3 Панель наружных стен с окном ОС15-12в' /вариант/	Типовой проект 181-115-32/77	Альбом II	Лист 4

ГИПРОЛЕСПРОМ г. Москва

Гл. инж. пр-та	Русаков	Проектиров.	Николаева		Архивный
Нач. отдела	Гордиенко	Исполнил	Николаева		№
Гл. специал.	Герасимова	Проверил	Спиридонов		Заказ
Гл. технолог	Андрианов	Копировал	Терехова		№
Рук. группы	Спиридонов	Сверил	Нефедова		М1:20; 1:5

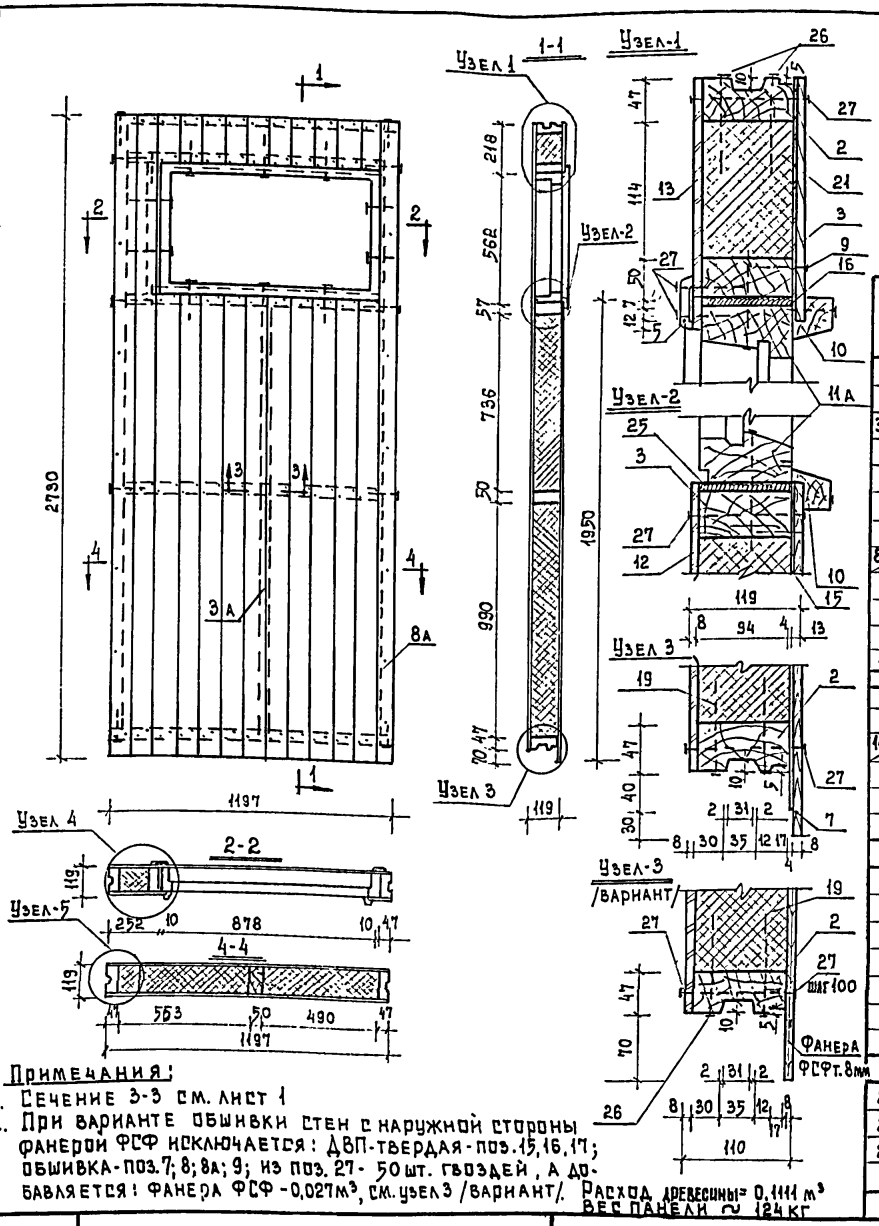

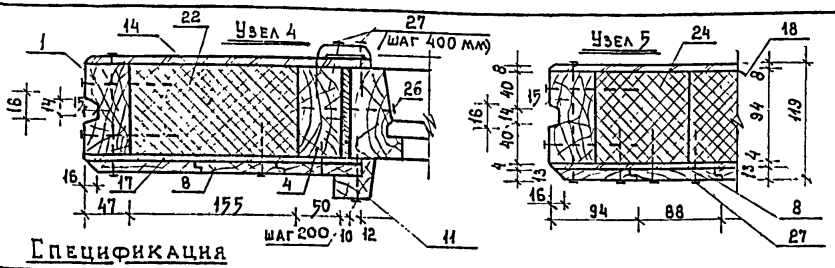

Спецификация

№№ поз.	Наименование	Размеры в мм: до строжки	Размеры в мм: после строжки	Длина в мм	Объем един. м³	Кол-во шт.	Общий объем м³	Вес кг	Антисептиров.	ГОСТ	Сорт древесины	Абс. влажн. в %
1	Стойка	50×100	47×94	2566	0,0128	2	0,0256		—	8486-66	2	20
2	Обвязка	50×100	47×94	1197	0,0060	2	0,0120	•	—	"	2	20
3/3А	Закладки, стойка	50×100	50×94	1103 / 1170	0,0053 / 0,0089	3 / 1	0,0165 / 0,0089	•	—	"	3	20
4	Брусок	50×100	50×94	576	0,0029	1	0,0029		—	"	3	20
5	Наличник	16×60	13×54	1030	0,0010	1	0,0010		—	8242-75		15
6	"	16×60	13×54	710	0,0007	2	0,0014		—	"		15
7	Обшивка	16×100	13×94	1950	0,0031	10	0,0310		—	8486-66	2	18
8 / 8А	Обшивка	16×100 / 16×60	13×94 / 13×54	2730 / 2730	0,0044 / 0,0026	3 / 1	0,0132 / 0,0026		—	"	2	18
9	"	16×100	13×94	230	0,0004	10	0,0040		—	"	2	18
10	Наличник	50×50	44×44	1030	0,0026	2	0,0052		—	"	2	18
11	"	50×50	44×44	710	0,0018	2	0,0036		—	"	2	18
11А	Оконный блок ОС06-09				0,0340	1	0,0340	15,3		475-70*		
	Итого:						0,1619	88,9				
12	ДВП-твердая т. 8мм	1197 × 1880				1	2,3 м²			4598-74		
13	" "	1197 × 237				1	0,29			"		
14 / 14А	" "	284×543 / 79×543				1	0,22			"		
15	" т. 4мм	1197 × 1920				1	2,3			"		
16	" т. 4мм	1197 × 230				1	0,29			"		
17	" т. 4мм	(70×274) × 550				1	0,19			"		
	Итого ДВП твердая при толщине 4мм						8,32 м²	28,3				
18	Полиэтиленовая пленка или пергамин						3,0 м²	1,0		10354-73		
19	Плиты полужесткие минераловатные	50×1000×500			0,025	4	0,1000			9573-72*		
20	"	50×740×500			0,037	4	0,1480			"		
21	"	50×120×1110			0,0067	2	0,0134			"		
22	"	50×160×600			0,005	2	0,0100			"		
23	"	50×80×740			0,003	2	0,0060			"		
24	"	50×80×1000			0,004	2	0,0080			"		
	Итого минераловатные плиты:						0,2854	35,48				
25	Пакля							0,3		16183-70*		
26	Гвозди	4×100				50		0,49		4028-63		
27	Скобы из ⌀ 1,8 мм			50		300		0,72				
	/или гвозди/	2,5×50				300		/0,60/		"		
	Общий вес панели:							155,90				

Примечания:

1. Сечение 3-3 см. лист 1
2. При варианте обшивки стен с наружной стороны фанерой ФСФ исключается: ДВП-твердая - поз. 15, 16, 17; обшивка - поз. 7; 8; 8а; 9; из поз. 27 - 50 шт. гвоздей, а добавляется: фанера ФСФ - 0,027 м³, см. узел 3 /вариант/.

Расход древесины = 0,1111 м³
Вес панели ~ 124 кг

1975 г.	1-этажный 1-квартирный 3-комнатный жилой дом	ПН-4. Панель наружных стен с окном ОС06-09	Типовой проект 181-115-32/77	Альбом II	Лист 5

ГИПРОЛЕСПРОМ г. Москва

Нач. отдела	Гордиенко	Исполнил	Антипова		
Гл. специал.	Герасимова	Проверил	Моспан		
Гл. технолог	Андрианов	Сверил	Моспан		Заказ №
Рук. группы	Спиридонов	Копировал	Терехова		М1:20; 1:5

14743-02 10

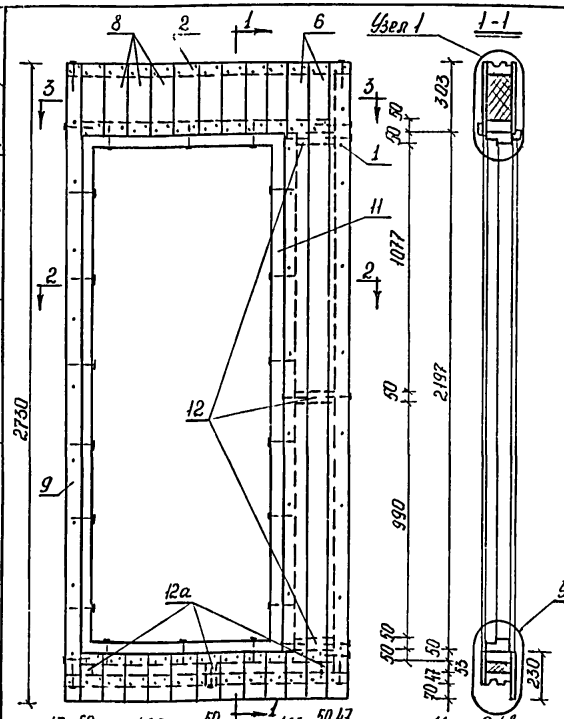

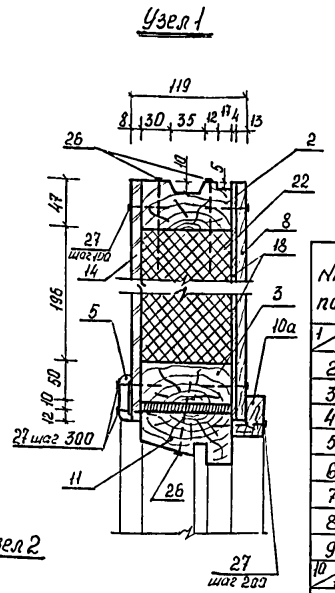

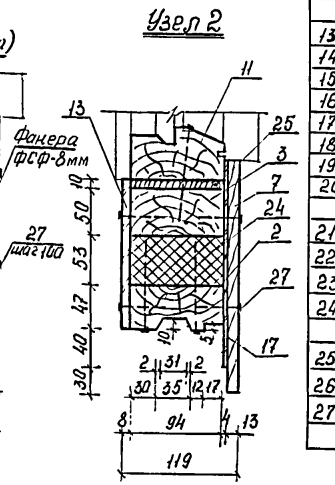

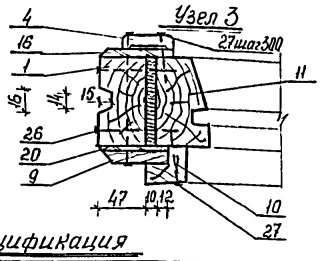

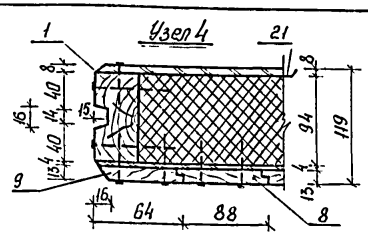

Спецификация

Nn. поз.	Наименование	Сечение в мм до строжки	Сечение в мм после строжки	Длина в мм	Объем един. м³	Кол-во шт.	Общий объем м³	Вес кг	Антисептирован	ГОСТ	Сорт древесины	Абсол. влажн. в %
1 / 1а	Стойка	50×100	47×94 / 50×94	2568 / 2212	0,0125 / 0,0111	2 / 1	0,0256 / 0,0111		–	8486-66	2	20
2	Обвязка	50×100	47×94	1197	0,0060	2	0,0120		–	"	2	20
3	Брусок горизонтальн.	50×100	50×94	1103	0,0055	2	0,0110		–	"	3	20
4	Наличник	16×60	13×54	2250	0,0022	2	0,0044		–	8242-75		15
5	—"—	16×60	13×54	1020	0,0010	1	0,0010		–	"		15
6	Обшивка	16×100	13×94	2730	0,0044	3	0,0132		–	8486-66	2	18
7	—"—	16×100	13×94	260	0,0004	10	0,0040		–	"	2	18
8	—"—	16×100	13×94	320	0,0005	10	0,0050		–	"	2	18
9	—"—	16×70	13×64	2730	0,0030	1	0,0030		–	"	2	18
10 / 10а	Наличник	50×50	44×44	2220 / 940	0,0035 / 0,0023	2 / 1	0,0112 / 0,0023		–	"	2	18
11	Блок двери БС22-09					1	0,0985	44,4	–	475-70*		
12 / 12а	Бобышки	50×100	50×94	160 / 53	0,0008 / 0,0003	3 / 3	0,0024 / 0,0009		–	8486-66	3	20
			Итого:				0,2087	114,57				
13	ДВП твердая т.8мм	1197×160			0,19 м²	1	0,19 м²			4598-74		
14	—"—	1197×315			0,37	1	0,37			"		
15	—"—	2185×287			0,65	1	0,65			"		
16	—"—	2185×70			0,10	1	0,10			"		
17	ДВП твердая т.4мм	1197×220			0,26	1	0,26			"		
18	—"—	1197×315			0,38	1	0,38			"		
19	—"—	2200×230			0,59	1	0,59			"		
20	—"—	2200×70			0,15	1	0,15			"		
	Итого ДВП твердая при толщ. 4мм						3,80 м²	12,88				
21	Полиэтиленовая пленка или пергамин					1,5 м²		1,0		10354-73		
22	Плиты минераловатн. полужест.	50×200×1110			0,0110	2	0,0220			9573-72*		
23	—"—	50×160×(1000+1080)			0,0162	2	0,0324			"		
24	—"—	50×60×(490+463)			0,0030	2	0,0060			"		
	Итого:						0,0604	7,5				
25	Пакля							1,0		16183-70*		
26	Гвозди	4×100				44		0,42		4028-63		
27	Скобы ф 1,8мм			50		310		0,76				
	(или гвозди)	2,5×50				(310)		(0,63)		4028-63		

Общий вес панели ≈ 138,8 кг

Примечания:

1. Для панели ПН-5л применяется балконная дверь БС22-09Н (левого открывания).
2. При варианте обшивки стен с наружной стороны фанерой ФСФ-исключается: ДВП твердая-поз. 17; 18; 19; 20, обшивка-поз. 6; 7; 8; 9; и добавляется: фанера ФСФ т. 8 мм - 0,0114 м³ (см. узел 2 вариант). Расход древесины - 0,1835 м³. Вес панели ≈ 127,7 кг.

ГИПРОЛЕСПРОМ г. Москва	1975 г.	1-этажный 1-квартирный 3-комнатный жилой дом	ПН-5 Панель наружных стен с дверью БС22-09	Типовой проект 181-115-32/77	Альбом II / Лист 6

Гл. инж. проекта Русаков; Нач. отдела Гордиенко; Гл. специалист Герасимова; Гл. технолог Андрианов; Рук. группы Спиридонов

Архит. Антипова; Констр. Антипова; Испарил; Проверил; Сверил

Проектировал Антипова; Испарил Яхлаков; Проверил Яхлаков; Сверил Николаева

Арх. №; Заказ №; М 1:20; 1:5

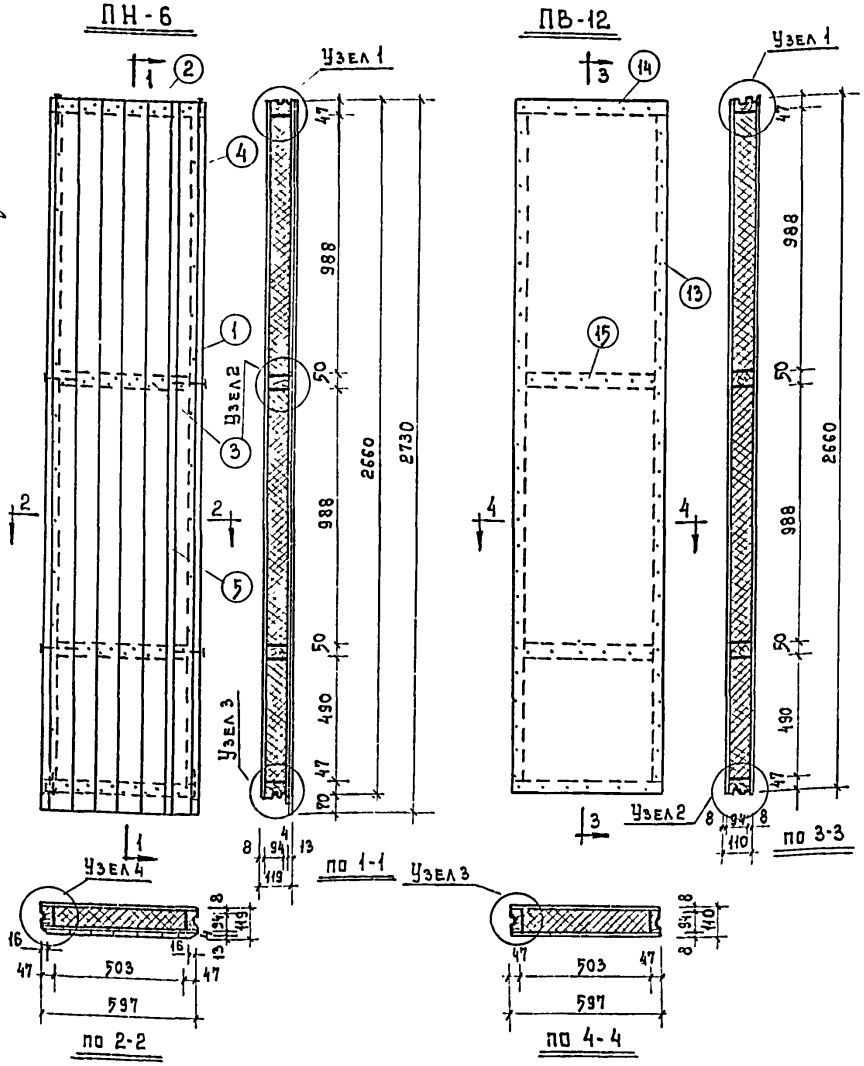

Спецификация

NN поз.	Наименование	Сечение в мм до строжки	Сечение в мм после строжки	Длина в мм	Объем един. м³	кол-во шт	Общий объем м³	Вес в кг	Антисеп.	ГОСТ	сорт древ.	Абс. влаж в %
	Панель стеновая наружная ПН-6											
1	Стойка	50×100	47×94	2566	0,0128	2	0,0256		—	8486-66	2	20
2	Обвязка	50×100	47×94	597	0,0030	2	0,0060		—	"	2	20
3	Вкладыш	50×100	50×94	503	0,0025	2	0,0050		—	"	3	20
4	Доски обшивки	16×100	13×94	2730	0,0044	6	0,0264		—	"	2	18
5	— " —	16×70	13×65	2730	0,0031	1	0,0031		—	"	2	18
					Итого 0,0661		32,6					
6	ДВП твердая т.4мм	597×2660			1,59 м²	2	3,18 м²			4598-74	—	—
7	ДВП твердая т. 4мм	597×2700			1,60 м²	1	1,60 м²			"	—	—
					Итого 4,78 м²		16,1					
8	Полиэтиленовая пленка или пергамин	597×2660			1,58 м²			0,5		10354-73	—	—
9	Плиты минералов.	50×500×510			0,013 м³	2	0,026			9573-72	—	—
10	— "— "—	50×510×1000			0,026 м³	4	0,104			"	—	—
					Итого: 0,130		16,3					
11	Гвозди	4×100				16		0,16		4028-63	—	—
12	Скобы	1,8×50				166		0,40			—	—
	или гвозди	2,5×50				(166)		(0,32)		4028-63	—	—
		Общий вес панели: 66,06кг										
	Панель стеновая внутренняя ПВ-12											
13	Стойка	50×100	47×94	2566	0,0128	2	0,0256		—	8486-66	2	20
14	Обвязка	50×100	47×94	597	0,0030	2	0,0060		—	"	2	20
15	Вкладыш	50×100	50×94	503	0,0025	2	0,0050		—	"	3	20
					Итого: 0,0366		18,3					
16	ДВП твердая, т. 4мм	597×2660			1,59	4	6,36	21,4		4598-74	—	—
17	Плиты минер. полуж.	50×510×500			0,013 м³	2	0,026	3,3		9573-72	—	—
18	—" —" —"	50×510×1000			0,026 м³	4	0,104	13,0		"	—	—
					Итого: 0,130		16,3					
19	Гвозди 4×100					16		0,16		4028-63	—	—
20	Скобы 1,8×50					168		0,40			—	—
	или гвозди 2,5×50					(168)		(0,32)		4028-63	—	—
					Итого:		56,96					
	Общий вес панели 56,56кг											

Примечания:

1. Узлы 1,2,3, 3/вариант/и 4 панели ПН-6 см. лист 1
2. Узлы 1,2 и 3 панели ПВ-12 см. лист 8
3. При варианте обшивки с наружной стороны фанерой ФСФ у панели ПН-6 исключается: ДВП-твердая - поз. 7; обшивка - поз. 4,5 добавляется: фанера ФСФ-0,013м³; расход *загот.*- 0,0366 м³; вес панели ~ 54,0 кг

г. Москва	1975г.	1-этажный 1-квартирный 3-комнатный жилой дом	ПН-6 панель наружная глухая ПВ-12 стеновая внутренняя глухая	Типовой проект 181-115-32/77	Альбом II	Лист 7

Гл. технолог Андрианов
Гл. специйкл. Герасимова
Рук. группы Спиридонова
Спиридонов
Моспан
Терелова
Проверил
Сверил
Копировал
№ заказа
№
М 1:20

Рядовой вкладыш дома ВС-6

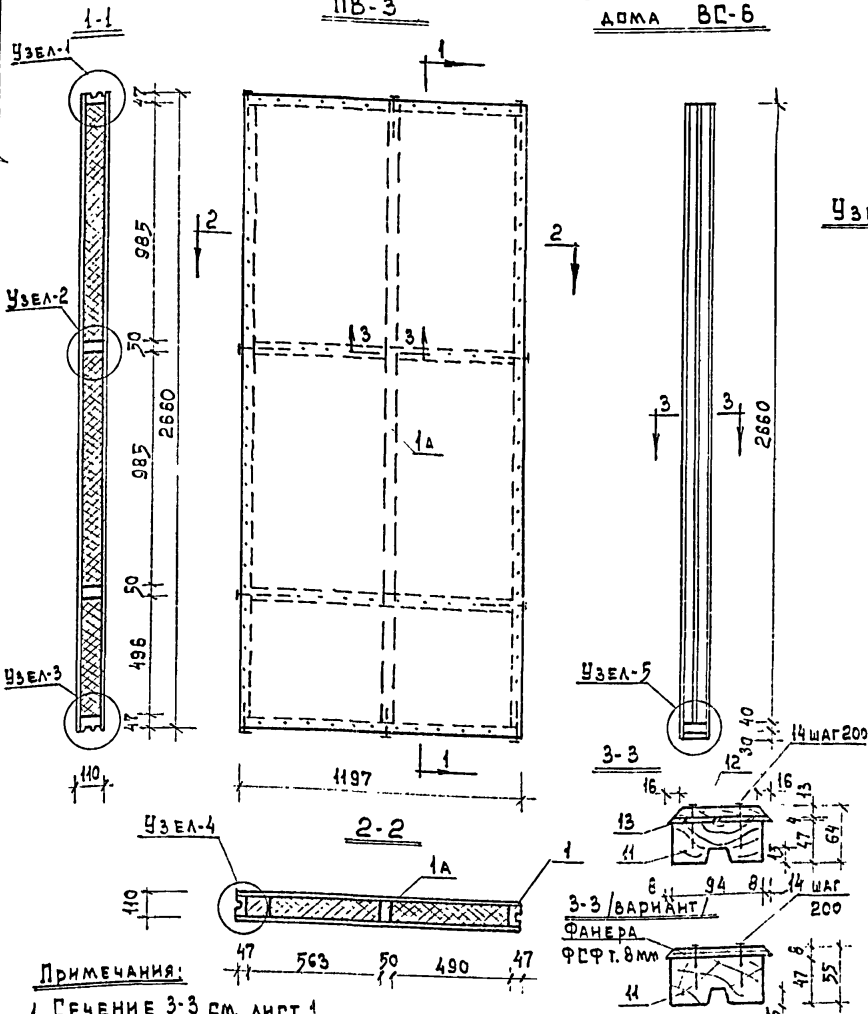

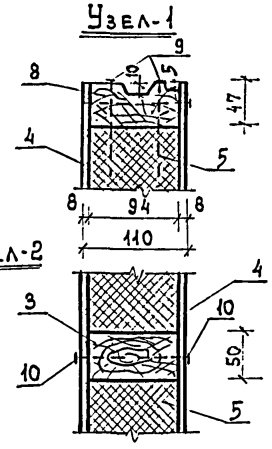

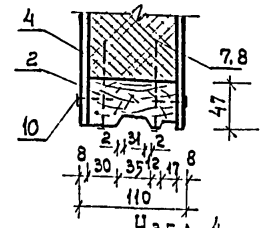

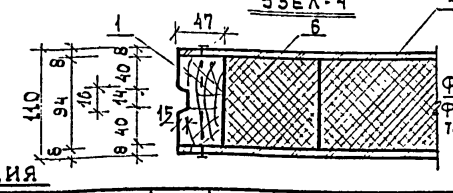

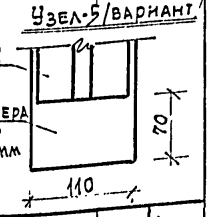

Спецификация

NN поз.	Наименование	Сечение в мм до строжки	Сечение в мм после строжки	Длина в мм	Объем един. м³	Кол-во шт	Общий объем м³	Вес кг	Антисептиров.	ГОСТ	Сорт древесины	Абсол. влажн. в %
	ПВ-3											
1/1А	Стойка	50×100	47×94 / 50×94	2566	0,0128	2 / 1	0,0256 / 0,0128		—	8486-66	2	20
2	Обвязка	50×100	47×94	1197	0,0060	2	0,0120		—	"	2	20
3	Брусок	50×100	50×94	1103	0,0055	2	0,0110		—	"	3	20
	Итого:						0,0614	33,1				
4	ДВП твердая т.8 мм	1197 × 2660			3,2 м²	2	6,4 м²			4598-74		
	Итого ДВП твердая при толщине 4 мм:						12,8 м²	43,3				
5	Плиты минераловат. полуж.	50 × 1000 × 500			0,0250	8	0,2000			9573-72		
6	" " "	50 × 80 × 1000			0,0040	4	0,0160			"		
7	" " "	50 × 500 × 500			0,0125	4	0,0500			"		
8	" " "	50 × 80 × 500			0,0020	2	0,0040			"		
	Итого:						0,2770	35,3				
9	Гвозди	4 × 100				24		0,23		4028-63		
10	Скобы ф 1,8 или/гвозди 2,5/			50		200		0,45 / (0,40)		"		
	Общий вес панели:						~	113,7	кг	"		
	Рядовой вкладыш ВС-6											
11	Стойка	50×100	47×94	2660	0,0133	1	0,0133		—	8486-66	2	20
12	Обшивка	16×110	13×102	2730	0,0048	1	0,0048		—	"	2	18
	Итого:						0,0181	8,9				
13	ДВП твердая. 4 мм	110 × 2700			0,3 м²	1	0,3 м²	1,0		4598-74		
14	Скобы ф 1,8 или/гвозди ф 25/		50			30		0,07 / 0,06		4028-63		
	Общий вес вкладыша						~	10,0 кг				

Примечания:

1. Сечение 3-3 см. лист 1
2. При варианте обшивки стен с наружной стороны фанерой ФСФ у вкладыша ВС-6 - исключается: ДВП твердая - поз.13; обшивка - поз. 12; добавляется: фанера ФСФ-0,0024 м³, расход древ. = 0,0133 м³. Вес ~ 9,1 кг.

ГИПРОСЕЛЬПРОМ г. Москва	1975 г.	1-этажный 1-квартирный 3-комнатный жилой дом	ПВ-3 Панель внутренних стен глухая ВС-6 Рядовой вкладыш	Типовой проект 181-115-32/77	Альбом II / Лист 8

Гл. инж. пр-та Гусаков; Нач. отдела Гордиенко; Гл. специал. Герасимова; Гл. технолог Андрианов; Рук. группы Спиридонов; Т.к. Кузнецова; Испр. Спиридонов; Проверил Спиридонов; Н. контр. Ерелова; Копировал Ерелова; Заказ; № ; М 1:20; 1:5

14743-02 13

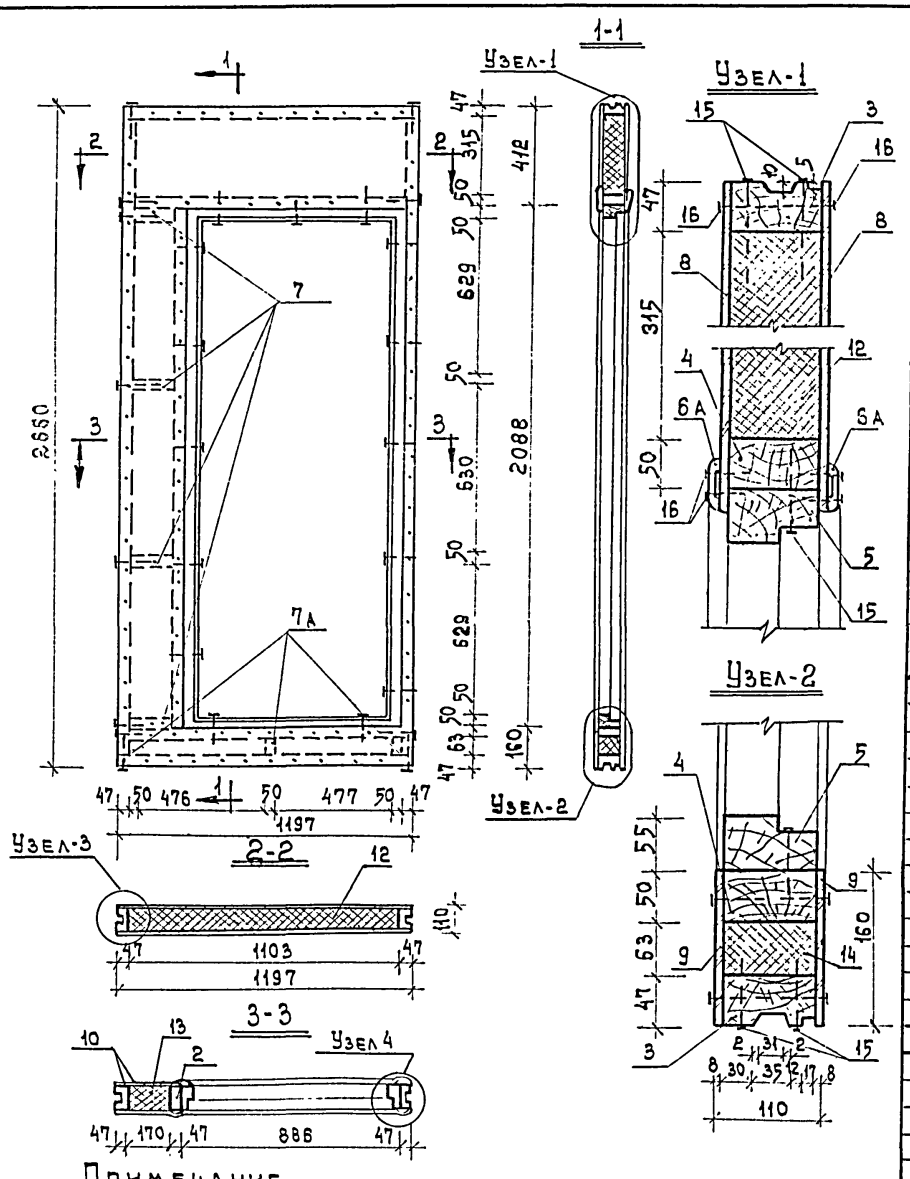

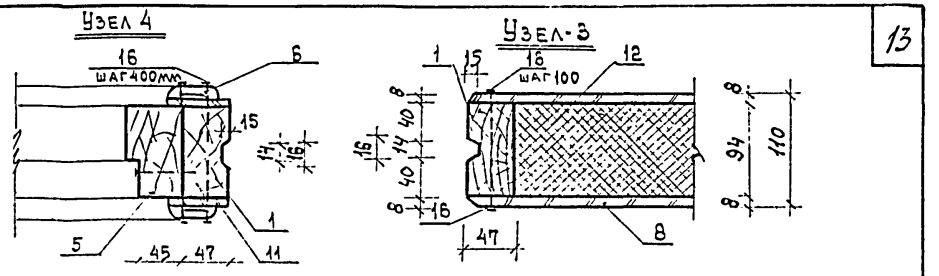

Спецификация

NN поз.	Наименование	Сечение в мм до строжки	Сечение в мм после строжки	Длина в мм	Объем един. м³	Кол-во шт	Общий объем м³	Вес кг	Антисептирование	ГОСТ	Сорт древесины	Абс. влаж. %
1	Стойка	50×100	47×94	2566	0,0128	2	0,0256		—	8486-66	2	20
2	Стойка	50×100	50×94	2088	0,0104	1	0,0104		—	"	2	20
3	Обвязка	50×100	47×94	1197	0,0060	2	0,0120		—	"	2	20
4	Брусок горизонт.	50×100	50×94	1103	0,0055	2	0,0110		—	"	3	20
5	Дверной блок ДВ8-1				0,1060	1	0,1060	55,2	—	475-70*		
6	Наличник	16×60	13×54	2120	0,0020	4	0,0080		—	8242-75		18
6А	Наличник	16×60	13×54	990	0,0010	2	0,0020		—	"		18
7/7А	Бобышки	50×100	50×94	170/63	0,0009/0,0003	4/3	0,0036/0,0009		—	8486-66	3	20
	Итого:						0,1795	115,58				
8	ДВП твердая т. 8 мм	1197×422			0,48 м²	2	0,96 м²			4598-74		
9	—— " ——	1197×160			0,19	2	0,38			"		
10	—— " ——	2088×264			0,56	2	1,12			"		
11	—— " ——	2088×60			0,09	2	0,18			"		
	Итого ДВП твердая при толщине 8 мм:						5,30 м²	18,2				
12	Плиты минераловат. полуж.	50×320×1110			0,0176	2	0,0352			9573-72*		
13	—— " ——	50×180×630			0,0058	6	0,0348			"		
14	—— " ——	50×70×480			0,0017	4	0,0068			"		
										"		
										"		
	Итого:						0,0768	8,8				
15	Гвозди		4×100			54		0,53		4028-63		
16	Скобы из ф 1,8 мм			50		320		0,77				
	/или гвозди/		2,5×50			/320/		/0,66/		4028-63		

Общий вес панели: ~ 149,58 кг

Примечание

1. Для панели ПВ-4л применяется дверной блок ДВ8-1н /левого открывания/.

1975г.	1-этажный 1-квартирный 3-комнатный жилой дом	ПВ-4 Панели внутренних стен с дверью ДВ8-1	Типовой проект 181-115-32/77	Альбом II	Лист 9

г. Москва

Инженер	Гордиенко	Николаева	Заказ
Спецмал.	Герасимова	Спиридонов	№
Гл. технолог	Андрианов	Нередова	М 1:20; 1:5
Рук. группы	Спиридонов	Терехова	
Проверил	Сверил	Копировал	

ГИПРОЛЕСПРОМ г. Москва

Гл. инж. пр-та	Русаков	Прил. №	
Нач. отдела	Гордиенко	Заказ №	
Гл. специалист	Герасимова		
Гл. технолог	Андрианов		
Рук. группы	Спиридонов	М 1:20; 1:5	
Проектир	Николаева	Инж.	
Исполнил	Николаева	Инж.	
Проверил	Спиридонов	Инж.	
Сверил	Рохина	Техн.	
Копировал	Тугачева	Техн.	

ПП-2

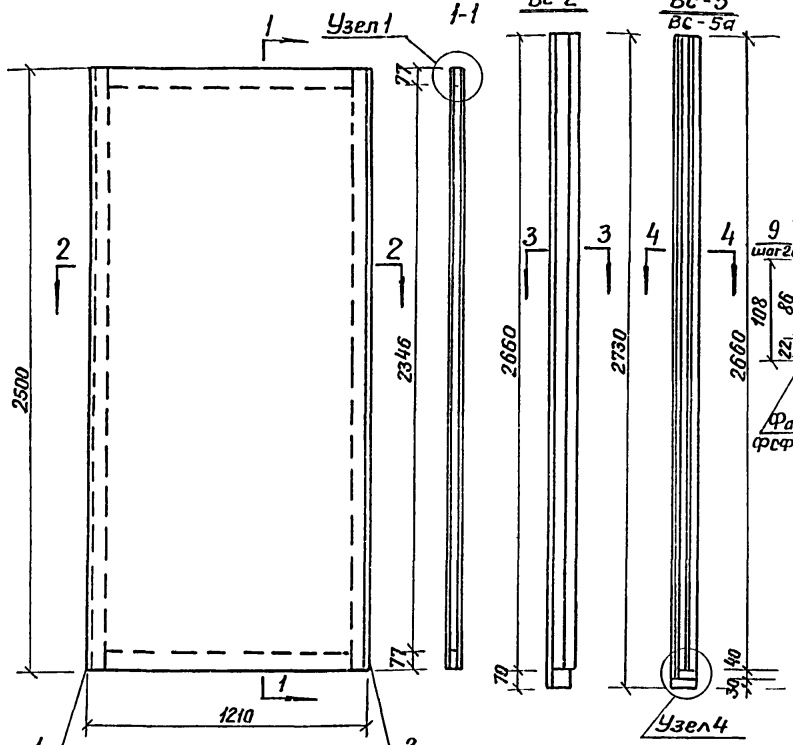

Угловой вкладыш веранды ВС-2

Угловой вкладыш дома ВС-5 ВС-5а

Узел 1

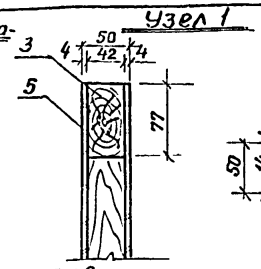

Узел-2

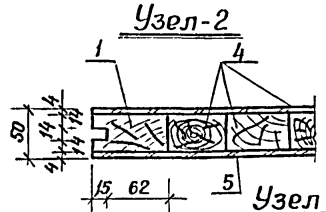

Узел-3

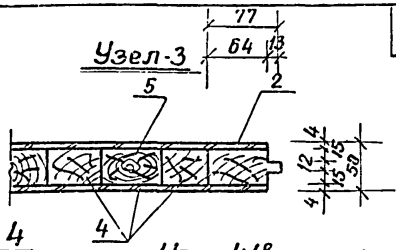

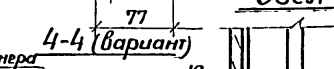

Узел 4



Узел4 (вариант)

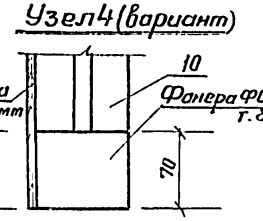

3-3 (вариант)

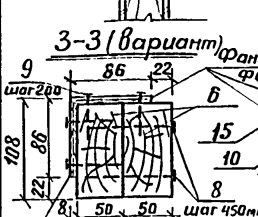

4-4 (вариант)

Узел2

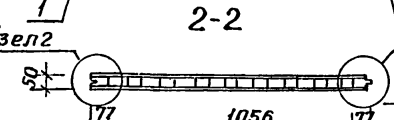

Узел-3

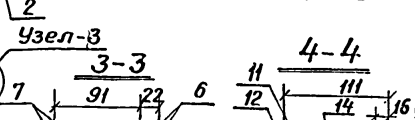

4-4

Спецификация.

№ поз.	Наименование	Сечение в мм до строжк	Сечение в мм после строжк	Длина мм	Объём един. м³	Кол-во шт.	Объём общий м³	Вес кг	Антисептир. м³	ГОСТ	Сорт древесин	Абсол. влаж. в %
	ПП-2											
1	Стойка	50×80	42×77	2500	0,0100	1	0,0100		—	8486-66	3	12
2	— " —	50×80	42×77	2500	0,0100	1	0,0100		—	—"—	3	12
3	Обвязка	50×80	42×77	1056	0,0042	2	0,0084		—	—"—	3	12
4	Вкладыши из отходов	50	42	—			0,1240		—	—"—	4	12
	Итого:						0,1524	79,4				
5	ДВП твёрдая - 4мм	2500×1197			3,0 м²	2	6,0	19,72		4598-74		
	Общий вес панели ≈							99,1				
	Угловой вкладыш веранды ВС-2											
6	Брусок	50×100	—	2660	0,0133	2	0,0266		—	8486-62	2	25
7	Доски	16×100	13×91	2730	0,0044	2	0,0088		—	—"—	2	18
	Итого:						0,0354	18,5				
8	Гвозди	4,0×100				10		0,10		4028-63		
9	Скобы ф1,8мм (или гвозди)	(2,5×50)		50		50		0,12(0,1)		"		
	Общий вес вкладыша ≈							19,1				
	Угловой вкладыш дома ВС-5 и ВС-5а											
10	Стойка	50×100	47×94	2660	0,0133	1	0,0133		—	9486-66	2	20
11	Обшивка	16×100	13×94	2730	0,0044	1	0,0044		—	—"—	2	18
12	——"——	16×70	13×60	2730	0,0031	1	0,0031		—	—"—	2	18
	Итого:						0,0208	8,5				
14 14а	ДВП твёрдая 4мм	94×2700	47×2700		0,25 м² (0,1мм)	1	0,40	1,4		4598-74		
15	Скобы ф1,8мм (или гвозди)	(2,5×50)		50		60		0,10(0,08)				
	Общий вес вкладыша ≈							10,1				

Примечания:

1. Панели перегородок изготовляются на клею по типу щитовых дверей по ГОСТ 475-70 со сплошным заполнением середины из деревянных брусков.
2. При варианте обшивки стен с наружной стороны фанерой ФСФу вкладыша веранды ВС-2 исключается: поз 7; добавляется: фанера ФСФ т. 8мм - 0,0031 м³; Расход заг. ВС-2: 0,0266 м³; вес ВС-2 ≈ 18,4 У вкладыша дома ВС-5; ВС-5а исключаются: обшивка поз. 11; 12; ДВП твёрдая поз - 14; 14а; добавляется: фанера ФСФ = 0,003 м²; Расход заг. ВС-5 = 0,0133 м³; Вес ВС-5 ≈ 8,5 кг
3. Вкладыш дома ВС-5а изготовляется в зеркальном изображении.

1975 г.	1-этажный 1-квартирный 3-х комнатный жилой дом.	ПП-2 Панель перегородки глухая. ВС-5 Угловой вкладыш дома. ВС-2 Угловой вкладыш веранды	Типовой проект 181-115-32/77	Альбом II / Лист 10

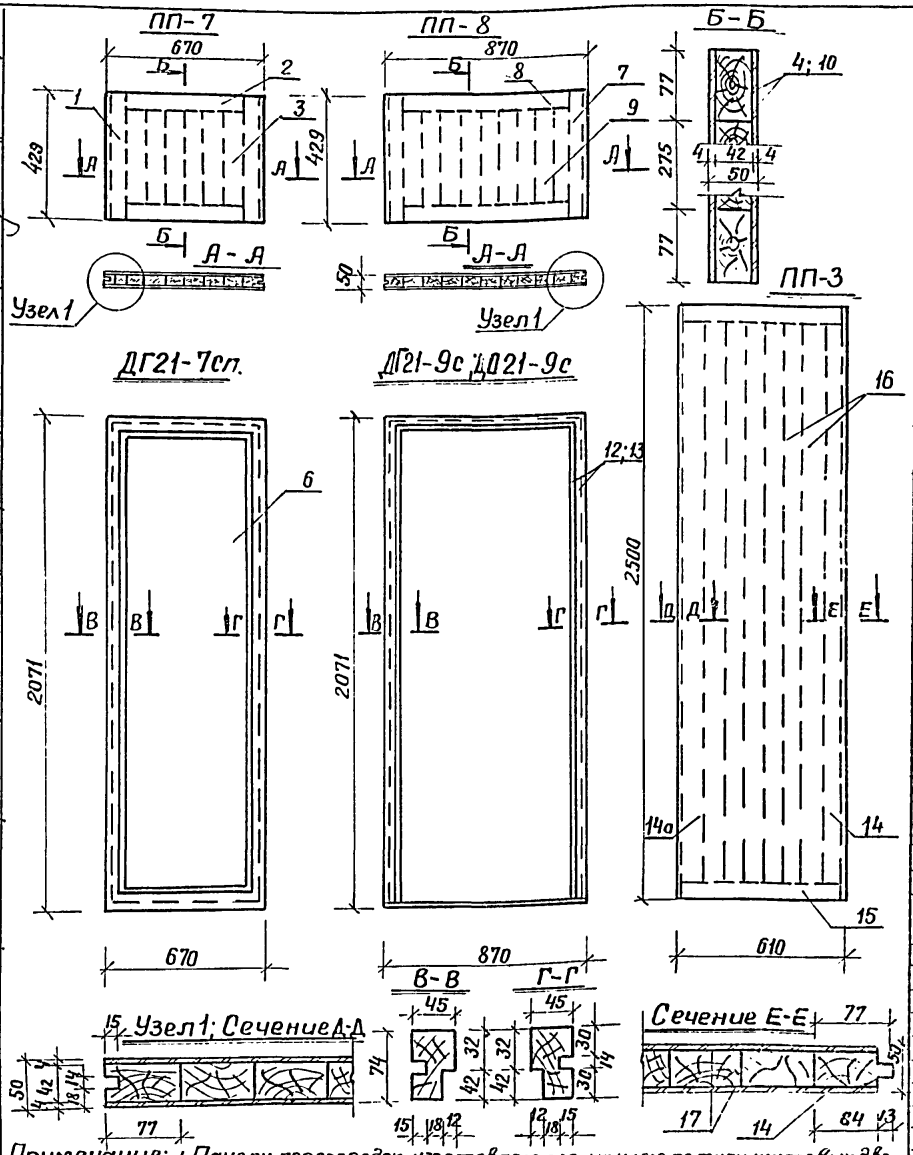

Спецификация

NN поз.	Наименование	Сечение δ мм до строжки	Сечение δ мм после строжки	Длина в мм	Объем ед. м³	Кол во шт.	Общий объём м³	Вес кг	Анти септ	ГОСТ	Сорт древ.	Абс влаж. %
			ПП-7									
1	Стойка	50×80	42×77	429	0,0017	2	0,0034		—	8486-68	3	12
2	Обвязка	50×80	42×77	516	0,0021	2	0,0042		—	"	3	12
3	Вкладыши	50	42				0,0071		—	"	4	12
					Итого:		0,0147					
4	ДВП твердая т.4мм	429×670			0,29м²	2	0,58м²	1,97		4598-74		
	Общий вес панели							12,1				
	Дверной блок											
6	ДГ21-7сп; ДГ21-7сп				0,0763			41,2		6629-74		
			ПП-8									
7	Стойка	50×80	42×77	429	0,0017	2	0,0034		—	8486-68	3	12
8	Обвязка	50×80	42×77	716	0,0025	2	0,0050		—	—"—	3	12
9	Вкладыши	50	42				0,0098		—	—"—	4	12
					Итого		0,0182					
10	ДВП твердая т.4мм	429×870			0,37м²	2	0,74м²			4598-74		
	Общий вес панели							14,0				
	Дверной блок											
12	Д021-9сл; Д021-9с					1	0,0557	30,1		6629-74		
13	ДГ21-9сл; ДГ21-9с					1	0,0883	47,7		—"—		
			ПП-3									
14о	Стойка	50×80	42×77	2500	0,0100	1	0,0100			8486-68	3	12
14	Стойка	50×80	42×77	2500	0,0100	1	0,0100		—	8486-68	3	12
15	Обвязка	50×80	42×77	456	0,0018	2	0,0036		—	"	3	12
16	Вкладыши	50	42				0,0527		—	"	4	12
					Итого:		0,0763					
17	ДВП твердая т.4мм	597×2500			1,50м²	2	3,00м²	10,3		4598-74		
	Общий вес панели							50,0				

Примечание: 1. Панели перегородок изготовляются на клею по типу щитовых дверей по ГОСТу 475-70 со сплошным заполнением середины из деревянных брусков.

1975 г.	1-этажный 1-квартирный 3-х комнатный жилой дом.	ПП-7; ПП-8; Панели перегородок. Дверные блоки ДГ21-7сп; Д021-9с; ДГ21-9с. ПП-3 Панель перегородки глухая	Типовой проект 181-115-32/77	Альбом II	Лист 11

г. Москва

Гипрокоммунпроект

Гл.инж.пр-та Русаков
Нач.отдела Гордиенко
Гл.специалист Герасимова
Гл.технолог Андрианов
Рук.группы Спиридонов

Проектир. Спиридонов, Рохина, Лукачева
Чертил. Трафарин, Сверил
Копировал

Зак. 2719 Заказ
Инв. № подл.
Взам. инв. №
Подпись и дата
Инв. № дубл.
М 1:20; 1:5

ПП-9

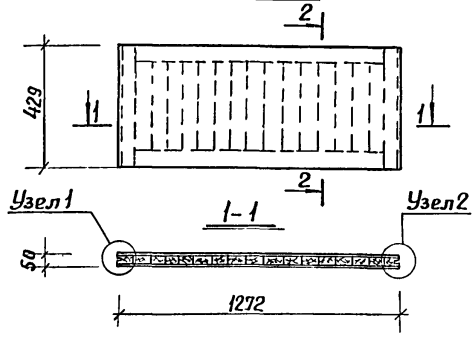

2-2

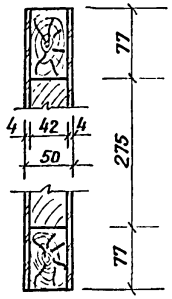

Узел 1

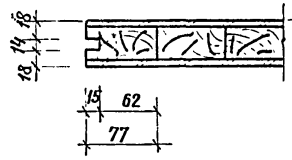

Узел 2

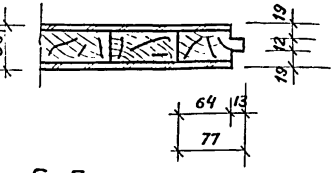

А-А

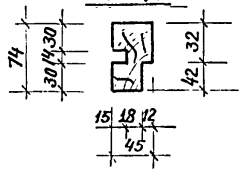

Б-Б

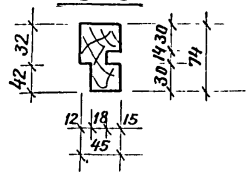

Д021-13с

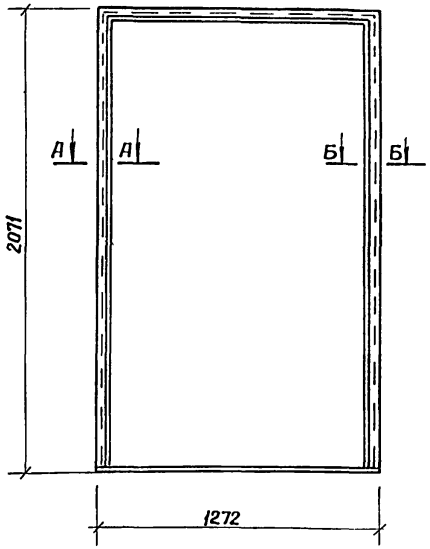

Спецификация

NN п.п.	Наименование	Сечение мм до строжк.	Сечение мм после строжки	Длина мм	Объем ед. м³	Кол-во шт.	Общий объём м³	Вес кг	Антисептир.	ГОСТ	Сорт древесины	Абсол влажн в %
	ПП-9											
1	Стойка	50×80	42×77	429	0,0017	2	0,0034		—	8486-66	3	12
2	Обвязка	50×80	42×77	1118	0,0045	2	0,0090		—	—"—	3	12
3	Вкладыши	50	42				0,0154		—	—"—	4	12
				Итого:			0,0278	13,25				
4	ДВП твёрдая т. 4мм	429×	1260		0,54	2	1,08	3,7		4598-74		
	Общий вес панели ≈							17,0				
	Дверной блок											
	Д021-13с						0,0802	43,3		6629-74		

Примечание.

Панели перегородок изготовляются на клею по типу щитовых дверей по ГОСТу 475-70 со сплошным заполнением середины деревянными брусками.

ГИПРОЛЕСПРОМ г. Москва	1975 г.	1-этажный 1-квартирный 3-комнатный усилой дом.	ПП-9. Дверной блок Д021-13с. Панель перегородки.	Типовой проект 181-115-32/77	Альбом II	Лист 12

Гл. инж. пр-та Русаков; Нач. отдела Гордиенко; Гл. специал. Герасимова; Гл. технолог Андрианов; Рук. группы Сапрыкинов

Проектир. Антипова; Исполнил Антипова; Проверил Моспан; Сварил Рохина; Копировал Тугачева

Инж. Ромашкин; Техн. Рахина; Ст. техн. Тугачева

Арх. №; Заказ №; М1:20; 1:5

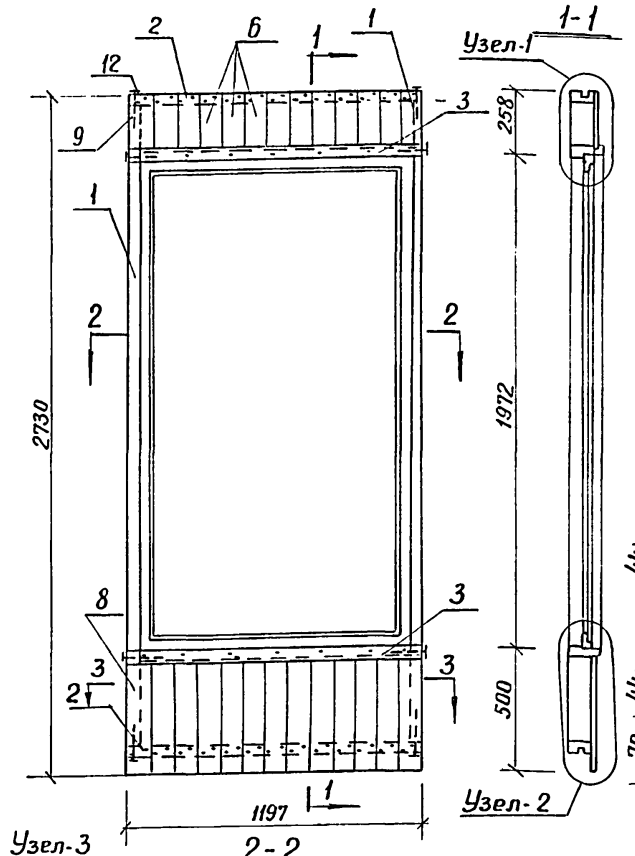

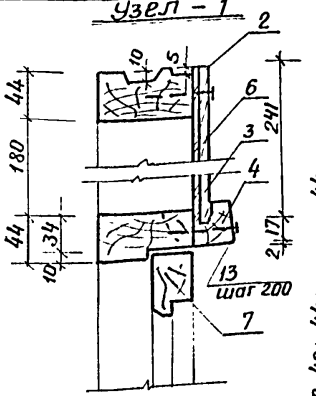

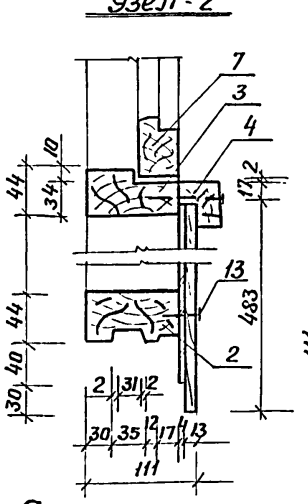

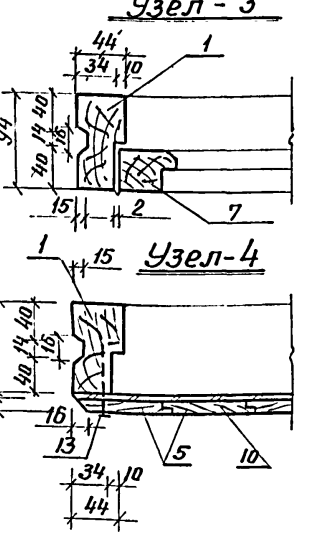

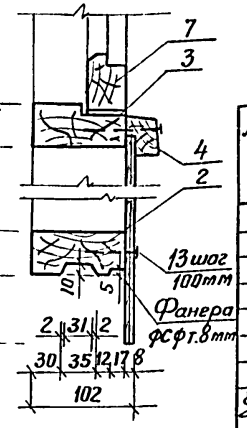

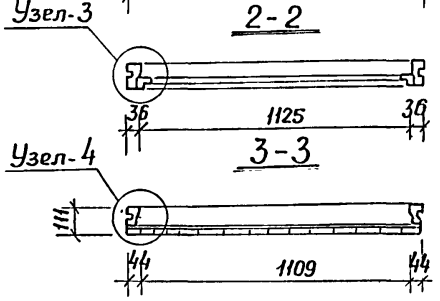

Спецификация

NN поз.	Наименование	Сечение в мм до строжки	Сечение в мм после строжки	Длина в мм	Объем един. м³	Кол-во шт.	Общий объем м³	Вес кг	Антисептир.	ГОСТ	Сорт древесины	Абсол. влажность в %
1	Стойка	50×100	44×94	2566	0,0128	2	0,0256		—	8486-66	2	20
2	Обвязка	50×100	44×94	1197	0,0060	2	0,0120		—	—"—	2	20
3	Брусок	50×100	44×94	1109	0,0055	2	0,0110		—	—"—	2	20
4	Наличник	50×50	44×44	1197	0,0030	2	0,0060		—	—"—	2	18
5	Обшивка	16×100	13×94	470	0,0008	13	0,0104	0,0163	—	—"—	2	18
6	Обшивка	16×100	13×94	240	0,0004	13	0,0052		—	—"—	2	18
7	Переплет окна ОВ-2в	42×1125×1968				1	0,0450	22,5		475-70*		
8/9	Обшивка	16×60	13×55	470/240	0,0005/0,0002	1/1	0,0005/0,0002		—	8486-66	2	18
	Итого:						0,1159	62,9				
10	ДВП-твёрдая т.4мм	1197×440			0,54	1	0,54			4598-74		
11	—"—	1197×240			0,29	1	0,29			—"—		
	Итого:						0,83	2,9				
12	Гвозди	4×100				30		0,29		4028-63		
13	Скобы из ф 1,8мм			50		118		0,28				
	(или гвозди)	2,5×50				118		0,25		4028-63		

Общий вес панели ~ 66,68 кг

Примечания.

1. Переплёт необходимо закрепить 2мя горизонтальными упаковочными планками из отходов.
2. Лицевая сторона ДВП должна примыкать к каркасу панели.
3. Допускается применять профиль бруска с четвертью в других панелях дома.
4. Разрешается поставлять панели веранды с ненавешанными створками, но с комплектацией петлями ПНЦ-85, шурупами и др. скобяными изделиями.
5. При варианте обшивки стен с наружной стороны фанерой ФСФ-исключается: обшивка поз.5,6,8,9; ДВП твёрдая-поз.10;11 из поз. 13-50шт. гвоздей; добавляется: фанера ФСФ-0,0069м³ расход древес. = 0,0996 м³; вес панели ~ 59,3кг.

ГИПРОСЕЛЬПРОЕКТ г. Москва

Нач. отдела Гарденина
Гл. специалист Герасимова
Гл. технолог Андрианов
Рук. группы Спиридонов

Инв. № подл. | Подпись и дата | Взам. инв. №
Стрижнев
Рохина
Сверил
Копировал Дугачева
М 1:20; 1:5

1975г.	1-этажный 1-квартирный 3х комнатный жилой дом.	ПТ-2. Панель стены веранды с окном ОВ-2в.	Типовой проект 181-115-32/77	Альбом II	Лист 13

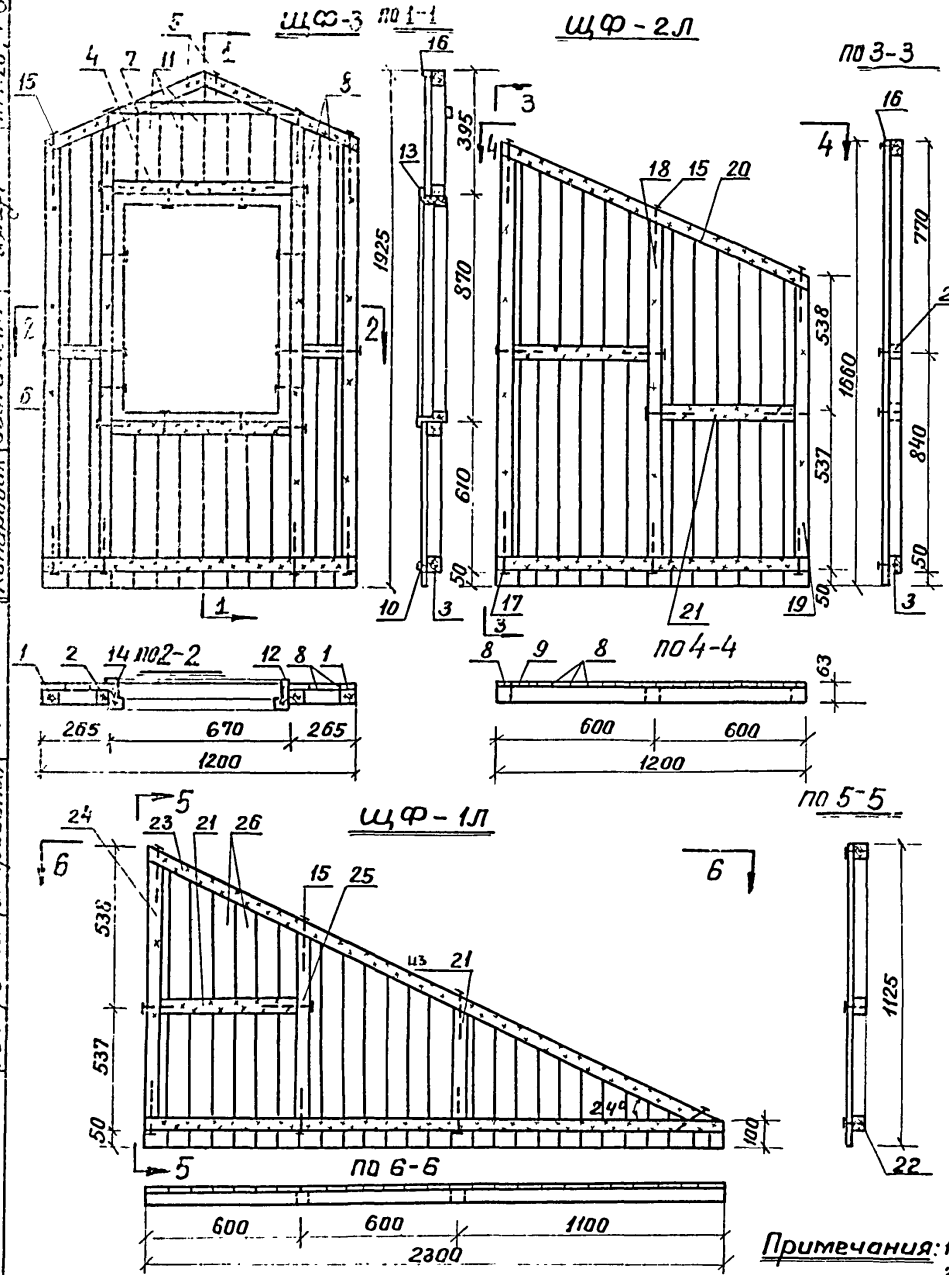

Спецификация.

NN поз.	Наименование	Сечение в мм до строжки	Сечение в мм после строжки	Длина в мм	Объем един. м³	Кол-во шт.	Общий объем м³	Вес кг	Антисептирование	ГОСТ	Сорт древесины	Абс. влажность в %
	Щит фронтона с окном ЩФ-3											
1	Брусок	50×50	—	1535	0,0038	2	0,0076		—	8486-68	2	22
2	—"—	50×50	—	1640	0,0041	2	0,0082		—	—"—	2	22
3	—"—	50×50	—	1200	0,0030	1	0,0030		—	—"—	2	22
4	—"—	50×50	—	670	0,0017	2	0,0034		—	—"—	3	22
5	—"—	50×50	—	683	0,0017	2	0,0034		—	—"—	2	22
6	—"—	50×50	—	165	0,0004	2	0,0008		—	—"—	3	22
7	Рейка	16×60	—	700	0,0007	1	0,0007		—	—"—	3	22
8	Обшивка	16×100	13×94	1800	0,0029	6	0,0174		—	—"—	3	18
9/9а	—"—	16×70	16×60	660/395	0,0007/0,0005	1	0,0007/0,0005		—	—"—	3	18
10	—"—	16×100	13×94	660	0,0011	7	0,0077		—	—"—	3	18
11	—"—	16×100	13×94	395	0,0006	7	0,0042		—	—"—	3	18
12	Наличник	16×60	13×54	960	0,0009	2	0,0018		—	8242-75		18
13	—"—	16×60	13×54	765	0,0008	2	0,0016		—	—"—		18
14	Блок окна ОБ-100					1	0,0308	14,4		475-70*		
	Итого:						0,0918	47,9				
15	Гвозди	4×100				30		0,3		4028-63		
16	Скобы из ф1,8 мм (или гвозди)	(2,0×50)		50		130		0,31/0,18		"		
	Щит фронтона средний ЩФ-2 или ЩФ-2Л											
17	Брусок	50×50	—	1510	0,0038	1	0,0038		—	8486-68	2	22
18	—"—	50×50	—	1255	0,0031	1	0,0031		—	—"—	3	22
19	—"—	50×50	—	1000	0,0025	1	0,0025		—	—"—	2	22
20	—"—	50×50	—	1345	0,0033	1	0,0033		—	—"—	2	22
21	—"—	50×50	—	525	0,0013	2	0,0026		—	—"—	3	22
3	—"—	50×50	—	1200	0,0030	1	0,0030		—	—"—	2	22
8/9	Обшивка	16×100/16×60	13×94/13×55	1660	0,0016/0,0018	1 пог.м	0,0304/0,0016	17,6/1,4	—	—"—	3	18
	Итого						0,0503	30,0				
15	Гвозди	4×100				10		0,1		4028-63		
16	Скобы из ф1,8 мм (или гвозди)	(2,0×50)		50		96		0,23/0,12		"		
	Щит крайний фронтона дома и веранды ЩФ-1 или ЩФ-1Л											
22	Брусок	50×50	—	2300	0,0058	1	0,0058		—	8486-68	2	22
23	—"—	50×50	—	2530	0,0063	1	0,0063		—	—"—	2	22
24	—"—	50×50	—	975	0,0024	1	0,0024		—	—"—	2	22
25	—"—	50×50	—	700	0,0018	1	0,0018		—	—"—	3	22
21	—"—	50×50	—	525	0,0013	2	0,0026		—	—"—	3	22
26	Обшивка	16×100	13×94	—	0,0016	Пп.м	0,0272	13,6	—	—"—	3	18
	Итого:						0,0461	24,9				
15	Гвозди	4×100				10		0,1		4028-63		
16	Скобы из ф1,8 мм (или гвозди)	(2,0×50)		50		130		0,31/0,18		"		

Примечания: 1. Щиты марки ЩФ-1 и ЩФ-2 изготавливаются в зеркальном изображении.
2. Щит ЩФ-3 необходимо закрепить горизонтальной упаковочной планкой из отходов.

ГИПРОЛЕСПРОМ г. Москва	1975 г.	1-этажный 1-квартирный 3-х комнатный усилой дом.	ЩФ-1Л; ЩФ-2Л; ЩФ-3. Щиты фронтона.	Типовой проект 181-115-32/77	Альбом II	Лист 14

Вид А

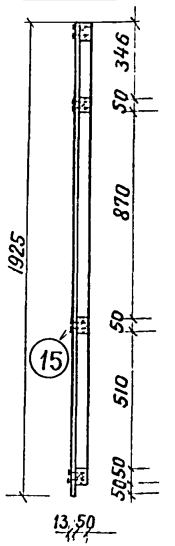

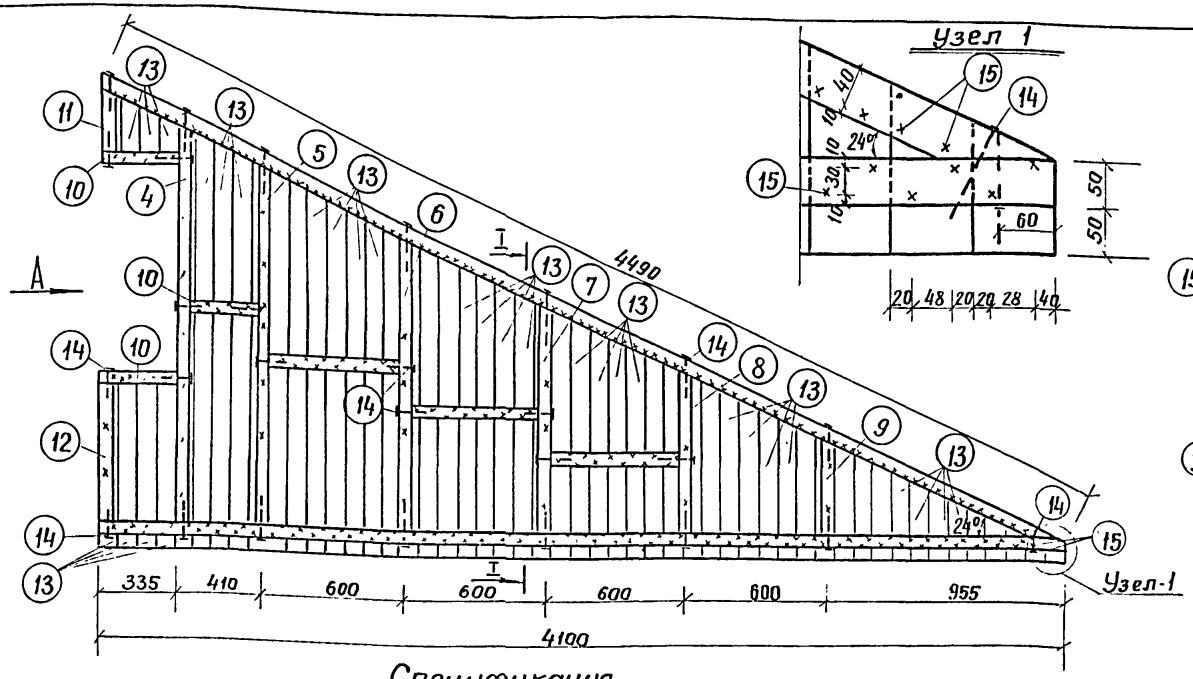

Узел 1

I-I

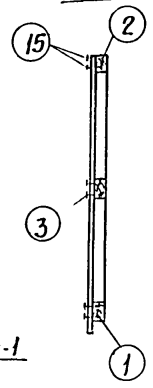

Спецификация.

№№ поз.	Наименование	Сечение в мм до строжки	Сечение в мм после строжки	Длина в мм	Объём в един. м³	Кол-во шт.	Общий об'ем м³	Вес кг	Антисептирование	ГОСТ	Сорт древесины	Абсол. влажность в %
1	2	3	4	5	6	7	8	9	10	11	12	13
1	Нижняя обвязка	50×50	—	4100	0,0104	1	0,0104	6,2	—	8486-66	2	22
2	Верхняя обвязка	50×50	—	4490	0,0112	1	0,0112	6,7	—	—"—	2	22
3	Бруски	50×50	—	550	0,0014	3	0,0042	25	—	—"—	3	22
4	—"—	50×50	—	1625	0,0041	1	0,0041	2,5	—	—"—	2	22
5	—"—	50×50	—	1450	0,0038	1	0,0038	2,3		—"—	3	22
6	—"—	50×50	—	1183	0,0031	1	0,0031	1,9	—	—"—	3	22
7	—"—	50×50	—	916	0,0025	1	0,0025	1,5	—	—"—	3	22
8	—"—	50×50	—	649	0,0018	1	0,0018	1,1	—	—"—	3	22
9	—"—	50×50	—	382	0,0011	1	0,0011	0,7	—	—"—	3	22
10	—"—	50×50	—	335	0,0008	3	0,0024	1,4	—	—"—	2	22
11	—"—	50×50	—	295	0,0007	1	0,0007	0,4	—	—"—	3	22
12	—"—	50×50		510	0,0013	1	0,0013	0,7			2	22

1	2	3	4	5	6	7	8	9	10	11	12	13
13	Обшивка	16×100	13×94	—	0,0016	47пт	0,0752	384	—	8486-66	3	18
	Итого:						01223	66,4				
14	Гвозди	4×100				30		0,3		4028-63		
15	Скобы из ф1,8мм (или гвозди)	(2,5×50)		50		294		0,7(0,5)		—"—		
	Итого:							1,0(0,5)		—"—		
	Общий вес:							69,9				

Примечания.

1. Щит фронтона ЩФ-4 изготавлять в зеркальном изображении.
2. Щиты должны транспортироваться по нескольку штук с закреплением упаковочными планками (из отходов) и проволокой.

1975 г.	1-этажный 1-квартирный 3х-комнатный усилой дом.	ЩФ-4Л. Щит фронтона /Вариант/.	Типовой проект 181-115-32/77	Альбом II	Лист 15

г. Москва

Гл. специалист Герасимов
Гл. технолог Андрианов
Рук. группы Спиридонов

Проверил Спиридонов
Рохина
Копировал Лугачева

Гарина
Ватт

М 1:20

14743-02 20

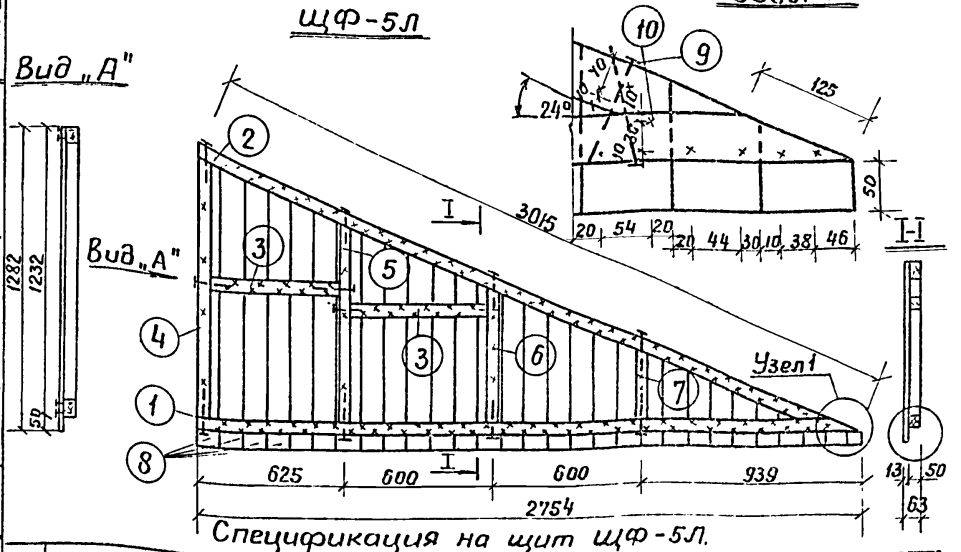

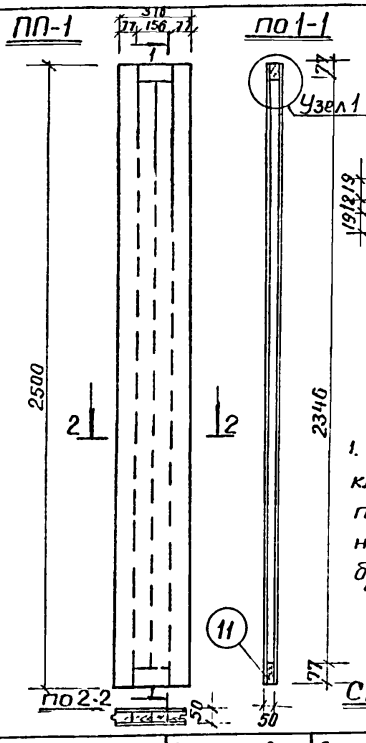

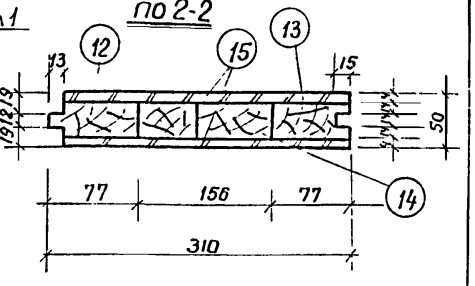

Примечания.

1. Перегородки изготовляются на клею по типу щитовых дверей по ГОСТ 475-70 со сплошным заполнением серединки из деревянных брусков.

Спецификация на щит ЩФ-5Л.

NN поз.	Наименование	Сечение в мм до строж.	Сечение в мм после строж.	Длина в мм	Объём един. м³	Кол-во шт	Общий объём м³	Вес кг	Антисептир.	ГОСТ	Сорт древесин	Абсол. влажн. в %
1	Нижняя обвязка	50×50	—	2754	0,0069	1	0,0069	4,1	—	8486-66	2	22
2	Верхняя обвязка	50×50	—	2900	0,0073	1	0,0073	4,2	—	—"—	2	22
3	Бруски	50×50	—	550	0,0014	2	0,0028	1,68	—	—"—	3	22
4	—"—	50×50	—	1127	0,0028	1	0,0028	1,7	—	—"—	2	22
5	—"—	50×50	—	860	0,0022	1	0,0022	1,38	—	—"—	3	22
6	—"—	50×50	—	600	0,0015	1	0,0015	0,8	—	—"—	3	22
7	—"—	50×50	—	330	0,0008	1	0,0008	0,5	—	—"—	3	22
8	Обшивка	16×100	13×94	—	0,0016	23пм	0,0368	13,2	—	—"—	3	18
	Итого:						0,0611	27,56				
9	Гвозди	4×100				14		0,14		4028-63		
10	Скобы из ф 1,8 мм (или гвозди)	2,5×50		50		170		0,41/0,33		—"—		
	Итого:							0,55				
	Общий вес							28,0				

Спецификация на панель ПП-1

NN поз.	Наименование	Сечение в мм до строж.	Сечение в мм после строж.	Длина в мм	Объем един. м³	Кол-во шт	Общий объем м³	Вес кг	Антисепт.	ГОСТ	Сорт древесин	Абс. влажн. в %
11	Обвязка	50×80	42×77	156	0,0006	2	0,0012		—	8486-66	3	12
12	Стойка	50×80	42×77	2500	0,010	1	0,0100		—	"	3	12
13	Стойка	50×80	42×77	2500	0,010	1	0,0100		—	"	3	12
14	Вкладыши	50	42	—			0,0183		—	"	4	12
	Итого:						0,0395	22,0				
15	ДВП твердая т. 4мм	297×2500			0,75м²	2	1,50м²	4,9		4598-71		
	Итого:											
	Общий вес панели:							26,9				

Примечания:

1. Щит фронтона ЩФ-5 изготовлять в зеркальном изображении.

1975г.	1-этажный 1-квартирный 3х комнатный жилой дом.	ЩФ-5Л. Щит фронтона веранды. ПП-1. Панель перегородки глухая.	Типовой проект 181-115-32/77	Альбом II	Лист 16

ГИПРОЛЕСПРОМ г. Москва

Гл. инж. пр-та Русаков; Нач. отдела Гордиенко; Гл. специалист Герасимова; Гл. технолог Андрианов; Рук. группы Спиридонов

Проектиров. Козлова; Исполнил Козлова; Проверил Спиридонов; Сверил Рохина; Копировал Гугачева

Арх. №; Заказ; М1:20

14743-02 21

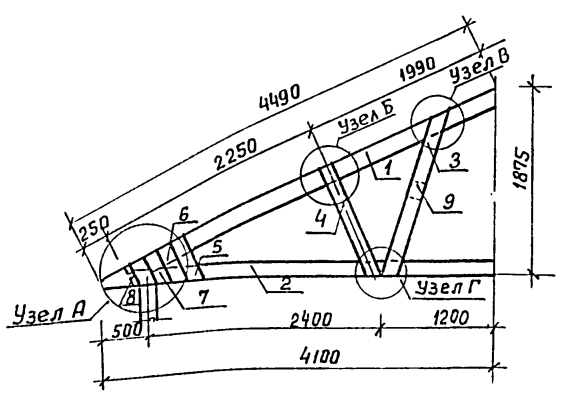

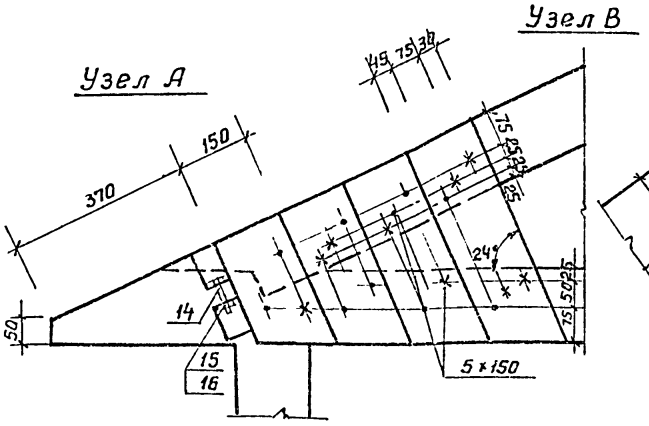

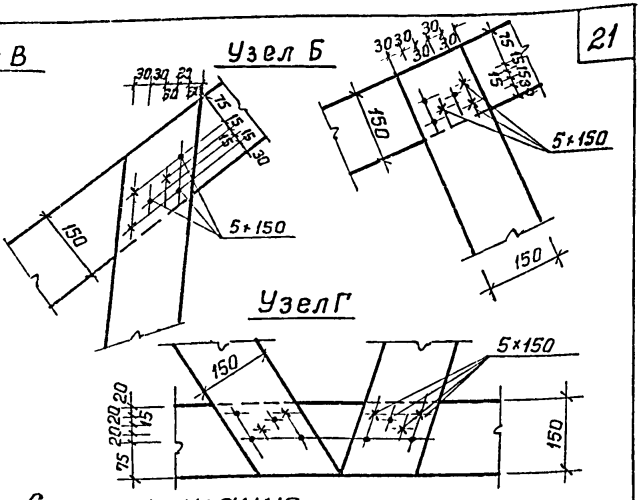

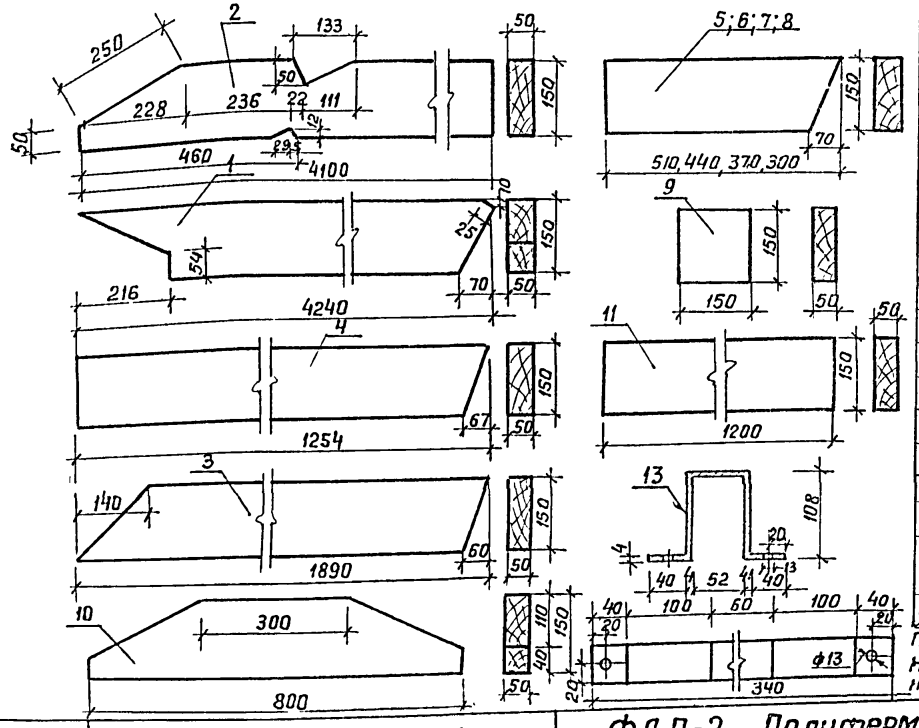

Спецификация

N N поз	Наименование	Сечение в мм до строжки	Сечение в мм после строжки	Длина в мм.	Об'ём единицы	Кол-во шт.	Общий объём м³	Вес в кг	Антисептир.	ГОСТ	Сорт. древес.	Абсол. влажн. в %
1	Верхний пояс	50×150	—	4240	0,0318	1	0,0318	19,1	ВГХ	8485-65	2	22
2	Нижний пояс	50×150	—	4100	0,0308	1	0,0308	18,5	ВГХ	—"—	2	—"—
3	Подкос	50×150	—	1890	0,0142	2	0,0284	17,0	—"—	—"—	2	—"—
4	Подкос	50×150	—	1254	0,0094	2	0,0188	11,3	—"—	—"—	2	—"—
5	Косынка	50×150	—	510	0,0038	2	0,0076	4,6	—"—	—"—	2	—"—
6	Косынка	50×150	—	440	0,0033	2	0,0066	4,6	—"—	—"—	2	—"—
7	Косынка	50×150	—	370	0,0028	2	0,0056	3,4	—"—	—"—	2	—"—
8	Косынка	50×150	—	300	0,0023	2	0,0046	2,9	—"—	—"—	2	—"—
9	Вкладыш	50×150	—	150	0,0011	1	0,0011	0,7	—"—	—"—	2	—"—
10	Накладка верхняя	50×150	—	800	0,0060	1	0,0060	4,3	—"—	—"—	2	—"—
11	Накладка нижняя	50×150	—	1200	0,0090	1	0,0090	5,4	ВГХ	—"—	2	—"—
	Итого:						0,1503					
12	Гвозди	5×150				46		0,9		4028-63		
13	Хомут	4×40		340		2		0,70				
14	Болт М12×50					2		0,10		7798-70		
15/16	Гайка М12 / Шайба 12					2/2		0,04/0,004		5916-70/11371-55		

Общий вес панели: 92,94

Примечание:
Накладки (поз. 10 и 11) временно крепятся к поясам (по 2 гвоздя) и прибиваются на стройплощадке при сколотке и монтаже ферм.

1975 г.	1-этажный 1-квартирный 3х комнатный жилой дом.	ФДП-2 Полуферма дома в комплекте с нижней и верхней накладкой.	Типовой проект 181-115-32/77	Альбом II	Лист 17

14743-02 22

ГИПРОДЕСПОРТ г. Москва

Гл. специал.	Гордиенко	Гл. технолог	Рахина
Гл. технолог	Герасимова	Рук. группы	Бизяева
Рук. группы	Андрианов		
Рук. группы	Спиридонов		
Проверил	Козлова	Сверил	Копировал
Проверил	Моспан		
Заказ			

М1:50; 1:10

Монтажная схема

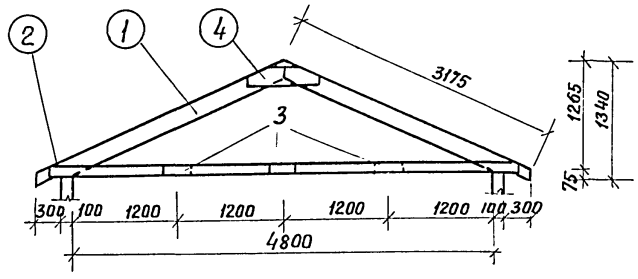

Стропильная нога

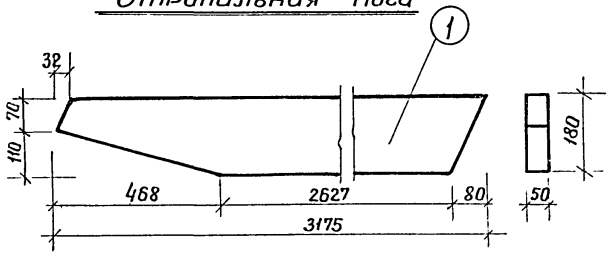

Затяжка

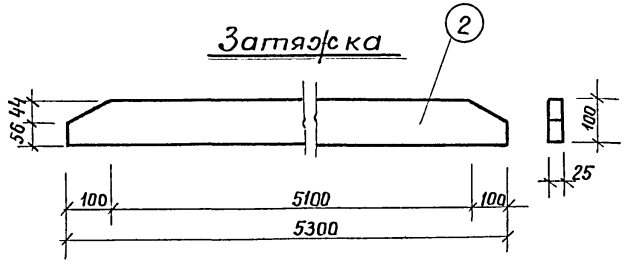

Прокладка

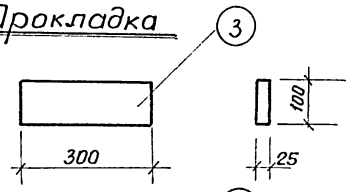

Накладка

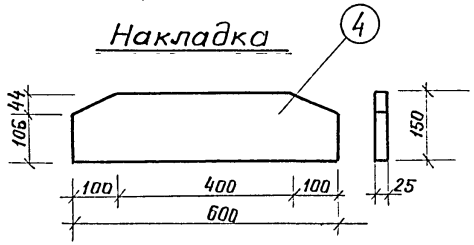

Спецификация

N поз	Марка	Наименование	Сечение в мм до строжк.	Сечение в мм после строжк.	Длина детали	Об'ем единицы м³	Кол-во шт.	Общий об'ем м³	Вес кг	Антисептир.	ГОСТ	Сорт древесины	Абс. влажн. в %
1	К1а-1	Стропильн. нога	50×180	—	3175	0,0286	2	0,0572		—	8486-66	2	22
2	К1а-2	Затяжка	25×100	—	5300	0,0133	2	0,0266		—	—"—	2	22
3	К1а-3	Прокладка	25×100	—	300	0,0008	3	0,0024		—	—"—	2	22
4	К1а-4	Накладка	25×150	—	600	0,0023	2	0,0046		—	—"—	2	22
							Итого:	0,0908	54,48				
							Вес изделия		54,48				

Примечание.

1. Стропила рассчитаны на нормативную снеговую нагрузку 150 кг/м².

1975 г.	1-этажный 1-квартирный 3х комнатный жилой дом.	К-1а. Стропила пролётом 4,8 м.	Типовой проект 181-115-32/77	Альбом II	Лист 18

ГИПРОЛЕСПРОМ г. Москва

Гл. инж. пр-та — Русаков; Нач. отдела — Гордиенко; Гл. специалист — Герасимова; Рук. группы — Спиридонов; Проектир. — Антипова; Исполнил. — Антипова; Проверил — Мослан; Сверил — Рохина; Копировал — Лугачева; Арх №; Заказ; М1:20

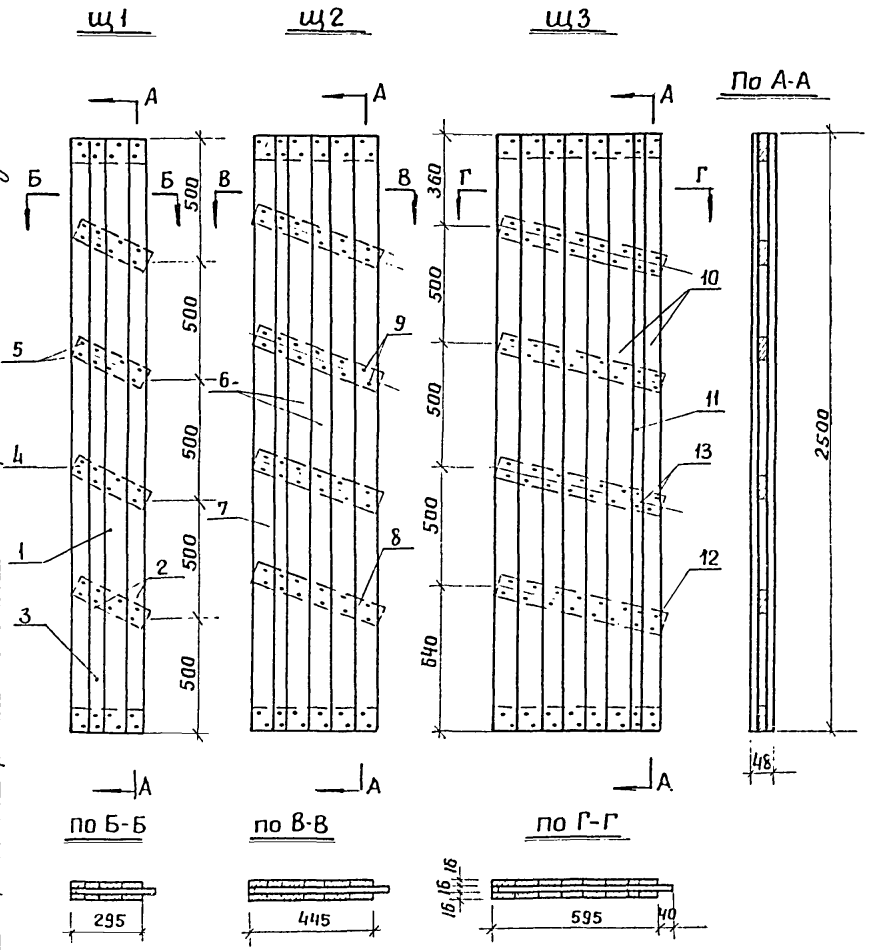

Спецификация.

NN поз.	Наименование	Сечение в мм до обработки	Сечение в мм после обработки	Длина в мм	Объём един. м³	Кол-во шт.	Общий объем м³	Вес кг	Антисептирован.	ГОСТ	Сорт древесины	Абс. влажность 8%
	Щ1											
1	Обшивка	16×100	—	2500	0,0040	2	0,0080		ВГХ	8486-66	4	25
2	Обшивка	16×80	—	2500	0,0032	4	0,0128		"	"	4	25
3	Обшивка	16×40	16×35	2500	0,0016	2	0,0032		"	"	4	25
4	Поперечные доски	16×80	—	327	0,00042	6	0,0025		"	"	4	25
			Итого:				0,0265	15,9				
5	Гвозди		2,5×60			46		0,10		4028-63		
					Вес изделия			16,0				
	Щ2											
6	Обшивка	16×80	—	2500	0,0032	10	0,0320		ВГХ	8486-66	4	25
7	Обшивка	16×40	—	2500	0,0016	2	0,0032		"	"	4	25
8	Поперечные доски	16×80	—	467	0,0006	6	0,0036		"	"	4	25
			Итого				0,0388	232				
9	Гвозди	25×60				70		0,15		4028-63		
					Вес изделия			23,35				
	Щ3											
10	Обшивка	16×80	—	2500	0,0032	14	0,0450		ВГХ	8486-66	4	25
11	Обшивка	16×40	16×35	2500	0,0016	2	0,0032		"	"	4	25
12	Поперечная доска	16×80	—	612	0,00078	6	0,0047		"	"	4	25
			Итого				0,0529	31,6				
13	Гвозди	25×60				94		0,20		4028-63		
					Вес изделия:			31,8				

Примечания.

1. Для изготовления щитов применяются нестроганые доски толщиной 16мм и шириной от 50 до 150мм. Крайние доски обшивки и поперечные планки должны быть шириной 80мм.
2. Изготовление, маркировку, приемку, транспортирование и хранение производить в соответствии с требованиями ГОСТ 1006-68.

Инв.№ подл. | Подпись и дата | Взам.инв.№

Гл.специалист Терасимова
Гл.технолог Андрианов
Рук.группы Спиридонов
Нач.отдела Гарибенко
г. Москва

Заказ № 11:10

Исполнил Никифорова
Проверил Моспан
Н.контр. Рохина
Копировал Лугачева
Сверил Лугачева

1975г.	1-этажный 1-квартирный 3-х комнатный жилой дом.	Щ1; Щ2; Щ3. Щиты перегородок.	Типовой проект 181-115-32.77	Альбом II	Лист 19

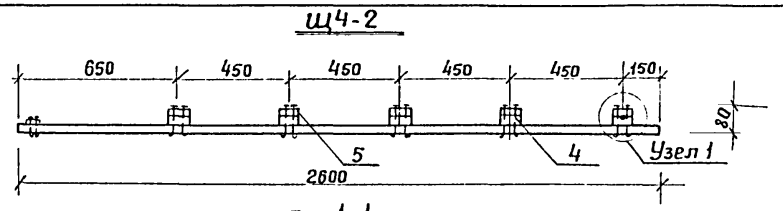

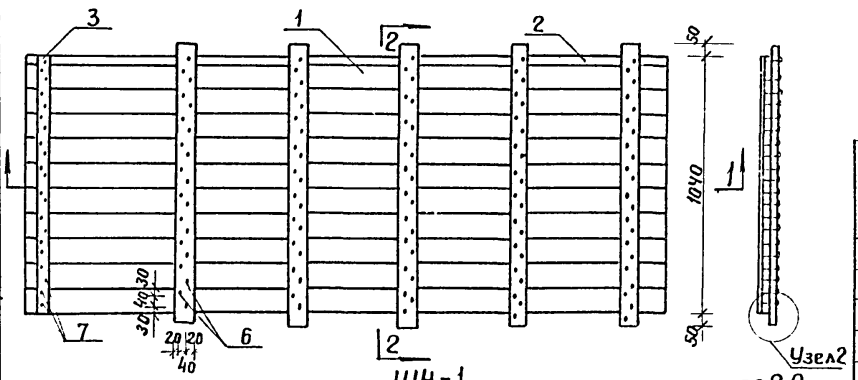

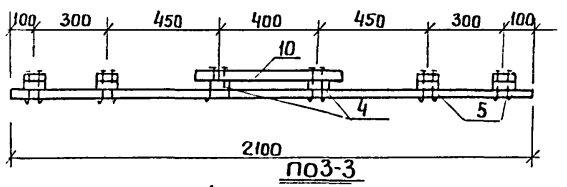

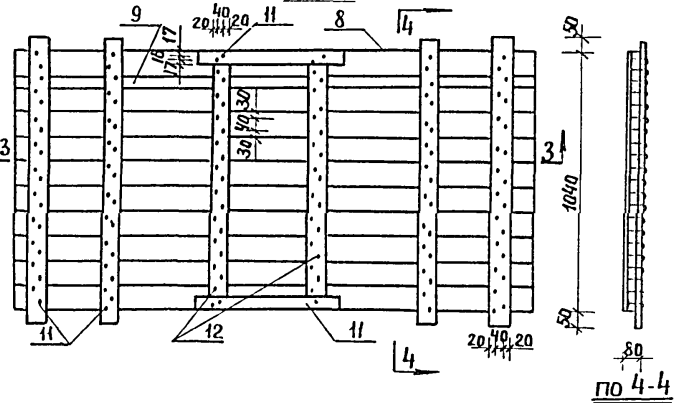

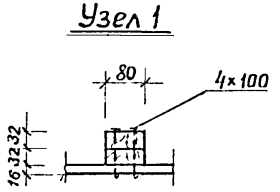

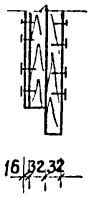

Спецификация.

№№ поз.	Наименование	Размеры в мм до строжки	Размеры в мм после строжки	Длина в мм	Объём един. м³	Кол-во шт.	Общий объем м³	Вес кг	Антисептир.	ГОСТ	Сорт древ.	Абс. влаж. в %
	Щит перекрытия крайний	Щ4-2										
1	Доска	16×100	—	2600	0.0042	10	0.0420		ВГХ	8486-66	3	25
2	Рейка	16×40	—	2600	0.0017	1	0.0017		"	"	3	25
3	—"—	16×40	—	1040	0.0007	1	0.0007		"	"	3	25
4	Доска	32×80	—	1040	0.0027	5	0.0135		"	"	3	25
5	—"—	32×80	—	1140	0.0031	5	0.0155		"	"	2	25
					Итого:		0.0734	44.1				
6	Гвозди	4,0×100				105		103		4028-63		
7	Гвозди	3,0×70				21		0.08		"		
	Щит перекрытия средний	Щ4-1										
8	Доска	16×100	—	2100	0.0034	10	0.0340		ВГХ	8486-66	3	25
9	Рейка	16×40	—	2100	0.0013	1	0.0013		"	"	3	25
4	Доска	32×80	—	1040	0.0027	6	0.0162		"	"	3	25
5	—"—	32×80	—	1140	0.0031	4	0.0124		"	"	2	25
10	Брусок	50×50	—	600	0.0015	2	0.0030		"	"	3	25
					Итого		0.0669	40.1				
11	Гвозди	4,0×100				92		0.90		4028-63		
12	Гвозди	3,0×70				38		0.15		"		

Общий вес щитов Щ4-2 – 45,2 кг
Щ4-1 – 41,1 кг

Примечание: Изготовление щитов производить в соответствии с ГОСТ 1005-68.

ГИПРОЛЕСПРОМ г. Москва	1975 г.	1-этажный 1-квартирный 3-х комнатный жилой дом.	Щ4-1 и Щ4-2. Щиты перекрытия.	Типовой проект 181-115-32/77	Альбом II / Лист 20

Инв. № подл. | Подпись и дата | Взам. инв. №

Арх. № | Заказ | М 1:20; 1:10

Гл. инж. пр-ти Русаков
Нач. отдела Гордиенко
Гл. специалист Герасимова
Гл. технолог Андрианов
Рук. группы Спиридонов

Составил Антипова
Исполнил Козлова
Проверил Маслан
Сварил Рохина
Копировал Лугачева

14743-02 25

Щ4-4

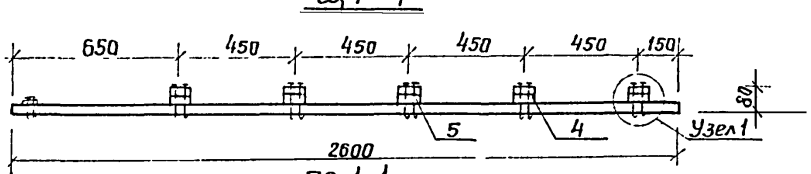

по 1-1

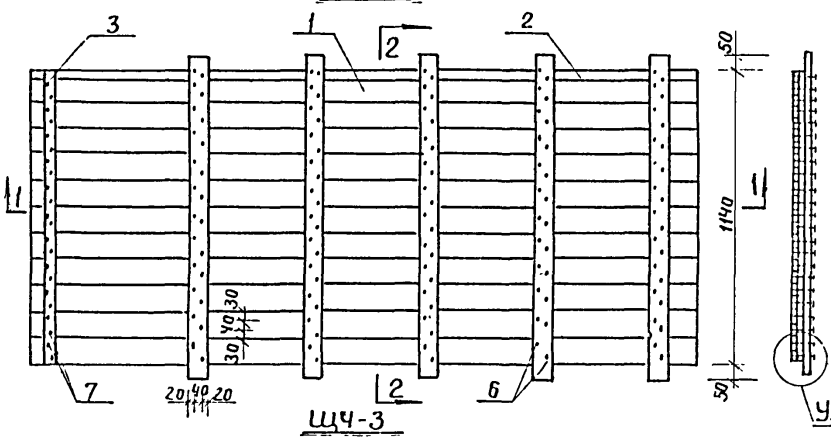

Щ4-3

по 2-2

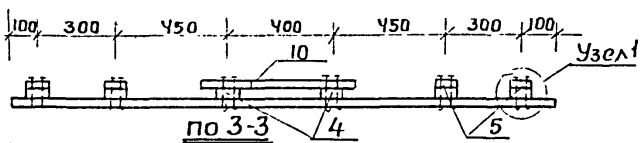

по 3-3

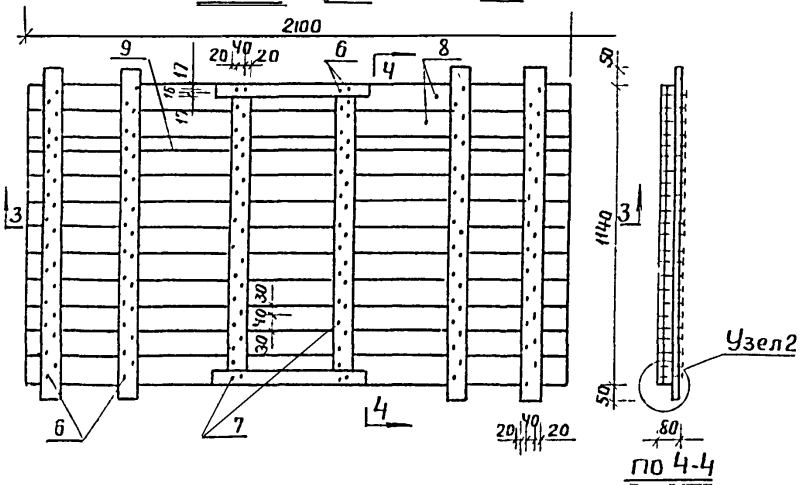

по 4-4

Узел 1

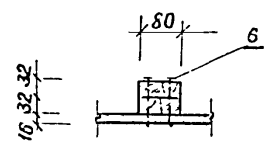

Узел 2

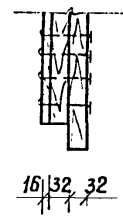

Спецификация.

NN поз.	Наименование	Размеры в мм: по строжки	Размеры в мм: после строжки	Длина в мм	Объем един. м³	Кол-во шт.	Общий объём м³	Вес кг	Антисепт.	ГОСТ	Сорт древес.	Абс. влаж. в %
	Щит перекрытия крайний Щ4-4											
1	Доска	16×100	—	2600	0,0042	11	0,0462	27,5	ВГХ	8486-66	3	25
2	Рейка	16×40	—	2600	0,0017	1	0,0017	10	"	—"—	3	25
3	—"—	16×40	—	1140	0,0007	1	0,0007	0,4	"	—"—	3	25
4	Доска	32×80	—	1140	0,0029	5	0,0145		"	—"—	3	25
5	—"—	32×80	—	1240	0,0032	5	0,0160		"	—"—	2	25
					Итого:		0,0791	47,5				
6	Гвозди	4,0×100				115		1,13		4028-63		
7	—"—	3,0×70				23		0,09		"		
	Щит перекрытия средний Щ4-3											
8	Доска	16×100	—	2100	0,0034	11	0,0374		ВГХ	8486-66	3	25
9	Рейка	16×40	—	2100	0,0013	1	0,0013		"	—"—	3	25
4	Доска	32×80	—	1140	0,0029	6	0,0174		"	—"—	3	25
5	—"—	32×80	—	1240	0,0032	4	0,0124		"	—"—	2	25
10	Брусок	50×50	—	600	0,0015	2	0,0030		"	—"—	3	25
					Итого:		0,0715	43,0				
6	Гвозди	4,0×100				100		0,98		4028-63		
7	—"—	3,0×70				42		0,16		"		

Общий вес щитов: Щ4-4 – 48,72 кг
Щ4-3 – 44,14 кг

Примечание.

Изготовление щитов производить в соответствии с ГОСТ 1005-68.

1975 г.	1-этажный 1-квартирный 3х комнатный жилой дом.	Щ4-3, Щ4-4. Щиты перекрытия.	Типовой проект 181-115-32/77	Альбом II	Лист 21

ГИПРОГОРСТРОЙ г. Москва

Нач. отдела Гаранина
Гл. специал. Герасимова
Гл. технолог Андрианов
Рук. группы Спиридонов

Составил Бантикова
Проверил Молчан
Утвердил Ролина
Копировал Пугачева

Установил
Проверил
Утвердил

Масштаб 1:20; 1:10
Заказ №

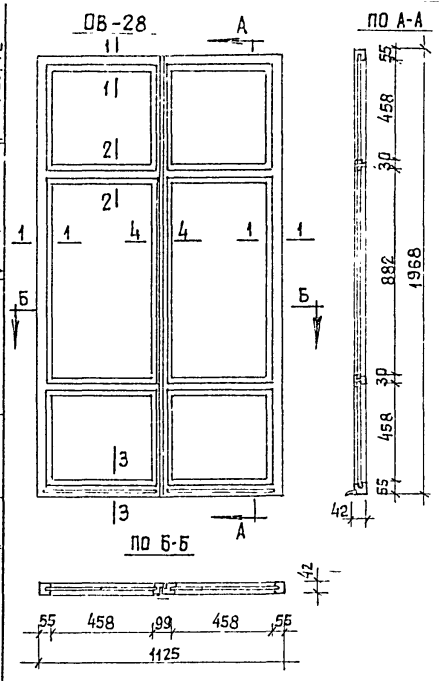

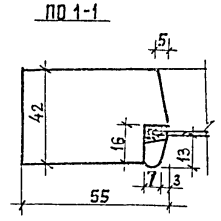

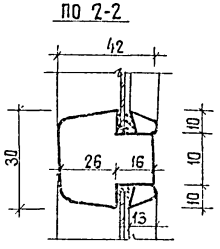

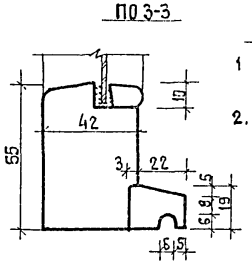

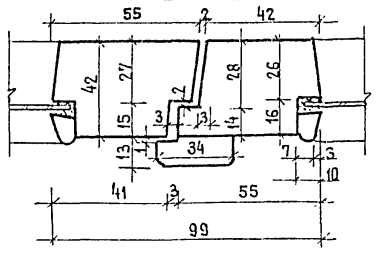

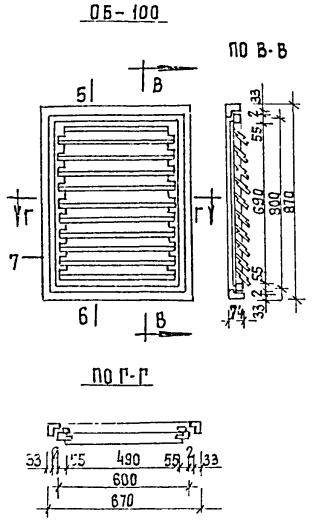

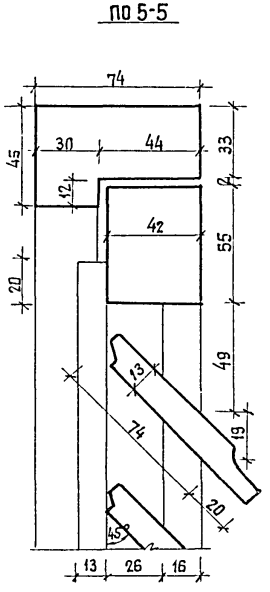

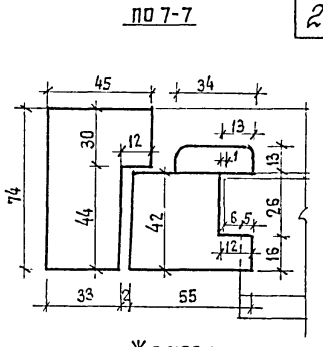

Жалюзи.

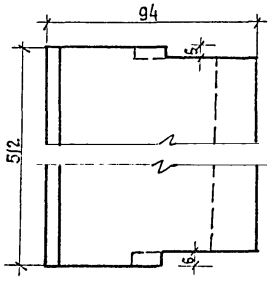

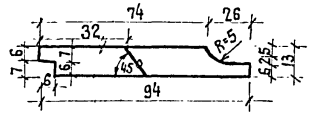

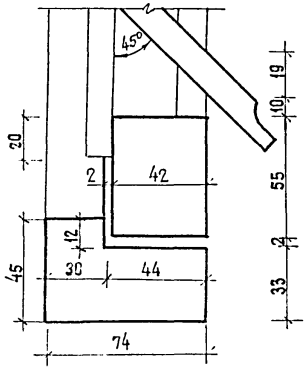

Примечания

1. Приборы на чертеже условно не показаны.
2. Изготовление, приемку, хранение и транспортирование выполнять по ГОСТ 475-70.

Спецификация
на оконный переплет веранды ОБ-2Б

№ поз.	Наименование	Един. изм.	К-во
1.	Древесина переплета.	м3	0.045
2	Вес изделия.	кг	16.2
3	Площадь переплета.	м2	2.19
4	Петли ПНЦ 85 ГОСТ 5088-72	шт.	4
5	Задвижки 3Т ГОСТ 5090-73	шт.	2
6	Фиксатор ФК ГОСТ 5091-72	"	2
7	Угольники УП100 ГОСТ 5091-72	"	4
8	Стекло оконное 475×900-2шт	м2	0.85
9	" " 475×475-4шт	"	0.90
10	Ручка РС-80 ГОСТ 5087-72	шт.	1

Спецификация
на оконный блок фронтона ОБ-100

NN п/п	Наименование	Ед. изм	Кол-во
11	Древесина коробки.	м3	0.0128
12	Древесина жалюзей.	м3	0.0087
13	Древесина переплета	м3	0.0093
14	Общий вес изделия.	кг	14.4
15	Площадь переплета.	м2	0.48
16	Петли ПНЦ 85 ГОСТ 5088-72	шт.	2
17	Задвижки 3Т ГОСТ 5090-73	"	2
18	Ручка РС 80 ГОСТ 5087-72	"	1

1975г.	1 этажный 1 квартирный 3' комнатный жилой дом.	ОБ-2Б оконный переплет веранды. ОБ-100 оконный блок фронтона.	Типовой проект 181-115-32/77	Альбом II	Лист 22

Гл. инж. проекта Русаков; Нач. отдела Гордиенко; Гл. специалист Герасимова; Гл. технолог Андрианов; Рук. группы Спиридонов.

Проектировал Антипова; Исполнил Антипова; Проверил Мастан; Сверил Русаков; Копировал Бизяева

Арх. №; Заказ №; М 1:20; 1:2

г. Москва

14743 02 27

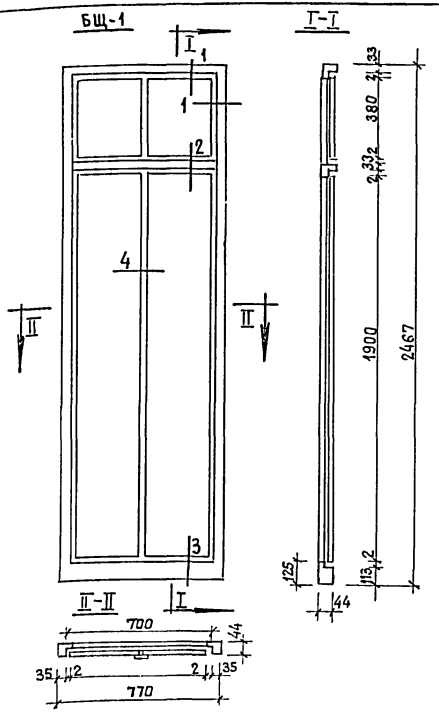

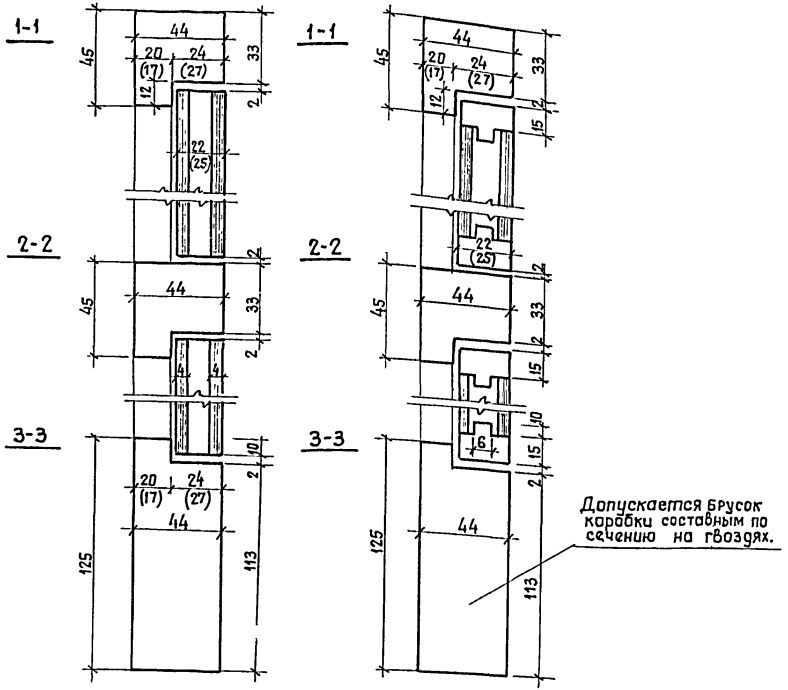

Размеры в скобках даны для варианта при толщине полотна 25 мм

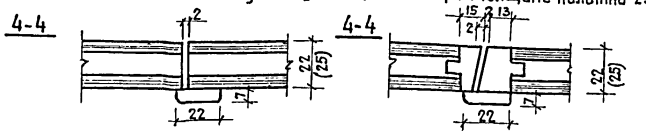

Без обкладки

С невыступающей обкладкой.

Спецификация

NN поз	Наименование	Ед. изм	Кол-во
1	Древесина коробки.	м³	0.0214
2	—"— полотна	—"—	0.0327
3	Облицовка полотна (фанера		
	ДВП и др.)	м²	3.22
4	Вес блока	кг	31.4
5	Петли ПНС-60 ГОСТ 5088-72	шт	4
6	—"— ПНЦ-70 —"—	—"—	4
7	Ручки РКш ГОСТ 5087-72	—"—	2
8	Задвижка ЗТ ГОСТ 5090-73	—"—	3

Примечания
1. Приборы на чертеже условно не показаны.
2. Изготовление, приемку, хранение и транспортирование выполнять по ГОСТ 475-70.
3. Допускается изготавливать полотно толщ. 20мм с соответствующим изменением размеров профиля брусков коробки.

1975г	1 этажный 1 квартирный 3 комнатный жилой дом.	БШ-1 Шкафной блок.	типовой проект 181-115-32/77	Альбом II	Лист 23

г. Москва

Гл. специалист Герасимова
Гл. технолог Андрианов
Рук группы Спиридонов
Проверил Сверил Копировал
Москин Русаков Бизяева
Заказ №
М1:20; 1:2

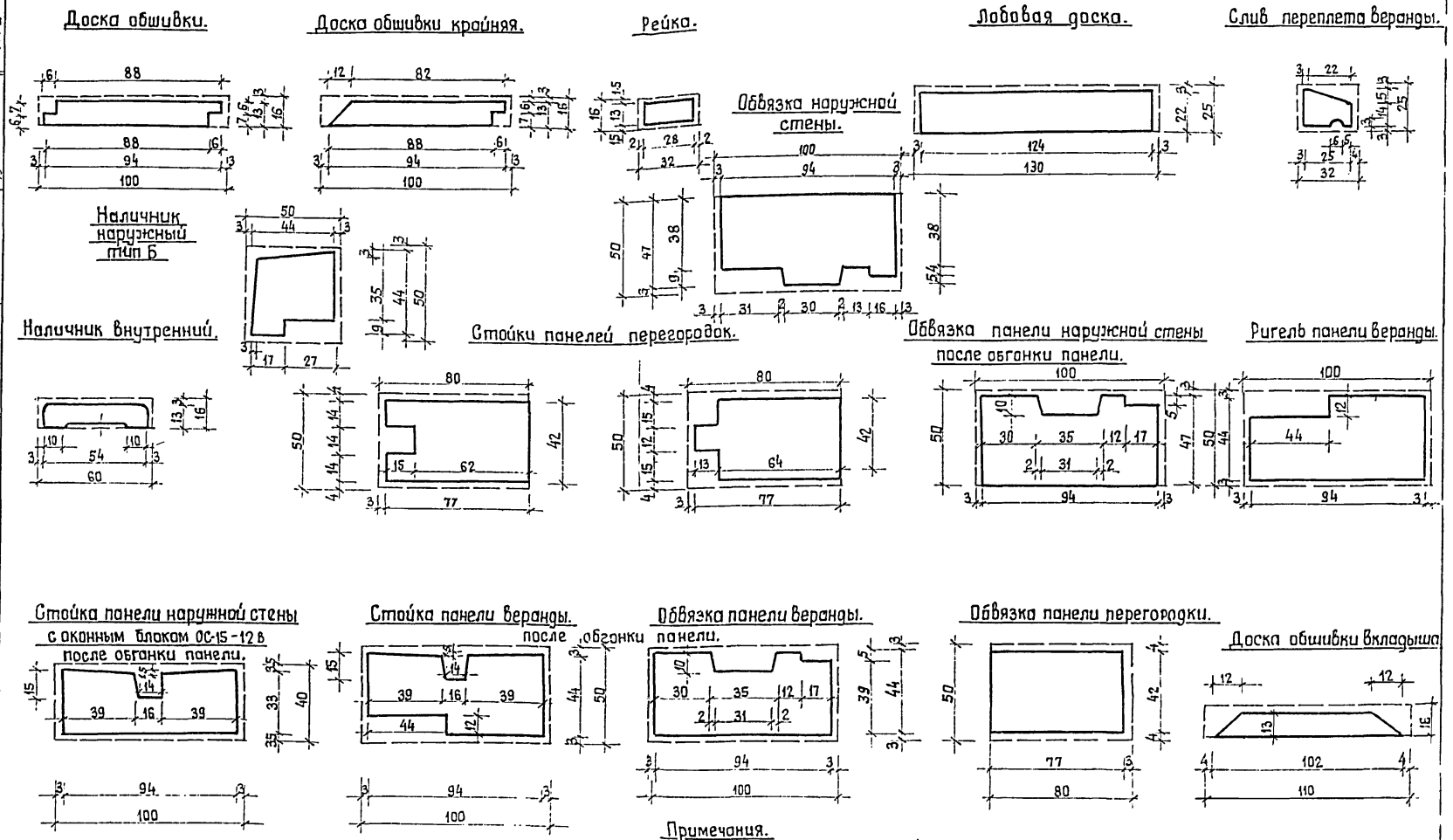

Примечания.

1. Изготовление строганых деталей должно производиться согласно требованиям ГОСТ 8242-75.
2. Доску обшивки вкладыша по ширине допускается набирать из двух досок.
3. Галтель марки Г25П разрешается строгать профилем фрезы завода КДП-41.

1975 г.	1 этажный 1 квартирный 3 комнатный жилой дом.	Профили строганых деталей и элементов изделий.	Типовой проект. 181-115-32/77	Альбом II	Лист 24

Гл. инж. проекта Русаков
Нач. отдела Гордиенко
Гл. специалист Герасимова
Гл. технолог Андрианов
Рук. группы Спиридонов
Проектировал Антипова
Исполнил Антипова
Проверил Мостан
Сверил Русаков
Копировал Бизяева
Заказ №
М 1:2
ГИПРОЛЕСПРОМ г. Москва

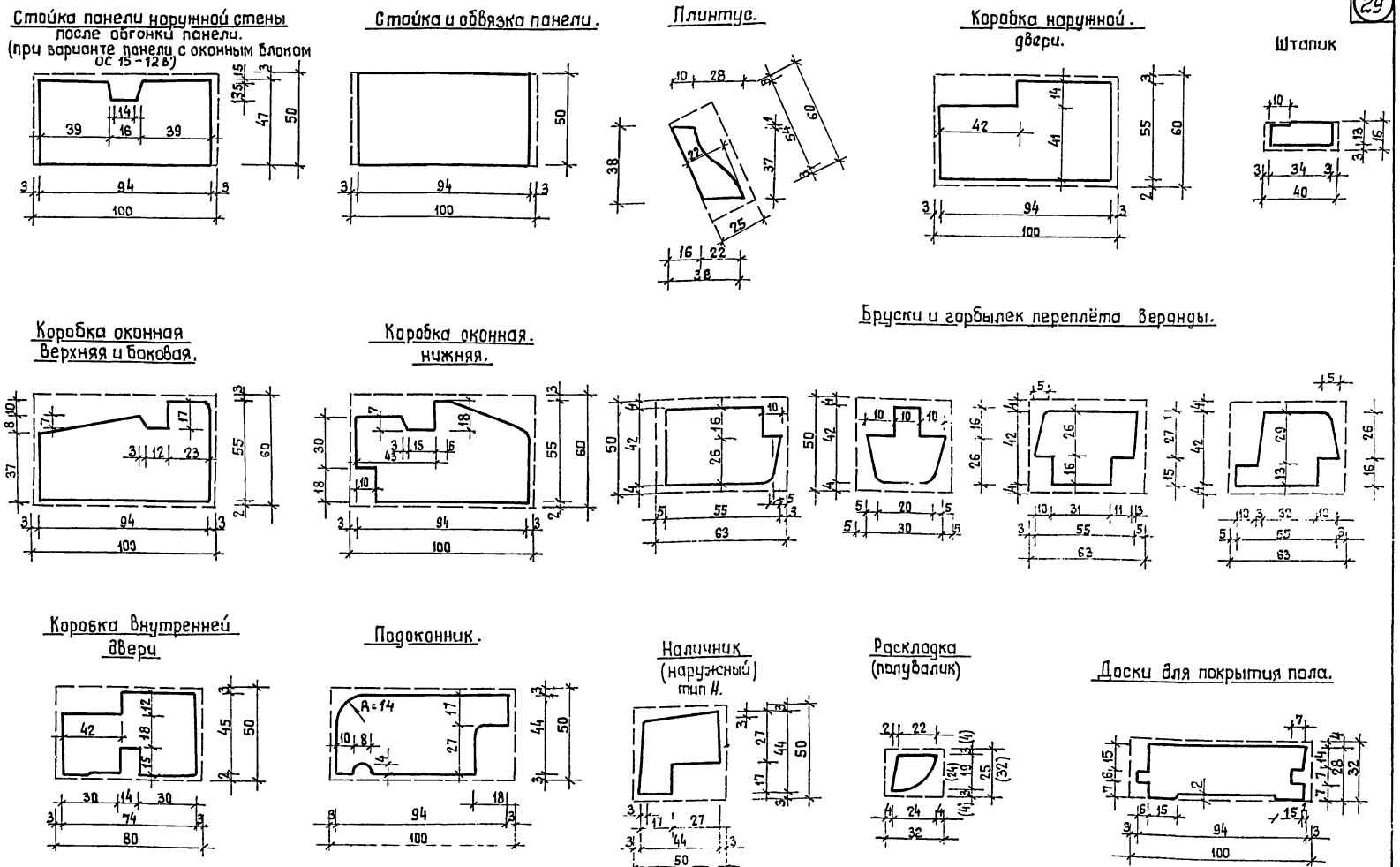

Примечание: изготовление строганых деталей должно производиться согласно требованиям ГОСТ 8242-75

1975 г.	1 этажный 1 квартирный 3 комнатный жилой дом.	Профили строганых деталей и элементов изделий.	Типовой проект. 181-115-32/77	Альбом II	Лист 25

Заказ № М 1:2

Гл. специалист. Герасимова
Гл. технолог. Андрианов
Рук. группы Спиридонов
Проверил Маслан
Сверил Русаков
Копировал Бизяева

г. Москва

14743-02 (30)

gost.e-ecolog.ru