ТИПОВОЙ ПРОЕКТ

№ 181-115-32/77

1-ЭТАЖНЫЙ 1-КВАРТИРНЫЙ ТРЕХКОМНАТНЫЙ ЖИЛОЙ ДОМ

ДЕРЕВЯННО – ПАНЕЛЬНОЙ КОНСТРУКЦИИ

АЛЬБОМ I

АРХИТЕКТУРНО-СТРОИТЕЛЬНАЯ, САНИТАРНО-ТЕХНИЧЕСКАЯ И ЭЛЕКТРОТЕХНИЧЕСКАЯ ЧАСТИ

14743-01
ЦЕНА 2-09

gost.e-ecolog.ru

ЦЕНТРАЛЬНЫЙ ИНСТИТУТ ТИПОВОГО ПРОЕКТИРОВАНИЯ
ГОССТРОЯ СССР

Москва, А-445, Смольная ул., 22

Сдано в печать 12 IX 1981 года

Заказ № 10224 Тираж 3100 экз.

ТИПОВОЙ ПРОЕКТ

№ 181-115-32/77

1-ЭТАЖНЫЙ 1-КВАРТИРНЫЙ ТРЕХКОМНАТНЫЙ ЖИЛОЙ ДОМ

ДЕРЕВЯННО-ПАНЕЛЬНОЙ КОНСТРУКЦИИ

АЛЬБОМ I

СОСТАВ ПРОЕКТА

АЛЬБОМ I	АРХИТЕКТУРНО-СТРОИТЕЛЬНАЯ, САНИТАРНО-ТЕХНИЧЕСКАЯ И ЭЛЕКТРОТЕХНИЧЕСКАЯ ЧАСТИ
АЛЬБОМ II	ДЕРЕВЯННЫЕ ИЗДЕЛИЯ ЗАВОДСКОГО ИЗГОТОВЛЕНИЯ
АЛЬБОМ III	СМЕТА
АЛЬБОМ IV ч.3	УКАЗАНИЯ ПО МОНТАЖУ /ИЗ Т.П. 181-115-31/73

РАЗРАБОТАН
ПРОЕКТНЫМ ИНСТИТУТОМ
ГИПРОЛЕСПРОМ
/ГЛАВНЫЙ ИНЖЕНЕР ИНСТИТУТА И.К.БЕРЕЗИН
ГЛАВНЫЙ ИНЖЕНЕР ПРОЕКТА Ю.В.РУСАКОВ

УТВЕРЖДЕН ГОСГРАЖДАНСТРОЕМ
ПРИ ГОССТРОЕ СССР
ПРИКАЗ № 3-730 ОТ 25/IX-1972г.
ВВЕДЕН В ДЕЙСТВИЕ
ИНСТИТУТОМ ГИПРОЛЕСПРОМ
ПРИКАЗ № 131 ОТ 9/VI 1977г.

Наименование	NN листов	NN страниц
Содержание	I	2
Пояснительная записка	II - IV	3-5
Сводная спецификация	V - XII	6-13
Архитектурно-строительная часть /АС/		
Генплан	АС-1	14
Фасады по осям „А", „В", „I", „3"	АС-2	15
Фрагмент главного фасада	АС-3	16
План	АС-4	17
План и сечения фундаментов /поквартирное отопление/	АС-5	18
План и сечения фундаментов /центральное отопление/	АС-6	19
План цокольного перекрытия. Раскладка досок пола /поквартирное отопление/	АС-7	20
План цокольного перекрытия. Раскладка досок пола /центральное отопление/	АС-8	21
Монтажный план	АС-9	22
Спецификация к монтажному плану	АС-10	23
Узлы плана	АС-11	24
Узлы плана /вариант обшивки стен с наружной стороны фанерой ФСФ/	АС-12	25
Разрезы 1-1 и 2-2. Конструкции полов, перекрытий и кровли.	АС-13	26
Узлы поперечного разреза	АС-14	27
Узлы продольного разреза.	АС-15	28
Ферма ФДП-2. Узлы.	АС-16	29
План ферм. Кровля. Раскладка асбестоцементных листов.	АС-17	30
Веранда. План. Разрезы. Узлы.	АС-18	31
Фронтон дома и веранды.	АС-19	32
Крыльцо. План. Разрезы. Узлы.	АС-20	33
Крыльцо. План. Разрезы. Узлы.	АС-21	34
Щиток. Вариант с поквартирным отоплением	АС-22	35
Щиток. Вариант с центральным отоплением.	АС-23	36
Щиток. Вариант с поквартирным отоплением и люфт-клозетом.	АС-24	37
Фрагменты планов /вариант с люфт-клозетом/	АС-25	38
Выгреб. Железобетонные плиты.	АС-26	39
План ферм. Вариант со щитами перекрытия.	АС-27	40
Вариант крепления стеновых панелей	АС-28	41
Водоснабжение и канализация /ВК/		
Пояснительная записка	ВК-1	42
План сетей водопровода, горячего водоснабжения и канализации. Схемы водопровода горячего водоснабжения и канализации.	ВК-2	43
Спецификация.	ВК-3	44
Отопление и вентиляция /ОВ/		
Заглавный лист	ОВ-1	45
План /внешний источник теплоснабжения/	ОВ-2	46
Схема отопления. Спецификация.	ОВ-3	47
План /поквартирное отопление/	ОВ-4	48
Схема. Спецификация /поквартирное отопление/	ОВ-5	49
Воздухосборник типа 2ВС2-00-00. Общий вид и детали.	ОВ-6	50
Электрооборудование /ЭО/		
Электроснабжение. План, спецификация, условные обозначения и примечания	ЭО-1	51
Слаботочные устройства /СУ/		
Пояснение к проекту и перечень чертежей	СУ-1	52
Слаботочные устройства. План этажа и крыши. Спецификация и скелетная схема	СУ-2	53

1975 г.	1-этажный 1-квартирный 3-комнатный жилой дом	Содержание	Типовой проект 181-115-32/77	Альбом т	Лист т

Гл. инж. пр-та Рысаков; Нач. отдела Гордиенко; Гл. архитект. Лазовский; Гл. специал. Герасимова; Сверил; Копировал Терехова; Заказ; N; М

Гипролеспром г. Москва

I. Общая часть

Типовой проект одноэтажного одноквартирного трехкомнатного жилого дома деревянно-панельной конструкции скорректирован по заданию, утвержденному Госкомитетом по гражданскому строительству и архитектуре при Госстрое СССР 22 августа 1975 года.

Дом предназначен для поселкового строительства в I В подрайонах с обычными геологическими условиями, с расчетной температурой наружного воздуха до -30°С.

Проект дома входит в состав общей номенклатуры типов деревянных стандартных жилых домов заводского изготовления, разработанной институтом „Гипролеспром", согласованной Минлеспромом СССР и ГС и А при Госстрое СССР.

Архитектурно-планировочные и конструктивные решения жилого дома разработаны по СНиП II-Л.1-71 „Жилые здания. Нормы проектирования" и с учетом унификации параметров зданий и стандартизации деталей, узлов и конструктивных элементов на основе планировочных модулей 600 мм и 1200 мм.

Планировочное решение

Дом рассчитан на заселение одной семьей. Состоит из общей комнаты, 2 спален, кухни, санузла с ванной, передней, коридора, встроенных шкафов, кладовой, тамбуров и веранды.

Дом оборудован отоплением от котла КЧММ-2 или центральным отоплением от поселковой котельной, горячим водоснабжением от колонки на твердом топливе, водопроводом, канализацией и электросвещением.

Разработан вариант упрощенного благоустройства с люфт-клозетом.

Устройство ферменного перекрытия в доме допускает возможность производить трансформацию планировки квартиры.

Показатели

Жилая площадь		38,94 м²
Общая площадь		63,61 м²
Строительный объем		229,7 м³
K_1	=	0,61
K_2	=	5,90

III. Конструкции

Конструктивная схема здания принята с вертикальными панелями стен, по ним фермы перекрытия с модульным шагом 1200 мм.

Пространственная жесткость здания обеспечивается неизменяемым положением кухни, тамбуров и кладовой, образующих замкнутые жесткие коробки, а также скреплением гвоздями /5×150мм/ ферм перекрытия с вертикальными панелями через верхние обвязки, диагональными связями ферм в чердачном перекрытии, угловыми накладками, подшивным потолком из досок по нижним поясам ферм и облицовкой потолков твердыми древесноволокнистыми плитами.

Фундаменты - под стены столбчатые, бутобетонные /бут М-150, бетон М-100/.

Глубина заложения условно принята 0,5 м от спланированной поверхности земли, при наличии ровной /горизонтальной/ площадки, отсутствии грунтовых вод, просадочных и пучинистых грунтов.

При расчете фундаментов приняты пески средней крупности, плотности и влажности. Нормативное давление на основание $R_н = 1,5$ кг/см².

Во избежание выпучивания подсыпку под пол веранды производить песчаным грунтом.

При привязке проекта к площадке с другими гидрогеологическими условиями, глубину заложения и сечения фундаментов пересчитать в соответствии со СНиП II-15-74.

Цоколь: из красного кирпича М-75 шириной 250 мм под наружные и внутренние стены по 50 мм слою цементно-песчаного раствора М-50, армированного стержневой арматурой.

Гл. специалист Е. Ермакова
Гл. архитект. Лазовский

Инв. № подл. | Подпись и дата | Взам. инв. № | Инв. № дубл. | Подпись и дата

1975 г.	1-этажный 1-квартирный 3-комнатный жилой дом	Пояснительная записка	Типовой проект 181-115-32/77	Альбом I	Лист II

14763-01 11

На уровне цоколя спланирован щебеночно-подстилающий слой. толщ. 80мм, под ним тщательно утрамбованный насыпной грунт. По поверхности цоколя стяжка из цементно-песчаного раствора состава 1:2 с прокладкой по ней слоя просмоленной пакли, обернутой двумя слоями толя.

С внутренней стороны по периметру цоколя устраивается утепление минераловатными плитами марки М-125 ГОСТ 9573-72, обернутыми в 2 слоя толя.

С наружной стороны производится расшивка швов кирпичной кладки цоколя и делается глино-щебеночная отмостка шир. 700 мм. с уклоном 1:10.

Наружные стены из панелей рамной конструкции, утепленных полужесткими минераловатными плитами марки М-125, облицованных с внутренней стороны твердой древесноволокнистой плитой толщ. 8 мм /из двух склеенных листов ДВП по 4 мм /по пергамину или полиэтиленовой пленке, а с наружной стороны вертикальной строганой обшивкой толщ. 13 мм по твердой древеснововолокнистой плите толщ. 4 мм.

В проекте предусмотрен вариант обшивки наружных панелей с наружных сторон фанерой ФСФ.

Герметизация стыков панелей осуществляется рейками-шпонками, двухсторонней конопаткой и раскладками с наружной стороны. Со стороны помещения стыки панелей шпаклюются и оклеиваются марлей в 2 слоя.

Панели стен прибиваются к нижней обвязке сеч. 47×94 мм, закрепленной к цоколю анкерными болтами или гвоздями 5×150 мм.

Сверху панели стен связываются досками верхней обвязки 47×94 мм.

Внутренние стены - панельные, облицованные с 2 сторон твердыми древесноволокнистыми плитами толщ. 8 мм /из 2-х склеенных листов ДВП по 4 мм/. Панели внутренних стен утеплены полужесткими минераловатными плитами марки М-125.

Перегородки - рамной конструкции с реечным заполнением и оклейкой твердыми древесноволокнистыми плитами толщ. по 4 мм.

Соединение панелей осуществляется в шпунт.

Полы - из шпунтованных досок толщ. 29 мм по лагам 50×100 мм, укладываемым на подкладки и кирпичные столбики.

В жилых комнатах и кухне в углах врезаются вентиляционные решетки по 2 штуки на помещение.

В помещениях санузла полы из керамической плитки на цементно-песчаном растворе по бетонной подготовке.

Чердачное перекрытие - из полуферм, соединенных между собой накладками и гвоздями 5×150 мм.

По нижним поясам ферм подшивается потолок из 25 мм досок с прибивкой гвоздями 3,5×90 мм. По подшивке потолка крепятся твердые древесноволокнистые плиты.

Перекрытие утепляется только минераловатными плитами марки М-125 толщ. 100 мм по слою пергамина или полиэтиленовой пленке. По нижним поясам ферм уложены ходовые доски.

В качестве варианта предусмотрены деревянные щиты перекрытия укладываемые на черепные бруски сеч. 50×50 мм, прибитые к нижним поясам ферм.

Крыша - двускатная. Фермы пролетом 7,2 м размещены через 1200 мм и закреплены к верхней обвязке наружных стен гвоздями 5×150 мм. Снеговая нормативная нагрузка 150 кг/м².

Кровля - из волнистых асбестоцементных листов унифицированного профиля /ГОСТ 16233-70/ по обрешетке из брусков сеч. 50×100 и 50×50 мм. Фронтоны - из дощатых досок.

Веранда - из панелей стен, досок и лаг пола, подшивного потолка по фермам и других деревянных деталей.

Наружная отделка.

Панели фасадов окрашиваются пентафталевыми красками светлых тонов.

Все деревянные детали веранды, крылец, фронтоны, карнизы, лобовые доски, окна и двери окрашиваются масляными красками /белилами/. Входные двери в дом окрашиваются масляными красками коричневого цвета.

Внутренняя отделка.

Стены, перегородки и потолки жилых комнат оклеиваются обоями или окрашиваются клеевыми красками.

Перегородки и потолки уборной и ванной комнаты окрашиваются за 2 раза масляной краской с предварительной шпаклевкой поверхностей.

В кухне наносится масляная панель на высоту 1,6 метра, а выше окрашивается колерным составом.

Окна и двери окрашиваются белилами или эмалью /слоновая кость/ за 2 раза.

1975г.	1-этажный 1-квартирный 3-комнатный жилой дом	Пояснительная записка	Типовой проект 181-115-32/77	Альбом I	Лист III

ГИПРОЛЕСПРОМ г. Москва

Гл. инж. пр-та	Рысаков				Архивный №
Нач. отдела	Рордиенко				Заказ
Гл. специал.	Герасимова	Сверила	Нефедова		№
Гл. архитект.	Лазовский	Копировал	Терехова		М

Полы - окрашиваются за 2 раза масляной краской в соответствии со СНиП III-В. 14-72.

Деревянные элементы, расположенные ниже уровня чистого пола, а также элементы скрытых конструкций подлежат защите от гниения и возгорания, согласно СНиП III-19-75.

Противопожарные мероприятия по установке отопительных приборов осуществляются в точном соответствии со СНиП II-33-75. Отопление, вентиляция и кондиционирование воздуха. Нормы проектирования." Раздел „Пожарная профилактика печного отопления."

Маркировку, упаковку, транспортирование и хранение деталей и изделий производить согласно требованиям ГОСТ 11047-72 „Детали деревянные для малоэтажных жилых зданий."

В проекте введены следующие обозначения:



Номер узла

Номер листа, на котором изображен узел

Типовой проект разработан в соответствии с действующими нормами и правилами и предусматривает мероприятия, обеспечивающие взрывобезопасность и пожаробезопасность при эксплуатации здания.

Гл. инженер проекта Русаков Ю. В.

Полы и стены в местах установки кухонных плит изолируются кровельной сталью по слою асбеста. Конструкции крыши (подстропильная рама, обрешетка, стропила) должны быть обработаны огнезащитными составами.

Гл. архитект. Лазовский | Копировал Терехова | Инв. №

Марка	Наименование	Размеры в мм т	Размеры в мм ш	Размеры в мм дл	Един. измер.	Кубатура един. изм. м³	Вес един. изм. кг	Количество на дом штук или п.м.	Количество на дом м³	Количество на дом тонн	ГОСТ альбом серия	Поставка
	I. Изделия											
ПН-1	Панель наружной стены глухая	119	1197	2730	шт	0,1212	120,4	19	2,3028	2,288	Альбом II	Поштучно
ПН-2	Панель наружной стены с дверью ДВ8-2/4	119	1197	2730	"	0,2449	147,4	1	0,2449	0,148	"	"
ПН-2л	—"— с дверью ДВ8-2/4Н	119	1197	2730	"	0,2449	147,4	1	0,2449	0,148	"	"
ПН-3	Панель наружной стены с окном ОС15-12В	119	1197	2730	"	0,1928	138,9	7	1,3496	0,972	"	"
ПН-4	Панель наружной стены с окном ОС06-09	119	1197	2730	"	0,1619	147,35	1	0,1619	0,147	"	"
ПН-5л	Панель наружной стены с балконной дверью БС22-09Н	119	1197	2730	"	0,2087	138,8	1	0,2087	0,139	"	"
ПТ-2	Панель веранды с окном ОВ-2В	111	1197	2730	"	0,1159	66,7	6	0,6954	0,400	"	"
ПВ-3	Панель внутренней стены глухая	110	1197	2660	"	0,0614	113,1	3	0,1842	0,339	"	"
ПВ-4	Панель внутренней стены с дверью ДВ8-1	110	1197	2660	"	0,1795	149,6	1	0,1795	0,150	"	"
ПВ-4л	Панель внутренней стены с дверью ДВ8-1Н	110	1197	2660	"	0,1795	149,6	1	0,1795	0,150	"	"
ПП-2	Панель перегородки глухая	50	1210	2500	"	0,1524	99,1	13	1,9812	1,288	"	"
ПП-1	Панель перегородки доборная	50	310	2500	"	0,0395	26,9	5	0,1975	0,135	"	"
ПП-3	Панель перегородки глухая	50	610	2500	"	0,0763	50,0	6	0,4578	0,300	"	"
ПП-7	Панель перегородки глухая	50	670	429	"	0,0147	12,1	3	0,0441	0,036	"	"
ПП-8	Панель перегородки глухая	50	870	429	"	0,0190	14,0	4	0,0760	0,056	"	"
ВС-2	Угловой вкладыш веранды	113	113	2730	"	0,0354	19,1	2	0,0708	0,038	"	"
ВС-5 / ВС-6	Угловой вкладыш дома	64	111 / 110	2730	"	0,0208 / 0,0181	10,1 / 10,0	1 / 2	0,0208 / 0,0362	0,010 / 0,020	"	"
ФДП-2	Полуферма дома	—	—	—	компл.	0,1503	92,9	16	2,4048	1,486	"	"
ЩФ-1	Щит фронтона крайний правый	63	2300	1125	шт	0,0461	25,5	3	0,1383	0,077	"	"
ЩФ-2	Щит фронтона средний правый	63	1200	1660	шт	0,0503	30,5	2	0,1006	0,061	"	"
ЩФ-3	Щит фронтона с окном ОБ-100	63	1200	1925	"	0,0918	48,7	2	0,1836	0,097	"	"
ЩФ-1л	Щит фронтона крайний левый	63	2300	1125	"	0,0461	25,5	3	0,1383	0,077	"	"
ЩФ-2л	Щит фронтона средний левый	63	1200	1660	"	0,0503	30,5	2	0,1006	0,061	"	"
БШ-1	Шкафной блок	44	770	2467	"	0,0541	31,4	2	0,1082	0,063	"	"
ДГ21-7СП / ДГ21-7СЛ	Дверной блок глухой	74	670	2071	"	0,0763	41,2	2 / 1	0,2289	0,124	ГОСТ 6629-74	"
ДГ21-9СЛ	Дверной блок глухой	74	870	2071	"	0,0883	47,7	3	0,2649	0,143	"	"
ДО21-9СЛ	Дверной блок остекленный	74	870	2071	"	0,0557	30,1	1	0,0557	0,030	"	"
ВС-5а	Угловой вкладыш	64	111	2730	"	0,0208	10,1	1	0,0208	0,010	Альбом II	"
						Итого:			12,3805	8,993		

1975 г.	1-этажный 1-квартирный 3-комнатный жилой дом	Сводная спецификация	Типовой проект 181-115-32/77	Альбом I	Лист V

ГИПРОСЕЛЬПРОМ г. Москва

Гл. инженер проекта Ряхина
Гл. специалист Герасимова
Гл. технолог Андрианов
Рук. группы Спиридонов
Нач. сектора Горбенчко
Проверил Терехова
Сверил Копировал
Разраб. Москаев
Н. контр. Ильина
Нач. отдела Ильина
Зак. № 3

Марка	Наименование	Сечение в мм до строжки	Сечение в мм после строжки	Длина мм	Един. измер.	Кубат. един. измер. м³	Вес един. измер. кг	Количество на дом штук или п.м.	Количество на дом м³	Количество на дом тонн	Группа качества древес. ГОСТ 11047-72	Антисептирован.	Абсол. влажн. древес. %	ГОСТ, альбом	Поставка
	Ö. Детали строганые														
В02-27	Рейка	16×32	13×28	2660	шт	0.0014	0,7	36	0,0504	0,025	2	—	15	11047-72	Пакетами
Н05 п	Наличник	16×60	13×54	—	п.м.	0.0010	0.5	47,3	0,0473	0,024	-	—	15	8242-75	—"—
009 п	Доски подшивки	16×100	13×94	—	"	0.0016	0.8	317,7	0,5083	0,254	2	—	18	Альбом II	—"—
В29 п	Доски перил	25×100	19×94	—	"	0.0025	1.2	5,4	0,0135	0,007	1	—	18	8242-75	—"—
В29-11	—"—	25×100	19×94	1100	шт	0.0028	1,4	3	0,0084	0,004	1	—	18	"	—"—
В29-12	—"—	25×100	19×94	1250	"	0.0031	1,5	9	0,0279	0,014	1	—	18	"	—"—
В29-23	—"—	25×100	19×94	2300	"	0.0058	2,9	3	0,0174	0,009	1	—	18	"	—"—
Г25 п	Плинтус тип 3	25×60	22×54	—	п.м.	0.0015	0.7	75,6	0,1134	0,053	—	—	15	8242-75	—"—
Т211 п	Лобовая доска	25×130	22×124	—	"	0.0033	1.6	58,5	0,1931	0,094	2	—	18	11047-72	—"—
Т211-28	Пилястра	25×130	22×124	2820	шт	0.0092	4.6	2	0,0184	0,009	2	—	18	"	—"—
Н32-27	Раскладка	32×32	24×24	2750	"	0.0028	1.4	68	0,1904	0,095	2	—	18	Альбом II	—"—
П39-12	Доски пола	32×100	28×94	1200	"	0.0038	1.9	40	0,1520	0,076	—	Обмазка нижней пласти и кромок пастой	12	8242-75	—"—
П39-22	—"—	32×100	28×94	2200	"	0.0071	3,6	25	0,1775	0,090	—		12	"	—"—
П39-27	—"—	32×100	28×94	2740	"	0.0088	4.4	54	0,4752	0,238	—		12	"	—"—
П39-34	—"—	32×100	28×94	3350	"	0.0107	5.3	96	1,0272	0,509	—		12	"	—"—
П39-36	—"—	32×100	28×94	3600	"	0.0115	5.7	78	0,8970	0,445	—		12	"	—"—
В54-12	Подоконный брус	50×50	44×44	1200	"	0.0030	1,5	9	0,0270	0,014	1	„200"	15	11047-72	—"—
Е59-13	Подоконник	50×100	44×94	1300	"	0.0065	3,2	9	0,0585	0,029	1	Обм. ниж пласти пастой	15	Альбом II	—"—
В59-26	Стойка	50×100	44×94	2600	"	0.0130	6,5	1	0,0130	0,007	1	„200"	18	11047-72	—"—
К59 п	Обвязка	50×100	47×94	—	п.м.	0.0050	2,5	107,4	0,5370	0,269	2	—	18	Альбом II	—"—
В89-8	Стойка	100×100	94×94	850	шт	0.0085	4,2	3	0,0255	0,013	1	—	18	11047-72	—"—
В89-13	Прогон	100×100	94×94	1300	"	0.0130	6,5	1	0,0130	0,007	1	—	18	"	—"—
В89-23	Стойка	100×100	94×94	2360	"	0.0236	11,8	3	0,0708	0,035	1	—	18	"	—"—
В89-24	Стойка	100×100	94×94	2430	"	0.0243	12,1	1	0,0243	0,012	1	—	18	"	—"—
В89-26	Прогон	100×100	94×94	2600	"	0.0260	13,0	1	0,0260	0,013	1	—	18	"	—"—
Н32П	Раскладка	32×32	24×24	—	п.м.	0.0010	0,5	203	0,2030	0,101	2	—	18	Альбом II	—"—
						Итого:			4.9155	2.4460					

Заказ № М

Моспан Терехова

Сверил Копировал

Герасимова Андрианов Спиридонов

Гл. специал. Гл. технолог Рук. группы

г. Москва

1975 г.	1-этажный 1-квартирный 3-комнатный жилой дом	Сводная спецификация	Типовой проект 181-115-32/77	Альбом I	Лист VI

14743-01 8

Марка	Наименование	Сечение в мм до строжки	Сечение в мм после строжки	Длина мм	Един. измерения	Кубатура един. измер. м³	Вес един. измер. кг	Количество на дом: штук или п.м.	Количество на дом: м³	Количество на дом: тонн	Группа качеств. древес. ГОСТ 11047-72	Антисептирование	Абсол. влажн. древес. %	ГОСТ альбом	Поставка
	III Детали нестроганые														
29-12	Доски подшивки потолка дома	25×100	—	1200	шт	0,0030	1.8	77	0,2310	0,139	3	ВГХ	22	11047-72	Пакетами
29-24	— " — " — " — " —	25×100	—	2400	"	0,0060	3.6	100	0.6000	0,360	3	"	"	"	"
29-36	— " — " — " — " —	25×100	—	3600	"	0.0090	5.4	97	0.8730	0,524	3	"	"	"	"
29-39	Доски подшивки потолка веранды	25×100	—	3850	"	0,0096	5.8	36	0,3456	0.209	3	"	"	"	"
212 п	Подкладки под лаги	25×150	—	—	п.м.	0,0038	2.3	33.5	0.1297	0,077	3	"	"	"	"
54 п	Брусок крепления досок подшивки	50×50	—	—	п.м.	0.0025	1.5	6.3	0,0158	0.009	2	—	"	"	"
54-18	Обрешетка	50×50	—	1800	шт	0.0045	2.7	33	0.1485	0.089	2	—	"	"	"
54-26 / 54-25	Обрешетка, стойки	50×50	—	2600 / 2500	"	0.0065 / 0.0063	3.9 / 3.8	35 / 5	0.2275 / 0.0315	0.137 / 0.019	2	—	"	"	"
54-36	Обрешетка	50×50	—	3600	"	0.0090	5.4	1	0.0090	0.005	2	—	"	"	"
57 п	Подкладки под лаги	50×80	—	—	п.м.	0.0040	2.4	12.6	0.0504	0.030	3	ВГХ	"	"	"
57-35 / 57-25	Ветровые связи, стойки	50×80	—	3500 / 2500	шт.	0.0140 / 0.0100	8.4 / 6.0	6 / 4	0.0840 / 0.0400	0.050 / 0.024	2	—	"	"	"
57-40	Ветровые связи	50×80	—	4000	шт	0.0160	9.6	2	0.0320	0.019	2	—	"	"	"
59 п	Лаги, доски для щитов, канала, доски для крепления досок подшивки	50×100	—	—	п.м.	0.0050	3.0	47.1	0.2355	0.141	2	ВГХ	"	"	"
59-11	Вкладыши	50×100	—	1100	шт	0.0055	3.3	17	0.0935	0.056	2	"	"	"	"
59-18	Обрешетка, стропила	50×100	—	1800	"	0.0090	5.4	39	0.3510	0.211	2	—	"	"	"
59-19	Лага	50×100	—	1900	"	0.0095	5.7	2	0.0190	0.011	2	ВГХ	"	"	"
59-23	Лага	50×100	—	2300	"	0.0115	6.9	2	0.0230	0.014	2	"	"	"	"
59-24	Лага	50×100	—	2400	"	0.0120	7.2	7	0.0840	0.050	2	"	"	"	"
59-26	Обрешетка, доска крепления обрешетки	50×100	—	2600	"	0.0130	7.8	43	0.5590	0.335	2	—	"	"	"
59-27	Лага	50×100	—	2700	"	0.0135	8.1	7	0.0945	0.057	2	ВГХ	"	"	"
59-32	Лага, обрешетка	50×100	—	3200	"	0.0160	9.6	7	0.1120	0,067	2	ВГХ	"	"	"
59-33	Лага	50×100	—	3600	"	0.0180	10.8	8	0,1440	0.086	2	"	"	"	"
59-38	— " —	50×100	—	3810	"	0.0191	11.5	8	0.1528	0.092	2	"	"	"	"
59-46	— " —	50×100	—	4640	"	0.0232	13.9	6	0.1392	0.083	2	"	"	"	"
512 п	Ходовые доски, доски, балки	50×150	—	—	п.м.	0.0075	4.5	71.4	0.5355	0.321	3	ВГХ	"	"	"
512-10	Доски жесткости	50×150	—	1045	шт	0.0078	4.7	4	0.0312	0.019	3	ВГХ	"	"	"
512-16	Коньковый брус	50×150	—	1600	"	0.0120	7.2	1	0.0120	0,007	1	—	"	"	"
512-36	— • — • —	50×150	—	3600	"	0.0270	16.2	3	0.0810	0,049	1	—	"	"	"
513-11	Вкладыши	50×180	—	1100	"	0.0099	5.9	7	0.0693	0,041	2	ВГХ	"	"	"
						Итого:			5.5545	3.331					

Всего изделий и деталей в заготовках на дом: 22.8505

1975г.	1-этажный 1-квартирный 3-комнатный жилой дом	Сводная спецификация	Типовой проект 181-115-32/77	Альбом I / Лист VII

Заказ №

Гл. инженер проекта — Москалин — Терехова

Гл. архитектор — Сверил — Копировал

Гл. специалист — Герасимова

Гл. технолог — Андрианов

Рук. группы — Спиридонов

г. Москва

СКОБЯНЫЕ ИЗДЕЛИЯ

NN п/п	Наименование и ГОСТ	ДВ8-2/4 2шт.	ОС-15-12В 7шт	ОС06-09 1шт.	БС22-09 1шт.	ОВ-2В 5шт. 2 стр.)	ДВ8-1 2шт.	ОБ-100 2шт.	БШ-1 2шт.	ДГ21-7СП 3шт.	ДГ21-9С 3шт	ДО21-9С 1шт.	Всего на дом	Примечан
1	Петли накладные ПНЦ-130 ГОСТ 5088-72	6	—	—	—	—	6	—	—	—	6	2	20	Установл. на заводе
2	Петли накладные ПНЦ ГОСТ 5088-72	—	—	—	—	8	—	1	—	6	—	—	18	— —
3	Петли накладные ПНЦ70 ГОСТ 5088-72	—	—	—	—	—	—	—	8	—	—	—	8	— —
4	Петли накладные ПНС60 ГОСТ 5088-72	—	—	—	—	—	—	—	8	—	—	—	8	— —
5	Петли ПВЦ 80 ГОСТ 5088-72	—	42	—	—	—	—	—	—	—	—	—	42	— —
6	Петли ПВЦ 100 ГОСТ 5088-72	—	—	2	—	—	—	—	—	—	—	—	2	— —
7	Завертки ЗВ ГОСТ 5090-73	—	35	1	3	—	—	—	—	—	—	—	38	—
8	Задвижка ЗТ ГОСТ 5090-73	—	—	—	—	4	—	4	6	—	—	—	14	—
9	Завертка ЗНДБ ГОСТ 5090-73	—	—	—	—	—	—	—	—	3	—	—	3	—
10	Защелка ЗЩЧ ГОСТ 5089-73	—	—	—	—	—	—	—	—	—	—	1	1	—
11	Защелка ЗЩ2Д с ручкой РФД ГОСТ 5089-73 ГОСТ 5087-72	—	—	—	—	—	—	—	—	—	3	—	3	—
12	Угольник УП60 ГОСТ 5091-72	—	84	8	2	8	—	—	—	—	—	—	102	Установл. на заводе
13	Ручка РС80 ГОСТ 5087-72	—	—	—	2	2	—	2	—	—	—	—	6	—
14	Ручка РКА ГОСТ 5087-72	—	—	—	—	—	—	—	—	6	—	—	6	—
15	Ручка РКС ГОСТ 5087-72	—	—	—	—	—	—	—	—	—	—	1	1	—
16	Ручка РКШ ГОСТ 5087-72	—	—	—	—	—	—	—	4	—	—	—	4	—
17	Замок ЗВЧ с ручкой РФЩД ГОСТ 5089-73 ГОСТ 5087-72	2	—	—	—	—	2	—	—	—	—	—	4	—
18	Остонов дверей ГОСТ 5091-72	2	—	—	1	—	2	—	—	3	3	1	12	—
19	Пружина ПСП ГОСТ 5091-72	2	—	—	—	—	—	—	—	—	—	—	2	—
20	Фиксатор ФК ГОСТ 5091-72	—	—	—	—	4	—	—	—	—	—	—	4	—
21	Петли ПНО-80 ГОСТ 5088-72	—	42	—	—	—	—	—	—	—	—	—	42	Установл. на заводе
22	Петли ПНО 110 ГОСТ 5088-72	—	—	2	3	—	—	—	—	—	—	—	5	—"—
23	Стяжка с в.м. ГОСТ 5090-73	—	42	2	5	—	—	—	—	—	—	—	49	—"—
24	Петли ПВШ 100 ГОСТ 5088-72	—	—	—	3	—	—	—	—	—	—	—	3	—"—

ПРОЧИЕ МАТЕРИАЛЫ

NN п/п	Наименование и ГОСТ	Един. измерения	Колич. на дом	Примечан.
1	Амортизатор из губчатой резины ТУМХП № 1208-55Р	шт.	12	Расход дан с учетом % потерь при раскрое
2	Прокладки уплотняющие полиуритановые ГОСТ 10174-72	п.м.	59.0	
3	ДВП твердая толщ. 4мм ГОСТ 4598-74	м²	90.78	
4	Сталь кровельная листовая ГОСТ 19904-74	м²	14.8	
5	Асбестовый картон ГОСТ 2850-58*	м²	13.04	
6	Асбестоцементные волнистые листы УВ-6-К ГОСТ 16233-70*	шт.	76	
7	Деталь коньковая упрощен. УКУ-1 (ГОСТ 16233-70)	шт.	12	
8	Деталь коньковая упрощен. УКУ-2 (ГОСТ 16233-70)	шт.	12	
9	Деталь переходная ПУ (ГОСТ 16233-70)	шт.	1	

NN п/п	Наименование и ГОСТ	Един. измерения	Варианты отопления: Поквартирное	Центральное	Поквартирное
1	Дверца прочистная 130×130 РТУ РСФСР 877-68	шт.	3	2	2
2	Дымовая задвижка 130×250 РТУ РСФСР 875-68	—"—	1	—	1
3	Дымовая задвижка 130×130 РТУ РСФСР 875-68	—"—	1	2	1
4	Сталь угловая 3×28 ГОСТ 8509-72 на плиту	п.м.	8.41	8.41	8.41
5	Сталь полосовая 2×40 ГОСТ 103-57* на плиту П-43	"	1.06	1.06	1.06
6	Сталь кровельная δ=0.65 на плиту П-43 ГОСТ 19904-74	м²	1.52	1.52	1.52
7	Дверца топочная РТУ РСФСР 877-68 210×250 на плиту П-43	шт.	1	1	1
8	Дверца прочистная РТУ РСФСР 877-68 130×130 на плиту П-43	—"—	1	1	1
9	Дверца поддувальная РТУ РСФСР 877-68 130×130 на плиту П-43	—"—	1	1	1
10	Колосниковая решетка РТУ РСФСР 180×250 на плиту П-43 863-68	—"—	1	1	1
11	Духовой шкаф РТУ РСФСР 877-68 250×350×450 на плиту П-43	—"—	1	1	1
12	Плита чугунная 520×780 на плиту П-43 РТУ РСФСР 878-68	—"—	1	1	1

Отдел типового и экспериментального проектирования | Рук. группы | Матыцина | Гл. технолог | Надрицинов

1976	1-этажный 1 квартирный жилой дом с 3-комнатной квартирой	Сводная спецификация	Типовой проект 181-115-32/77	Альбом I	Лист VIII

Марка	Наименование	Сечение в мм: до строжки	Сечение в мм: после строжки	Длина мм	Един. измерения	Кубатура един. измер. м³	Вес един. измерения кг	Количество на дом: штук или п.м.	Количество на дом: м³	Количество на дом: тонн	Группа качества древ. ГОСТ 11047-72	Антисептирован.	Абсол. влажн. древес %	ГОСТ альбом	Поставка
	I. При варианте с люфт-клозетом														
	Добавляется:														
ПП-3	Панель перегородки глухая	50 × 610 × 2500			шт	0.0763	50.0	1	0.0763	0.050	—	—	—	Альбом II	Поштучно
ПП-1	Панель перегородки доборная	50 × 310 × 2500			"	0.0395	26.9	1	0.0395	0.027	—	—	—	"	"
ПП-7	Панель перегородки глухая	50 × 670 × 429			"	0.0147	12.1	1	0.0147	0.012	—	—	—	"	"
ДГ21-7СЛП	Дверной блок глухой	74 × 670 × 2071			"	0.0763	41.2	1	0.0763	0.041	—	—	—	6629-74	"
Г25п	Плинтус, тип 3	25×60	22×54	—	п.м.	0.0015	0.7	15.5	0.0233	0.011	—	—	15	8242-75	Пакетами
Н32п	Раскладка	32×32	24×24	—	"	0.0010	0.5	13.38	0.0134	0.007	2	—	18	Альбом II	"
П39-12	Доски на стул в санузле	32×100	28×94	1200	шт	0.0038	1.9	13	0.0494	0.025	—	Обмаз. нижн.	12	8242-75	"
П39-25	Доски пола	32×100	28×94	2500	"	0.0080	4.0	19	0.1520	0.076	—	пласти пастой „200"	12	"	"
212п	Подкладки под лаги	25×150	—	—	п.м.	0.0038	2.3	3.2	0.0122	0.007	3	ВГХ	22	11047-72	"
54п	Стойки и обвязки на стульчак	50×50	—	—	"	0.0025	1.5	12.6	0.0315	0.019	2	"	"	"	"
59-23	Лага	50×100	—	2300	шт	0.0115	6.9	5	0.0575	0.035	2	"	"	"	"
512-24	Балка под доски пола	50×150	—	2400	"	0.0180	10.8	1	0.0180	0.011	1	"	"	"	"
29п	Доски крышки люка	25×100	—	—	п.м.	0.0025	1.5	14.3	0.0358	0.021	3	—	"	"	"
09п	" " "	16×100	—	—	"	0.0016	1.0	17.9	0.0286	0.018	3	—	"	"	"
						Итого:			0.6285	0.360					
	Всего изделий и деталей в заготовках на дом:								23,4790						
	II. При варианте со щитами перекрытия:														
	Исключается:														
29-12	Доски подшивки потолка дома	25×100	—	1200	шт	0.0030	1,8	77	0.2310	0.139	3	ВГХ	22	ГОСТ 11047-72	Пакетами
29-24	" " "	25×100	—	2400	"	0.0060	3.6	100	0.6000	0.360	3	"	"	"	"
29-36	" " "	25×100	—	3600	"	0.0090	5.4	97	0.8730	0.524	3	"	"	"	"
54п	Брусок крепления досок подшивки	50×50	—	—	п.м.	0.0025	1.5	6.3	0.0158	0.009	2	"	"	"	"
59п	Доска крепления досок подшивки	50×100	—	—	"	0.0050	3.0	11.03	0.0552	0.033	2	ВГХ	"	"	"
512-10	Доски жесткости	50×150	—	1045	шт	0.0078	4.7	4	0.0312	0.019	3	ВГХ	"	"	"
						Итого:			1.8062	1.084					

Заказ № М

Мосдан Терехова

Сверил Копировал

Герасимова Андрианов Спиридонов

Гл. специал. Гл. технолог Рук. группы

г. Москва

1975г.	1-этажный 1-квартирный 3-комнатный жилой дом	Сводная спецификация	Типовой проект 181-115-32/77	Альбом I	Лист IX

Марка	Наименование	Размеры в мм: т	ш	д	Един. измер.	Кубатура единиц измер. м³	Вес един. измер. кг	Количество на дом: штук или п.м.	м³	тонн	ГОСТ альбом серия	Поставка
	Добавляется:											
ЩЧ-1	Щит перекрытия	80	1140	2100	шт	0.0669	41.1	7	0.4683	0.288	Альбом II	Поштучно
ЩЧ-2	Щит перекрытия	80	1140	2600	шт	0.0734	45.2	13	0.9542	0.588	"	"
ЩЧ-3	Щит перекрытия	80	1240	2100	шт	0.0715	44.1	2	0.1430	0.088	"	"
ЩЧ-4	Щит перекрытия	80	1240	2600	шт	0.0791	48.7	3	0.2373	0.146	"	"
54п	Черепной брусок	50×50	—	—	п.м.	0.0025	1.5	78.8	0.1970	0.118	11047-72	Пакетами
							Итого:		1,9998	1,228		
	Всего изделий и деталей в заготовках на дом:								23.0441			
	III. При варианте с крупными щитами фронтона											
	Исключается:											
ЩФ-1	Щит фронтона крайний правый	63	2300	1125	шт	0,0461	25.5	2	0,0922	0,051	Альбом II	Поштучно
ЩФ-2	Щит фронтона средний правый	63	1200	1660	шт	0,0503	30.5	2	0,1006	0,061	"	"
ЩФ-3	Щит фронтона с окном ОБ-100	63	1200	1925	шт	0.0918	48.7	2	0,1836	0,097	"	"
ЩФ-1л	Щит фронтона крайний левый	63	2300	1125	шт	0,0461	25.5	2	0,0922	0,051	"	"
ЩФ-2л	Щит фронтона средний левый	63	1200	1660	шт	0,0503	30.5	2	0,1006	0,061	"	"
							Итого:		0,5692	0,321		
	Добавляется:											
ЩФ-4	Щит фронтона	63	4100	1925	шт	0.1223	66.2	2	0.2446	0.132	Альбом II	Поштучно
ЩФ-4л	Щит фронтона	63	4100	1925	шт	0.1223	66.2	2	0.2446	0.132	"	"
ОБ-100	Окно фронтона	74	670	870	шт	0.0308	14.4	2	0.0616	0.029	"	"
Н05п	Наличник	16×60	13×54	—	п.м.	0.0010	0.5	74	0.0074	0.004	8242-75	Пакетами
54-18	Затяжка	50×50	—	1800	шт.	0.0045	2.7	2	0.0090	0.005	11047-72	"
							Итого:		0,5672	0.302		
	Всего изделий и деталей в заготовках на дом:								22.8505			
	IV. При варианте с центральным отоплением											
	Исключается:											
59п	Лага, доски для крепления щитов канализации	50×100	—	—	п.м.	0,0050	3.0	21.3	0.1065	0,064	2	ВГХ	22	11047-72	Пакетами
59-19	Лага	50×100	—	1900	шт	0.0095	5.7	2	0.0190	0.011	2	ВГХ	"	"	"
59-23	Лага	50×100	—	2300	шт	0.0115	6.9	2	0.0230	0.014	2	"	"	"	"
59-32	Лага	50×100	—	3200	шт	0.0160	9.6	6	0.0960	0.058	2	"	"	"	"

1975г.	1-этажный 1-квартирный 3-комнатный жилой дом	Сводная спецификация	Типовой проект 181-115-32/77	Альбом I	Лист X

г. Москва

Гл. технолог / Андрианов; Рук. группы / Спиридонов; Сверил / Копировал; Маспан / Терехова; № / М

Марка	Наименование	Сечение в мм: до строжки	Сечение в мм: после строжки	Длина мм	Един. измерен.	Кубат. един. измер. м³	Вес един. измер. кг	Количество на дом: штук или п. м.	Количество на дом: м³	Количество на дом: тонн	Группа качества древес. ГОСТ 11047-72	Антисептирование	Абсол. влажн. древес. %	ГОСТ альбом	Поставка
59-38	Лага	50×100	—	3810	шт.	0,0191	11,5	2	0,0382	0,023	2	ВГХ	22	11047-72	Пакетами
512 п	Доска	50×150	—	—	п. м.	0,0075	4,5	5,3	0,0398	0,024	3	ВГХ	"	"	"
212 п	Подкладки под лаги	25×150	—	—	п. м.	0,0038	2,3	1,1	0,0042	0,003	3	ВГХ	"	"	"
						Итого:			0,3267	0,197					
	Добавляется:														
59-12	Лага, ригель	50×100	—	1230	шт.	0,0062	3,7	10	0,0620	0,037	2	ВГХ	22	11047-72	Пакетами
59-24	Лага	50×100	—	2400	"	0,0120	7,2	2	0,0240	0,014	2	"	"	"	"
59-27	Лага	50×100	—	2700	"	0,0135	8,1	1	0,0135	0,008	2	"	"	"	"
59-37	Лага	50×100	—	3700	"	0,0185	11,1	10	0,1850	0,111	2	"	"	"	"
59 п	Ригель	50×100	—	—	п. м.	0,0050	3,0	2,0	0,0100	0,006	2	"	"	"	"
29-26	Доски щита приямка	25×100	—	2600	шт.	0,0065	3,9	4	0,0260	0,016	3	"	"	"	"
						Итого:			0,3205	0,192					
	Всего изделий и деталей в заготовке на дом:								22,8443						

V При варианте обшивки стен с наружной стороны фанерой ФСФ

Марка	Наименование	Размеры в мм: т.	Размеры в мм: ш.	Размеры в мм: дл.	Един. измер.	Кубатура един. измер. м³	Вес един. изм. кг	Количество на дом: штук или п. м.	Количество на дом: м³	Количество на дом: тонн	ГОСТ альбом серия	Поставка
	Исключается:											
ПН-1	Панель наружной стены глухая	119	1197	2730	шт.	0,1212	120,4	19	2,3028	2,288	Альбом II	Поштучно
ПН-2	Панель наружной стены с дверью ДВ8-2/4	119	1197	2730	"	0,2449	147,4	1	0,2449	0,148	"	"
ПН-2л	—"— —"— ДВ8-2/4 Н —"—	119	1197	2730	"	0,2449	147,4	1	0,2449	0,148	"	"
ПН-3	Панель наружной стены с окном ОС15-12В	119	1197	2730	"	0,1928	138,9	7	1,3496	0,972	"	"
ПН-4	—"— —"— ОС06-09 —"—	119	1197	2730	"	0,1619	147,35	1	0,1619	0,147	"	"
ПН-5л	Панель наружной стены с балконной дверью БС22-09Н	119	1197	2730	"	0,2087	138,8	1	0,2087	0,139	"	"
ПТ-2	Панель веранды с окном ОВ-2в	111	1197	2730	"	0,1159	66,7	6	0,6954	0,400	"	"
ВС-2	Угловой вкладыш веранды	113	113	2730	"	0,0354	19,1	2	0,0708	0,038	"	"
ВС-5 / ВС-6	Угловой вкладыш дома	64	111 / 110	2730	"	0,0208 / 0,0181	10,1 / 10,0	2 / 2	0,0416 / 0,0362	0,020 / 0,020	"	"

1975 г.	1-этажный 1-квартирный 3-комнатный жилой дом	Сводная спецификация	Типовой проект 181-115-32/77	Альбом I	Лист XI

Гл. отдела Гл. специал. Гл. технолог Рук. группы — Бордиенко, Герасимова, Андрианов, Спиридонов — Проверил Сверил Копировал — Рохина Моспан Терехова — Заказ № — № — г. Москва

Марка	Наименование	Размеры в мм: Т	Размеры в мм: Ш	Размеры в мм: Дл	Един. измер.	Кубатура ед. измер. м³	Вес ед. измер кг	Количество на дом: штук или п/м	Количество на дом: м³	Количество на дом: тонн	ГОСТ, альбом серия	Поставка
Н 32-27	Раскладка	32×32	24×24	2750	шт.	0,0028	1,4	32	0,0896	0,045	Альб. II	Пакетами
							Итого:		5,4464	4,365		
	Добавляется:											
ПН-1	панель наружной стены глухая /вариант обшивки/	110	1197	2730	шт	0,0614	104.0	19	1.1666	1.976	Альбом II	Поштучно
ПН-2	панель наружной стены с дверью ДВ8-2/4 "	110	1197	2730	"	0,2176	138.7	1	0.2176	0.139	"	"
ПН-2л	" " ДВ8-2/4н " "	110	1197	2730	"	0,2176	138.7	1	0.2176	0.139	"	"
ПН-3	панель наружной стены с окном ОС15-12В "	110	1197	2730	"	0,1613	110.0	7	1.1291	0.770	"	"
ПН-4	" " ОС06-09 " "	110	1197	2730	"	0.1111	124.0	1	0.1111	0.124	"	"
ПН-5л	панель наружной стены с балконной дверью БС22-09Н /вариант обшивки/	110	1197	2730	"	0,1835	111,7	1	0.1835	0.112	"	"
ПТ-2	Панель веранды с окном ОВ-2В "	102	1197	2730	"	0.0996	59.3	6	0.5976	0.356	"	"
ВС-2	Угловой вкладыш веранды	108	108	2730	"	0,0266	18.4	2	0.0532	0.037	"	"
ВС-5 / ВС-6	Угловой вкладыш дома	55	102 / 110	2730	"	0.0133	8.5 / 9.1	2 / 2	0.0266 / 0.0266	0.017 / 0.018	"	"
Н05-28	Наличник	16×50	13×54	2770	"	0,0027	1,3	32	0.0864	0,042	8242-75	Пакетами
							Итого:		3.8159	3.730		

Всего изделий и деталей в заготовках на дом: 21,2200 м³

Заводской расход пиломатериалов на дом с учетом отходов при раскрое:

	На дом.	На 1 м² жилой площади	На 1 м² общей площади
При основном варианте	28,4115	0,730	0.447
При варианте с люфт-клозетом	29,1399	0,748	0,458
При варианте со щитами перекрытия	28,5080	0,732	0.448
При варианте с крупными щитами фронтона	28,5078	0.732	0,448
При варианте с центральным отоплением	28,4044	0.729	0,447
При варианте обшивки стен с наружной стороны фанерой ФСФ	26,5242	0.681	0.417

1975г.	1-этажный 1-квартирный 3-комнатный жилой дом.	Сводная спецификация	Типовой проект 181-115-32/77	Альбом I	Лист XII

ГИПРОЛЕСПРОМ г. МОСКВА

Нач. отдела	Горуненко	
Гл. специал.	Герасимова	
Гл. технолог	Андрианов	
Рук. группы	Спиридонов	
Проверил	Рохина	
Сверил	Моспан	
Копировал	Терехова	
Заказ	№	

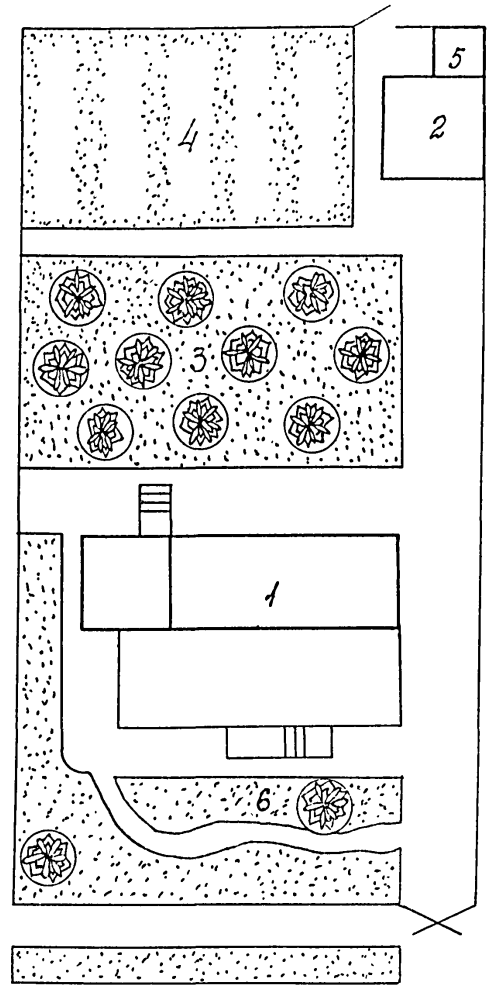

Экспликация

1. Жилой дом
2. Сарай.
3. Фруктовый сад
4. Огород.
5. Компостная яма
6. Цветник

1975г	1-этажный 1-квартирный 3-комнатный жилой дом	Генплан	Типовой проект 181-115-32/77	Альбом I	Лист АС-1

Заказ № М 1:200

Сверил Бивайло

Копировал

Гл. архитект. Лазовский

Гл. специалист Мурадова

г. Москва

Фасад по оси „А"

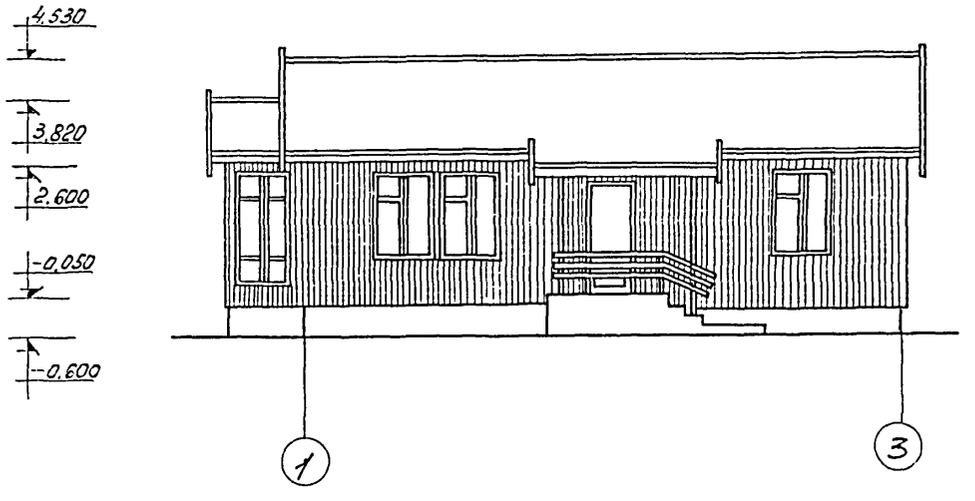

Фасад по оси „1"

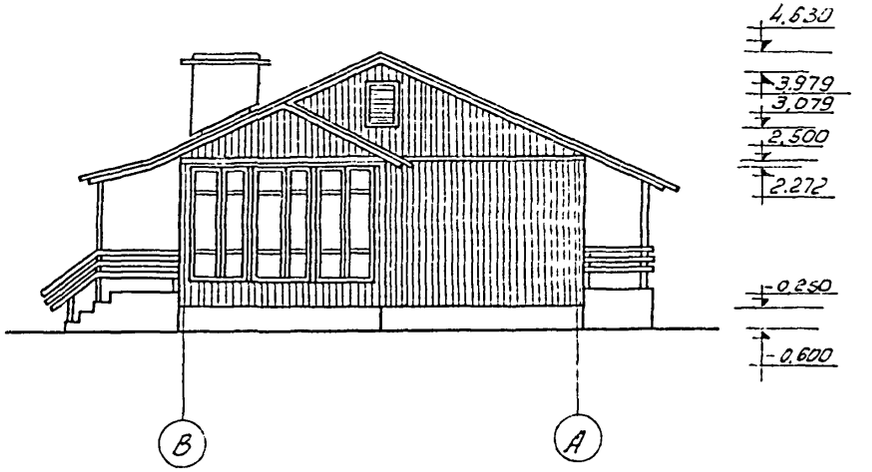

Фасад по оси „В"

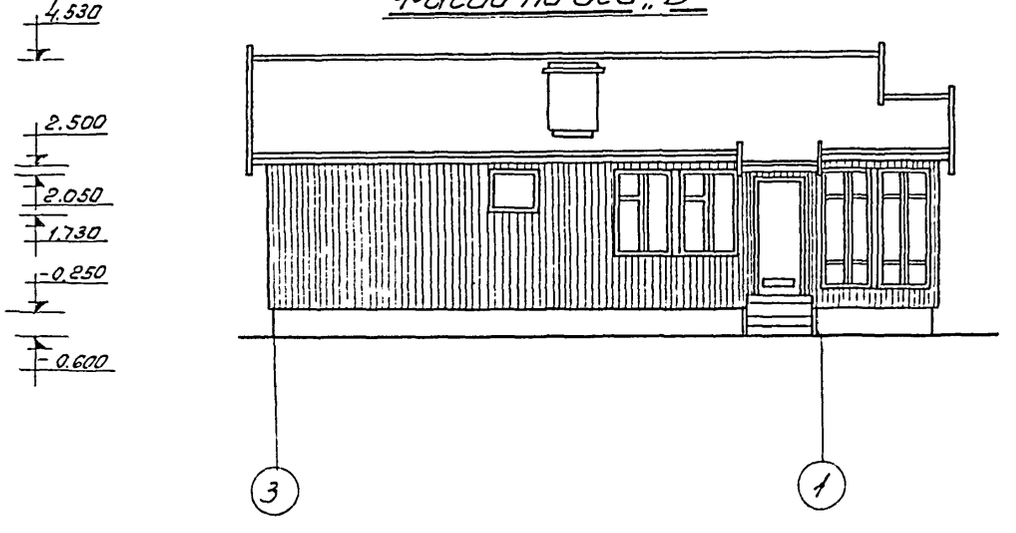

Фасад по оси „3"

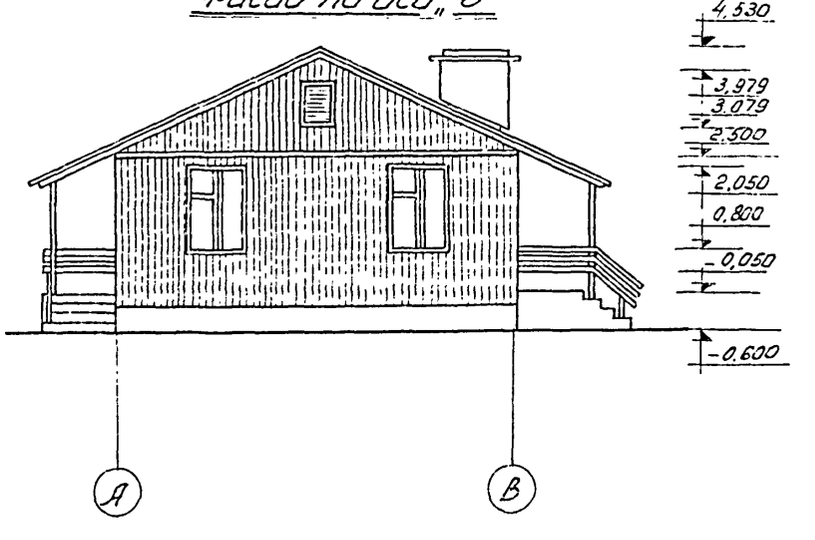

1975г.	1-этажный 1-квартирный 3-комнатный жилой дом.	Фасады по осям „А", „В", „1", „3"	Типовой проект 181-115-32/77	Альбом I	Лист АС-2

Гл. архитект Лазовский
Гл. специалист Мурадова
Проверил Сверил Копировал Бувайло
Заказ №
М 1:100
г. Москва

Фрагмент фасада

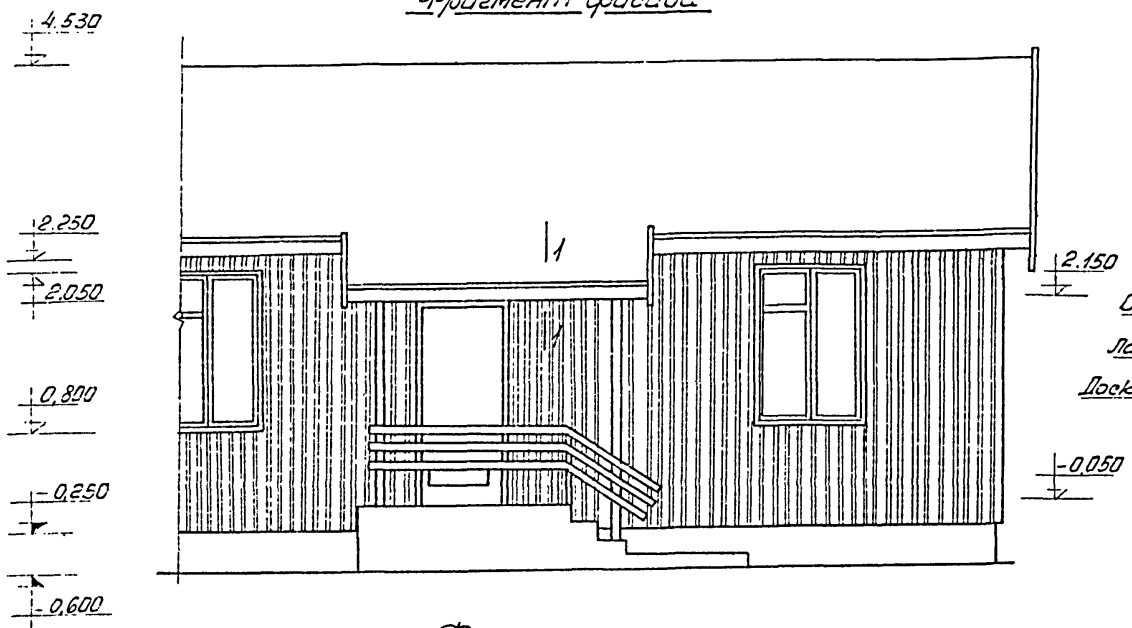

Сечение 1.1

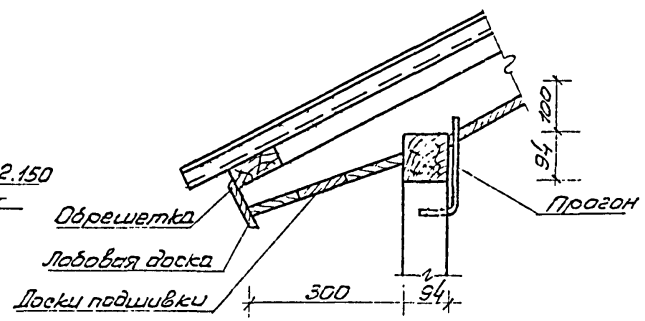

Фрагмент плана

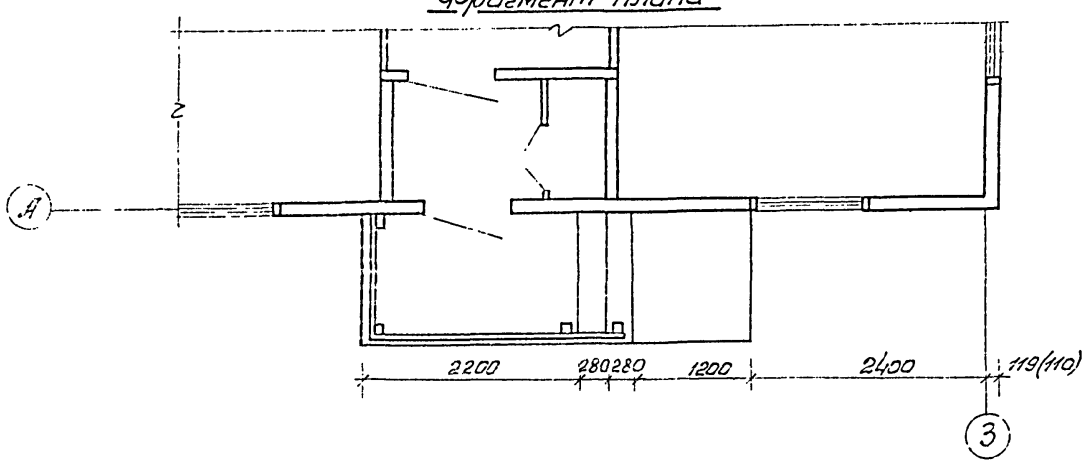

Фрагмент ограждения крыльца

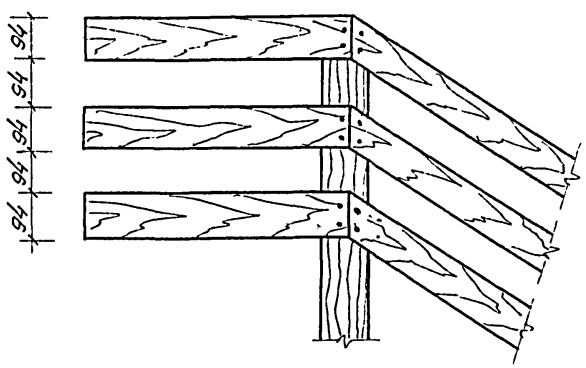

г. Москва

1975г	1-этажный 1-квартирный 3-комнатный жилой дом.	Фрагмент главного фасада.	Типовой проект 181-115-32/77	Альбом I	Лист АС-3

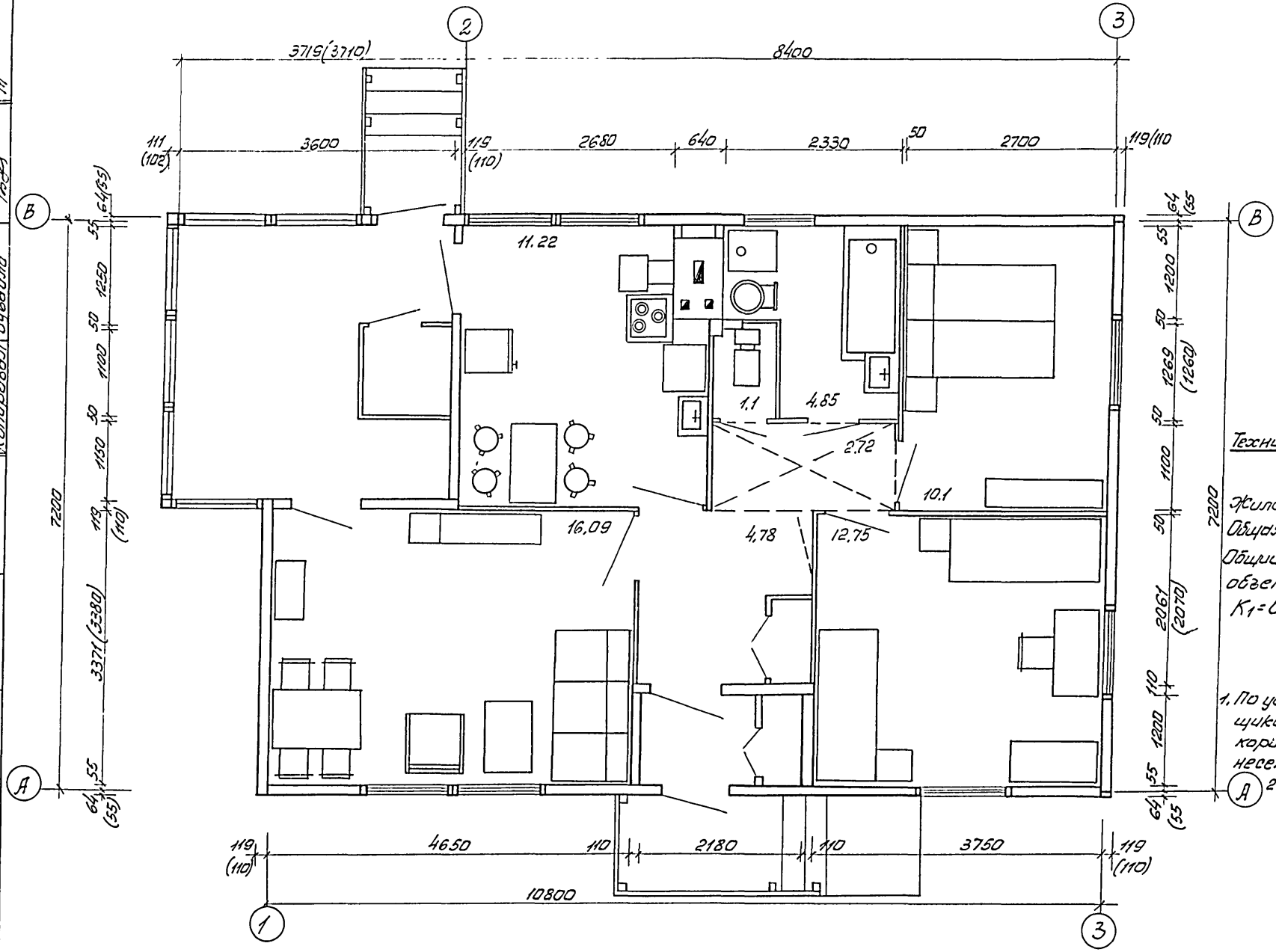

Технико-экономические показатели.

Жилая площадь - 38,94 м²
Общая площадь - 63,61 м²
Общий строительный объем - 229,7 м³
$K_1 = 0,61$ $K_2 = 5,90$

Примечание:

1. По усмотрению застройщика дверь из спальни в коридор может быть перенесена в прихожую (см. план)
2. Размеры в скобках даны для варианта отделки стен с наружной стороны фанерой ФСФ.

1975г	1-этажный 1-квартирный 3-комнатный жилой дом.	План	Типовой проект 181-115-32/77	Альбом I	Лист АС-4

14743-01 18

г. Москва
Гл. архитект. Лазовский
Гл. специалист Мурадова
Сверил Копировал Бувайло
Заказ №

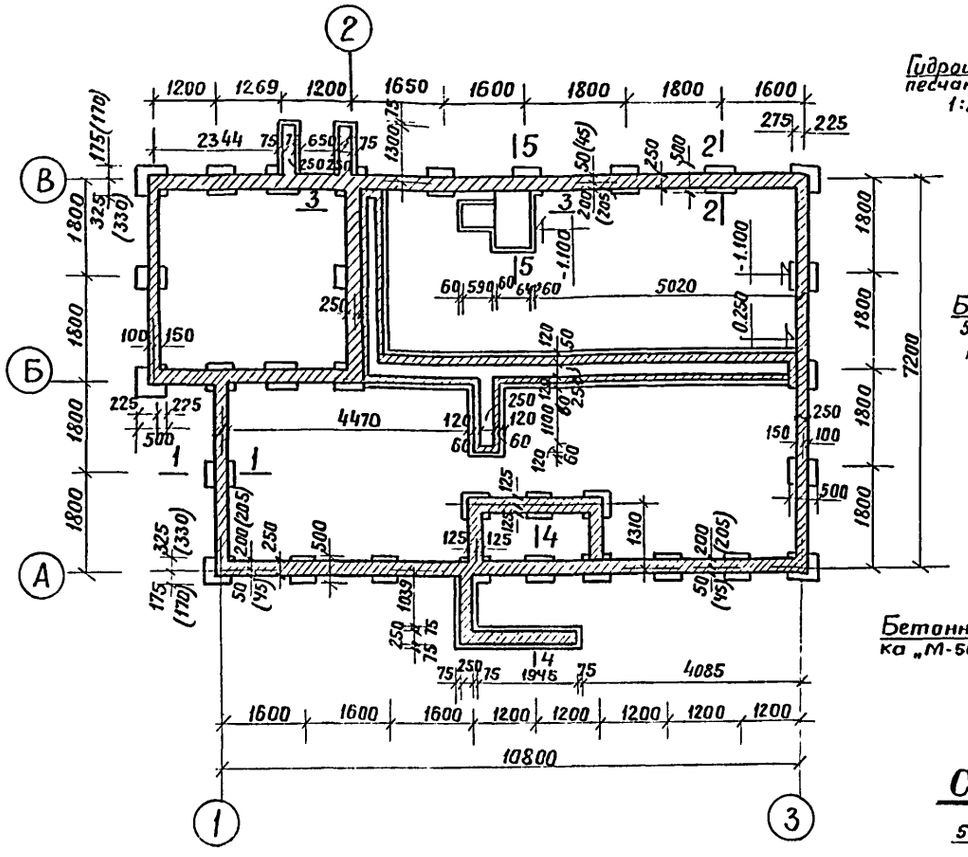

Сечение 1-1

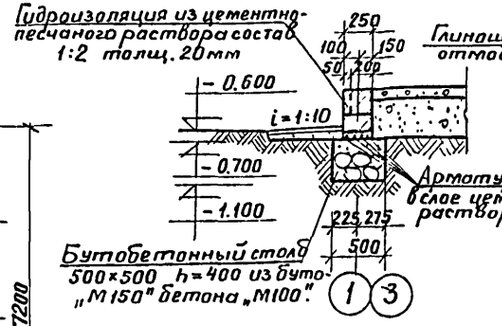

Сечение 2-2

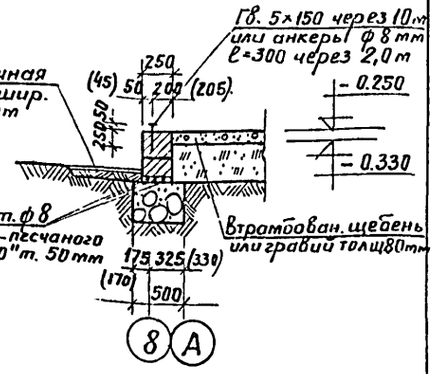

Сечение 3-3

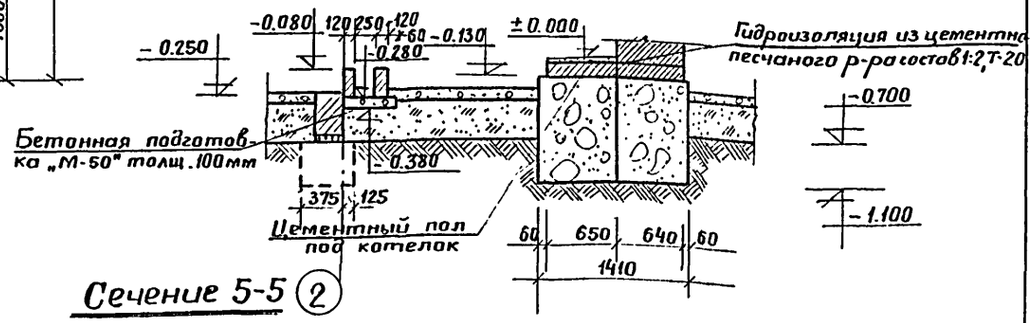

Сечение 5-5

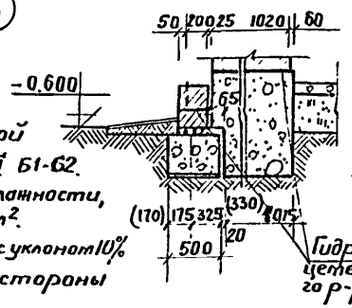

Сечение 4-4

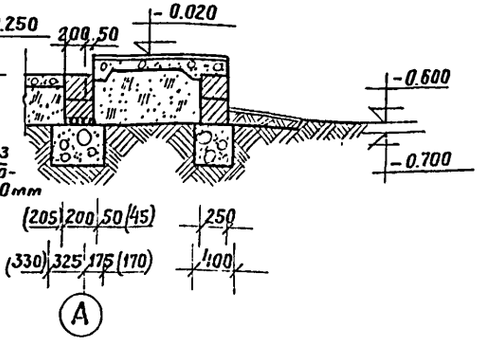

Примечания.

1. За отметку ±0.000 условно принят уровень чистого пола.
2. Глубина заложения фундаментов принята условно 0,5м от спланированной поверхности грунта и уточняется при привязке пр-та в соответствии с СНиП II Б1-62.
3. При расчете фундаментов приняты пески средней крупности, средней влажности, средней плотности с допускаемым добавлением на грунт $R = 1,5$ кг/см².
4. Вокруг здания устраивается глинощебёночная отмостка шир. 700мм с уклоном 10%
5. Размеры в скобках даны для варианта обшивки стен с наружной стороны фанерой ФСФ.

1975г.	1-этажный 1-квартирный 3-комнатный жилой дом.	План и сечения фундаментов / Поквартирное отопление/.	Типовой проект 181-115-32/77	Альбом I	Лист АС-5

ГИПРОЛЕСПРОМ г. Москва

Гл. инж. пр-та Русаков; Нач. отдела Гордиенко; Гл. специалист Герасимова; Рук. группы Стиридонов; Проверил Москаев; Копировал Пугачева; Заказ №; М 1:100; 1:50

14743-01 19

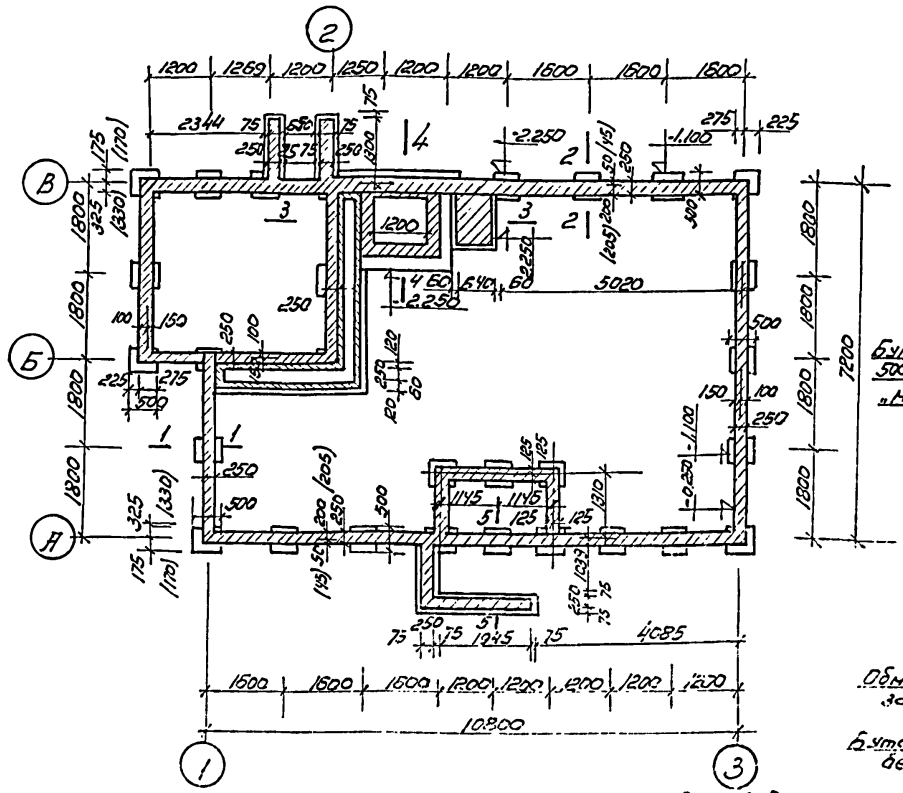

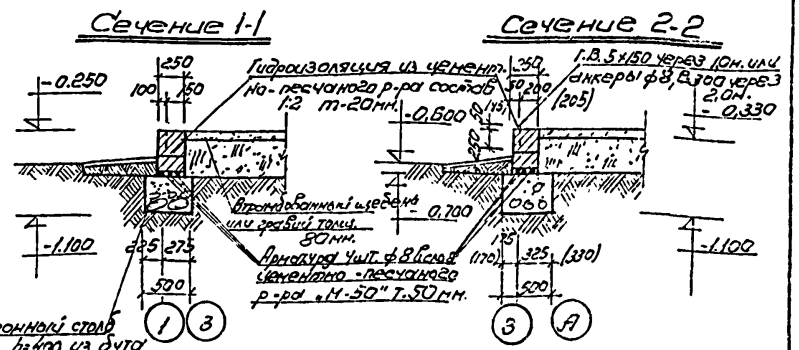

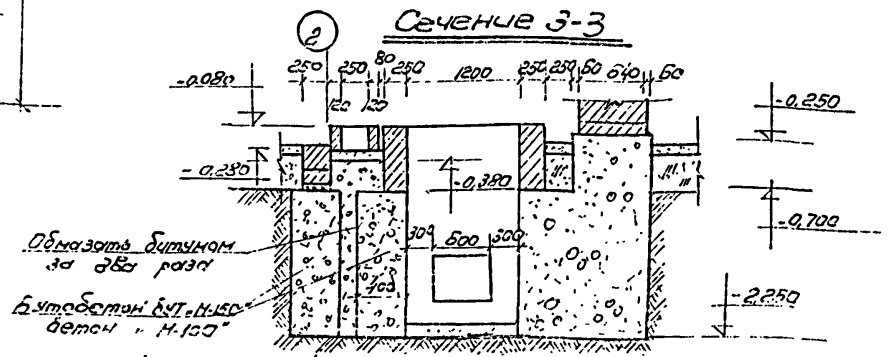

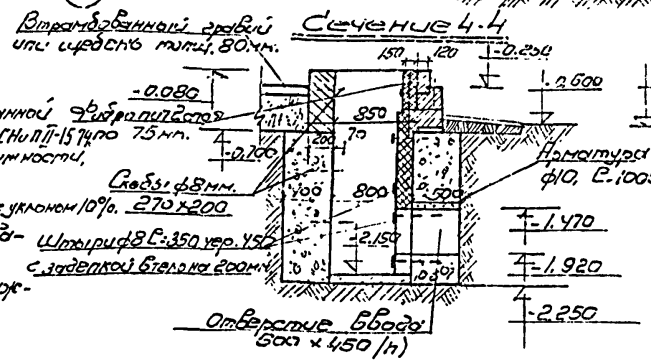

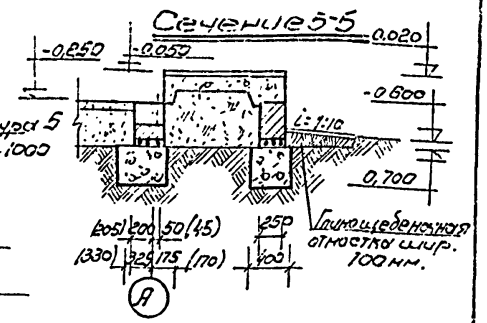

Примечания.

1. За отметку ±0,000 условно принят уровень чистого пола
2. Глубина заложения фундаментов принята условно 0,6м. от спланированной поверхности грунта и уточняется при привязке проекта в соответствии ССНиП II-15 74
3. При расчете фундаментов приняты пески средней крупности, средней влажности, средней плотности с допускаемым давлением на грунт R=1,5 кг/см².
4. Вокруг здания устраивается глинощебеночная отмостка шир. 700мм. с уклоном 10%.
5. Стенки фундаментов приямка, соприкасающиеся с грунтом, обмазываются битумом за 2 раза.
6. Размеры в скобках даны для варианта обшивки стен с наружной стороны фанерой фсф.

1975г.	1-этажный 1-квартирный 3-комнатный жилой дом.	План и сечения фундаментов / центральное отопление /	Типовой проект 181-115-32/77	Альбом I	Лист АС-6

Гук. группы. Спиридонов. Сверила Копирова. Нефедова Моргунова. Зайцев М 1:100 1:50

План цокольного перекрытия.

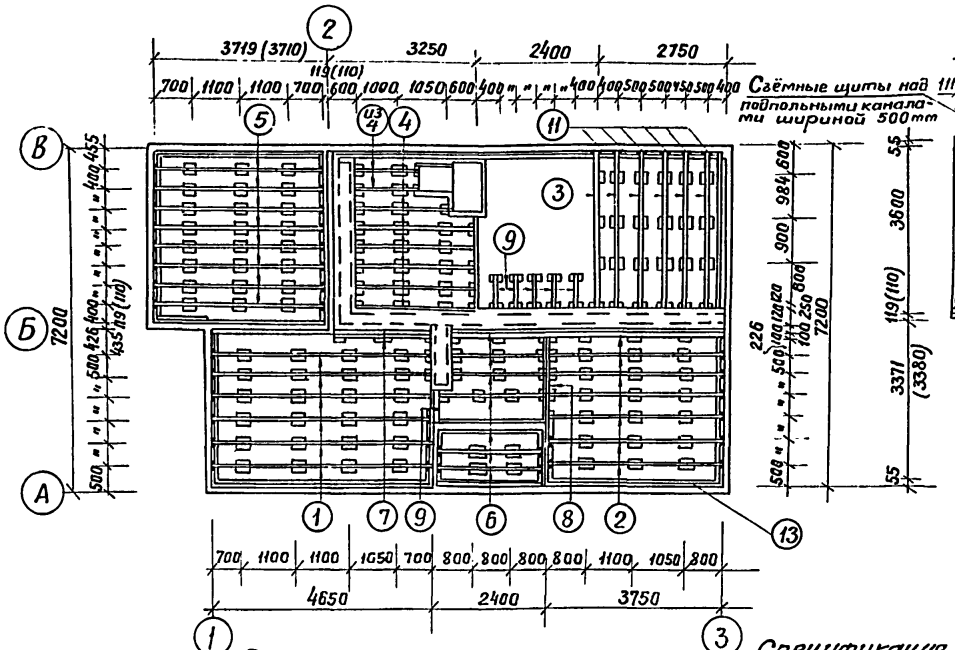

Раскладка досок пола.

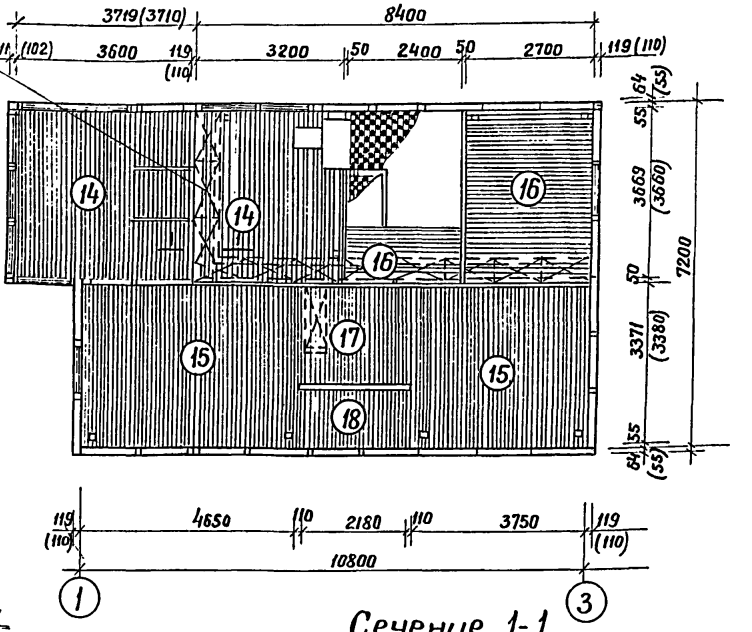

Спецификация

	Марка	Наименование	Ед. изм	Кол-во	Размеры в мм т.	ш.	дл.
1	59-46	Лага	шт	6	50	100	4640
2	из 59-38	"	"	8	50	100	3750
3	59-32	"	"	6	50	100	3200
4	из 59-27	"	"	7	50	100	2660
5	59-36	"	"	8	50	100	3600
6	59-24	"	"	7	50	100	2400
7	из 59-23	"	"	2	50	100	2250
8	59-19	"	"	2	50	100	1900
9	из 59п	"	"	7	50	100	610
10	из 212п	Подкладки под лаги	"	158	25	150	200
11	из 57п	Подкладки под лаги	"	80	50	80	150
12	из К59п	Обвязка нижняя	шт	7/10	47	94	3900/2500
13	512п	Балки для досок пола	п.м	30,0	50	150	—

Спецификация

	Марка	Наименование	Ед. изм	Кол-во	Размеры в мм т.	ш.	дл.
14	П39-36	Доски пола	шт	78	28	94	3600
15	П39-34	"	"	96	28	94	3350
16	из П39-27	"	"	54	28	94	2680
17	П39-22	"	"	25	28	94	2200
18	П39-12	"	"	40	28	94	1200
19	Г25П	Плинтус, тип 3.	п.м	72,0	22	54	—
20	59П	Доски для щитов канал.	п.м	300	50	100	—
21		Метлахская плитка	$м^2$	6,23	—	—	—
22	512П	Доска	п.м	12	50	150	—
23		Вентиляционные решетки	шт.	8	130	130	
24		Минераловатные плиты	$м^3$	3,4			
25							
26							

Сечение 1-1

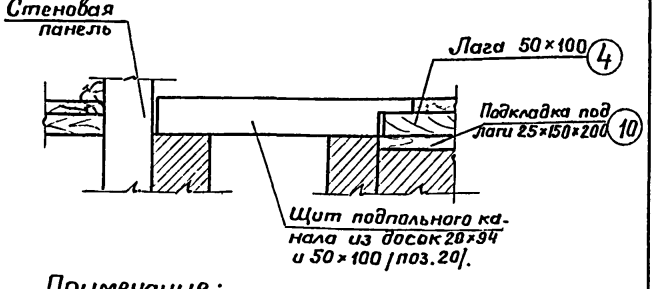

Примечание:

1. Деталь крепления обвязки см. лист АС-8.
2. Размеры в скобках даны для варианта обшивки стен с наружной стороны фанерой ФСФ.

1975 г.	1-этажный 1-квартирный 3-комнатный жилой дом.	План цокольного перекрытия. Раскладка досок пола. /Поквартирное отопление/.	Типовой проект 181-115-32/77	Альбом I	Лист АС-7.

ГИПРОЛЕСПРОМ

Гл. спец. пр-та Рукавиков; Нач. отдела Гордиенко; Гл. специалист Герасимова; Рук. группы Спиридонов; Проектир Николаева; Исполнил Николаева; Проверил Моспан; Копировал Лугачева; Заказ №; М 1:100

План цокольного перекрытия

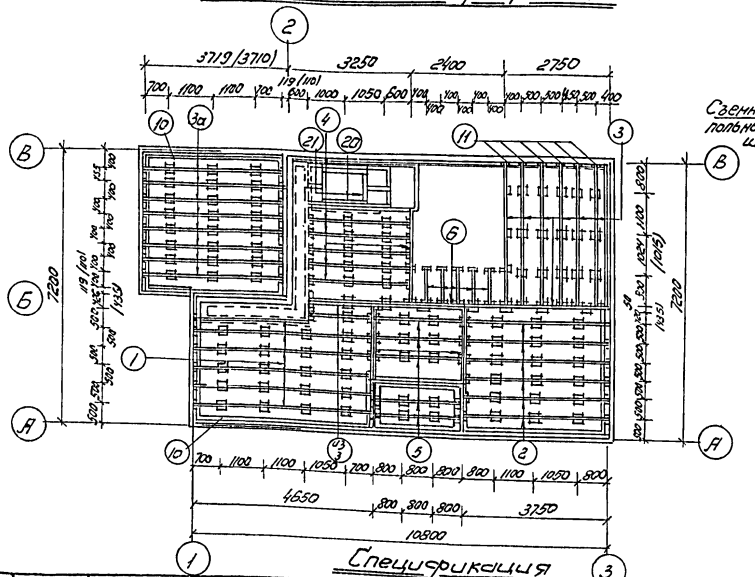

Раскладка досок пола

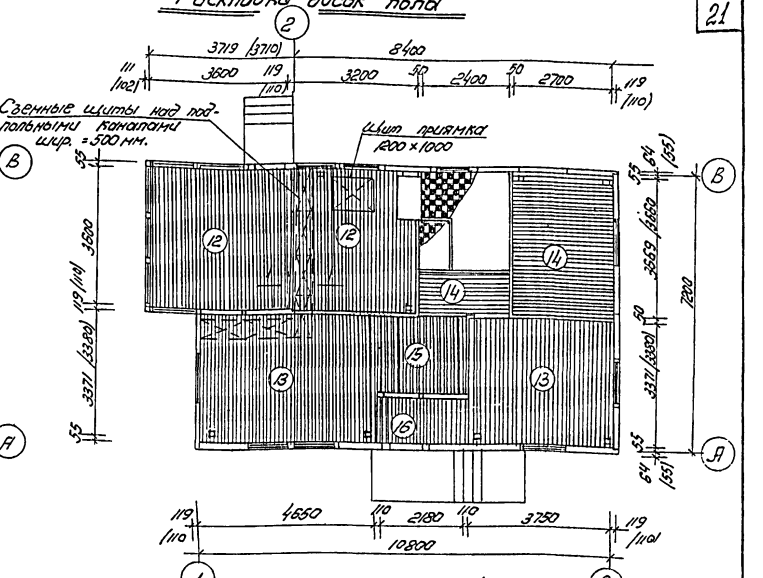

Спецификация

№№	марка	наименование	ед. изм.	Кол. во	Размеры в мм. Т	ш	дл.
1	2	3	4	5	6	7	8
1	59-46	Лага	шт	6	50	100	4640
2	из 59-38	Лага	шт	6	50	100	3750
3	из 59-37	— " —	шт	10	50	100	3670
3а	59-36	— " —	шт	8	50	100	3600
4	из 59-27	— " —	"	8	50	100	2660
5	59-24	— " —	"	9	50	100	2400
6	из 59-12	— " —	"	7	50	100	1200
7	из 212П	Подкладки под лаги	шт	153	25	150	200
9	из К59П	Обвязка нижняя	шт	7/10	47	94	3900/2500
10	512П	Балки для досок пола	пм	30,0	50	150	—
11	из 57П	Подкладки под лаги	шт	80	50	80	150
8		Минераловатные плиты	м3	3,45			

1	2	3	4	5	6	7	8
12	из П39-36	Доски пола	шт	78	28	94	3580
13	П39-34	— " —	"	96	28	94	3350
14	из П39-27	— " —	"	54	28	94	2680
15	П39-22	— " —	"	25	28	94	2200
16	из П39-12	— " —	"	40	28	94	1180
17	Г25П	Плинтус, тип 3	п.м	72.0	22	54	—
18	59П	Доски для щита в канале	п.м	14.0	50	100	—
19		Метлахская плитка	м2	6.23			
20	из 59-12	Ригели	шт	3	50	100	1200
21	из 59 П	Ригели	шт	2	50	100	900
22		Вентиляц. решетки	шт	8	130	130	
	29-26	Доски щита приямка	шт	4	25	100	2600
23	512П	Доска	пм	7.0	50	150	
24		Хомуты	шт	6	5	50	766

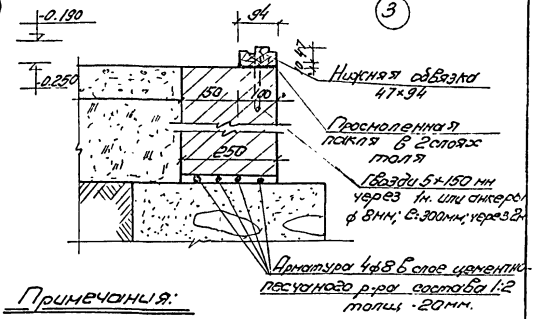

Примечания:

1. Сечение 1-1 см. лист АС-7.
2. Размеры в скобках даны для варианта обшивки стен с наружной стороны фанерной фсф.

1975 г.	1 этажный 1- квартирный 3- комнатный жилой дом	План цокольного перекрытия. Раскладка досок пола. /. Центральное отопления /.	Типовой проект 181-115-32/77	Альбом I	Лист АС-8

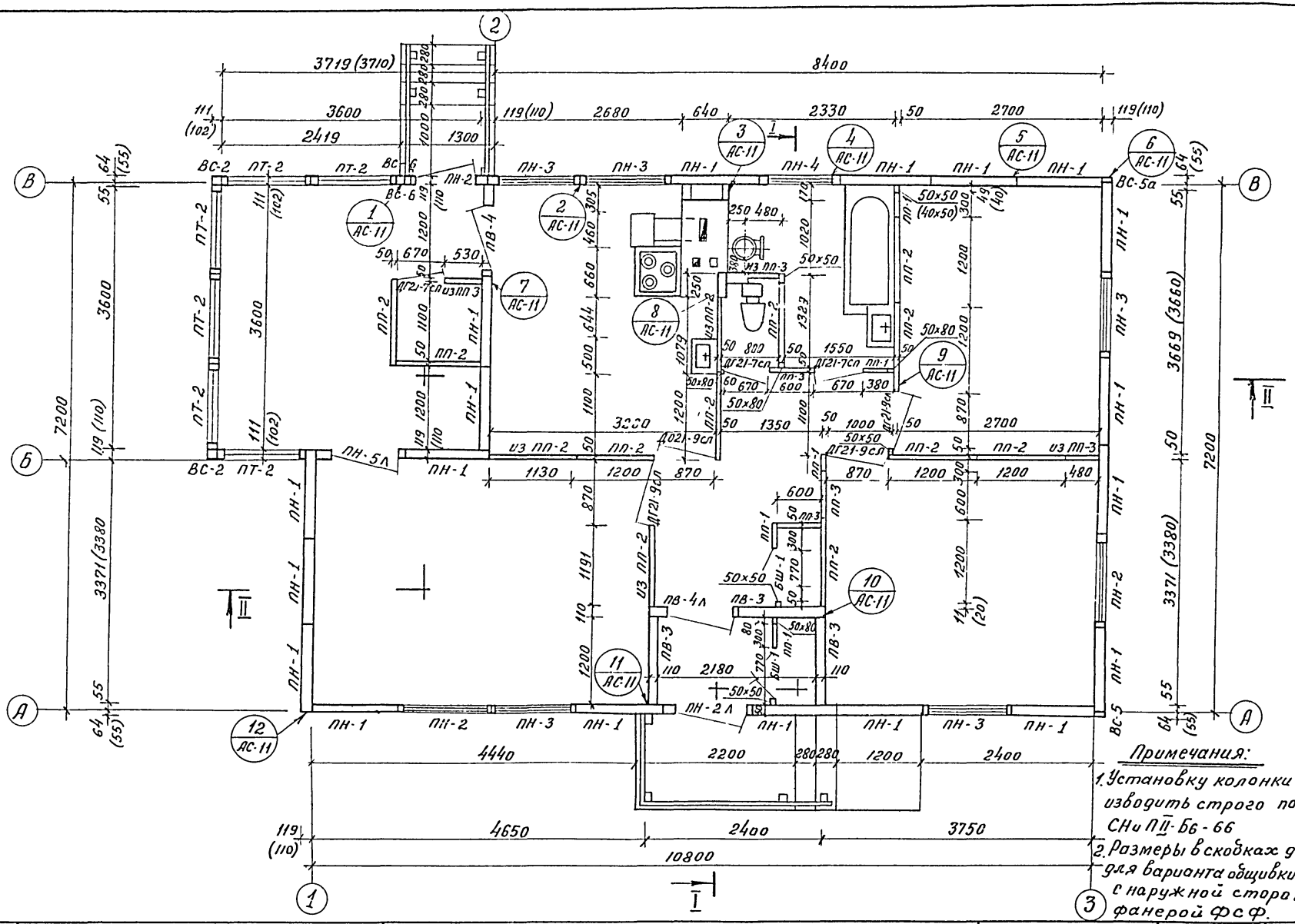

1975г.	1-этажный 1-квартирный 3-комнатный жилой дом.	Монтажный план	Типовой проект 181-115-32/77 · Альбом I · Лист АС-9

г. Москва

Инв. № подл. | Подпись и дата | Взам. инв. №

Гл. специал. Герасимова
Рук. группы Спиридонов
Проверил Нефедова
Нормоконтр. Сверил Бувайло
Заказ № М 1:50

NN пп.	Марка	Наименование	Ед. изм	Кол. во	Размеры в мм Т	Ш	Дл.
1	ПН-1	Панель наружной стены глухая	шт.	19	119	1197	2730
2	ПН-3	Панель наружной стены с окном ОС-15-12В	"	7	119	1197	2730
3	ПН-4	Панель наружной стены с окном ОС-06-09	"	1	119	1197	2730
4	ПН-2	Панель наружной стены с дверью ДВ8-2/4	"	1	119	1197	2730
5	ПН-2л	" ДВ8-2/4Н	"	1	119	1197	2730
6	ПН-5л	Панель наружной стены с балкон. дверью БС-22-09Н	"	1	119	1197	2730
7	ПТ-2	Панель веранды с окном ОВ-28	"	6	111	1197	2730
8	ПВ-3	Панель внутренней стены глухая	"	3	110	1197	2660
9	ПВ-4 / ПВ-4л	Панель внутренней стены с дверью ДВ8-1+ДВ8-1н	"	1/1	110	1197	2660
10	ПП-2	Панель перегородки глухая	"	13	50	1210	2500
11	ПП-1	Панель перегородки доборная	шт.	5	50	310	2500
12	ПП-3	Панель перегородки	"	6	50	610	2500
13	ПП-7	Панель перегородки	"	3	50	670	429
14	ПП-8	Панель перегородки	"	4	50	870	429
15	ДГ21-7сл / ДГ21-7сл.п	Дверной блок глухой	"	2/1	74	670	2071
16	ДГ21-9сл	Дверной блок глухой	"	3	74	870	2071
17	ДО21-9сл	Дверной блок остекл.	"	1	74	870	2071
18	ВС-2	Угловой вкладыш веранды	"	2	113	113	2730
19	ВС-5 / ВС-6	Угловой вкладыш дома	"	1/2	64	111	2730
20	из Т2Н-28	Пилястра	"	2	22	124	2780
21		Рейка	"	36	13	28	2660
22	ВС-5а	Угловой вкладыш	"	1	64	111	2730
23	Н32п	Раскладка	п.м	196	24	24	—
24	Н32-27	Раскладка	шт.	68	24	24	2750

NN пп.	Марка	Наименование	Ед. изм	Кол во	Размеры в мм Т	Ш	Дл.
25							
26	К59п	Обвязка верхняя	п.м.	50	47	94	—
27	Н05п	Наличник	"	45	13	54	—
28	Е59-13	Подоконник	шт.	9	44	94	1300
29	В54-12	Подоконный брусок	"	9	44	44	1200
30	29-36	Доски подшивки потолка дома	"	97	25	100	3600
31	29-24	" "	"	100	25	100	2400
32	29-12	" "	"	77	25	100	1200
33	29-39	Доски подшивки потолка веранды	"	36	25	100	3800
34	ГОСТ 4598-60	ДВП-твердая на потолок	м²	81.7	4	—	—
35	ГОСТ 9573-72	Минераловатные плиты на чердак	м³	6.9	—	—	—
36		Полиэтиленовая пленка	м²	6.9	—	—	—
37		Пакля или губчатая резина	кг.	51	—	—	—
38	ГОСТ 4028-63	Гвозди	шт.	900	3,0	—	70
39	"	Гвозди	"	412	4.0	—	120
40	"	Гвозди	"	3320	2.5	—	50
41	"	Гвозди	"	32	4.0	—	100
42	59п	Доска крепления досок подшивки	п.м.	10.5	50	100	—
43	54п	Брусок крепления досок подшивки	"	6.0	50	50	—
44		Стойка	шт.	5	50	50	2500
45		Стойка	"	4	50	80	2500
46	БШ-1	Шкафной блок	шт.	2	44	770	2467

Примечание:

При варианте обшивки наружных стен фанерой ФСФ толщина панелей ПН-1, ПН-3; ПН-2; ПН-2л, ПН-4, ПН-5л, ПН-4л - 110 мм; толщина панели ПТ-2-102 мм; толщина вкладыша ВС-2 - 108 мм; ширина ВС-2 - 108 мм; толщина вкладыша ВС-6; ВС-5-55 мм; ширина ВС-5, ВС-6-102 мм; исключается раскладка Н32-27-32 шт, добавляется наличник Н05-28-32 шт.

Инв. № | Сверила Нефедова | Копировала Бубайло | Гл. специал. Герасимова | Рук. группы Спиридонов

г. Москва

1975 г.	1-этажный 1-квартирный 3-комнатный жилой дом.	Спецификация к монтажному плану	Типовой проект 181-115-32/77	Альбом I	Лист АС-10

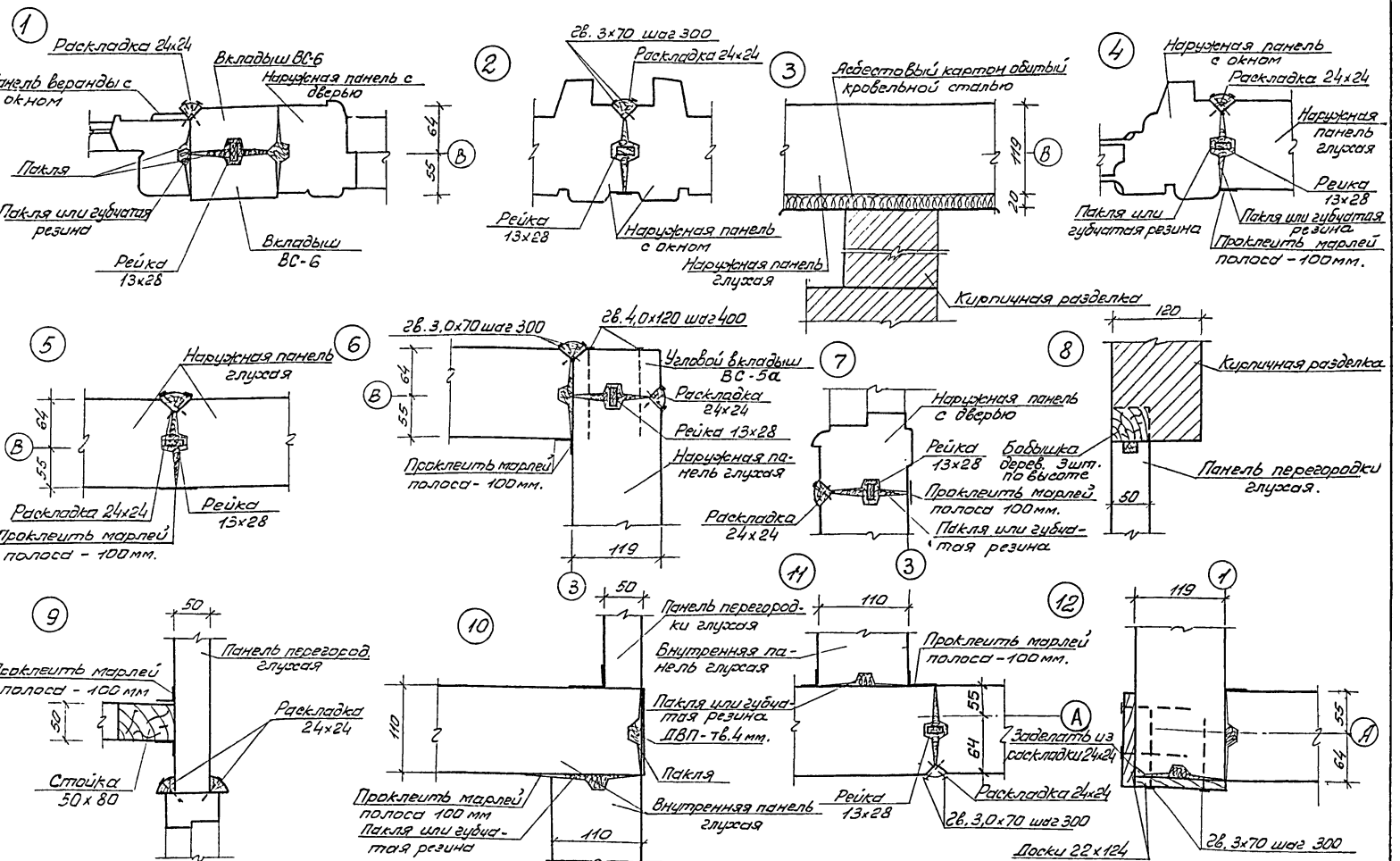

1975г.	1-этажный 1-квартирный 3 комнатный жилой дом.	Узлы монтажного плана.	Типовой проект 181-115-32/77	Альбом I	Лист АС-11

г. Москва

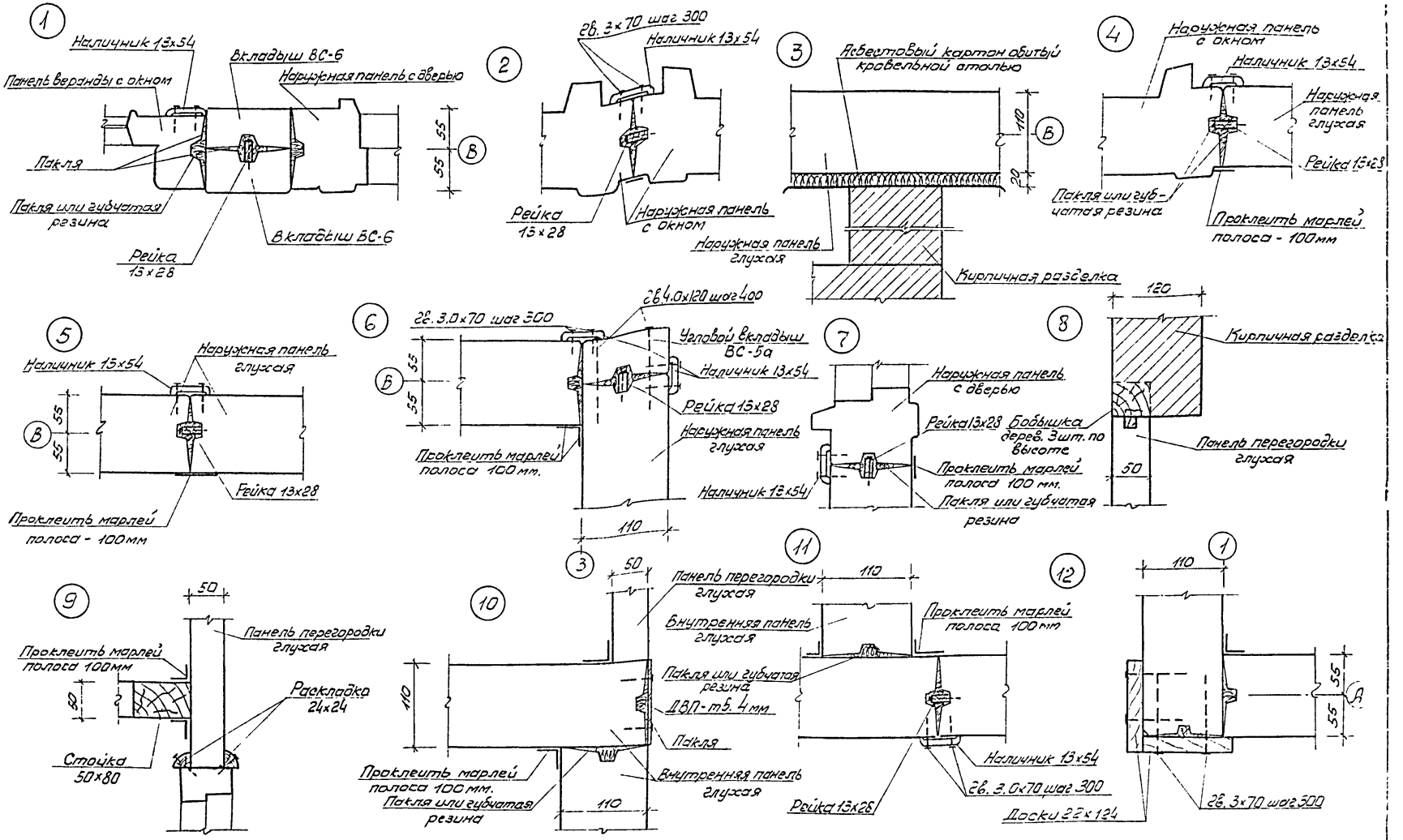

1975г	1-этажный 1-квартирный 3-комнатный жилой дом.	Узлы плана. (Вариант обшивки стен с наружной стороны фанерой ФСФ)	Типовой проект 181-115-32/77	Альбом I	Лист АС-12

Разрез I-I

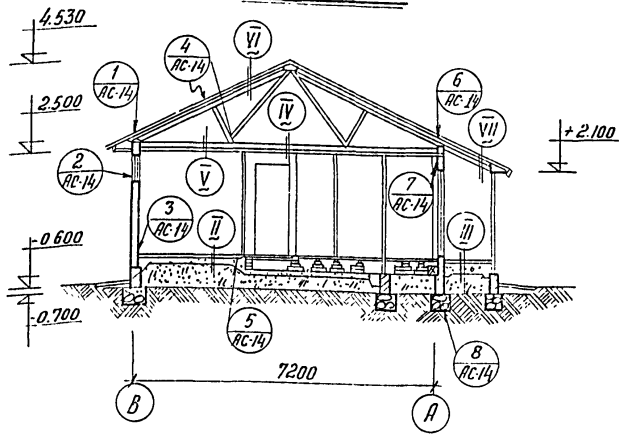

Разрез II-II

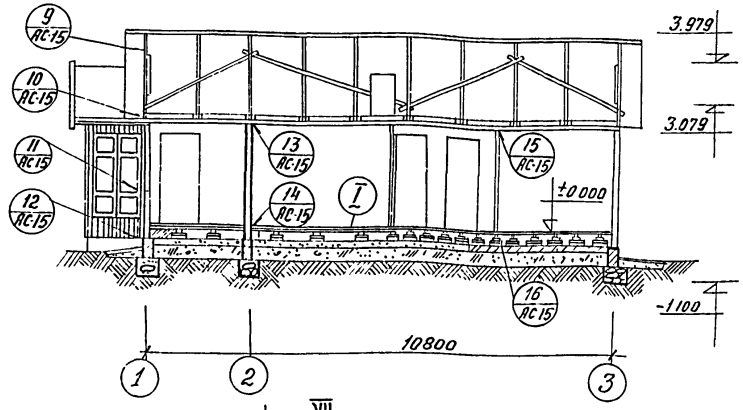

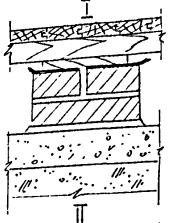

Доски пола 29
Лага 50×100
Подкладка 25×150×200
Толь 1-слой
Кирпичный столбик 250×250; h-140
по выравнивающему слою цементно-песчаного раствора
Подстилающий слой из щебня или гравия - 80
Утрамбованный грунт

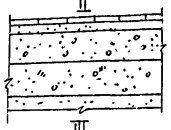

Керамическая плитка - 10
Цементная стяжка - 15
Бетонная подготовка - 150
Подстилающий слой из щебня или гравия - 135
Утрамбованный грунт

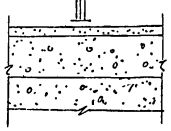

Цементный пол - 20
Бетонная подготовка - 100
Утрамбованный грунт

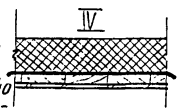

Утеплитель - минераловатные плиты - 100
Полиэтиленовая - пленка или пергамин
Доски подшивки тол. 25
ДВП - твердая толщ - 4мм
окраска или оклейка обоями

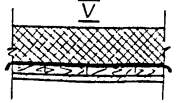

Утеплитель - минераловатные плиты - 100
Полиэтиленовая пленка или пергамин
Доски подшивки толщ - 25
ДВП - твердая толщ. 4мм.
Масляная окраска.

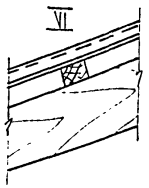

Асбестоцементные волнистые листы
Обрешетка 50×50 и 50×100
Верхний пояс фермы 50×150

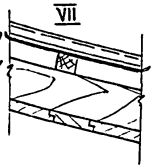

Асбестоцементные волнистые листы
Обрешетка 50×50
Стропила 50×150
Доски подшивки 13×94

Примечание:

1. Веранда см. лист АС-18.
2. Узлы см. листы АС-14, АС-15.

1975г.	1-этажный 1квартирный 3-комнатный жилой дом.	Разрезы 1-1; 2-2. Конструкции полов, перекрытий кровли.	Типовой проект 181-115-32/77	Альбом I	Лист АС-13

ГИПРОСЕЛЬПРОМ г. Москва

Гл. специалист Герасимова
Рук. группы Спиридонов
Исполнил Николаева
Проверил Муспан
Сверил Нефедова
Копировал Моргунова
Зак. 3
N
М 1:100

1474.3-01 27

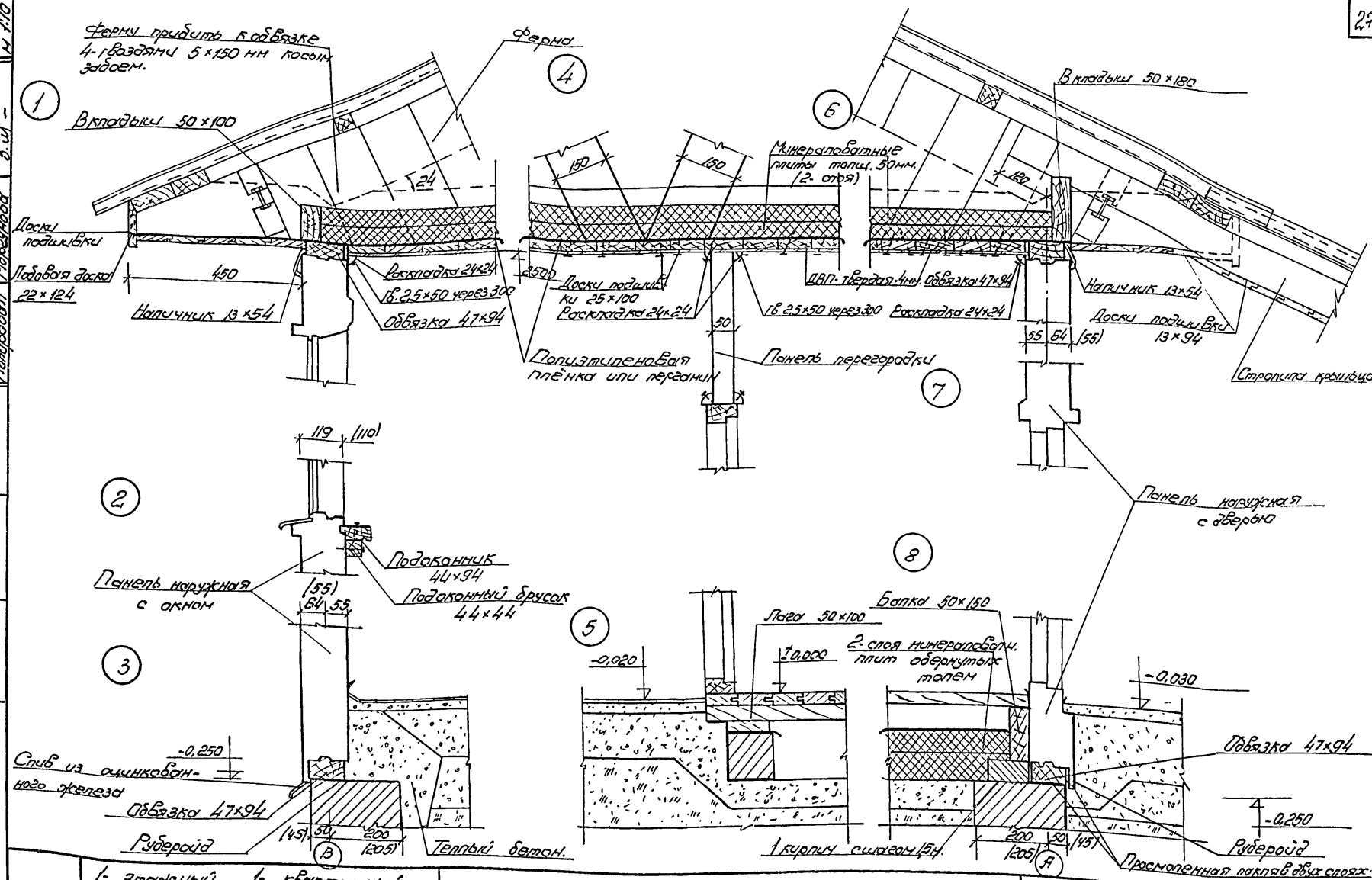

1975	1-этажный 1-квартирный 3-комнатный жилой дом.	Узлы поперечного разреза.	Типовой проект 181-115-32/77	Альбом I	Лист АС-14

Рук. группы Спиридонов | Кобрин Копировал | Мефедова Морозова | Жир- З.Ш.- | М 1:10

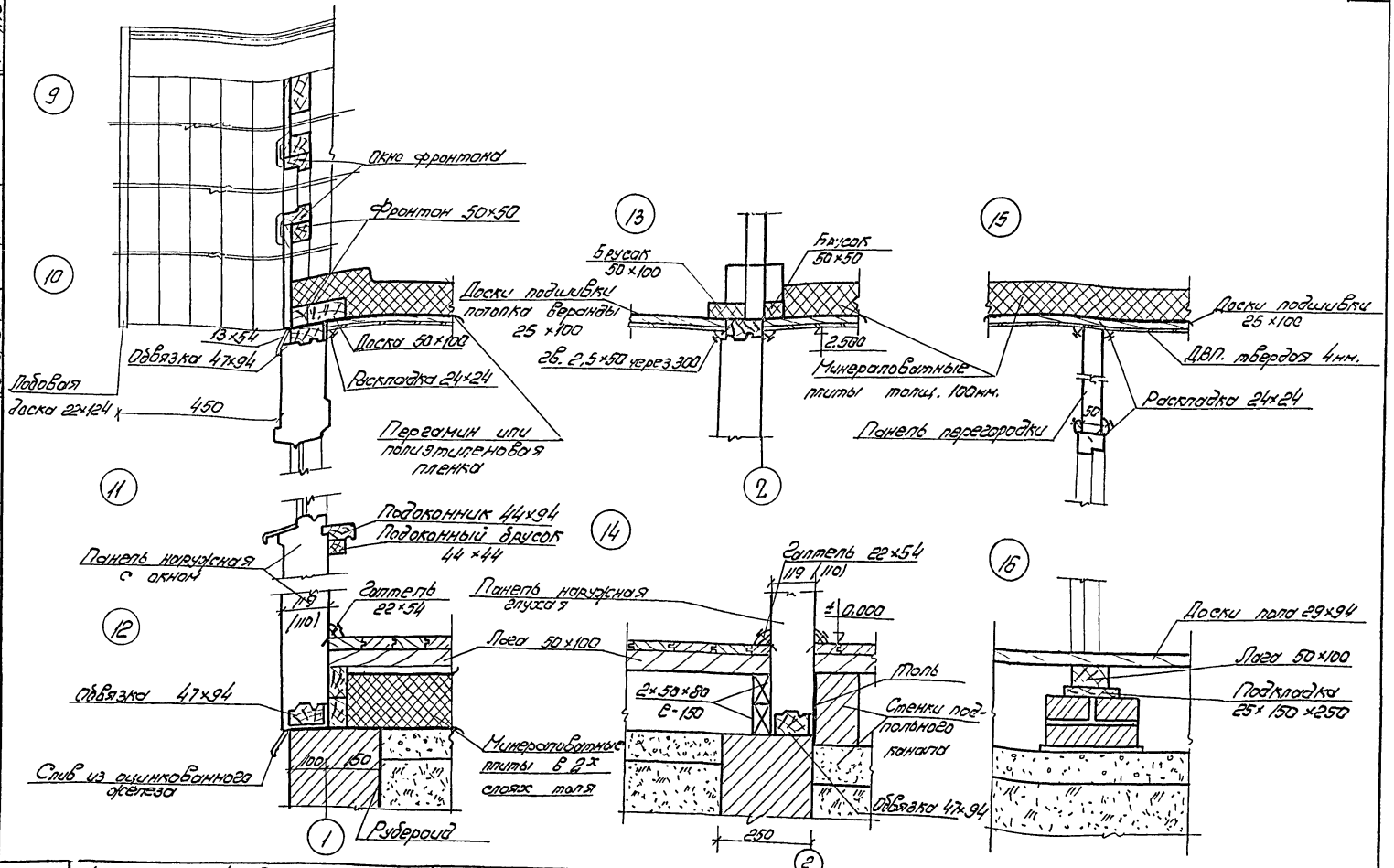

1975г.	1-этажный 1-квартирный 3-комнатный жилой дом.	Узлы продольного разреза	Типовой проект 181-115-32/77	Альбом I	Лист АС-15

ГИПРОЛЕСПРОМ г. Москва

Гл. инж. пр-та Русаков
Нач. отдела Сердюнко
Гл. специал. Серасимова
Рук. группы Спиридонов

Проектир. Николаева
Проверил Николаева
Копировал Мартунова
Сверила Нередова

Заказ
Н
М 1:10

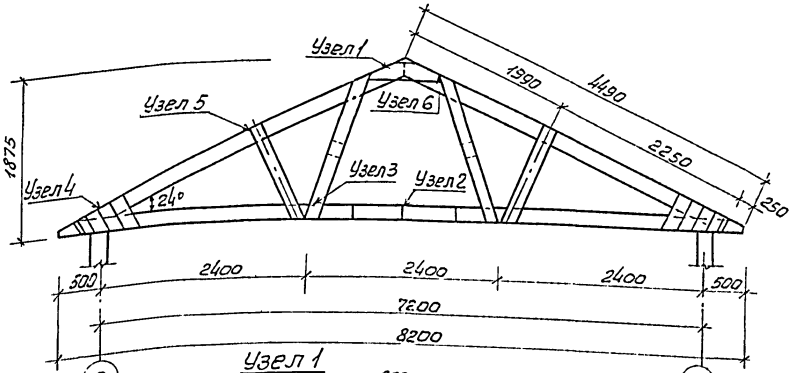

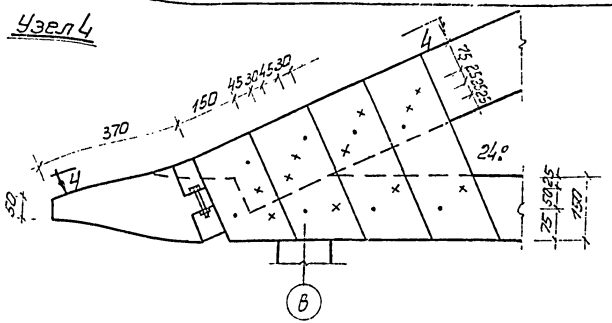

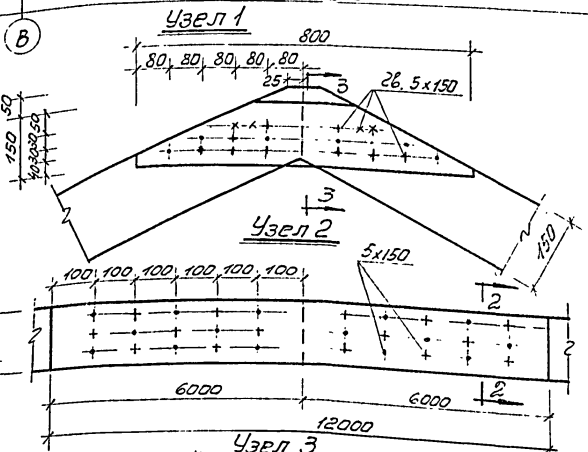



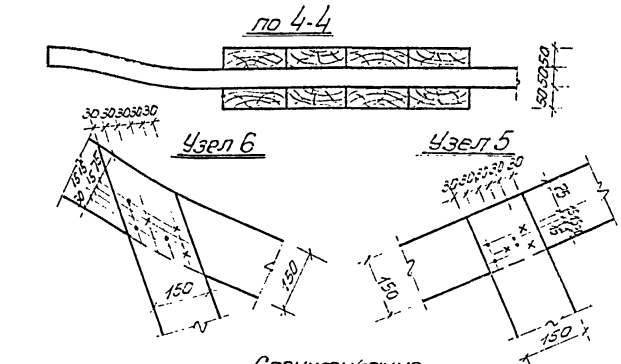

Спецификация

№ поз	Наименование	Размеры в мм т.	ш.	дл.	Ед. изм.	Кол-во	Примечание
	Полуфермы в комплекте с нижней и верхней накладкой				шт.	2	
	Гвозди	5х150			шт.	50	

Примечания:

1. Нижний пояс фермы обмазывать антисептической пастой марки 200.
2. Фермы скалачиваются на стройплощадке из полуферм поставляемых заводом.
   + 2 гвоздя со стороны острия. 2 гвоздя со стороны шляпки.

1975 г.	1-этажный 1-квартирный 3-комнатный жилой дом.	Ферма	ФДП-2. Узлы.	Типовой проект 181-115-32/77	Альбом I	Лист АС-16

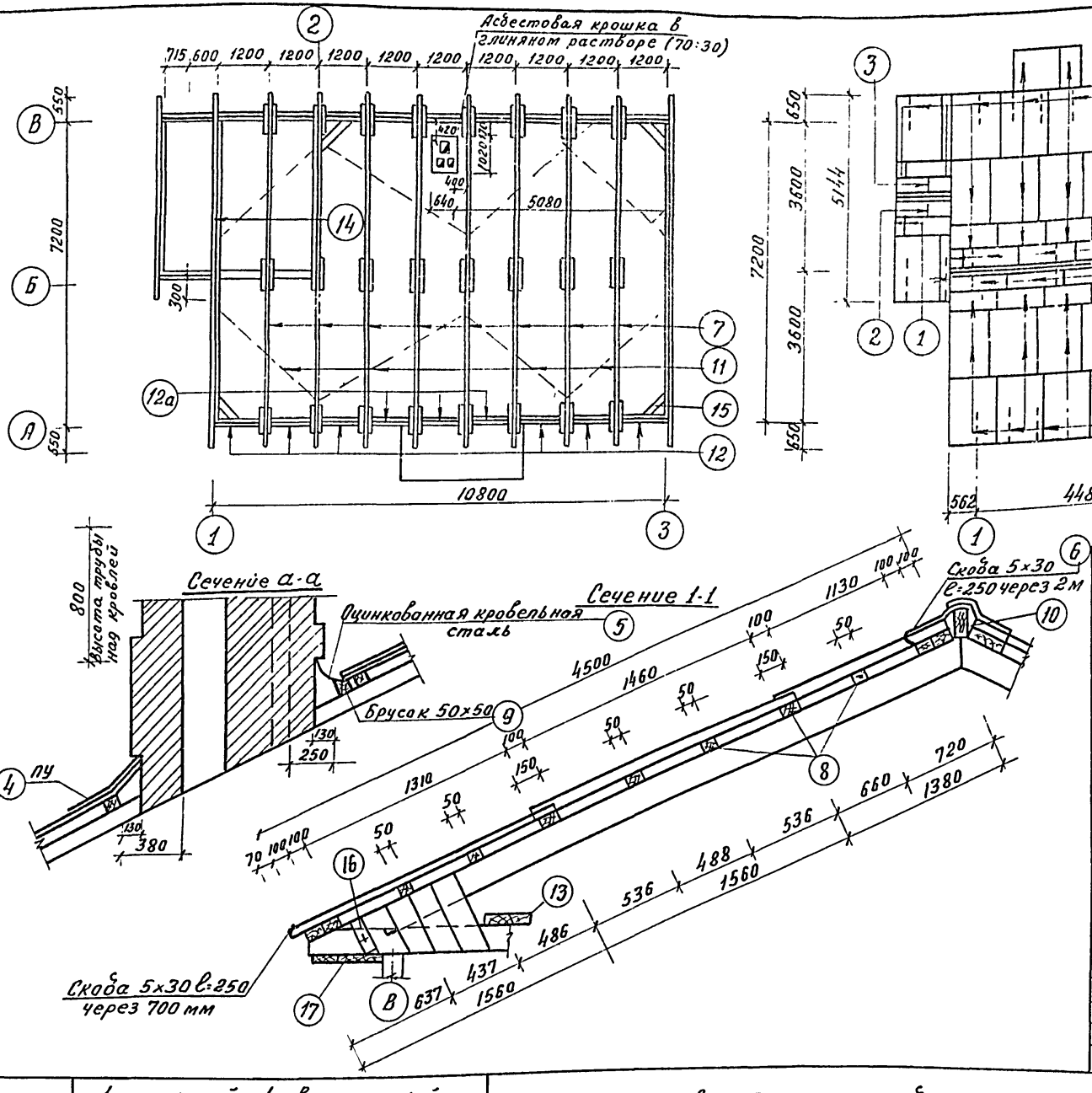

Спецификация

NN поз	Марка	Наименование	Ед. изм.	Кол. во	Размеры в мм т	ш.	дл.
1	УВ-6-К	Листы асбестоцементные					
		ГОСТ 16233-70	шт.	76	6	1125	1710
2	УКУ-1	—"—	"	12	6	445	1310
3	УКУ-2	—"—	"	12	6	440	1310
4	ПУ	—"—	"	1	5	309	1125
5		Оцинкован. кровельн. сталь	м²	18			
6		противоветровая скоба из оцинкованной кровельн ст.	шт	62	5	30	250
		Спецификация к плану ферм.					
7	ФДП-2	Полуферма дома	ком	16	—	—	—
8	54-26 / 59-26	Обрешетка	шт	35/42	50	50/100	2600
9	54-18 / 59-18	—"—	"	32/28	50	50/100	1800
10	512-16 / 512-36	Коньковый брус	"	1/3	50	150	1600/3600
11	57-35 / 57-40	Ветровые связи	"	6/2	50	80	3500/4000
12/120	из 59П / из 513П	Вкладыш		17/3	50	100/180	1050
13	512П	Ходовые доски	п.м	26	50	150	—
14	из 59-26	Доска для крепления обрешетки.	шт.	1	50	100	2570
15	512-10	Доски жесткости	"	4	50	150	1045
16	Т211П	Лобовая доска	п.м	50	22	124	—
17	009П	Доски подшивки свесов	"	244.0	13	94	—

Гл. инж. пр-та	Рыбаков	Проверил	Сверил	Копировал	М 1:100; 1:25
Нач. отдела	Сорокина	Гл. специалист	Рук. группы		
Гл. специалист	Герасимова	Спиридонов			
Инженер	Николаева	Моспан	Николаева	Бубайло	

ГИПРОЛЕСПРОМ г. Москва

1975 г.	1-этажный 1-квартирный 3-комнатный жилой дом.	План ферм. Кровля. Раскладка асбестоцементных листов.	Типовой проект 181-115-32/77	Альбом I	Лист АС-17

Копировал Мороховой 2.84

М1:50, 1:10

План Веранды

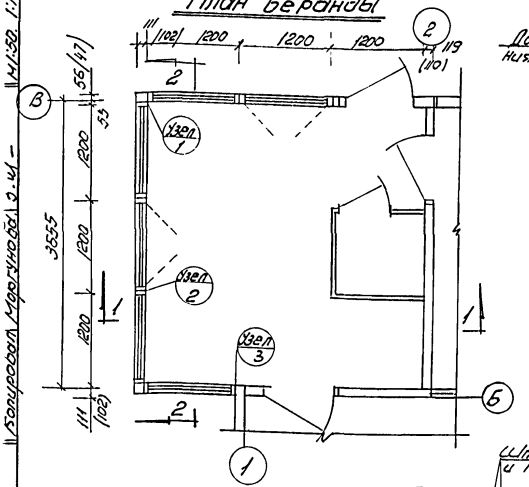

Разрез 1-1

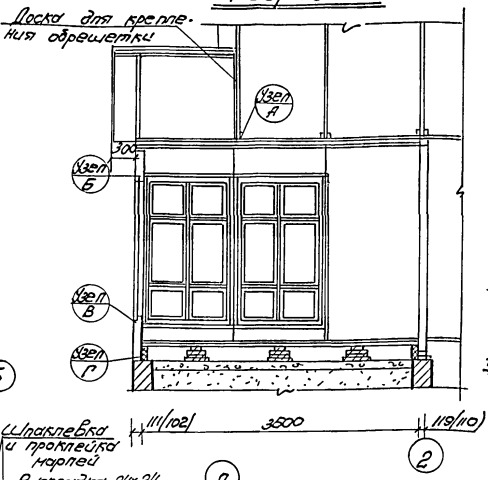

Разрез 2-2

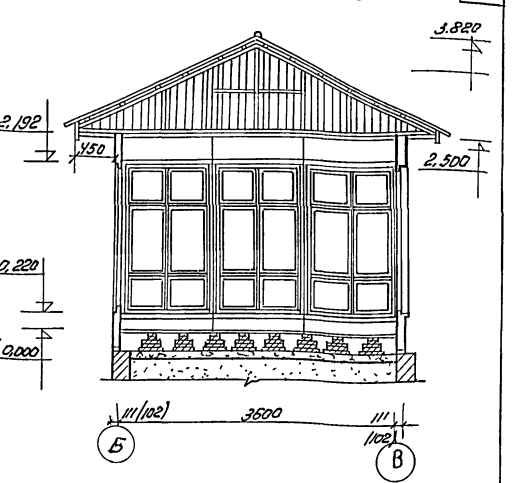

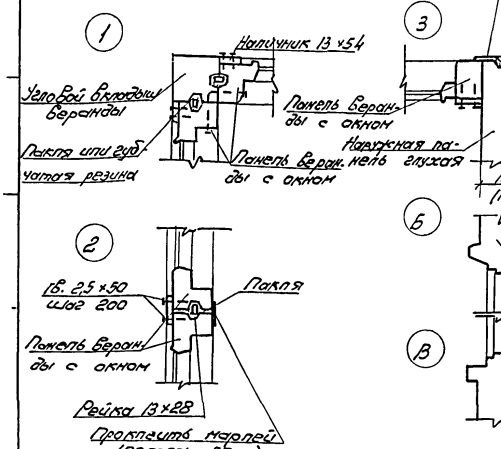

№№ п/п	Марка	Наименование	ед. изм.	Кол.	Размеры в мм		
					т	ш	дл
1	2	3	4	5	6	7	8
1	ГОСТ 19904-74	Кровельная сталь	м²	23			

Примечания:

1. В примыкании кровли веранды к фронтону дома прибить фартук из кровельной стали шир 500 мм.
2. Пунктиром показано открывание переплетов ОВ-2В
3. Размеры в скобках даны для варианта обшивки стен с наружной стороны фанерой фсф.

1975г.	1-этажный 1-квартирный 3-комнатный жилой дом.	Веранда. План. Разрезы. Узлы.	Типовой проект 181-116-32/77	Альбом I	Лист АС-18

Фронтон дома с крупными щитами

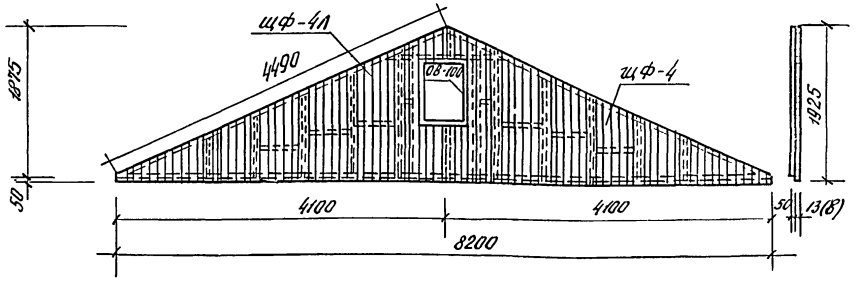

Фронтон веранды

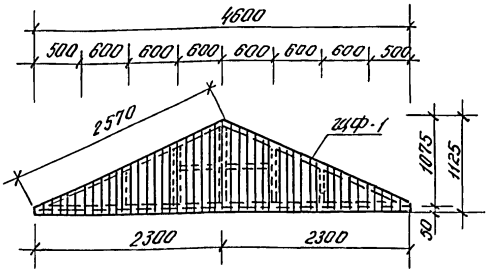

Фронтон дома с мелкими щитами

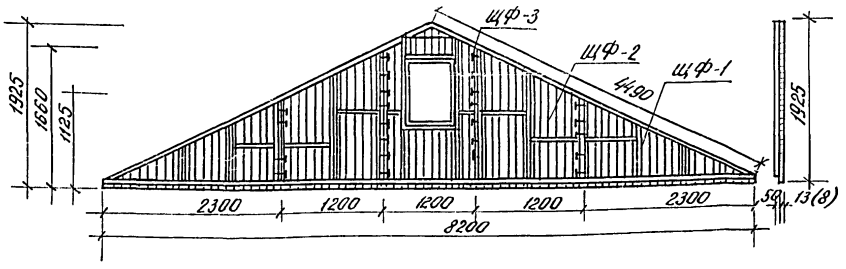

Спецификация

№№ поз	Марка	Наименование	Размеры в мм т.	ш.	дл.	Ед. изм.	Кол-во на дом
1	щф-1	Щит фронтона	63	2300	1125	шт.	6
2	щф-2	—//— —//—	63	1200	1660	//	4
3	щф-3	—//— —//—	63	1200	1925	//	2
4	ГОСТ 4028-63	Гвозди 4×120				//	90

Примечания:

1. При варианте фронтона с крупными щитами исключаются щиты фронтона щф-1 - 4шт., щф-2 - 4шт., щф-3 - 2шт.
2. Добавляются: щиты фронтона щф-4 - 2шт, щф-4л - 2шт; окно фронтона 08-100 - 2шт.
   Наличник 13×54×778 - 4шт, наличник 13×54×978 - 4шт., Затяжка 50×50×1700 - 2шт.

1975 г.	1-этажный 1-квартирный 3 комнатный жилой дом.	Фронтон дома и веранды.	Типовой проект 181-115-32/77	Альбом I	Лист АС-19

План крыльца

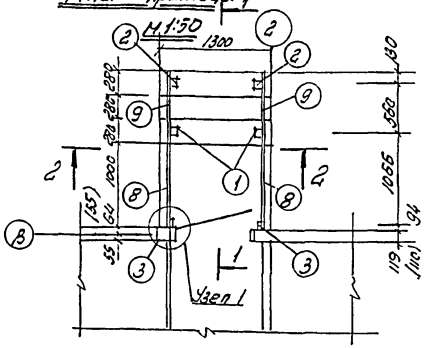

Разрез 1-1
М 1:50

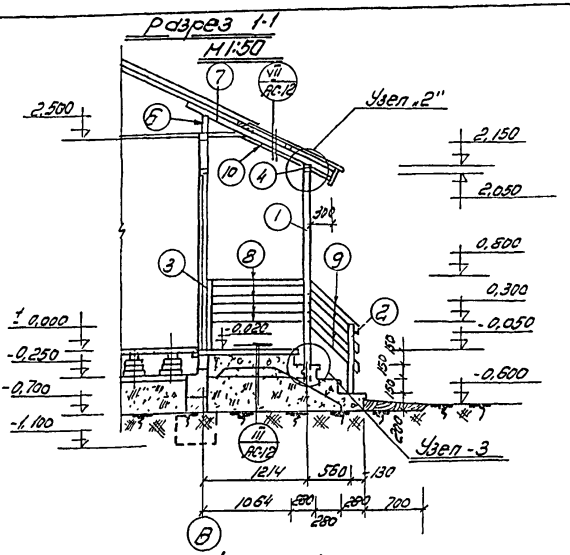

Разрез 2-2
М 1:50

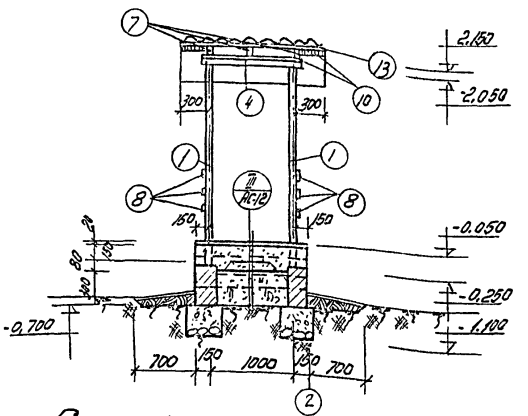

План стропил
М 1:50

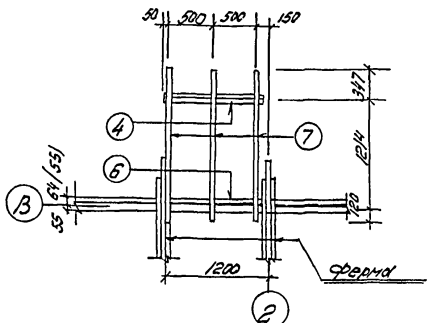

Узел „2"
М 1:10

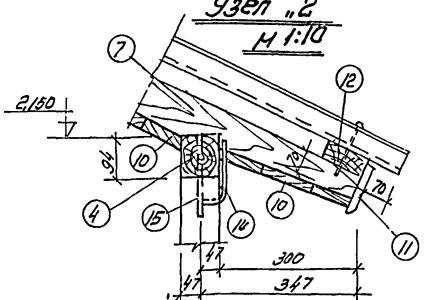

Узел -1 М 1:10

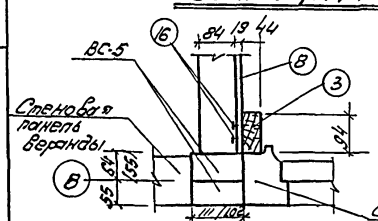

Узел -3 М 1:10

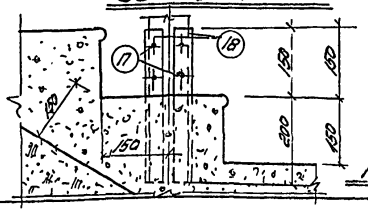

Спецификация

№№ поз.	Марка	Наименование	Размеры, мм: т	ш	дл.	Ед. изм.	Кол-во	Примечан.
1	ИЗ 882-23	Стойка	94	94	2250	шт	2	
2	882-8	—"—	94	94	850	—"—	2	
3	882-26	—"—	44	94	850	—"—	2	
4	ИЗ 89-13	Прогон	94	94	1200	—"—	1	
5								
6	ИЗ 513П	Вкладыш	50	130	1100	—"—	1	
7	59-18	Стропила	50	100	1800	—"—	3	
8	В 29-12	Доски перил	19	94	1250	—"—	6	
9	ИЗ 829-11	—"—	19	94	850	—"—	6	
10	009 п	Доски подшивки	13	94	-	п.м	20,1	
11	ИЗ 72.11п	Подовая доска	22	124	1700	шт	1	
12	59-18	Обрешетка	50	100	1800	шт	1	
13	54-18	Обрешетка	50	50	1800	—"—	1	
14	ГОСТ 2590-71	Скоба	ф8	—	150	—"—	2	
15	ГОСТ 2590-71	Штырь	ф10	—	200	—"—	2	
16	ГОСТ 4028-63	Гвозди	ф30	—	80	шт / кг	36 / 0,16	
17	—"—	—"—	ф4,0	—	100	шт / кг	58 / 0,65	
18	8509-72	Уголок	3,0	40	350	шт	20	

Примечание: Размеры в скобках даны для варианта обшивки стен с наружной стороны фанерой ФСФ.

г. Москва	1-этажный 1-квартирный 3-комнатный жилой дом.	Крыльцо. План, разрезы, узлы.	Типовой проект 181-115-32/77	Альбом I	Лист АС-20
1975г.					

Гл. специал. Евгенова
Рук. группы Стрекалов
Н. контр. Ефимов
Зав. сект. Ефимов
Рук. арх. Шишкина
Констр. Мовчанова
Гл. инж. проекта Сперанская
ГИП Ефимов
Зказ N
М-1302-1-1/80

План крыльца
м 1:50

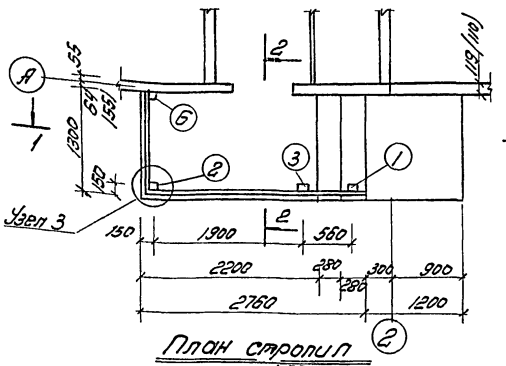

План стропил
м 1:50

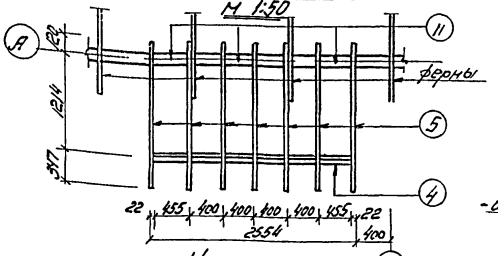

Узел 1
м 1:10

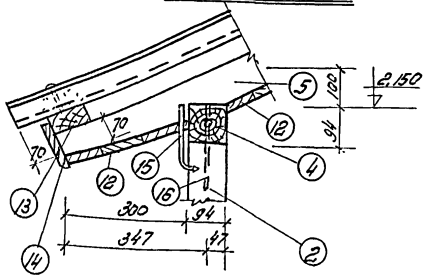

Разрез 1-1
м 1:50

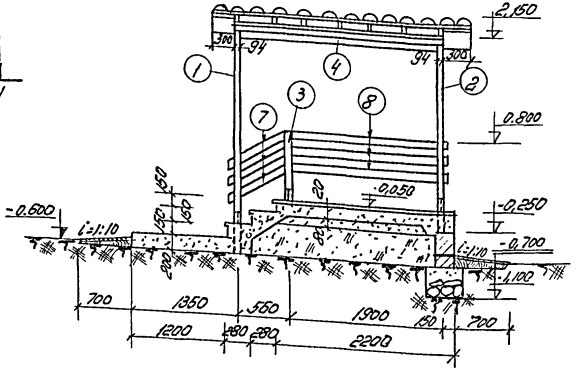

Разрез 2-2
м 1:50

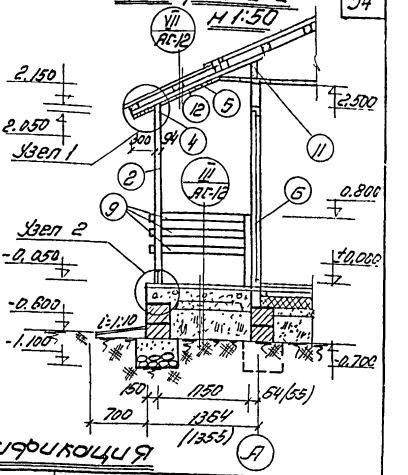

Узел 2
м 1:10

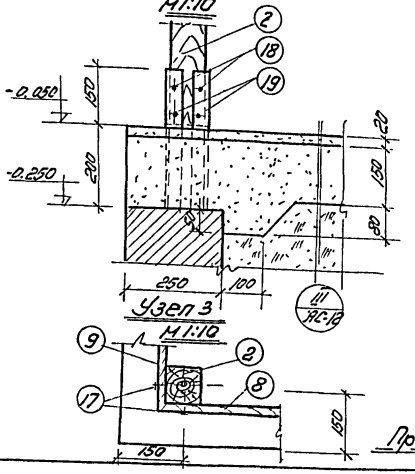

Узел 3
м 1:10

Спецификация

№ поз	Марка	Наименование	Размеры мм. т.	ш.	дл.	Ед. изм.	Кол-во	Примеч.
1	ВЗ 889-24	Стойка	94	94	2400	шт	1	
2	ВЗ 889-23	—"—	94	94	2100	"	1	
3	В89-8	—"—	94	94	850	"	1	
4	В89-25	Прогон	94	94	2600	"	1	
5	59-18	Стропила	50	100	1800	"	7	
6	ВЗ 859-26	Стойка	44	94	850	"	1	
7	В29-11	Доски перил	19	94	1100	"	3	
8	ВЗ В29-23	—"—	19	94	1950	"	3	
9	В29-12	—"—	19	94	1250	"	3	
10								
11	ВЗ 5189п	Вкладыш	50	180	1050	"	3	
12	009п	Доски подшивки	13	94	—	п.м	37.9	
13	ВЗ 59-32	Обрешетка	50	50	3200	шт	1/1	
14	Т211п	Подобная доска	22	124	—	п.м	4.0	
15		Скобы	ф8	—	150	шт	2	ГОСТ 2590-71
16		Штырь	ф10	—	200	"	2	ГОСТ 2590-71
17		Гвозди	ф3.0	—	80	"	30	ГОСТ 4028-63
18		—"—	ф4.0	—	100	"	52	—"—
19		Уголок	3,0	40	350	"	14	ГОСТ 8509-72

Примечание: Размеры в скобках даны для варианта обшивки стен с наружной стороны фанерой фсф.

1975г.	1-этажный 1-квартирный 3-комнатный жилой дом.	Крыльцо. План, разрезы. Узлы.	Типовой проект 181-115-32/77	Альбом I	Лист АС-21

г. Москва
Гл. инженер проекта — Гарбенко
Гл. специалист — Волкинова
Рук. группы — Кулешова
Нач. отдела — Ю.Н.
Гл. спец. — Ю.Н.
Рук. группы — Ю.Н.
Исполнил — Антипова
Проверил — Новгон
Конс. — Чередниева
Гл. спец. — Николаева
Нач. отд. — Добросо-
Н.контр. — 1:50; 1:10

План

В кирпичной разделке у пола и потолка ставятся вентиляционные решетки

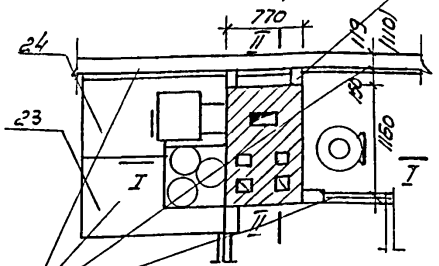

Кровельная сталь по 2 слоям асбестового картона т. 20 мм. на высоту 1 м.

Вариант плиты „П-43".

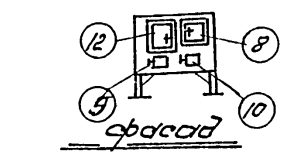

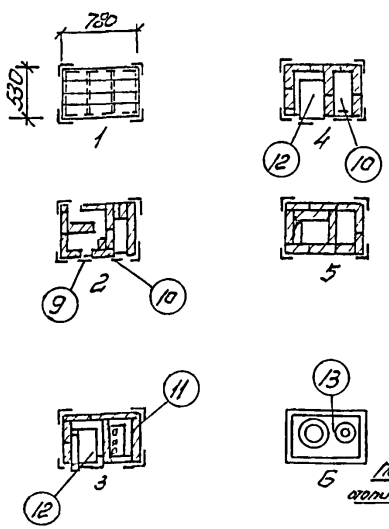

Сечение 1-1

Асбестовая крошка в глиняном растворе

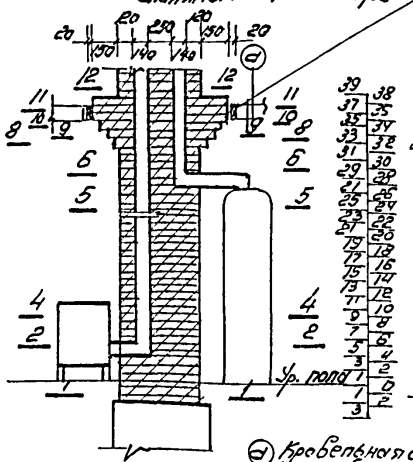

Сечение 2-2

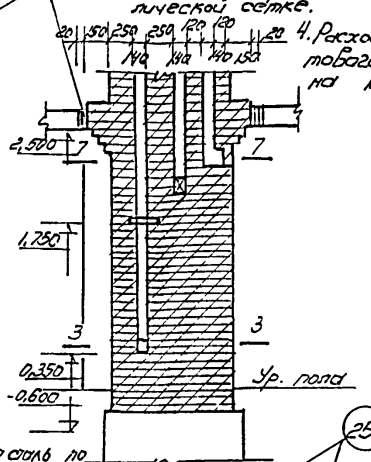

(а) Кровельная сталь по 1 слою асбестового картона т 10 мм.

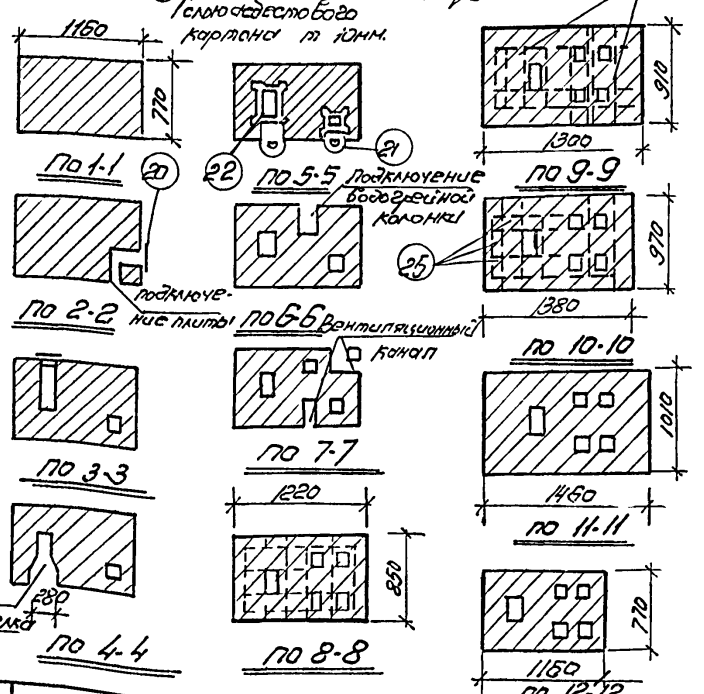

Примечания

1. При отсутствии плиты ПБ-3 разрешается замена на кухонную плиту №43, заимствованную из альбома М.В. Малышева „Отопительные печи и кухонные плиты для жилых зданий Министерства коммунального хоз-ва РСФСР выпуск 1958 г.
2. Расход кровельной стали на обивку стены - 6,2 м².
3. Патрубок водогрейной колонки обернуть 2 слоями асбестового картона и оштукатурить по металлической сетке.
4. Расход асбестового картона 12,0 м².

Спецификация на плиту П-43 в металлическом каркасе

№№ поз.	Наименование	Размеры в мм.	Ед. изм	Кол-во
1	2	3	4	5
1	Сталь угловая	3×28×784	шт	8
2	—"—	3×28×534	"	4
3	Сталь полосовая	2×40×528	"	2
4	Заклепки	ф5×20	"	30
5	Сталь кровельная б=0,5	600×780	"	2
6	—"—	934×780	"	1
7	—"—	534×600	"	1
8	Дверца топочная	210×250	"	1
9	—"— прочистная	130×130	"	1
10	—"— поддувальная	130×130	"	1
11	Колосниковая решетка	180×250	"	1
12	Духовой шкаф	260×350×400	"	1
13	Плита чугунная	520×780	"	1
14	Кирпич красный	65×120×250	"	96
15	Песок		м³	0,02
16	Глина			0,03

Спецификация на щиток.

№№ поз	Наименование	Размеры в мм.	ед. изм.	Кол-во
1	2	3	4	5
17	Кирпич красный	65×120×250	шт	1170
18	Глина		м³	0,30
19	Песок		"	0,14
20	Дверца прочистная	130×130	шт	3
21	Дымовая задвижка	130×250	"	1
22	—"—	130×130	"	1
23	Предтопочный лист	700×1300	"	1
24	—"—	700×1300	"	1
25	Сетка из арматуры ф4 с ячейкой 140×140 мм:	700×1200	"	3
26	Вентиляционная решетка	130×130	-	2

1975 г	1-этажный 1-квартирный 3-комнатный жилой дом.	Щиток. Вариант с поквартирным отоплением	Типовой проект 181-115-32/77	Альбом I	Лист АС-22

Рук. группы Спиридонов | Копировал Сверил | Моргунова | № 1:

10743-01 36

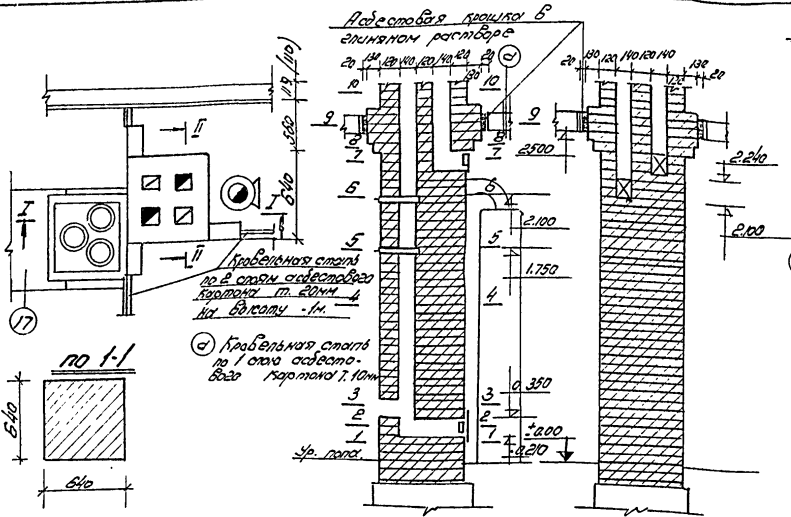

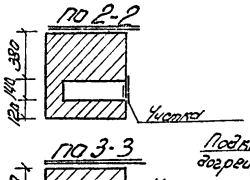

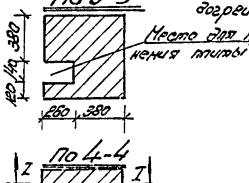

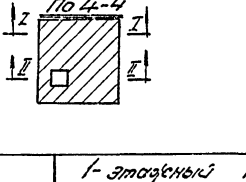

Подключение водогрейной колонки

Место для приспособления плиты к стояку

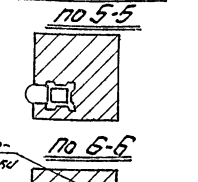

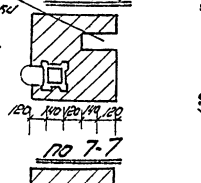

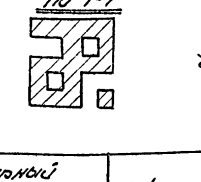

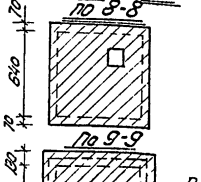

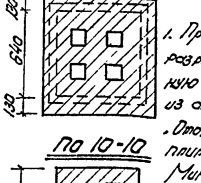

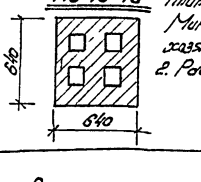

Примечания:

1. При отсутствии плиты ПБ3 разрешается замена на кухонную плиту №43, заимствованную из альбома М.В. Малышева. «Отопительные печи и кухонные плиты для жилых зданий». Министерства коммунального хозяйства РСФСР, выпуск 1958г
2. Расход бойлока 0,7 м².

Варианты плиты „П-43"

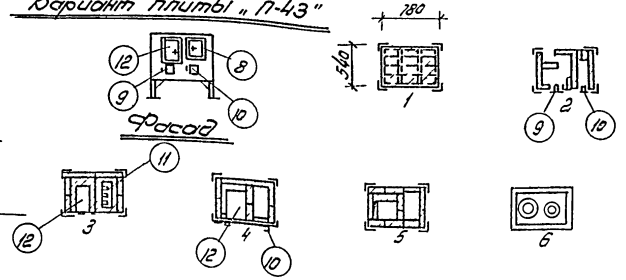

Спецификация на плиту П-43Б металлическом каркасе

№№ п/п	Наименование	Размеры в мм	ед. изм.	Кол-во
1	Сталь угловая	3×28×784	шт	8
2	—"—	3×28×534	"	4
3	—"— полосовая	2×40×528	"	2
4	Заклепки	⌀5×20	"	30
5	Сталь кровельная	600×780	"	2
6	—"—	534×780	"	1
7	—"—	534×600	"	1
8	Дверца топочная	250×210	"	1
9	—"— прочистная	130×130	"	1
10	—"— поддувальная	130×130	"	1
11	Колосниковая решетка	250×180	"	1
12	Духовой шкаф	250×350×400	"	1
13	Плита чугунная	520×780	"	1
14	Кирпич красный	250×120×65	"	65
15	Песок		м³	0,02
16	Глина		м³	0,03
17	Предтопочный лист	800×800	шт	1

Спецификация на щиток

№№ п/п.	Наименование	Размеры в мм	Ед. изм.	Кол-во
1	Кирпич красный	250×120×65	шт	630
2	Глина		м³	0,12
3	Песок		"	0,11
4	Дверца прочистная	130×130	шт	2
5	Заглушка	130×130	"	2

1975 г.	1-этажный 1-квартирный 3-комнатный жилой дом.	Щиток, Вариант с центральным отоплением	Типовой проект 181-115-32/77	Альбом I	Лист АС-23

Гл. архитектор Брусиловский
Рук. группы Брусиловский
Гл. инженер Ковалев
Нач. отдела Ковалева
Подготовил Ковалева
Проверил Морозова
Зачехл N
Инв. N подл. —
Взам. инв. N —
Подпись и дата —
Инв. N подл. —
Масштаб 1:30

14743-01 37

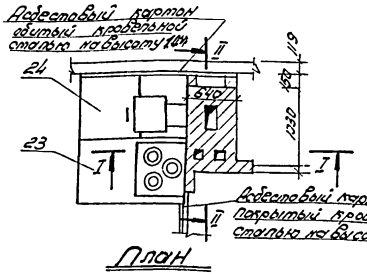

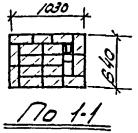

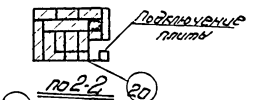

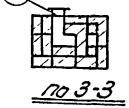

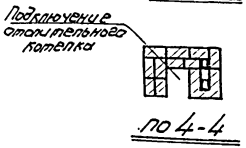

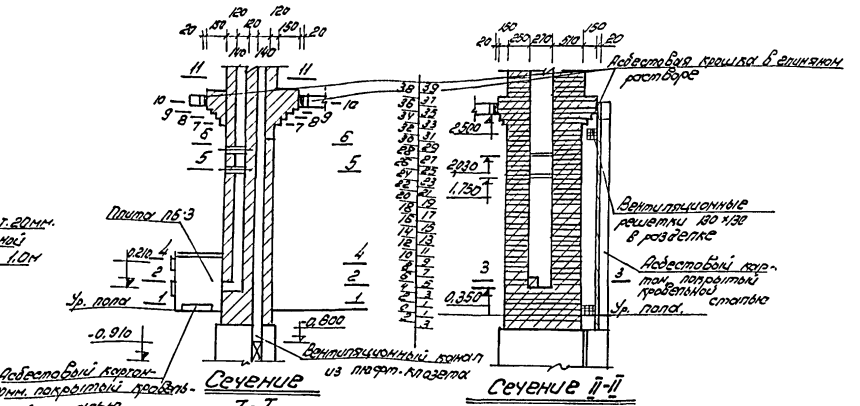

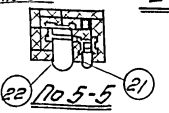

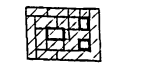

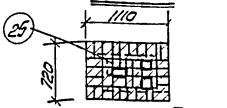

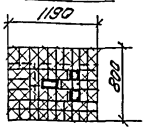

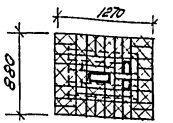

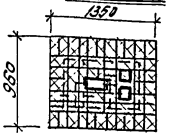

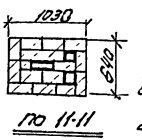

Спецификация на щиток

№№ п/п	Наименование	Размеры в мм	Ед. изм.	Кол-во
1	2	3	4	5
17	Кирпич красный	250×120×65	шт	795
18	Глина		м³	0,27
19	Песок		м³	0,13
20	Дверца прочистная	130×130	шт	2
21	Дымовая задвижка	130×130	-"-	1
22	-"- задвижка	130×250	-"-	1
23	Предтопочный лист плиты	800×1400		1
24	Предтопочный лист к котлу и колонки	500×700	-"-	2
25	Плита из жаростойкого бетона	600×800	-"-	4
26	Вентиляционные решетки	130×130	-"-	2

Примечания

1. При отсутствии кухонной плиты ПБ-3 принят вариант плиты №3 заимствованный из альбома М.В. Малышева: отопительные печи и кухонные плиты для сельских зданий. Министерства коммунального хозяйства РСФСР 1958г.
2. Расход асбестового картона 12,0м².
3. Расход стали кровельной на обивку стен 6,2м².

1975г.	1 этажный 1 квартирный 3-комнатный жилой дом.	Щиток. Вариант с поквартирным отоплением и плита-клозетом	Типовой проект 181-115-32/77	Альбом I	Лист АС-24.

г. Молодой

Зачал
Инв. №
Гражданпроект Студентов
Калининград Молодежная 8/
Гл. специал. Гражданпроект Студентов
Рук. группы Студентов

14743-01 38

Фрагмент плана фундаментов

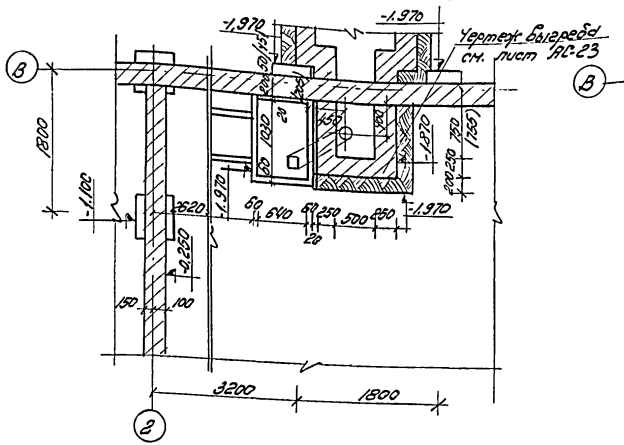

Фрагмент цокольного перекрытия

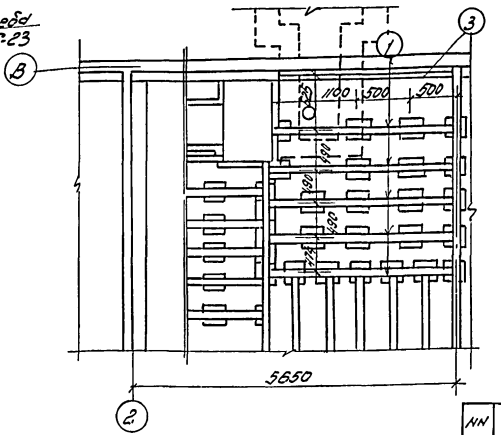

Фрагмент раскладки досок пола

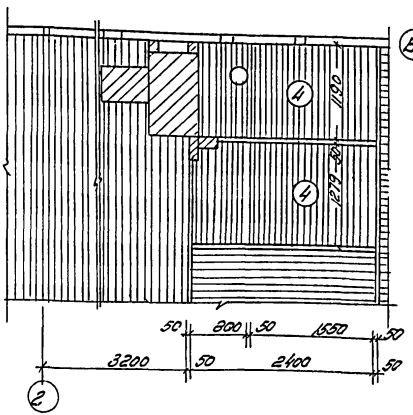

Фрагмент монтажного плана

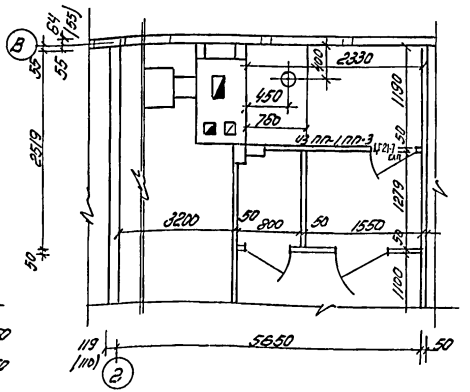

Спецификация

№№ п/п	Марка	Наименование	ед. изм.	Кол.	Размеры		
					Г.	ш.	дл.
1	59-23	Лаги	шт	5	50	100	2300
2	ИЗ 2121	Подкладки под лаги	-"-	15	25	150	200
3	ИЗ 512-24	Балки под доски пола.	шт	1	50	150	2330
4	П39-25	Доски пола	шт	19	28	94	2500
5	Г25П	Плинтус тип 3	пм	14,7	22	54	—
6	П39-12	Доски на ступ в сопуле	шт	13	28	94	1200
8	ПП-3	Панель перегородки	шт	1	50	510	2500
9	ДГ21-7сПП	Дверной блок глух.	-"-	1	74	670	2071
10	ПП-1	Панель перегородки	шт	1	50	310	2500
11	Н 22П	Раскладка	пм	12,7	24	24	-
13	54п	Стойки с обвязки на ступачак	пм	12	50	50	—
	ПП-7	Панель перегородки	шт	1	50	670	429

Заказ N — N - 1:50
Нач. — Ал. — В. шиф. —
Рядовой Уколов
Сергей Никаева
Контролер Морячкова
ГИП Ковалев
Гл. спец. Ерасимова
Рук. группы Сидоренков
г. Москва

1975г.	1-этажный 1-квартирный 3-комнатный жилой дом	Фрагменты планов / Вариант с люфт-клозетом /	Типовой проект 181-115-32/77	Альбом I / Лист АС-25

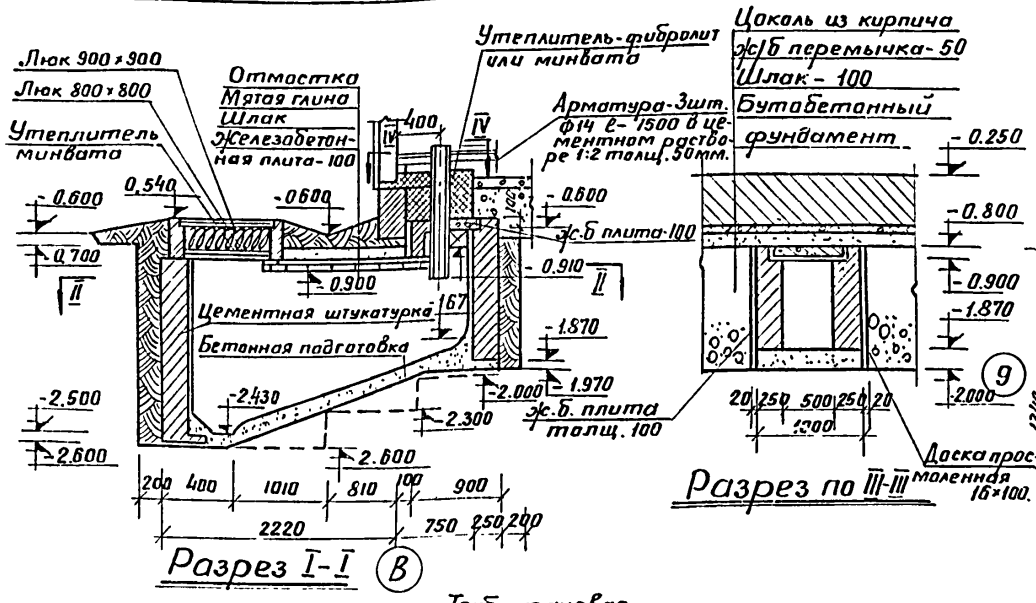

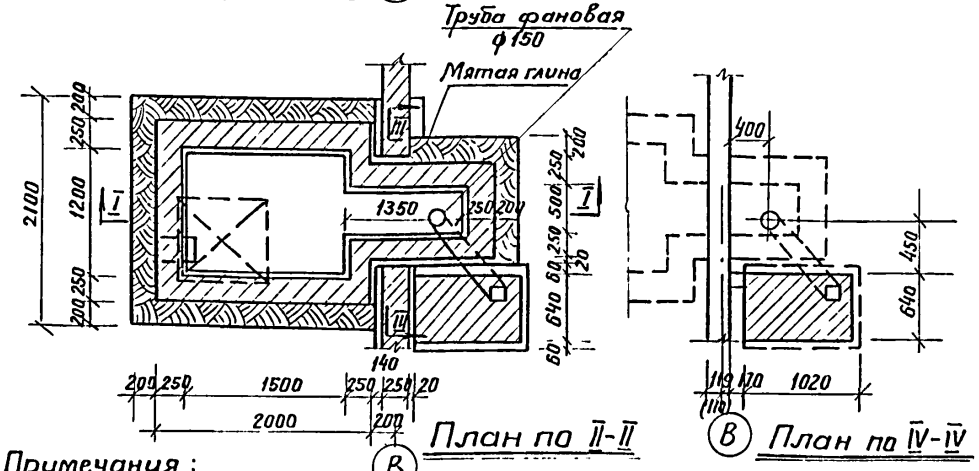

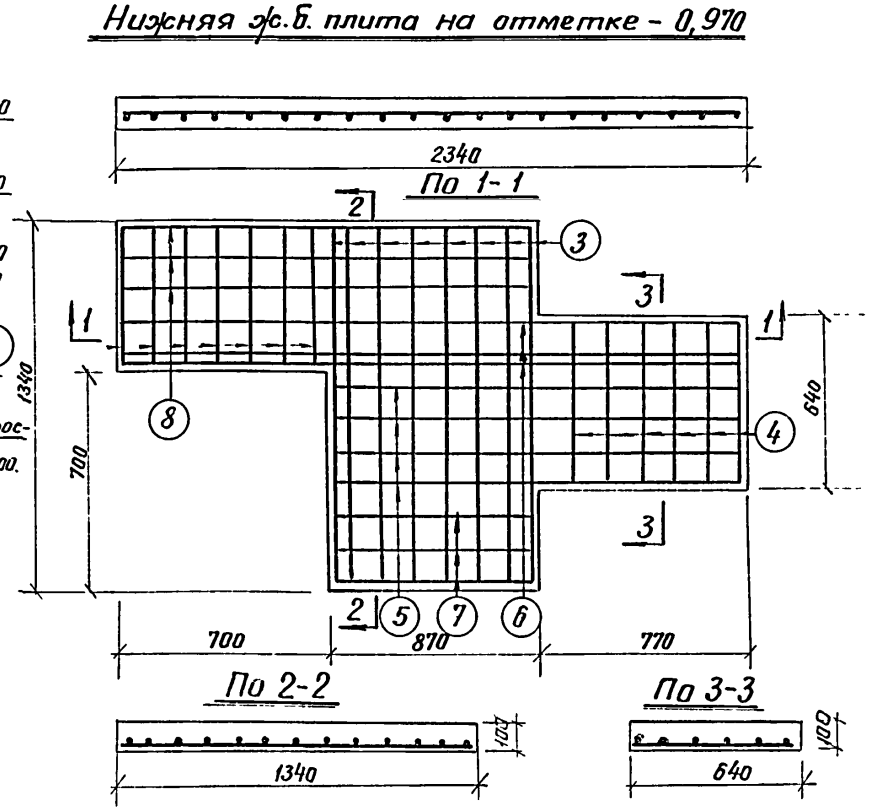

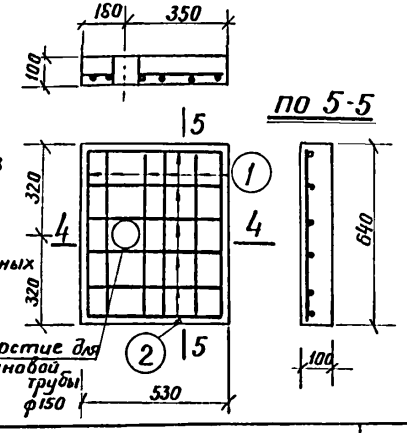

Примечания:

1. Кладку стен выгреба производить из красного кирпича, хорошо обожженного, на цементном растворе 1:3 в пустошовку (глубиной в 15-20мм изнутри) для лучшей связи с гидроизоляционной штукатуркой.
2. Гидроизоляционную штукатурку изнутри делать жирным цементным раствором 1:2.
3. Крышки люков изготовляются на месте из 2 слоев досок 16×100мм-17.0п.м 25×100мм - 13,6п.м.
4. Фановые трубы монтируются из чугунных, стальных, керамических, асбестоцементных или бетонных труб d=150мм Трубы в перекрытии гидроизолируются рубероидом на клебемассе.
5. Железобетонные плиты толщиной 100мм изготовляются из рабочей арматуры d=14мм по Устержней на 1погонный метр плиты и 6мм распределительной арматуры и бетона марки „150" на цементе марки „200." Расход бетона на верхнюю и нижнюю плиту - 0,24м³. состав бетона по объему: цемент, песок, щебень 1:1,4:2,7 т.е. цемента - 100кг, песка - 0,07м³. щебня - 0,17м³, воды - 47 листов. Утеплитель - минвата - 0,15м³.

Спецификация арматуры.

N поз.	Наименование	Диаметр арм. в мм	Длина в мм	Кол-во шт.	Вес в кг
1	Верхняя ж.б плита	6	610	6	0,81
2		6	500	6	0,67
3	Нижняя ж.б. плита	14	1310	8	12,68
4		6	610	6	0,84
5		6	1640	3	1,02
6		6	2310	3	1,53
7		6	840	3	0,56
8		6	1540	3	1,03
9		14	510	7	4,32

1975г.	1-этажный 1-квартирный 3-комнатный жилой дом.	Выгреб. Железобетонные плиты.	Типовой проект 181-115-32/77	Альбом I	Лист АС-26

Заказ № 693 М-1:50
Моспан Тугачева
Проверил сверил Копировал
Герасимова Сприданов
Гл. специалист Рук. группы
г. Москва

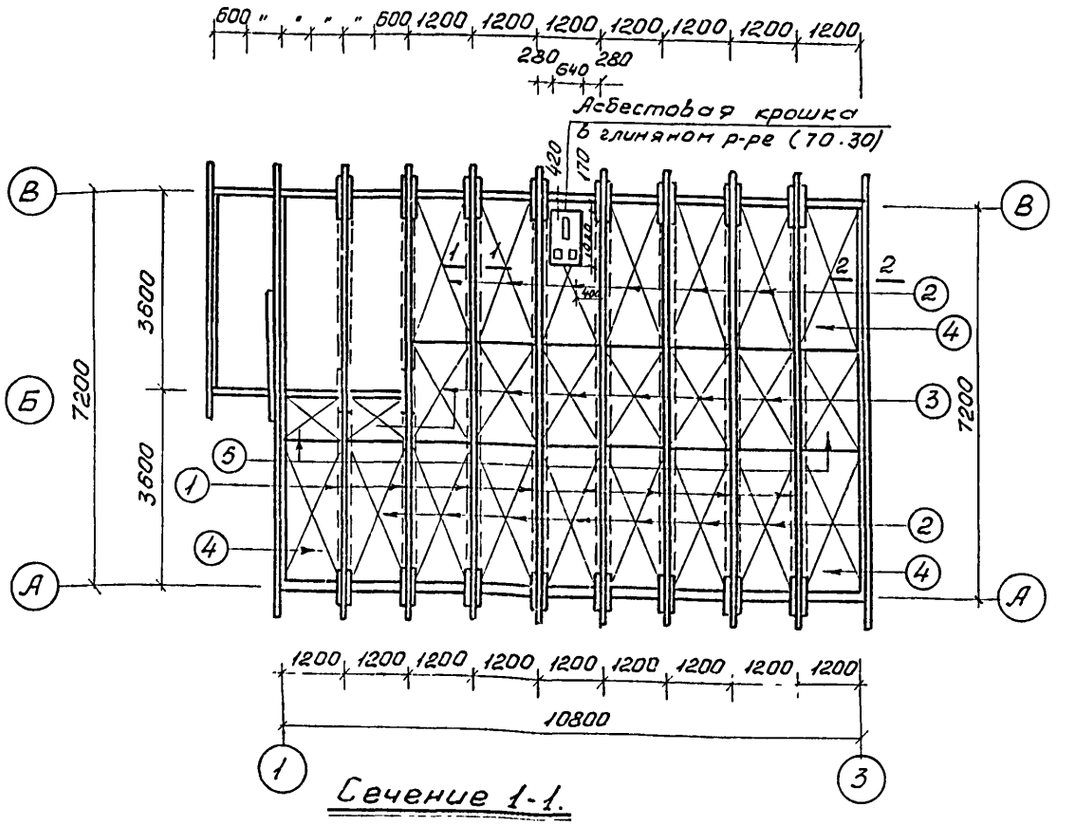

Сечение 1-1.

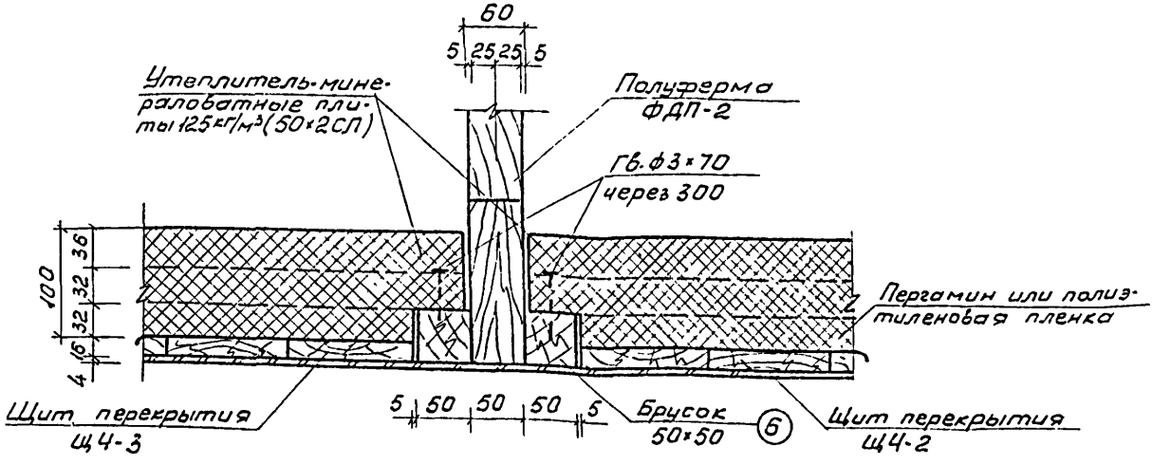

Сечение 2-2

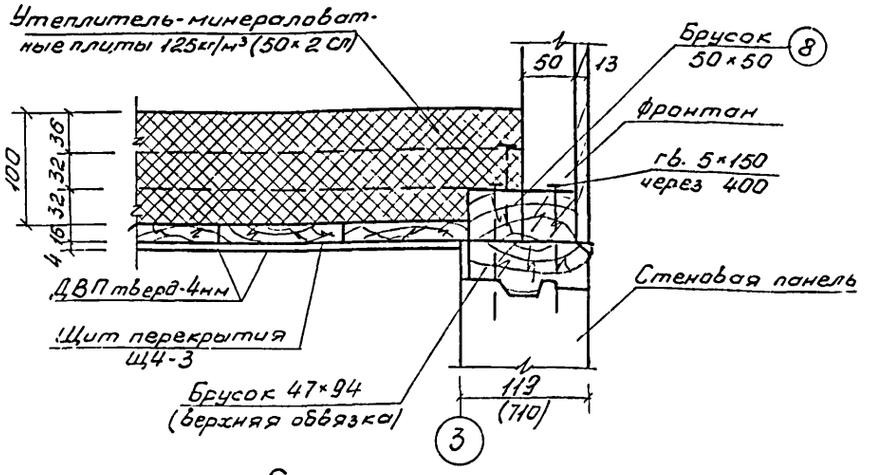

Спецификация.

NN поз.	Марка	Наименование	Размеры в мм т	ш	дл	Ед. изм.	Кол-во	Примеч.
1	ФДП-2	Полуферма в комплекте с верхней и нижней накладкой				комп.	16	см. лист АС-15
2	Щ4-2	Щит перекрытия	80	1140	2600	"	13	
3	Щ4-1	——— " ———	80	1140	2100	"	7	
4	Щ4-4	——— " ———	80	1240	2600	"	3	
5	Щ4-3	——— " ———	80	1240	2100	"	2	
6	54П	Брусок	50	50	—	п.м.	75.0	
7	ГОСТ 4028-63	Гвозди	ф3.9	—	70	шт / кг	280 / 101	
8	—"—	——— " ———	ф5.0	—	150	шт / кг	БУ / 1.43	

г. Москва

1975г	1этажный 1-квартирный 3-комнатный жилой дом	План ферм. Вариант со щитами перекрытия.	Типовой проект 181-115-32/77	Альбом I	Лист АС-27

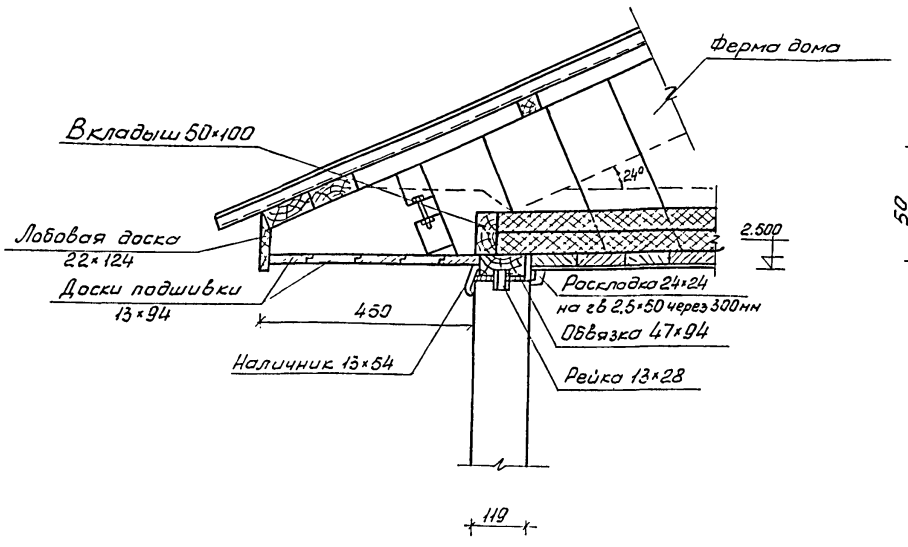

Обвязка.

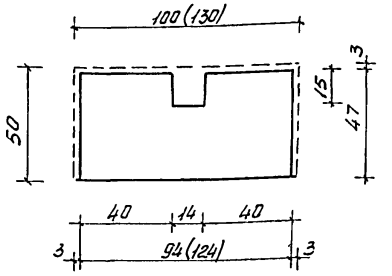

Рейка.

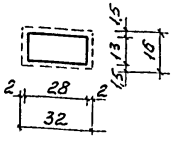

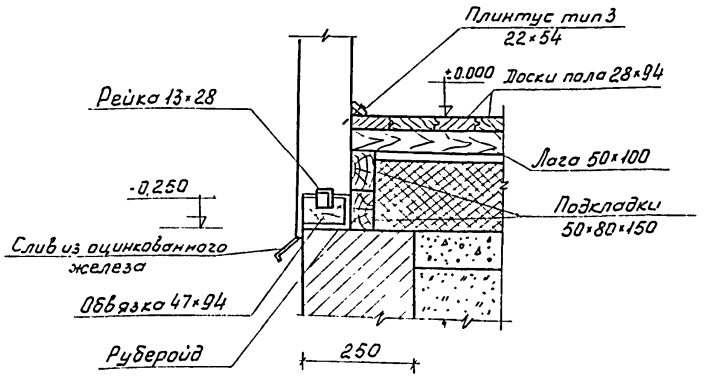

Примечание.

При варианте крепления стеновых панелей к обвязкам рейками изменяется профиль обвязок и добавляется рейка 13×28 - 110 п.м. При этом расход п/м на дом увеличивается на 0.056 м³.

1975г	1-этажный 1-квартирный 3 комнатный жилой дом	Вариант крепления стеновых панелей.	Типовой проект 181-115-32/77	Альбом I	Лист АС-28

г. Москва

Гл. специал. Рук. группы | Серпинова | Спиридонова | Сверил | Антипова | Копировал | Трофименко | Заказ | М 1:10; 1:2

Водоснабжение и канализация

Проект водоснабжения и канализации составлен в соответствии с нормами СНиП II-Г. 1-70; СНиП II-Г 4-70; СНиП II-Г. 8-62

В проекте предусматривается обеспечение водой от поселковой водопроводной сети, а горячее водоснабжение от водогрейной колонки на твердом топливе, установленной в ванне. Сброс стоков производится в канализационную сеть.

Таблица основных показателей

Наименование	Ед. изм.	Кол.
Норма водопотребления	л	150
Расчетный расход воды	л/сек	0.34
Необходимый напор на вводе	м	10.0
Расход воды на подпитку водогрейных котлов	$м^3$/сут	0.002

Водопровод

Внутренняя сеть водопровода проектируется из стальных водогазопроводных оцинкованных труб d=25-15 мм. На трубопроводах устанавливается запорная и водоразборная арматура.
Ввод водопровода проектируется из стальных водогазопроводных оцинкованных труб d=25 мм.

Канализация

Норма водоотведения принимается равной норме водопотребления. Внутренние сети канализации укладываются из чугунных канализационных труб d=100-50 мм.

Канализационные стояки выводятся выше кровли на 0.7 м

Перечень листов марки ВК

NN п.п	Марка лист	Наименование
1	ВК-1	Пояснительная записка.
2	ВК-2	План сетей водопровода, горячего водоснабжения и канализации. Схемы водопровода горячего водоснабжения и канализац.
3	ВК-3	Спецификация

1975 г.	1-этажный 1-квартирный 3-комнатный жилой дом	Пояснительная записка.	Типовой проект 181-115-32/77	Альбом I	Лист ВК-1

ГИПРОЛЕСПРОМ г. Москва

Нач. отдела Ковицкий; Гл. специал. Кузман; Рук. группы Меерсон; Копировал Милешкина; № заказ №

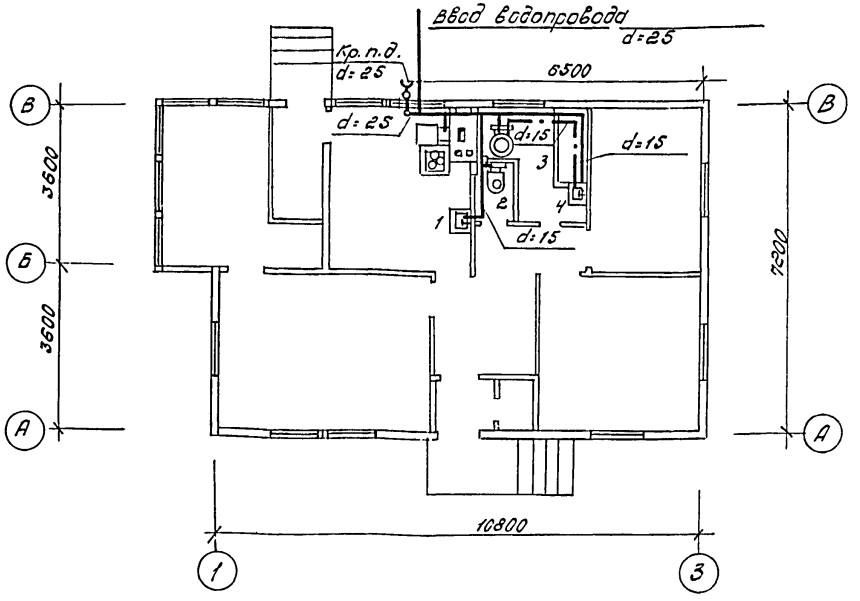

План

М 1:100

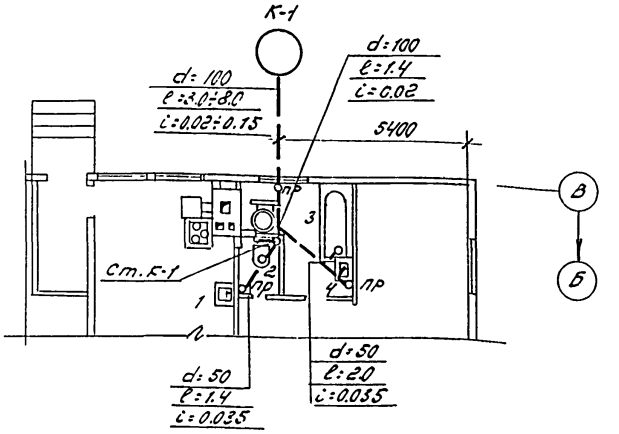

Элемент плана

М 1:100

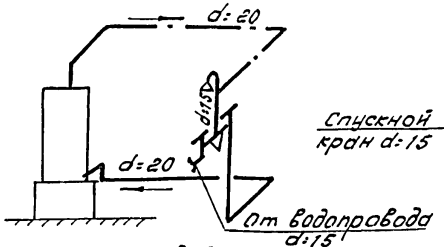

Схема горячего водоснабжения от водогрейной колонки б/м

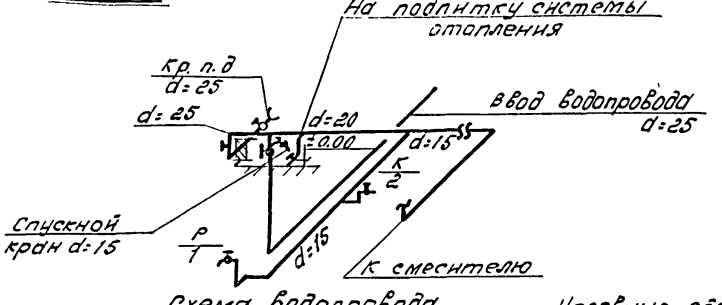

Схема водопровода

М 1:50

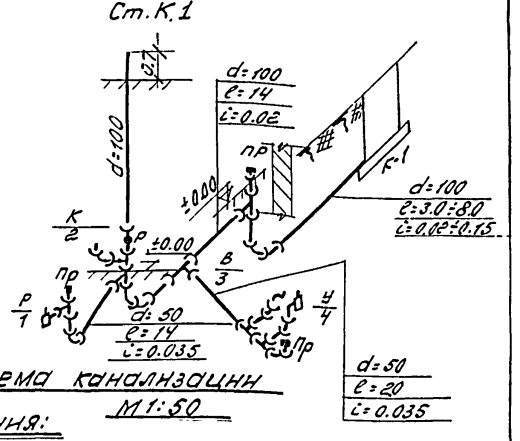

Схема канализации

М 1:50

Условные обозначения:

- Водопровод хоз.-питьевой
- Трубопровод горячего водоснабжения
- Канализация хоз.-фекальная
- Ст.к. Стояк канализационный
- пр Прочистка канализационная
- кр. п.д. d=25 Кран поливочный дворовый

1975г.	1этажный 1-квартирный 3 комнатный жилой дом	План сетей водопровода, горячего водоснабжения и канализации. Схемы водопровода, горячего водоснабжения и канализации.	Типовой проект 181-115-32/77	Альбом I	Лист ВК-2

14743-01 ОП

Гип. Фрунзе Шегрсон | Нач. отд. Шульев | Конструкт. Баранчук | Н. контр. Милешкина | Согласов. Кольцов | № | М 1:100; 1:50

Спецификация

NN пп	ГОСТ	Наименование	Ед. изм.	Кол.	Вес в кг ед.	Вес в кг общ.	Прим.
1	2	3	4	5	6	7	8
		Водопровод					
1	3262-62	Трубы стальные водогазопроводные оцинкован. d=25	п.м	9.0	1.34	12.1	
2	—"—	То же d=20	—"—	8.0	1.03	8.2	
3	—"—	То же d=15	—"—	7.0	0.71	4.9	
4	18161-72	Вентили запорные муфтовые d=25	шт	3	1.4	4.2	15кч18р
5	—"—	То же d=15	—"—	3	0.7	2.1	—"—
6	20275-74	Краны водоразборные d=15	—"—	1	0.2	0.2	
7	18698-73	Рукава резино-тканевые напорные d=25	п.м	30.0	—	—	
8							
		Канализация					
1	6942.3-69	Трубы чугунные канализационные d=100	п.м	14.0	14.1	197.4	
2	—"—	То же d=50	—"—	5.0	5.4	32.0	
3	6942.8-69	Отводы чугунные канализационные d=100	шт.	3	4.5	12.9	
4	—"—	То же d=50	—"—	3	1.7	5.1	
5	6942.17-69	Тройники чугунные канализационные прямые d=100×100	—"—	3	6.8	20.4	
6	6942.23-69	Тройники чугунные канализационные косые d=100×50	—"—	2	6	12.0	
7	6942.23-69	То же d=50×50	шт	1	3.1	3.1	
8	6942.30-69	Ревизии чугунные канализационные d=100	—"—	1	8.7	8.7	
		Санитарно-техническое оборудование					
1	11807-66	Умывальники с бутылочными сифонами пластмассовыми	комп	1	—	—	
2	8631-57	Раковины стальные эмалированные с косыми сифонами-ревизиями	"	1	—	—	
3	14355-69	Унитазы фаянсовые	"	1	—	—	
4	1154-73	Ванны чугунные эмалированные	"	1	—	—	
5	8870-74	Колонка водогрейная со смесителем, отнесенным от ванны	шт	1	—	—	

Инв. № подл. | Подп. и дата | Взам. инв. № | Инв. № дубл. | Подп. и дата

Гл. специал. Ветман
Рук. группы Херсон

Типовой проект 181-115-32/77 I Альбом Москва

1975 г	1-этажный 1-квартирный 3-комнатный жилой дом	Спецификация	Типовой проект 181-115-32/77	Альбом I	Лист ВК-3

Отопление

Проект разработан для строительства в районе с расчетной наружной температурой воздуха -30°

I. Вариант - внешний источник теплоснабжения

Источником теплоснабжения принята поселковая котельная.

Теплоносителем для системы отопления принята вода с параметрами 95-70°.

Схема отопления принята 2х трубная с верхней разводкой с насосной циркуляцией. Подающая магистраль прокладывается по чердаку, обратная над полом и частично в подпольном канале.

В качестве нагревательных приборов приняты радиаторы М-140-АО. Трубопроводы прокладываемые по чердаку, главный стояк и трубопроводы узла управления изолируются минераловатными скорлупами δ=40мм, офактуренными лакостеклотканью.

II Вариант - поквартирное отопление.

Запроектировано от малометражного чугунного секционного котла КЧММ-2 $F=1.17\ м^2$

Теплоносителем системы отопления принята вода с параметрами 95-70°.

Схема отопления запроектирована с верхней разводкой с естественной циркуляцией.

Подающий трубопровод прокладывается под потолком, обратный над полом и частично в подпольном канале.

Удаление воздуха осуществляется через расширительный бак.

Монтаж системы отопления производить в соответствии со СНиП III-Г 1.62.

III Вариант - местный источник теплоснабжения от котла ВНИИСТО (при отсутствии сети водопровода и канализации).

Наполнение и опорожнение системы принято с помощью ручного насоса.

Вентиляция

Вентиляция в помещении кухни, ванной и санузла запроектирована естественная. Вытяжную вентиляцию жилых комнат предусматривает через помещения кухни, ванной и санузла

Основные показатели к проекту

NN п.п	Наименование	Един измерен.	Количество единиц
1	Коэффициент теплопередачи наружных стен	ккал / м²час. гр.	0.6
2	Коэффициент теплопередачи покрытия	—„—	0.45
3	Коэффициент теплопередачи окон	—„—	2.5
4	Расход тепла на отопление	ккал / час	8250

Перечень листов марки ОВ

NN п.п.	Марка листа	Наименование чертежа	Примеч.
1	ОВ-1	Заглавный лист	
2	ОВ-2	Отопление и вентиляция. План. /Внешний источник теплоснабжения/	
3	ОВ-3	Схема отопления. Спецификация /Внешний источник теплоснабжения/	
4	ОВ-4	Отопление и вентиляция. План /Поквартирное отопление/	
5	ОВ-5	Отопление. Схема. Спецификация. /Поквартирное отопление/	
6	ОВ-6	Воздухосборник типа ВС2-00-00 Общий вид и детали	

Привязан к г. Москва

Гл. инженер проекта Гренадер

Гл. специалист Кулагина

Копировал Митрюхина

Альбом Х

Заказ №

1975г.	1-этажный 1-квартирный 3-комнатный жилой дом	Заглавный лист.	Типовой проект 181-115-32/77	Альбом I	Лист ОВ-1

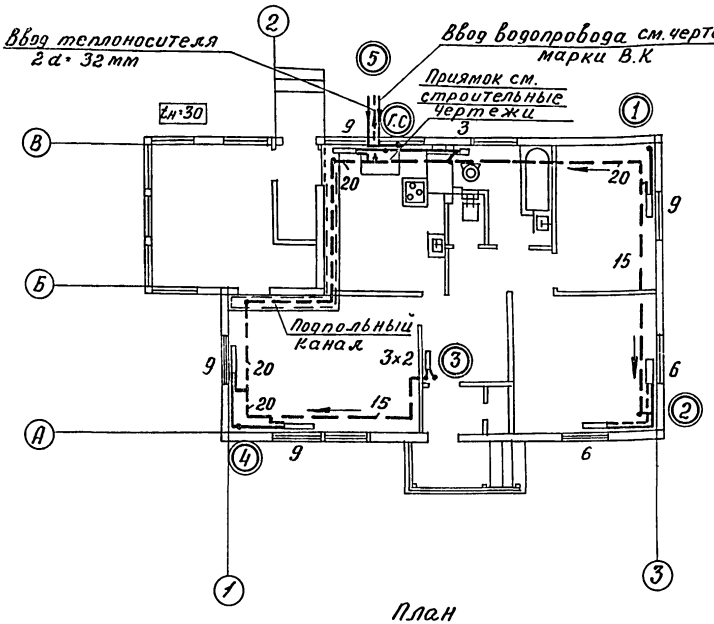

План

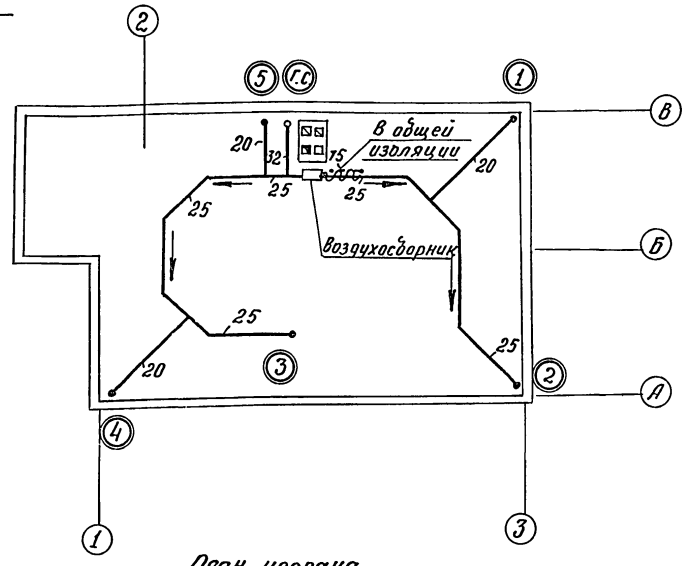

План чердака

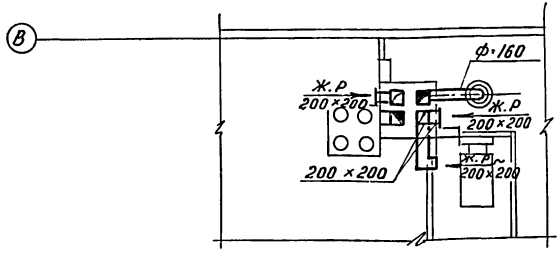

Выкопировка из плана
М 1:50

Условные обозначения

- Подающий трубопровод
- Обратный трубопровод
- Радиаторы М-140АО в плане и в схеме
- i=0.003 Уклон трубопроводов
- 200×200 Кран двойной регулировки.
- Шлакобетонный короб разм. 200×200
- Ж.Р. 200×200 Жалюзийная решетка
- В общей изоляции
- Г.С Главный стояк
- 4 Номер отопительного стояка

Таблица радиаторов

Кол-во секций в приборе	Кол-во приборов при tн=-40°
3	3
6	2
9	4
Итого: 57 секций	

Гл. инж. пр.	Рудаков	Проектир.	Баранюк	Архив	
Нач. отдела	Новицкий	Конструир.	Першина	№	
Гл. специал.	Кренгауз	Согласовано	Меерсон	Заказ	
Рук. группы	Баранюк	Копировал	Милешкина	№	М 1:100

ГИПРОЛЕСПРОМ
г. Москва

1975 г.	1-этажный 1-квартирный 3-комнатный жилой дом	Отопление. Вентиляция. План. (Внешний источник теплоснабжения).	Типовой проект 181-115-32/77	Альбом I	Лист ОВ-2

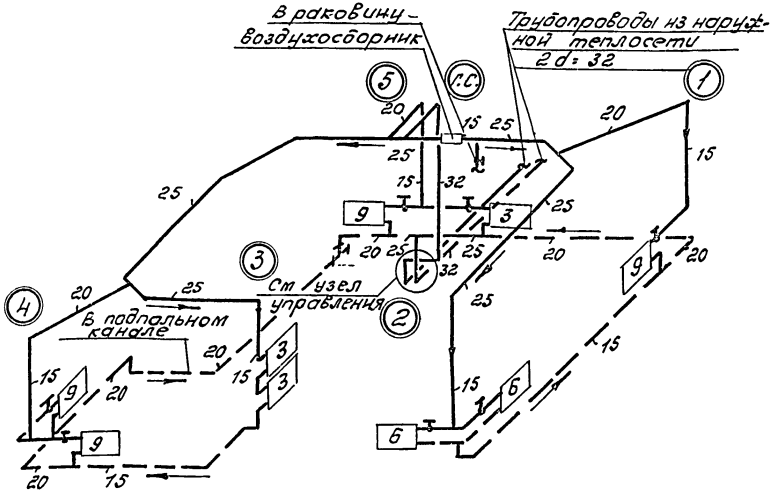

Схема узла управления

Спецификация

№ п/п	ГОСТ	Наименование	Ед. изм.	К-во	Вес ед.	Вес общ.	Прим.
		Отопление					
1	3262-62	Трубы водогазопроводные d=15	п.м.	52/15	1.28	66.5	
2	—"—	То же d=20	п.м.	36/6	1.66	60.0	
3	—"—	То же d=25	п.м.	33/33	2.39	82.0	
4	—"—	То же d=32	п.м.	15/15	3.09	46.4	
5	9690-75	Радиаторы М-140 АО	экм	20	22.45	450	
6	КДР	Кран двойной регулировки d=15	шт	7	0.28	19.6	
7	8948-59	Тройник с пробкой d=15	шт	1	—	—	
8		Воздухосборник d=159×4.5; ℓ=355	шт.	1	7.0	7.0	см. лист ОВ-5
9		Грязевик d=159×4.5; dy=32	шт.	1	12.6	12.6	Альбом ТС-05-01
10	15к418бр	Вентиль запорный муфтовый d=32	шт.	3	1.7	5.1	
11	15к418бр	Вентиль запорный муфтовый d=20	шт	1	1.1	1.1	
12	11666К	Кран пробковый проходной сальниковый d=15	шт.	1	0.4	0.4	
13	8625-69	Манометр ОБМ1-100РО-10 кгс/см² с трехходовым краном	шт.	2	—	—	
14	2823-73	Термометр тип „А" ВЗР-0÷100	шт.	2	—	—	
15	15к418бр	Вентиль запорный муфтовый d=15	шт.	2	0.7	1.4	
		Вентиляция					
16		Жалюзийная решетка регулирующая 200×200	шт	3	0.59	1.77	1.494-10
17	19904-74	Воздуховод из листовой стали δ=0.55 d=160; ℓ=1.5м	м²	0.75	4.5	3.34	
18		Шлакобетонный короб разм. 200×200 ℓ=3.0м	м²	2.4	—	—	2-190-1/12 в.2

Примечания:
1. В спецификации число изолируемых труб указано в знаменателе.
2. Все неуказанные диаметры трубопровода равны 15 мм.

ГИПРОДЕВСПРОМ г. Москва

Гл. инж. арх. отд. Ачкасов
Гл. специал. Хренкалз
Рук. группы Баронюк

Проектир. Баронюк, Пермякина
Конструктив. Пермякина
Копировал Мишечкина

Инв. № подл. | Подпись и дата | Взам. инв. №

Архивный № 1-110-1 Заказ № 1-1000 М 1:100

1975г	1-этажный 1-квартирный 3-комнатный экспой дом	Схема отопления. Спецификация. / Внешний источник теплоснабжения/.	Типовой проект 181-115-32/77	Альбом I	Лист ОВ-3

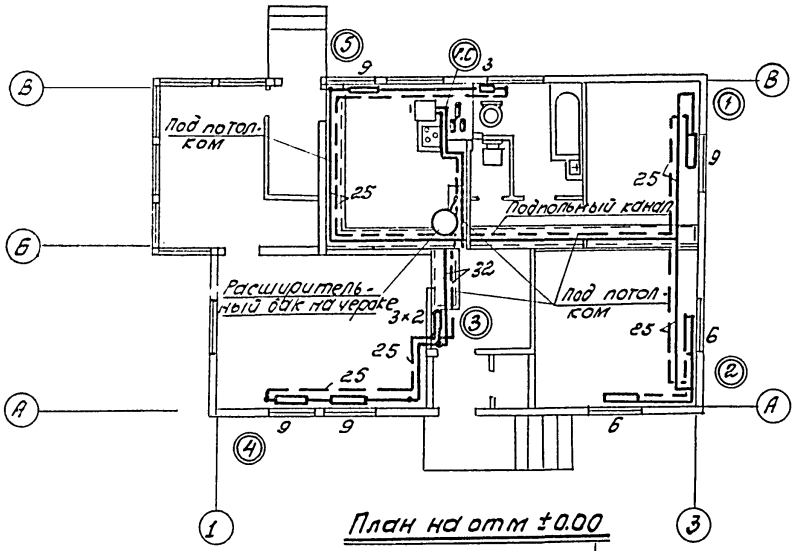

План на отм ±0.00

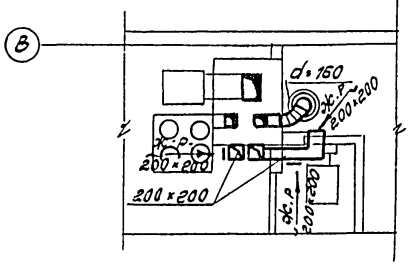

Выкопировка из плана

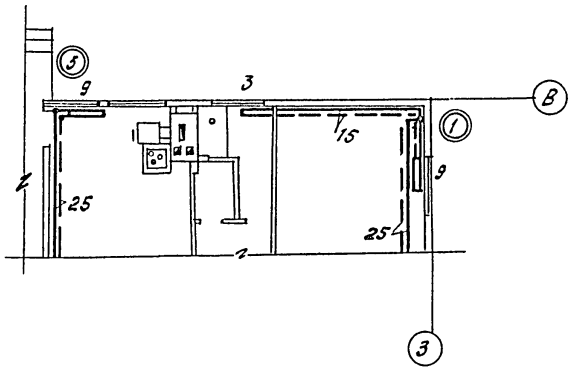

Выкопировка из плана при варианте люфт-клозет

Таблица радиаторов

Кол-во секций в приборе	Кол-во приборов при $t_н$=-40
3	3
6	2
9	4
Итого: 57 секций	

1975г	1-этажный 1-квартирный 3-комнатный жилой дом	Отопление. Вентиляция. План. /Поквартирное отопление/	Типовой проект 181-115-32/77	Альбом I	Лист ОВ-4

г. Москва | Рук. группы | Баранюк | Копировал | Милешкина | № | м 1:100

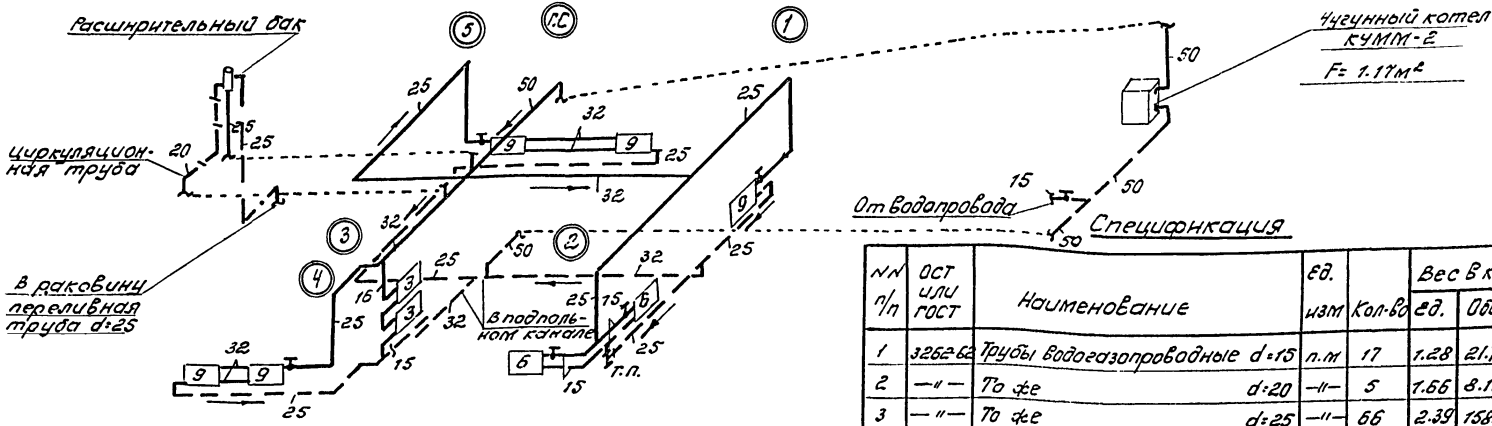

Схема отопления

Условные обозначения

- Подающий трубопровод.
- Обратный трубопровод
- Радиаторы М-140АО в плане и в схеме
- Кран двойной регулировки
- Переходная муфта
- i=0.01 Уклон трубопроводов
- (1) Строительная ось
- (ГС) Главный стояк
- (5) Номер отопительного стояка

Спецификация

NN п/п	ОСТ или ГОСТ	Наименование	Ед. изм	Кол-во	Вес в кг: ед.	Вес в кг: общ	Прим.
1	32622	Трубы водогазопроводные d=15	п.м	17	1.28	21.7	
2	—"—	То же d=20	—"—	5	1.66	8.13	
3	—"—	То же d=25	—"—	66	2.39	158.0	
4	—"—	То же d=32	—"—	31	3.09	95.0	
5	—"—	То же d=50	—"—	14	4.88	68.5	
6	КДР	Кран двойной регул. d=15	шт	2	0.39	0.78	
7	—"—	То же d=20	—"—	3	0.52	1.56	
8	8690-58	Радиаторы М-140АО 57секц	эк-т	20.0	22.45	450	
9	15К418бр	Вентиль запорный муфтовый d=20	шт.	2			
10	—"—	То же d=15	—"—	1	0.7	0.7	
11		Чугунный котел КУММ-2 F=1.17м² с расширительным баком	компл.	1	172	172	ТУ21 РСФСР -534-72
12		Изоляция расширительного бака минераловатными скорлупами δ=40 офактуренными лакостеклотканью	м²	0.5	—	—	2.400-4 в.3
13		Изоляция трубопроводов цилиндрами минераловатными δ=40мм; d=32 офактуренными лакостеклотканью	п.м.	8	—	—	2.400-4 в.1
14		То же d=25	—"—	8	—	—	"
15	4683-65	Ручной насос БКФ-2	шт	1	25	25	При вар. люфт-клозета
16		Металлические жалюзийные решетки 200×200	шт.	3	0.59	1.77	т.494-10
17		Канал шлакобетонный 200×200	п.м.	2.4.	—	—	2.190 1/72 в.2
18	19904-74	Воздуховод из лист. оцинкован ст. d=160; ℓ=1.5м δ=0.55	м²	0.75	4.45	3.34	

ГИПРОГРАЖДАНСПРОМ г. Москва

1975г	1-этажный 1-квартирный 3-комнатный жилой дом	Отопление. Схема. Спецификация. /Поквартирное отопление/	Типовой проект 181-115-32/77	Альбом I	Лист ОВ-5	

Инв. № подл. | Подпись и дата | Взам. инв. № | Инв. № дубл. | Подпись и дата

Гл. инженер проекта Кондауров
Гл. специалист Хейфиц
Рук. группы Баранюк
Нач. отдела Новицкий
Конструктор Шилейкина
Проверил Ершина
Н. контр. Ершина
Масштаб
Заказ №
№ 1:100

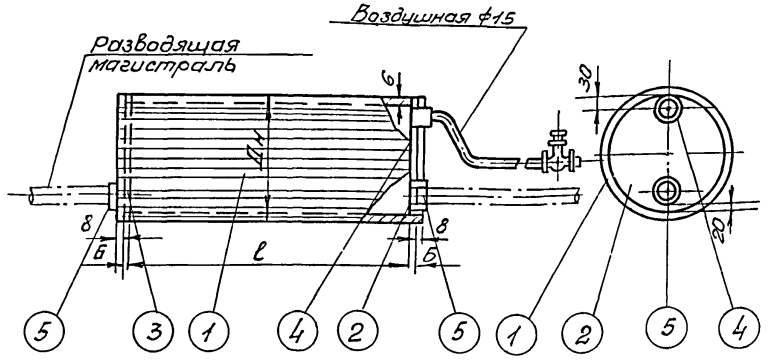

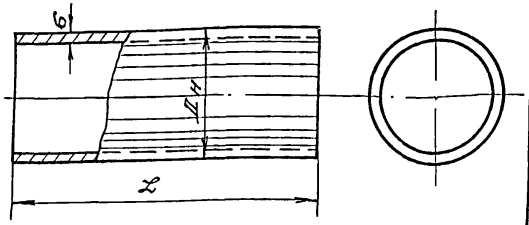

Ду	Дн×δ	L	Вес в кг
150	159×4,5	355	6,1
200	219×6	476	15,0
250	273×7	690	31,7

Обозначение детали	Сортамент	Материал	Вес в кг	
ВС2-00-01	Труба бесшовная	ГОСТ 10704-63	см. таблицу	Корпус

▽3 Остальное

Таблица размеров			
Ду	150	200	250
Дн×δ	159×4,5	219×6	273×7
l	325	440	650
Б	7	10	12
Общ. вес в кг	7,9	19,9	40,9

Спецификация

NN п.п.	Обозначение детали	Наименование			Размер	кол-во	Вес в кг 1 шт.	Вес в кг общ.	№ листа	Примечание
1	ВС2-00-01	Корпус	Ст.10	Труба бесшовн.		1	—	—	3	
2	ВС2-00-02	Дно	Ст.3	Ст. листов		1	—	—	3	
3	ВС2-00-03	Дно	Ст.3	Ст. листов		1	—	—	3	
4	ГОСТ 8954-59	Муфта воздушной трубы ф15	Ст.2		l=35	1	0,066	0,066		
5	—"—	Муфта разводящей магистрали	Ст.2			1				Муфту разрезать на 2 части.

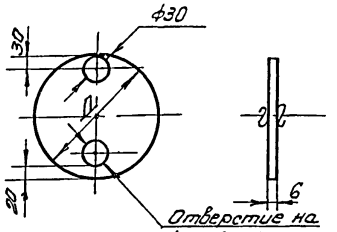

Ду	Д	Б	Вес в кг
150	149	7	0,9
200	206	10	2,46
250	258	12	4,53

Обозначение детали	Сортамент	Материал	Вес в кг	
ВС2.00-02	Ст. лист Бсм. таблицу	Ст.3	см. таблицу	Дно

▽3 Остальное

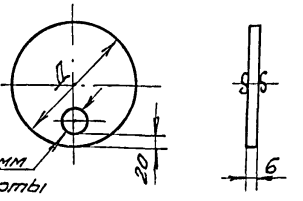

Ду	Д	Б	Вес в кг
150	149	7	0,9
200	206	10	2,46
250	258	12	4,6

Обозначение детали	Сортамент	Материал	Вес в кг	
ВС2-00-03	Ст. лист Б по таблице	Ст.3	см. таблицу	Дно

Примечание.

1. Дно приваривается к корпусу сплошным швом.
2. Воздухосборники подлежат гидравлическому испытанию на давление P = 8 ати.

1975 г	1этажный 1-квартирный 3-комнатный жилой дом.	Воздухосборник. Общий вид и детали.	Типовой проект 181-115-32/77	Альбом I	Лист ОВ-6

1 инв. № подл. | Подпись и дата | Взам. инв. №

г. Москва

Гл. специал. Кравченко | Рук. группы Баранник

Нач. отд. техн. Новицкий | Гл. инженер проекта Дашаун | Нач. сектора Сорокина | Проверил Бубнило | Копировал Кашина | Н. контр. Дашаун | Заказ № | Инв. № | Масштаб 1:100

План

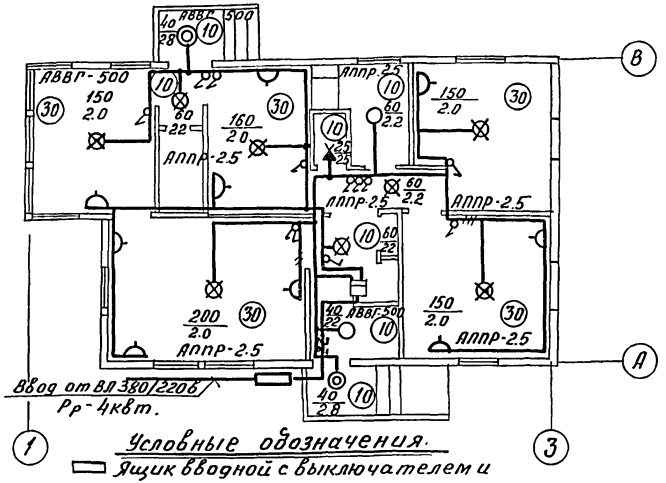

Условные обозначения.

- Ящик вводной с выключателем и предохранителями.
- Счетчик активной энергии
- Светильник потолочный уплотненный
- То же, настенный
- Патрон подвесной, пластмассовый
- Патрон стенной наклонный
- Переключатель двухклавишный в норм. исп.
- Выключатель однополюсн. в норм. исполн.
- То же в герметическом исполнении
- Розетка штепсельная двухполюсная
- Линия сети рабочего освещения
- (30) Нормируемая освещенность в ЛК
- а Мощность лампы в т.
- в Высота подвеса над полом

Спецификация

Завод изготовитель	NN п/п	Наименование	Тип	Ед изм	Кол	ГОСТ
НВА г. Уфа	1	Ящик распределительный с выключателем и предохранителями	ЯВП2 15	шт.	1	7145-70
ширпотреб	2	Квартирный щиток на 2 группы	ЩК-12	"	1	9413-69
3-д эл. счетчиков г. Вильнюс	3	Счетчик однофазный 220в 10а	СО-2М	"	1	6570-75
3-д эл. арматуры г. Тирнополь	4	Светильник потолочный	ПУН-60	"	2	8607-74
—"—	5	То же настенный	БУН-60	"	2	8607-74
ширпотреб	6	Патрон подвесной пластмассовый	0103	"	8	27460-70
—"—	7	Переключатель двухклавишный в норм. исполнении 250в	0281	"	1	7397-69
—"—	8	Выключатель однополюсный в норм. исполнении 250в	0202	"	8	7397-69
—"—	9	То же, в герметическом испол. 250в 6а	0261	"	2	7397-69
—"—	10	Розетка штепсельная двухполюсная в нормальном исполн 250в 6а	0.322	"	8	7396-69
—"—	11	Провод с алюминиев. жилами сеч. 2×2.5мм²	АППР 500	м	70	1843-69
—"—	12	То же, сеч. 3×2.5 мм²		"	20	1843-69
—"—	13	Кабель с алюм. жилами сеч. 2×4мм²	АВВГ 660	"	10	433-73
—"—	14	То же, сеч. 2×2.5 мм²	"	"	20	433-73
—"—	15	То же, сеч. 3×2.5 мм²	"	"	6	433-73
—"—	16	Звонок электрический квартирный 220в	220/36	шт	1	7220-66
—"—	17	Кнопка звонковая		"	1	10023-70
—"—	18	Труба стальная тонкостенная		м	10	3262-62
—"—	19	Лампа накаливания 200в мощн. 220в	НГ220 200	шт	1	2239-70
—"—	20	То же, мощн. 150вт.	НГ220 150	"	4	2239-70
—"—	21	То же, мощн. 60 вт.	НВ-220 100	"	4	2239-70
—"—	22	То же, мощн. 40вт	НВ 220 -40	"	3	2239-70
—"—	23	То же, мощн. 25вт	НВ-220 -25	"	1	2239-70
арм. эл. завод г. Ереван	24	Коробка ответвительная	У-419	У-419	40	16959-71

Примечания:

1. Проект разработан в соответствии с указаниями СН 297-64 и СН 351-66
2. Питание предусматривается от воздушной линии напряжением 220в одним вводом Расчетная нагрузка дома 4квт.
3. Групповая сеть освещена в сухих отапливаемых помещениях выполняется проводом АППР500 сеч. 2.5мм² открыто на скобах по потолку и стенам.
   Проводка в неотапливаемых помещениях и от ящика до щитка выполняется кабелем.
4. Высота установки ящика ЯВП2-15-18м от уровня земли, щитка-1.7м, выключателей 1.5м. штепсельных розеток 0.8м от уровня пола.
5. В передней квартиры установить электрический звонок.
6. Корпус вводного ящика заземляется путем присоединения к нулевому проводу электросети.

1975г.	1-этажный 1 квартирный 3-комнатный жилой дом.	Электроснабжение План, спецификация, условные обозначения и примечания.	Типовой проект 181-115-32/77	Альбом I	Лист ЭО-1

ГИПРОЛЕСПРОМ г. Москва

Гл. инж.	Русаков	Проектир	Уткин
Нач. отдела	Гордиенко	Исполнит	Гулина
Рук. группы	Уткин	Проверил	Уткин
		Копировал	Милешкина

Архивный № | Заказ № | М 1:100

Пояснение к проекту

I Радиофикация

Для присоединения внутренней радиопроводки к внешней сети радиотрансляции на крыше установить радиостойку с абонентским трансформатором типа „ТАГ-10". Место установки трансформатора указано на плане крыши. Проводка от трансформатора до разветвительного плинта типа „УК-2П," установленного на чердаке, выполняется внутри трубостойки в резиновой трубке ф 9мм, далее по настилу из досок, прикрепленных к стропилам. Спуск на чердаке закрывается желобом. Вертикальная проводка с чердака на 1 этаж. выполняется проводом марки ППЖ-1,8 мм в тонкостенных трубах ф 25мм.

Абонентская проводка выполняется проводом марки ПТПЖ-2х×0.6мм открыто под скобу безразрывно-шлейфом.

Радиорозетки устанавливаются на высоте 0.7м от уровня пола и не далее 1м от осветительных розеток (для удобства эксплуатации трехпрограммного вещания).

II Телефонизация

Телефонизация дома осуществляется посредством установки на крыше дома стойки емкостью 2×2 через предохранительное устройство типа „АЗУ-2". Абонентская проводка выполняется проводом марки ТРП 1×2×0.5мм после заселения здания по заявкам абонентов.

III Телевидение

Для телевизионного приема проектом предусматривается установка на крыше дома коллективной антенны типа „ТВК-II" с размещением на чердаке телевизионного усилителя типа „УТА-2"

Абонентская проводка выполняется кабелем РК-75-4-12 телевизионным ателье по заявкам абонентов.

IV Грозозащита

Для защиты слаботочных устройств от атмосферных разрядов предусматривается устройство молниеотвода.

Молниеотвод выполняется стальной катанкой ф 8мм под покрытием крыши далее по стене на штырях. От предохранителя типа „АЗУ-2" внутри здания прокладывается заземляющий вывод, выполненный медным изолированным проводом ф 4÷5мм. Для заземления используются электроды из угловой стали размером 50×50×5мм длиной 2.5м, забиваемый на 0.5м ниже уровня земли. Кол-во электродов определяется при привязке проекта по след. таблице:

Наименование грунта	Торф, глина черноозем	Супесь	Песок средней и большой влажн.
Количество электродов	1	2	5

Примечание:

1. Подключение к сетям Министерства связи должно согласовываться с местными организациями.
2. Все работы по сооружению слаботочных устройств должны производиться в соответствии с „Правилами по строительству линейных сооружений „ГТС" изд. 1962г и Правилами строительства и ремонта РТС изд. 1960г.

Перечень чертежей СУ

NN п.п.	Наименование листа	Лист
1	Пояснение к проекту. Перечень чертежей	СУ-1
2	Планы этажа и крыши, спецификация и скелетная схема	СУ-2

Инв. № подл. | Подпись и дата | Взам. инв. №

г. Москва

1975г.	1-этажный 1-квартирный 3-комнатный жилой дом	Пояснение к проекту. Перечень чертежей.	Типовой проект 181-115-32/77	Альбом I	Лист СУ-1

План этажа

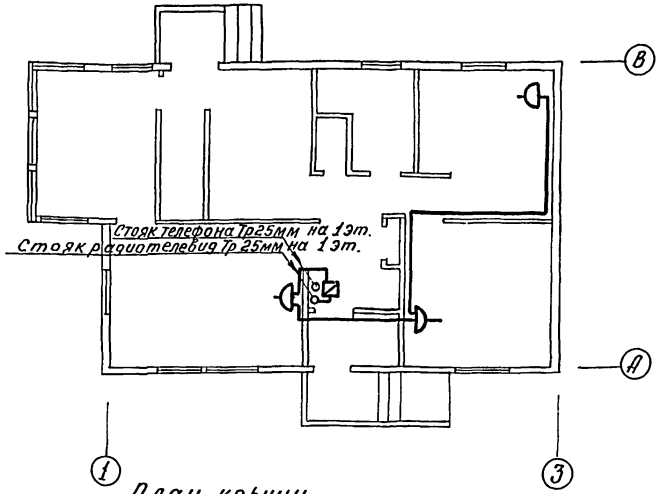

План крыши

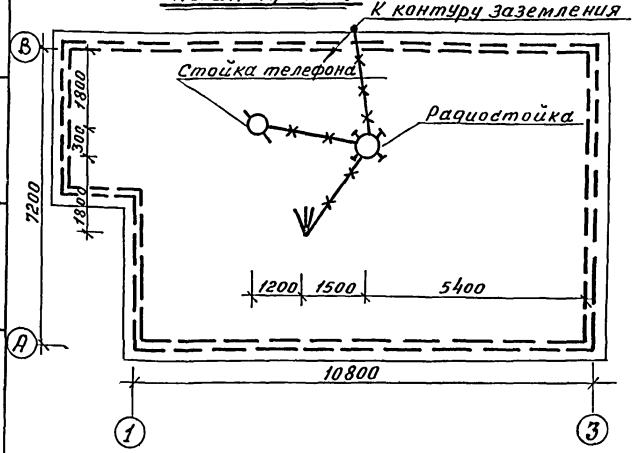

Спецификация

№№ п.п.	Наименование	Тип	Един изм	Кол	Услов обозн	ГОСТ	Завод изготовитель
1	Труба стальная тонкостенная	—	м	2	— " —	3262-62	ширпотреб
2	Стальная катанка ф 25мм	—	м	10		4231-70	— " —
	I Телефонизация						
1	Стойка телефона	ТСТ2×2	комп	1		8046-56	ширпотреб
2	Абонентское защитное устройство	АЗУ-2	шт	1	АЗУ2	6524-61	упп мин. связи
3	Провод	ЛТВ	м	4	—	8133-69	ширпотреб.
	III Радиофикация						
1	Радиостойка габаритом 2.0 м	РС	ком	1		8715-68	ширпотреб.
2	Трансформатор абонетский	ТАГ-10	шт	1		7659-68	— " —
3	Коробка ограничительная	УК-2С	м	1		10040-62	— " —
4	Коробка ответвительная	УК 2П	"	1		10040-62	— " —
5	Розетка штепсельная р/т сети	РШР-1	"	3		8659-67	— " —
6	Провод	ППЖ 18	м	10	—	10254-64	— " —
7	Провод	МТПЖ 2×0.6	м	50	—	10254-64	— " —
	IV Телевидение						
1	Коллективная телеантенна	ТВК	шт	1		11289-65	упп мин. связи
2	Усилитель телевизионный	УТА-3	"	1		—	— " —
3	Переходная коробка	КТП-1	"	1	6	—	ширпотреб.
4	Разветвительная коробка	КРТ-6	"	1		—	— " —
5	Кабель	РК-75	м	15		11326.22-71	— " —

Скелетная схема

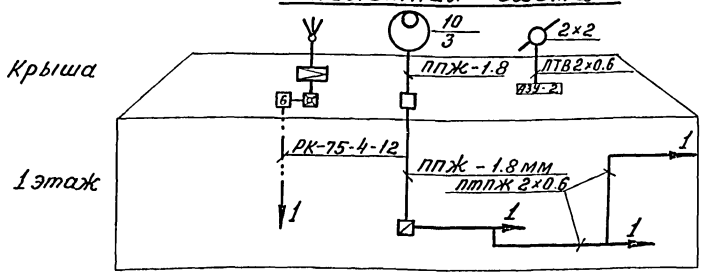

1975г.	1-этажный 1-квартирный 3 комнатный жилой дом.	Слаботочные устройства. План этажа и крыши. Спецификация и скелетная схема.	Типовой проект 181-115-32/77	Альбом I	Лист СУ-2

Нач. отдела	Гордиенко	Исполнил	Гулина
Рук. группы	Уткин	Проверил	Уткин
		Копировал	Милешкина
№	Заказ	№	М 1:100

ГИПРОЛЕСПРОМ
Москва

gost.e-ecolog.ru