Типовой проект
264-12-195

Сельский клуб

с залом на 300 мест.

Альбом IV

gost.e-ecolog.ru

ЦЕНТРАЛЬНЫЙ ИНСТИТУТ ТИПОВОГО ПРОЕКТИРОВАНИЯ
ГОССТРОЯ СССР

Москва, А-445, Смольная ул., 22
Сдано в печать X 1962 г.
Заказ № 1094 Тираж 100 экз.

ТИПОВОЙ ПРОЕКТ
264-12-195

СЕЛЬСКИЙ КЛУБ С ЗАЛОМ НА 300 МЕСТ

АЛЬБОМ IV

СОСТАВ ПРОЕКТА

Альбом I - Архитектурно-строительные и технологические чертежи

Альбом II - Чертежи санитарно-технические, электрооборудования, автоматизации, устройства связи

Альбом III - Кинотехнология. Постановочное освещение.

Альбом IV - Механическое оборудование эстрады.

Альбом V - Задание заводу изготовителю щитов

Альбом VI - Сметы

Разработан
проектным институтом
ЦНИИЭП граждансельстрои

/ Гл. инженер института В.М. Беляев

Гл. архитектор проекта С.П. Выходцев

Технический проект
утвержден Госгражданстроем
Приказ №218 от 19 октября 1979г.

Рабочие чертежи введены в действие
ЦНИИЭП граждансельстроем
Приказ № 18/т от 26.02.82

20-2575-124

СОДЕРЖАНИЕ АЛЬБОМА

Обозначение	Наименование	Стр.
	Содержание альбома	2
17М	Механическое оборудование	3
	эстрады	
17М СБ	Механическое оборудование	4,5,6
	эстрады. Сборочный чертеж.	
17М СХ1	Схема запасовки канатов	7
	подъема декорационного	
17М СХ2	Схема запасовки канатов	7
	подъема софитного	
17М СХ3	Схема запасовки канатов	8
	занавеса попланного	
17М ВС	Ведомость спецификаций	9
17М ТУ	Технические условия	10,11
17М 10	Дорога занавеса попланного	12
17М 10 СБ	Дорога занавеса попланного	13
	Сборочный чертеж	
17М 11	Каркас дороги занавеса	12
	попланного	
17М 11 СБ	Каркас дороги занавеса поплан-	14
	ного. Сборочный чертеж.	
17М 11.001	Распорка тип I	3
17М 20	Штанга подъема декорационного	15
17М 20 СБ	Штанга подъема декорационного	15
	Сборочный чертеж	
17М 40	Направляющие противовесов	8
17М 40 СБ	Направляющие противовесов	16,17
	Сборочный чертеж	

Обозначение	Наименование	Стр.
17М 40.001	Амортизатор	18
17М 40.002	Упор	18
17М 50	Ферма софитная	15
17М 50 СБ	Ферма софитная	19
	Сборочный чертеж	
17М 51	Корзина гибкого кабеля	12
17М 51 СБ	Корзина гибкого кабеля	20
	Сборочный чертеж	
17М 60	Противовес	21
17М 60 СБ	Противовес. Сборочный чертеж	22
17М 60-01	Противовес	21
17М 60-01 СБ	Противовес. Сборочный чертеж	22
17М 61	Рама противовеса	21
17М 61 СБ	Рама противовеса.	18
	Сборочный чертеж	
17М 61-01	Рама противовеса	21
17М 61-01 СБ	Рама противовеса	18
	Сборочный чертеж	
17М 61.001	Пластина	23
17М 61.002	Пластина	24
17М 61.003	Пластина	24
17М 60.001	Груз	23
17М 60.002	Ползун	23
17М 60.003	Валик	24
17М 60.004	Замок	24

В проекте использованы чертежи серии 2.290-3 „Нестандартизированное оборудование общественных зданий. Выпуск 1. Конструкции, узлы и детали механического оборудования кинотеатров и сцен зрелищных зданий". Альбом VII, часть 1 и Альбом VIII-IX, часть 1. Распространяет Минский филиал ЦИТП

Формат	Зона	Поз.	Обозначение	Наименование	Кол.	Примеч.
		24		Канат 6,4-Т-Н-160		
				ГОСТ 3070-74	п.м 510	86 кг
		25		Канат пеньковый		
				бельный ф 23,9		
				ГОСТ 483-75	п.м 150	40 кг.
				Прочие изделия		
		27		Механизм	1	Кинотехнический з-д г. Калинин
				предэкранного		
				занавеса МПЗ-1к		
				для зала шириной		
				15 м.		

Изм.	Лист	№ докум.	Подп.	Дата

17М

Лист 3

Копировал: Формат А4

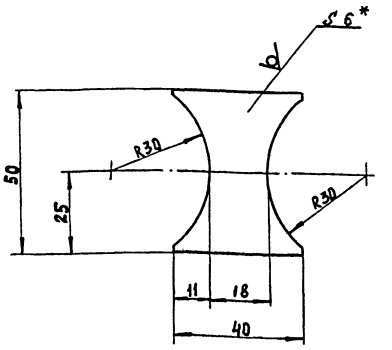

1. Неуказанные предельные отклонения размеров: отверстий – по К14, валов – по h14, остальных – по ±js14
2. * Размер для справок.

Инв.№ подл. | Подп. и дата | Взам. инв.№ | Инв.№ дубл. | Подп. и дата

17М 11.001

Изм.	Лист	№ докум.	Подп.	Дата
Разраб.		Чихрадзе		
Пров.		Пахомова		
Н. контр.		Солодков		
Утв.		Солодков		

Распорка тип I

Лит	Масса	Масшт.
И	0,06	1:1

Лист 6 ГОСТ 19903-74 Ст3 ГОСТ 14637-69

Лист | Листов 1

ЦНИИЭП граждансельстрой

Копировал: Формат А4

Формат	Зона	Поз.	Обозначение	Наименование	Кол.	Примеч.
				Чертежи серии 2.290-3		
				Альбом VII, часть 1		
А1		9	50-142	Блок 1-но ручьевый ф 210	12	
А1		10	50-145	Блок 2-х ручьевый ф 210	12	
А1		11	50-146	Блок 3-х ручьевый ф 210	16	
А1		12	50-154	Блок 5-ти ручьевый ф 190	8	
				угловой		
А1		14	50-152	Блок 1-но ручьевый	8	
				угловой ф 190		
А1		15	50-45	Стяжка Q=500 кг.	36	
А1		16	50-50	Подвеска штанги	24	
А1		17	50-153	Блок 2-х ручьевый угловой	4	
				Детали		
Б.ч		19	17М.001	Лист	15	
				Лист 4 ГОСТ 19903-74 Ст3 ГОСТ 14637-69		
				(120 х 157) h14		
Б.ч		20	17М.002	Штанга	2	
				Труба 25×2,8		
				ГОСТ 3262-75		
				L = 10000 h14		
				Стандартные изделия		
		23		Коуш 22	72	
				ГОСТ 2224-72		

Изм.	Лист	№ докум.	Подп.	Дата

17М

Лист 2

Копировал: Формат А4

Формат	Зона	Поз.	Обозначение	Наименование	Кол.	Примеч.
				Документация		
А2			17МСБ	Сборочный чертеж		
А2			17МСХ1	Схема запасовки канатов подъема декорационного		
А2			17МСХ2	Схема запасовки канатов подъема софитного		
А2			17МСХ3	Схема запасовки канатов занавеса поплавного		
А2			17МВС	Ведомость спецификаций		
А4			17МТУ	Технические условия		
				Сборочные единицы		
А1		1	17М10	Дорога поплавного занавеса	1	
А1		2	17М20	Штанга декорационного подъема	8	
А1		3				
А1		4	17М40	Направляющие противовесов	1	
А4		5	17М50	Ферма софитная	2	
А4		6	17М60	Противовес	8	
А1		7	17М60-01	Противовес	2	

Инв.№ подл. | Подп. и дата | Взам. инв.№ | Инв.№ дубл. | Подп. и дата

Изм.	Лист	№ докум.	Подп.	Дата
Разраб.		Чихрадзе		
Пров.		Пахомова		
Н. контр.		Солодков		
Утв.		Романов		

17М

Механическое оборудование эстрады

Лит	Лист	Листов
И	1	3

ЦНИИЭП граждансельстрой г. Москва

Копировал: 11166-04 4 Формат А4

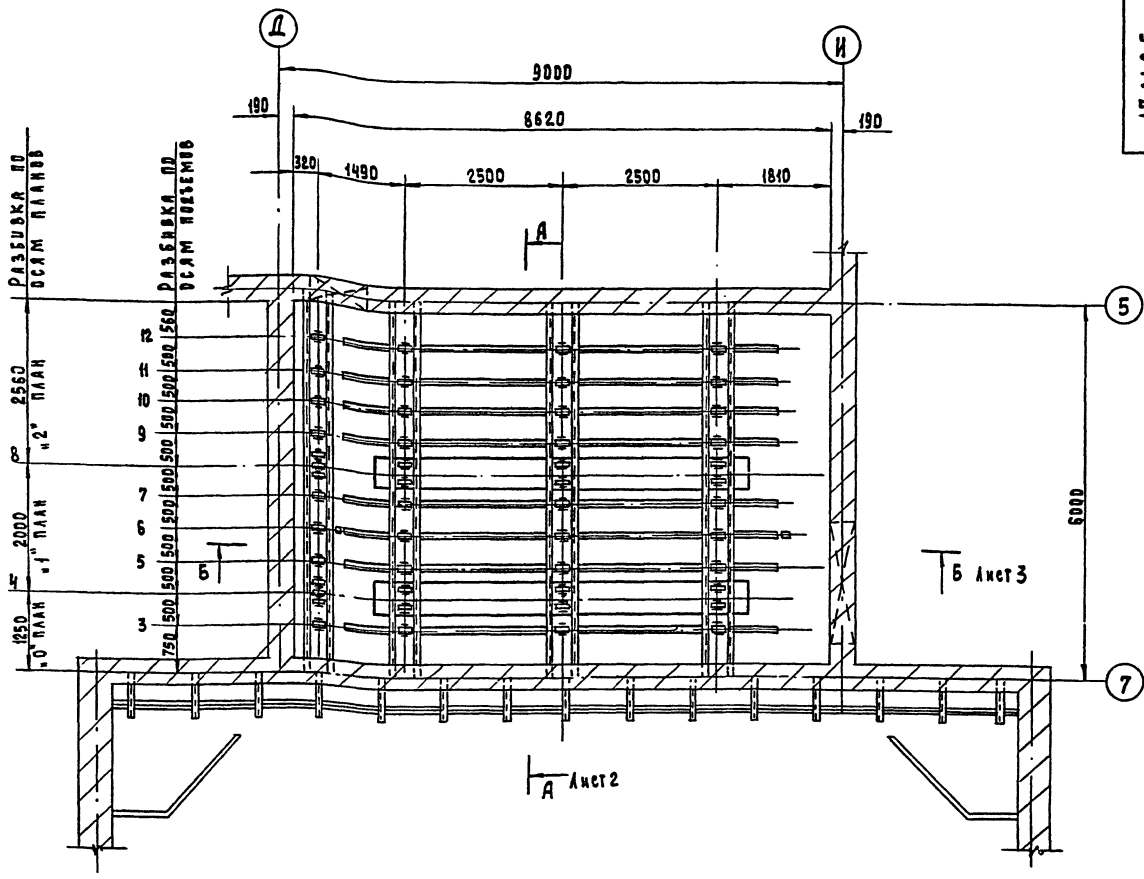

Экспликация оборудования

NN планов	NN подъемов	Наименование	Кол.	Примеч.
"0"	1	Антрактный раздвижной занавес	1	Привод МПЗ-1
	2	Падуга	1	
"1"	3	Софит	1	
	4	Декорационный подъем	1	
	5	Поплавный занавес	1	
	6	Падуга	1	
"2"	7	Софит	1	
	8	Декорационный подъем	1	

1. После монтажа декорационных подъемов, поплавного занавеса, софитов произвести статическое и динамическое испытания каждого подъема.
2. При крайне верхнем положении противовеса штанга должна находиться на расстоянии 500 мм. от планшета.
3. * Размеры для справок.

						17 МСБ	
Изм.	Лист	№ докум.	Подп.	Дата	Механическое оборудование эстрады. Сборочный чертеж	Лит.	Масса	Масшт.
Разраб.		Чихрадзе				И		1:50
Пров.		Пахомова				Лист 1	Листов 3	
Н. контр.		Солодков				ЦНИИЭП гражданселькстрой		
Утв.		Солодков						

17866-04 3

Формат 22

Копировал:

Формат 22

А-А
М 1:25

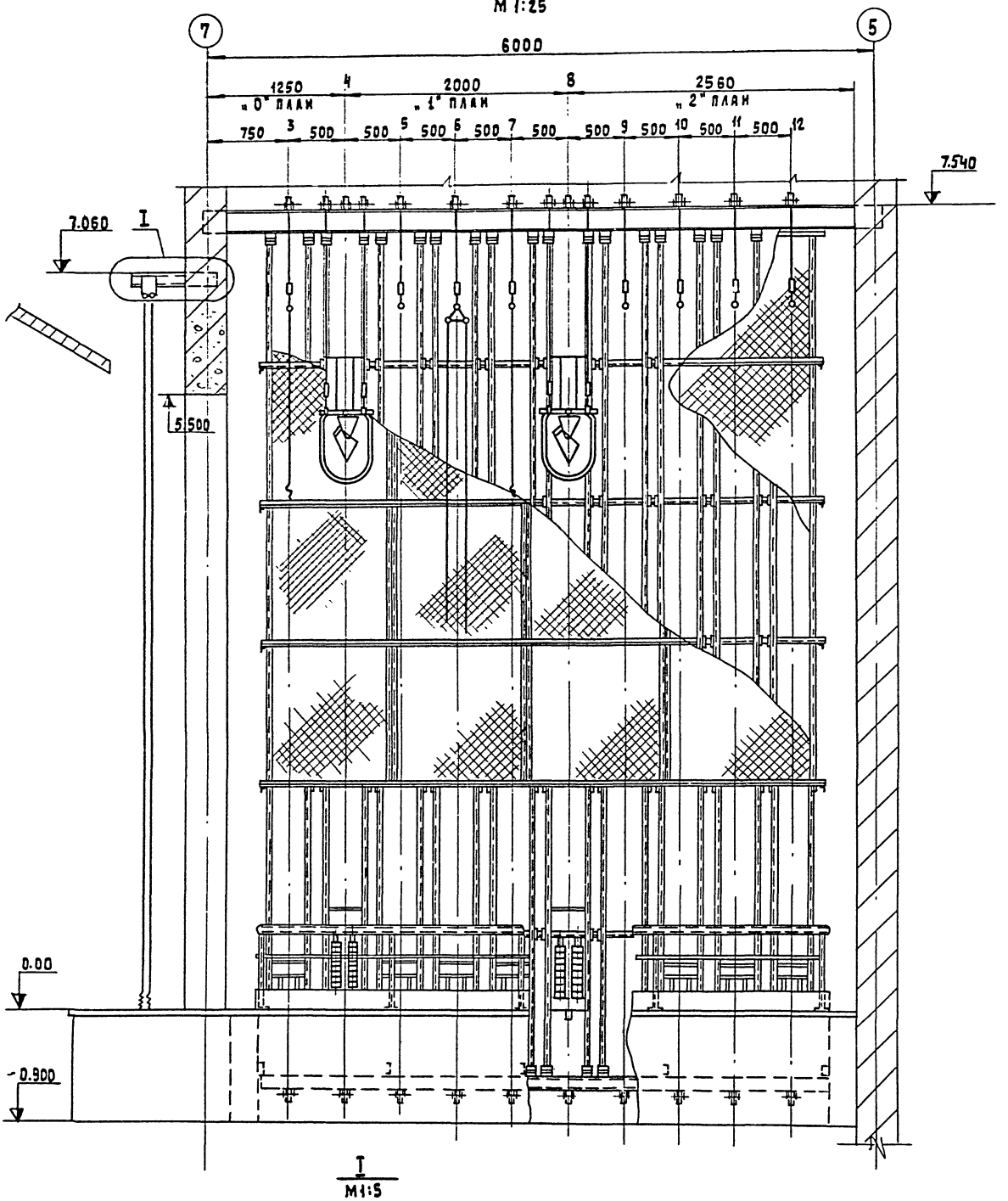
7
5
6000
1250
„0" ПЛАН
4
2000
„1" ПЛАН
8
2560
„2" ПЛАН
750
3
500
500
5
500
6
500
7
500
500
9
500
10
500
11
500
12
7.540
7.060
I
5.500
0.00
-0.900

I
М 1:5

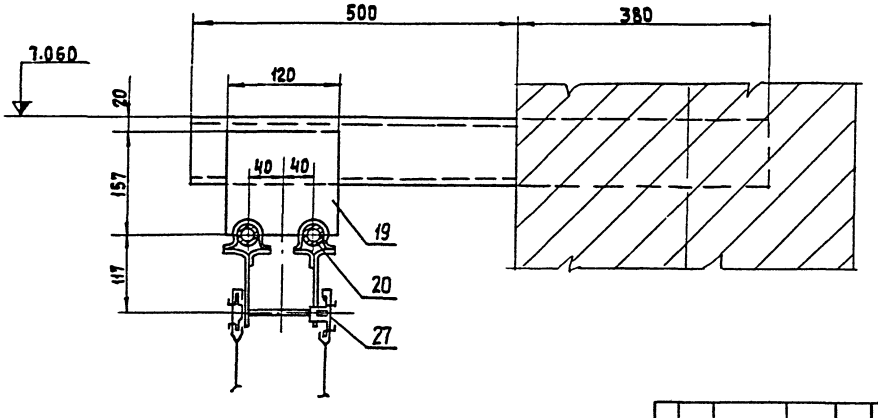
500
380
7.060
120
20
157
40
40
19
117
20
27

Б-Б Лист 1
М 1:25

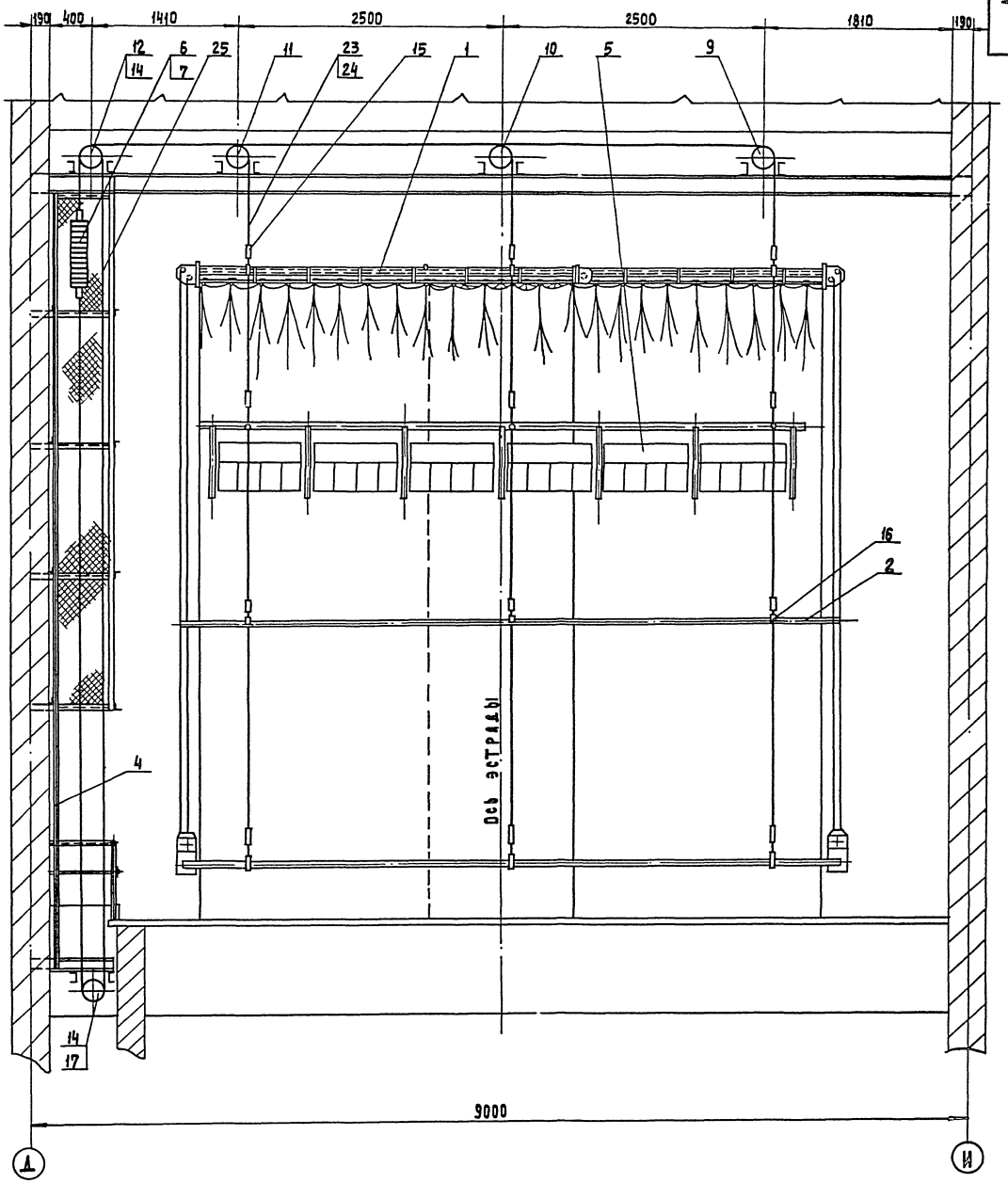

17МСБ

Изм	Лист	№ докум.	Подп.	Дата	17МСБ	Лист 3

11866-04 7 Формат 22

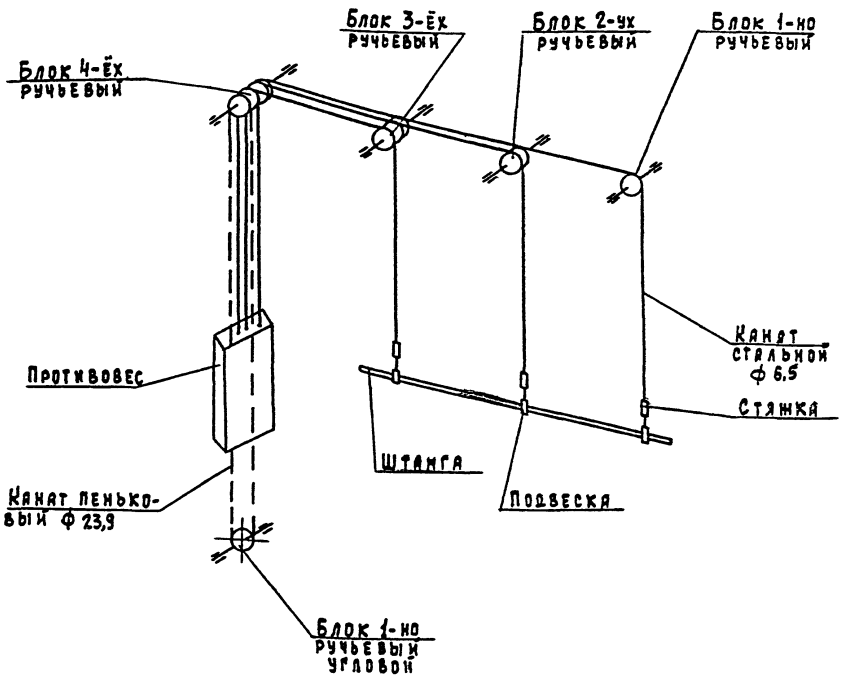

1. Заплетку канатов выполнять под коуш.
2. При крайне верхнем положении противовеса штанга не доходит до планшета сцены на 0.5 м.
3. Нижний конец пенькового каната крепить к проушине противовеса узлом

						17МСХ1		
Изм.	Лист	№ докум.	Подп.	Дата	Схема запасовки канатов подъема декорационного	Лит	Масса	Масшт.
Разраб.		Чихрадзе				И	–	–
Пров.		Пахомова				Лист	Листов 1	
Н.контр.		Солодков				ЦНИИЭП граждансельстрой г. Москва		
Утв.		Солодков						

Копировал: Формат А2

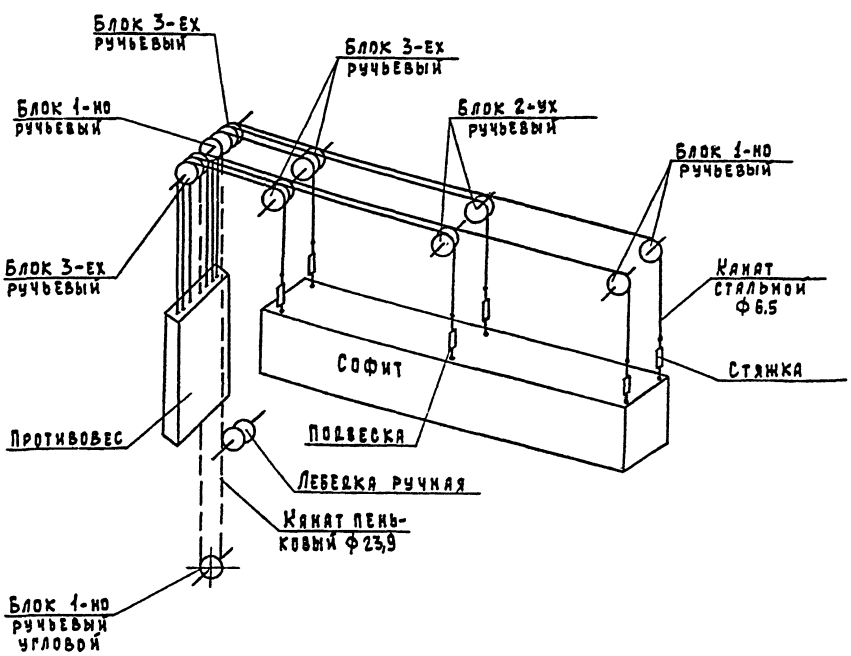

1. При крайне верхнем положении противовеса софит должен находиться от планшета на расстоянии 0.5 м.
2. Нижний конец тягового каната заплетать под коуш только после вытяжки тягового каната.

						17МСХ2		
Изм.	Лист	№ докум.	Подп.	Дата	Схема запасовки канатов подъема софитного	Лит	Масса	Масшт.
Разраб.		Чихрадзе				И	–	–
Пров.		Пахомова				Лист	Листов 1	
Н.контр.		Солодков				ЦНИИЭП граждансельстрой г. Москва		
Утв.		Солодков						

Копировал: 17786-04 Формат А2

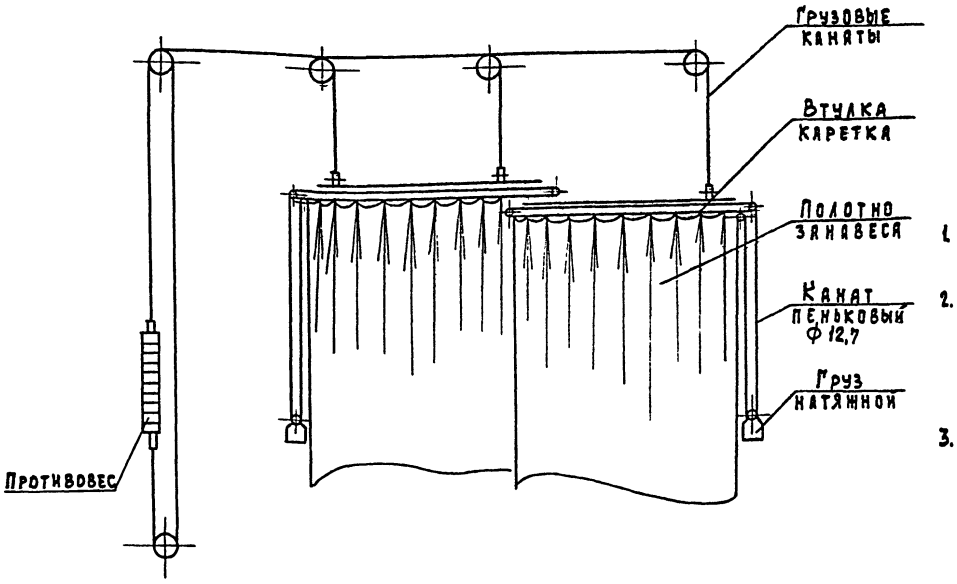

1. Заплетку канатов выполнять под коуш.
2. При крайне верхнем положении противовеса штанга должна не доходить до планшета эстрады на 0.5 м.
3. Нижний конец пенькового каната крепить к проушине противовеса узлом.

						17МСХ3		
Изм.	Лист	№ докум.	Подп.	Дата	Схема запасовки канатов занавеса попланного	Лит	Масса	Масшт.
Разраб.		Чихрадзе				И	–	–
Пров.		Пахомова				Лист	Листов 1	
Н. контр.		Солодков				ЦНИИЭП граждансельстрой г. Москва		
Утв.		Солодков						

Копировал: Формат 12

Формат	Зона	Поз.	Обозначение	Наименование	Кол-во	Примечания
		12		Уголок 50×50×5	35	
				ГОСТ 8509-72	м	135 кг
		15		Круг 5	35	
				ГОСТ 2590-71	м	5 кг
		17		Сетка №20-1.6	15	
				ГОСТ 5336-67	м²	30 кг.

Изм.	Лист	№ докум.	Подп.	Дата	17МЧО	Лист 2

Копировал: Формат 11

Формат	Зона	Поз.	Обозначение	Наименование	Кол-во	Примечание
				Документация		
22			17МЧОСБ	Сборочный чертеж		
				Детали		
11		1	17М40.001	Амортизатор	40	
11		2	17М40.002	Упор	40	
6Ч		3	17М40.003	Коротыш	80	0,47 кг
				Уголок 63×63×6 ГОСТ 8509-72 Ст3 ГОСТ 535-88		
				L = 80 h14		0.47 кг.
				Стандартные изделия		
		6		Болт М12×40.36.01		
				ГОСТ 7798-70		
		7		Гайка М12.5.01		
				ГОСТ 5915-70		
		8		Шайба 12.36.01		
				ГОСТ 11371-68		
				Материалы		
				Уголок 40×40×4		
				ГОСТ 8509-72	95	230 кг

Инв. № подл. | Подп. и дата | Взам. инв. № | Инв. № дубл. | Подп. и дата

Изм.	Лист	№ докум.	Подп.	Дата	17М40	Лит	Лист 1	Листов 2
Разраб.		Чихрадзе			Направляющие противовесов	И		
Пров.		Пахомова				ЦНИИЭП граждансельстрой г. Москва		
Н. контр.		Солодков						
Утв.		Солодков						

Копировал: 17866-04 Формат 11

№ строки	Обозначение	Наименование	Куда входит: Обозначение	Кол.	Общее кол-во	Примечание
1						
2	50-51	Блок тип I	17М11	1	2	Альбом VIII-IX, часть I
3						
4	50-52	Втулка в сборе	17М10	1	50	Альбом VIII-IX, часть I
5						
6	50-107	Скоба	17М11	1	24	Альбом VIII-IX, часть I
7						
8	50-134	Груз натяжной	17М10	1	2	Альбом VIII-IX, часть I
9						
10	50-142	Блок 1-но ручьевый ф210		1	12	Альбом VII, часть I
11						
12	50-145	Блок 2-ух ручьевый ф210		1	12	Альбом VII, часть I
13						
14	50-146	Блок 3-ех ручьевый ф210		1	16	Альбом VII, часть I
15						
16	50-153	Блок 2-ух ручьевый ф210		1	4	Альбом VII, часть I
17						
18	50-152	Блок 1-но ручьевый угловой ф190		1	8	Альбом VII, часть I
19						
20	50-154	Блок 5-ти ручьевый ф190 угловой		1	8	Альбом VII, часть I
21						
22		В проекте использованы чертежи городского клуба с залом				
23		на 500 мест Т.П. 264-12-140. Альбом IV	Механическое оборудо-			
24		вание" Часть 4.				
25						
26	50-432	Лебедка ручная		1	2	
27						
28						
29						
30						

Изм.	Лист	№ докум.	Подп.	Дата	17М ВС	Лист 2

Формат 12

№ строки	Обозначение	Наименование	Куда входит: Обозначение	Кол.	Общее кол-во	Примечание
1	17М	Механическое оборудование		1	1	
2		эстрады				
3	17М10	Дорога занавеса		1	1	
4		поплавного				
5	17М11	Каркас дороги занавеса				
6		поплавного	17М10	1	1	
7	17М20	Штанга подъема		1	8	
8		декорационного				
9						
10						
11	17М40	Направляющие противовесов			1	
12	17М50	Ферма софитная		1	2	
13	17М51	Корзина гибкого кабеля	17М50	1	2	
14						
15						
16		Нестандартизированное				Распространяет
17		оборудование общественных				Минский филиал ЦИТП
18		зданий.				
19		Серия 2.290-3. Выпуск 1				
20						
21	50-12	Блок тип II	17М11	1	2	Альбом VIII-IX, часть I
22	50-45	Стяжка Q=500кг		1	36	Альбом VII, часть I
23	50-50	Подвеска штанги		1	24	---
24						

Изм.	Лист	№ докум.	Подп.	Дата	17М ВС		
Разраб.		Чихрадзе			Механическое оборудование эстрады Ведомость спецификаций	Лит. И	Лист 1	Листов 2
Пров.		Солодков				ЦНИИЭП гражданстельстрой	
Н.контр.		Латомова					
Утв.		Солодков					

17866-04 10 Формат 12

3.3. Шейки осей должны быть тщательно отшлифованы, без следов дробления, забоин, задиров и т.п.

3.4. Резьбовые соединения должны выполняться по следующим стандартам.
Не должны допускаться сорванные нитки, искаженный профиль, неполная резьба, забоины, выхваты и т.п. На концах резьбы, как внутренних, так и наружных, должны быть сняты заходные фаски.

4. Сварка

4.1 Сварку деталей металлоконструкций производить электродами Э42. ГОСТ 9467-75 в соответствии с указаниями на чертежах.

4.2 Сварщики, допускаемые к работе по выполнению сварных соединений металлоконструкций, должны быть аттестованы в соответствии с „Правилами испытания электросварщиков и газосварщиков" для допущения их к ответственным сварочным работам.

4.3 Сварные швы не должны иметь раковин, перекосов, наплывов.

4.4. После сварки швы должны быть очищены от окалины.

Изм	Лист	№ докум.	Подп.	Дата	17 МТУ	Лист 3

Копировал: Формат 11

4.5 Детали после сварки должны быть выправлены соответственно с требованиями, указанными на чертеже.

5. Крепежные изделия

5.1 Крепежные изделия должны соответствовать указаниям на чертежах.

5.2 Не допускается шатания болтов и гаек на резьбе, а также установка болтовых соединений на швеллерах и двутаврах без косых шайб.

6. Покрытие и окраска

6.1 Металлоконструкции должны иметь покрытие и быть окрашены согласно указаниям на чертеже.

6.2 Те металлоконструкции, покрытие и окраска которых на чертежах не указаны, должны быть окрашены по следующей технологии:

а) перед окраской окрашиваемые поверхности должны быть тщательно очищены от ржавчины и грязи, обезжирены и покрыты глифталевым грунтом ГФ-020 ГОСТ 4056-63;

Изм	Лист	№ докум.	Подп.	Дата	17 МТУ	Лист 4

Копировал: Формат 11

2. Прокатная сталь

2.1 Для изготовления деталей применяется прокатная сталь марок, указанных на чертежах. Прокатная мартеновская сталь по своим механическим свойствам должна соответствовать требованиям ГОСТ'а. Качество материала должно быть подтверждено сортификатами завода-поставщика.

2.2 Применяемая прокатная сталь не должна иметь трещин, шлаковых включений, расслоений и прочих пороков.

2.3 Вся прокатная сталь, предназначаемая для изготовления металлоконструкций и механизмов, должна быть предварительно тщательно выпрямлена.

3. Механическая обработка

3.1 Механическая обработка деталей должна быть выполнена, в отношении размеров, допуска и качества поверхности, в полном соответствии с чертежами.

3.2 Обработанные поверхности не должны иметь задиров, царапин, следов дробления и механических повреждений. Острые углы должны притупляться.

Изм	Лист	№ докум.	Подп.	Дата	17 МТУ	Лист 2

Копировал: Формат 11

1. Технические условия на изготовление

1.1 Настоящими условиями определяются основные технические требования к качеству изготовления механического оборудования эстрады.

1.2 Все детали, в отношении материала, качества обработки, размеров и допусков, а также в отношении их сборки в узел, должны соответствовать чертежам, настоящим техническим условиям и соответствующим ГОСТ'ам.

1.3 Внесение каких-либо изменений заводом-изготовителем в конструкцию отдельных узлов для изделия в целом без согласования с проектной организацией не допускается.

1.4 Технология изготовления отдельных деталей и узлов разрабатывается заводом-изготовителем.

1.5 Приемка деталей, узлов и отдельных механизмов производится ОТК завода-изготовителя.

1.6 Приемка заключается в проверке принятых при изготовлении материалов, размеров и допусков, которые указаны в чертежах.

Изм	Лист	№ докум.	Подп.	Дата	17 МТУ			
Разраб.	Чих радзе				Механическое оборудование эстрады. Технические условия	Лит	Лист	Листов
Пров.	Пахомова					И	1	
Н. контр.	Солодков					ЦНИИЭП граждансельстрой		
Утв.	Солодков							

Копировал: 17866-04 11 Формат 11

Ткань должна быть плотно приклеена. Ширина нахлестки должна быть не более 15-20 мм.
Окрашенная поверхность должна быть гладкой, не иметь следов кисти, пятен и подтеков.
Потребность краски 1 м² окрашиваемой поверхности:

1. Белила цинковые – 200 гр.
2. Олифа – 350 гр.
3. Краска – 50 гр.

Краска наносится 2 раза без проолифки.

9. Покупные изделия

9.1 Получаемые заводом-изготовителем покупные детали, узлы и изделия, входящие в изготовляемое механическое оборудование сцены, должны полностью соответствовать общесоюзным стандартам соответствующих отраслей

Инв.№ подл. | Подп. и дата | Взам. инв.№ | Инв.№ дубл. | Подп. и дата

Изм.	Лист	№ докум.	Подп.	Дата	ПМТУ	Лист 7

Копировал: Формат А4

несколько просохнет, поверхность его выравнивают. Не допускается засорять массу посторонними материалами и использовать упавшие куски изоляционной массы.

7.2 При проверке поверхности штукатурки рейкой длиной 1,5 м. не должно быть просветов более 2 мм. Поверхность должна быть ровной, гладкой и не иметь трещин. Окончательно просохшую изоляцию оклеивают миткалем на картофельном клейстере. Когда миткаль просохнет, её окрашивают масляной краской.

8. Приготавление клейстера, оклейка тканью, окраска.

8.1 Сухой крахмал замешивают в небольшом количестве холодной воды и небольшими порциями, помешивая, вливают горячую воду.
На ведро горячей воды требуется 700 гр. крахмала. Ткань отдельными кусками опускается в клейстер, слегка отжимается и затем сверху вниз наклеивается на асбодиатомовую штукатурку.
Ткань наклеивается внахлестку. Поверхность должна быть гладкой, без отдельно приклеенных нитей.

Изм.	Лист	№ докум.	Подп.	Дата	ПМТУ	Лист 6

Копировал: Формат А4

б) слой грунтовой окраски должен быть полностью просушен и лежать ровным слоем без просветов, подтеков, пузырей и не должен давать отлипов при надавливании на него пальцем;

в) сварные швы после грунтовки покрыть лаковой шпаклевкой шарки ПФ-00-2 ГОСТ 10277-75;

г) подготовленные поверхности окрашиваются пентафталевой эмалью ПФ-115, серая VII, ГОСТ 6465-76.

7. Нанесение и изготовление асбодиатомовой штукатурки

7.1 Асбодиатомовая масса состоит по весу из 45% асбеста V сорта и 55% диатомового порошка. Эти два компонента хорошо перемешиваются и заливаются водой до получения штукатурного теста.
Полученная таким образом масса набрасывается слоем 30 мм. на металлическую сетку, укрепленную на металлическом листе.
После того, как набрасываемый слой

Инв.№ подл. | Подп. и дата | Взам. инв.№ | Инв.№ дубл. | Подп. и дата

Изм.	Лист	№ докум.	Подп.	Дата	ПМТУ	Лист 5

Копировал: 11166-04 12 Формат А4

Формат	Зона	Поз.	Обозначение	Наименование	Кол.	Примечание
				Документация		
22			17М51СБ	Сборочный чертеж		
				Детали		
Б.Ч		1	17М51.001	Уголок	2	1,73кг.
				Уголок 50х50х5 ГОСТ 8509-72 Ст3 ГОСТ 535-79		
				L = 460 h14		
Б.Ч		2	17М51.002	Уголок	2	1,99кг
				Уголок 25х25х4 ГОСТ 8509-72 Ст3 ГОСТ 535-79		
				L = 1160 h14		
				Труба 15 ГОСТ 3262-75		
Б.Ч		3	17М51.003	Распорка	4	1,56кг.
				L = 1220 h14		
Б.Ч		4	17М51.004	Стойка	24	0,52кг
				L = 490 h14		
Б.Ч		5	17М51.005	Планка	5	0,4кг.
				L = 390 h14		
Б.Ч		6	17М51.006	Стойка	2	0,31кг
				L = 240 h14		
Б.Ч		7	17М51.007	Лист	1	30кг
				Лист 0,7 ГОСТ 19903-74 Ст3 ГОСТ 16523-70		
				(380х1515) h14		

Изм.	Лист	№ докум.	Подп.	Дата
Разраб.		Чихрадзе		
Пров.		Пономова		
Н. контр.		Солодков		
Утв.		Солодков		

17М51

Корзина гибкого кабеля

Лит.	Лист	Листов
И	1	2

ЦИИЗП ГРАЖДАНСЕЛЬСТРОЙ г. Москва

Копир. Онкина Формат А4

Формат	Зона	Поз.	Обозначение	Наименование	Кол.	Примечание
Б.Ч		8	17М51.008	Брус	2	9,0кг
				Сосна ГОСТ 8486-66		
				30х110х500		
				Стандартные изделия		
		10		Болт М12х115.36.01	2	
				ГОСТ 7798-70		
		11		Гайка М12.5.01	4	
				ГОСТ 5915-70		

Инв. № подл. | Подп. и дата | Взам. инв. № | Инв. № дубл. | Подп. и дата

Изм.	Лист	№ докум.	Подп.	Дата

17М51

Лист 2

Копир. Онкина Формат А4

Формат	Зона	Поз.	Обозначение	Наименование	Кол.	Примечание
				Документация		
22			17М11СБ	Сборочный чертеж		
				Сборочные единицы		
И		1	50-12	Блок тип II	2	
И		2	50-51	Блок тип I	2	
И		3	50-107	Скоба	24	
				Детали		
И		6	17М11.001	Распорка тип I	4	
Б.Ч		7	17М11.002	Штанга	2	
				Труба 50х3,5 ГОСТ 3262-75		
				L = 7000 h14		
Б.Ч		8	17М11.003	Опора	4	
				Круг 10 ГОСТ 2590-71 Ст3 ГОСТ 535-79		
				L = 7000 h14		

Изм.	Лист	№ докум.	Подп.	Дата
Разраб.		Чихрадзе		
Пров.		Пономова		
Н. контр.		Солодков		
Утв.		Солодков		

17М11

Каркас дороги занавеса поплавного

Лит.	Лист	Листов
И	1	1

ЦИИЗП ГРАЖДАНСЕЛЬСТРОЙ г. Москва

Копир. Онкина Формат А4

Формат	Зона	Поз.	Обозначение	Наименование	Кол.	Примечание
				Документация		
22			17М10СБ	Сборочный чертеж		
				Сборочные единицы		
11		1	17М11СБ	Каркас дороги поплавного занавеса	1	
И		2	50-52	Втулка в сборе	50	
11		3	50-134	Груз натяжной	2	
				Материалы		
		5		Шнур штормовый ф 4 ГОСТ 1765-70	25	п.м.
		6		Полотно ГОСТ 9858-75	55	м²
		7		Канат пеньковый бельный ф 12,7 ГОСТ 483-75	40	м
		8		Проволока 0,8 ГОСТ 1066-75	8	м

Инв. № подл. | Подп. и дата | Взам. инв. № | Инв. № дубл. | Подп. и дата

Изм.	Лист	№ докум.	Подп.	Дата
Разраб.		Чихрадзе		
Пров.		Пономова		
Н. контр.		Солодков		
Утв.		Солодков		

17М10

Дорога занавеса поплавного

Лит.	Лист	Листов
И	1	1

ЦИИЗП ГРАЖДАНСЕЛЬСТРОЙ г. Москва

Копир. Онкина 17866-04 13 Формат А4

17М10СБ

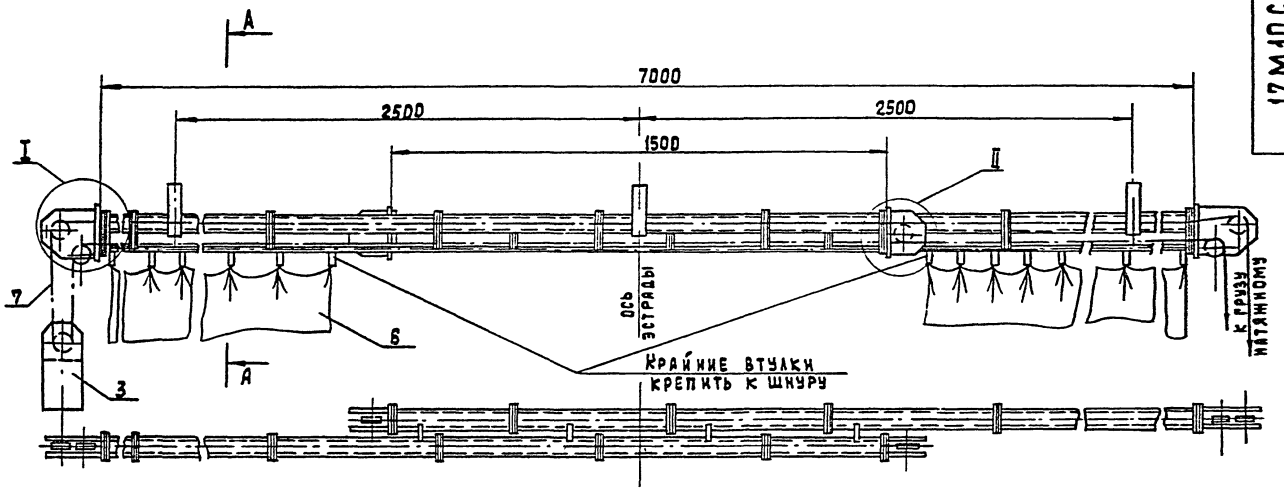

II
М1:2

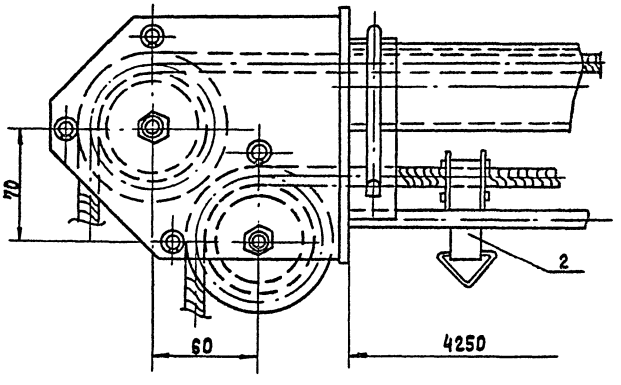

II
М1:2

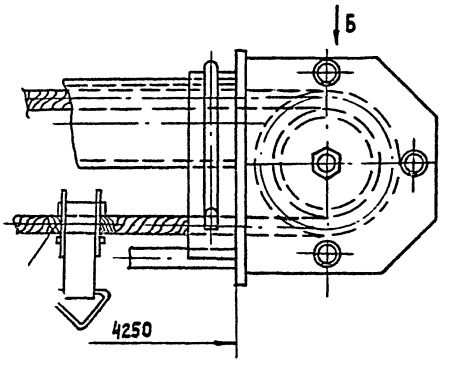

А-А
М1:1

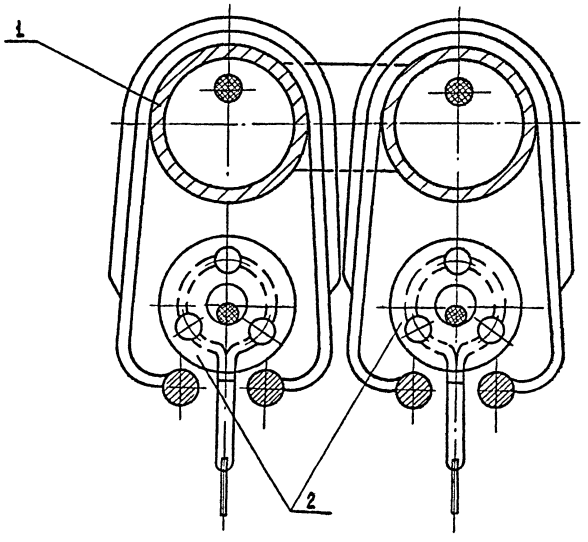

Вид Б
М1:2

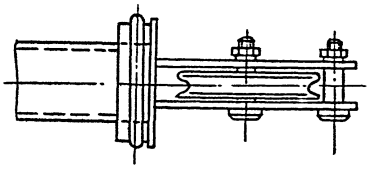

Резьбовые, шарнирные и трущиеся поверхности собрать на смазке универсальной среднеплавкой (солидол жировой) УС (С) ГОСТ 1033-73.

					17М10СБ			
Изм.	Лист	№ докум.	Подп.	Дата	Дорога занавеса попланного сборочный чертеж	Лит	Масса	Масшт.
Разраб.		Чихрадзе				Н	—	1:10
Пров.		Пахомова				Лист	Листов 1	
Н. контр.		Солодков				ЦНИИЭП Гражданскельстрой г. Москва		
Утв.		Солодков						

Копировал: Копия 77866-04 14 Формат 22

17М11СБ

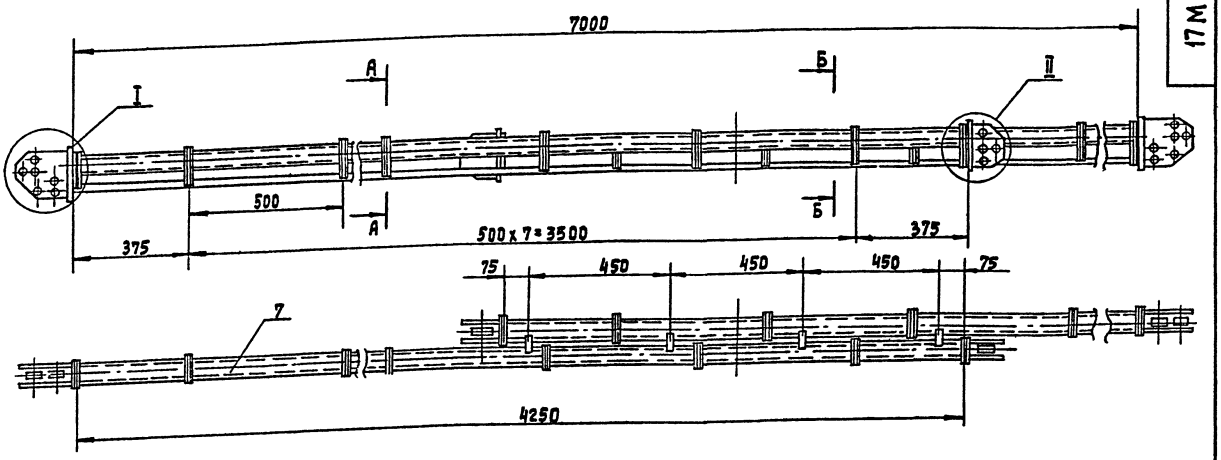

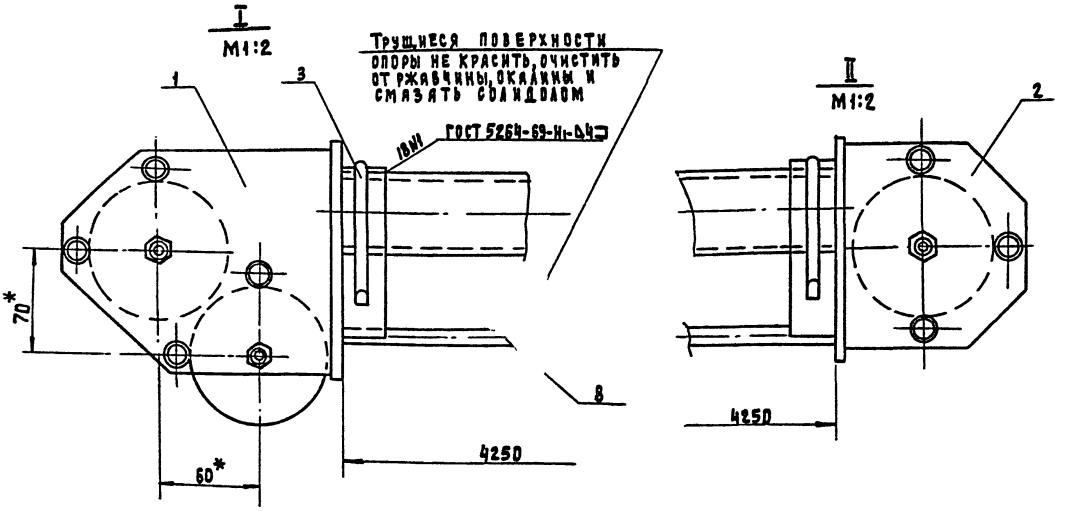

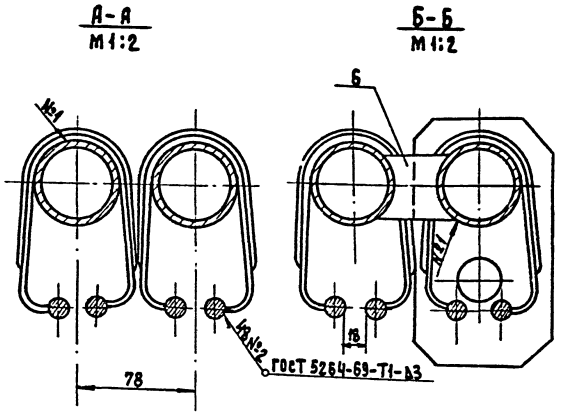

1. Покрытие эм. ПФ-115, серая, гр. IV п, ГОСТ 6465-75.
2. * Размеры для справок.

					17 М 11 СБ			
Изм.	Лист	№ докум.	Подп.	Дата	Каркас дороги попланного занавеса Сборочный чертеж	Лит	Масса	Масштаб
Разраб.		Чихрадзе				И	—	1:10
Пров.		Пахомова				Лист	Листов 1	
Н. контр.		Солодков				ЦНИИЭП гражданскельстрой г. Москва		
Утв.		Солодков						

Копировал: 17866-04 15 Формат 22

17М20СБ

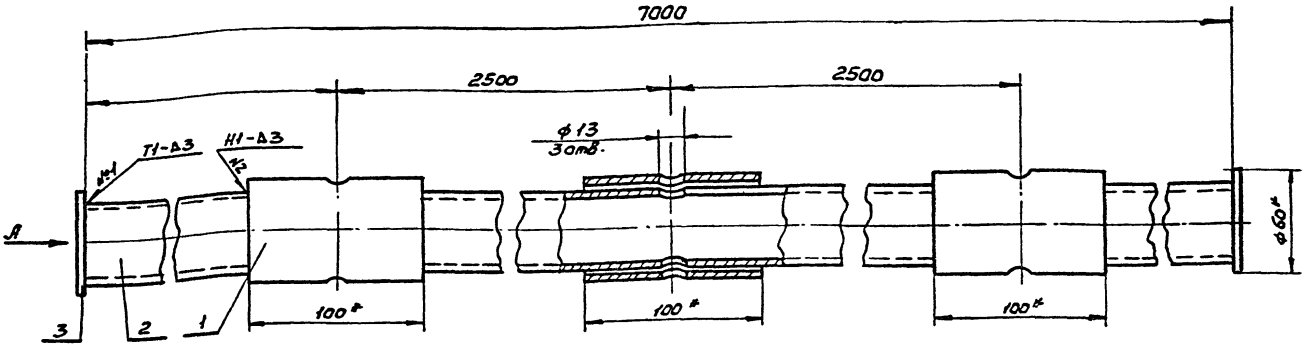

1. До приварки заглушек, поз 3, на трубу, поз 2, надеть три подвески.
2. Сварка по ГОСТ 5264-69 электроды Э42 ГОСТ 9467-75
3. Покрытие эм. ПФ-115, серая II п, ГОСТ 6465-76
   Заглушки окрасить эмалью белой, номер подъема писать на заглушке черной эмалью.
   Номер штанги должен соответствовать номеру декорационного подъема
4. * Размер для справок.

Вид А
м 1:1

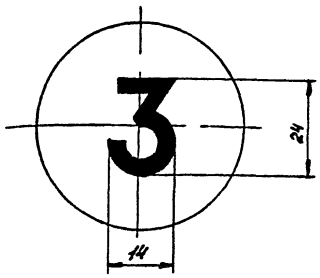

Изм.	Лист	№ докум.	Подп.	Дата	17М20СБ
Разраб.		Чихрадзе			Штанга подъема декорационного. Сборочный чертеж
Пров.		Солодков			Лит. И; Масса; Масштаб 1:2; Лист; Листов 1
Н.контр.		Пахомова			ЦНИИЭП ГРАЖДАНСЕЛЬСТРОЙ г. Москва
Утв.		Солодков			

Формат А2

Формат	Зона	Поз.	Обозначение	Наименование	Кол.	Примечание
				Документация		
			17М20СБ	Сборочный чертеж		
				Детали		
Б4		1	17М20.001	Проставка	3	
				Труба 50х3,5		
				ГОСТ 3262-75		
				L = 100 h14		
Б4		2	17М20.002	Штанга	1	
				Труба 40х3,5		
				ГОСТ 3262-75		
				L = 7000 h14		
		3	17М20.003	Заглушка	2	
				Круг 60 ГОСТ 2590-71		
				Ст3 ГОСТ 535-79		
				L = 3 h14		

Изм.	Лист	№ докум.	Подп.	Дата	17М20
Разраб.		Чихрадзе			Штанга подъема декорационного
Пров.		Солодков			Лит. И; Лист; Листов 1
Н.контр.		Пахомова			ЦНИИЭП ГРАЖДАНСЕЛЬСТРОЙ г. Москва
Утв.		Солодков			

Формат А4

Формат	Зона	Поз.	Обозначение	Наименование	Кол.	Примечание
				Документация		
22			17М50СБ	Сборочный чертеж		
				Сборочные единицы		
Н		1	17М51	Корзина гибкого кабеля	1	
				Детали		
Б4		2	17М50.001	Штанга	1	
				Труба 40х3,5 ГОСТ 3262-75		
				L = 6080 h14		
Б4		3	17М50.002	Консоль	6	0,96 кг.
				Труба 40х3,5 ГОСТ 3262-75		
				L = 250 h14		
Б4		4	17М50.003	Дуга	7	
				Труба 15х2,8 ГОСТ 3262-75		
				L = 1170 h14		
Б4		5	17М50.004	Полоса	6	0,54 кг
				Полоса 4х40 ГОСТ 103-76		
				Ст3 ГОСТ 535-79		
				L = 430 h14		
Б4		6	17М50.005	Ребро	12	0,2 кг
				Лист 4 ГОСТ 19903-74		
				Ст3 ГОСТ 14637-69		
				(24х200) h14		

Инв. № подл. | Подп. и дата | Взам. инв. № | Инв. № дубл. | Подп. и дата

Изм.	Лист	№ докум.	Подп.	Дата	17М50
Разраб.		Чихрадзе			Ферма софитная
Пров.		Пахомова			Лит. И; Лист; Листов 1
Н.контр.		Солодков			ЦНИИЭП ГРАЖДАНСЕЛЬСТРОЙ г. Москва
Утв.		Солодков			

Копир. Онкино

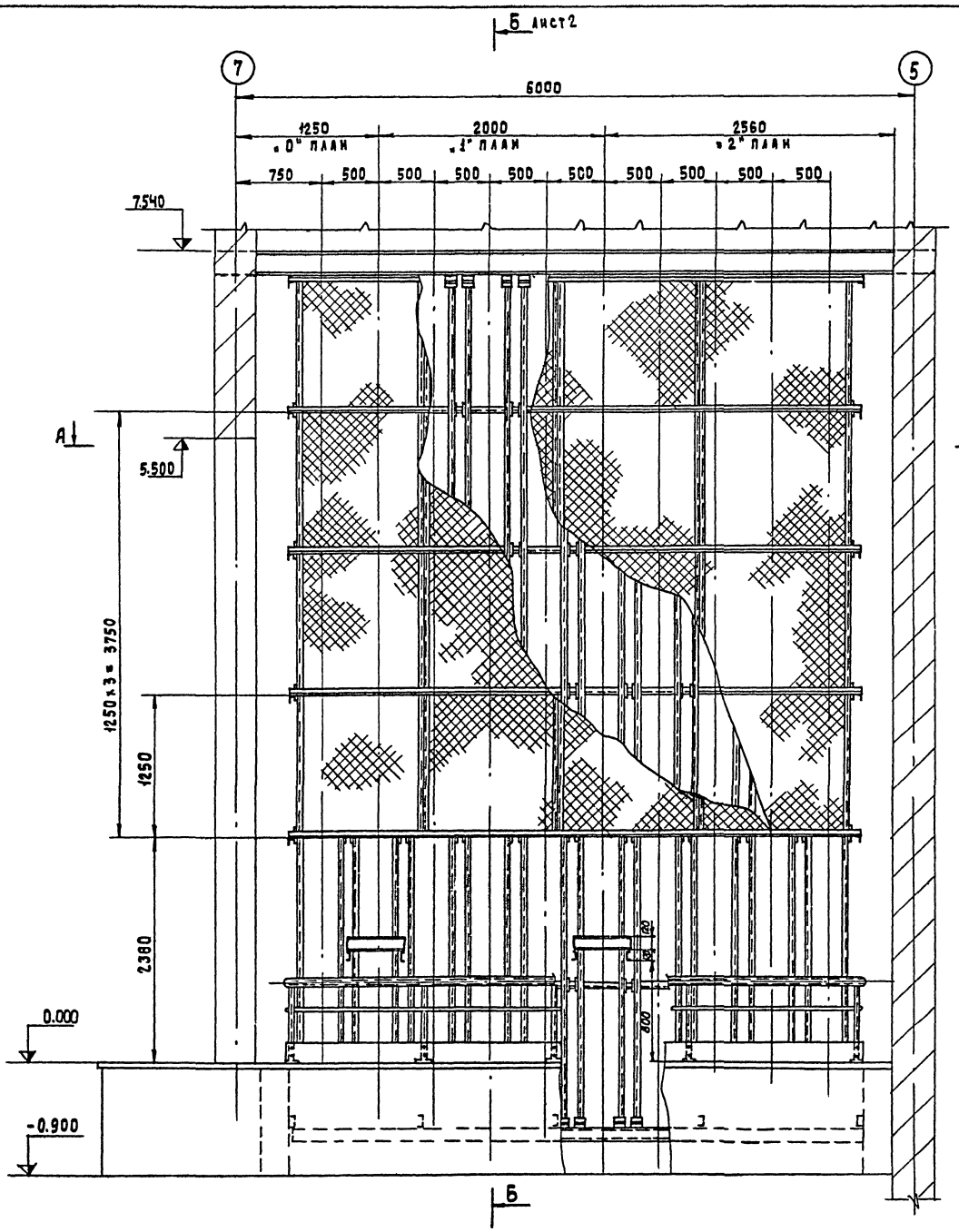

1. Сварка по ГОСТ 5264-69 кроме мест указанных особо.
2. Направляющие установить по отвесу. Отклонение по вертикали не более 5 мм.
3. Стыки рабочих поверхностей направляющих должны быть без уступов.
4. Покрытие: эм ПФ-115, серая, IУп, ГОСТ 6465-76
5. Трущиеся поверхности направляющих уголков не красить, очистить от ржавчины, окалины и смазать солидолом УС(с) ГОСТ 1033-73.

					17МЧОСБ			
Изм.	Лист	№ докум.	Подп.	Дата	Направляющие противовесов Сборочный чертеж	Лит.	Масса	Масшт.
Разраб.		Чихрадзе				И		1:50
Пров.		Пахомова				Лист 1	Листов 2	
Н. контр.		Солдаков				ЦНИИЭП граждансельстрой		
Утв.		Солдаков						

17866-04 17

Копировал:

Формат А2

А-А
М1:25

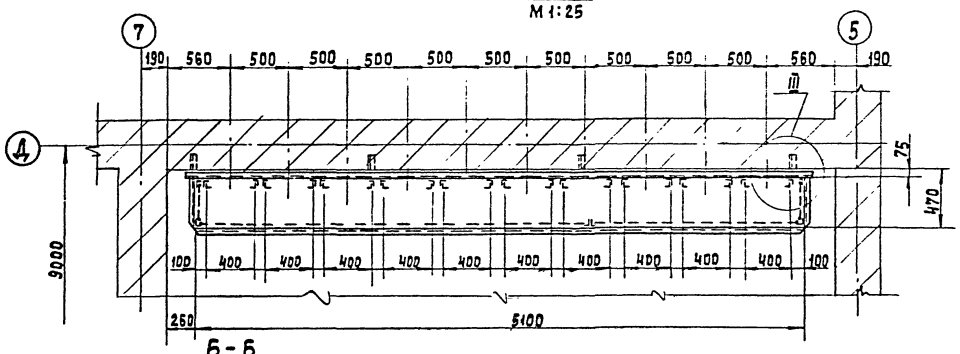

Б-Б
М1:10

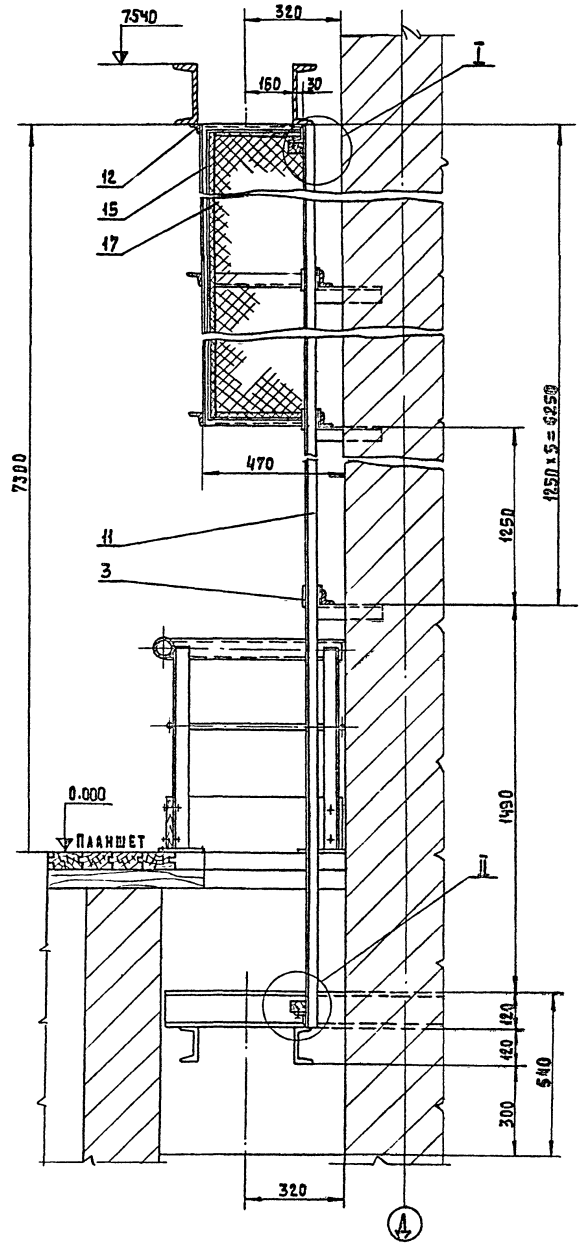

I
М1:2

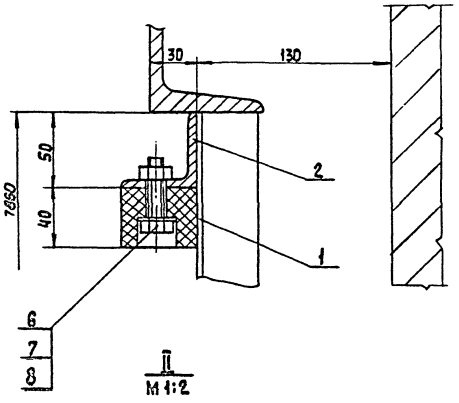

II
М1:2

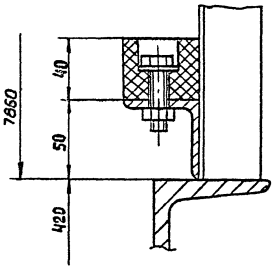

III
М1:5

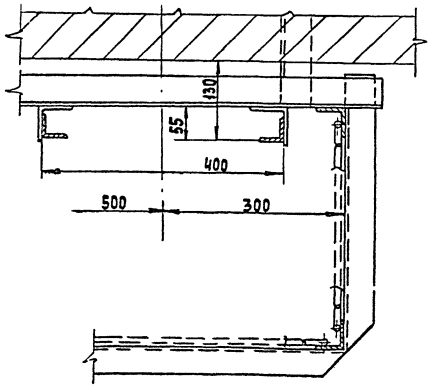

17М61СБ

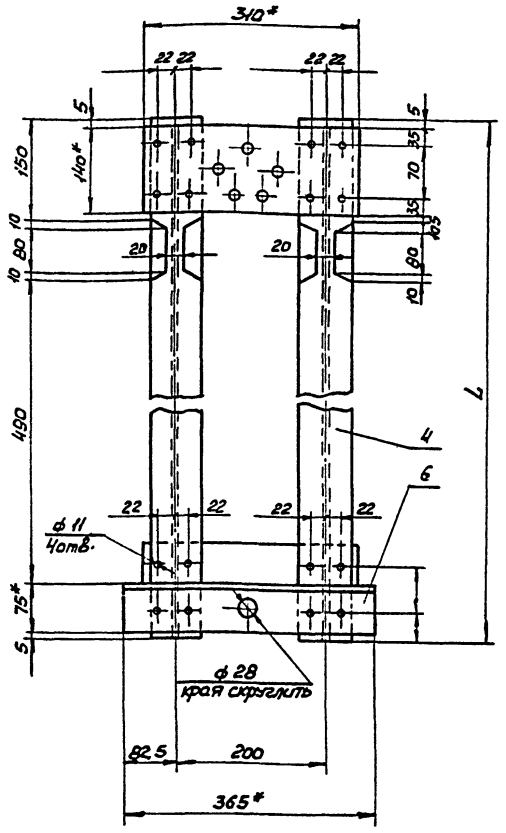

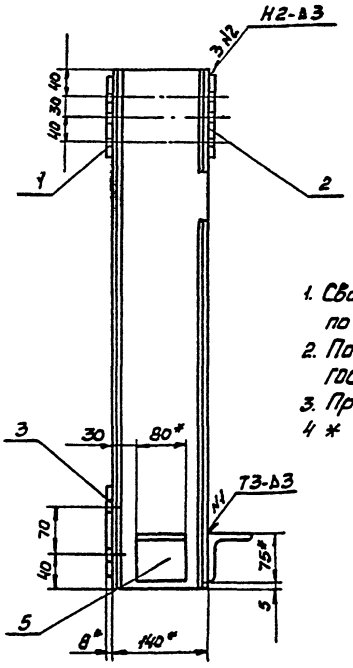

Обозначение	Наименование	L	Вес
17М61СБ	Рама	810	37,0
-01СБ	Рама	1100	45,0

1. Сварка по ГОСТ 5264-69 электродом Э42 по ГОСТ 9467-75
2. Покрытие эм. ПФ-19м, серая, № п, ГОСТ 6465-76
3. Предельные отклонения размеров js14, 4 * Размеры для справок.

Изм.	Лист	№ докум.	Подп.	Дата
Разраб.		Читадзе		
Пров.		Солодков		
Н. контр.		Пахомова		
Утв.		Солодков		

17М61СБ

Рама

Сборочный чертеж

Лит.	Масса	Масштаб
И	см. табл.	1:5

Лист | Листов 1

ЦНИИЭП ГРАЖДАНСЕЛЬСТРОЙ г. Москва

Формат 12

17М40.001

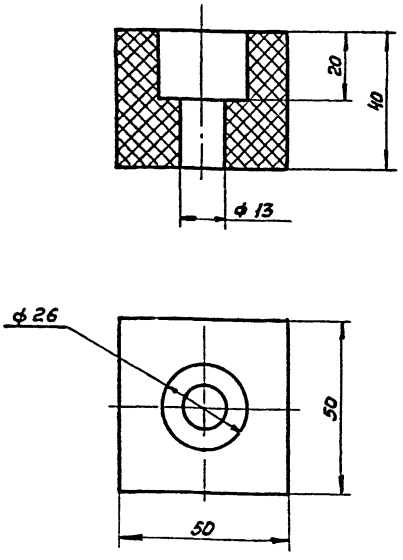

Изм.	Лист	№ докум.	Подп.	Дата
Разраб.		Читадзе		
Пров.		Пахомова		
Н. контр.		Солодков		
Утв.		Солодков		

17М40.001

Амортизатор

Лит.	Масса	Масштаб
И	0.2	1:1

Лист | Листов 1

Резина маслобензостойкая средней твердости марки А ГОСТ 7338-71

ЦНИИЭП ГРАЖДАНСЕЛЬСТРОЙ г. Москва

Формат 11

17М40.002

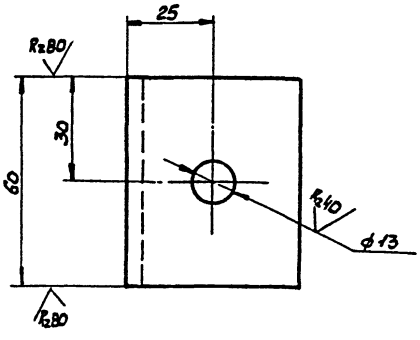

Неуказанные предельные отклонения размеров: отверстий - по H_{14}, валов - h_{14}, остальных js14

Инв. № подл. | Подп. и дата | Взам. инв. № | Инв. № дубл. | Подп. и дата

Изм.	Лист	№ докум.	Подп.	Дата
Разраб.		Читадзе		
Пров.		Пахомова		
Н. контр.		Солодков		
Утв.		Солодков		

17М40.002

Упор

Лит.	Масса	Масштаб
И	0,23	1:1

Лист | Листов 1

Уголок 50х50х5 ГОСТ 8509-72 Ст3 ГОСТ 535-79

ЦНИИЭП ГРАЖДАНСЕЛЬСТРОЙ г. Москва

Копир. Онищенко 17866-04 19 Формат А

Формат 11

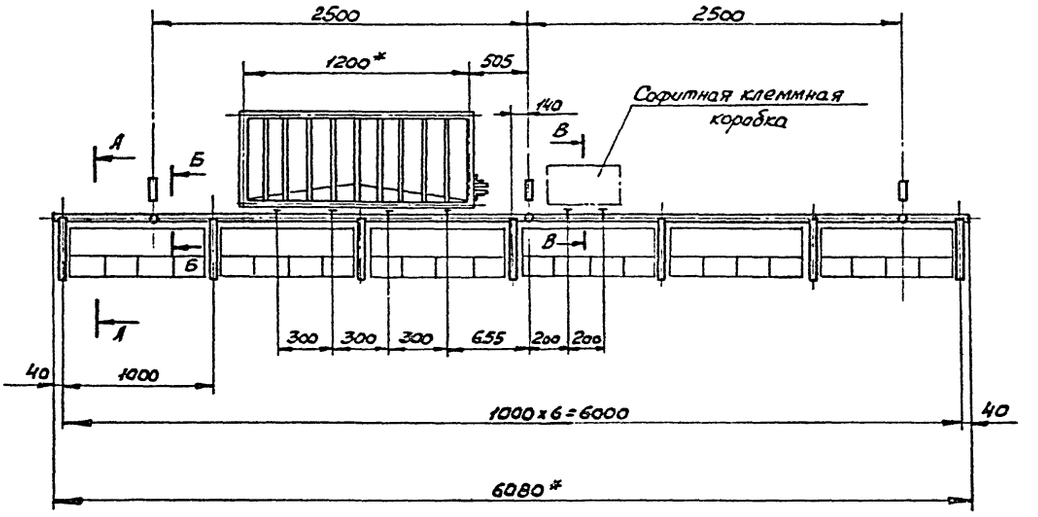

А - А
М 1:5

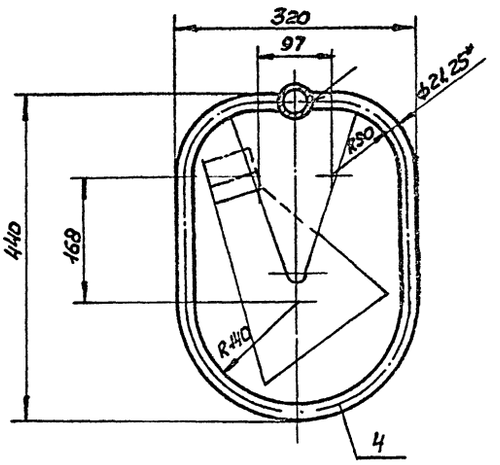

Б-Б
М 1:2

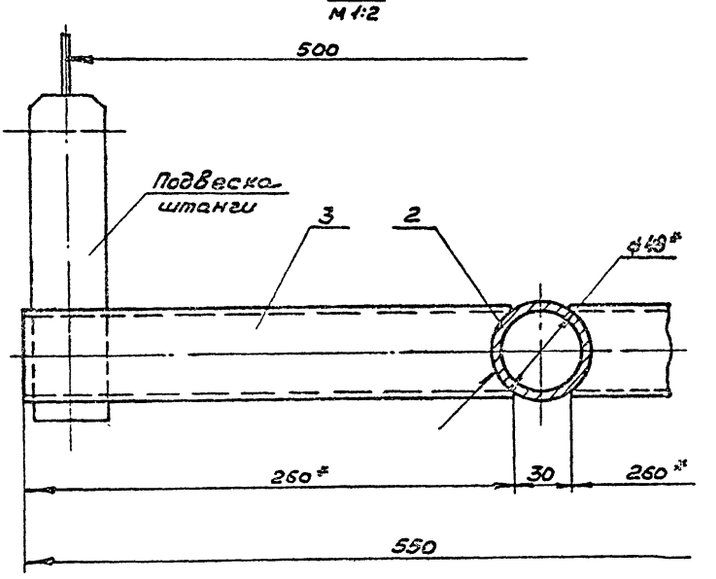

В - В
М 1:2

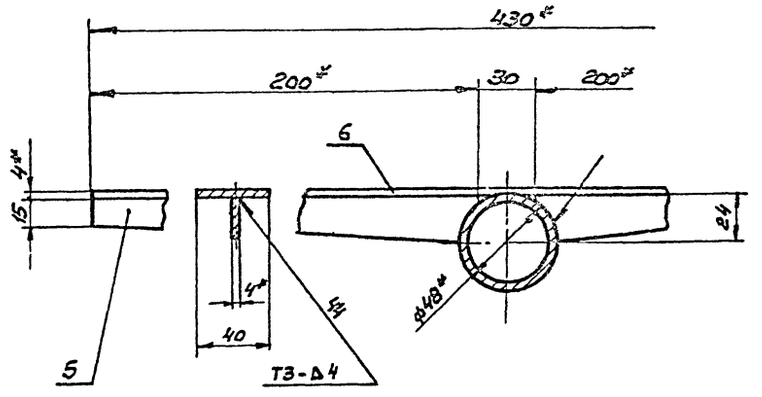

1. Сварка по ГОСТ 5264-69. Электроды Э42 по ГОСТ 9467-75.
2. Покрытие эм. ПФ-115, серая, IV п, ГОСТ 6465-76.
3. Неуказанные предельные отклонения размеров: отверстий - H_{14}, валов - по h_{14}, остальных js 14.
4. * Размеры для справок.

				17М50СБ		
Изм. Лист	№ докум.	Подп.	Дата	Ферма софитная Сборочный чертеж	Лит.	Масса	Масшт.
Разраб.	Чухрадзе				И		1:25
Пров.	Пахомова				Лист	Листов 1
Н. контр.	Соловьев				ЦНИИЭП граждансельстрой г. Москва	
Утв.	Соловьев					

Копир. Онегина 17866-04 20 Формат А2

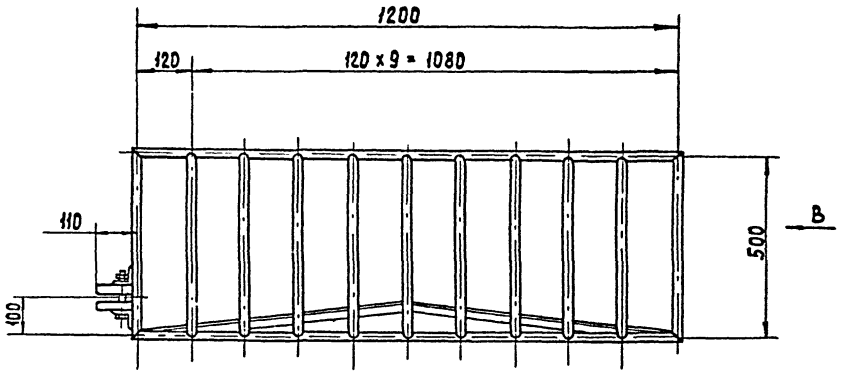

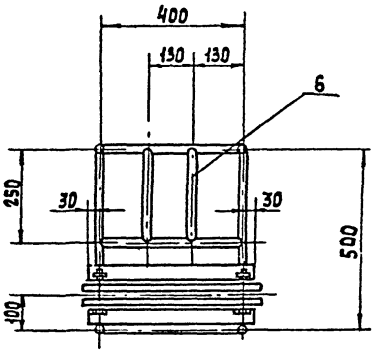

Б-Б

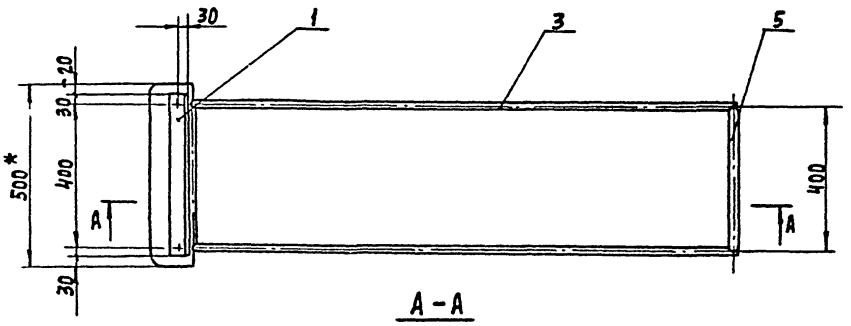

А-А

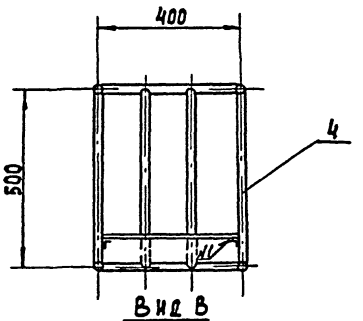

Вид В

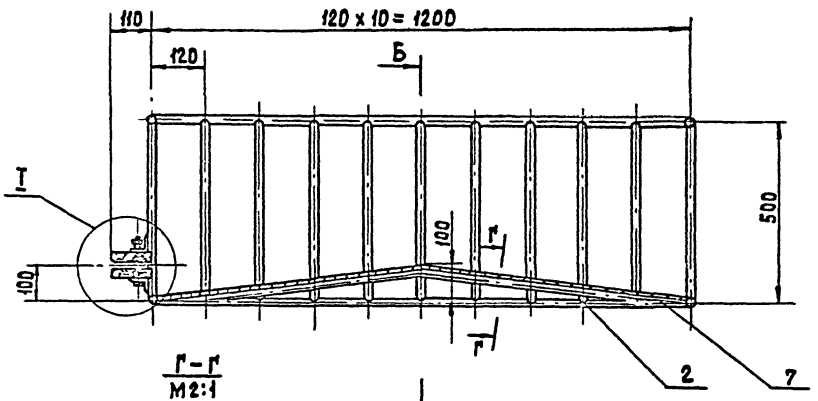

Г-Г
М2:1

Б

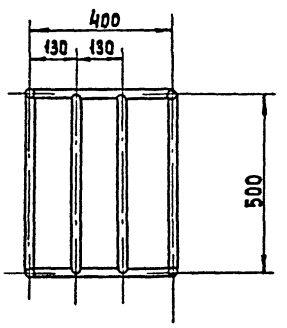

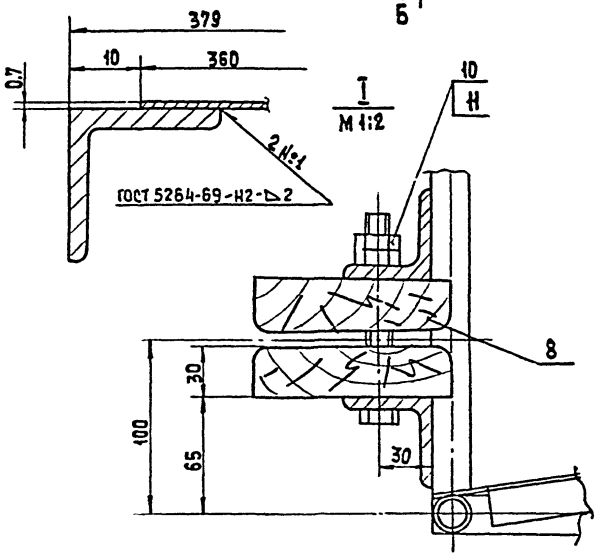

1. Сварка ручная дуговая, кроме мест, указанных особо.
2. Пиломатериалы (поз.8) обработать методом глубокой пропитки антипиренами.
3. Покрытие эмаль ПФ-115, серая, IV П, ГОСТ 6465-76.
4. Неуказанные предельные отклонения размеров по js14.
5. * Размер для справок.

				17М51СБ	
Изм.	Лист	№ докум.	Подп.	Дата	Корзина гибкого кабеля. Сборочный чертеж
Разраб.		Чихразе			
Пров.		Пахомова			
Н. контр.		Солодков			
Утв.		Солодков			

Лит	Масса	Масштаб
И	50.0	1:10
Лист	Листов 1	

ЦНИИЭП грансельэлектропроект г. Москва

17866-04 27 Копировал: Формат А2

Формат	Зона	Поз.	Обозначение	Наименование	Кол.	Примечание
		12		Шайба 10.65Г	16	
				ГОСТ 6402-70		
		13		Шайба 12.36.01	16	
				ГОСТ 10906-78		
		14		Шплинт 4х30	5	
				ГОСТ 397-79		
			Переменные	данные для		
				исполнений:		
				17М60-01СБ		
				Детали		
11			17М60.001	Груз	24	

17М60 — Лист 2

Формат 11

Формат	Зона	Поз.	Обозначение	Наименование	Кол.	Примечание
			Переменные	данные для		
				исполнений:		
				17М61-01СБ		
				Детали		
Б.Ч		4	17М61.004	Двутавр	2	
				Двутавр 14 ГОСТ 8239-72 / Ст3кп2 ГОСТ 535-79		
				L = 1100 h14		

17М61 — Лист 2

Формат 11

Формат	Зона	Поз.	Обозначение	Наименование	Кол.	Примечание
				Документация		
22			17М60СБ	Сборочный чертеж		
				Сборочные единицы		
11		1	17М61	Рама	1	
				Детали		
11		3	17М60.001	Груз	16	
11		4	17М60.002	Ползун	4	
11		5	17М60.003	Валик	5	
11		6	17М60.004	Замок	2	
				Стандартные изделия		
		8		Болт М10х90.36.01	16	
				ГОСТ 7798-70		
		9		Винт М8х20 36.01	2	
				ГОСТ 1485-75		
		10		Гайка М10.5.01	16	
				ГОСТ 5915-70		
		11		Шайба 20.36.01	5	
				ГОСТ 11371-78		

17М60 — Противовес — Лит. И — Лист 1 — Листов 2

ЦНИИЭП Гражданстрой г. Москва

Разраб. Чихрадзе; Пров. Солодков; Н. контр. Пахомова; Утв. Солодков

Копир. Онегина

Формат 11

Формат	Зона	Поз.	Обозначение	Наименование	Кол.	Примечание
				Документация		
12			17М61СБ	Сборочный чертеж		
				Детали		
11		1		Пластина	1	
11		2		Пластина	1	
11		3		Пластина	1	
Б.Ч		4		Двутавр	2	11кг.
				Двутавр 14 ГОСТ 8239-72 / Ст3кп2 ГОСТ 535-79		
				L = 810 h14		
Б.Ч		5		Уголок	4	0,72кг
				Уголок 75х75х8 ГОСТ 8509-72 / Ст3кп2 ГОСТ 535-79		
				L = 80 h14		
Б.Ч		6		Уголок	1	3,4кг
				Уголок 75х75х8 ГОСТ 8509-72 / Ст3кп2 ГОСТ 535-79		
				L = 365 h14		

17М61 — Рама — Лит. И — Лист 1 — Листов 2

ЦНИИЭП Гражданстрой г. Москва

Разраб. Чихрадзе; Пров. Солодков; Н. контр. Пахомова; Утв. Солодков

Копир. Онегина

Формат 11

17М60СБ

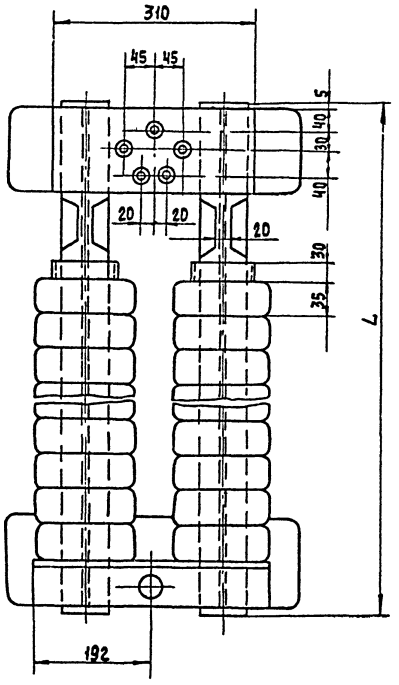

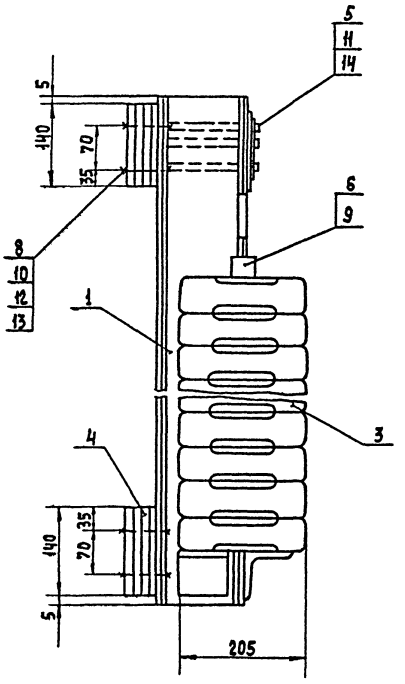

Обозначение	Наименование	L	Вес
17М60 СБ	Противовес	810	200
-01 СБ	Противовес	1100	300

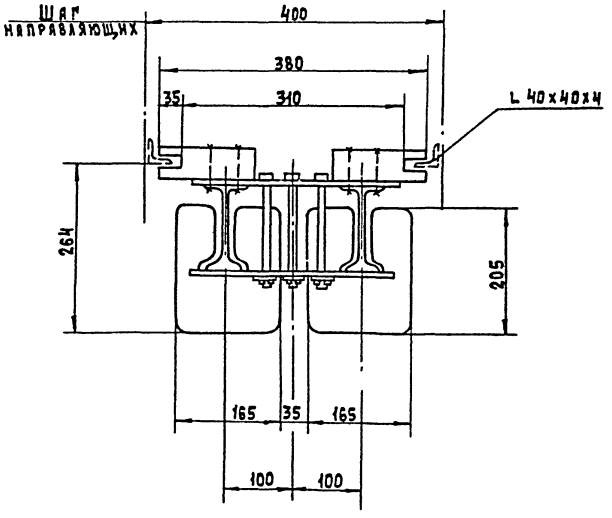

1. Грузы собрать на раме в необходимом количестве при монтаже сценических подъемов.
2. Шарнирные и резьбовые соединения собрать на смазке универсальной среднеплавкой (солидол жировой) УС(С) ГОСТ 1033-73.
3. Размеры для справок.

					17М60СБ			
Изм	Лист	№ докум.	Подп.	Дата	Противовес Сборочный чертеж	Лит	Масса	Масшт.
Разраб.		Чихрадзе				И	см. табл.	1:5
Пров.		Пахомова				Лист	Листов 1	
Н.контр.		Солодков				ЦНИИЭП Гражданскельстрой		
Утв.		Солодков						

17866-04 230 Копировал: Формат 22

17М60.001

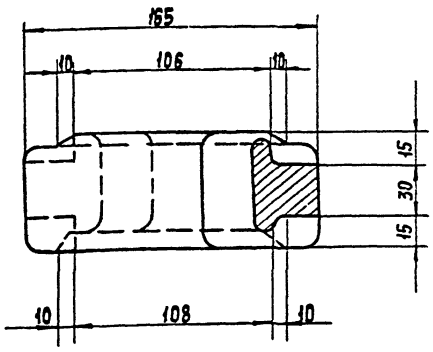

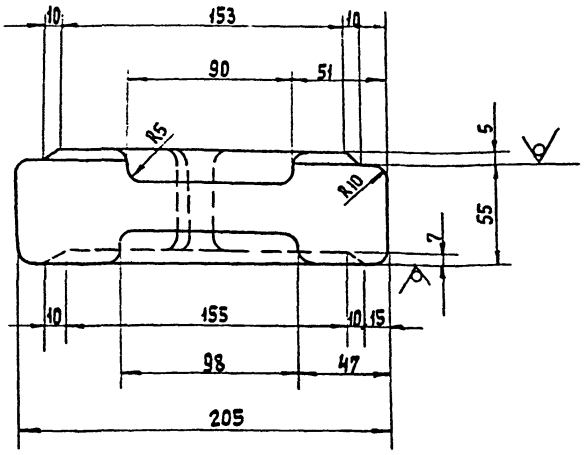

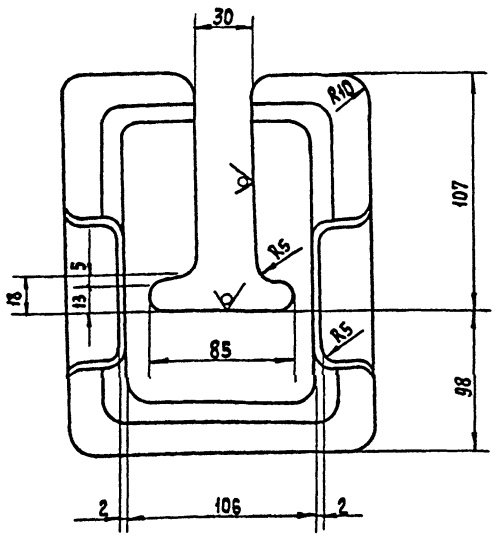

Неуказанные предельные отклонения размеров отверстий – H14, валов – h14, остальных $\pm \frac{JT16}{2}$

Изм.	Лист	№ докум.	Подп.	Дата	17М60.001		
Разраб.		Чихрадзе			Груз	Лит.	Масса	Масштаб
Пров.		Пахомова				И	10.5	1:2
Н. контр.		Солодков				Лист 1	Листов 1
Утв.		Солодков			СЧ-00 ГОСТ 1412-70	ЦНИИЭП гражданэльстрой г. Москва	

Копировал: Формат А2

17М60.002

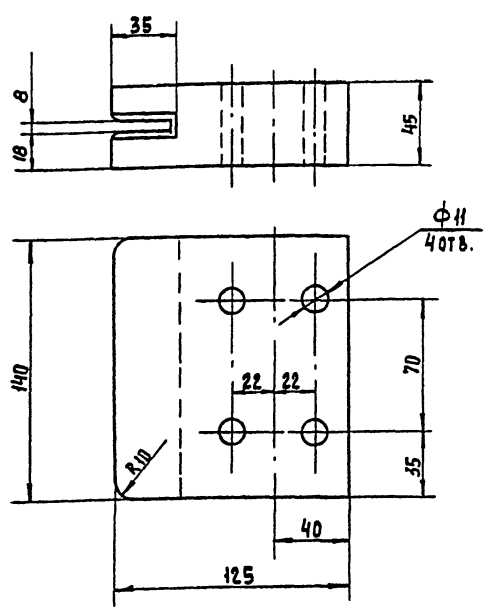

1. Фаски 5×45°
2. Неуказанные предельные отклонения размеров: отверстий – H14, валов – h14, остальных $\pm \frac{JT16}{2}$

Изм.	Лист	№ докум.	Подп.	Дата	17М60.002		
Разраб.		Чихрадзе			Ползун	Лит.	Масса	Масштаб
Пров.		Пахомова				И	10	1:2
Н. контр.		Солодков			Текстолит ГОСТ 2910-74	Лист 1	Листов 1
Утв.		Солодков				ЦНИИЭП гражданэльстрой г. Москва	

Копировал: Формат А1

17М61.001

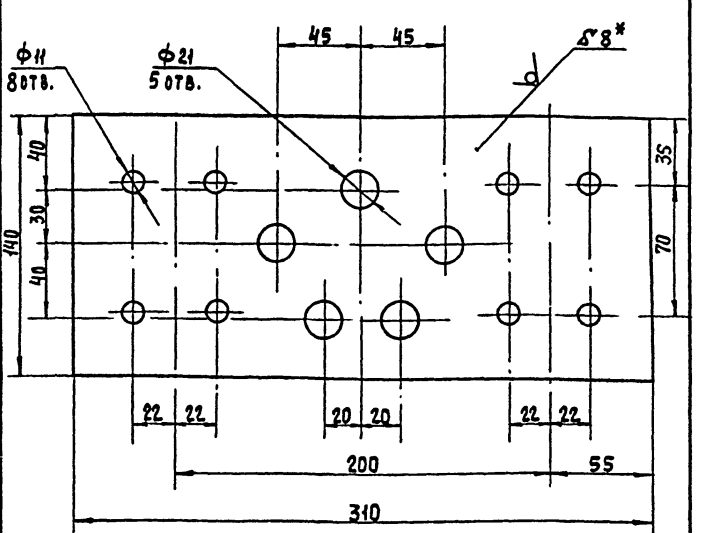

1. Отв. Ф11 сверлить совместно с дет. 17М61.004
2. Неуказанные предельные отклонения размеров: отверстий – H14, валов – h14, остальных $\pm \frac{JT16}{2}$

Изм.	Лист	№ докум.	Подп.	Дата	17М61.001		
Разраб.		Чихрадзе			Пластина	Лит.	Масса	Масшт.
Пров.		Пахомова				И	2.8	1:2
Н. контр.		Солодков			Лист 8 ГОСТ 19903-74 Ст3 ГОСТ 14637-69	Лист 1	Листов 1
Утв.		Солодков				ЦНИИЭП гражданэльстрой г. Москва	

Инв. № подл. | Подп. и дата | Взам. инв. № | Инв. № дубл. | Подп. и дата

Копировал: 17866-04 24 Формат А1

17М61.002

Rz40

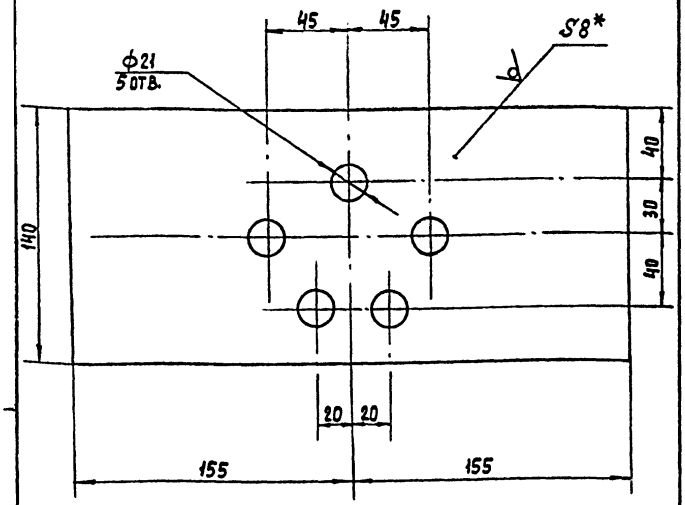

1. Неуказанные предельные отклонения размеров: отверстий – Н14, валов – h14, остальных $\pm \frac{IT16}{2}$
2. *Размер для справок.

				17М61.002			
Изм.	Лист	№ докум.	Подп.	Дата	Пластина	Лит. И	Масса 2.8	Масшт. 1:2
Разраб.		Чихрадзе				Лист	Листов 1
Пров.		Пахомова					
Н. контр.		Солодков			Лист 8 ГОСТ 19903-74 / Ст 3 ГОСТ 14637-69	ЦНИИЭП граждансельстрой г. Москва	
Утв.		Солодков					

Копировал: Формат 11

17М61.003

Rz40 (√)

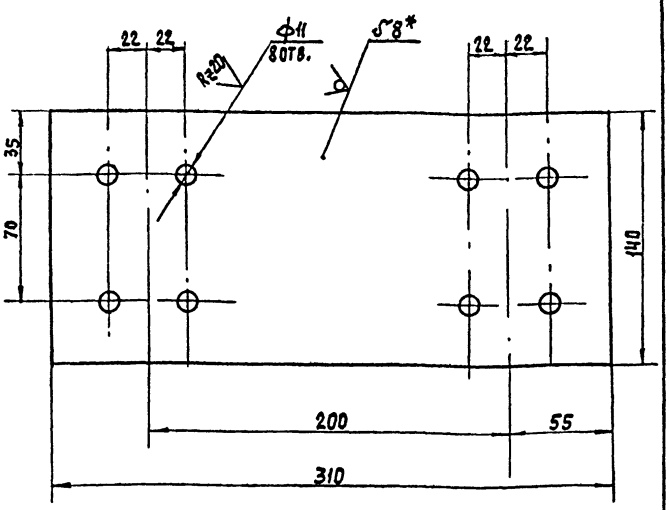

1. Неуказанные предельные отклонения размеров: отверстий – Н14, валов – h14, остальных $\pm \frac{IT16}{2}$
2. Отв. Ф11 сверлить совместно с дет. МТ2.10.004
3. *Размер для справок

				17М61.003			
Изм.	Лист	№ докум.	Подп.	Дата	Пластина	Лит. И	Масса 2.8	Масшт. 1:2
Разраб.		Чихрадзе				Лист	Листов 1
Пров.		Пахомова					
Н. контр.		Солодков			Лист 8 ГОСТ 19903-74 / Ст.3 ГОСТ 14637-69	ЦНИИЭП граждансельстрой г. Москва	
Утв.		Солодков					

Инв. № подл. | Подп. и дата | Взам. инв. № | Инв. № дубл. | Подп. и дата

Копировал: Формат 11

17М60.004

Rz40 (√)

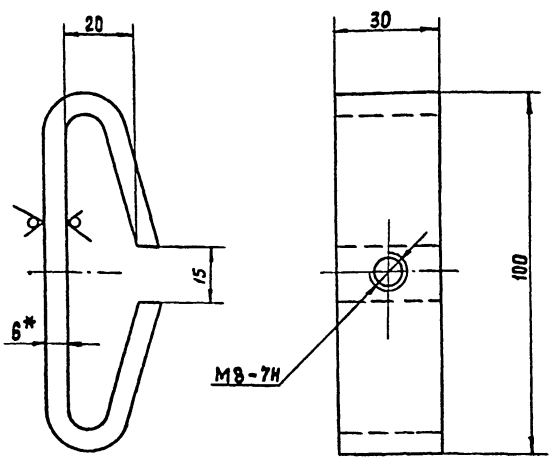

1. Неуказанные предельные отклонения размеров: отверстий – Н14, валов – h14, остальных $\pm \frac{IT16}{2}$
2. *Размер для справок.

				17М60.004			
			Дата	Замок	Лит. И	Масса 0.28	Масшт. 1:1
Пров.		Пахомова			Лист	Листов 1
Н. контр.		Солодков		Лист 6 ГОСТ 19903-74 / Ст 3 ГОСТ 14637-69	ЦНИИЭП граждансельстрой г. Москва	
Утв.		Солодков				

Копировал: Формат 11

17М60.003

Rz20

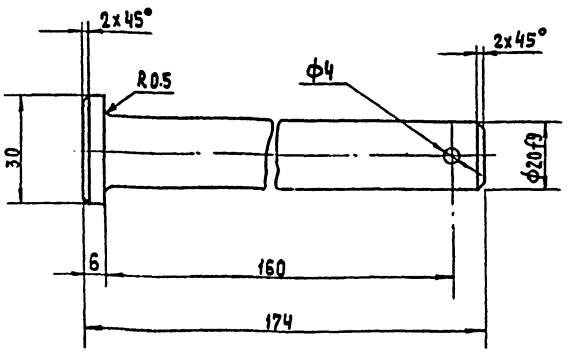

Неуказанные предельные отклонения размеров: отверстий – Н14, валов – h14, остальных $\pm \frac{IT16}{2}$

				17М60.003			
Изм.	Лист	№ докум.	Подп.	Дата	Валик	Лит. И	Масса 0.35	Масшт. 1:1
Разраб.		Чихрадзе				Лист	Листов 1
Пров.		Пахомова					
Н. контр.		Солодков			Ст 3 ГОСТ 380-71	ЦНИИЭП граждансельстрой г. Москва	
Утв.		Солодков					

Инв. № подл. | Подп. и дата | Взам. инв. № | Инв. № дубл. | Подп. и дата

17860-04

Копировал: Формат 11

gost.e-ecolog.ru