ТИПОВОЙ ПРОЕКТ
264-12-195

СЕЛЬСКИЙ КЛУБ С ЗАЛОМ НА 300 МЕСТ

АЛЬБОМ II

ЧЕРТЕЖИ САНИТАРНО-ТЕХНИЧЕСКИЕ, ЭЛЕКТРООБОРУДОВАНИЯ, АВТОМАТИЗАЦИИ И УСТРОЙСТВО СВЯЗИ

gost.e-ecolog.ru

ЦЕНТРАЛЬНЫЙ ИНСТИТУТ
ТИПОВОГО ПРОЕКТИРОВАНИЯ ГОССТРОЯ СССР
МИНСКИЙ ФИЛИАЛ

220600, г.Минск, ул.К.Маркса, 32

Сдано в печать 11.[illegible] 1987 г.
Заказ № 46С Тираж [illegible] Экз.
Изд.№ 17866/2

ТИПОВОЙ ПРОЕКТ
264-12-195

СЕЛЬСКИЙ КЛУБ С ЗАЛОМ НА 300 МЕСТ

АЛЬБОМ II

СОСТАВ ПРОЕКТА

Альбом I — Архитектурно-строительные и технологические чертежи
Альбом II — Чертежи санитарно-технические, электрооборудования, автоматизации и устройство связи
Альбом III — Кинотехнология. Постановочное освещение
Альбом IV — Механическое оборудование эстрады
Альбом V — Задание заводу изготовителю щитов
Альбом VI. 36.-Сметы ч. 1, 2
Альбом VII — Ведомости потребности в материалах

Разработан
проектным институтом
ЦНИИЭПгражданстрой
Гл. инженер института В. М. Беляев
Гл. архитектор проекта С. П. Выходцев

Технический проект утвержден
Госгражданстроем
приказ № 218 от 19 октября 1979г.

Рабочие чертежи введены в действие
ЦНИИЭПгражданстроем
приказ № 18/т от 26.02.82

Заменены тит. лист, стр. 3, 16;
дополнена стр. 48
Рук. гр.

20-2515-2

СОДЕРЖАНИЕ АЛЬБОМА

№№ п/п	Наименование	Лист	Стр.
1	Титульный лист		1
2	Содержание альбома		2и
	Чертежи отопления и вентиляции		
3	Заглавный лист /начало/	ОВ-1	3
4	Заглавный лист /окончание/	ОВ-2	4
5	Сводная спецификация	ОВ-3	5
6	План подвала и подпольных каналов	ОВ-4	6
7	План 1го этажа	ОВ-5	7
8	План 2го этажа	ОВ-6	8
9	Венткамера /начало/	ОВ-7	9
10	Венткамера /окончание/	ОВ-8	10
11	Схемы вентсистем П-1, П-2, П-3, В-1 и В-2, ВЕ-1; ВЕ-2; ВЕ-3; ВЕ-4	ОВ-9	11
12	Схема теплоснабжения калориферов вент. систем П-1; П-2; П-3	ОВ-10	12
13	Схема системы отопления	ОВ-11	13
14	Узлы управления К1 и К2	ОВ-12	14
15	Звено прямого участка шевного асбесто-цементного воздуховода. Деталь вент-системы П-3	ОВ-13	15
	Чертежи водоснабжения и канализации		
16	Заглавный лист	ВК-1	16и
17	Спецификация	ВК-2	17
18	План подвала	ВК-3	18
19	План 1 этажа.	ВК-4	19
20	План 2 этажа	ВК-5	20
21	Схема водоснабжения. Схемы канализации. Схемы водостоков.	ВК-6	21

№№ п/п	Наименование	Лист	Стр.
	Чертежи электрооборудования		
22	Заглавный лист	Э-1	22
23	Спецификация	Э-2	23
24	Спецификация. Условные обозначения.	Э-3	24
25	Расчетная схема питающих сетей	Э-4	25
26	План осветительной сети 1го этажа	Э-5	26
27	План осветительной сети 2го этажа	Э-6	27
28	План осветительной сети, силовой и магистральных сетей подвала.	Э-7	28
29	План силовых и магистральных сетей 1го этажа	Э-8	29
30	План силовых и магистральных сетей 2го этажа	Э-9	30
31	Расчетные схемы силовых распределительных щитов и осветительных групповых щитов	Э-10	31
32	Опросный лист	Э-11	32
33	Молниезащита. План кровли.	Э-12	33
34	Шкаф аккумуляторов	Э-13	34
	Автоматика приточных систем		
35	Заглавный лист	АВ-1	35
36	Спецификации	АВ-2	36
37	Функциональная схема П-1	АВ-3	37
38	Принципиальная электрическая схема управления П-1	АВ-4	38
39	Принципиальная электрическая схема регулирования П-1	АВ-5	39
40	Схема подключений П-1		
	Схема расположений П-1	АВ-6	40

№№ п/п	Наименование	Лист	Стр.
	Устройства связи и сигнализации		
41	Заглавный лист	Ус-1	41
42	Пояснения к проекту	Ус-2	42
43	Спецификация	Ус-3	43
44	Схема расположения устройств связи	Ус-4	44
45	План подвала и кровли	Ус-5	45
46	План 1 этажа	Ус-6	46
47	План 2 этажа	Ус-7	47
	Водоснабжение и канализация		
48	Вариант применения пластмассовых труб для водоснабжения /подводка к унитазу/ канализации и водостоков	ВК-7доп	48

4.1

Инв. № подл. | Подпись и дата | Взам. инв. №

Альбом II

Типовой проект 264-12-195

Инв. №

Привязан:

Т.П. 264-12-195

Зам. в.н.	Шурмаева		
Нач. отд.	Головкин		
Гл. инж. пр.	Верховский		
ГИП	Молодкин		
Рук. гр.	Певчева		
Исполн.	Шурмаева		
Провер.	Певчева		

Сельский клуб с залом на 300 мест /стены из кирпича/

Содержание альбома

Стадия	Лист	Листов
Р	2и	48

ЦИИЭП граждансельстрой

17866-02 Формат: 22

ТИПОВОЙ ПРОЕКТ 264-12-195 АЛЬБОМ II

ПЛАН - СХЕМА
М 1:400

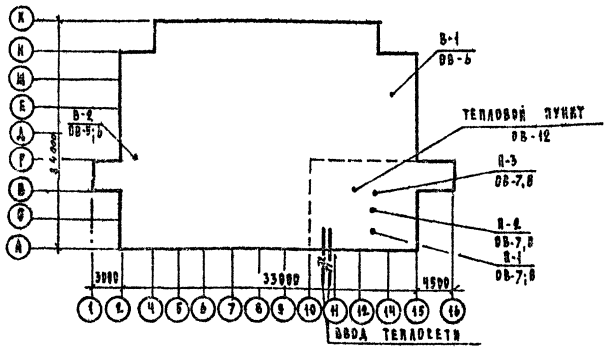

ОБЩИЕ УКАЗАНИЯ

Проект отопления и вентиляции выполнен согласно СНиП II-33-75 и СНиП II-Л.16-71

Система отопления принята однотрубная горизонтальная с нижней разводкой и замыкающими участками.

Магистральные трубопроводы прокладываются над полом, в подпольных каналах, под потолком подвала и, частично, в конструкции пола с уклоном $i = 0.002$.

В качестве нагревательных приборов приняты радиаторы М140-АО. Воздухоудаление из системы отопления осуществляется через воздушные краны конструкции Маевского, устанавливаемые в верхних пробках радиаторов.

Магистральные трубопроводы, прокладываем в подпольных каналах, изолируются минераловатными полуцилиндрами $\delta = 50$ мм и оклеиваются лакостеклотканью по серии 2.400-4

Вентиляция запроектирована приточно вытяжная с механическим и, частично, с естественным побуждением.

Системы вентиляции с механическим побуждением П-1, П-2 и П-3 во времени работают в режиме клуба.

Воздуховоды изготавливаются из асбоцементных коробов за исключением воздуховодов, прокладываемых в венткамере и воздуховодов вентсистемы В-1, которые изготавливаются из тонколистовой стали.

Трубопроводы теплоснабжения в пределах воздухозаборной камеры и подающие трубопроводы в венткамере изолируются аналогично трубопроводам отопления.

Воздуховоды и неизолированные трубопроводы окрашиваются масляной краской за 2 раза.

Монтаж систем отопления и вентиляции вести согласно СНиП III-28-75.

Настоящий проект выполнен в соответствии с действующими нормами и правилами /в том числе по взрыво-пожарной безопасности/.

Гл инженер проекта Евдокимова /Евдокимова/.

ВЕДОМОСТЬ ЧЕРТЕЖЕЙ.

ЛИСТ	НАИМЕНОВАНИЕ	СТР.	ПРИМЕЧАНИЕ
ОВ-1	Заглавный лист /начало/		
ОВ-2	Заглавный лист /окончание/		
ОВ-3	Сводная спецификация		
ОВ-4	План подвала и подпольных каналов		
ОВ-5	План 1 этажа		
ОВ-6	План 2 этажа		
ОВ-7	Венткамера /начало/		
ОВ-8	Венткамера /окончание/		
ОВ-9	Схемы вентсистем П-1, П-2, П-3, В-1, В-2 и ВЕ-1, ВЕ-2, ВЕ-3, ВЕ-4		
ОВ-10	Схема системы теплоснабжения калориферов вент. систем П-1, П-2, П-3		
ОВ-11	Схема системы отопления		
ОВ-12	Узлы управления №1, №2		
ОВ-13	Звено прямого участка шовного асбестоцементного воздуховода		

ВЕДОМОСТЬ ПРИМЕНЕННЫХ ДОКУМЕНТОВ.

ОБОЗНАЧЕНИЕ	НАИМЕНОВАНИЕ	ПРИМЕЧАНИЕ
Серия 5.904-4	Двери и люки для вентиляционных камер	
Серия 4.903-10 В. 3,8	Изделия и детали трубопроводов для тепловых сетей	
Серия 1.494-10	Решетки шелевые регулирующие тир Р	
Серия 1.494-27 В.1	Воздухоприемные устройства с подвесными утепленными клапанами.	
Серия 2.400-4 В.1	Детали тепловой изоляции промышленных объектов с положительными температурами.	
Серия 2.494-1 В.1	Узлы прохода вентиляционных вытяжных шахт через покрытия промышленных зданий	
Серия 5.904-5 В.1	Гибкие вставки к центробежным вентиляторам.	
Серия 4.904-69	Детали крепления санитарно-технических приборов и трубопроводов	
Серия 5.904-4 В.0,1	Крепление стальных воздуховодов	
Серия 1.494-25 Серия 4.904-25	Подставки под калориферы	

ОСНОВНЫЕ ПОКАЗАТЕЛИ.

НАИМЕНОВАНИЕ	ВАРИАНТ ИСПОЛНЕНИЯ	ПОКАЗАТЕЛЬ ПРИ РАСЧЕТНОЙ ТЕМПЕРАТУРЕ °С		
		-20	-30	-40
Площадь здания общая, м²		1163,38		
Удельный расход тепла на отопление на 1 м² общей площади здания при расчетной температуре наружного воздуха °С, кДж/(ч·м²)		286	320	390
Расчетный расход тепла, кДж/ч: на отопление		330000	380000	455000
на приточную вентиляцию		380000	520000	640000
Температура теплоносителя внешней сети °С	150-70	95-70		
Расчетная температура горячей воды /°С/ в системе: отопления;	—	95-70		
теплоснабжения приточной вентиляции	150-70	95-70		
Расчетные потери давления в системе отопления, Па		8100	9600	12000
Расход металла на 1 м² общей площади, кг/м²		1,2	1.45	1.5

КОЭФФИЦИЕНТ ТЕПЛОПЕРЕДАЧИ К, Вт/(м²·°С).

НАИМЕНОВАНИЕ ОГРАЖДЕНИЙ	К при расчетной температуре °С		
	-20	-30	-40
Наружные стены клубной части	1.02	1.02	1.02
зрительного зала	1.29	1.29	1.29
Двери	2.3	2.3	2.3
Окна	2.9	2.9	2.7
Кровля	0.59	0.59	0.59

Гл. инж. инст.	Беляев		
Нач. отд.	Романов		
Нормоконт.	Северинов		
Гл. арх. пр.	Выходцев		
Гл. спец.	Северинов		
Гл. инж. пр.	Евдокимова		
Рук. груп.	Белозерцева		
Ст. инж.	Бодрова		

Привязан

Т.п. 264-12-195 - ОВ.

Сельский клуб /стены кирпичные/ с залом на 300 мест.

СТАДИЯ	ЛИСТ	ЛИСТОВ
Р	1	13

Заглавный лист /начало/.

ЦНИИЭП Гражданселстрой

Копировал 17866-02 4 Формат 22г

Инв. № подл. 2-8575-57 | Подпись и дата | Взам. инв. №

ТИПОВОЙ ПРОЕКТ 264-12-195 АЛЬБОМ II

ХАРАКТЕРИСТИКА ОТОПИТЕЛЬНО-ВЕНТИЛЯЦИОННЫХ СИСТЕМ

МАРКА СИСТЕМЫ	ОБСЛУЖИВАЕМОЕ ПОМЕЩЕНИЕ ИЛИ ОБОРУДОВАНИЕ	ТИП ВЕНТ. УСТАНОВКИ /АГРЕГАТА/	ВЕНТИЛЯТОР: ТИП	№	СХЕМА ИСПОЛНЕНИЯ	ВРАЩЕНИЕ ПОЛОЖЕНИЕ КОЖУХА	L, м³/ч	H, Па	n, об/мин	ЭЛЕКТРОДВИГАТЕЛЬ: ТИП	N, кВт	n, об/мин	ВОЗДУХОНАГРЕВАТЕЛЬ: ТИП	№	КОЛ	НАГРЕВ, °С: ОТ	ДО	РАСХОД ТЕПЛА КДЖ/Ч	H, Па	ПРИМЕЧАНИЕ
П-1	ПРИТОЧНАЯ СИСТЕМА	А8-2	ЦЧ-70	8	6	ПрО°	12000	580	755	ЧА112МВ6	4.0	950	КВС/КВС	10/10	1/1	-9.5	16	185000	42/42	В РАЗДЕЛЕ „ВОЗДУХОНАГРЕВАТЕЛИ" В ЧИСЛИТЕЛЕ ДАНЫ ПОКАЗАТЕЛИ ПРИ $T_1-T_2=95-70°C$, А В ЗНАМЕНАТЕЛЕ $T_1-T_2=150-70°C$
	ЗРИТЕЛЬНОГО ЗАЛА												КВБ/КВС	10/10	1/1	-19	16	250000	52/42	
													КВБ/КВБ	10/10	1/1	-28	16	320000	52/52	
П-3	ПРИТОЧНАЯ СИСТЕМА	А5095-20	ЦЧ-70	5	1	ПрО°	4000	700	1420	ЧА90LА4	2.2	1420	КВС/КВС	8/7	1/1	-9.5	18	132000	43/52	
	КЛУБНОЙ ЧАСТИ												КВБ/КВБ	7/7	1/1	-19	18	180000	75/75	
													КВБ/КВС	8/10	1/1	-28	18	220000	50/24	
П-2	ПРИТОЧНАЯ СИСТЕМА	А4105-2	ЦЧ-70	4	1	ПрО°	2800	600	1400	ЧА80А4	1.1	1400	КВС/КВС	6/6	1/1	-9.5	18	67000	30/30	
	КИНОПРОЕКЦИОННОЙ												КВС/КВС	7/6	1/1	-19	18	90000	23/30	
													КВБ/КВС	6/7	1/1	-28	18	110000	37/23	
В-1	ВЫТЯЖНАЯ СИСТЕМА	—	КЦ3-90	4	—	—	1400	200	910	ЧА71А6У2	0.37	910	—	—	—	—	—	—	—	
	КИНОПРОЕКЦИОННОЙ																			
В-2	ВЫТЯЖНАЯ СИСТЕМА	—	КЦ3-90	4	—	—	1050	200	910	ЧА71А6У2	0.37	910	—	—	—	—	—	—	—	
	САНУЗЛОВ И ДУШЕВЫХ																			

УКАЗАНИЯ ПО ПРИВЯЗКЕ ПРОЕКТА.

При привязке типового проекта, исходя из расчетных параметров наружного воздуха, для заданного населенного пункта определяются климатические характеристики для зимы и лета по табл. №1. Расчетные параметры наружного воздуха принимаются по СНиП II-33-75.

В зависимости от технических условий на присоединение к наружным тепловым сетям принимаются параметры теплоносителя и схемы присоединения внутренних систем. В соответствии с принятыми параметрами наружного воздуха и температурами теплоносителя выбираются оборудование и материалы.

ТАБЛИЦА №1

КЛИМАТИЧЕСКИЕ ХАРАКТЕРИСТИКИ ДЛЯ ЗИМЫ И ЛЕТА

НАИМЕНОВАНИЕ	ПОКАЗАТЕЛИ ПРИ РАСЧЕТНОЙ t°C: -20	-30	-40
ЗИМНИЙ ПЕРИОД $t_н$ ВЕНТИЛЯЦИОННАЯ, °C	-9.5	-19	-28
ЛЕТНИЙ ПЕРИОД $t_н$ ВЕНТИЛЯЦИОННАЯ, °C	+25	+22	+21

УСЛОВНЫЕ ОБОЗНАЧЕНИЯ НЕУКАЗАННЫЕ В ЕСКД

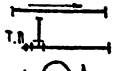

УКЛОН ТРУБОПРОВОДА $L = 0.002$

ТРОЙНИК С ПРОБКОЙ



КРЫШНЫЙ ВЕНТИЛЯТОР

Р 150/200×200/ 300 — МАРКА РЕШЕТКИ /СЕЧЕНИЕ ВОЗДУХОВОДА/ КОЛИЧЕСТВО ПРОХОДЯЩЕГО ВОЗДУХА м³/ч

В обозначении сечения прямоугольных воздуховодов первой цифрой указана высота, второй — ширина.

ПРИВЯЗАН	НАЧ. ОТД.	РОМАНОВ	
	НОРМОКОНТ	СЕВЕРИНОВ	
	ГЛ. АРХ. ПР.	ВЫХОДЦЕВ	
	ГЛ. СПЕЦ.	СЕВЕРИНОВ	
	ГЛ. ИНЖ. ПР.	ЕВДОКИМОВА	
	РУК. ГРУП.	БЕЛОЗЕРЦЕВА	
ИНВ. №	СТ. ИНЖ.	ТРАВКИНА	

Т.П. 264-12-195-ОВ.

СЕЛЬСКИЙ КЛУБ /СТЕНЫ КИРПИЧНЫЕ/ С ЗАЛОМ НА 300 МЕСТ.

СТАДИЯ	ЛИСТ	ЛИСТОВ
Р	2	

ЗАГЛАВНЫЙ ЛИСТ /ОКОНЧАНИЕ/.

ЦНИИЭП ГРАЖДАНСЕЛЬСТРОЙ

КОПИРОВАЛ 17866-02 5 ФОРМАТ 22г

ИНВ. № ПОДЛ. 20-2575-58 | ПОДПИСЬ И ДАТА | ВЗАМ. ИНВ. №

Альбом II

Типовой проект 264-12-195

Сводная спецификация

Поз. обознач.	Обозначение	Наименование	Кол-во при t, °C -20	-30	-40	Примечан.
		I Отопление				
	ГОСТ 8690-75	Радиаторы „М-140 АО" ЕЕК / ЭКМ	337 / 188	629 / 218.5	740 / 262	
	ГОСТ 3262-75*	Труба легкая ф 15	6	6	6	
	То же	То же ф 20	127.0 / 4.0	127.0 / 4.0	127.0 / 4.0	В числителе
	"	" ф 25	217.0 / 44.0	217.0 / 44.0	217.0 / 44.0	Дана общая
	"	" ф 32	162.0 / 86.0	162.0 / 86.0	162.0 / 86.0	Длина труб
	"	" ф 40	14.5 / 8.0	—	—	В знаменателе
	"	" ф 50	—	14.5 / 8.0	14.5 / 8.0	Изолирован.
	Краснокутский арм. з-д	Кран воздушный конст-				
		рукции Маевского	57	57	57	
	ГОСТ 10944-75	Кран двойной регулиров-				
		ки ф 20	17	17	17	
	ГОСТ 18162-72*	Вентиль запорный фланцевый 15КЧ19П ф 25	8	8	8	
	ОВ-12	II Узел управления				Спец. ОВ-12
	ОВ-10	III Теплоснабжение калориферов				Спец. ОВ-10
		IV Окраска и изоляция трубопроводов				
	Серия 2.400-4 вып. 1,2	Полуцилиндры из мине-				
		ральной ваты, м³	0.56 / 0.5	0.58 / 0.53	0.58 / 0.53	
	То же	Лакостеклоткань, м²	84.0 / 82.0	84.4 / 83.0	84.4 / 8.3	
	ГОСТ 695-77	Окраска радиаторов				
		масляной краской за 1 раз, кг	18.0	21.0	25.0	
	То же	Окраска труб-дов масля-				
		ной краской за 2 раза, кг	2.9 / 2.7	3.1 / 6.2	3.1 / 6.2	ΔT=150-70°C / ΔT=95-70°C
		V Вентиляция				
П-1	ОВ-7	Установка приточной				Спец.
		системы П-1 в вент. ка-				ОВ-8
		мере, компл.	1	1	1	
П-2	ОВ-7	То же П-2	1	1	1	То же
П-3	ОВ-7	" П-3	1	1	1	"
В-1, В-2	Вентспилсский вент. з-д	Центробежный крышный				**
	им. Яна Фабрициуса	вентилятор КЦЗ-90 №4				
		с эл. двигателем 4А71А6У2	2	2	2	
ВЕ-1-ВЕ-3	Серия 1.494-32	Дефлектор ф 1000	3	3	3	

Поз. обознач.	Обозначение	Наименование	Кол.	Примечание
ВЕ-4	Серия 1.494-32	Дефлектор ф 250	1	
	ОВ-02-155	Огнезадерживающий		
		клапан ОК-1 200×200	1	
	Серия 2.494-1	Узел прохода с утеплен-		
		ным клапаном УП 10-211	3	
	Серия 1.494-14	Заслонка воздушная уни-		
		фицированная Р 400×400	1	
	Серия 1.494-10	Решетка щелевая Р 150	18	
	То же	То же Р 200	67	
	ГОСТ 19904-74	Воздуховод из тонколисто-		
		вой стали, п. м		
		δ=0.6 мм ф 225	5.0	
	То же	То же δ=0.6 мм ф 315	1.0	
	ОВ-13	Воздуховод из асбцемент-		
		ных листов 100×200, п. м	42.0	
	То же	То же 150×150	4.0	
	"	" 200×200	21.0	
	"	" 200×250	6.0	
	"	" 250×250	14.0	
	"	" 200×400	10.0	
	"	" 300×300	4.0	
	"	" 250×500	22.0	
	"	" 300×400	4.5	
	"	" 400×400	45.0	
	"	" 500×500	4.0	
		VI Окраска воздуховодов		
	ГОСТ 695-77	Окраска масляной		
		краской за 2 раза, кг	66.0	

Примечание: Оборудование, отмеченное ** /звездочками/, поставляется заказчиком.

Т.п. 264-12-195 - ОВ.

Нач. отд.	Романов		
Нормоконт.	Северинов		
Гл. арх. пр.	Выходцев		
Гл. спец.	Северинов		
Гл. инж. пр.	Есдокимова		
Рук. груп.	Белозерцева		
Ст. инж.	Травкина		

Сельский клуб /стены кирпичные/ с залом на 300 мест.

Сводная спецификация.

Стадия	Лист	Листов
Р	3	

Цинисп Граждансельстрой

Прибязан

Инв. №

Копировал 17866-02 6

Формат 22г

Инв. № подл. 20-2375-55 | Подпись и дата | Взам. инв. №

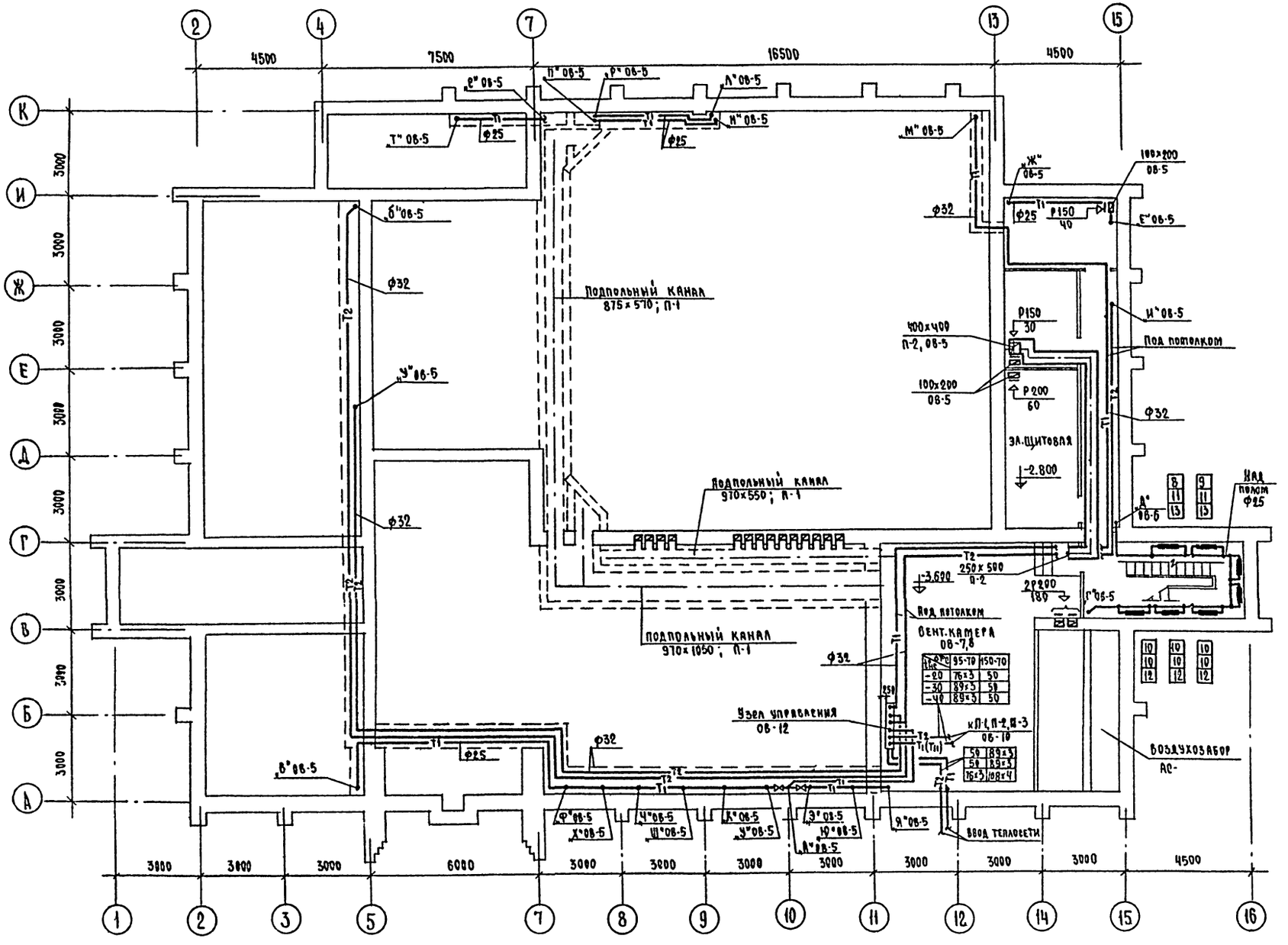

Т.П. 264-12-195-ОВ		
Нач.отд.	Романов	
Нормокон.	Северинов	
ГАП	Выходцев	
Гл.спец.	Северинов	
ГИП	Евдокимова	
Рук.груп.	Белозерцева	
Ст.инж.	Травкина	

Привязан

Инв.№

Копировал:

СЕЛЬСКИЙ КЛУБ (СТЕНЫ КИРПИЧНЫЕ) С ЗАЛОМ НА 300 МЕСТ

ПЛАН ПОДВАЛА И ПОДПОЛЬНЫХ КАНАЛОВ

Стадия	Лист	Листов
Р	4	

ЦНИИЭП ГРАЖДАНСЕЛЬСТРОЙ

17866-02 7

Формат 22г

Типовой проект 264-12-195 Альбом II

Согласовано

ГИП	Таранев	
ГИП	Курочкин	
ГИП	Молодкин	

Инв. № подл. 20-2575-60 | Подпись и дата | Взам. инв. №

ТИПОВОЙ ПРОЕКТ 284-12-195 АЛЬБОМ III

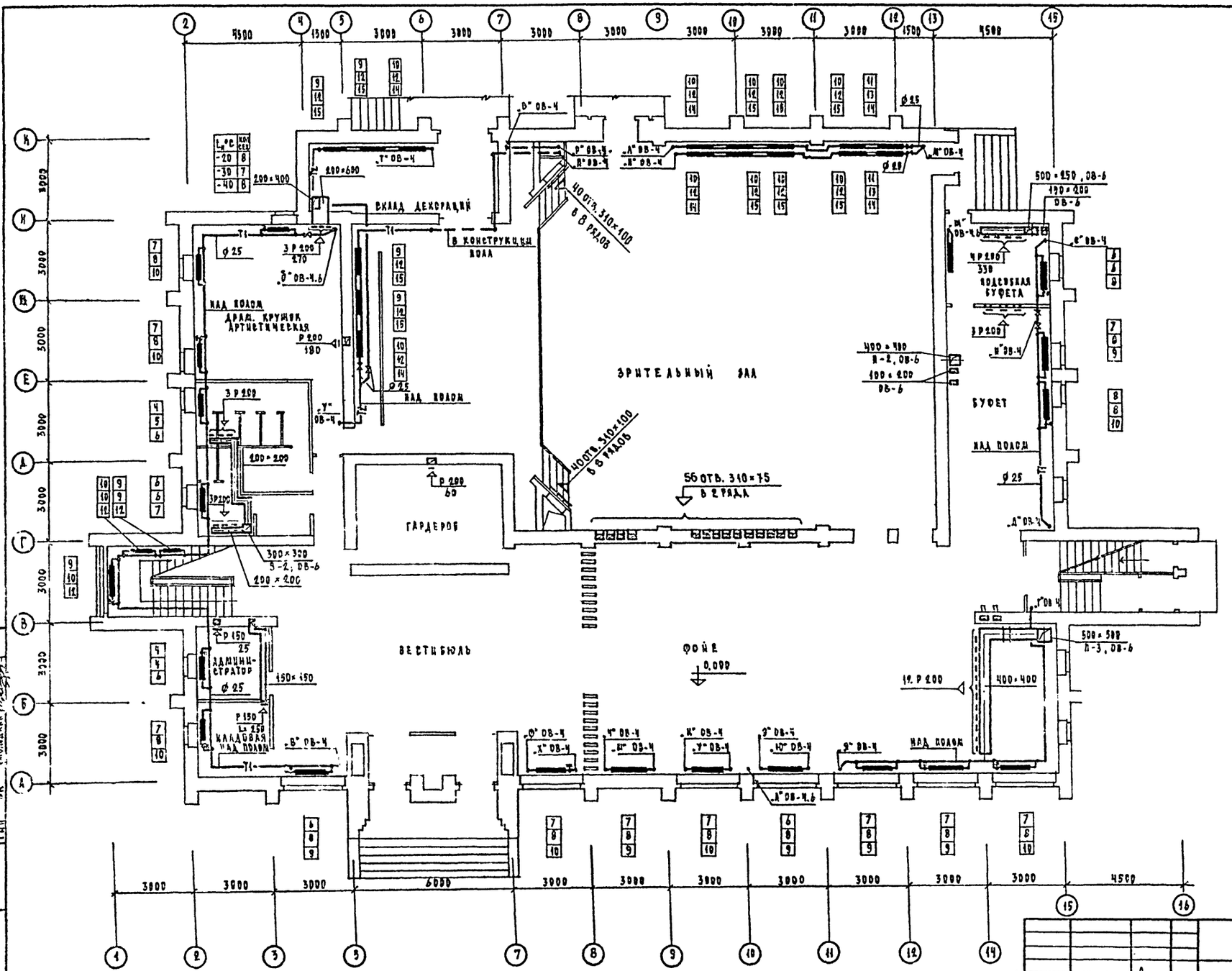

ПРИВЯЗАН	НАЧ. ОТД.	РОМАНОВ	
	НОРМОКОН	СЕВЕРИНОВ	
	ГАП	ВЫХОДЦЕВ	
	ГА СПЕЦ.	СЕВЕРИНОВ	
	ГИП	ЕВДОКИМОВА	
	РУК. ГР.	БЕЛОЗЕРЦЕВА	
ИНВ. №	СТ. ИНЖ.	ГРАВКИНА	

Т.П 284-12-195 - ОВ

СЕЛЬСКИЙ КЛУБ / СТЕНЫ КИРПИЧНЫЕ / С ЗАЛОМ НА 300 МЕСТ.

СТАДИЯ	ЛИСТ	ЛИСТОВ
Р	5	

ПЛАН 1 ЭТАЖА.

ЦНИИЭП ГРАЖДАНСЕЛЬСТРОЙ

КОПИРОВАЛ

17866-02 8

ФОРМАТ А2г

ТИПОВОЙ ПРОЕКТ 264-12-195 АЛЬБОМ II

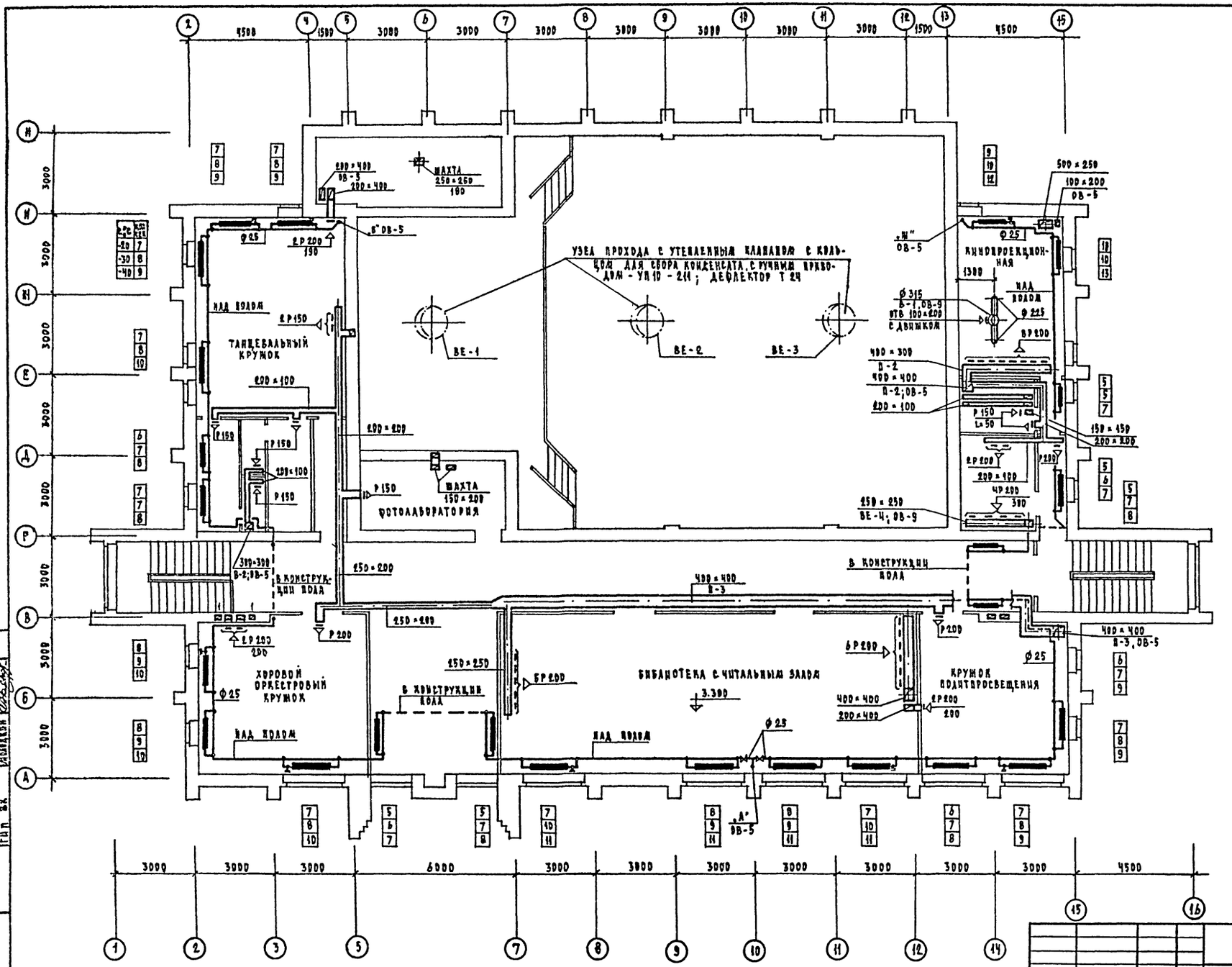

СОГЛАСОВАНО

ГИП	ГАРАНЕВ	
ГИП	КУРОЧКИН	
ГИП	ИВАНЦОВ	

ИНВ. № ПОДЛ. | ПОДПИСЬ И ДАТА | ВЗАМ. ИНВ. №

20-2575-62

ПРИВЯЗАН		НАЧ. ОТД.	РОМАНОВ
		НОРДСХД2.	СЕВЕРИНОВ
		ГАП	БЫХАДЕВ
		ГЛ. СПЕЦ.	СЕВЕРИНОВ
		ГИП	ЕВДОКИМОВА
		РУК. ГР.	БЕЛОЗЕРЦЕВА
ИНВ. №		СТ. ИНЖ.	ГРАВКИНА

Т.П. 264-12-195 - ОВ.

СЕЛЬСКИЙ КЛУБ / СТЕЛЫ КИРПИЧНЫЕ / С ЗАЛОМ НА 300 МЕСТ.

СТАДИЯ	ЛИСТ	ЛИСТОВ
Р	6	

ПЛАН 2 ЭТАЖА.

ЦИИЭП ГРАЖДАНСЕЛЬЭЛЕКТРОПРОМ

КОПИРОВАЛ 17866-02 9

ФОРМАТ 22 Г

Типовой проект 264-12-195 Альбом II

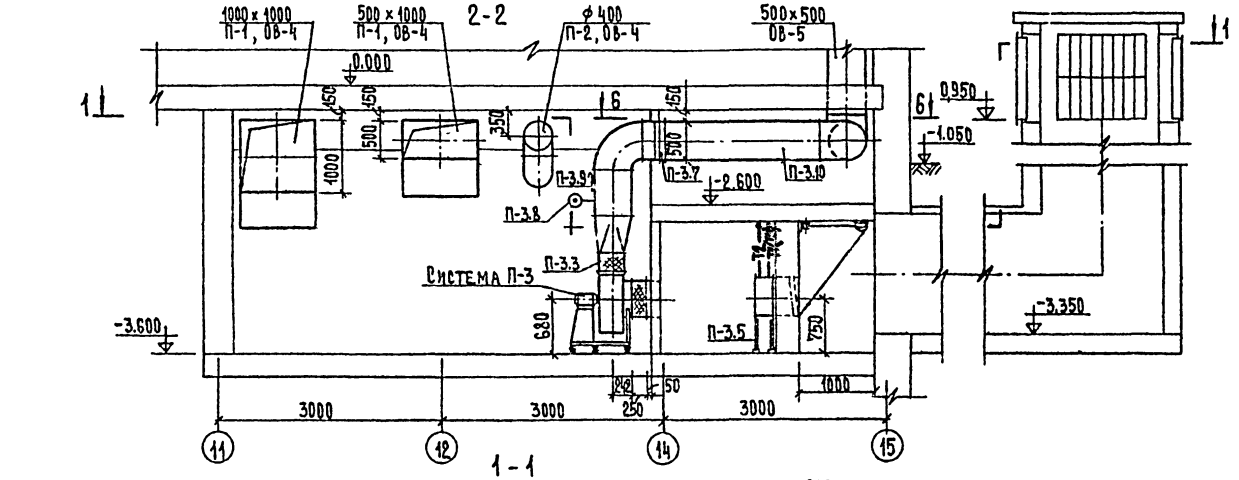

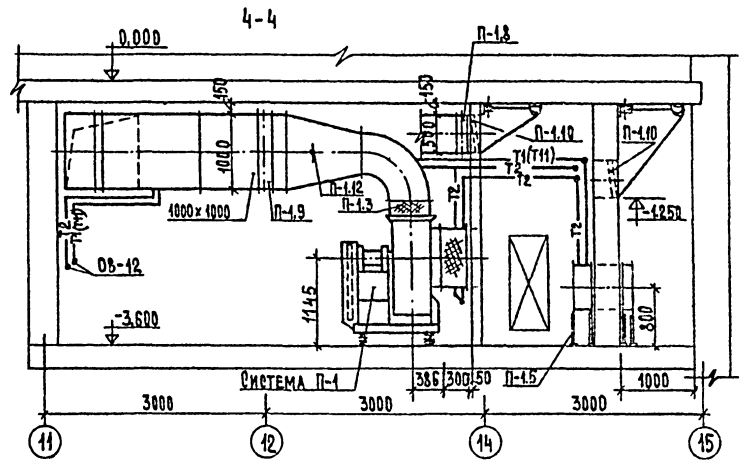

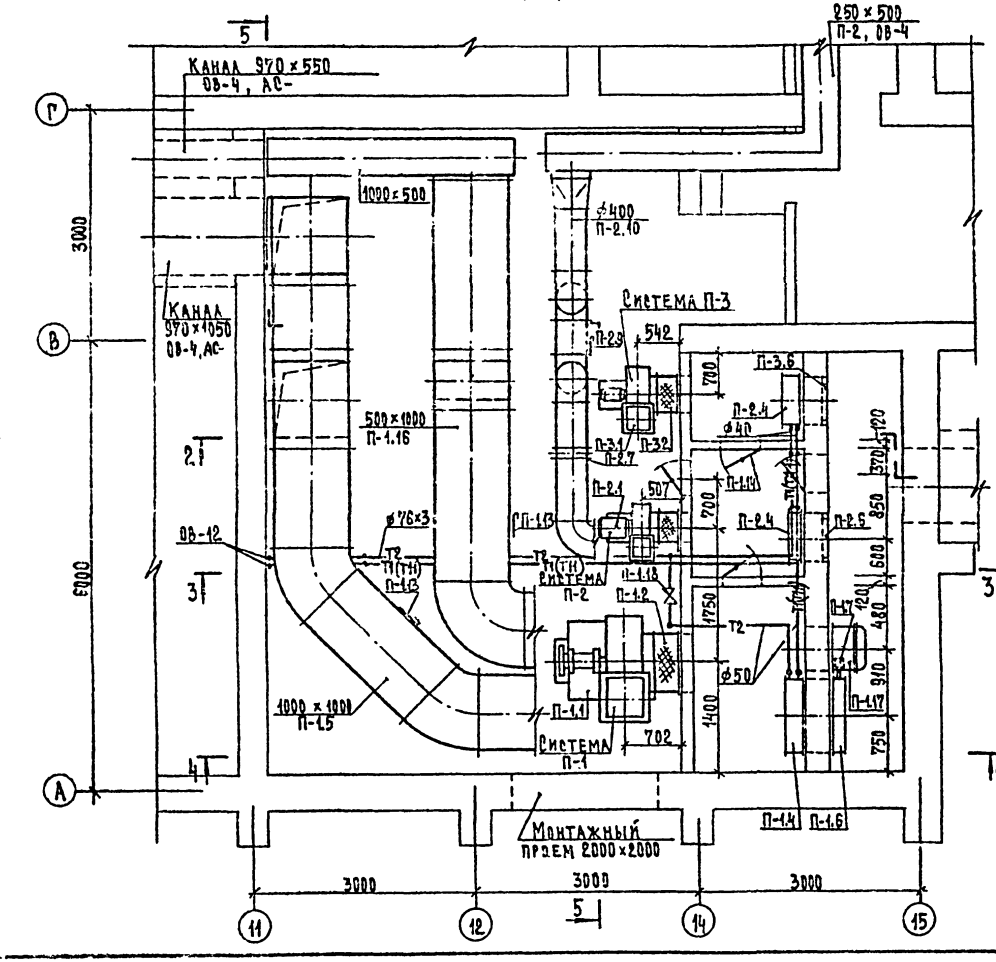

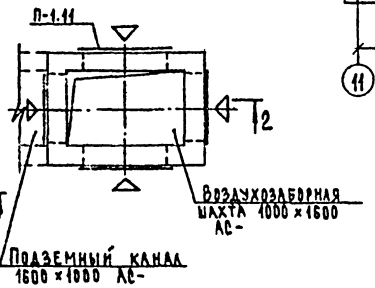

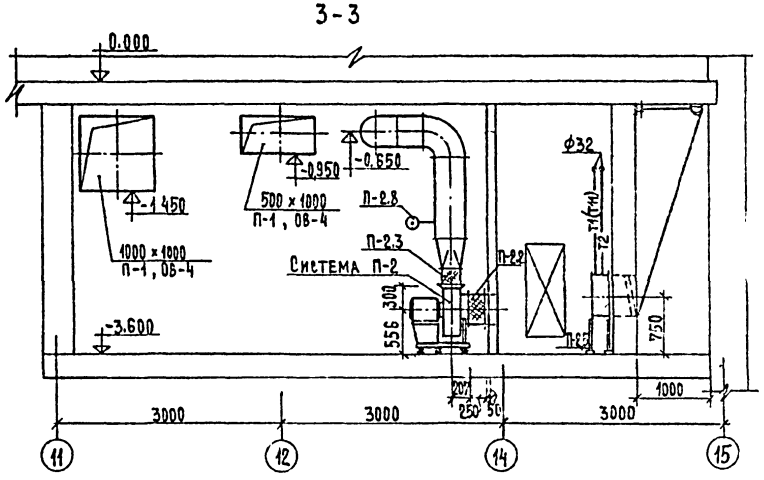

Примечания:
1. Все металлические части установок П-1; П-2 и П-3 окрасить масляной краской за 2 раза.
2. Длинный лист рассматривать совместно с листом ОВ-8.

Нач.отд.	Романов		Т.п. 264-12-195-ОВ		
Нормок.	Северинов				
ГАП	Быходцев		Сельский клуб (стены кирпичные с залом на 300 мест	Стадия	Лист	Листов
Гл.спец.	Северинов			Р	7	
ГИП	Евдокимова		Венткамера (начало)	ЦНИИЭП граждансельстрой		
Рук. гр.	Белозерцева					
Ст. инж.	Трапкина					

Привязан

Инв. №

17866-02 10

Формат 22г

Согласовано
ГИП Тараненв
ГИП ВК Молодчин
ГИП ЭО Куров

Взам. инв. № | Подпись и дата | Инв. № подл. | 7.0-2875-03

Альбом II

Типовой проект 264-12-195

5-5

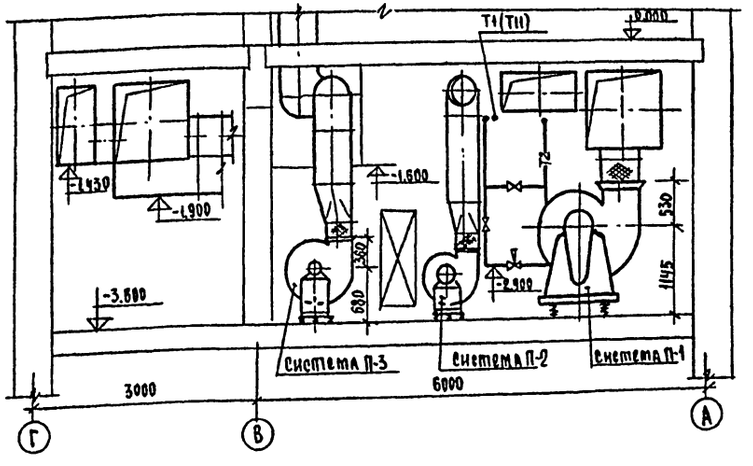

6-6

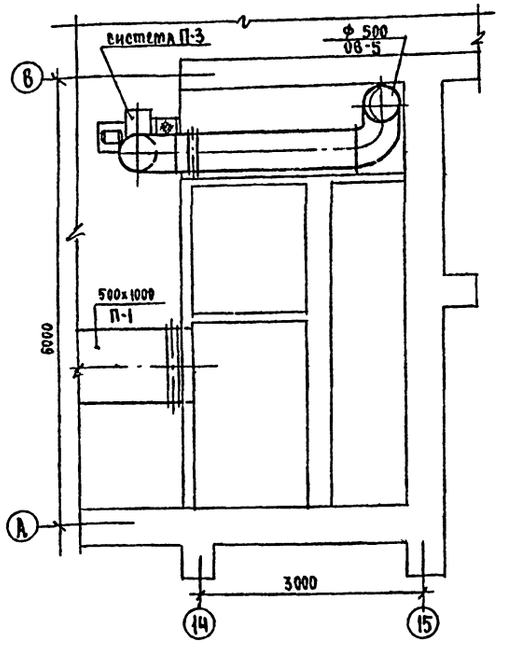

ПРИМЕЧАНИЕ

1. Оборудование в спецификации, отмеченное** (звездочками) поставляется заказчиком;
2. Данный лист рассматривать совместно с листом ОВ-7.

Поз. обознач.	Обозначение	Наименование	Кол.	Примечание
1	2	3	4	5
	ПРИТОЧНАЯ	СИСТЕМА П-1		
П-1.1	г.Донской Тульской обл.	Вент. агрегат А8-2 с эл.дви-		**
		гателем 4А112М6Б полож. Пр0°		
		с виброизоляторами, компл.	1	
П-1.2	Серия 2.494-8 в.1	Гибкая вставка ВВ8	1	
П-1.3	"	" ВНА8	1	
П-1.4	ГОСТ 7201-70*	Калорифер многоходовой		**
		$t_н=-20°C$; $T_1-T_2=\frac{95-70°C}{150-70°C}$; $\frac{КВС10}{КВС10}$	1	
		$t_н=-30°C$; $T_1-T_2=\frac{95-70°C}{150-70°C}$; $\frac{КВБ10}{КВС10}$	1	
		$t_н=-40°C$; $T_1-T_2=\frac{95-70°C}{150-70°C}$; $\frac{КВБ10}{КВБ10}$	1	
П1.5	Серия 4.904-25	Подставка под калорифер		
		h=500 мм	8	
П-1.6	Вентспилсский вент. з-д	Заслонка утепленная КВУ		**
		600×1000 с эл. приводом	1	
П-1.7	З-д эл.исп.механизмов	Эл.привод МЭО-4/63-0,63	1	**
	г.Севан Армянской ССР			
П-1.8	Серия 1.494-14 в.2	Заслонка воздушная уни-		
		фицированная Р500×1000	1	
П-1.9	"	" Р1000×1000	1	
П-1.10	Серия 1.494-27 в.1,4	Подвесной утепленный		
		клапан 530×940 с лебедкой	2	
П-1.11	Горьковский мех.з-д N1	Решетка жалюзийная		
		СТД 150×580 (h)	52	
П-1.12	ГОСТ 2823-73*	Термометр БN1-1°-110-110	1	** с оправой
П-1.13	Михневский з-д „Сантехдеталь"	Лючок для замеров	2	
П-1.14	Серия 4.904-62	Дверь герметическая Д1,25×0,5	4	
П-1.15	ГОСТ 19904-74	Воздуховод из тонколистовой		
		стали 1000×1000 δ=0,7мм, L=14,0 м	1	
П-1.16	"	" 500×1000 δ=0,7мм, L=13,0 м	1	
П-1.17	Серия 3.904-15 вып.1-11	Утепленная коробка	1	при $t_н=-40°C$
П-1.18	З-д „Красный Профинтерн"	Клапан регулирующий		специфик.
	г.Гусь-Хрустальный	25ч931нж с обвязкой	1	ст.ОВ-10
	г.Брянск предпр. МВД	Тележка ТГ-400		**
		1100×806×950	1	
	ГОСТ 2799-75	Таль ручная шестерен-		**
		чатая до 1,0 т	1	
	ПРИТОЧНАЯ	СИСТЕМА П-2		
П-2.1	г.Плавск Тульской обл.	Вент.агрегат А4105-2 с эл.дви-		
		гателем 4А80А4 полож. Пр0°		
		с виброизоляторами, компл.	1	
П-2.2	Серия 2.494-8 в.1	Гибкая вставка ВВ4	1	
П-2.3	"	" ВНА4	1	

1	2	3	4	5
П-2.4	ГОСТ 7201-70*	Калорифер многоходовой		**
	"	$t_н=-20°C$; $T_1-T_2=\frac{95-70°C}{150-70°C}$; $\frac{КВС6}{КВС8}$	1	
		$t_н=-30°C$; $T_1-T_2=\frac{95-70°C}{150-70°C}$; $\frac{КВС7}{КВС8}$	1	
		$t_н=-40°C$; $T_1-T_2=\frac{95-70°C}{150-70°C}$; $\frac{КВБ6}{КВС7}$	1	
П-2.5	Серия 4.904-25	Подставка под калорифер		
		h=500мм	4	
П-2.6	Серия 1.494-27 в.1,4	Подвесной утепленный		
		клапан 530×640 с лебедкой	1	
П-2.7	Серия 1.494-14	Заслонка воздушная уни-		
		фицированная Р400	1	
П-2.8	ГОСТ 2823-73*	Термометр БN1-1°-110-110	1	** с оправой
П-2.9	Михневский з-д „Сантехдеталь"	Лючок для замеров	1	
П-2.10	ГОСТ 19904-74	Воздуховод из тонколистов.		
		стали Ф400 δ=0,6мм, L=10,0 м	1	
	ПРИТОЧНАЯ	СИСТЕМА П-3		
П-3.1	г.Плавск Тульской обл.	Вент.агрегат А5095-2а		**
		с эл.двигателем 4А90LА4		
		полож. Пр0° с виброизоля-		
		торами, комплект	1	
П-3.2	Серия 2.494-8 в.1	Гибкая вставка ВВ5	1	
П-3.3	"	" ВНА5	1	
П-3.4	ГОСТ 7201-70*	Калорифер многоходовой		**
		$t_н=-20°C$; $T_1-T_2=\frac{95-70°C}{150-70°C}$; $\frac{КВС8}{КВС7}$	1	
		$t_н=-30°C$; $T_1-T_2=\frac{95-70°C}{150-70°C}$; $\frac{КВБ7}{КВБ7}$	1	
		$t_н=-40°C$; $T_1-T_2=\frac{95-70°C}{150-70°C}$; $\frac{КВБ8}{КВС10}$	1	
П-3.5	Серия 4.904-25	Подставка под калорифер		
		h=500мм	4	
П-3.6	Серия 1.494-27 в.1,2,4	Подвесной утепленный		
		клапан с лебедкой:		
		$t_н=-20°C$; $T_1-T_2=\frac{95-70°C}{150-70°C}$; $\frac{530×940}{530×640}$	1	
		$t_н=-30°C$; $T_1-T_2=\frac{95-70°C}{150-70°C}$; $\frac{530×640}{530×640}$	1	
		$t_н=-40°C$; $T_1-T_2=\frac{95-70°C}{150-70°C}$; $\frac{530×940}{560×1125}$	1	
П-3.7	Серия 1.494-14	Заслонка воздушная		
		унифицированная Р500	1	
П-3.8	ГОСТ 2823-73*	Термометр БN1-1°-110-110	1	** с оправой
П-3.9	Михневский з-д „Сантехдеталь"	Лючок для замеров	1	
П-3.10	ГОСТ 19904-74	Воздуховод из тонколисто-		
		вой стали Ф500 δ=0,4мм		
		L=8,0 м	1	

Т.П. 264-12-195-ОВ

Нормок.	Северинов	
ГАП	Выходцев	
Нач.отд.	Романов	
Гл.спец.	Северинов	
ГИП	Евдокимова	
Рук.груп	Белозерцева	
Ст.инж	Гравкина	

Сельский клуб (стены кирпичные) с залом на 300 мест

Стадия	Лист	Листов
Р	8	

Венткамера (окончание)

ЦНИИЭП гражданстрой

Привязан

Инв. №

Инв. № подл. 20-2575-64 | Подпись и дата | Взам. инв. №

17866-02 11

Формат 22г

Альбом II

ТИПОВОЙ ПРОЕКТ 264-12-195

Схема приточной системы П-2
08-4,5,6

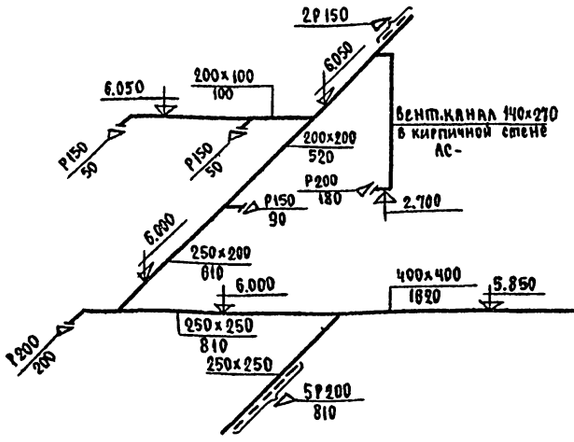

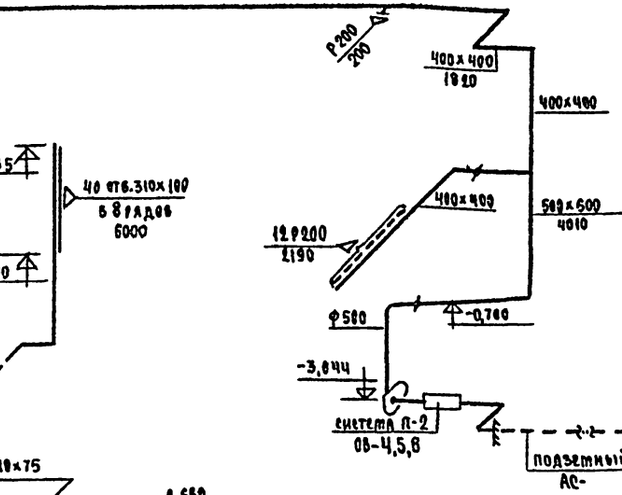

Схема вытяжной системы В-2
08-5,6

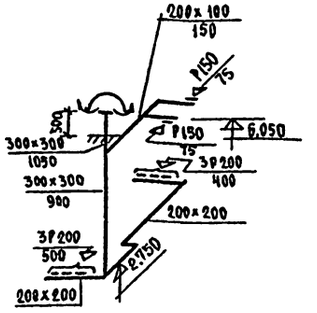

Схема вытяжной системы В-1
08-6



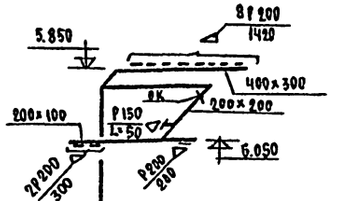

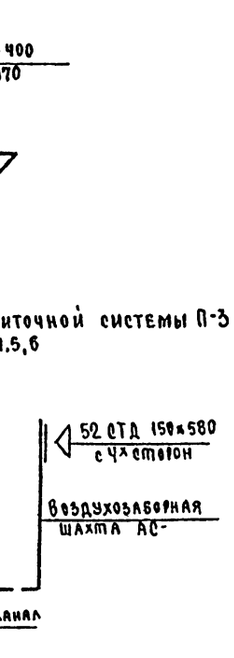

Схема приточной системы П-3
08-4,5,6

Схема вытяжной системы ВЕ-1,2,3
08-6

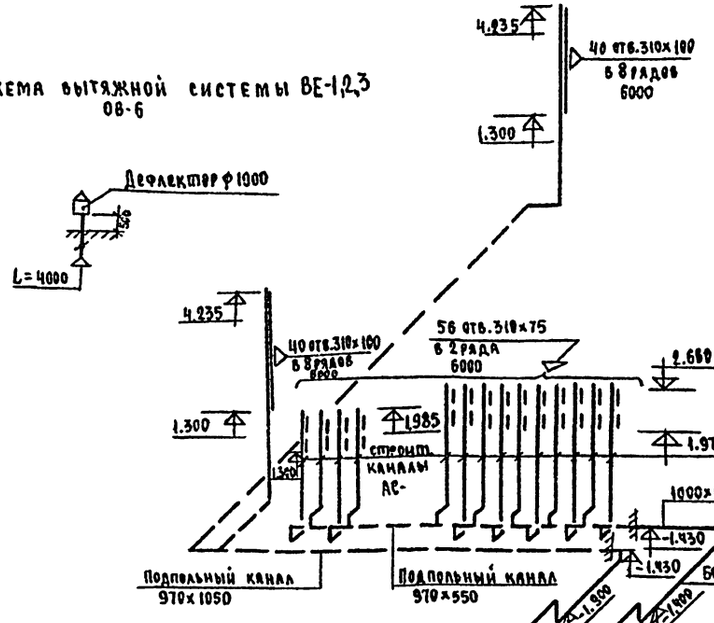

Схема приточной системы П-1
08-4,5

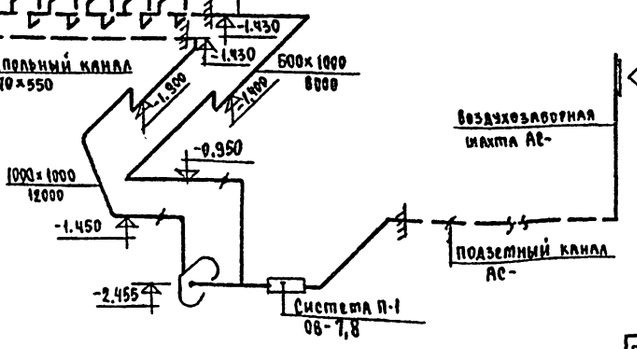

Схема вытяжной системы ВЕ-4.
08-6

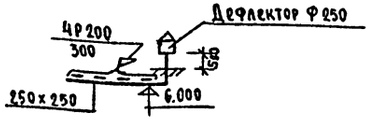

Инв.№ подл. | Подпись и дата | Взам.инв.№
20-2575-65

Привязан			
Инв.№			
Копировал			

Нормок.	Северинов	
ГАП	Быходцев	
Нач.отд.	Романов	
Гл.спец.	Северинов	
ГИП	Евдокимова	
Рук.груп	Белозерцева	
Ст.инж.	Травкина	

Т.П. 264-12-195-08

СЕЛЬСКИЙ КЛУБ (стены из кирпича) с залом на 300 мест

Стадия	Лист	Листов
Р	9	

Схемы вентсистем: П-1, П-2, П-3, В1, В-2 и ВЕ-1, ВЕ-2, ВЕ-3, ВЕ-4

ЦНИИЭП гражданельстрой

17866-02 12

Формат 22г

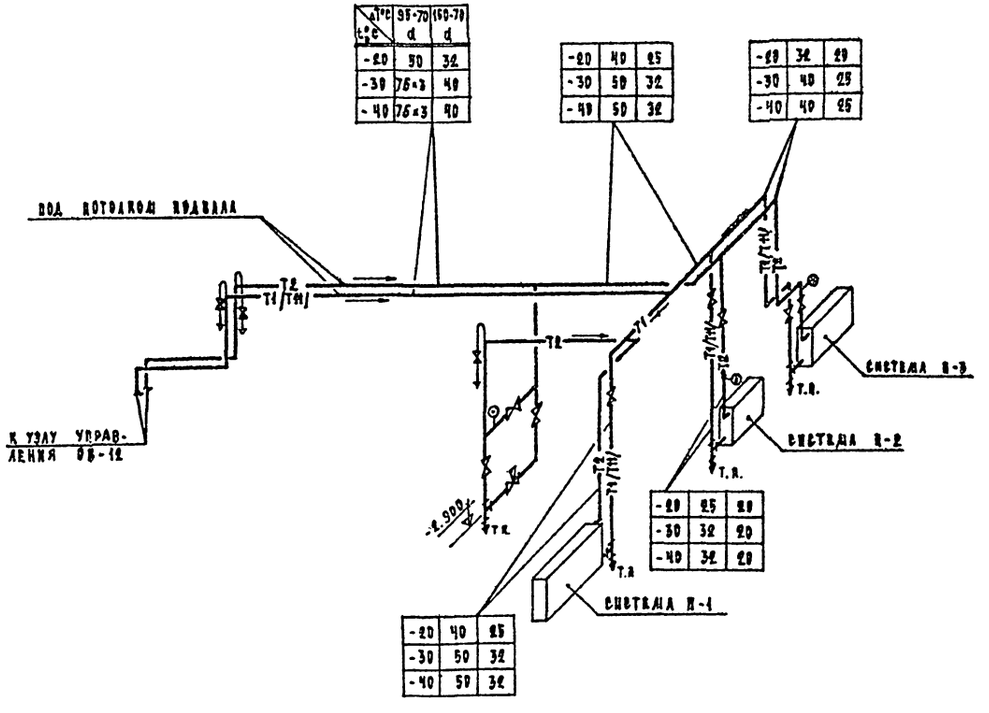

Примечание: 1. В спецификации в графе „КОЛ-ВО при $t_н$°С" в числителе дана общая длина труб, в знаменателе – изолированных;
2. Неизолированные трубопроводы окрасить масляной краской за 2 раза;
3. Оборудование, отмеченное **/звездочками/, поставляется заказчиком.

Спецификация

Поз. обознач.	Обозначение	Наименование	Кол-во при $t_н$°С -20	-30	-40	Масса ед., т	Примечание
	ГОСТ 3262-75*	Труба легкая ф 15	7.0	7.0	7.0		
	То же	То же ф 25	6.0 / 6.0	—	—		
	"	" ф 32	9.0 / 9.0	6.0 / 6.0	6.0 / 6.0		
	"	" ф 40	22.0 / 14.0	9.0 / 9.0	9.0 / 9.0		при T_1-T_2=
	"	" ф 50	18.0 / 3.0	22.0 / 14.0	22.0 / 14.0		=95-70°С
	ГОСТ 10704-76	Труба электросварная					
	"	" ф 76×3	—	18.0 / 3.0	18.0 / 3.0		
	ГОСТ 3262-75*	Труба легкая ф 20	15.0 / 15.0	6.0 / 6.0	6.0 / 6.0		
	То же	То же ф 25	22.0 / 14.0	9.0 / 9.0	9.0 / 9.0		при T_1-T_2=
	"	" ф 32	18.0 / 3.0	22.0 / 14.0	22.0 / 14.0		=150-70°С
	"	" ф 40	—	18.0 / 3.0	18.0 / 3.0		
	Э-д „Красный профинтерн"	Клапан регулирующий					**
	г. Гусь-Хрустальный	ф 15 25ч934нж с эл.					при T_1-T_2=
		приводом Пр-1м	1	1	1		=150-70°С
	То же	То же ф 20	1	1	1		при T_1-T_2= =95-70°С
	ГОСТ 18722-73*	Вентиль муфтовый ф 15					
		15ч8п2	3	3	3		
	ГОСТ 18482-72*	Вентиль запорный					
		фланцевый 15кч19п					
		ф 20	4	2	2		при T_1-T_2=
	То же	То же ф 25	4	2	2		=150-70°С
	"	" ф 32	—	4	4		
	"	" ф 25	2	—	—		
	"	" ф 32	2	2	2		при T_1-T_2=
	"	" ф 40	4	2	2		=95-70°С
	ГОСТ 8437-75*	Задвижка параллельная					
		фланцевая 30ч6бр					при T_1-T_2=
	"	" ф 50	—	4	4		=95-70°С
	ГОСТ 2823-73*	Термометр АН3-2°-160-200	3	3	3		**
	ГОСТ 3029-75*	с оправой					ΔT=95-70°С
	То же	То же АНЧ-2°-160-320	3	3	3		**
		с оправой					ΔT=150-70°С

Нач. отд.	Романов		Т.п 264-12-195 - ОВ.
Нормоконт	Седеринов		
Гл. арх. пр.	Выходцев		Сельский клуб / стены кирпичные / с залом на 300 мест.
Гл. спец.	Сезеринов		Стадия Р; Лист 10; Листов
Гл. инж. пр.	Саджимова		Схема системы теплоснабжения калориферов вент. систем П-1, П-2, П-3.
Рук. груп.	Белозерцев		ЦНИИЭП гражданзельстрой
Ст. инж.	Травкина		

Привязан

Инв. № подл. | Подпись и дата | Взам. инв. №

20-2575-66

Копировал 11866-02 13 Формат А2 г

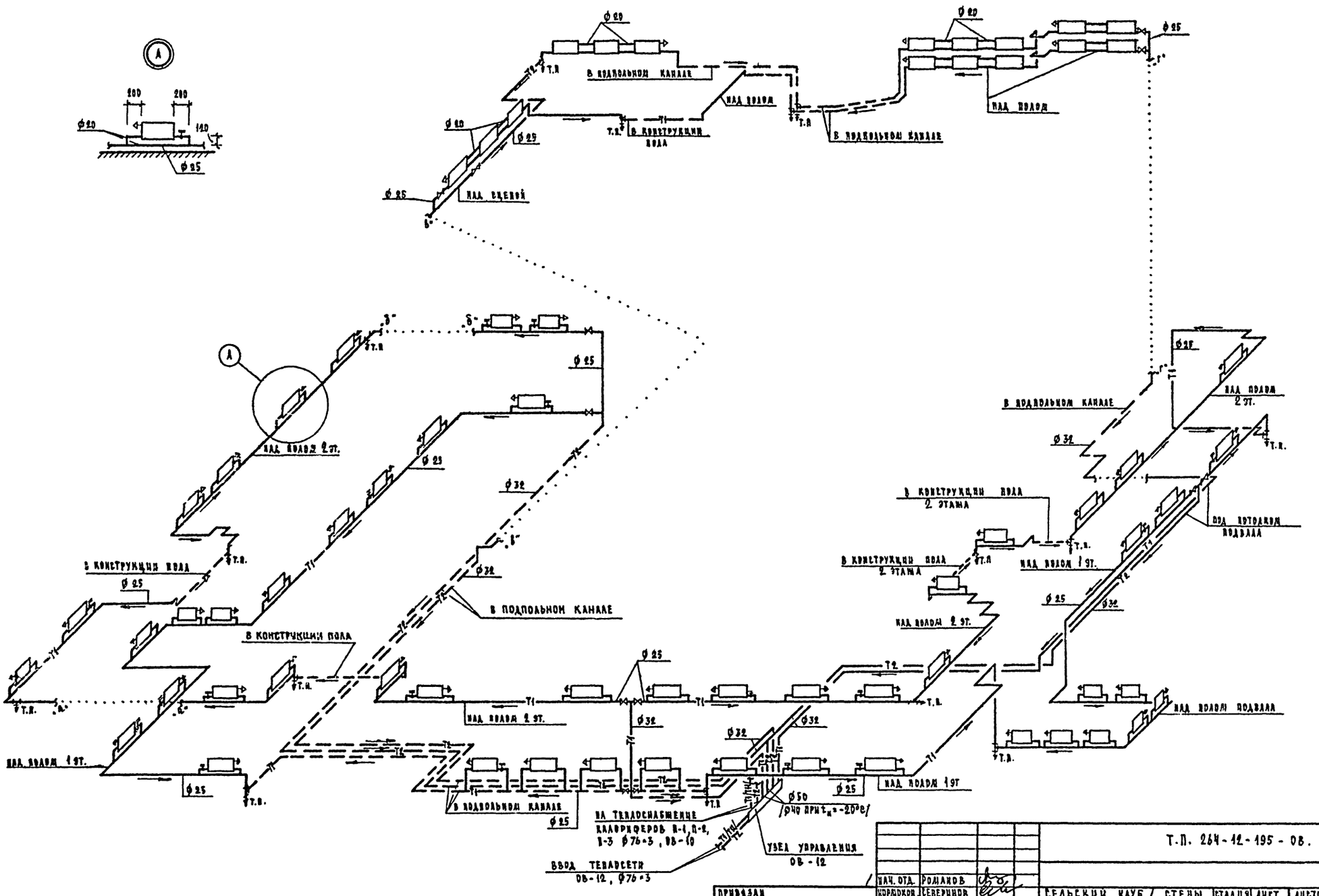

Т.П. 264-12-195 - ОВ.

НАЧ. ОТД.	РОМАНОВ	
КОРРЕКТОР	СЕВЕРИНОВ	
ГАП	ВЫХОДЦЕВ	
ГЛ. СПЕЦ.	СЕВЕРИНОВ	
ГИП	ГЕВОКЯНОВА	
РУК. ГР.	БЕЛОЗЕРЦЕВА	
СТ. ИНЖ.	ТРАВКИНА	

ПРИВЯЗАН

ИНВ. №

СЕЛЬСКИЙ КЛУБ / СТЕНЫ КИРПИЧНЫЕ / С ЗАЛОМ НА 300 МЕСТ.

СХЕМА СИСТЕМЫ ОТОПЛЕНИЯ.

СТАДИЯ	ЛИСТ	ЛИСТОВ
Р	11	

ЦНИИЭП ГРАЖДАНСЕЛЬСТРОЙ

КОПИРОВАЛ

77866-02 14

ФОРМАТ А2Г

Типовой проект 264-12-195 Альбом II

Узел управления без элеватора № 1 /T_1-T_2 = 95-70°С/.

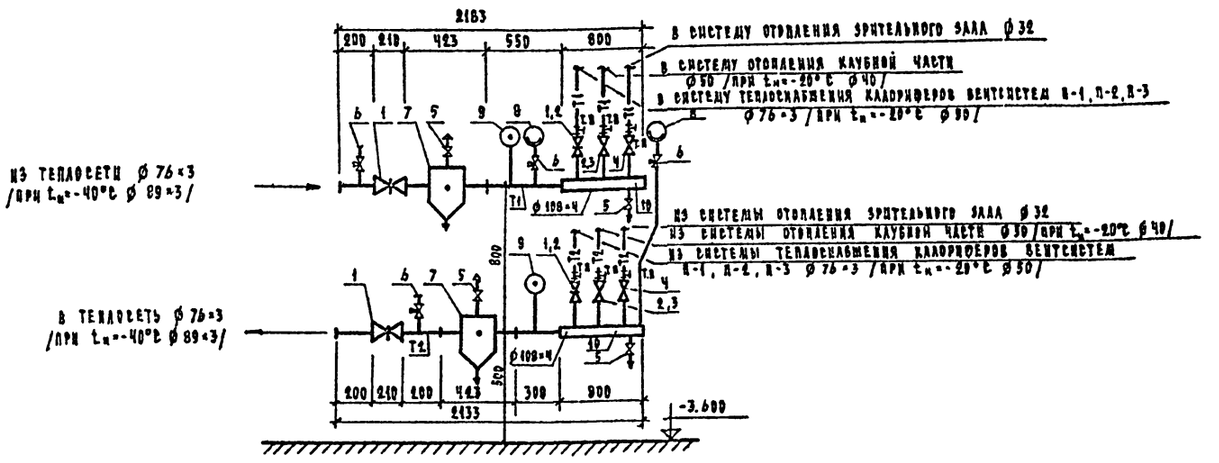

Узел управления с элеватором № 2 /вариант T_1-T_2 = 150-70°С/

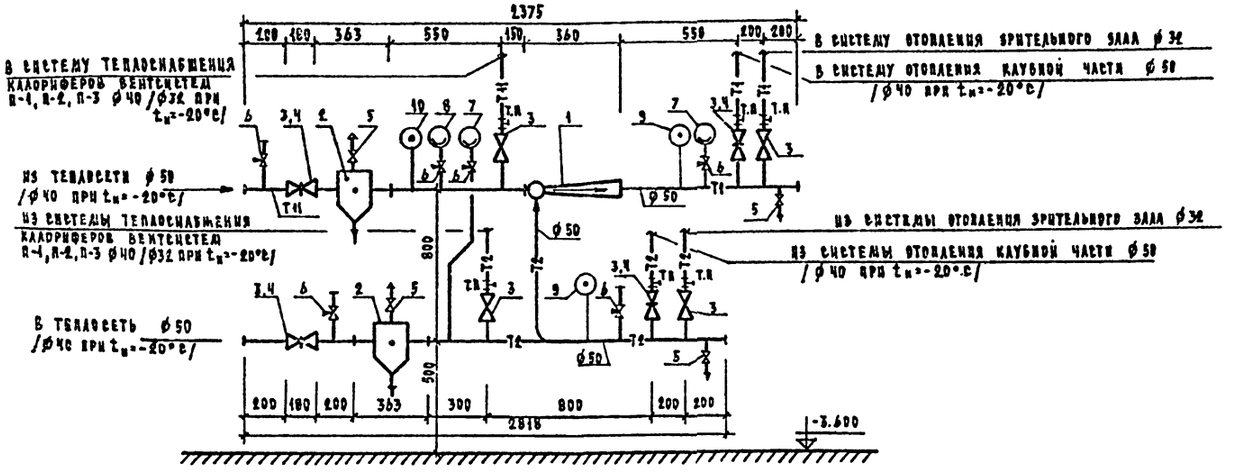

Примечание:
1. В спецификации в графе КОД-80 при $t_н$°С в числителе дана общая длина труб, в знаменателе - изолированных;
2. Неизолированные трубопроводы окрасить масляной краской за 2 раза;
3. Оборудование, отмеченное ** /звездочками/, поставляется заказчиком.

Спецификация

Поз. обознач.	Обозначение	Наименование	КОД-80 при $t_н$°С -20	-30	-40	Примечание
		Узел управления без элеватора № 1 /T_1-T_2 = 95-70°С/				
1	ГОСТ 8437-75*	Задвижка параллельная				
		фланцевая 30ч6бр ф 80	2	4	4	
2	То же	То же ф 50	2	2	2	
3	ГОСТ 18164-73*	Вентиль запорный фланцевый 15кч19п ф 40	2	—	—	
4	То же	То же ф 32	2	2	2	
5	ГОСТ 18161-72*	Вентиль запорный муфтовый 15кч18п$_2$ ф 15	4	4	4	
6	3-д „Промарматура"	Кран натяжной для контрольных измерений 14м1-16	4	4	4	
7	4.903-10 в.8	Грязевик 15-80	2	2	2	
8	ГОСТ 8625-77	Манометр ОБМ I-100-10	2	2	2	**
9	ГОСТ 2823-73*	Термометр А №3-2°-150-150	2	2	2	**
10	ГОСТ 10704-76	Труба электросварная ф 108×4	20/10	20/10	20/10	
	То же	Труба электросварная ф 76×3	30/15	30/15	—	
	"	То же ф 89×3	—	—	30/15	
		Узел управления с элеватором № 2 /вариант T_1-T_2 = 150-70°С/				
1	Котельниковский арм. з-д	Элеватор 40с10бк №1	1	1	1	
2	4.903-10 в.8	Грязевик 15-50	2	2	2	
3	ГОСТ 18162-73*	Вентиль запорный фланцевый 15кч19п ф 40	4	2	2	
	То же	То же ф 32	4	2	2	
4	ГОСТ 8437-75*	Задвижка параллельная				
		фланцевая 30ч6бр ф 50	—	4	4	
5	ГОСТ 18161-72*	Вентиль запорный муфтовый 15кч18п$_2$ ф 15	4	4	4	
6	3-д „Промарматура"	Кран натяжной для контрольных измерений 14м1-16	6	6	6	
7	ГОСТ 8625-77	Манометр ОБМ I-100-10	2	2	2	**
8	То же	То же ОБМ I-100-16	1	1	1	**
9	ГОСТ 2823-73*	Термометр А №3-2°-150-150	2	2	2	** с оправой
10	То же	То же А №4-2°-150-250	1	1	1	** с оправой
	ГОСТ 3262-75*	Труба легкая ф 40, м	3.2/1.6	—	—	
	То же	То же ф 50, м	3.4/1.1	6.6/2.7	6.6/2.7	

Инв. № подл. | Подпись и дата | Взам. инв. №
20-2575-88

Привязан

Инв. №

Нач. отд.	Романов	
Нормоконт	Северинов	
ГАП	Быховцев	
Гл. спец.	Северинов	
ГИП	Ерахимова	
Рук. гр.	Белозерцева	
Ст. инж.	Трабкина	

Т.п 264-12-195-ОВ.

Сельский клуб / стены кирпичные / с залом на 300 мест.

Стадия Р | Лист 12 | Листов

Узлы управления № 1, № 2.

ЦНИИЭП Граждансельстрой

Копировал

11866-02 15

Формат А2г

Вид Г

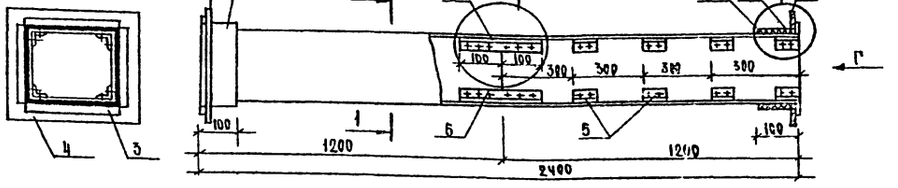

1-1

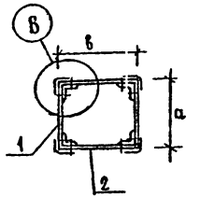

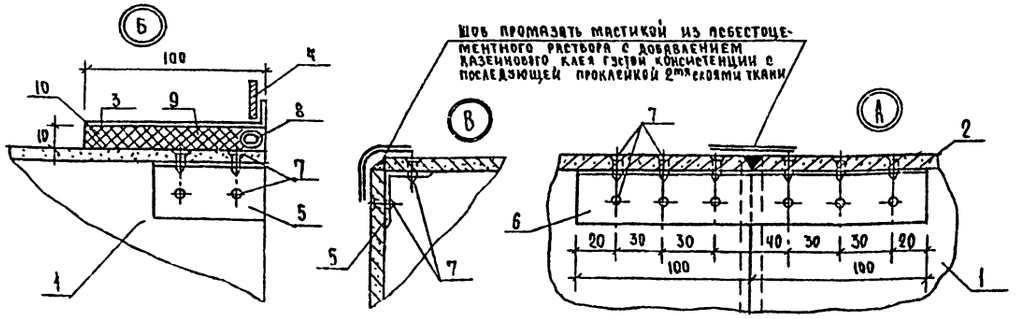

Наименование детали	Стенка воздуховода		Муфта		Фланец	Уголок		Шуруп	Уплотняющий канат	Уплотняющий раствор		Общий вес, кг	Фланцевое соединение			
№ позиций	1	2	3		4	5	6	7	8	9	10		Болты ГОСТ 7808-70*		Прокладка техническая резина ГОСТ 7338-77*	Общий вес, кг
Количество	4	4	2		2	32	4	176	2	—	—		Кол-во	Размер		
Сечение воздуховода a	b	Лист асбестоцементный 18124-75*		Сталь листовая 19904-74	δ мм	Сталь Ст.3	Уголок дюралевый 13737-68		Сталь 14173-75*	Пенька d=12 10330-76 мм						
100	200	84×8×1200	184×8×1200	120×220	0,7	120×220	ℓ=60мм 30×30×2	ℓ=100мм 30×30×2	3×15	ℓ=640	Тип I м³ 0,00055	Тип II м³ 0,00068	28	8	6×20	≤3	0,8
150	150	134×8×1200	134×8×1200	170×170	"	170×170	"	"	"	ℓ=640	"	"	28	"	"	"	"
200	200	184×8×1200	184×8×1200	220×220	"	220×220	"	"	"	ℓ=840	0,00067	0,00084	35	"	"	"	"
200	250	184×8×1200	234×8×1200	220×270	"	220×270	"	"	"	ℓ=940	0,00075	0,00094	40	"	"	"	1,2
250	250	234×8×1200	234×8×1200	270×270	"	270×270	"	"	"	ℓ=1040	0,0008	0,00104	44	"	"	"	"
200	400	184×8×1200	384×8×1200	220×420	"	220×420	ℓ=70мм 40×40×2	ℓ=200 40×40×3	3,5×15	ℓ=1240	0,00104	0,0013	55	"	"	"	"
300	300	284×8×1200	284×8×1200	320×320	"	320×320	"	"	"	ℓ=1240	0,00104	0,0013	55	"	"	"	"
250	500	234×8×1200	484×8×1200	270×520	"	270×520	"	"	"	ℓ=1540	0,00125	0,00155	68	"	"	"	1,8
300	400	284×8×1200	384×8×1200	320×420	"	320×420	"	"	"	ℓ=1440	0,00117	0,00146	61	"	"	"	1,8
400	400	384×8×1200	384×8×1200	420×420	"	420×420	"	"	"	ℓ=1640	0,00131	0,00164	72	"	"	"	1,8
500	500	484×10×1200	484×10×1200	520×520	"	520×520	ℓ=80мм 50×50×3	ℓ=80мм 50×50×3	4×15	ℓ=2040	0,00163	0,00204	110	"	"	"	"

Полосовая сталь 25×4 ГОСТ 103-76

Угловая сталь 25×4 ГОСТ 8509-72*

Примечания

1. Перед установкой внутренняя поверхность муфты /поз.3/ и наружная поверхность торца воздуховода оклеиваются тканью на водонепроницаемом клее, дающем надежную склейку металла и ткани, и окрашиваются масляной краской. Закрепление муфты на воздуховоде производится путем уплотнения зазора между муфтой и воздуховодом пеньковым канатом /поз.8/, смоченным казеиновым клеем и асбестоцементным раствором с добавлением в него казеинового клея /поз.9, тип I/ с последующим заполнением зазора асбестоцементным раствором более густой консистенции, замешанным на расширяющемся цементе с добавлением казеинового клея /поз.10, тип II/.
2. В качестве материала стенок /поз.1,2/ принят асбестоцементный лист толщиной 8 и 10мм размером 1500×1200мм. Разрезание листа на части осуществляется гильотинными ножницами /прессом/.
3. При монтаже крепление воздуховода осуществляется аналогично креплению металлических воздуховодов с проверкой нагрузок по весу воздуховода.
4. Каждое звено воздуховода должно испытываться на плотность. Подсос или утечка воздуха более 10% от расчетной производительности не допускается.

Инв.№ подл. | Подпись и дата | Взам.инв.№ 20-2575-69

Привязан

Инв.№

Нач.отд	Романов	
Нормокон.	Северинов	
ГАП	Выходцев	
Гл.спец.	Северинов	
ГИП	Евдокимова	
Рук.груп.	Белозерцева	
Ст.инж.	Травкина	

Копировал:

Т.П. 264-12-195 - 08

Сельский клуб /стены кирпичные/ с залом на 300 мест

Звено прямого участка шовного асбестоцементного воздуховода

Стадия	Лист	Листов
Р	13	

ЦНИИЭП гражданселькстрой

17866-02 16

Формат 22г

Типовой проект 264-12-195 Альбом II

Инв. № подл. | Подпись и дата | Взам. инв. №

Схема плана.

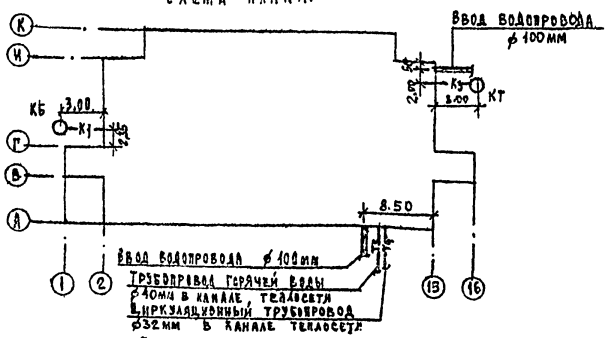

Пояснительная записка.

Водоснабжение здания клуба предусматривается от кольцевой водопроводной сети поселка.

В здании запроектированы системы объединенного хозяйственно-питьевого и противопожарного водопровода и горячего водоснабжения.

Ввод водопровода осуществляется по двум вводам из чугунных напорных труб ф100мм в помещение теплового узла у оси „И" и в техническое помещение у оси „И".

Ввод трубопровода горячей воды ф40мм и циркуляционного трубопровода ф 32мм в канале теплосети, в помещение теплового узла.

Горячее водоснабжение централизованное с циркуляцией в магистральной сети.

Внутренние сети водоснабжения монтируются из стальных водогазопроводных оцинкованных труб ф15 ÷ 80мк.

Магистральные трубопроводы прокладываемые под потолком подвала и в подпольном канале изолируются от конденсации и теплопотерь.

Внутреннее пожаротушение согласно СН и П II д.16-71 принято пожарными кранами ф50мм со стволом наконечника пожарного ствола ф19мм с учетом одновременного действия двух струй по 2,5л/сек. каждая.

Из здания наружу выводятся два патрубка с обратными клапанами и быстросмыкающимися полугайками ф65мм для присоединения передвижных автонасосов.

Наружное пожаротушение осуществляется от пожарных гидрантов, расположенных на прилегающих проездах.

Суточные и расчетные расходы воды приняты согласно СН и П II-30-76 и сведены в таблицу основных показателей.

Для полива зеленых насаждений от внутренней сети здания выводятся два поливочных крана ф25мм.

Канализация. Отвод бытовых и производственных сточных вод осуществляется самотеком по двум выпускам в канализационную сеть поселка. Внутренние сети канализации прокладываются из чугунных канализационных труб ф50–100мм. Канализационные стояки прокладываются в санузлах открыто, а в остальных помещениях зашиваются в короба. Вентиляция сети осуществляется через стояки выведенные выше кровли на 0,5 м.

Водосток. Для отведения дождевых вод с кровли здания предусматриваются внутренние водостоки с открытым выпуском на отмостку. Стояки монтируются из полиэтиленовых труб, а горизонтальные участки из стальных электросварных труб, на выпусках устанавливаются гидравлические затворы, на кровле - приемные воронки типа Вр-9.

Ведомость чертежей

Лист	Наименование	Стр.	Примечание
ВК-1	Заглавный лист		
ВК-2	Спецификация		
ВК-3	План подвала		
ВК-4	План 1 этажа		
ВК-5	План 2 этажа		
ВК-6	Схема водоснабжения. Схемы канализации. Схемы водостоков.		
ВК-7	Вариант применения пластмассовых труб для водоснабжения /подводка к унитазу/, канализации и водостоков.	(48)	

1.1

Основные показатели.

Наименование		Кол-во
Суточный расход воды,	м³	8,65
Часовой расход холодной воды,	м³	3,00
Расход холодной воды,	л/сек.	1,05
Расход горячей воды,	л/сек.	1,04
Расход воды при пожаротушении,	л/сек.	6,05
Потребный напор на вводе трубопроводов,	Па	
холодной воды		$2,0 \cdot 10^5$
горячей воды		$1,4 \cdot 10^5$
холодной воды при пожаротушении		$2,5 \cdot 10^5$
Расход тепла на горячее водоснабжение,	кДж	400200
Расход стали,	кг/м²	1,27
Расход чугуна,	кг/м²	1,30

Примечания:

1. Устройство водостока из пластмассовых труб производить при расчетной температуре наружного воздуха не более минус 30°. При более низкой расчетной температуре материала труб и спецификация подлежат уточнению.
2. В спецификации водоснабжения дробью указано в числителе общее количество труб, в знаменателе количество труб подлежащих изоляции.
3. Монтаж и приемку систем водоснабжения, канализации и водостоков производить в соответствии с требованиями СН и П III-28-75 и СН 478-75.

Настоящий проект выполнен в соответствии с действующими нормами и правилами /в том числе по взрыво-пожарной безопасности/
Главный инженер проекта /Молодкин/

Привязан:

Инв. №

Т.п. 264 - 12 - 195 - ВК

Замена чл.	Шурмаева	
Нач.отд.	Головин	
Гл.инж.отд	Верховский	
ГИП	Молодкин	
Рук.гр.	Левчева	
Исполн.	Шурмаева	
Провер.	Левчева	

Сельский клуб /стены кирпичные/ с залом на 300 мест

Стадия	Лист	Листов
Р	1Ч	6

Заглавный лист

ЦНИИЭП граждансельстрой

17866-02 Формат: 22

Альбом II

Типовой проект 264-12-195

Поз. обозн.	Обозначение	Наименование	Кол-во	Масса на ед. кг	Примечание
1	2	3	4	5	6
		Оборудование			
	ГОСТ 22847-77	Унитаз керамический			
		типа „Компакт"			
		с прямым выпуском	6	51,0	
	ГОСТ 14360-69	Умывальник керамический	4	19,4	
	ГОСТ 19802-74	Смеситель для			
		умывальника настоль-			
		ный с нижней каме-			
		рой смешенная			
		СМ-УМ-НКСР	4	1,35	
	ГОСТ 11807-66**	Сифон пластмассовый			
		бутылочный	4	0,45	
	ГОСТ 7506-73	Мойка чугунная			
		эмалированная			
		МЧ-1-М	2	23	
	ГОСТ 19802-74	Смеситель СМ-М-ВКСЦ	4	1,25	
	ГОСТ 13763-70	Выпуск с пробкой	4	0,05	
	ГОСТ 6924-73	Сифон чугунный			
		СФ 150 D	4	3,3	
	ГОСТ 755-72	Писсуар настенный			
		керамический	3	10,0	
	ТУ-21-26-126-75	Кран писсуарный КП-2	3	0,3	
	ГОСТ 8631-75	Раковина стальная			
		эмалированная РСТО-2	1	4,0	
	ГОСТ 19802-74	Смеситель для			
		раковины настен-			
		ный СМ-М-НН	1	1,07	
	ГОСТ 6924-73	Сифон чугунный	1	3,3	
	ГОСТ 10161-73	Душевой поддон мелкий	2	60,0	
	ГОСТ 1152-65*	Выпуск и сифон			
		напольный	2	–	
	ГОСТ 19874-74	Смеситель для			
		душа СМ-Д-ШЛ	2	1,67	
	ГОСТ 1811-73	Трап чугунный Т100	4	16,0	
	—"—	То же Т50	2	6,3	

1	2	3	4	5	6
		Водопровод			
	ГОСТ 9583-75	Труба чугунная			
		напорная ⌀100	6	23,0	
	ГОСТ 5525-61	Колено УРГ ⌀100	2	19,6	
	ГОСТ 3262-75 *	Труба стальная водогазо-			
		проводная оцинкованная ⌀20	75/75	7,63	
	То же	То же ⌀50	32/6	4,39	
	То же	То же ⌀25	17/1	2,20	
	То же	То же ⌀20	5	1,56	
	То же	То же ⌀15	33	1,21	
	ГОСТ 8437-75	Задвижка водопровод			
		ная 30ч6бр ⌀80	7	29,0	
	То же	То же ⌀50	2	18,4	
	ГОСТ 18722-73	Вентиль запорный муф-			
		товый 15ч8р2 ⌀25	3	1,75	
	То же	То же ⌀20	2	1,10	
	То же	То же ⌀15	12	0,75	
	ГОСТ 19500-74	Обратный клапан			
		16ч6р ⌀80	4	32,9	
	—	Кран поливочный ⌀25	4	–	
	—	Кран пожарный ⌀50			
		со спрыском ⌀19			
		и ℓр=20м	9	–	
	ГОСТ 2217-76	Головка соедини-			
		тельная ГМ-70	2	–	
	Горячее	водоснабжение			
	ГОСТ 3262-75 *	Труба стальная водогазо			
		проводная оцинкованная ⌀40	6/6	3,46	
	То же	То же ⌀32	6/6	2,84	
	То же	То же ⌀25	42/28	2,20	
	То же	То же ⌀20	74/57	1,56	
	То же	То же ⌀15	28	1,21	
	ГОСТ 18722-73	Вентиль запорный			

1	2	3	4	5	6
		муфтовый 15ч8п2 ⌀40	2	4,15	
	ГОСТ 18722-73	Вентиль запорный муф-			
		товый 15ч8п2 ⌀32	1	2,70	
	То же	То же ⌀25	2	1,75	
	То же	То же ⌀20	4	1,10	
	То же	То же ⌀15	2	0,75	
	—	Кран поливочный ⌀25	2	–	
		Канализация			
	ГОСТ 6942.3-69	Труба чугунная			
		канализационная ⌀100	47	13,4	
	То же	То же ⌀50	52	5,9	
		Водосток			
	ГОСТ 22689.3-77	Труба пластмассовая			
		канализационная ⌀100	47		
	ГОСТ 8732-78	Труба стальная бесшов-			
		ная горячекатанная ⌀108×4	22	10,26	
	ГОСТ 22689.15-77	Ревизия Р-100-пвп	6	–	
	ГОСТ 22689.9-77	Отвод 90°-100-пвп	4	–	
	ВНИИМАШ №2913-62	Отвод 90° из углеро-			
		дистой стали ⌀108×4	15	2,42	
	—	Сифон стальной			
		сварной ⌀100	6	4,84	
	ГОСТ 22689,5-77	Компенсационный па-			
		трубок ПК-пвп-100	6		
	8963-59	Пробка ковкого чугу-			
		на ⌀32	6	0,17	
	8966-59	Муфта прямая стальная ⌀32	6	0,18	
	Вр-9	Воронка водосточная	6		

Инв. № подл. | Подпись и дата | Взам. инв. №
20-2575-71

Привязан

Инв. №

Нормокон	Березина	
Гл.арх.пр	Выходцев	
Нач.отд	Романов	
Гл.спец.	Березина	
Гип	Молодкин	
Рук.гр	Сирик	

Т.п. 264-12-195-ВК

Сельский клуб (стены кирпичные) с залом на 300 мест

Стадия	Лист	Листов
Р	2	

Спецификация

ЦНИИЭП Гражданселькстрой

Копировал: Буш.

17866-02 18

Формат: 22г

Альбом II

Типовой проект 264-12-195

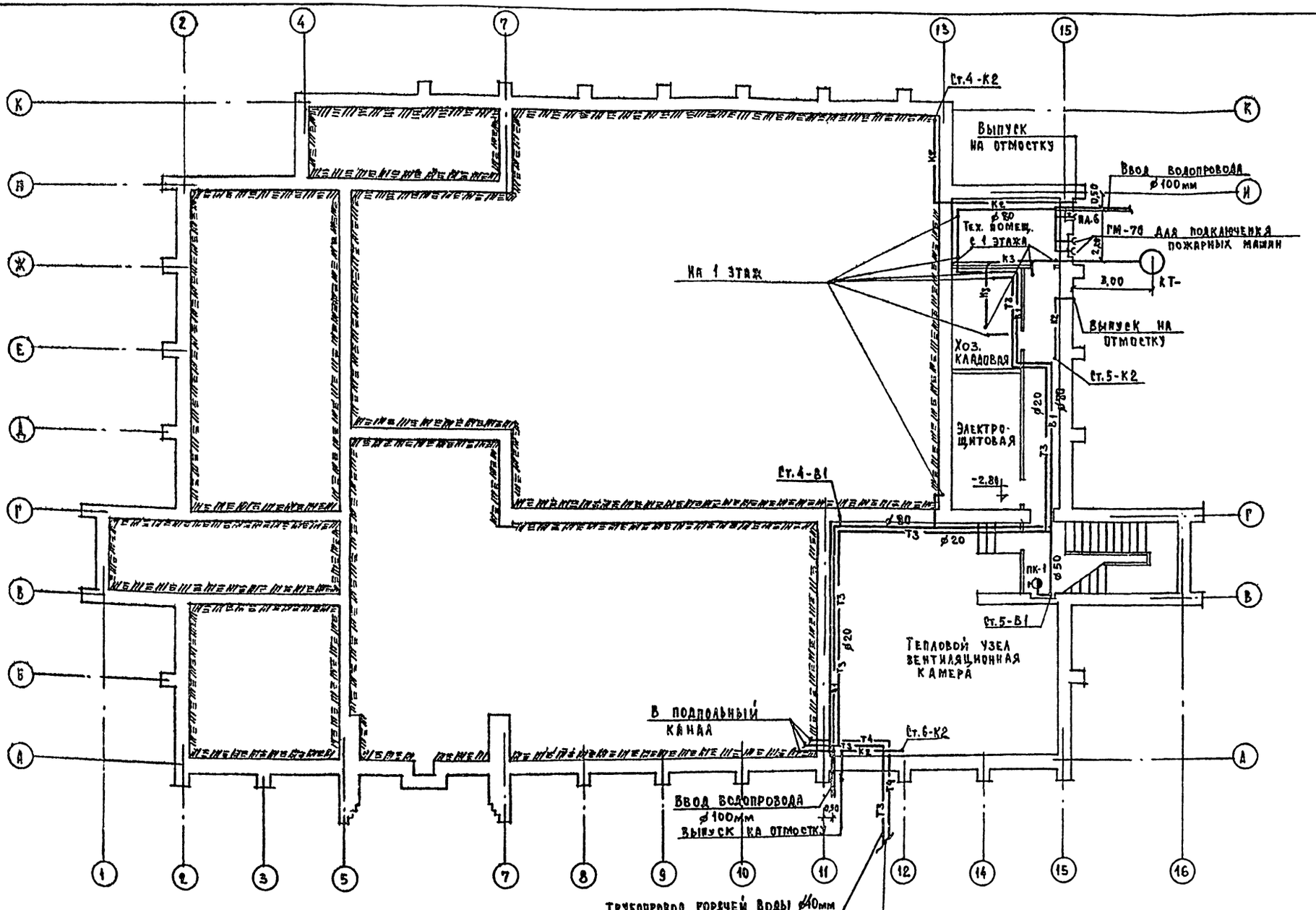

Т.П. 264-12-195-ВК			
Нормоконт.	Березина		
Гл.арх.пр.	Выходцев		
Нач.отд.	Романов		
Гл.спец.	Березина		
Рип	Молодкин		
Рук.гр.	Сирик		

Сельский клуб (стены кирпичные) с залом на 300 мест

План подвала

Стадия	Лист	Листов
Р	3	

ЦНИИЭП Гражданскельстрой

Привязан

Инв. №

Копировал: Бурат.

17866-02 19

Формат 22г

Согласовано

Гл.конст.маст. Гапанов

Гип ОВ Евдокимов

Гип ЭО Курочкин

Инв. № подл. 20-2575-72 | Подпись и дата | Взам. инв. №

Альбом III

Типовой проект 264-12-195

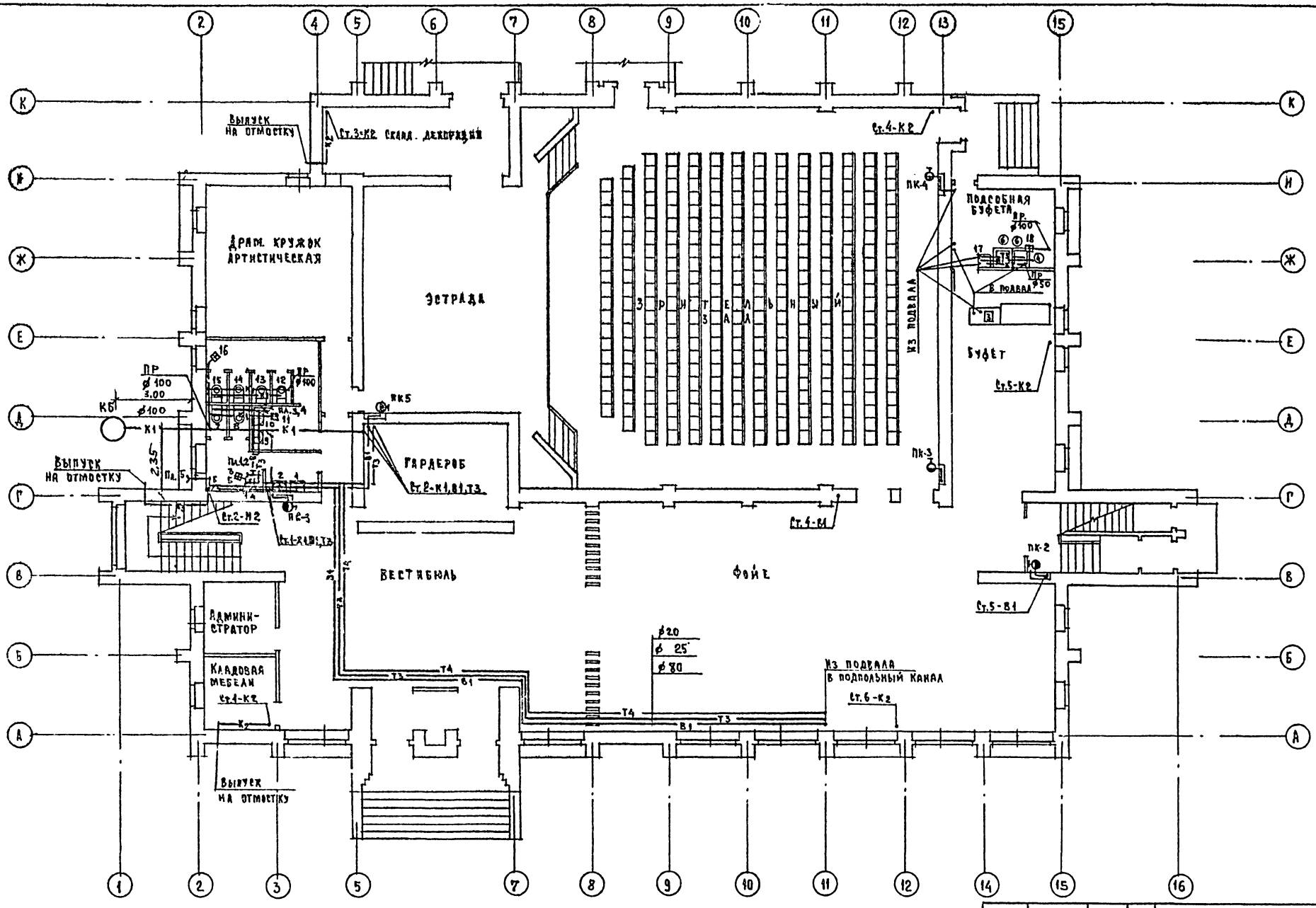

Перечень технологического оборудования

Марка поз.	Наименование	Кол-во
3	Электрокофеварка Балатон „Анке"	1
4	Электрокипятильник КНЭ-50	1
6	Ванна моечная ВМ-1А	2

Согласовано
Гл. конст. маст. Тарачев
ГИП ОВ
ГИП ЭО Курочкин

Инв. № подл. | Подпись и дата | Взам. инв. № 20-2575-73

Привязан

Инв. №

Нормокон.	Березина	
Гл. арх. пр.	Выходцев	
Нач. отд.	Романов	
Гл. спец.	Березина	
ГИП	Молодкин	
Рук. гр	Сирик	

Т.П. 264-12-195-ВК

Сельский клуб (стены кирпичные) с залом на 300 мест

Стадия	Лист	Листов
Р	4	

План 1 этажа

ЦНИИЭП гражданселькстрой

Копировал: Буш.

17866-02 20

Формат: 22Г

Альбом II

Типовой проект 264-12-195

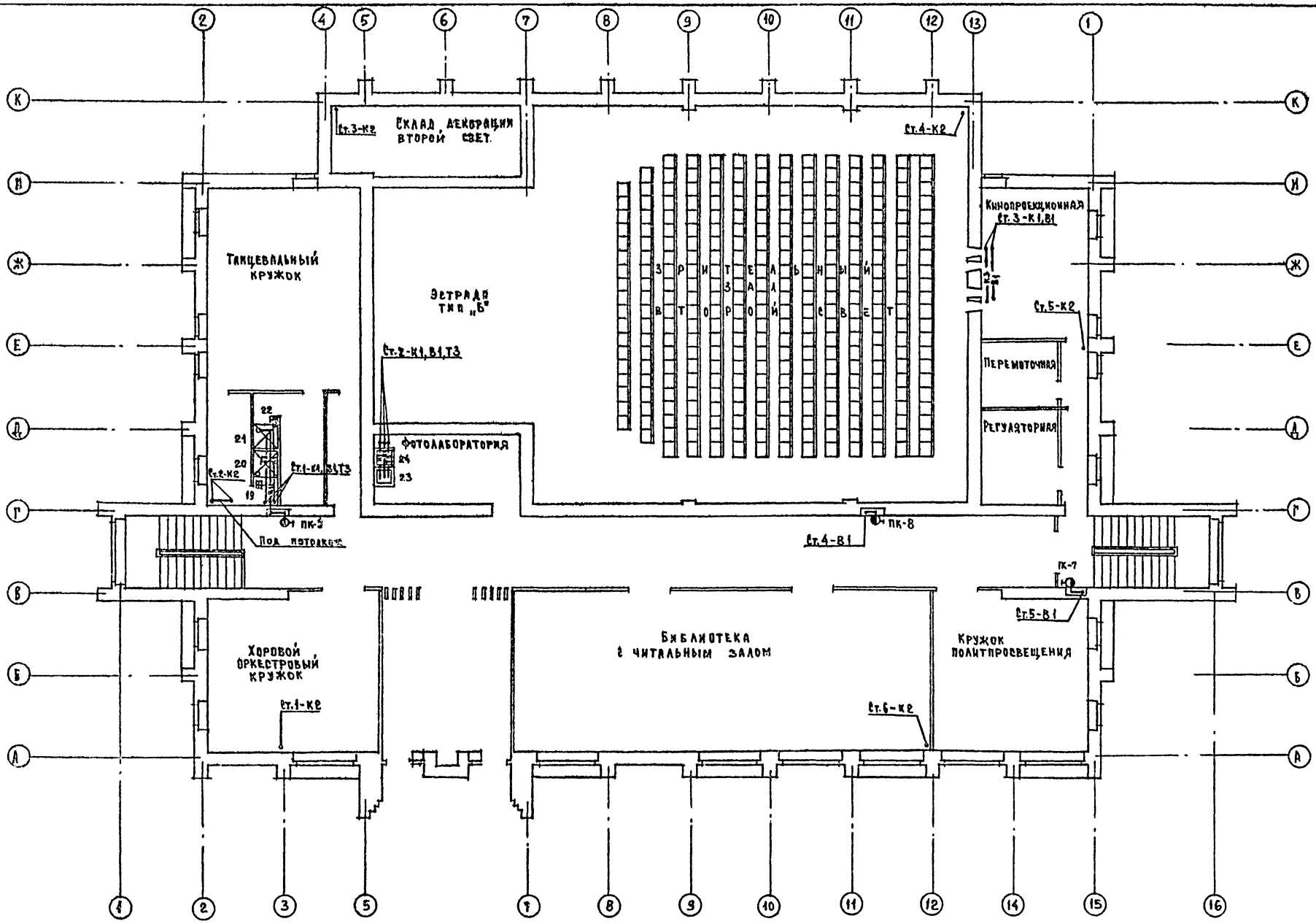

Т.П. 264-12-195-ВК							
Привязан	Нормокон.	Березина		Сельский клуб (стены кирпичные) с залом на 300 мест	Стадия	Лист	Листов
	Гл.арх.пр	Выходцев			Р	5	
	Нач.отд	Романов					
	Гл.спец.	Березина					
	Гип	Молодкин		План 2 этажа	ЦНИИЭП Граждансельстрой		
Инв.№	Рук.гр.	Сирик					

Копировал: Бут.

17866-02 21

Формат: 22г

Согласовано

Гл.конст. мест.	Таранев	
Гип ОВ	Евдокимов	
Гип ЭО	Курочкин	

Инв.№ подл.	Подпись и дата	Взам. инв.№
23-2575-74		

Типовой проект 264-12-195 Альбом II

Схемы канализации

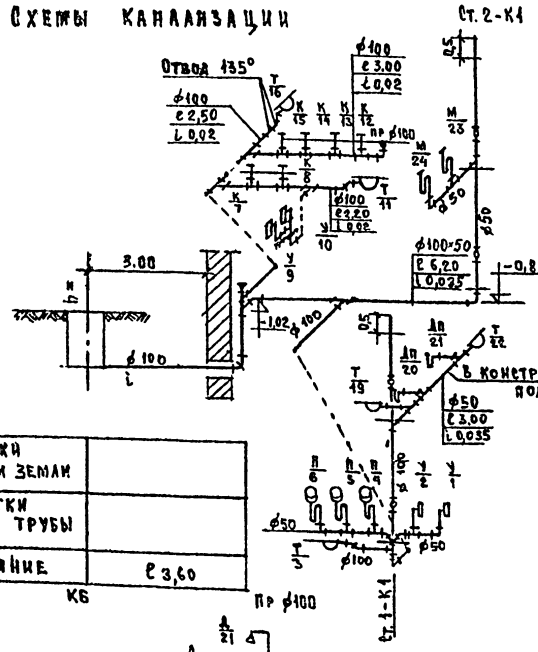

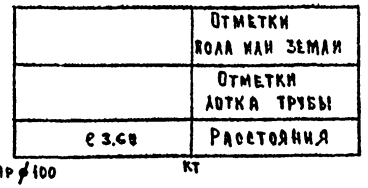

Схемы водостоков.

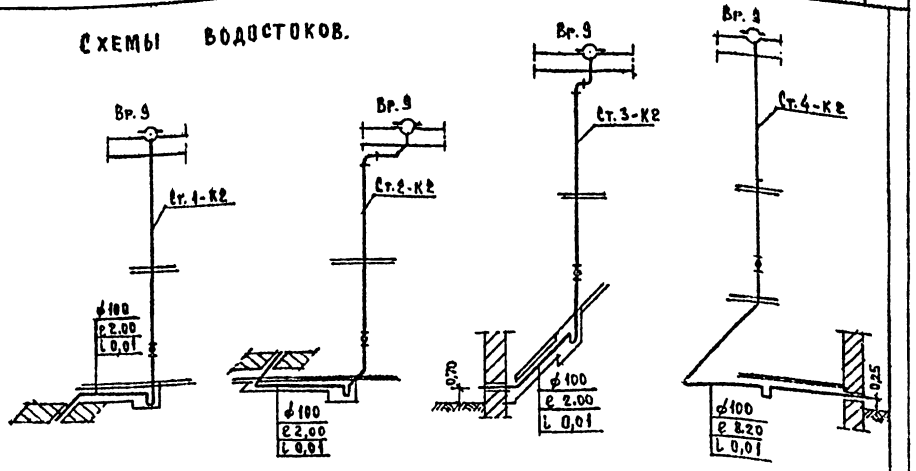

Схема водоснабжения.

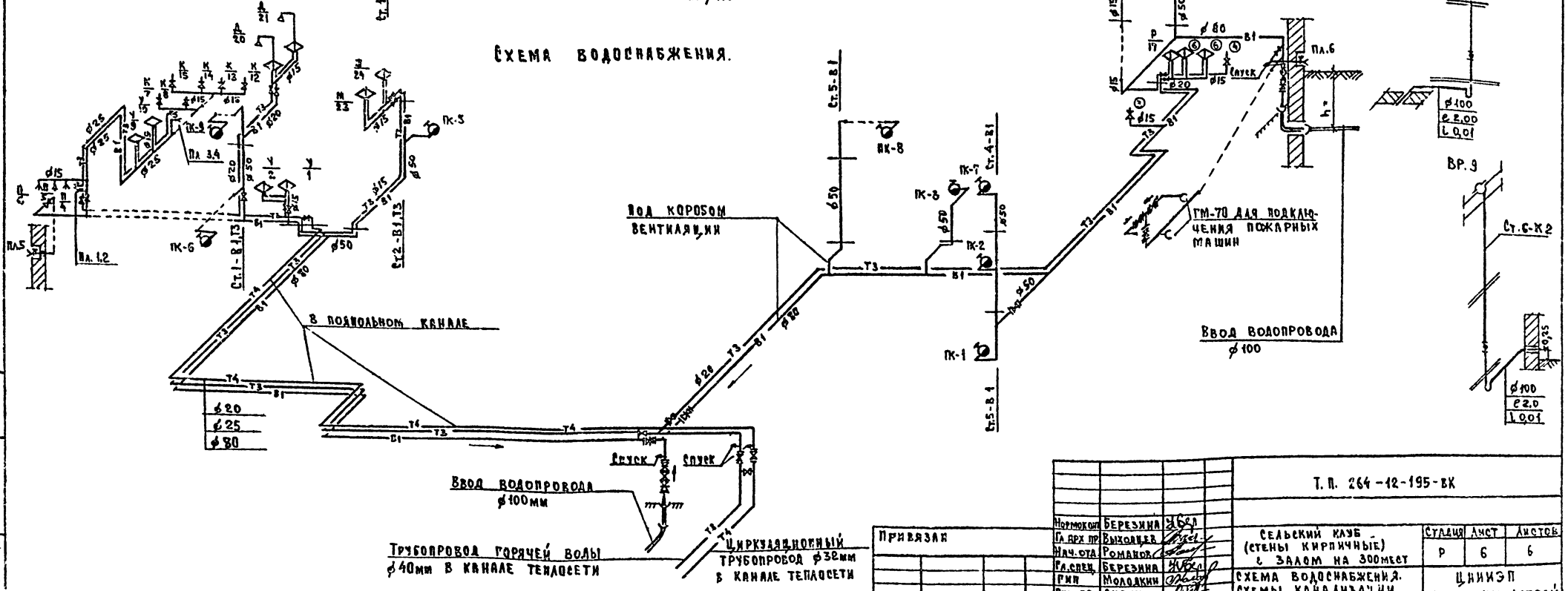

Привязан

Инв.№

Нормоконт	Березина	
Гл.арх.пр	Выходцев	
Нач.отд	Романов	
Гл.спец.	Березина	
ГИП	Молодкин	
Рук.гр.	Сирик	

Т.П. 264-12-195-ВК

Сельский клуб (стены кирпичные) с залом на 300 мест

Схема водоснабжения. Схемы канализации. Схемы водостоков

Стадия	Лист	Листов
Р	6	6

ЦНИИЭП гражданстрой

Копировал: Бучи.

17866-02 22

Формат А2г

Инв.№ подл. | Подпись и дата | Взам.инв.№ | 20 2575-75

Пояснение к проекту

Проект разработан на напряжение 380/220 вольт с глухозаземленной нейтралью трансформатора.

Ввод в здание предусматривается двумя взаиморезервируемыми кабелями.

Вводо-распределительное устройство принято серии ВРУ и размещается в электрощитовой на 1 этаже. Учет электроэнергии для силовой и осветительной нагрузок раздельный.

Проектом предусматривается отключение всей вентиляции при поступлении сигнала о пожаре с контрольно-сигнальной станции „Сигнал-12АМ".

Проект предусматривает следующие виды освещения: рабочее освещение, аварийное освещение для эвакуации и дежурное освещение зрительного зала.

Рабочим освещением обеспечены все помещения здания. Управление рабочим освещением зрительного зала осуществляется с помощью темнителя света, который установлен в регуляторной.

Дежурное освещение зрительного зала питается от щита билетера и управляется: по месту, из кинопроекционной и регуляторной.

Аварийное освещение для эвакуации питается от аккумуляторной установки 36 вольт.

Над входами устанавливаются световые указатели „Выход", которые питаются переменным током через понижающий трансформатор напряжением 220/36 вольт. При исчезновении напряжения 220 вольт указатели „Выход" автоматически переключаются на питание от аккумуляторной установки.

Величины освещенностей приняты в соответствии с действующими нормами, типы светильников выбраны в соответствии назначения и характера помещения по условиям среды.

Осветительные групповые щитки приняты серии УОЩВ, ОЩВ; силовые щитки - СУ9400.

Групповая осветительная сеть выполняется: скрыто-проводом марки АППВС-660 по потолкам в пустотах плит перекрытия, по стенам в штрабах с последующей затиркой; в подвале-кабелем марки АНРГ-660 открыто на скобках. В зрительном зале проводка выполняется проводом марки АПВ-660 в винипластовых трубах: по стенам-скрыто, по потолку-в подшивном потолке с внутренней стороны. Электропроводки на сцене, кинопроекционной, регуляторной выполняются проводом марки ПВ-660 в стальных тонкостенных трубах.

Групповая силовая и магистральные сети выполняются скрыто: проводом марки АПВ-660 в винипластовых трубах, проводом марки ПВ-660 в стальных тонкостенных трубах - по стенам и в подготовке пола исходя из конкретных условий монтажа.

Металлические нетоковедущие части электрооборудования заземлить путем присоединения к нулевому проводу электросети и к стальным трубам электропроводки.

Электромонтажные работы должны быть выполнены в соответствии с ПУЭ и СНиП III-33-76.

По степени обеспечения надежности электроснабжения основные токоприемники здания относятся ко II категории, за исключением аварийного освещения 36 вольт и контрольно-сигнальной станции, которые относятся к I категории.

„Настоящий проект выполнен в соответствии с действующими нормами и правилами /в том числе по взрыво-пожарной безопасности/"

Гл. инженер проекта /Курочкин/

Ведомость чертежей „Э"

Лист	Наименование	Стр.	Примечание
Э-1	Заглавный лист	22	
Э-2	Спецификация	23	
Э-3	Спецификация. Условные обозначения.	24	
Э-4	Расчетная схема питающих сетей	25	
Э-5	План осветительной сети 1 этажа	26	
Э-6	План осветительной сети 2 этажа	27	
Э-7	План осветительной, силовой и магистральных сетей подвала.	28	
Э-8	План силовой и магистральных сетей 1 этажа	29	
Э-9	План силовой и магистральных сетей 2 этажа	30	
Э-10	Расчетные схемы силовых распределительных щитов и осветительных групповых щитов	31	
Э-11	Опросный лист	32	
Э-12	Молниезащита. План кровли.	33	
Э-13	Шкаф аккумуляторов.	34	

Основные показатели

Наименование показателей	Един. изм.	Данные проекта
Напряжение сети	вольт	380/220
Установленная мощность ввода №1	квт	80,65
Установленная мощность ввода №2	квт	36,85
Суммарная установленная мощность	квт	117,40
Расчетная мощность ввода №1	квт	56,7
Расчетная мощность ввода №2	квт	25,5
Суммарная расчетная мощность	квт	82,2
Коэффициент мощности	Cos φ	0,95
Коэффициент мощности	Cos φ	0,9
Максимальная потеря напряжения	%	2,5

Инв. №		
Нормоконтр	Бородкин	
ГАП	Выходцев	
Нач. отд.	Романов	
Гл. спец.	Бородкин	
ГИП	Курочкин	
Рук. гр.	Кудрявцева	
Провер	Курочкин	
Разраб	Кудрявцева	

Привязан

Т.п. 264-12-195 Э

Сельский клуб (стены кирпичные) с залом на 300 мест

Стадия	Лист	Листов
Р	1	13

Заглавный лист

ЦНИИЭПграждансельстрой

17866-02 23

Формат 22 Г

Инв. № подл. | Подп. и дата | Взам. инв. №

20-2573-76

Альбом II

Типовой проект 264-12-195

Марка поз.	Обозначение	Наименование	Кол.	Примечание
		ЭЛЕКТРООСВЕЩЕНИЕ		
		ЭЛЕКТРОИЗДЕЛИЯ		
Щ01, Щ02	ГЭМ	Щиток осветительный УОЩВ-6,	4	
Щ03, Щ04		Комплект. На щите монтируются:		
		выключатель автоматический		
		А3114/7 (на вводе) - 1 шт.		
		Выключатель А3161 с расцепителем		
		15А - 6 шт.		
Щ06, Щ07	ГЭМ	То же, ОЩВ-6, комплект	2	
		На щите монтируются:		
		выключатель автоматический		
		А3114/7 (на вводе) - 1 шт.		
		выключатель А3161 с расцепителем		
		15А - 6 шт.		
Щ05	ГЭМ	То же, ОЩВ-12, комплект	1	
		На щите монтируются:		
		выключатель автоматический		
		А3114/7 (на вводе) - 1 шт.		
ЩАО		Шкаф аварийного освещения		
		36 вольт (см. Альбом V) комплект	1	
		ОБОРУДОВАНИЕ		
		СВЕТОТЕХНИЧЕСКОЕ		
	Рижский	СВЕТИЛЬНИКИ С ЛЮМИНЕ-		
	светотехнический	СЦЕНТНЫМИ ЛАМПАМИ:		
	завод	ПВЛП 2×40 вт	7	
	"	ЛП002 2×40 вт	59	
	"	ЛП002 4×20 вт	58	
		СВЕТИЛЬНИКИ С ЛАМПАМИ		
		НАКАЛИВАНИЯ:		
	З-д „Эстопласт" г. Таллин	АРТ. 38 1 лампа до 100 вт	19	
	Бельцкий завод эл. осветит. арматуры	ПО-02 (шар) до 150 вт	6	
	З-д электроаппаратуры г. Тернополь	ППР-100 до 100 вт	17	
	То же	ППР-200 до 200 вт	7	
		СВП-200 до 200 вт с лампой ЗК	64	
	Лидский завод электроизделий	НП020×100/Р00-01 до 100 вт	8	
	Объединение „Ватра"	НБ005×60/Р00-01 до 60 вт	4	
	Казанский з-д электроконструкц.	СУВ-2М „Выход"	16	
	Завод Радиоприбор г. Гродно	ПОХ-60 до 60 вт	9	
	ГОСТ 2239-70	Лампы накаливания:		
	"	Б-220-60	32	
	"	Б-220-100	4	
	"	Б-220-150	7	
	ТУ16-535.539-71	ЗК 220-150	64	
	ГОСТ 1182-72	МО-36-25	36	

Марка, поз.	Обозначение	Наименование	Кол.	Примечание
	ГОСТ 6825-70	Лампы люминесцентные:		
		ЛБ-40-4	132	
	"	ЛБ-20-4	232	
	Сердобский эл. ламповый завод	Стартер СК-220-40	132	
	"	Стартер СК-220-20	232	
		Изделия установочные		
	ГОСТ 7397-76	Выключатели однополюсные:		
		инд. 0221 6А, 250 вольт	70	
	"	инд. 0262 6А, 250 вольт	7	
	ГОСТ 7396-76	Розетка штепсельная однополюсная		
		инд. 0327 6А, 250 вольт	28	
	ГЭМ г. Курган	Коробка инд. У196 для встраивания выключателей и штепсельных розеток	100	
	ГЭМ г. Грозный	Ящик металлический У1005 (ЯП 1283)		для установки
		размером 800×1200×310 мм	1	аккумуляторов
	"	То же, У997 (ЯП442) разм. 400×400×200 мм	1	"
		ЭЛЕКТРОАППАРАТУРА		
		Темнитель света ТСТ-10-380	1	
	ГЭМ. Михневский опытный завод	Ящик ЯТП-0,25 с понижающим		
		трансформатором 220/36 вольт	2	
		Аккумуляторная батарея 6СТ-68ЭМС	6	
		ПРОВОДА И КАБЕЛИ		
	ГОСТ 6323-71	Провод АППВС - 2×2,5, 660 м	750	
	"	То же, 3×2,5, 660 м	250	
	ГОСТ 6323-71	Провод АПВ - 2,5, 660 м	180	
	"	То же, - 4,0, 660 м	900	
	"	То же, - 10,0, 660 м	480	
	ГОСТ 6323-71	Провод ПВ - 1,5, 660 м	170	
	"	То же, 10,0, 660 м	170	
		Кабель ВРГ - 50,0, 660 м	10	
	ГОСТ 433-73	Кабель АНРГ - 2×2,5; 660 м	50	
	"	То же, 3×2,5; 600 м	20	

Марка, поз.	Обозначение	Наименование	Кол.	Примечание
		ТРУБЫ		
	ТУ16-05-1573-77	Трубы винипластовые:		
	"	$D_у$ = 20 м	540	
	"	$D_у$ = 25 м	120	
	ГОСТ 10704-76	Трубы стальные тонкостенные:		
		$D_у$ = 20 м	85	
	"	$D_у$ = 25 м	42	
		СИЛОВОЕ		
		ЭЛЕКТРООБОРУДОВАНИЕ		
		ЭЛЕКТРОИЗДЕЛИЯ		
	Заводы Г.Э.М.	Панель вводная ВРУ1-11 комплект	1	см. опросный лист
	"	Панель распределительная ВРУ1-41 комп.	2	"
ЩС-1	ХЭМЗ г. Харьков	Щит силовой распределительный		
		СУ 9445-41 комплект	1	
		На щите монтируются выключатели автоматические:		
		А3163 15А - 7 шт.		
		А3161 15А - 3 шт.		
ЩС-2	ХЭМЗ г. Харьков	То же, СУ 9442-14 компл.	1	
		На щите монтируются выключатели автоматические:		
		А3163 15А - 3 шт.		
		А3161 15А - 3 шт.		
		ЭЛЕКТРОАППАРАТУРА		
	ТУ16-522,066-70	Выключатель автоматический		
		АП50-3 без расцепителя	1	
		Пускатель магнитный с катушкой 220 вольт:		
	Рижский электромашиностроительный завод	ПМЕ-221	1	
		ПМЕ-222 Н.Э. 10А	1	
	"	ПМЕ-222 Н.Э. 4А	1	

Шкаф аварийного освещения см. ТП. 264-12-182 Альбом V Нестандартизированное электрооборудование. Задание заводу изготовителю. Н1. Лист № 8; 9.

Т.П. 264-12-195-3

Нормокон	Бородкин		
Гл. арх. пр.	Выходцев		
Нач. отд.	Романов		
Гл. спец.	Бородкин		
Гип	Курочкин		
Рук. гр.	Кудрявцева		

Сельский клуб (стены кирпичные) с залом на 300 мест

Стадия	Лист	Листов
Р	2	

Спецификация

ЦНИИЭП Гражданстрой

Привязан

Инв. №

Инв. № подл. 20-2575-77 | Подпись и дата | Взам. инв. №

17866-02 24

Формат 22г

Марка, поз.	Обозначение	Наименование	Кол.	Примечание
	Московский завод низковольтной аппаратуры	Пускатель магнитный с катушкой 220 вольт ПМЕ-122 н.э.-3,2А	2	
	Кишинский завод электроаппаратуры	ПМЕ-052 н.э.-1,6А	3	
	ГЭМ г.Новосибирск	Кнопка управления А-582	6	
		ИЗДЕЛИЯ УСТАНОВОЧНЫЕ		
	ГОСТ 7396-76	Розетка штепсельная У-220 10А; 250 вольт; с защитным контактом, брызгозащищенного исполнения.	2	
		ПРОВОДА И КАБЕЛИ		
	ГОСТ 6323-71	Провод АПВ-2,5; 660 м	1050	
	"	То же, -4,0; 660 м	150	
	"	То же, -10,0; 660 м	70	
	"	То же, ПВ-10,0; 660 м	132	
		ТРУБЫ		
	ТУ16-05-1573-77	Трубы винипластовые:		
		Dy = 20 мм м	300	
	"	Dy = 25 мм м	17	
	ГОСТ 10704-76	Трубы стальные тонкостенные:		
		Dy = 20 мм м	40	
	"	Dy = 25 мм м	35	
		МОЛНИЕЗАЩИТА		
	ГОСТ 2590-71	Проволока стальная Ф8 мм м/кг	400/160	
		Сталь угловая L50×50×5 мм		Определяется при
		Сталь полосовая 40×4 мм		привязке проекта

УСЛОВНЫЕ ОБОЗНАЧЕНИЯ

- Вводно-распределительное устройство
- Щит силовой распределительный
- Щиток групповой осветительный
- Щиток аварийного освещения
- Аккумуляторная батарея
- Пускатель магнитный
- Автоматический выключатель.
- Кнопка управления с лампой
- Ящик с понижающим трансформатором

Светильники с лампами накаливания:

- Подвесной
- Потолочный
- Настенный
- Встроенный

Светильники с люминесцентными лампами:

- Потолочный
- Линия из люминесцентных светильников

Выключатели однополюсные:

- Для утопленной установки
- В брызгозащищенном исполнении
- Светильник указателя „выход"
- Розетка штепсельная двухполюсная
- Розетка штепсельная двухполюсная с защитным контактом в брызгозащищенном исполнении.
- Тепловой токоприемник
- Электродвигатель асинхронный
- Линия электросети.
- Линия напряжением 36 вольт
- Линия цепей управления
- Поток из нескольких труб
- Линия уходит вниз
- Линия уходит вверх
- Т Труба стальная
- П Труба винипластовая
- 200 лк Нормируемая освещенность в люксах
- 2/1.0 Номер по плану / Мощность токоприемника в квт.

Альбом I

Типовой проект 264-12-195

Инв. № подл. 26-2575-73 | Подпись и дата | Взам. инв. №

Нормокон.	Бородкин		
Гл. арх. пр.	Выходцев		
Нач. отд.	Романов		
Гл. спец.	Бородкин		
Гип	Курочкин		
Рук. гр.	Кудрявцева		

Т. п. 264-12-195-э

Сельский клуб (стены кирпичные) с залом на 300 мест

Стадия	Лист	Листов
Р	3	

Спецификация. Условные обозначения

ЦНИИЭП гражданскельстрой

Привязан

Инв. №

17866-02 25

Формат 22г

Типовой проект 264-12-195 Альбом II

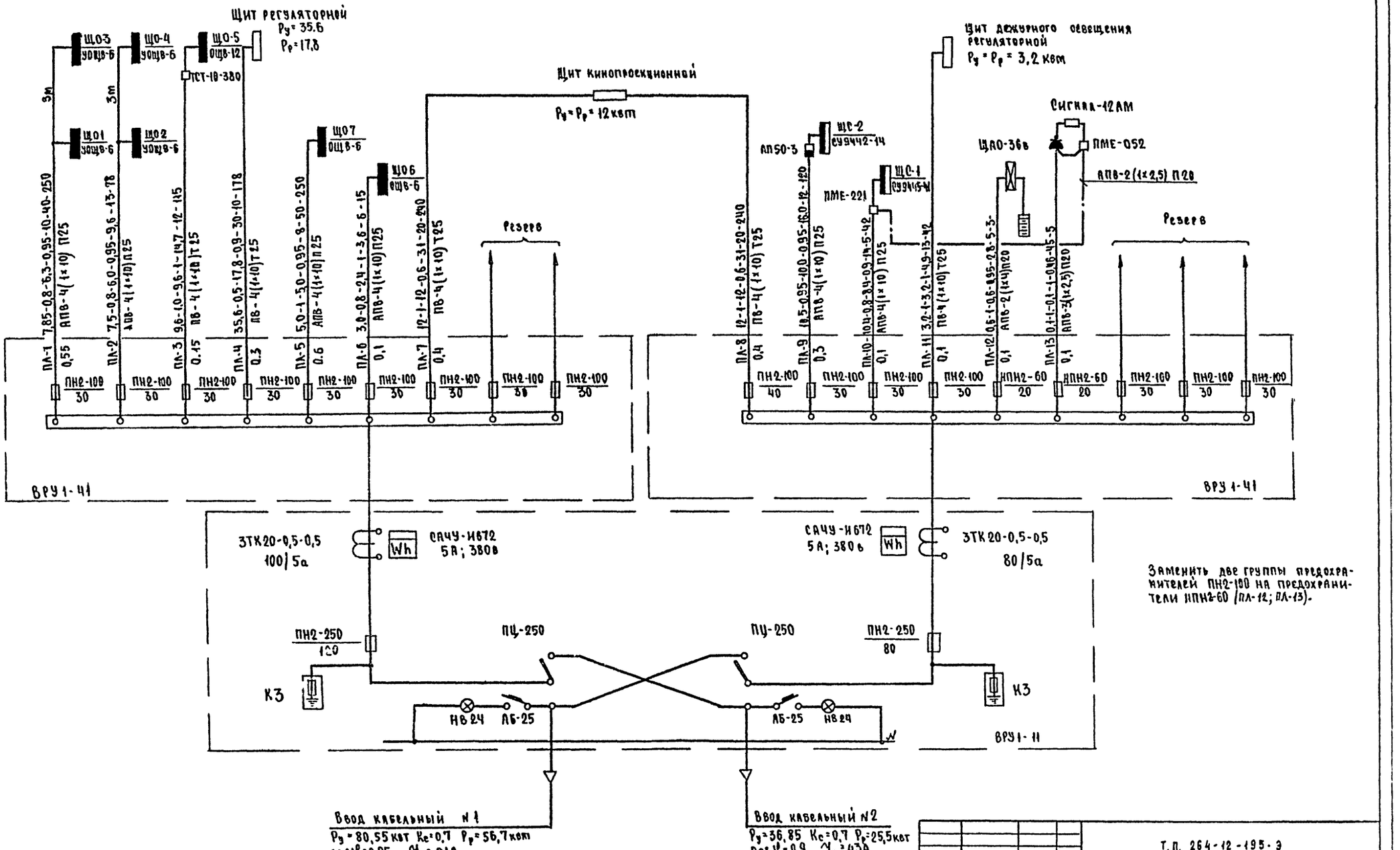

Заменить две группы предохранителей ПН2-100 на предохранители НПН2-60 (ПЛ-12; ПЛ-13).

$P_{авар} = (P_{р1} + P_{р2}) \cdot 0,9 = (56,7 + 25,5) \cdot 0,9 = 74$ квт

$У_{авар} = 125$ А $\quad \cos\varphi = 0,9$

Нормокон	Бородкин		Т.П. 264-12-195-3	
Гл.арх.пр.	Выходцев			
Нач.отд.	Романов		Сельский клуб (стены кирпичные) с залом на 300 мест	Стадия: Р; Лист: 4; Листов:
Гл.спец.	Бородкин			
Гип	Курочкин		Расчетная схема питающих сетей.	ЦНИИЭП Гражданскельстрой
Рук. гр.	Кудрявцева			

Привязан

Инв. №

Инв. № подл. 20-2575-79 | Подпись и дата | Взам. инв. №

17866-02 26

Формат 22г

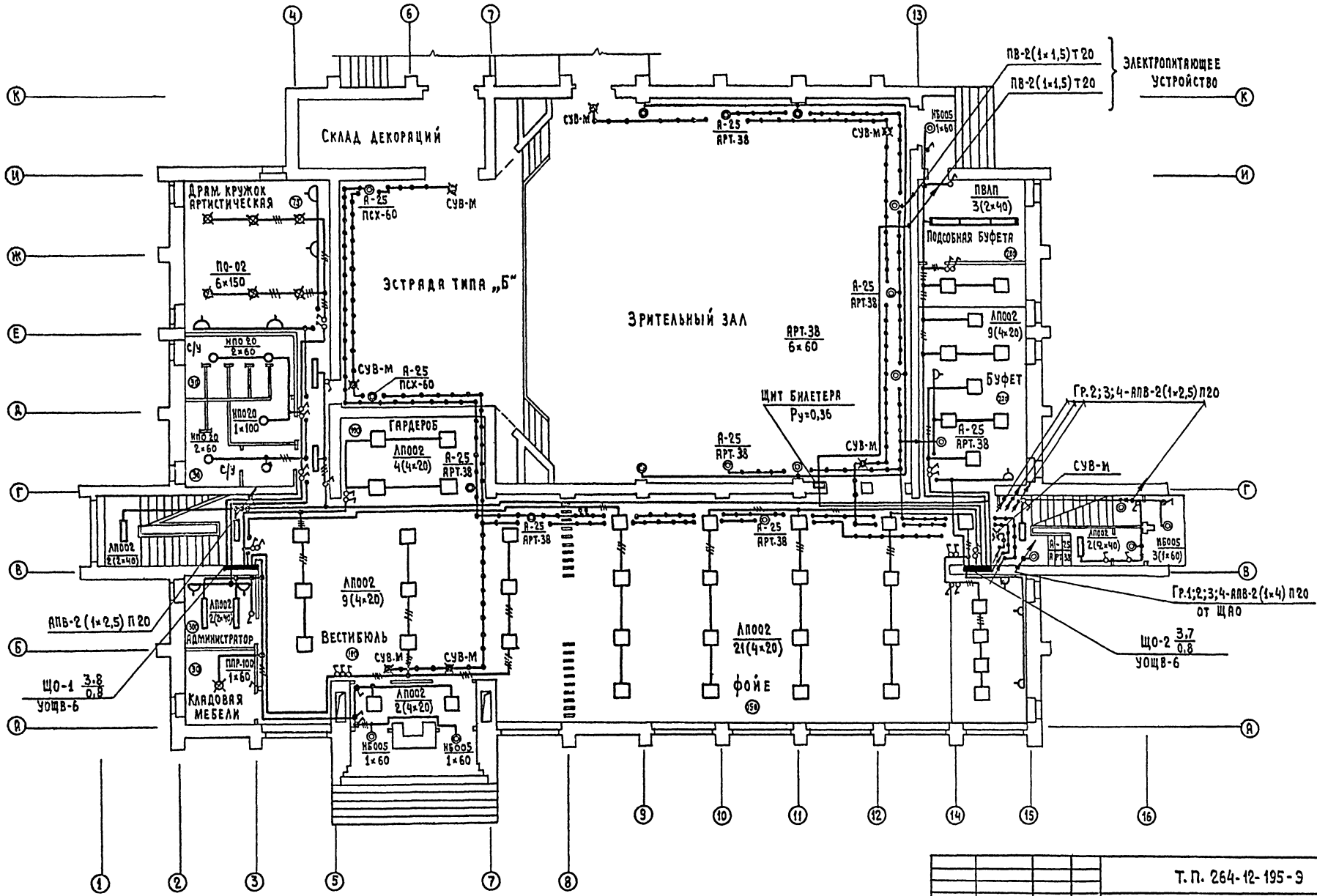

Н.контр.	Бородкин		
ГАП	Выходцев		
Нач.отд.	Романов		
Гл.спец.	Бородкин		
ГИП	Курочкин		
Рук.гр.	Кудрявцева		

Привязан

Инв. №

Т.П. 264-12-195-9

Сельский клуб /стены кирпичные/ с залом на 300 мест

План осветительной сети 1 этажа

Стадия	Лист	Листов
Р	5	

ЦКИИЗП Граждансельстрой

17866-02 27

Формат 22 Г

Согласовано

ГИП ОВ	Евстихиева	
ГИП ВК	Молодкин	
ГИП ЭС	Щеглов	

Инв.№ подл. | Подп. и дата | Взам. инв.№ | 20-2575-80

Типовой проект 264-12-195 Альбом II

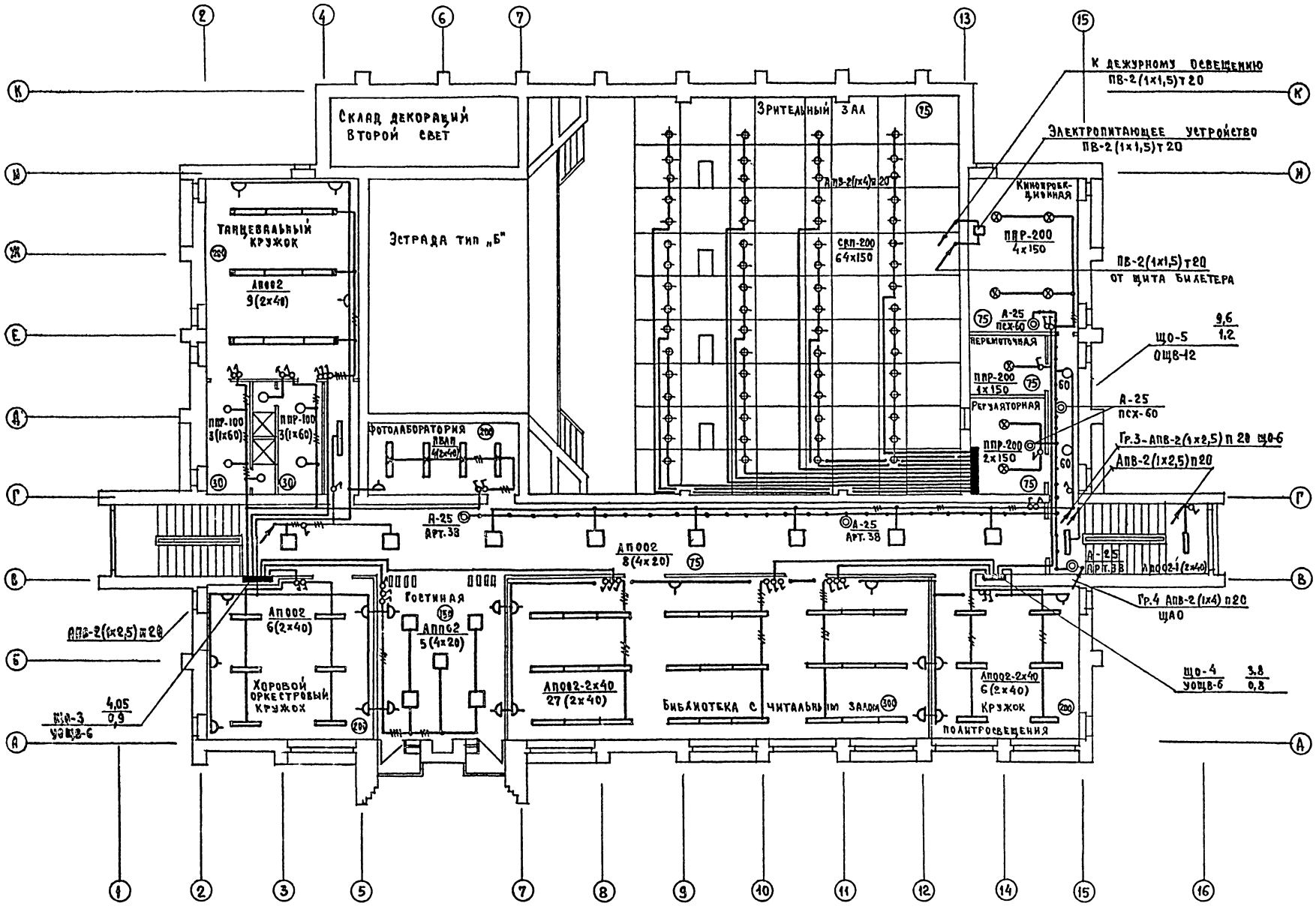

Согласовано

Инв. № подл.	Подп. и дата	Взам. инв. №	
20-2575-81			

Нормок.	Бородкин		
Гап	Выходцев		
Нач.отд.	Романов		
Гл.спец.	Бородкин		
Гип	Курочкин		
Рук.гр.	Кудрявцева		

Т.п. 264-12-195-Э

Сельский клуб /стены кирпичные/ с залом на 300 мест

План осветительной сети 2 этажа

Стадия	Лист	Листов
Р	6	

ЦНИИЭП Граждансельстрой

17866-02 28

Формат: 22 г

Альбом I

Типовой проект 264-12-195

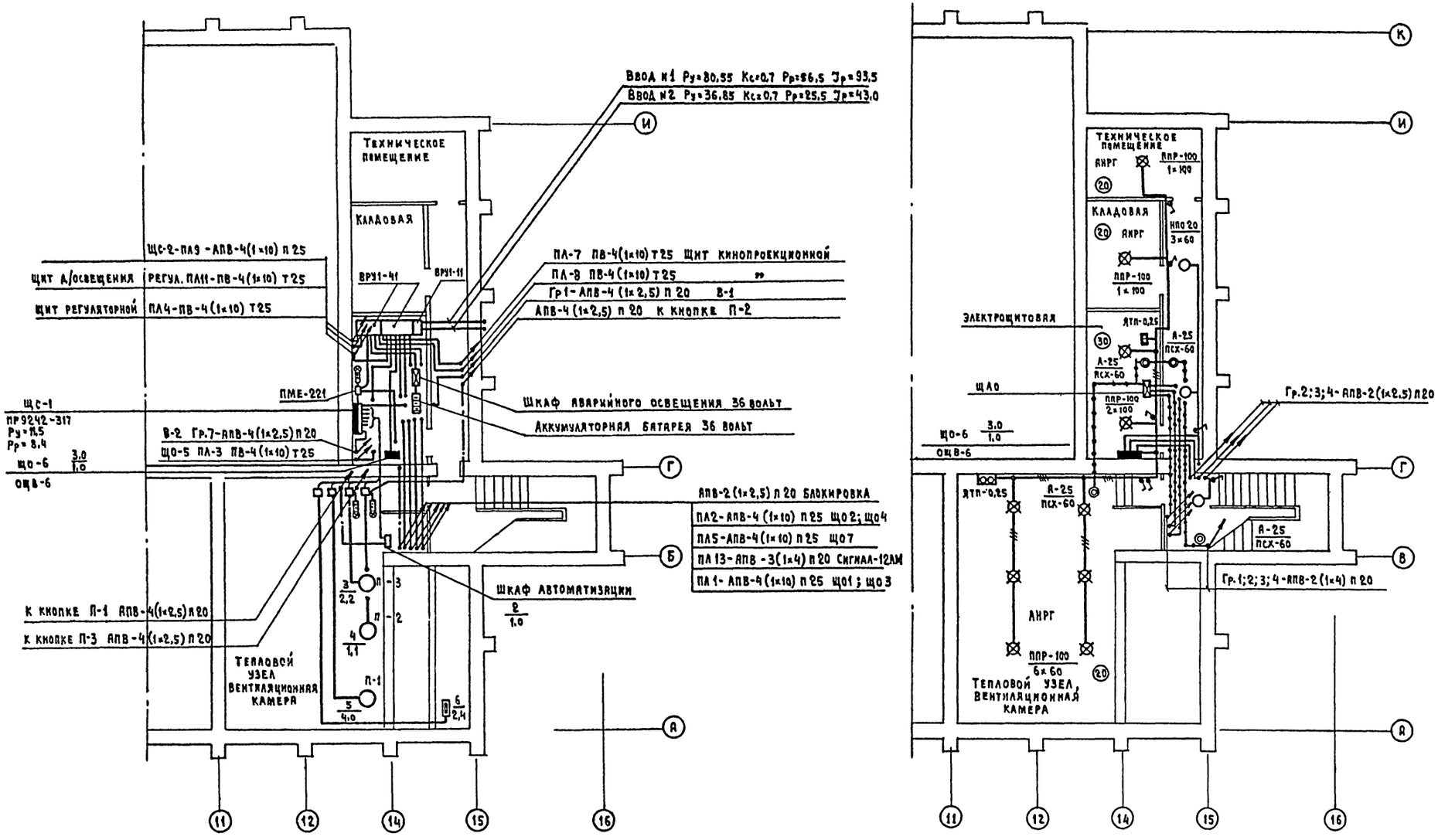

Нормокон.	Бородкин			Т.П. 264-12-195-3	
Гл. арх. пр.	Выходцев				
Нач. отд.	Романов			Сельский клуб (стены кирпичные) с залом на 300 мест	Стадия: Р; Лист: 7; Листов:
Гл. спец.	Бородкин				
Гип	Курочкин			План осветительной, силовой и магистральных сетей подвала.	ЦНИИЭП граждансельстрой
Рук. гр.	Кудрявцева				

Привязан

Инв. №

Согласовано: Гип ОВ Евдокимова; Гип ВК Молодкин; Гип УС Шеглов

Инв. № подл. 20-8575-62 | Подп. и дата | Взам. инв. №

17866-02 29

Формат 22 г

Альбом II

Типовой проект 264-12-195

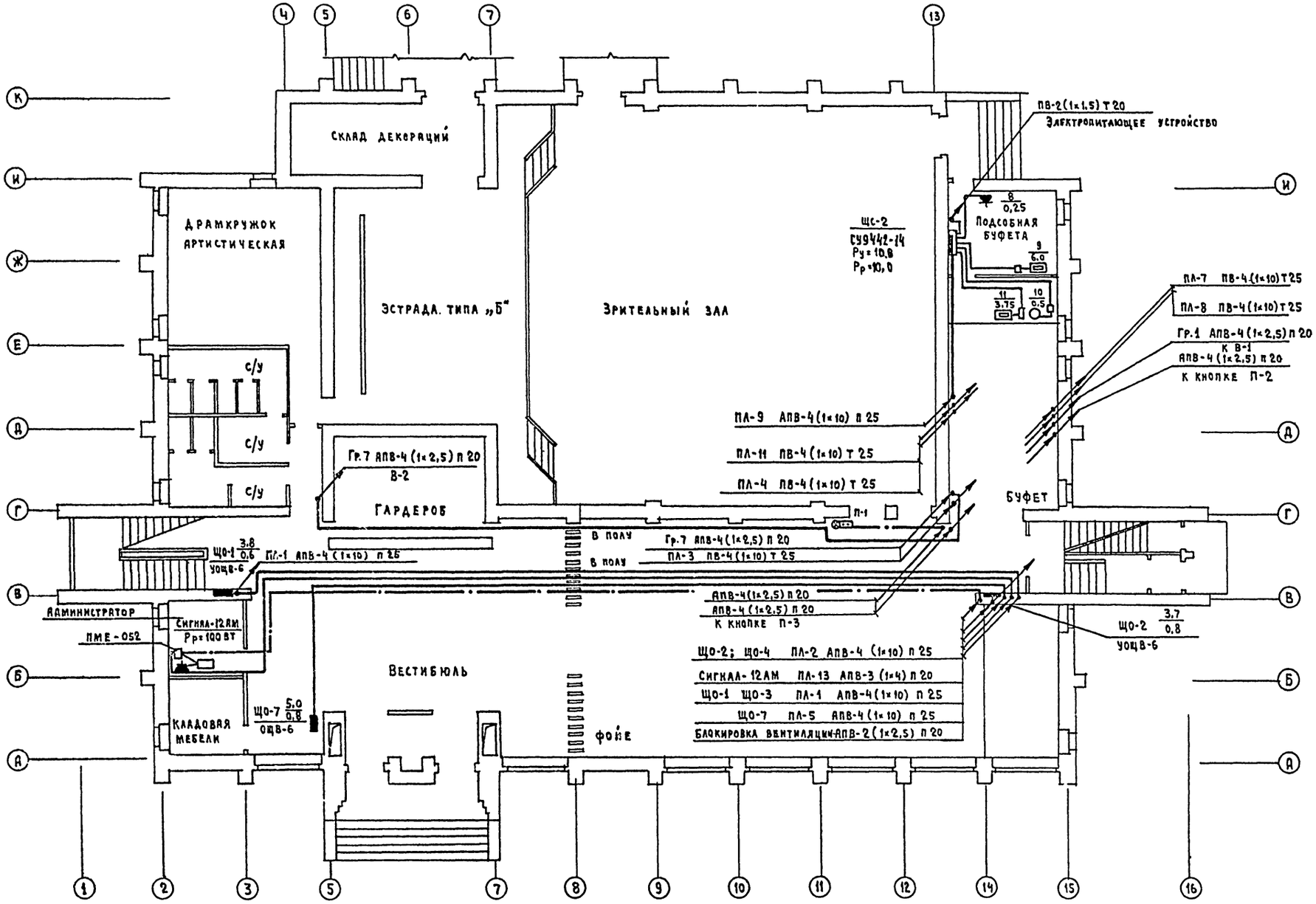

Привязан	Нормокон	Бородкин		Т.П. 264-12-195-3	
	Гл.арх.пр.	Выходцев			
	Нач.отд.	Романов		Сельский клуб (стены кирпичные) с залом на 300 мест	Стадия: Р; Лист: 8; Листов:
	Гл.спец.	Бородкин			
	Гип	Курочкин		План силовой и магистральных сетей 1 этажа.	ЦНИИЭП гражданскельстрой
Инв. №	Рук.гр.	Кудрявцева			

17866-02 30

Формат 22 г

Согласовано: Гип ОВ Евдокимова; Гип ВК Молодкин; Гип ЭС Дегтяев

Инв. № подл. 20-2575-83 | Подп. и дата | Взам. инв. №

Типовой проект 264-12-195 Альбом II

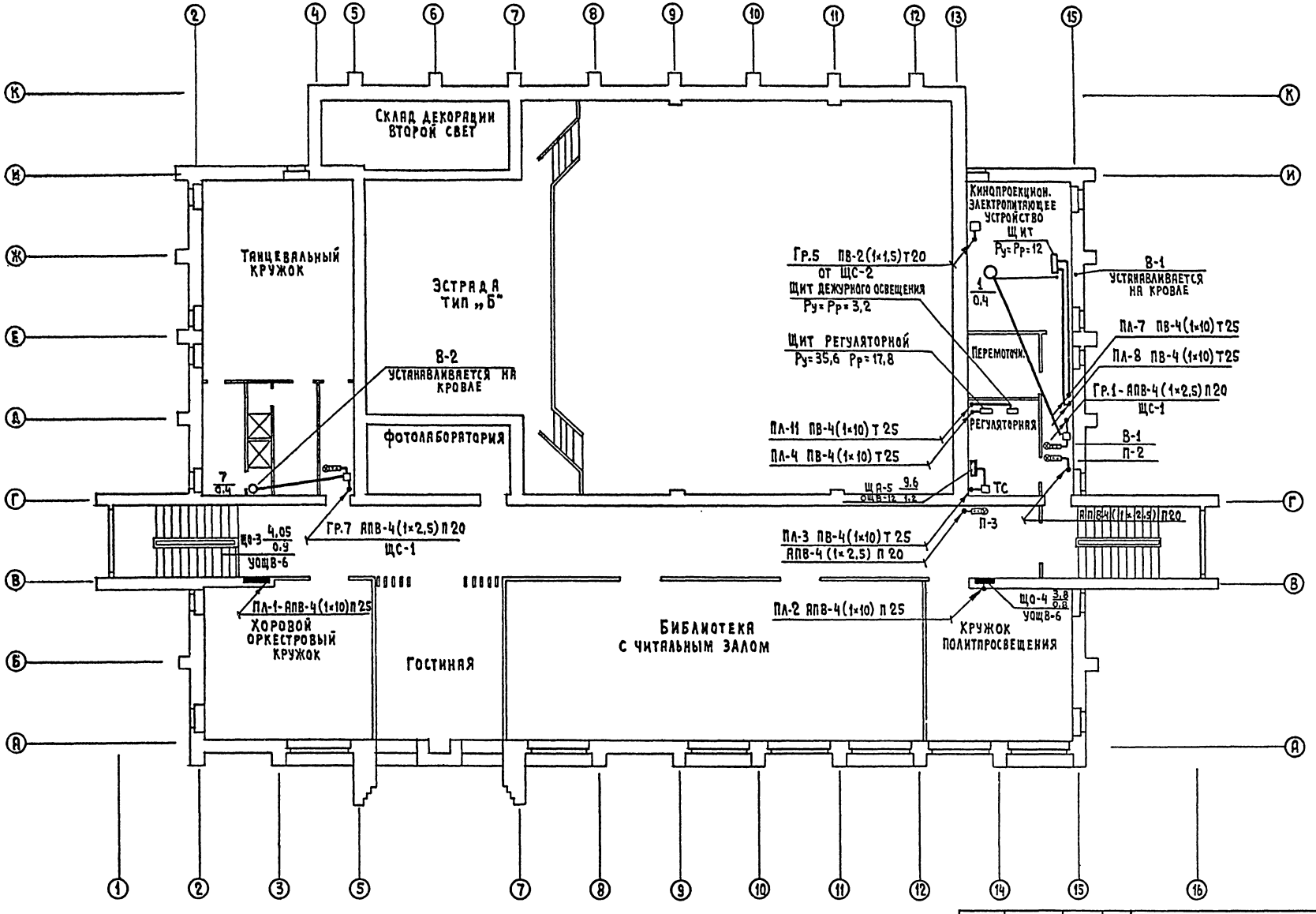

Н.контр.	Бородкин		
ГАП	Выходцев		
Нач.отд.	Романов		
Гл.спец.	Бородкин		
ГИП	Курочкин		
Рук.гр.	Кудрявцева		

Т.п. 264-12-195-Э

ПРИВЯЗАН

Инв. №

СЕЛЬСКИЙ КЛУБ /СТЕНЫ КИРПИЧНЫЕ/ С ЗАЛОМ НА 300 МЕСТ

ПЛАН СИЛОВОЙ И МАГИСТРАЛЬНЫХ СЕТЕЙ 2 ЭТАЖА

Стадия	Лист	Листов
Р	9	

ЦНИИЭП Граждансельстрой

17866-02 31

формат 22 г

СОГЛАСОВАНО

ГИП	ОВ	Евдокимова	
ГИП	ВК	Молодкин	
ГИП	УС	Щеглов	

Взам. инв. № | Подп. и дата | Инв. № подл. 20-2575-84

Расчетная схема осветительных групповых щитов

Данные группового щита	Тип автомата или предохранителя	№ группы	Рном, квт	Iном, а	М квт.м.	Δ U %	Марка и сечение провода	Способ прокладки
ЩО-1	А3161	1	1,24	5,7	15	0,8	АППВС-2×2,5	СКРЫТО
УОЩВ-6	А3161	2	0,26	1,2	3	0,15	„	„
Ру=3,8	А3161	3	0,70	3,2	6	0,3	„	„
	А3161	4	0,40	1,8	8	0,5	„	„
А3114/7	А3161	5	0,60	2,7	13	0,7	„	„
	А3161	6	0,60	2,7	6	0,3	„	„
ЩО-2	А3161	1	0,3	1,35	2	0,1	АППВС-2×2,5	СКРЫТО
УОЩВ-6	А3161	2	0,9	4,1	7	0,4	„	„
Ру=3,7	А3161	3	0,85	3,85	15	0,8	„	„
	А3161	4	0,4	1,8	7	0,4	„	„
А3114/7	А3161	5	0,85	3,85	12	0,65	„	„
	А3161	6	0,4	1,8	4	0,2	„	„
ЩО-3	А3161	1	0,6	2,7	5	0,35	АППВС-2×2,5	СКРЫТО
УОЩВ-6	А3161	2	0,9	4,1	16	0,9	„	„
Ру=4,05	А3161	3	0,65	3,0	7	0,4	„	„
	А3161	4	0,80	3,6	13	0,7	„	„
А3114/7	А3161	5	0,5	2,2	8	0,5	„	„
	А3161	6	0,6	2,7	5	0,35	„	„
ЩО-4	А3161	1	0,6	2,7	5	0,35	АППВС-2×2,5	СКРЫТО
УОЩВ-6	А3161	2	0,8	3,6	8	0,5	„	„
Ру=3,8	А3161	3	0,8	3,6	11	0,60	„	„
	А3161	4	1,05	4,8	15	0,8	„	„
А3114/7	А3161	5	0,55	2,5	8	0,5	„	„
	А3161	6	—	—	—	—	—	РЕЗЕРВ
ЩО-5	А3161	1	0,75	3,4	25	0,9	АПВ 2(1×4) П20	ОТКРЫТО
ОЩВ-12	А3161	2	0,75	3,4	23	0,8	„	„
Ру=9,6	А3161	3	0,9	4,1	22	0,75	„	„
	А3161	4	0,75	3,4	20	0,7	„	„
	А3161	5	0,75	3,4	17	0,6	„	„
	А3161	6	0,9	4,1	15	0,55	„	„
	А3161	7	0,75	3,4	17	0,6	„	„
А3114/7	А3161	8	0,75	3,4	14	0,5	„	„
	А3161	9	0,9	4,1	12	0,4	„	„
	А3161	10	1,2	5,5	12	0,4	„	„
	А3161	11	1,2	5,5	18	0,6	„	„
	А3161	12	—	—	—	—	—	РЕЗЕРВ
ЩО-6	А3161	1	1,0	4,55	10	0,55	АНРГ-2×2,5	ОТКРЫТО
ОЩВ-6	А3161	2	0,7	3,2	20	1,0	АППВС-2×2,5	СКРЫТО
Ру=3,0	А3161	3	0,7	3,2	15	0,8	„	„
	А3161	4	0,6	2,7	13	0,7	„	„
А3114/7	А3161	5	—	—	—	—	—	РЕЗЕРВ
	А3161	6	—	—	—	—	—	РЕЗЕРВ

Расчетная схема силовых распределительных щитов

Данные распределительного щита	Автомат: Тип	Автомат: Уставка	№ распределительной линии	Распределительная линия до пускателя: Рр, квт	Распределительная линия до пускателя: Iр, а	Распределительная линия до пускателя: Марка провода	Распределительная линия до пускателя: Число и сечение проводов	Распределительная линия до пускателя: Способ прокладки	Распределительная линия до пускателя: Длина, м	Пусковой аппарат: Тип	Пусковой аппарат: Iном уст.	Линия к электроприемнику: Марка провода	Линия к электроприемнику: Число и сечение проводов	Линия к электроприемнику: Способ прокладки	Линия к электроприемнику: Длина, м	Электроприемник: № по плану	Электроприемник: Тип	Электроприемник: Рр, квт.	Электроприемник: Iр, а	Условное обозначение на плане	Наименование электроприемника
Щс-1	А3163	15	1	0,4	1,4	АПВ	4(1×2,5	П20	15	ПМЕ-052	1,6	АПВ	3(1×2,5)	Т20	7	1	АОЛ-2-11-6	0,4	1,4		Вентилятор В-1
Сузу445-41	А3161	15	2	1,0	4,5	„	2(1×2,5)	П20	10	—	—	—	4(1×2,5)	П20	2						
												—	—	—	—	2	ШУ	1,0	4,5		Шкаф автоматизации П-1 А582
Ру=10,4	А3163	15	3	1,1	2,7	„	4(1×2,5)	П20	8	ПМЕ-122	3,2	АПВ	4(1×2,5)	П20	7	3	АОЛ-2-21-4	1,1	2,7		Вентилятор П-3 А582
Кс=0,8	А3163	15	4	1,1	2,7	„	4(1×2,5)	П20	8	ПМЕ-122	3,2	„	4(1×2,5)	П20	9	4	-21-4	1,1	2,7		Вентилятор П-2 А582
Рр=8,4	А3163	15	5	4,0	9,1	„	4(1×2,5)	П20	8	ПМЕ-222	10,0	„	4(1×2,5)	П20	12	5	АОЛ-2-42-6	4,0	9,1		Вентилятор П-1
Iр=14,0	А3163	15	6	2,4	3,65	„	5(1×2,5)	П20	8	ПМЕ-232	4,0	„	4(1×2,5)	Т20	17	6	—	2,4	3,65		Обогрев заслонки П-1
Cos φ=0,9	А3163	15	7	0,4	1,4	„	4(1×2,5)	П20	40	ПМЕ-052	1,6	„	3(1×2,5)	Т20	10	7	АОЛ-2-11-6	0,4	1,4		Вентилятор В-2
												АПВ	4(1×2,5)	П20	2						А582
ПМЕ-221	А3163	15	8	—	—																Резерв
	А3161	15	9	—	—																„
	А3161	15	10	—	—																„
Щс-2	А3161	15	1	0,25	1,2	АПВ	3(1×2,5)	П20	6	У-220	—	—	—	—	—	8	шх-0,4м	0,25	1,2		Шкаф холодильный
Сузу442-14	А3163	15	2	6,0	9,0	АПВ	5(1×2,5)	П20	7	Компл.	—	АПВ	4(1×2,5)	Т20	2	9	ПНЭ-50	6,0	9,0		Электрокипятильник
Ру=10,8	А3163	15	3	0,5	1,5	АПВ	4(1×2,5)	П20	10	Компл.	—	АПВ	3(1×2,5)	Т20	2	10	Таиг-106	0,5	1,5		Прилавок-витрина
Кс=0,95	А3163	15	4	3,73	5,7	АПВ	5(1×2,5)	П20	10	Компл	—	—	—	—	—	11	„Люкс"	3,73	5,7		Электрохофеварка
Рр=10,0																					
Iр=16,0	А3161	15	5	0,3	1,2	ПВ	2(1×1,5)	Т20	6	—	—	—	—	—	—	—	—	0,3	1,2		Электропитающее устройство
Cos φ=0,95	А3161	15	6	—	—	—	—														Резерв
АП50-3																					

Привязан		Т.П. 264-12-195-Э	
	Н.контр.	Бородкин	
	ГАП	Выходцев	
	Нач.отд.	Романов	
	Гл.спец.	Бородкин	
	ГИП	Курочкин	
	Рук.гр.	Кудрявцева	
	Провер.	Курочкин	
Инв. №	Разраб.	Кудрявцева	

Сельский клуб (стены кирпичные) с залом на 300 мест

Стадия	Лист	Листов
Р	10	

Расчетные схемы силовых распределительных щитов и осветительных групповых щитов

ЦНИИЭП Граждансельстрой

17866-02 32

Формат 22г

Инв.№ подл. | Подп. и дата | Взам.инв.№ | 20-2575-85

Альбом II

Типовой проект 264-12-195

Опросный лист

Схема межпанельных соединений			
Схема ВРУ	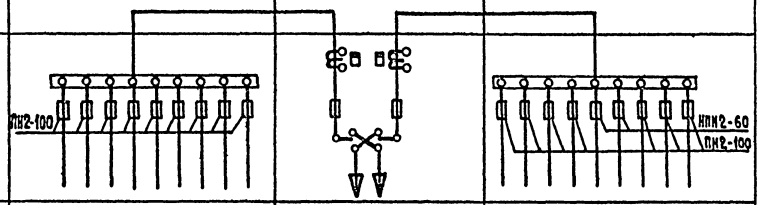		
Тип панели	ВРУ1-41	ВРУ1-11	ВРУ1-41
НН групп	1 2 3 4 5 6 7 8 9		1 2 3 4 5 6 7 8 9
Номинальный ток плавкой вставки	30 30 30 30 30 30 30 30 30	120 / 80	40 30 30 30 20 20 30 30 30
Тип и технические данные счетчика		САЧУ-И672 380 В 5А / САЧУ-И672 380 В 5А	
Тип и технические данные трансформатора тока		ТК-20 100/5А / ТК-20 80/5А	

План электрощитовой
М 1:50

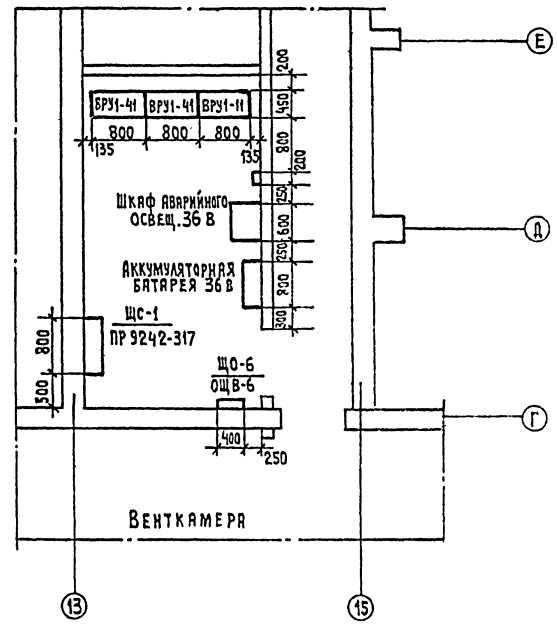

Примечание

1. Заменить две группы предохранителей ПН2-100 на предохранители НПН2-60

Н.контр.	Бородкин		
ГАП	Выходцев		
Нач.отд.	Романов		
Гл.спец.	Бородкин		
ГИП	Курочкин		
Рук.гр.	Кудрявцева		
Провер.	Курочкин		
Разраб.	Кудрявцева		

Т.П 264-12-195-Э

Сельский клуб /стены кирпичные/ с залом на 300 мест

Опросный лист

Стадия	Лист	Листов
Р	11	

ЦНИИЭПгражданСельстрой

Привязан

Инв. №

Инв. № подл.	Подп. и дата	Взам. инв. №
20-25-75-86		

17866-02 33

Формат 22 г

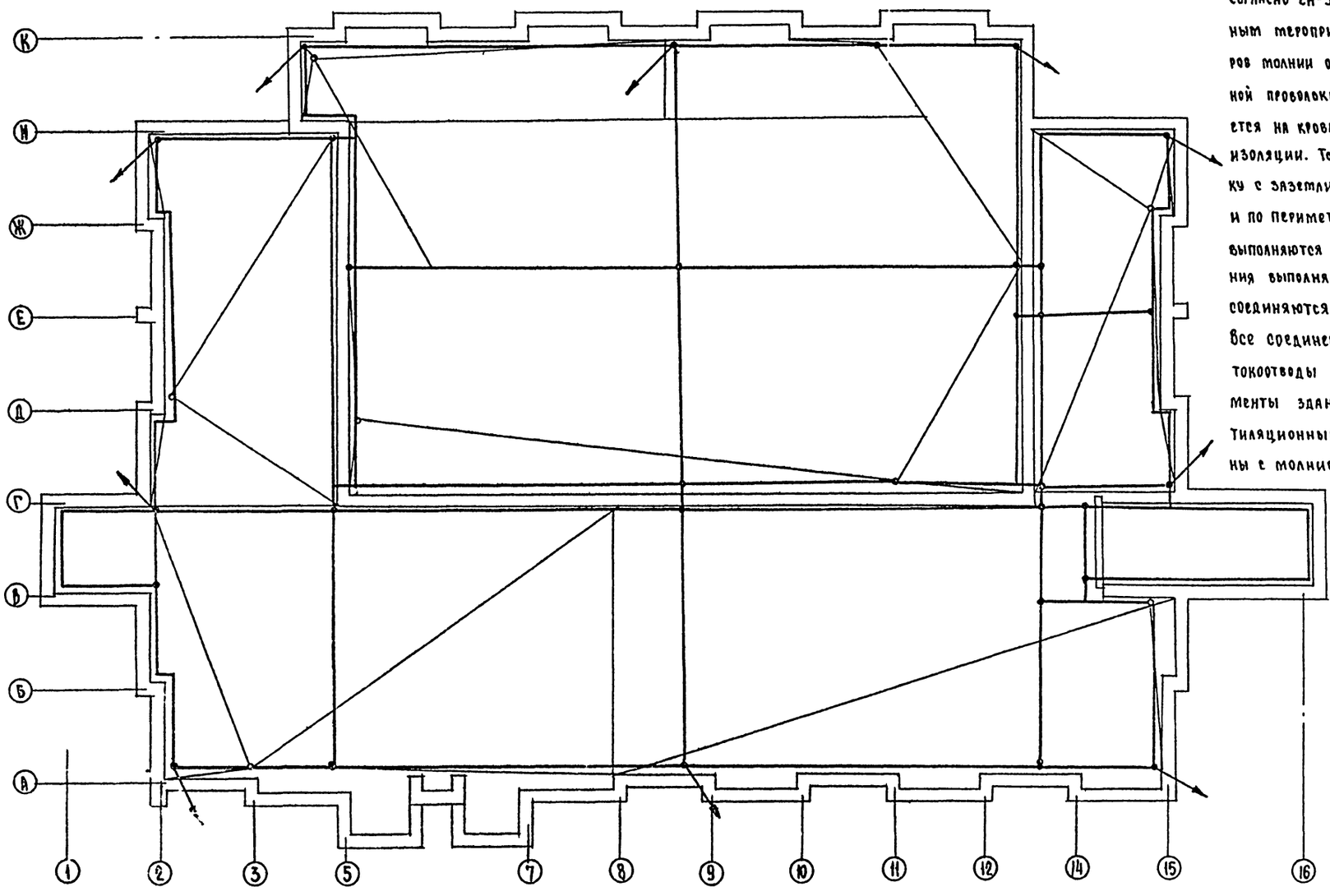

Согласно СН-305-77 данное здание относится по молниезащитным мероприятиям к III категории. Защита от прямых ударов молнии осуществляется металлической сеткой из стальной проволоки ф8мм с ячейкой 12×12м. Сетка укладывается на кровле и неподвижно закрепляется под слоем гидроизоляции. Токоотводы, соединяющие молниеприемную сетку с заземлителями, прокладываются по углам здания и по периметру здания через каждые 25м. Токоотводы выполняются из стальной проволоки ф8мм. Очаги заземления выполняются из угловой стали ∠50×∠50×5мм, которые соединяются между собой полосовой сталью 40×4мм. Все соединения металлических частей заземлители и токоотводы выполняются сваркой. Металлические элементы здания, расположенные на крыше (трубы, вентиляционные устройства и т.п.) должны быть соединены с молниезащитной сеткой, а не металлические части здания, возвышающиеся над кровлей, оборудованы дополнительными молниеприемниками, присоединенными к сетке. Величина импульсного сопротивления растеканию тока каждого заземлителя должна быть не более 20ом. Для замера сопротивления на каждом токоотводе предусматривается болтовое разъемное соединение. Необходимо обеспечить антикоррозийную защиту металлической сетки и токоотводов. Количество заземлителей определяется при привязке проекта в зависимости от грунта. На плане кровли стрелками показаны спуски к очагам заземления.

Альбом II

Типовой проект 264-12-195

Инв.№ подл. | Подпись и дата | Взам.инв.№ | 20-2375-87

Привязан

Инв.№

Нормокон	Бородкин	
ГАП	Выходцев	
Нач.ОИО	Романов	
Гл.спец.	Бородкин	
ГИП	Курочкин	
Рук.груп	Кудрявцева	
Провер.	Курочкин	
Разраб.	Кудрявцева	

т.п. 264-12-195-3

Сельский клуб (стены кирпичные) с залом на 300 мест.

стадия	лист	листов
Р	12	

Молниезащита. План кровли.

ЦНИИЭП гражданельстрой

17866-02 34

Формат 22г

Типовой проект 264-12-195 Альбом II

Инв. № подл. | Подпись и дата | Взам. инв. №
2г-2775-88

Фасад

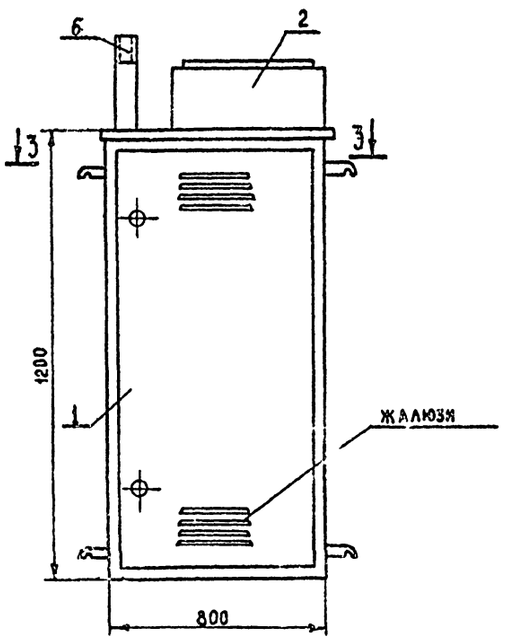

1-1

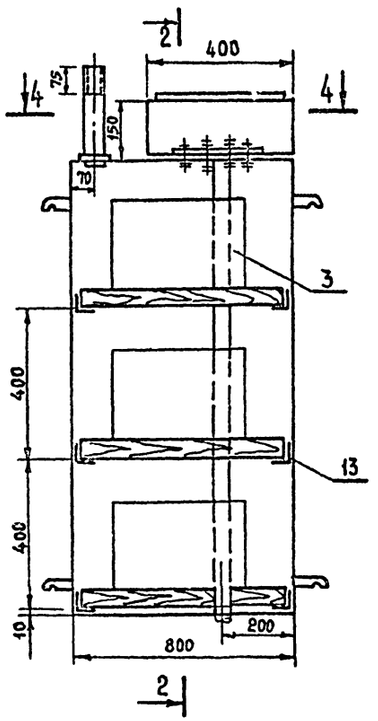

2-2

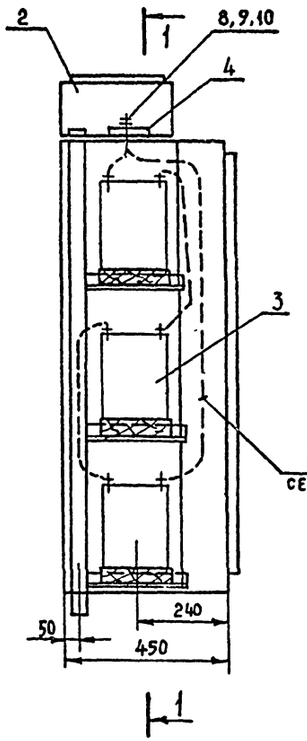

3-3

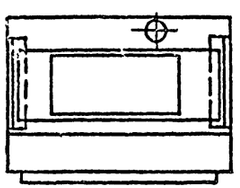

4-4

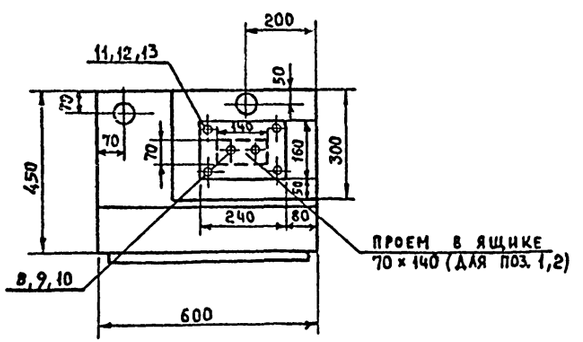

Поз. обозначение	Обозначение	Наименование	Кол.	Масса ед. т	Примечание
1	У1005 ГЭМ	Ящик протяжной	1		
2	У997-ГЭМ	Ящик протяжной	1		
3	6СТ-75 МС	Аккумуляторная батарея	3		
4	ГОСТ 1248-68	Плита проходная 160×240 δ=20	1		
5	Дерево твердых пород	Подставка под аккумулятор	3		
6	ГОСТ 3262-75	Труба вытяжная ЦМ-50 ℓ=300	1		
7	ГОСТ 20520-75	Провод ПРГ 1×50 кв.мм м	2.5		
8	ГОСТ 2590-71	Шпилька Ø10 ℓ=60 шт/кг	2/0.03		
9	ГОСТ 5915-70	Гайка М10	8		
10	ГОСТ 11371-72	Шайба 10	12		
11	ГОСТ 7798-70	Болт М6×30	4		
12	ГОСТ 5915-70	Гайка М6	8		
13	ГОСТ 8509-72	Уголок L 50×50×5 м/кг	2/8		

1. Внутренние стенки шкафа, где установлены аккумуляторные батареи, окрасить кислотоупорной краской.
2. При выводе трубы из пола, место ввода трубы и проходную плиту уплотнить листовым асбестом по месту.
3. Обеспечить полную непроницаемость для газов из шкафа с аккумуляторами в шкаф ввода.

				Т.П. 264-12-195		
Нормоконт.	Бородкин					
ГАП	Шишков					
Нач.отд.	Романов			Сельский клуб /стены кирпичные/ с залом на 300 мест	Стадия Р	Лист 13	Листов
Гл.спец.	Бородкин					
ГИП	Курочкин					
Рук. гр.	Кудрявцева			Шкаф аккумуляторов	ЦНИИЭП гражданселькстрой	
Провер.	Курочкин					
Разраб.	Кудрявцева					

Копировал: [illegible] 11866-02 35 Формат 22г

Типовой проект 264-12-195 Альбом II

Ведомость чертежей			
Лист	Наименование	Стр.	Примеч.
	Автоматика приточных систем		
АВ-1	Общие данные	35	
АВ-2	Спецификация	36	
АВ-3	Функциональная схема П-1	37	
АВ-4	Принципиальная электрическая схема управления П-1	38	
АВ-5	Принципиальная электрическая схема регулирования П-1	39	
АВ-6	Схема подключений П-1	40	
	Схема расположений П-1		

Типовой проект выполнен в соответствии с действующими нормами и правилами /в том числе по взрыво-пожарной безопасности/

Главный инженер проекта /Бородкин/

Пояснения к проекту

Автоматика приточных систем

Проектом предусматривается автоматизация приточной системы -П1 на основании задания, выданного сантехниками.

Схема автоматизации системы обеспечивает:

1. Местное управление электродвигателем приточного вентилятора и управление со щита автоматизации.
2. Сблокированное с электродвигателем приточного вентилятора управление клапаном наружного воздуха и опробование кнопками по месту.
3. Регулирование температуры приточного воздуха путем воздействия датчиком температуры на исполнительный механизм клапана на теплоносителе.
4. Защита калорифера от замораживания при работающей и неработающей системе и автоматический 3х минутный прогрев калорифера, перед включением вентилятора.
5. Автоматическое подключение системы регулирования при включении вентилятора.
6. Аварийное отключение приточного вентилятора при срабатывании защиты от замораживания.
7. Сигнализация нормальной работы приточной системы и аварийного отключения.

Ведомость ссылочных документов

Обозначение	Наименование	Примечан.
Вен 281-75 Минприбор	Временные указания по проектированию систем автоматизации технологических процессов	
СНиП III-34-74	Строительные нормы и правила. Системы автоматизации	
ГОСТ 2.701-76	Схемы, виды и типы. Общие требования к выполнению	
ГОСТ 2.702-75	Правила выполнения электрических схем.	
ГОСТ 2.702-72	Система маркировки цепей в электрических схемах	
ГОСТ 2.710-75	Обозначения условные буквенно-цифровые, применяемые на электрических схемах	
ГОСТ 2.751-73	Обозначения условные графические в схемах. Электрические связи, провода, кабели и шины.	
ГОСТ 2.755-74	Обозначения условные графические в схемах. Устройства коммутационные и контактные соединения.	
ГОСТ 2.754-72	Обозначения на планах	
ОСТ 36.27-77	Условные обозначения приборов в функциональных схемах.	
ОСТ 36.13-76	Щиты и пульты систем автоматизации технологических процессов.	

Инв. №				
Нормокон.	Бородкин		264-12-195	АВ
Нач. отд.	Романов		Сельский клуб (стены из кирпича) с залом на 300 мест	Стадия: Р; Лист: 1; Листов:
Гл. спец.	Бородкин		Общие данные	ЦНИИЭП Граждансельстрой
Рук. гр.	Бакшевская			

17866-02 36 Копировал: Формат 22

Инв. № подл. | Подп. и дата | Взам. инв. №
20-2575-89

Альбом II

Типовой проект 264-12-195

Позиция	Обозначение (ГОСТ или завод-изготовитель)	Наименование	Колич.	Масса (кг)	Примечан.
		ПРИБОРЫ И СРЕДСТВА АВТОМАТИЗАЦИИ			
1	ПТР-3-04	Регулятор температуры полупроводниковый, трехпозиционный с термосистемой погружного типа, предел настройки от 5°С до 35°С. Глубина погружения 220мм. ТУ25-02-345-75Е	1		Завод „Приборов" г.Орёл п/я А-1452
2	ТУДЭ-1	Терморегулирующее устройство дилатометрическое, электрическое. Контакт замыкается при повышении температуры пределы настройки от -30°С до +40°С. Длина чувствительной трубки 505мм. Дифференциал 4°С.	1		Приборостроительный з-д г.Каменец-Подольск
3	ТУДЭ-4	Терморегулирующее устройство дилатометрическое электрическое. Контакт замыкается при повышении температуры. Пределы настройки от 0°С до 250°С. Длина чувствительной трубки 265 мм. Дифференциал 4°С	1		"
		ЭЛЕКТРОАППАРАТУРА			
4	ПЭ-21	Реле промежуточное на ~220в с 23 и 2Р контактами, закрытого исполнения ТУ 16.523.457-77	2		З-д „Реле и автоматики" г.Киев
5	ПЭ-21	То же, с 43 и 2П контактами ТУ 16.523.457-77	5		"
6	СИП-01УМ	Ступенчатый импульсный прерыватель ~ 220в Монтаж - настенный ТУ50.58-76	1		Винницкий з-д „Прибор"
7	УП-5311-С225	Универсальный переключатель для установки на панели. Рукоятка овальной формы ТУ 16.524-074-75	1		З-д „Низковольтной аппаратуры" г.Уфа
8	УП-5313-С314	То же, универсальный переключатель для установки на панели. Рукоятка овальной формы. ТУ 16.524.074-75	1		З-д „Низковольтной аппаратуры" г.Уфа
9	УП 5311-А225	То же, рукоятка револьверной формы. ТУ 16.524.074-75	1		"
10	А63М	Автоматический выключатель $J_р = 1,6А$ $J_{отс} = 1,3J_н$ ТУ 16.522.110-74	1		„Электроаппаратный з-д г.Курск
11	ПКЕ-112-1У3	Пост управления одноштифтовый ТУ16.526.216-71	1		З-д „Реостат" г.Великие Луки
12	ПКЕ-112-2У3 "	Пост управления двухштифтовый ТУ16.526.216-71	1		"
13	ПКЕ-212-2У3 "	То же, защищенного исполнения ТУ 16.526.216-71	1		Установл. по месту
14	ВС-10-33	Реле времени программное с выдержкой времени 180сек. с 3П контактами ТУ 16.523.476-74	1		З-д „Реле и автоматики" г.Киев
15	АС-220	Арматура сигнальная с колпачком зеленого цвета. ТУ 16.535.426-70	1		З-д „Электропульт" г.Ленинград
16	АС-220 "	То же, красного цвета ТУ 16.535.426-70	1		"
17	РНЦ-220-10 "	Лампа сигнальная ~220в, 10вт	2		
18	ПВМ1-10	Пакетный выключатель ОСТ 16.0526.001-77	1		„Электротехнический" з-д г.Ташкент
		ЩИТЫ			
19	ЩШМ-1000х600 II-УЧ I Р30 ОСТ 36.13-76	Щит шкафной малогабаритный	1		
		МОНТАЖНЫЕ ИЗДЕЛИЯ И МАТЕРИАЛЫ, ПОСТАВЛЯЕМЫЕ ЗАКАЗЧИКОМ			
1	АККВВГ 4х2,5 ГОСТ 1508-78	Кабель контрольный с алюминиевыми жилами, в поливинилхлоридной изоляции 4х жильный сеч.2,5мм²	45м		
2	АКВВГ-7х2,5 ГОСТ 1508-78	Кабель контрольный с алюминиевыми жилами, в поливинилхлоридной изоляции 10-и жильный сеч.2,5мм²	10м		
3	АКВВГ-14х2,5 ГОСТ 1508-78	То же, 14-и жильный, сеч.2,5мм²	15м		
4	КВВГЭ-4х1,5 ТУ-БК-217-68	Кабель контрольный экранированный 4-х жильный сечением 1,5мм²	20м		
5	ПГВ-660 ГОСТ 6323-79	Провод с гибкой медной жилой, в поливинилхлоридной изоляции сечением 1,0мм²	30м		
6	РЗ-АЛ-Х22 ТУ22-2173-71	Рукав металлический гибкий, защитный, цилиндрический, простого профиля, ленты в замке, негерметичный, из алюминиевой ленты с хлопчатобумажным уплотнением	10м		
		МОНТАЖНЫЕ ИЗДЕЛИЯ И МАТЕРИАЛЫ, ПОСТАВЛЯЕМЫЕ ПОДРЯДЧИКОМ			
7	КСК-8	Коробка соединительная	1шт.		
8	КСК-16	Коробка соединительная	1шт.		
9	СМТ-15-20 ТКЧ-402-67	Соединитель „металлорукав-водогазопроводная труба"	3шт.		
10		Металлоконструкции		10кг	

Инв.№ подл. 20-2575-90	Подпись и дата	Взам.инв.№			

Привязан

Инв.№

Нормокон.	Бородкин	
Нач.отд.	Романов	
Гл.спец.	Бородкин	
Рук.груп.	Бакшевская	

264-12-195 АВ

СЕЛЬСКИЙ КЛУБ (СТЕНЫ КИРПИЧНЫЕ) С ЗАЛОМ НА 300 МЕСТ

СПЕЦИФИКАЦИЯ

Стадия	Лист	Листов
Р	2	

ЦНИИЭП ГРАЖДАНСЕЛЬСТРОЙ

Копировал: 17866-02 37

Формат 22

Типовой проект 264-12-195 Альбом II

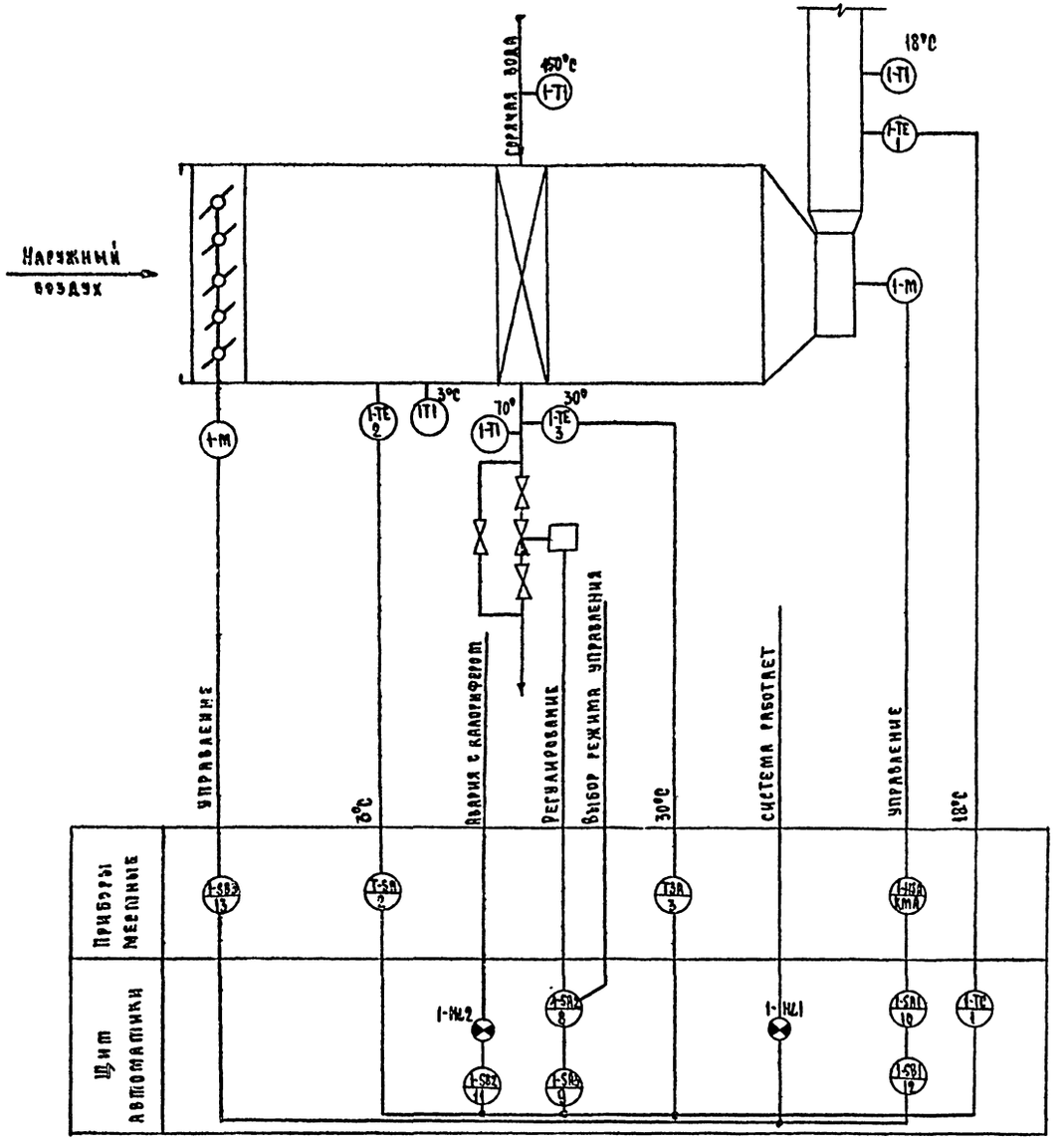

Условные обозначения выполнены по ОСТ 36-27-77.
Технические термометры учтены в сантехнической части проекта.

Инв. № подл. 20 2575-91	Подпись и дата	Взам. инв. №	Согласовано: ГИП ОВ	Евдокимов			

Привязан					264-12-195 АВ		
					Сельский клуб /стены кирпичные/ с залом на 300 мест	Стадия	Лист	Листов
			Нормокон.	Бородкин		Р	3	
			Нач. отд.	Романов	Функциональная схема	ЦНИИЗП Гражданскельстрой		
			Гл. спец.	Бородкин				
Инв. №			Рук. груп.	Бакшевская				

Копировал: Дур

17866-02 38

Формат 22

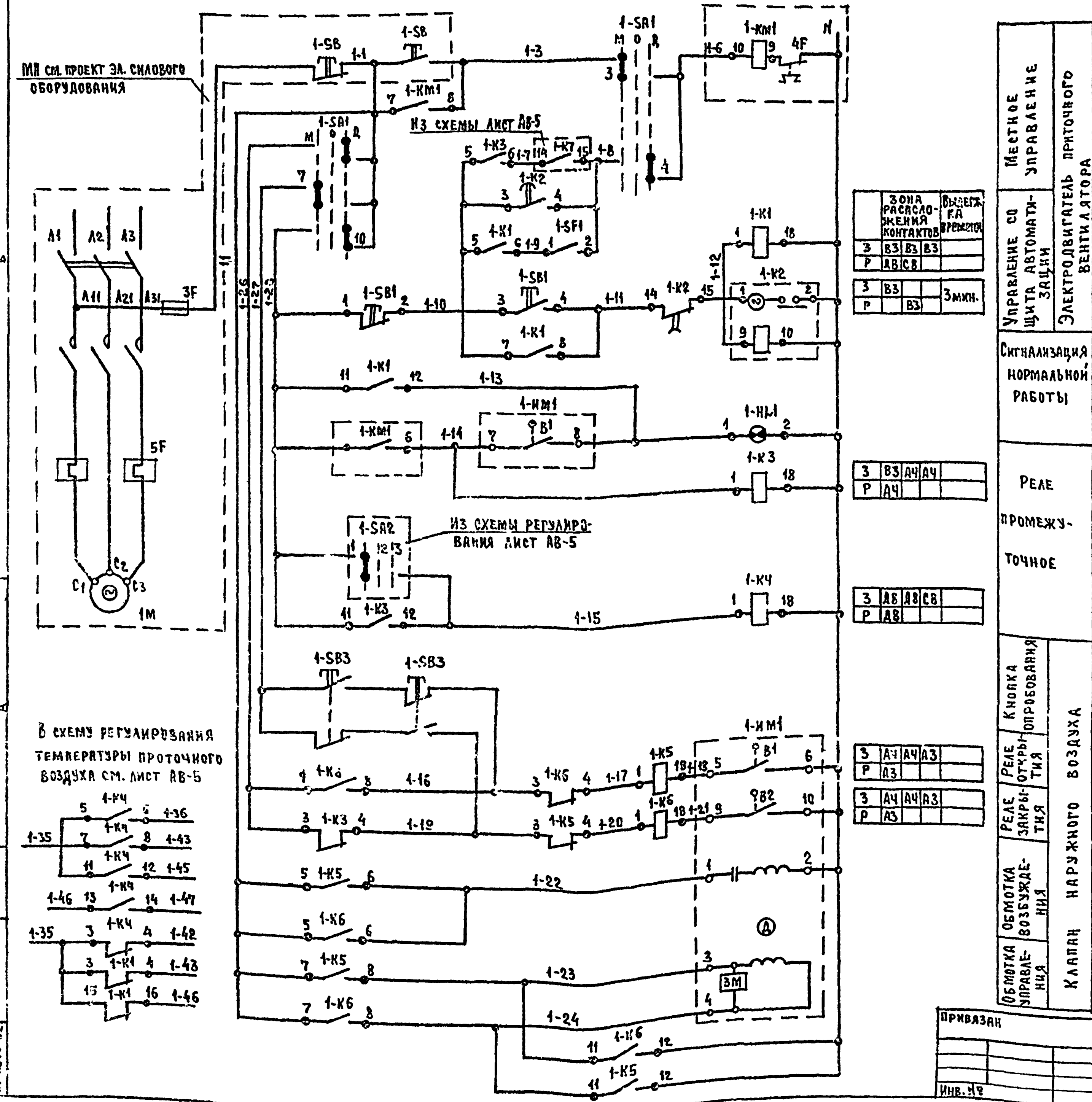

Зона	Поз. обозначен.	Наименование	Кол.	Примечан.
		Щит автоматизации		
Д8	1-SF2	Автоматический выключатель А-63М ~220В Ур=1,6А	1	ТУ16.522.110-74
С7	1-К7 1-К8	Реле промежуточное, ~220В 2з+2р контакта, ПЭ-21-8У3	2	ТУ16.523.457-77
В3 А3	1-К1, 1-К3 1-К4, 1-К6	Реле промежуточное, ~220В 4з+2пер. контакта, ПЭ-21-4У3	5	"
В3	1-К2	Реле времени ВС-10-33	1	ТУ16.523.476-74
Д8	1-SA2	Универсальный переключатель УП5311-С225	1	ТУ16.524.074-75
Д8	1-SA3	Универсальный переключатель УП5311-А225	2	"
Д7	1-СИП	Ступенчатый импульсный прерыватель СИП-01УМ	1	ТУ 50.58-76
Д7	1-Р1	Регулятор температуры полупроводниковый ПТР-3-04	1	
В4	1-SB1	Пост управления ПКЕ-112-2У3 ТУ 16.526.216-71	1	С красным и черным толкателем
С8	1-SB2	То же, ПКЕ-112-1У3 ТУ 16.526.216-71		С красным толкателем
В3	1-HL1	Арматура сигнальной лампы с зеленым стеклом АС-220 ~220В	1	ТУ16.535.426-70
С7	1-HL2	Арматура сигнальной лампы с красным стеклом АС-220 ~220В	1	"
В3	1-SA1	Универсальный переключатель УП 5313/С 314	1	ТУ16.524.074-75
В3	1-SF1	Пакетный выключатель ПВМ 1-10	1	ОСТ 16.0526 001-77
		Приборы по месту.		
С8	1-Р3	Регулятор температуры дилатометрический ТУДЭ-4 0-250°С	1	
С8	1-Р2	То же, ТУДЭ-1 -30° +40°С	1	
А4	1-SB3	Пост управления двухштифтовый ПКЕ-212-2У3	1	ТУ526.216-71
Д7	1-ИМ2	Исполнительный механизм ПР-1М	1	Компл. с КА 254 931НЖ
А3	1-ИМ1	То же, МЭО-4/63	1	Компл. с возд. засл.

Примечания

1. Принципиальная электрическая схема выполнена на 2х листах: АВ-4, АВ-5
2. Функциональную схему см. лист АВ-3.

264-12-195 АВ			
Сельский клуб /стены из кирпича/ с залом на 300 мест	Стадия: Р	Лист: 4	Листов:
Принципиальная электрическая схема управления П-1	ЦНИИЭП граждансельстрой		

Нормоконтр.	Бородкин	
Нач. отд.	Романов	
Гл. спец.	Бородкин	
Рук. гр.	Бакшевская	

Привязан

Инв. №

Копир. Буш.

17866-02 39

Формат: 22

Инв. № подл. 20-2575-92 | Подпись и дата | Взам. инв. №

Типовой проект 264-12-195 Альбом II

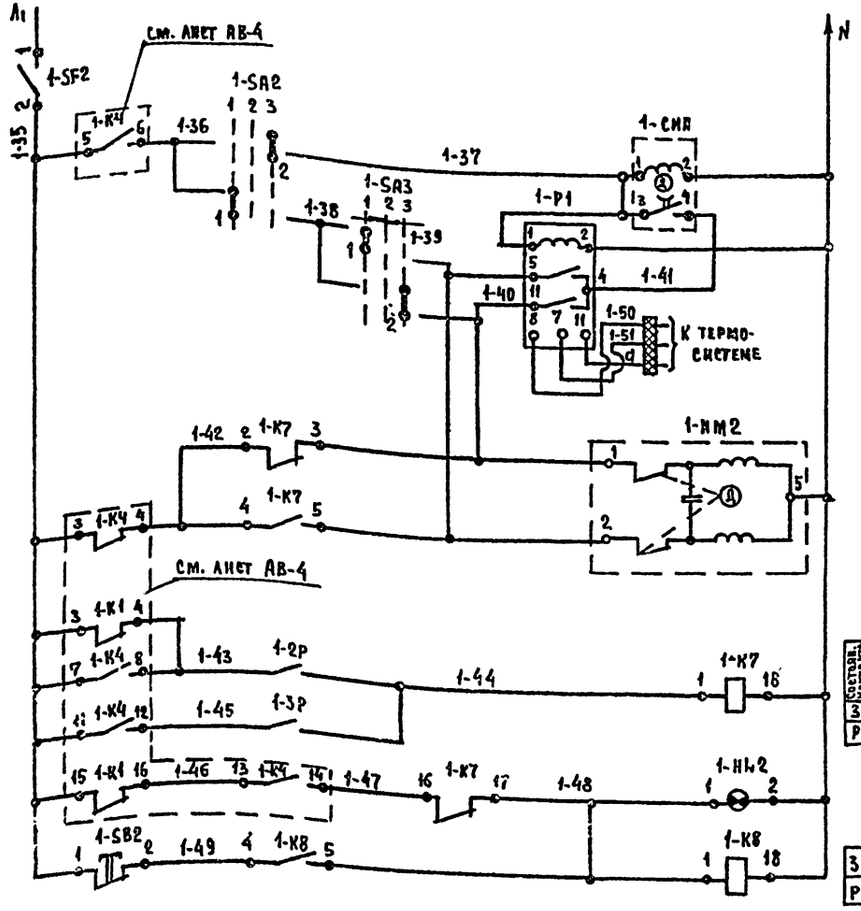

Состояние контактов	Зона расположения контактов		Выдержка времени
З	Д8	В3	
Р	Д8	С8	

З	С8		
Р			

Питание ~220в	
Ступенчатый импульсный прерыватель	
Регулятор температуры приточного воздуха	
Открытие	Клапан на обратной линии теплоносителя
Закрытие	
Температура наружного воздуха	Защита калорифера от замораживания
Температура обратного теплоносителя	
Авария с калорифером	
Съем аварийного сигнала	

В схему управления см. лист АВ-4

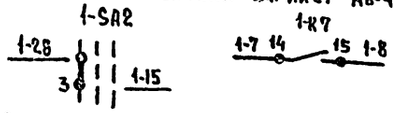

Схема выводов контактов и обмоток реле

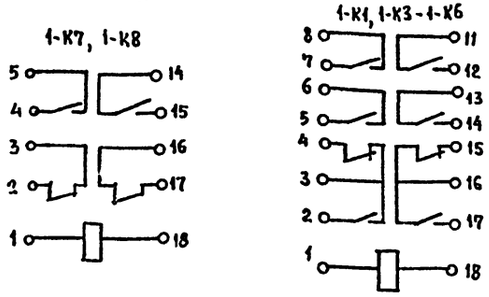

Диаграмма работы контактов универсального переключателя

УП-5311/С225

1-SA2

№ секции	№ контактов		Ручное 1 -45°		Отключено 2 0°		Автоматическое 3 +45°	
	Л	П	Л	П	Л	П	Л	П
I	1	2	X					X
II	3	4	X					X

Диаграмма работы контактов регуляторов температуры

ТУДЭ-4 1-Р3

Обозначение цепи	0°С	+30°С	+250°С
1			

ТУДЭ-1 1-Р2

Обозначение цепи	-30°С	+3°С	+40°С
1			

ПТР-3-04 1-Р1

Обозначение цепи	Температура приточного воздуха 5°С	ниже заданной	выше заданной	+35°С
1-4				
2-13				
5-4				

*) не используются

Диаграмма работы контактов

Реле времени 1-К2

№№ контактов	Обозначение контактов	Выдержка времени 15 сек.	3 мин.	5 мин.	9 мин.
1					
2					

Исполнительного механизма 1-ИМ1

МЭО-4/63

Обознач. конечных выключат.	Обознач. контактов	Положение воздушного клапана Отк.	t°	Расп.	Закр.
В1	1				
	2				
В2	1				
	2				

Универсального переключателя 1-SA3

УП 5311 / А225

№ секции	№ контактов		Понизить 1 -45°		Откл. 2 0°		Повысить 3 +45°	
	Л	П	Л	П	Л	П	Л	П
I	1	2	X					X
II	3	4	X					X *

*) не используется

Схема выводов контактов и обмоток реле 1-К2

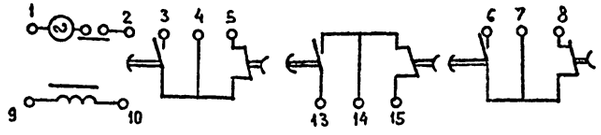

1 Принципиальная электрическая схема дана на 2х листах: АВ-4, АВ-5.
2. Функциональную схему см. лист АВ-3

Диаграммы работы контактов

1-SA1

УП-5313/С314

№ секций	№ контакт		Местн. 1 -45°		Откл. 2 0		Щит автом. 3 +45°	
	Л	П	Л	П	Л	П	Л	П
I	1	2			X	X		*
II	3	4	X					X
III	5	6	X					X *
IV	7	8		X			X	
V	9	10		X			X	
VI	11	12			X	X		*

1-ИМ2

ПР-1М

Контакт	Ход выходного вала: Откр.	Рабочий ход	Закр.
1			
2			

*) не используется

Привязан								
Инв. №								

Нормок.	Бородкин		
Нач. отд.	Романов		
Гл. спец.	Бородкин		
Рук. гр.	Бакшевская		

264-12-195 АВ

Сельский клуб /стены из кирпича/ с залом на 300 мест

Принципиальная электрическая схема регулирования П-1

Лит.	Лист	Листов
Р	5	

ЦНИИЭП Гражданселькстрой

Копир. Бут.

17866-02 40

Формат: 22Г

Инв. № подл. 20-2576-93 | Подпись и дата | Взам. инв. №

Типовой проект 264-12-195 Альбом II

Схема подключений

Агрегат		Приточная система П-1					
Место установки первичных приборов отборных устройств исполнительных механизмов		Приточный воздуховод	Перед калорифером	Обратный теплоноситель	Трубопровод теплоносителя	Воздушный клапан наружного воздуха	
№ МВН или установочного чертежа	Первичных приборов					Комплектно с воздушным клапаном	Опробование исполнительного механизма
	Отборных устройств	ТМЧ-821-74	ТМЧ-147-75	ТМЧ-147-75	—		
Номер позиции по спецификации		1	2	3	—	—	13
Обозначение по электрической схеме		1-Р1	1-Р2	1-Р3	1-ИМ2	1-ИМ1	1-SB3

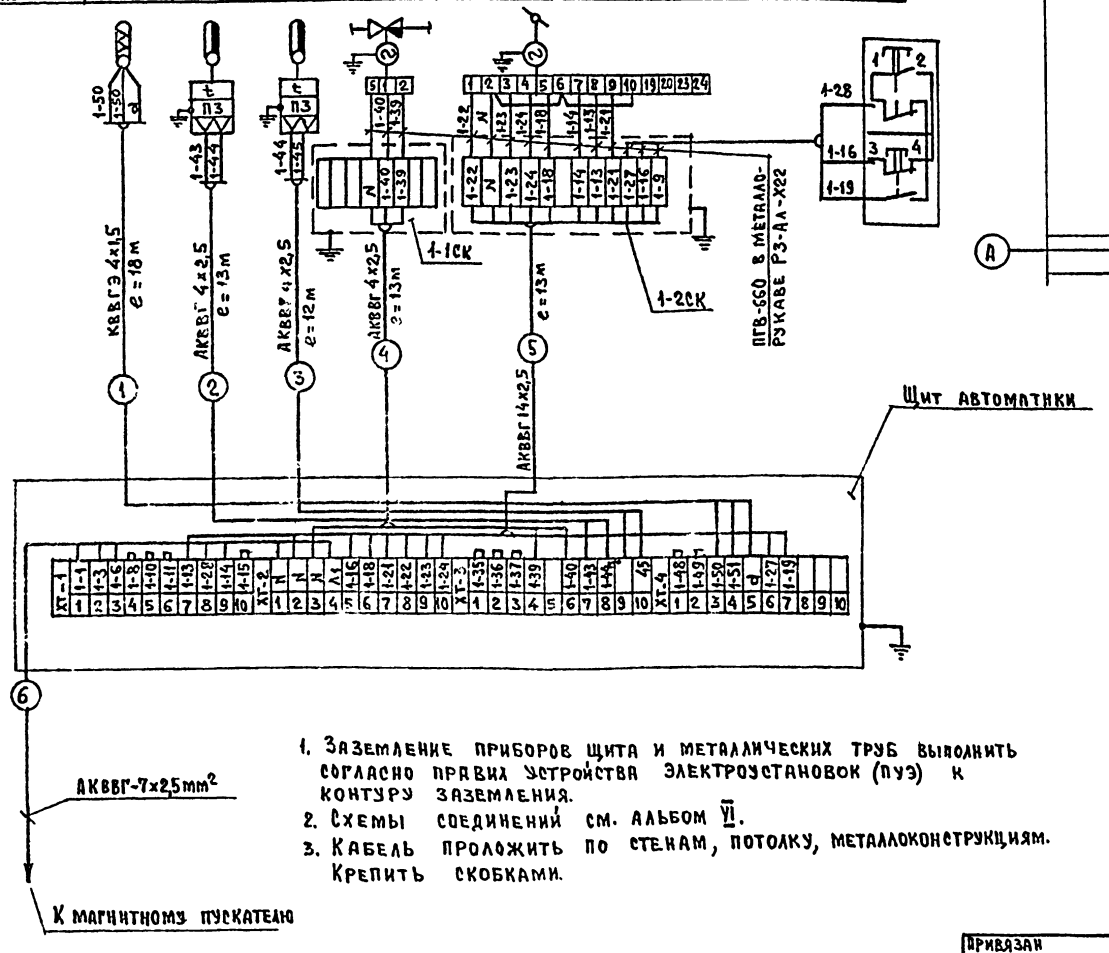

1. Заземление приборов щита и металлических труб выполнить согласно правил устройства электроустановок (ПУЭ) к контуру заземления.
2. Схемы соединений см. альбом VI.
3. Кабель проложить по стенам, потолку, металлоконструкциям. Крепить скобками.

План
М 1:50

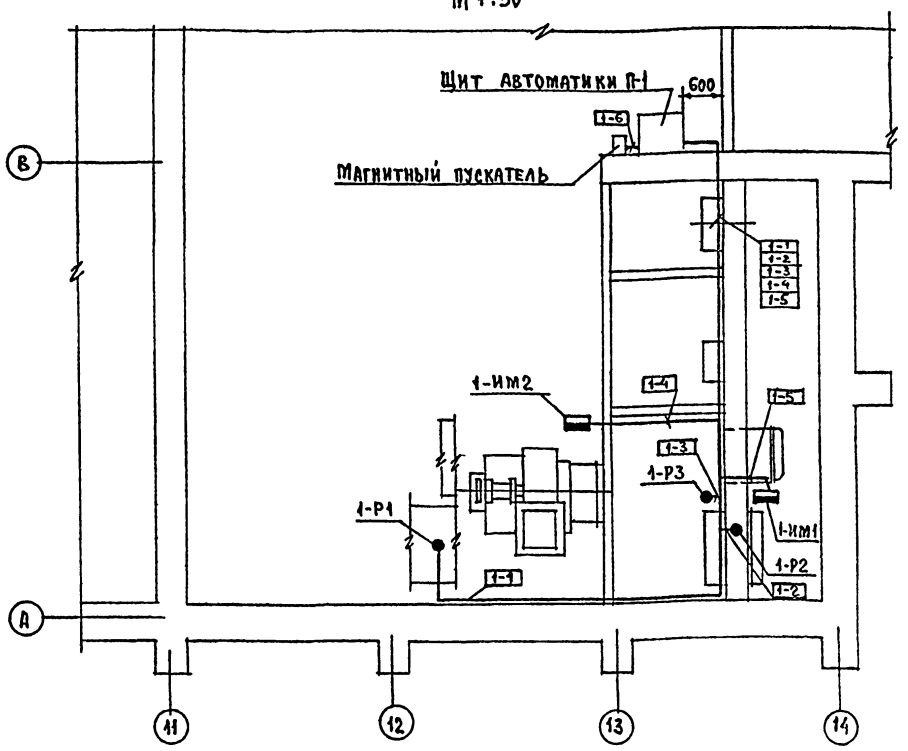

Спецификация монтажных изделий

№ п/п	Наименование	Тип	Технич. данные	Кол.	Примеч.
1	Кабель экранированный	КВВГЭ	сечение 4х1,5мм²	18	
2	Кабель контрольный	АКВВГ	4х2,5мм²	38	
3	То же	АКВВГ	7х2,5мм²	7м	
4	То же	АКВВГ	14х2,5мм²	13	
5	Провод медный	ПГВ-660	1х1,0мм²	30	
6	Металлорукав	Р3-АЛ-Х22	⌀22мм	10	
7	Коробка соединительная	КСК-8	—	1	
8	То же	КСК-16	—	1	

Согласовано: ГИП 08 Взам. инв. №

Инв. № подл. 29-2575-94 Подп. и дата

Привязан

Инв. №

Нормок.	Бородкин	
Нач. отд.	Романов	
Гл. спец.	Бородкин	
Рук. гр.	Бакшевская	

264-12-195 АВ

Сельский клуб /стены из кирпича/ с залом на 300 мест.

Схема подключений П-1
Схема расположений П-1

Лит.	Лист	Листов
Р	6	

ЦНИИЭП Гражданскельстрой

Копир. Буш.

17866-02 41

Формат: 22 г

Основные показатели

Наименование	Кол.
Городская телефонизация:	
Емкость телефонного ввода, пар	10
в том числе используемых в данном здании	
Количество абонентов	3
Радиотрансляция:	
Количество абонентских точек	8
Сеть коллективного приема телевидения:	
Количество телевизионных антенн	1
Количество телевизоров	1
Электрочасофикация	
Количество устанавливаемых вторичных часов	6
Пожарная сигнализация	
Емкость приемной станции, лучей	10
Количество занятых лучей	4
Охранная сигнализация	
Емкость приемной станции, лучей	см. пож. сигнализ.
Количество занятых лучей	2

Ведомость чертежей

Лист	Наименование	Стр.	Примечание
1	Заглавный лист		
2	Пояснения к проекту		
3	Спецификация		
4	Схема расположения устройств связи		
5	Планы подвала и кровли		
6	План 1 этажа		
7	План 2 этажа		

Условные обозначения

- Телефонная распределительная коробка
- Телефонный аппарат
- Провод телефонной сети
- Абонентский трансформатор
- а) Б) Рс — Радиостойка а) на схеме Б) на плане
- Провод радиосети
- Коробка ограничительная
- Коробка ответвительная
- Радиорозетка
- а) Б) Та — Телеантенна а) на схеме Б) на плане
- Распределительная коробка телевизионная
- Унифицированное телевизионное оборудование
- Кабель телевидения
- Электропервичные часы
- Электровторичные часы
- Провод электрочасов
- Приемно-контрольный прибор с приставкой пожарно-охранной сигнализации
- Извещатель тепловой
- Датчики охранной сигнализации: магнитоконтактный, электроконтактный (на окнах, на дверях)
- Провод пожарно-охранной сигнализации
- Сталь арматурная
- Шкаф устройств связи
- Стояки
- Очаг заземления

„Настоящий проект выполнен в соответствии с действующими нормами и правилами /в том числе по взрыво-пожарной безопасности/"

Гл. инженер проекта /Щеглова/

Инв. № подл. | Подпись и дата | Взам. инв. №

Ст-2575-86

Привязан

Инв. №

т.п. 264-12-195-УС

Нормок.	Бородкин		
Гл. арх. пр.	Выходцев		
Нач. отд.	Романов		
Гл. спец.	Бородкин		
Гл. инж.	Щеглова		
Ст. инж.	Петрова		

Сельский клуб (стены кирпичные) с залом на 300 мест

Стадия	Лист	Листов
Р	1	7

Заглавный лист

ЦНИИЭП граждансельстрой

17866-02 42

Пояснения к проекту

Телефонизация

Телефонизация здания осуществляется посредством кабельного ввода через распределительную коробку типа КРТП 10х2, устанавливаемую в шкафу устройств связи на 1 этаже. Абонентская проводка выполняется проводом марки ТРП 1х2х05 скрыто в винипластовых трубах среднего типа с условным проходом 25 мм, проложенных в полу. Телефонные аппараты типа ТА-72 устанавливаются согласно поэтажным планам.

Радиофикация

Для присоединения внутренней радиопроводки к внешней сети радиотрансляции на крыше установить радиостойку с абонентским трансформатором типа ТАМУ-10Т. Радиоввод заканчивается разветвительным плинтом, который предусматривается в шкафу разм. 70х40(h)х16 см. Проводка от абонентского трансформатора до разветвительного плинта выполняется проводом марки ПТПЖ-2х1,2 мм внутри трубостойки в резиновой трубке ф9 мм, далее в винипластовой трубе среднего типа с условным проходом 25 мм, проложенной под слоем утеплителя крыши. Абонентская проводка выполняется проводом марки ПТПЖ 2х1,2 мм безразрывно шлейфом в винипластовых трубах среднего типа с условным проходом 25 мм, проложенных в полу. В качестве громкоговорителей приняты динамики типа 0,25 гд, устанавливаемые на h=1,5 м от пола и не далее 1 м от розеток электросети. Для протяжки проводов в перегородках до начала отделочных работ должны быть сделаны отверстия ф 20 мм.

Электрочасофикация

Для единого отсчета времени по заданию в комнате администратора устанавливаются электропервичные часы Т. Пчм3-2бр-р24-012 электровторичные часы приняты ВП-300-24-66К. Питание электропервичных часов осуществляется от сети переменного тока напряжением 220 в. Сеть электрочасофикации выполняется проводом марки ПРППМ 2х0,9 скрыто в трубах проложенных в полу.

Телевидение

Для приема программ телевизионного вещания предусматривается установка антенны Т. АТВК. Для усиления телевизионных сигналов используется унифицированное усилительное оборудование Т. УТТО. Оборудование УТТО питается от сети переменного тока напряжением 220 в через блок питания, входящий в комплект оборудования. Магистральная сеть выполняется кабелем марки РК-75-9-13. Абонентская - кабелем марки РК-75-4-15 скрыто в винипластовых трубах, проложенных в полу.

Пожарная сигнализация

Для обнаружения загорания и сообщения о месте его возникновения предусматривается устройство пожарной сигнализации. В комнате дежурного администратора предусматривается приемно-контрольный прибор „Сигнал-12 ам".
Электропитание прибора осуществляется с сети переменного тока напряжением 220 в. Резервное питание предусмотрено от аккумуляторной батареи типа 6СТ-45 ЭМ в количестве 2х штук, которые устанавливаются в шкафу типа У1005М (ЯП 1283) в защищенном исполнении разм. 800х1200(h)х310 мм. В случае обрыва или закорачивания одного из шлейфов прибор срабатывает и включает звуковую и световую сигнализацию. В сеть пожарной сигнализации включаются извещатели Т. ДТЛ, которые устанавливаются на потолках блокируемых помещений. Шлейфы пожарной сигнализации выполняются проводом марки ТРП 1х2х0,5 мм скрыто в винипластовых трубах в подготовке пола - последующего этажа или в слое утеплителя. При привязке проекта в здание пожарного депо или централизованного пункта (ЦПН) проложить шлейф.

Охранная сигнализация

Для охраны материальных ценностей предусматривается охранная сигнализация. Концентратор и приставка контролируют целостность шлейфов и включают сигналы тревоги при их обрыве или коротком замыкании. В шлейфы прибора и приставки последовательно включаются датчики и блокировочные контуры охранной сигнализации. Блокировка дверей и фрамуг на открывание осуществляется при помощи магнитоуправляемых датчиков типа ДМК и ДЭК-2. Блокировка стеклянных поверхностей осуществляется при помощи датчиков типа УКД-1 м. Блокировка дверей на пролом выполняется проводом марки МГВ-02 мм, который прокладывается скрыто в бороздах 3х3 мм, прорезаемых по месту с последующей шпаклевкой и покраской. Шлейфы охранной сигнализации выполняются проводом марки ТРП 1х2х05 скрыто.

Молниезащита

Для защиты устройств связи от атмосферных разрядов предусмотрено устройство молниезащиты. Молниеотвод выполняется из стальной катанки ф8 мм, которая прокладывается по поверхности кровли и покрывается битумом за 2 раза. Вертикальный спуск выполняется по стене на штырях. Для заземления используются электроды из угловой стали разм. 50х50х5 мм забиваемые на 0,5 м от уровня земли. Расстояние между электродами 5,0 м. Количество электродов забиваемых в землю определяется при привязке проекта в зависимости от электрического сопротивления грунта в месте строительства.

Узлы и детали приведены в альбоме „Узлы и детали инженерного оборудования и общественных зданий для сельского строительства". Выпуск V. серия 2-190-1/72. Слаботочные устройства.
Альбом распространяет ЦИТП.

Типовой проект 264-12-195 Альбом II

Нормоконт.	Бородкин		Т.П 264-12-195 ус			
Гл.арх.пр.	Выходцев					
Нач.отд.	Романов		Сельский клуб (стены кирпичные) с залом на 300 мест	Стадия	Лист	Листов
Гл.спец.	Бородкин			Р	2	
Гл.инж.пр.	Щеглова					
Ст.инж.	Петрова		Пояснения к проекту	ЦНИИЭП гражданскельстрой		

Привязан

Инв.№

Инв.№ подл. | Подп. и дата | Взам.инв.№

17866-02 43

Формат 22 г

Типовой проект 264-12-195 Альбом II

Спецификация

1	2	3	4	5
	Альбом тип. узлов вып. V серия 2.190-1/72	Шкаф устройств связи 700×400(h)×160мм	3	
	ГОСТ 8525-78	Коробка распределительная т. КРТП-10	1	
	ГОСТ 9686-68	Телефонный аппарат т. ТА-72	2	
	ТУ 16-505-131-76	Кабель марки ТПП 10×2×0,5 м	10,0	
	ГОСТ 20575-75	Провод марки ТРП 1×2×0,5 м	50,0	
	ТУ 16-05-1573-77	Труба винипластовая ср. тип		
		с условным проходом 25мм м	45,0	
		Радиофикация		
	ГОСТ 8715-78	Радиостойка т. РС-1 габ. 0,8 м	1	
	ГОСТ 7659-69	Абонентский трансформатор т. ТАМУ-10т	1	
	Альбом тип. узлов вып. V серия 2.190-1/72	Подпольная коробка разм. 226×226	6	
	ГОСТ 10040-75*	Коробка ограничительная т. УК-2С	8	
	ГОСТ 10040-75*	Коробка разветвительная т. УК-2П	2	
	ГОСТ 8658-68	Радиорозетка т. РШО	8	
	ГОСТ 10254-75*е	Провод марки ПТПЖ 2×1,2 м	160,0	
	ТУ 16-05-1573-77	Труба винипластовая ср. тип		
		с условным проходом 25мм м	150,0	
		Телевидение		
	ГОСТ 11289-74*	Антенна телевизионная т. АТВК	1	
	МРТУ-45.1044-66	Унифицированное телевизионное		
		оборудование типа УТТО в комплекте:	1	
		а) усилитель УТ-1÷12		
		б) блок питания БПС-30		
		в) корпус на 2 усилителя		
	ТУ-622-047	Коробка распределительная т. КРТ-6	1	
	ГОСТ 11326.12-71*	Кабель марки РК-75-9-13 м	20,0	
	ГОСТ 11326.22-71*	Кабель марки РК-75-4-15 м	10,0	
		Электрочасофикация		
	ТУ 25-07-1302-77	Электропервичные часы т. ПЧМЗ-2БР-Р24-012	1	
	ГОСТ 22527-77	Электровторичные часы т. ВП-300-24-66к	6	
	ГОСТ 10040-75*	Коробка ответвительная т. УК-2П	7	
	МРТУ 16-505-045-70	Провод марки ПРППМ 2×0,9 м	110,0	
		Пожарная сигнализация		
	ГОСТ 17590-72	Приемно-контрольный прибор „Сигнал-12АМ"	1	
	ГОСТ 17590-72	Приставка „Сигнал-12Б"	1	
	3-Д главэлектромонтаж	Шкаф с уплотнением в защитном исполнении		
		размером 800×1200(h)×310мм (У-1005м)	1	
	ГОСТ 959.4.71	Аккумуляторная батарея т. 6ст-45эм	2	

1	2	3	4	5
	ГОСТ 17592-72	Датчик тепловой легкоплавкий т. ДТЛ	70	
	ГОСТ 10040-75*	Коробка ответвительная т. УК-2П	22	
	ГОСТ 7220-66	Электрозвонок громкого боя т. МЗ-1	1	
	ГОСТ 27460-70	Патрон стенной инд. 0119	1	
	ГОСТ 2239-79	Лампа накаливания НВ-220-15	1	
	ГОСТ 20575-75	Провод марки ТРП 1×2×0,5мм м	420,0	
	ГОСТ 6323-75	Провод марки АППВС-600 сеч. 2×2,5мм² м	60,0	
	ТУ 16-05-1573-77	Труба винипластовая ср. тип с		
		условным проходом 25мм м	400,0	
		Охранная сигнализация		
	ТУ 550/205-5-72	Датчик типа УКД-1м	7	
	ТУ 25-02-263-71	Датчик типа ДМК	4	
	ТУ-ДВ 2300003	Датчик типа ДЭК-2	3	
	ГОСТ 10040-75*	Коробка ответвительная т. УК-2П	14	
	ГОСТ 20575-75	Провод марки ТРП 1×2×0,5мм м	80,0	
	ТУ 1606.463-70	Провод марки МГВ-02мм м	80,0	
		Молниезащита.		
	ГОСТ 2590-71*	Сталь арматурная ⌀8мм А-I м	60,0	
	ГОСТ 103-76	Сталь полосовая разм. 20×5 м		
	ГОСТ 8509-72	Сталь угловая разм. 50×50×5мм ℓ=2,5м		

Т.П. 264-12-195 УС

Привязан		Нормок.	Бородкин		Сельский клуб /стены из кирпича/ с залом на 300 мест	Стадия	Лист	Листов
		Гап	Выходцев			Р	3	
		Нач. отд.	Романов					
		Гл. спец.	Бородкин		Спецификация	Ленинград Гражданскельстрой		
		Гип	Щеглова					
Инв. №		Ст. инж.	Петрова					

17866-02 44

Формат: 22г

Инв. № подл. | Подп. и дата | Взам. инв. №

ТР-2575-92

Типовой проект 264-12-195 Альбом II

Схема расположения устройств связи.

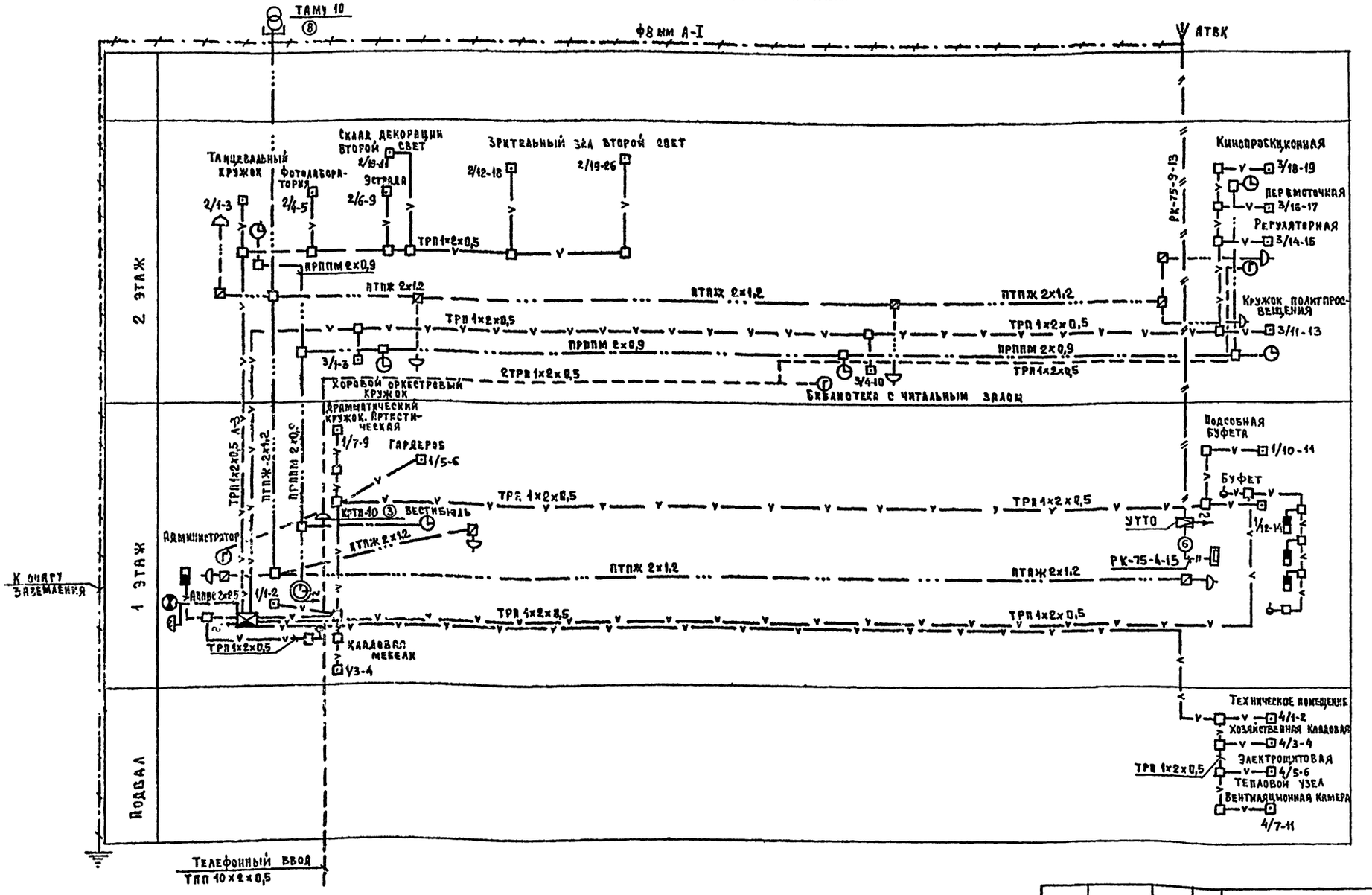

Привязан	Нормок.	Бородкин		Т. п. 264-12-195 УС	
	РАП	Выходцев			
	Нач. отд.	Романов		Сельский клуб (стены кирпичные) с залом на 300 мест	Стадия: Р; Лист: 4; Листов:
	Гл. спец.	Бородкин			
	ГИП	Щеглова		Схема расположения устройств связи	ЦНИИЭП граждансельстроя
Инв. №	Ст. инж.	Петрова			

17866-02 45

Формат: 22 г

Инв. № подл. 20-75-88 | Подп. и дата | Взам. инв. №

Типовой проект 264-12-195 Альбом II

План подвала
М 1:100

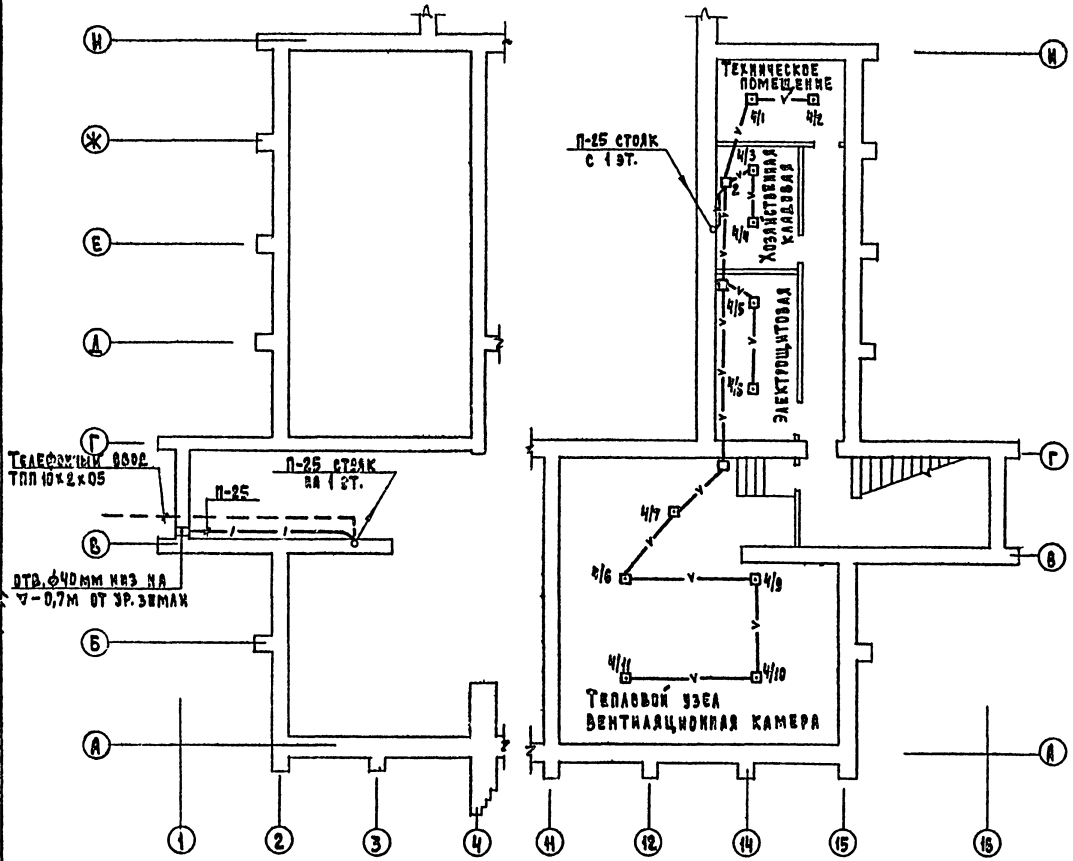

План кровли
М 1:200

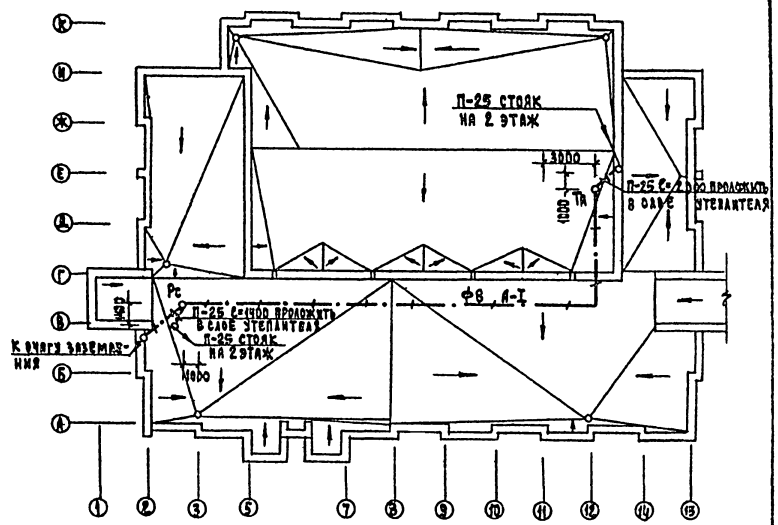

Примечание

Установка пожарных извещателей производится после монтажа светильников

Нормоконт.	Бородкин		
Гл. арх. пр.	Выходцев		
Нач. отд.	Романов		
Гл. спец.	Бородкин		
Гл. инж. пр.	Щеглова		
Ст. инж.	Петрова		

Т.П. 264-12-195 УС

Сельский клуб / стены кирпичные с залом на 300 мест

Стадия	Лист	Листов
Р	5	

Планы подвала и кровли

ЦНИИЭП гражданскельстрой

17866-02 46

Формат 22г

Привязан

Инв. №

Согласовано: ГИП ОВ, ГИП ВК, ГИП ЭО; Молодкин, Курочкин

Инв. № подл. | Подп. и дата | Взам. инв. №

20-2575-99

Типовой проект 264-12-195 Альбом II

План 1 этажа

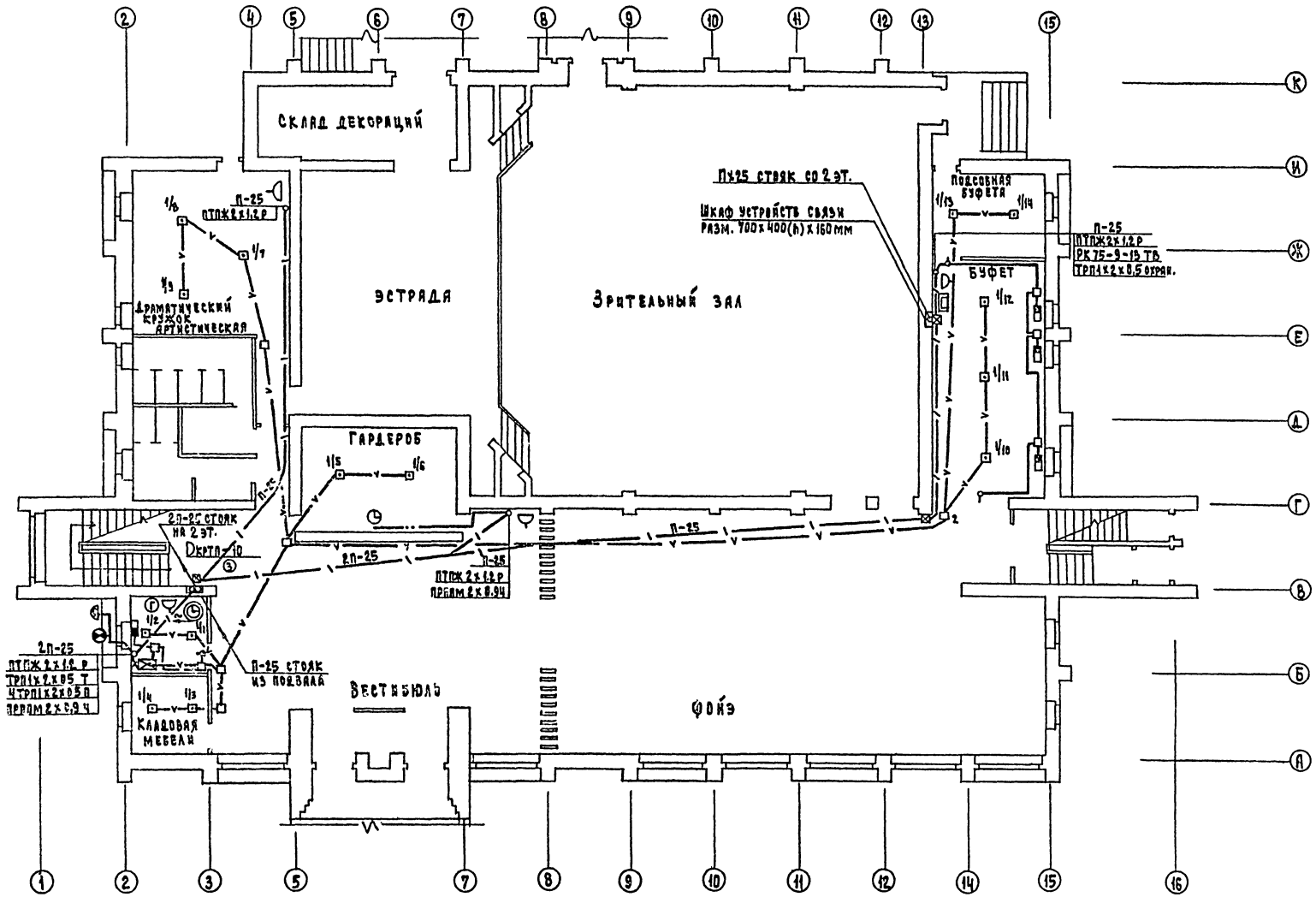

Примечание
Установка пожарных извещателей производится после монтажа светильников

Нормокон	Бородкин		
Гл.арх.пр.	Выходцев		
Нач.отд.	Романов		
Гл.спец.	Бородкин		
Гл.инж.пр.	Щеглова		
Ст.инж.	Петрова		

Т.П. 264-12-195 УС

Сельский клуб (стены кирпичные) с залом на 300 мест

Стадия	Лист	Листов
Р	6	

План 1 этажа

ЦНИИЭП граждансельстрой

Привязан

Инв. №

17866-02 47

Формат 22г.

Согласовано
Гип ВК Молодкин
Гип ОО Кузнецкий
Гип ОЗ Кендина

Инв. № подл. | Подп. и дата | Взам. инв. №

Типовой проект 264-12-195 Альбом II

План 2 этажа.

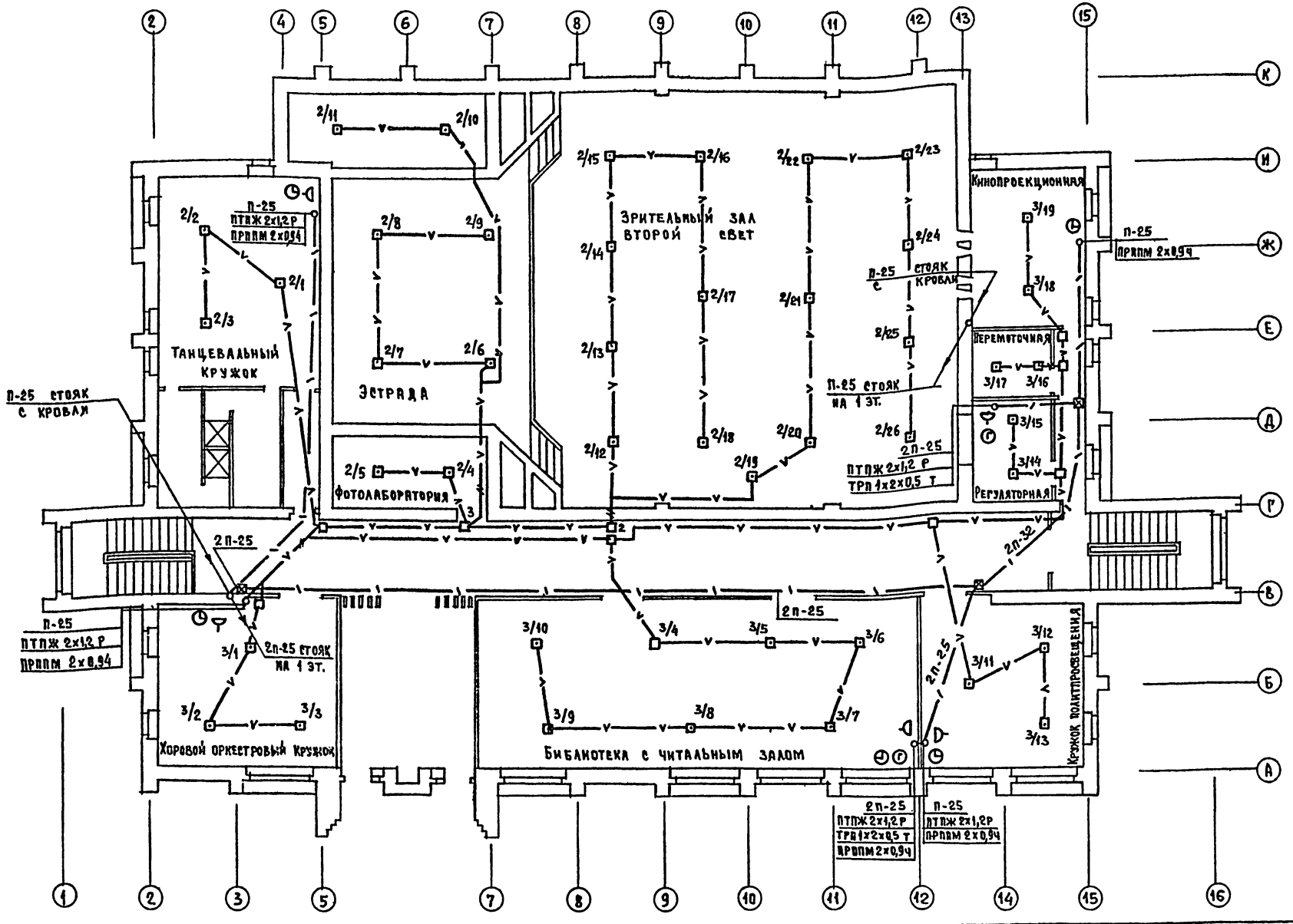

Примечание.
Установка пожарных извещателей производится после монтажа светильников.

Привязан	Нормок.	Бородкин	
	РАП	Выходцев	
	Нач. отд.	Романов	
	Гл. спец.	Бородкин	
	ГИП	Щеглова	
	Ст. инж.	Петрова	

Т. п. 264-12-195-ус

Сельский клуб /стены кирпичные/ с залом на 300 мест

Стадия	Лист	Листов
Р	7	

План 2 этажа.

ЦНИИЭПграждансельстрой

17866-02 (48) Формат 22г

Согласовано: ГИП ВК Молодкин; ГИП Э Курочкин; ГИП ОВ

Инв. № подл. | Подп. и дата | Взам. инв. № | 17-2573-1 ОВ

Типовой проект 264-12-195 Альбом V

Общие указания.

Водоснабжение.

Подводка холодной воды к смывному бачку проектируется из полиэтиленовых напорных труб ф12мм.

Канализация.

Внутренняя сеть канализации монтируется из пластмассовых канализационных труб ф50÷100мм.

Водосток.

Внутренняя сеть водостоков монтируется из пластмассовых канализационных труб ф 100мм.

Спецификация систем водопровода и канализации

Марка, поз.	Обозначение	Наименование	К-во	Масса ед. кг	Примечание
	„Исключить"				
	Водопровод				
	ГОСТ 3262-75	Труба водогазопроводная оцинкованная ф15	3,0	1,21	
	Канализация				
	ГОСТ 6942.3-53	Труба чугунная канализационная ф100	47,0	13,4	
		ф50	52,0	5,9	
	Водосток				
	ГОСТ 6942.3-63	Труба чугунная канализационная ф100	22,0	13,4	
	„Дополнение"				
	Водопровод				
	ГОСТ 18599-83	Подводка полиэтиленовая напорная ф12	3,0		
	Канализация				
	ГОСТ 22689.3-77	Труба пластмассовая канализационная ф100	47,0		
		ф50	52,0		
	Водосток				
	ГОСТ 22689.3-77	Труба пластмассовая канализационная ф100	22,0		

№ п/п	№ прейскурантов усн, расценок (ценника) и др.	Наименование работ и затрат	Ед. изм.	Кол-во	Сметная стоимость: Единицы	Сметная стоимость: Общая
		„Исключить"				
		Водопровод				
	Е 16-41 7-3	Труба водогазопроводная стальная, диам. 15мм	м	3.0	1,2	3.60
		Канализация				
	Е 16-30 5-1	Труба чугунная канализационная, диам. 50мм	м	52.0	3.21	166,92
	Е 16-31 5-2	То же, диам. 100мм	м	47,0	4,59	215,73
		Водосток				
	Е 16-31 5-2	Труба чугунная канализационная, диам. 100мм	м	22,0	4,59	100,98
		„Добавить"				
		Водопровод				
	Е 16-33 6-1	Подводка полиэтиленовая				
	ц.1ч.5 разд. 9	диам. 12 мм	м	3,0	1,44	4.32
	п.547.554	цена: 1.92-0,55+0,065				
		Канализация				
	Е 16-33 6-1	Труба пластмассовая канализационная, диам. 50мм	м	52.0	1,92	99,84
	Е 16-34 6-2	То же, диам. 100 мм	м	47.0	3.10	145.70
		Водосток				
	Е 16-34 6-2	Труба пластмассовая канализационная, диам. 100 мм	м	22.0	3.10	68.20

При привязке типового проекта в вариантом применения пластмассовых труб для водопровода, канализации и водостоков сметная стоимость сантехнических работ должна быть откорректирована.

Сметная стоимость заменяемых труб определена в ценах, введенных в 1.01.1984 года.

Т. п. 264-12-195 ВК

Привязан:

Инв. №

Н. контр.	Верковский	
Нач. ГИО	Головкин	
Нач. СО	Мильман	
ГИП ВК	Молодкин	
Рук. гр. ВК	Певчева	
Ст. инж. СО	Князева	
Ст. инж. ВК	Шурмаева	

Сельский клуб /стены кирпичные/ с залом на 300 мест

Вариант применения пластмассовых труб для водоснабжения/подводка к унитазу/, канализации и водостоков

Стадия	Лист	Листов
Р	7	

ЦНИИЭП гражданселькстрой

77866-02 Формат: 22

gost.e-ecolog.ru