ТИПОВОЙ ПРОЕКТ
264-12-195

СЕЛЬСКИЙ КЛУБ С ЗАЛОМ НА 300 МЕСТ

АЛЬБОМ I

АРХИТЕКТУРНО-СТРОИТЕЛЬНЫЕ И ТЕХНОЛОГИЧЕСКИЕ ЧЕРТЕЖИ

gost.e-ecolog.ru

ЦЕНТРАЛЬНЫЙ ИНСТИТУТ
ТИПОВОГО ПРОЕКТИРОВАНИЯ ГОССТРОЯ СССР
МИНСКИЙ ФИЛИАЛ
220600, г.Минск, ул.К.Маркса, 32
Сдано в печать 25.12 1987 г.
Заказ № 18 Тираж 500 экз.
Инв. № 14366/1

ТИПОВОЙ ПРОЕКТ
264-12-195

СЕЛЬСКИЙ КЛУБ С ЗАЛОМ НА 300 МЕСТ

АЛЬБОМ I

СОСТАВ ПРОЕКТА

Альбом I – Архитектурно-строительные и технологические чертежи
Альбом II – Чертежи санитарно-технические, электрооборудования, автоматизации и устройство связи
Альбом III – Кинотехнология. Постановочное освещение
Альбом IV – Механическое оборудование эстрады
Альбом V – Задание заводу изготовителю щитов
Альбом VI.86-Сметы ч. 1,2
Альбом VII – Ведомости потребности в материалах

Разработан
проектным институтом
ЦНИИЭПграждансельстрой

Гл. инженер института В. М. Беляев

Гл. архитектор проекта С. П. Выходцев

Технический проект утвержден
Госгражданстроем
приказ №218 от 19 октября 1979 г.

Рабочие чертежи введены в действие
ЦНИИЭПграждансельстроем
приказ №18/Т от 26.02.82

Заменены стр. 3. и тит. лист
Рук. гр.

17855-01

20-2575-2

Альбом I

Типовой проект 264-12-195-АС

Ведомость чертежей

Лист	Наименование	стр.	Примечание
	Титульный лист	1	
АС-1	Ведомость чертежей	2	
АС-2	Заглавный лист /начало/	3и	
АС-3	Заглавный лист /продолжение/	4	
АС-4	Заглавный лист /окончание/	5	
АС-5	Сводная ведомость отделочных работ	6	
	Архитектурно-строительные чертежи		
АС-6	Сводная спецификация /ниже 0.000/	7	
АС-7	Сводная спецификация /выше 0.000/ /начало/	8	
АС-8	Сводная спецификация /выше 0.000/ /окончание/	9	
АС-9	Сводная спецификация столярных изделий	10	
АС-10	План фундаментов. Таблица нагрузок	11	
АС-11	Сечения фундаментов	12	
АС-12	Сечения фундаментов	13	
АС-13	Развертки стен фундаментов	14	
АС-14	План подвала и подпольных каналов	15	
АС-15	Венткамера. Планы, разрезы	16	
АС-16	План перекрытия подвала. Ведомость перемычек Перечень элементов	17	
АС-17	Крыльца N1, N2, N3. Площадки N1, N2	18	
АС-18	Воздухозаборная шахта	19	
АС-19	План 1 этажа	20	
АС-20	План 2 этажа	21	
АС-21	Разрез 1-1	22	

Лист	Наименование	стр	Примечание
АС-22	Разрез 2-2	23	
АС-23	Разрез 3-3	24	
АС-24	Фасады 1-16, А-К	25	
АС-25	Фасады 16-1, К-А	26	
АС-26	Фрагмент фасада с главным входом. Фрагмент кирпичной кладки	27	
АС-27	План перекрытия 1 этажа	28	
АС-28	План покрытия 2 этажа	29	
АС-29	Монтажные планы перемычек 1 и 2 этажей. Ведомость перемычек	30	
АС-30	Ведомость перемычек /окончание/. Перечень элементов	31	
АС-31	Монолитная балка портала, монолитная подушка ИОП1	32	
АС-32	План санузлов. Конструктивные детали	33	
АС-33	Лестница N1	34	
АС-34	Лестница N2, стремянка СГ-2	35	
АС-35	Штанкетная площадка	36	
АС-36	Развертка стен с каналами	37	
АС-37	Развертка стены зала по оси „Г" вентиляционные отверстия ВО-1, ВО-2	38	
АС-38	План кровли	39	
АС-39	План потолка зрительного зала. Маркировка каркасов. Узлы	40	
АС-40	Подвесной потолок. Разрез А-А. Схемы каркасов	41	
АС-41	План металлического каркаса подвесного потолка зрительного зала. Узлы. Сечения	42	
АС-42	Монтажная схема металлической лестницы	43	
АС-43	Ограждение лестницы Л2	44	
АС-44	Дверной блок ИД-1, пожарный шкаф ПК-1	45	
АС-45	Ворота склада декораций, пожарный шкаф ПК-1	46	
АС-46	Фрагмент развертки стены зрительного зала по оси „7". План. Полы в зале, на эстраде	47	

Лист	Наименование	стр.	Примечание
АС-47	Стойка гардероба, детали	48	
АС-48	Монолитные участки УМ1÷УМ-4	49	
АС-49	Монолитные участки УМ5÷УМ8	50	
АС-50	Монолитные участки УМ9, УМ10	51	
АС-51	Вентиляционные шахты	52	
АС-52	Вентиляционные шахты	53	
АС-53	Планы перегородок и потолка с применением сухой гипсовой штукатурки	54	
ТХ-1	План буфета с расстановкой и привязкой технологического оборудования. Спецификация технологического оборудования	55	
ТХ-2	Технологическая часть библиотечной группы	56	

Взам. инв. №

Подпись дата

Инв. № подл. 20-2575-3

Рук. маст	Омельченко		
Гл. констр.	Таранев		
Гл. арх. пр.	Выходцев		
Гл. инж. пр.	Ковриженкин		
Рук. гр. арх.	Евграфова		
Рук. гр. инж.	Дорожко		
Ст. инж.	Воропаева		

Привязан:

Инв. №

ТП 264-12-195-АС

Сельский клуб/стены кирпичные/с залом на 300 мест

Стадия	Лист	Листов
Р	АС-1	

Ведомость чертежей

ЦНИИЭП граждансельстрой г. Москва

11866-01 3

Формат 22г

Типовой проект 264-12-195 Альбом I

Фасад 1-16

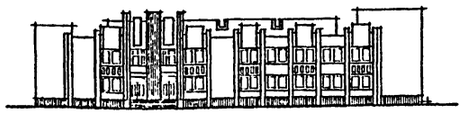

Разрез 1-1

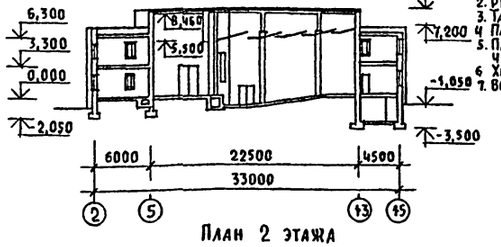

Вариант фронтального решения

Площадь участка 0,6 га

Экспликация

1. Здание клуба
2. Рекламный щит
3. Танцевальная площадка
4. Площадка для волейбола
5. Павильон для игр и чтения
6. Хозяйственный склад
7. Воздухозаборная шахта

План 1 этажа

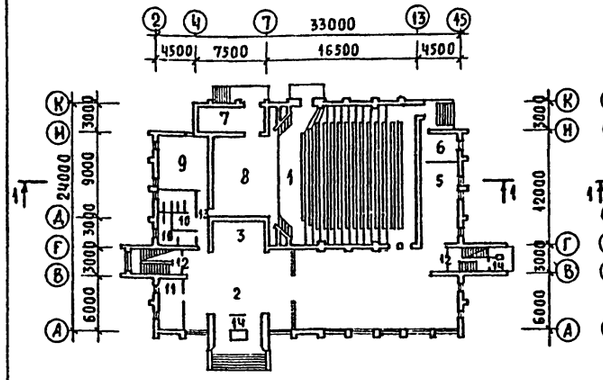

План 2 этажа

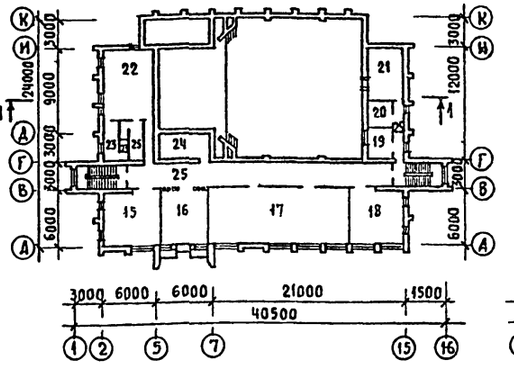

План подвала

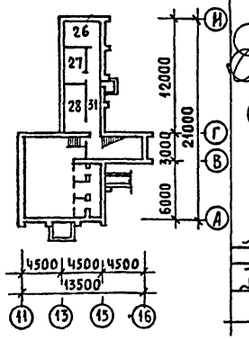

Схема генплана /м 1:400/

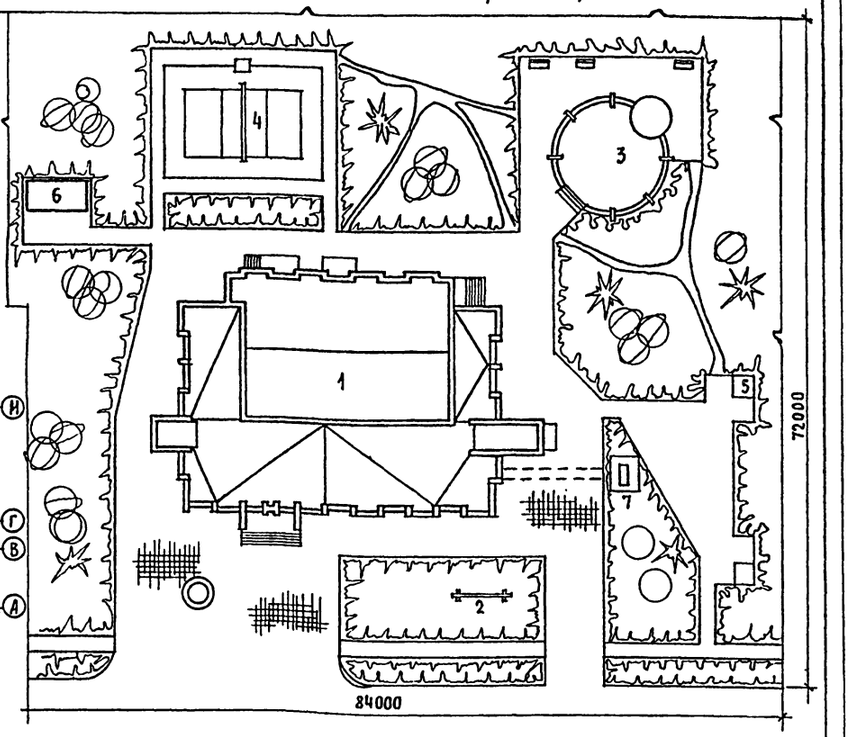

Список авторского коллектива

Типовой проект сельского клуба (стены кирпичные) с залом на 300 мест разработан коллективом мастерской №1 ЦНИИЭПграждансельстроя

Авторы: Архитекторы - Выходцев С.П., Евграфова Л.Н.

В разработке рабочих чертежей принимали участие:

Архитектор - Муравьева Л.А., техник-архит. - Панюшкин А.В.

Инженеры - конструкторы - Дорожко Н.А., Пчельникова Н.М., Таранев В.А., Коврижкин Е.И.

Инженеры по специальностям:

отопление и вентиляция - Евдокимова Г.В.

водоснабжение и канализация - Молодкин Ю.И.

электрооборудование - Курочкин В.И.

слаботочные устройства - Щеглов Н.И.

Технологи:

кинотехнология - Радченко В.А.

механическое оборудование сцены - Пахомова Л.В.

сметчик - Данилова В.И.

Технический проект „Сельский клуб (стены кирпичные) с залом на 300 мест" утвержден Государственным комитетом по гражданскому строительству и архитектуре при Госстрое СССР /приказ №218 от 19 октября 1979г./ согласован Министерством культуры РСФСР /№09-18/322 от 19 июня 1979г.

Настоящий проект выполнен в соответствии с действующими нормами и правилами (в том числе по взрывопожарной безопасности).

Гл. архитектор проекта /Выходцев С.П./

Главный инженер проекта /Коврижкин Е.И./

Экспликация помещений

№№ п.п.	Наименование	Площ. в м²
1	2	3
	План 1 этажа	
1	Зрительный зал	214,7
2	Вестибюль	84,6
3	Гардероб	16,8
4	Фойе	145,9
5	Буфет	33,5
6	Подсобная буфета	11,8
7	Склад объемных декораций	17,9
8	Эстрада тип „Б"	61,7
9	Драм. кружок - артистическая	34,9
10	Санузлы	22,9
11	Комната администратора	14,7
12	Лестничная клетка	
13	Коридоры	7,5
14	Тамбуры	9,0
	План 2 этажа	
15	Хоровой и оркестровый кружки	35,8
16	Гостиная	26,5
17	Библиотека с читальным залом на 20м.	89,9
18	Кружок политпросвещения	32,6
19	Регуляторная	9,6
20	Перемоточная	6,3
21	Кинопроекционная	21,9
22	Танцевальный кружок	40,9
23	Душевые	16,2
24	Фотолаборатория	13,4
25	Коридоры	89,0
	План подвала	
26	Техпомещение	10,2
27	Хоз. кладовая	9,9
28	Электрощитовая	13,3
29	Тепловой узел	48,5
30	Венткамера	14,8
31	Коридор	10,6

Основные технико-экономические и эксплуатационные показатели

Объем

1	Строительный объем		6847,0 м³
	в т.ч. подвала		539,0 м³
K_2	строительный объем / рабочая площадь		7,2
	Площадь		
	Застройки	м²	860,0
	Общая	"	1165,3
	в т.ч. подвала	"	107,3
	Рабочая	"	952,5
K_1	рабочая площадь / общая площадь		0,8
	Сметная стоимость		
	Общая	тыс. руб.	234,47
	Строительно-монтажных работ	"	175,77
	1 м³ здания	руб.	25,67
	Трудовые затраты		
	На здание	чел./дн.	4244,84
	Эксплуатационные показатели		
	Расход воды	м³/сут.	8,55
	Расход тепла	ккал/час	309530
	Потребная мощность электроэнергии	квт	82,2

Согласовано

Инв. № подл. | Подпись и дата | Взам. инв. №

20-2575-4

Привязан

Инв. №

Рук. маст	Омельченко	
Гл. конст	Таранев	
Гл. арх. пр.	Выходцев	
Гл. инж. пр.	Коврижкин	
Рук. гр. арх.	Евграфова	
Рук. гр. ин.	Дорожко	

Т.П. 264-12-195 - АС

Сельский клуб (стены кирпичные) с залом на 300 мест	Стадия	Лист	Листов
	Р	АС-2и	
Заглавный лист (начало)	ЦНИИЭП гражданселькстрой		

17868-01

Альбом I

Типовой проект 264-12-195-АС

СОСТАВ ПРОЕКТА

Обозначение	Наименование	Примечание
АС, ТХ	Архитектурно-строительные и технологические чертежи	Альбом I
ОВ, ВК, Э, АВ, УС	Чертежи: санитарно-технические электрооборудования автоматизации устройств связи	Альбом II
КТ, ТО	Кинотехнология постановочное освещение	Альбом III
АВ	Механическое оборудование эстрады	Альбом IV
	Задание заводу - изготовителю щитов	Альбом V
	Сметы	Альбом VI

Пояснительная записка.

I. Общая часть.

Проект разработан для II и III климатических районов и I В климатического подрайона с расчетной зимней температурой наружного воздуха -20, -30 (основное решение), -40, исключая сейсмические, вечной мерзлоты, с просадочными грунтами и горными выработками. Зона влажности нормальная.

Геологические условия - спокойный рельеф, грунтовые воды отсутствуют, грунты непучинистые.

Нормативный скоростной напор ветра - 45 кгс/м²

Вес снегового покрова $P_0 = 150$ кгс/м²

Класс здания - II

Степень огнестойкости II

Степень долговечности II

Здание оборудуется следующими санитарно-техническими системами:

Центральным отоплением, приточно-вытяжной вентиляцией, холодным и горячим водоснабжением, канализацией, электроснабжением, слаботочными устройствами

II. Архитектурно-строительная часть.

Генплан участка Предлагаемая схема генерального плана является рекомендацией расположения на участке (в парке на площади) принятым условно 0,6 га в общественном центре, имеющем подъездные пути, в соответствии с правилами и нормами планировки и застройки населенных мест СНиП II 60-75. Объемно-планировочное решение здания позволяет размещать его на угловых и фронтальных участках. Участок условно принят со спокойным рельефом, благоустраивается и озеленяется, проезды и подходы к зданию асфальтируются.

На участке предусматриваются зоны: спортивная, отдыха и хозяйственная. В этих зонах предусматриваются летние сооружения (павильоны для настольных игр, танцевальная площадка на 50 пар, площадка для волейбола.)

Архитектурно-планировочное решение. Здание сельского клуба предусматривает проведение зрелищных мероприятий и клубной работы. Планировка здания обеспечивает изолированную и совместную работу зрелищной и клубной частей. Зрительный зал может быть использован для постановок театральных и торжественных вечеров и лекций. В случае использования зала для демонстрации фильмов, артистические могут использоваться как дополнительная кружковая. В фойе при зале размещается буфет для посетителей зрелищной группы и предусмотрен выход на площадки и зеленую зону.

Общий гардероб и санузлы размещены на 1 этаже при вестибюле. Второй этаж - гостиная и клубная работа. Здесь размещаются библиотека с читальным залом, гостиница и все кружковые.

Наружная отделка. Стены выполняются из кирпича с облицовкой из пустотелого лицевого кирпича с расшивкой швов. Цоколь здания и входных площадок облицовывается керамической плиткой „кабанчик". Отдельные плоскости и элементы фасадов оштукатуриваются или облицовываются плиткой.

Столярные изделия окрашиваются масляной краской, лакируются.

Внутренняя отделка. Для отделки внутренних поверхностей стен и кирпичных перегородок применяется штукатурка с последующей окраской (см. ведомость отделочных работ). Швы между плитами перекрытий расшиваются цементным раствором. Потолки зрительного зала подвесные из асбестоцементных плит. Поверхности потолков и перегородок шпаклюются и окрашиваются. Полы - мозаичные, паркетные, досчатые, керамика, ленолеум, бетонные.

Конструктивные решения Здание сельского клуба с залом на 300 мест решено с продольными и поперечными стенами из кирпича с применением сборных железобетонных, бетонных и металлических изделий „Общесоюзного каталога индустриальных конструкций, обязательных для применения в строительстве кирпичных и крупноблочных жилых и общественных зданий"

Пространственная жесткость здания обеспечивается совместной работой горизонтальных дисков перекрытий и стен продольных и поперечных.

Фундаменты Основанием под фундаменты служат грунты сухие, непучинистые, непросадочные. Грунтовые воды отсутствуют Площадка строительства - горизонтальная. Глубина заложения фундаментов - 1м от планировочной отметки земли

Условное расчетное сопротивление грунта под подошвой фундамента принято - 2кгс/см.

Фундаменты ленточные бутобетонные. Бут марки 200, бетон марки 100

Гидроизоляция. Горизонтальная гидроизоляция из цементного раствора состава 1:2 толщиной 20мм на отметке -0.320 Вертикальная гидроизоляция - обмазка горячим битумом за 2 раза

Цокольные стены. Кладка стен цоколя из хорошо обожженного обыкновенного, глиняного кирпича пластического прессования (ГОСТ 530-71*) марки 100 на цементно-песчаном растворе марки 50 МРЗ-35.

Наружные стены. Наружные стены разработаны в двух вариантах:

1. Глиняный пустотелый кирпич пластического прессования ГОСТ 6316-74 марки 75 на цементно-известковом растворе марки 50 с объемной массой кирпича не более 1450 кгс/м³; кладки - 1600 кгс/м² с облицовкой фасада пустотелым лицевым кирпичом ГОСТ 7484-78 марки 75 МРЗ-25 с расшивкой швов.

2. Кирпич глиняный обыкновенный пластического прессования ГОСТ 530-71 $\gamma = 1800$ кгс/м³ марки 75 на цементно-известковом растворе марки 50 с облицовкой лицевым пустотелым кирпичом ГОСТ 7484-78 марки 75 МРЗ-25 с расшивкой швов $\gamma_{кл} = 1800$ кгс/м³

				Т.П. 264-12-195-АС	
	Рук. маст	Омельченко			
	Гл. констр	Тиранев			
Привязан.	Гл. арх. пр.	Выходцев		Сельский клуб (стены кирпичные) с залом на 300 мест.	Стадия: Р; Лист: АС-3; Листов:
	Гл. инж. пр.	Ковришкин			
	Рук. гр. арх.	Евграфова		Заглавный лист (продолжение)	ЦНИИЭП граждансельстрой
Инв. №	Рук. гр. инж.	Дорожко			

Инв. № подл. | Подпись, дата | Взам. инв. №

20-2575-5

Внутренние стены – из глиняного обыкновенного кирпича пластического прессования ГОСТ 530-71 $\gamma = 1800$ кгс/м³ марки 75 на растворе марки 50.

Таблица толщин наружных стен в зависимости от расчетных зимних температур наружного воздуха.

Назначение помещений	Кирпич пустотелый ГОСТ 6316-74 $\gamma_{кл}$ 1600 кгс/м³			Кирпич глиняный обыкновенный с облиц. лиц. кирпичом $\gamma_{кл}$=1800 кгс/м³
	-20°	-30°	-40°	-30°
Зрительный зал, сцена	510	510	640	510
Остальные помещения	380	510	640	510

Перемычки – сборные железобетонные по серии 1.138-10, прогоны и опорные подушки – по серии 1.225-2, вып.5.

Перекрытия и покрытия: Перекрытия и покрытия решены в двух вариантах:

1. Панели перекрытий железобетонные предварительно-напряженные с круглыми пустотами по сериям 1.141-1, 1-241-1
2. Панели перекрытий железобетонные из легких бетонов с круглыми пустотами по сериям 1.141-9, 1 141-10, 1.241-1.

Покрытие зала из ребристых железобетонных плит по серии 1.465-7, вып.3 укладываемых по железобетонным балкам пролетом 15 м. (серия ИИ-03-02, ал.109) с устройством подвесного потолка.

Лестницы Из сборных железобетонных элементов по сериям 1.251-3, вып. 1, 2 и 1.252-3 вып.1 металлические ограждения по серии 1.256-1 и индивидуальные.

Перегородки. Перегородки из кирпича глиняного обыкновенного пластического прессования марки 50 на растворе марки 25.

Кровля – совмещенная невентилируемая с внутренним водостоком. Крыша – бесчердачная с кровлей из рулонных материалов. Утеплитель крыши – пенобетон $\gamma = 300$ кгс/м³.

Толщину утеплителя см. таблицу. Для создания уклона – керамзитовый гравий $\gamma = 400-500$ кгс/м³.

Таблица толщин утеплителя покрытия.
(пенобетонные плиты $\gamma = 300$ кгс/м³)

Назначение помещений	Расчетная зимняя температура наружного воздуха		
	-20°	-30°	-40°
Покрытие зала	100	140	160
Покрытие остальных помещений	100	120	140

Полы – приняты по серии 2.244-1, вып.1. В полах 1 этажа, расположенных над неотапливаемым подвалом, предусмотрен утеплитель из минераловатных плит на синтетическом связующем $\gamma = 100$ кгс/м³ ГОСТ 9573-72* толщиной 50мм.

Наружные дверные блоки – приняты по серии 1 136-11 части 1,2 и индивидуальные.

Внутренние – по серии 1.136-10.

Оконные блоки приняты по серии 1.236-1. Подоконные доски – железобетонные по серии 1.136-1, вып. 1.

Защита конструкций от коррозии, гниения и возгорания.

Все металлические детали должны быть защищены от коррозии. Анкеры, закладные детали железобетонных конструкций и соединительные элементы должны защищаться от коррозии цинковым покрытием в соответствии со СНиП-28-73*.

Анкера плит покрытия, арматурные сетки и др. защищаются цементным раствором согласно СНиП-23-76. Деревянные элементы, соприкасающиеся с каменной кладкой или железобетонными изделиями, укладываются по слою толя и тщательно антисептируются водными растворами фтористого или кремне-фтористого покрытия согласно СНиП-19-76.

Огнезащита производится согласно СНиП-19-76. Все деревянные элементы конструкций подвергнуть глубокой пропитке антипиренами.

Указания по производству работ в зимнее время.

Работы по возведению конструкций в зимнее время разрешается производить по проекту производства работ, разработанному строительной организацией и согласованному с привязывающей организацией. При этом должны быть учтены требования соответствующих разделов СНиП III-9-74, СНиП-II-В 2-71, СНиП III-15-76, СНиП III-17-78, СНиП III-20-74, СНиП III-21-73 и следующие рекомендации:

1. Разработку котлована и траншей производить в соответствии с требованиями СНиП III-8-76. Зачистка котлована производится непосредственно перед закладкой фундаментов. Запрещается возводить бутобетонные фундаменты на промерзшее основание и замораживать бетон фундаментов.
2. Кладка стен. Приготовление раствора производить по СН 290-74. Возможность возведения кирпичной кладки в зимнее время способом замораживания допускается при соблюдении следующих условий: а) при температуре наружного воздуха от -4°С до -20°С марки растворов повысить на одну ступень, а при температуре наружного воздуха от -20°С до -30°С на две ступени.

В углах, местах примыкания и пересечения стен, в уровне перекрытий, покрытий и лестничных площадок заложить стальные связи (ЗФВА I), которые должны заходить в каждую из примыкающих стен на 1,5 м и заканчиваться на концах крюками. К периоду оттаивания кладки выполненной методом замораживания – установить временные подпорки через 1,0м. на встречных клиньях под перемычки и прогоны, под опоры и в пролеты. До полного твердения кладки борозды, ниши и другие ослабления стен заложить кирпичом без раствора.

При пролетах 1,5м и более под опорами несущих перемычек и прогонов 4 ряда кладки армировать сетками ФАВ I 50×50 в каждом шве. Временные крепления должны сохраняться после оттаивания кладки до приобретения раствором необходимой прочности. За оттаивающей кладкой вести наблюдения делая отметки в журнале каменных работ.

3. Замораживание бетона в бетонных и железобетонных конструкциях, категорически воспрещается.
4. Участки стен сценической коробки и зрительного зала раскрепить по высоте временными связями до полного твердения кладки.
5. Устанавливать 15-ти метровые балки покрытия зрительного зала на кирпичную кладку стен, до набора его проектной прочности, запрещается.
6. Бетонные и железобетонные работы производить в соответствии со СНиП III-15-76. „Бетонные и железобетонные конструкции монолитные. Правила производства и приемки работ."

Указания по привязке проекта к местным условиям.

Проект комплектуется из альбомов, указанных на титульном листе. Проект может быть применен только после его привязки к участку строительства. Заглавный лист альбома I после внесения его необходимых коррективов, может служить документом, представляемым на утверждение при привязке.

При привязке проекта необходимо:

1. Разработать проект генплана и вертикальной планировки.
2. Выбрать материал и толщину стен в зависимости от расчетной температуры наружного воздуха (табл.№
3. На основании инженерно-геологических изысканий, учитывая требования соответствующих разделов СНиП II-15-74 „Основания зданий и сооружений. Нормы проектирования" внести необходимые коррективы в чертежи фундаментов. При привязке фундаментов пользоваться таблицей нормативных нагрузок.
4. Сечения перемычек по наружным стенам откорректировать в зависимости от толщины наружных стен.
5. Оконные блоки принять при $t_{н.в.}$ -20°С÷30°С со спаренными переплетами
при $t_{н.в.}$ -31°С÷40°С с раздельными переплетами.
6. Выбор цвета покраски ограждений, переплетов и полов произвести согласно указанию привязывающей организации.
7. Откорректировать по графам и позициям, относящимся к выбранному варианту сводную спецификацию.
8. Выполнение строительных работ по чертежам, не имеющим штампа привязки привязывающей организации не допускается.

Рук. маст.	Омельченко		
Гл. констр.	Таранев		
Гл. арх. пр.	Выходцев		
Гл. инж. пр.	Коврижкин		
Рук. гр. арх.	Евграфова		
Рук. гр. инж.	Дорожко		

Т.П. 264-12-195-АС

Привязан:

Инв №

Сельский клуб (стены кирпичные) с залом на 300 мест	Стадия	Лист	Листов
	Р	АС-4	

Заглавный лист (окончание)

ЦНИИЭП гражданселькстрой

Копировала: 17866-01 6

Формат 22г.

Альбом I

Типовой проект 264-12-195-АС

Инв № подл. 20-2575-6 | Подпись, дата | Взам. инв. №

Таблица №1

Наружная отделка	
Наименование	Характеристика отделки
Цоколь	Керамическая плитка типа „Кабанчик" темных тонов
Стены	Обработка одинарным семищелевым кирпичом светлых тонов с расшивкой швов.
Окна	Белая масляная покраска за 2 раза
Двери	Бесцветный водостойкий лак

Таблица №2

Внутренняя отделка					
Наименование помещений	Тип пола альбом 2.244-4	Тип отделки: Потолки марши	Стены: Характеристика отделки	Заполнение проемов: Окна	Двери
				Характеристика отделки	
1	2	3	4	5	6
Подвал					
Тепловой узел вентКамера	240	Известковая окраска	Масляная окраска по штукатурке (простая)	—	Масляная окраска (улучшенная)
Электрощитовая	240	— " —	Эмульсионная окраска по штукатурке (простая)	—	— " —
Техническое помещение	245	— " —	Известковая окраска по штукатурке (простая)	—	— " —
Хоз. кладовая	245	— " —	— " —	—	— " —
Коридор	240	— " —	— " —	—	— " —
Лестничный марш	240	— " —	— " —	—	— " —
1 этаж					
Тамбур главного входа	240	Известковая окраска по затирке	Облицовка керамической плиткой	—	Покрыть бесцветным водостойк. лаком
Тамбур бокового входа	127	— " —	Облицовка лицевым кирпичом	—	— " —
Вестибюль	243	Клеевая покраска	Эмульсионная окраска по штукатурке (высококачественная)	Масляная окраска (улучшенная)	—
Фойе	185	— " —	— " —	— " —	—
Буфет	185	— " —	— " —	— " —	—
Гардероб	243	— " —	— " —	—	—
Санитарные узлы	250	— " —	Облицовка глазуров. плиткой на 1,8 м, выше клеев. побелка по штукат.	Масляная окраска (улучшенная)	Масляная окраска (улучшенная)
Лестницы	243	— " —	Эмульсионная окраска по штукатурке (высококачественная)	— " —	— " —
Коридор	185	— " —	— " —	—	—
Подсобная буфета	162	— " —	Масляная окраска по штукатурке (улучшенная)	Масляная окраска (улучшенная)	Масляная окраска (улучшенная)
Склад декораций	190	Известковая окраска	Известковая окраска	—	— " —
Сцена типа „Б"	191	— " —	— " —	—	— " —

1	2	3	4	5	6
Зрительный зал	лист АС-47	Подсобная эмульсионная окр. подсобщ. п.	Эмульсионная окраска по штукатурке (высококачеств.)	—	Оформленные
Драм. кружок	225	Затирка, клеевая окр.	Эмульсионная окраска по штукатурке (улучшенная)	Масляная окраска (улучшенная)	Масляная окраска (улучшенная)
Комната администр.	225	— " —	— " —	— " —	— " —
Кладовая мебели	225	— " —	— " —	— " —	— " —
2 этаж					
Кружок политпросв.	68	Затирка клеевой покр.	Эмульсионная окраска по штукатурке (улучшенная)	Масляная окраска (улучшенная)	Масляная окраска (улучшенная)
Библиотека с читальным залом	68	— " —	— " —	— " —	— " —
Гостиная	68	— " —	— " —	— " —	— " —
Хоровой и оркестровый кружки	68	— " —	— " —	— " —	— " —
Танцевальный кружок	29	— " —	— " —	— " —	— " —
Раздевальни мужские и женские	122	— " —	— " —	— " —	— " —
Душевые	122	— " —	— " —	—	— " —
Фотолаборатория	122	— " —	Облицовка глазуров. плиткой на 1,8 выше клеевая побелка	—	— " —
Коридор	75	— " —	Эмульсионная окраска по штукатурке (улучшенная)	—	—
Кинопроекционная	75	— " —	— " —	— " —	— " —
Перемоточная	75	— " —	— " —	—	— " —
Регуляторная	75	— " —	— " —	—	— " —

1. Плинтусы окрашиваются в цвет пола.
2. Эмульсионную окраску стен выполнять до поверхности потолка, масляную окраску на h-1.8.
3. Типы полов приняты по серии 2.244, выпуска „Детали полов общественных зданий."

Согласовано

Рук. группы ОВ

Рук. группы ВК

Рук. группы ЭЛ

Инв. № подл. | Подпись и дата | Взам. инв. №

20-2737-7

Привязан:

Инв. №

Рук. маст.	Омельченко	
Гл. констр.	Тарачев	
Гл. арх. пр.	Выходцев	
Гл. инж. пр.	Кобрижкин	
Рук. гр. АРХ	Ерыгрифова	
Рук. гр. ИНЖ	Дорожко	

Т. п. 264-12-195 – АС

Сельский клуб (стены кирпичные) с залом на 300 мест

Стадия	Лист	Листов
Р	АС-5	

Сводная ведомость отделочных работ.

ЦНИИЭП граждансельстрой

Копировал: 17866-01 7

Формат 22г

Альбом I

Типовой проект 264-12-195-АС

Позиция обозначен	Обозначение	Наименование	Кол. шт.	Масса ед.т	Примечание
Изделия бетонные и железобетонные					
Блоки бетонные стеновые:					
6	ГОСТ 13579-78	ФБС 24.4.6 т	78	1.300	
1	То же	ФБС 24.5.6 т	87	1.630	
2	»	ФБС 12.5.6 т	47	0.790	
4	»	ФБС 12.4.6 т	35	0.640	
3	»	ФБС 9.5.6 т	64	0.590	
5	»	ФБС 9.4.6 т	16	0.470	
Перемычки:					
Б13	1.138-10 вып.1	1ПР1-12,12.6	27	0.025	
Б15	То же	1ПР2-15.12.14	2	0.075	
Б24	»	1ПР3-24.12.14	2	0.100	
	»	1ПР3-22.12.14	4	0.100	
БУ15	»	1ПР38-15,12.22у	3	0.100	
БУ18	»	1ПР38-18.12.22у	2	0.125	
БУ27	»	1ПР38-27.25.22у	1	0.375	
БУ13	»	1ПР38-12.12.22у	2	0.085	
Перекрытия из железобетонных многопустотных панелей:					
П1	1.141-1, вып.2	ПТ 60-15	2	2.800	
П2	То же	ПТ 60-12	4	2.110	
П3	1.141-1, вып.10	ПТ 30-15	4	1.425	
П4	То же	ПТ 30-12	1	1.080	
П8	1.141-1, вып.11	ПТ30-10	1	0.882	
П5	1.141-1, вып.15	ПК8-45.12	4	1.590	
П6	1.141-1, вып.18	ПК8-45.10	5	1.310	
П7	То же	ПК8-24.10	6	0.712	
Плиты плоские железобетонные:					
	1.243-2	ПТП 12.5-8-6	82	0.096	
	То же	ПТП 12.5-11-9	33	0.198	
	»	ПТП 12.5-13-13	25	0.338	
Многопустотные ж.б. панели из легкого бетона (вариант):					
П1	1.140-10, вып.10	ПК8-60.15	2	2.180	
П2	То же	ПК8-60.12	4	1.640	
П3	1.141-9, вып.6	ПК8-30.15	4	1.080	
П4	То же	ПК8-30.12	1	0.820	
П5	1.141-9, вып.1	ПК8-45.12	4	1.210	
П6	1.141-9, вып.9	ПК6-45.10	5	0.996	
П7	То же	ПК8-24.10	6	0.542	
П8	»	ПК8-30.10	1	0.673	

Позиция обозначен	Обозначение	Наименование	Кол. шт.	Масса ед.т	Примечание
Бетонные и железобетонные изделия.					
Опорные подушки:					
ОП5-2	1.225-2, вып.5	ОП5-2	2	0.045	
ОП6-4	То же	ОП6-4	2	0.133	
Прогоны:					
П 60	1.225-2, вып.5	П 40-60п	2	1.500	
Лестничные площадки:					
АП-25.11к	1.252-3, вып.1	АП-25.11к	1	0.975	
Лестничные ступени:					
АС 12	1.155-1, вып.1	АС 12	5	0.133	
АС 12в	То же	АС 12в	1	0.105	
АС12н	»	АС 12 н	1	0.068	
АС11-17	»	АС 11-17	14	0.130	
АС11-17в	»	АС 11-17в	2	0.105	
АС 22	»	АС 22	6	0.245	
АС22в	»	АС 22 в	1	0.185	
СНКБ15-3,5	1.269-2	СНКБ 15-3,5	42	0.181	
Участки монолитные:					
УМ 1	Альбом I, лист АС-49	УМ 1	1	–	
УМ 2	»	УМ 2	1	–	
УМ 3	»	УМ 3	1	–	

Позиция обозначен	Обозначение	Наименование	Кол. шт.	Масса кг: ед.	Масса кг: общая	Примечание
Металлические изделия.						
Элементы соединительные:						
	Альбом I, лист 32	МС 1	20	0.52	10.4	
	То же	МС 2	3	0.68	2.04	
Ограждение лестниц и крылец.						
МОА-1	1.256-1	МОА-1	1	8.35		
ОА-9-1	То же	ОА-9-1	2	21.00		
ОВП-27-1	»	ОВП-27-1	1	18.43		
Рама в венткамере.						
МР-1	Альбом I, лист АС-15	МР-1	2	12.30	24.60	
МР-2	То же	МР-2	1	29.44	29.44	
МР-3	»	МР-3	2	14.58	29.16	
МР-4	»	МР-4	2	16.96	33.92	
МР-5	»	МР-5	2	16.66	33.32	
МР-6	»	МР-6	1	18.34	18.34	
МР-7	»	МР-7	4	18.80	75.20	
МР-8	»	МР-8	2	17.58	35.16	
КРЮК		КРЮК	1	10.70	10.70	
Решетка для вытирания ног.						
МР	ИИ03-03, АА. 71-64	МР	5	35.20	176.00	
Решетка ограждения приямка.						
МР2	ИИ 03-03, АА. 71-64	МР2	1	35.24		
Скобы						
ИМА-1	Альбом I, лист АС-18	ИМА-1	11	2.10	23.10	

Наименование	Арматурные изделия, кг								В ст. 3 кп 2 ГОСТ 380-71*	
	Класс А-I ГОСТ 5781-75	Класс А-II ГОСТ 5781-75	Класс А-III ГОСТ 5781-75	Сетка 250/150/3/4	900 ГОСТ 8478-66	Сетка 100/100/5/5	1500 ГОСТ 8478-66		Уголок равнобокий ГОСТ 8509-72	
Монолитные участки УМ1-УМ3	82.37	23.15	65.80	4.95	–	19.75	–	–	–	–
Фундаменты и подпольные каналы	30.0	–	–	–	–	–	–	–	100.0	–
Крыльца	60.0	–	–	–	–	–	–	–	–	–

Привязан:

Инв. №

Инв. № подл. | Подпись, дата | Взам. инв. № | 20-2375-8

Рук. маст.	Омельченко	
Гл. констр.	Тараиев	
Гл. арх. пр.	Выходцев	
Гл. инж. пр	Коврижкин	
Рук. гр. арх	Евграфова	
Рук. гр. инж	Дорожко	
Ст. архитек	Муравьева	

Т.П. 264-12-195 АС

Сельский клуб (стены кирпичные) с залом на 300 мест.

Стадия	Лист	Листов
Р	АС-6	

Сводная спецификация ниже 0.000

ЦНИИЭП гражданселькстрой

Копировал

11866-01 8

Формат 22 г.

Альбом I

Типовой проект 264-12-195 АС

Поз. обозначение	Обозначение	Наименование	Количество штук: пустотелый кирпич γ=1600 / пористый кирпич γ=1800, температура наружного воздуха -20°	-30°	-40°	-50°	Масса ед. т.	Примечание
Изделия бетонные и железобетонные								
Перемычки брусковые усиленные								
БУ13	1.138-10, вып. 1	1ПР38-12.12.22У	21	21	21	21	0.075	
БУ15	то же	1ПР38-15.12.22У	40	40	40	40	0.100	
БУ18	"	1ПР38-18.12.22У	12	12	12	12	0.125	
БУ24	"	1ПР38-24.25.22У	6	6	6	6	0.325	
БУ30	"	1ПР38-29.25.22У	17	17	17	17	0.400	
Перемычки брусковые:								
Б13	1.138-10, вып 1	1ПР1-12.12.6	94	118	142	118	0.025	
Б15	то же	1ПР2-15.12.14	5	7	9	7	0.075	
Б16	"	1ПР2-16.12.14	10	10	12	10	0.075	
Б19	"	1ПР3-19.12.14	12	16	20	16	0.075	
Б26	"	1ПР4-25.12.14	11	28	43	28	0.100	
Б30	"	1ПР4-29.12.14	26	27	29	27	0.125	
Прогоны:								
П28	1.225-2, вып. 5	П40-28П	30	30	30	30	0.250	
П32	то же	П40-32П	11	11	11	11	0.380	
П36	"	П40-36П	4	4	4	4	0.430	
П60	"	П40-60П	2	2	2	2	1.500	
Опорные подушки:								
ОП6-4	1.225-2, вып.5	ОП6-4	28	28	28	28	0.133	
ОП5-2	то же	ОП5-2	7	7	7	7	0.045	
ИОП1	Альбом I, лист АС-31	ИОП1	4	4	4	4	—	
ИОП2	Альбом I, лист АС-50	ИОП2	22	22	22	22	0.100	

Поз. обозначение	Обозначение	Наименование	Кол. шт.	Масса ед.т.	Примечание
Перекрытия из железобетонных многопустотных панелей					
Панели перекрытия:					
П1	1.141-1, вып. 2	ПТ60-15	7	2.800	
П2	то же	ПТ60-12	2	2.110	
П3	1.141-1, вып.6	ПТ60-10	3	1.740	
П4	1.141-1, вып.15	ПК8-45.12	4	1.590	
П5	1.141-1, вып. 18	ПК8-45.10	5	1.310	
П6	1.241-1, вып.6	ПК8-90.10	3	2.600	
П7	то же	ПК8-90.12	20	3.150	
П8	1.141-1, вып. 10	ПТ 30-15	2	1.425	
П9	то же	ПТ 30-12	4	1.080	
Панели покрытия:					
ПП1	1.241-1, вып.6	ПК4,5-90.12	18	3.150	
ПП2	то же	ПК4,5-90.10	5	2.600	
ПП3	1.141-1, вып.2	ПК60-15	8	2.800	
ПП4	то же	ПК60-12	3	2.110	
ПП5	1.141-1, вып.6	ПТ60-10	1	1.740	
ПП6	1.141-1, вып.10	ПК30-15	7	1.425	
ПП7	то же	ПС30-12	1	1.080	
ПП8	1.141-1, вып.11	ПТ30-10	1	0.882	
ПП9	1.141-1, вып.15	ПК4-45.15	13	2.120	
ПП10	то же	ПК4-45.12	4	1.590	
Плиты ребристые:					
ПП12	1.465-7, вып.3.4-1	$\frac{ПАIIIВ}{15\times6}-3$	27	1.500	
ПП13	то же	$\frac{ПАIIIВ-10}{15\times6}-3$	3	1.800	

Поз. обозначение	Обозначение	Наименование	Кол. шт.	Масса ед т	Примечание
Панели многопустотные из легкого бетона (вариант)					
Панели перекрытий:					
П1	1.141-10, вып. 10	ПК8-60.15	7	2.180	
П2	то же	ПК8-60.12	2	1.640	
П3	1.141-10, вып. 14	ПК8-60.10	3	1.356	
П4	1.141-9, вып. 1	ПК8-45.12	4	1.210	
П5	1.141-9, вып. 9	ПК8-45.10	5	0.996	
П6	1.241-1, вып.8	ПК8-90.10	3	2.060	
П7	то же	ПК8-90.12	20	2.500	
П8	1.141-1, вып.6	ПК8-30.15	2	1.080	
П9	то же	ПК8-30.12	4	0.820	
Панели покрытия:					
ПП1	1.241-1, вып.8	ПК4,5-90.12	18	2.500	
ПП2	то же	ПК4,5-90.10	5	2.060	
ПП3	1.141-10, вып.10	ПК4-60.15	8	2.170	
ПП4	то же	ПК4-60.12	3	1.630	
ПП5	1.141-10, вып. 14	ПК8-60.10	1	1.355	
ПП6	1.141-9, вып.6	ПК4-30.15	7	1.080	
ПП7	то же	ПК4-30.12	1	0.820	
ПП8	1.141-9, вып.9	ПК8-30.10	1	0.673	
ПП9	1.141-9, вып.1	ПК4-45.15	13	1.605	
ПП10	то же	ПК4-45.12	4	1.210	
Плиты ребристые:					
ПП12	1.465-7, вып.3.4.1	$\frac{ПАIIIВ}{15\times6}-3$	27	1.500	
ПП13	то же	$\frac{ПАIIIВ-10}{15\times6}-3$	3	1.800	

Инв. № подл. | Подпись, дата | Взам. инв. №

20-2575-9

Привязан:

Инв. №

Рук. маст	Онельченко	
Гл. констр.	Тараиев	
Гл. арх. пр.	Выходцев	
Гл. инж. пр.	Коврижкин	
Рук. гр. ар	Евграфова	
Рук. гр. инж	Дорожко	
Рук. гр. арх	Журавьева	

Т.П. 264-12-195 АС

Сельский клуб (стены кирпичные) с залом на 300 мест.

Стадия	Лист	Листов
Р	АС-7	

Сводная спецификация выше 0.000 (начало).

ЦНИИЭП гражданельстрой

Копировал: Карпова

17866-01 9

Формат 22г

Альбом I

Типовой проект 264-12-195-АС

Поз. обозначение	Обозначение	Наименование	Кол. шт.	Масса ед.т.	Примечание
		Изделия бетонные и железобетонные.			
		Лестничные площадки:			
	Серия 1.252-3, вып. 1	АП-25.11 кв.А	2	1.123	
	То же	АП-25.11 к	4	0.975	
		Лестничные марши:			
	Серия 1.251-3, вып. 1,2	АМ-17.12А	6	1.285	
		Накладные проступи:			
	Серия. 1.251-3, вып 1,2	АН 12	60	0.033	
	То же	АН 13в	4	0.028	
		АН 12н	5	0.023	
		АН 12к	3	0.025	
		Плиты подоконные железобетонные:			
	Серия 1.136-1, вып. 1	АО 10-35	24	0.039	
	То же	АО 25-35	15	0.093	
		Двускатная балка:			
	ИИ-03-02, альбом 109	2БГП-15-1	2	7.90	
		Стаканы:			
	1.494-24, вып. 1	СБ 10 Б-1	3	0.280	
		Плиты покрытия вентиляционных шахт:			
	1.243-2	ПТП 12,5-11-9	3	0.198	
	То же	ПТП 12,5-8-6	6	0.096	
	"	ПТП 12.5-13-13	2	0.338	
		Монолитные участки:			
	Альбом I, лист АС-48	УМ1	1	—	
	То же	УМ2	1	—	
	"	УМ3	2	—	
	"	УМ4	2	—	
	"	УМ4'	1	—	
	Альбом I, лист АС-49	УМ5	1	—	
	"	УМ6	1	—	
	"	УМ7	1	—	
	"	УМ7'	1	—	
	"	УМ8	1	—	
	Альбом I, лист АС-50	УМ9	2	—	
	"	УМ10	2	—	

Поз. обозначение	Обозначение	Наименование	Кол. шт.	Масса кг. ед.	Масса кг. общая
		Металлические изделия.			
		Ограждения лестниц:			
	1.256-1	ОЛ 33-1	4	39,46	
	То же	ОЛК 24-1	3	11.22	
	"	ОВП 27-1	1	18.43	
		Стремянки:			
	1.459-2, вып. 3	СГ 2	1	52.0	
	То же	СГ 9	2	125.0	
		Анкера			
	Альбом I, лист АС-48	МС-1	105	0.52	
	То же	МС-2	4	0.68	
	Альбом I, лист АС-34	МС-3	6	0.33	

Позиция обозначение	Обозначение	Наименование	Масса ед. кг.	Температура наружного воздуха -20° Кол. шт.	-20° Общая масса кг.	-30° Кол. шт.	-30° Общая масса кг.	-40° Кол. шт.	-40° Общая масса кг.	Примечание
		Уголки перемычки.								
1	Ал. I лист АС-30	∠100×10 ℓ=1300	19.63	19	373.0	19	373.0	19	373.0	
2	То же	∠100×10 ℓ=1500	22.65	1	22.7	1	22.7	1	22.7	
3	"	∠160×100×10 ℓ=1800	35.64	2	71.3	2	71.3	2	71.3	
4	"	∠160×100×10 ℓ=2000	39.60	4	158.4	4	158.4	4	158.4	
5	"	∠160×108×10 ℓ=2800	55.44	28	1552.3	28	1552.3	28	1552.3	

Поз. обозначение	Обозначение	Наименование	Кол. на этах: 1	Кол. на этах: 2	Всего шт.	Масса ед. кг.	Примечание
		Панельные перегородки с обшивкой из сухой гипсовой штукатурки (вариант).					
	1.231-4, вып.1	ПГД 33.6у	1	3	4	62,50	
	То же	ПГД 33,12у	3	26	29	119.71	
	"	ПГД 33.10.6у	1	—	1	22.17	
	"	ПГД 33.15.6у	—	4	4	33.01	

Поз. обозначение	Обозначение	Наименование	Кол. шт.	Масса, кг ед.	Масса, кг общая
		Элемент крепления панельных перегородок			
	1.231-4, вып. 1	ММ-1	45	0,18	8.10

Привязан:

Инв. №

Инв.№ подл. | Подпись и дата | Взам. инв.№ | 20-2575-10

Рук. маст	Омельченко	
Гл. констр.	Таранев	
Гл. арх. пр.	Выходцев	
Гл. инж. пр.	Коврижкин	
Рук. гр. арх.	Е. Графова	
Рук. гр. инж.	Дорожко	
Ст. архитект	Муравьева	

ТП-264-12-195.АС

Сельский клуб (стены кирпичные) с залом на 300 мест

Сводная спецификация выше 0.000 (окончание).

Стадия	Лист	Листов
Р	АС-8	

ЦНИИЭП гражданселькстрой

17866-01 10

Формат А2г.

Альбом I

Типовой проект 264-12-195-АС

Сводная спецификация столярных изделий выше отм 0.000

Поз. обознач.	Обозначение	Наименование	Количество штук 1эт	2эт.	Всего	Масса ед. т.	Примечание
1	2	3	4	5	6	7	8
	Окна и балконные двери со спаренными переплетами						
ОС18-09	серия 1.236-1	ОС 18-09	13	11	24		
ОС18-24		ОС 18-24	7	7	14		
ОС18-24Г		ОС 18-24Г	1	6	7		
ОР-1	Альбом I лист АС-45	ОР-1 окно из регуляторной	—	1	1		
ИБС28-15В	Альбом I лист АС-22	ИБС 28-15В	—	2	2		
	Окна и балконные двери с раздельными переплетами						
ОР18-09	серия 1 236-1	ОР 18-09	13	11	24		
ОР18-24		ОР 18-24	7	7	14		
ОР18-24В		ОР 18-24В	1	6	7		
ИБР28-15В	Альбом I, лист АС-22	ИБР 28-15В	—	2	2		
	Двери деревянные входные и тамбурные						
ДН20-4.8-6	серия 1.136-11 часть 1	ДН20-4.8-6	2	—	2		
ДН20-8-2		ДН20-8-2	1	—	1		
ДН20-7.7-14		ДН20-7.7-14	4	—	4		
ИД-1	Альбом I лист АС-44	ИД1 (утепленная)	6	—	6		
	Двери деревянные служебные						
ДС20-8Т	серия 1.136-11 часть 2	ДС20-8Т	—	2	2		
ДС20-8Тл		ДС20-8Тл	—	3	3		
ДС20-9Т ДС20-9Тл		ДС20-9Т ДС20-9Тл	1 2	—	1 2		
ДС18-8У		ДС18-8У	—	1*	1		* выход на крышу
ИВ-1	Альбом I лист АС-45	ИВ-1 (ворота)	2	—	2		
	Двери деревянные внутренние						
ДГ24-15	серия 1.136-10	ДГ 24-15	—	2	2		
ДО24-15		ДО24-15	2	2	4		
ДГ21-10Л		ДГ 21-10Л	3	1	4		
ДГ21-10		ДГ 21-10	1	2	3		
ДГ21-9		ДГ 21-9	1	—	1		
ДГ21-9П		ДГ21-9П	1	—	1		
ДГ21-9ЛП		ДГ21-9ЛП	1	—	1		
ДГ21-9Л		ДГ21-9Л	1	—	1		
ДГ21-7		ДГ21-7	—	3	3		
ДГ21-7П		ДГ21-7ЛП	—	1	1		

Поз. обознач.	Обозначение	Наименование	Количество штук 1эт.	2эт.	Всего	Масса ед. т.	Примечание
1	2	3	4	5	6	7	8
	Щиты санузлов						
Щ I	Альбом I лист АС-32	Щ I	5	—	5		
Щ II		Щ II	4	—	4		
Щ III		Щ III (дверь)	6	—	6		
Щ IV		Щ IV	3	—	3		
Щ V		Щ V	1	—	1		
ПК	Альбом I лист АС-44	ПК-дверца пожарн крана	5	2	7		
П1;П2;П3;П4	Альбом I лист АС-43	Ограждение лестницы	—	—	—		
	Альбом I лист АС-47	Барьер гардероба	—	—	—		
	Альбом I лист АС-46	Обшивка торца эстрады	—	—	—		
		Каркас подвесного потолка	—	—	—		

Спецификация столярных изделий ниже отм. 0.000

Поз. обознач	Обозначение	Наименование	Количество штук подвал	Всего	Масса ед. т	Примечание
1	2	3	4	5	6	7
	Окна со спаренными переплетами					
ОС12-09	серия 1 136-3	ОС 12-09	1	1		
	Окна с раздельными переплетами					
ОР12-09	серия 1.136-3	ОР 12-09	1	1		
	Двери деревянные служебные					
ДС20-8Т	серия 1 136-11 часть 2	ДС20-8Т	2	2		
ДС20-8Тл		ДС20-8Тл	2	2		

Согласовано

Инв № подл 20-2575-11 | Подпись, дата | Взам инв №

Привязан:

Инв. №

Рук. маст.	Омельченко	
Гл. констр.	Таранев	
Гл. арх. пр.	Выходцев	
Гл. инж. пр.	Коврижкин	
Рук. гр. арх.	Евграфова	
Рук. гр. инж.	Дорожко	

Т П. 264-12-195-АС

Сельский клуб (стены кирпичные) с залом на 300 мест.

Стадия	Лист	Листов
Р	АС-9	

Сводная спецификация столярных изделий.

ЦНИИЭП гражданскельстрой

Копировала: 17866-01 11

Формат 22Г

Альбом I

Типовой проект 264-12-195-АС

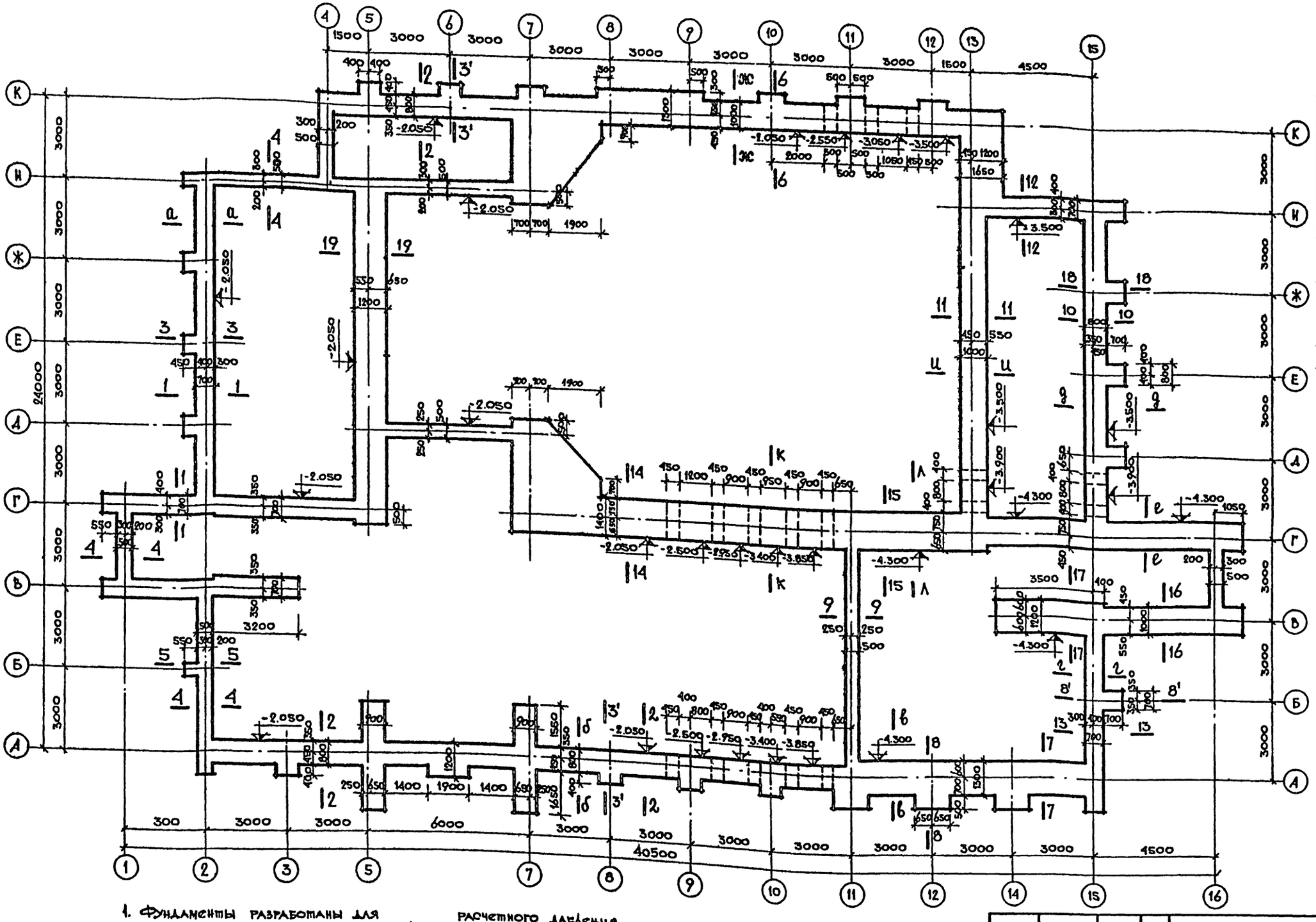

ТАБЛИЦА НАГРУЗОК

Сечение	Нагрузки на ленточный фундамент кН/п.м.
а-а	114
б-б	132
в-в	160
г-г	70
д-д	121
е-е	142
ж-ж	150
и-и	163
к-к	224
л-л	238

1. Фундаменты разработаны для расчетного давления на грунт основания под подошвой R = 2 кгс/см².
2. Фундаменты запроектированы бутобетонными из бута М 200, бетона М 100.
3. Общие примечания см. на листе АС-13.
4. Данный лист см. совместно с листами АС-10 ÷ АС-14.

Согласовано

Инв. № подл. 20-2575-12 | Подпись, дата | Взам. инв. №

Привязан

Инв. № подл.

Рук. маст.	Омельченко	
Гл. констр.	Таранев	
Гл. арх. пр.	Выходцев	
Гл. инж. пр.	Коврижкин	
Рук. гр. арх.	Евграфова	
Рук. гр. инж.	Дорожко	

ТП 264-12-195-АС

Сельский клуб (стены кирпичные) с залом на 300 мест

Стадия	Лист	Листов
Р	АС-10	

План фундаментов. Таблица нагрузок.

ЦНИИЭП Гражданскельстрой

Копировала: 17866-01 12

Формат 22г

Альбом I

Типовой проект 264-12-195-АС

1-1 ; 2-2

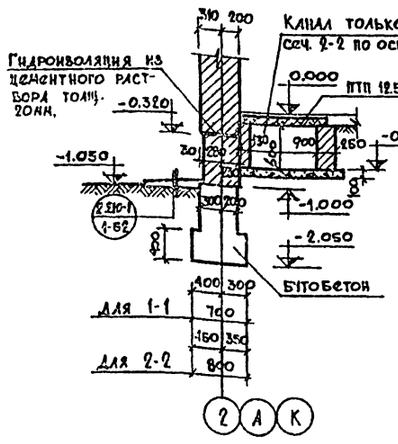

3-3; 3'-3'

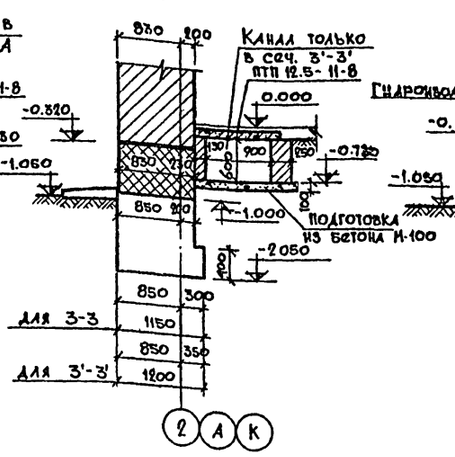

4-4

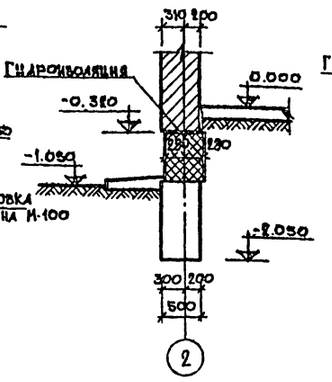

5-5

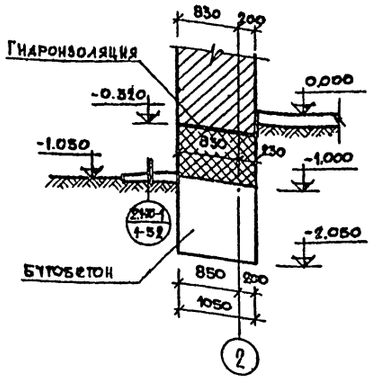

6-6

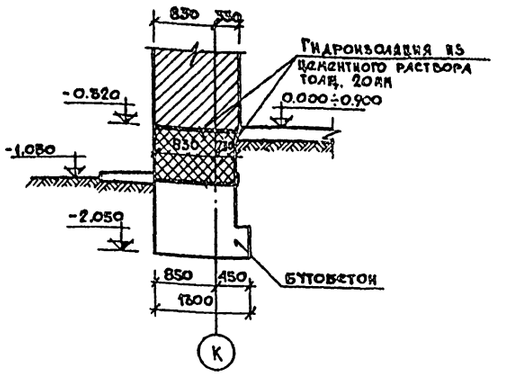

7-7; 13-13

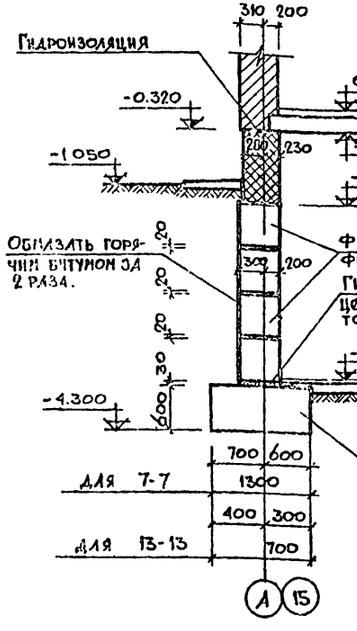

8-8, 8'-8'

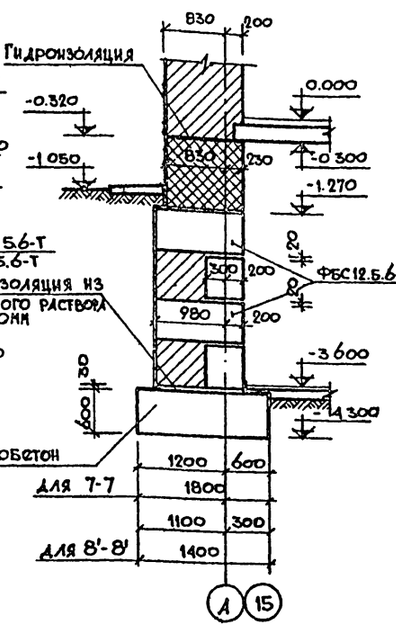

9-9

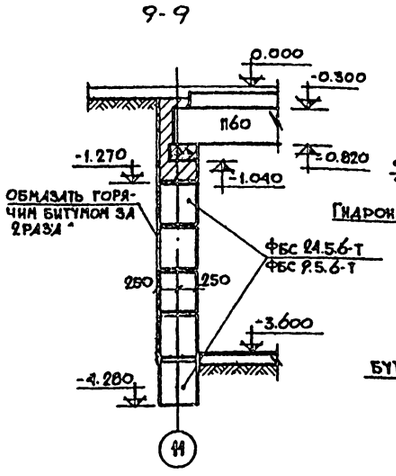

10-10; 12-12

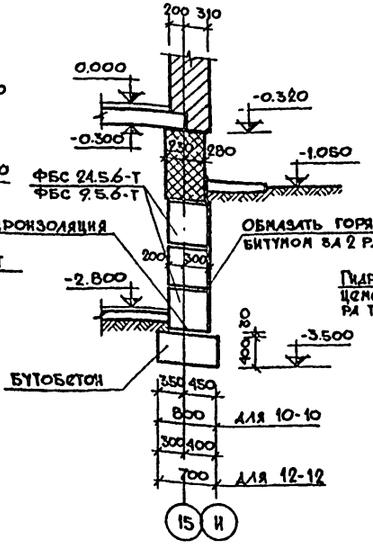

11-11

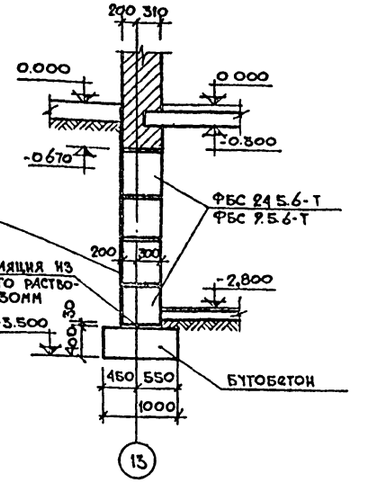

1. Цокольные стены (на чертеже условно заштрихованы диагональной клеткой) выполнять из глиняного обыкновенного кирпича пластического прессования марки 100 на цементно-известковом растворе М50.
2. Настоящий лист см. совместно с листами АС-10, АС-19

Рук.маст.	Омельченко		
Н.констр.	Гарднесь		
Гл.арх.пр.	Выходцев		
Гл.инж.пр.	Кобяжкин		
Рук.гр.арх.	Евграфова		
Рук.гр.инж.	Дорожко		

Т.П. 264-12-195-АС

Сельский клуб (стены кирпичные) с залом на 300 мест.

Стадия	Лист	Листов
Р	АС-11	

Сечения фундаментов.

ЦНИИЭП граждансельстрой

Привязан:

Инв.№

Копировал: 17866-01 13 Формат 22Г

Альбом I

Типовой проект 264-12-195-АС

14-14

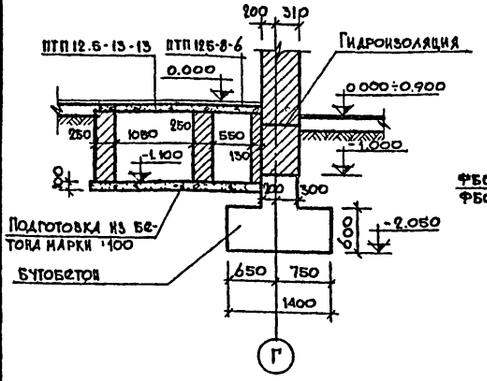

15-15

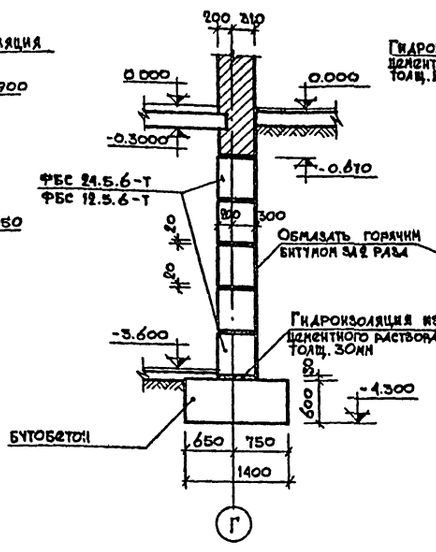

16-16

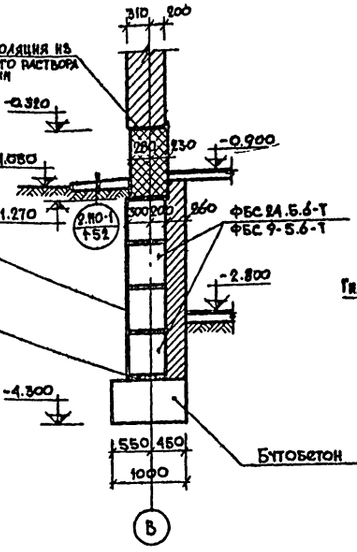

17-17

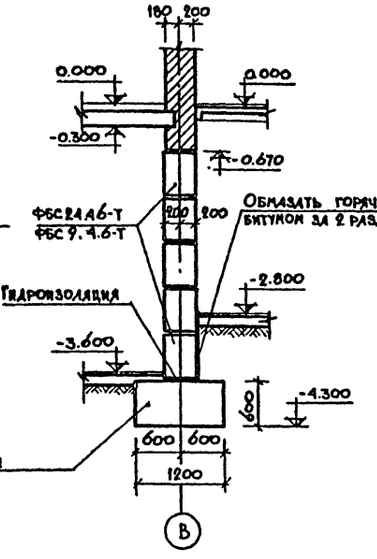

18-18

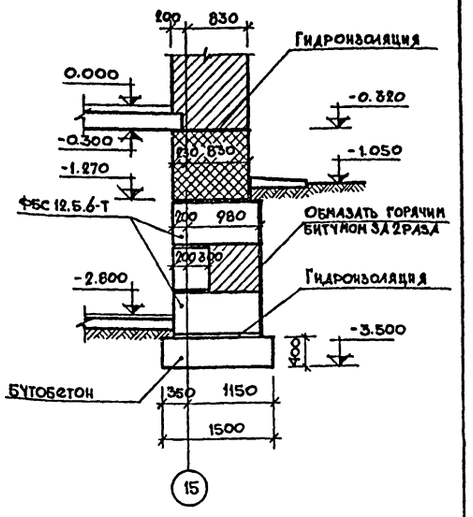

20-20

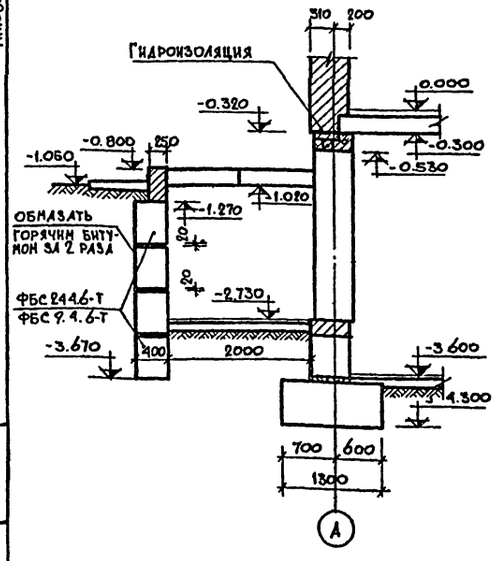

21-21

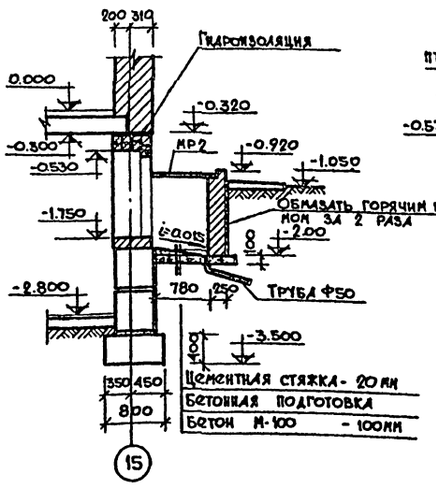

19-19

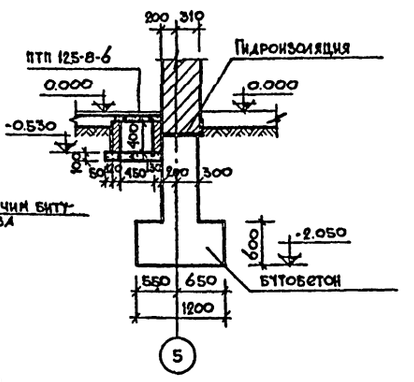

Перечень элементов

Поз. обозначение	Наименование	Кол.	Масса ед.т.	Примечание
	Блоки бетонные для стен подвалов			
1	ФБО 24.5.6-Т	87	1.630	
2	ФБС 12.5.6-Т	47	0.790	
3	ФБС 9.5.6-Т	64	0.590	
4	ФБС 12.4.6-Т	6	0.640	
5	ФБС 9.4.6-Т	16	0.470	
6	ФБС 24.4.6-Т	4	1.300	
	Перемычки			
Б13	1ПР1-12.12.6	12	0.025	
	1ПР9-22.12.14	4	0.100	
	Плиты подпольных каналов			
	ПТП 12.5-8-6	82	0.096	
	ПТП 12.5-11-9	33	0.198	
	ПТП 12.5-13-13	9	0.338	

Настоящий лист см. совместно с листами АС-9, АС-10 и АС-11

Гл. инж. пр.	Коврижкин	
Рук. гр. арх	Евграфова	
Рук. гр. инж	Дорожко	

Привязан:

Инв. №

Т.П. 264-12-195-АС

Сельский клуб (стены кирпичные) с залом на 300 мест

Стадия	Лист	Листов
Р	АС-12	

Сечения фундаментов

ЦНИИЭП граждансельстрой

Инв. № подл. | Подпись и дата | Взам. инв. №

22-2975-11

Копировал: 17866-01 14 Формат 22г.

Альбом 1

Типовой проект 264-12-195-АС

Согласовано

Инв. № подл. | Подпись и дата | Взам. инв. №

20-2575-15

Ось „А"

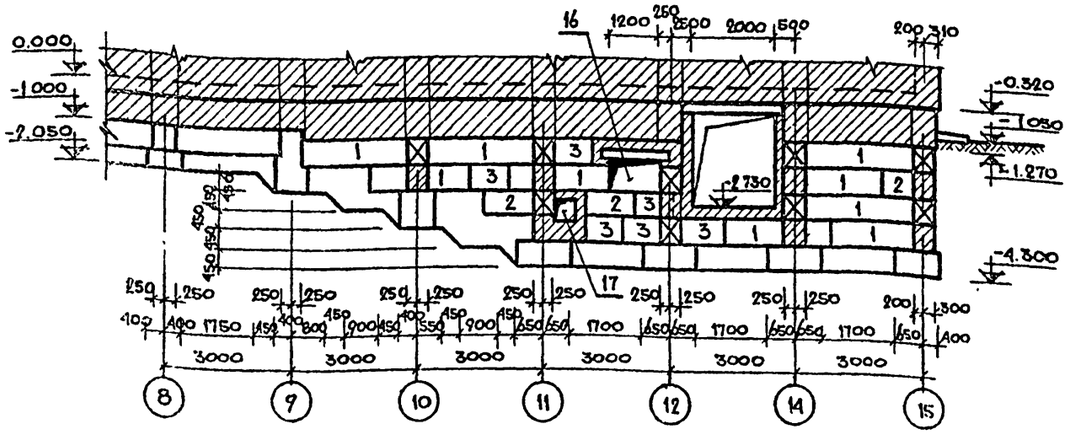

Ось „15"

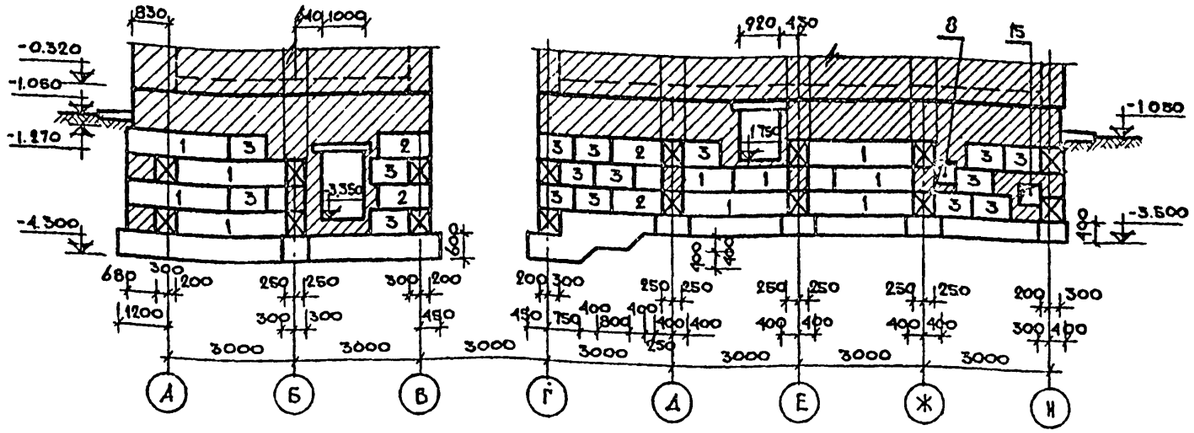

Ось „В"

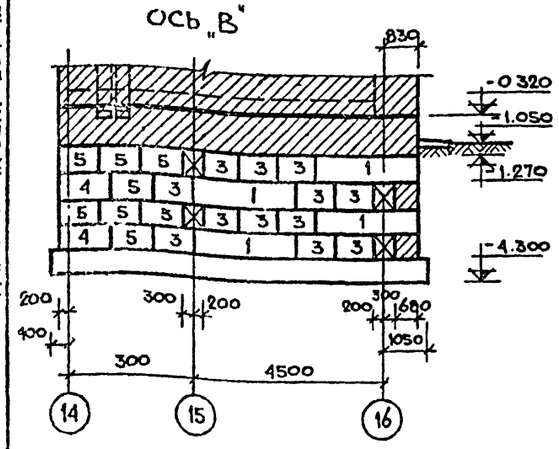

Ось „Г"

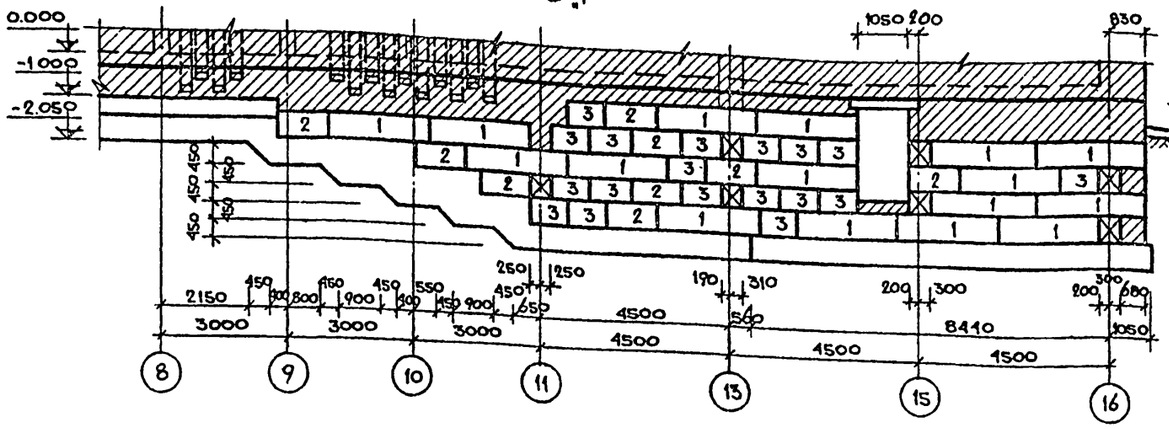

Ось 11

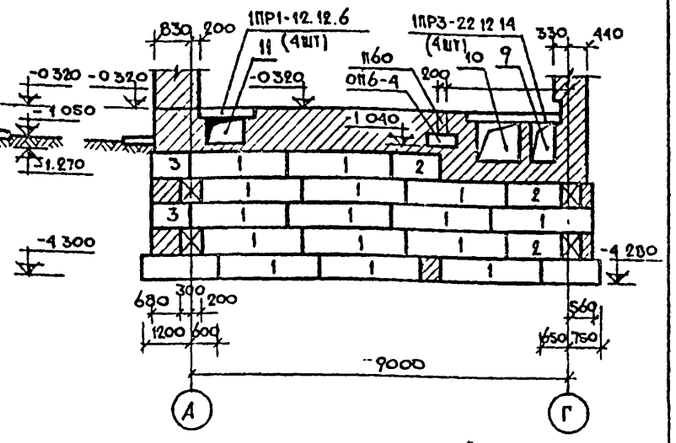

Ось „13"

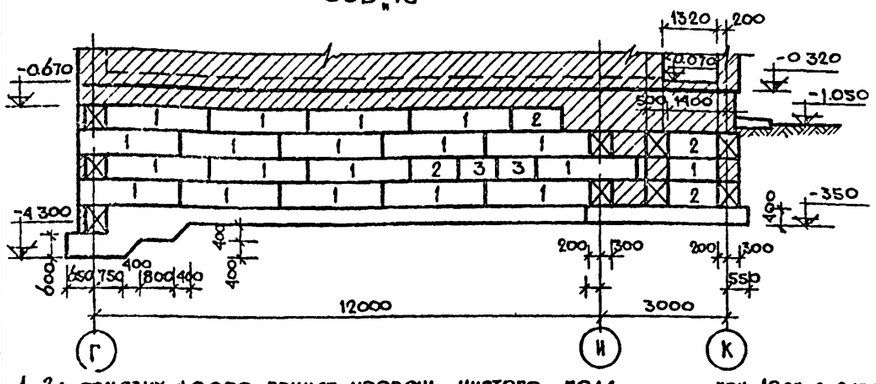

Ось „И"

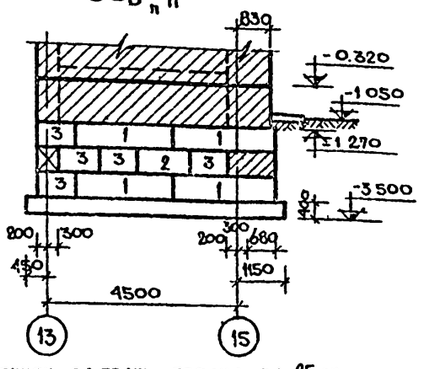

Ось „К"

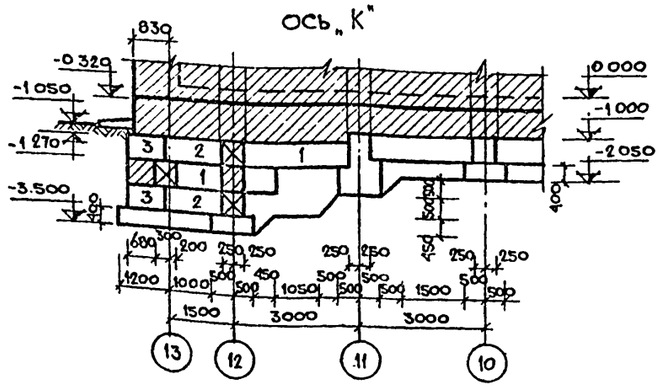

Ось „16"

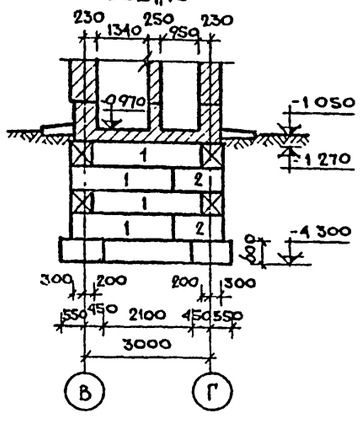

1. За отметку ±0.000 принят уровень чистого пола 1 этажа
2. Блоки стен подвала укладывать с перевязкой вертикальных швов по детали 19, серии 2.110-1, вып. 1. Вертикальные и горизонтальные швы кладки тщательно заполнить раствором.
3. Указания по кладке цокольной части и устройству гидроизоляции см. пояснительную записку.
4. Обратную засыпку грунта за стены производить, после монтажа перекрытия над подвалом с одновременной подсыпкой грунта под полы, засыпку производить с послойным трамбованием.
5. Все поверхности (кирпичные и бетонные), соприкасающиеся с грунтом, обмазать горячим битумом за 2 раза.
6. Над сантехническими отверстиями 25 см. и более прорезать арматуру ФВАI, кроме оговоренных на чертеже с шагом 10 см, с заведением за грань проема на 25 см.
7. Отметки вводов и выпусков канализации уточняются при привязке проекта.
8. Кладка подпольных каналов выполняется из красного полнотелого кирпича марки 75 на растворе марки 50. Каналы перекрываются сборными железобетонными плитами. Покрытие пола над подпольными каналами принимаются соответственно примыкающим полам.
9. Местные заделки в покрытии подпольных каналов выполняются из бетона марки 100 с прокладкой арматуры ФВАI с шагом 10 см, но не менее 2 стержней на заделку.
10. Отметки указаны в метрах, размеры в мм.
11. Данный лист см. совместно с листами АС-10÷АС 12, АС-14, АС-16

Привязан:

Инв. №

Рук. маст.	Имельченко		
Гл. констр.	Тарасов		
Гл. арх. пр.	Выходцев		
Гл. инж. пр.	Кобрижский		
Рук. гр. арх.	Евграфова		
Рук. гр. ин.	Дорошко		

Т.П 264-12-195-АС

Сельский клуб (стены кирпичные) с залом на 300 мест.

Стадия	Лист	Листов
Р	АС-13	

Развертки стен фундаментов.

ЦНИИЭП граждансельстрой

Копировал 17866-01 15

Формат 22г

Альбом I

Типовой проект 264-12-195-АС

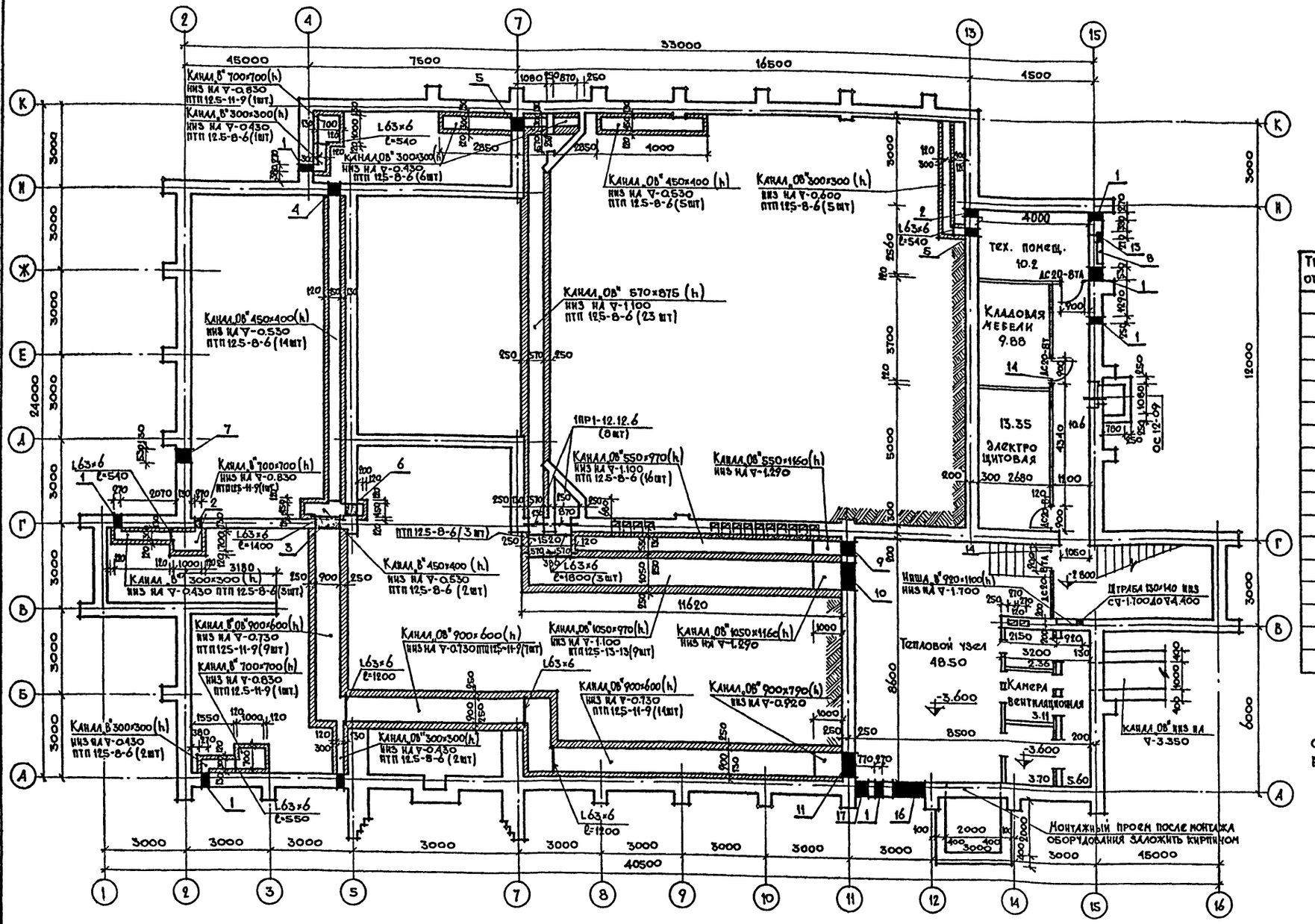

Экспликация отверстий

Тип отв.	Размеры, мм В	Размеры, мм Н	Отметка низа м	Назначение
1	270	250	-0.900	Водопровод
2	270	250	-0.430	"
3	900	600	-0.730	Водопровод, канализация, отопление
4	450	400	-530	Отопление, вентиляция
5	300	300	-0.600	"
6	460	400	-0.530	Водопровод
7	530	500	-2.05	Канализация
8	530	500	-2.350	Канализация
9	550	970	-1.290	Отопление
10	1050	970	-1.290	Отопление
11	900	600	-0.920	Отопление
12	270	375	-0.850	Водопровод
13	800	410	-0.250	Водопровод
14	600	350	-0.650	Отопление
15	500	500	-2.750	Водопровод
16	1200	600	-2.350	Отопление, водопровод
17	500	500	-2.750	Водопровод

Отверстия 15, 16, 17 см. лист АС-13
Венткамеру см. лист АС-15

Согласовано
Рук.группы ОВ Бадасьяна
Рук.группы ВК Монастыр
Рук. группы ЭМ

Инв. № подл. | Подпись и дата | Взам. инв. № | 20-2575-16

Привязан:
Инв. №

Рук. маст	Шелыченко	
Гл. констр	Тарачев	
Гл. арх. пр.	Выходцев	
Гл. инж. пр.	Коврижкин	
Рук. гр. арх	Евграфова	
Рук. гр. инж.	Дорожко	
Ст. арх.	Муравьева	

ТП 264-12-195-АС

Сельский клуб (стены кирпичные) с залом на 300 мест

Стадия	Лист	Листов
Р	АС-14	

План подвала и подпольных каналов

ЦНИИЭП граждансельстрой

Копировал: 17866-01 16 Формат 22г

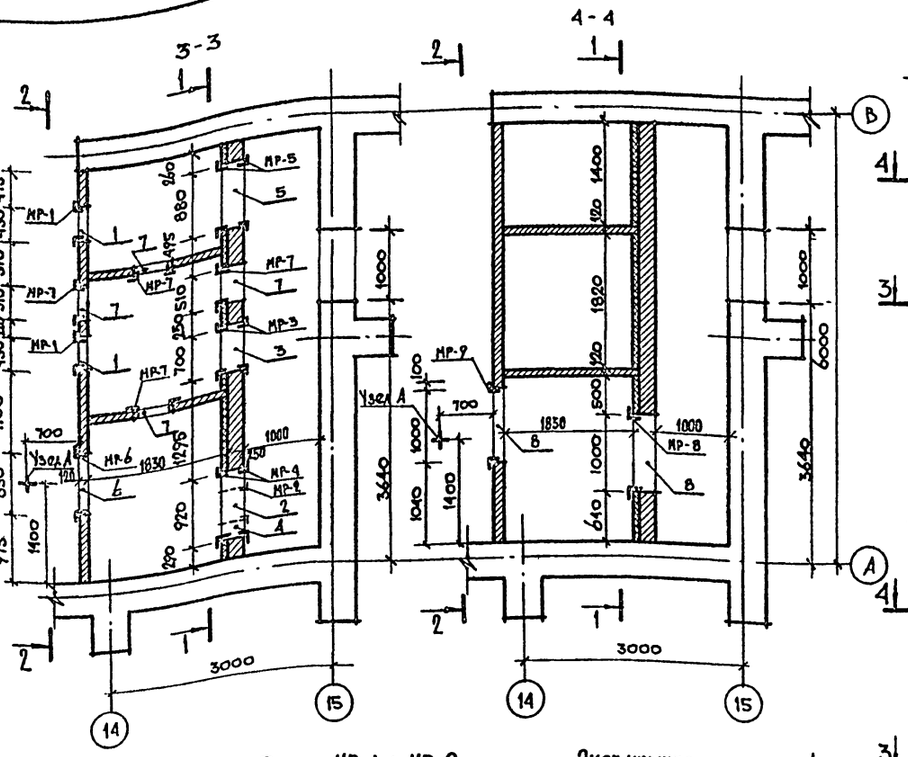

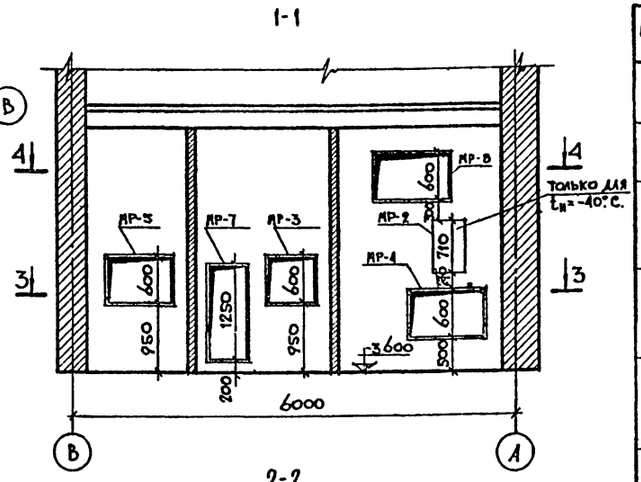

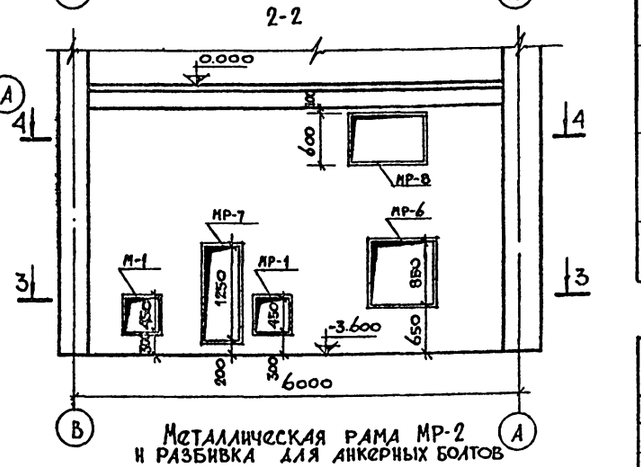

Спецификация стали на одну марку

Марка	№№ поз.	Сечение	Длина мм	Колич. шт	Масса кг. одной поз.	Масса кг. всех	Масса кг. марки	Примечания
МР-1 2 шт.	1	L50×5	550	4	2.07	8.28	12.30	ГОСТ 8509-72
	2	Ф8АI	170	6	0.67	4.02		ГОСТ 5781-75
МР-2 1 шт.	3	L110×70×8	930	2	10.14	20.28	29.44	ГОСТ 8510-72
	4	L110×70×8	420	2	4.58	9.16		ГОСТ 8510-72
МР-3 2 шт	5	L50×5	800	2	3.02	6.04	14.58	ГОСТ 8509-72
	6	L50×5	600	2	2.26	4.52		ГОСТ 8509-72
	2	Ф8АI	170	6	0.67	4.02		ГОСТ 5781-75
МР-4 2 шт.	7	L50×5	700	2	2.63	5.28	16.96	ГОСТ 8509-72
	8	L50×5	1020	2	3.84	7.68		ГОСТ 8509-72
	2	Ф8АI	170	6	0.67	4.02		ГОСТ 5781-75
МР-5 2 шт.	9	L50×5	980	2	3.69	7.38	16.66	ГОСТ 8509-72
	7	L50×5	700	2	2.63	5.26		ГОСТ 8509-72
	2	Ф8АI	170	6	0.67	4.02		ГОСТ 5781-75
МР-6 1 шт.	10	L50×5	950	4	3.58	14.32	18.34	ГОСТ 8509-72
	2	Ф8АI	170	6	0.67	4.02		ГОСТ 5781-75
МР-7 4 шт.	11	L50×5	610	2	2.30	4.60	18.80	ГОСТ 8509-72
	12	L50×5	1350	2	5.09	10.18		ГОСТ 8509-72
	2	Ф8АI	170	6	0.67	4.02		ГОСТ 5781-75
МР-8 2 шт.	13	L50×5	1100	2	4.15	8.30	17.58	ГОСТ 8509-72
	7	L50×5	700	2	2.63	5.26		ГОСТ 8509-72
	2	Ф8АI	170	6	0.67	4.02		ГОСТ 5781-75
Крюк 1 шт.	14	L63×6	1000	2	2.47	4.94	10.66	ГОСТ 8509-72
	15	Ф20АI	1000	1	5.72	5.72		ГОСТ 5781-75

Выборка стали кг

Марка	Арматура класса А-I ГОСТ 5781-75 Ф8	Арматура класса А-I ГОСТ 5781-75 Ф20	Арматура класса А-I ГОСТ 5781-75 Итого	Сталь ГОСТ 8509-72 L50×5	Сталь ГОСТ 8509-72 L63×6	Сталь ГОСТ 8510-72 L110×70×8	Итого	Всего
МР-1	8.04	—	8.04	16.56	—	—	16.56	24.60
МР-2	—	—	—	—	—	29.44	29.44	29.44
МР-3	8.04	—	8.04	21.12	—	—	21.12	29.16
МР-4	8.04	—	8.04	25.88	—	—	25.88	33.92
МР-5	8.04	—	8.04	25.28	—	—	25.28	33.32
МР-6	4.02	—	4.02	14.32	—	—	14.32	18.34
МР-7	16.08	—	16.08	59.12	—	—	59.12	75.20
МР-8	8.04	—	8.04	27.12	—	—	27.12	35.16
Крюк	—	5.72	5.72	—	4.94	—	4.94	10.66

Рамы МР-1 ÷ МР-9

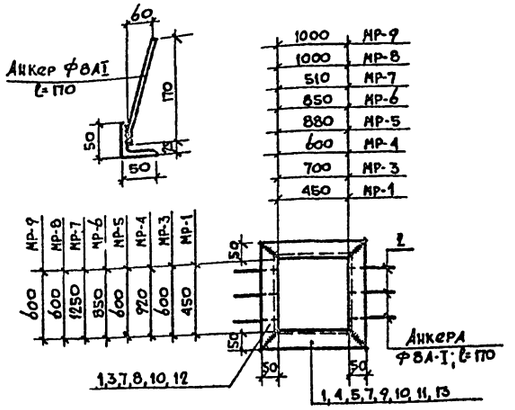

Экспликация отверстий

№№ п/п	Ширина отверст.	Высота отверст.	Отметка низа
1	450	450	-3.300
2	420	710	-2.260
3	700	600	-2.650
4	600	920	-3.100
5	880	600	-2.650
6	850	850	-2.950
7	510	1250	-3.400
8	1000	600	-1.250
9	1000	600	-1.000

Металлическая рама МР-2 и разбивка для анкерных болтов

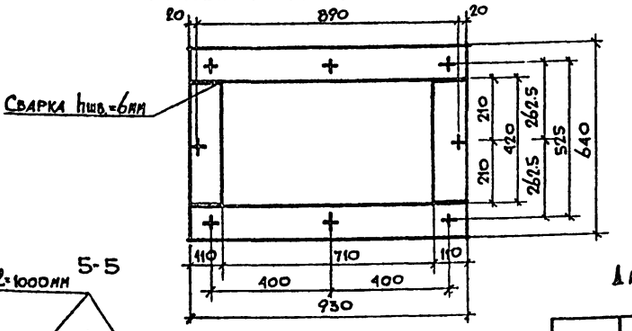

Деталь утепления стены венткамеры

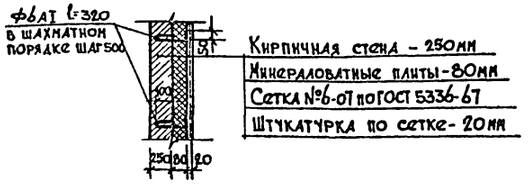

Узел А

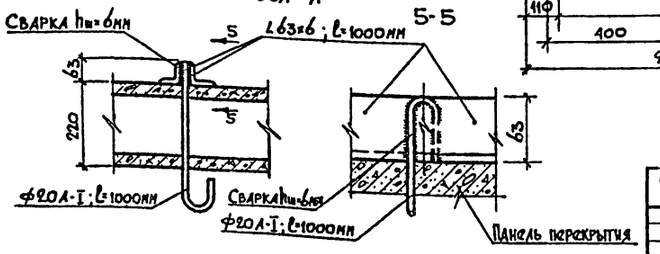

Данный лист см. совместно с листом АС-10

Рук. маст.	Омельченко	
Гл. констр.	Таранев	
Гл. арх. пр.	Выходцев	
Гл. инж. пр.	Коврижкин	
Рук. гр. арх.	Евграфова	
Рук. гр. инж.	Дорожко	
Ст. арх.	Муравьева	

Т.П. 264-12-195 АС

Сельский клуб (стены кирпичные с залом на 300 мест

Стадия	Лист	Листов
Р	АС-15	

Венткамера. Планы, разрезы

ЦНИИЭП граждансельстрой

Привязан

Инв. №

Копировал 17886-01 17 Формат 22г.

Нормоконтроль

Инв. № подл. 20-2575-17 | Подпись и дата | Взам. инв. №

Альбом I

Типовой проект 264-12-195-АС

План перекрытия над подвалом на отм.-0,30

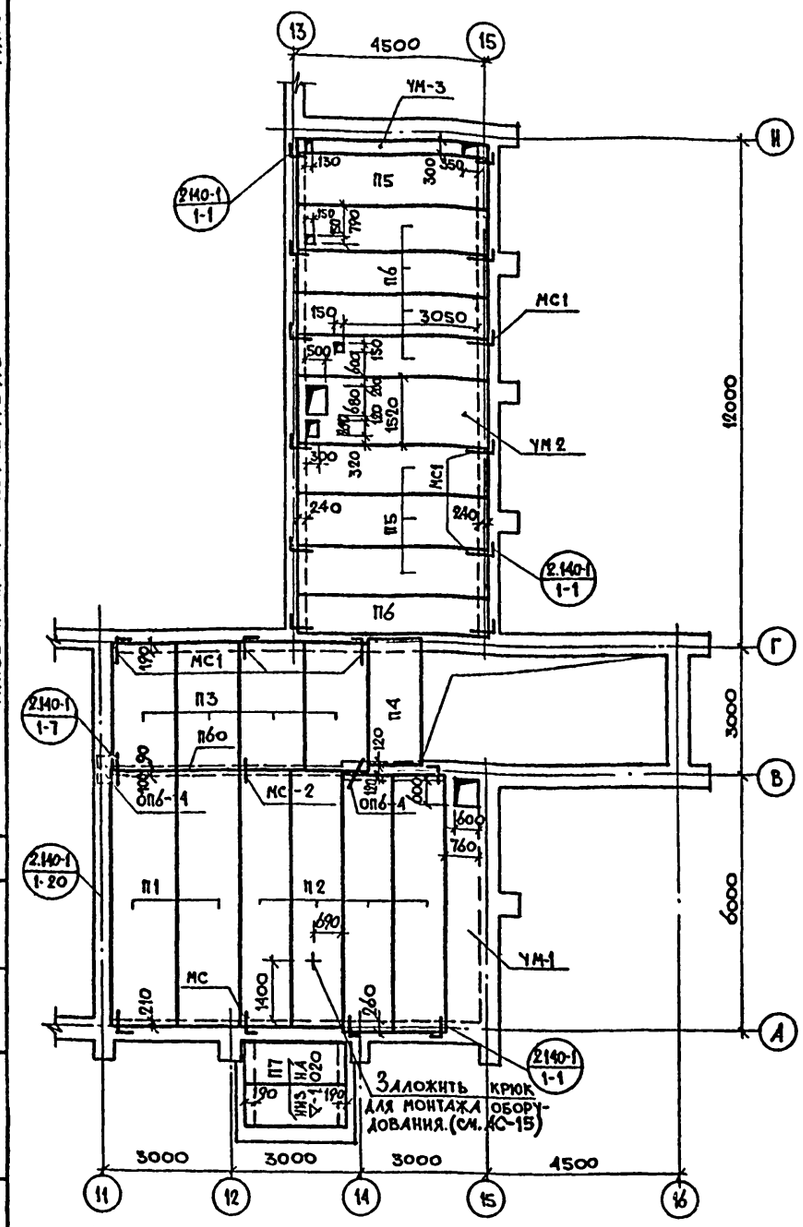

План перемычек подвала

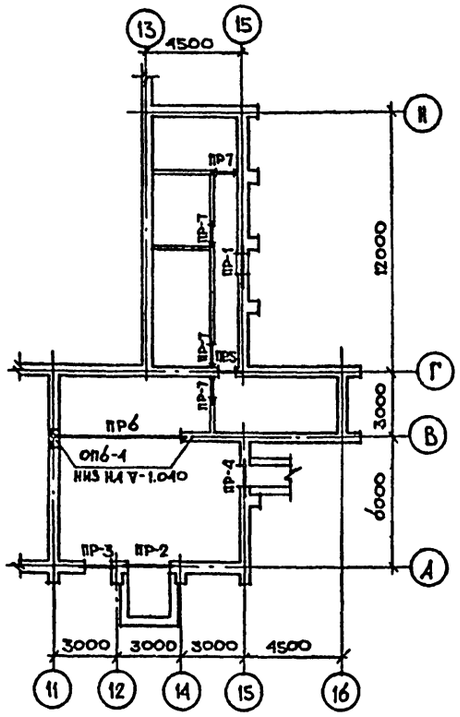

Ведомость перемычек

Тип	Сечение	Этаж	Кол. мест на этаж	Позиц. обозн.	Количество шт при толщине наружн. стен 510
ПР-1	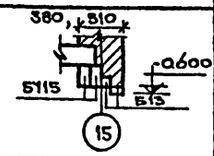	подвал	1	БУ15	2
				Б13	2
ПР-2	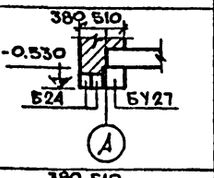	подвал	1	БУ27	1
				Б24	2
ПР-3	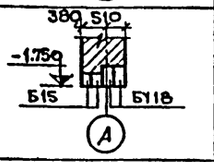	подвал	1	БУ18	2
				Б15	2
ПР-4	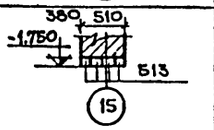	подвал	1	Б13	4
ПР-5	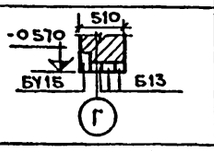	подвал	1	БУ15	1
				Б13	3
ПР-6	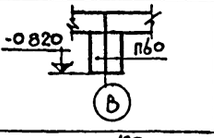	подвал	1	П60	2
ПР-7	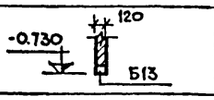	подвал	4	Б13	1

Перечень элементов

Поз. обозначение	Наименование	Кол.	Масса ед. т	Примечание
	Изделия железобетонные			
	Панели многопустотные			
П1	ПТ60-15	2	2.800	
П2	ПТ60-12	4	2.110	
П3	ПТ30-15	4	1.425	
П4	ПТ30-12	1	1.080	
П5	ПК8-45-12	4	1.590	
П6	ПК8-45-10	5	1.310	
П7	ПК8-24-10	2	0.712	
	Прогоны			
П60	1П60-60п АIII	2	1.500	
	Опорные подушки			
	ОП 6-4	2	0.133	
	Изделия металлические			
	Элементы соединительные			
	МС1	20	—	
	МС2	3	—	
	Панели многопустотные из легкого бетона (вариант)			
П1	ПК8-60.15	2	2.180	
П2	ПК8-60.12	4	1.640	
П3	ПК8-30.15	4	1.080	
П4	ПК8-30.12	1	0.820	
П5	ПК8-45.12	4	1.210	
П6	ПК8-45.10	5	0.996	
П7	ПК8-24.10	2	0.542	

Перечень элементов

Поз. обозначение	Наименование	Кол. шт. при толщ. наружн. стен 510	Масса ед. т	Примечание
	Перемычки брусковые			
Б13	1ПР1-12.12.6	13	0.025	
Б15	1ПР2-15.12.14	2	0.075	
Б24	1ПР3-24.12.14	2	0.100	
	Перемычки усиленные			
БУ15	1ПР38-15.12.22У	3	0.100	
БУ18	1ПР38-18.12.22У	2	0.125	
БУ27	1ПР38-27.25.22У	1	0.375	

1. Перед монтажом торцы панелей перекрытий, опирающиеся на наружные стены, забить бетоном марки М-200.
2. Панели перекрытий укладывать по слою свежеуложенного выравненного цементного раствора марки М-100.
3. Все швы между панелями очистить от мусора и тщательно заполнить цементным раствором марки М-100 или бетоном марки М-150 на всю высоту шва.
4. Отверстия для стояков отопления, водопровода и канализации ф150мм сверлить по месту только в местах пустот / пробивать категорически запрещается / без нарушения бетона между пустотами. После монтажа трубопроводов все отверстия замонолитить бетоном марки М-200.
5. К возведению стен вышележащего этажа приступить после окончания всех работ по анкеровке панелей перекрытий.
6. Анкерные связи приварить к петлям панелей электродами типа Э42, $h_{шва}$=6мм; $l_{шва}$=50мм.
7. После окончания сварочных работ все металлические части покрыть антикоррозийным составом и заделать цементным раствором марки М-100
8. Узлы и детали крепления плит в кирпичные стены выполнять по серии 2.140-1, выпуск 1.
9. Монолитные участки и анкера см. лист АС-49
10. Перемычки укладывать на цементно-песчаный раствор марки-100.

Согласовано

Инв. № подл. | Подпись, дата | Взам. инв. №

20-2575-18

Привязан:

Инв. №

Рук. маст.	Омельченко	
Гл. констр.	Гаранев	
Гл. арх. пр.	Выходцев	
Гл. инж. пр.	Ковриженкий	
Рук. гр. арх.	Евграфова	
Рук. гр. инж.	Дорожко	

ТП 264-12-195-АС

Сельский клуб (стены кирпичные) с залом на 300 мест.

Стадия	Лист	Листов
Р	АС-16	

План перекрытия подвала. Ведомость перемычек. Перечень элементов.

ЦНИИЭП граждансельстрой

Копировал: 17866-01 18 Формат 22г.

Альбом I

Типовой проект 264-12-195 АС

Крыльцо №1

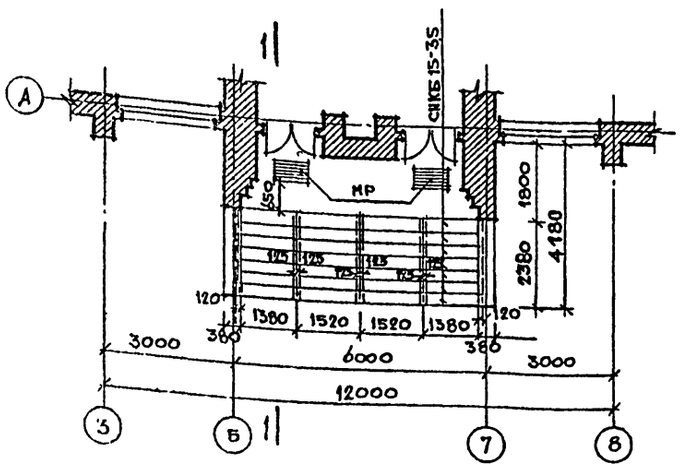

1-1

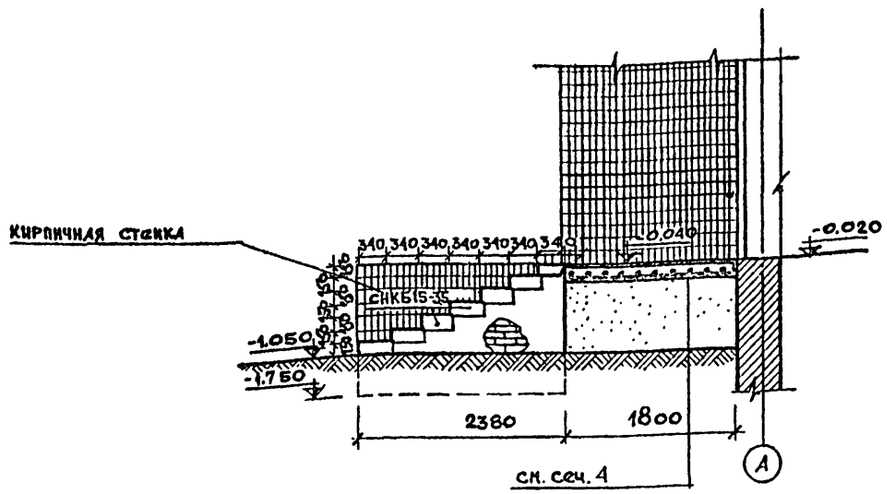

Площадка №1

Крыльцо №2

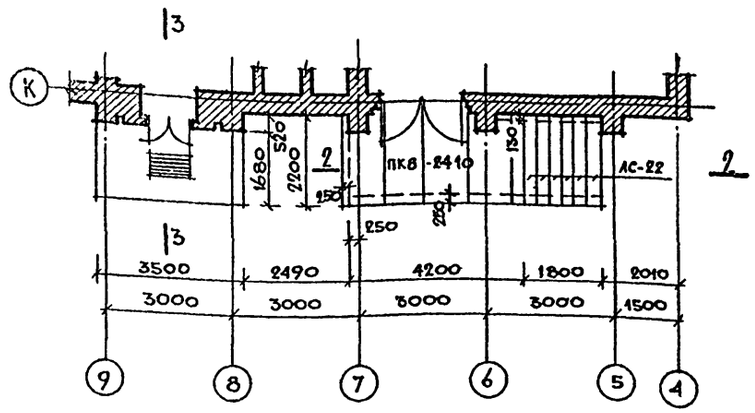

2-2

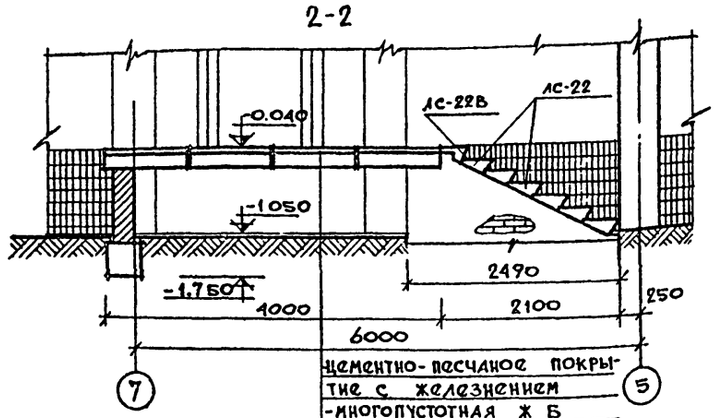

Крыльцо №3

Площадка №2

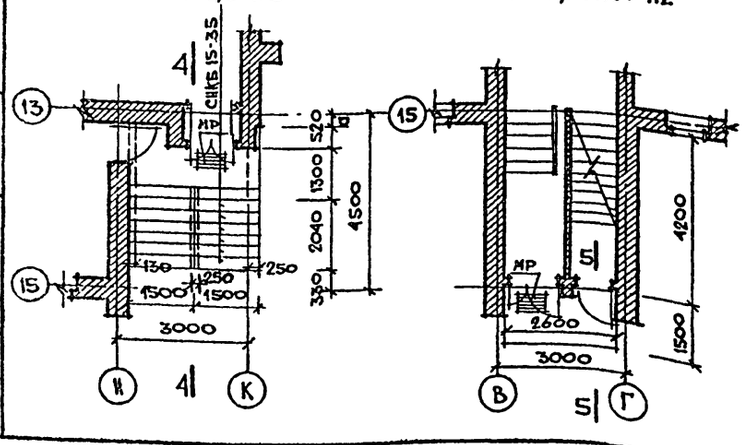

4-4

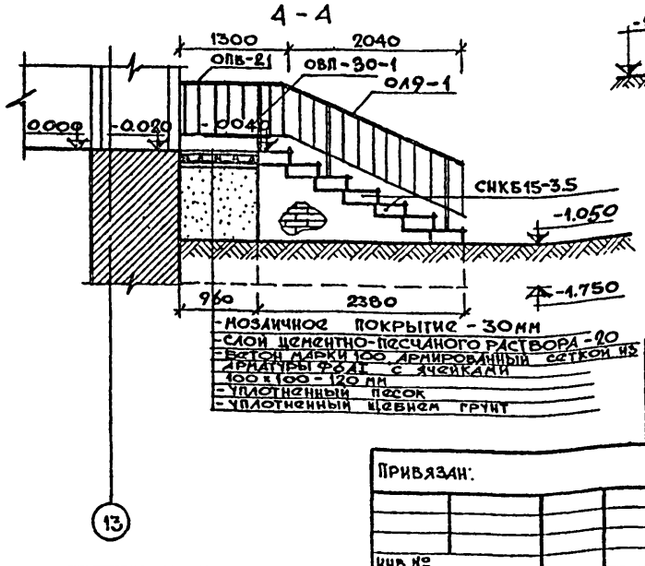

3-3 Площадки входов 5-5

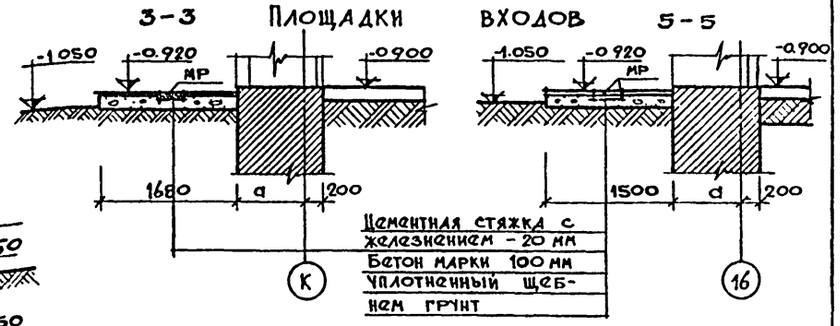

Перечень элементов

Поз. обознач.	Наименование	Кол.	Масса ед. кг	Примеч
	Панели многопустотные			
ПКВ-24.10	ПКВ-24.10	4		
	Ступени			
АС-22	АС-22	6		
АС-22В	АС-22В	1		
СНКБ15-35	СНКБ 15-35	42	0.181	
	Перильное ограждение			
ОВП 30-1	ОВП 30-1	1	0.0128	
ОЛ9-1	ОЛ 9-1	1	0.0208	
ОПВ-21-1	ОПВ 21-1	1	0.0275	
МР	МР	5	0.0352	
	Арматура Ф6 AI		0.285	
	Блоки стен подвала			
	ФСВ 24.4.6-Т	10	1.300	
	ФСБ 12.4.6-Т	5	0.640	

1. Данный лист см совместно с листами АС-1,2,3.
2. В панелях ПКВ-24.10 торцы, входящие на фасад заделать бетоном.
3. Установку металлической решетки для вытирания ног (МР) выполнять по серии 2.130-1 вып. 11, дет 4.

Нормоконтроль

Инв. № подл. | Подпись и дата | Взам. инв. №

20-2575-19

Привязан:

Инв. №

Рук. маст.	Шмельченко		
Гл. констр.	Таранец		
Гл. арх. пр.	Выходцев		
Гл. инж. пр.	Коржикин		
Рук. гр. АРХ	Евграфова		
Рук. гр. инж.	Дорожко		

Т.П. 264-12-195 АС

Сельский клуб (стены кирпичные) с залом на 300 мест.

Стадия	Лист.	Листов
Р	АС-17	

Крыльца №1, №2, №3
Площадки №1, №2

ЦНИИЭП Граждансельстрой

Копировал

17866-01 19

Формат А2г

Альбом I

Типовой проект 264-12-195-АС

Фрагмент плана 1 этажа с привязкой воздухозаборной шахты

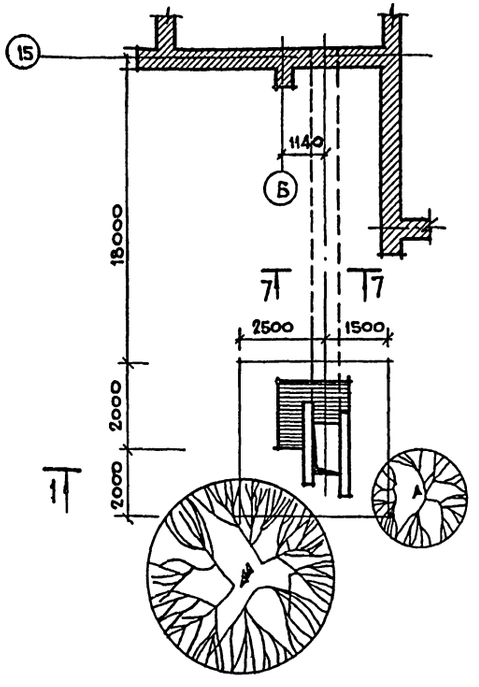

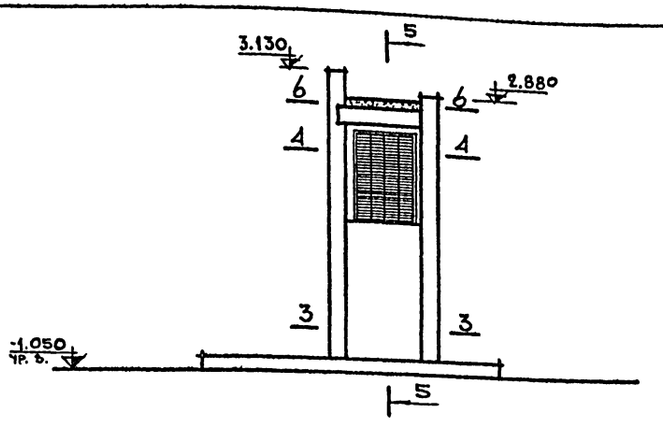

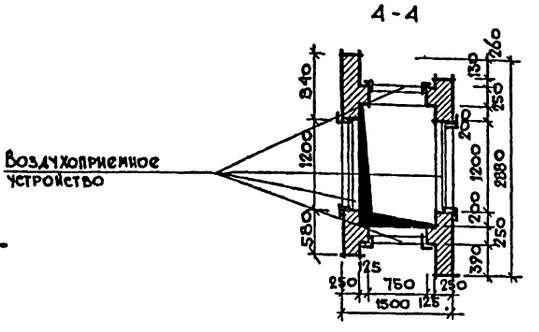

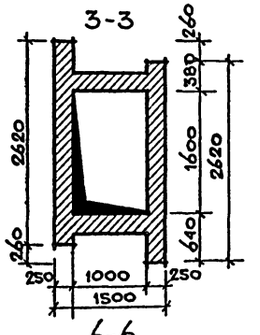

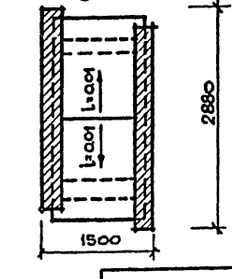

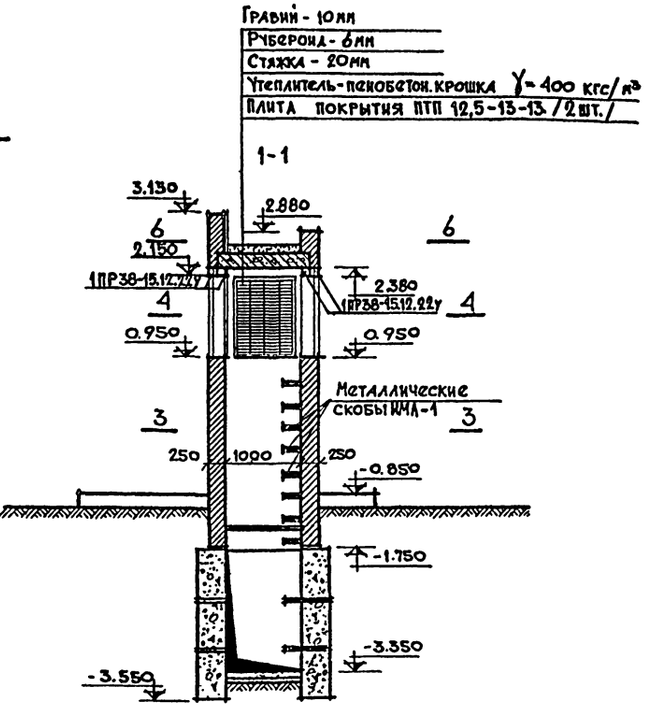

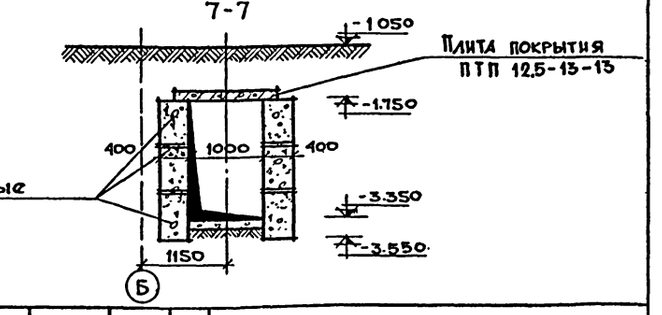

Спецификация элементов воздухозаборной шахты

NN пп	Наименов. элемента	Марка	Кол.
1	Плита покрытия	ПТП12.5-13-13	17
2	Перемычки	1ПР38-15.12.22у	4
3	——— " ———	1ПР1-12.12.6	6
4	Блоки стен	6БС24.4.6-Т	64
5	——— " ———	6БС12.4.6-Т	24
6	Скобы	ИМ1-1	11

Сковы наружной лестницы ИМ1-1

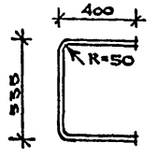

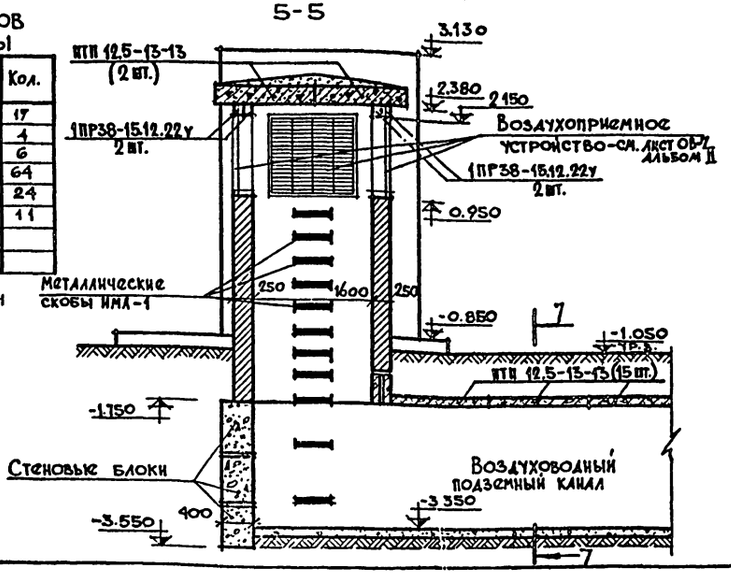

Привязан:

Инв.№

Рук. маст.	Овельченко	
Гл. констр.	Таранев	
Гл. арх. пр.	Выходцев	
Гл. инж. пр.	Ковринский	
Рук. гр. арх.	Евграфова	
Рук. гр. инж.	Дорожко	

Т.П. 264-12-195 АС

Сельский клуб (стены кирпичные) с залом на 300 мест.

Стадия	Лист	Листов
Р	АС-18	

Воздухозаборная шахта.

ЦНИИЭП граждансельстрой

Копировал: 17866-01 20 Формат 22г.

Инв.№ подл. | Подпись и дата | Взам. инв.№

20-2576-20

Нормоконтроль

Типовой проект 264-12-195-АС Альбом I

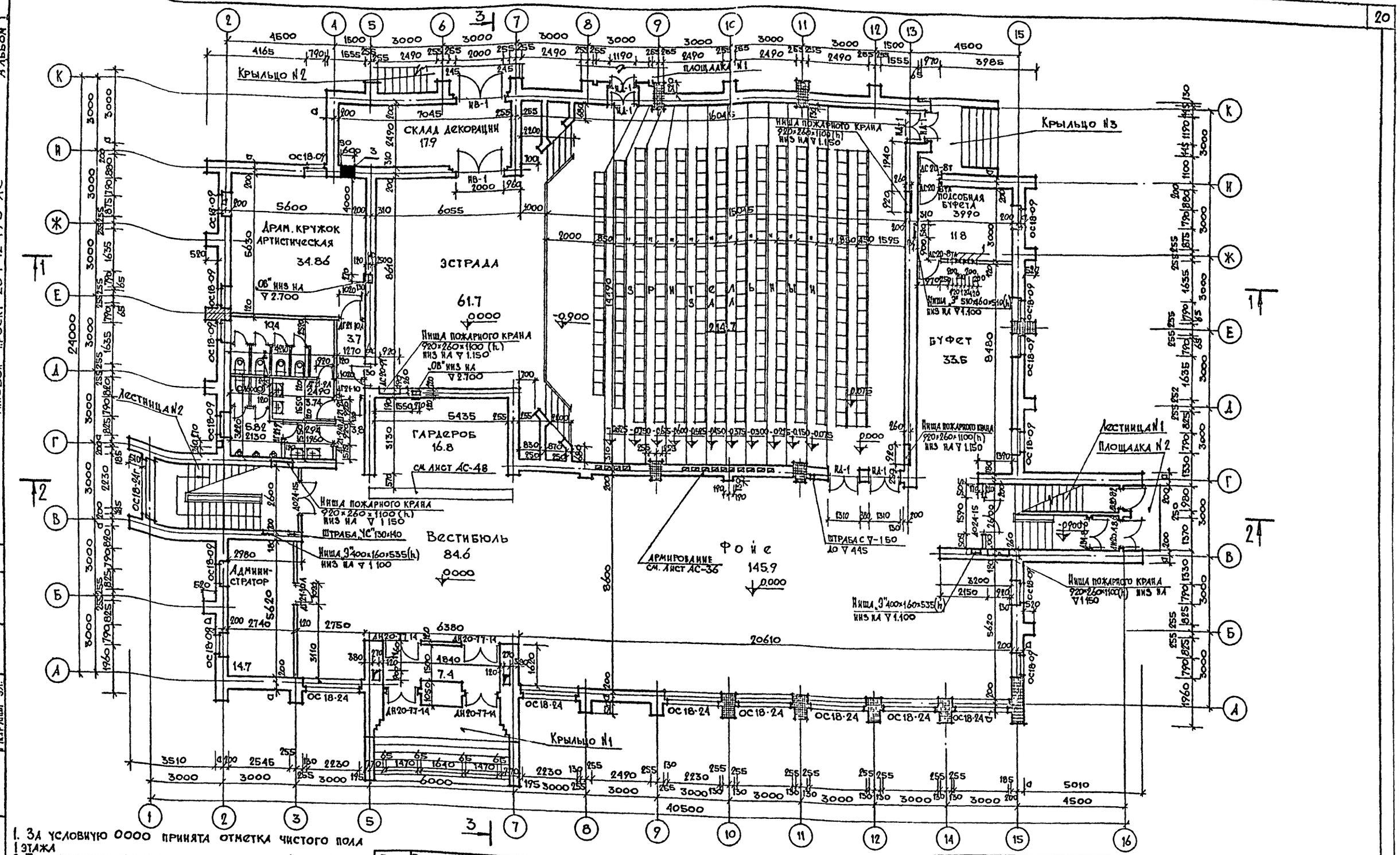

1. За условную 0000 принята отметка чистого пола 1 этажа
2. Толщина наружных стен в зависимости от расчетной зимней температуры наружного воздуха и материала стен дана в таблице пояснительной записки.
3. Внутренние стены и перегородки выполнять из глиняного обыкновенного кирпича марки 75 на растворе М-25.
4. Заштрихованные участки стен из кирпича М-75 на растворе М-50 с армированием кладочной сеткой 50×150 через 3 ряда кладки.
5. Фрагмент главного входа см. лист АС-26.
6. Вентиляционные каналы см. лист АС-36.

Тип отв.	Размеры, мм В	Размеры, мм Н	Отметка низа м	Назначение
1	200	200	2700	Вентиляция
2	600	200	2700	"
3	150	150	2800	"
4	200	300	2700	Вентиляция

Согласовано
Рук группы А.В.
Рук группы В.К.
Рук группы З.Л.

Инв.№ подл. | Подпись и дата | Взам. инв.№ | 20-2575-21

Привязан

Инв.№

Нач маст	Омельченко	
Гл. констр	Таранев	
Гл арх пр	Быходцев	
Рук гр ВК	Дорожко	
Рук гр арх	Евграфова	
Рук гр ин.ж	Дорожко	
Ст. арх.	Муравьева	

Т.П. 264-12-195-АС

Сельский клуб (стены кирпичные) с залом на 300 мест

Стадия	Лист	Листов
Р	АС-19	

План 1 этажа.

ЦНИИЭП граждансельстрой

Копировала: 17866-01 27 Формат 22г.

Альбом I

Типовой проект 264-12-195-АС

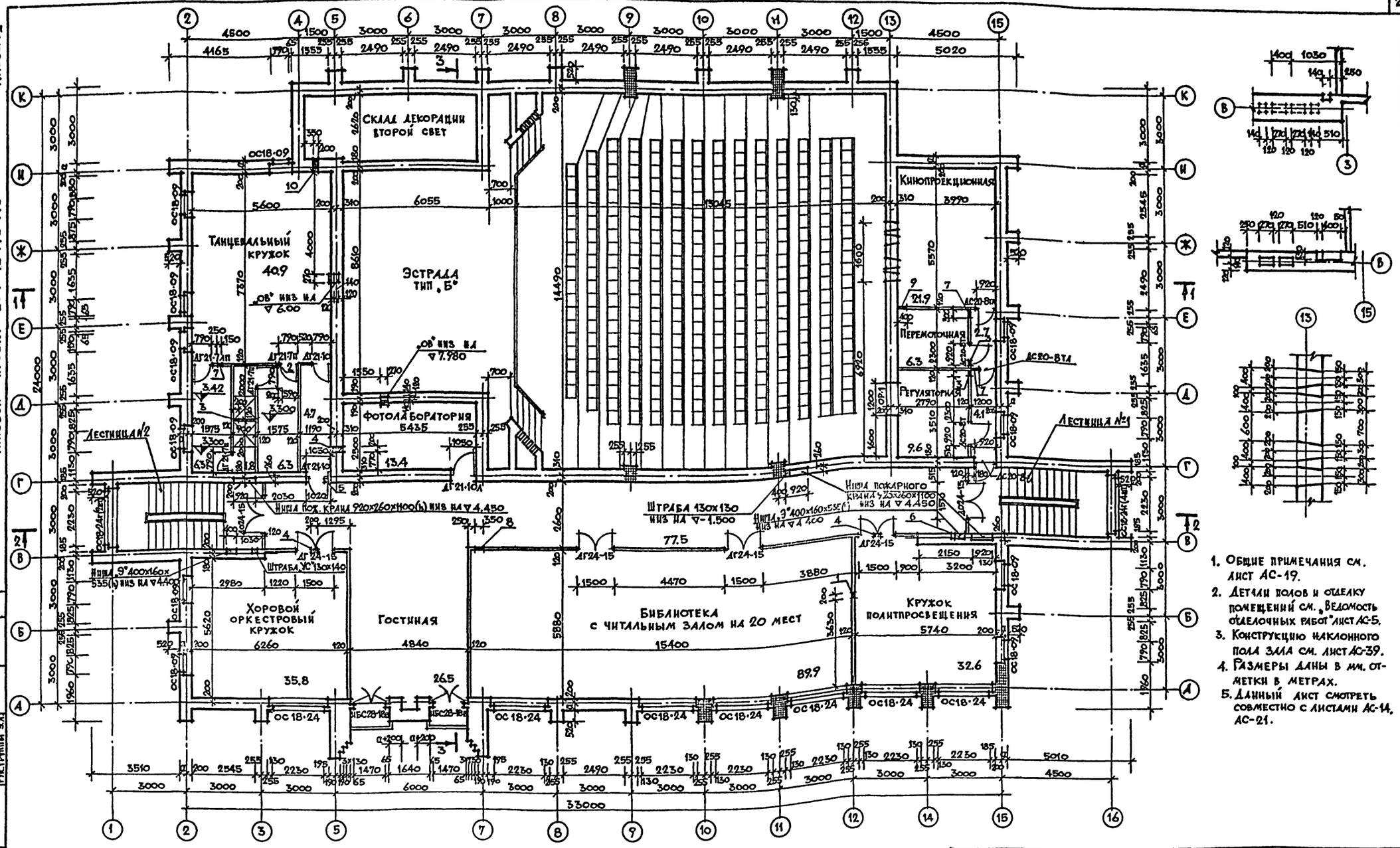

1. Общие примечания см. лист АС-19.
2. Детали полов и отделку помещений см. „Ведомость отделочных работ" лист АС-5.
3. Конструкцию наклонного пола зала см. лист АС-39.
4. Размеры даны в мм, отметки в метрах.
5. Данный лист смотреть совместно с листами АС-14, АС-21.

Тип отв.	Размеры, мм В	Размеры, мм Н	Отметка низа м	Назначение
1	200	200	6.000	Вентиляция
2	150	150	6.100	»
3	200	300	6.000	»
4	200	200	6.100	»
5	300	350	5.550	»
6	500	500	5.800	Вентиляция
7	300	300	6.000	»
8	350	350	6.000	»
9	400	500	6.000	»

Согласовано

Рук. группы О.В.
Рук. группы В.К.
Рук. группы Э.Л.

Инв. № подл. | Подпись и дата | Взам. инв. №
20-2575-22

Привязан

Инв. №

Нач. маст.	Омельченко	
Гл. констр.	Таранев	
Гл. арх. пр.	Выходцев	
Рук. гр. пр.	Дорожко	
Ст. архит.	Муравьева	

Т.П. 264-12-195-АС

Сельский клуб (стены кирпичные) с залом на 300 мест

Стадия	Лист	Листов
Р	АС-20	

План 2 этажа.

ЦНИИЭП граждансельстрой

17866-01 22

Формат 22 г

Альбом I

Типовой проект 264-12-195-АС

Фрагмент фасада наружного проема

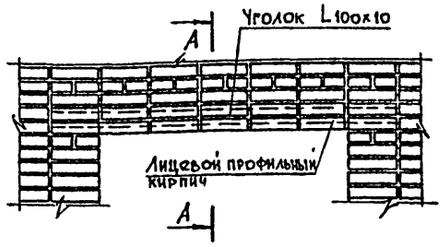

Разрез 1-1

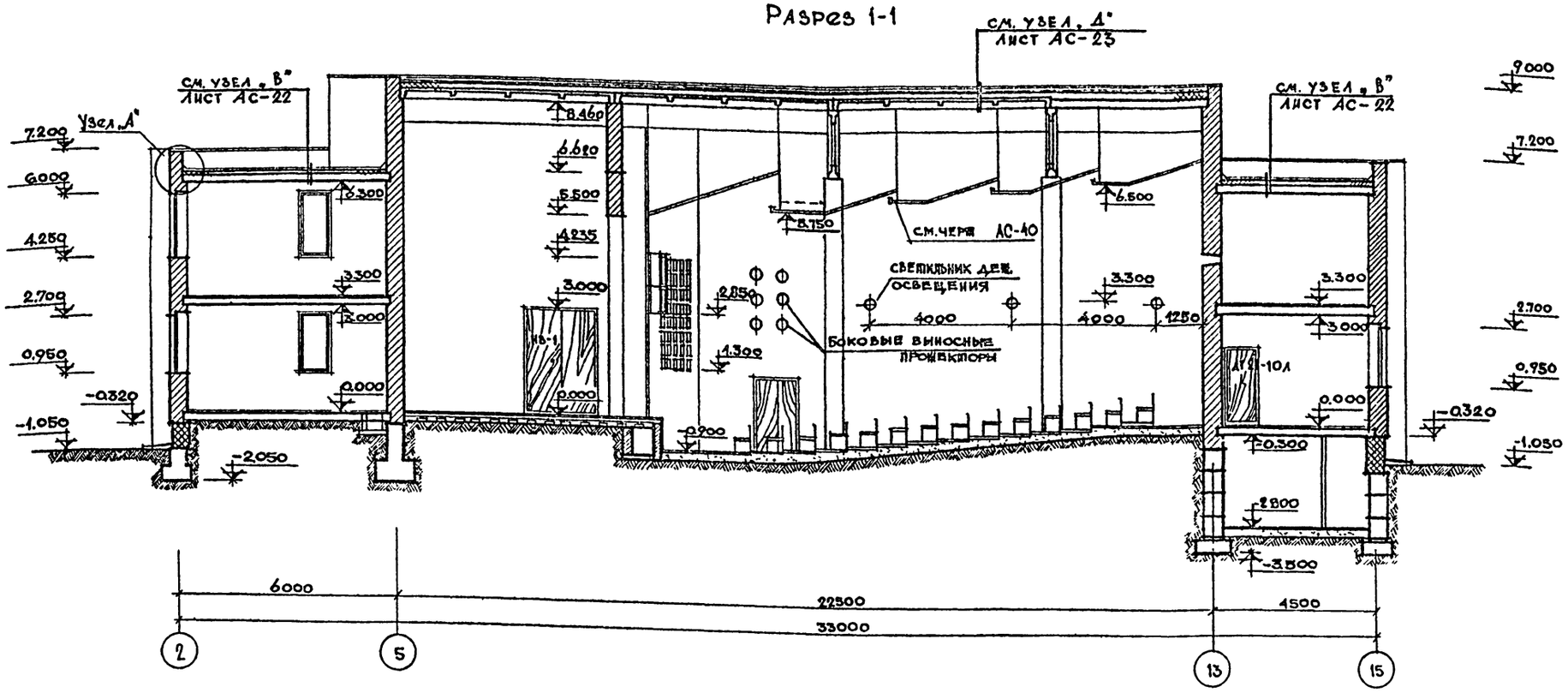

Деталь перемычки с лицевым профильным кирпичом

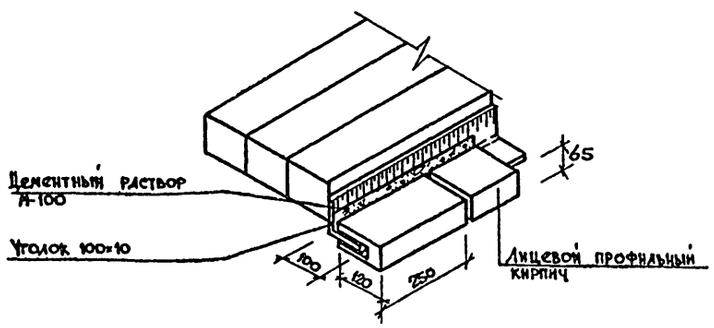

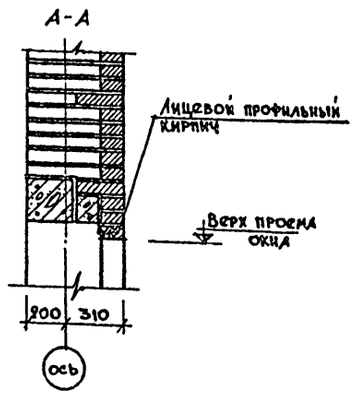

1. Данный чертеж рассматривать совместно с чертежами АС-19, АС-20,АС-38
2. План кровли см. черт. АС-38
3. Привязка наружных стен „а" дана в таблице на листе АС-4.
4. Парапеты покрываются оцинкованной кровельной сталью по костылям из полосовой стали укрепленными гвоздями к деревянным антисептированным пробкам.
   Костыли покрыть антикоррозийным составом.

Согласовано

Рук. группы ОВ
Рук. группы ВК
Рук. группы ЭО

Инв. № подл. | Подпись и дата | Взам. инв. №
20-2575-23

Привязан:

Инв. №

Рук. маст.	Шельченко	
Гл. констр.	Тараненв	
Гл. арх. пр	Выходцев	
Гл. инж. пр.	Коврицкин	
Рук. гр. арх.	Евграфова	
Рук. гр. инж.	Дорожко	
Пех. арх.	Панюшкин	

ТП 264-12-195 АС

Сельский клуб (стены кирпичные) с залом на 300 мест.

Стадия	Лист	Листов
Р	АС-21	

Разрез 1-1

ЦНИИЭП граждансельстрой

Копировал: 17866-01 23

Формат 22г.

Альбом I

Типовой проект 264-12-195-АС

Узел „А"

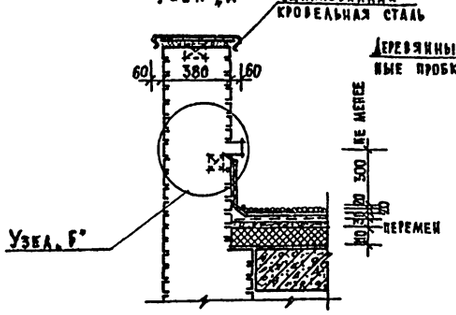

Узел „Б"



Разрез 2-2.

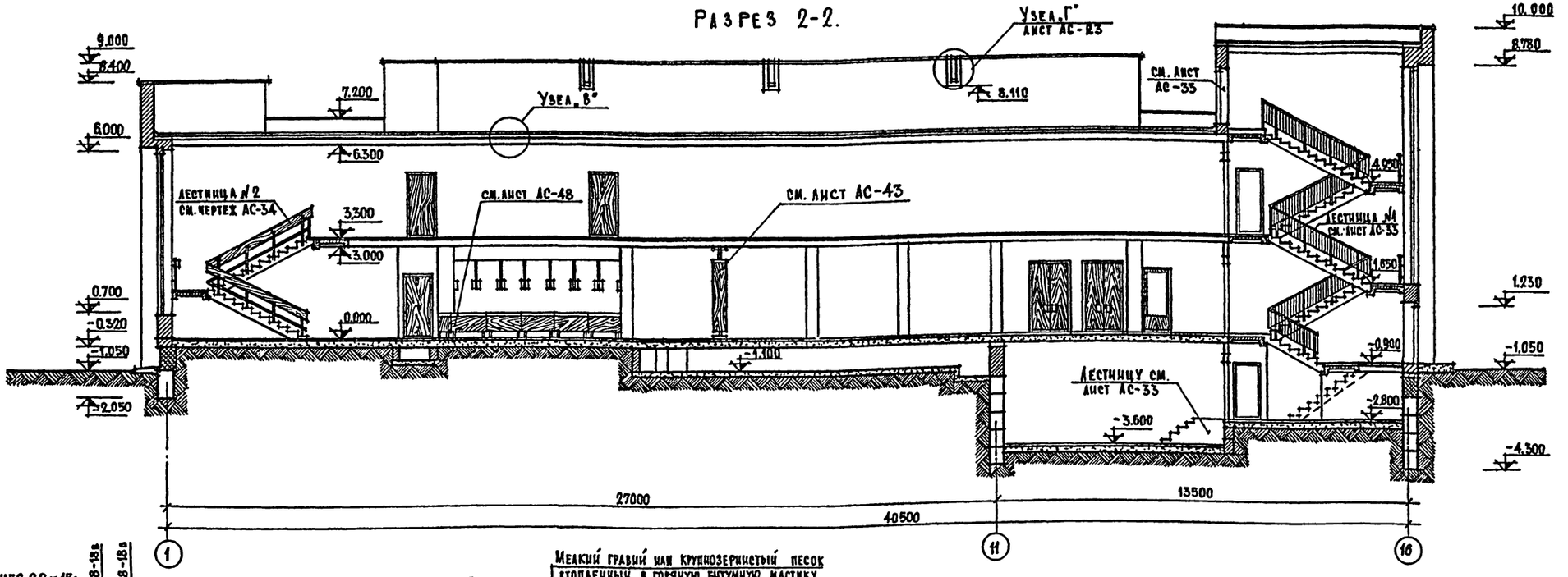

Узел „В"
состав кровли

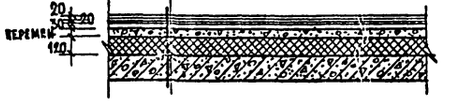

Мелкий гравий или крупнозернистый песок втопленный в горячую битумную мастику
Рубероид односторонний марки РОМ-350
Четыре слоя на битумной мастике
Цементно-песчаная стяжка марки 100 армированная сеткой из арматуры Ø3 В I с ячейкой 200×200 мм
Слой рубероида
Керамзит (γ = 400 ÷ 500 кг/м³) по уклону
Плитный утеплитель γ=300 кг/м³ см. табл. (лист АС-4) пенобетон
Пароизоляция – слой рубероида на битумной мастике
св. жел. бетонные плиты

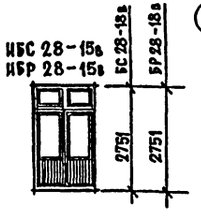

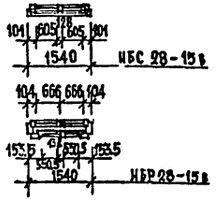

1. Данный лист рассматривать совместно с чертежами АС-20, АС-21, АС-23.
2. ИБС 28-15в, ИБР 28-15в изготовить по серии 1.236-1.

Согласовано

Рук. группы ОВ	
Рук. группы ВК	
Рук. группы ЭА	

Инв. № подл. | Подпись и дата | Взам. инв. №

20-2575-24

Привязан:

Инв. №

Рук. маст.	Омельченко	
Гл. констр.	Тарамев	
Гл. арх. пр.	Выходцев	
Гл. инж. пр.	Ковржкин	
Рук. гр. арх.	Евграфова	
Рук. гр. инж.	Дорожко	
Тех. арх.	Капошко	

Т. П. 264-12-195-АС

Седьский клуб (стены кирпичные) с залом на 300 мест

Стадия	Лист	Листов
Р	АС-22	

Разрез 2-2

ЦНИИЭП граждансельстрой

17866-01 24

Формат 22г

Альбом I

Типовой проект 264-12-195-АС

Узел „Г"

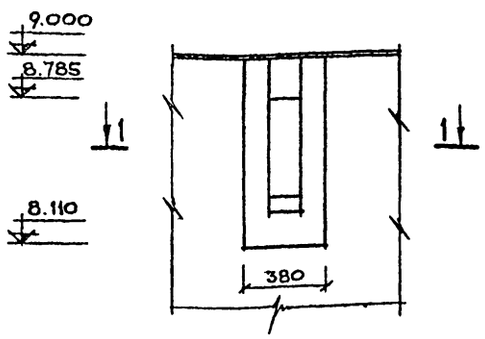

1-1

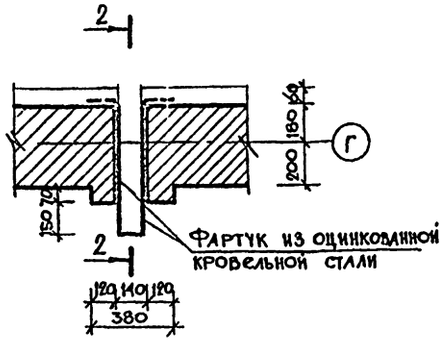

2-2

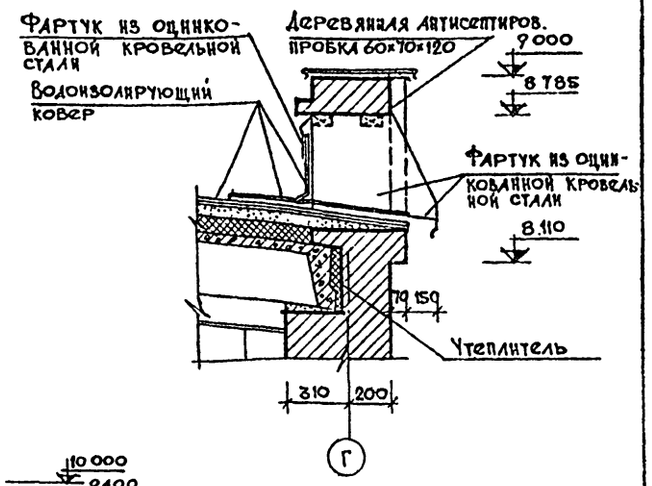

Разрез 3-3.

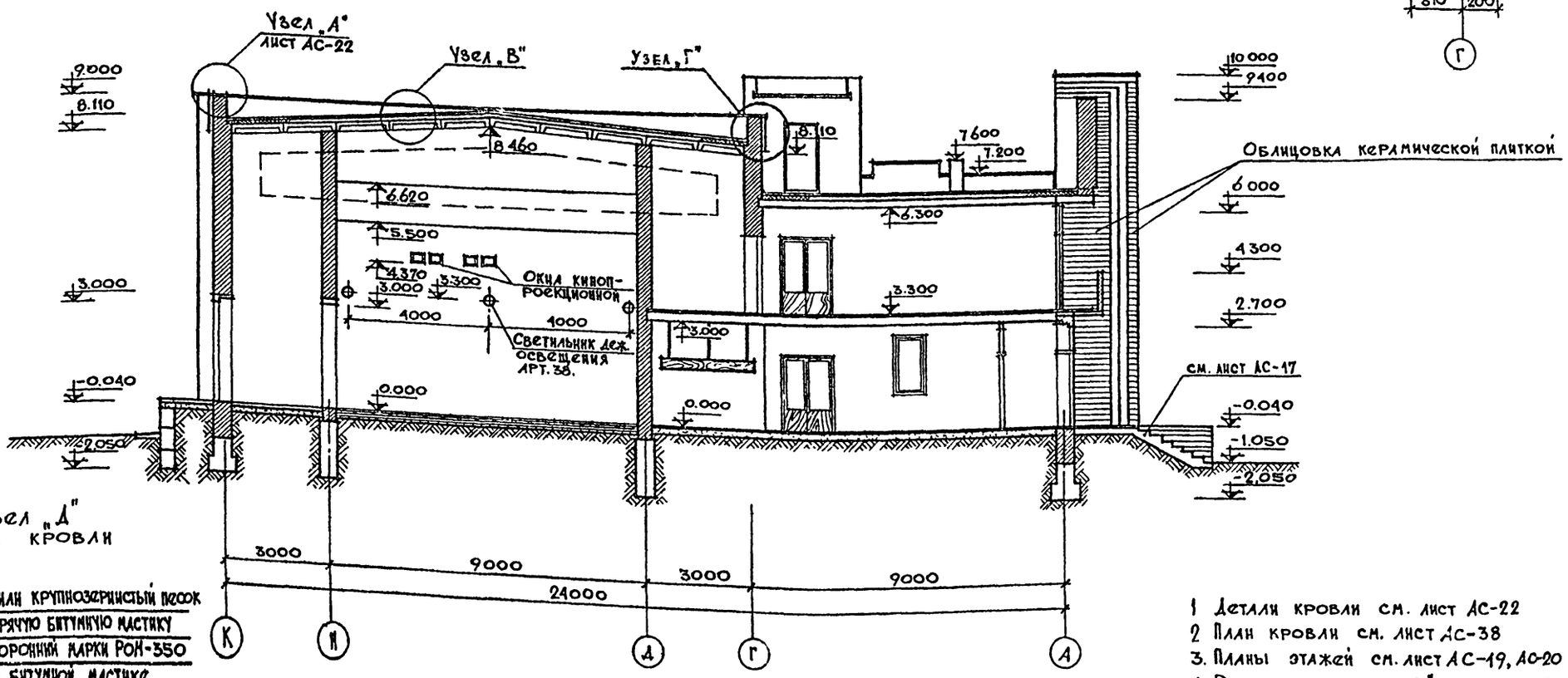

Узел „Д"
состав кровли

Мелкий гравий или крупнозернистый песок
Втопленный в горячую битумную мастику
Рубероид односторонний марки РОМ-350
Четыре слоя на битумной мастике
Цементно-песчаная стяжка марки 100
Армированная сеткой из арматуры ф3ВI
с ячейкой 200×200мм.
Плитный утеплитель γ=300кг/м³
см. таблицу (лист АС-4) пенобетон
Пароизоляция - слой рубероида на
битумной мастике.
Ребристая железобетонная плита

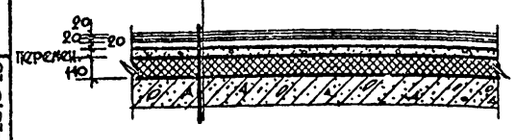

1 Детали кровли см. лист АС-22
2 План кровли см. лист АС-38
3. Планы этажей см. лист АС-19, АС-20
4. Расположение узла „Г" см. лист АС-23

Согласовано

Взам инв №

Подпись, дата

Инв № подл. 20-2575-25

Рук маст.	Омельченко		
Гл констр	Тарапев		
Гл арх пр.	Выходцев		
Рук гр арх	Дорожко		
Техник арх	Панюшкин		

Т.П. 264-12-195-АС

Сельский клуб (стены кирпичные) с залом на 300мест.

Стадия	Лист	Листов
Р	АС-23	

Разрез 3-3

ЦНИИЭП граждансельстрой

Привязан

Инв. №

Копировала 17866-01 25

Формат 12г

Альбом I

Типовой проект 264-12-195-АС

Фасад 1-16

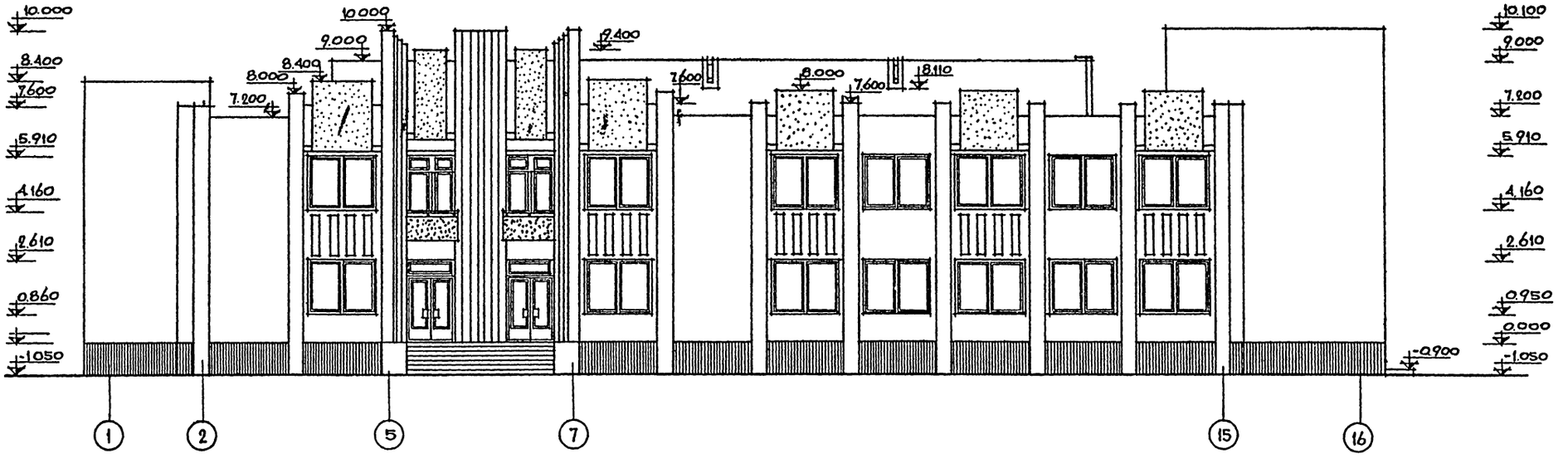

Фасад А-К

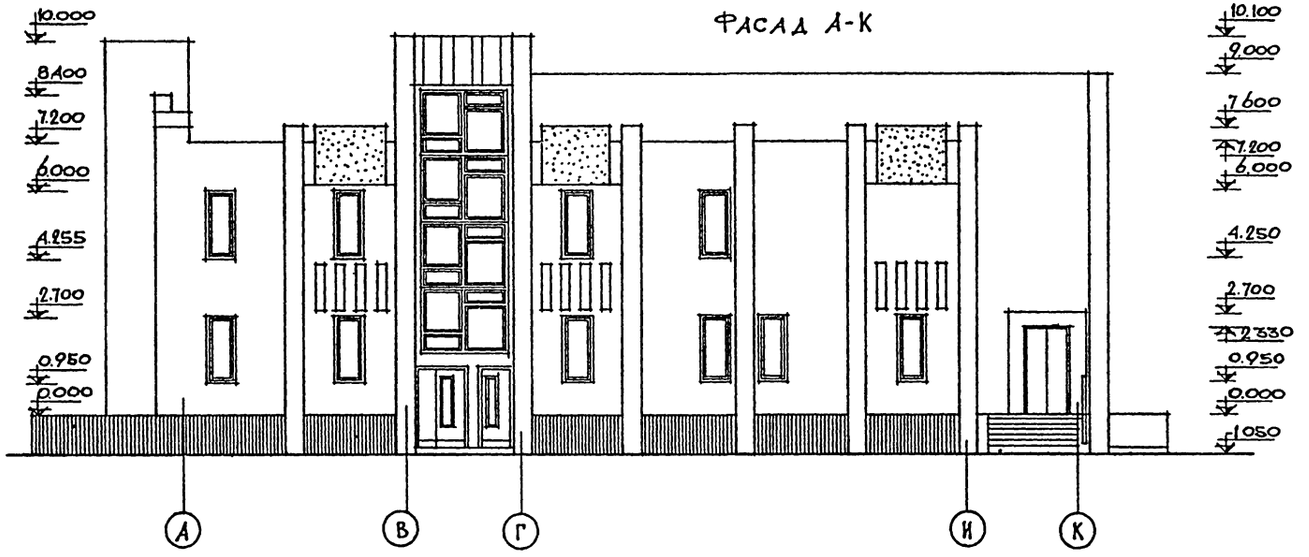

Примечания по отделке здания см. лист АС-26.

				Т.П. 264-12-195 АС			
		Рук маст.	Омельченко				
		Гл. констр	Таранев				
Привязан		Гл. арх. пр.	Выходцев	Сельский клуб (стены кирпичные) с залом на 300 мест.	Стадия	Лист	Листов
		Гл. инж. пр.	Коврижкин		Р	АС-24	
		Рук гр арх.	Евграфова				
		Рук гр инж.	Дорожко	Фасады 1-16; А-К.	ЦНИИЭП гражданселькстрой		
		Техн арх.	Панюшкин				
Инв. №							

Копировала: 17866-01 26 Формат 22г.

Согласовано

Рук. группы ОВ

Рук. группы ВК

Рук. группы ЭЛ

Взам. инв. №

Подпись, дата

Инв. № подл. 20-2575-26

Альбом I

Типовой проект 264-12-195-АС

Фасад 16-1

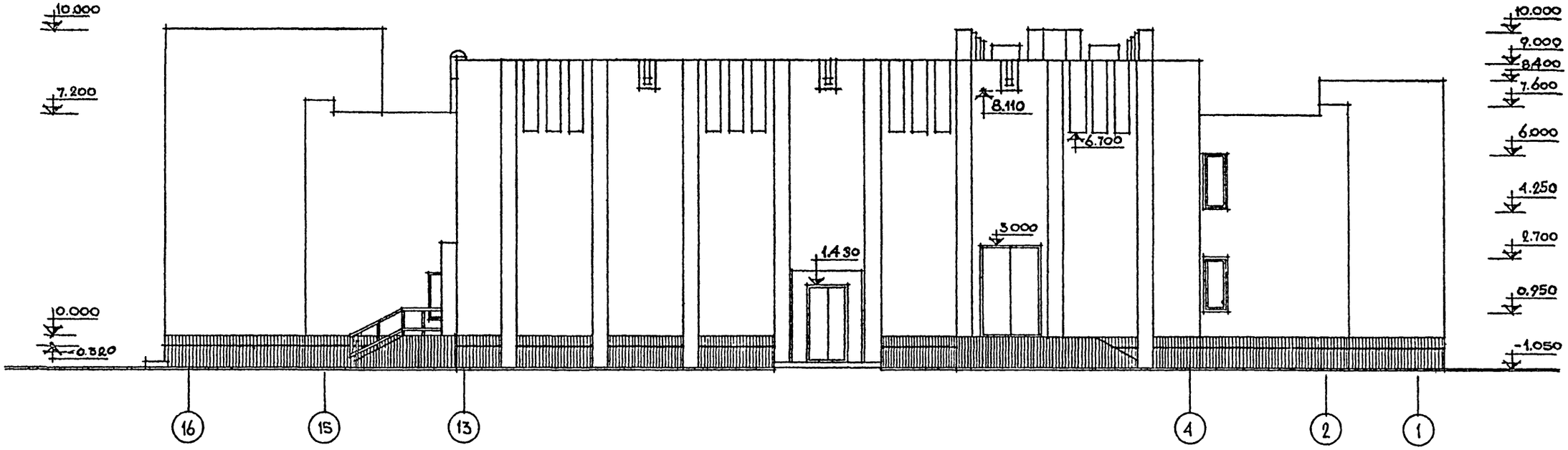

Фасад К-А

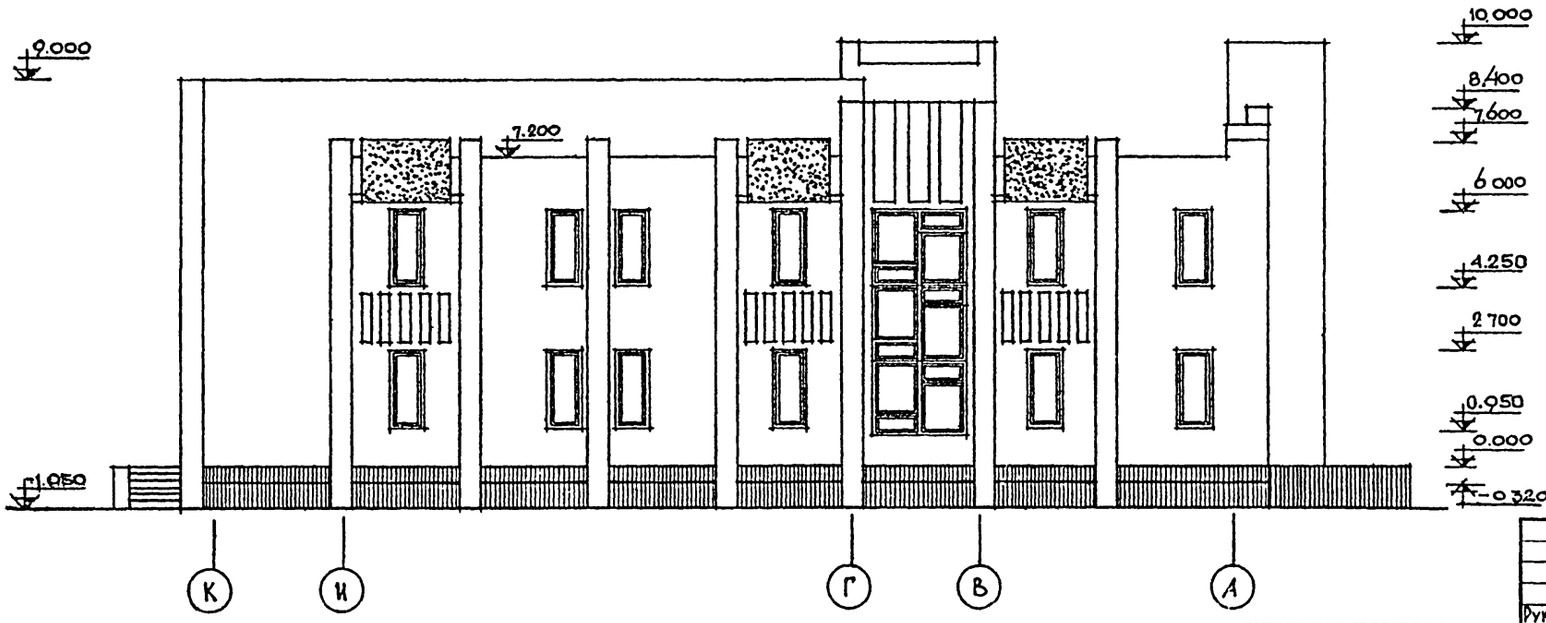

Общие примечания см. лист АС-26

Согласовано

Инв. № 20-2575-27 | Подпись и дата | Взам. инв. №

Привязан:

Инв. №

Рук. маст.	Емельченко		
Гл. констр.	Таранев		
Гл. арх. пр.	Выходцев		
Гл. инж. пр.	Кобрихкин		
Рук. гр. арх.	Евграфова		
Рук. гр. инж.	Дорожко		
Техн. арх.	Пинюшкин		

ТП 264-12-195 АС

Сельский клуб (стены кирпичные) с залом на 300 мест

Стадия	Лист	Листов
Р	АС-25	

Фасады 16-1, К-А

ЦНИИЭП граждансельстрой

Копировал: 17866-01 27

Формат 22 г.

Альбом I

Типовой проект 264-12-195-АС

Фрагмент фасада с главным входом

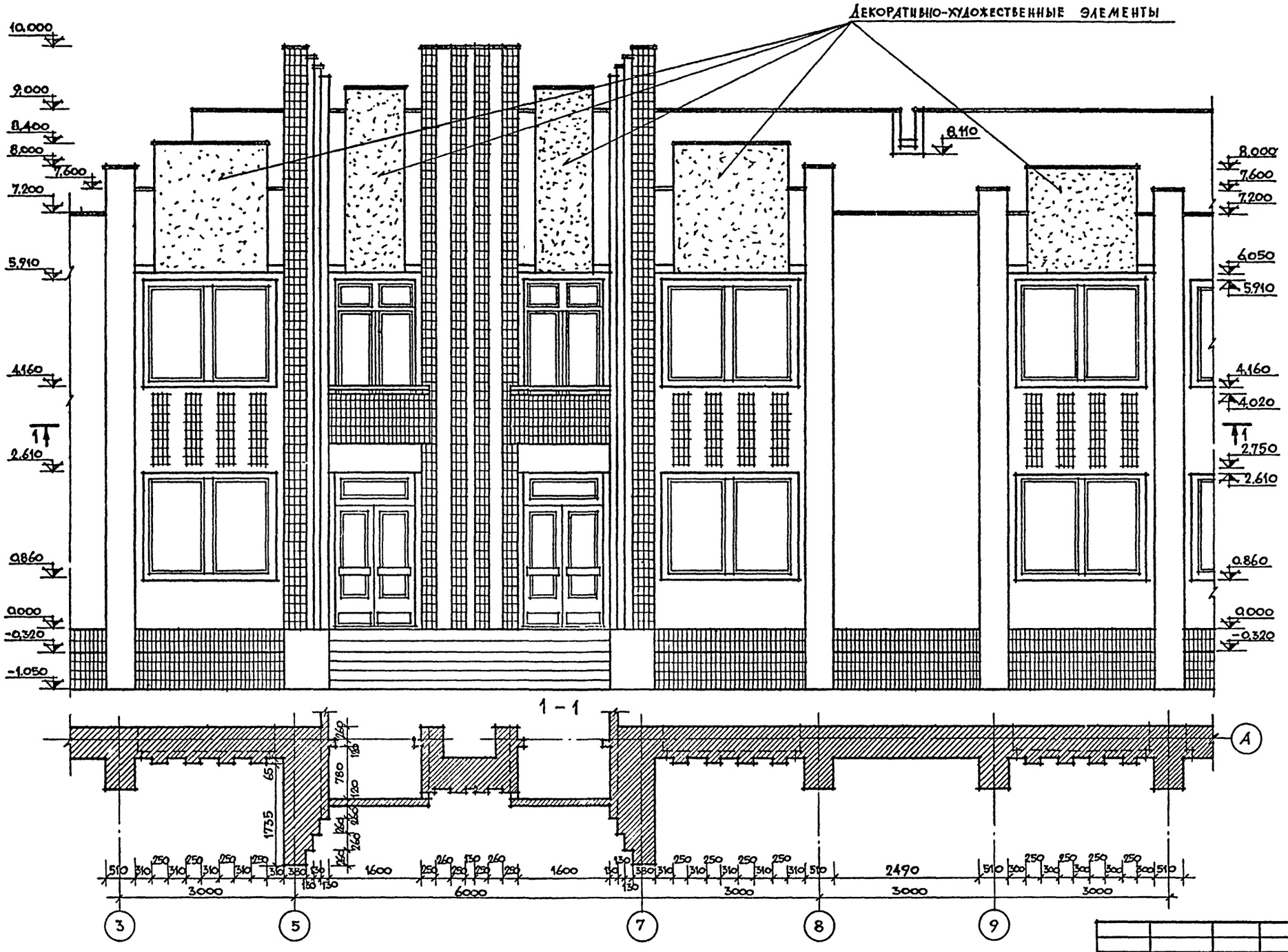

Фрагмент кирпичной кладки и облицовка цоколя керамической плиткой /кабанчик/

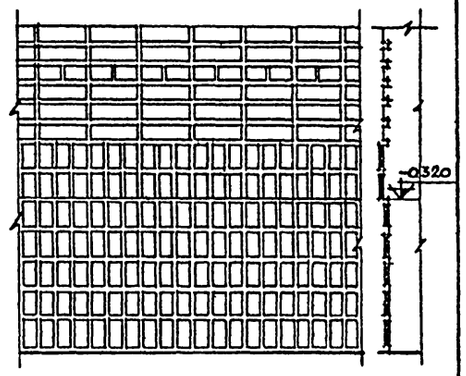

Примечания:

1. Облицовка стен выполняется светлым однорядным 7-мм щелевым лицевым кирпичом (ГОСТ 7484-69*)
2. Облицовку цоколя пилонов главного входа, ограждение балконов вести керамической глазурованной плиткой типа „кабанчик" размером 150×75×10мм темнокоричневого цвета.
3. Декоративно-художественные элементы выполняются при привязке силами худфонда по индивидуальному проекту.
4. Данный лист см. совместно с листами АС-24, АС-19, АС-20.

Согласовано

Рук. группы ОВ
Рук. группы ВК
Рук. группы ЭЛ

Взам. инв. №

Подпись и дата

Инв. № подл. 20-2575-28

Привязан:

Инв. №

Рук. маст	Омельченко	
Гл. констр.	Таранев	
Гл. арх. пр.	Выходцев	
Гл. инж. пр.	Коврижкин	
Рук. гр. арх.	Евграфова	
Рук. гр.	Дорожко	
	Панюшкин	

Т.П. 264-12-195-АС

Сельский клуб (стены кирпичные) с залом на 300 мест

Стадия	Лист	Листов
Р	АС-26	

Фрагмент фасада с главным входом. Фрагмент кирпичной кладки.

ЦНИИЭП гражданскельстрой

17866-01 28

Формат 22г

План перекрытия 1 этажа на отм. 3.000

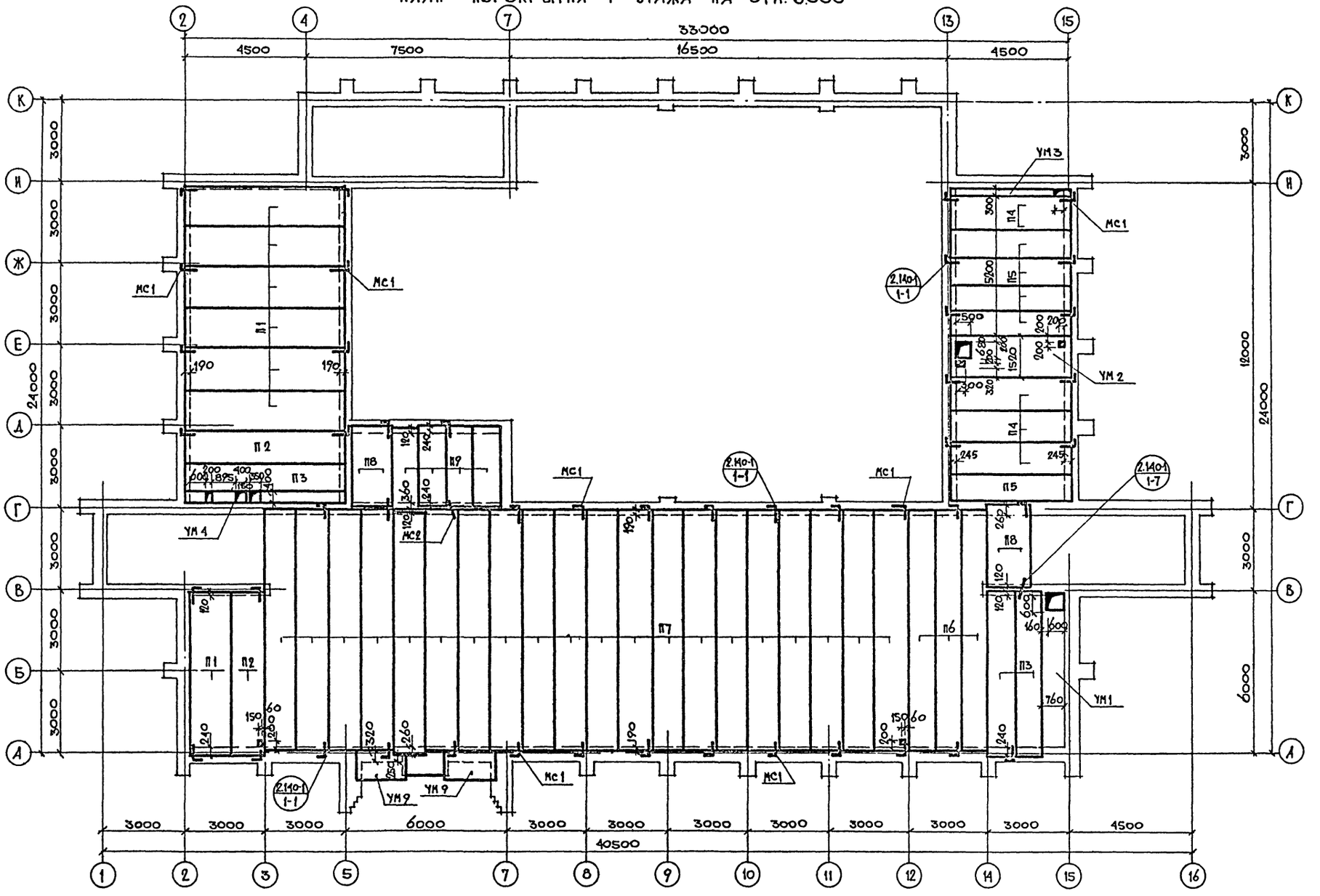

Общие примечания см. лист АС-16.

Т.П. 264-12-195-АС

Рук. маст.	Омельченко	
Гл. констр.	Таранев	
Гл. арх. пр.	Выходцев	
Гл. инж. пр.	Коврижкин	
Рук. гр. арх.	Евграфова	
Рук. гр. инж.	Дорожко	

Привязан:

Инв. №

Сельский клуб (стены кирпичные) с залом на 300 мест.

Стадия	Лист	Листов
Р	АС-27	

План перекрытия 1 этажа.

ЦНИИЭП гражданселькстрой

Копировала: 17866-01 29

Формат 22г

Альбом I

Типовой проект 264-12-195-АС

Согласовано:

Рук. группы О.В.	Евдокимова	
Рук. группы В.К.	Молодкин	
Рук. группы Э.Л.		

Взам. инв. №

Подпись, дата

Инв. № подл. 20-2575-29

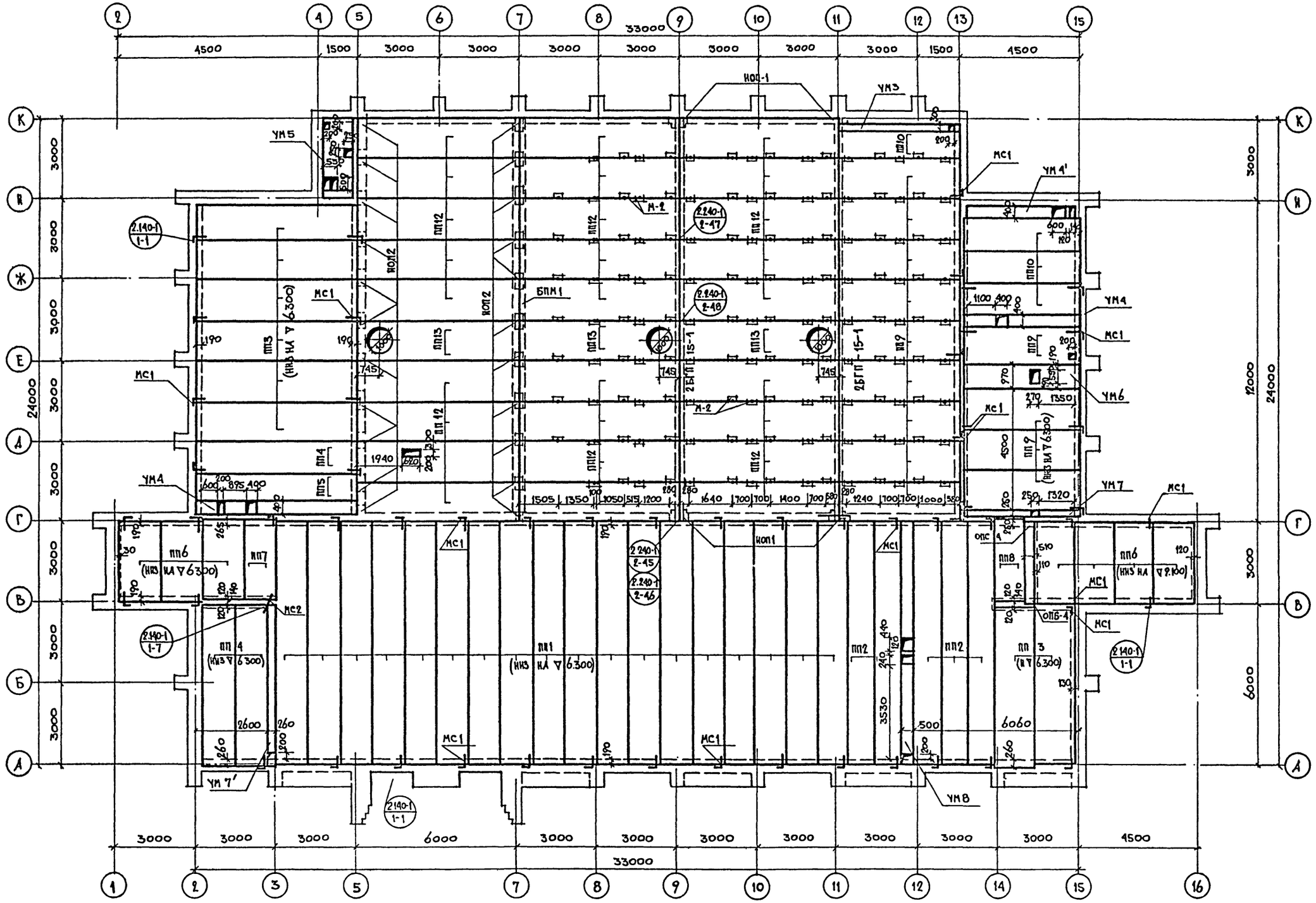

1. Общие примечания см. лист АС-16
2. Закладную деталь М2 см. лист АС-41
3. Монолитную портальную балку БДМ1 см. лист АС-31
4. Опорные подушки ИОП1 и ИОП2 см. листы АС-31, АС-50.

Альбом I

Типовой проект 264-12-195-АС

СОГЛАСОВАНО:

Рук. группы ОВ	Евдокимова	
Рук. группы ВК	Молодкин	
Рук. группы ЭЛ		

Взам инв №

Подпись, дата

Инв. № подл. 20-2575-30

Рук мастер	Пиельченко	
Гл. констр	Таранев	
Гл. арх пр	Выходцев	
Гл. инж. пр	Коврижкин	
Рук. гр. арх	Евграфова	
Рук. гр. инж	Дорожко	

Привязан:

Инв №

Т.П. 264-12-195-АС

Сельский клуб (стены кирпичные) с залом на 300 мест.

Стадия	Лист	Листов
Р	АС-28	

План покрытия 2 этажа.

ЦНИИЭП граждансельстрой

Копировала: 17866-01 30

Формат 22г

Альбом I

Типовой проект 264-12-195-АС

План перемычек 1 этажа

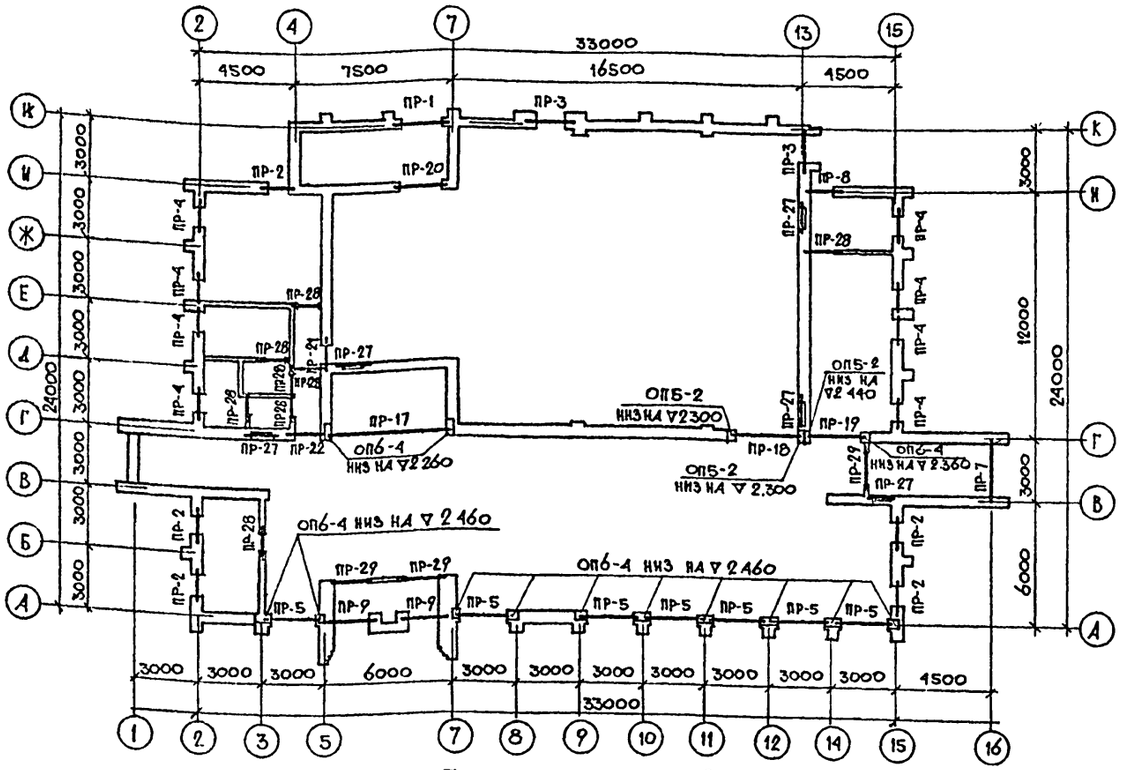

План перемычек 2 этажа

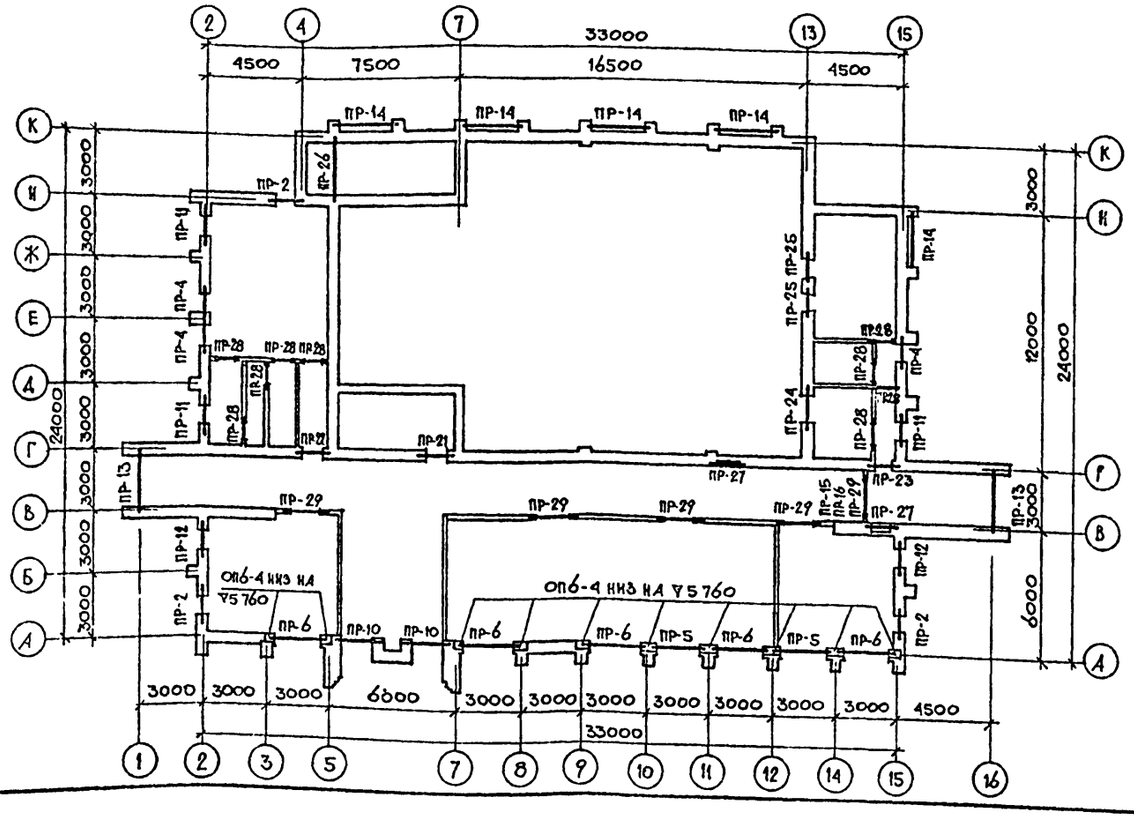

Тип	Сечение	Этаж	Кол. мест на этаж	Позиционное обозначение	Количество штук при толщине наружных стен 380	510	640
1	2	3	4	5	6	7	8
ПР-1	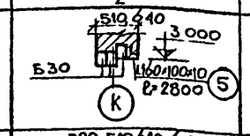	1	1	Б30	3		4
ПР-2	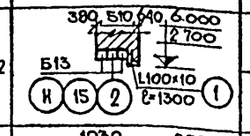	1	5	Б13	2	3	4
		2	3				
ПР-3	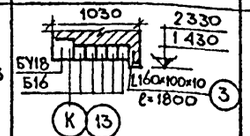	1	2	Б16	5		6
				БУ18	1		1
ПР-4	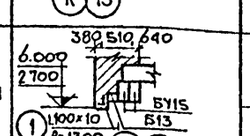	1	8	Б13	–	1	2
		2	3	БУ15	2	2	2
ПР-5	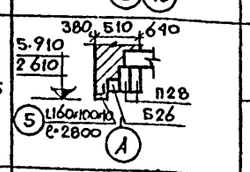	1	7	Б26	–	1	2
		2	2	П28	2	2	2
ПР-6	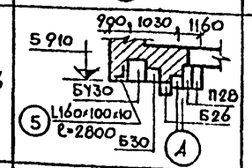	2	5	Б26	1	2	3
				П28	2	2	2
				БУ30	1	1	1
				Б30	1	1	1
ПР-7	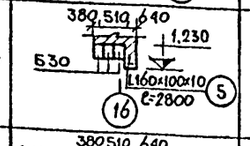	1	1	Б30	2	3	4
ПР-8	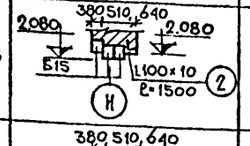	1	1	Б15	2	3	4
ПР-9	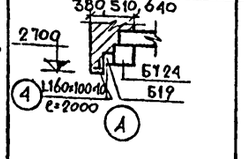	1	2	Б19	–	1	2
				БУ24	1	1	1

1	2	3	4	5	6	7	8
ПР-10	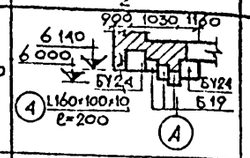	2	2	Б 19	2	3	4
				БУ 24	2	2	2
ПР-11	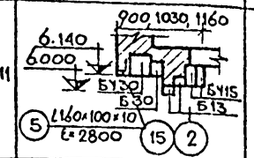	2	3	Б13	1	2	3
				БУ15	2	2	2
				Б30	1	1	1
				БУ30	1	1	1
ПР-12	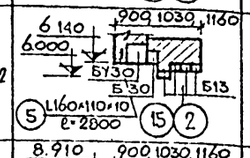	2	2	Б13	3	4	5
				Б30	1	1	1
				БУ30	1	1	1
ПР-13	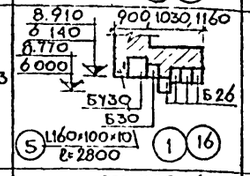	2	2	Б 26	3	4	5
				Б30	1	1	1
				БУ30	1	1	1
ПР-14	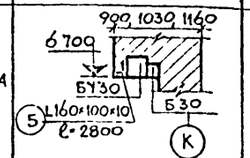	2	5	Б30	1	1	1
				БУ30	1	1	1
ПР-15	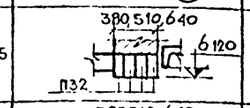	2	1	П32		4	
ПР-16	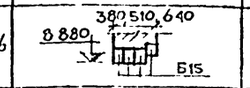	2	1	Б15	3	4	5
ПР-17	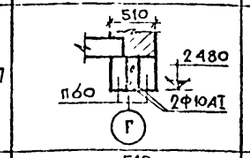	1	1	П60		2	
ПР-18	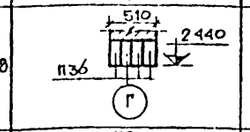	1	1	П36		4	
ПР-19	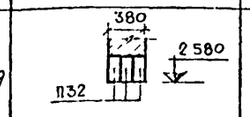	1	1	П32		3	

Согласовано

Инв № подл. 20-2575-31 | Подпись, дата | Взам. инв. №

Привязан

Инв №

Рук. маст.	Омельченко	
Гл. констр.	Таранев	
Гл. арх. пр.	Выходцев	
Гл. инж. пр.	Коврижкин	
Рук. гр. арх.	Евграфова	
Рук. гр. инж.	Дорошко	

ТП 264-12-195-АС

Сельский клуб (стены кирпичные) с залом на 300 мест

Монтажные планы перемычек 1 и 2 этажей. Ведомость перемычек

Стадия	Лист	Листов
Р	АС-29	

ЦНИИЭП Гражданскельстрой

Копировал 17866-01 31 Формат 22

Альбом I

Типовой проект 264-12-195-АС

Тип	Сечение	Этаж	Кол-во мест на этаж	Позиц обозначение	Кол-во штук при толщине наружных стен 380	510	640
ПР-20	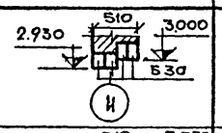	1	1	Б30	4		
ПР-21	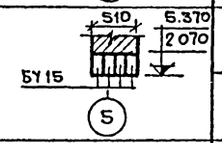	1	1	БУ15	4		
		2	1				
ПР-22	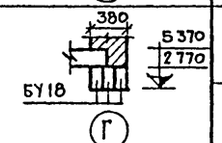	1	1	БУ18	3		
		2	1				
ПР-23	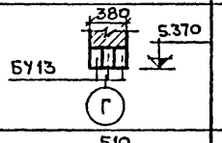	2	1	БУ13	3		
ПР-24	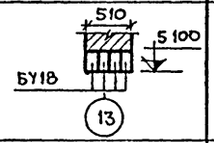	2	1	БУ18	4		
ПР-25	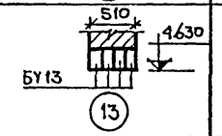	2	1	БУ13	4		
ПР-26	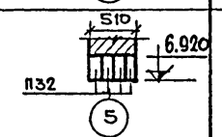	2	1	П32	4		
ПР-27	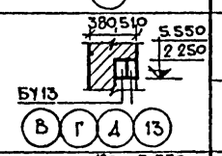	1	5	БУ13	2		
		2	2				
ПР-28	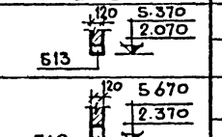	1	8	Б13	1		
		2	9				
ПР-29	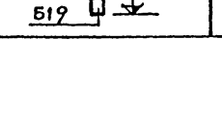	1	3	Б19	1		
		2	5				

Перечень элементов

Позиц обозначение	Наименование	Кол-во штук при толщине наружных стен 380	510	640	Масса ед. кг.	Примечание
	Перемычки брусковые					
Б13	1ПР1-12.12.6	43	67	91	25	
Б15	1ПР2-15 12.14	5	7	9	75	
Б16	1ПР2-16.12.14	10	10	12	75	
Б19	1ПР3-19 12 14	12	16	20	75	
Б26	1ПР4-25.12 14	11	27	43	100	
Б30	1ПР4-29.12 14	26	27	29	125	
	Перемычки усиленные					
БУ13	1ПР38-12 12.22У	21	21	21	75	
БУ15	1ПР38-15 12.22У	36	36	36	100	
БУ18	1ПР38-18.12.22У	12	12	12	125	
БУ24	1ПР38-24.25.22У	6	6	6	325	
БУ30	1ПР38-29.25.22У	17	17	17	400	
	Прогоны					
П28	П40-28П	30	30	30	250	
П32	П40-40-32П	11	11	11	380	
П36	П40-36П	4	4	4	430	
П60	П40-60П	2	2	2	1500	
	Опорные подушки					
	ОП6-4	27	27	27	133	
	ОП5-2	3	3	3	45	
	Уголки-перемычки					
поз 1	L100×10 ℓ=1300	19	19	19	1963	
поз.2	L100×10 ℓ=1500	1	1	1	2265	
поз 3	L160×100×10 ℓ=1800	2	2	2	35.64	
поз. 4	L160×100×10 ℓ=2000	4	4	4	39.60	
поз 5	L160×100×10 ℓ=2800	28	28	28	5544	

Перечень элементов 1 этажа

Позиц обозначение	Наименование	Кол.	Масса ед. т.	Примечание
	Изделия железобетонные			
	Панели многопустотные			
П1	ПТ60-15	7	2800	
П2	ПТ60-12	2	2110	
П3	ПТ60-10	3	1740	
П4	ПК8-45.12	4	1.590	
П5	ПК8-45.10	5	1310	
П6	ПК8-90.10	3	2600	
П7	ПК8-90 12	20	3150	
П8	ПТ30-15	2	1425	
П9	ПТ30-12	4	1080	
	Изделия металлические			
	Элементы соединительные			
МС-1	МС1	46		
МС-2	МС2	3		
	Панели многопустотные из легкого бетона (вариант)			
П1	ПК8-60.15	7	2180	
П2	ПК8-60.12	2	1640	
П3	ПК8-60.10	3	1355	
П4	ПК8-45.12	4	1210	
П5	ПК8-45 10	5	0996	
П6	ПК8-90.10	3	2060	
П7	ПК8-90.12	20	2.500	
П8	ПК8-30 15	2	1080	
П9	ПК8-30.12	4	0.820	

Перечень элементов 2 этажа

Поз. обозначение	Наименование	Кол.	Масса ед.т.	Примечание
	Изделия железобетонные			
	Панели многопустотные			
ПП1	ПК8-90 12	18	3150	
ПП2	ПК8-90 10	5	2.600	
ПП3	П60-15	8	2800	
ПП4	П60-12	3	2.110	
ПП5	ПТ60-10	1	1.740	
ПП6	ПТ30-15	7	1.425	
ПП7	ПС 30-12	1	1.080	
ПП8	ПТ30-10	1	0.882	
ПП9	ПК4-45 15	13	2120	
ПП10	ПК4-45.12	4	1.590	
	Плиты ребристые			
ПП12	$\frac{ПАIIIВ}{15\times6}$-3	27	1.500	
ПП13	$\frac{ПАIIIВ-10}{15\times6}$-3	3	1800	
	Балки			
	2БГП-15-1	2	7900	
	Стаканы			
	СБ10Б-1	3	0.280	
	Изделия металлические			
	Элементы соединительные			
МС1	МС1	59		
МС2	МС2	1		
	Панели многопустотные из легкого бетона (вариант)			
ПП1	ПК45-90.12	18	2.500	
ПП2	ПК45-90 10	5	2060	
ПП3	ПК4-60.15	8	2170	
ПП4	ПК4-60 12	3	1.630	
ПП5	ПК8-60 10	1	1355	
ПП6	ПК4-30 15	7	1080	
ПП7	ПК4-30 12	1	0820	
ПП8	ПК8-30 10	1	0.673	
ПП9	ПК4-45 15	13	1605	
ПП10	ПК4-45.12	4	1.210	

СОГЛАСОВАНО

Инв № подл. | Подпись и дата | Взам. инв №
20-2575-32

ТП. 264-12-195-АС

Рук. маст.	Омельченко	
Гл. конст.	Таранец	
Гл. арх. пр.	Выходцев	
Гл. инж. пр.	Кобрижкин	
Рук. гр. арх.	Евграфова	
Рук. гр. инж.	Дорожко	

Привязан:

Инв №

Сельский клуб (стены кирпичные) с залом на 300 мест.

Ведомость перемычек (окончание) Перечень элементов

Стадия	Лист	Листов
Р	АС-30	

ЦНИИЭП гражданселькстрой

17866-01 32

Формат А2г

Типовой проект 264-12-195-АС Альбом I

Согласовано

Инв. № подл. | Подпись и дата | Взам. инв. № | 20-2575-33

БПМ1

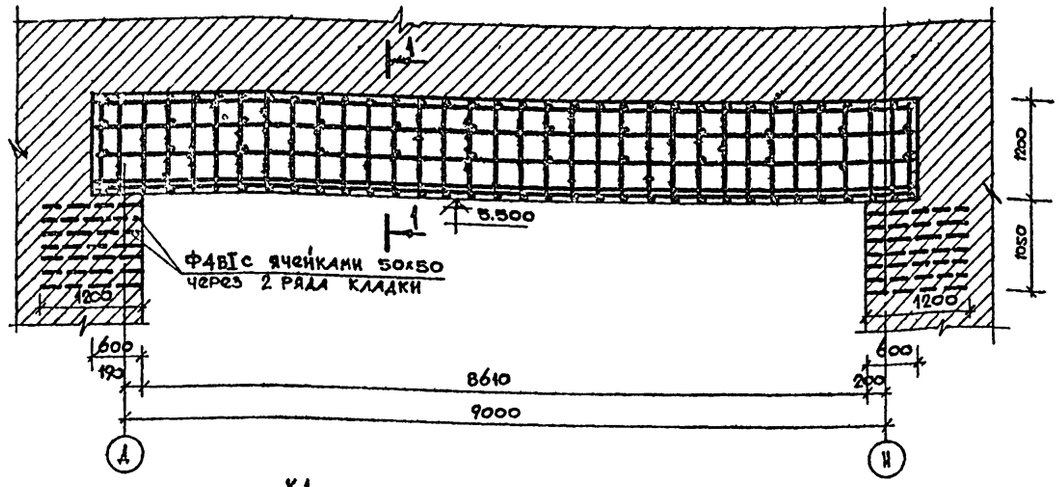

1-1

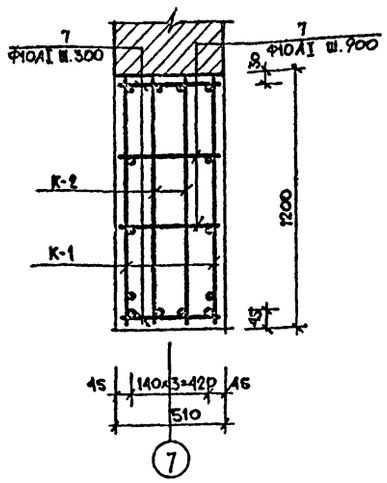

К1

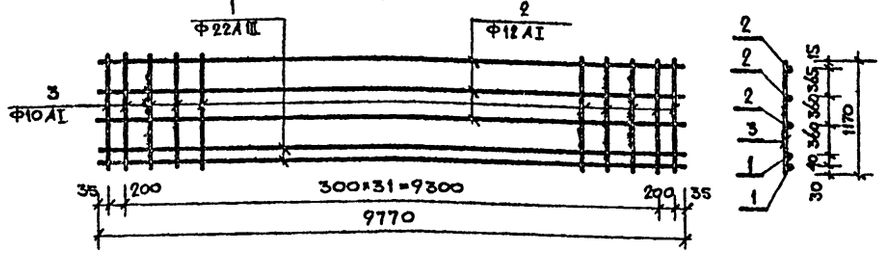

К2

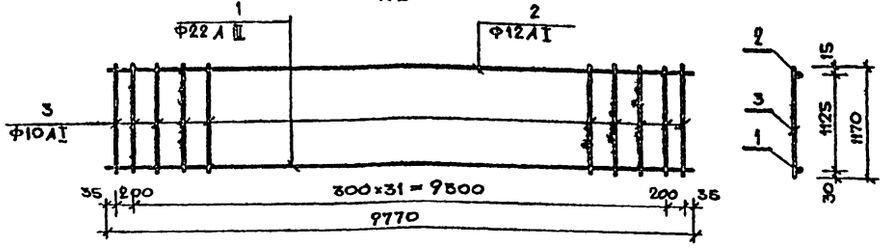

М1

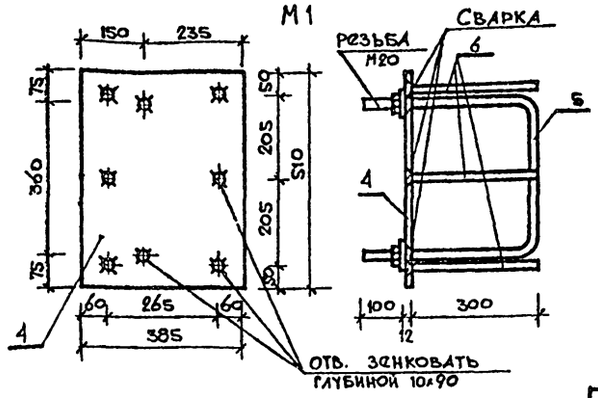

ИОП 1

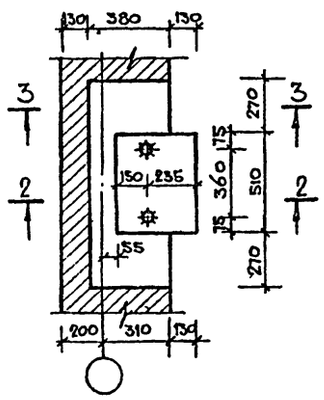

2-2

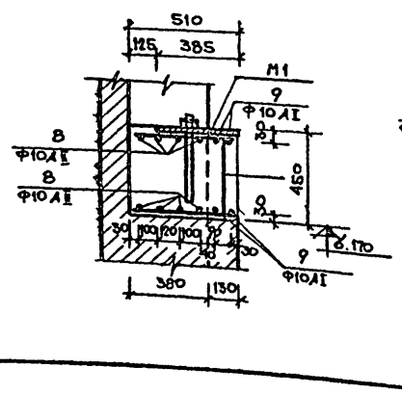

3-3

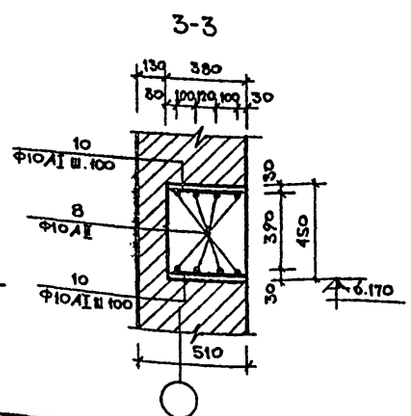

1. Каркасы и сетки выполнять контактной точечной сваркой в соответствии с СН393-78 и ГОСТ 10922-75.
2. Сварку производить электродами Э42.
3. Антикоррозийную защиту закладных деталей выполнять в соответствии со СНиП I-28-73.

Ведомость стержней

Марка элемента	Поз.	Ф мм	Длина мм	Кол.	Масса кг: общая	Масса кг: элемента
К1	1	22 А III	9770	2	58.31	108.88
	2	12 А I	9770	3	26.03	
	3	10 А I	1170	34	24.54	
К2	1	22 А III	9770	1	29.15	62.37
	2	12 А I	9770	1	8.68	
	3	10 А I	1170	34	24.54	
М1	4	-385×12	510	1	18.26	23.0
	5	20 А I	1250	1	3.08	
	6	12 А I	312	6	1.66	

Спецификация элементов

Марка элемента	Поз.	Эскиз	Ф мм	Длина мм	Кол	Масса общая кг
БПМ1		Каркас К1	—	—	2	217.76
		— " — К2	—	—	2	124.74
	7	—	10 А I	480	92	27.25
		Бетон марки 200	м³	—	—	6.00
ИОП1	8	—	10 А III	1030	8	5.08
	9	—	10 А III	490	4	1.21
	10	—	10 А III	360	12	2.66
	11	—	10 А III	490	12	3.63
		М1	—	—	1	23.0
		Бетон марки 200	м³	—	—	0.21

Выборка стали на элемент

Марка	Арматурные изделия: Сталь А I ГОСТ 5781-75 Ф10	Ф12	Сталь Б I ГОСТ 5781-75 Ф10	Сталь А III ГОСТ 5781-75 Ф22	Итого	Закладные изделия: Сталь А I ГОСТ 5781-75 Ф20	Сталь Ас II ГОСТ 5781-75 Ф12	Ст 3 кп ГОСТ 380-71 -385×12	Итого	Всего
БПМ1	125.41	69.42	—	174.92	369.75	—	—	—	—	369.75
ИОП 1 (4 шт.)	—	—	50.32	—	50.32	12.32	6.64	73.04	92.0	142.32

Рук. маст.	Письменко		
Гл. констр.	Тараненко		
Гл. арх. пр.	Выходцев		
Гл. инж. пр.	Ковришкин		
Рук. гр. арх.	Евграфова		
Рук. гр. инж.	Дорожко		

Привязан

Инв. №

Т.П. 264-12-195-АС

Сельский клуб (стены кирпичные) с залом на 300 мест.

Стадия	Лист	Листов
Р	АС-31	

Монолитная балка портала БПМ1. Монолитная опорная подушка ИОП1.

ЦНИИЭП Граждансельстрой.

Копировала [illegible] 17866-01 33

Формат 22г.

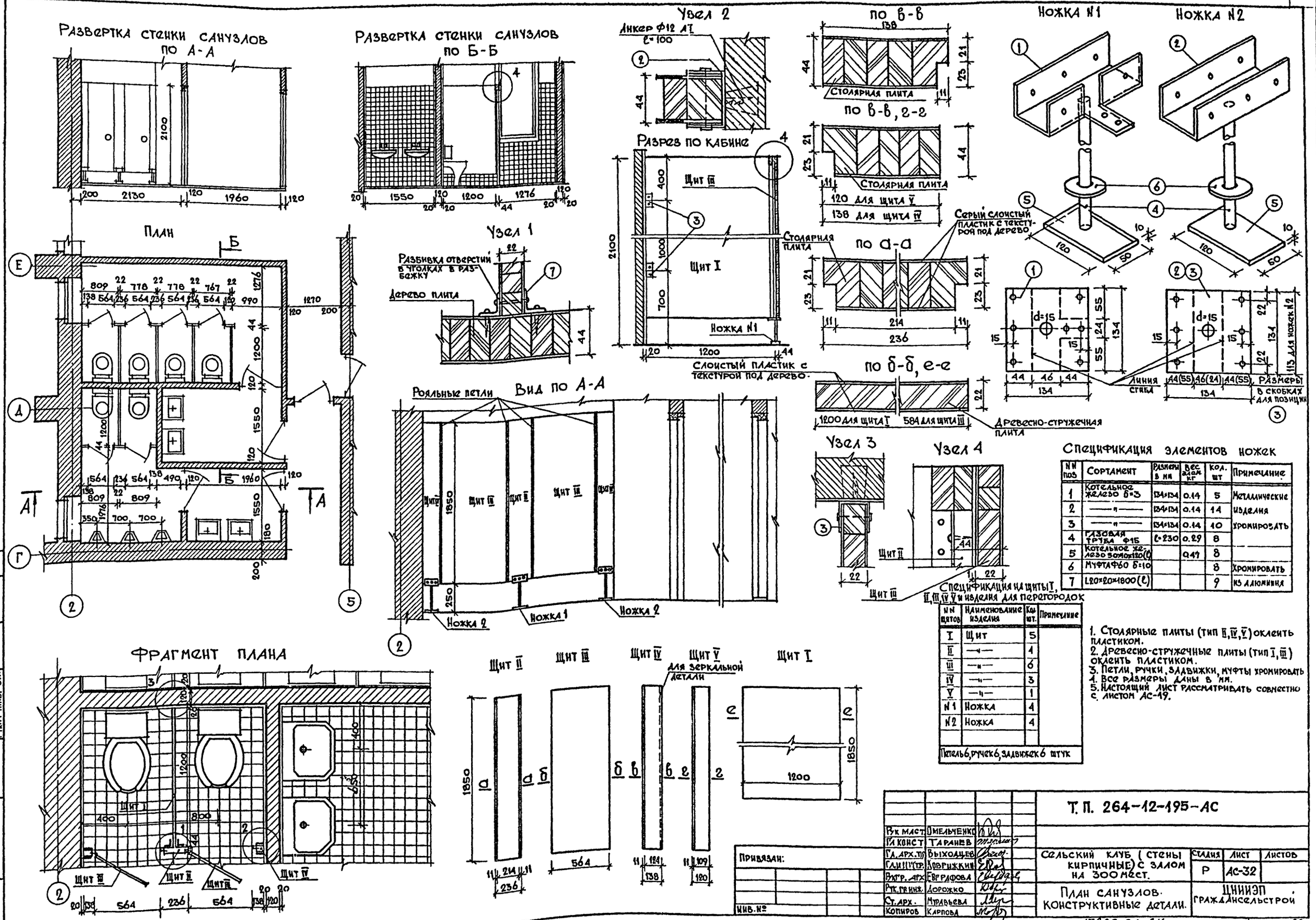

Спецификация элементов ножек

NN поз	Сортамент	Размеры в мм	Вес элем кг	Кол. шт	Примечание
1	Котельное железо б=3	134×134	0.14	5	Металлические
2	—"—	134×134	0.14	14	изделия
3	—"—	134×134	0.14	10	хромировать
4	Газовая труба Ф15	ℓ=230	0.29	8	
5	Котельное железо 50×10×120(ℓ)		0.47	8	
6	Муфта Ф60 б=10			8	Хромировать
7	L20×20×1800(ℓ)			9	из алюминия

Спецификация на щиты I, II, III, IV, V и изделия для перегородок

NN щитов	Наименование изделия	Кол. шт.	Примечание
I	Щит	5	
II	—"—	4	
III	—"—	6	
IV	—"—	3	
V	—"—	1	
N1	Ножка	4	
N2	Ножка	4	
Петель 6, ручек 6, задвижек 6 штук			

1. Столярные плиты (тип II, IV, V) оклеить пластиком.
2. Древесно-стружечные плиты (тип I, III) оклеить пластиком.
3. Петли, ручки, задвижки, муфты хромировать
4. Все размеры даны в мм.
5. Настоящий лист рассматривать совместно с листом АС-19.

Т. П. 264-12-195-АС

Рук. маст.	Омельченко	
Гл. конст.	Таранев	
Гл. арх. тр.	Выходцев	
Гл. инж. тр.	Ковриджкин	
Вкгр. арх.	Евграфова	
Рук. гр. инж.	Дорожко	
Ст. арх.	Муравьева	
Копиров	Карпова	

Сельский клуб (стены кирпичные) с залом на 300 мест.

Стадия	Лист	Листов
Р	АС-32	

План санузлов. Конструктивные детали.

ЦНИИЭП гражданселькстрой

Привязан:

Инв. №

17866-01 34

Формат 22г

Альбом I

Типовой проект 264-12-195-АС

Согласовано:

Рук. группы ОВ

Рук. группы ВК

Рук. группы ЭЛ.

Взам. инв. №

Подпись, дата

Инв. № подл. 20-2575-34

Альбом I

Типовой проект 264-12-195-АС

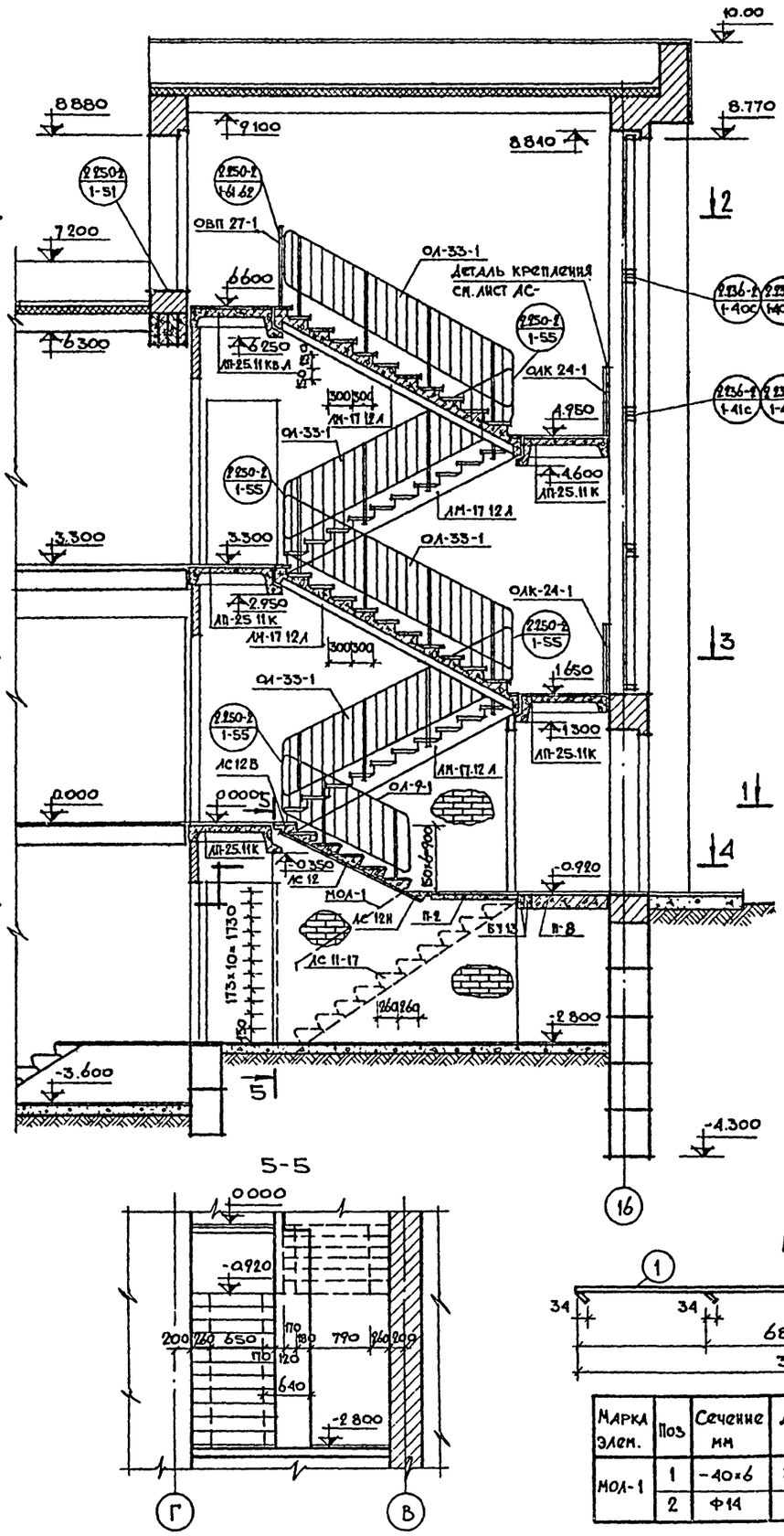

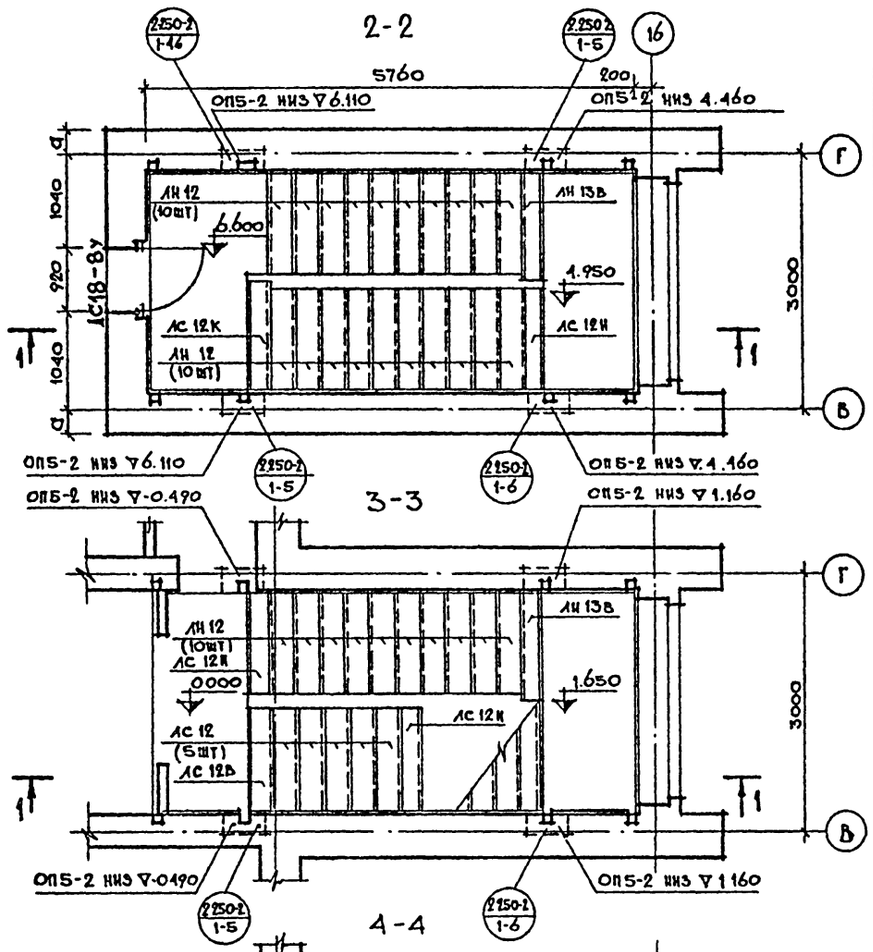

Деталь крепления ограждения оконного проема см. лист АС-34

5-5

МОЛ-1

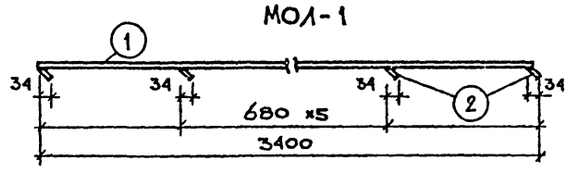

Марка элем.	Поз	Сечение мм	Длина мм	Кол-во шт	Масса кг Общая	Масса кг Элемента
МОЛ-1	1	-40×6	3400	1	6.40	8.35
	2	Ф14	270	6	1.95	

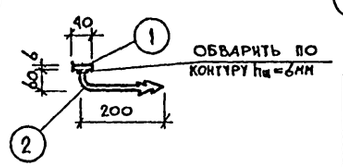

Перечень элементов

Поз. обознач	Наименование	Кол.	Масса ед. т.	Примечан.
Лестничные марши и площадки				
ЛМ-17-12л	ЛМ-17-12 л	4	1.285	
ЛП-25 11К	ЛП-25 11 К	4	0.975	
ЛП-25.11КВл	ЛП-25.11 КВ л	1	1.123	
Накладные проступи				
ЛН-12	ЛН 12	40	0.033	
ЛН 13В	ЛН 13В	3	0028	
ЛН 12Н	ЛН 12Н	4	0.023	
ЛН 12К	ЛН 12 К	2	0025	
Ступени				
АС12	АС 12	5	0.133	
АС 12В	АС 12В	1	0.105	
АС 12Н	АС 12К	1	0.068	
АС 11-17	АС 11-17	10	0 130	
АС 11-17В	АС 11-17 В	1	0 105	
Панели многопустотные				
П-8	ПТ30-10	1	0 882	
БУ 13	1ПР38-12-12 22У	2	0.085	
П-2	ПТП 12.5-13-13	1	0 338	
Опорные плиты				
ОП5-2	ОП5-2	8	0.045	
Металлические изделия				
ОЛ-33-1	ОЛ-33-1	4	0.039	
ОЛК-24-1	ОЛК-24-1	2	0011	
ОЛ-9-1	ОЛ-9-1	1	0021	
ОВП-27-1	ОВП-27-1	1	0027	
МОЛ-1	МОЛ-1	1	0008	
Панели многопустотные из легкого бетона (вариант)				
П-8	ПКВ-30.10	1	0673	

Согласовано

Инв. № подл. | Подпись и дата | Взам. инв. №

20-2575-35

Привязан

Инв. №

Рук. маст.	Шмельченко	
Гл. конст.	Таранев	
Гл. арх. пр.	Выходцев	
Гл. инж. пр.	Ковриженкин	
Рук. гр. арх.	Евграфова	
Рук. гр. инж.	Дорошко	
Ст. арх.	Муравьева	

ТП 264-12-195 АС

Сельский клуб (стены кирпичные) с залом на 300 мест

Стадия	Лист	Листов
Р	АС-33	

Лестница № 1.

ЦНИИЭП гражданселькстрой

Копировал 17866-01 35

Формат 22

Альбом I

Типовой проект 264-12-195-АС

1-1

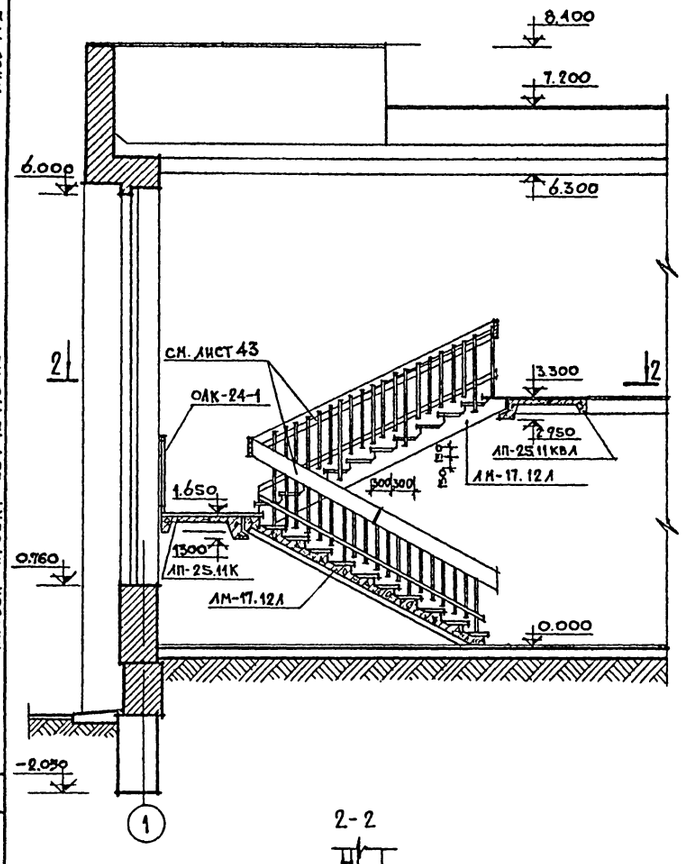

2-2

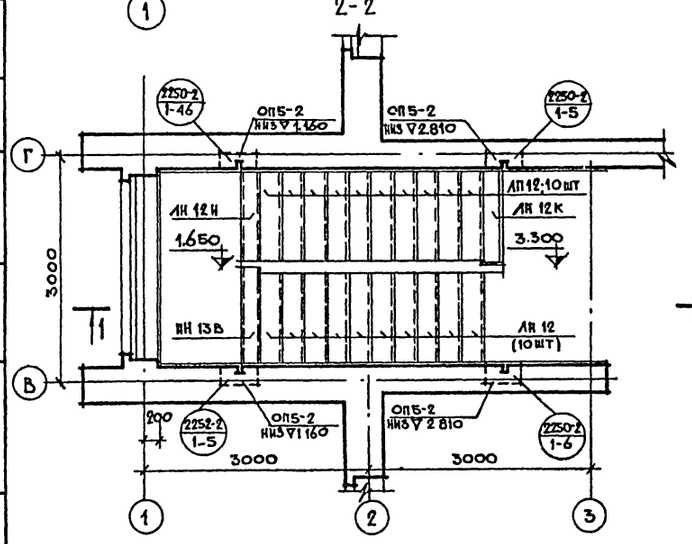

Стремянка СГ-2

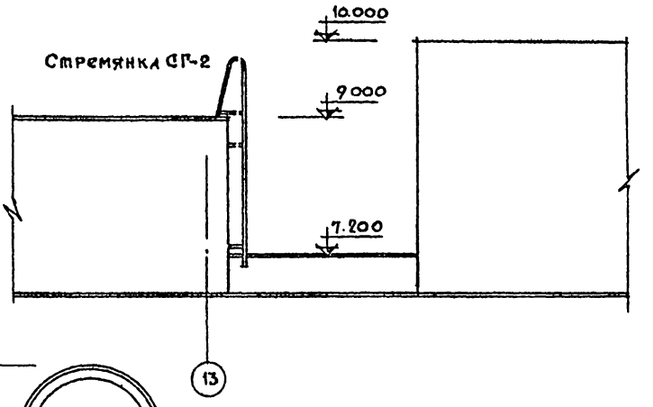

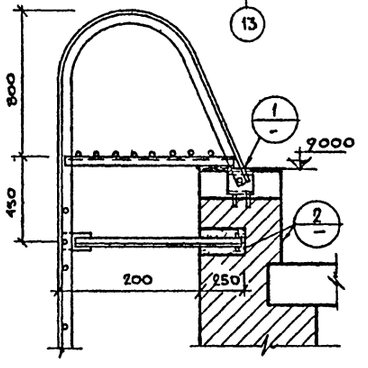

Деталь крепления ограждения оконного переплета

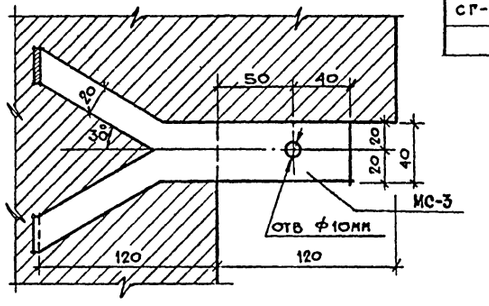

Узел 1

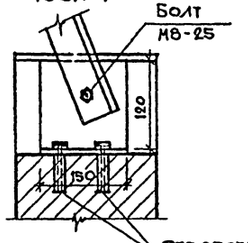

Отверстия под болты диаметром 25-30мм ℓ=80-100мм просверлить по месту. Болты М10-30 закладывать в свежеуложенный цементный раствор М100

Узел 2

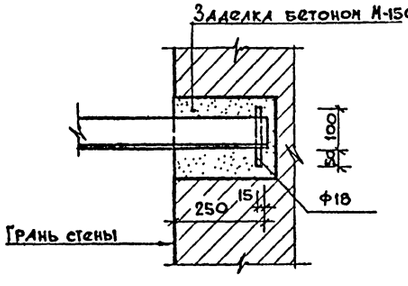

Перечень элементов

Поз. обознач	Наименование	Кол.	Масса ед.т	Примечан
Лестничные марши и площадки				
ЛМ-17.12Л	ЛМ-17.12Л	2	1.285	
ЛП-25.11К	ЛП-25.11К	1	0.975	
ЛП-25.11КВЛ	ЛП-25.11КВЛ	1	1.123	
Накладные проступи				
ЛН-12	ЛН 12	20	0.033	
ЛН 13В	ЛН 13В	1	0.028	
ЛН 12К	ЛН 12К	1	0.025	
ЛН 12Н	ЛН 12Н	1	0.023	
Опорные плиты				
ОП 5-2	ОП5-2	4	0.015	
Металлические изделия				
ОЛК-24-1	ОЛК-24-1	1	0,011	
СГ-2	Стремянка	1	0,052	

Ограждение лестницы см. лист АС-43

Согласовано

Инв. № подл. | Подпись и дата | Взам. инв. №

20-2575-36

Привязан:

Инв. №

Рук. маст	Шельченко	
Гл. конст.	Таранев	
Гл. архпр.	Выходцев	
Гл. инж. пр	Кобрицкий	
Рук. гр. арх	Евграфова	
Рук. гр. инж.	Дорожко	
Нач. арх.	Панюшкин	

ТП 264-12-195 АС

Сельский клуб (стены кирпичные) с залом на 300 мест

Стадия	Лист	Листов
Р	АС-34	

Лестница №2, стремянка СГ-2

ЦНИИЭП граждансельстрой

Копировала: 17866-01 36

Формат 22г

Альбом I

Типовой проект 264-12-195-АС

План штанкетной площадки

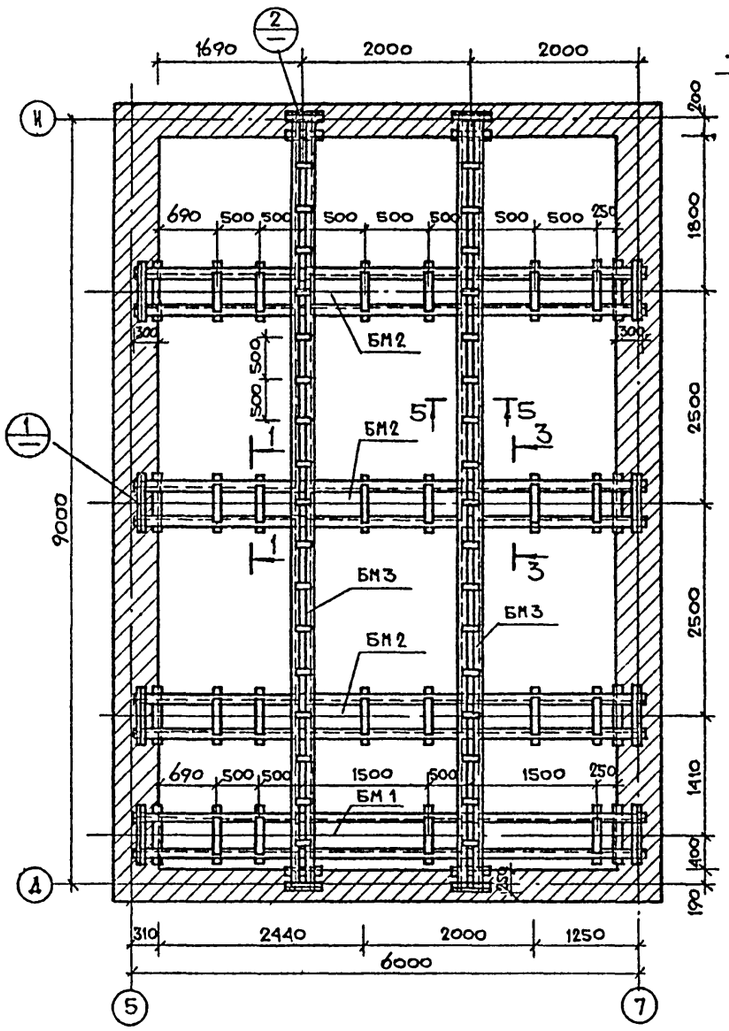

1-1

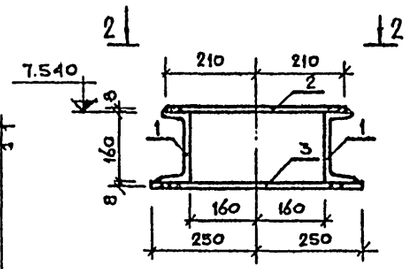

2-2

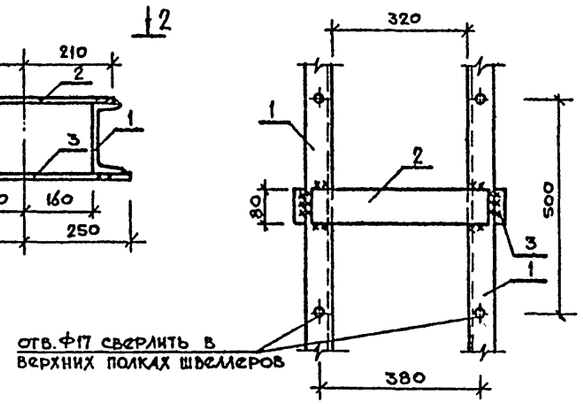

3-3

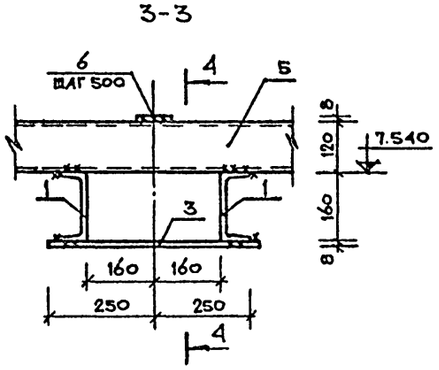

4-4

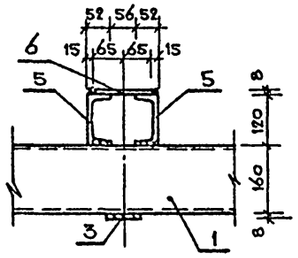

5-5

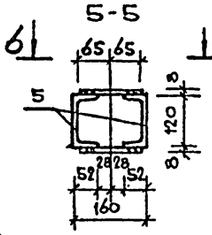

6-6

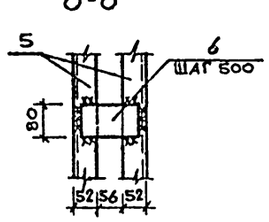

Расход стали

Марка элемента	Поз	Эскиз или сечение	ф мм	Длина мм	Кол.	Масса общая кг.
БМ1	1	[16	—	6040	2	171 54
	2	- 8×80	—	420	4	8 43
	3	- 8×80	—	500	4	10 04
	4	L 50×5	—	600	4	9 05
				итого:		199 06
БМ2	1	[16	—	6040	2	171 54
	2	- 8×80	—	420	6	12 65
	3	- 8×80	—	500	6	15.06
	4	L 50×5	—	600	4	9.05
				итого:		208.30
БМ3	5	[12	—	9110	2	189.50
	6	-8×80	—	130	34	22 20
	7	L 50×5	—	300	4	4 52
				итого:		216.22

Выборка стали на элементы, кг

Марка	в Ст 3 кп 2 ГОСТ 380 - 71*					итого	всего
	[12	[16	-8×80	L50×5			
БМ1 (шт 1)	—	171.54	18.47	9.05		199 06	199 06
БМ2 (шт 3)	—	514 62	83 13	27 15		624 90	624 90
БМ3 (шт.2)	379 0	—	44 40	9 04		432 44	432.44

1. Отклонения отдельных швеллеров от верхней горизонтальной плоскости штанкетной площадки не более ±2мм.
2. Сварку элементов балок производить электродами типа Э-42 по ГОСТ 9467-75, $h_{шв}$=6мм
3. Отверстия Ф17, для крепления блоков в верхних полках швеллеров, сверлить после контрольной разбивки подъемов.
4. Верхние и нижние планки приваривать после установки блоков до навески стальных канатов
5. Все металлоконструкции окрасить масляной краской за 2 раза по грунтовке ГФ-020.

1

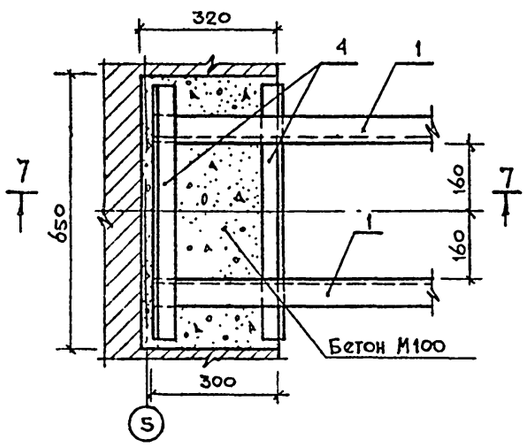

7-7

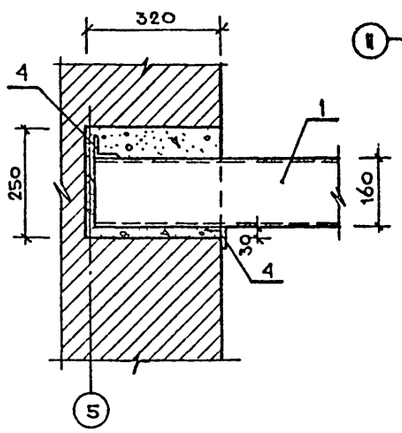

2

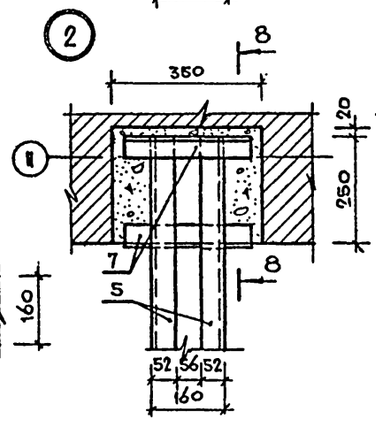

8-8

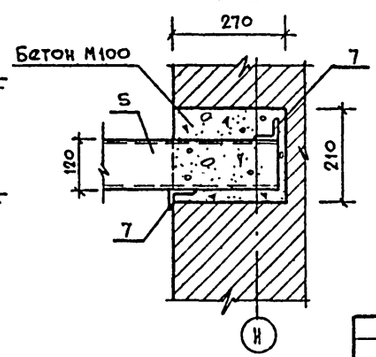

Рук. маст	Омельченко		
Гл. конст.	Таранев		
Гл. арх пр.	Быховцев		
Гл. инж. пр.	Коврижкин		
Рук. гр. арх	Евграфова		
Рук. гр. нвх	Дорожко		

Т.П. 264-12-195-АС

Сельский клуб (стены кирпичные) с залом на 300 мест.

Стадия	Лист	Листов
Р	АС-35	

Штанкетная площадка

ЦНИИЭП граждансельстрой

Привязан:

Инв №

Инв № подл. | Подпись, дата | Взам инв №

20-2575-37

Копировал: 17866-01 37

Формат 22г

Альбом I

Типовой проект 264-12-195-АС

По оси „Г"

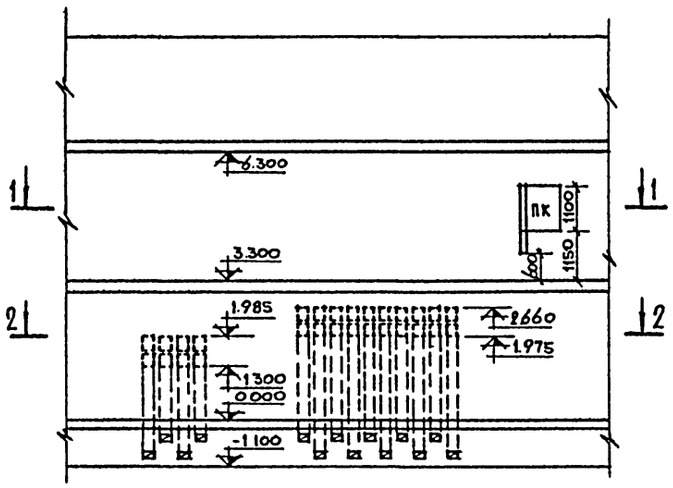

По 1-1

По оси „В"

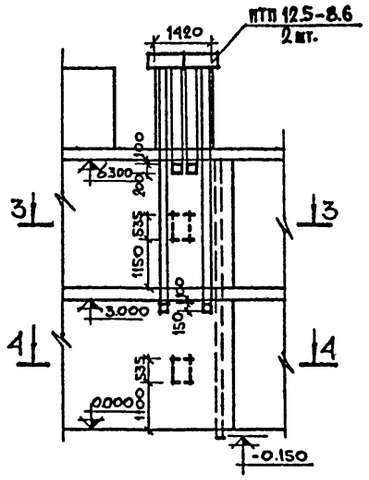

По 3-3

По оси „В"

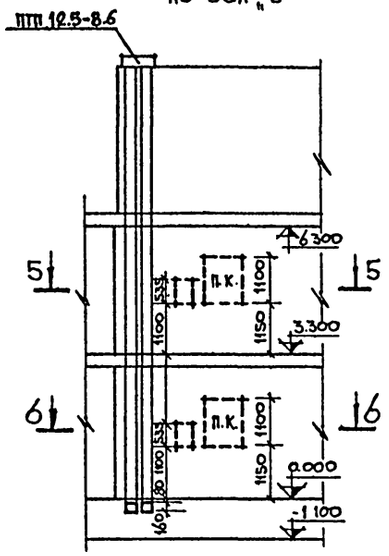

По 5-5

По оси „5"

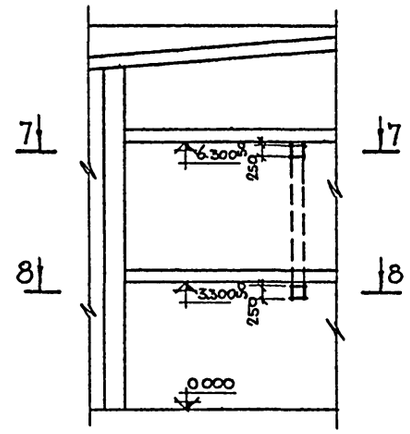

По 7-7

По оси „Д"

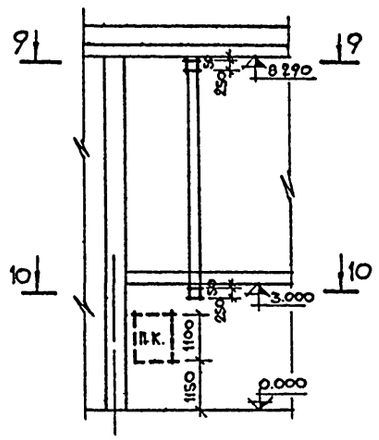

По 9-9

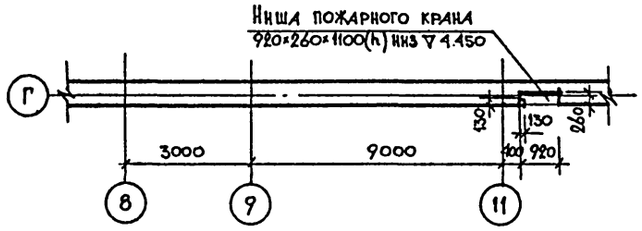

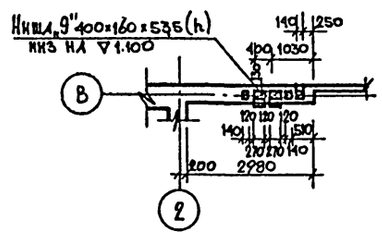

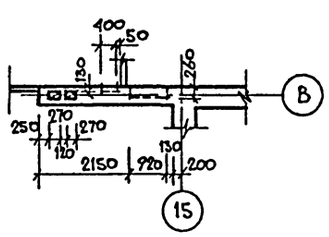

По о

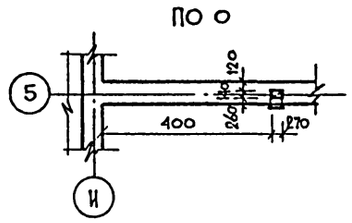

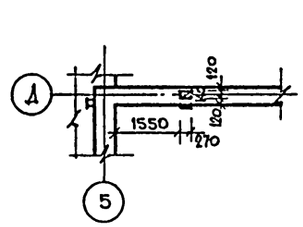

По 2-2

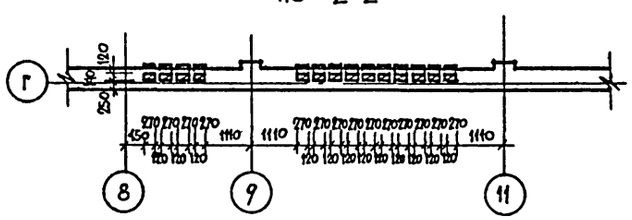

По 4-4

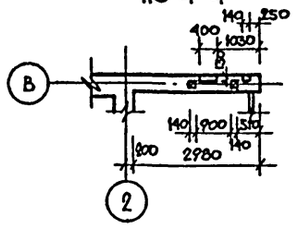

По 6-6

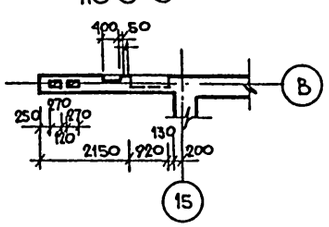

По

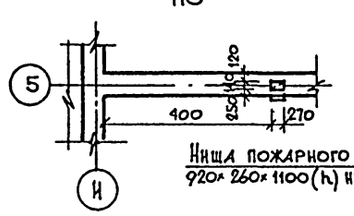

По 10-10

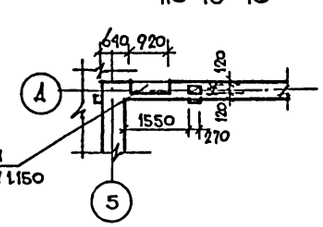

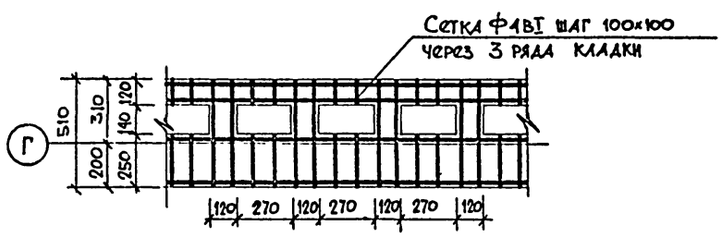

Согласовано

Рук. группы ОВ
Рук. группы ВК
Рук. группы ЭМ

Инв. № подл. | Подпись, дата | Взам. инв. №

20-2575-38

Рук. маст	Омельченко		
Гл. конст.	Таранев		
Гл. арх. пр.	Выходцев		
Гл. инж. пр.	Коврижкин		
Рук. гр. ВК	Евграфова		
Рук. гр. ОВ	Дорожко		
Отд. арх.	Муравьев		

Привязан:

Инв. №

Т.П 264-12-195-АС

Сельский клуб (стены кирпичные) с залом на 300 мест

Стадия	Лист	Листов
Р	АС-36	

Развертки стен с каналами

ЦНИИЭП гражданселькстрой

Копировал: 17866-01 38

Формат 22 Г

Альбом I

Типовой проект 264-12-195-АС

Инв. № подл. | Подпись и дата | Взам. инв. №

20-2676-39

Кормоконтроль

Развертка стены зала по оси „Г"

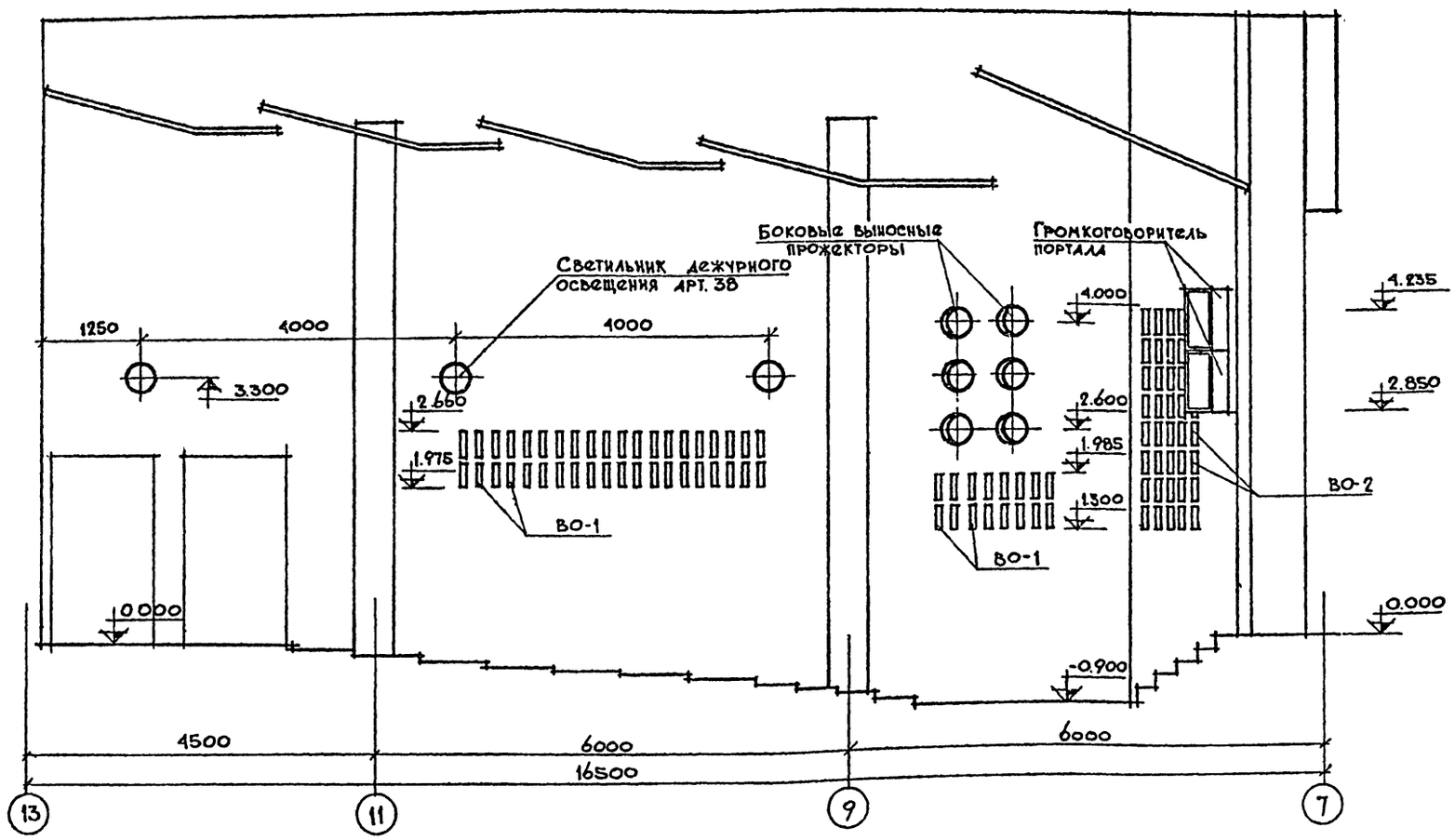

ВО-1

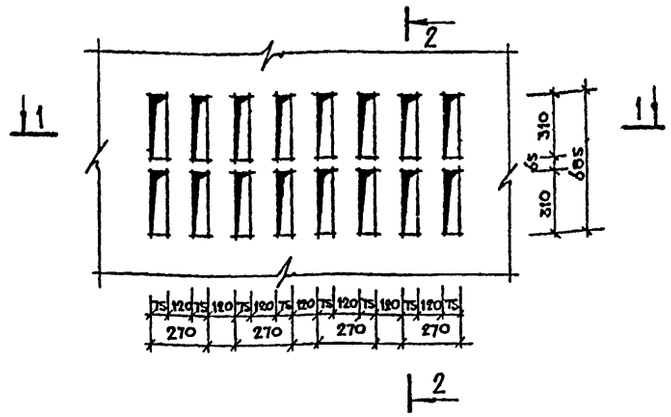

1-1

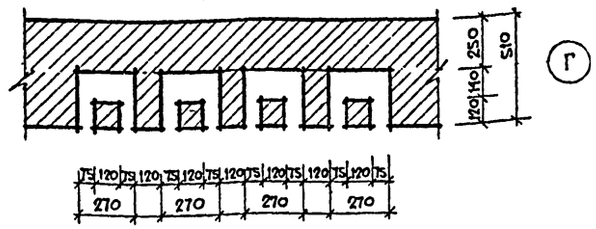

ВО-2

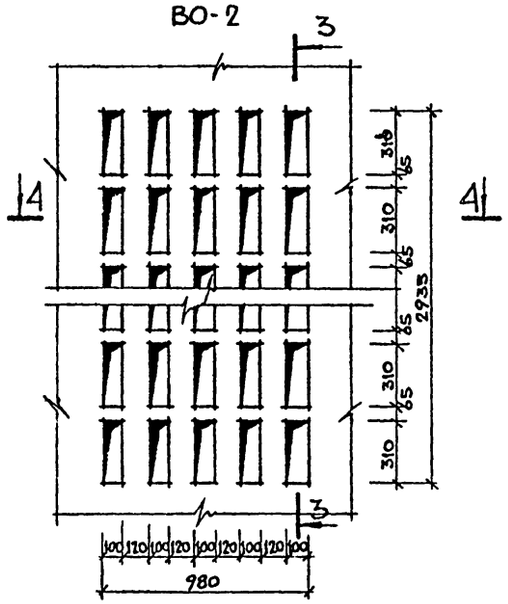

3-3

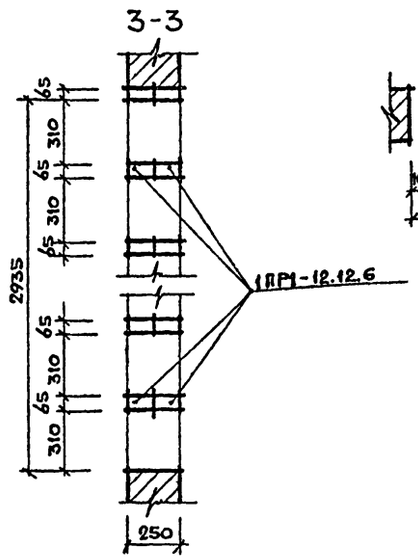

4-4

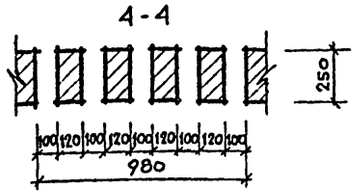

Данный лист рассматривать совместно с листами АС-21 АС-19, АС-39, АС-40

2-2

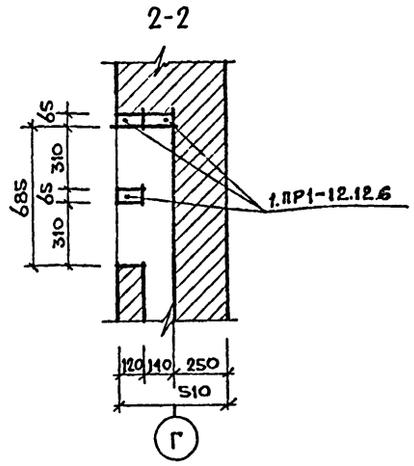

Рук. маст.	Омельченко		
Гл. конст.	Таранев		
Гл. арх. пр.	Выходцев		
Гл. инж. пр.	Коврижкин		
Рук. гр. АР	Евграфова		
Рук. гр. ВК	Дорожко		
Т. схн. арх	Панюшкин		

Привязан:

Инв. №

ТП 264-12-195 АС

Сельский клуб (стены кирпичные) с залом на 300 мест

Развертка стены зала по оси „Г". Вентиляционные отверстия ВО-1, ВО-2.

Стадия	Лист	Листов
Р	АС-37	

ЦНИИЭП гражданселькстрой

Копировал: 17866-01 39

Формат 22г

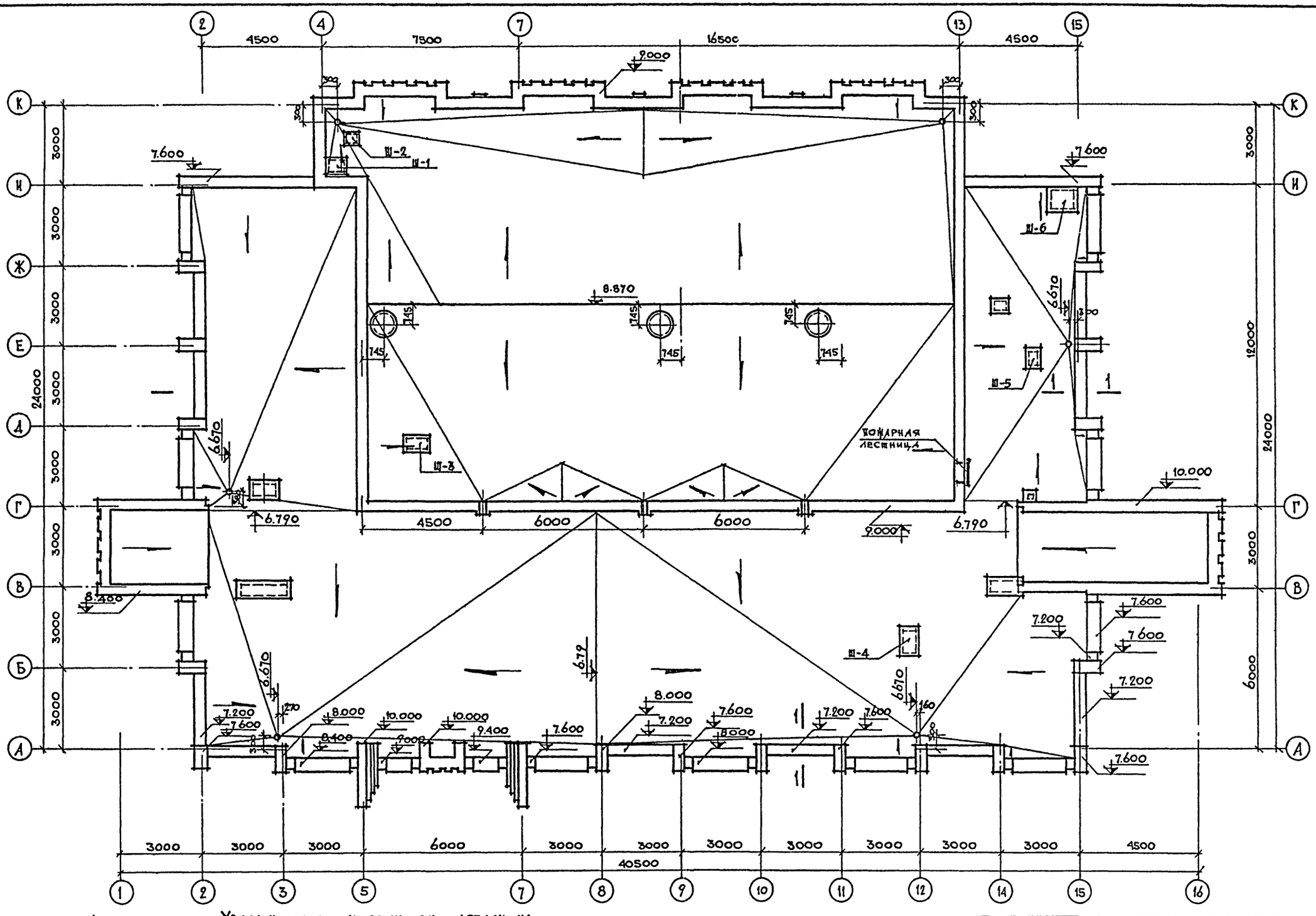

1. Узлы и состав кровли см. детали на черт. АС-22, АС-23
2. Планы этажей см. черт. АС-19, АС-20, разрезы см. чертежи АС-21, АС-22, АС-23, АС-36, АС-51, АС-52
3. Узлы примыкания гидроизоляционного ковра к отдельностоящим трубам /для крепления антены и радиотрубы/ к внутренним водостокам см. альбом „Детали покрытий жилых зданий" серия 2.160-1 выпуск 1, альбом серия 2.190-1/72, выпуск V.

Альбом I

Типовой проект 264-12-195-АС

Согласовано

Рук. группы ОВ

Рук. группы ВК

Рук. группы ЭА

Взам. инв. №

Подпись и дата

Инв. № подл. 20-2575-40

Рук. маст.	Омельченко		
Гл. констр.	Таранев		
Гл. арх. пр.	Выходцев		
Гл. инж. пр.	Ковриженкин		
Рук. грар.	Евграфова		
Рук. гр. инж.	Дорожко		
Техн. арх.	Панюшкин		

Привязан:

Инв. №

ТП 264-12-195 АС

Сельский клуб (стены кирпичные) с залом на 300м.

Стадия	Лист	Листов
Р	АС-38	

План кровли

ЦНИИЭП Граждансельстрой

Копировал: 17866-01 40

Формат 22г

Альбом I

Типовой проект 264-12-195-АС

План потолка зрительного зала

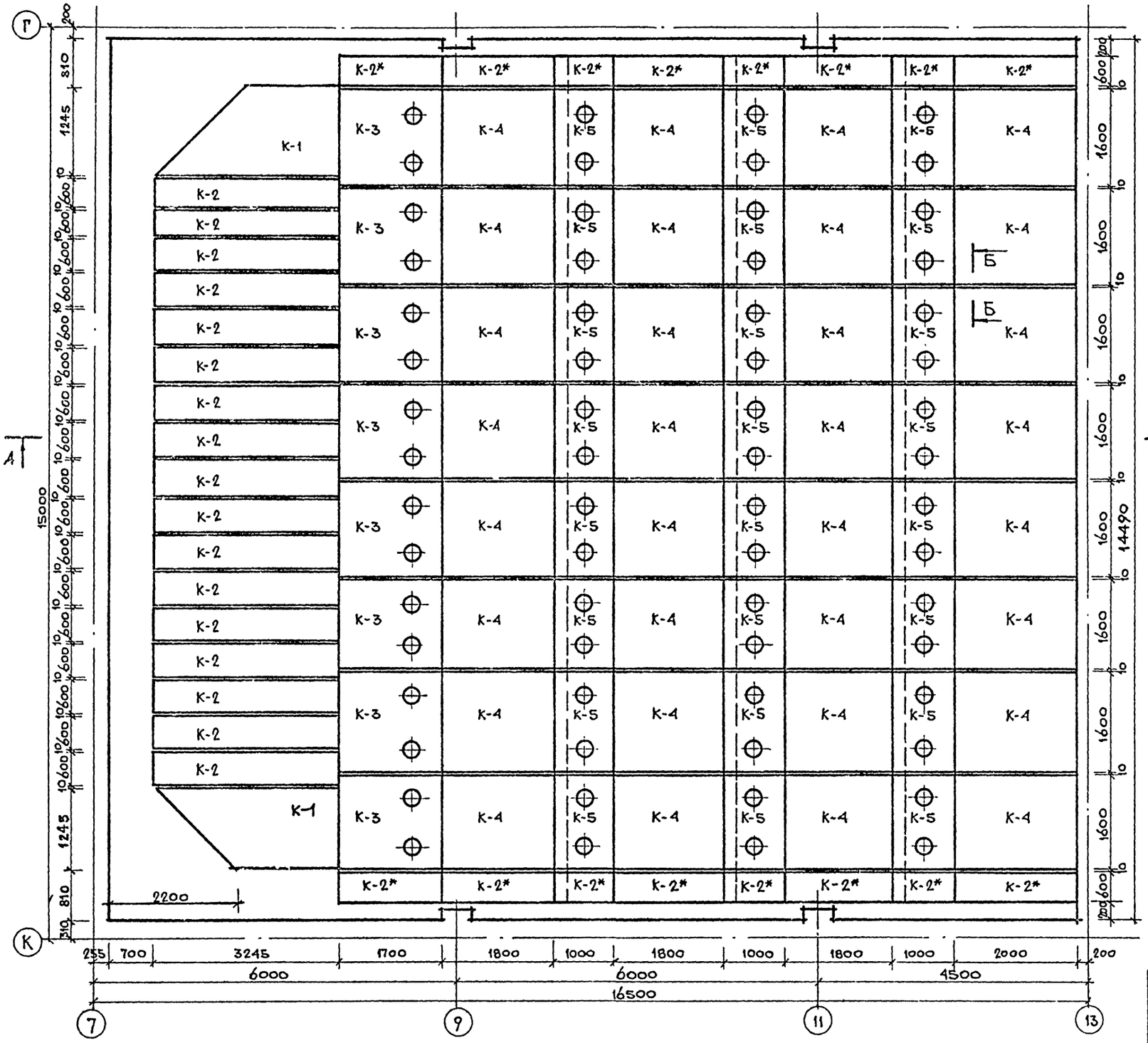

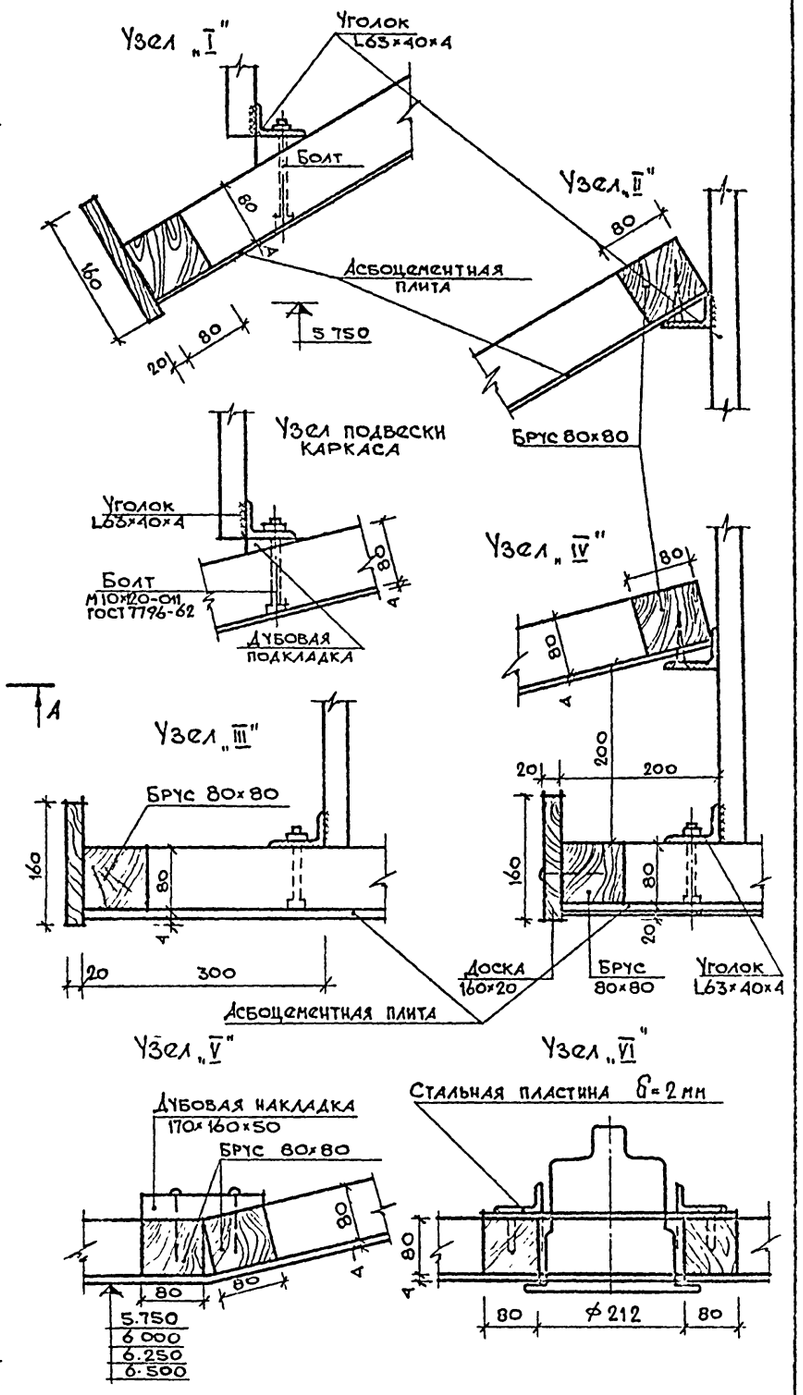

Привязан:

Инв. №

Рук. маст	Омельченко		
Гл. констр.	Таранев		
Гл. архлр.	Выходцев		
Гл. инж. пр.	Ковригина		
Рук. гр.	Градов		
Рук. гр. инж.	Воронко		
Техн. ар.	Панюшкин		

ТП-264-12-195 АС

Сельский клуб (стены кирпичные) с залом на 300 мест

Стадия: Р | Лист: АС-39 | Листов:

План потолка зрительного зала. Маркировка каркасов. Узлы.

ЦНИИЭП Граждансельстрой

Согласовано:

Рук. группы ОВ

Рук. группы ВК

Рук. группы ЭМ

Инв. № подл. | Подпись и дата | Взам. инв. №

20-2575-41

Копировал

17866-01 41

Формат 22г

Альбом I

Типовой проект 264-12-195-АС

Разрез по А-А

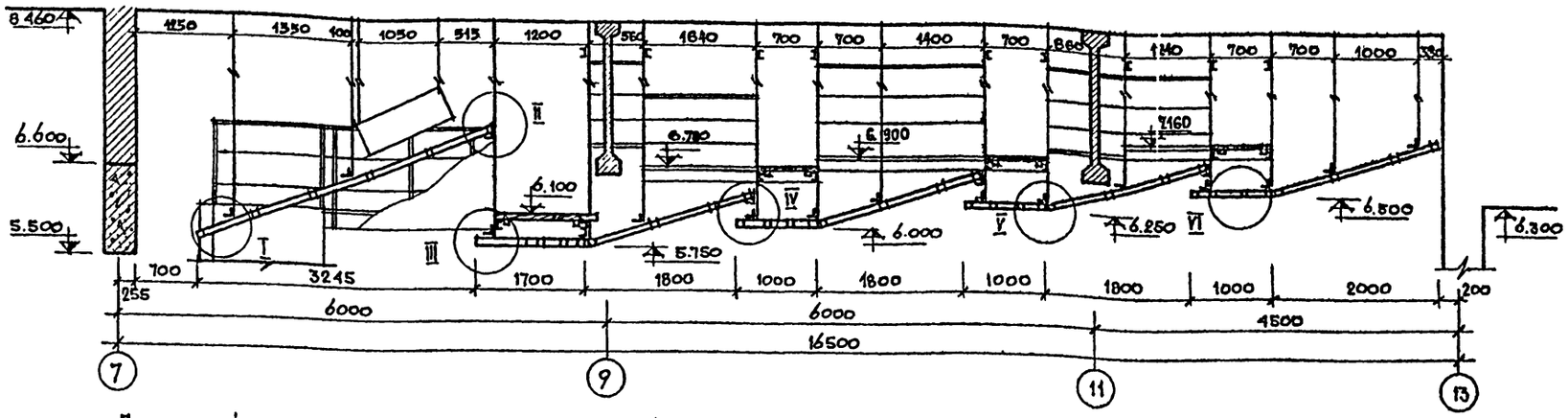

Размещение асбестоцементных листов по каркасам

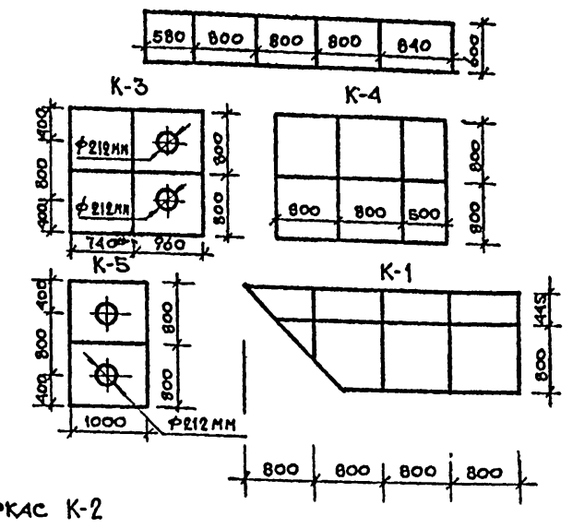

Подвесной каркас К-3

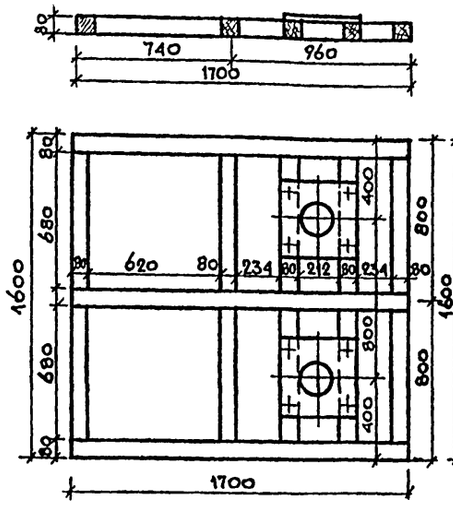

Подвесной каркас К-4

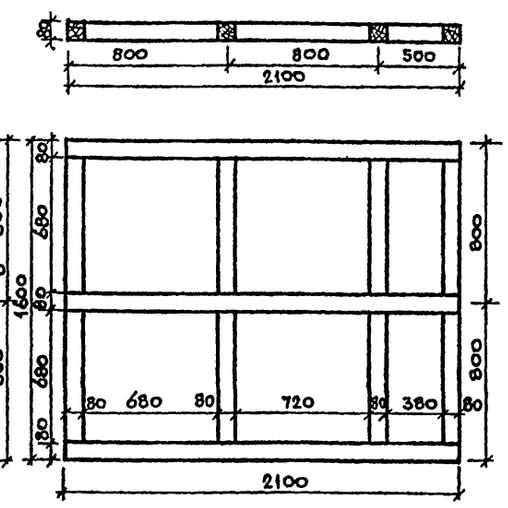

Подвесной каркас К-5

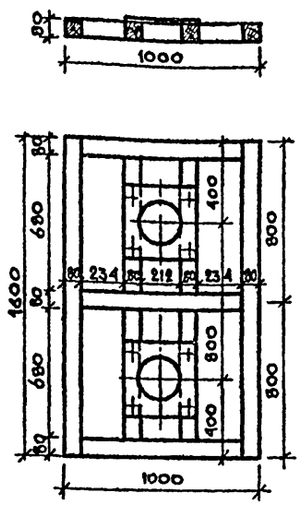

Подвесной каркас К-2

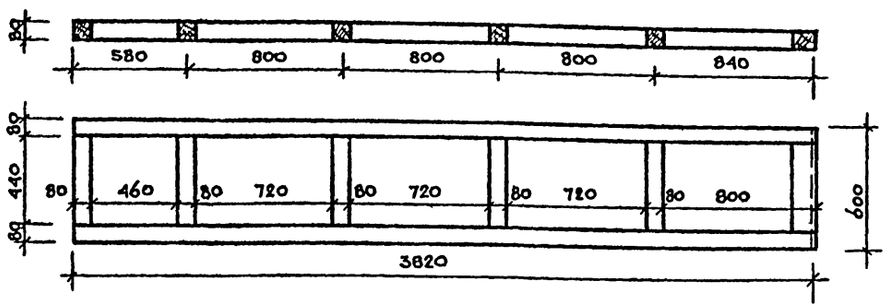

Стальная пластина δ=2мм с отверстием под светильник

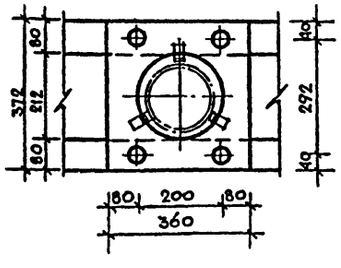

Расход материалов на подвесной потолок зрительного зала на 300 мест

Марка каркаса	Сеч. бруса	м/пог. на марку	Кол. изд. шт.	Всего м³ на каркас
К-1	80×80	21.6	2	0.2765
К-2	—"—	10.28	17	1.1185
К-2*	—"—	6.92	16	0.7086
К-3	—"—	11.9	8	0.6093
К-4	—"—	11.74	32	2.4044
К-5	—"—	8.44	24	1.2964
Итого:			99	6.4136
Наименование			Ед. изм.	Всего
Асбестоцементные листы δ=4мм			м²	246.8
Стальная пластина δ=2мм			"	8.57

1. Деревянные рамы каркасов крепятся к направляющим уголкам болтам и обшиваются асбестоцементными листами. Асбестоцементные листы крепить к каркасу оцинкованными шурупами ГОСТ 1144-70*, места крепления шпаклевать.
2. Стыки листов перед шпаклевкой оклеить тканью „Серпянка", прошпаклевать, тщательно зачистить ножданой бумагой и окрасить поливинилацитатной краской-ПВА или эмалью У-311 за 3 раза. Окраску производить с помощью распылителя.
3. Вся древесина обрабатывается перед установкой огнезащитными составами.
4. Материал каркасов-сосна влажностью до 17%.
5. Настоящий лист рассматривать совместно с листами АС-39, АС-41, АС-42
6. Все размеры даны в мм, отметки в метрах.
7. Размещение светильников см. лист АС-39
8. Установку дубовых накладок производить до монтажа асбестоцементных плит.
9. Крепление каркасов к уголкам (узлы I; II; III) производить шурупами 5×70 ГОСТ 1144-70*.
10. Каркас К-1 изготавливается и подгоняется по месту.
11. Подвесной каркас К-2* изготавливается из каркаса К-2 и подгоняется по параметрам к каркасам К-3; К-1; К-5.

Сечение по Б-Б

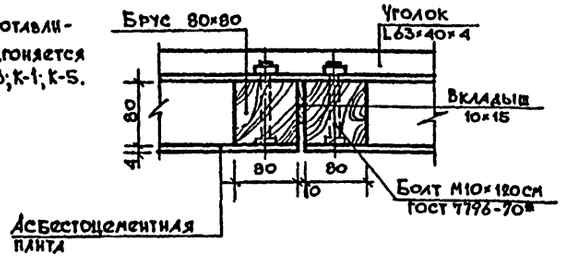

Согласовано:

Рук. группы	ОВ
Рук. группы	ВК
Рук. группы	ЭЛ
Взам. инв. №	
Подпись и дата	
Инв. № подл.	20-2575-42

Привязан:

Инв. №

Рук. маст.	Омельченко	
Гл. констр.	Таранев	
Гл. арх. пр.	Выходцев	
Гл. инж. пр.	Коврижкин	
Рук. гр. арх.	Евграфова	
Рук. гр. инж.	Дорожко	
Техн. арх.	Панюшкин	

Т.П. 264-12-195 АС

Сельский клуб (стены кирпичные) с залом на 300 мест

Стадия	Лист	Листов
Р	АС-40	

Подвесной потолок. Разрез А-А. Схемы каркасов.

ЦНИИЭП гражданселстрой

Копировал: 17866-01 42

Формат 22Г.

Альбом I

Типовой альбом 264-12-195-АС

План металлического каркаса подвесного потолка

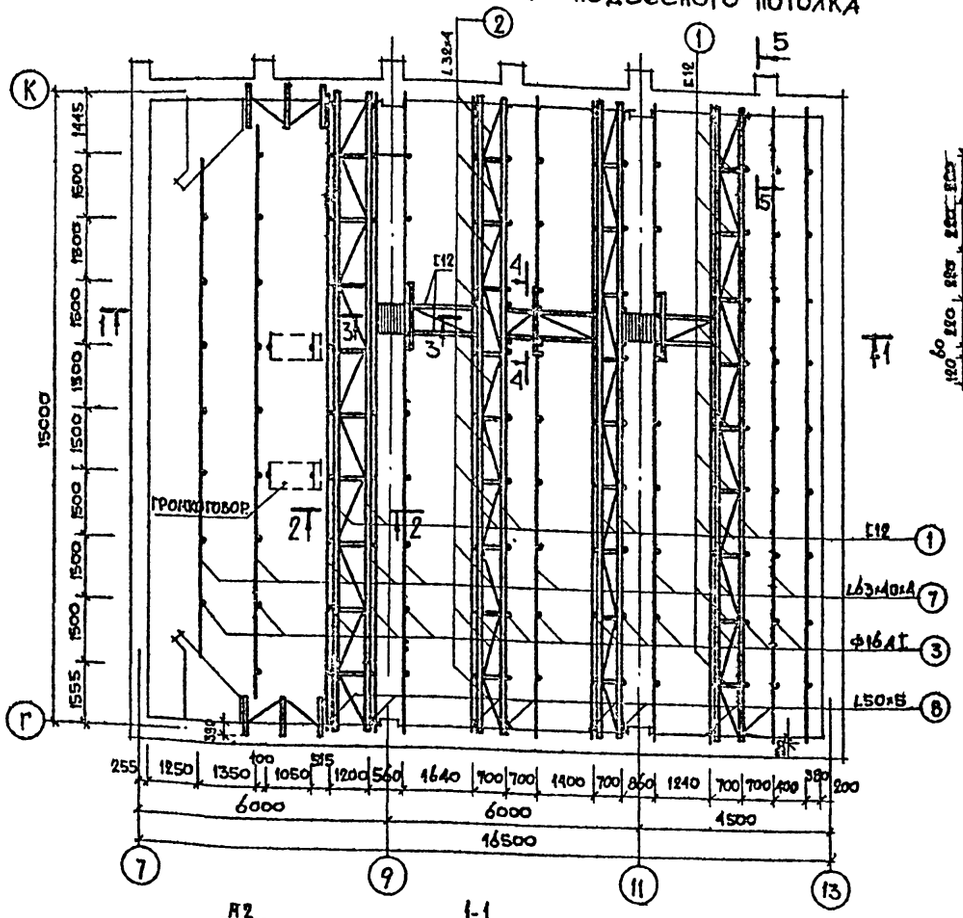

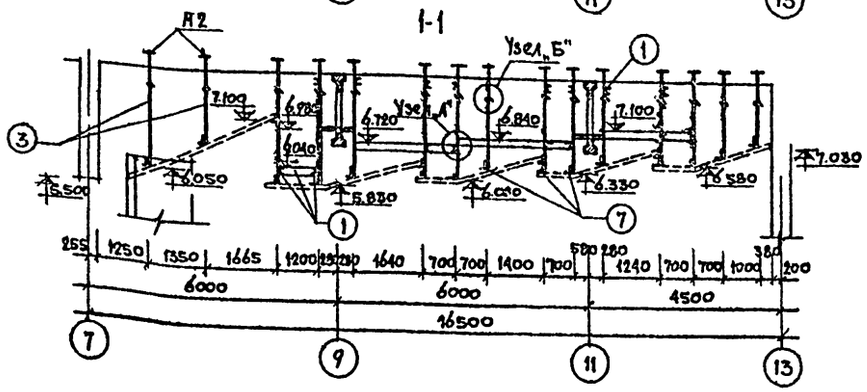

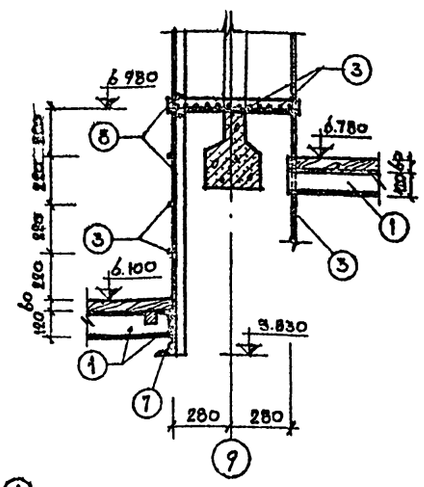

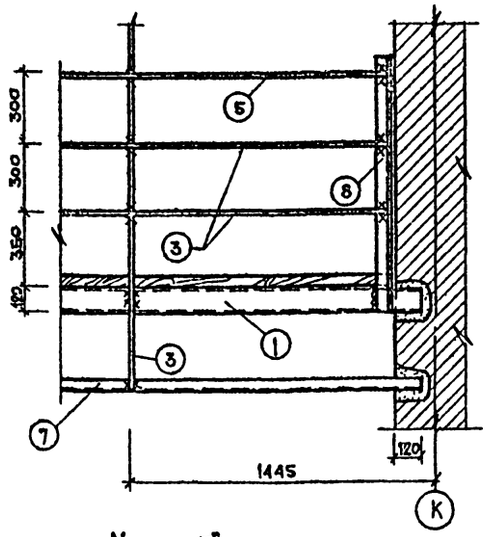

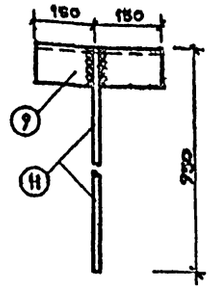

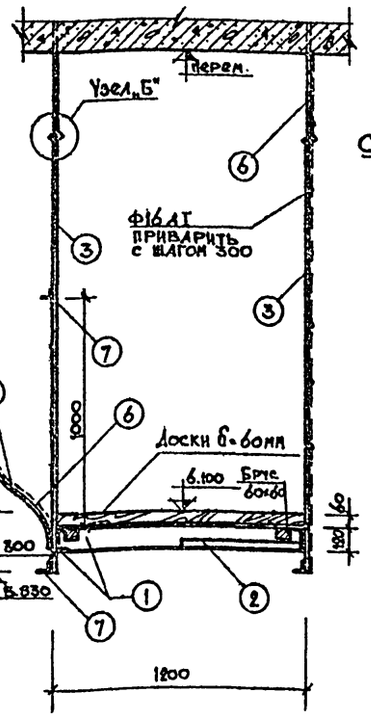

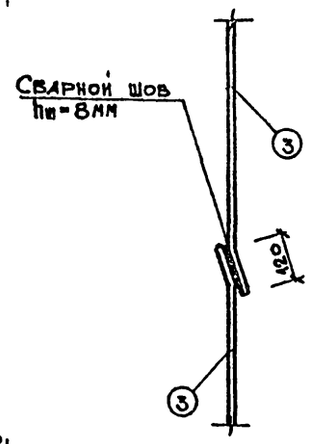

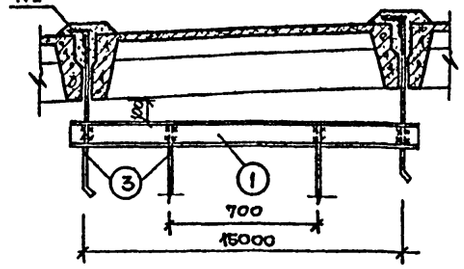

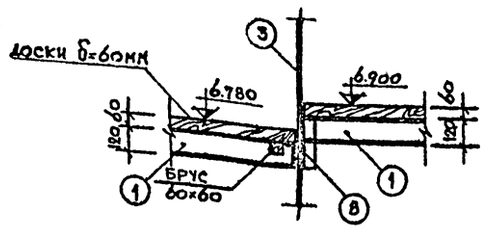

1. Данный лист рассматривать совместно с чертежами. АС-40, АС-39, АС-42
2. Сварку производить электродами Э-42.
3. Все металлические изделия покрыть масляной краской за 2 раза.
4. Всю древесину подвергнуть глубокой пропитке антипиренами.
5. Древесина хвойных пород, влажность не более 20%.

Т.П. 264-12-195-АС				
Сельский клуб (стены кирпичные) с залом на 300 мест	Стадия	Лист	Листов	
	Р	АС-41		
План металлического каркаса подвесного потолка зрительного зала. Узлы. Сечения.	ЦНИИЭП гражданселькстрой			

Рук. маст.	Омельченко	
Гл. констр.	Шаганев	
Гл. арх. пр.	Быходцев	
Гл. инж. пр.	Кожринский	
Рук. гр. арх.	Евграфова	
Рук. гр. инж.	Дорошко	
Т.-арх.	Панюшкин	

Привязан:

Инв. №

Инв. № подл. 20-2575-43 | Подпись, дата | Взам. инв. №

Копировала: 17866-01 43

Формат 22Г.

Типовой проект 264-12-195-АС Альбом I

2-2

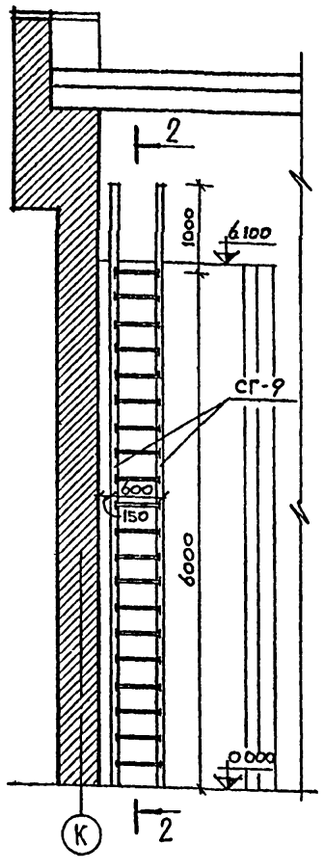

3-3

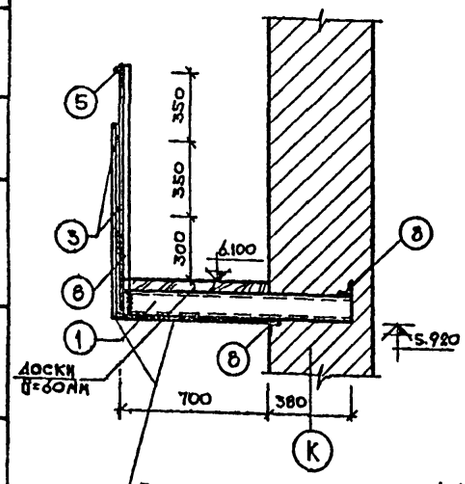

План

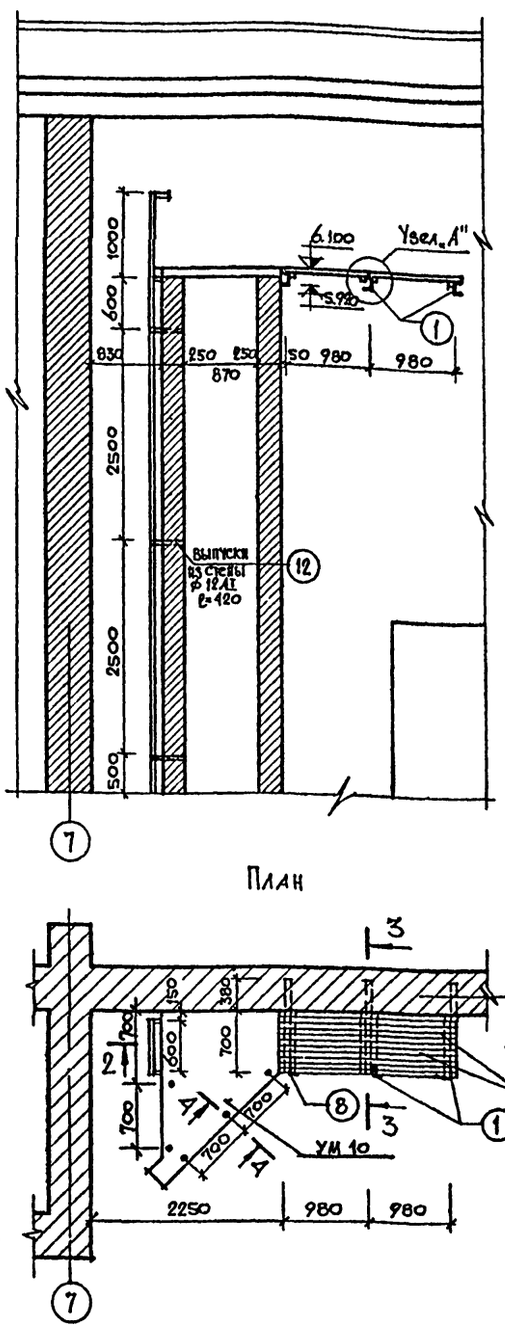

4-4

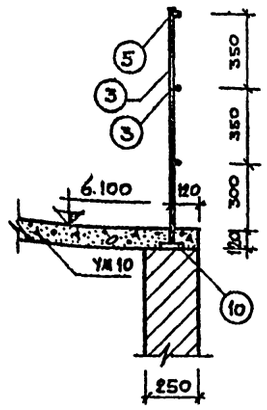

Узел „А"

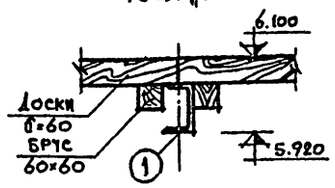

Расход стали

Марка элемента	поз.	Эскиз	Ф мм	Длина м	Кол.	Масса общая кг.
Галерея выносного софита	1	⊏12	—	40.8	—	424.32
	2	L 32×4	—	15	—	28.65
	3	—	16AI	126	—	198.83
	4	—	20AI	5.4	—	13 32
	6	Штукатурная сетка N 10	—	465м	—	200
Подвесной потолок	1	⊏12	—	132.5	—	1368
	2	L32×4	—	55	—	105
	3	—	16AI	424	—	669
	5	ТР 50×3.5	—	107	—	521
	7	L63×40×4	—	280	—	887 6
	8	L 50×5	—	35	—	131. 9
	10	—80×6	—	0 48	—	1.8
		М-2	—	—	133	634.41
Стремянка		СГ-9	—	—	2	250
	12		12AI	—	12	746

Выборка древесины

Наименование	Сечение в мм	Об'ем м³
Галерея выносного софита		
Доски	δ-60	1.08
Брус	60×60	0.11
	итого:	1.19
Подвесной потолок		
Доски	δ-60	1.97
Брус	60×60	0.33
	итого	2 3

Ведомость стержней

Марка элемента	поз.	Ф мм	Длина мм	Кол.	Масса. кг общая	Масса. кг элемента
М-2	11	16AI	950	1	1.5	4 77
	9	L90×8	300	1	3 27	

Выборка стали на элементы, кг

Наименование	В ст.3 кп 2 ГОСТ 380-71*						Сталь AI ГОСТ 5781-75			Гост 3262-75			Всего кг
	⊏12	L32×4	L63×40×4	L50×5	L90×8	—80×6	Ф12AI	Ф16AI	Ф20AI	ТР50×3.5	Штукат. сетка N10		
Галерея выносного софита	42.32	28.65	—	—	—	—	—	198.83	13 32	—	200	—	865.12
Подвесной потолок	1368	105	887.6	131.9	434.91	1.8	—	868.5	—	521	—	—	4318.71
Стремянка СГ-9 (шт. 2)	—	—	—	—	—	—	7.46	—	—	—	—	250	257.46

1. Данный чертеж см. совместно с чертежом АС-40, АС-41, АС-50
2. Сварку производить электродами Э-42
3. Все металлические изделия покрыть масляной краской за 2 раза
4. Всю древесину подвергнуть глубокой пропитке антипиренами.
5. Древесина хвойных пород, влажность не более 20%.
6. Стремянка СГ-9 по серии 1459-2, вып. 3, лист 56.

Согласовано

Инв. № подл. | Подпись и дата | Взам. инв. №

20-2573-44

Рук. маст.	Омельченко		Т.П. 264-12-195-АС
Гл. констр.	Тараненв		
Гл. арх. пр.	Выходцев		
Гл. инж. пр.	Коврижкин		Сельский клуб (стены кирпичные) с залом на 300 мест.
Рук. гр. АР	Евтафова		Монтажная схема металлической лестницы
Рук. гр. ИВК	Дорожко		ЦНИИЭП граждансельстрой
Нт.-Арх.	Панюшкин		

Привязан:

Инв. №

Стадия	Лист	Листов
Р	42	

Копировал: 17866-01 44

Формат 22г

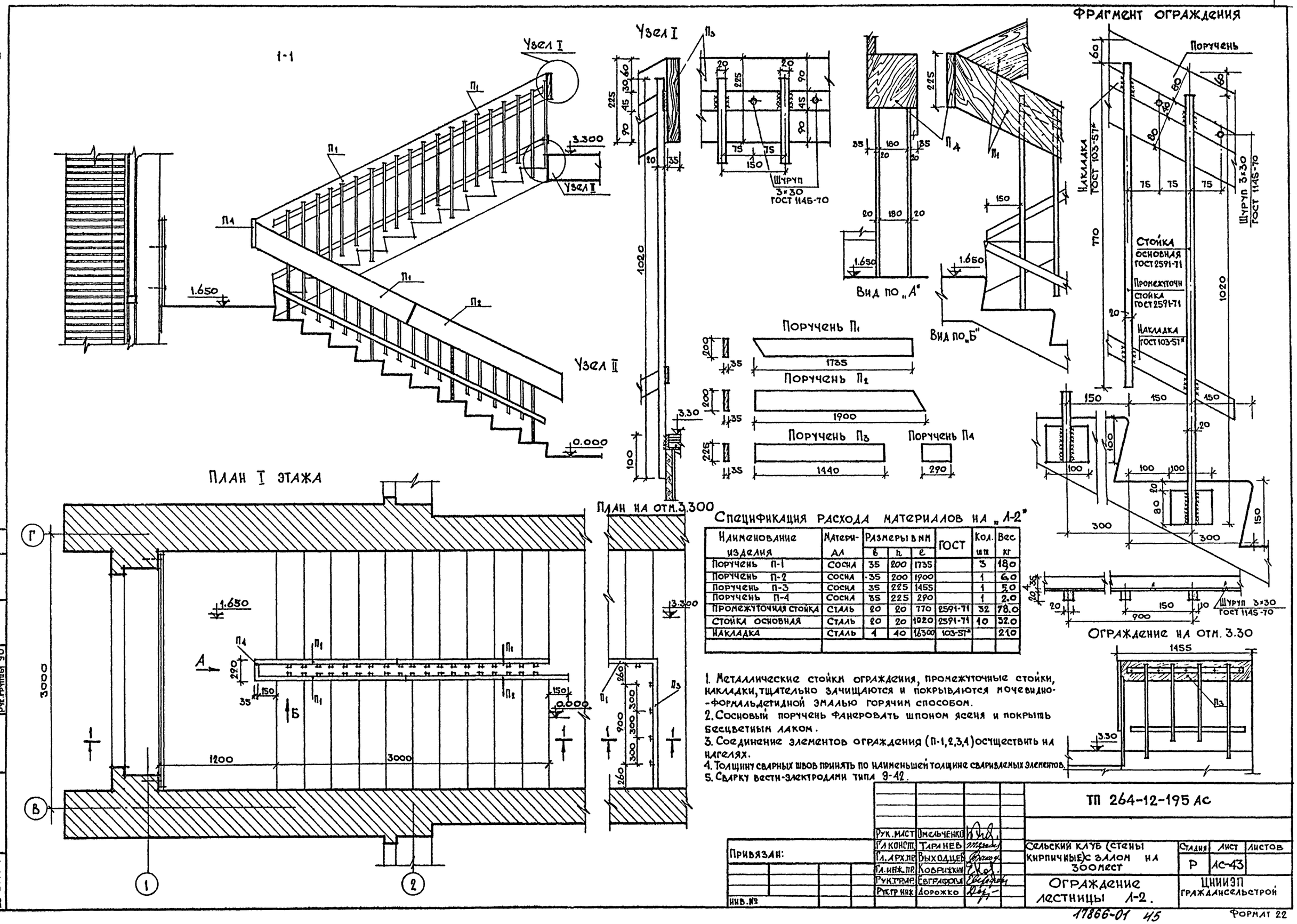

Спецификация расхода материалов на „Л-2"

Наименование изделия	Материал	Размеры в мм b	h	e	ГОСТ	Кол. шт	Вес кг
Поручень П-1	Сосна	35	200	1735		3	18,0
Поручень П-2	Сосна	35	200	1900		1	6,0
Поручень П-3	Сосна	35	225	1455		1	5,0
Поручень П-4	Сосна	35	225	290		1	2,0
Промежуточная стойка	Сталь	20	20	770	2591-71	32	78,0
Стойка основная	Сталь	20	20	1020	2591-71	10	32,0
Накладка	Сталь	4	40	16300	103-57*		21,0

1. Металлические стойки ограждения, промежуточные стойки, накладки, тщательно зачищаются и покрываются мочевидно-формальдегидной эмалью горячим способом.
2. Сосновый поручень фанеровать шпоном ясеня и покрыть бесцветным лаком.
3. Соединение элементов ограждения (П-1,2,3,4) осуществить на нагелях.
4. Толщину сварных швов принять по наименьшей толщине свариваемых элементов.
5. Сварку вести-электродами типа Э-42.

Альбом I

Типовой проект 264-12-195-АС

Согласовано.

Рук группы ОВ
Рук группы ВК
Рук группы ЭО

Взам. инв №

Подпись и дата

Инв. № подл. 20-2575-45

Привязан:

Инв. №

Рук. маст	Омельченко	
Гл. конст.	Таранев	
Гл. арх. пр.	Выходцев	
Гл. инж. пр.	Коврижкин	
Рук. гр. ар.	Евграфова	
Рук. гр. инж.	Дорожко	

ТП 264-12-195 АС

Сельский клуб (стены кирпичные) с залом на 300 мест

Стадия: Р | Лист: АС-43 | Листов:

Ограждение лестницы Л-2.

ЦНИИЭП граждансельстрой

17866-01 45

Формат 22

Альбом I

Типовой проект 264-12-195-АС

Дверной блок ИД-1

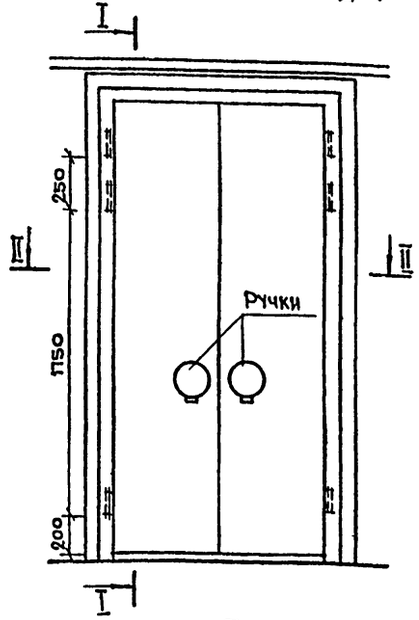

По I-I

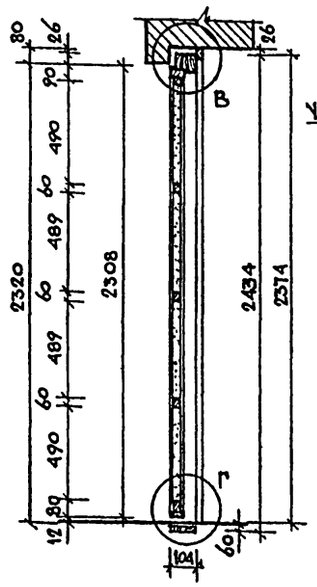

Пожарный шкаф для ПК-1

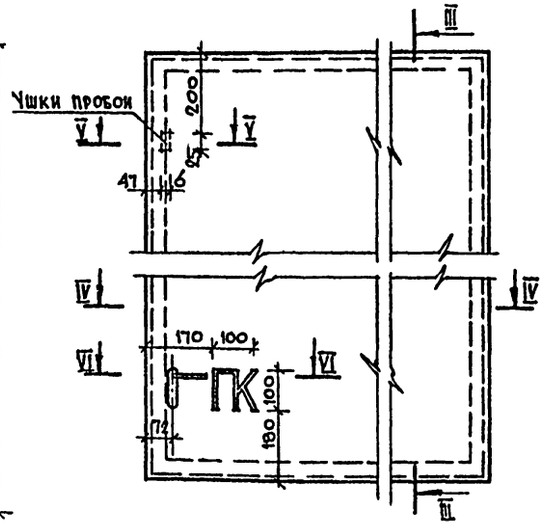

По III-III

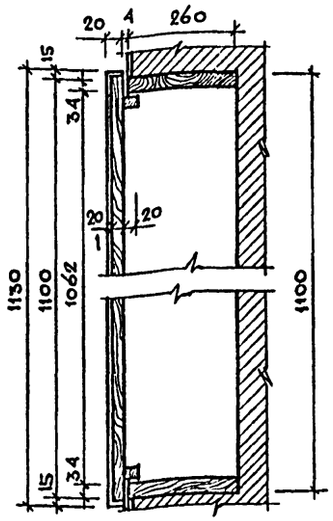

Эмблема

Изготовить из никилированной стали δ=3мм

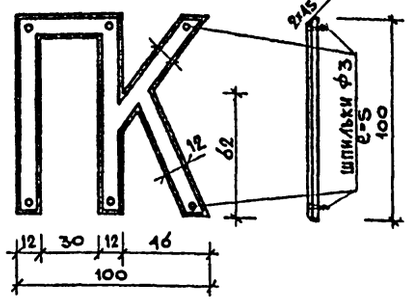

По II-II

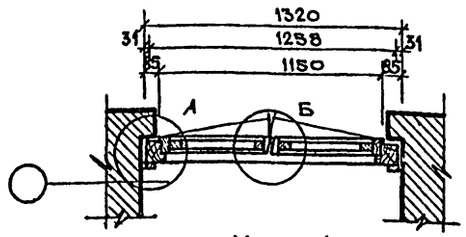

Узел А

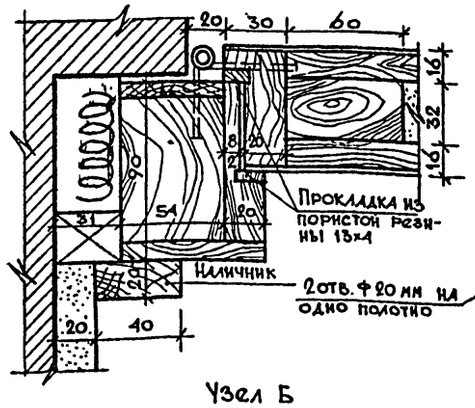

Узел Б

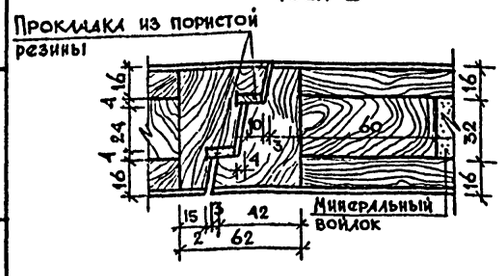

Узел В

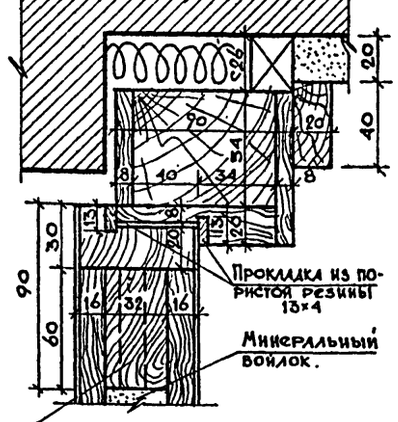

Узел Г

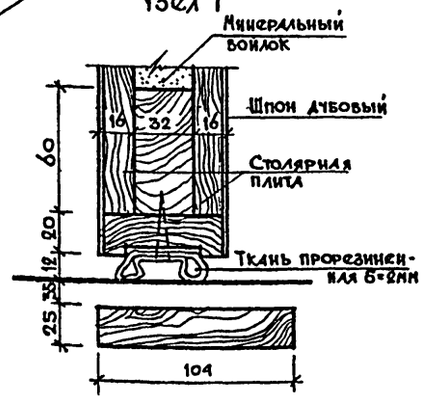

По IV-V

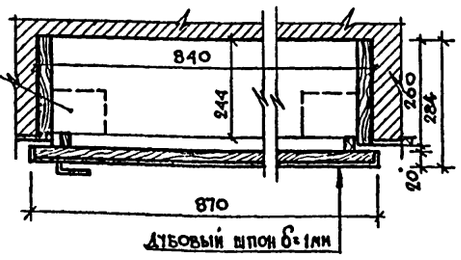

Сечение V-V

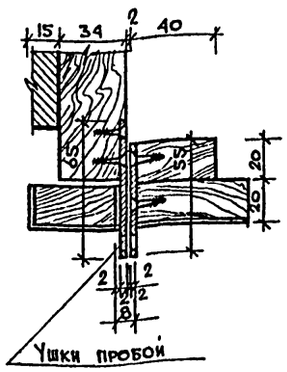

Сечение VI-VI

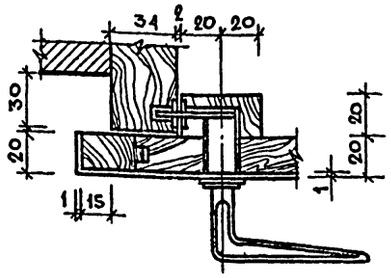

Два пробоя

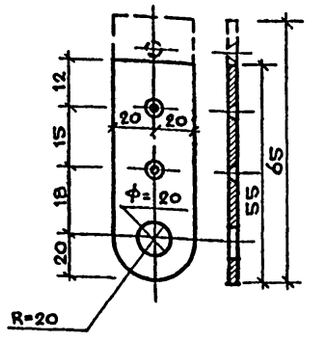

Ручка дверная по альбому

тип детали серия 1.135 альбом I лист 136

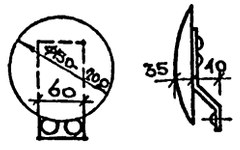

Расход материалов на дверной блок ИД-1

1.	Древесина коробки (сосна)	0.0278	м³
2.	Древесина полотен (сосна)	0.0272	м³
3.	Столярная плита δ=16мм	2.3260	м²
4.	Дубовая обкладка полотна	0.0221	м³
5.	Дубовая обкладка коробки	0.01790	м³
6	Шпон дубовый	2.9070	м²
7.	Наличник (дуб) для ИД-1	0.0074	м³
	Петли дверные Н-100 ГОСТ 5088-65	6	шт
	Ручки дверные тип серия 1.135 альбом I лист 136	4	шт

Расход материалов на пожарный шкаф ПК-1

1.	Доска сосна	0.0607	м³
2.	Ножевой шпон дубовый	1.000	м²
3.	Завертки оконные ГОСТ 5090-65	1	шт
4.	Рояльная петля ℓ=1030 мм	1	шт.

1. Двери внутренние ИД-1 покрыть матовым лаком полиэфирным лаком светлого тона.
2. Двери наружные ИД-1 покрыть бесцветным водоотталкивающим лаком.
3. Шкаф ПК-1 оклеить дубовым шпоном, покрыть матовым полиэфирным лаком.

Согласовано:

Рук. группы ОВ	
Рук. группы ВК	
Рук. группы ЭЛ	

Инв. № подл. | Подпись и дата | Взам. инв. №

20-2575-46

Привязан:

Инв. №

Рук. маст.	Омельченко		
Гл. конст.	Тиранев		
Гл. архитр	Выходцев		
Рук. гр. АР.	Евграфова		
Рук. гр. инж.	Дорожко		
Ст. арх.	Муравьева		

Т.П. 264-12-195 АС

Сельский клуб (стены кирпичные) с залом на 300 мест

Стадия	Лист	Листов
Р	АС-44	

Дверной блок ИД-1, пожарный шкаф ПК-1.

ЦНИИЭП гражданселькстрой

17866-01 46

Формат 22г

Альбом I

Типовой проект 264-12-195-АС

Ворота ИВ-1

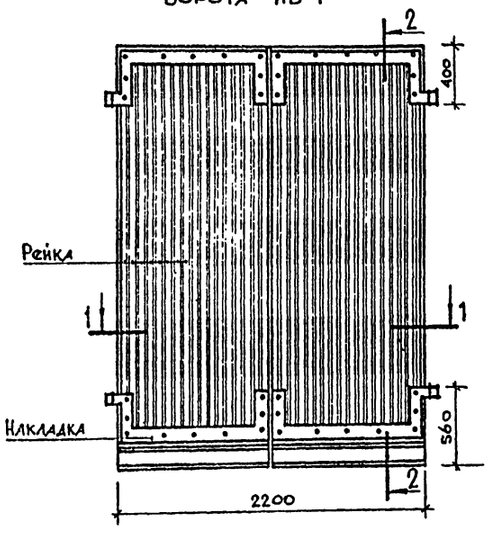

2-2

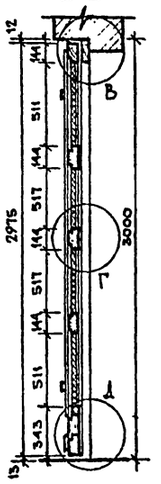

Накладка нижняя левая или верхняя правая

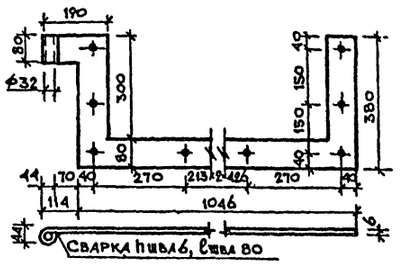

Раздвижное окно ОР-1

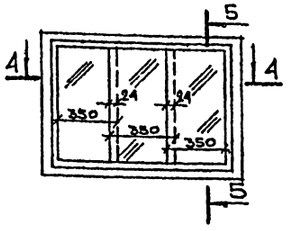

5-5

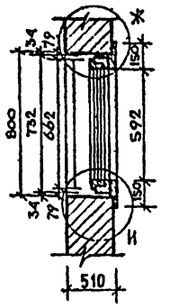

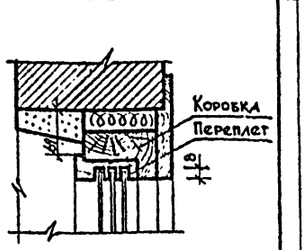

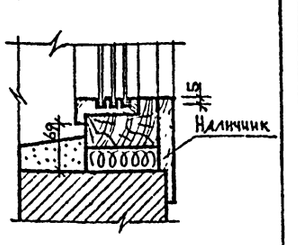

Накладка нижняя правая или верхняя левая

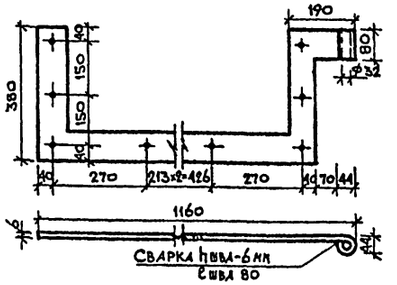

4-4

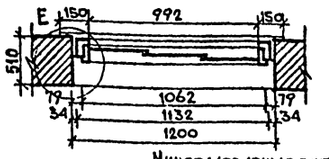

Минераловатные плиты
γ=150 кг/м³

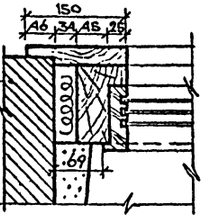

Сечение 7

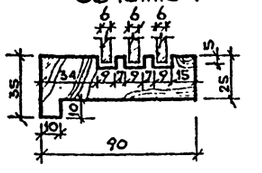

1-1

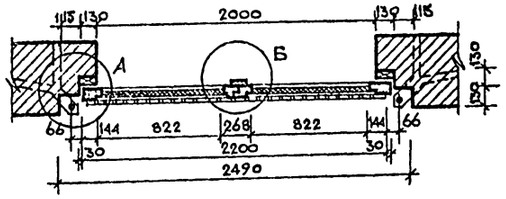

Узел Г

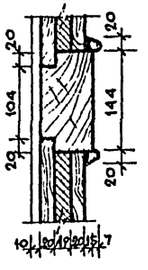

Подпятник

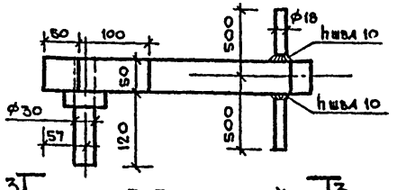

Сечение 6

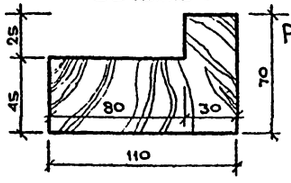

Узел А

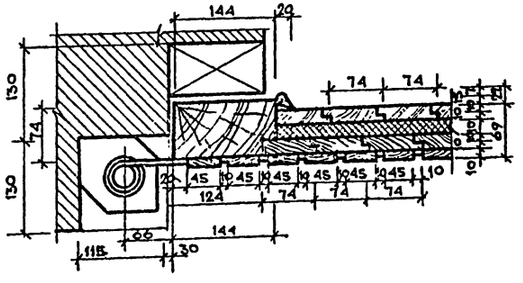
144
29
130
74
74
74

Альбом I

Типовой проект 264-12-195-АС

План

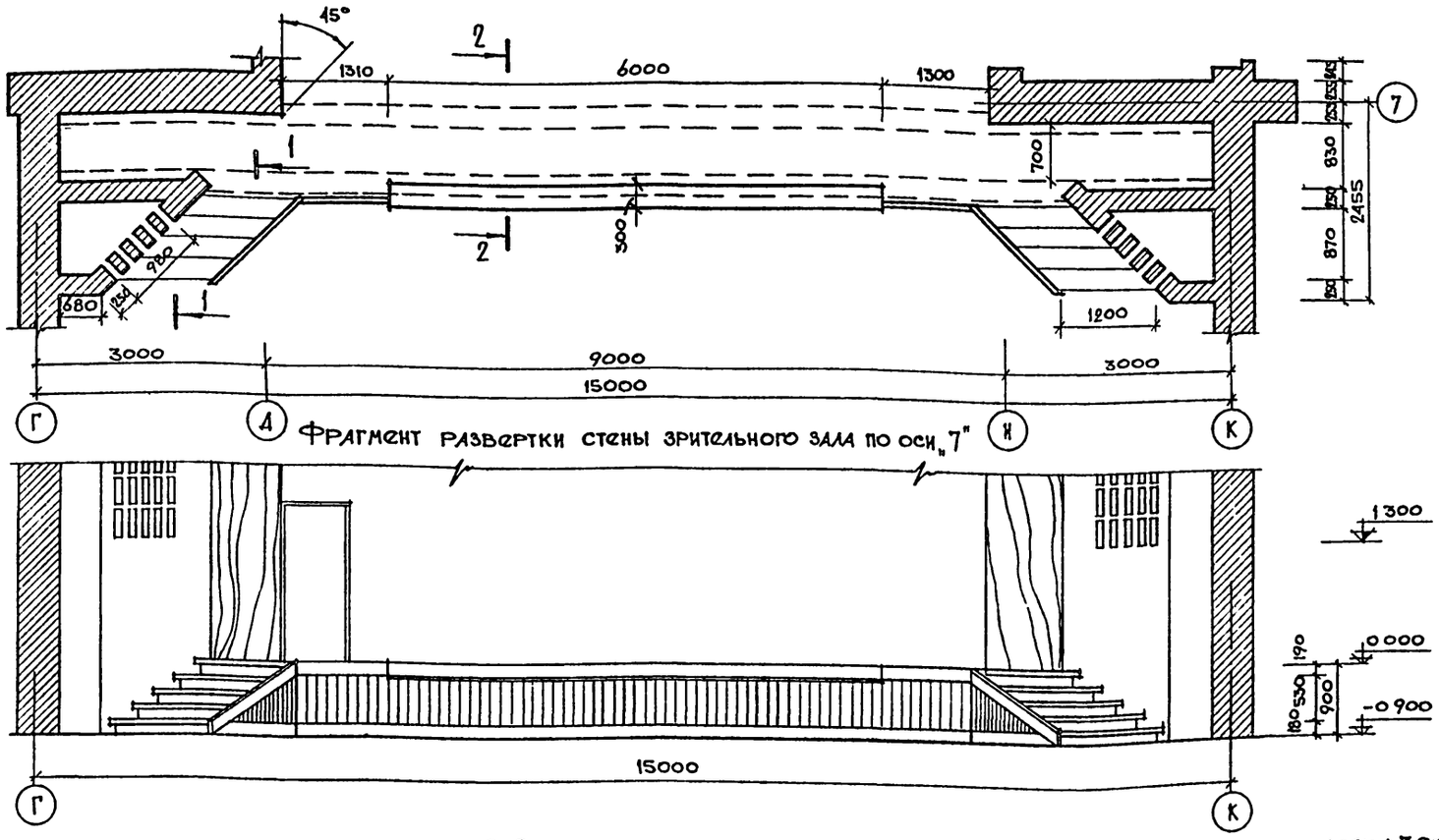

1-1

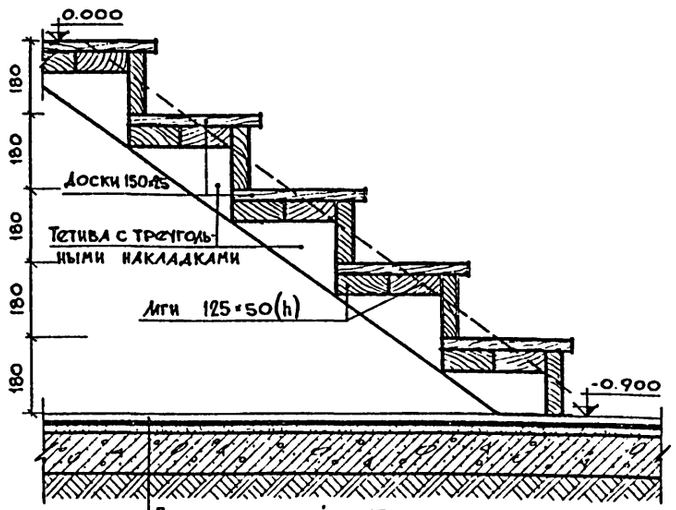

Пол в зрительном зале

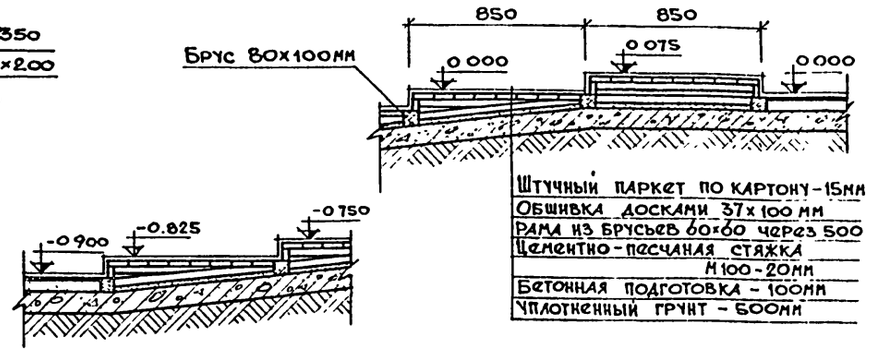

2-2

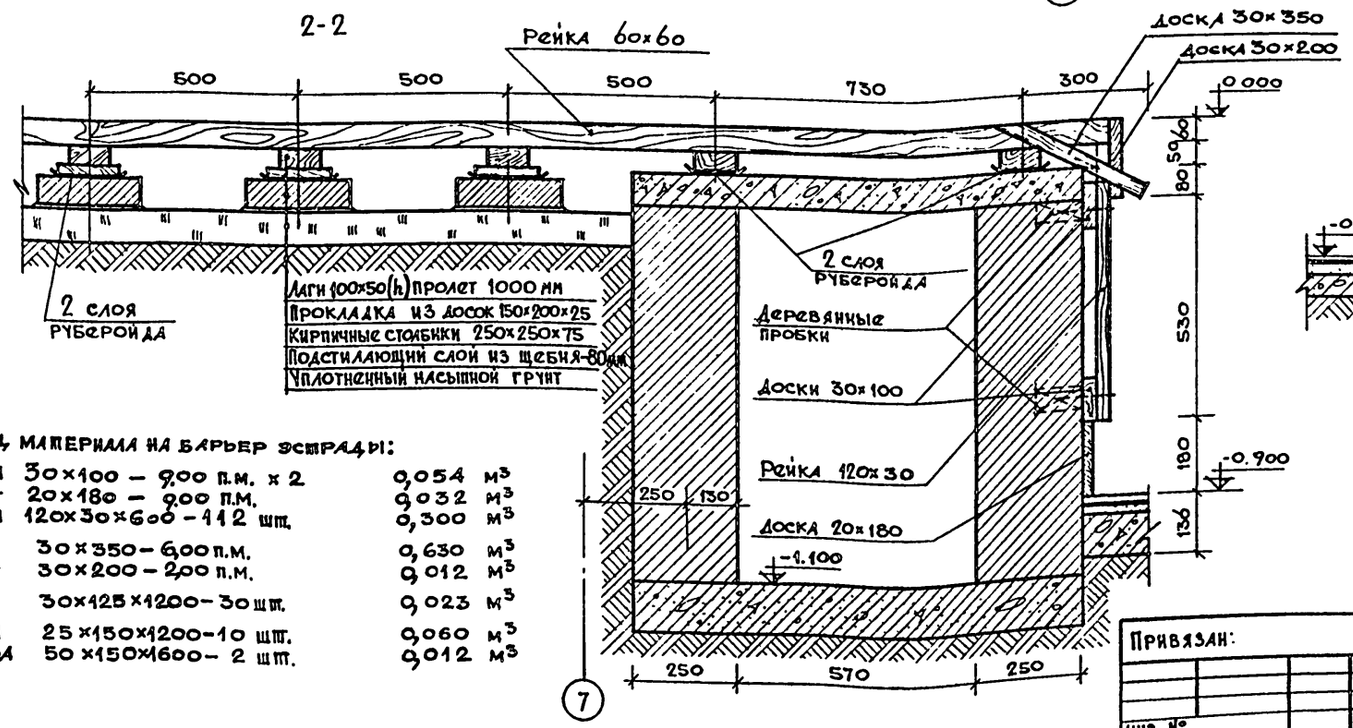

Расход материала на барьер эстрады:

Доска	30×100 – 9,00 п.м. × 2	0,054 м³
—"—	20×180 – 9,00 п.м.	0,032 м³
Рейка	120×30×600 – 112 шт.	0,300 м³
Доска	30×350 – 6,00 п.м.	0,630 м³
—"—	30×200 – 2,00 п.м.	0,012 м³
Лаги	30×125×1200 – 30 шт.	0,023 м³
Доска	25×150×1200 – 10 шт.	0,060 м³
Тетива	50×150×1600 – 2 шт.	0,012 м³

1. Данный лист рассматривать совместно с листами АС-19, АС-21.

2. Вся древесина перед установкой обрабатывается огнезащитными составами, а также лаком в 3 слоя

Рук. маст.	Омельченко		
Гл. констр.	Таранев		
Гл. инж. пр.	Коврижкин		
Гл. арх. пр.	Выходцев		
Рук. гр. арх.	Евграфова		
Рук. гр. инж.	Дорожко		
Тех. арх.	Панюшкин		

ТП 264-12-195 АС

Сельский клуб (стены кирпичные) с залом на 300 мест

Фрагмент развертки стены зрительного зала по оси „7". План. Полы в зале, на эстраде

Стадия	Лист	Листов
Р	АС-46	

ЦНИИЭП гражданссельстрой

Привязан:

Инв. №

Согласовано

Инв. № подл. 20-2575-48 | Подпись и дата | Взам. инв. №

Копировала 17866-01 48 Формат 22г

Альбом I

Типовой проект 264-12-195-АС

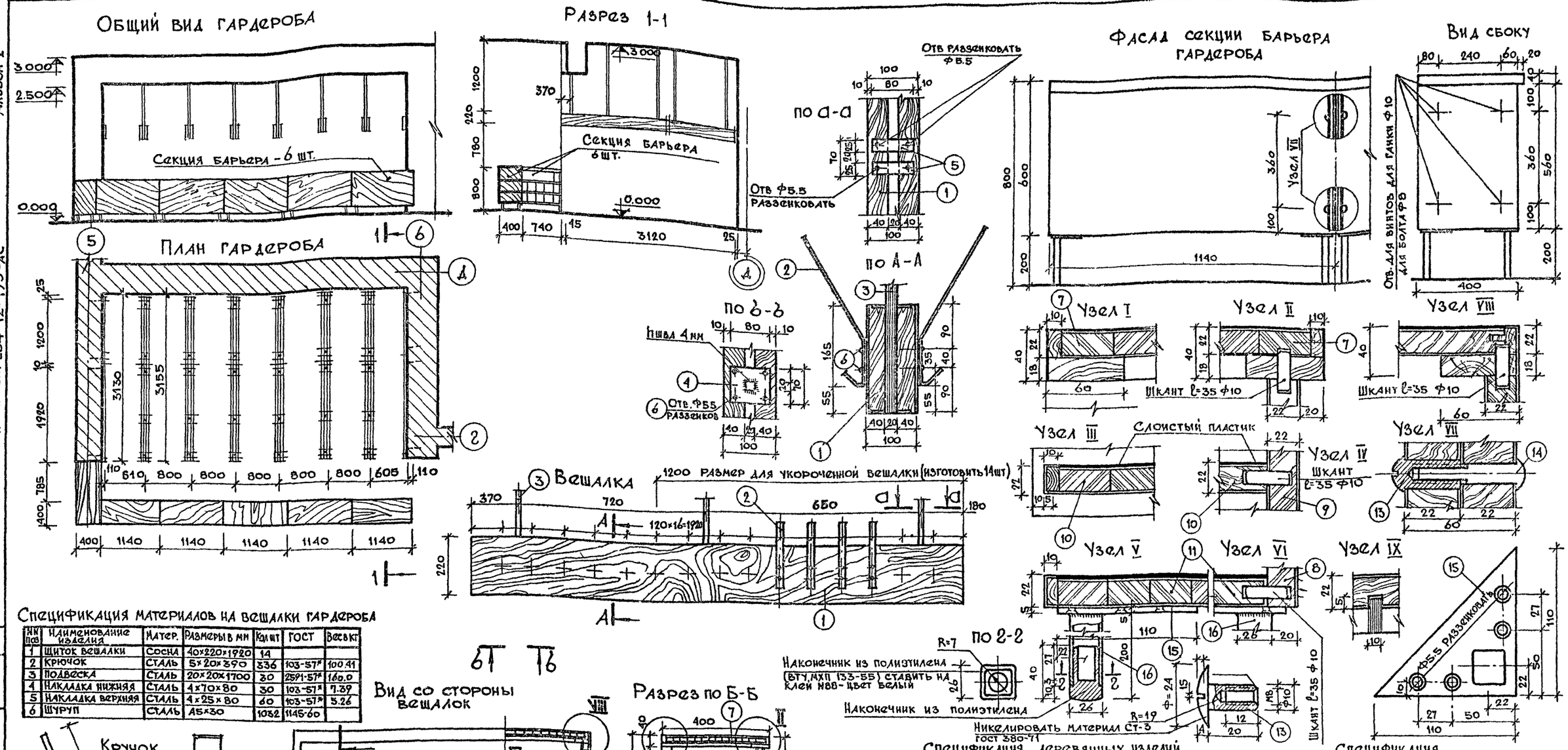

Спецификация материалов на вешалки гардероба

NN поз	Наименование изделия	Матер.	Размеры в мм	Кол шт	ГОСТ	Вес в кг
1	Щиток вешалки	Сосна	40×220×1920	14		
2	Крючок	Сталь	5×20×390	336	103-57*	100.41
3	Подвеска	Сталь	20×20×1700	30	2591-57*	160.0
4	Накладка нижняя	Сталь	4×70×80	30	103-57*	7.39
5	Накладка верхняя	Сталь	4×25×80	60	103-57*	5.26
6	Шуруп	Сталь	А5×30	1032	1145-60	

Спецификация деревянных изделий на секцию барьера

NN поз	Размеры в мм l	в	h	Колич шт.	Примечание
7	1140	400	40	1	
8	1140	560	22	1	
9	560	358	22	2	
10	1096	348	22	2	
11	1096	358	22	1	
12	343	174	10	8	

Спецификация металлических изделий на секцию барьера гардероба

NN поз	Наименование изделия	Размеры	Стандарт	Кол. шт.	Примечание
13	Болт специальный М8	М8 Ф10, l=24	Наст чертеж	16	
14	Болт	М8×35-013	ГОСТ 9801-62	16	
15	Фланец	110×110	Наст чертеж	4	
16	Ножка труба Ф25	l=190 δ=3	ГОСТ 8639-57	4	

Наконечник из полиэтилена (ВТУ МХП 133-55) на весь барьер 24 шт

1. Щитки вешалки офонеровать ореховым шпоном с лицевой стороны и торцевой. 2. Позиции 2.6 никелировать. 3. Подвески приварить к закладным деталям потолка. 4 Секция барьера-щитовой конструкции с подсадными металлическими ножками собирается на шкантах с клеем и шурупах. 5. Верхние плоскости крышек ниш и ячеек для обуви облицованы слоистым пластиком черного цвета остальные поверхности облицованы строганой фанерой ясеня по черновой рубашке. 6. Отделка-покрытие матирующим нитролаком. 7. Секции собираются между собой винтами и специальными гайками М8. 8. Металлические ножки и фланцы покрыть мочевино-формальдегидной эмалью горячим способом в черный цвет.

Согласовано:
Рук группы ОВ
Рук группы ВК
Рук группы ЭЛ

Инв. № подл. 20-2575-49 | Подпись и дата | Взам. инв. №

Привязан

Инв. №

Рук. маст	Омельченко	
Гл. конст	Таранев	
Гл. арх. пр	Выходцев	
Гл. инж. пр	Коврижкин	
Рук. гр инж	Дорожко	
Ст. архит	Муравьева	
Копиров.	Карпова	

Т П. 264-12-195-АС

Сельский клуб (стены кирпичные) с залом на 300 мест

Стадия	Лист	Листов
Р	АС-47	

Стойка гардероба, детали

ЦНИИЭП граждансельстрой

17866-01 49

Формат 22г

Альбом I

Типовой проект 264-12-195-АС

УМ1 (шт.2)

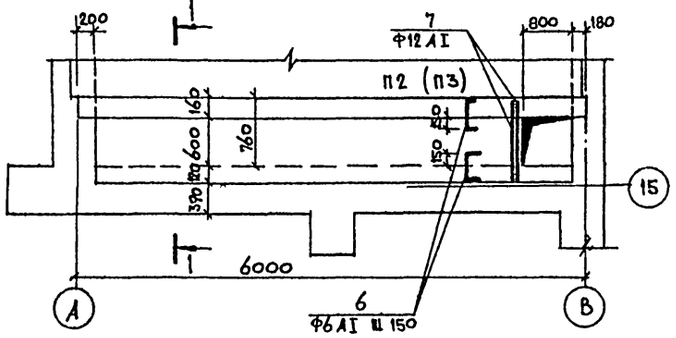

УМ2 (шт.2)

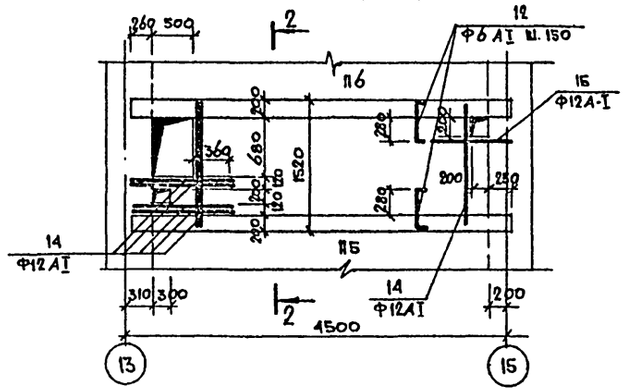

УМ1 1-1

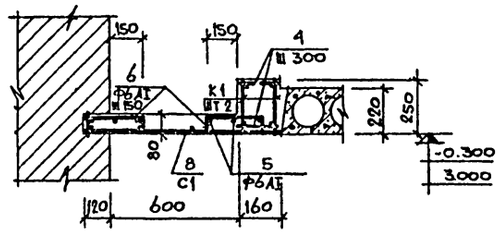

УМ2 2-2

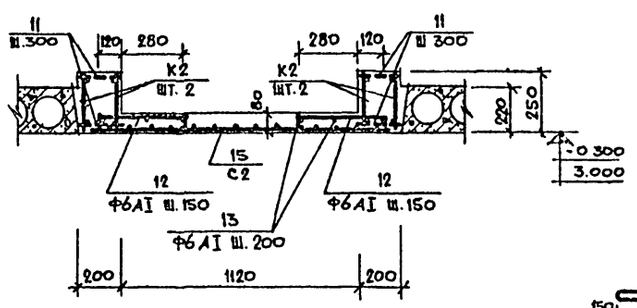

МС1

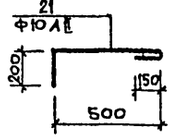

МС2

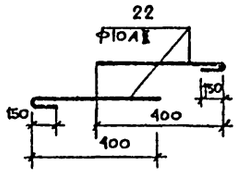

УМ3(шт.3), УМ4(шт.3), УМ4' (шт. 1)

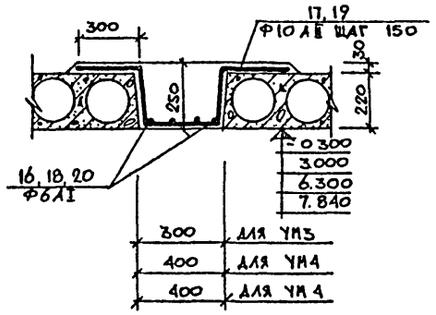

Каркас К1 шт.4

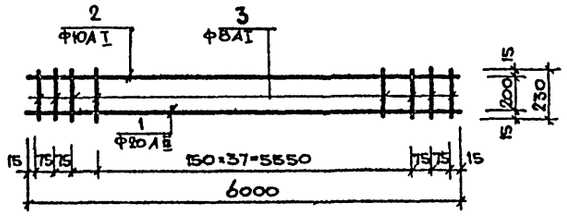

Каркас К2 шт.8

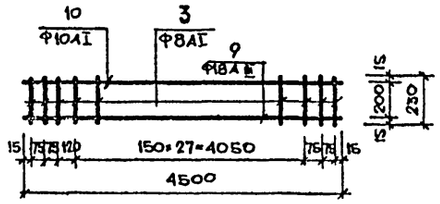

Ведомость стержней

Марка элемента	Марка арм элем.	поз.	Эскиз или сечение	ф мм.	Длина мм	Кол-во	Общая масса кг
УМ1		1		20 AIII	6000	2	29.60
	К1	2		10 AI	6000	2	7.40
	ШТ 2	3		8 AI	230	88	8.00
	отд. стерж.	4		6 AI	140	42	1.30
	"	5		6 AI	6000	6	6.66
	"	6	70 270 70	6 AI	410	70	6.37
	"	7		12 AI	760	2	1.34
	С1	8	Сварная сетка 250/150/3/4 900	—	5000	1	4.95
			Бетон марки 200	м³	—	—	0.56
УМ2		9		18 AIII	4500	4	36.0
	К2	10		10 AI	4500	4	11.11
	ШТ 4	3		8 AI	230	140	12.72
	отд. стерж.	11		6 AI	180	64	2.56
	"	12	70 400 70	6 AI	540	50	6.00
	"	13		6 AI	3950	6	5.26
	"	14		12 AI	1500	8	10.65
	С2	15	Сварная сетка 100/100/5/5 1500	—	3950	1	19.75
			Бетон марки 200	м³	—	—	0.60
УМ3		16		6 AI	4500	3	3.00
		17	300 230 280 300 230	10 AII	1340	28	23.15
			Бетон марки 200	м³	—	—	0.34
УМ4		18		6 AI	6000	4	5.33
		19	300 230 380 300 230	10 AII	1440	34	30.21
			Бетон марки 200	м³	—	—	0.60
УМ4'		20		6 AI	3150	4	2.80
		19	300 230 380 300 230	10 AII	1440	22	19.55
			Бетон марки 200	м³	—	—	0.32
МС1		21	см чертеж	10 AI	850	1	0.52
МС2		22	то же	10 AI	550	2	0.68

1. Защитный слой бетона принять 20мм.
2. Монолитные плиты имеют опирание на стены 120см.
3. Арматуру сеток плит участков приварить к арматуре каркасов контактной точечной сваркой.
4. Настоящий лист смотреть совместно с АС-16, АС-27, АС-28.

Инв. № подл. 20-2575-50 | Подпись, дата | Взам. инв. №

Рук. маст.	Шмельченко		
Гл. констр.	Жаранев		
Гл. арх. пр.	Выходцев		
Гл. инж. пр.	Коврижкин		
Рук. гр. арх.	Евграфова		
Рук. гр. инж.	Дорожко		

Привязан:

Инв. №

Т.П 264-12-195-АС

Сельский клуб (стены кирпичные) с залом на 300 мест

Монолитные участки УМ1÷УМ4

Стадия	Лист	Листов
Р	АС-48	

ЦНИИЭП граждансельстрой

Копировал 17866-01 50

Формат А2г

Альбом I

Типовой проект 264-12-195-АС

УМ-5

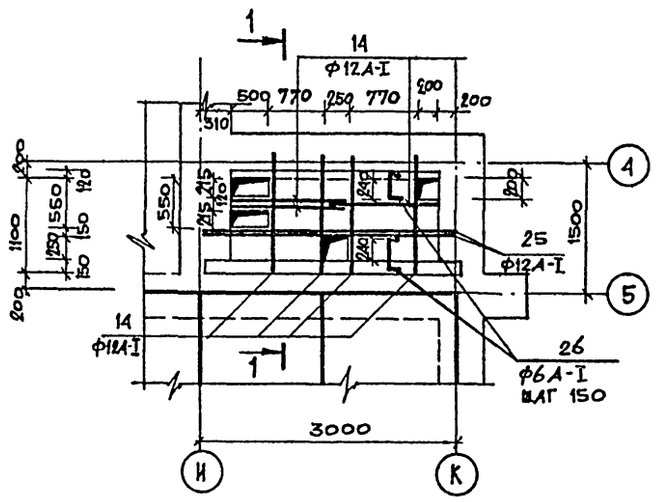

1-1

УМ-6

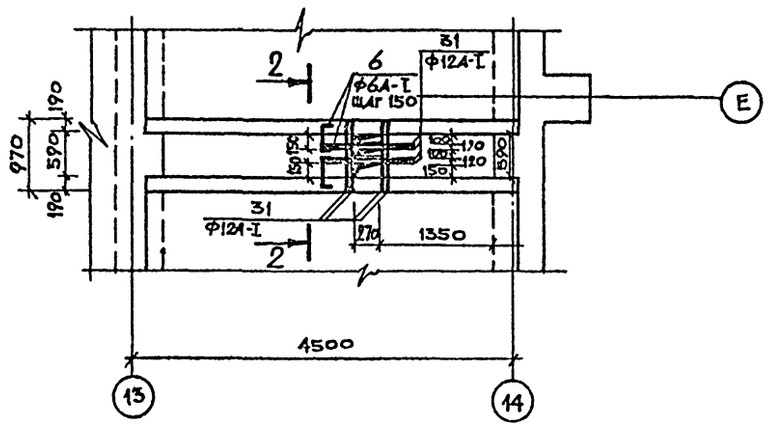

2-2

Ведомость стержней

Марка эл-нта	Марка арм. элем.	Поз	Эскиз или сечение	⌀ мм	Длина мм	Кол.	Общая масса кг
УМ-5	К-3	23	—	16А-III	3000	2	9.47
	2 шт.	24	—	10А-I	3000	2	3.70
		3	—	8А-I	230	46	4.18
	отд. стер.	25	—	12А-I	3000	2	5.33
	"	14	—	12А-I	1500	7	9.32
	"	26	70 360 170	6А-I	500	30	3.33
	"	27	—	6А-I	3000	6	4.00
	"	28	—	6А-I	130	22	0.63
	С3	29	250/150/3/4 1300	—	3000	1	3.99
			Объем бетона	м³	—	—	0.31
УМ-6	К-2	9	—	18А-III	4500	4	36.1
	4 шт.	10	—	10А-I	4500	4	11.11
		3	—	8А-III	230	132	12.00
		30	—	6А-I	170	64	2.42
		6	70 270 70	6А-I	410	56	5.10
		16	—	6А-I	4500	6	6.00
		31	—	12А-I	950	8	6.74
	С1	32	250/150/3/4 900	—	4600	1	4.46
			Объем бетона	м³	—	—	0.65
УМ 7		16	—	6А-I	4500	2	2.00
		33	300 230 240 300 230	10А-II	1300	28	22.45
			Объем бетона	м³	—	—	0.45
УМ-7'		18	—	6А-I	6000	2	2.66
		33	300 230 240 300 230	10А-II	1300	37	29.68
			Объем бетона	м³	—	—	0.45
УМ-8		34	—	6А-I	9000	5	10.0
		35	300 250 480 300 230	10А-II	1540	53	50.35
			Объем бетона	м³	—	—	1.10

УМ-7

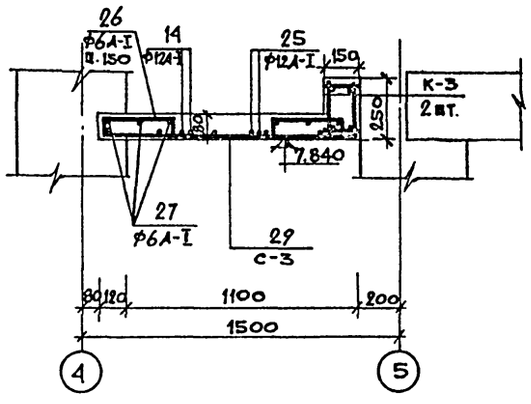

УМ-7'

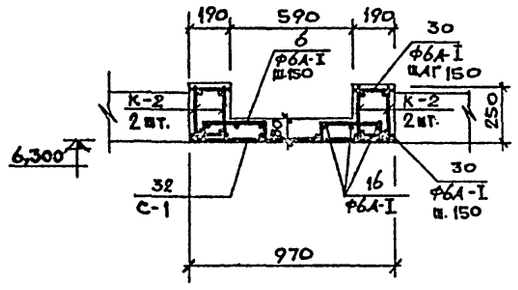

Каркас К-3 (шт. 2)

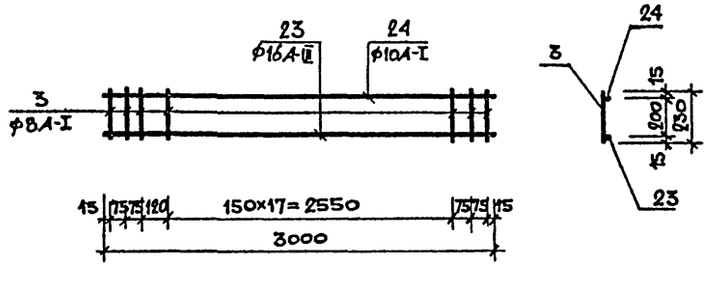

УМ-7, УМ-7'

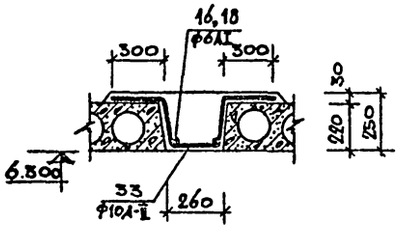

УМ-8

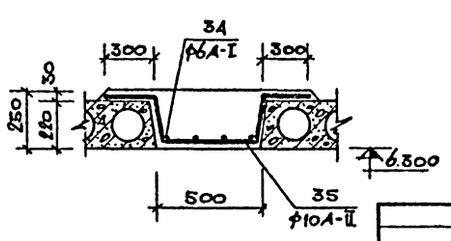

1. Защитный слой бетона принять 20мм
2. Монолитные плиты имеют опирание 120мм.
3. Арматуру сеток плит участков приварить к арматуре каркасов контактной точечной сваркой
4. Настоящий лист смотреть совместно с АС-28

Рук.маст.	Омельченко	
Гл.констр	Таранев	
Гл.арх.пр.	Выходцев	
Гл.инж.пр	Ковражкин	
Рук.гр.арх	Евграфова	
Рук.гр.инж.	Дорожко	
Ст.инж.	Воронцева	

Привязан.

Инв.№

ТП 264-12-195-АС

Сельский клуб (стены кирпичные) с залом на 300 мест

Стадия Р | Лист АС-49 | Листов

Монолитные участки УМ 5 ÷ УМ 8

ЦНИИЭП граждансельстрой г. Москва

17266-01 51

Инв.№ подл. | 20-2575-51 | Подпись, дата | Взам. инв. №

Альбом I

Типовой проект 264-12-195-АС

УМ-9

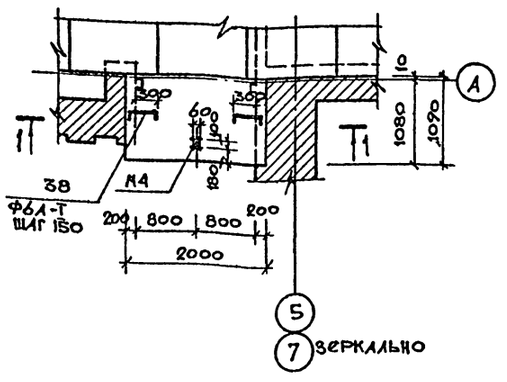

УМ-10

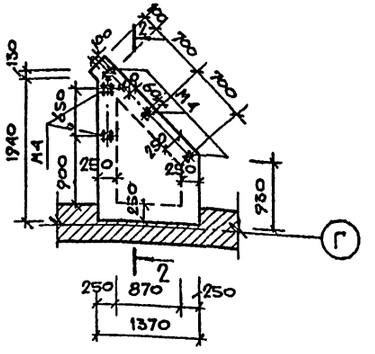

НОП 2

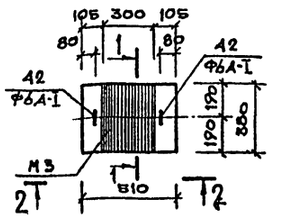

1-1

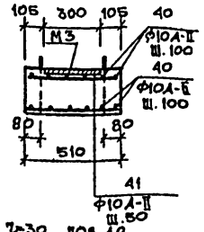

2-2

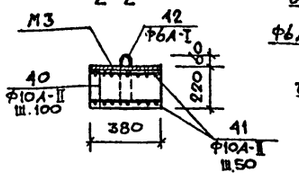

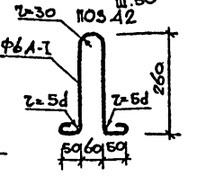

Ведомость стержней

Марка элемента	Марка арм. элем.	Поз.	Эскиз или сечение	ф мм	Длина мм	К-во	Общая масса кг
УМ-9 2 шт.	Отд. стерж.	36	1980	12А-I	2130	11	20.80
	"	37	10 40 1070	6А-I	1150	11	2.56
	"	38	420	6А-I	560	16	2.00
	"	39		6А-I	970	8	1.72
			М4	—	—	1	0.36
			Объем бетона	м³	—	—	0.24
УМ-10 2 шт.	Отд. стерж.	47		12А-I		31.0 п.м	27.52
			М4	—	—	5	1.80
			Объем бетона	м³	—	—	0.24
НОП 2 22 шт.	Отд. стерж.	40		10А-II	360	12	2.67
	"	41		10А-II	490	16	4.84
	"	42	см. чертеж	6А-I	780	2	0.34
			М3	—	—	1	9.52
			Объем бетона	м³	—	—	0.043

1-1

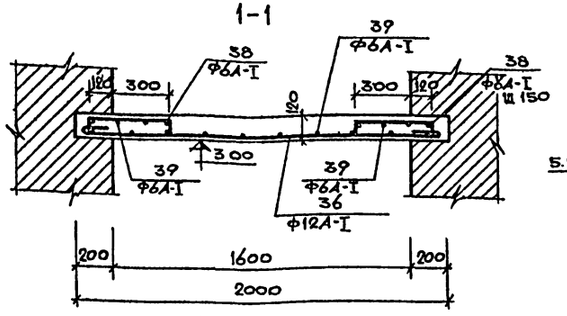

2-2

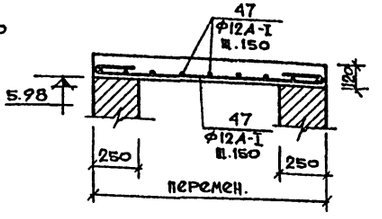

М3

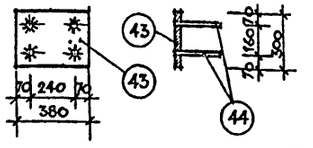

М4

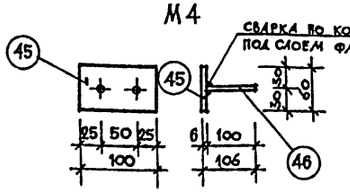

Ведомость закладных деталей

Марка элемента	Поз.	ф мм	Длина мм	Кол	Масса кг общая	Масса кг элемен.
М3	43	-300×10	380	1	9.00	9.52
	44	Ф10А-II	210	4	0.52	
М4	45	-100×6	60	1	0.28	0.36
	46	Ф10А-II	65	2	0.08	

Выборка стали на монолитные элементы.

Марка	Арматурные изделия: Сталь А-I ГОСТ 5781-75 ф6	ф8	ф10	ф12	Сталь А-II ГОСТ 5781-75 ф10	Сталь А-III ГОСТ 5781-75 ф16	ф18	ф20	Сварные сетки ВI ГОСТ 8478-66 250|150|4 500	250|150|4 1300	100|100|5|5 1500	Итого	Закладные изделия: Сталь А-I ГОСТ 5781-75 ф10	Вст3 кп 2 ГОСТ 380-71 -100×6	-300×10	Итого	Всего
УМ-1 (шт. 2)	28.66	16.00	14.80	2.68	—	—	—	59.20	9.90	—	—	131.24	—	—	—	—	131.24
УМ-2 (шт. 2)	27.64	25.44	22.22	21.30	—	—	72.00	—	—	—	39.50	208.10	—	—	—	—	208.10
УМ-3 (шт. 3)	9.00	—	—	—	69.45	—	—	—	—	—	—	78.45	—	—	—	—	78.45
УМ-4 (шт. 3)	15.99	—	—	—	90.63	—	—	—	—	—	—	106.62	—	—	—	—	106.62
УМ-4' (шт. 1)	2.80	—	—	—	19.55	—	—	—	—	—	—	22.35	—	—	—	—	22.35
УМ-5	7.96	4.18	3.70	14.65	—	9.47	—	—	—	3.99	—	43.95	—	—	—	—	43.95
УМ-6	13.52	12.00	11.11	6.74	—	—	36.00	—	4.46	—	—	83.83	—	—	—	—	83.83
УМ-7	2.00	—	—	—	22.45	—	—	—	—	—	—	24.45	—	—	—	—	24.45
УМ-7'	2.66	—	—	—	29.68	—	—	—	—	—	—	32.34	—	—	—	—	32.34
УМ-8	10.00	—	—	—	50.35	—	—	—	—	—	—	60.35	—	—	—	—	60.35
УМ-9 (шт. 2)	12.56	—	—	41.60	—	—	—	—	—	—	—	54.16	0.16	0.54	—	0.72	54.88
УМ-10 (шт. 2)	—	—	—	55.04	—	—	—	—	—	—	—	55.04	0.80	2.80	—	3.60	58.64
НОП 2 (шт. 22)	7.48	—	—	—	165.22	—	—	—	—	—	—	172.70	11.44	—	198.00	209.44	382.14
Бетон М-200	—	—	—	—	—	—	—	—	—	—	—	—	—	—	—	—	10.30 м³

Примечания

1. Защитный слой бетона принять 20мм.
2. Арматуру сеток приварить к арматуре каркасов контактной точечной сваркой.

Рук. идст	Онельченко	
Гл. констр.	Таранец	
Гл. арх. пр	Выходцев	
Гл. инж. пр.	Коврижкин	
Рук. гр. арх.	Евграфова	
Рук. гр. инж.	Дорожко	
Исполнил	Воропаева	

Привязан:

Инв. №

ТП 264-12-195-АС

Сельский клуб (стены кирпичные) с залом на 300 мест.

Стадия	Лист	Листов
Р	АС-50	

Монолитные участки УМ-9; УМ-10

ЦНИИЭП гражданстроя г. Москва

17866-01 52

Инв. № подл. | Подпись и дата | Взам. инв. №

20-0575-52

1-1

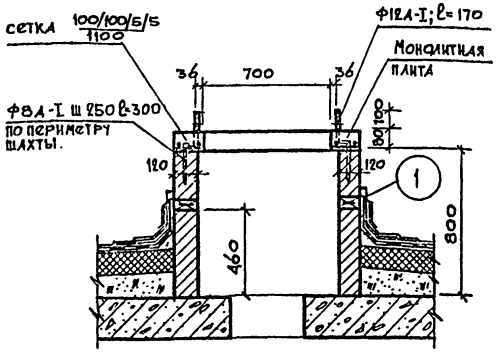

2-2

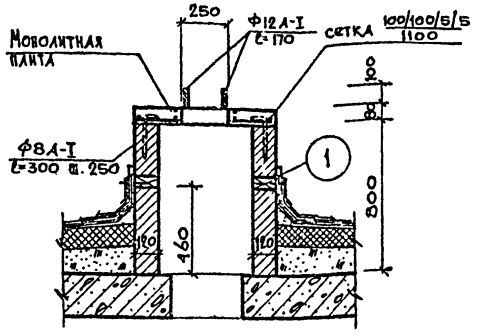

3-3

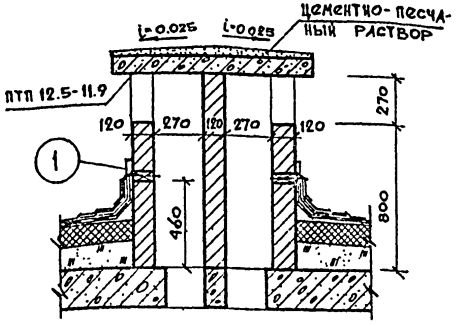

Монолитные перекрытия вентиляционных шахт

Опалубка

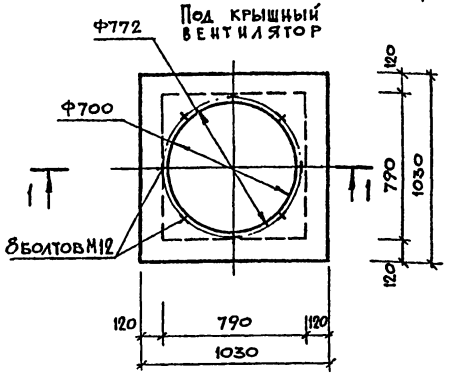

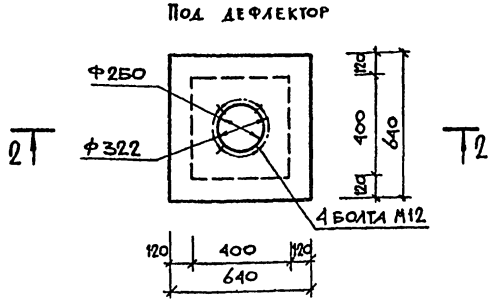

Вентшахта Ш-1

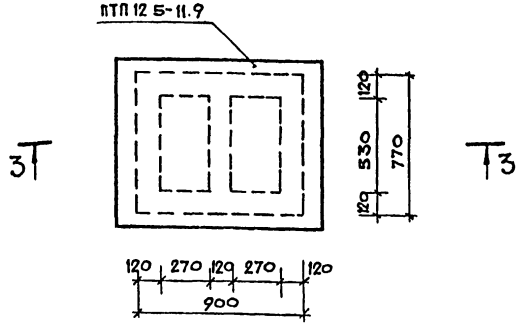

Армирование

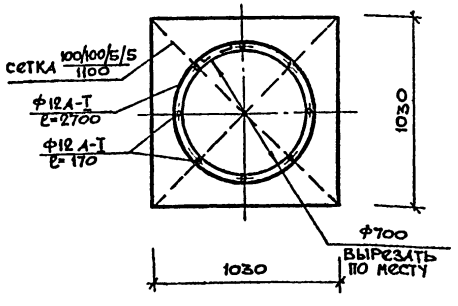

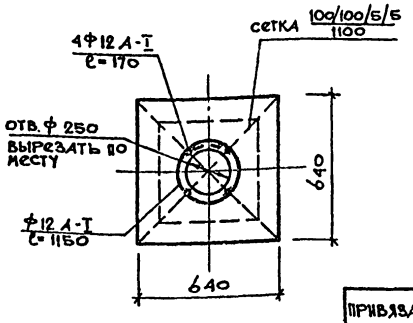

Расход бетона М-200 – 0.15 м³
Расход арматуры – сетка 100/100/5/5 1100 – 15.0 кг
Ф 12 А-I – 9.0 кг
Ф 8 А-I – 3.0 кг

Общие примечания см лист АС-52
Узел 1 см лист АС-52

				ТП 264-12-195 АС	
Рук маст.	Онельченко				
Гл. констр.	Таранев		Сельский клуб (стены кирпичные) с залом на 300 мест	Стадия: Р	Лист: АС-51	Листов:
Гл. арх. пр.	Выходцев				
Гл. вент. пр.	Коврижкин		Вентиляционные шахты.	ЦНИИЭП гражданселькстрой г. Москва	
Рук. гр. АРХ	Евграфова				
Рук. гр. ВиК	Дорожко				
Ст. инж.	Зоропаева				

Привязан:

Инв. №

Инв. № подл. | Подпись и дата | Взам. инв. №
20-2575-53

17366-01 53

Альбом I

Типовой проект 264-12-195-АС

4-4

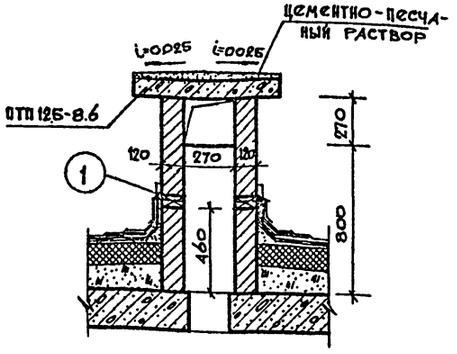

5-5

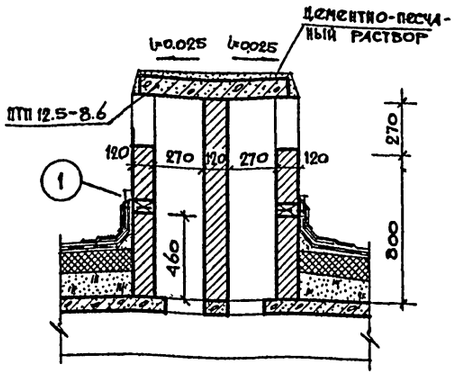

6-6

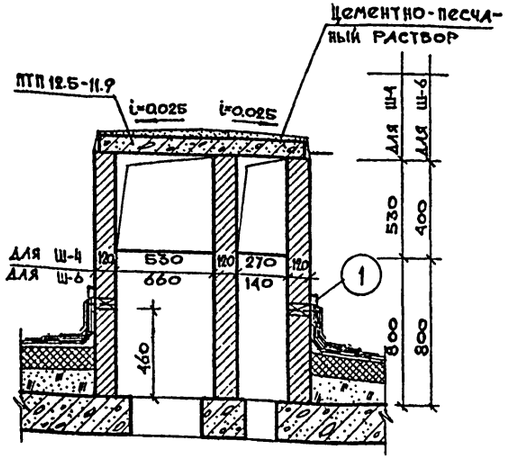

7-7

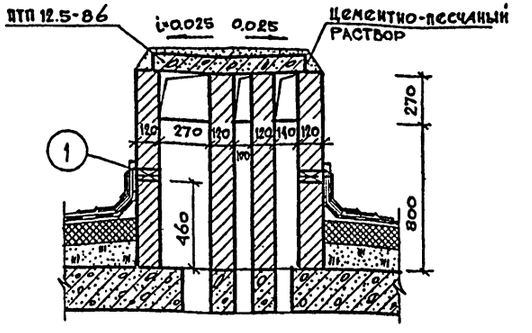

Вентшахта Ш-2

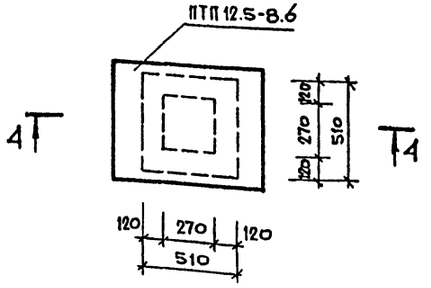

Вентшахта Ш-3

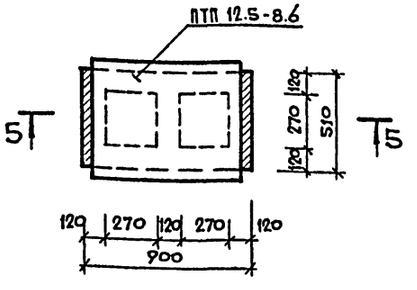

Вентшахты Ш-4, Ш-6

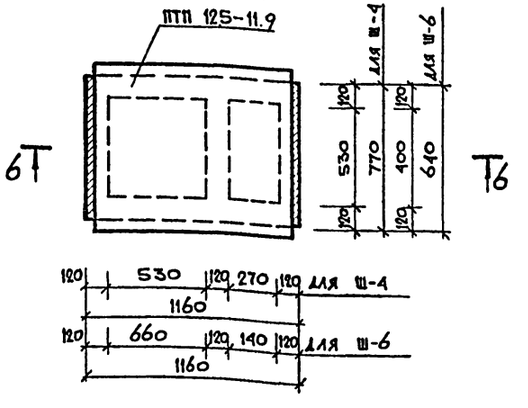

Вентшахта Ш-5

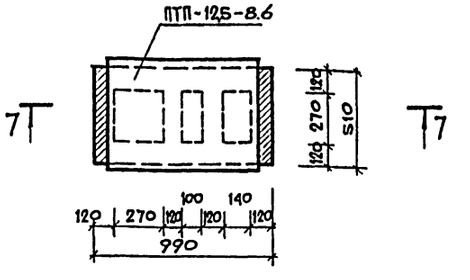

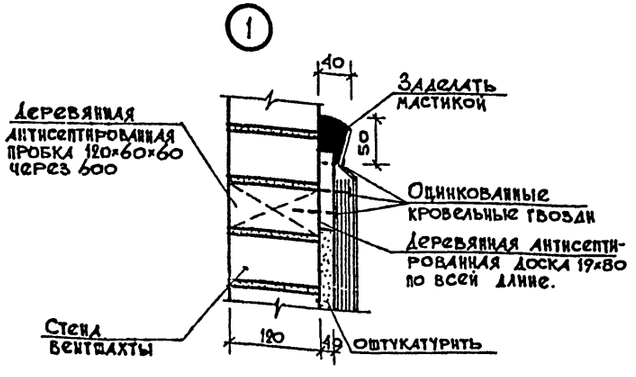

1. Вентшахты выкладывать из кирпича М-75 на растворе М-25.
2. Вентшахты Ш-1÷Ш-6 перекрыть плоскими плитами по серии 1.243-2
   ПТП 12.5-11.9 - 3шт.
   ПТП 12.5-8.6 - 3шт.
3. Наружную поверхность вентшахт оштукатурить.

Рук маст.	Омельченко		
Гл констр.	Таранев		
Гл. арх пр.	Выходцев		
Гл инж. пр.	Коврижкин		
Рук гр арх.	Евграфова		
Рук гр. инж.	Дорожко		
Ст. инж.	Воропаева		

Привязан:

Инв. №

ТП 264-12-195-АС

Сельский клуб (стены кирпичные) с залом на 300 мест.

Стадия	Лист	Листов
Р	АС-52	

Вентиляционные шахты

ЦНИИЭП граждансельстрой г. Москва

17866-01 54

Инв. № подл. 20-2575-52 | Подпись, дата | Взам. инв. №

Типовой проект 264-12-195-АС Альбом I

План перегородок 1 этажа

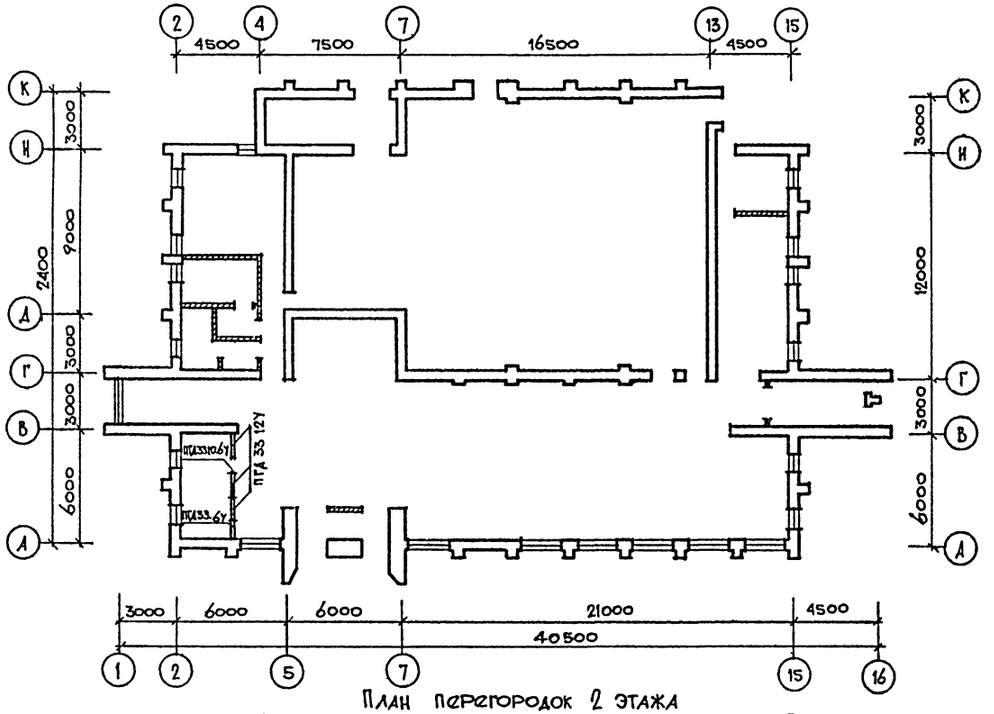

План перегородок 2 этажа

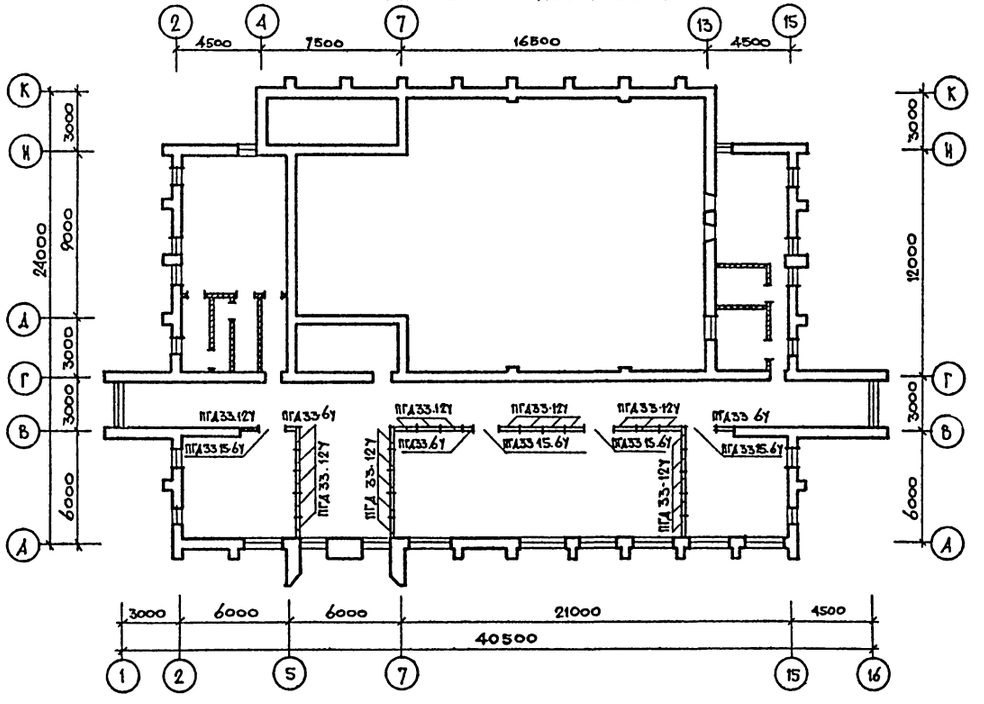

План подвесного потолка

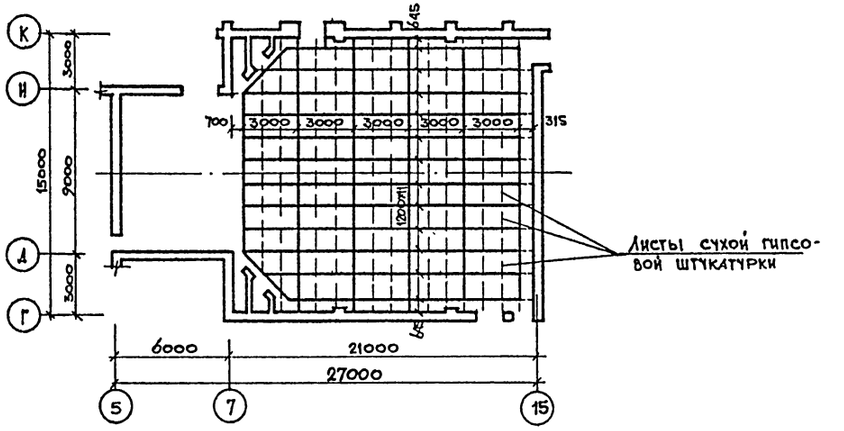

Перечень сборных панельных перегородок из сухой гипсовой штукатурки.

Поз. обозн.	Наименование	Кол.	Масса ед. кг.	Примечан
	Панели перегородок			
	ПГД 33.6У	4	62.5	
	ПГД 33.12У	29	119.71	
	Панели-вставки надверные			
	ПГД 33.10.6У	1	22.17	
	ПГД 33.15.6У	4	33.01	

Расход сухой гипсовой штукатурки на подвесной потолок зрительного зала.
1. Листы сухой гипсовой штукатурки – 246.80 м²

Т.П. 264-12-158-АС			
Рук.маст. Омельченко			
Гл.констр. Таранец	Сельский клуб (стены кирпичные) с залом на 300 мест	Стадия	Р
Гл.арх.пр. Выходцев		Лист	АС-53
Гл.инж.пр. Ковриженкин		Листов	
Рук.гр.арх. Евграфова	Планы перегородок и потолка с применением сухой гипсовой штукатурки. (Вариант)	ЦНИИЭП граждансельстрой	
Рук.гр.инж. Дорожко			
Техн.-арх. Панюшкин			

Привязан:

Инв. №

Инв. № подл. | Подпись, дата | Взам. инв. №

Копировал: 17866-01 55

Формат А2г.

Альбом I

Типовой проект 264-12-195-АС

Ведомость чертежей марки „Тх"

Лист	Наименование	Стр.	Примечание
Тх-1	План буфета с расстановкой и привязкой технологического оборудования. Спецификация технологического оборудования.		
Тх-2	Технологическая часть библиотечной группы		

Ведомость примененных чертежей

Обозначение	Наименование	Примечание
Типовые материалы для проектирования 27-0-2	Альбом торгового механического холодильного оборудования для предприятий торговли и общественного питания Часть I Разделы „А", „Б"	
ЦИТП сер. 1-271-4	Встроенно-пристроенное и стационарное оборудование для предприятий общественного питания	

Пояснительная записка.

Буфет на 16 посадочных мест предназначен для обслуживания посетителей клуба.
Выпуск блюд составляет ~ 300 штук в день.
В ассортименте буфета предусмотрены бутерброды, напитки, кондитерские изделия, кофе.
Максимальный штат - 2 человека. Работа буфета в одну смену.

План буфета

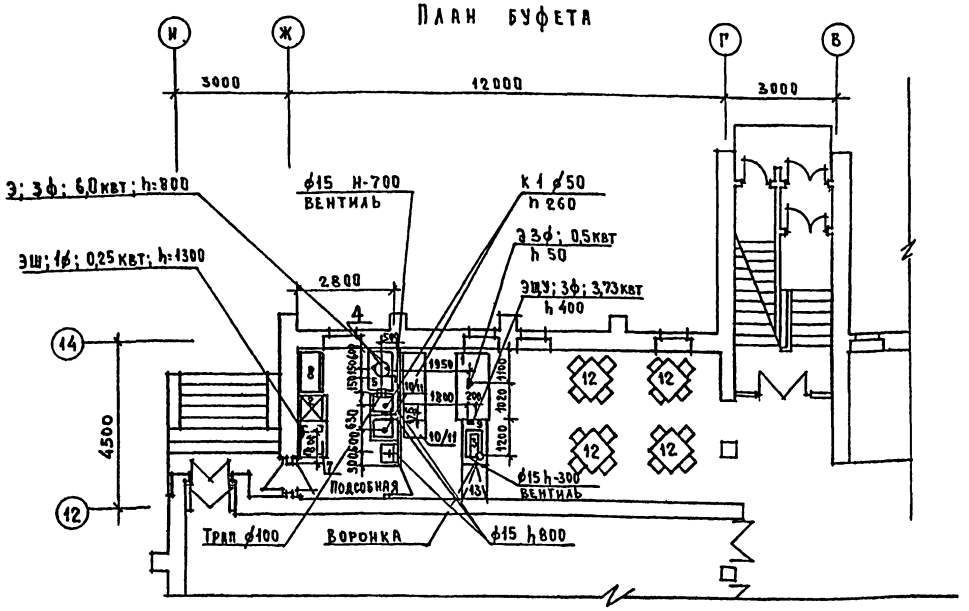

Спецификация технологического оборудования

Марка поз.	Обозначение	Наименование	Кол-во	Масса ед. кг	Примечание
1	Объединение „Мархолодмаш"	Прилавок-витрина охлаждаемый „Таир-106"	1	300	
2	—„—	Шкаф холодильный ШХ-0,4м	1	180	
3	Венгрия „Трансэлектро"	Электрокофеварка Балатон „Люкс"	1	65	
4	Калининградский з-д „Торгмаш"	Электрокипятильник КНЭ-50	1	18	
5	Союзторгоборудование	Стол производственный СП 10,50-А	1	—	
6	—„—	Ванна моечная ВМ-14	2	—	
7	—„—	Стеллаж производственный СПС-2	1	—	
8	—„—	Шкаф для посуды ШП-2	1	—	
9	ЦИТП сер. 1-271-4 вып. 2,4 часть I и II	Стойка буфетная Б.01	1	—	
10	—„—	Пристенное оборудование П01	2	—	
11	—„—	Настенное оборудование Н.03	2	—	
12	Торговая сеть	Стол обеденный в комплекте со стульями		—	
13		Дверца прохода за прилавок			

Условные обозначения

- ⫯ Подвод горячей и холодной воды через смеситель к раковине
- ⫴ Подвод холодной и горячей воды через смеситель к моечной ванне
- ∘ КI Подвод канализации бытовой
- ⊞ Трап ф100 или ф50
- ▲ ЭЗФ Подвод трехфазного тока
- ⊥ ЭШ Электрическая штепсельная розетка
- ▬ ЭЩУ Электрощит управления
- h Высота подводов в мм
- ø Диаметр трубопровода в мм

Согласовано

Гл. спец. ОВ	Северинов		
Гип ВК	Молодкин		
Гип ЭО	Курочкин		

Инв. № подл. | Подпись и дата | Взам. инв. №

20-2675Н64

Гл. арх. пр.	Выходцев		
Нач. отд.	Романов		
Гл. инж. пр.	Чернецова		
Исполн.	Воронкова		
Провер.	Платонова		

Т.П. 264-12-158-АС

Сельский клуб (стены кирпичные) с залом на 300 мест

Стадия	Лист	Листов
Р	Тх-1	2

План буфета с расстановкой и привязкой технологического оборудования. Спецификация технологического оборудования

ЦНИИЭП Граждансельстрой

Копировал: Буш

17866-01 56

Формат: 22г

Фрагмент плана на ▽3.300

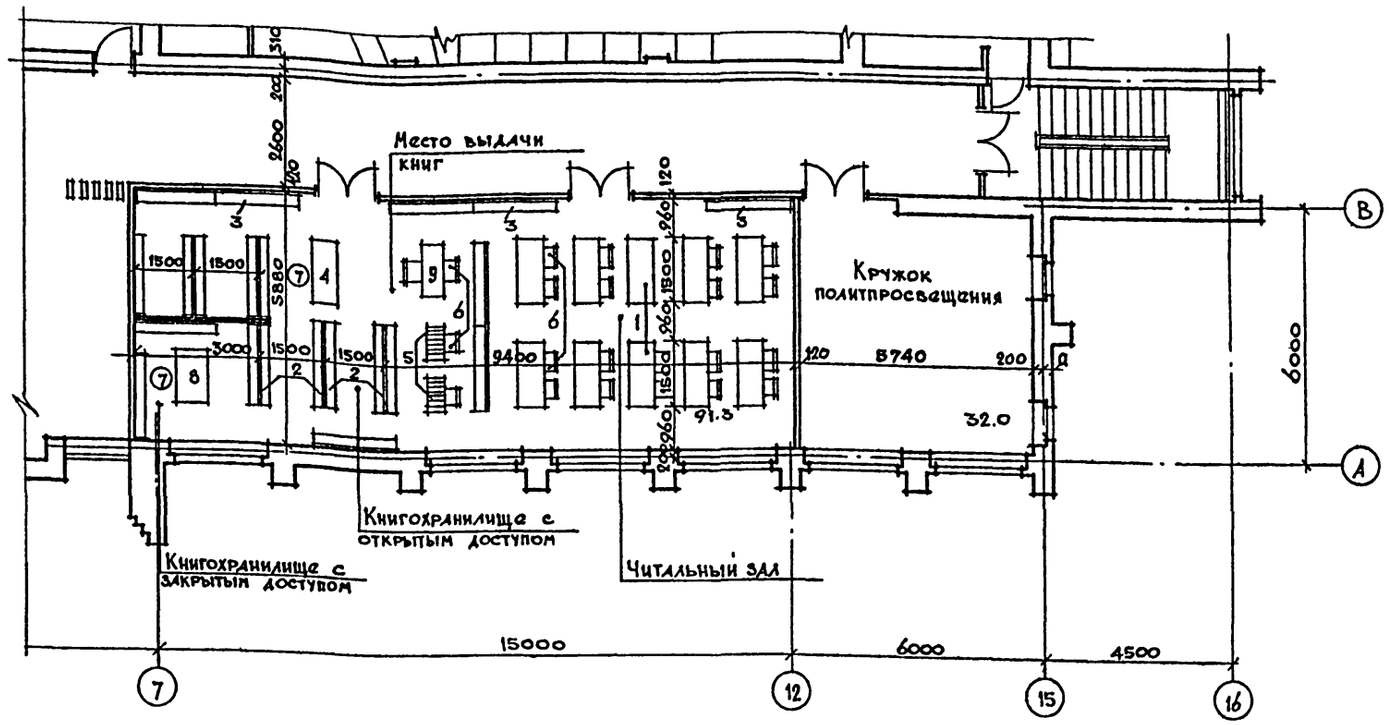

Экспликация оборудования библиотеки				
NN п/п.	Наименование	Габариты, длина, ширина, высота	Кол-во	Завод изготовитель
1	Читательский стол МБ-03	1500×600×720	10	Донецкий з-д театр. и спец. оборудования
2	Стеллажи двухсторонние СБС-22	1960×440×2020	5	—"—
3	Стеллажи односторонние СБС-12	1960×220×2020	11	—"—
4	Кафедра выдачи книг ММБ-5А	1500×600×940	1	Мех. з-д Астраханец. Мин. культ. РСФСР
5	Каталожные шкафчики	400×800×1335	2	Челябинский з-д т. и б. оборудования
6	Стул читательский 852	470×430×760	24	Мебельная ф-ка "Стандарт" г. Таллин
7	Стул подъемно-поворотный СК-3	480×500×800	2	—"—
8	Стол служебный 668-В	1200×750×720	1	—"—
9	Стол для работы с каталогом МБ-02	1200×450×720	1	Донецкий з-д т. и б. оборудования

1. Перечень заводов-изготовителей является рекомендательным. При необходимости мебель и оборудование могут быть заменены аналогичным из ассортимента местной промышленности.
2. План 2го этажа см. черт. АС-20.

Согласовано:
Рук. группы ОВ
Рук. группы ВК
Рук. группы ЭЛ

Взам. инв. №
Подпись и дата
Инв. № подл. 20-21 1653

Привязан:
Инв. №

Рук. маст.	Ольченко		
Гл. констр.	Тарянев		
Гл. арх. пр.	Выходцев		
Рук. гр. арх.	Евграфова		

Т.П. 264-12-195

Сельский клуб (стены кирпичные) с залом на 300 мест.

Стадия	Лист	Листов
Р	ТХ-2	

Технологическая часть библиотечной группы.

ЦНИИЭП Граждансельстрой

Копировал: 17866-01

Формат А2

gost.e-ecolog.ru