ТИПОВАЯ ДОКУМЕНТАЦИЯ НА СТРОИТЕЛЬНЫЕ СИСТЕМЫ И ИЗДЕЛИЯ ЗДАНИЙ И СООРУЖЕНИЙ

СЕРИЯ 5.904-24

ПЫЛЕУЛОВИТЕЛЬ КОАГУЛЯЦИОННЫЙ ЦЕНТРОБЕЖНЫЙ МОКРЫЙ ТИП КЦМП

Выпуск 10

ПЫЛЕУЛОВИТЕЛЬ КЦМП-10,0

РАБОЧИЕ ЧЕРТЕЖИ

1984

gost.e-ecolog.ru

ТИПОВАЯ ДОКУМЕНТАЦИЯ НА СТРОИТЕЛЬНЫЕ СИСТЕМЫ И ИЗДЕЛИЯ ЗДАНИЙ И СООРУЖЕНИЙ

СЕРИЯ 5.904-24

ПЫЛЕУЛОВИТЕЛЬ КОАГУЛЯЦИОННЫЙ ЦЕНТРОБЕЖНЫЙ МОКРЫЙ ТИП КЦМП

ВЫПУСК 10

ПЫЛЕУЛОВИТЕЛЬ КЦМП-10,0

РАБОЧИЕ ЧЕРТЕЖИ

Разработаны ГПИ Ленпромстройпроект Госстроя СССР на основе авторских свидетельств №410799 „Коагуляционный центробежной мокрый пылеуловитель" и №996615 Форсунка для распыления орошающей жидкости" заявитель „ГПИ Ленпромстройпроект"

Утверждены и введены в действие с 20.06 1984 г. Главпромстройпроектом Госстроя СССР приказом №20 от 12.06. 1984 г.

Главный инженер института /Губкин М.А./
Главный энергетик института /Манкин П.П./
Главный инженер проекта /Родкин Ф.М./

1984

Содержание альбома

	Наименование	Обозначение	Стр.
1	2	3	4
1	Титульный лист		1
2	Содержание альбома. Лист1		2
3	Содержание альбома. Лист2		3
4	Технические условия	КЦМП-10.0.00.00.000ТУ	4
5	Пылеуловитель коагуляционный центробежный мокрый тип КЦМП-10.0. Спецификация. Лист 1, 2, 2	КЦМП-10.0.00.00.000	5
6	Патрубок входной. Спецификация. Лист 1	КЦМП-10.0.01.00.000	5
7	Патрубок входной. Спецификация. Лист 2	КЦМП-10.0.01.00.000	6
8	Корпус. Спецификация. Лист 1, 2.	КЦМП-10.0.01.01.000	6
9	Труба-коагулятор. Спецификация. Лист 1	КЦМП-10.0.02.00.000	6
10	Труба-коагулятор. Спецификация. Лист 2	КЦМП-10.0.02.00.000	7
11	Устройство водоподающее. Спецификация. Лист 1, 2	КЦМП-10.0.02.01.000	7
12	Диффузор с кольцом. Спецификация. Лист 1	КЦМП-10.0.02.02.000	7
13	Сопло центральное. Спецификация. Лист 1, 2	КЦМП-10.0.03.00.000	8
14	Сопло. Спецификация. Лист 1	КЦМП-10.0.03.01.000	8
15	Коллектор. Спецификация. Лист 1	КЦМП-10.0.04.00.000	8
16	Коллектор. Спецификация. Лист 1	КЦМП-10.0.04.01.000	9
17	Закручиватель. Спецификация. Лист 1, 2	КЦМП-10.0.05.00.000	9
18	Рассекатель. Спецификация. Лист 1	КЦМП-10.0.05.01.000	9
19	Каплеуловитель. Спецификация. Лист 1, 2	КЦМП-10.0.06.00.000	10
20	Фланец. Спецификация. Лист 1	КЦМП-10.0.06.01.000	10
21	Улитка. Спецификация. Лист 1	КЦМП-10.0.06.02.000	10
22	Улитка. Спецификация. Лист 2	КЦМП-10.0.06.02.000	11
23	Средняя часть каплеуловителя Спецификация. Лист 1.	КЦМП-10.0.06.03.000	11
24	Нижняя часть каплеуловителя Спецификация. Лист 1, 2	КЦМП-10.0.06.04.000	11
25	Пылеуловитель коагуляционный центробежный мокрый тип КЦМП-10.0 Сборочный чертеж. Лист 1	КЦМП-10.0.00.00.000СБ	12
26	Пылеуловитель коагуляционный центробежный мокрый тип КЦМП-10.0 Сборочный чертеж. Лист 2	КЦМП-10.0.00.00.000 СБ	12
27	Прокладка	КЦМП-10.0.00.00.001	14
28	Прокладка	КЦМП-10.0.00.00.002	14
29	Прокладка	КЦМП-10.0.00.00.003	14
30	Прокладка	КЦМП-10.0.00.00.004	14

1	2	3	4
31	Прокладка	КЦМП-10.0.00.00.005	15
32	Скоба	КЦМП-10.0.00.00.006	15
33	Патрубок входной. Сборочный чертеж.	КЦМП-10.0.01.00.000 СБ	15
34	Крышка	КЦМП-10.0.04.00.001	15
35	Прокладка	КЦМП-10.0.04.00.002	16
36	Прокладка	КЦМП-10.0.01.00.003	15
37	Фланец	КЦМП-10.0.04.00.004	16
38	Корпус. Сборочный чертеж.	КЦМП-10.0.01.01.000 СБ	17
39	Косынка.	КЦМП-10.0.01.01.001	17
40	Лист опорный	КЦМП-10.0.01.01.002	17
41	Накладка	КЦМП-10.0.01.01.003	18
42	Патрубок	КЦМП-10.0.01.01.004	18
43	Фланец	КЦМП-10.0.01.01.005	18
44	Патрубок	КЦМП-10.0.01.01.006	18
45	Труба-коагулятор. Сборочный чертеж.	КЦМП-10.0.02.00.000 СБ	19
46	Прокладка	КЦМП-10.0.02.00.001	19
47	Прокладка	КЦМП-10.0.02.00.002	19
48	Устройство водоподающее. Сборочный чертеж.	КЦМП-10.0.02.01.000 СБ	20
48	Лист опорный	КЦМП-10.0.02.01.001	20
50	Фланец	КЦМП-10.0.02.01.002	20
51	Косынка	КЦМП-10.0.02.01.003	21
52	Диффузор	КЦМП-10.0.02.01.004	21
53	Косынка	КЦМП-10.0.02.01.005	21
54	Фланец	КЦМП-10.0.02.01.006	21
55	Горловина	КЦМП-10.0.02.01.007	22
56	Кольцо	КЦМП-10.0.02.01.008	22
57	Трубка	КЦМП-10.0.02.01.009	22
58	Кольцо	КЦМП-10.0.02.01.010	22
59	Кольцо	КЦМП-10.0.02.01.011	23
60	Диффузор с кольцом. Сборочный чертеж.	КЦМП-10.0.02.02.000 СБ	23

Продолжение

	Наименование	Обозначение	Стр.
1	2	3	4
61	Диффузор	КЦМП-10.0.02.02.001	23
62	Кольцо	КЦМП-10.0.02.02.002	23
63	Скоба	КЦМП-10.0.02.02.003	24
64	Гайка	КЦМП-10.0.03.00.001	24
65	Сопло центральное. Сборочный чертеж.	КЦМП-10.0.03.00.000 СБ	24
66	Кольцо	КЦМП-10.0.03.00.002	25
67	Скоба	КЦМП-10.0.03.00.003	25
68	Отражатель	КЦМП-10.0.03.00.004	25
69	Прокладка	КЦМП-10.0.03.00.005	25
70	Сопло Сборочный чертеж	КЦМП-10.0.03.01.000 СБ	26
71	Корпус форсунки	КЦМП-10.0.03.01.001	26
72	Труба	КЦМП-10.0.03.01.002	26
73	Уголок защитный	КЦМП-10.0.03.01.003	27
74	Фланец	КЦМП-10.0.03.01.004	27
75	Заглушка	КЦМП-10.0.03.01.005	27
76	Патрубок	КЦМП-10.0.03.01.006	27
77	Коллектор. Сборочный чертеж.	КЦМП-10.0.04.00.000 СБ	28
78	Коллектор. Сборочный чертеж.	КЦМП-10.0.04.01.000 СБ	28
79	Труба	КЦМП-10.0.04.01.001	29
80	Патрубок	КЦМП-10.0.04.01.002	29
81	Патрубок	КЦМП-10.0.04.01.003	29
82	Закручиватель. Сборочный чертеж.	КЦМП-10.0.05.00.000 СБ	30
83	Рассекатель. Сборочный чертеж.	КЦМП-10.0.05.01.000 СБ	31
84	Лопасть	КЦМП-10.0.05.01.001	31
85	Лист	КЦМП-10.0.05.01.002	32
86	Пояс	КЦМП-10.0.05.00.001	32
87	Кольцо	КЦМП-10.0.05.00.002	32
88	Конус	КЦМП-10.0.05.00.003	32
89	Лопасть	КЦМП-10.0.05.00.004	33
90	Цилиндр	КЦМП-10.0.05.00.005	33
91	Каплеуловитель. Сборочный чертеж.	КЦМП-10.0.06.00.000 СБ.	34
92	Прокладка	КЦМП-10.0.06.00.001	35
93	Фланец. Сборочный чертеж.	КЦМП-10.0.06.01.000 СБ	35
94	Улитка. Сборочный чертеж.	КЦМП-10.0.06.02.000 СБ	35
95	Фланец	КЦМП-10.0.06.02.001	36
96	Лист	КЦМП-10.0.06.02.002	36
97	Лист	КЦМП-10.0.06.02.003	36
98	Лист	КЦМП-10.0.06.02.004	36
99	Лист	КЦМП-10.0.06.02.005	37
100	Лист	КЦМП-10.0.06.02.006	37
101	Корпус	КЦМП-10.0.06.02.007	37
102	Кронштейн	КЦМП-10.0.06.02.008	37
103	Средняя часть каплеуловителя. Сборочный чертеж.	КЦМП-10.0.06.03.000 СБ	38
104	Корпус	КЦМП-10.0.06.04.001	38
105	Нижняя часть каплеуловителя. Сборочный чертеж.	КЦМП-10.0.06.04.000 СБ	38
106	Конус	КЦМП-10.0.06.04.002	39
107	Лист	КЦМП-10.0.06.04.003	39
108	Закручиватель. Аксонометрическая проекция. раскрой развертки для макета	КЦМП-10.0.00.00.000 М4	40
109	Закручиватель. Раскрой развертки для макета.	КЦМП-10.0.00.00.000 М4	41

Серия 5.904-24 выпуск 10

1. Введение

1.1. Настоящие технические условия распространяются на изготовление пылеуловителя коагуляционного центробежного мокрого типа КЦМП, предназначенного для очистки пылевоздушных и газовых смесей в системах местной вытяжной вентиляции.

1.2. Техническая характеристика и рекомендация по применению пылеуловителей приведена в выпуске 0.

1.3. Конструкция пылеуловителя рассчитана на изготовление силами монтажных организаций и на заводское серийное изготовление.

1.4. Диаметр сопла центральной форсунки пылеуловителя на чертеже дан минимальным, и может быть увеличен до требуемого размера указанного в проекте.

1.5. Опорные лапы поставляются на место установки отдельно от корпуса пылеуловителя. Приварка их производится после установки корпуса на проектной отметке.

2. Технические требования.

2.1. Все детали и сборочные единицы должны быть изготовлены, собраны и испытаны в соответствии с чертежами, стандартами, техническими условиями на изделия и настоящими техусловиями.

2.2. Все отклонения от чертежей при изготовлении деталей, узлов, изделия в целом должны быть внесены в исполнительные чертежи, поставляемые с изделием.

2.3. Свариваемые детали из листового, сортового и фасонного проката должны быть выправлены в соответствии с технологией, принятой заводом-изготовителем. Разделку кромок под сварку производить по ГОСТ 5264-80, шероховатость их должна соответствовать второму классу чистоты по ГОСТ 2789-73, места сварки следует зачистить от ржавчины, масла и прочих загрязнений. Электродуговую ручную сварку производить электродами Э42 по ГОСТ 9467-75.

2.4. Дефекты сварных швов (пористости, не проваренные места, трещины и др.) должны быть вырублены и проварены вновь.

2.5. По внешнему виду сварные швы должны иметь гладкую мелкочешуйчатую поверхность, плавный переход к основному металлу, не иметь трещин и цепочек поверхностных пор. Прочность швов должна быть не ниже прочности материала свариваемых деталей.

2.6. При механической обработке не указанные в чертежах предельные отклонения размеров должны быть выдержаны для отверстий - по H14, валов - по h14, остальных - по ±IT16, h16 ГОСТ 25670-83. Неуказанные предельные отклонения угловых размеров по 5 степени точности ГОСТ 8908-81, шероховатость поверхностей должна соответствовать указанным классам чистоты.

2.7. Механически обработанные поверхности не должны иметь зарусениц, задиров и выкрашивания. Острые кромки не допускаются.

2.8. Сверление отверстий под болты и шпильки выполнить перпендикулярно к опорным поверхностям.

2.9. Все поверхности пылеуловителя за исключением внутренних поверхностей трубы-коагулятора, закручивателя, входного и выходного патрубков должны иметь влагостойкую грунтовку. Окраска пылеуловителя выполняется на месте монтажа по условиям проекта. Все детали перед грунтовкой должны быть тщательно очищены от ржавчины, окалины обезжирены и просушены.

2.10. В комплект поставки входят все сборочные единицы, приведенные в настоящем выпуске, и паспорт установки.

Изм.	Лист	№ докум.	Подп.	Дата	КЦМП-10,0.00.00.000ТУ		
Разраб.		Зубов			ПЫЛЕУЛОВИТЕЛЬ Технические условия	Лит.	Лист 1	Листов 4
Провер.		Данишенко				ГОССТРОЙ СССР ЛЕНИНГРАДСКИЙ ПРОМСТРОЙПРОЕКТ	
Н. контр.		Гуман					
Гл. инж. проект		Дорофеев					
Утверд.		Данишенко					

Инв. № подл. | Подпись и дата | Взам. инв. №

Формат А4

Изм.	Лист	№ докум.	Подп.	Дата	КЦМП-10,0.00.00.000ТУ	Лист 2

Формат А4

2.11. На пылеуловителе крепится табличка, с указанием завода-изготовителя, индекса пылеуловителя и порядкового номера.
По нумерации завода, нумерация деталей с указанием № чертежа детали, год выпуска, обозначения настоящих техусловий и клейма технического контроля. Табличка должна соответствовать ГОСТу 12969-67* и прикреплена на наружной поверхности корпуса пылеуловителя.

2.12. Конструкция упаковочной тары определяется заводом-изготовителем, все некрашенные части должны быть покрыты консервационной смазкой ПВК (пластичная) ГОСТ 19537-74* (для защиты от коррозии при хранении на складе без переконсервации в течение 18 месяцев).
Группа упаковки КУ-I ГОСТ 23170-78 Е,
Для предохранения от попадания в пылеуловитель грязи и посторонних предметов - фланцевые соединения должны быть заглушены. Документы, поставленные с пылеуловителем должны быть завернуты в парафинированную бумагу по ГОСТ 9569-79 и вложены в водонепроницаемый конверт. На месте, в котором помещены документы, должна быть сделана надпись „Документы здесь".

3. Правила приёмки

3.1. Приёмка пылеуловителя и его узлов должна состоять из:
наружного осмотра, проверки соответствия техническим требованиям, правильности заводской сборки, комплектности, консервации, упаковки.

4. Методы контроля.

4.1. Проверка основных размеров осуществляется стандартным измерительным инструментом, неплотность - щупами, параллельность - шаблонами, контроль герметичности швов сварных соединений должен производиться визуально с помощью мыльной эмульсии или методом керосиновой пробы согласно ГОСТу 3242-79 в течение 0,5 часа.

4.2. При окончательной сборке, и установке пылеуловителя на месте монтажа подлежат контролю:
- правильность соединений в „насос трубы-коагулятора с патрубком закручивателя без разрывов и сжатий.
- соблюдение соосности трубы коагулятора, закручивателя и каплеуловителя.
- обеспечение вертикальности установки пылеуловителя на опорных лапах с прокладками под ними, контроль вертикальности производить по равномерному переливу воды по всему периметру порога конфузора трубы-коагулятора
- контроль герметичности произвести давлением воздуха 600 кгс/м², в течение часа падение давления не должно превышать 30 кгс/м².
- прочность пылеуловителя при заполнении водой до уровня аварийного перелива.

5. Транспортирование и хранение.

5.1. Транспортирование пылеуловителя допускается всеми видами транспорта, пылеуловители КЦМП-2,5÷6,3 в собранном виде, КЦМП-8,0; 10,0 в разобранном виде.

5.2. Пылеуловители должны храниться под навесом с предохранением от осадков и грунтовой влаги.

6. Указания по эксплуатации КЦ.1П приведены в выпуске 0 серии 5.904-24

7. Гарантия поставщика.

7.1. Предприятие-изготовитель гарантирует соответствие пылеуловителя требованиям настоящих технических условий при соблюдении потребителем правил эксплуатации, транспортировки и хранения, установленных техническими условиями.

Изм.	Лист	№ докум.	Подп.	Дата	КЦМП-10,0.00.00.000ТУ	Лист 3

Формат А4

Изм.	Лист	№ докум.	Подп.	Дата	КЦМП-10,0.00.00.000ТУ	Лист 4

Формат А4

Серия 5.901-24 Выпуск 10

Формат	Зона	Поз.	Обозначение	Наименование	Кол.	Примеч.
				Документация		
12			КЦМП-10.0.00.00.000 СБ	Сборочный чертеж		
			КЦМП-10.0.00.00.000 ТУ	Технические условия		
			КЦМП-С.ПС	ПАСПОРТ		вып 0
				Сборочные единицы		
12		1	КЦМП-10.0.01.00.000	Патрубок входной	1	
12		2	КЦМП-10.0.02.00.000	Труба-коагулятор	1	
12		3	КЦМП-10.0.03.00.000	Сопло центральное	3	
12		4	КЦМП-10.0.04.00.000	Коллектор	2	
		7	КЦМП3-10.00.000-03	Лапа опорная	6	вып 3
		8	КЦМП3-12.00.000	Гидрозатвор Ду 250	1	вып 3
				Детали		
11		10	КЦМП-10.0.00.00.001	Прокладка	1	
11		11	КЦМП-10.0.00.00.002	Прокладка	1	
11		12	КЦМП-10.0.00.00.003	Прокладка	1	
11		13	КЦМП-10.0.00.00.004	Прокладка	2	
11		14	КЦМП-10.0.00.00.005	Прокладка	1	
11		15	КЦМП-10.0.00.00.006	Скоба	4	

Инв. № подл. | Подп. и дата | Взам. инв. № | Инв. № дубл. | Подп. и дата

Изм. Лист N докум. Подп. Дата

КЦМП-10.0.00.00.000

Разраб. Зубов
Пров. Маньшина
Рук. гр. Чепурной
Н. контр. Варкова
Утв. Абрамович

Пылеуловитель коагуляционный центробежный мокрый тип КЦМП-10,0

Лит. | Лист 1 | Листов 3

ГОССТРОЙ СССР ЛЕНИНГРАДСКИЙ ПРОМСТРОЙПРОЕКТ

Формат А4

Формат	Зона	Поз.	Обозначение	Наименование	Кол.	5
				Стандартные изделия		
		17		Болт М12х35.58		
				ГОСТ 7798-70	72	
		18		Болт М16х40.58		
				ГОСТ 7798-70	104	
		19		Болт М16х60.58		
				ГОСТ 7798-70	8	
		20		Болт М20х100		
				ГОСТ 7798-70	16	
		21		Гайка М12.5		
				ГОСТ 5915-70	80	
		22		Гайка М16.5		
				ГОСТ 5915-70	112	
		23		Шайба 12.02		
				ГОСТ 11371-78	80	
		24		Шайба 16.02		
				ГОСТ 11371-78	112	
		25		Шайба 20.02		
				ГОСТ 11371-78	16	
		26		Гайка М20.5		
				ГОСТ 7798-70	16	

Инв. № подл. | Подп. и дата | Взам. инв. № | Инв. № дубл. | Подп. и дата

Изм. Лист N докум. Подп. Дата

КЦМП-10.0.00.00.000

Лист 2

Формат А4

Формат	Зона	Поз.	Обозначение	Наименование	Кол.	Примеч.
			Переменные данные для исполнений			
				От КЦМП-10.0.00.00.000 до КЦМП-10.0.00.00.000-01 см. СБ		
				Сборочные единицы		
22		5	От КЦМП-10.0.05.00.000 до КЦМП-10.0.05.00.000-01	Закручиватель	1	
22		6	От КЦМП-10.0.06.00.000 до КЦМП-10.0.06.00.000-01	Каплеуловитель	1	

Инв. № подл. | Подп. и дата | Взам. инв. № | Инв. № дубл. | Подп. и дата

Изм. Лист N докум. Подп. Дата

КЦМП-10.0.00.00.000

Лист 3

Формат А4

Формат	Зона	Поз.	Обозначение	Наименование	Кол.	Примеч.
				Документация		
12			КЦМП-10.0.01.00.000 СБ	Сборочный чертеж		
				Сборочные единицы		
12		1	КЦМП-10.0.01.01.000	Корпус	1	
		2	КЦМП 1-04.00.000	Люк К 450 х 350	1	вып 1
				Детали		
11		4	КЦМП-10.0.01.00.001	Крышка	2	
11		5	КЦМП-10.0.01.00.002	Прокладка	2	
11		6	КЦМП-10.0.01.00.003	Прокладка	1	
11		7	КЦМП-10.0.01.00.004	Фланец	1	
				Стандартные изделия		
		9		Болт М12х35.58		
				ГОСТ 7798-70	42	
		10		Гайка М12.5		
				ГОСТ 5915-70	48	

Инв. № подл. | Подп. и дата | Взам. инв. № | Инв. № дубл. | Подп. и дата

Изм. Лист N докум. Подп. Дата

КЦМП-10.0.01.00.000

Разраб. Зубов
Пров. Маньшина
Рук. гр. Чепурной
Н. контр. Варкова
Утв. Абрамович

Патрубок входной

Лит. | Лист 1 | Листов 2

ГОССТРОЙ СССР ЛЕНИНГРАДСКИЙ ПРОМСТРОЙПРОЕКТ

Формат А4

Серия 5.904-24 Выпуск 10

Формат	Зона	Поз.	Обозначение	Наименование	Кол.	Примеч.
		11		Гайка М10.35		
				ГОСТ 3032-76	4	
		12		Шайба 10.02		
				ГОСТ 11371-78	4	
		13		Шайба 12.02		
				ГОСТ 11371-78	40	
				Колпак Ду40		
		14		ГОСТ 8962-75	1	

Инв. № подл. | Подпись и дата | Взам. инв. № | Инв. № дубл. | Подпись и дата

КЦМП-10.01.00.000 Лист 2

Изм. Лист № докум. Подпись Дата

формат А4

Формат	Зона	Поз.	Обозначение	Наименование	Кол.	6
				Документация		
12			10.0.01.01.000СБ	Сборочный чер		
				Детали		
11		1	КЦМП-10.0.01.01.001	Косынка	8	
11		2	КЦМП-10.0.01.01.002	Лист опорный	1	
11		3	КЦМП-10.0.01.01.003	Накладка	3	
11		4	КЦМП-10.0.01.01.004	Патрубок	2	
11		5	КЦМП-10.0.01.01.005	Фланец	2	
11		6	КЦМП-10.0.01.01.006	Патрубок	1	
БЧ		7	КЦМП-10.0.01.01.007	Ось		
				Круг В Б ГОСТ 2590-71 Ст3 ГОСТ 535-79	4	0.007кг
БЧ		8	КЦМП-10.0.01.01.008	Штуцер		
				Труба 8×2.2-50		
				ГОСТ 3262-75	1	0.028кг
11		9	КЦМП-10.0.01.00.004	Фланец	1	

Инв. № подл. | Подпись и дата | Взам. инв. № | Инв. № дубл. | Подпись и дата

КЦМП-10.0.01.01.000

Разраб.	Зубов		Корпус	Лит.	Лист	Листов
Пров.	Меньшиков				1	2
Рук. груп.	Чепурной			ГОССТРОЙ СССР ЛЕНИНГРАДСКИЙ ПРОМСТРОЙПРОЕКТ		
Н. контр.	Волкова					
Утв.	Абакумович					

Изм. Лист № докум. Подпись Дата

формат А4

Формат	Зона	Поз.	Обозначение	Наименование	Кол.	Примеч.
				Стандартные изделия		
		11		Болт М10×40.32		
				ГОСТ 3033-79	4	
		12		Ниппель Ду40		
				ГОСТ 8967-75	1	

Инв. № подл. | Подпись и дата | Взам. инв. № | Инв. № дубл. | Подпись и дата

КЦМП-10.0.01.01.000 Лист 2

Изм. Лист № докум. Подпись Дата

формат А4

Формат	Зона	Поз.	Обозначение	Наименование	Кол.	Прим.
				Документация		
12			КЦМП-10.0.02.00.000СБ	Сборочный чертеж		
				Сборочные единицы		
12		1	КЦМП-10.0.02.01.000	Устройство водоподающее	1	
11		2	КЦМП-10.0.02.02.000	Диффузор с кольцом	1	
				Детали		
11		4	КЦМП-10.0.02.00.001	Прокладка	1	
11		5	КЦМП-10.0.02.00.002	Прокладка	2	
				Стандартные изделия		
		6		Болт М12×60.58		
				ГОСТ 7798-70	8	
		7		Болт М16×60.58		
				ГОСТ 7798-70	24	
		8		Гайка М12.5		
				ГОСТ 5915-70	8	

Инв. № подл. | Подпись и дата | Взам. инв. № | Инв. № дубл. | Подпись и дата

КЦМП-10.0.02.00.000

Разраб.	Зубов		Труба - гидратор	Лит.	Лист	Листов
Пров.	Меньшиков				1	2
Рук. груп.	Чепурной			ГОССТРОЙ СССР ЛЕНИНГРАДСКИЙ ПРОМСТРОЙПРОЕКТ		
Н. контр.	Волкова					
Утв.	Абакумович					

Изм. Лист № докум. Подпись Дата

формат А4

Серия 5.904-24 Выпуск 10

Формат	Зона	Поз.	Обозначение	Наименование	Кол.	Примеч.
		9		Гайка М16.5		
				гост 5915-70	24	
		10		Шайба 12.02		
				гост 11371-78	8	
		11		Шайба 16.02		
				гост 11371-78	24	
		12		Фланец 40-6		
				гост 1255-67	2	

Инв. № подл. | Подпись и дата | Взам. инв. № | Инв. № дубл. | Подпись и дата

Изм. | Лист | № докум. | Подпись | Дата

КЦМП-10.0.02.00.000 Лист 2

формат А4

7

Формат	Зона	Поз.	Обозначение	Наименование	Кол.	
				Документация		
12			КЦМП-10.0.02.01.000СБ	Сборочный чертеж		
				Детали		
11		1	КЦМП-10.0.02.01.001	Лист опорный	1	
11		2	КЦМП-10.0.02.01.002	Фланец	1	
11		3	КЦМП-10.0.02.01.003	Косынка	8	
11		4	КЦМП-10.0.02.01.004	Конфузор	1	
11		5	КЦМП-10.0.02.01.005	Косынка	8	
11		6	КЦМП-10.0.02.01.006	Фланец	1	
11		7	КЦМП-10.0.02.01.007	Горловина	1	
11		8	КЦМП-10.0.02.01.008	Кольцо	1	
11		9	КЦМП-10.0.02.01.009	Трубка	2	
11		10	КЦМП-10.0.02.01.010	Кольцо	1	
11		11	КЦМП-10.0.02.01.011	Кольцо	1	
3М		12	КЦМП-10.0.02.01.012	Труба		
				Труба 50×35×900		
				гост 3262-75	1	2 Окт.

Инв. № подл. | Подпись и дата | Взам. инв. № | Инв. № дубл. | Подпись и дата

Изм. | Лист | № докум. | Подп. | Дата

КЦМП-10.0.02.01.000

Устройство водоподающее

Лит. | Лист 1 | Листов 2

ГОССТРОЙ СССР ЛЕНИНГРАДСКИЙ ПРОМСТРОЙПРОЕКТ

формат А4

Формат	Зона	Поз.	Обозначение	Наименование	Кол.	Примеч.
				Стандартные изделия		
		14		Фланец 40-6		
				гост 1255-67	2	

Инв. № подл. | Подпись и дата | Взам. инв. № | Инв. № дубл. | Подпись и дата

Изм. | Лист | № докум. | Подпись | Дата

КЦМП-10.0.02.01.000 Лист 2

формат А4

Формат	Зона	Поз.	Обозначение	Наименование	Кол.	Примеч.
				Документация		
11			КЦМП-10.0.02.02.000СБ	Сборочный чертеж		
				Детали		
11		1	КЦМП-10.0.02.02.001	Диффузор	1	
11		2	КЦМП-10.0.02.02.002	Кольцо	1	
11		3	КЦМП-10.0.02.02.003	Скоба	3	
11		4	КЦМП-10.0.02.01.006	Фланец	1	

Инв. № подл. | Подпись и дата | Взам. инв. № | Инв. № дубл. | Подпись и дата

Изм. | Лист | № докум. | Подп. | Дата

КЦМП-10.0.02.02.000

Диффузор с кольцом.

Лит. | Лист 1 | Листов 1

ГОССТРОЙ СССР ЛЕНИНГРАДСКИЙ ПРОМСТРОЙПРОЕКТ

формат А4

Серия 5.904-24 выпуск 10

Формат	Зона	Поз.	Обозначение	Наименование	Кол.	Прим.
				Документация		
12			КЦМП-10.0.03.00.000СБ	Сборочный чертёж		
				Сборочные единицы		
		1	КЦМП-10.0.03.01.000	Сопло	1	
				Детали		
11		2	КЦМП-10.0.03.00.001	Гайка	1	
11		3	КЦМП-10.0.03.00.002	Кольцо	1	
11		4	КЦМП-10.0.03.00.003	Скоба	2	
11		5	КЦМП-10.0.03.00.004	Отражатель	1	
11		6	КЦМП-10.0.03.00.005	Прокладка	1	
				Стандартные изделия		
		7		Болт М16×60.58		
				ГОСТ 7798-70	4	
		8		Винт М6×8.32		
				ГОСТ 1476-75	1	

Инв. № подл. | Подп. и дата | Взам. инв. № | Инв. № дубл. | Подп. и дата

Изм.	Лист	№ докум.	Подп.	Дата
Разраб.	Зубов			
Пров.	Пальчиков			
Рук. гр.	Чепурной			
Н. контр.	Балкова			
Утв.	Абрамов			

КЦМП-10.0.03.00.000

Сопло центральное

Лит.	Лист	Листов
	1	2

ГОССТРОЙ СССР ЛЕНИНГРАДСКИЙ ПРОМСТРОЙПРОЕКТ

Формат А4

Формат	Зона	Поз.	Обозначение	Наименование	Кол.
		9		Гайка М16.5	
				ГОСТ 5915-70	4
		10		Шайба 16.02	
				ГОСТ 11371-78	4
		11		Пробка Ду 50	
				ГОСТ 8963-75	1
		12		Фланец 80-6	
				ГОСТ 1255-67	1

Инв. № подл. | Подп. и дата | Взам. инв. № | Инв. № дубл. | Подп. и дата

Изм.	Лист	№ докум.	Подп.	Дата

КЦМП-10.0.03.00.000

Лист 2

Формат А4

Формат	Зона	Поз.	Обозначение	Наименование	Кол.	Прим.
				Документация		
12			КЦМП-10.0.03.01.000СБ	Сборочный чертёж		
				Детали		
11		1	КЦМП-10.0.03.01.001	Корпус форсунки	1	
11		2	КЦМП-10.0.03.01.002	Труба	1	
11		3	КЦМП-10.0.03.01.003	Уголок защитный	1	
11		4	КЦМП-10.0.03.01.004	Фланец	1	
11		5	КЦМП-10.0.03.01.005	Заглушка	1	
11		6	КЦМП-10.0.03.01.006	Патрубок	1	
				Стандартные изделия		
		8		Фланец 100		
				ГОСТ 1255-67	1	

Инв. № подл. | Подп. и дата | Взам. инв. № | Инв. № дубл. | Подп. и дата

Изм.	Лист	№ докум.	Подп.	Дата
Разраб.	Зубов			
Пров.	Пальчиков			
Рук. гр.	Чепурной			
Н. контр.	Балкова			
Утв.	Абрамов			

КЦМП-10.0.03.03.000

Сопло

Лит.	Лист	Листов
	1	1

ГОССТРОЙ СССР ЛЕНИНГРАДСКИЙ ПРОМСТРОЙПРОЕКТ

Формат А4

Формат	Зона	Поз.	Обозначение	Наименование	Кол.	Прим.
				Документация		
12			КЦМП-10.0.04.00.000СБ	Сборочный чертеж		
				Сборочные единицы		
12		1	КЦМП-10.0.04.01.000	Коллектор	1	
				Детали		
11		2	КЦМП-10.0.00.00.004	Прокладка	1	
				Стандартные изделия		
		3		Болт М16.60.58		
				ГОСТ 7798-70	4	
		4		Гайка М16.5		
				ГОСТ 5915-70	4	
		5		Шайба 16.02		
				ГОСТ 11371-78	4	
		6		Колпак Ду 50		
				ГОСТ 8962-75	1	
		7		Фланец 100		
				ГОСТ 1255-67	1	

Инв. № подл. | Подп. и дата | Взам. инв. № | Инв. № дубл. | Подп. и дата

Изм.	Лист	№ докум.	Подп.	Дата
Разраб.	Зубов			
Пров.	Пальчиков			
Рук. гр.	Чепурной			
Н. контр.	Балкова			
Утв.	Абрамов			

КЦМП-10.0.04.00.000

Коллектор

Лит.	Лист	Листов
	1	1

ГОССТРОЙ СССР ЛЕНИНГРАДСКИЙ ПРОМСТРОЙПРОЕКТ

Формат А4

Серия 5.904-24 Выпуск 10

Формат	Зона	Поз.	Обозначение	Наименование	Кол.	Примеч.
				Документация		
12			КЦМП-10.0.04.01.000 СБ	Сборочный чертеж		
				Детали		
12		1	КЦМП-10.0.04.01.001	Труба	1	
11		2	КЦМП-10.0.04.01.002	Патрубок	1	
11		3	КЦМП-10.0.04.01.003	Патрубок	1	
5-4		4	КЦМП-10.0.04.01.004	Штуцер		
				Труба В-22-40		
				ГОСТ 3262-75	15	0,023 кг
				Стандартные изделия		
		5		Фланец 100-6		
				ГОСТ 1255-67	3	

Инв. № подл. | Подп. и дата | Взам. инв. № | Инв. № дубл. | Подп. и дата

Изм.	Лист	№ докум.	Подп.	Дата
Разраб.		Зубов		
Пров.		Маньшина		
Рук. гр.		Чепурной		
Н. контр.		Балкаев		
Утв.		Яворовский		

КЦМП-10.0.04.01.000

Коллектор

Лит.	Лист	Листов
	1	1

ГОССТРОЙ СССР ЛЕНИНГРАДСКИЙ ПРОМСТРОЙПРОЕКТ

Формат А4

Формат	Зона	Поз.	Обозначение	Наименование	Кол.	9
				Документация		
12			КЦМП-10.0.05.00.000 СБ	Сборочный чертеж		
				Детали		
11		3	КЦМП-10.0.05.00.002	Кольцо	1	
11		4	КЦМП-10.0.05.00.003	Конус	1	
				Переменные данные для исполнений		
				Отк КЦМП-10.0.05.00.000		
				до КЦМП-10.0.05.00.000-01		
				см. СБ		
				Сборочные единицы		
12		1	Отк КЦМП10.0.05.01.000 до КЦМП-10.0.05.01.000-01	Рассекатель	1	

Инв. № подл. | Подп. и дата | Взам. инв. № | Инв. № дубл. | Подп. и дата

Изм.	Лист	№ докум.	Подп.	Дата
Разраб.		Зубов		
Пров.		Маньшина		
Рук. гр.		Чепурной		
Н. контр.		Балкаев		
Утв.		Яворовский		

КЦМП-10.0.05.00.000

Закручиватель

Лит.	Лист	Листов
	1	2

ГОССТРОЙ СССР ЛЕНИНГРАДСКИЙ ПРОМСТРОЙПРОЕКТ

Формат А4

Формат	Зона	Поз.	Обозначение	Наименование	Кол.	Примеч.
				Детали		
11		2	Отк КЦМП10.0.05.00.001 до КЦМП-10.0.05.00.001-01	Пояс	2	
12		5	Отк КЦМП-10.0.05.00.004 до КЦМП-10.0.05.00.004-01	Лопасть	2	
12		6	Отк КЦМП-10.0.05.00.005 до КЦМП-10.0.05.00.005-01	Цилиндр	1	

Инв. № подл. | Подп. и дата | Взам. инв. № | Инв. № дубл. | Подп. и дата

Изм.	Лист	№ докум.	Подп.	Дата

КЦМП-10.0.05.00.000

Лист 2

Формат А4

Формат	Зона	Поз.	Обозначение	Наименование	Кол.	Примеч.
				Документация		
22			КЦМП-10.0.05.01.000 СБ	Сборочный чертеж		
				Детали		
11		2	КЦМП-10.0.05.01.002	Лист	1	
				Переменные данные для исполнений		
				Отк КЦМП10.0.05.01.000		
				до КЦМП-10.0.05.01.000-01		
				см. СБ		
				Детали		
12		1	Отк КЦМП-10.0.05.01.001 до КЦМП-10.0.05.01.001-01	Лопасть	1	

Инв. № подл. | Подп. и дата | Взам. инв. № | Инв. № дубл. | Подп. и дата

Изм.	Лист	№ докум.	Подп.	Дата
Разраб.		Зубов		
Пров.		Маньшина		
Рук. гр.		Чепурной		
Н. контр.		Борзова		
Утв.		Яворовский		

КЦМП-10.0.05.01.000

Рассекатель

Лит.	Лист	Листов
	1	1

ГОССТРОЙ СССР ЛЕНИНГРАДСКИЙ ПРОМСТРОЙПРОЕКТ

Формат А4

Серия 5.904.24 Выпуск 10

Формат	Зона	Поз.	Обозначение	Наименование	Кол.	Примеч.
				Документация		
			КЦМП-10.0.06.00.000СБ	Сборочный чертеж		
				Сборочные единицы		
11		1	КЦМП-10.0.06.01.000	Фланец	1	
11		3	КЦМП-10.0.06.03.000	Средняя часть каплеуловителя	1	
				Детали		
11		6	КЦМП-10.0.06.00.001	Прокладка	1	
11		7	КЦМП-10.0.00.00.003	Прокладка	2	
				Стандартные изделия		
		9		Болт М12×35.58		
				ГОСТ 7798-70	56	
		10		Болт М16×40.58		
				ГОСТ 7798-70	208	

Инв.№ подл. | Подпись и дата | Взам. инв.№ | Инв.№ дубл. | Подпись и дата

КЦМП-10.0.06.00.000

Изм. Лист №док. Подп. Дата

Разраб. Зубов
Пров. Маньшина
Рук.гр. Черкунов
Н.контр. Борзова
Утв. Ростовцев

Каплеуловитель

Лит. | Лист 1 | Листов 2

ГОССТРОЙ СССР ЛЕНИНГРАДСКИЙ ПРОМСТРОЙПРОЕКТ

Формат А4

Формат	Зона	Поз.	Обозначение	Наименование	Кол.	Примеч.
		11		Гайка М12.5		
				ГОСТ 5915-70	56	
		12		Гайка М16.5		
				ГОСТ 5915-70	208	
		13		Шайба 12.02		
				ГОСТ 11371-78	56	
		14		Шайба 16.02		
				ГОСТ 11371-78	208	
		15		Колпак Ду 40		
				ГОСТ 8962-75	1	
				Переменные данные для исполнений		
				От КЦМП-10.0.06.00.000		
				До КЦМП-10.0.06.00.000-04		
				см. СБ		
				Сборочные единицы		
12		2	От КЦМП-10.0.06.02.000	Улитка	1	
			До КЦМП-10.0.06.02.000-04			
12		4	От КЦМП-10.0.06.04.000	Нижняя часть каплеуловителя	1	
			До КЦМП-10.0.06.04.000-04			

Инв.№ подл. | Подпись и дата | Взам. инв.№ | Инв.№ дубл. | Подпись и дата

КЦМП-10.0.06.00.000

Изм. Лист №док. Подп. Дата

Лист 2

Формат А4

Формат	Зона	Поз.	Обозначение	Наименование	Кол.	Примеч.
				Документация		
11			КЦМП-10.0.06.01.000СБ	Сборочный чертеж		
				Детали		
64		1	КЦМП-10.0.06.01.001	Уголок		
				Уголок Б.63×63×6 ГОСТ 8509-72 Ст.3 ГОСТ 535-79		
				ℓ = 1394	2	15.7 кг
64		2	КЦМП-10.0.06.01.002	Уголок		
				Уголок Б.63×63×6 ГОСТ 8509-72 Ст.3 ГОСТ 535-79		
				ℓ = 2248	2	25.5 кг

Инв.№ подл. | Подпись и дата | Взам. инв.№ | Инв.№ дубл. | Подпись и дата

КЦМП-10.0.06.01.000

Изм. Лист №док. Подп. Дата

Разраб. Зубов
Пров. Маньшина
Рук.гр. Черкунов
Н.контр. Борзова
Утв. Ростовцев

Фланец

Лит. | Лист 1 | Листов 1

ГОССТРОЙ СССР ЛЕНИНГРАДСКИЙ ПРОМСТРОЙПРОЕКТ

Формат А4

Формат	Зона	Поз.	Обозначение	Наименование	Кол.	Примеч.
				Документация		
12			КЦМП-10.06.02.00.000СБ	Сборочный чертеж		
				Сборочные единицы		
11		1	КЦМП-10.0.06.01.000	Фланец	1	
11		2	КЦМП1-01.00.000-06	Форсунка	30	вып 1
12		3	КЦМП1-05.00.000	Люк П450×350	1	вып 1
				Детали		
11		4	КЦМП-10.0.06.02.001	Фланец	2	
11		5	КЦМП-10.0.06.02.002	Лист	1	
11		6	КЦМП-10.0.06.02.003	Лист	1	
11		7	КЦМП-10.0.06.02.004	Лист	1	
11		8	КЦМП-10.0.06.02.005	Лист	1	
11		9	КЦМП-10.0.06.02.006	Лист	4	
11		11	КЦМП-10.0.06.02.008	Кронштейн	4	
64		12	КЦМП-10.0.06.02.009	Кольцо Ф3800	1	23.5 кг
				Полоса Б.50×5 ГОСТ 103-76 Ст.3 ГОСТ 535-79		

Инв.№ подл. | Подпись и дата | Взам. инв.№ | Инв.№ дубл. | Подпись и дата

КЦМП-10.0.06.02.000

Изм. Лист №док. Подп. Дата

Разраб. Зубов
Пров. Маньшина
Рук.гр. Черкунов
Н.контр. Борзова
Утв. Ростовцев

Улитка

Лит. 1 | Лист 1 | Листов 2

ГОССТРОЙ СССР ЛЕНИНГРАДСКИЙ ПРОМСТРОЙПРОЕКТ

Формат А4

Серия 5.904-24 выпуск 10

Формат	Зона	Поз.	Обозначение	Наименование	Кол.	Примеч.
54		13	КЦМП-10.0.06.02.010	Штуцер		
				Труба 8×2,2-50		
				ГОСТ 3262-75	1	0,028кг
				Стандартные		
				изделия		
		14		Ниппель Ду40		
				ГОСТ 8967-75	1	
				Переменные данные		
				для исполнений		
				ОтКЦМП-10.0.06.02.000		
				ДоКЦМП-10.0.06.02.000-01		
				см. СБ		
				Детали		
11		10	ОтКЦМП-10.0.06.02.007	Корпус	1	
			ДоКЦМП-10.0.06.02.007-01			

Инв. № подл. | Подпись и дата | Взам. инв. № | Инв. № дубл. | Подпись и дата

Изм. | Лист | № докум. | Подп. | Дата

КЦМП-10.0.06.02.000

Лист 2

Формат А4

Формат	Зона	Поз.	Обозначение	Наименование	Кол.	Примеч.
				Документация		
11			КЦМП-10.0.06.03.000СБ	Сборочный чертёж		
				Детали		
54		1	КЦМП-10.0.06.03.001	Корпус Ф4000		
				Лист Б8 ГОСТ 19903-74 / Ст.3 ГОСТ 14637-79		
				ℓ=4030	1	3189кг
11		2	КЦМП-10.0.06.02.001	Фланец	2	

Инв. № подл. | Подпись и дата | Взам. инв. № | Инв. № дубл. | Подпись и дата

Изм. | Лист | № докум. | Подп. | Дата

КЦМП-10.0.06.03.000

Разраб. Зубов | Пров. Маньшина | Рук. гр. Чепурной | Н. контр. Волкова | Утв. Абрамова

Средняя часть каплеуловителя

Лит. | Лист 1 | Листов 1

ГОСТРОЙ СССР ЛЕНИНГРАДСКИЙ ПРОМСТРОЙПРОЕКТ

Формат А4

Формат	Зона	Поз.	Обозначение	Наименование	Кол.	Примеч.
				Документация		
12			КЦМП-10.06.04.000СБ	Сборочный чертёж		
				Сборочные единицы		
11		1	КЦМП1 - 15.00.000	Клапан аварийный	1	
12		2	КЦМП3 - 15.00.000	Люк К500×800	2	
11		3	КЦМП3 - 13.00.000	Ушко	3	
				Детали		
11		6	КЦМП-10.0.06.04.002	Конус	1	
11		7	КЦМП-10.0.06.04.003	Лист	4	
54		8	КЦМП-10.0.06.04.004	Трубка		
				Труба 25×3,2-150		
				ГОСТ 3262-75	3	0.32кг
54		9	КЦМП-10.0.06.04.005	Трубка		
				Труба 25×3,2-60		
				ГОСТ 3262-75	2	0.13кг
54		10	КЦМП-10.0.06.04.006	Труба		
				Труба 530×7П-300		
				ГОСТ 10704-76	1	27.0кг
				ВСт3кг ГОСТ 10706-76		

Инв. № подл. | Подпись и дата | Взам. инв. № | Инв. № дубл. | Подпись и дата

Изм. | Лист | № докум. | Подп. | Дата

КЦМП-10.0.06.04.000

Разраб. Зубов | Пров. Маньшина | Рук. гр. Чепурной | Н. контр. Волкова | Утв. Абрамова

Нижняя часть каплеуловителя

Лит. | Лист 1 | Листов 2

ГОСТРОЙ СССР ЛЕНИНГРАДСКИЙ ПРОМСТРОЙПРОЕКТ

Формат А4

Формат	Зона	Поз.	Обозначение	Наименование	Кол.	Примеч.
54		11	КЦМП-10.0.06.04.007	Упор		
				Круг В10 ГОСТ 2590-71 / Ст.3 ГОСТ 535-79		
				ℓ=100	2	0.062кг
11		12	КЦМП-10.0.06.02.001	Фланец	1	
				Стандартные		
				изделия		
		13		Фланец 500-6		
				ГОСТ 1255-67	1	
				Переменные данные		
				для исполнений		
				ОтКЦМП-10.0.06.04.000		
				ДоКЦМП-10.0.06.04.000-01		
				См. СБ		
11		5	ОтКЦМП-10.0.06.04.001	Корпус	1	
			ДоКЦМП-10.0.06.04.001-01			

Инв. № подл. | Подпись и дата | Взам. инв. № | Инв. № дубл. | Подпись и дата

Изм. | Лист | № докум. | Подп. | Дата

КЦМП-10.0.06.04.000

Лист 2

Формат А4

КЦМП-10,0.00.00.000 СБ – изображено
КЦМП-10,0.00.00.000-01СБ-зеркальное отражение

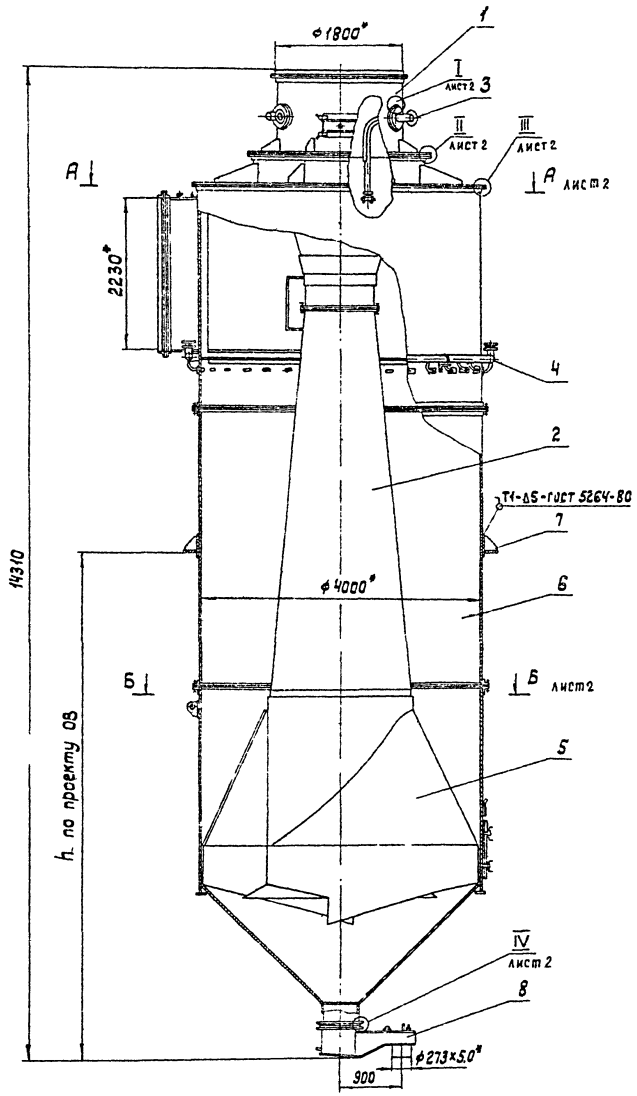

1. Размер для справок.
2. Технические требования по КЦМП-10,0.00.00.000ТУ.

						КЦМП-10,0.00.00.000 СБ			
Изм.	Лист	№ докум.	Подп.	Дата	Пылеуловитель коагуляционный центробежный мокрый тип КЦМП-10,0 сборочный чертеж	Лит.	Масса	Масштаб	
Разраб.		Зуева				И	19290,0	1:40	
Провер.		Мальцина				Лист 1	Листов 2		
Рук. гр.		Чепурной							
Н. спец.		Гутан							
Н. контр.		Волков				Госстрой СССР Ленинградский промстройпроект			
Утв.		Абрамович							

Формат А3

Инв. № подл. | Подпись и дата | Взам. инв. № | Инв. № дубл. | Подпись и дата

КЦМП-10,0.00.00.000СБ-изображено
КЦМП-10,0.00.00.000-01СБ-зеркальное отражение

А-А лист 1

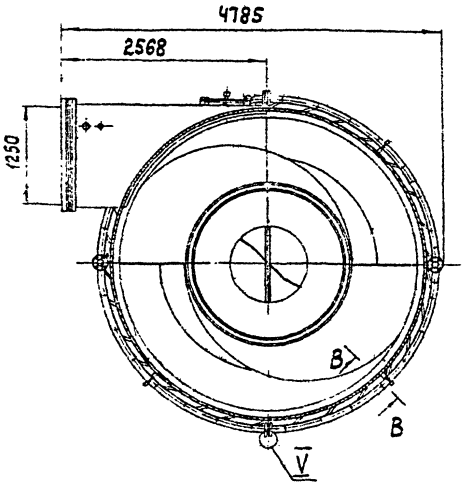

Б-Б лист 1

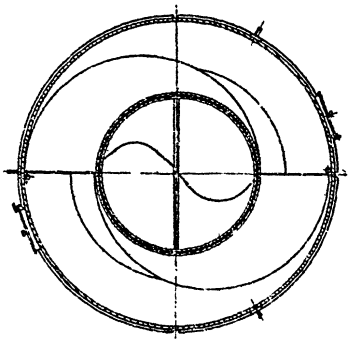

I лист 1
М1:2

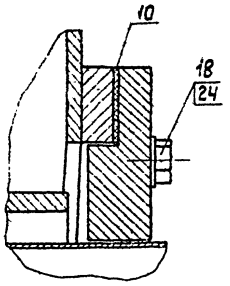

II лист 1
М1:2

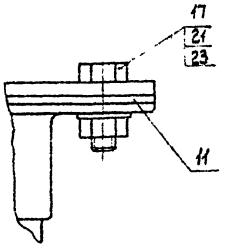

III лист 1
М1:2

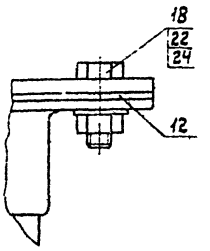

IV лист 1
М1:2

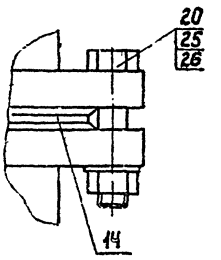

V
М1:2

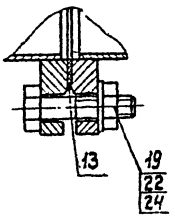

В-В
М1:4

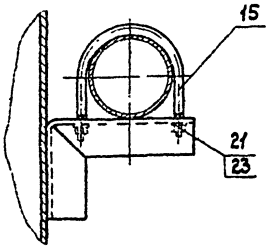

Изм.	Лист	№ докум.	Подпись	Дата	КЦМП – 10,0.00.00.000СБ		
Разраб.		Малышина			Пылеуловитель коагуляционный центробежный мокрый тип КЦМП-10,0 Сборочный чертеж	Лит. И	Масса 192900 / Масштаб 1:40
Провер.		Чепурной				Лист 2	Листов 2
Рук. гр.		Гутак				ГОССТРОЙ СССР ЛЕНИНГРАДСКИЙ ПРОМСТРОЙПРОЕКТ	
Н. контр.		Ефремович					
Утв.							

Формат А2

Серия 5.904-24 выпуск 10

Инв. № подл. | Подпись и дата | Взам. инв. № | Инв. № дубл. | Подпись и дата

КЦМП-10.0.00.00.001

Rz 200

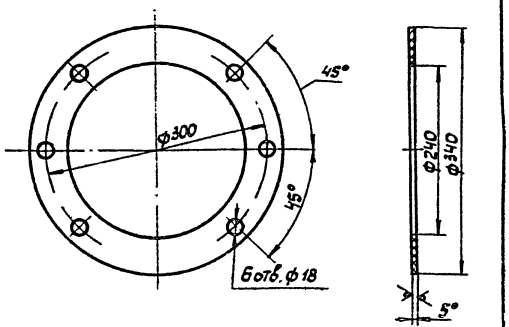

*1. Размер для справок.
2. Технические требования по КЦМП-10.0.00.00.00ТУ.

КЦМП-10.0.00.00.001

Прокладка

Лит. И | Масса 0.34 | Масштаб 1:4

Лист | Листов 1

Пластина I лист МС-5 ГОСТ 7338-77

ГОССТРОЙ СССР, ЛЕНИНГРАДСКИЙ ПРОМСТРОЙПРОЕКТ

Формат А4

КЦМП-10.0.00.00.002

Rz 200

14

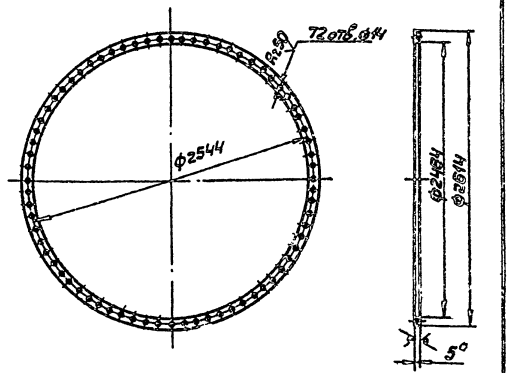

*1. Размер для справок.
2. Технические требования по КЦМП-10.0.00.00.00ТУ.

КЦМП-10.0.00.00.002

Прокладка

Лит. И | Масса 4.5 | Масштаб 1:20

Лист | Листов 1

Пластина I лист МС-14 ГОСТ 7338-77

ГОССТРОЙ СССР, ЛЕНИНГРАДСКИЙ ПРОМСТРОЙПРОЕКТ

Формат А4

КЦМП-10.0.00.00.003

Rz 200

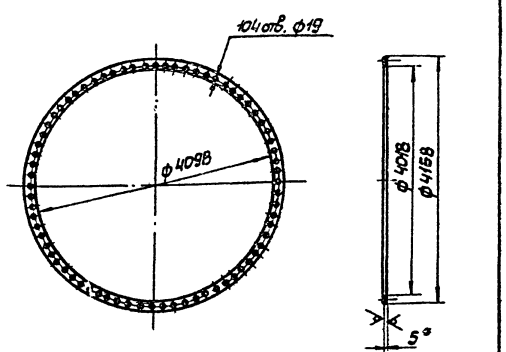

*1. Размер для справок.
2. Технические требования по КЦМП-10.0.00.00.00ТУ.

КЦМП-10.0.00.00.003

Прокладка

Лит. И | Масса 7.0 | Масштаб 1:50

Лист | Листов 1

Пластина I лист МС-14 ГОСТ 7338-77

ГОССТРОЙ СССР, ЛЕНИНГРАДСКИЙ ПРОМСТРОЙПРОЕКТ

Формат А4

КЦМП-10.0.00.00.004

Rz 200

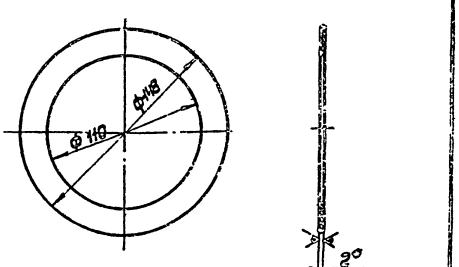

*1. Размер для справок.
2. Технические требования по КЦМП-10.0.00.00.00ТУ.

КЦМП-10.0.00.00.004

Прокладка

Лит. И | Масса 0.028 | Масштаб 1:2

Лист | Листов 1

Пластина I лист МС-13 ГОСТ 7338-77

ГОССТРОЙ СССР, ЛЕНИНГРАДСКИЙ ПРОМСТРОЙПРОЕКТ

Формат А4

КЦМП-10.0.00.00.005

Rz200 (√)

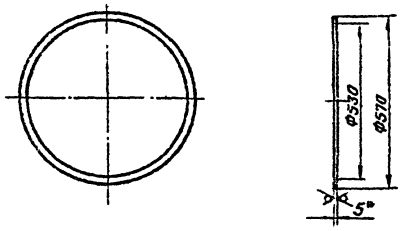

*1. Размер для справок.
2. Технические требования по КЦМП-10.0.00.00.000ТУ

Изм.	Лист	№ докум.	Подп.	Дата	КЦМП-10.0.00.00.005
Разраб.		Зуйков			Прокладка
Пров.		Маньшина			
Рук.гр.		Чепурной			
Гл.спец.		Гутан			
Н.контр.		Волкова			
Утв.		Абрамович			

Лит. И | Масса 0,3 | Масштаб 1:10
Лист | Листов 1
Пластина 1, лист МС-М-5 ГОСТ 7338-77.
ГОССТРОЙ СССР ЛЕНИНГРАДСКИЙ ПРОМСТРОЙПРОЕКТ

Формат А4

КЦМП-10.0.00.00.006

Rz50 (√) 15

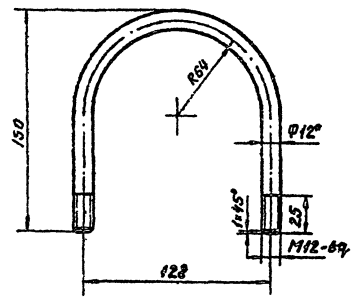

*1. Размер для справок.
2. Технические требования по КЦМП-10.0.00.00.000ТУ

Изм.	Лист	№ докум.	Подп.	Дата	КЦМП-10.0.00.00.006
Разраб.		Зуйков			Скоба
Пров.		Маньшина			
Рук.гр.		Чепурной			
Гл.спец.		Гутан			
Н.контр.		Волкова			
Утв.		Абрамович			

Лит. И | Масса 0,32 | Масштаб 1:2
Лист | Листов 1
Круг В12 ГОСТ 2590-71 Ст.3 ГОСТ 535-79
ГОССТРОЙ СССР ЛЕНИНГРАДСКИЙ ПРОМСТРОЙПРОЕКТ

Формат А4

КЦМП-10.0.01.00.000СБ

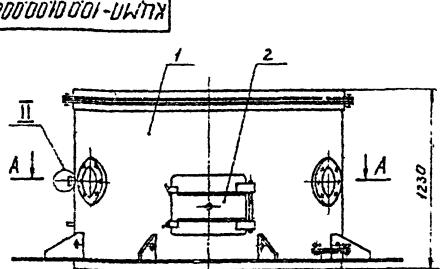

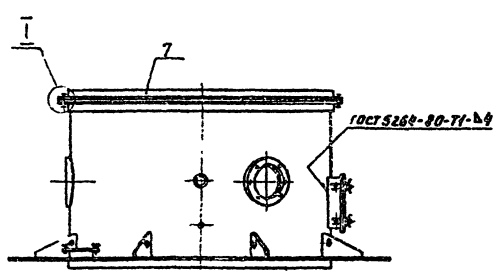

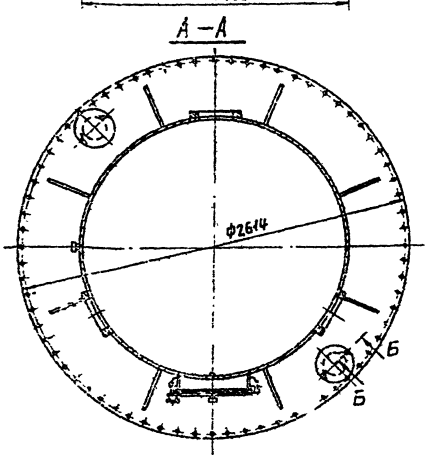

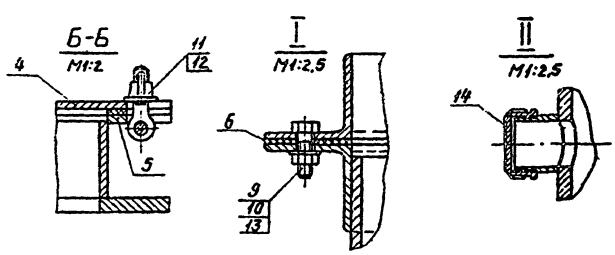

*1. Размер для справок.
2. Технические требования по КЦМП-10.0.00.00.000ТУ

Изм.	Лист	№ докум.	Подп.	Дата	КЦМП-10.0.01.00.000СБ
Разраб.		Зуйков			Патрубок входной
Пров.		Маньшина			Сборочный чертеж
Рук.гр.		Чепурной			
Гл.спец.		Гутан			
Н.контр.		Волкова			
Утв.		Абрамович			

Лит. И | Масса 987,0 | Масштаб 1:20
Лист | Листов 1
ГОССТРОЙ СССР ЛЕНИНГРАДСКИЙ ПРОМСТРОЙПРОЕКТ

Формат А3

Инв. № подл. | Подпись и дата | Взам. инв. № | Инв. № дубл. | Подпись и дата

Серия 5.904-24 Выпуск 10

КЦМП-10,0.01.00.001

Rz 200 (√)

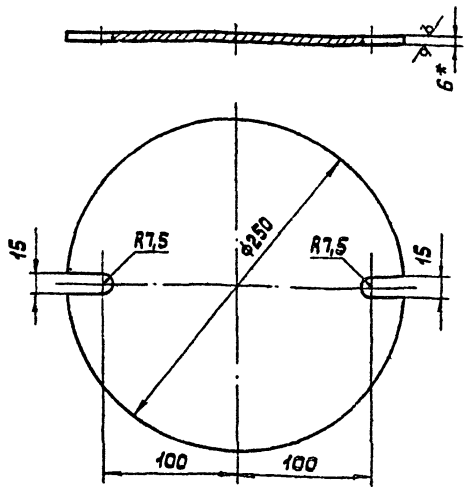

*1. Размер для справок.
2. Технические требования по КЦМП-10,0.00.00.000ТУ

Изм.	Лист	№ докум.	Подп.	Дата	КЦМП - 10,0.01.00.001	Лит.	Масса	Масштаб
Разраб.		Зубов			Крышка	И	2,3	1:2,5
Провер.		Маньшина				Лист	Листов 1	
Рук.груп.		Чепурной						
Гл.спец.		Гутан			Лист Б6 ГОСТ 19903-74 / Ст.3 ГОСТ 14637-79	ГОССТРОЙ СССР ЛЕНИНГРАДСКИЙ ПРОМСТРОЙПРОЕКТ		
Н.контр.		Волкова						
Утвер.		Абрамович						

Инв. № подл. | Подпись и дата | Взам. инв. № | Инв. № дубл. | Подпись и дата

Формат А4

КЦМП-10,0.01.00.002

Rz 200 (√) 15

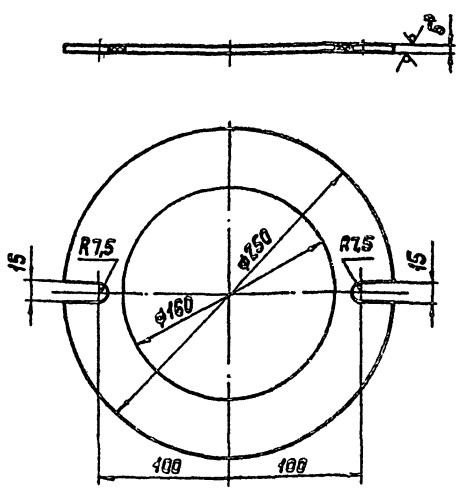

*1. Размер для справок.
2. Технические требования по КЦМП-10,0.00.00.000ТУ

Изм.	Лист	№ докум.	Подп.	Дата	КЦМП - 10,0.01.00.002	Лит.	Масса	Масшт.
Разраб.		Зубов			Прокладка	И	0,22	1:2,5
Провер.		Маньшина				Лист	Листов 1	
Рук.гр.		Чепурной						
Гл.спец.		Гутан			Пластина I, лист МС-М-5, ГОСТ 7338-77	ГОССТРОЙ СССР ЛЕНИНГРАДСКИЙ ПРОМСТРОЙПРОЕКТ		
Н.контр.		Волкова						
Утвер.		Абрамович						

Инв. № подл. | Подпись и дата | Взам. инв. № | Инв. № дубл. | Подпись и дата

Формат А4

КЦМП-10,0.01.00.003

Rz 200 (√)

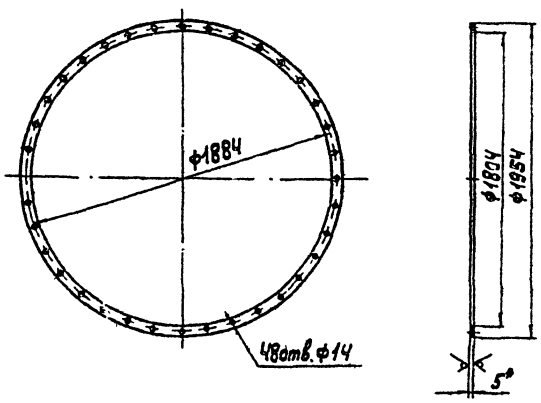

*1. Размер для справок.
2. Технические требования по КЦМП-10,0.00.00.000ТУ

Изм.	Лист	№ докум.	Подп.	Дата	КЦМП - 10,0.01.00.003.	Лит.	Масса	Масшт.
Разраб.		Зубов			Прокладка	И	3,3	1:20
Провер.		Маньшина				Лист	Листов 1	
Рук.груп.		Чепурной						
Гл.спец.		Гутан			Пластина I, лист МС-М-5 ГОСТ 7338-77	ГОССТРОЙ СССР ЛЕНИНГРАДСКИЙ ПРОМСТРОЙПРОЕКТ		
Н.контр.		Волкова						
Утвер.		Абрамович						

Инв. № подл. | Подпись и дата | Взам. инв. № | Инв. № дубл. | Подпись и дата

Формат А4

КЦМП-10,0.01.00.004

√ (√)

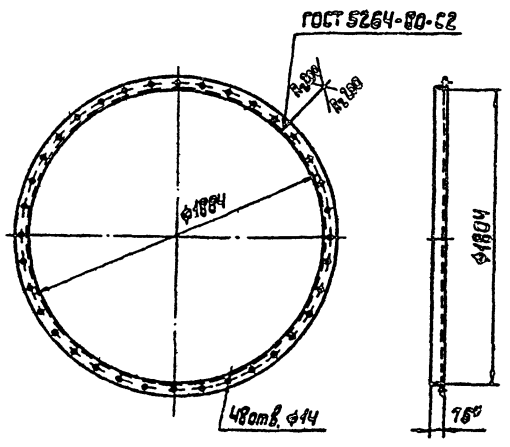

*1. Размер для справок.
2. Технические требования по КЦМП-10,0.00.00.000ТУ

Изм.	Лист	№ докум.	Подп.	Дата	КЦМП - 10,0.01.00.004	Лит.	Масса	Масштаб
Разраб.		Зубов			Фланец	И	40,0	1:20
Провер.		Маньшина				Лист	Листов 1	
Рук.груп.		Чепурной						
Гл.спец.		Гутан			Уголок Б75×75×6 ГОСТ 8509-72 / Ст.3 ГОСТ 535-79	ГОССТРОЙ СССР ЛЕНИНГРАДСКИЙ ПРОМСТРОЙПРОЕКТ		
Н.контр.		Волкова						
Утв.		Абрамович						

Инв. № подл. | Подпись и дата | Взам. инв. № | Инв. № дубл. | Подпись и дата

Формат А4

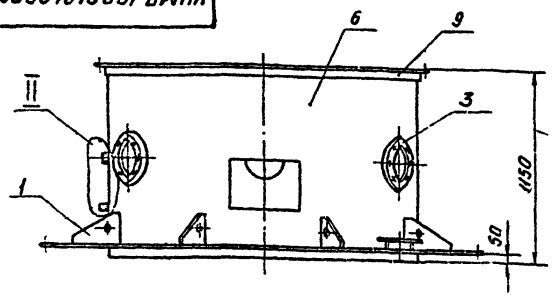

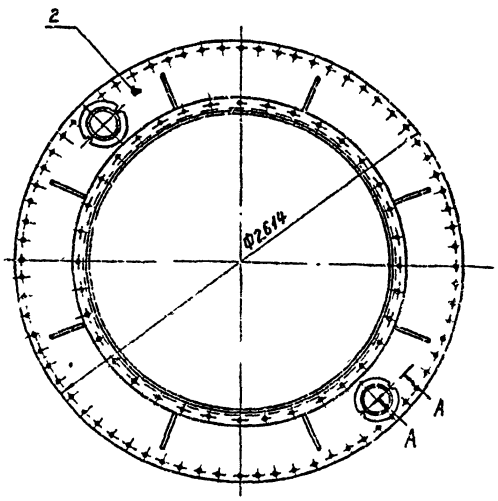

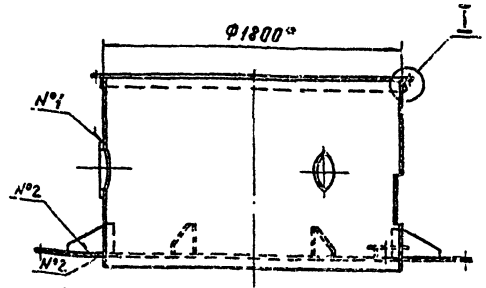

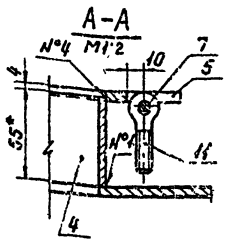

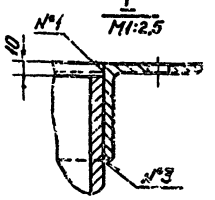

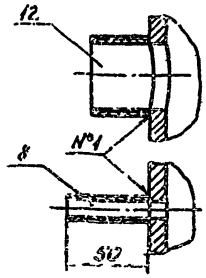

1. Размер для справок.
2. Сварные швы: №1-Т1-Б4
   №2-Т2-Б4
   №3-Н1
   №4-У5-Б4 по ГОСТ-5264-80.
3. Технические требования по КЦМП 10.0.00.00.000ТУ

					КЦМП-100.01.01.000СБ			
Изм.	Лист	№ докум.	Подп.	Дата	Корпус Сборочный чертеж	Лит.	Масса	Масшт.
Разраб.		Зубов				И	9200	1:20
Пров.		Маньшина				Лист	Листов 1	
Рук.гр.		Чепурной						
Гл.спец.		Гутан						
Н.контр.		Волкова						
Утв.		Абогалович						

ГОССТРОЙ СССР ЛЕНИНГРАДСКИЙ ПРОМСТРОЙПРОЕКТ

Формат А3

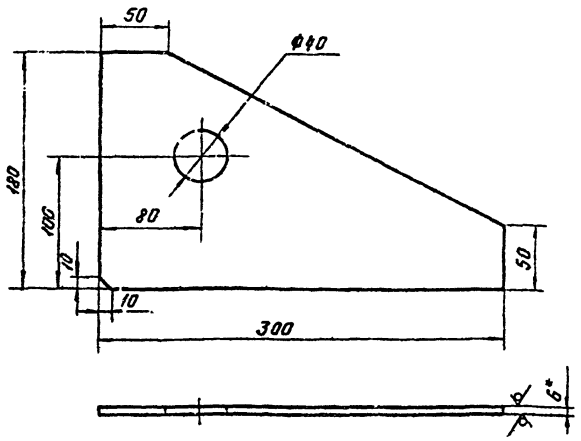

1. Размер для справок.
2. Технические требования по КЦМП-10.0.00.00.000ТУ

					КЦМП-10.0.01.01.001			
Изм.	Лист	№ докум.	Подп.	Дата	Косынка	Лит.	Масса	Масшт.
Разраб.		Зубов				И	1,75	1:25
Пров.		Маньшина				Лист	Листов 1	
Рук.гр.		Чепурной						
Гл.спец.		Гутан						
Н.контр.		Волкова						
Утв.		Абогалович						

Лист 66 ГОСТ 19903-74
Ст.3 ГОСТ 14637-79

ГОССТРОЙ СССР ЛЕНИНГРАДСКИЙ ПРОМСТРОЙПРОЕКТ

Формат А4

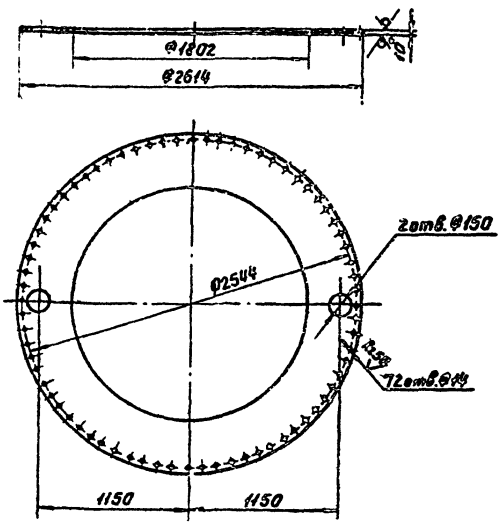

1. Размер для справок.
2. Технические требования по КЦМП-10.0.01.00.000ТУ

					КЦМП-10.0.01.01.002			
Изм.	Лист	№ докум.	Подп.	Дата	Лист опорный	Лит.	Масса	Масшт.
Разраб.		Зубов				И	220,0	1:25
Пров.		Маньшина				Лист	Листов 1	
Рук.гр.		Чепурной						
Гл.спец.		Гутан						
Н.контр.		Волкова						
Утв.		Абогалович						

Лист 610 ГОСТ 19903-74
Ст.3 ГОСТ 14637-79

ГОССТРОЙ СССР ЛЕНИНГРАДСКИЙ ПРОМСТРОЙПРОЕКТ

Формат А4

КЦМП-10.0.01.01.003

Rz 200 (√)

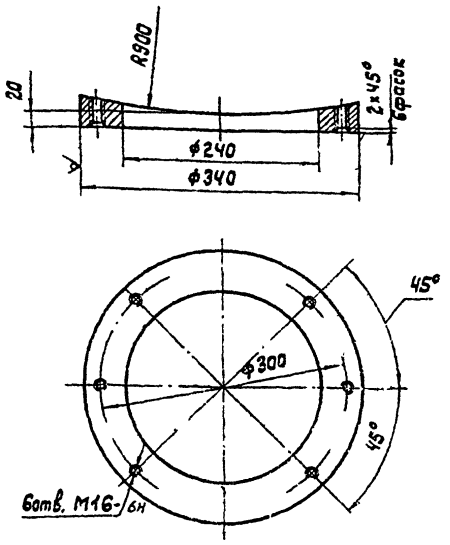

*1. Размер для справок.
2. Технические требования по КЦМП-10.0.00.00.000ТУ

КЦМП – 10.0.01.01.003

Изм.	Лист	№ докум.	Подпись	Дата
Разраб.		Зубов		
Провер.		Маньшина		
Рук.груп.		Чепурной		
Н.лаборат.		Гутан		
Н.контр.		Волков		
Утв.		Абрамович		

Накладка

Лит.	Масса	Масшт.
И	10.0	1:4

Лист | Листов 1

Круг В340 ГОСТ 2590-71 / Ст.3 ГОСТ 535-79

ГОССТРОЙ СССР ЛЕНИНГРАДСКИЙ ПРОМСТРОЙПРОЕКТ

Формат А4

Инв.№ подл. | Подпись и дата | Взам.инв.№ | Инв.№ дубл. | Подпись и дата

КЦМП-10.0.01.01.004

Rz 200 (√)

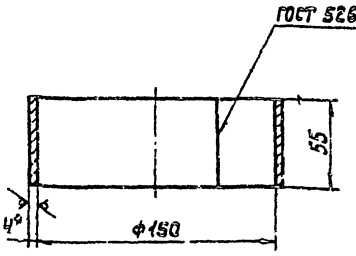

*1. Размер для справок
2. Технические требования по КЦМП-10.0.00.00.000ТУ.

КЦМП-10.0.01.01.004

Изм.	Лист	№ докум.	Подп.	Дата
Разраб.		Зубов		
Провер.		Маньшина		
Рук.гр.		Чепурной		
Н.лаборат.		Гутан		
Н.контр.		Волков		
Утв.		Абрамович		

Патрубок

Лит.	Масса	Масшт.
И	0.83	1:2

Лист | Листов 1

Б4 ГОСТ 19903-74 / Ст.3 ГОСТ 14637-79

ГОССТРОЙ СССР ЛЕНИНГРАДСКИЙ ПРОМСТРОЙПРОЕКТ

Формат А4

Инв.№ подл. | Подпись и дата | Взам.инв.№ | Инв.№ дубл. | Подпись и дата

КЦМП-10.0.01.01.005

Rz 200 (√)

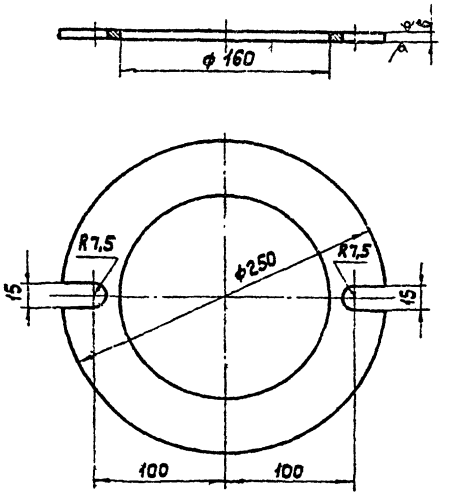

*1. Размер для справок.
2. Технические требования по КЦМП-10.0.00.00.000ТУ.

КЦМП-10.0.01.01.005

Изм.	Лист	№ докум.	Подпись	Дата
Разраб.		Зубов		
Провер.		Маньшина		
Рук.груп.		Чепурной		
Н.лаборат.		Гутан		
Н.контр.		Волков		
Утв.		Абрамович		

Фланец

Лит.	Масса	Масшт.
И	1.35	1:2,5

Лист | Листов 1

Лист Б6 ГОСТ 19903-74 / Ст.3 ГОСТ 14637-79

ГОССТРОЙ СССР ЛЕНИНГРАДСКИЙ ПРОМСТРОЙПРОЕКТ

Инв.№ подл. | Подпись и дата | Взам.инв.№ | Инв.№ дубл. | Подпись и дата

КЦМП-10.0.01.01.006

Rz 200 (√)

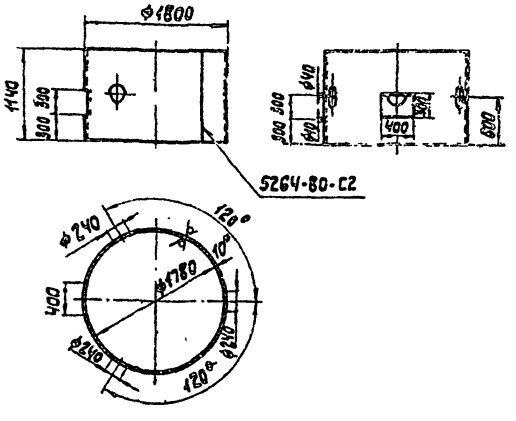

*1. Размер для справок.
2. Технические требования по КЦМП-10.0.00.00.000ТУ.

КЦМП-10.0.01.01.006

Изм.	Лист	№ докум.	Подп.	Дата
Разраб.		Зубов		
Провер.		Маньшина		
Рук.груп.		Чепурной		
Н.лаборат.		Гутан		
Н.контр.		Волков		
Утв.		Абрамович		

Патрубок

Лит.	Масса	Масшт.
И	484.0	1:40

Лист | Листов 1

Б10 ГОСТ 19903-74 / Ст.3 ГОСТ 14637-79

ГОССТРОЙ СССР ЛЕНИНГРАДСКИЙ ПРОМСТРОЙПРОЕКТ

Формат А4

Инв.№ подл. | Подпись и дата | Взам.инв.№ | Инв.№ дубл. | Подпись и дата

Серия 5.904-24 выпуск 10

КЦМП-10,0.02.00.000СБ

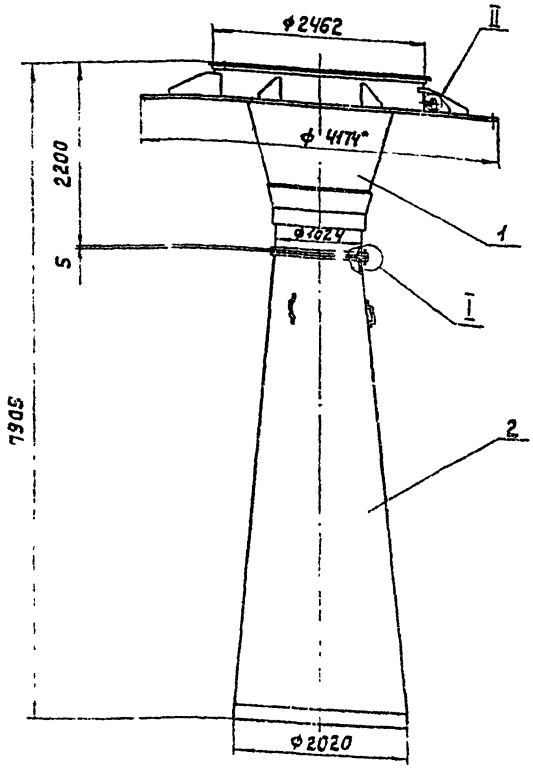

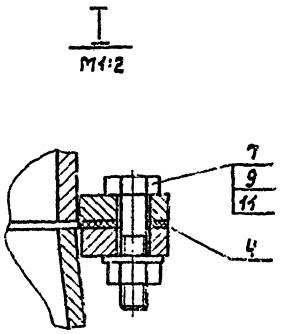

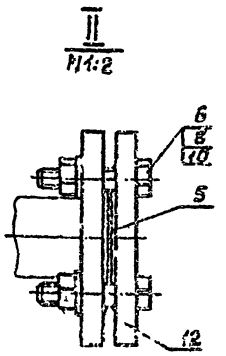

*1. Размер для справок.
2. Технические требования по КЦМП-10,0.00.00 000ТУ.

Изм.	Лист	№ докум.	Подп.	Дата	КЦМП - 10,0.02 00.000 СБ	Лит.	Масса	Масшт.
Разраб.	Зубов				Труба - Коагулятор Сборочный чертеж	И	4271,0	1:40
Провер.	Маньшина					Лист	Листов 1	
Рук.гр.	Чепурной					ГОССТРОЙ СССР ЛЕНИНГРАДСКИЙ ПРОМСТРОЙПРОЕКТ		
Гл.спец.	Гутан							
Н.контр.	Волкова							
Утвер.	Абрамович							

Формат А3

КЦМП-10,0.02.00.001

Rz200 (√)

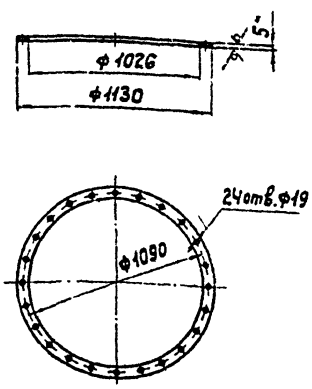

*1. Размер для справок.
2. Технические требования по КЦМП-10,0.00.00 000ТУ.

Изм.	Лист	№ докум.	Подп.	Дата	КЦМП - 10,0.02.00.001	Лит.	Масса	Масшт.
Разраб.	Зубов				Прокладка	И	1.35	1:20
Провер.	Маньшина					Лист	Листов 1	
Рук.гр.	Чепурной				Пластина I, лист мс-м-5 гост 7338-77	ГОССТРОЙ СССР ЛЕНИНГРАДСКИЙ ПРОМСТРОЙПРОЕКТ		
Гл.спец.	Гутан							
Н.контр.	Волкова							
Утв.	Абрамович							

Формат А4

КЦМП-10,0.02.00.002

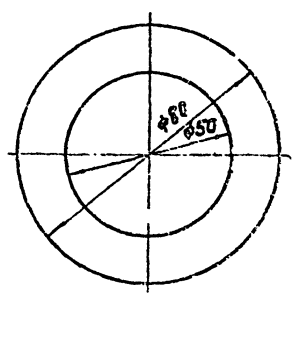



*1. Размер для справок.
2. Технические требования по КЦМП-10,0.00.00 000ТУ.

Изм.	Лист	№ докум.	Подп.	Дата	КЦМП - 10,0.02.00.002	Лит.	Масса	Масшт.
Разраб.	Зубов				Прокладка	И	0,01	1:1
Провер.	Маньшина					Лист	Листов 1	
Рук.гр.	Чепурной				Пластина I, лист мс-м-2 гост 7338-77	ГОССТРОЙ СССР ЛЕНИНГРАДСКИЙ ПРОМСТРОЙПРОЕКТ		
Гл.спец.	Гутан							
Н.контр.	Волкова							
Утв.	Абрамович							

Формат А3

Серия 5.904-24 Выпуск 10

КЦМП-10.0.02.01.000СБ

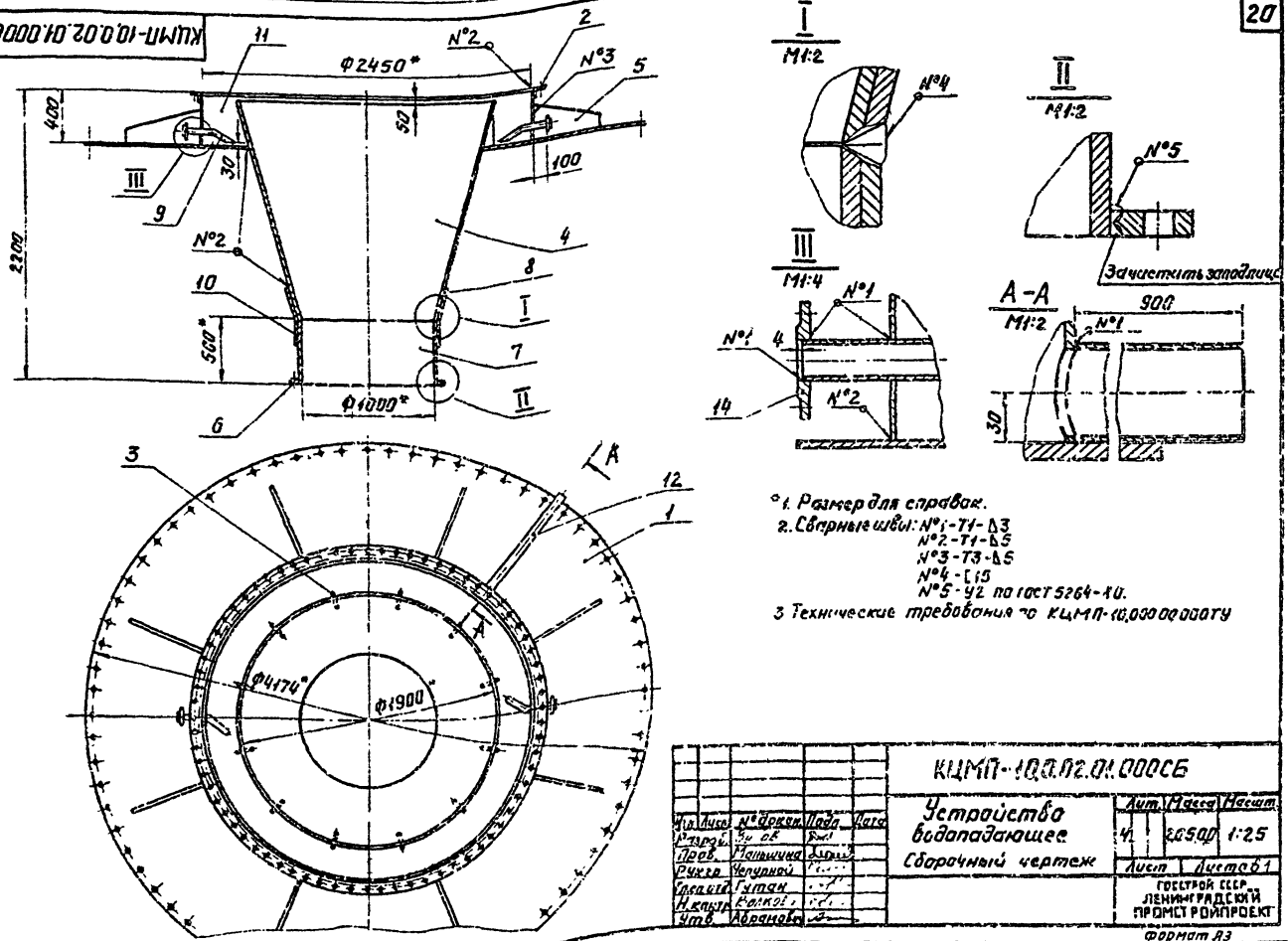

*1. Размер для справок.
2. Сварные швы: N°1-Т1-Δ3
N°2-Т1-Δ5
N°3-Т3-Δ5
N°4-[15
N°5-У2 по ГОСТ 5264-80.
3. Технические требования по КЦМП-10.0.00.00.000ТУ

Изм.	Лист	N° докум.	Подп.	Дата
Разраб.		Зубов		
Пров.		Маншина		
Рук.гр.		Чепурной		
Гл.спец.		Гутан		
Н.контр.		Волкова		
Утв.		Абрамович		

КЦМП-10.0.02.01.000СБ

Устройство водопадающее
Сборочный чертеж

Лит.	Масса	Масшт.
И	2050,0	1:25

Лист | Листов 1

ГОССТРОЙ СССР ЛЕНИНГРАДСКИЙ ПРОМСТРОЙПРОЕКТ

Формат А3

КЦМП-10.0.02.01.001

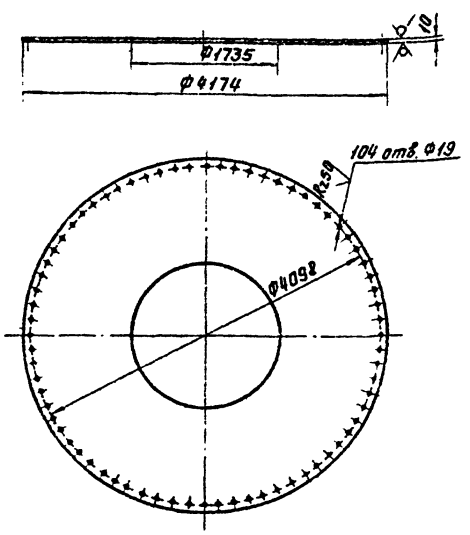

*1. Размер для справок.
2. Технические требования по КЦМП-10.0.00.00.000ТУ

Изм.	Лист	N° докум.	Подп.	Дата
Разраб.		Зубов		
Пров.		Маншина		
Рук.гр.		Чепурной		
Гл.спец.		Гутан		
Н.контр.		Волкова		
Утв.		Абрамович		

КЦМП-10.0.02.01.001

Лист опорный

Лит.	Масса	Масшт.
И	888,0	1:40

Лист | Листов 1

Лист Б10 ГОСТ 19903-74
Ст 3 ГОСТ 14637-79

ГОССТРОЙ СССР ЛЕНИНГРАДСКИЙ ПРОМСТРОЙПРОЕКТ

Формат А4

КЦМП-10.0.02.01.002

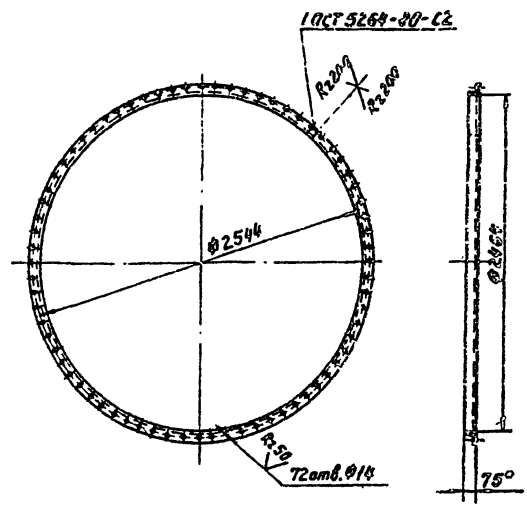

*1. Размер для справок.
2. Технические требования по КЦМП-10.0.00.00.000ТУ

Изм.	Лист	N° докум.	Подп.	Дата
Разраб.		Зубов		
Пров.		Маншина		
Рук.гр.		Чепурной		
Гл.спец.		Гутан		
Н.контр.		Волкова		
Утв.		Абрамович		

КЦМП-10.0.02.01.002

Фланец

Лит.	Масса	Масшт.
И	54,1	1:25

Лист | Листов 1

Уголок Б75×75×6 ГОСТ 8509-72
Ст 3 ГОСТ 535-79

ГОССТРОЙ СССР ЛЕНИНГРАДСКИЙ ПРОМСТРОЙПРОЕКТ

Формат А4

КЦМП-10.0.02.01.003

Rz 200 (√)

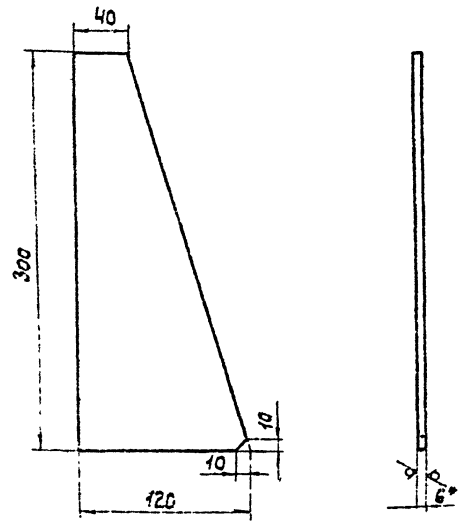

*1 Размеры для справок.
2 Технические требования по КЦМП-10.0.00.00.000ТУ.

КЦМП-10.0.02.01.003

Косынка

Лит. И | Масса 1,2 | Масштаб 1:2,5

Лист | Листов 1

Лист Б6 ГОСТ 19903-74 / Ст.3 ГОСТ 14637-75

Госстрой СССР Ленинградский Промстройпроект

Формат А4

КЦМП-10.0.02.01.004

Rz 200 (√) 21

Развертка

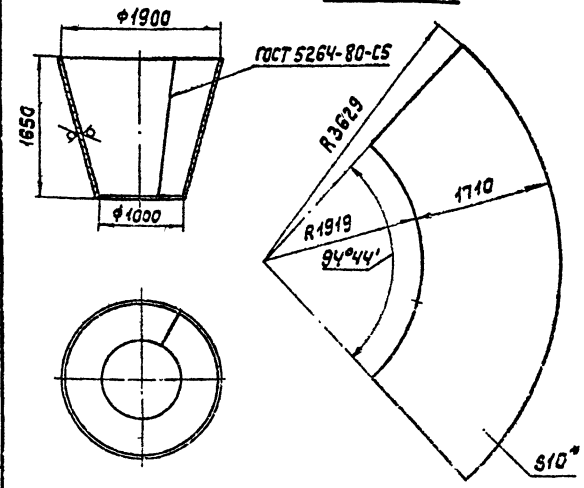

*1. Размер для справок.
2. Технические требования по КЦМП-10.0.00.00.000ТУ.

КЦМП-10.0.02.01.004

Конфузор

Лит. М | Масса 615,0 | Масштаб 1:40

Лист | Листов 1

Лист Б10 ГОСТ 19903-74 / Ст.3 ГОСТ 14637-79

Госстрой СССР Ленинградский Промстройпроект

Формат А4

КЦМП-10.0.02.01.005

Rz 200 (√)

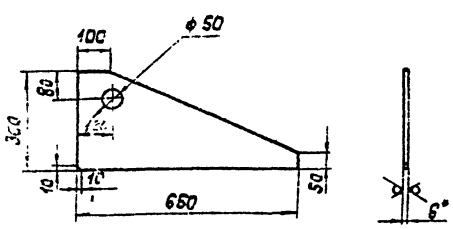

*1. Размер для справок.
2. Технические требования по КЦМП-10.0.00.00.000ТУ.

КЦМП-10.0.02.01.005

Косынка

Лит. | Масса 5,4 | Масштаб 1:10

Лист | Листов 1

Лист Б6 ГОСТ 19903-74 / Ст.3 ГОСТ 14637-79

Госстрой СССР Ленинградский Промстройпроект

Формат А4

КЦМП-10.0.02.01.006

Rz 200 (√)

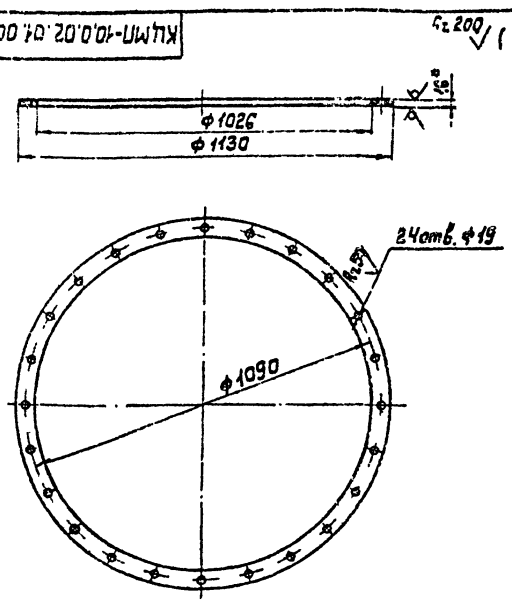

*1. Размер для справок.
2. Технические требования по КЦМП-10.0.00.00.000ТУ.

КЦМП-10.0.02.01.006

Фланец

Лит. И | Масса 22,0 | Масштаб 1:10

Лист | Листов 1

Лист Б16 ГОСТ 19903-74 / Ст.3 ГОСТ 14637-79

Госстрой СССР Ленинградский Промстройпроект

Формат А4

Серия 5.904-24 выпуск 10

КЦМП-10,0.02.01.007

Rz 200 (√)

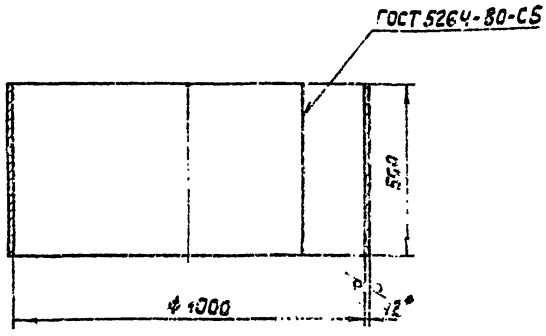

*1. Размер для справок.
2. Технические требования по КЦМП-10,0.00.00.000ТУ.

Изм.	Лист	№ докум.	Подп.	Дата	КЦМП-10,0.02.01.007		
Разраб.	Зубов				Горловина	Лит. И	Масса 149.0	Масшт. 1:10
Провер.	Маньшина					Лист	Листов 1
Рук.груп.	Чепурной						
Гл.спецст.	Гутан				Лист 612 ГОСТ 19903-74 / Ст.3 ГОСТ 14637-79	ГОССТРОЙ СССР ЛЕНИНГРАДСКИЙ ПРОМСТРОЙПРОЕКТ	
Н.контр.	Волкова						
Утвер.	Абрамович						

Инв. № подл. | Подпись и дата | Взам. инв. № | Инв. № дубл. | Подпись и дата

Формат А4

КЦМП-10,0.02.01.008

Rz 200 (√)

22

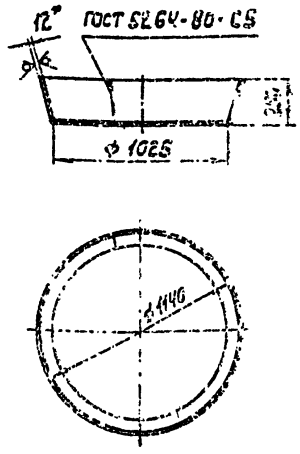

*1. Размер для справок.
2. Технические требования по КЦМП-10,0.00.00.000ТУ.

Изм.	Лист	№ докум.	Подп.	Дата	КЦМП-10,0.02.01.008		
Разраб.	Зубов				Кольцо	Лит. И	Масса 81.0	Масшт. 1:20
Провер.	Маньшина					Лист	Листов 1
Рук.груп.	Чепурной						
Гл.спецст.	Гутан				Лист 612 ГОСТ 19903-74 / Ст.3 ГОСТ 14637-79	ГОССТРОЙ СССР ЛЕНИНГРАДСКИЙ ПРОМСТРОЙПРОЕКТ	
Н.контр.	Волкова						
Утвер.	Абрамович						

Инв. № подл. | Подпись и дата | Взам. инв. № | Инв. № дубл. | Подпись и дата

Формат А4

КЦМП-10,0.02.01.009

(√)

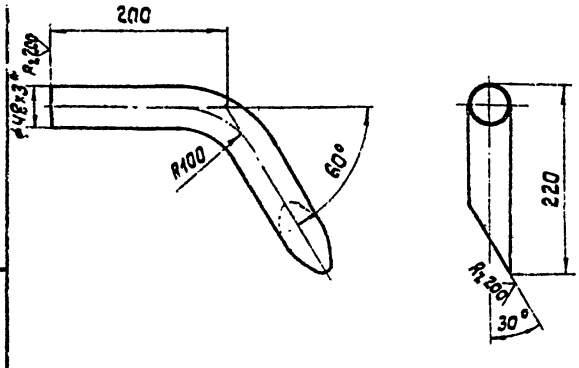

*1. Размер для справок.
2. Технические требования по КЦМП-10,0.00.00.000ТУ.

Изм.	Лист	№ докум.	Подп.	Дата	КЦМП-10,0.02.01.009		
Разраб.	Зубов				Трубка	Лит. И	Масса 1.7	Масшт. 1:4
Провер.	Маньшина					Лист	Листов 1
Рук.гр.	Чепурной						
Гл.спецст.	Гутан				Труба 40×3,5 ГОСТ 3262-75	ГОССТРОЙ СССР ЛЕНИНГРАДСКИЙ ПРОМСТРОЙПРОЕКТ	
Н.контр.	Волкова						
Утв.	Абрамович						

Инв. № подл. | Подпись и дата | Взам. инв. № | Инв. № дубл. | Подпись и дата

Формат А4

КЦМП-10,0.02.01.010

Rz 200 (√)

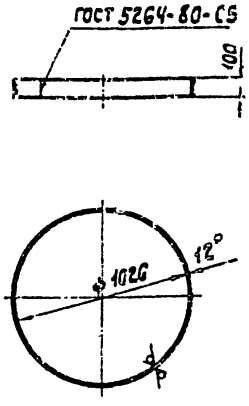

*1. Размер для справок.
2. Технические требования по КЦМП-10,0.00.00.000ТУ.

Изм.	Лист	№ докум.	Подп.	Дата	КЦМП-10,0.02.01.010		
Разраб.	Зубов				Кольцо	Лит. И	Масса 31.0	Масшт. 1:20
Провер.	Маньшина					Лист	Листов 1
Рук.гр.	Чепурной						
Гл.спецст.	Гутан				Лист 612 ГОСТ 19903-74 / Ст.3 ГОСТ 14637-79	ГОССТРОЙ СССР ЛЕНИНГРАДСКИЙ ПРОМСТРОЙПРОЕКТ	
Н.контр.	Волкова						
Утвер.	Абрамович						

Инв. № подл. | Подпись и дата | Взам. инв. № | Инв. № дубл. | Подпись и дата

Формат А4

КЦМП-10.0.02.01.011

Rz 200 (√)

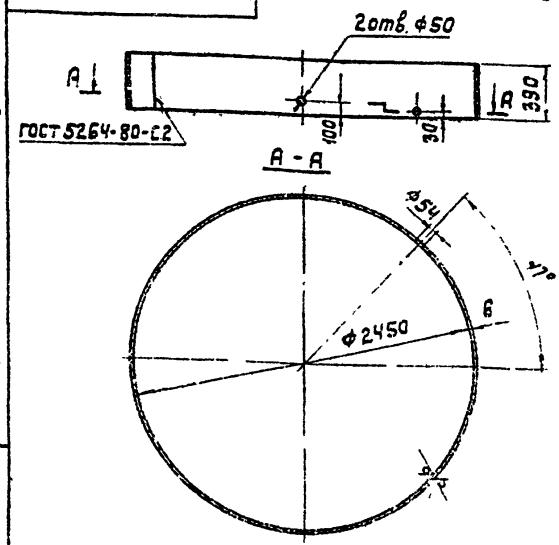

*1. Размер для справок.
2. Технические требования по КЦМП-10.0.00.00.000ТУ

Изм.	Лист	№ докум.	Подп.	Дата	КЦМП-10.0.02.01.011			
Разраб.		Зубов			Кольцо	Лит.	Масса	Масшт.
Провер.		Меньшина				И	141.0	1:25
Рук.гр.		Чепурной				Лист	Листов 1	
Н.контр.		Гутан			Лист 66 ГОСТ 19903-74 Ст.3 ГОСТ 14637-79	Госстрой СССР Ленинградский Промстройпроект		
Утв.		Абрамович						

Формат А4

КЦМП-10.0.02.02.000СБ

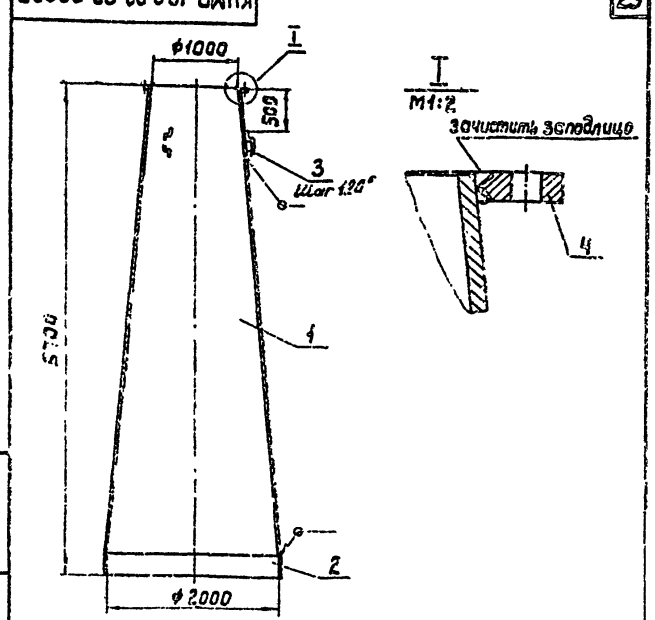

*1. Размер для справок.
2. Сварные швы по ГОСТ 5264-80
3. Технические требования по КЦМП-10.0.00.00.000ТУ.

Изм.	Лист	№ докум.	Подп.	Дата	КЦМП-10.0.02.02.000СБ			
Разраб.		Зубов			Диффузор с кольцом сборочный чертеж	Лит.	Масса	Масшт.
Провер.		Меньшина				И	2217.0	1:40
Рук.гр.		Чепурной				Лист	Листов 1	
Н.контр.		Гутан				Госстрой СССР Ленинградский Промстройпроект		
Гл.инж.		Абрамович						

Формат А1

КЦМП-10.0.02.02.001

Rz 200 (√)

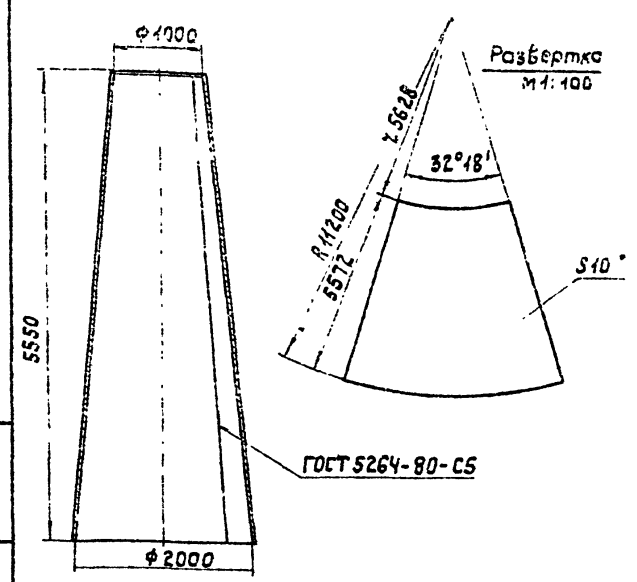

*1. Размер для справок.
2. Технические требования по КЦМП-10.0.00.00.000ТУ.

Изм.	Лист	№ докум.	Подп.	Дата	КЦМП-10.0.02.02.001			
Разраб.		Зубов			Диффузор	Лит.	Масса	Масшт.
Провер.		Меньшина				И	2418.0	1:40
Рук.гр.		Чепурной				Лист	Листов 1	
Н.контр.		Гутан			Лист 610 ГОСТ 19903-74 Ст.3 ГОСТ 14637-79	Госстрой СССР Ленинградский Промстройпроект		
Утв.		Абрамович						

Формат А4

КЦМП-10.0.02.02.002

Rz 200 (√)

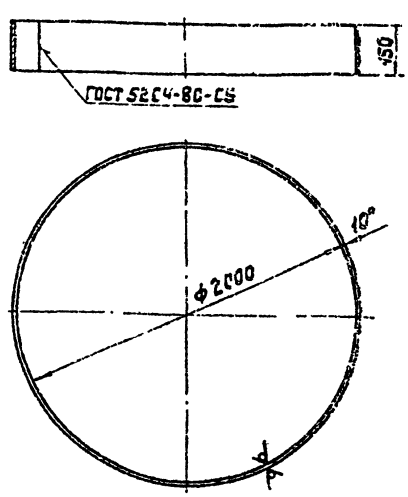

*1. Размер для справок.
2. Технические требования по КЦМП-10.0.00.00.000ТУ.

Изм.	Лист	№ докум.	Подп.	Дата	КЦМП-10.0.02.02.002			
Разраб.		Зубов			Кольцо	Лит.	Масса	Масшт.
Провер.		Меньшина				И	74.3	1:20
Рук.гр.		Чепурной				Лист	Листов	
Н.контр.		Гутан			Лист 610 ГОСТ 19903-74 Ст.3 ГОСТ 14637-79	Госстрой СССР Ленинградский Промстройпроект		
Утв.		Абрамович						

Формат А4

Инв.№ подл. | Подпись и дата | Взам.инв.№ | Инв.№ дубл. | Подпись и дата

КЦМП-10.0.02.02.003

Rz200

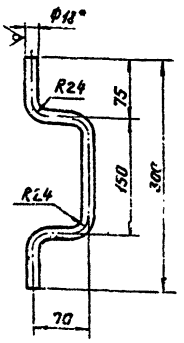

1. Размер для справок.
2. Технические требования по КЦМП-10.0.00.00.00ТУ

Изм.	Лист	№ докум.	Подпись	Дата	
Разраб.		Зубов			
Пров.		Маньшина			
Рук. гр.		Чепурной			
Гл. спец.		Гутан			
Н. контр.		Волкова			
Утв.		Абрамова			

КЦМП-10.0.02.02.003

Скоба

Лит.	Масса	Масштаб
И	0,8	1:4

Лист | Листов 1

Круг Ø18 ГОСТ 2590-71
Ст.3 ГОСТ 535-79

ГОССТРОЙ СССР
ЛЕНИНГРАДСКИЙ ПРОМСТРОЙПРОЕКТ

Формат А4

КЦМП-10.0.03.00.001

Rz50 (V) 24

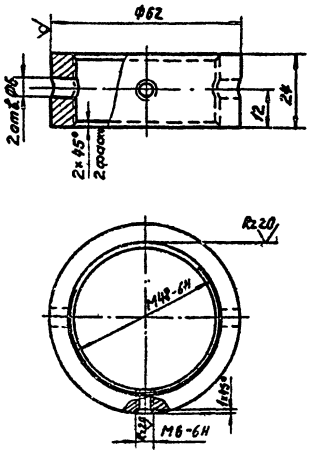

1. Размер для справок.
2. Технические требования по КЦМП-10.0.00.00.00ТУ

Изм.	Лист	№ докум.	Подпись	Дата	
Разраб.		Зубов			
Провер.		Маньшина			
Рук. гр.		Чепурной			
Гл. спец.		Гутан			
Н. контр.		Волкова			
Утв.		Абрамова			

КЦМП-10.0.03.00.001

Гайка

Лит.	Масса	Масштаб
И	0,24	1:1

Лист | Листов 1

Круг Ø62 ГОСТ 2590-71
Ст.3 ГОСТ 535-79

ГОССТРОЙ СССР
ЛЕНИНГРАДСКИЙ ПРОМСТРОЙПРОЕКТ

Формат А4

КЦМП-10.0.03.00.000СБ

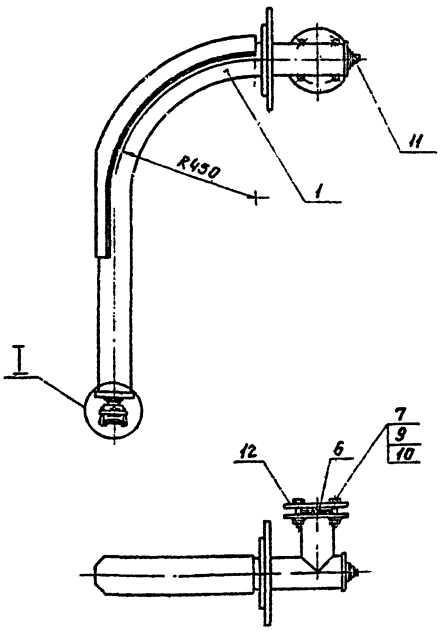

I
М1:2

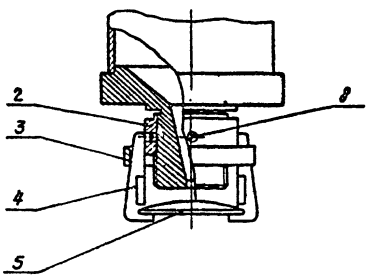

1. Размер для справок.
2. Технические требования по КЦМП-10.0.00.00.00ТУ

Изм.	Лист	№ докум.	Подпись	Дата	
Разраб.		Зубов			
Пров.		Маньшина			
Рук. гр.		Чепурной			
Гл. спец.		Гутан			
Н. контр.		Волкова			
Утв.		Абрамова			

КЦМП-10.0.03.00.000СБ

Сопло центральное
Сварочный чертёж.

Лит.	Масса	Масштаб
И	53,0	1:10

Лист | Листов 1

ГОССТРОЙ СССР
ЛЕНИНГРАДСКИЙ ПРОМСТРОЙПРОЕКТ

Формат А3

КЦМП-10.0.03.00.002

Rz 50 (√)

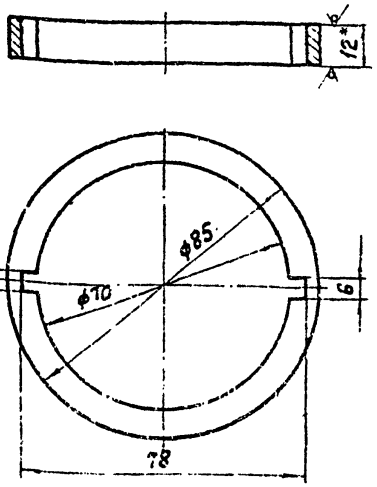

*1. Размер для справок.
2. Технические требования по КЦМП-10,00.00.000ТУ.

КЦМП - 10,0.03.00.002

Изм.	Лист	№ докум.	Подп.	Дата
Разраб.		Зубов		
Провер.		Манышина		
Рук. гр.		Челурной		
Т.контр.		Чутан		
Н.контр.		Волкова		
Утв.		Абрамович		

Кольцо

Лит.	Масса	Масштаб
И	0,17	1:1
Лист	Листов 1	

Лист 612 ГОСТ 19903-74
Ст.3 ГОСТ 14637-79

ГОССТРОЙ СССР ЛЕНИНГРАДСКИЙ ПРОМСТРОЙПРОЕКТ

Формат А4

КЦМП-10.0.03.00.003

Rz 50 (√) 25

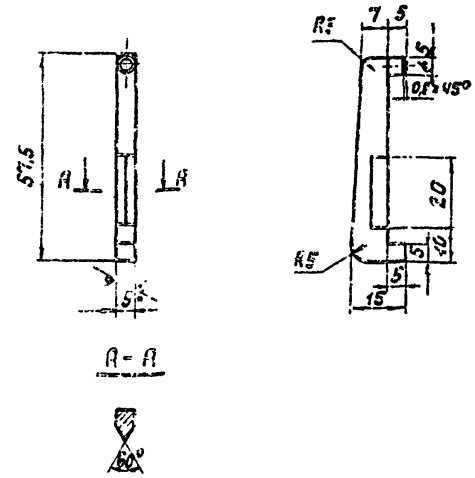

*1. Размер для справок.
2. Технические требования по КЦМП-10,0.00.00.000ТУ.

КЦМП - 10,0.03.00.003

Изм.	Лист	№ докум.	Подпись	Дата
Разраб.		Зубов		
Провер.		Манышина		
Рук.гр.		Челурной		
Т.контр.		Чутан		
Н.контр.		Волкова		
Утвер.		Абрамович		

Скоба

Лит.	Масса	Масштаб
И	0,25	1:1
Лист	Листов	

Лист Б5 ГОСТ 19903-74
Ст.3 ГОСТ 14637-79

ГОССТРОЙ СССР ЛЕНИНГРАДСКИЙ ПРОМСТРОЙПРОЕКТ

Формат А4

КЦМП-10.0.03.00.004

Rz 50 (√)

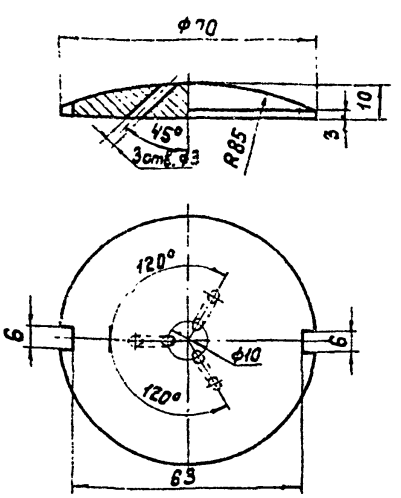

*1. Размер для справок.
2. Технические требования по КЦМП-10,0 00 00 000ТУ.

КЦМП - 10,0.03.00.004

Изм.	Лист	№ докум.	Подпись	Дата
Разраб.		Зубов		
Провер.		Манышина		
Рук. гр.		Челурной		
Т.контр.		Чутан		
Н.контр.		Волкова		
Утвер.		Абрамович		

Отражатель

Лит.	Масса	Масштаб
И	0,27	1:1
Лист	Листов 1	

670 ГОСТ 2590-71
Круг Ст.3 ГОСТ 535-79

ГОССТРОЙ СССР ЛЕНИНГРАДСКИЙ ПРОМСТРОЙПРОЕКТ

Формат А4

КЦМП-10.0.03.00.005

Rz 200 (√)

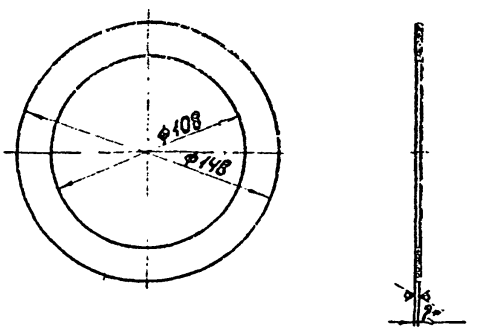

*1. Размер для справок.
2. Технические требования по КЦМП-10.0.00.00.000ТУ.

КЦМП - 10,0.03.00.005

Изм.	Лист	№ докум.	Подпись	Дата
Разраб.		Зубов		
Провер.		Манышина		
Рук. гр.		Челурной		
Т.контр.		Чутан		
Н.контр.		Волкова		
Утв.		Абрамович		

Прокладка

Лит.	Масса	Масштаб
И	0,25	1:2
Лист	Листов 1	

Пластина 1, лист ис-м-2 ГОСТ 1338-77

ГОССТРОЙ СССР ЛЕНИНГРАДСКИЙ ПРОМСТРОЙПРОЕКТ

Формат А4

Инв. № подл. | Подпись и дата | Взам. инв. № | Инв. № дубл. | Подпись и дата

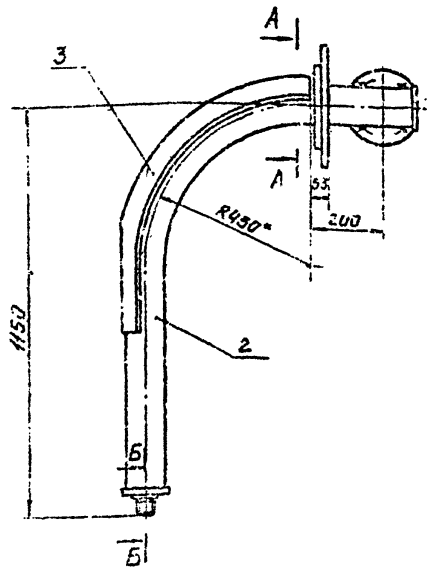

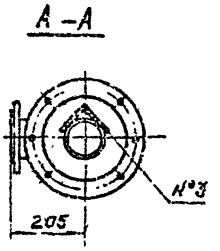

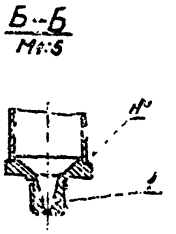

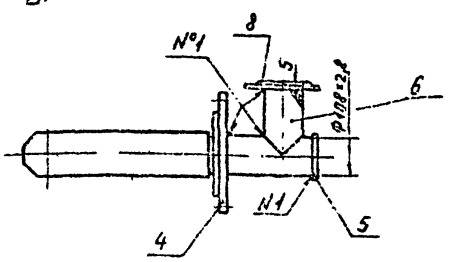

*Размер для справок.
2. Сварные швы: №1-Т4-Б3
№2-Н1
№3-сварка ручная электродуговая по ГОСТ 5264-80
3. Технические требования по КЦМП-10.0.00.00.000ТУ

Изм.	Лист	№ докум.	Подп.	Дата	КЦМП-10.0.03.01.000СБ				
Разраб.		Зуев			Сопло		Лит.	Масса	Масштаб
Пров.		Маньшин			Сборочный чертеж		И	48,0	1:10
Рук.гр.		Чепурной					Лист	Листов 1	
Т.контр.		Утан					ГОССТРОЙ СССР ЛЕНИНГРАДСКИЙ ПРОМСТРОЙПРОЕКТ		
Н.контр.		Родина							
Утв.		Сафонов							

Формат А3

КЦМП-10.0.03.01.001

Rz50 (√)

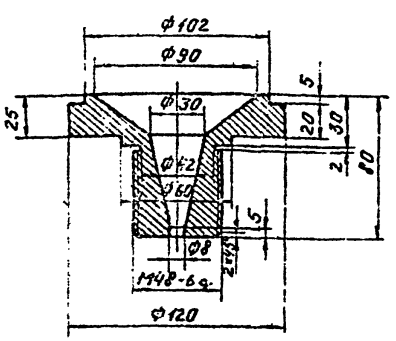

*Размер для справок
2. Технические требования по КЦМП-10.0.00.00.000ТУ

Изм.	Лист	№ докум.	Подп.	Дата	КЦМП-10.0.03.01.001				
Разраб.		Зуев			Корпус форсунки		Лит.	Масса	Масштаб
Пров.		Маньшин					И	2,0	1:2
Рук.гр.		Чепурной					Лист	Листов 1	
Т.контр.		Утан					ГОССТРОЙ СССР ЛЕНИНГРАДСКИЙ ПРОМСТРОЙПРОЕКТ		
Н.контр.		Родина							
Утв.		Сафонов							
					Круг В120 ГОСТ 2590-71 Ст.3 ГОСТ 535-79				

Формат А4

КЦМП-10.0.03.01.002

(√) *

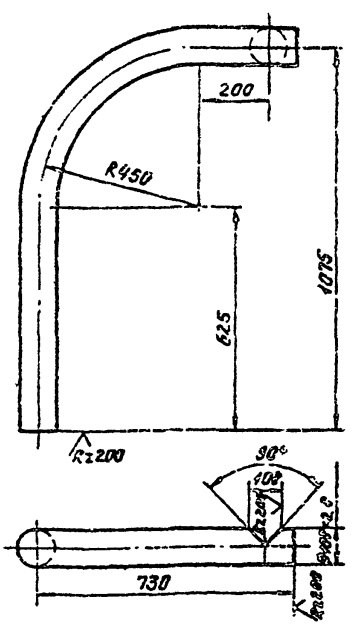

*Размер для справок.
2. Технические требования по КЦМП-10.0.00.00.000ТУ

Изм.	Лист	№ докум.	Подп.	Дата	КЦМП-10.0.03.01.002				
Разраб.		Зуев			Труба		Лит.	Масса	Масштаб
Пров.		Маньшин					И	11,7	1:10
Рук.гр.		Чепурной					Лист	Листов 1	
Т.контр.		Утан					ГОССТРОЙ СССР ЛЕНИНГРАДСКИЙ ПРОМСТРОЙПРОЕКТ		
Н.контр.		Родина							
Утв.		Сафонов			Труба 108×2,8 ГОСТ 8734-75* Б.Т.Зсп ТУ 14-3-1128-82				

Формат А4

Инв.№ подл. | Подпись и дата | Взам.инв.№ | Инв.№ дубл. | Подпись и дата

Серия 5.904-24 Выпуск 10

КЦМП-10.0.03.01.003

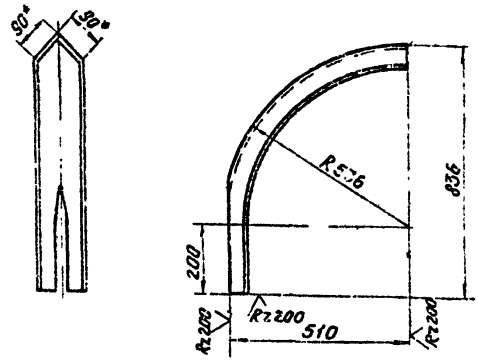

1. Размер для справок.
2. Технические требования по КЦМП-10.0000000ТУ

Изм.	Лист	№ докум.	Подп.	Дата	КЦМП-10.0.03.01.003			
Разраб.		Зубов			Уголок защитный	Лит.	Масса	Масшт.
Пров.		Маньшина				И	8,3	1:10
Рук.гр.		Чепурной				Лист	Листов 1	
Гл.спот.		Гутан			Уголок Б 90×90×6 ГОСТ 8509-72 / Ст.3 ГОСТ 535-79	ГОССТРОЙ СССР ЛЕНИНГРАДСКИЙ ПРОМСТРОЙПРОЕКТ		
Н.контр.		Волкова						
Утв.		Абрамович						

Формат А4

КЦМП-10.0.03.01.004

Rz50 (√) 27

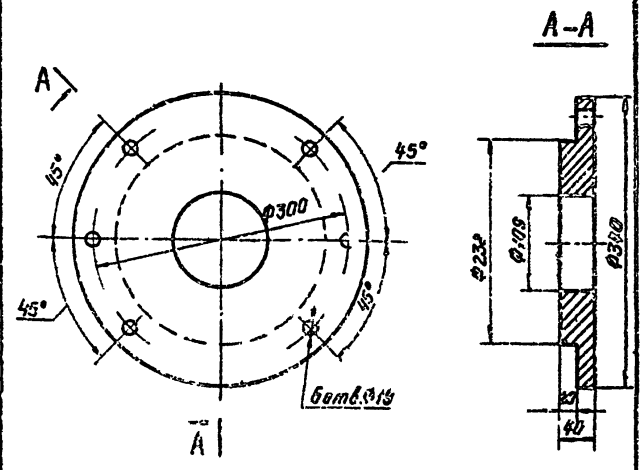

1. Размер для справок.
2. Технические требования по КЦМП-10.0000000ТУ

Изм.	Лист	№ докум.	Подпись	Дата	КЦМП-10.0.03.01.004			
Разраб.		Зубов			Фланец	Лит.	Масса	Масшт.
Пров.		Маньшина				И	20,2	1:4
Рук.гр.		Чепурной				Лист	Листов 1	
Гл.спот.		Гутан			Лист Б 40 ГОСТ 19903-74 / Ст.3 ГОСТ 14637-79	ГОССТРОЙ СССР ЛЕНИНГРАДСКИЙ ПРОМСТРОЙПРОЕКТ		
Н.контр.		Волкова						
Утв.		Абрамович						

Формат А4

КЦМП-10.0.03.01.005

Rz50 (√)

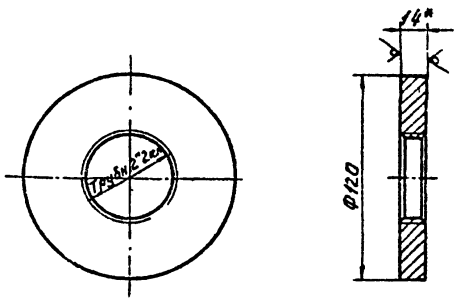

1. Размер для справок.
2. Технические требования по КЦМП-10.0000000ТУ

Изм.	Лист	№ докум.	Подпись	Дата	КЦМП-10.0.03.01.005			
Разраб.		Зубов			Заглушка	Лит.	Масса	Масшт.
Пров.		Маньшина				И	1,2	1:2
Рук.гр.		Чепурной				Лист	Листов 1	
Гл.спот.		Гутан			Лист Б 14 ГОСТ 19903-74 / Ст 3 ГОСТ 14637-79	ГОССТРОЙ СССР ЛЕНИНГРАДСКИЙ ПРОМСТРОЙПРОЕКТ		
Н.контр.		Волкова						
Утв.		Абрамович						

Формат А4

КЦМП-10.0.03.01.006

Rz200 (√)

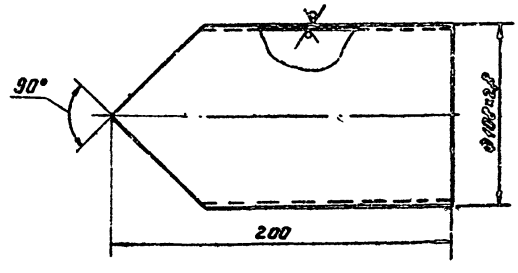

1. Размер для справок.
2. Технические требования по КЦМП-10.0000000ТУ

Изм.	Лист	№ докум.	Подп.	Дата	КЦМП-10.0.03.01.006			
Разраб.		Зубов			Патрубок	Лит.	Масса	Масшт.
Пров.		Маньшина				И	1,26	1:2
Рук.гр.		Чепурной				Лист	Листов 1	
Гл.спот.		Гутан			ТРУБА Ф148×2,8 ГОСТ 10704-76 / Б ст 3 кп ГОСТ 10706-76	ГОССТРОЙ СССР ЛЕНИНГРАДСКИЙ ПРОМСТРОЙПРОЕКТ		
Н.контр.		Волкова						
Утв.		Абрамович						

Формат А4

Серия 5.904-24 Выпуск 10

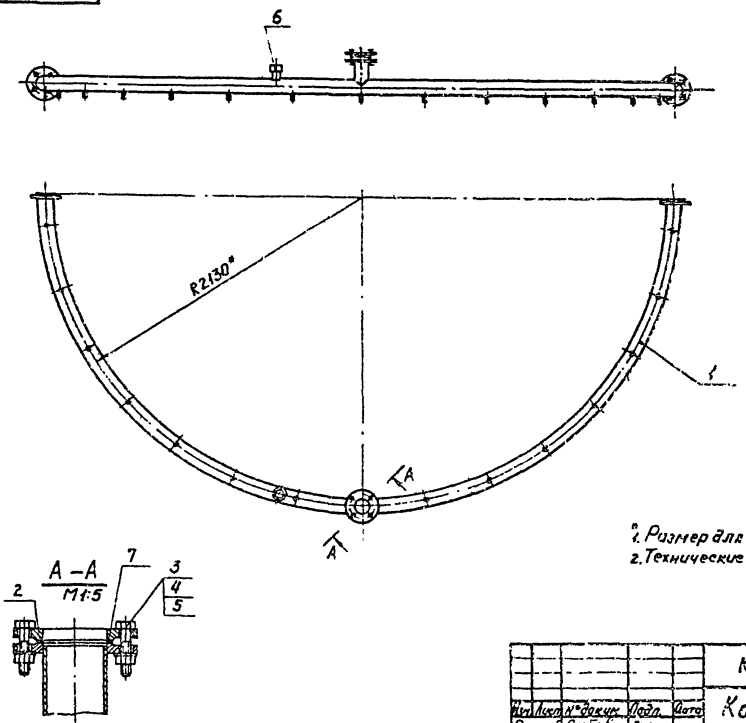

*1. Размер для справок.
2. Технические требования по КЦМП-10.0.00.00.000ТУ

					КЦМП-10.0.04.00.000СБ			
Изм.	Лист	№ докум.	Подп.	Дата	Коллектор Сборочный чертеж	Лит.	Масса	Масшт.
Разраб.		Зубов				И	67,0	1:20
Пров.		Маньшина				Лист	Листов	
Рук.гр.		Челурной				ГОССТРОЙ СССР ЛЕНИНГРАДСКИЙ ПРОМСТРОЙПРОЕКТ		
Гл.спец.		Гутан						
Н.контр.		Волкова						
Утв.		Абрамович						

Формат А3

Инв. № подл. | Подпись и дата | Взам. инв. № | Инв. № дубл. | Подпись и дата

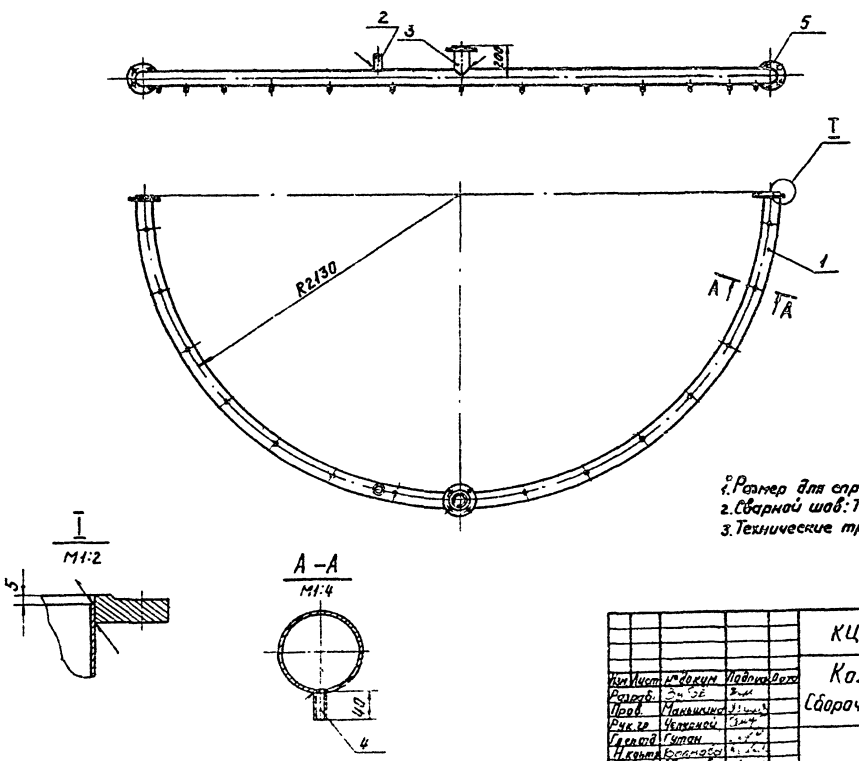

*1. Размер для справок.
2. Сварной шов: Т1-Δ2 по ГОСТ 5264-80.
3. Технические требования по КЦМП-10.0.00.00.000ТУ

					КЦМП-10.0.04.01.000СБ			
Изм.	Лист	№ докум.	Подпись	Дата	Коллектор Сборочный чертеж	Лит.	Масса	Масшт.
Разраб.		Зубов				И	57,9	1:20
Пров.		Маньшина				Лист	Листов	
Рук.гр.		Челурной				ГОССТРОЙ СССР ЛЕНИНГРАДСКИЙ ПРОМСТРОЙПРОЕКТ		
Гл.спец.		Гутан						
Н.контр.		Волкова						
Утв.		Абрамович						

Формат А3

Инв. № подл. | Подпись и дата | Взам. инв. № | Инв. № дубл. | Подпись и дата

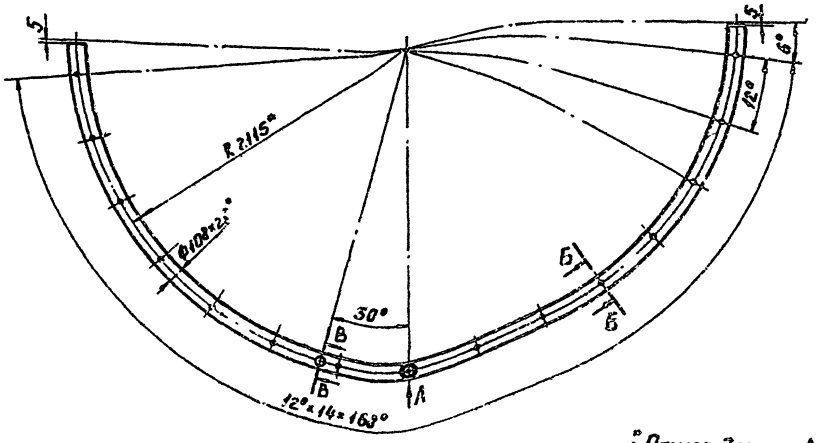

* Размер для справок.

2. Технические требования по КЦМП-10.0.00.00.000ТУ

Вид А
М1:5

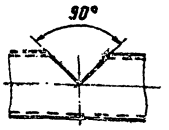

Б-Б
М1:5

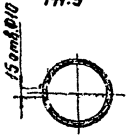

В-В
М1:5



Изм.	Лист	№ докум.	Подп.	Дата
Разраб.	Зубов			
Пров.	Маньшина			
Рук. гр.	Челухина			
Гл. спец.	Гутан			
Н. контр.	Волкова			
Утв.	Абрамова			

КЦМП-10.0.04.01.001

Труба

Лит.	Масса	Масштаб
И	48,0	1:20

Лист | Листов 1

Труба Ф108*2,8 ГОСТ 10704-76 / Вст3кп ГОСТ 10.06-76

ГОССТРОЙ СССР ЛЕНИНГРАДСКИЙ ПРОМСТРОЙПРОЕКТ

Формат А3

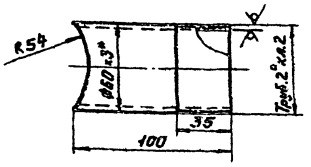

* 1. Размер для справок.

2. Технические требования по КЦМП-10.0.00.00.000ТУ

Изм.	Лист	№ докум.	Подп.	Дата
Разраб.	Зубов			
Пров.	Маньшина			
Рук. гр.	Челухина			
Гл. спец.	Гутан			
Н. контр.	Волкова			
Утв.	Абрамова			

КЦМП-10.0.04.01.002

Патрубок

Лит.	Масса	Масштаб
И	0,42	1:2

Лист | Листов 1

Труба 50*3,5 ГОСТ 3262-75

ГОССТРОЙ СССР ЛЕНИНГРАДСКИЙ ПРОМСТРОЙПРОЕКТ

Формат А4

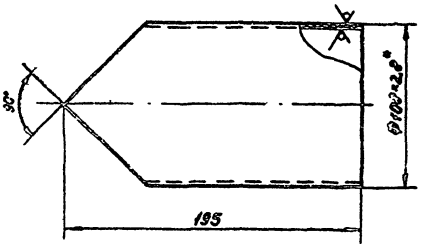

* 1. Размер для справок

2. Технические требования по КЦМП-10.0.00.00.000ТУ

Изм.	Лист	№ докум.	Подп.	Дата
Разраб.	Зубов			
Пров.	Маньшина			
Рук. гр.	Челухина			
Гл. спец.	Гутан			
Н. контр.	Волкова			
Утв.	Абрамова			

КЦМП-10.0.04.01.003

Патрубок

Лит.	Масса	Масштаб
И	1,23	1:2

Лист | Листов 1

Труба Ф108*2,8 ГОСТ 10704-76 / Вст3кп ГОСТ 10.706-76

ГОССТРОЙ СССР ЛЕНИНГРАДСКИЙ ПРОМСТРОЙПРОЕКТ

Формат А4

Инв. № подл. | Подпись и дата | Взам. инв. № | Инв. № дубл. | Подпись и дата

Серия 5.904-24 выпуск 10

КЦМП-10,0.05.00.000СБ - изображено
КЦМП-10,0.05.00.000-01СБ - зеркальное отражение

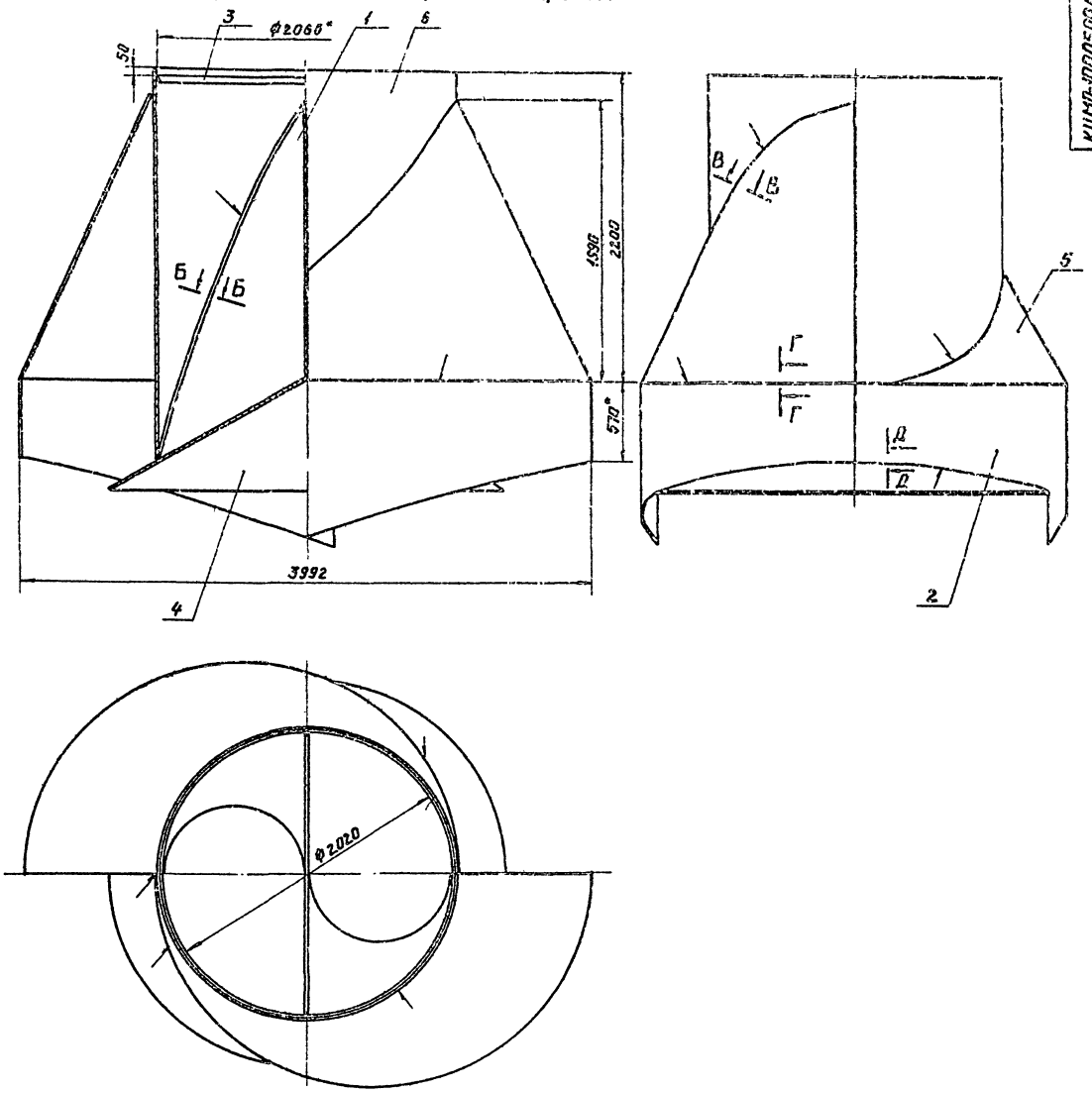

*1. Размер для справок.
2. Сварные швы по ГОСТ 5264-80
3. Технические требования по КЦМП-10,0.05.00.000ТУ

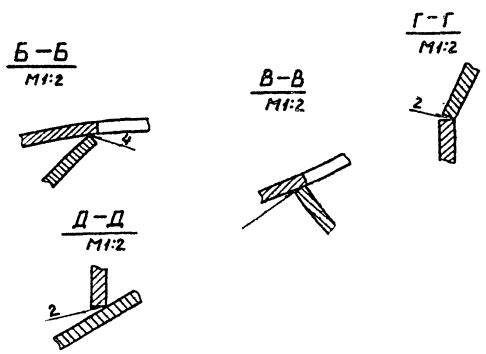

Изм.	Лист	№ докум.	Подпись	Дата
Разраб.		Зубов		
Пров.		Маньшина		
Рук. гр.		Чепурной		
Гл. спец.		Гутан		
Н. контр.		Борисова		
Утв.		Абрамович		

КЦМП-10,0.05.00.000СБ

Закручиватель
Сборочный чертеж

Лит.	Масса	Масшт.
У	3223,0	1:20

Лист | Листов

ГОССТРОЙ СССР
ЛЕНИНГРАДСКИЙ
ПРОМСТРОЙПРОЕКТ

формат А2

Инв. № подл. | Подпись и дата | Взам. инв. № | Инв. № дубл. | Подпись и дата

30

КЦМП-10,0.05.00.000СБ

КЦМП-10.0.05.01.000СБ

КЦМП-10,0,05,01,000СБ - изображено.
КЦМП-10,0,05,01,000-01СБ - зеркальное отражение.

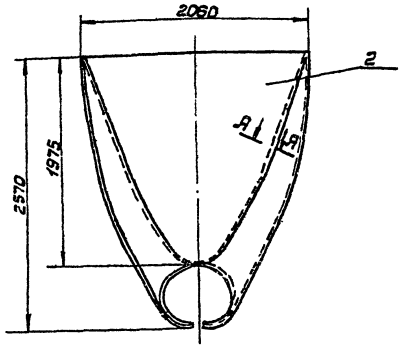

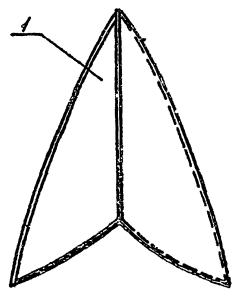

А - А
М1:5

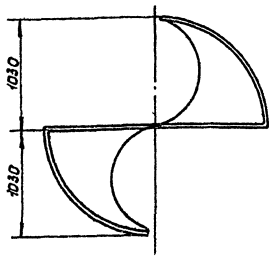

*1. Размер для справок.
2. Сварные швы по гост 5264-80.
3. Технические требования по КЦМП-10,000,00,000ТУ.

				КЦМП-10,0,05,01,000СБ			
Изм.	Лист	№ докум.	Подп.	Дата			
Разраб.		Зубов			Рассекатель	Лит.	Масса	Масшт.
Пров.		Меньшиков				И	442,0	1:25
Рук. гр.		Чепурнов			Сборочный чертеж.	Лист	Листов 1	
Н. контр.		Путин						
Утв.		Волков				ГОССТРОЙ СССР ЛЕНИНГРАДСКИЙ ПРОМСТРОЙПРОЕКТ		
		Харитонов						

Формат А3

Инв. № подл. | Подп. и дата | Взам. инв. № | Инв. № дубл. | Подп. и дата

КЦМП-10.0.05.01.001

КЦМП-10,0,05,01,001- изображено.
КЦМП-10,0,05,01,001-01 зеркальное отражение.

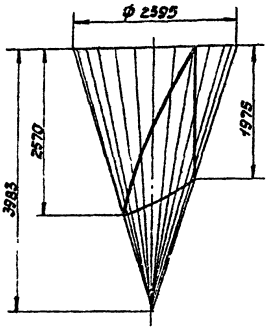

Развертка
М1:20

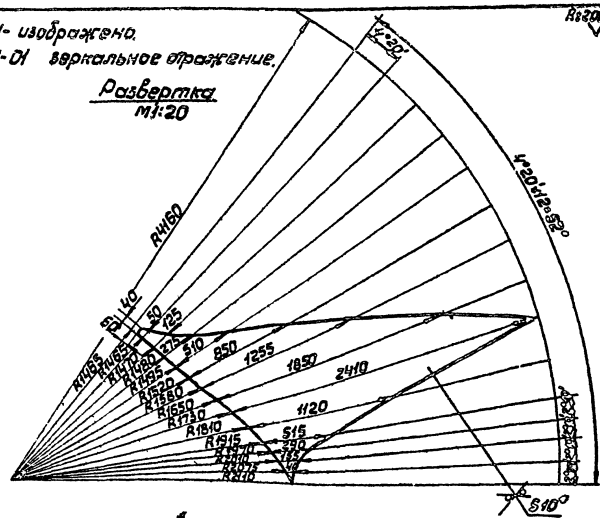

Серия 5.904-24 Выпуск 10

КЦМП-10,0.05.01.002

Rz200 √ (√)

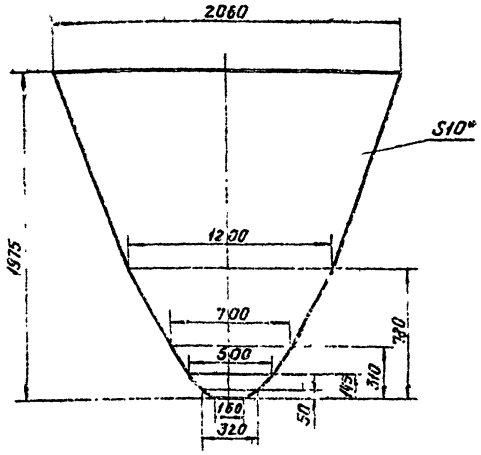

*1. Размер для справок.

2. Технические требования по КЦМП-10,0.00.00.000ТУ

Изм.	Лист	№ докум.	Подп.	Дата	КЦМП-10,0.05.01.002			
Разраб.		Зубов			Лист	Лит.	Масса	Масшт.
Пров.		Маньшина				И	202,0	1:20
Рук.гр.		Чепурной				Лист	Листов 1	
Гл.спец.		Гутан			Лист 6 6 ГОСТ 19903-74 / Ст.3 ГОСТ 14637-79	ГОССТРОЙ СССР ЛЕНИНГРАДСКИЙ ПРОМСТРОЙПРОЕКТ		
Н.контр.		Волкова						
Утв.		Абрамович						

Инв. № подл. | Подпись и дата | Взам. инв. № | Инв. № дубл. | Подпись и дата

формат А4

КЦМП-10,0.05.00.001

Rz200 √ (√) 32

-10,0.05.00.001 - изображено

-10,0.05.00.001-01 - зеркальное отражение



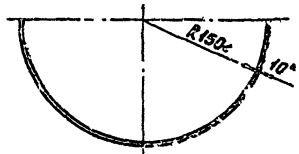

Развертка

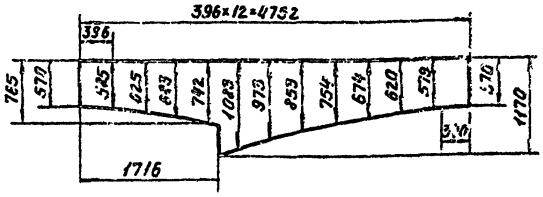

*1. Размер для справок.

2. Технические требования по КЦМП-10,0.00.00.000ТУ

Изм.	Лист	№ докум.	Подп.	Дата	КЦМП-10,0.05.00.001			
Разраб.		Зубов			Пояс	Лит.	Масса	Масшт.
Пров.		Маньшина				К	251,0	1:40
Рук.гр.		Чепурной				Лист	Листов 1	
Гл.спец.		Гутан			Лист 6 6 ГОСТ 19903-74 / Ст.3 ГОСТ 14637-79	ГОССТРОЙ СССР ЛЕНИНГРАДСКИЙ ПРОМСТРОЙПРОЕКТ		
Н.контр.		Волкова						
Утв.		Абрамович						

Инв. № подл. | Подпись и дата | Взам. инв. № | Инв. № дубл. | Подпись и дата

формат А4

КЦМП-10,0.05.00.002

Rz200 √ (√)

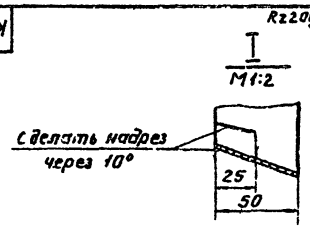

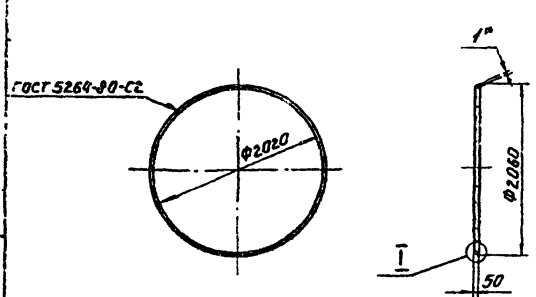

*1 Размер для справок.

2. Технические требования по КЦМП-10,0.00.00.000ТУ

Изм.	Лист	№ докум.	Подп.	Дата	КЦМП-10,0.05.00.002			
Разраб.		Зубов			Кольцо	Лит.	Масса	Масшт.
Пров.		Маньшина				И	2.6	1:40
Рук.гр.		Чепурной				Лист	Листов 1	
Гл.спец.		Гутан			Лист 6 1 ГОСТ 19903-74 / Ст.3 ГОСТ 16523-70	ГОССТРОЙ СССР ЛЕНИНГРАДСКИЙ ПРОМСТРОЙПРОЕКТ		
Н.контр.		Волкова						
Утв.		Абрамович						

Инв. № подл. | Подпись и дата | Взам. инв. № | Инв. № дубл. | Подпись и дата

формат А4

КЦМП-10,0.05.00.003

Rz200 √ (√)

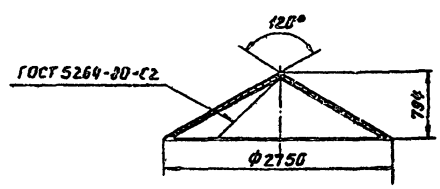

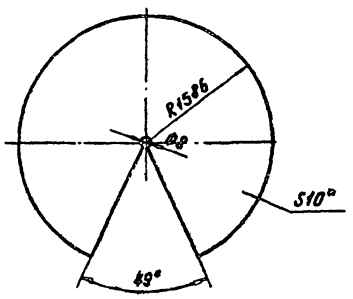

*1. Размер для справок.

2. Технические требования по КЦМП-10,0.00.00.000ТУ

Изм.	Лист	№ докум.	Подп.	Дата	КЦМП-10,0.05.00.003			
Разраб.		Зубов			Конус	Лит.	Масса	Масшт.
Пров.		Маньшина				И	536,0	1:40
Рук.гр.		Чепурной				Лист	Листов 1	
Гл.спец.		Гутан			Лист 6 6 ГОСТ 19903-74 / Ст.3 ГОСТ 14637-79	ГОССТРОЙ СССР ЛЕНИНГРАДСКИЙ ПРОМСТРОЙПРОЕКТ		
Н.контр.		Волкова						
Утв.		Абрамович						

Инв. № подл. | Подпись и дата | Взам. инв. № | Инв. № дубл. | Подпись и дата

формат А4

КЦМП-10,0.05.00.004

КЦМП-10,0.05.00.004 - изображено
КЦМП-10,0.05.00.004-01 - зеркальное отражение

Rz 200 (√) 33

Серия 5.904-24 выпуск 10

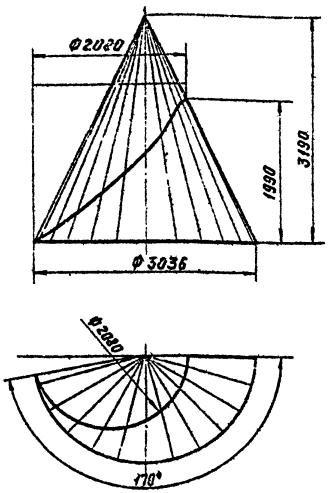

Развертка

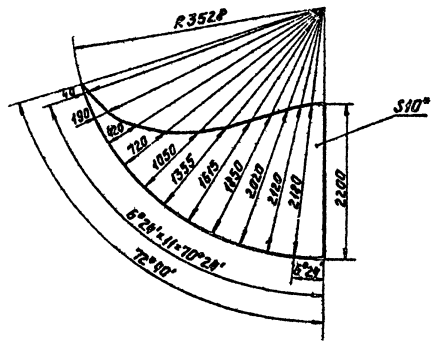

*1. Размер для справок.
2. Технические требования по КЦМП-10,0.00.00.000ТУ

				КЦМП-10,0.05.00.004				
Изм.	Лист	№ докум.	Подп.	Дата	Лопасть	Лит.	Масса	Масшт.
Разраб.		Зуйов				Н	350,0	1:40
Пров.		Маньшина				Лист	Листов 1	
Рук.гр.		Челуркин						
Гл.спец.		Гутан			Лист Б10 ГОСТ 19903-74 Ст.3 ГОСТ 14637-79	ГОССТРОЙ СССР ЛЕНИНГРАДСКИЙ ПРОМСТРОЙПРОЕКТ		
Н.контр.		Волкова						
Утв.		Абрамович						

Формат А3

КЦМП-10,0.05.00.005

КЦМП-10,0.05.005 - изображено
КЦМП-10,0.05.005-01 - зеркальное отражение

Rz 200 (√)

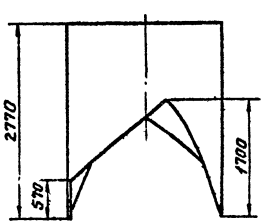

Развертка

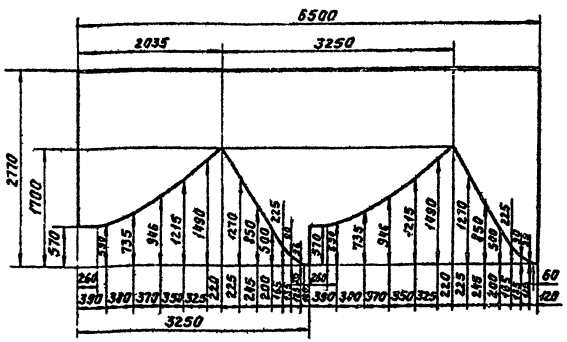

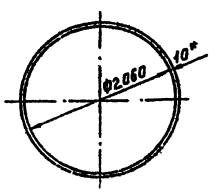

1. Размер для справок.
2. Технические требования по КЦМП-10,0.00.00.000ТУ

				КЦМП-10,0.05.00.005				
Изм.	Лист	№ докум.	Подп.	Дата	Цилиндр	Лит.	Масса	Масшт.
Разраб.		Зуйов				Н	1020,0	1:40
Пров.		Маньшина				Лист	Листов 1	
Рук.гр.		Челуркин						
Гл.спец.		Гутан			Лист Б10 ГОСТ 19903-74 Ст.3 ГОСТ 14637-79	ГОССТРОЙ СССР ЛЕНИНГРАДСКИЙ ПРОМСТРОЙПРОЕКТ		
Н.контр.		Волкова						
Утв.		Абрамович						

Формат А3

Серия 5.904-24 Выпуск 10

КЦМП-10,0.06.00.000СБ - изображено
КЦМП-10,0.06.00.000-01СБ - зеркальное отражение

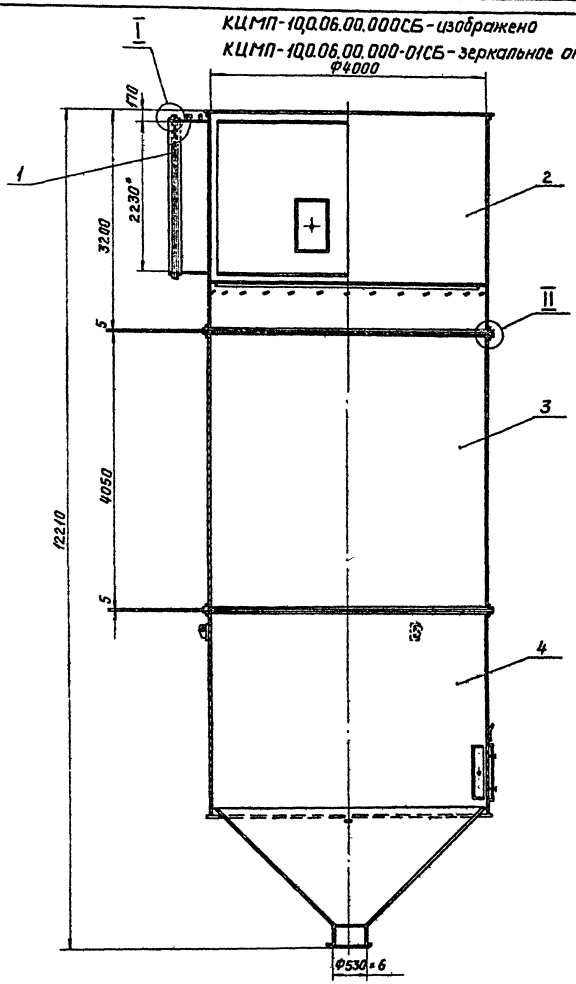

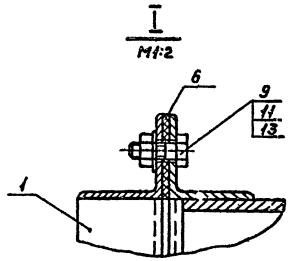

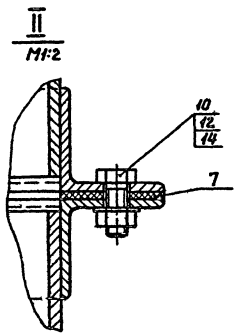

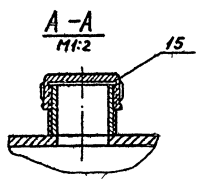

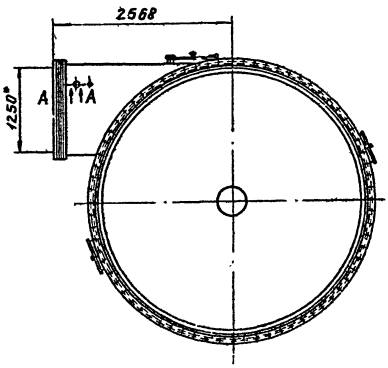

1. Размер для справок.
2. Технические требования по КЦМП-10,0.00.000.000ТЭ

					КЦМП-10,0.06.00.000СБ			
Изм.	Лист	№ докум.	Подп.	Дата	Каплеуловитель	Лит.	Масса	Масшт.
Разраб.		Зубов			Сборочный чертёж	И	10350,0	1:40
Пров.		Меньшина				Лист	Листов	
Рук.гр.		Чернова				Госстрой ССР ЛЕНИНГРАДСКИЙ ПРОМСТРОЙПРОЕКТ		
Гл.спец.		Гутан						
Н.контр.		Воронова						
Утв.		Абрамович				формат А2		

Инв. № подл. | Подпись и дата | Взам. инв. № | Инв. № дубл. | Подпись и дата

КЦМП-10.0.06.00.001

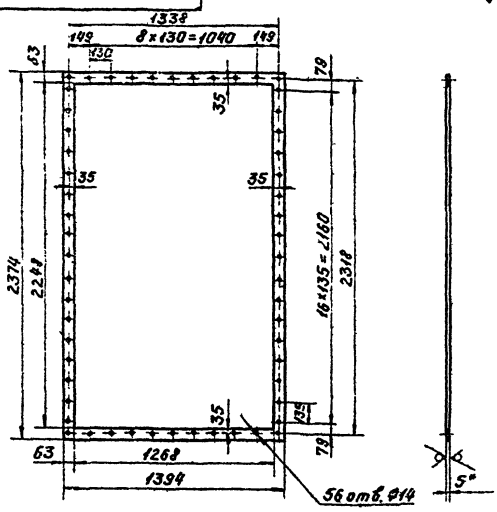

1. Размер для справок.
2. Технические требования по КЦМП-10.0.00.00.000ТУ

Изм.	Лист	№ докум.	Подпись	Дата
Разраб.		Зубов		
Провер.		Малышина		
Рук. гр.		Чепурной		
Гл. спец. отд.		Гутан		
Н. контр.		Волкова		
Утв.		Абраменко		

КЦМП-10.0.06.00.001 — Прокладка

Лит.	Масса	Масштаб
И	3,4	1:20

Пластина 1 лист МС-М-5 ГОСТ 7338-77

Лист | Листов 1

ГОССТРОЙ СССР ЛЕНИНГРАДСКИЙ ПРОМСТРОЙПРОЕКТ

Формат А4

35

КЦМП-10.0.06.01.000СБ

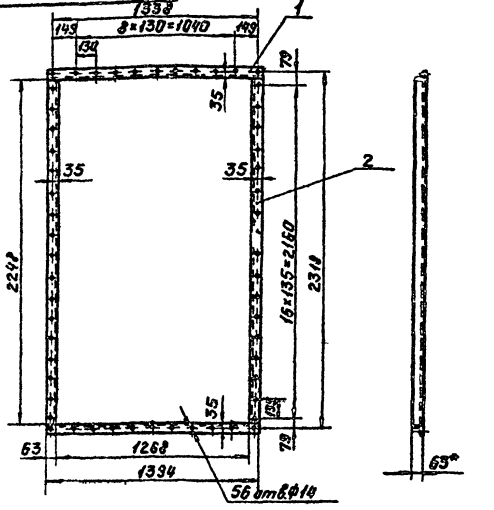

1. Размер для справок.
2. Технические требования по КЦМП-10.0.00.00.000ТУ

Изм.	Лист	№ докум.	Подпись	Дата
Разраб		Зубов		
Пров.		Малышина		
Рук. гр.		Чепурной		
Гл. спец. отд		Гутан		
Н. контр		Волкова		
Утв.		Абраменко		

КЦМП-10.0.06.01.000СБ — Фланец Сборочный чертеж

Лит.	Масса	Масштаб
И	40,2	1:20

Лист | Листов 1

ГОССТРОЙ СССР ЛЕНИНГРАДСКИЙ ПРОМСТ-РОЙПРОЕКТ

Формат А4

КЦМП-10.0.06.02.000СБ

КЦМП-10.0.06.02.000СБ - изображено

КЦМП-10.0.06.02.000-01СБ - зеркальное отражение

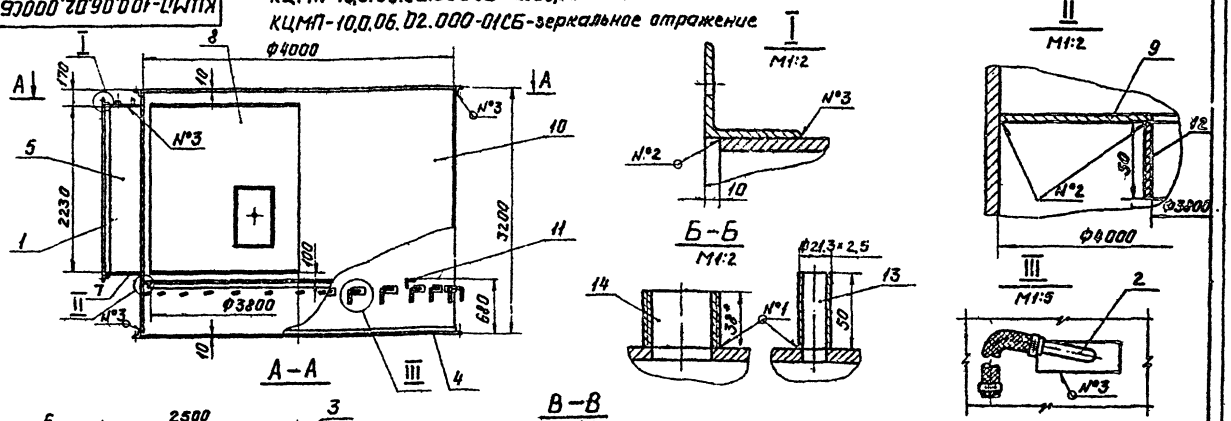

1. Размер для справок.
2. Сварные швы: №1-Т1-Б2
   №2-Т1-Б5
   №3-Н1- по ГОСТ 5264-80
3. Технические требования по КЦМП-10.0.00.00.000ТУ

Изм.	Лист	№ докум.	Подпись	Дата
Разраб		Зубов		
Пров		Малышина		
Рук. гр		Чепурной		
Гл. спец. отд		Гутан		
Н. контр		Волкова		
Утв.		Абраменко		

КЦМП-10.0.06.02.000СБ — Улитка Сборочный чертёж

Лит.	Масса	Масштаб
И	31650	1:90

Лист | Листов 1

ГОССТРОЙ СССР ЛЕНИНГРАДСКИЙ ПРОМСТРОЙПРОЕКТ

Формат А1

Инв. № подл. | Подпись и дата | Взам. инв. № | Инв. № дубл. | Подпись и дата

Серия 5.904-24 Выпуск 10

КЦМП-10.0.06.02.001

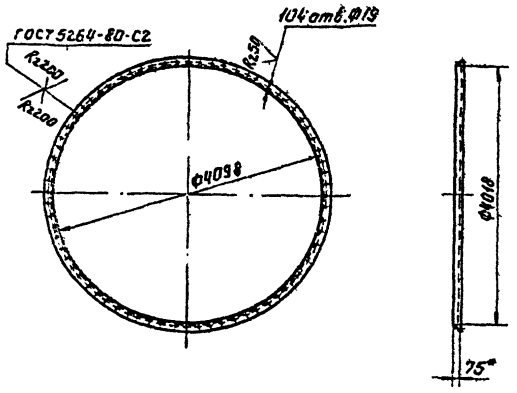

1. Размер для справок
2. Технические требования по КЦМП-10.0.00.00.000ТУ

Изм.	Лист	№ докум.	Подпись	Дата	Фланец	Лит. И	Масса 85,7	Масшт. 1:50
Разраб.		Зубов						
Пров.		Маньшина				Лист	Листов 1	
Рук.гр.		Чепурной						
Гл.спец.		Гутан						
Н.контр.		Волкова						
Утв.		Абрамович						

Усилок 6-75×75×6 ГОСТ 8509-72 / Ст.3 ГОСТ 535-79

ГОССТРОЙ СССР ЛЕНИНГРАДСКИЙ ПРОМСТРОЙПРОЕКТ

Формат А4

КЦМП-10.0.06.02.002

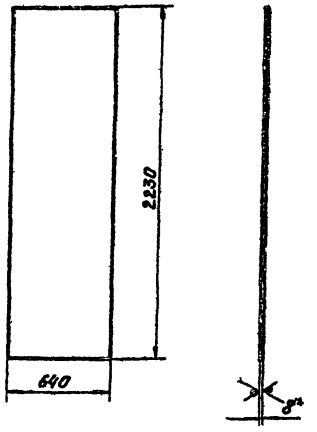

1. Размер для справок.
2. Технические требования по КЦМП-10.0.00.00.000ТУ

Изм.	Лист	№ докум.	Подпись	Дата	Лист	Лит. И	Масса 89,6	Масшт. 1:20
Разраб.		Зубов						
Пров.		Маньшина				Лист	Листов 1	
Рук.гр.		Чепурной						
Гл.спец.		Гутан						
Н.контр.		Волкова						
Утв.		Абрамович						

Лист Б8 ГОСТ 19903-74 / Ст.3 ГОСТ 14637-79

ГОССТРОЙ СССР ЛЕНИНГРАДСКИЙ ПРОМСТРОЙПРОЕКТ

Формат А4

КЦМП-10.0.06.02.003

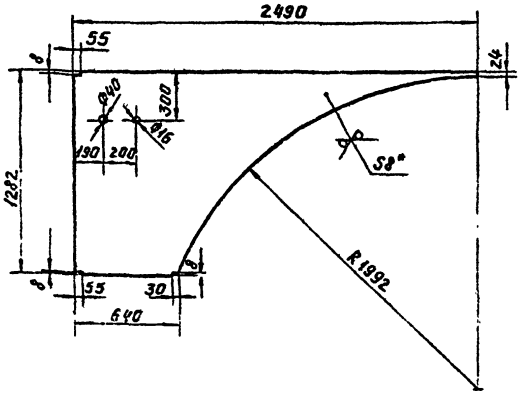

1. Размер для справок.
2. Технические требования по КЦМП-10.0.00.00.000ТУ

Изм.	Лист	№ докум.	Подпись	Дата	Лист	Лит. И	Масса 97,0	Масшт. 1:20
Разраб.		Зубов						
Пров.		Маньшина				Лист	Листов 1	
Рук.гр.		Чепурной						
Гл.спец.		Гутан						
Н.контр.		Волкова						
Утв.		Абрамович						

Лист Б8 ГОСТ 19903-74 / Ст.3 ГОСТ 14637-79

ГОССТРОЙ СССР ЛЕНИНГРАДСКИЙ ПРОМСТРОЙПРОЕКТ

Формат А4

КЦМП-10.0.06.02.004

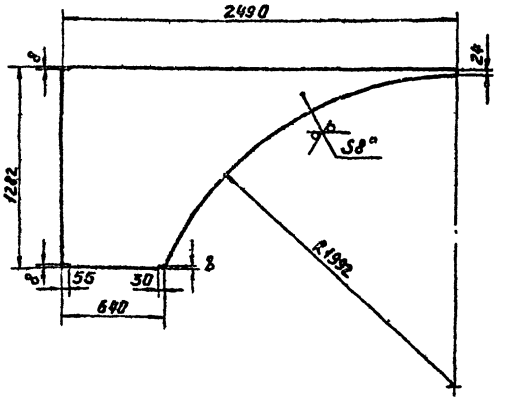

1. Размер для справок.
2. Технические требования по КЦМП-10.0.00.00.000ТУ

Изм.	Лист	№ докум.	Подпись	Дата	Лист	Лит. И	Масса 97,0	Масшт. 1:20
Разраб.		Зубов						
Пров.		Маньшина				Лист	Листов 1	
Рук.гр.		Чепурной						
Гл.спец.		Гутан						
Н.контр.		Волкова						
Утв.		Абрамович						

Лист Б8 ГОСТ 19903-74 / Ст.3 ГОСТ 14637-79

ГОССТРОЙ СССР ЛЕНИНГРАДСКИЙ ПРОМСТРОЙПРОЕКТ

Формат А4

Серия 5.904-24 Выпуск 10

КЦМП-10.0.06.02.005

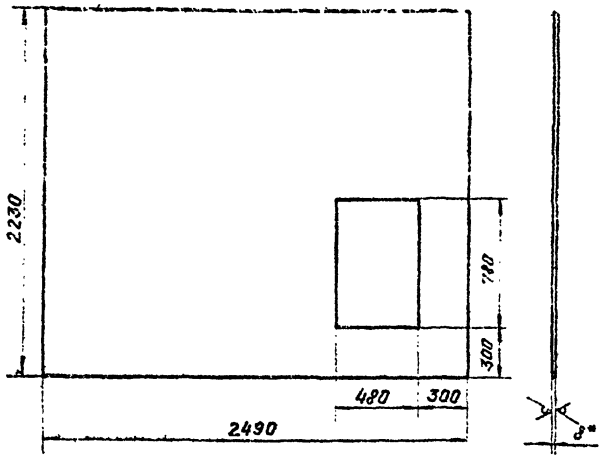

1. Размер для справок.
2. Технические требования по КЦМП-10.0.0.0.0.0.0.0.0ТУ

Изм.	Лист	№ докум.	Подпись	Дата	КЦМП-10.0.06.02.005.
Разраб.	Зубов				Лист
Пров.	Маньшина				
Рук.гр.	Чепурной				
Гл.спец.	Гутан				
Н.контр.	Зеркова				
Утв.	Абрамович				

Лит.	Масса	Масшт.
Н	326,0	1:20

Лист | Листов 1

Лист Б8 ГОСТ 19903-74 / Ст.3 ГОСТ 14637-79

ГОССТРОЙ СССР ЛЕНИНГРАДСКИЙ ПРОМСТРОЙПРОЕКТ

Формат А4

КЦМП-10.0.06.02.006

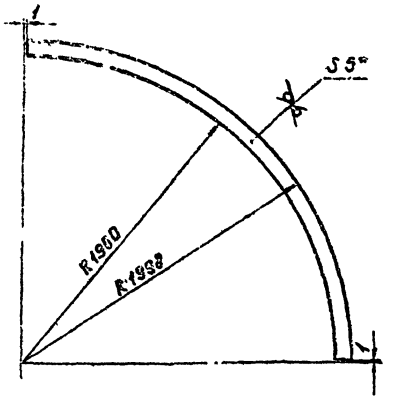

1. Размер для справок.
2. Технические требования по КЦМП-10.0.0.0.0.0.0.0.0ТУ

Изм.	Лист	№ докум.	Подпись	Дата	КЦМП-10.0.06.02.006
Разраб.	Зубов				Лист
Пров.	Маньшина				
Рук.гр.	Чепурной				
Гл.спец.	Гутан				
Н.контр.	Зеркова				
Утв.	Абрамович				

Лит.	Масса	Масшт.
Н	11,8	1:20

Лист | Листов 1

Лист Б5 ГОСТ 19903-74 / Ст.3 ГОСТ 14637-79

ГОССТРОЙ СССР ЛЕНИНГРАДСКИЙ ПРОМСТРОЙПРОЕКТ

Формат А4

КЦМП-10.0.06.02.007

КЦМП-10.0.06.02.007 - изображено
КЦМП-10.0.06.02.007-01 - зеркальное отражение

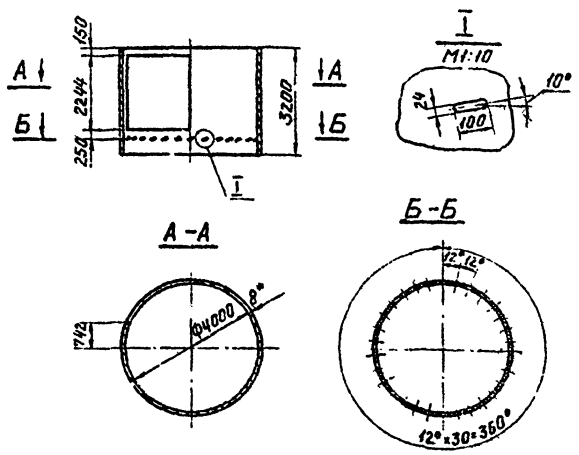

1. Размер для справок.
2. Технические требования по КЦМП-10.0.0.0.0.0.0.0.0ТУ

Изм.	Лист	№ докум.	Подпись	Дата	КЦМП-10.0.06.02.007
Разраб.	Зубов				Карпус
Пров.	Маньшина				
Рук.гр.	Чепурной				
Гл.спец.	Гутан				
Н.контр.	Зеркова				
Утв.	Абрамович				

Лит.	Масса	Масшт.
Н	2200,0	1:00

Лист | Листов 1

Лист Б8 ГОСТ 19903-74 / Ст.3 ГОСТ 14637-79

ГОССТРОЙ СССР ЛЕНИНГРАДСКИЙ ПРОМСТРОЙПРОЕКТ

Формат А4

КЦМП-10.0.06.02.008

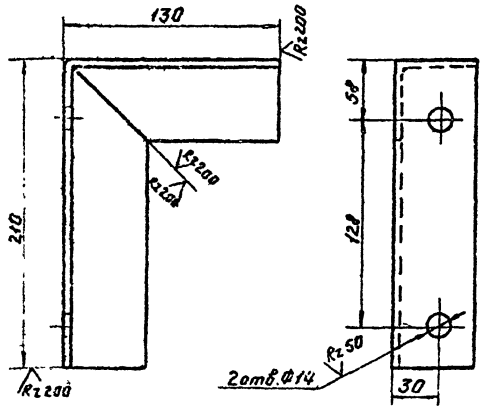

1. Размер для справок.
2. Технические требования по КЦМП-10.0.0.0.0.0.0.0.0ТУ

Изм.	Лист	№ докум.	Подпись	Дата	КЦМП-10.0.06.002.008
Разраб.	Зубов				Кронштейн
Пров.	Маньшина				
Рук.гр.	Чепурной				
Гл.спец.	Гутан				
Н.контр.	Зеркова				
Утв.	Абрамович				

Лит.	Масса	Масшт.
Н	1,2	1:2

Лист | Листов 1

Лист Б-50×50×5 ГОСТ 8509-72 / Ст.3 ГОСТ 535-79

ГОССТРОЙ СССР ЛЕНИНГРАДСКИЙ ПРОМСТРОЙПРОЕКТ

Формат А4

Инв. № подл. | Подпись и дата | Взам. инв. № | Инв. № дубл. | Подпись и дата

37

КЦМП-10.0.06.03.000СБ

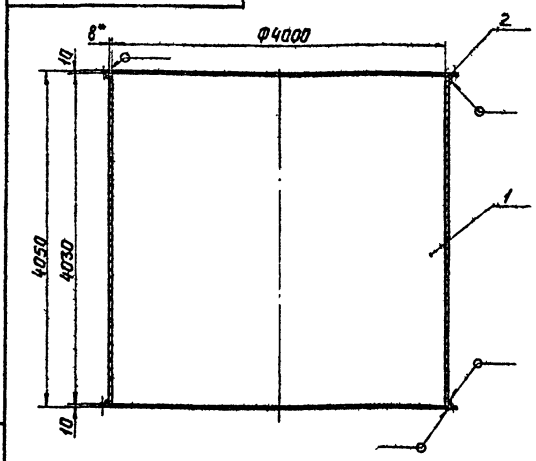

*1. Размер для справок.
2. Сварные швы по ГОСТ 5264-80
3. Технические требования по КЦМП-10.0.0.0.0.0.0.0.0.0ТУ

Изм.	Лист	№ докум.	Подпись	Дата	
Разраб.		Зубов			
Пров.		Малышина			
Рук. гр.		Чепурной			
Гл. спец.		Гутан			
Н. контр.		Сахова			
Утв.		Абрамович			

КЦМП-10.0.06.03.000СБ

Средняя часть каплеуловителя
Сварочный чертеж

Лит.	Масса	Масшт.
И	3360,0	1:40
Лист	Листов 1	

ГОССТРОЙ СССР ЛЕНИНГРАДСКИЙ ПРОМСТРОЙПРОЕКТ

Формат А4

КЦМП-10.0.06.04.001

Rz200 V (V) 38

КЦМП-10.0.06.04.001 - изображена
КЦМП-10.0.06.04.001-01 - зеркальное отражение

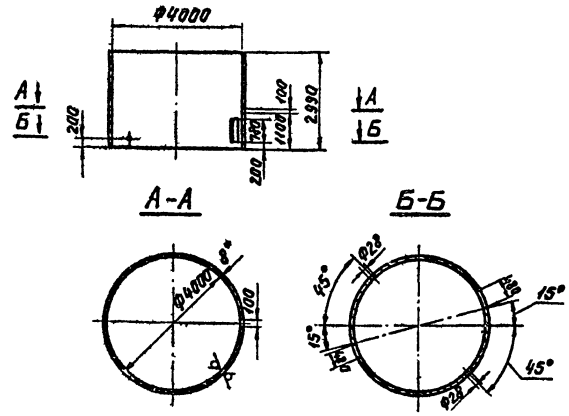

*1. Размер для справок.
2. Технические требования по КЦМП-10.0.0.0.0.0.0.0.0.0ТУ

Изм.	Лист	№ докум.	Подпись	Дата	
Разраб.		Зубов			
Пров.		Малышина			
Рук. гр.		Чепурной			
Гл. спец.		Гутан			
Н. контр.		Сахова			
Утв.		Абрамович			

КЦМП-10.0.06.04.001

Корпус

Лит.	Масса	Масшт.
И	2316,0	1:100
Лист	Листов 1	

Лист Б8 ГОСТ 19903-74 Ст.3 ГОСТ 14637-79

ГОССТРОЙ СССР ЛЕНИНГРАДСКИЙ ПРОМСТРОЙПРОЕКТ

Формат А4

КЦМП-10.0.06.04.000СБ

КЦМП-10.0.06.04.000СБ - изображено
КЦМП-10.0.06.04.000-01СБ - зеркальное отражение

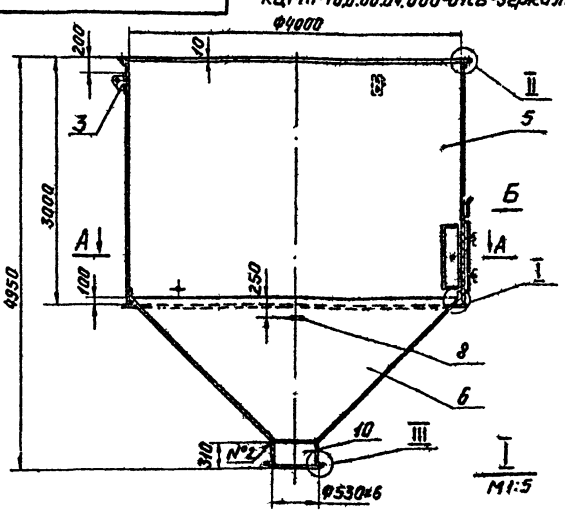

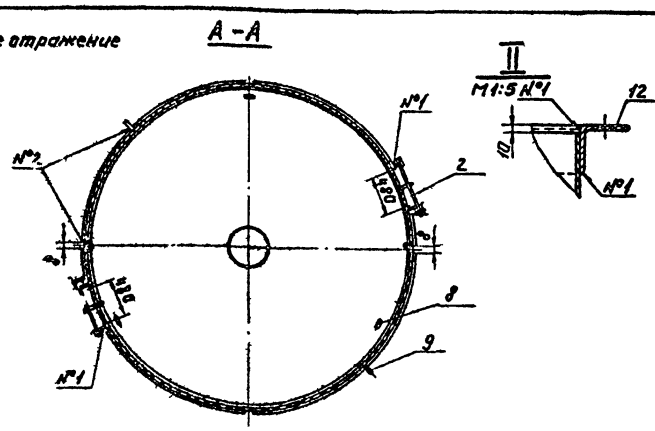

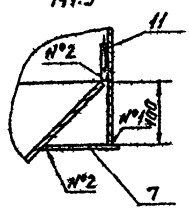

Вид Б
М1:5

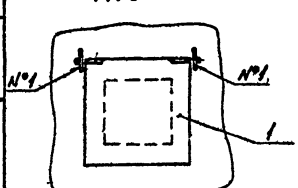

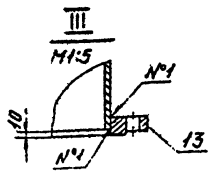

*1. Размер для справок.
2. Сварные швы: №1-Т1-Б5
№2-сварка ручная электродуговая по ГОСТ 5264-80
3. Технические требования по КЦМП-10.0.0.0.0.0.0.0.0.0ТУ

Изм.	Лист	№ докум.	Подпись	Дата	
Разраб.		Зуб			
Пров.		Малышина			
Рук. гр.		Чепурной			
Гл. спец.		Гутан			
Н. контр.		Сахова			
Утв.		Абрамович			

КЦМП-10.0.06.04.000СБ

Нижняя часть каплеуловителя
Сварочный чертеж

Лит.	Масса	Масшт.
И	3775,0	1:40
Лист	Листов 4	

ГОССТРОЙ СССР ЛЕНИНГРАДСКИЙ ПРОМСТРОЙПРОЕКТ

Формат А3

КЦМП-10.0.06.04.002

Rz200 ▽(▽)

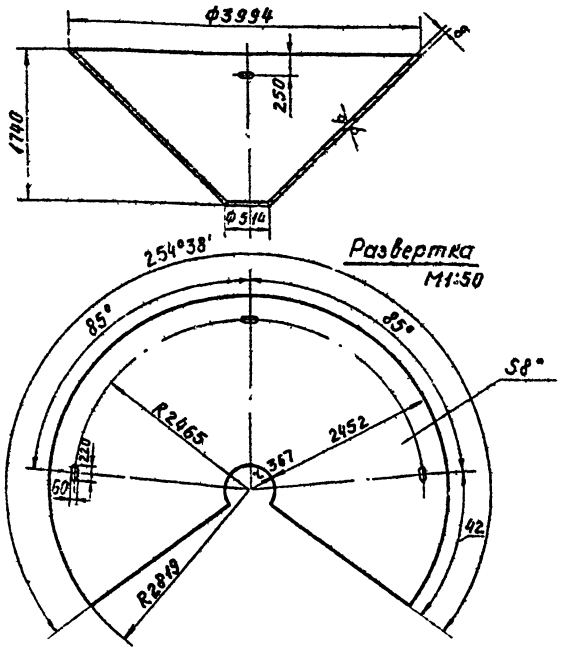

1. Размер для справок.
2. Технические требования по КЦМП-10.0.00.000ОТУ

Изм. Лист	№ докум.	Подпись	Дата	КЦМП-10.0.06.04.002	
Разраб.	Зубов			Конус	Лит. И; Масса 1090,0; Масштаб 1:40
Пров.	Маньшина				Лист; Листов 1
Рук.гр.	Чепурной			Лист 58 ГОСТ 19903-74 Ст.3 ГОСТ 14637-79	ГОССТРОЙ СССР ЛЕНИНГРАДСКИЙ ПРОМСТРОЙПРОЕКТ
Гл.спец.	Гутан				
Н.контр.	Белкова				
Утв.	Абрамов				

Формат А4

Инв.№ подл. | Подпись и дата | Взам.инв.№ | Инв.№ дубл. | Подпись и дата

КЦМП-10.0.06.04.003

Rz200 ▽(▽) 39

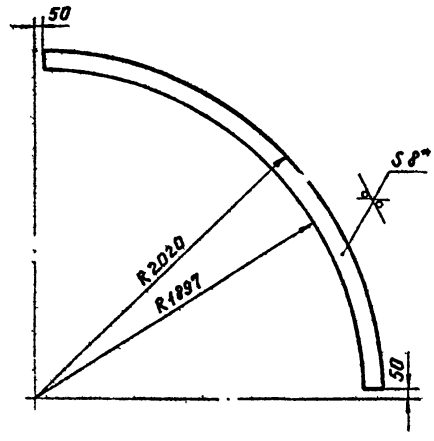

1. Размер для справок.
2. Технические требования по КЦМП-10.0.00.000ОТУ

Изм. Лист	№ докум.	Подпись	Дата	КЦМП-10.0.06.04.003	
Разраб.	Зубов			Лист	Лит. И; Масса 22,0; Масштаб 1:20
Пров.	Маньшина				Лист; Листов 1
Рук.гр.	Чепурной			Лист 58 ГОСТ 19903-74 Ст.3 ГОСТ 14637-79	ГОССТРОЙ СССР ЛЕНИНГРАДСКИЙ ПРОМСТРОЙПРОЕКТ
Гл.спец.	Гутан				
Н.контр.	Белкова				
Утв.	Абрамов				

Формат А4

Инв.№ подл. | Подпись и дата | Взам.инв.№ | Инв.№ дубл. | Подпись и дата

КЦМП-10.0.00.00.000 мч

Серия 5.904-24 выпуск 10

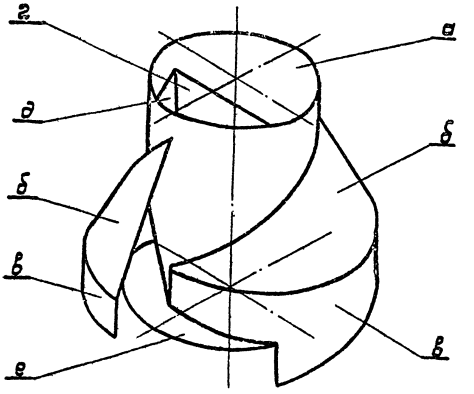

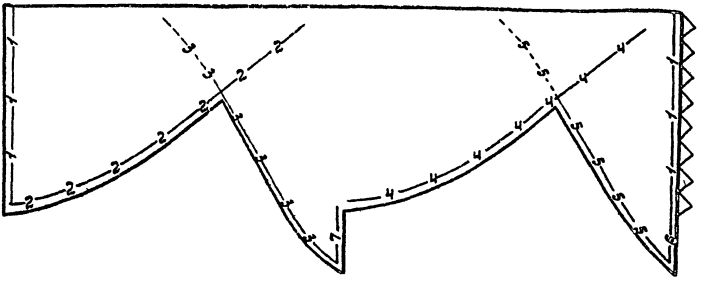

1. В связи с трудностью пространственного восприятия сборочного чертежа закручивателя для уяснения его конфигурации и взаимного расположения деталей рекомендуется произвести изготовление бумажного макета с использованием набора разверток.
2. Все развертки должны быть вырезаны по контуру, включающему лепестки для склейки деталей.
3. Склейку частей и всего макета в целом произвести соблюдая нумерацию одноименных линий стыковки.

				КЦМП-10.0.00.00.000 мч			
Изм.	Лист	№ докум.	Подп.	Дата	Закручиватель Аксонометрическая проекция. Раскрой разверток для макета.	Лит.	Масса	Масштаб
Разраб.		Чупов				И		
Пров.		Мальцев				Лист 1	Листов 2	
Инж.		Чупова				ГОССТРОЙ СССР ЛЕНИНГРАДСКИЙ ПРОМСТРОЙПРОЕКТ		
Н. контр.		Ильин						
Утв.		Кирпичев				Формат А2		

Инв. № подл. | Подпись и дата | Взам. инв. № | Инв. № дубл. | Подпись и дата

Серия 5.904-24 выпуск 10

КЦМП-10.0.00.00.000МЧ

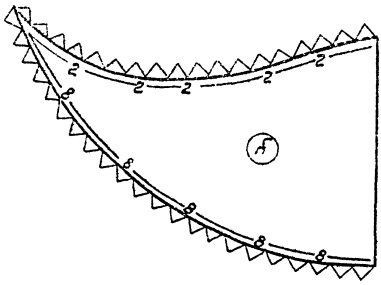

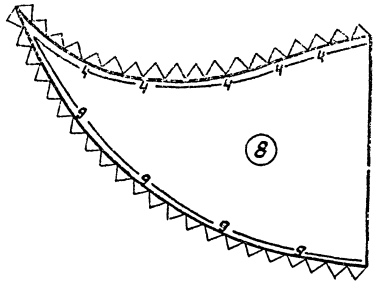

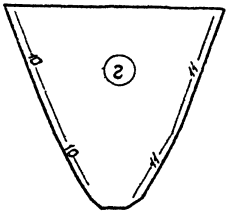

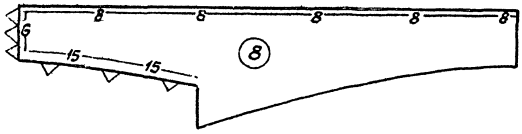

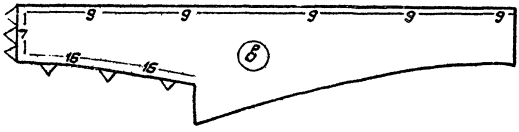

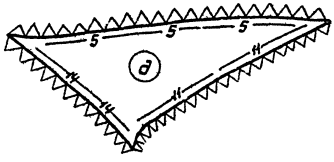

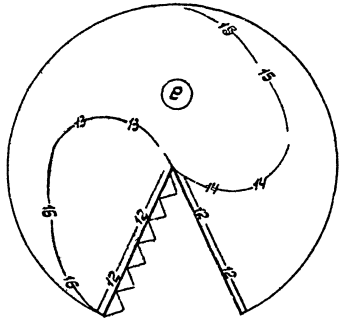

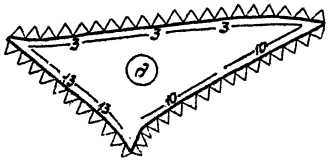

Изм.	Лист	№ докум.	Подп.	Дата	КЦМП-10.0.00.00.000МЧ		
Разраб.		Зубов			Закручиватель. Раскрой разверток для макета.	Лит. И	Масса —	М-3 1:25
Пров.		Ганьшина				Лист 2	Листов 2
Рук.гр.		Чепурнов				ГОССТРОЙ СССР ЛЕНИНГРАДСКИЙ ПРОМЕТРОЙПРОЕКТ	
Гл.спец.		Гутан					
Н.отд.		Волкова					
Утв.		Ядрамова					

Формат: А2

gost.e-ecolog.ru