ТИПОВАЯ ДОКУМЕНТАЦИЯ НА СТРОИТЕЛЬНЫЕ СИСТЕМЫ И ИЗДЕЛИЯ ЗДАНИЙ И СООРУЖЕНИЙ

СЕРИЯ 5.904-24

ПЫЛЕУЛОВИТЕЛЬ КОАГУЛЯЦИОННЫЙ ЦЕНТРОБЕЖНЫЙ МОКРЫЙ ТИП КЦМП

ПЫЛЕУЛОВИТЕЛЬ КЦМП-8,0

РАБОЧИЕ ЧЕРТЕЖИ

ВЫПУСК 9

gost.e-ecolog.ru

ТИПОВАЯ ДОКУМЕНТАЦИЯ НА СТРОИТЕЛЬНЫЕ СИСТЕМЫ И ИЗДЕЛИЯ ЗДАНИЙ И СООРУЖЕНИЙ

СЕРИЯ 5.904-24

ПЫЛЕУЛОВИТЕЛЬ КОАГУЛЯЦИОННЫЙ ЦЕНТРОБЕЖНЫЙ МОКРЫЙ ТИП КЦМП

ВЫПУСК 9

ПЫЛЕУЛОВИТЕЛЬ КЦМП-8,0

РАБОЧИЕ ЧЕРТЕЖИ

Разработаны ГПИ Лентромстройпроект Госстроя СССР на основе авторских свидетельств №№ 10799 „Коагуляционный центробежный мокрый пылеуловитель" и № 946615 „Форсунка для распыления орошающей жидкости" заявитель „ГПИ Лентромстройпроект"

Утверждены и введены в действие с 20.06.1984 г. Главпромстройпроектом Госстроя СССР приказом № 20 от 12.06.1984 г.

Главный инженер института /Губкин М.А./
Главный энергетик института /Мамкин П.П./
Главный инженер проекта. /Радкин Ф.М./

1984

Содержание альбома

	Наименование	Обозначение	Стр.
1		3	4
1	Титульный лист		1
2	Содержание альбома		2
3	Содержание альбома		3
4	Технические условия	КЦМП-8.0.00.00.000ТУ	4
5	Пылеуловитель коагуляционный центробежный мокрый Тип КЦМП-8.0. Спецификация. Лист 1,2,3.	КЦМП-8.0.00.00.000	5
6	Патрубок входной Спецификация. Лист 1	КЦМП-8.0.01.00.000	5
7	Патрубок входной. Спецификация. Лист 2.	КЦМП-8.0.01.00.000	6
8	Корпус. Спецификация. Лист 1,2.	КЦМП-8.0.01.01.000	6
9	Труба-коагулятор Спецификация. Лист 1.	КЦМП-8.0.02.00.000	6
10	Труба-коагулятор Спецификация. Лист 2.	КЦМП-8.0.02.00.000	7
11	Устройство водоподающее Спецификация. Лист 1,2.	КЦМП-8.0.02.01.000	7
12	Диффузор с кольцом Спецификация. Лист 1.	КЦМП-8.0.02.02.000	7
13	Сопло центральное Спецификация. Лист 1,2.	КЦМП-8.0.03.00.000	8
14	Сопло Спецификация. Лист 1.	КЦМП-8.0.03.01.000	8
15	Коллектор. Спецификация. Лист 1.	КЦМП-8.0.04.00.000	8
16	Коллектор. Спецификация. Лист 1	КЦМП-8.0.04.01.000	9
17	Закручиватель. Спецификация. Лист 1,2	КЦМП-8.0.05.00.000	9
18	Рассекатель. Спецификация. Лист 1	КЦМП-8.0.05.01.000	9
19	Каплеуловитель Спецификация. Лист 1,2.	КЦМП-8.0.06.00.000	10
20	Фланец. Спецификация. Лист 1.	КЦМП-8.0.06.01.000	10
21	Улитка. Спецификация. Лист 1	КЦМП-8.0.06.02.000	10
22	Улитка Спецификация. Лист 2	КЦМП-8.0.06.02.000	11
23	Средняя часть каплеуловителя. Спецификация. Лист 1.	КЦМП-8.0.06.03.000	11
24	Нижняя часть каплеуловителя Спецификация. Лист 1,2.	КЦМП-8.0.06.04.000	11
25	Пылеуловитель коагуляционный центробежный мокрый Тип КЦМП-8.0 Сборочный чертеж. Лист 1	КЦМП-8.0.00.00.000СБ	12
26	Пылеуловитель коагуляционный центробежный мокрый Тип КЦМП-8.0 Сборочный чертеж. Лист 2	КЦМП-8.0.00.00.000СБ	13
27	Прокладка	КЦМП-8.0.00.00.001	14
28	Прокладка	КЦМП-8.0.00.00.002	14
29	Прокладка	КЦМП-8.0.00.00.003	14
30	Прокладка	КЦМП-8.0.00.00.004	14

1	2	3	4
31	Прокладка	КЦМП-8.0.00.00.005	15
32	Скоба	КЦМП-8.0.00.00.006	15
33	Патрубок входной Сборочный чертеж	КЦМП-8.0.01.00.000СБ	15
34	Крышка	КЦМП-8.0.01.00.001	16
35	Прокладка	КЦМП-8.0.01.00.002	16
36	Прокладка	КЦМП-8.0.01.00.003	16
37	Фланец	КЦМП-8.0.01.00.004	16
38	Корпус Сборочный чертеж	КЦМП-8.0.01.01.000СБ	17
39	Косынка	КЦМП-8.0.01.01.001	17
40	Лист опорный	КЦМП-8.0.01.01.002	17
41	Накладка	КЦМП-8.0.01.01.003	18
42	Патрубок	КЦМП-8.0.01.01.004	18
43	Фланец	КЦМП-8.0.01.01.005	18
44	Патрубок	КЦМП-8.0.01.01.006	18
45	Труба-коагулятор Сборочный чертеж	КЦМП-8.0.02.00.000СБ	19
46	Прокладка	КЦМП-8.0.02.00.001	19
47	Прокладка	КЦМП-8.0.02.00.002	19
48	Устройство водоподающее Сборочный чертёж	КЦМП-8.0.02.01.000СБ	20
49	Лист опорный	КЦМП-8.0.02.01.001	20
50	Фланец	КЦМП-8.0.02.01.002	20
51	Косынка	КЦМП-8.0.02.01.003	21
52	Конфузор	КЦМП-8.0.02.01.004	21
53	Косынка	КЦМП-8.0.02.01.005	21
54	Фланец	КЦМП-8.0.02.01.006	21
55	Горловина	КЦМП-8.0.02.01.007	22
56	Кольца	КЦМП-8.0.02.01.008	22
57	Трубка	КЦМП-8.0.02.01.009	22
58	Кольца	КЦМП-8.0.02.01.010	22
59	Кольца	КЦМП-8.0.02.01.011	23
60	Диффузор с кольцом Сборочный чертёж	КЦМП-8.0.02.02.000СБ	23

Продолжение

	Наименование	Обозначение	Стр.
1	2	3	4
61	Диффузор	КЦМП-8.0.02.02.001	23
62	Кольцо	КЦМП-8.0.02.02.002	23
63	Скоба	КЦМП-8.0.02.02.003	24
64	Гайка	КЦМП-8.0.03.00.001	24
65	Сопло центральное. Сборочный чертеж.	КЦМП-8.0.03.00.000СБ	24
66	Кольцо	КЦМП-8.0.03.00.002	25
67	Скоба	КЦМП-8.0.03.00.003	25
68	Стражатель	КЦМП-8.0.03.00.004	25
69	Прокладка	КЦМП-8.0.03.00.005	25
70	Сопло Сборочный чертёж.	КЦМП-8.0.03.01.000СБ	26
71	Корпус форсунки	КЦМП-8.0.03.01.001	26
72	Труба	КЦМП-8.0.03.01.002	26
73	Уголок защитный	КЦМП-8.0.03.01.003	27
74	Фланец	КЦМП-8.0.03.01.004	27
75	Заглушка	КЦМП-8.0.03.01.005	27
76	Патрубок	КЦМП-8.0.02.01.006	27
77	Коллектор. Сборочный чертёж.	КЦМП-8.0.04.00.000СБ	28
78	Коллектор. Сборочный чертёж.	КЦМП-8.0.04.01.000СБ	28
79	Труба	КЦМП-8.0.04.01.001	29
80	Патрубок	КЦМП-8.0.04.01.002	29
81	Патрубок	КЦМП-8.0.04.01.003	29
82	Закручиватель Сборочный чертёж	КЦМП-8.0.05.00.000СБ	30
83	Рассекатель. Сборочный чертёж	КЦМП-8.0.05.01.000СБ	31
84	Лопасть	КЦМП-8.0.05.01.001	31
85	Лист	КЦМП-8.0.05.01.002	32
86	Пояс	КЦМП-8.0.05.00.001	32
87	Кольцо	КЦМП-8.0.05.00.002	32
88	Конус	КЦМП-8.0.05.00.003	32
89	Лопасть	КЦМП-8.0.05.00.004	33
90	Цилиндр	КЦМП-8.0.05.00.005	33
91	Каплеуловитель Сборочный чертёж	КЦМП-8.0.06.00.000СБ	34
92	Прокладка	КЦМП-8.0.03.00.001	35
93	Фланец Сборочный чертёж	КЦМП-8.0.06.01.000СБ	35
94	Улитка Сборочный чертёж	КЦМП-8.0.06.02.000СБ	35
95	Фланец	КЦМП-8.0.06.02.001	36
96	Лист	КЦМП-8.0.06.02.002	36
97	Лист	КЦМП-8.0.06.02.003	36
98	Лист	КЦМП-8.0.06.02.004	36
99	Лист	КЦМП-8.0.06.02.005	37
100	Лист	КЦМП-8.0.06.02.006	37
101	Корпус	КЦМП-8.0.06.02.007	37
102	Кронштейн	КЦМП-8.0.06.02.008	37
103	Средняя часть каплеуловителя. Сборочный чертеж.	КЦМП-8.0.06.03.000СБ	38
104	Корпус	КЦМП-8.0.06.04.001	38
105	Нижняя часть каплеуловителя Сборочный чертёж.	КЦМП-8.0.06.04.000СБ	38
106	Конус	КЦМП-8.0.06.04.002	39
107	Лист	КЦМП-8.0.06.04.003	39
108	Закручиватель Аксонометрическая проекция. Раскрой развёртки для макета.	КЦМП-8.0.00.00.000М4	40
109	Закручиватель. Раскрой развертки для макета.	КЦМП-8.0.00.00.000М4	41

1. Введение

1.1. Настоящие технические условия распространяются на изготовление пылеуловителя коагуляционного центробежного мокрого типа КЦМП предназначенного для очистки пылевоздушных и газовых смесей в системах местной вытяжной вентиляции.

1.2. Техническая характеристика и рекомендации по применению пылеуловителей приведена в выпуске 0.

1.3. Конструкция пылеуловителя рассчитана на изготовление силами монтажных организаций и на заводское серийное изготовление.

1.4. Диаметр сопла центральной форсунки пылеуловителя на чертеже дан минимальным, и может быть увеличен во требуемого размера, указанного в проекте.

1.5. Опорные лапы поставляются на место установки отдельно от корпуса пылеуловителя. Приварка их производится после установки корпуса на проектной отметке.

2. Технические требования

2.1. Все детали и сборочные единицы должны быть изготовлены, собраны и испытаны в соответствии с чертежами, стандартами, техническими условиями на изделия и настоящими техусловиями.

2.2. Все отклонения от чертежей при изготовлении деталей, узлов, изделия в целом должны быть внесены в исполнительные чертежи, поставляемые с изделием.

2.3. Свариваемые детали из листового, сортового и фасонного проката должны быть выправлены в соответствии с технологией, принятой заводом изготовителем. Разделки кромок под сварку производить по ГОСТ 5264-80, шероховатость их должна соответствовать второму классу чистоты по ГОСТ 2780-73, место сварки следует зачистить от ржавчины, масла и прочих загрязнений. Электродуговую ручную сварку производить электродами Э42 по ГОСТ 9467-75.

2.4. Дефекты сварных швов (пористости, не проваренные места, трещины и др.) должны быть вырублены и проварены вновь.

2.5. По внешнему виду сварные швы должны иметь гладкую мелкочешуйчатую поверхность, плавный переход к основному металлу, не иметь трещин и цепочек поверхностных пор. Прочность швов должна быть не ниже прочности материала свариваемых деталей.

2.6. При механической обработке неуказанные в чертежах предельные отклонения размеров должны быть выдержаны для отверстий - по h14, валов по h14, остальных - по h16, h16 ГОСТ 25670-83. Неуказанные предельные отклонения угловых размеров по 5 степени точности ГОСТ 8908-81, шероховатость поверхностей должна соответствовать указанным классам чистоты.

2.7. Механически обработанные поверхности не должны иметь засечек, задиров и выкватов. Острые кромки не допускаются.

2.8. Сверление отверстий под болты и шпильки выполнить перпендикулярно к опорным поверхностям.

2.9. Все поверхности пылеуловителя за исключением внутренних поверхностей трубы - коагулятора, закручивателя, входного и выходного патрубков должны иметь влагостойкую грунтовку, окраска пылеуловителя выполняется на месте монтажа по условиям проекта. Все детали перед грунтовкой должны быть тщательно очищены от ржавчины, окалины обезжирены и просушены.

2.10. В комплект поставки входят все сборочные единицы, приведенные в настоящем выпуске, и паспорт установки.

Изм.	Лист	№ докум.	Подп.	Дата	КЦМП-8,0. 00.00.000 ТУ		
Разраб.					ПЫЛЕУЛОВИТЕЛЬ Технические условия	Лит.	Лист 1	Листов 4
Пров. Р.						ГОССТРОЙ СССР ЛЕНИНГРАДСКИЙ ПРОМСТРОЙПРОЕКТ		
Гл. спец.								
Н. контр.								
Утв.								

Формат А4

2.11. На пылеуловителе крепится табличка, с указанием завода-изготовителя, индекса пылеуловителя и порядкового номера по нумерации завода, нумерация деталей с указанием № чертежа детали, год выпуска, обозначения настоящих техусловий и клейма технического контроля. Табличка должна соответствовать ГОСТу 12969-67* и прикреплена на наружной поверхности корпуса пылеуловителя.

2.12. Конструкция упаковочной тары определяется заводом-изготовителем, все неокрашенные части должны быть покрыты консервационной смазкой ПВК (пластичная) ГОСТ 19537-74* (для защиты от коррозии при хранении на складе без переконсервации в течение 18 месяцев).
Группа упаковки КУ-1 ГОСТ 23170-78 Е.
Для предохранения от попадания в пылеуловитель грязи и посторонних предметов - фланцевые соединения должны быть заглушены. Документы поставленные с пылеуловителем должны быть завернуты в парафинированную бумагу по ГОСТ 9569-79 и вложены в водонепроницаемый конверт. На месте, в котором помещены документы, должна быть сделана надпись „Документы здесь".

3. Правила приёмки

3.1. Приёмка пылеуловителя и его узлов должна состоять из:
наружного осмотра, проверки соответствия техническим требованиям, правильности заводской сборки, комплектности, консервации, упаковки.

4. Методы контроля.

4.1. Проверка основных размеров осуществляется стандартным измерительным инструментом, герметичность - щупами, параллельность - шаблонами, контроль герметичности швов сварных соединений должен производиться визуально с помощью мыльной эмульсии, или методом керосиновой пробы согласно ГОСТу 3242-79 в течение 0,5 часа.

4.2. При окончательной сборке и установке пылеуловителя на месте монтажа подлежат контролю:
- правильность соединений в „насос" трубы-коагулятора, с патрубком закручивателя без разрывов и сжатий.
- соблюдение соосности трубы коагулятора закручивателя, и каплеуловителя
- обеспечение вертикальности установки пылеуловителя на опорных лапах с прокладками под ними, контроль вертикальности производить по равномерному переливу воды по всему периметру порога конуса трубы-коагулятора
- контроль герметичности произвести давлением воздуха 600 кгс/м², в течение часа падение давления не должно превышать 30 кгс/м²
- прочность пылеуловителя при заполнении водой до уровня аварийного перелива.

5. Транспортирование и хранение

5.1. Транспортирование пылеуловителя допускается всеми видами транспорта, пылеуловители КЦМП-2,5÷6,3 в собранном виде, КЦМП-8,0÷10,0 в разобранном виде.

5.2. Пылеуловители должны храниться под навесом с предохранением от осадков и грунтовой влаги.

6. Указания по эксплуатации КЦМП приведены в выпуске 0 серии 5.904-24.

7. Гарантии поставщика

7.1. Предприятие-изготовитель гарантирует соответствие пылеуловителя требованиям настоящих технических условий при соблюдении потребителем правил эксплуатации, транспортировки, хранения, установленных техническими условиями.

Изм.	Лист	№ докум.	Подп.	Дата	КЦМП-8,0. 00.00.000 ТУ	Лист 2

Формат А4

Серия 5.904-24 Выпуск 9

Формат	Зона	Поз.	Обозначение	Наименование	Кол.	Примеч.
				Документация		
			КЦМП-8.0.00.00.000 СБ	Сборочный чертеж		
			КЦМП-8.0.00.00.000 ТУ	Технические условия		
			КЦМП-0.ПС	ПАСПОРТ		вып.0
				Сборочные единицы		
12		1	КЦМП-8.0.01.00.000	Патрубок входной	1	
12		2	КЦМП-8.0.02.00.000	Труба-коагулятор	1	
12		3	КЦМП-8.0.03.00.000	Сопло центральное	1	
12		4	КЦМП-8.0.04.00.000	Коллектор	2	
		7	КЦМП3-10.00.000-02	Опора	6	Вып.3
		8	КЦМП3 12.00.000	Гидрозатвор дуги	1	Вып.3
				Детали		
11		10	КЦМП-8.0.00.00.001	Прокладка	1	
11		11	КЦМП-8.0.00.00.002	Прокладка	1	
11		12	КЦМП-8.0.00.00.003	Прокладка	1	
11		13	КЦМП-8.0.00.00.004	Прокладка	2	
11		14	КЦМП-8.0.00.00.005	Прокладка	1	
11		15	КЦМП-8.0.00.00.006	Скоба	4	

Инв.№ подл. | Подп. и дата | Взам. инв.№ | Инв.№ дубл. | Подп. и дата

КЦМП-8.0.00.00.000

Изм. Лист № докум. Подп. Дата

Разраб. Зубов
Пров. Волкова
Рук. гр. Чернов
Н. контр. Чернов
Утв. Крамар

Пылеуловитель конденсационный центробежный мокрый тип КЦМП-8,0

Лит. | Лист 1 | Листов 3

ГОССТРОЙ СССР ЛЕНИНГРАДСКИЙ ПРОМСТРОЙПРОЕКТ

Формат А4

Формат	Зона	Поз.	Обозначение	Наименование	Кол.	Примеч.
				Стандартные изделия		
		17		Болт М12х35.58		
				ГОСТ 7798-70	36	
		18		Болт М16х40.58		
				ГОСТ 7798-70	78	
		19		Болт М16х60.58		
				ГОСТ 7798-70	8	
		20		Болт М20х100		
				ГОСТ 7798-70	16	
		21		Гайка М12.5		
				ГОСТ 5915-70	44	
		22		Гайка М16.5		
				ГОСТ 5915-70	80	
		23		Шайба 12.02		
				ГОСТ 11371-78	44	
		24		Шайба 16.02		
				ГОСТ 11371-78	86	
		25		Шайба 20.02		
				ГОСТ 11371-78	16	
		25		Гайка М20.5		
				ГОСТ 5915-70	16	

Инв.№ подл. | Подп. и дата | Взам. инв.№ | Инв.№ дубл. | Подп. и дата

КЦМП-8.0.00.00.000

Изм. Лист № докум. Подп. Дата

Лист 2

Формат А4

Формат	Зона	Поз.	Обозначение	Наименование	Кол.	Примеч.
			Переменные данные	для исполнений		
				От КЦМП-8.0.00.00.000 до КЦМП-8.0.00.00.000 см. СБ	01	
				Сборочные единицы		
24		5	От КЦМП-8.0.05.00.000 до КЦМП-8.0.05.00.000-01	Закручиватель		
22		6	От КЦМП-8.0.06.00.000 до КЦМП-8.0.06.00.000-01	Коллектор		

Инв.№ подл. | Подп. и дата | Взам. инв.№ | Инв.№ дубл. | Подп. и дата

КЦМП-8.0.00.00.000

Изм. Лист № докум. Подп. Дата

Лист 3

Формат А4

Формат	Зона	Поз.	Обозначение	Наименование	Кол.	Примеч.
				Документация		
12			КЦМП-8.0.01.00.000 СБ	Сборочный чертеж		
				Сборочные единицы		
12		1	КЦМП-8.0.01.01.000	Корпус	1	
		2	КЦМП1-04.00.000-05	Лук К450х350	1	вып1
				Детали		
11		4	КЦМП-8.0.01.00.001	Крышка	2	
11		5	КЦМП-8.0.01.00.002	Прокладка	2	
11		6	КЦМП-8.0.01.00.003	Прокладка	1	
11		7	КЦМП-8.0.01.00.004	Фланец	1	
				Стандартные изделия		
		9		Болт М12х35.58		
				ГОСТ 7798-70	24	
		10		Гайка М12.5		
				ГОСТ 5915-70	24	

Инв.№ подл. | Подп. и дата | Взам. инв.№ | Инв.№ дубл. | Подп. и дата

КЦМП-8.0.01.00.000

Изм. Лист № докум. Подп. Дата

Разраб. Зубов
Пров. Волкова
Рук. гр. Чернов
Н. контр. Чернов
Утв. Крамар

Патрубок входной.

Лит. | Лист 1 | Листов 2

ГОССТРОЙ СССР ЛЕНИНГРАДСКИЙ ПРОМСТРОЙПРОЕКТ

Формат А4

Формат	Зона	Поз.	Обозначение	Наименование	Кол.	Примеч.
		11		Гайка М10.35		
				ГОСТ 3032-76	4	
		12		Шайба 10.02		
				ГОСТ 11371-78	4	
		13		Шайба 12.02		
				ГОСТ 11371-78	24	
				Колпак Ду40		
		14		ГОСТ 8962-76	1	

КЦМП-8.0.01.00.000 Лист 2

Инв.№ подл. | Подпись и дата | Взам.инв.№ | Инв.№ дубл. | Подпись и дата | Инв.№ подл.

Копировал Формат А4

Формат	Зона	Поз.	Обозначение	Наименование	Кол.	Б
				Документация		
		12	КЦМП-8.0.01.01.000СБ	Сборочный чертеж		
				Детали		
		11	1 КЦМП-8.0.01.01.001	Косынка	8	
		11	2 КЦМП-8.0.01.01.002	Лист опорный	1	
		11	3 КЦМП-8.0.01.01.003	Накладка	1	
		11	4 КЦМП-8.0.01.01.004	Патрубок	2	
		11	5 КЦМП-8.0.01.01.005	Фланец	2	
		11	6 КЦМП-8.0.01.01.006	Патрубок	1	
		54	7 КЦМП-8.0.01.01.007	Ось		
				Круг В6 ГОСТ 2590-71 / Ст.3 ГОСТ 535-79	4	0.007кг
		54	8 КЦМП-8.0.01.01.008	Штуцер		
				Труба 8×2,2 - 50		
				ГОСТ 3262-75	1	0.028кг
		11	9 КЦМП-8.0.01.00.004	Фланец	1	

КЦМП-8.0.01.01.000

Инв.№ подл. | Подпись и дата | Взам.инв.№ | Инв.№ дубл. | Подпись и дата | Инв.№ подл.

Нач.Лист | № докум. | Подп. | Дата
Сдал | Зубков
Пров. | Белякова
Рук.гр. | Чернецкий
Н.контр. | Чернецкий
Утв. | Волявко

Корпус

Лит. | Лист 1 | Листов 2

ГОССТРОЙ СССР ЛЕНИНГРАДСКИЙ ПРПИСТРОЙПРОЕКТ

Копировал Формат А4

Формат	Зона	Поз.	Обозначение	Наименование	Кол.	Примеч.
				Стандартные изделия		
		11		Болт М10×40.32		
				ГОСТ 3033-79	4	
		12		Ниппель Ду40		
				ГОСТ 8967-75	1	

КЦМП-8.0.01.01.000

Инв.№ подл. | Подпись и дата | Взам.инв.№ | Инв.№ дубл. | Подпись и дата | Инв.№ подл.

Копировал Формат А4

Формат	Зона	Поз.	Обозначение	Наименование	Кол.	Примеч.
				Документация		
		12	КЦМП-8.0.02.00.000СБ	Сборочный чертеж		
				Сборочные единицы		
		42	1 КЦМП-8.0.02.01.000	Устройство вакуумирующее	1	
		11	2 КЦМП-8.0.02.02.000	Диффузор с кальцон	1	
				Детали		
		11	4 КЦМП-8.0.02.00.001	Прокладка	1	
		11	5 КЦМП-8.0.02.00.002	Прокладка	2	
				Стандартные изделия		
			6	Болт М12×60.58		
				ГОСТ 7798-70	8	
			7	Болт М16×60.58		
				ГОСТ 7798-70	18	
			8	Гайка М12.5		
				ГОСТ 5915-70	8	

КЦМП-8.0.02.00.000

Инв.№ подл. | Подпись и дата | Взам.инв.№ | Инв.№ дубл. | Подпись и дата | Инв.№ подл.

Нач.Лист | № докум. | Подп. | Дата
Сдал | Зубков
Пров. | Белякова
Рук.гр. | Чернецкий
Н.контр. | Чернецкий
Утв. | Волявко

Трубы-кассеты

Лит. | Лист 1 | Листов 1

ГОССТРОЙ СССР ЛЕНИНГРАДСКИЙ ПРПИСТРОЙПРОЕКТ

Копировал Формат А4

Серия 5.904-24 выпуск 9

Позиция	Обозначение	Наименование	Кол.	Примеч.
9		Гайка М16.5		
		ГОСТ 5915-70	18	
10		Шайба 12.02		
		ГОСТ 11371-78	8	
11		Шайба 16.02		
		ГОСТ 11371-78	18	
12		Фланец 40-6		
		ГОСТ 1255-67	2	

Инв.№ подл. | Подпись и дата | Взам. инв.№ | Инв.№ дубл. | Подпись и дата

Изм. Лист № докум. Подпись Дата

КЦМП-8.0.02.00.000

Лист 2

Формат А4

Позиция	Обозначение	Наименование	Кол.	7
		Документация		
12	КЦМП-8.0.02.01.000СБ	Сборочный чертеж		
		Детали		
11	1 КЦМП-8.0.02.01.001	Лист опорный	1	
11	2 КЦМП-8.0.02.01.002	Фланец	1	
11	3 КЦМП-8.0.02.01.003	Косынка	4	
11	4 КЦМП-8.0.02.01.004	Конфузор	1	
11	5 КЦМП-8.0.02.01.005	Косынка	12	
11	6 КЦМП-8.0.02.01.006	Фланец	1	
11	7 КЦМП-8.0.02.01.007	Головина	1	
11	8 КЦМП-8.0.02.01.008	Кольцо	1	
11	9 КЦМП-8.0.02.01.009	Трубка	2	
11	10 КЦМП-8.0.02.01.010	Кольцо	1	
11	11 КЦМП-8.0.02.01.011	Кольцо	1	
54	12 КЦМП-8.0.02.01.012	Труба		
		Труба 60×3,5-710		
		ГОСТ 3262-75		3,4 кг

Инв.№ подл. | Подпись и дата | Взам. инв.№ | Инв.№ дубл. | Подпись и дата

Изм. Лист № докум. Подп. Дата

КЦМП-8.0.02.01.000

Разраб. Зуйда

Пров. Волкова

Сж. гр. Четунин

Н. контр. Чернина

ГИП Абрамова

Устройство водоподающее.

Лит. | Лист 1 | Листов 2

ГОССТРОЙ СССР ЛЕНИНГРАДСКИЙ ПРОМСТРОЙПРОЕКТ

Формат А4

Позиция	Обозначение	Наименование	Кол.	Примеч.
		Стандартные изделия		
14		Фланец 40-6		
		ГОСТ 1255-67	2	

Инв.№ подл. | Подпись и дата | Взам. инв.№ | Инв.№ дубл. | Подпись и дата

Изм. Лист № докум. Подпись Дата

КЦМП-8.0.02.01.000

Лист 3

Формат А4

Позиция	Обозначение	Наименование	Кол.	Примеч.
		Документация		
11	КЦМП-8.0.02.02.000СБ	Сборочный чертеж		
		Детали		
11	1 КЦМП-8.0.02.02.001	Диффузор	1	
11	2 КЦМП-8.0.02.02.002	Кольцо	1	
11	3 КЦМП-8.0.02.02.003	Скоба	3	
11	4 КЦМП-8.0.02.01.006	Фланец	1	

Инв.№ подл. | Подпись и дата | Взам. инв.№ | Инв.№ дубл. | Подпись и дата

Изм. Лист № докум. Подп. Дата

КЦМП-8.0.02.02.000

Разраб. Зуйда

Пров. Арнелия

Сж. гр. Четунин

Н. контр. Чернина

ГИП Волкова

Диффузор с кольцом.

Лит. | Лист 1 | Листов 1

ГОССТРОЙ СССР ЛЕНИНГРАДСКИЙ ПРОМСТРОЙПРОЕКТ

Формат А4

Серия 5.904-24 Выпуск 9

Формат	Зона	Поз.	Обозначение	Наименование	Кол.	Примеч.
				Документация		
12			КЦМП-8,0.03.00.000СБ	Сборочный чертеж		
				Сборочные единицы		
		1	КЦМП-8,0.03.01.000	Сопло	1	
				Детали		
11		2	КЦМП-8,0.03.00.001	Гайка	1	
11		3	КЦМП-8,0.03.00.002	Кольцо	1	
11		4	КЦМП-8,0.03.00.003	Скоба	2	
11		5	КЦМП-8,0.03.00.004	Отражатель	1	
11		6	КЦМП-8,0.03.00.005	Прокладка	1	
				Стандартные изделия		
		7		Болт М16×60,58 ГОСТ 7798-70	4	
		8		Винт М6×8,32 ГОСТ 1476-75	1	

Изм. | Лист | N докум. | Подп. | Дата

КЦМП-8,0.03.00.000

Сопло центральное

Лит. | Лист 1 | Листов 2

ГОССТРОЙ СССР ЛЕНИНГРАДСКИЙ ПРОМСТРОЙПРОЕКТ

Формат А4

Формат	Зона	Поз.	Обозначение	Наименование	Кол.
		9		Гайка М16,5 ГОСТ 5915-70	4
		10		Шайба 16.02 ГОСТ 11371-78	4
		11		Пробка Ду50 ГОСТ 6963-75	1
		12		Фланец 100-6 ГОСТ 1255-67	1

Изм. | Лист | N докум. | Подп. | Дата

КЦМП-8,0.03.00.000

Формат А4

Формат	Зона	Поз.	Обозначение	Наименование	Кол.	Примеч.
				Документация		
12			8,0.03.01.000 СБ	Сборочный чертеж		
				Детали		
11		1	КЦМП-8,0.03.01.001	Корпус форсунки	1	
11		2	КЦМП-8,0.03.01.002	Труба	1	
11		3	КЦМП-8,0.03.01.003	Уголок защитный	1	
11		4	КЦМП-8,0.03.01.004	Фланец	1	
11		5	КЦМП-8,0.03.01.005	Заглушка	1	
11		6	КЦМП-8,0.03.01.006	Патрубок	1	
				Стандартные изделия		
		8		Фланец 100-6 ГОСТ 1255-67	1	

Изм. | Лист | N докум. | Подп. | Дата

КЦМП-8,0.03.01.000

Сопло.

Лит. | Лист 1 | Листов 1

ГОССТРОЙ СССР ЛЕНИНГРАДСКИЙ ПРОМСТРОЙПРОЕКТ

Формат А4

Формат	Зона	Поз.	Обозначение	Наименование	Кол.	Примеч.
				Документация		
12			КЦМП-8,0.04.00.00 СБ	Сборочный чертеж		
				Сборочные единицы		
12		1	КЦМП-8,0.04.01.000	Коллектор	1	
				Детали		
11		2	КЦМП-8,0.00.00.004	Прокладка	1	
				Стандартные изделия		
		3		Болт М16×60,58 ГОСТ 7798-70	4	
		4		Гайка М16,5 ГОСТ 5915-70	4	
		5		Шайба 16.02 ГОСТ 11371-78	4	
		6		Колпак Ду ГОСТ 3962-75	1	
		7		Фланец 100-6 ГОСТ 1255-67	1	

Изм. | Лист | N докум. | Подп. | Дата

КЦМП-8,0.04.00.000

Коллектор

Лит. | Лист 1 | Листов 1

ГОССТРОЙ СССР ЛЕНИНГРАДСКИЙ ПРОМСТРОЙПРОЕКТ

Формат А4

Формат	Зона	Поз.	Обозначение	Наименование	Кол.	Примеч.
				Документация		
12			КЦМП-8.0.04.01.000 СБ	Сборочный чертеж		
				Детали		
12		1	КЦМП-8.0.04.01.001	Труба	1	
11		2	КЦМП-8.0.04.01.002	Патрубок	1	
11		3	КЦМП-8.0.04.01.003	Патрубок	1	
64		4	КЦМП-8.0.04.01.004	Штуцер		
				Труба 8×2.0-40		
				ГОСТ 3262-75	12	0.023кг
				Стандартные изделия		
		5		Фланец 100-6		
				ГОСТ 1255-67	3	

Изм.	Лист	№ докум.	Подп.	Дата	КЦМП-8.0.04.01.000		
Разраб.	Зуйков				Коллектор	Лит.	Лист 1	Листов 1
Пров.	Волкова					ГОССТРОЙ СССР ЛЕНИНГРАДСКИЙ ПРОМСТРОЙПРОЕКТ	
Рук. гр.	Чепурной						
Н. контр.	Чепурной						
Утв.	Абрамович						

Формат А4

Формат	Зона	Поз.	Обозначение	Наименование	Кол.
				Документация	
22			КЦМП-8.0.05.00.000 СБ	Сборочный чертеж	
				Детали	
11		3	КЦМП-8.0.05.00.002	Кольцо	1
11		4	КЦМП-8.0.05.00.003	Конус	1
				Переменные данные для исполнений	
				ОтКЦМП-8.0.05.00.000	
				доКЦМП-8.0.05.00.000-01	
				см. СБ	
				Сборочные единицы	
12		1	Откцмп-8.0.05.01.000	Рассекатель	1
			доКЦМП-8.0.05.01.000-01		

9

Изм.	Лист	№ докум.	Подп.	Дата	КЦМП-8.0.05.00.000		
Разраб.	Зуйков				Закручиватель	Лит.	Лист 1	Листов 2
Пров.	Волкова					ГОССТРОЙ СССР ЛЕНИНГРАДСКИЙ ПРОМСТРОЙПРОЕКТ	
Рук. гр.	Чепурной						
Н. контр.	Чепурной						
Утв.	Абрамович						

Формат А4

Формат	Зона	Поз.	Обозначение	Наименование	Кол.	Примеч.
				Детали		
11		2	Откцмп-8.0.05.00.001	Пояс	2	
			доКЦМП-8.0.05.00.001-01			
12		5	Откцмп-8.0.05.00.004	Лопасть	2	
			доКЦМП-8.0.05.00.004-01			
12		6	Откцмп-8.0.05.00.005	Цилиндр	1	
			доКЦМП-8.0.05.00.005-01			

Изм.	Лист	№ докум.	Подп.	Дата	КЦМП-8.0.05.00.000	Лист 2

Формат А4

Формат	Зона	Поз.	Обозначение	Наименование	Кол.	Примеч.
				Документация		
22			КЦМП-8.0.05.01.000 СБ	Сборочный чертеж		
				Детали		
11		2	КЦМП-8.0.05.01.002	Лист	1	
				Переменные данные для исполнений		
				Откцмп-8.0.05.01.000		
				доКЦМП-8.0.05.01.000-01		
				см. СБ		
				Детали		
12		1	Откцмп-8.0.05.01.001	Лопасть	1	
			доКЦМП-8.0.05.01.001-01			

Изм.	Лист	№ докум.	Подп.	Дата	КЦМП-8.0.05.01.000		
Разраб.	Зуйков				Рассекатель	Лит.	Лист 1	Листов 1
Пров.	Волкова					ГОССТРОЙ СССР ЛЕНИНГРАДСКИЙ ПРОМСТРОЙПРОЕКТ	
Рук. гр.	Чепурной						
Н. контр.	Чепурной						
Утв.	Абрамович						

Формат А4

Серия 5.904-24 Выпуск 9

Формат	Зона	Поз.	Обозначение	Наименование	Кол.	Примеч.
				Документация		
22			КЦМП-8.0.06.00.000СБ	Сборочный чертеж		
				Сборочные единицы		
11		1	КЦМП-8.0.06.01.000	Фланец	1	
11		3	КЦМП-8.0.06.03.000	Средняя часть каплеуловителя	1	
				Детали		
11		6	КЦМП-8.0.06.00.001	Прокладка	1	
11		7	КЦМП-8.0.00.00.003	Прокладка	2	
				Стандартные изделия		
		9		Болт М12×35.58		
				ГОСТ 7798-70	48	
		10		Болт М16×40.58		
				ГОСТ 7798-70	144	

Инв.№ подл. | Подпись и дата | Взам. инв.№ | Инв.№ дубл. | Подпись и дата

Изм.	Лист	№ докум.	Подп.	Дата
Разраб.		Зубов		
Пров.		Волкова		
Рук.гр.		Черпухой		
Н.контр.		Черпухой		
Утв.		Абонеев		

КЦМП-8.0.06.00.000

Каплеуловитель

Лит.	Лист	Листов
	1	2

ГОССТРОЙ СССР ЛЕНИНГРАДСКИЙ ПРОМСТРОЙПРОЕКТ

Формат А4

Формат	Зона	Поз.	Обозначение	Наименование	Кол.	10
		11		Гайка М12.5		
				ГОСТ 5915-70	48	
		12		Гайка М16.5		
				ГОСТ 5915-70	144	
		13		Шайба 12.02		
				ГОСТ 11371-78	48	
		14		Шайба 16.02		
				ГОСТ 11371-78	144	
		15		Колпак Ду40		
				ГОСТ 8962-75	1	
				Переменные данные для исполнений		
				От КЦМП-8.0.06.00.000		
				До КЦМП-8.0.06.00.000-01		
				см СБ.		
				Сборочные единицы		
12		2	От КЦМП-8.0.06.02.000	Улитка	1	
			До КЦМП-8.0.06.02.000-01			
12		4	От КЦМП-8.0.05.04.000	Нижняя часть каплеуловителя	1	
			До КЦМП-6.0.06.04.000-01			

Инв.№ подл. | Подпись и дата | Взам. инв.№ | Инв.№ дубл. | Подпись и дата

Изм.	Лист	№ докум.	Подп.	Дата

КЦМП-8.0.06.00.000

Лист 2

Формат А4

Формат	Зона	Поз.	Обозначение	Наименование	Кол.	Примеч.
				Документация		
11			КЦМП-8.0.06.01.000СБ	Сборочный чертеж		
				Детали		
64		1	КЦМП-8.0.06.01.001	Уголок		
				Уголок Б 63×63×6 ГОСТ 8509-79 / Ст.3 ГОСТ 535-79		
				ℓ=1145	2	6,5кг
64		2	КЦМП-8.0.06.01.002	Уголок		
				Уголок Б 63×63×6 ГОСТ 8509-79 / Ст.3 ГОСТ 535-79		
				ℓ=1798	2	10,3кг

Инв.№ подл. | Подпись и дата | Взам. инв.№ | Инв.№ дубл. | Подпись и дата

Изм.	Лист	№ докум.	Подп.	Дата
Разраб.		Зубов		
Пров.		Волкова		
Рук.гр.		Черпухой		
Н.контр.		Черпухой		
Утв.		Абонеев		

КЦМП-8.0.06.01.000

Фланец

Лит.	Лист	Листов
	1	1

ГОССТРОЙ СССР ЛЕНИНГРАДСКИЙ ПРОМСТРОЙПРОЕКТ

Формат А4

Формат	Зона	Поз.	Обозначение	Наименование	Кол.	Примеч.
				Документация		
12			КЦМП-8.0.06.02.00.000СБ	Сборочный чертеж		
				Сборочные единицы		
11		1	КЦМП-8.0.06.01.000	Фланец	1	
11		2	КЦМП1-01.00.000-05	Форсунка	24	
12		3	КЦМП3-14.00.000	Люк П500×800	1	
				Детали		
11		4	КЦМП-8.0.06.02.001	Фланец	2	
11		5	КЦМП-8.0.06.02.002	Лист	1	
11		6	КЦМП-8.0.06.02.003	Лист	1	
11		7	КЦМП-8.0.06.02.004	Лист	1	
11		8	КЦМП-8.0.06.02.005	Лист	1	
11		9	КЦМП-8.0.06.02.006	Лист	4	
11		11	КЦМП-8.0.06.02.008	Кронштейн	4	
64		12	КЦМП-8.0.06.02.009	Кольцо Ф3000	1	18,7кг
				Полоса Б 50×5 ГОСТ 103-76 / Ст.3 ГОСТ 535-79		

Инв.№ подл. | Подпись и дата | Взам. инв.№ | Инв.№ дубл. | Подпись и дата

Изм.	Лист	№ докум.	Подп.	Дата
Разраб.		Зубов		
Пров.		Волкова		
Рук.гр.		Черпухой		
Н.контр.		Черпухой		
Утв.		Абонеев		

КЦМП-8.0.06.02.000

Улитка

Лит.	Лист	Листов
	1	2

ГОССТРОЙ СССР ЛЕНИНГРАДСКИЙ ПРОМСТРОЙПРОЕКТ

Формат А4

Серия 5.901-24 Выпуск 9

Формат	Зона	Поз.	Обозначение	Наименование	Кол.	Прим.
Б4		13	КЦМП-8.0.06.02.010	Штуцер		
				Труба 8 ×22-50		
				ГОСТ 3262-75	1	0,028кг
				Стандартные изделия		
		14		Ниппель Ду40		
				ГОСТ 8967-75	1	
				Переменные данные для исполнений		
				ОтКЦМП-8.0.06.02.000		
				ДоКЦМП-8.0.06.02.000-01		
				см. СБ		
				Детали		
11		10	ОтКЦМП-8.0.06.02.007	Корпус	1	
			ДоКЦМП-8.0.06.02.007-01			

Инв.№ подл. | Подпись и дата | Взам. инв.№ | Инв.№ дубл. | Подпись и дата

Изм.	Лист	№ докум.	Подпись	Дата

КЦМП-8.0.06.02.000

Лист 2

Формат А4

Формат	Зона	Поз.	Обозначение	Наименование	Кол.
				Документация	
11			КЦМП-8.0.06.03.000СБ	Сборочный чертеж	
				Детали	
Б4		1	КЦМП-8.0.06.03.001	Корпус ф 3200	
				Лист 8 ГОСТ 19903-74 Ст.3 ГОСТ 14637-79	
				ℓ=2400	1
11		2	КЦМП-8.0.08.02.001	Фланец	2

1571,0кг

Инв.№ подл. | Подпись и дата | Взам. инв.№ | Инв.№ дубл. | Подпись и дата

Изм.	Лист	№ докум.	Подпись	Дата
Гл.спец.	Зуйков			
Пров.	Волкова			
Нач.гр.	Чельцина			
Н.контр.	Чельцина			
Утв.	Абрамова			

КЦМП-8.0.06.03.000

Средняя часть коллецуловителя.

Лит.	Лист	Листов
	1	

ГОССТРОЙ СССР ЛЕНИНГРАДСКИЙ ПРОМСТРОЙПРОЕКТ

Формат А4

Формат	Зона	Поз.	Обозначение	Наименование	Кол.	Примеч.
				Документация		
12			КЦМП-8.0.06.04.000СБ	Сборочный чертеж		
				Сборочные единицы		
11		1	КЦМП1-0.2.00.000-05	Клапан аварийный	1	
12		2	КЦМП3-15.00.000-02	Люк К500×800	2	
4		3	КЦМП3-13.00.000	Ушко	3	
				Детали		
11		6	КЦМП-8.0.06.04.002	Конус	1	
11		7	КЦМП-8.0.06.04.003	Лист	4	
Б4		8	КЦМП-8.0.06.04.004	Трубка		
				Труба 25×3,2-150		
				ГОСТ 3262-75	3	0,32кг
Б4		9	КЦМП-8.0.06.04.005	Трубка		
				Труба 25×3,2-80		
				ГОСТ 3262-75	2	0,13кг
Б4		10	КЦМП-8.0.06.04.026	Труба		
				Труба 630×6 — 300		
				ГОСТ 10704-76 / В Ст3кп ГОСТ 10706-76	1	23,2кг.

Инв.№ подл. | Подпись и дата | Взам. инв.№ | Инв.№ дубл. | Подпись и дата

Изм.	Лист	№ докум.	Подпись	Дата
Гл.спец.	Зуйков			
Пров.	Волкова			
Нач.гр.	Чельцина			
Н.контр.	Чельцина			
Утв.	Абрамова			

КЦМП-8.0.05.04.000

Нижняя часть коллецуловителя

Лит.	Лист	Листов
	1	2

ГОССТРОЙ СССР ЛЕНИНГРАДСКИЙ ПРОМСТРОЙПРОЕКТ

Формат А4

Формат	Зона	Поз.	Обозначение	Наименование	Кол.	Прим.
Б4		11	КЦМП-8.0.06.04.007	Упор		
				Круг Ø10 ГОСТ 2590-71 Ст.3 ГОСТ 535-79		
				ℓ=100	2	0,062кг
11		12	КЦМП-8.0.06.02.001	Фланец	1	
				Стандартные изделия		
		13		Фланец 500-6		
				ГОСТ 1255-67	1	
				Переменные данные для исполнений		
				ОтКЦМП-8.0.06.04.000		
				ДоКЦМП-8.0.06.04.000-01		
				см. СБ		
11		5	ОтКЦМП-8.0.06.04.001	Корпус	1	
			ДоКЦМП-8.0.06.04.001-01			

Инв.№ подл. | Подпись и дата | Взам. инв.№ | Инв.№ дубл. | Подпись и дата

Изм.	Лист	№ докум.	Подпись	Дата

КЦМП-8.0.06.04.000

Лист 2

Формат А4

Серия 5.904-24 выпуск 9

КЦМП-8,0.00.00.000 - изображено
КЦМП-8,0.00.00.000-01 - зеркальное отражение

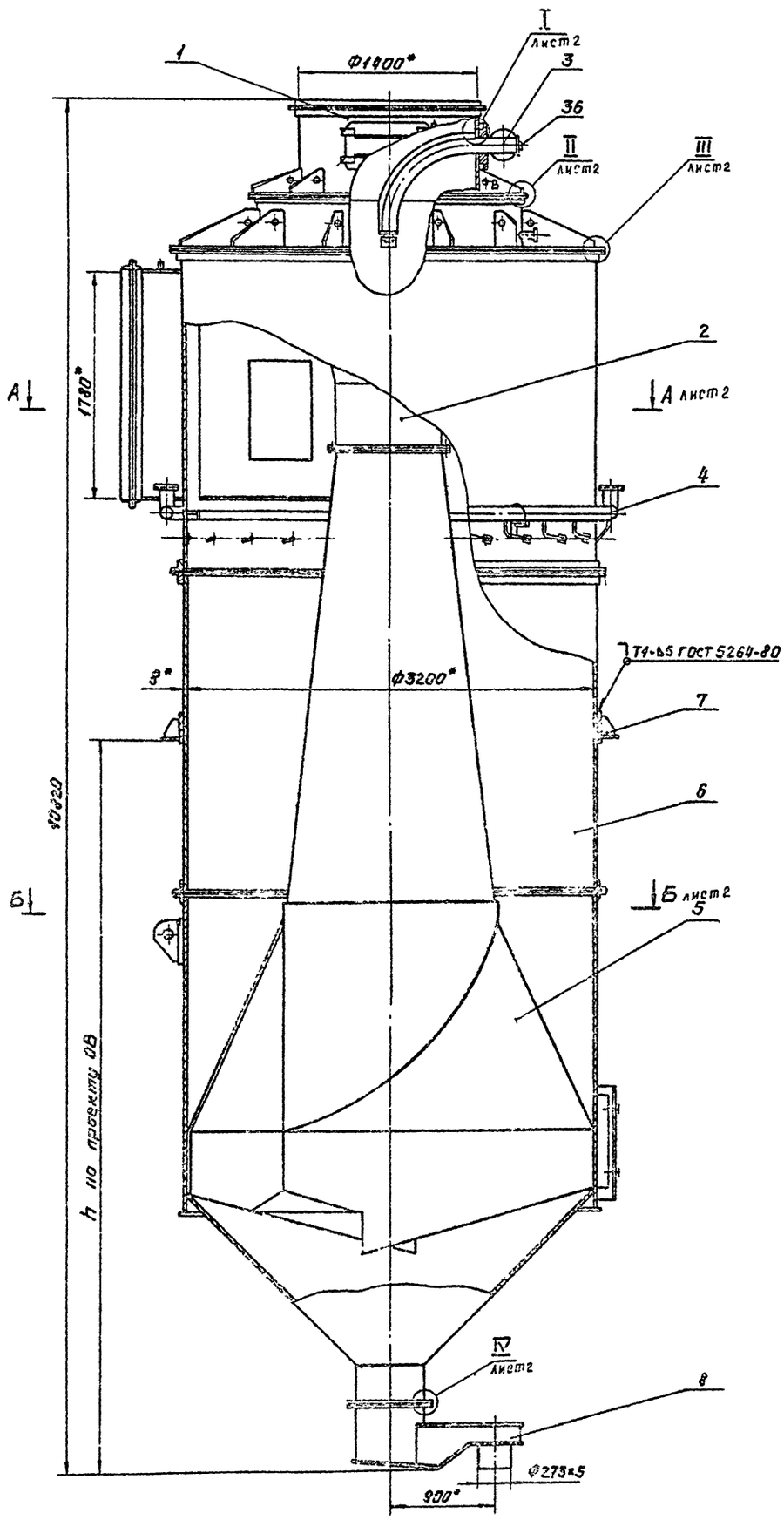

*1. Размер для справок.
2. Технические требования по КЦМП-8,0.00.00.000ТЧ

Изм.	Лист	№ докум.	Подпись	Дата	КЦМП-8,0.00.00.000СБ		
Разраб.		Зубов			Пылеуловитель коагуляционный центробежный мокрый тип КЦМП-8 Сборочный чертёж.	Лит.	Масса 11470,0	Масштаб 1:25
Провер.						Лист 1	Листов 2
Рук. гр.						Госстрой СССР Ленинградский Промстройпроект	
Гл. спец.							
Н. контр.							
Утв.							

Подпись и дата | Взам. инв. № | Инв. № дубл. | Подпись и дата

КЦМП-8,0.00.00.000 - изображено
КЦМП-8,0.00.00.000-01 - зеркальное отражение

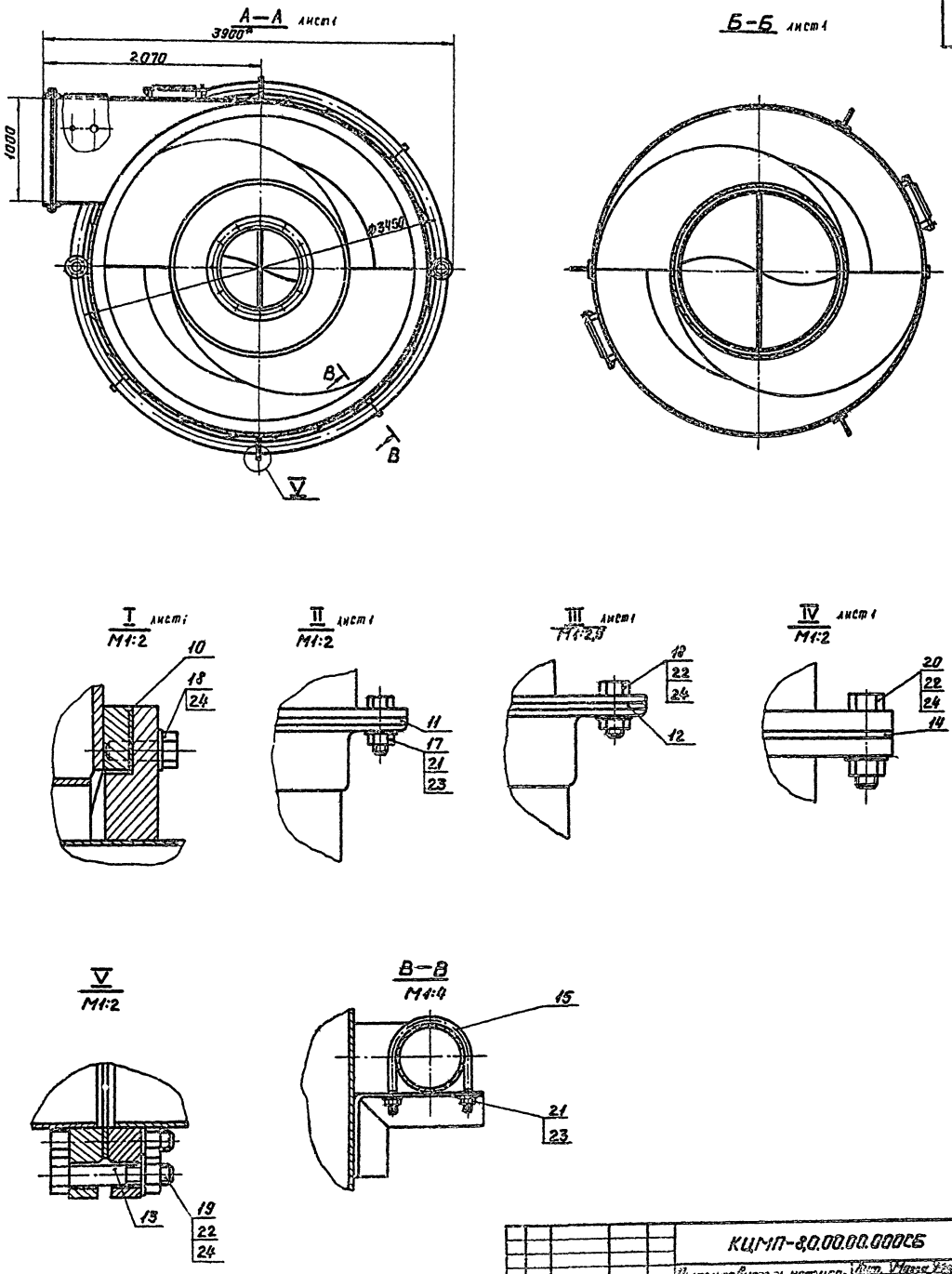

					КЦМП-8,0.00.00.000СБ	
Изм.	Лист	№ докум.	Подпись	Дата	Пылеуловитель коагуляционный центробежный мокрый Тип КЦМП-8,0	Лит. / Масса / Масштаб 1:25
Разраб.	Бобов					
Провер.	Бартова					
Рук. гр.	Чернышев					
Дальнейш.	Чуров					
Н. контр.	Чернышев					
Утв.	Ивашкин					

Серия 5.904-24 выпуск 9

Инв. № подл. | Подпись и дата | Взам. инв. № | Инв. № дубл. | Подпись и дата

КЦМП-8.0.00.00.001

Rz200 (V)

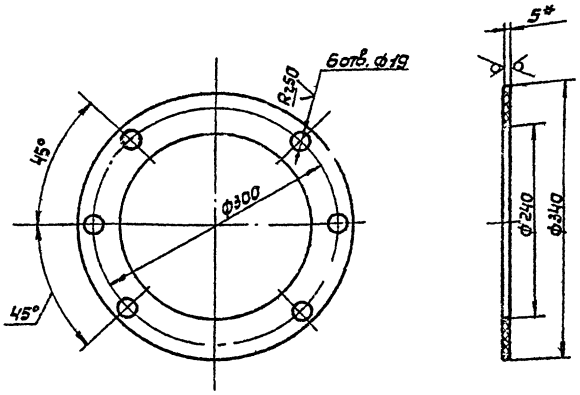

*1. Размер для справок.
2. Технические требования по КЦМП-8.0.00.00.000ТУ

КЦМП-8.0.00.00.001			
Прокладка	Лит.	Масса	Масштаб
	У	0.13	1:4
Пластина 1, лист МС-М-5 ГОСТ 7338-77	Лист	Листов 1	
	ГОССТРОЙ СССР ЛЕНИНГРАДСКИЙ ПРОМСТРОЙПРОЕКТ		

Формат А4

КЦМП-8.0.00.00.002

Rz200 (V)

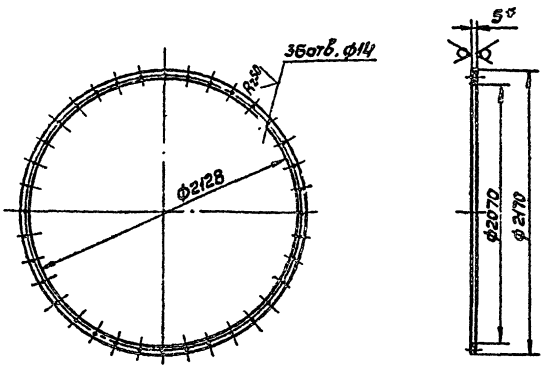

*1. Размер для справок
2. Технические требования по КЦМП-8.0.00.00.000ТУ

КЦМП-8.0.00.00.002			
Прокладка	Лит.	Масса	Масштаб
	У	2.5	1:25
Пластина 2, лист МС-М-5 ГОСТ 7338-77	Лист	Листов 1	
	ГОССТРОЙ СССР ЛЕНИНГРАДСКИЙ ПРОМСТРОЙПРОЕКТ		

Формат А4

КЦМП-8.0.00.00.003

Rz200 (V)

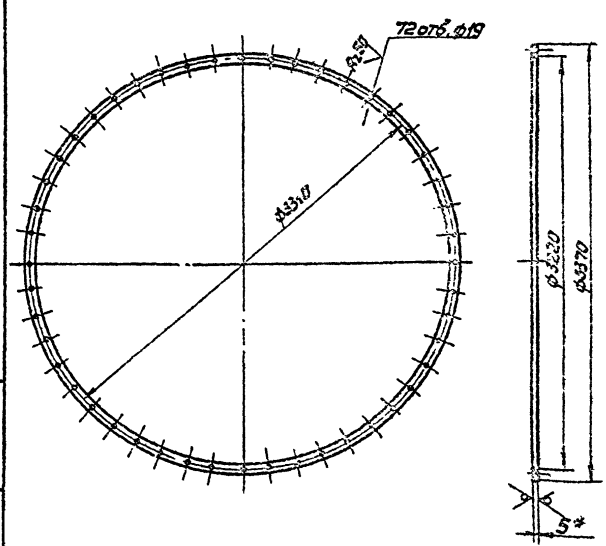

*1. Размер для справок
2. Технические требования по КЦМП-8.0.00.00.000ТУ

КЦМП-8.0.00.00.003			
Прокладка	Лит.	Масса	Масштаб
	У	5.3	1:25
Пластина 3, лист МС-М-5 ГОСТ 7338-77	Лист	Листов 1	
	ГОССТРОЙ СССР ЛЕНИНГРАДСКИЙ ПРОМСТРОЙПРОЕКТ		

Формат А4

КЦМП-8.0.00.00.004

Rz200 (V)

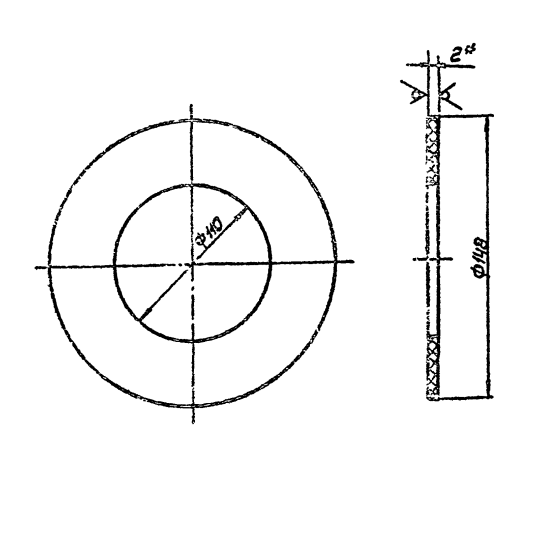

*1. Размер для справок.
2. Технические требования по КЦМП-8.0.00.00.000ТУ.

КЦМП-8.0.00.00.004			
Прокладка	Лит.	Масса	Масштаб
	У	0.825	1:1
По запросу	Лист	Листов	
	ГОССТРОЙ СССР ЛЕНИНГРАДСКИЙ ПРОМСТРОЙПРОЕКТ		

Формат А4

Серия 5.904-24 выпуск 9

КЦМП-8,0.00.00.005

Rz200

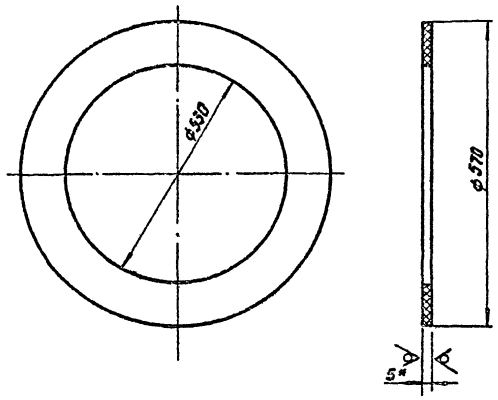

1.* Размер для справок
2. Технические требования по КЦМП-8,0.00.00.000 ТУ

Изм.	Лист	N докум.	Подп.	Дата
Разраб.		Зубов		
Провер.		Волкова		
Рук. гр.		Чепурной		
Гл. сп. отд.		Гутан		
Н. контр.		Чепурной		
Утв.		Абрамович		

КЦМП-8,0.00.00.005

Прокладка

Лит.	Масса	Масшт.
И	0,3	1:2

Лист | Листов 1

Пластина I, лист-ИС-М-5 ГОСТ 7338-77

ГОССТРОЙ СССР ЛЕНИНГРАДСКИЙ ПРОМСТРОЙПРОЕКТ

формат А4

Инв. N подл. | Подп. и дата | Взам. инв. N | Инв. N дубл. | Подп. и дата

КЦМП-8,0.00.00.006

15

Rz50

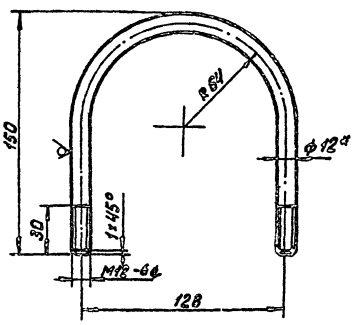

1.* Размер для справок.
2. Технические требования по КЦМП-8,0.00.00.000 ТУ

Изм.	Лист	N докум.	Подп.	Дата
Разраб.		Зубов		
Провер.		Волкова		
Рук. гр.		Чепурной		
Гл. сп. отд.		Гутан		
Н. контр.		Чепурной		
Утв.		Абрамович		

КЦМП-8,0.00.00.006

Скоба

Лит.	Масса	Масшт.
И	0,3	1:2

Лист | Листов 1

Круг В12 ГОСТ 2590-71 / Ст3 ГОСТ 535-79

ГОССТРОЙ СССР ЛЕНИНГРАДСКИЙ ПРОМСТРОЙПРОЕКТ

формат А4

Инв. N подл. | Подп. и дата | Взам. инв. N | Инв. N дубл. | Подп. и дата

КЦМП-8,0.01.00.000 СБ

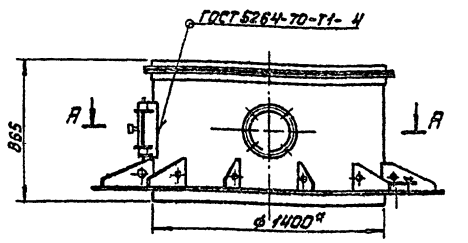

А-А

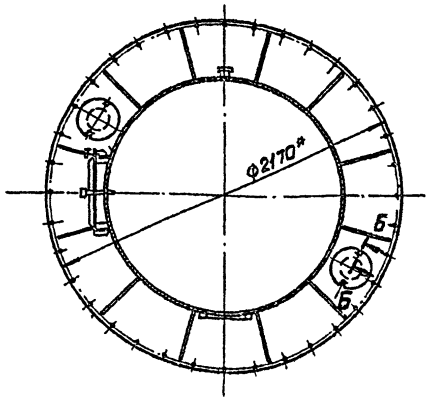

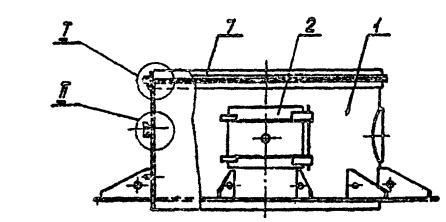

Б-Б М1:2

I М1:2,5

II М1:2,5

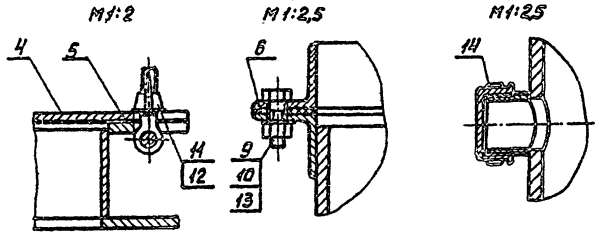

1.* Размер для справок.
2. Технические требования по КЦМП-8,0.00.00.000 ТУ

Изм.	Лист	N докум.	Подп.	Дата
Разраб.		Зубов		
Провер.		Волкова		
Рук. гр.		Чепурной		
Гл. сп. отд.		Гутан		
Н. контр.		Чепурной		
Утв.		Абрамович		

КЦМП-8,0.01.00.000 СБ

Патрубок входной. Сборочный чертеж.

Лит.	Масса	Масшт.
И	553,0	1:20

Лист | Листов 1

ГОССТРОЙ СССР ЛЕНИНГРАДСКИЙ ПРОМСТРОЙПРОЕКТ

формат А3

Инв. N подл. | Подп. и дата | Взам. инв. N | Инв. N дубл. | Подп. и дата

КЦМП-8.0.01.00.001

Rz 200 ▽ (▽)

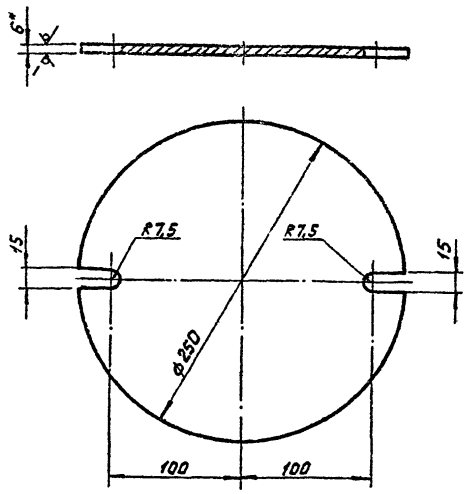

1.* Размер для справок.
2. Технические требования по КЦМП-8.0.00.00.000ТУ

Изм.	Лист	№ докум.	Подп.	Дата	
Разраб.	Зубов				КЦМП-8.0.01.00.001
Провер.	Волкова				Крышка
Рук. гр.	Чепурной				Лит. И; Масса 2,3; Масштаб 1:2,5
Гл. спец. отд.	Гутан				Лист; Листов 1
Н. контр.	Чепурной				Лист 66 ГОСТ 1903-74 / Ст3 ГОСТ 14637-79
Утв.	Абрамович				ГОССТРОЙ СССР ЛЕНИНГРАДСКИЙ ПРОМСТРОЙПРОЕКТ

Инв. № подл. | Подп. и дата | Взам. инв. № | Инв. № дубл. | Подп. и дата

Формат А4

КЦМП-8.0.01.00.002

Rz 200 ▽ (▽)

16

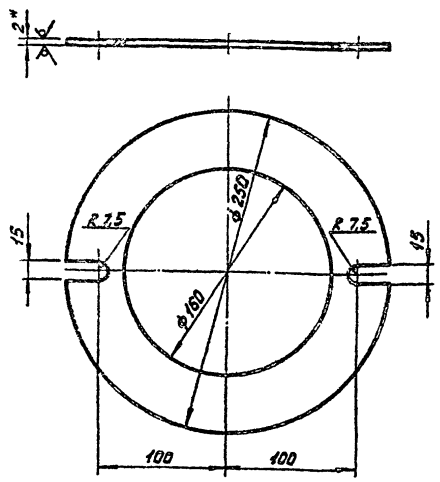

1.* Размер для справок.
2. Технические требования по КЦМП-8.0.00.00.000ТУ.

Изм.	Лист	№ докум.	Подп.	Дата	
Разраб.	Зубов				КЦМП-8.0.01.00.002
Провер.	Волкова				Прокладка
Рук. гр.	Чепурной				Лит. И; Масса 0,08; Масштаб 1:2,5
Гл. спец. отд.	Гутан				Лист; Листов 1
Н. контр.	Чепурной				Пластина I, листме-м-2 ГОСТ 7338-77.
Утв.	Абрамович				ГОССТРОЙ СССР ЛЕНИНГРАДСКИЙ ПРОМСТРОЙПРОЕКТ

Инв. № подл. | Подп. и дата | Взам. инв. № | Инв. № дубл. | Подп. и дата

Формат А4

КЦМП-8.0.01.00.003

Rz 200 ▽ (▽)

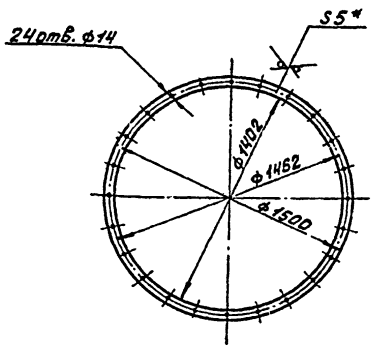

1.* Размер для справок.
2. Технические требования по КЦМП-8.0.00.00.000 ТУ.

Изм.	Лист	№ докум.	Подп.	Дата	
Разраб.	Зубов				КЦМП-8.0.01.00.003
Провер.	Волкова				Прокладка
Рук. гр.	Чепурной				Лит. И; Масса 1,65; Масштаб 1:20
Гл. спец. отд.	Гутан				Лист; Листов 1
Н. контр.	Чепурной				Пластина I, листме-м-5 ГОСТ 7338-77.
Утв.	Абрамович				ГОССТРОЙ СССР ЛЕНИНГРАДСКИЙ ПРОМСТРОЙПРОЕКТ

Инв. № подл. | Подп. и дата | Взам. инв. № | Инв. № дубл. | Подп. и дата

Формат А4

КЦМП-8.0.01.00.004

▽ (▽)

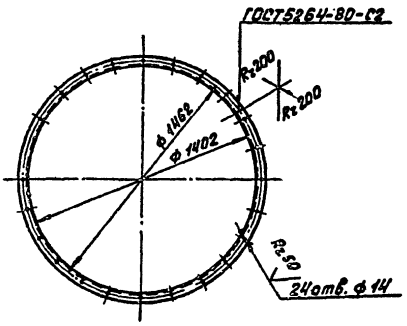

1.* Размер для справок.
2. Технические требования по КЦМП-8.0.00.00.000 ТУ

Изм.	Лист	№ докум.	Подп.	Дата	
Разраб.	Зубов				КЦМП-8.0.01.00.004
Провер.	Волкова				Фланец
Рук. гр.	Чепурной				Лит. И; Масса 17,3; Масштаб 1:20
Гл. спец. отд.	Гутан				Лист; Листов 1
Н. контр.	Чепурной				Уголок 6-50х50х5 ГОСТ 8509-72 / Ст3 ГОСТ 535-79
Утв.	Абрамович				ГОССТРОЙ СССР ЛЕНИНГРАДСКИЙ ПРОМСТРОЙПРОЕКТ

Инв. № подл. | Подп. и дата | Взам. инв. № | Инв. № дубл. | Подп. и дата

Формат А4

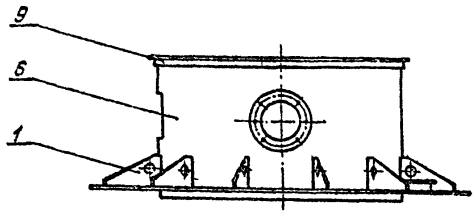

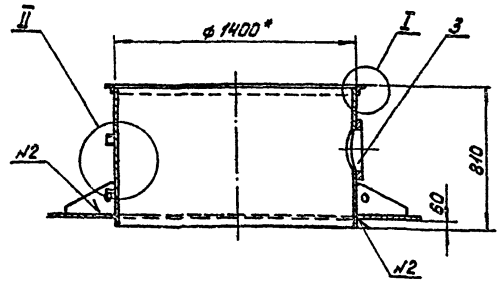

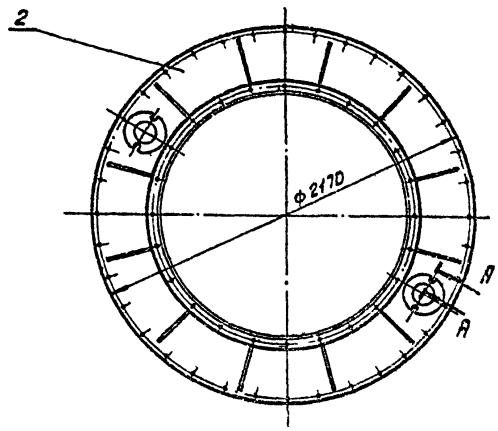

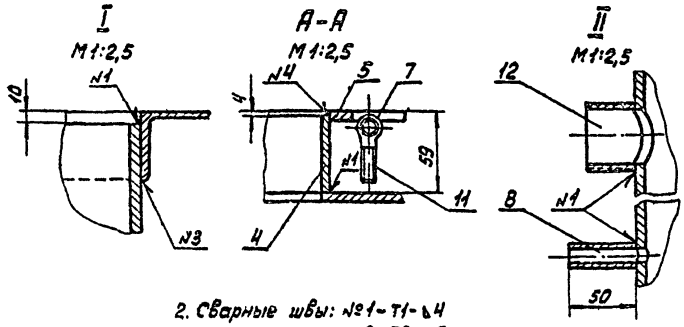

1.* Размер для справок.

2. Сварные швы: №1-Т1-△4
№2-Т3-△5
№3-Н1
№4-У5-△4 по ГОСТ 5264-80.

3. Технические требования по КЦМП-8,0.00.00.000 ТУ

				КЦМП-8,0.01.01.000 СБ			
Изм.	Лист	№ докум.	Подп.	Дата	Корпус Сборочный чертеж.	Лит.	Масса	Масштаб
Разраб.		Зыков				И	498,2	1:20
Провер.		Горлова				Лист	Листов 1	
Рук.гр.		Черкной				ГОССТРОЙ СССР ЛЕНИНГРАДСКИЙ ПРОМСТРОЙПРОЕКТ		
Н.контр.		Чугай						
Гл.спец.		Цыпкин						
Н.отд.		Неверович						

Инв.№ подл. | Подп. и дата | Взам.инв.№ | Инв.№ дубл. | Подп. и дата

Формат А3

КЦМП-8,0.01.01.004

Rz 200 (V)

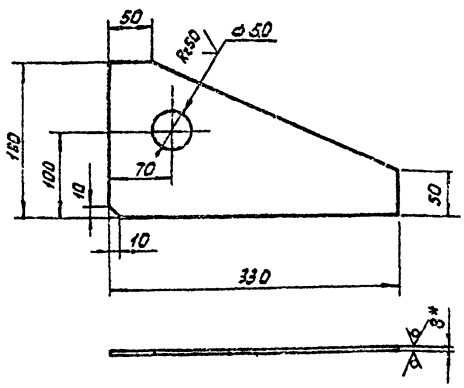

1.* Размер для справок.

2. Технические требования по КЦМП-8,0.00.00.000 ТУ.

				КЦМП-8,0.01.01.001			
Изм.	Лист	№ докум.	Подп.	Дата	Косынка	Лит.	Масса	Масштаб
Разраб.		Зыков				И	2,45	1:5
Провер.		Горлова				Лист	Листов 1	
Рук.гр.		Черкной				ГОССТРОЙ СССР ЛЕНИНГРАДСКИЙ ПРОМСТРОЙПРОЕКТ		
Н.контр.		Чугай						

Лист ГОСТ 19903-74 Сталь ГОСТ 1637-79

Инв.№ подл. | Подп. и дата | Взам.инв.№ | Инв.№ дубл. | Подп. и дата

Формат А4

КЦМП-8,0.01.01.002

Rz 200 (V)

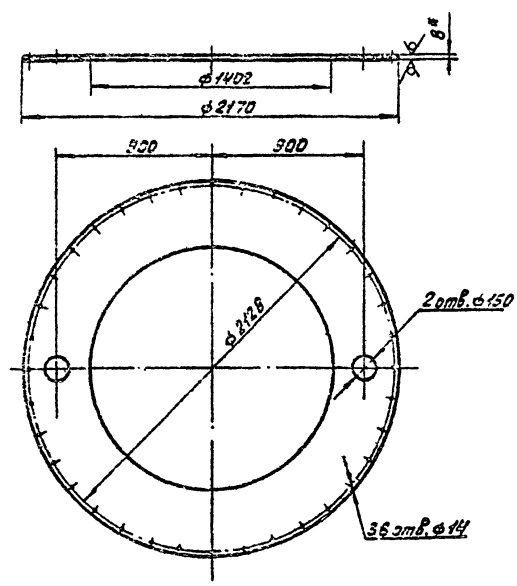

1.* Размер для справок

2. Технические требования по КЦМП-8,0.00.00.000 ТУ

				КЦМП-8,0.01.01.002			
Изм.	Лист	№ докум.	Подп.	Дата	Лист опорный	Лит.	Масса	Масштаб
Разраб.		Зыков				И	172,0	1:20
Провер.		Горлова				Лист	Листов 1	
Рук.гр.		Черкной				ГОССТРОЙ СССР ЛЕНИНГРАДСКИЙ ПРОМСТРОЙПРОЕКТ		
Н.контр.		Чугай						

Лист ГОСТ 19903-74 Сталь ГОСТ 1637-79

Инв.№ подл. | Подп. и дата | Взам.инв.№ | Инв.№ дубл. | Подп. и дата

Формат А4

КЦМП-8.0.01.01.003

Rz 200

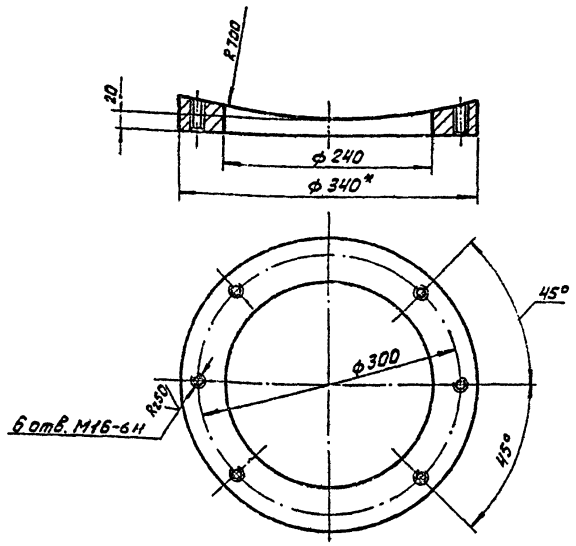

1.* Размер для справок.

2. Технические требования по КЦМП-8.0.00.00.000 ТУ

Изм.	Лист	№ докум.	Подп.	Дата	КЦМП-8.0.01.01.003	
Разраб.		Зубов			Накладка	Лит. И; Масса 10,0; Масштаб 1:4
Провер.		Волкова				Лист; Листов 1
Рук. гр.		Чепурной			Круг В.340 ГОСТ 2590-71 / Ст3 ГОСТ 535-79	ГОССТРОЙ СССР ЛЕНИНГРАДСКИЙ ПРОМСТРОЙПРОЕКТ
Н. сп. отд.		Гутан				
Н. контр.		Чепурной				
Утв.		Иванович				

Инв. № подл. | Подп. и дата | Взам. инв. № | Инв. № дубл. | Подп. и дата

Формат А4

КЦМП-8.0.01.01.004

Rz 200

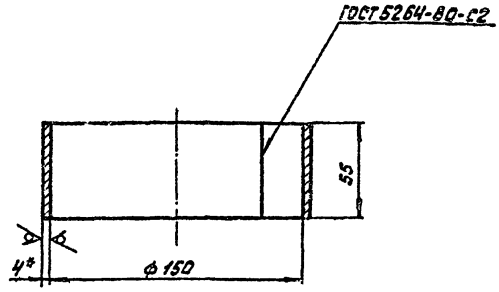

1.* Размер для справок.

2. Технические требования по КЦМП-8.0.00.00.000 ТУ

Изм.	Лист	№ докум.	Подп.	Дата	КЦМП-8.0.01.01.004	
Разраб.		Зубов			Патрубок	Лит. И; Масса 0,83; Масштаб 1:2
Провер.		Волкова				Лист; Листов 1
Рук. гр.		Чепурной			Лист Б4 ГОСТ 19903-74 / Ст3 ГОСТ 14637-79	ГОССТРОЙ СССР ЛЕНИНГРАДСКИЙ ПРОМСТРОЙПРОЕКТ
Н. сп. отд.		Гутан				
Н. контр.		Чепурной				
Утв.		Иваченко				

Инв. № подл. | Подп. и дата | Взам. инв. № | Инв. № дубл. | Подп. и дата

Формат А4

КЦМП-8.0.01.01.005

Rz 200

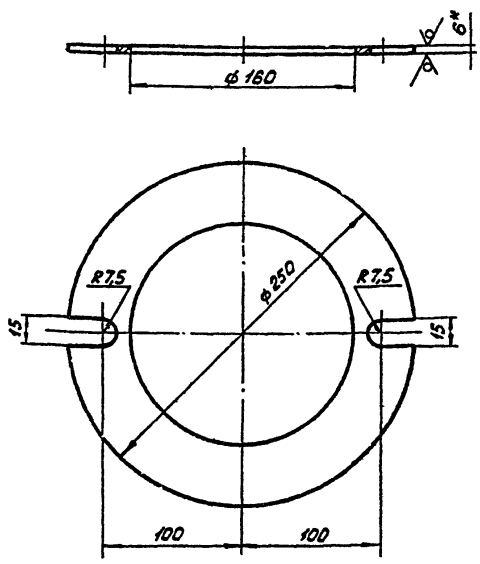

1.* Размер для справок.

2. Технические требования по КЦМП-8.0.00.00.000 ТУ.

Изм.	Лист	№ докум.	Подп.	Дата	КЦМП-8.0.01.01.005	
Разраб.		Зубов			Фланец	Лит. И; Масса 1,35; Масштаб 1:2,5
Провер.		Волкова				Лист; Листов 1
Рук. гр.		Чепурной			Лист Б6 ГОСТ 19903-74 / Ст3 ГОСТ 14637-79	ГОССТРОЙ СССР ЛЕНИНГРАДСКИЙ ПРОМСТРОЙПРОЕКТ
Н. сп. отд.		Гутан				
Н. контр.		Чепурной				
Утв.		Иваченко				

Инв. № подл. | Подп. и дата | Взам. инв. № | Инв. № дубл. | Подп. и дата

Формат А4

КЦМП-8.0.01.01.006

Rz 200

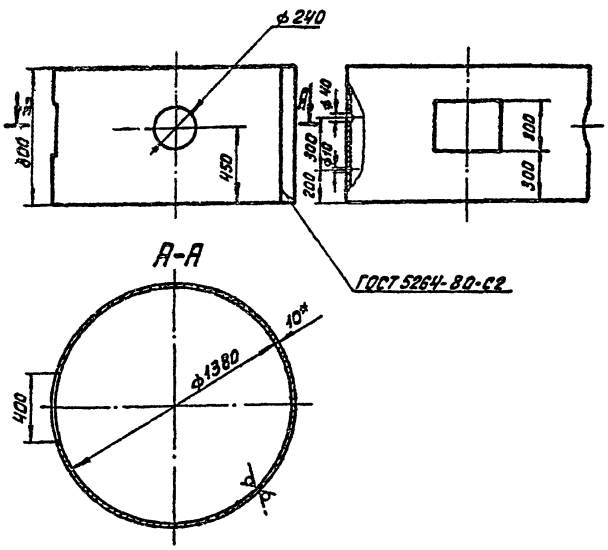

1.* Размер для справок.

2. Технические требования по КЦМП-8.0.00.00.000 ТУ.

Изм.	Лист	№ докум.	Подп.	Дата	КЦМП-8.0.01.01.006	
Разраб.		Зубов			Патрубок	Лит. И; Масса 261,0; Масштаб 1:20
Провер.		Волкова				Лист; Листов 1
Рук. гр.		Чепурной			Лист Б6 ГОСТ 19903-74 / Ст3 ГОСТ 14637-79	ГОССТРОЙ СССР ЛЕНИНГРАДСКИЙ ПРОМСТ. ОЙПРОЕКТ
Н. сп. отд.		Гутан				
Н. контр.		Чепурной				
Утв.		Иваченко				

Инв. № подл. | Подп. и дата | Взам. инв. № | Инв. № дубл. | Подп. и дата

Формат А4

Серия 5.904-24 выпуск 9

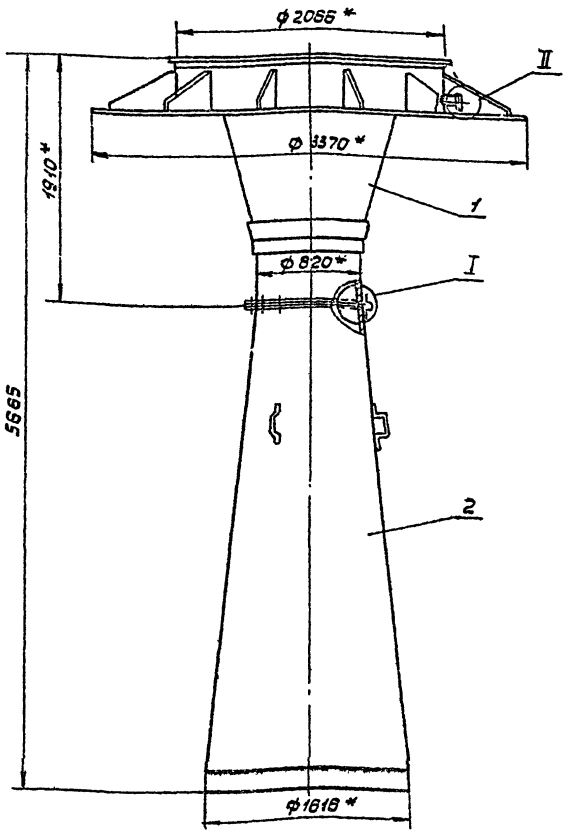

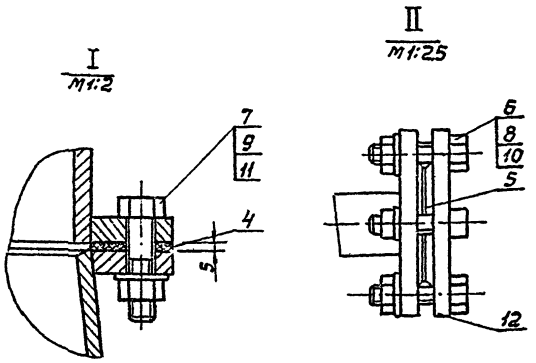

*1. Размер для справок
2. Технические требования по КЦМП-8.0.00.00.000ТУ

					КЦМП-8.0.02.00.000 СБ			
Изм.	Лист	№ докум.	Подп.	Дата	Труба-коагулятор Сборочный чертеж.	Лит.	Масса	Масш.
Разраб.		Зубов				И	2282,2	1:25
Пров.		Волкова				Лист	Листов 1	
Рук. гр.		Чепурной				ГОССТРОЙ СССР ЛЕНИНГРАДСКИЙ ПРОМСТРОЙПРОЕКТ		
Гл. спец.		Гутан						
Н. контр.		Чепурной						
Утв.		Абрамович						

Формат А3

Rz200 (√)

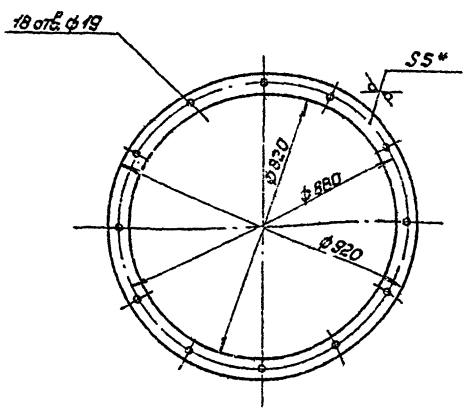

*1. Размер для справок
2. Технические требования по КЦМП-8.0.00.00.000ТУ

					КЦМП-8.0.02.00.001			
Изм.	Лист	№ докум.	Подп.	Дата	Прокладка	Лит.	Масса	Масш.
Разраб.		Зубов				И	1.0	1:10
Пров.		Волкова				Лист	Листов 1	
Рук. гр.		Чепурной			Пластина I, лист МС-М-5 ГОСТ 7338-77	ГОССТРОЙ СССР ЛЕНИНГРАДСКИЙ ПРОМСТРОЙПРОЕКТ		
Гл. спец.		Гутан						
Н. контр.		Чепурной						
Утв.		Абрамович						

Формат А3

Rz200 (√)

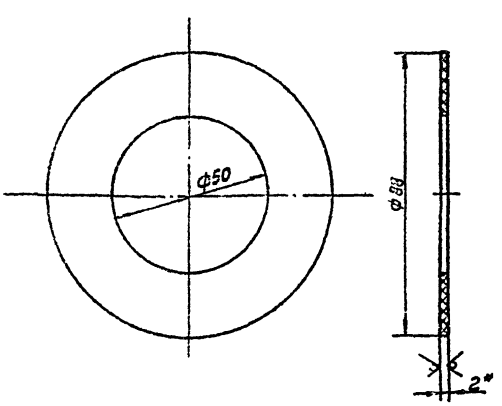

*1. Размер для справок
2. Технические требования по КЦМП-8.0.00.00.000ТУ

					КЦМП-8.0.02.00.002			
Изм.	Лист	№ докум.	Подп.	Дата	Прокладка	Лит.	Масса	Масш.
Разраб.		Зубов				И	0,012	1:1
Пров.		Волкова				Лист	Листов 1	
Рук. гр.		Чепурной			Пластина I, лист МС-М-5 ГОСТ 7338-77	ГОССТРОЙ СССР ЛЕНИНГРАДСКИЙ ПРОМСТРОЙПРОЕКТ		
Гл. спец.		Гутан						
Н. контр.		Чепурной						
Утв.		Абрамович						

Формат А3

Серия 5.904-24 выпуск 9

КЦМП-8,0.02.01.000СБ

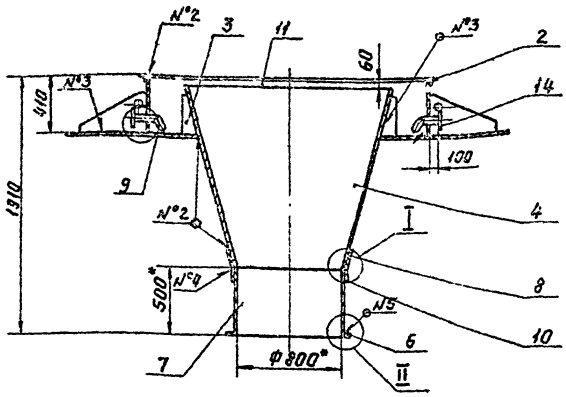

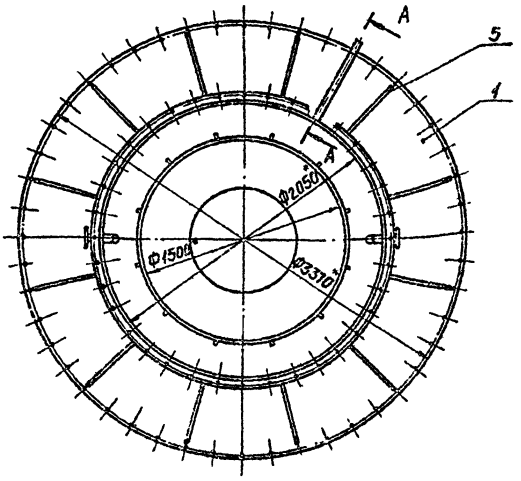

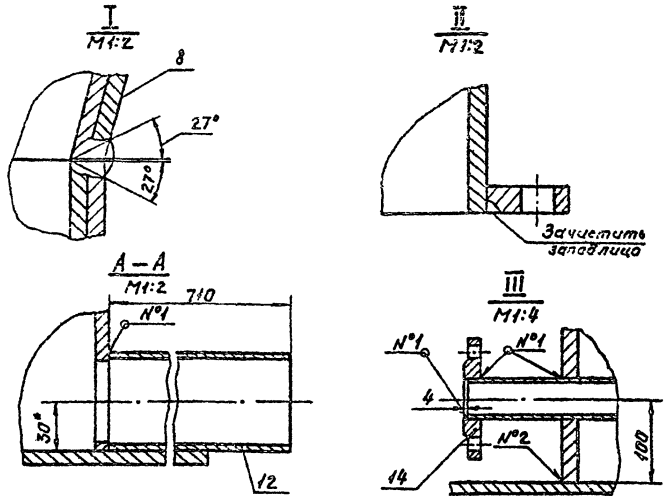

*1. Размер для справок.
2. Сварные швы: №1-Т1-Δ3
№2-Т1-Δ5
№3-Т3-Δ8
№4-С15
№5-У8 по ГОСТ 5264-80
3. Технические требования по КЦМП-8,0.00.00.000ТУ

Изм.	Лист	№ докум.	Подпись	Дата	КЦМП-8,0.02.01.000СБ	Лит.	Масса	Масштаб
Разраб.		Зубов			Устройство водоподающее. Сборочный чертёж.	И	1340,0	1:25
Провер.		Волкова				Лист	Листов 1	
Рук.груп.		Чепурной				ГОССТРОЙ СССР ЛЕНИНГРАДСКИЙ ПРОМСТРОЙПРОЕКТ		
Гл.спец.		Гутан						
Н.контр.		Чепурной						
Утверд.		Абрамович						

Инв.№ подл. | Подпись и дата | Взам.инв.№ | Инв.№ дубл. | Подпись и дата

формат А3

КЦМП-8,0.02.01.001

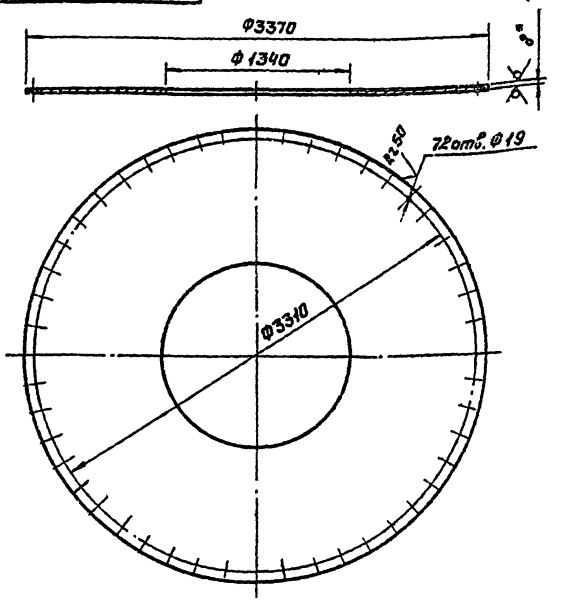

*1. Размер для справок.
2. Технические требования по КЦМП-8,0.00.00.000ТУ

Изм.	Лист	№ докум.	Подпись	Дата	КЦМП-8,0.02.01.001	Лит.	Масса	Масштаб
Разраб.		Зубов			Лист опорный	И	471,0	1:25
Провер.		Волкова				Лист	Листов 1	
Рук.груп.		Чепурной				ГОССТРОЙ СССР ЛЕНИНГРАДСКИЙ ПРОМСТРОЙПРОЕКТ		
Гл.спец.		Гутан						
Н.контр.		Чепурной						
Утверд.		Абрамович						

Инв.№ подл. | Подпись и дата | Взам.инв.№ | Инв.№ дубл. | Подпись и дата

Лист Б8 ГОСТ 19903-74 / Ст.3 ГОСТ 14637-79

формат А4

КЦМП-8,0.02.01.002

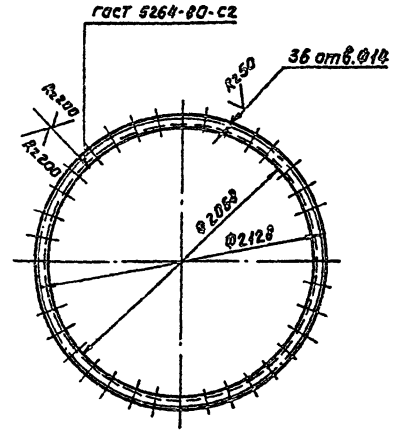

*1. Размер для справок.
2. Технические требования по КЦМП-8,0.00.00.000ТУ

Изм.	Лист	№ докум.	Подпись	Дата	КЦМП-8,0.02.01.002	Лит.	Масса	Масштаб
Разраб.		Зубов			Фланец	И	25,2	1:25
Провер.		Волкова				Лист	Листов 1	
Рук.груп.		Чепурной				ГОССТРОЙ СССР ЛЕНИНГРАДСКИЙ ПРОМСТРОЙПРОЕКТ		
Гл.спец.		Гутан						
Н.контр.		Чепурной						
Утверд.		Абрамович						

Инв.№ подл. | Подпись и дата | Взам.инв.№ | Инв.№ дубл. | Подпись и дата

Уголок Б-50×50×5 ГОСТ 8509-72 / Ст.3 ГОСТ 535-79

формат А4

Серия 5.904-24 выпуск 9

КЦМП-8.0.02.01.003

Rz 200 (V)

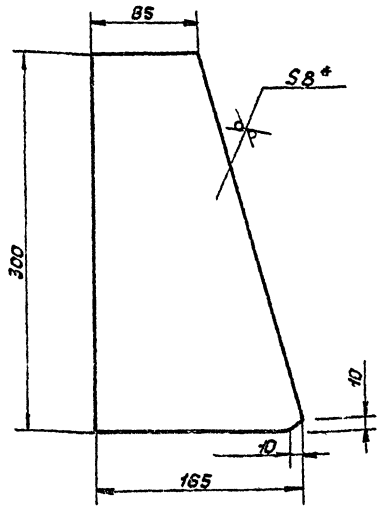

*1. Размер для справок.
2. Технические требования по КЦМП-8.0.00.00.000ТУ

			КЦМП-8.0.02.01.003			
Изм. Лист	№ док.	Подп.	Дата	Косынка	Лит. И	Масса 2.35	М-б 1:25
Разраб.	Бубов				Лист	Листов 1
Пров.	Волкова					
Рук.гр.	Чепурнов					
Гл.спец.	Гутан					
Н.конт.	Чепурнов					
Утв.	Абрамович					

Лист Б 8 гост 19903-74 Ст.3 гост 14637-79

ГОССТРОЙ СССР ЛЕНИНГРАДСКИЙ ПРОМСТРОЙПРОЕКТ

формат: А4

КЦМП-8.0.02.01.004

Rz 200 (V)

21

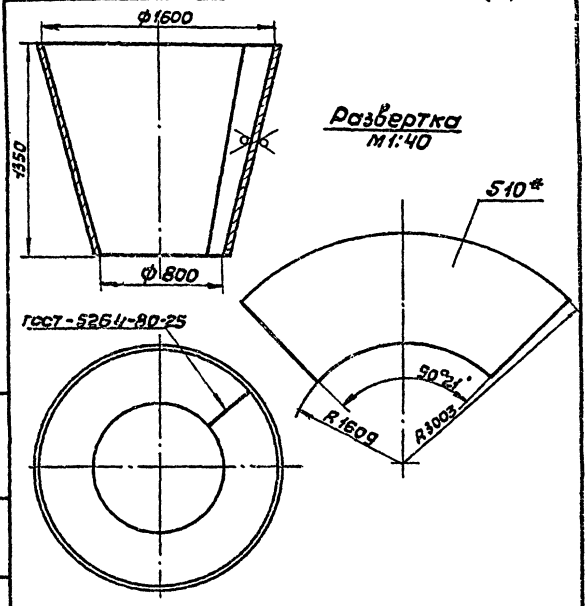

*1. Размер для справок.
2. Технические требования по КЦМП-8.0.00.00.000ТУ.

			КЦМП-8.0.02.01.004			
Изм. Лист	№ док.	Подп.	Дата	Конфузор	Лит.	Масса 382.6	М-б 1:20
Разраб.	Бубов				Лист	Листов 1
Пров.	Волкова					
Рук.гр.	Чепурнов					
Гл.спец.	Гутан					
Н.конт.	Чепурнов					
Утв.	Абрамович					

Лист Б10 гост 19903-74 Ст.3 гост 14637-79

ГОССТРОЙ СССР ЛЕНИНГРАДСКИЙ ПРОМСТРОЙПРОЕКТ

формат: А4

КЦМП-8.0.02.01.005

Rz 200 (V)

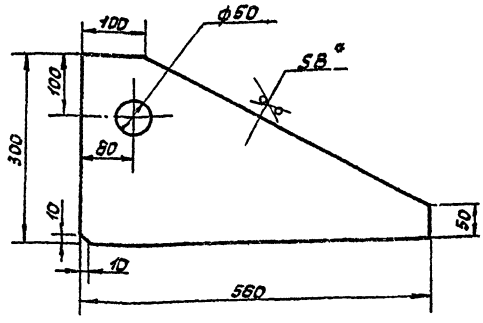

*1. Размер для справок.
2. Технические требования по КЦМП-8.0.00.00.000ТУ

			КЦМП-8.0.02.01.005			
Изм. Лист	№ док.	Подп.	Дата	Косынка	Лит. И	Масса 8.9	М-б 1:5
Разраб.	Бубов				Лист	Листов 1
Пров.	Волкова					
Рук.гр.	Чепурнов					
Гл.спец.	Гутан					
Н.конт.	Чепурнов					
Утв.	Абрамович					

Лист Б 8 гост 19903-74 Ст.3 гост 14637-79

ГОССТРОЙ СССР ЛЕНИНГРАДСКИЙ ПРОМСТРОЙПРОЕКТ

формат: А4

КЦМП-8.0.02.01.006

Rz 200 (V)

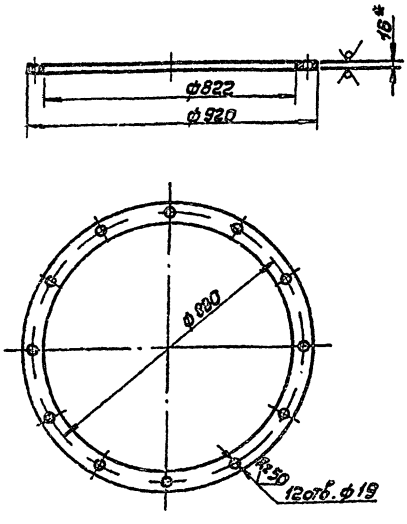

*1. Размер для справок.
2. Технические требования по КЦМП-8.0.00.00.000ТУ.

			КЦМП-8.0.02.01.006			
Изм. Лист	№ док.	Подп.	Дата	Фланец	Лит. И	Масса 21.5	М-б 1:10
Разраб.	Бубов				Лист	Листов 1
Пров.	Волкова					
Рук.гр.	Чепурнов					
Гл.спец.	Гутан					
Н.конт.	Чепурнов					
Утв.	Абрамович					

Лист Б-16 гост 19903-74 Ст.3 гост 14637-79

ГОССТРОЙ СССР ЛЕНИНГРАДСКИЙ ПРОМСТРОЙПРОЕКТ

формат: А4

Серия 5.904-24 Выпуск 9

КЦНП-8.0.02.01.007

Rz200 (√)

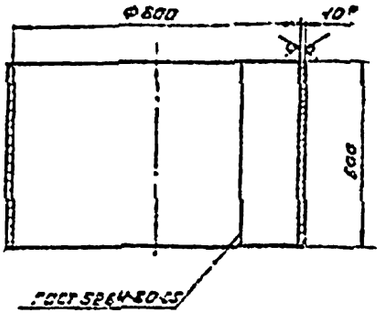

*1 размер для справок
2 технические требования по КЦНП-8.0.00.00.000 ТУ

КЦНП-8.0.02.01.007

Горловина

Лист 998 1:10

Лист

Госстрой СССР Ленинградский промстройпроект

Формат 84

КЦНП-8.0.02.01.008

Rz200 (√)

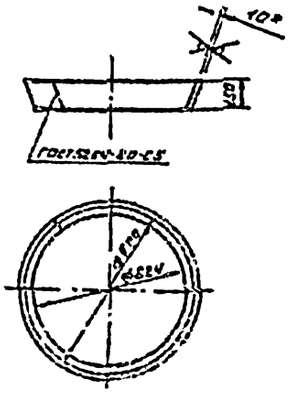

*1 размер для справок
2 технические требования по КЦНП-8.0.00.00.000 ТУ

КЦНП-8.0.02.01.008

Кольцо

Лист 32.0 1:20

Лист

Госстрой СССР Ленинградский промстройпроект

Формат 84

КЦНП-8.0.02.01.009

(√)

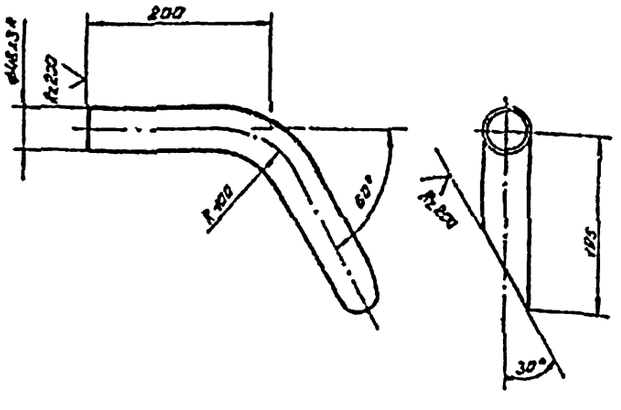

*1 размер для справок
2 технические требования по КЦНП-8.0.00.00.000 ТУ

КЦНП-8.0.02.01.009

Трубка

Лист 1.4 1:4

Лист

Госстрой СССР Ленинградский промстройпроект

Формат 84

КЦНП-8.0.02.01.010

Rz200 (√)

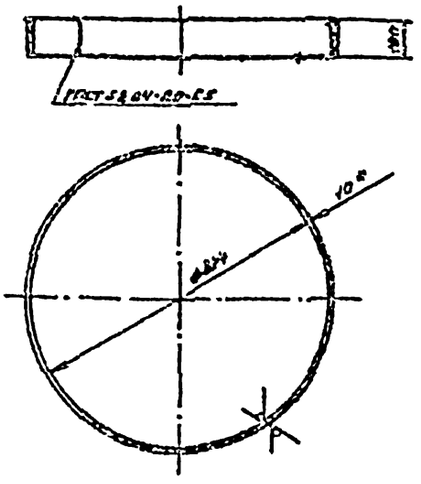

*1 размер для справок
2 технические требования по КЦНП-8.0.00.00.000 ТУ

КЦНП-8.0.02.01.010

Кольцо

Лист 20.3 1:10

Лист

Госстрой СССР Ленинградский промстройпроект

Формат 84

КЦМП-8.0.02.01.011

Rz200 (√)

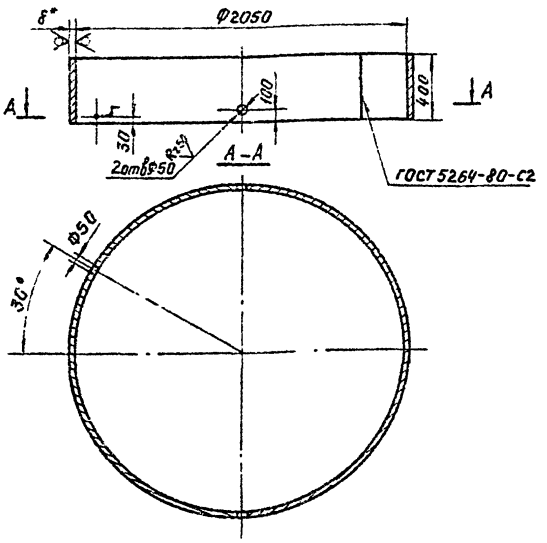

*1. Размер для справок.
2. Технические требования по КЦМП-8.0.0000.000ТУ

КЦМП-8.0.02.01.011

Изм.	Лист	№ докум.	Подпись	Дата
Разраб.		Зубов		
Пров.		Волкова		
Рук.гр.		Челухина		
Гл.спец.		Гутан		
Н.контр.		Чепурной		
Утв.		Абрамов		

Кольцо

Лит.	Масса	Масштаб
И	162,0	1:20

Лист | Листов 1

Лист Б8 ГОСТ 19903-74 Ст.3 ГОСТ 14637-79

ГОССТРОЙ СССР ЛЕНИНГРАДСКИЙ ПРОМСТРОЙПРОЕКТ

Формат А4

КЦМП-8.0.02.02.000СБ

2.3

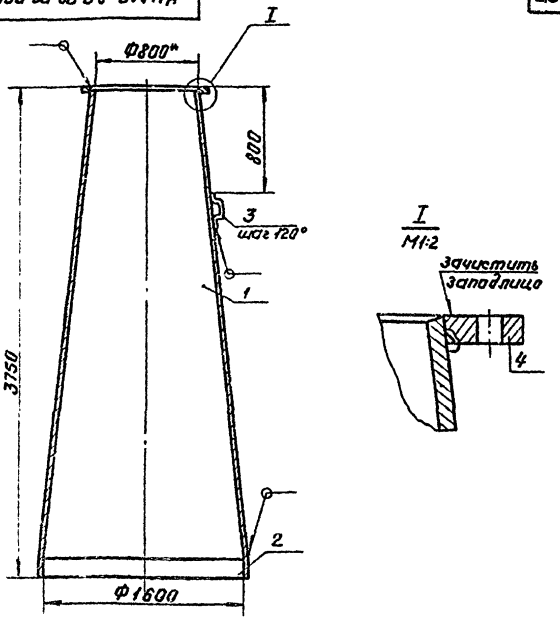

*1. Размер для справок.
2. Сварные швы по ГОСТ 5264-80.
3. Технические требования по КЦМП-8.0.00.00.000ТУ

КЦМП-8.0.02.02.000СБ

Изм.	Лист	№ докум.	Подпись	Дата
Разраб.		Зубов		
Пров.		Болгова		
Рук.гр.		Челухин		
Гл.спец.		Гутан		
Н.контр.		Чепурной		
Утв.		Абрамов		

Диффузор с кольцом
Сварочный чертёж

Лит.	Масса	Масштаб
И	939,1	1:25

Лист | Листов 1

ГОССТРОЙ СССР ЛЕНИНГРАДСКИЙ ПРОМСТРОЙПРОЕКТ

Формат А4

КЦМП-8.0.02.02.001

Rz200 (√)

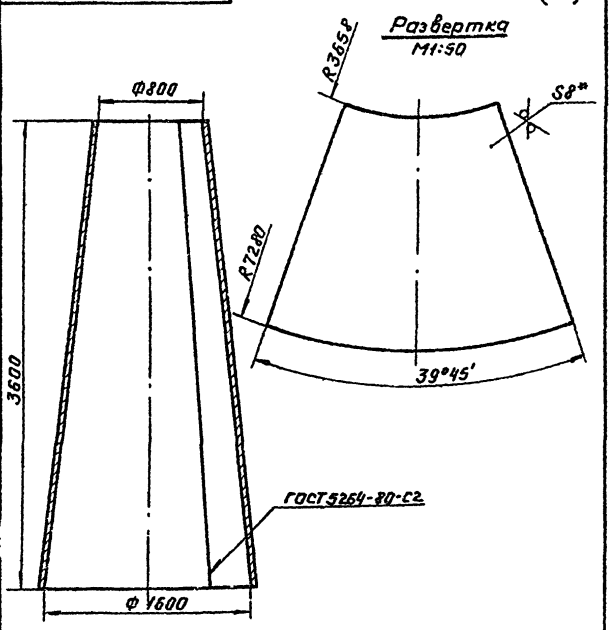

*1. Размер для справок.
2. Технические требования по КЦМП-8.0.0000.000ТУ

КЦМП-8.0.02.02.001

Изм.	Лист	№ докум.	Подпись	Дата
Разраб.		Зубов		
Пров.		Еськова		
Рук.гр.		Челухина		
Гл.спец.		Гутан		
Н.контр.		Чепурной		
Утв.		Абрамов		

Диффузор

Лит.	Масса	Масштаб
И	867,0	1:25

Лист | Листов 1

Лист Б8 ГОСТ 19903-74 Ст.3 ГОСТ 14637-79

ГОССТРОЙ СССР ЛЕНИНГРАДСКИЙ ПРОМСТРОЙПРОЕКТ

Формат А4

КЦМП-8.0.02.02.002

Rz200 (√)

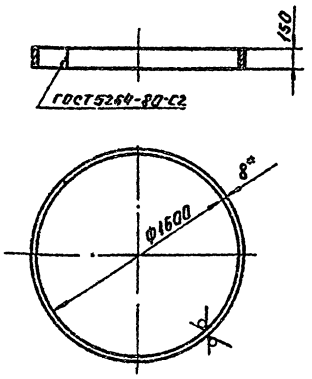

*1. Размер для справок.
2. Технические требования по КЦМП-8.0.00.00.000ТУ

КЦМП-8.0.02.02.002

Изм.	Лист	№ докум.	Подпись	Дата
Разраб.		Зубов		
Пров.		Апалкова		
Рук.гр.		Челухина		
Гл.спец.		Гутан		
Н.контр.		Чепурной		
Утв.		Абрамов		

Кольцо

Лит.	Масса	Масштаб
И	47,5	1:25

Лист | Листов 1

Лист Б8 ГОСТ 19903-74 Ст.3 ГОСТ 14637-79

ГОССТРОЙ СССР ЛЕНИНГРАДСКИЙ ПРОМСТРОЙПРОЕКТ

Формат А4

КЦМП-8.002.02.003

Rz200 (V)

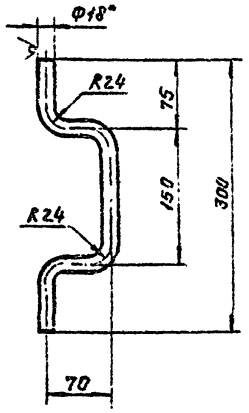

*1. Размер для справок
2. Технические требования по КЦМП-8.0.00.00.000ТУ

КЦМП-8.0.02.02.003

Скоба

Лит. | Масса | Масштаб
Н | 0,8 | 1:4

Лист | Листов 1

Круг В8 ГОСТ 2590-71
Ст.3 ГОСТ 535-79

ГОССТРОЙ СССР ЛЕНИНГРАДСКИЙ ПРОМСТРОЙПРОЕКТ

Формат А4

КЦМП-8.0.03.00.001

Rz50 (V)

24

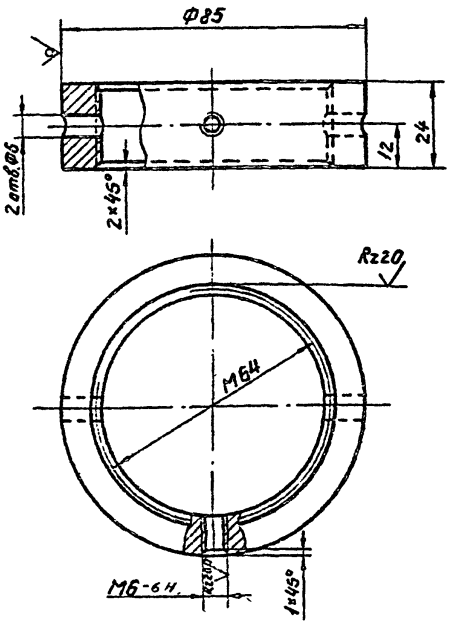

*1. Размер для справок
2. Технические требования по КЦМП-8.0.00.00.000ТУ

КЦМП-8.0.03.00.001

Гайка

Лит. | Масса | Масштаб
Н | 0,44 | 1:1

Лист | Листов 1

Круг В95 ГОСТ 2590-71
Ст.3 ГОСТ 535-79

ГОССТРОЙ СССР ЛЕНИНГРАДСКИЙ ПРОМСТРОЙПРОЕКТ

Формат А4

КЦМП-8.0.03.00.000СБ

I
М1:2

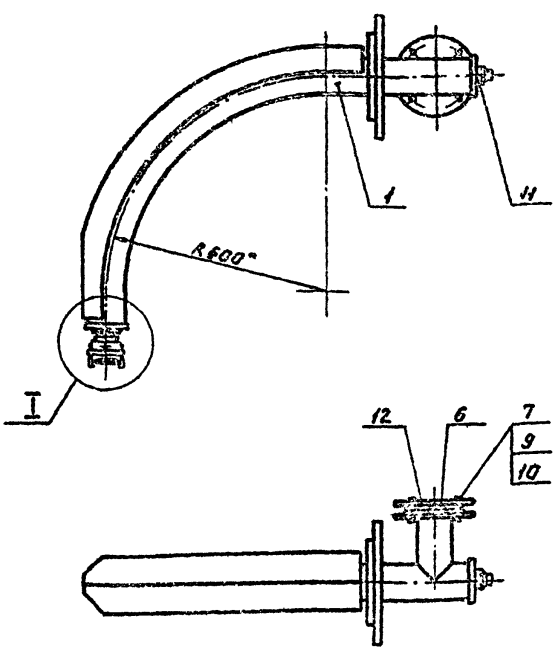

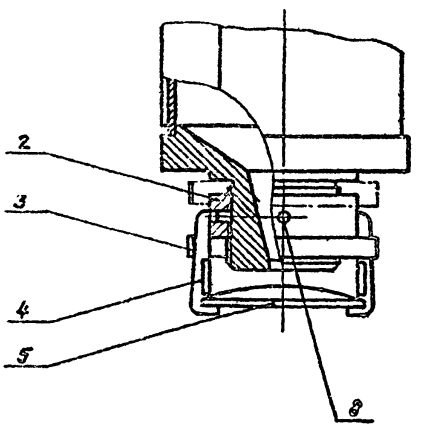

*1. Размер для справок.
2. Технические требования по КЦМП-8.0.00.00.000ТУ

КЦМП-8.0.03.00.000СБ

Сопло центральное
Сборочный чертёж.

Лит. | Масса | Масштаб
Н | 56,4 | 1:10

Лист | Листов 1

ГОССТРОЙ СССР ЛЕНИНГРАДСКИЙ ПРОМСТРОЙПРОЕКТ

Формат А3

Серия 5.904-24 выпуск 9

КЦМП-8.0.03.00.002

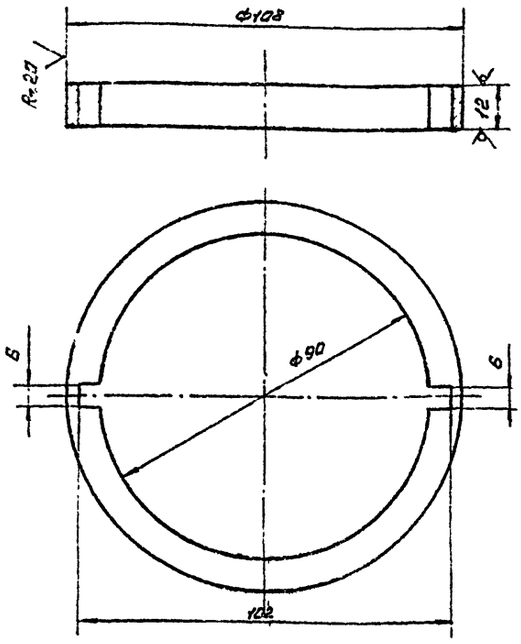

1. Размер для справок
2. Технические требования по КЦМП-8.0.00.00.000 ТУ

Изм.	Лист	№ докум.	Подп.	Дата
Разраб.	Зубов			
Пров.	Волкова			
Рук.гр.	Чепурной			
Гл.спец.	Гутан			
Н.конт.	Чепурной			
Утв.	Абрамович			

КЦМП-8.0.03.00.002

Кольцо

Лит.	Масса	Масш.
И	0.26	1:1

Лист | Листов 1

Лист 6 12 ГОСТ 19903-74 Ст.3 ГОСТ 14637-79

ГОССТРОЙ СССР ЛЕНИНГРАДСКИЙ ПРОМСТРОЙПРОЕКТ

Формат А4

КЦМП-8.0.03.00.003

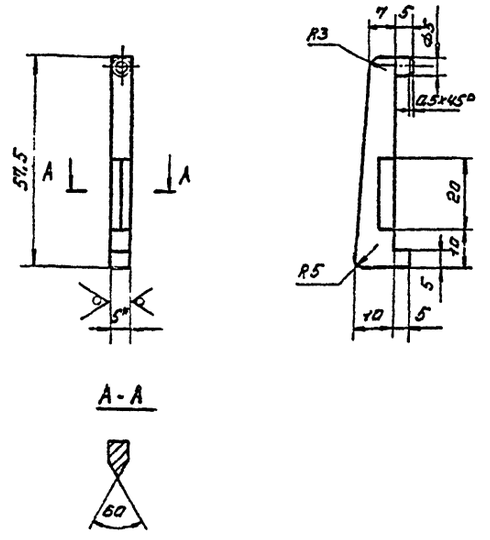

*1. Размер для справок
2. Технические требования по КЦМП-8.0.00.00.000 ТУ

Изм.	Лист	№ докум.	Подп.	Дата
Разраб.	Зубов			
Пров.	Волкова			
Рук.гр.	Чепурной			
Гл.спец.	Гутан			
Н.конт.	Чепурной			
Утв.	Абрамович			

КЦМП-8.0.03.00.003

Скоба

Лит.	Масса	Масш.
И	0.3	1:1

Лист | Листов 1

Лист 6 5 ГОСТ 19903-74 Ст.3 ГОСТ 14637-79

ГОССТРОЙ СССР ЛЕНИНГРАДСКИЙ ПРОМСТРОЙПРОЕКТ

Формат А4

КЦМП-8.0.03.00.004

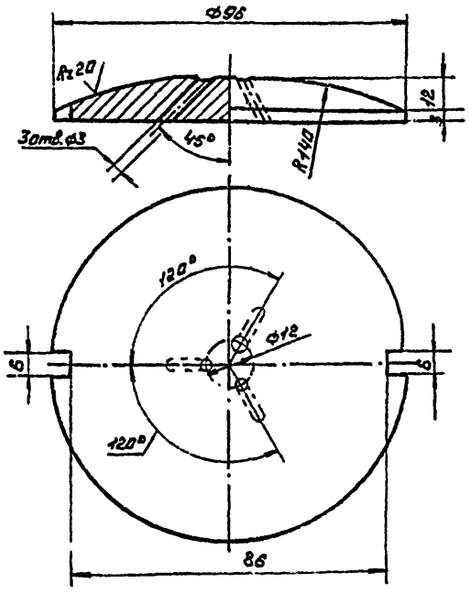

*1. Размер для справок.
2. Технические требования по КЦМП-8.0.00.00.000 ТУ

Изм.	Лист	№ докум.	Подп.	Дата
Разраб.	Зубов			
Пров.	Волкова			
Рук.гр.	Чепурной			
Гл.спец.	Гутан			
Н.конт.	Чепурной			
Утв.	Абрамович			

КЦМП-8.0.03.00.004

Отражатель

Лит.	Масса	Масш.
И	0.4	1:1

Лист | Листов 1

Круг 8 96 ГОСТ 2590-71 Ст.3 ГОСТ 535-79

ГОССТРОЙ СССР ЛЕНИНГРАДСКИЙ ПРОМСТРОЙПРОЕКТ

Формат А4

КЦМП-8.0.03.00.005

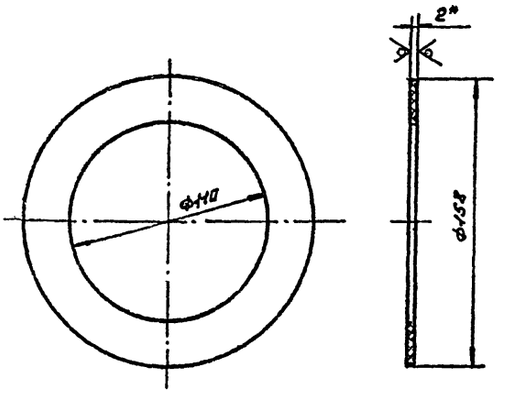

*1. Размер для справок
2. Технические требования по КЦМП-8.0.00.00.000 ТУ

Изм.	Лист	№ докум.	Подп.	Дата
Разраб.	Зубов			
Пров.	Волкова			
Рук.гр.	Чепурной			
Гл.спец.	Гутан			
Н.конт.	Чепурной			
Утв.	Абрамович			

КЦМП-8.0.03.00.005

Прокладка

Лит.	Масса	Масш.
И	0.03	1:2

Лист | Листов 1

Пластина I лист МС-М-2 ГОСТ 7338-77

ГОССТРОЙ СССР ЛЕНИНГРАДСКИЙ ПРОМСТРОЙПРОЕКТ

Формат А4

Серия 5.904-24 выпуск 9

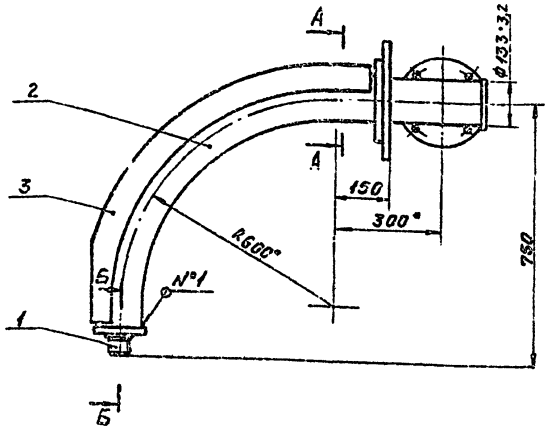

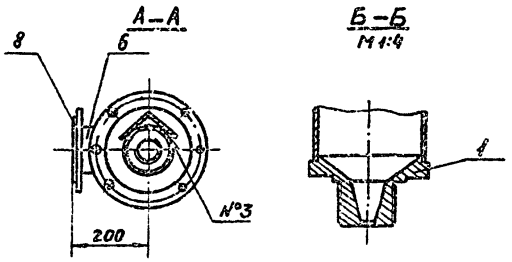

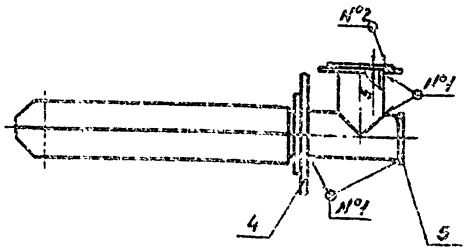

*1. Размер для справок.
Сварные швы: №1-Т1-Б3
№2-Н1
№3 - сварка ручная электродуговая по ГОСТ 5264-80.
2. Технические требования по КЦМП-8.0.00.00.000ТУ

Изм.	Лист	№ докум.	Подпись	Дата	КЦМП-8.0.03.01.000СБ		
Разраб.		Зубов			Сопло Сборочный чертёж	Лит.	Масса
Пров.		Волкова				И	51.2
Рук. гр.		Чепурной				Лист	Листов
Гл. спец.		Гутан				ГОССТРОЙ СССР ЛЕНИНГРАДСКИЙ ПРОМСТРОЙПРОЕКТ	
Н. контр.		Чепурной					
Утверд.		Ефремов					

Формат А3

Rz50 (√)

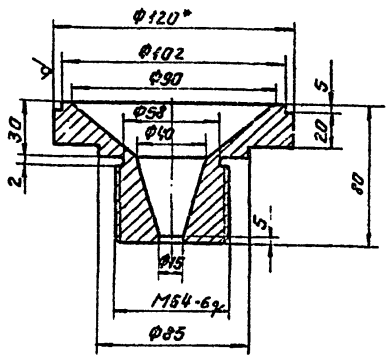

*1. Размер для справок.
2. Технические требования по КЦМП-8.0.00.00.000ТУ

Изм.	Лист	№ докум.	Подпись	Дата	КЦМП-8.0.03.01.001		
Разраб.		Зубов			Корпус форсунки	Лит.	Масса	Масштаб
Пров.		Волкова				И	3,5	1:2
Рук. гр.		Чепурной				Лист	Листов 1	
Гл. спец.		Гутан			Круг В120 ГОСТ 2590-71 Ст.3 ГОСТ 535-79	ГОССТРОЙ СССР ЛЕНИНГРАДСКИЙ ПРОМСТРОЙПРОЕКТ	
Н. контр.		Чепурной					
Утверд.		Ефремов					

Формат А4

Rz50 (√)

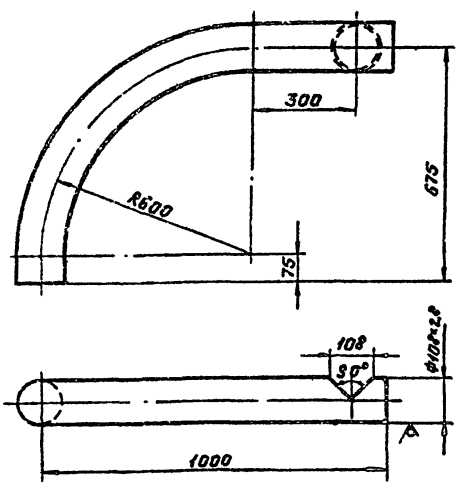

*1. Размер для справок
2. Технические требования по КЦМП-8.0.00.00.000ТУ

Изм.	Лист	№ докум.	Подпись	Дата	КЦМП-8.0.03.01.002		
Разраб.		Зубов			Труба	Лит.	Масса	Масштаб
Пров.		Волкова				И	10,2	1:10
Рук. гр.		Чепурной				Лист	Листов 1	
Гл. спец.		Гутан			Труба 108×2,8 ГОСТ 10704-76 Б ст.3 кп ГОСТ 10706-76	ГОССТРОЙ СССР ЛЕНИНГРАДСКИЙ ПРОМСТРОЙПРОЕКТ	
Н. контр.		Чепурной					
Утверд.		Ефремов					

Формат А4

КЦМП-8.0.03.01.003

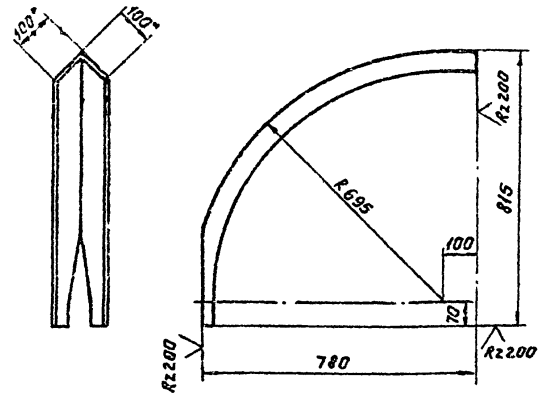

*1. Размер для справок.
2. Технические требования по КЦМП-8.0.00.00.000ТУ

Изм.	Лист	№ докум.	Подпись	Дата
Разраб.	Зубов			
Провер.	Волкова			
Рук.груп.	Чепурной			
Гл.спец.	Гутан			
Н.контр.	Чепурной			
Утверд.	Абрамович			

КЦМП-8.0.03.01.003

Уголок защитный

Лит.	Масса	Масштаб
И	14,0	1:10

Лист | Листов 1

Уголок Б-100×100×8 ГОСТ 8509-72 / Ст.3 ГОСТ 535-79

ГОССТРОЙ СССР ЛЕНИНГРАДСКИЙ ПРОМСТРОЙПРОЕКТ

Формат А4

Инв. № подл. | Подпись и дата | Взам. инв. № | Инв. № дубл. | Подпись и дата

КЦМП-8.0.03.01.004

27

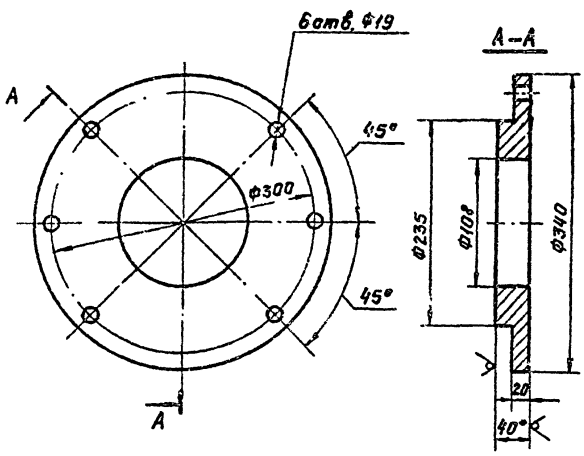

*1. Размер для справок.
2. Технические требования по КЦМП-8.0.00.00.000ТУ

Изм.	Лист	№ докум.	Подпись	Дата
Разраб.	Зубов			
Провер.	Волкова			
Рук.груп.	Чепурной			
Гл.спец.	Гутан			
Н.контр.	Чепурной			
Утверд.	Абрамович			

КЦМП-8.0.03.01.004

Фланец

Лит.	Масса	Масштаб
И	17,8	1:4

Лист | Листов 1

Лист Б 40 ГОСТ 19903-74 / Ст 3 ГОСТ 14637-79

ГОССТРОЙ СССР ЛЕНИНГРАДСКИЙ ПРОМСТРОЙПРОЕКТ

Формат А4

Инв. № подл. | Подпись и дата | Взам. инв. № | Инв. № дубл. | Подпись и дата

КЦМП-8.0.03.01.005

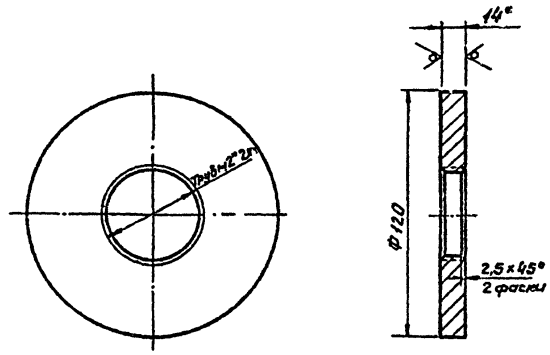

*1. Размер для справок.
2. Технические требования по КЦМП-8.0.00.00.000ТУ

Изм.	Лист	№ докум.	Подпись	Дата
Разраб.	Зубов			
Провер.	Волкова			
Рук.груп.	Чепурной			
Гл.спец.	Гутан			
Н.контр.	Чепурной			
Утверд.	Абрамович			

КЦМП-8.0.03.01.005

Заглушка

Лит.	Масса	Масштаб
И	1,1	1:2

Лист | Листов

Лист Б 14 ГОСТ 19903-74 / Ст.3 ГОСТ 14637-79

ГОССТРОЙ СССР ЛЕНИНГРАДСКИЙ ПРОМСТРОЙПРОЕКТ

Формат А4

Инв. № подл. | Подпись и дата | Взам. инв. № | Инв. № дубл. | Подпись и дата

КЦМП-8.0.03.01.006

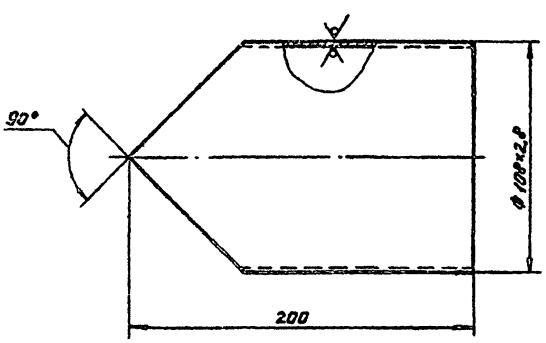

*1. Размер для справок.
2. Технические требования по КЦМП-8.0.00.00.000ТУ

Изм.	Лист	№ докум.	Подпись	Дата
Разраб.	Зубов			
Провер.	Волкова			
Рук.груп.	Чепурной			
Гл.спец.	Гутан			
Н.контр.	Чепурной			
Утверд.	Абрамович			

КЦМП-8.0.03.01.006

Патрубок

Лит.	Масса	Масштаб
И	1,5	1:2

Лист | Листов 1

Труба 108×2,8 ГОСТ 10704-75 / Б СТ3 кп. ГОСТ 10706-76

ГОССТРОЙ СССР ЛЕНИНГРАДСКИЙ ПРОМСТРОЙПРОЕКТ

Формат А4

КЦМП-8.0.04.00.000СБ

Серия 5.904-24 выпуск 9

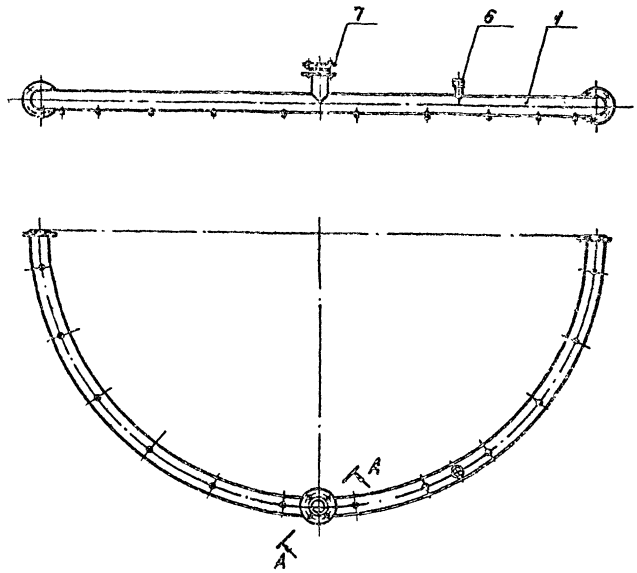

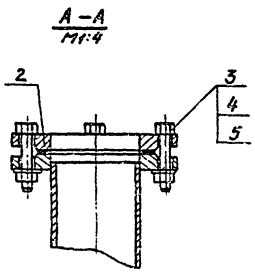

*1. Размер для справок.
2. Технические требования по КЦМП-8.0.00.00.000ТУ

					КЦМП-8.0.04.00.000СБ			
Изм.	Лист	№ докум.	Подп.	Дата	Коллектор Сборочный чертеж.	Лит.	Масса	Масштаб
Разраб.		Зубов				И	54.0	1:20
Провер.		Волкова				Лист	Листов 1	
Рук.гр.		Чепурной				ГОССТРОЙ СССР ЛЕНИНГРАДСКИЙ ПРОМСТРОЙПРОЕКТ		
Гл.спец.		Гутан						
Н.контр.		Чепурной						
Утв.пред.		Абрамович						

Формат А3

КЦМП-8.0.04.01.000СБ

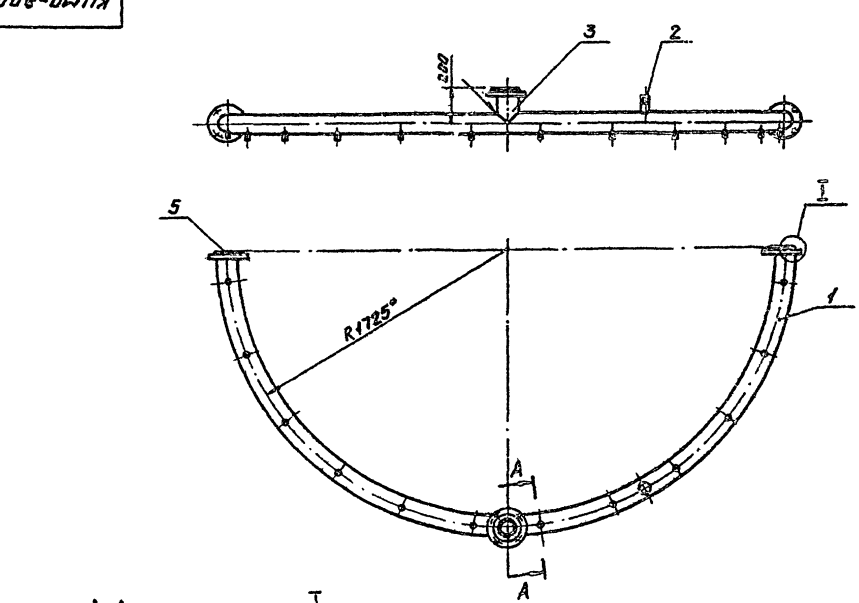

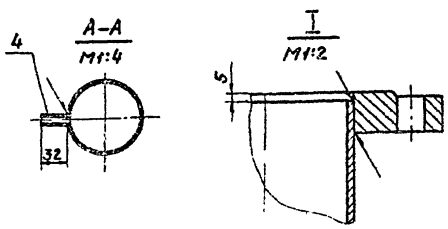

*1. Размер для справок.
2. Технические требования по КЦМП-8.0.00.00.000ТУ
3. Сварные швы по ГОСТ 5264-80

					КЦМП-8.0.04.01.000СБ			
Изм.	Лист	№ докум.	Подп.	Дата	Коллектор Сборочный чертеж.	Лит.	Масса	Масштаб
Разраб.		Зубов				И	49.9	1:20
Провер.		Волкова				Лист	Листов 1	
Рук.гр.		Чепурной				ГОССТРОЙ СССР ЛЕНИНГРАДСКИЙ ПРОМСТРОЙПРОЕКТ		
Гл.спец.		Гутан						
Н.контр.		Чепурной						
Утв.пред.		Абрамович						

Формат А3

Серия 5.904-24 выпуск 9

КЦМП-8.0.04.01.001

Rz50 (V)

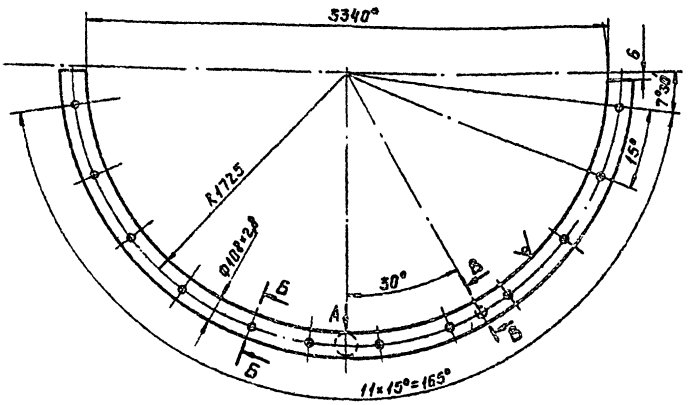

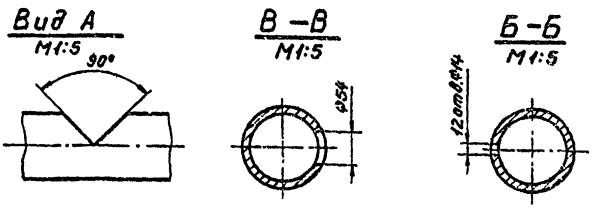

*1. Размер для справок.
2. Технические требования по КЦМП-8.0.00.00.000ТУ

Изм.	Лист	№ докум.	Подпись	Дата	КЦМП-8.0.04.01.001		
Разраб.		Зубов			Труба	Лит.	Масса	Масштаб
Пров.		Волкова				Н	39,3	1:20
Рук.		Чепурной				Лист	Листов 1	
Гл. спец.		Гутан			Труба 108×2,8 ГОСТ 10704-76	ГОССТРОЙ СССР ЛЕНИНГРАДСКИЙ ПРОМСТРОЙПРОЕКТ		
Н. контр.		Чепурной						
Утверд.		Абрамович						

Формат А3

КЦМП-8.0.04.01.002

Rz200 (V)

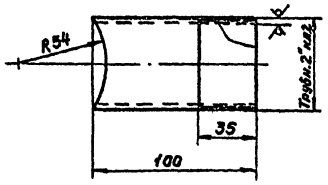

*1. Размер для справок.
2. Технические требования по КЦМП-8.0.00.00.000ТУ

Изм.	Лист	№ докум.	Подпись	Дата	КЦМП-8.0.04.01.002		
Разраб.		Зубов			Патрубок	Лит.	Масса	Масштаб
Пров.		Волкова				Н	0,4	1:2
Рук.		Чепурной				Лист	Листов 1	
Гл. спец.		Гутан			Труба 50×3,5 ГОСТ 3262-75	ГОССТРОЙ СССР ЛЕНИНГРАДСКИЙ ПРОМСТРОЙПРОЕКТ		
Н. контр.		Чепурной						
Утверд.		Абрамович						

Формат А4

КЦМП-8.0.04.01.003

Rz200 (V)

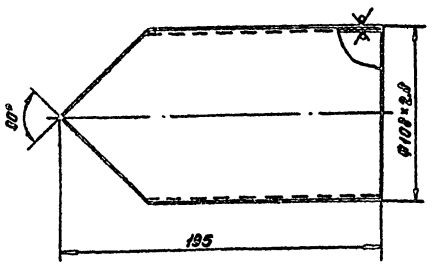

*1. Размер для справок.
2. Технические требования по КЦМП-8.0.00.00.000ТУ

Изм.	Лист	№ докум.	Подпись	Дата	КЦМП-8.0.04.01.003		
Разраб.		Зубов			Патрубок	Лит.	Масса	Масштаб
Пров.		Волкова				Н	1,4	1:2
Рук.		Чепурной				Лист	Листов 1	
Гл. спец.		Гутан			Труба 108×2,8 ГОСТ 10704-75	ГОССТРОЙ СССР ЛЕНИНГРАДСКИЙ ПРОМСТРОЙПРОЕКТ		
Н. контр.		Чепурной						
Утверд.		Абрамович						

Формат А4

Серия 5.904-24 выпуск 9

КЦМП-8.0.05.00.000 - изображено
КЦМП-8.0.05.00.000-01 - зеркальное отражение

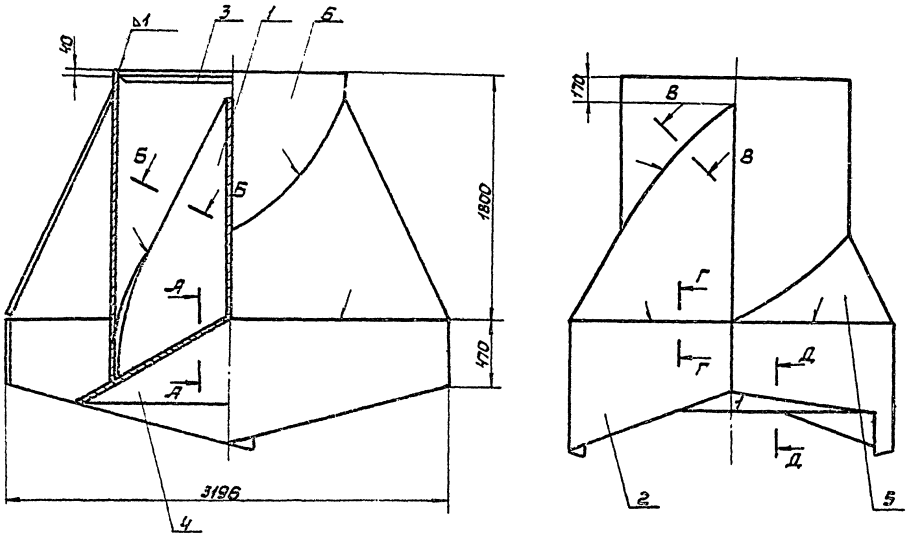

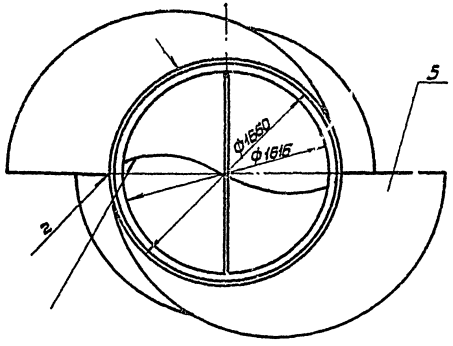

А—А
М1:10

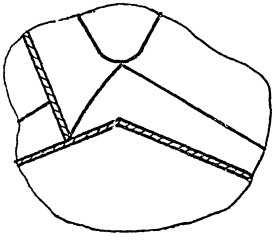

Б-Б
М1:2



В-В
М1:2



Г-Г
М1:2



Д-Д
М1:2



*1. Размер для справок.
2. Сварные швы по гост 5264-80
3. Технические требования по КЦМП-8.0.00.00.000ТУ.

Изм.	Лист	№ докум.	Подп.	Дата	КЦМП-8.0.05.00.000СБ			
Разраб.		Будов			Закручиватель Сборочный чертеж.	Лит.	Масса	Масшт.
Провер.		Волкова				И	1672,3	1:20
Рук. гр.		Чегунов				Лист	Листов 1	
Гл. спец.		Гилан				ГОСТРОЙ СССР ЛЕНИНГРАДСКИЙ ПРОМСТРОЙПРОЕКТ		
Н. контр.		Чепурнов						
Утвержд.		Ольховский						

Формат А2

КЦМП-8,0.05.01.000СБ

КЦМП-8,0.05.01.000 - изображено.
КЦМП-8,0.05.01.000-01-зеркальное отражение

Серия 5.904-24 выпуск 9

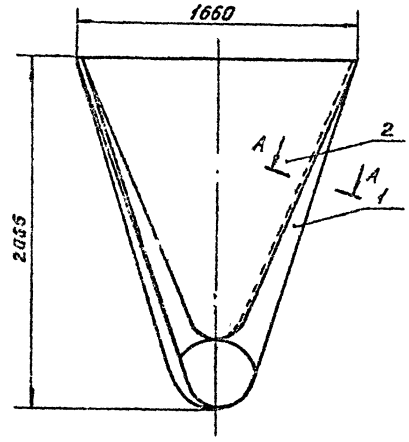

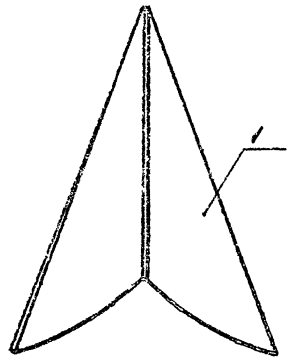



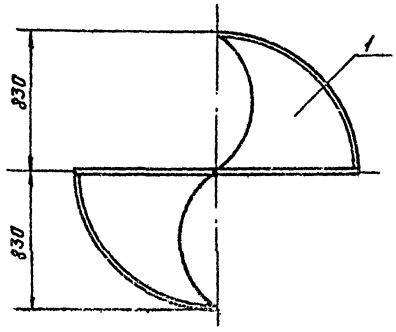

1. Сварные швы по ГОСТ 5264-80
2. Технические требования по КЦМП-8,0.00.00.000ТУ

Изм.	Лист	№ докум.	Подп.	Дата	КЦМП-8,0.05.01.000СБ		
Разраб.		Зубов			Рассекатель Сборочный чертеж	Лит. И	Масса 210,0 Масшт. 1:20
Пров.		Волкова				Лист	Листов 1
Рук.гр.		Чепцовой				ГОССТРОЙ СССР ЛЕНИНГРАДСКИЙ ПРОМСТРОЙПРОЕКТ	
Гл.спец.		Гутан					
Н.контр.		Чепцовой					
Утв.		Абрамович					

Инв. № подл. | Подпись и дата | Взам. инв. № | Инв. № дубл. | Подпись и дата

формат А3

КЦМП-6,0.05.01.001

Rz200 (√)

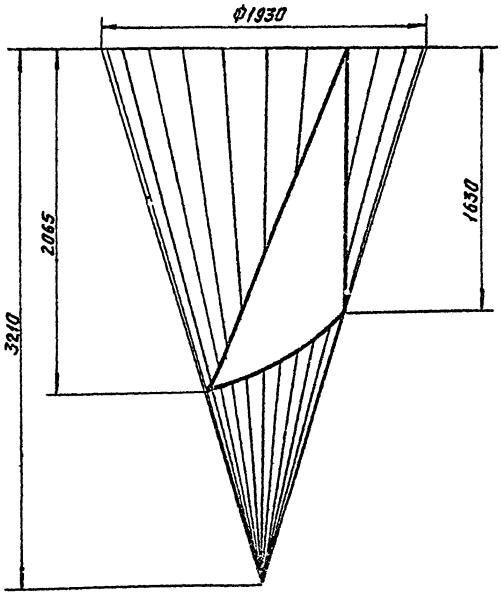

Развертка

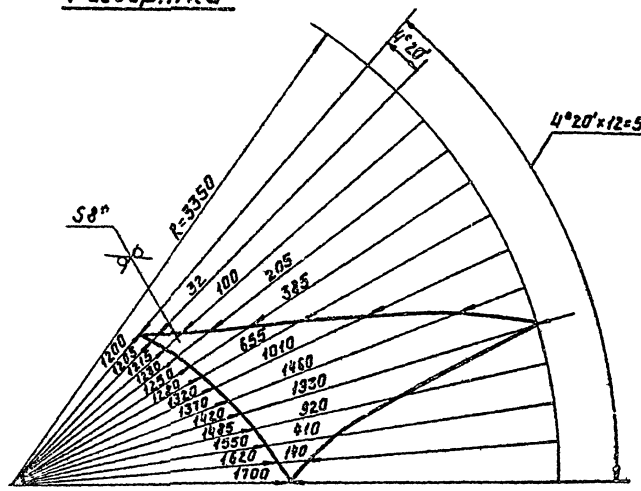

*1. Размер для справок.
2. Технические требования по КЦМП-8,0.00.00.000ТУ

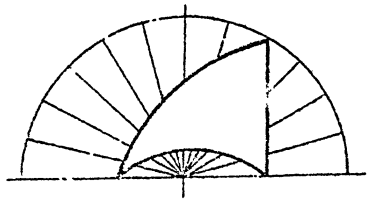

Изм.	Лист	№ докум.	Подпись	Дата	КЦМП-8,0.05.01.001		
Разраб.		Зубов			Лопасть	Лит. И	Масса 210,0 Масшт. 1:20
Пров.		Волкова				Лист	Листов 1
Рук.гр.		Чепцовой				ГОССТРОЙ СССР ЛЕНИНГРАДСКИЙ ПРОМСТРОЙПРОЕКТ	
Гл.спец.		Гутан			Лист 58 ГОСТ 19903-74 Ст.3 ГОСТ 14637-79		
Н.контр.		Чепцовой					
Утв.		Абрамович					

Инв. № подл. | Подпись и дата | Взам. инв. № | Инв. № дубл. | Подпись и дата

формат А3

Серия 5.904-24 Выпуск 9

КЦМП-8.0.05.01.002

Rz200 (√)

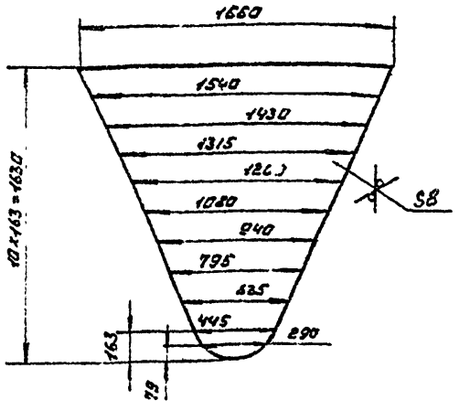

*1. Размер для справок
2. технические требования по КЦМП-8.0.00.00.000ТУ

					КЦМП-8.0.05.01.002			
Изм.	Лист	№ докум.	Подп.	Дата	Лист	Лит.	Масса	Масш.
Разраб.	Зубов					И	69.0	1:20
Пров.	Волкова					Лист	Листов 1	
Рук.гр.	Чепурной							
Гл.спец.	Гутан							
Н.конт.	Чепурной							
Утв.	Абрамович							

Лист Б3 ГОСТ 19903-74 / Ст.3 ГОСТ 14637-79

ГОССТРОЙ СССР ЛЕНИНГРАДСКИЙ ПРОМСТРОЙПРОЕКТ

Формат А4

КЦМП-8.0.05.00.001

Rz200 (√)

КЦМП-8.0.05.06.001-изображено
КЦМП-8.0.05.06.001-01-зеркальное отражение

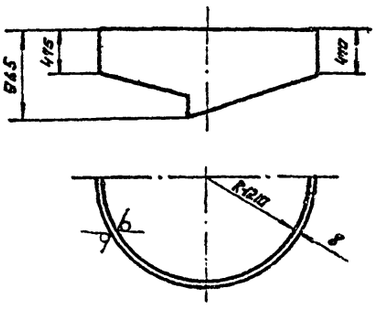

Развертка

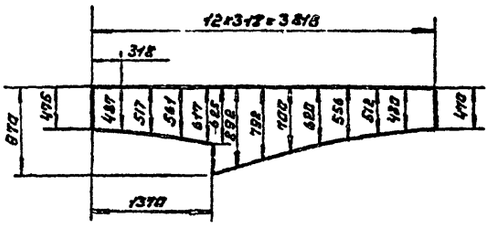

*1. Размер для справок
2. технические требования по КЦМП-8.0.00.00.000ТУ

					КЦМП-8.0.05.00.001			
Изм.	Лист	№ докум.	Подп.	Дата	Пояс	Лит.	Масса	Масш.
Разраб.	Зубов					И	157.0	1:40
Пров.	Волкова					Лист	Листов 1	
Рук.гр.	Чепурной							
Гл.спец.	Гутан							
Н.конт.	Чепурной							
Утв.	Абрамович							

Лист Б3 ГОСТ 19903-74 / Ст.3 ГОСТ 14637-79

ГОССТРОЙ СССР ЛЕНИНГРАДСКИЙ ПРОМСТРОЙПРОЕКТ

Формат А4

КЦМП-8.0.05.00.002

Rz200 (√)

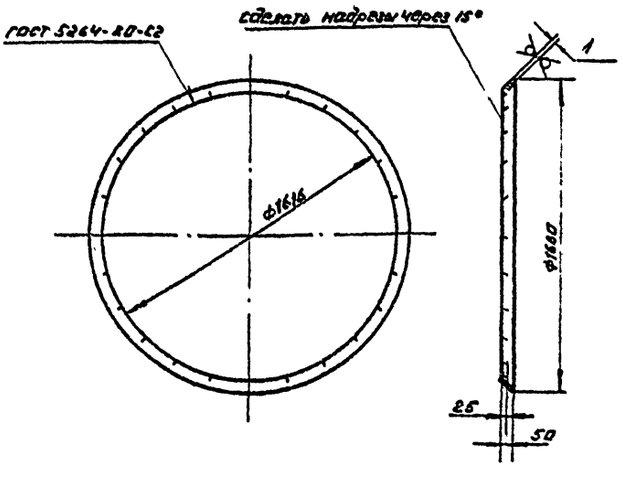

*1. Размер для справок
2. технические требования по КЦМП-8.0.00.00.000ТУ

					КЦМП-8.0.05.00.002			
Изм.	Лист	№ докум.	Подп.	Дата	Кольцо	Лит.	Масса	Масш.
						И	23	1:20
						Лист	Листов 1	

Лист Б1 ГОСТ 19903-74 / Ст.3 ГОСТ 16523-70

ГОССТРОЙ СССР ЛЕНИНГРАДСКИЙ ПРОМСТРОЙПРОЕКТ

Формат А4

КЦМП-8.0.05.00.003

Rz200 (√)

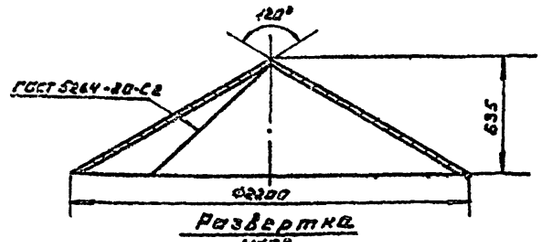

Развертка
М1:25

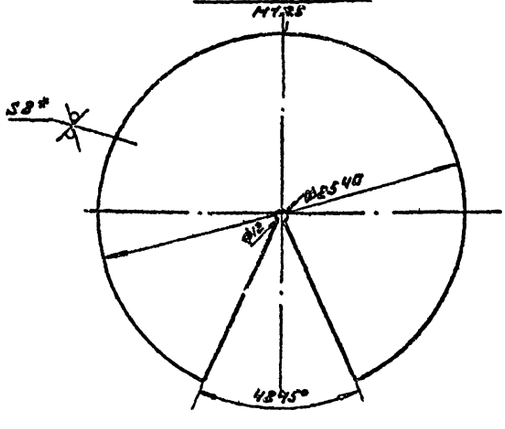

*1. Размер для справок
2. технические требования по КЦМП-8.0.00.00.000ТУ

					КЦМП-8.0.05.00.003			
Изм.	Лист	№ докум.	Подп.	Дата	Конус	Лит.	Масса	Масш.
Разраб.	Зубов					И	274.0	1:20
Пров.	Волкова					Лист	Листов 1	
Рук.гр.	Чепурной							
Гл.спец.	Гутан							
Н.конт.	Чепурной							
Утв.	Абрамович							

Лист Б2 ГОСТ 19903-74 / Ст.3 ГОСТ 14637-79

ГОССТРОЙ СССР ЛЕНИНГРАДСКИЙ ПРОМСТРОЙПРОЕКТ

Формат А4

КЦМП-8.0.05.00.004

КЦМП-8.0.05.00.004 - изображено.
КЦМП-8.0.05.00.004-01 - зеркальное отражение.

Серия 5.904-24 Выпуск 9

Развертка

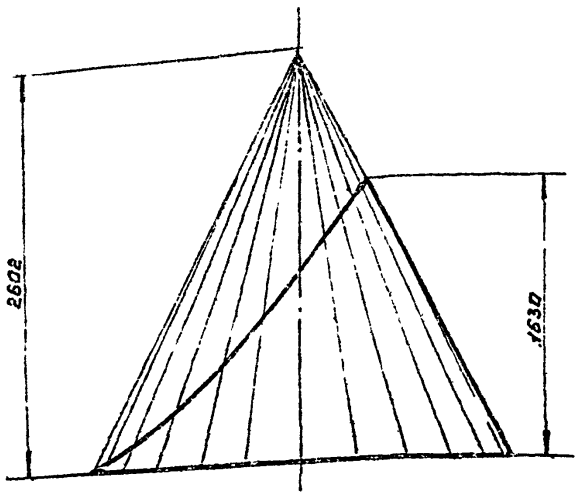

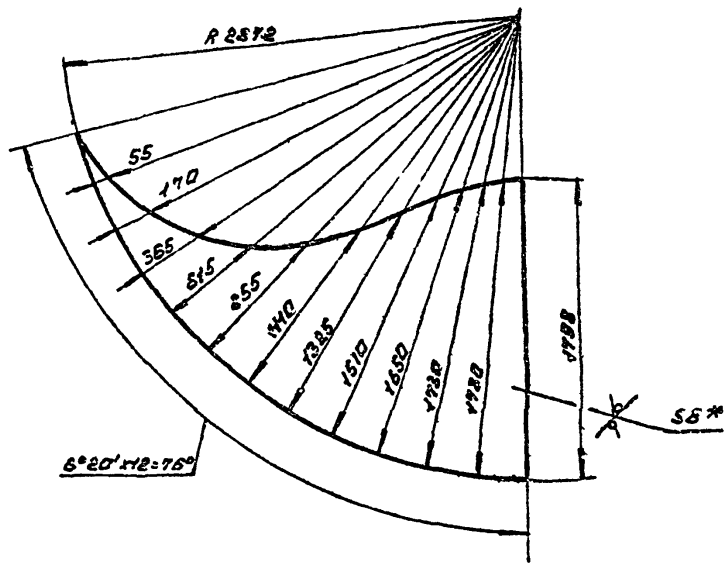

*1. Размер для справок.
2. Технические требования по КЦМП-8.0.00.00.000 ТУ

					КЦМП-8.0.05.00.004			
Изм.	Лист	№ докум.	Подп.	Дата	Лапасть	Лит.	Масса	Масш.
Разраб.		Зубов				Ц	196.0	1:25
Пров.		Волкова				Лист	Листов 1	
Рук. гр.		Четурной						
Гл. спец.		Гутан			Лист 58 ГОСТ 19903-74 / Ст.3 ГОСТ 14637-79	ГОССТРОЙ СССР ЛЕНИНГРАДСКИЙ ПРОМСТРОЙПРОЕКТ		
Н. конт.		Четурной						
Утв.		Абрамович						

Формат А3

КЦМП-8.0.05.00.005

КЦМП-8.0.05.00.005-изображено
КЦМП-8.0.05.00.005-01-зеркальное отражение.

Развертка

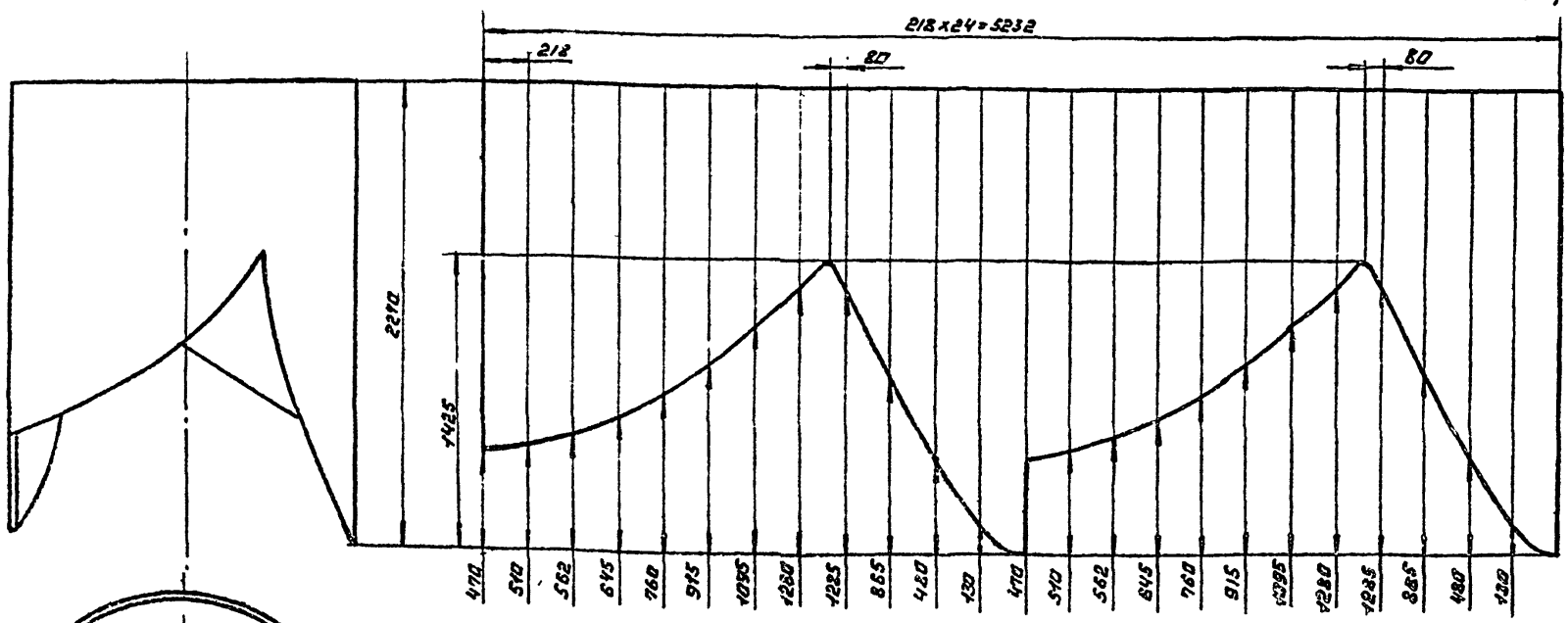

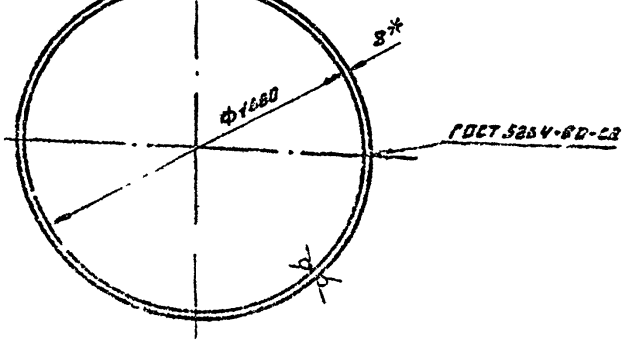

*1. Размер для справок.
2. Технические требования по КЦМП-8.0.00.00.000 ТУ

					КЦМП-8.0.05.00.005			
Изм.	Лист	№ докум.	Подп.	Дата	Цилиндр	Лит.	Масса	Масш.
Разраб.		Зубов				Ц	460.0	1:20
Пров.		Волкова				Лист	Листов 1	
Рук. гр.		Четурной						
Гл. спец.		Гутан			Лист 58 ГОСТ 19903-74 / Ст.3 ГОСТ 14637-79	ГОССТРОЙ СССР ЛЕНИНГРАДСКИЙ ПРОМСТРОЙПРОЕКТ		
Н. конт.		Четурной						
Утв.		Абрамович						

Формат А3

КЦМП-8.0.06.00.000СБ

Серия 5.904-24. Выпуск 9

КЦМП-8.0.06.00.000 СБ - изображено.
КЦМП-8.0.06.00.000-01 СБ - зеркальное отражение

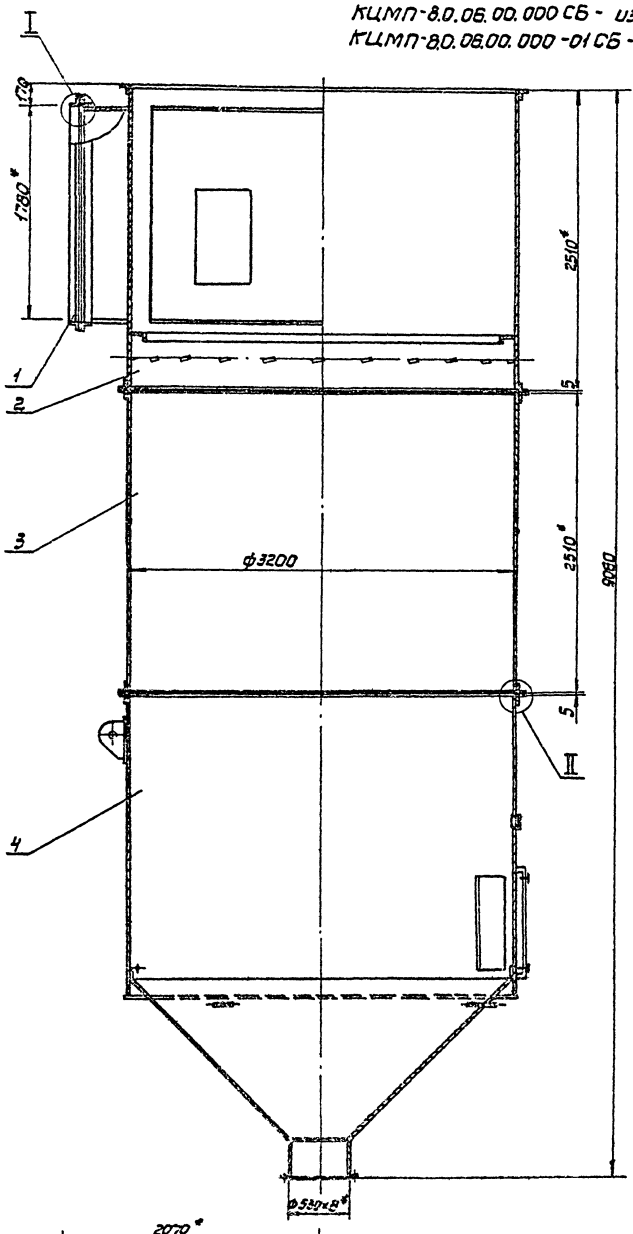

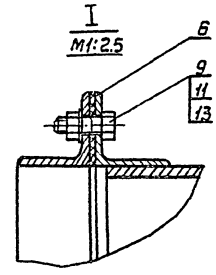

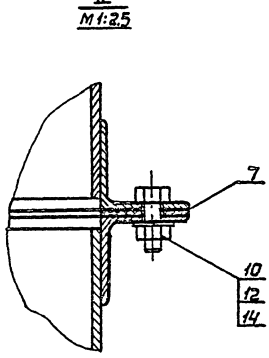

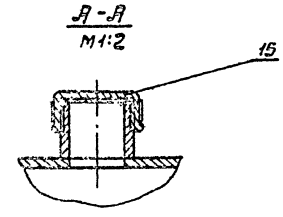

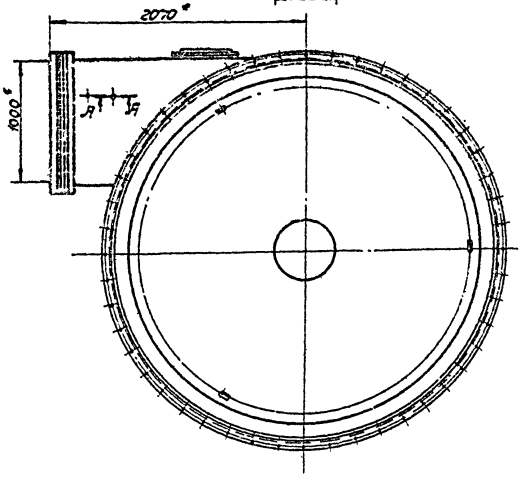

*1. Размер для справок
2. технические требования по КЦМП-8.0.00.00.000ТУ.

					КЦМП-8.0.06.00.000СБ			
Изм.	Лист	№ докум.	Подпись	Дата	Каплеуловитель Сборочный чертеж	Лит.	Масса	Масшт.
Разраб.		Зубов				И	6480.0	1:25
Провер.		Волкова				Лист	Листов 1	
Рук. груп.		Чепурной				ГОССТРОЙ СССР ЛЕНИНГРАДСКИЙ ПРОМСТРОЙПРОЕКТ		
Гл. спец. от.		Гутан						
Н. контр.		Чепурной						
Утверд.		Адрамович						

Инв. № подл. | Подпись и дата | Взам. инв. № | Инв. № дубл. | Подпись и дата

Формат А2

КЦМП-8.0.06.00.001

Rz200 (V)

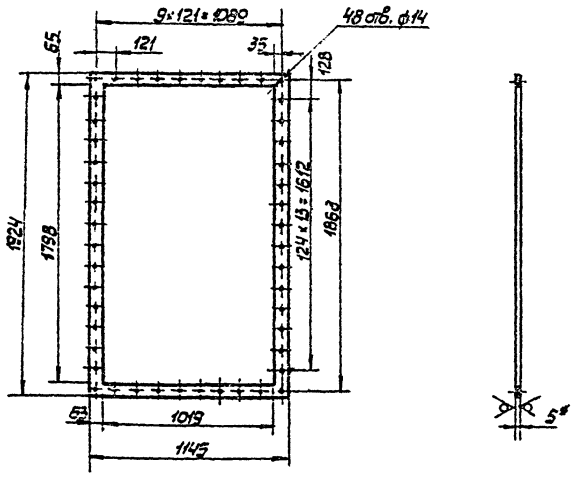

*1. Размер для справок.
2. Технические требования по КЦМП-8.0.00.00.000ТУ.

Изм.	Лист	№ докум.	Подпись	Дата
Разраб.		Зубов		
Провер.		Волкова		
Рук.гр.		Чепурной		
Гл.спец.		Гутан		
Н.контр.		Чепурной		
Утверд.		Абрамович		

КЦМП-8.0.06.00.001

Прокладка

Пластина I, лист МС-М-5 ГОСТ 7338-77

Лит.	Масса	Масшт.
И	4.5	1:20

Лист | Листов 1

ГОССТРОЙ СССР ЛЕНИНГРАДСКИЙ ПРОМСТРОЙПРОЕКТ

Формат А4

КЦМП-8.0.06.01.000СБ

35

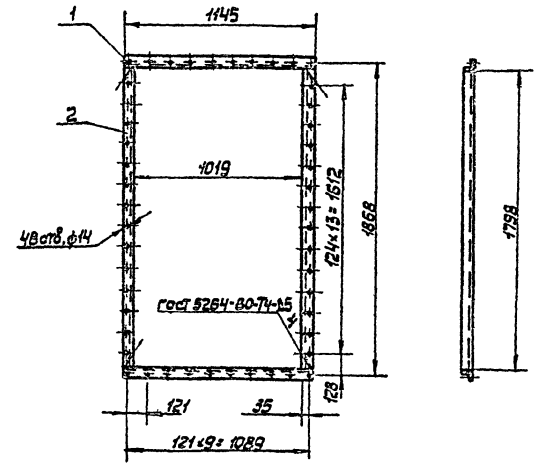

*1. Размер для справок.
2. Технические требования по КЦМП-8.0.00.00.000ТУ.

Изм.	Лист	№ докум.	Подп.	Дата
Разраб.		Зубов		
Провер.		Волкова		
Рук.гр.		Чепурной		
Гл.спец.		Гутан		
Н.контр.		Чепурной		
Утверд.		Абрамович		

КЦМП-8.0.06.01.000СБ.

Фланец. Сборочный чертеж.

Лит.	Масса	Масшт.
И	33.6	1:20

Лист | Листов 1

ГОССТРОЙ СССР ЛЕНИНГРАДСКИЙ ПРОМСТРОЙПРОЕКТ

Формат А4

КЦМП-8.0.06.02.000СБ

КЦМП-8.0.06.02.000 - изображено
КЦМП-8.0.06.02.000-01 - зеркальное отражение

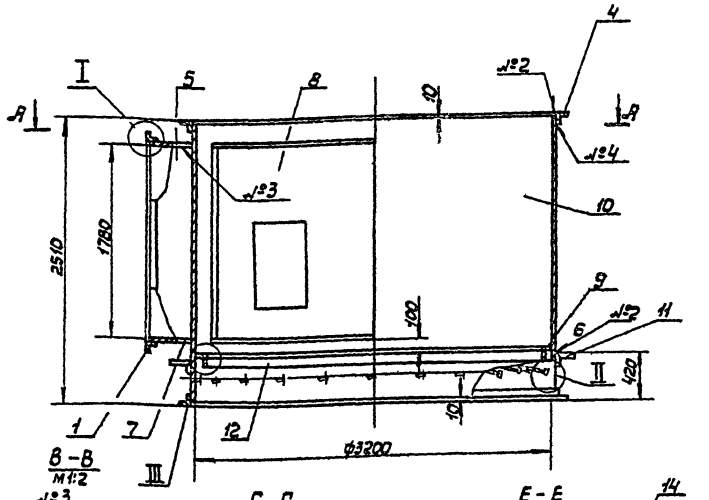

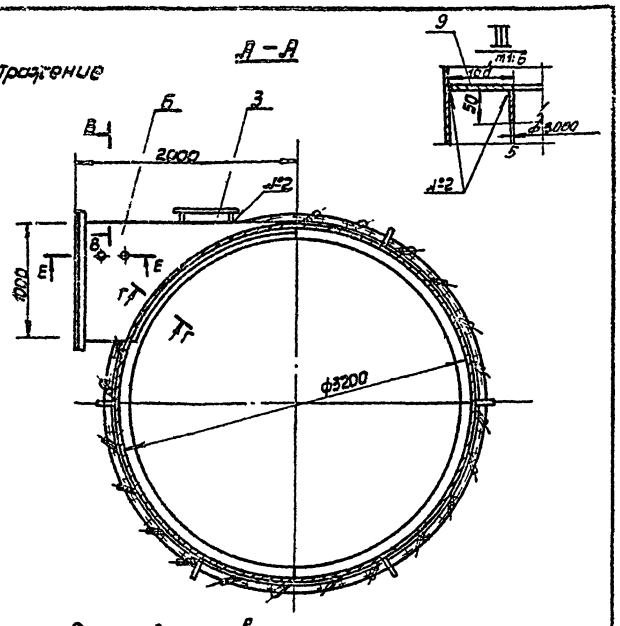

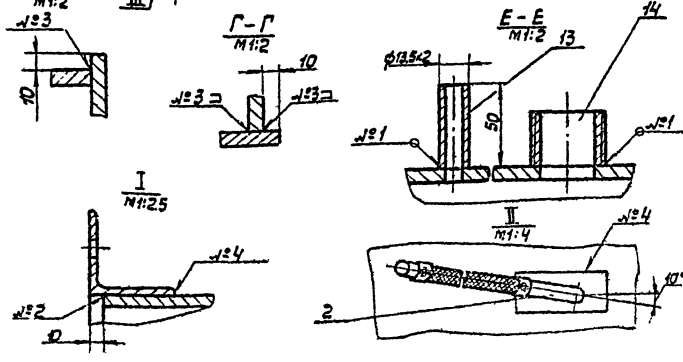

*1. Размер для справок
2. Сварные швы: № 1-Т1-Δ2
№ 2-Т1-Δ5
№ 3-Т1-Δ6
№ 4-Н1 по ГОСТ 5264-80
3. Технические требования по КЦМП-8.0-00.00.000ТУ.

Изм.	Лист	№ докум.	Подпись	Дата
Разраб.		Зубов		
Провер.		Волкова		
Рук.груп.		Чепурной		
Гл.спец.		Гутан		
Н.контр.		Чепурной		
Утверд.		Абрамович		

КЦМП-8.0.06.02.000 СБ.

Улитка Сборочный чертеж.

Лит.	Масса	Масшт.
И	2088.1	1:25

Лист | Листов 1

ГОССТРОЙ СССР ЛЕНИНГРАДСКИЙ ПРОМСТРОЙПРОЕКТ

Формат А4

Серия 5.904-24 Выпуск 9

КЦМП-8.0.06.02.001

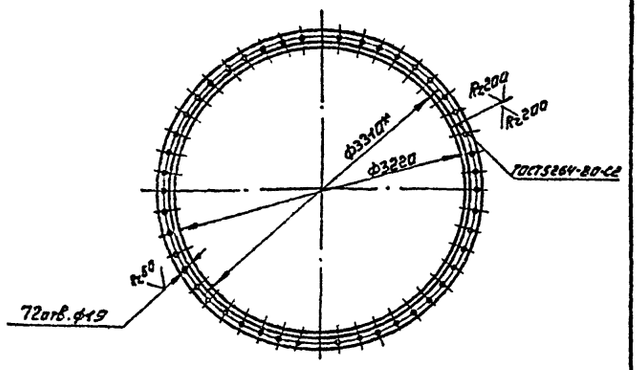

1. Размер для справок
2. Технические требования по КЦМП-8.0.00.00.000 ТУ

Изм.	Лист	№ докум.	Подп.	Дата
Разраб.	Зубов			
Пров.	Валкова			
Рук. гр.	Чепурной			
Гл. спец.	Гутан			
Н. конт.	Чепурной			
Утв.	Абрамович			

КЦМП-8.0.06.02.001

Фланец

Лит.	Масса	Масш.
И	71.6	1:40

Лист | Листов 1

Уголок Б75х75х6 ГОСТ 8509-72 / Ст.3 ГОСТ 535-79

ГОССТРОЙ СССР ЛЕНИНГРАДСКИЙ ПРОМСТРОЙПРОЕКТ

Формат А4

КЦМП-8.0.06.02.002

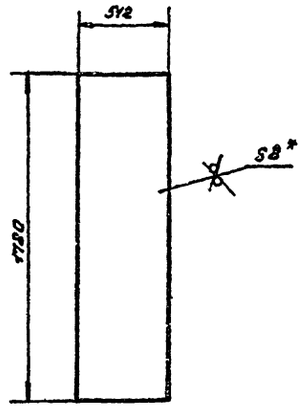

*1. Размер для справок.
2. Технические требования по КЦМП-8.0.00.00.000 ТУ

Изм.	Лист	№ докум.	Подп.	Дата
Разраб.	Зубов			
Пров.	Валкова			
Рук. гр.	Чепурной			
Гл. спец.	Гутан			
Н. конт.	Чепурной			
Утв.	Абрамович			

КЦМП-8.0.06.02.002

Лист

Лит.	Масса	Масш.
И	57.2	1:20

Лист | Листов 1

Лист Б8 ГОСТ 19903-74 / Ст.3 ГОСТ 14637-79

ГОССТРОЙ СССР ЛЕНИНГРАДСКИЙ ПРОМСТРОЙПРОЕКТ

Формат А4

КЦМП-8.0.06.02.003

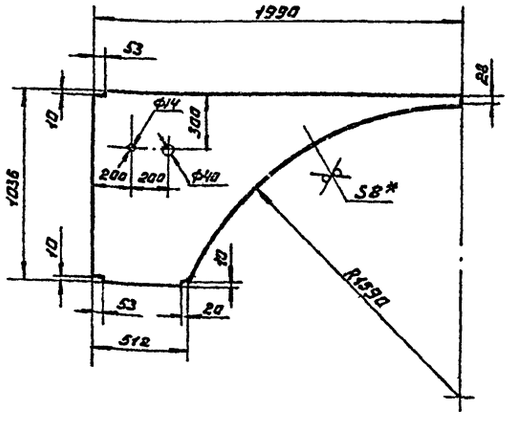

1. Размер для справок
2. Технические требования по КЦМП-8.0.00.00.000 ТУ

Изм.	Лист	№ докум.	Подп.	Дата
Разраб.	Зубов			
Пров.	Валкова			
Рук. гр.	Чепурной			
Гл. спец.	Гутан			
Н. конт.	Чепурной			
Утв.	Абрамович			

КЦМП-8.0.06.02.003

Лист

Лит.	Масса	Масш.
И	80.4	1:20

Лист | Листов 1

Лист Б8 ГОСТ 19903-74 / Ст.3 ГОСТ 14637-79

ГОССТРОЙ СССР ЛЕНИНГРАДСКИЙ ПРОМСТРОЙПРОЕКТ

Формат А4

КЦМП-8.0.06.02.004

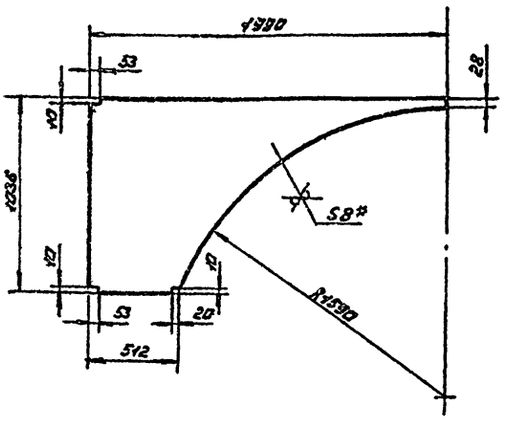

*1. Размер для справок
2. Технические требования по КЦМП-8.0.00.00.000 ТУ

Изм.	Лист	№ докум.	Подп.	Дата
Разраб.	Зубов			
Пров.	Валкова			
Рук. гр.	Чепурной			
Гл. спец.	Гутан			
Н. конт.	Чепурной			
Утв.	Абрамович			

КЦМП-8.0.06.02.004

Лист

Лит.	Масса	Масш.
И	80.4	1:20

Лист | Листов 1

Лист Б8 ГОСТ 19903-74 / Ст.3 ГОСТ 14637-79

ГОССТРОЙ СССР ЛЕНИНГРАДСКИЙ ПРОМСТРОЙПРОЕКТ

Формат А4

КЦИП-8.0.06.02.005

Rz200 (V)

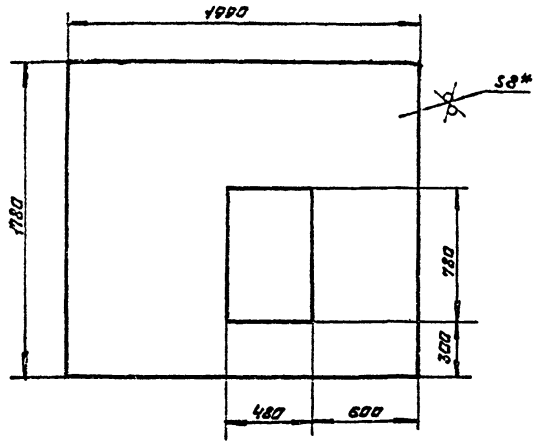

1. Размер для справок
2. Технические требования по КЦИП-8.0.00.00000 ТУ

КЦИП-8.0.06.02.005

Изм.	Лист	№ докум.	Подп.	Дата
Разраб.	Зубов			
Пров.	Волкова			
Рук.гр.	Четуркой			
Гл.спец.	Сутин			
Н.контр.	Четуркой			
Утв.	Корнилин			

Лист

Лит.	Масса	Масш.
И	197.8	1:20
Лист	Листов 1	

Лист 68 ГОСТ 19903-74 Ст.3 ГОСТ 14637-79

Госстрой СССР ЛЕНИНГРАДСКИЙ ПРОМСТРОЙПРОЕКТ

Формат А4

КЦИП-8.0.06.02.006

Rz200 (V)

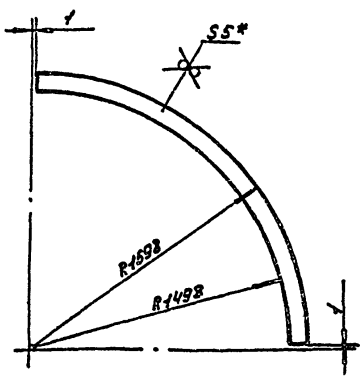

*1. Размер для справок.
2. Технические требования по КЦИП-8.0.00.00.000 ТУ

КЦИП-8.0.06.02.006

Изм.	Лист	№ докум.	Подп.	Дата
Разраб.	Зубов			
Пров.	Волкова			
Рук.гр.	Четуркой			
Гл.спец.	Сутин			
Н.контр.	Четуркой			
Утв.	Корнилин			

Лист

Лит.	Масса	Масш.
И	52.6	1:20
Лист	Листов 1	

Лист 68 ГОСТ 19903-74 Ст.3 ГОСТ 14637-79

Госстрой СССР ЛЕНИНГРАДСКИЙ ПРОМСТРОЙПРОЕКТ

Формат А4

КЦИП-8.0.06.02.007

Rz200 (V)

КЦИП-8.0.06.02.007-Изображено
КЦИП-8.0.06.02.007-01-Зеркальное отражение

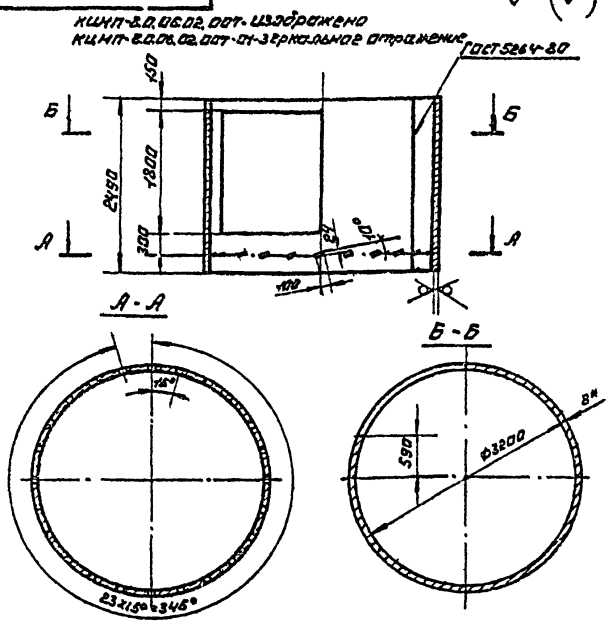

*1. Размер для справок
2. Технические требования по КЦИП-8.0.00.00.000 ТУ

КЦИП-8.0.06.02.007

Изм.	Лист	№ докум.	Подп.	Дата
Разраб.	Зубов			
Пров.	Баланда			
Рук.гр.	Четуркой			
Гл.спец.	Сутин			
Н.контр.	Четуркой			
Утв.	Корнилин			

Корпус

Лит.	Масса	Масш.
И	1332.0	1:50
Лист	Листов	

Лист 68 ГОСТ 19903-74 Ст.3 ГОСТ 14637-79

Госстрой СССР ЛЕНИНГРАДСКИЙ ПРОМСТРОЙПРОЕКТ

Формат А4

КЦИП-8.0.06.02.008

(V)

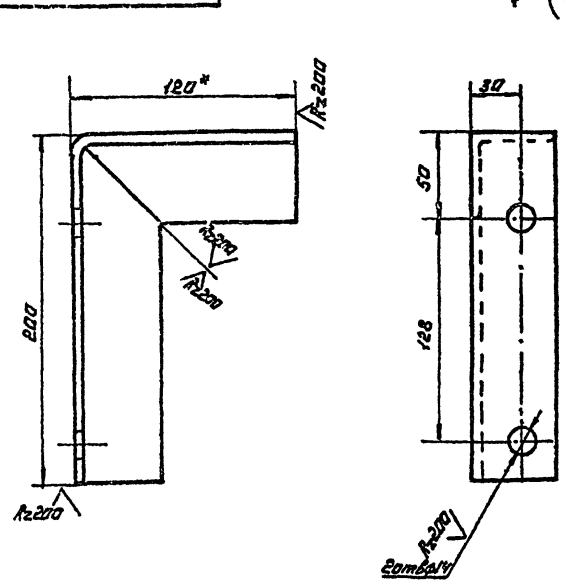

*1. Размер для справок
2. Технические требования по КЦИП-8.0.00.00.000 ТУ

КЦИП-8.0.06.02.008

Изм.	Лист	№ докум.	Подп.	Дата
Разраб.	Зубов			
Пров.	Баланда			
Рук.гр.	Четуркой			
Гл.спец.	Сутин			
Н.контр.	Четуркой			
Утв.	Корнилин			

Кронштейн

Лит.	Масса	Масш.
И	4.2	1:2
Лист	Листов 1	

Уголок 50х50х5 ГОСТ 8509-72 Ст.3 ГОСТ 535-79

Госстрой СССР ЛЕНИНГРАДСКИЙ ПРОМСТРОЙПРОЕКТ

Формат А4

Серия 5.904-24 Выпуск 9

КЦМП-8.0.06.03.000СБ

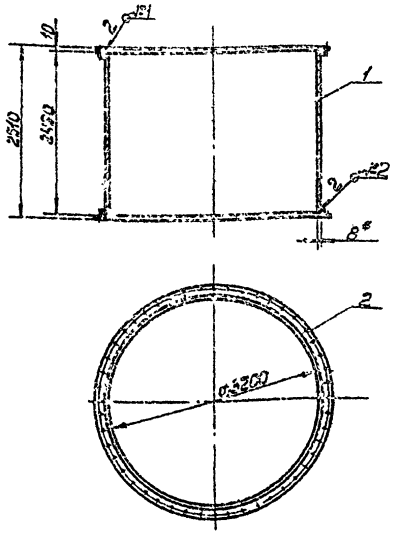

*1. Размер для справок
2. Сварные швы №1-Т1-Δ5
№2-Н1
по гост 5264-80.
3. Технические требования по КЦМП-8.0.00.00.000ТУ.

Изм.	Лист	№ докум.	Подпись	Дата
Разраб.	Зудов			
Провер.	Волкова			
Рук.груп.	Чепурной			
Гл.спец.ст.	Гутан			
Н.контр.	Чепурной			
Утверд.	Абрамович			

КЦМП-8.0.06.03.000СБ.

Средняя часть каплеуловителя. Сборочный чертеж.

Лит.	Масса	Масшт.
И	1714.5	1:50

Лист | Листов 1

ГОССТРОЙ СССР ЛЕНИНГРАДСКИЙ ПРОМСТРОЙПРОЕКТ

формат А4

Инв. № подл. | Подпись и дата | Взам. инв. № | Инв. № дубл. | Подпись и дата

КЦМП-8.0.06.04.001

Rz200 (√) 38

КЦМП-8.0.06.04.001-изображено
КЦМП-8.0.06.04.001-01-зеркальное отражение.

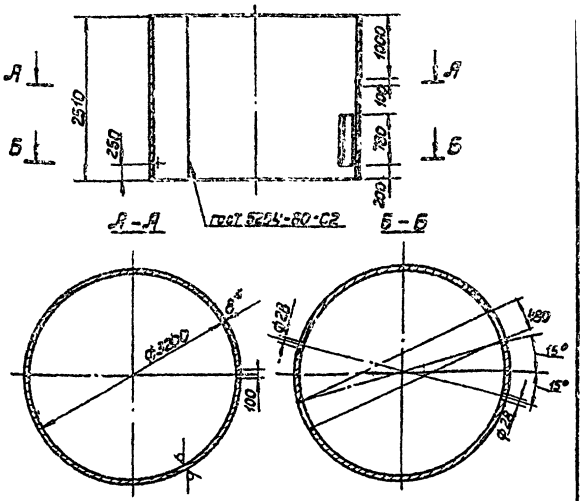

*1. Размер для справок.
2. Технические требования по КЦМП-8.0.00.00.000ТУ

Изм.	Лист	№ докум.	Подпись	Дата
Разраб.	Зудов			
Провер.	Волкова			
Рук.груп.	Чепурной			
Гл.спец.ст.	Гутан			
Н.контр.	Чепурной			
Утверд.	Абрамович			

КЦМП-8.0.06.04.001

Корпус

Лит.	Масса	Масшт.
И	1538.0	1:50

Лист | Листов 1

Лист Б8 гост 19903-74
Ст. 3 гост 14637-79

ГОССТРОЙ СССР ЛЕНИНГРАДСКИЙ ПРОМСТРОЙПРОЕКТ

формат А4

Инв. № подл. | Подпись и дата | Взам. инв. № | Инв. № дубл. | Подпись и дата

КЦМП-8.0.06.04.000СБ

КЦМП-8.0.06.04.000 - изображено.
КЦМП-8.0.06.04.000-01-зеркальное отражение

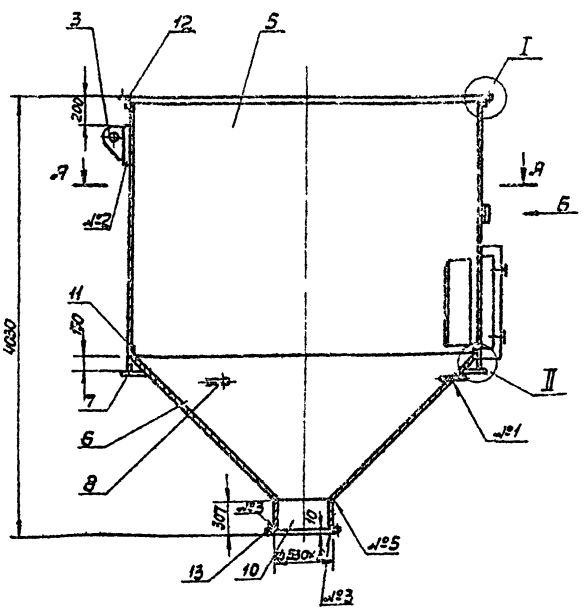

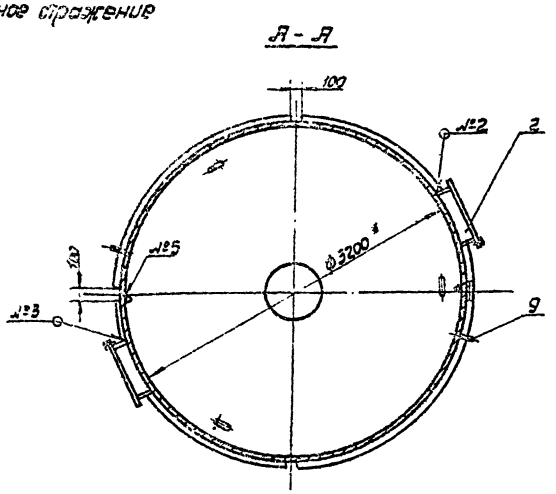

*1. Размер для справок.
2. Сварные швы: №1-Т1-Δ2
№2-Т1-Δ5
№3-Т3-Δ5
№4-Н1
№5-сварка ручная электродуговая
по гост 5264-80.
3. Технические требования по КЦМП-8.0.00.00.000ТУ

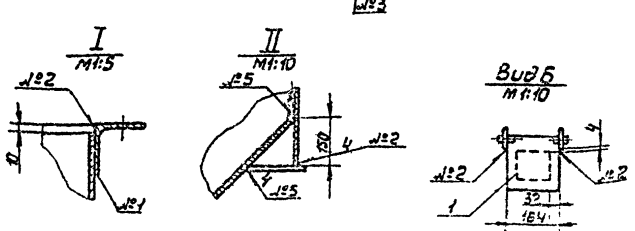

Изм.	Лист	№ докум.	Подпись	Дата
Разраб.	Зудов			
Провер.	Волкова			
Рук.груп.	Чепурной			
Гл.спец.ст.	Гутан			
Н.контр.	Чепурной			
Утверд.	Абрамович			

КЦМП-8.0.06.04.000СБ

Нижняя часть каплеуловителя. Сборочный чертеж.

Лит.	Масса	Масшт.
И	2603.0	1:25

Лист | Листов 1

ГОССТРОЙ СССР ЛЕНИНГРАДСКИЙ ПРОМСТРОЙПРОЕКТ

формат А3

Инв. № подл. | Подпись и дата | Взам. инв. № | Инв. № дубл. | Подпись и дата

КЦМП-8.0.06.04.002

Rz 200

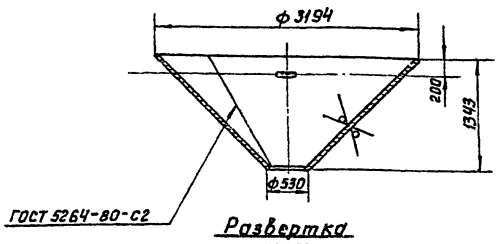

Развертка

М 1:50

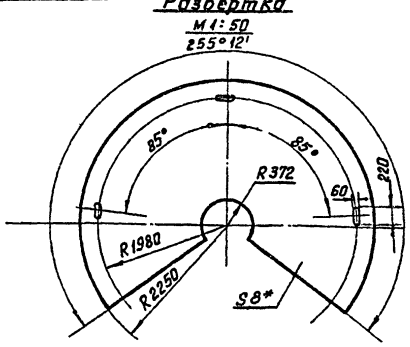

*1. Размер для справок

2. Технические требования по КЦМП-8.0.00.00.000 ТУ.

Изм.	Лист	№ докум.	Подп.	Дата	
Разраб.		Зубов			
Провер.		Волкова			
Рук.гр.		Четвуркой			
Гл.спец.от		Гутан			
Н.контр.		Челурной			
Утверд.		Ярошевич			

КЦМП-8.0.06.04.002

Конус

Лит.	Масса	Масштаб
И	687.0	1:40

Лист | Листов 1

Б8 ГОСТ 19903-74

Лист Ст.3 ГОСТ 14637-79

ГОССТРОЙ СССР ЛЕНИНГРАДСКИЙ ПРОМСТРОЙПРОЕКТ

Формат А4

Инв.№ подл. | Подпись и дата | Взам.инв.№ | Инв.№ дубл. | Подпись и дата

КЦМП-8.0.06.04.003

Rz 200

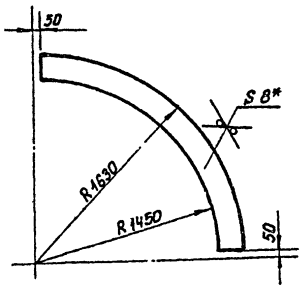

*1. Размер для справок.

2. Технические требования по КЦМП-8.0.00.00.000 ТУ.

Изм.	Лист	№ докум.	Подпись	Дата	
Разраб.		Зубов			
Провер.		Волкова			
Рук.гр.		Четвуркой			
Гл.спец.от		Гутан			
Н.контр.		Челурной			
Утверд.		Ярошевич			

КЦМП-8.0.06.04.003

Лист

Лит.	Масса	Масштаб
И	26.2	1.25

Лист | Листов 1

Б8 ГОСТ 19903-74

Лист Ст.3 ГОСТ 14637-79

ГОССТРОЙ СССР ЛЕНИНГРАДСКИЙ ПРОМСТРОЙПРОЕКТ

Формат А4

Инв.№ подл. | Подпись и дата | Взам.инв.№ | Инв.№ дубл. | Подпись и дата

Серия 5.904-24 выпуск 9

КЦМП-8,0.00.00.000 — изображено
КЦМП-8.0.00.00.000-01 — зеркальное отражение

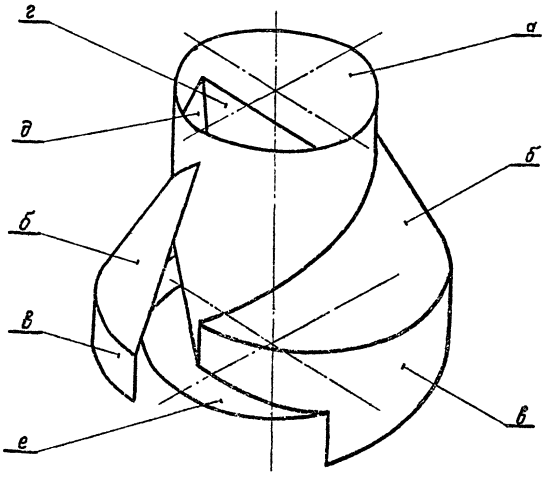

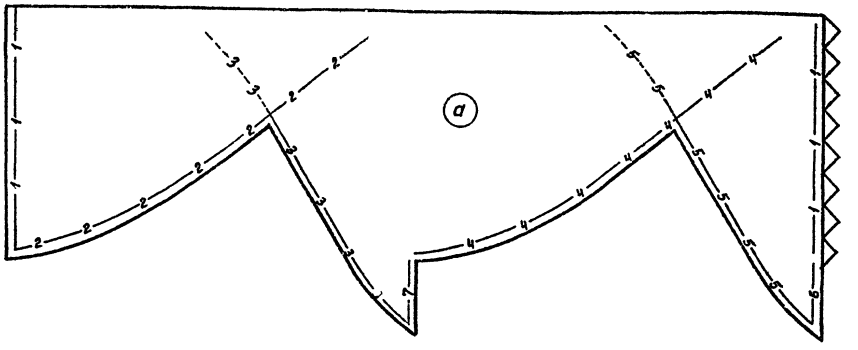

1. В связи с трудностью пространственного восприятия сборочного чертежа закручивателя для уяснения его конфигурации и взаимного расположения деталей рекомендуется произвести изготовление бумажного макета с использованием набора разверток.
2. Все развертки должны быть вырезаны по контуру, включающему лепестки для склейки деталей.
3. Склейку частей и всего макета в целом произвести соблюдая нумерацию одноименных линий стыковки.

				КЦМП- 8.0.00.00.000 М4			
				Закручиватель Аксонометрическая проекция. Расчет развертки для макета.	Лит.	Масса	Масшт.
						—	—
					Лист 1	Листов 2	
					Ленинградский Промстройпроект		

Формат А2

КЦМП-8.0.00.00.000

Серия 5.904-24 выпуск 9

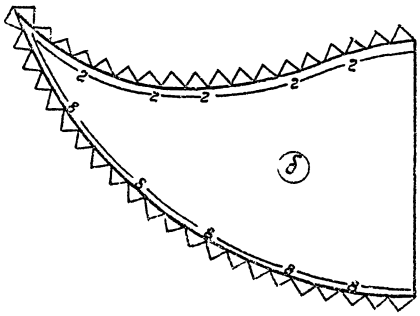

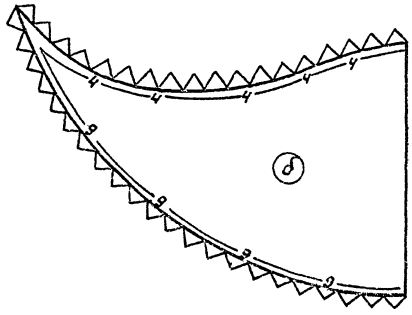

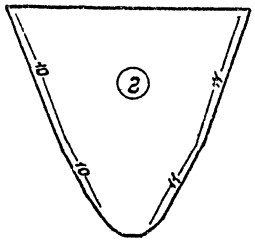

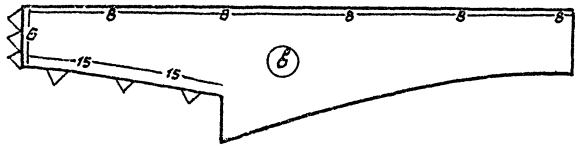

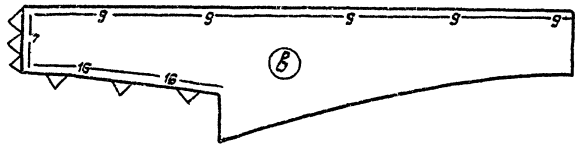

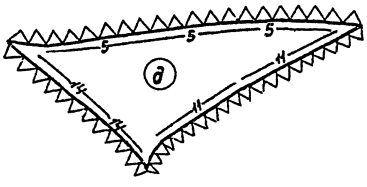

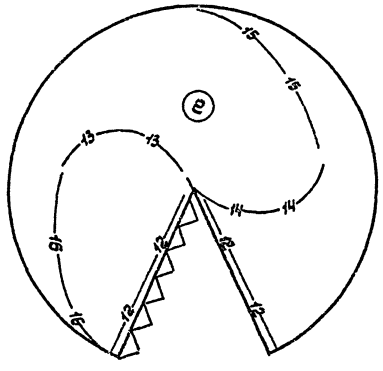

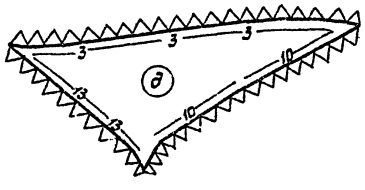

Изм.	Лист	№ док.	Подп.		КЦМП-8.0.00.00.000		
Разраб.	Зудов			Закручиватель Раскрой разверток для макета.	Лит.	Масса	Масшт.
Провер.	Маньшин				И	—	1:25
Рук.гр.	Чепурной				Лист 2	Листов 2	
Гл.спец.	Путан				ГОССТРОЙ СССР. ЛЕНИНГРАДСКИЙ ПРОМСТРОЙПРОЕКТ		
Н.контр.	Чепурной						
Утверд.	Абрамов						

Формат: А2

gost.e-ecolog.ru