ТИПОВАЯ ДОКУМЕНТАЦИЯ НА СТРОИТЕЛЬНЫЕ СИСТЕМЫ И ИЗДЕЛИЯ ЗДАНИЙ И СООРУЖЕНИЙ

СЕРИЯ 5.904-24

ПЫЛЕУЛОВИТЕЛЬ КОАГУЛЯЦИОННЫЙ ЦЕНТРОБЕЖНЫЙ МОКРЫЙ ТИП КЦМП

ВЫПУСК 8

ПЫЛЕУЛОВИТЕЛЬ КЦМП – 6,3

РАБОЧИЕ ЧЕРТЕЖИ

gost.e-ecolog.ru

ТИПОВАЯ ДОКУМЕНТАЦИЯ НА СТРОИТЕЛЬНЫЕ СИСТЕМЫ И ИЗДЕЛИЯ ЗДАНИЙ И СООРУЖЕНИЙ

СЕРИЯ 5.904-24

ПЫЛЕУЛОВИТЕЛЬ КОАГУЛЯЦИОННЫЙ ЦЕНТРОБЕЖНЫЙ МОКРЫЙ ТИП КЦМП

ВЫПУСК 8

ПЫЛЕУЛОВИТЕЛЬ КЦМП-6,3

РАБОЧИЕ ЧЕРТЕЖИ

Разработаны ГПИ Ленпромстройпроект Госстроя СССР на основе авторских свидетельств №1107193 „Коагуляционный центробежный мокрый пылеуловитель" и №946615 „Форсунка для распыления орошающей жидкости" заявитель „ГПИ Ленпромстройпроект"

Утверждены и введены в действие с 20.06.1984г. Главпромстройпроектом Госстроя СССР приказом №20 от 12.06.1984г.

Главный инженер института /Губкин М.А./
Главный энергетик института /Маткин П.П./
Главный инженер проекта. /Радкин Ф.М./

1984

Содержание альбома

	Наименование	Обозначение	стр.
1	2	3	4
1	Титульный лист		1
2	Содержание альбома лист1		2
3	Содержание альбома лист2		3
4	Технические условия	КЦМП – 6.3.00.00.000ТУ	4
5	Пылеуловитель коагуляционный центробежный мокрый тип КЦМП-6.3, Спецификация, лист 1,2,3	КЦМП – 6.3.00.00.000	5
6	патрубок входной Спецификация лист1	КЦМП – 6.3.01.00.000	5
7	патрубок входной спецификация. лист2	КЦМП – 6.3.01.00.000	6
8	корпус. Специфик. лист1,2.	КЦМП – 6.3.01.01.000	6
9	Труба-коагулятор Спецификация. лист1	КЦМП – 6.3.02.00.000	6
10	Труба-коагулятор Спецификация. Лист 2	КЦМП – 6.3.02.00.000	7
11	Устройство водоподающее Спецификация. Лист 1,2	КЦМП – 6.3.02.01.000	7
12	Диффузор с кольцом Спецификация. Лист1	КЦМП – 6.3.02.02.000	7
13	Сопло центральное Спецификация. лист1,2	КЦМП – 6.3.03.00.000	8
14	Сопло Спецификация. Лист1	КЦМП – 6.3.03.01.000	8
15	Коллектор Спецификация. Лист1	КЦМП – 6.3.04.00.000	8
16	Коллектор Спецификация. Лист1	КЦМП – 6.3.04.01.000	9
17	Закручиватель Спецификация. лист1,2	КЦМП – 6.3.05.00.000	9
18	Рассекатель Спецификация лист1	КЦМП – 6.3.05.01.000	9
19	Каплеуловитель Спецификация лист1,2	КЦМП – 6.3.06.00.000	10
20	Фланец Спецификация лист1	КЦМП – 6.3.06.01.000	10
21	Улитка Спецификация лист1	КЦМП – 6.3.06.02.000	10
22	Улитка Спецификация лист2	КЦМП – 6.3.06.02.000	11
23	Средняя часть каплеуловителя. Спецификац. лист1	КЦМП – 6.3.06.03.000	11
24	Нижняя часть каплеуловителя. Спецификаций лист1,2	КЦМП – 6.3.06.04.000	11
25	Пылеуловитель коагуляционный центробежный мокрый тип КЦМП-6.3 Сборочный чертеж. Лист 1	КЦМП – 6.3.00.00.000СБ	12
26	Пылеуловитель коагуляционный центробежный мокрый тип КЦМП-6.3 Сборочный чертеж. Лист 2	КЦМП – 6.3.00.00.000СБ	13
27	прокладка	КЦМП – 6.3.00.00.001	14
28	прокладка	КЦМП – 6.3.00.00.002	14
29	прокладка	КЦМП – 6.3.00.00.003	14
30	прокладка	КЦМП – 6.3.00.00.004	14

1	2	3	4
31	прокладка	КЦМП – 6.3.00.00.005	15
32	скоба	КЦМП – 6.3.00.00.006	15
33	патрубок входной сборочный чертеж	КЦМП – 6.3.01.00.000СБ	15
34	крышка	КЦМП – 6.3.01.00.001	16
35	прокладка	КЦМП – 6.3.01.00.002	16
36	прокладка	КЦМП – 6.3.01.00.003	16
37	фланец	КЦМП – 6.3.01.00.004	16
38	корпус сборочный чертеж	КЦМП – 6.3.01.01.000СБ	17
39	косынка	КЦМП – 6.3.01.01.001	17
40	лист опорный	КЦМП – 6.3.01.01.002	17
41	накладка	КЦМП – 6.3.01.01.003	18
42	патрубок	КЦМП – 6.3.01.01.004	18
43	фланец	КЦМП – 6.3.01.01.005	18
44	патрубок	КЦМП – 6.3.01.01.006	18
45	Труба-коагулятор Сборочный чертеж	КЦМП – 6.3.02.00.000СБ	19
46	прокладка	КЦМП – 6.3.02.00.001	19
47	прокладка	КЦМП – 6.3.02.00.002	19
48	устройство водоподающее Сборочный чертеж	КЦМП – 6.3.02.01.000СБ	20
49	лист опорный	КЦМП – 6.3.02.01.001	20
50	фланец	КЦМП – 6.3.02.01.002	20
51	косынка	КЦМП – 6.3.02.01.003	21
52	конфузор	КЦМП – 6.3.02.01.004	21
53	косынка	КЦМП – 6.3.02.01.005	21
54	фланец	КЦМП – 6.3.02.01.006	21
55	горлевина	КЦМП – 6.3.02.01.007	22
56	кольцо	КЦМП – 6.3.02.01.008	22
57	трубка	КЦМП – 6.3.02.01.009	22
58	кольцо	КЦМП – 6.3.02.01.010	22
59	кольцо	КЦМП – 6.3.02.01.011	23
60	Диффузор с кольцом Сборочный чертеж	КЦМП – 6.3.02.02.000СБ	23

Продолжение

	Наименование	Обозначение	Стр.
1	2	3	4
61	Диффузор	КЦМП - 6.3.02.02.001	23
62	Кольцо	КЦМП - 6.3.02.02.002	23
63	Скоба	КЦМП - 6.3.02.02.003	24
64	Гайка	КЦМП - 6.3.03.00.001	24
65	Сопло центральное Сборочный чертеж	КЦМП - 6.3.03.00.000 СБ	24
66	Кольцо	КЦМП - 6.3.03.00.002	25
67	Скоба	КЦМП - 6.3.03.00.003	25
68	Отражатель	КЦМП - 6.3.02.00.004	25
69	Прокладка	КЦМП - 6.3.03.00.005	25
70	Сопло Сборочный чертеж	КЦМП - 6.3.03.01.000 СБ	26
71	Корпус форсунки	КЦМП - 6.3.03.01.001	26
72	Труба	КЦМП - 6.3.03.01.002	26
73	Уголок защитный	КЦМП - 6.3.03.01.003	27
74	Фланец	КЦМП - 6.3.03.01.004	27
75	Заглушка	КЦМП - 6.3.03.01.005	27
76	Патрубок	КЦМП - 6.3.03.01.006	27
77	Коллектор Сборочный чертеж	КЦМП - 6.3.04.00.000 СБ	28
78	Коллектор Сборочный чертеж	КЦМП - 6.3.04.01.000 СБ	28
79	Труба	КЦМП - 6.3.04.01.001	29
80	Патрубок	КЦМП - 6.3.04.01.002	29
81	Патрубок	КЦМП - 6.3.04.01.003	29
82	Закручиватель Сборочный чертеж	КЦМП - 6.3.05.00.000 СБ	30
83	Рассекатель Сборочный чертеж	КЦМП - 6.3.05.01.000 СБ	31
84	Лопасть	КЦМП - 6.3.05.01.001	31
85	Лист	КЦМП - 6.3.05.01.002	32
86	Пояс	КЦМП - 6.3.05.00.001	32
87	Кольцо	КЦМП - 6.3.05.00.002	32
88	Конус	КЦМП - 6.3.05.00.003	32
89	Лопасть	КЦМП - 6.3.05.00.004	33
90	Цилиндр	КЦМП - 6.3.05.00.005	33
91	Каплеуловитель Сборочный чертеж	КЦМП - 6.3.06.00.000 СБ	34
92	Прокладка	КЦМП - 6.3.02.00.001	35
93	Фланец Сборочный чертеж	КЦМП - 6.3.06.01.000 СБ	35
94	Улитка Сборочный чертеж	КЦМП - 6.3.06.02.000 СБ	35
95	Фланец	КЦМП - 6.3.06.02.001	36
96	Лист	КЦМП - 6.3.06.02.002	36
97	Лист	КЦМП - 6.3.06.02.003	36
98	Лист	КЦМП - 6.3.06.02.004	36
99	Лист	КЦМП - 6.3.06.02.005	37
100	Лист	КЦМП - 6.3.06.02.006	37
101	Корпус	КЦМП - 6.3.06.02.007	37
102	Кронштейн	КЦМП - 6.3.06.02.008	37
103	Средняя часть каплеуловителя Сборочный чертеж	КЦМП - 6.3.06.03.000 СБ	38
104	Корпус	КЦМП - 6.3.06.04.001	38
105	Нижняя часть каплеуловителя Сборочный чертеж	КЦМП - 6.3.06.04.000 СБ	38
106	Конус	КЦМП - 6.3.06.04.002	39
107	Лист	КЦМП - 6.3.06.04.003	39
108	Закручиватель Аксонометрическая проекций. Раскрой разверток для макета	КЦМП - 6.3.00.00.000 МЧ	40
109	Закручиватель Раскрой разверток для макета	КЦМП - 6.3.00.00.000 МЧ	41

Серия 5.904-24 выпуск 0

1. Введение

1.1. Настоящие технические условия распространяются на изготовление пылеуловителя коагуляционного центробежного мокрого типа КЦМП предназначенного для очистки пылевоздушных и газовых смесей в системах местной вытяжной вентиляции.

1.2. Техническая характеристика и рекомендация по применению пылеуловителей приведена в выпуске 0.

1.3. Конструкция пылеуловителя рассчитана на изготовление силами монтажных организаций и на заводское серийное изготовление.

1.4. Диаметр сопла центральной форсунки пылеуловителя на чертеже дан минимальным, и может быть увеличен до требуемого размера, указанного в проекте.

1.5. Опорные лапы поставляются на место установки отдельно от корпуса пылеуловителя. Приварка их производится после установки корпуса на проектной отметке.

2. Технические требования.

2.1. Все детали и сборочные единицы, должны быть изготовлены, собраны и испытаны в соответствии с чертежами, стандартами, техническими условиями на изделия и настоящими техусловиями.

2.2. Все отклонения от чертежей при изготовлении деталей, узлов, изделия в целом должны быть внесены в исполнительные чертежи, поставляемые с изделием.

2.3. Свариваемые детали из листового, сортового и фасонного проката должны быть выправлены в соответствии с технологией, принятой заводом изготовителем. Разделку кромок под сварку производить по ГОСТ 5264-80, шероховатость их должна соответствовать второму классу чистоты по ГОСТ 2789-73, место сварки следует зачистить от ржавчины, масла и прочих загрязнений. Электродуговую ручную сварку производить электродами Э42 по ГОСТ 9467-75.

2.4. Дефекты сварных швов (пористости, не проваренные места, трещины и др.) должны быть вырублены и проварены вновь.

2.5. По внешнему виду сварные швы должны иметь гладкую мелкочешуйчатую поверхность, плавный переход к основному металлу, не иметь трещин и цепочек поверхностных пор. Прочность швов должна быть не ниже прочности материала свариваемых деталей.

2.6. При механической обработке не указанные в чертежах предельные отклонения размеров должны быть выдержаны для отверстий - по H14, валов - по h14, остальных - по ±IT6 ГОСТ 25670-83. Неуказанные предельные отклонения угловых размеров по 5 степени точности ГОСТ 8908-81, шероховатость поверхностей должна соответствовать указанным классам чистоты.

2.7. Механически обработанные поверхности не должны иметь зазубрин, задиров и выкватов. Острые кромки не допускаются.

2.8. Сверление отверстий под болты и шпильки выполнить перпендикулярно к опорным поверхностям.

2.9. Все поверхности пылеуловителя за исключением внутренних поверхностей трубы-коагулятора, закручивателя входного и выходного патрубков должны иметь влагостойкую грунтовку, окраска пылеуловителя выполняется на месте монтажа по условиям проекта. Все детали перед грунтовкой должны быть тщательно очищены от ржавчины, окалины обезжирены и просушены.

2.10. В комплект поставки входят все сборочные единицы, приведенные в настоящем выпуске и паспорт установки.

2.11. На пылеуловителе крепится табличка, с указанием завода-изготовителя, индекса пылеуловителя и порядкового номера по нумерации завода, нумерация деталей с указанием N чертежа детали, год выпуска, обозначения настоящих техусловий и клейма технического контроля. Табличка должна соответствовать ГОСТу 12969-67* и прикреплена на наружной поверхности корпуса пылеуловителя.

2.12. Конструкция упаковочной тары определяется заводом-изготовителем. Все неокрашенные части должны быть покрыты консервационной смазкой ПВК (пластичная) ГОСТ 19537-74* (для защиты от коррозии при хранении на складе без переконсервации в течение 18 месяцев).

Группа упаковки КУ-I ГОСТ 23170-78 Е

Для предохранения от попадания в пылеуловитель грязи и посторонних предметов фланцевые соединения должны быть заглушены. Документы поставленные с пылеуловителем должны быть завернуты в парафинированную бумагу по ГОСТ 9569-79 и вложены в водонепроницаемый конверт. На месте, в котором помещены документы, должна быть сделана надпись „Документы здесь".

3. Правила приёмки

3.1. Приёмка пылеуловителя и его узлов должна состоять из:
наружного осмотра, проверки соответствия техническим требованиям, правильности заводской сборки, комплектности, консервации, упаковки.

4. Методы контроля.

4.1. Проверка основных размеров осуществляется стандартным измерительным инструментом, неплотность - щупами, параллельность - шаблоном, контроль герметичности швов сварных соединений должен производиться визуально с помощью мыльной эмульсии или методом керосиновой пробы согласно ГОСТу 3242-79 в течение 0,5 часа.

4.2. При окончательной сборке и установке пылеуловителя на месте монтажа подлежат контролю:
- правильность соединений в „насос трубы-коагулятора с патрубком закручивателя без разрывов и сжатий.
- соблюдение соосности трубы коагулятора, закручивателя и каплеуловителя
- обеспечение вертикальности установки пылеуловителя на опорных лапах с прокладками под ними, контроль вертикальности производить по равномерному переливу воды по всему периметру порога конуза трубы-коагулятора
- контроль герметичности произвести давлением воздуха 600 кгс/м², в течение часа падение давления не должно превышать 30кгс/м²
- прочность пылеуловителя при заполнении водой до уровня аварийного перелива.

5. Транспортирование и хранение.

5.1. Транспортирование пылеуловителя допускается всеми видами транспорта, пылеуловители КЦМП-2,5-6,3 в собранном виде, КЦМП-8,0; 10,0 в разобранном виде.

5.2. Пылеуловители должны храниться под навесом с предохранением от осадков и грунтовой влаги.

6. Указания по эксплуатации КЦМП приведены в выпуске 0 серии 5.904-24.

7. Гарантия поставщика.

7.1. Предприятие-изготовитель гарантирует соответствие пылеуловителя требованиям настоящих технических условий при соблюдении потребителем правил эксплуатации, транспортировки и хранения, установленных техническими условиями.

Инв.№ подл. | Подпись и дата | Взам.инв.№ | Инв.№ дубл. | Подпись и дата

Изм.	Лист	№докум.	Подп.	Дата
Разраб.	Зубов			
Провер.	Коньшина			
Н.контр.	Гутан			
Н.контр.	Успенский			
Утверд.	Исаговский			

КЦМП-6,3.00.00.000 ТУ

Пылеуловитель. Технические условия

Лит.	Лист	Листов
	1	4

ГОССТРОЙ СССР ЛЕНИНГРАДСКИЙ ПРОМСТРОЙПРОЕКТ

Формат А4

Серия 5.904-24 Выпуск 8

Формат	Зона	Поз.	Обозначение	Наименование	Кол.	Примеч.
				Документация		
22			КЦМП-6.3.00.00.000СБ	Сборочный чертеж		
			КЦМП-6.3.00.00.000ТУ	Технические условия		
			КЦМП-0.ПС	Паспорт		Вып.0
				Сборочные единицы		
12		1	КЦМП-6.3.01.00.000	Патрубок входной	1	
12		2	КЦМП-6.3.02.00.000	Труба-коагулятор	1	
12		3	КЦМП-6.3.03.00.000	Сопло центральное	1	
12		4	КЦМП-6.3.04.00.000	Коллектор	2	
11		7	КЦМП.3-10.00.000-01	Лапа опорная	4	Вып.3
12		8	КЦМП.3-11.00.000	Гидрозатвор Ду-150	1	Вып.3
				Детали		
11		10	КЦМП-6.3.00.00.001	Прокладка	1	
11		11	КЦМП-6.3.00.00.002	Прокладка	1	
11		12	КЦМП-6.3.00.00.003	Прокладка	1	
11		13	КЦМП-6.3.00.00.004	Прокладка	2	
11		14	КЦМП-6.3.00.00.005	Прокладка	1	
11		15	КЦМП-6.3.00.00.006	Скоба	4	

Подпись и дата | Инв. № дубл. | Взам. инв. № | Подпись и дата | Инв. № подл.

КЦМП-6.3.00.00.000

Изм.	Лист	№ докум.	Подп.	Дата
Разраб.	Кондратьева			
Пров.	Волкова			
Рук. гр.	Чепурной			
Н. контр.	Чепурной			
Утв.	Абрамович			

Полиуловитель коагуляционный центробежный мокрый тип КЦМП-6.3

Лит.	Лист	Листов
И	1	3

ГОССТРОЙ СССР ЛЕНИНГРАДСКИЙ ПРОМСТРОЙПРОЕКТ

Формат А4

5

Формат	Зона	Поз.	Обозначение	Наименование	Кол.
				Стандартные изделия	
		17		Болт М12×35.58	
				ГОСТ 7798-70	46
		18		Болт М16×40.58	
				ГОСТ 7798-70	64
		19		Болт М16×60.58	
				ГОСТ 7798-70	8
		20		Болт М20×70.58	
				ГОСТ 7798-70	12
		21		Гайка М12.5	
				ГОСТ 5915-70	48
		22		Гайка М16.5	
				ГОСТ 5915-70	72
		23		Шайба 12.02	
				ГОСТ 11371-78	54
		24		Шайба 16.02	
				ГОСТ 11371-78	72
		25		Гайка М20.5	
				ГОСТ 5915-70	12
		26		Шайба 20.02	
				ГОСТ 11371-78	12

Подпись и дата | Инв. № дубл. | Взам. инв. № | Подпись и дата | Инв. № подл.

КЦМП-6.3.00.00.000

Лист 2

Изм. | Лист | № докум. | Подп. | Дата

Формат А4

Формат	Зона	Поз.	Обозначение	Наименование	Кол.	Прим.
			Переменные данные	для исполнений		
				От КЦМП-6.3.00.00.000		
				До КЦМП-6.3.00.00.000	01	
				см. СБ		
				Сборочные единицы		
22		5	От КЦМП-6.3.05.00.000	Закручиватель	1	
			До КЦМП-6.3.05.00.000-01			
22		6	От КЦМП-6.3.06.00.000	Каплеуловитель	1	
			До КЦМП-6.3.06.00.000-01			

Подпись и дата | Инв. № дубл. | Взам. инв. № | Подпись и дата

КЦМП-6.3.00.00.000

Лист 3

Изм. | Лист | № докум. | Подпись | Дата

Формат А4

Формат	Зона	Поз.	Обозначение	Наименование	Кол.	Прим.
				Документация		
12			КЦМП-6.3.01.00.000СБ	Сборочный чертеж		
				Сборочные единицы		
12		1	КЦМП-6.3.01.01.000	Корпус	1	
12		2	КЦМП.1-04.00.000-01	Люк К450×350	1	Вып.1
				Детали		
11		4	КЦМП-6.3.01.00.001	Крышка	2	
11		5	КЦМП-6.3.01.00.002	Прокладка	2	
11		6	КЦМП-6.3.01.00.003	Прокладка	1	
11		7	КЦМП-6.3.01.00.004	Фланец	1	
				Стандартные изделия		
		9		Болт М12×35.58		
				ГОСТ 7798-70	24	
		10		Гайка М12.5		
				ГОСТ 5915-70	24	

Подпись и дата | Инв. № дубл. | Взам. инв. № | Подпись и дата | Инв. № подл.

КЦМП-6.3.01.00.000

Изм.	Лист	№ докум.	Подп.	Дата
Разраб.	Кондратьева			
Пров.	Волкова			
Рук. гр.	Чепурной			
Н. контр.	Чепурной			
Утв.	Абрамович			

Патрубок входной

Лит.	Лист	Листов
	1	2

ГОССТРОЙ СССР ЛЕНИНГРАДСКИЙ ПРОМСТРОЙПРОЕКТ

Формат А4

Серия 5.904-24 Выпуск 8

Форм.	Зона	Поз.	Обозначение	Наименование	Кол.	Примеч.
		11		Гайка М10.35		
				ГОСТ 3032-76	4	
		12		Шайба 10.02		
				ГОСТ 11371-78	4	
		13		Шайба 12.02		
				ГОСТ 11371-78	24	
				Колпак Ду40		
		14		ГОСТ 8962-75	1	

Инв. № подл. | Подп. и дата | Взам. инв. № | Инв. № дубл. | Подп. и дата

Изм. | Лист | № докум. | Подп. | Дата

КЦМП-6,3 01.00.000

Лист 2

Формат А4

Форм.	Зона	Поз.	Обозначение	Наименование	Кол.	Примеч.
				Документация		
12			КЦМП-6,3.01.01.000СБ	Сборочный чертеж		
				Детали		
11		1	КЦМА-6,3.01.01.001	Косынка	8	
11		2	КЦМП-6,3.01.01.002	Лист опорный	1	
11		3	КЦМП-6,3.01.01.003	Накладка	1	
11		4	КЦМП-6,3.01.01.004	Патрубок	2	
11		5	КЦМП-6,3.01.01.005	Фланец	2	
11		6	КЦМП-6,3.01.01.006	Патрубок	1	
54		7	КЦМП-6,3.01.01.007	Ось		
				Круг В6 ГОСТ 2590-71 / ст3 ГОСТ 535-79	4	0,007 кг
54		8	КЦМП-6,3.01.01.008	Штуцер		
				Труба 8×22 — 50		
				ГОСТ 3262-75	1	0,028 кг
11		9	КЦМП-6,3.01.00.004	Фланец	1	

Инв. № подл. | Подп. и дата | Взам. инв. № | Инв. № дубл. | Подп. и дата

Изм. | Лист | № докум. | Подп. | Дата

КЦМП-6,3.01.01.000

Разраб. Кондратьев
Пров. Волкова
Рук. гр. Чепурной
Н. конт. Чепурной
Утв. Адрамович

Корпус

Лит. | Лист 1 | Листов 2

ГОССТРОЙ СССР ЛЕНИНГРАДСКИЙ ПРОМСТРОЙПРОЕКТ

Формат А4

Форм.	Зона	Поз.	Обозначение	Наименование	Кол.	Примеч.
				Стандартные изделия		
		11		Болт М10×40.32.		
				ГОСТ 3033-79	4	
		12		Ниппель Ду40		
				ГОСТ 8967-75	1	

Инв. № подл. | Подп. и дата | Взам. инв. № | Инв. № дубл. | Подп. и дата

Изм. | Лист | № докум. | Подп. | Дата

КЦМП-6,3.01.01.000

Лист 2

Формат А4

Форм.	Зона	Поз.	Обозначение	Наименование	Кол.	Прим.
				Документация		
12			КЦМП-6,3.02.00.000СБ	Сборочный чертеж		
				Сборочные единицы		
12		1	КЦМП-6,3.02.01.000	Устройство водоладающее	1	
11		2	КЦМП-6,3.02.02.000	Диффузор с кольцом	1	
				Детали		
11		4	КЦМП-6,3.02.00.001	Прокладка	1	
11		5	КЦМП-6,3.02.00.002	Прокладка	2	
				Стандартные изделия		
		6		Болт М12×60.58		
				ГОСТ 7798-70	8	
		7		Болт М16×60.58		
				ГОСТ 7798-70	16	
		8		Гайка М12.5		
				ГОСТ 5915-70	8	

Инв. № подл. | Подп. и дата | Взам. инв. № | Инв. № дубл. | Подп. и дата

Изм. | Лист | № докум. | Подп. | Дата

КЦМП-6,3.02.00.000

Разраб. Кондратьев
Пров. Волкова
Рук. гр. Чепурной
Н. конт. Чепурной
Утв. Адрамович

Труба-коагулятор

Лит. | Лист 1 | Листов 2

ГОССТРОЙ СССР ЛЕНИНГРАДСКИЙ ПРОМСТРОЙПРОЕКТ

Формат А4

Формат	Зона	Поз.	Обозначение	Наименование	Кол.	Прим.
		9		Гайка М16.5		
				ГОСТ 5915-70	16	
		10		Шайба 12.02		
				ГОСТ 11371-78	8	
		11		Шайба 16.02		
				ГОСТ 11371-78	16	
		12		Фланец 40-6		
				ГОСТ 1255-67	2	

Инв.№ подл. | Подп. и дата | Взам. инв.№ | Инв.№ дубл. | Подп. и дата

Изм.	Лист	№ докум.	Подп.	Дата	КЦИП-6.3.02.00.000	Лист 2

Формат А4

Формат	Зона	Поз.	Обозначение	Наименование	Кол.	
						7
				Документация		
12			КЦИП-6.3.02.01.000СБ	Сборочный чертеж		
				Детали		
А4		1	КЦИП-6.3.02.01.001	Лист опорный	1	
А4		2	КЦИП-6.3.02.01.002	Фланец	1	
А4		3	КЦИП-6.3.02.01.003	Косынка	6	
А4		4	КЦИП-6.3.02.01.004	Конфузор	1	
А4		5	КЦИП-6.3.02.01.005	Косынка	8	
А4		6	КЦИП-6.3.02.01.006	Фланец	1	
А4		7	КЦИП-6.3.02.01.007	Горловина	1	
А4		8	КЦИП-6.3.02.01.008	Кольцо	1	
А4		9	КЦИП-6.3.02.01.009	Трубка	2	
А4		10	КЦИП-6.3.02.01.010	Кольцо	1	
А4		11	КЦИП-6.3.02.01.011	Кольцо	1	
4		12	КЦИП-6.3.02.01.012	Труба		
				Труба 57×3,5-600		
				ГОСТ 3262-75	1	2,6 кг

Инв.№ подл. | Подп. и дата | Взам. инв.№ | Инв.№ дубл. | Подп. и дата

Изм.	Лист	№ докум.	Подп.	Дата	КЦИП-6.3.02.01.000	Лит.	Лист	Листов
Разраб.		Кононова			Устройство водозаборное		1	8
Пров.		Волкова				Госстрой СССР Ленинградский проектный институт		
Н.контр.		Чернышов						
Утв.		Абрамова						

Формат А4

Формат	Зона	Поз.	Обозначение	Наименование	Кол.	Приме
				Стандартные изделия		
		14		Фланец 40-6		
				ГОСТ 1255-67	2	

Инв.№ подл. | Подп. и дата | Взам. инв.№ | Инв.№ дубл. | Подп. и дата

Изм.	Лист	№ докум.	Подп.	Дата	КЦИП-6.3.02.01.000	Лист 2

Формат А4

Формат	Зона	Поз.	Обозначение	Наименование	Кол.	Прим
				Документация		
А4			КЦИП-6.3.02.02.000СБ	Сборочный чертеж		
				Детали		
А4		1	КЦИП-6.3.02.02.001	Диффузор	1	
А4		2	КЦИП-6.3.02.02.002	Кольцо	1	
А4		3	КЦИП-6.3.02.02.003	Скоба	3	
А4		4	КЦИП-6.3.02.01.006	Фланец	1	

Инв.№ подл. | Подп. и дата | Взам. инв.№ | Инв.№ дубл. | Подп. и дата

Изм.	Лист	№ докум.	Подп.	Дата	КЦИП-6.3.02.02.000	Лит.	Лист	Листов
Разраб.		Кононова			Диффузор с кольцом		1	1
Пров.		Волкова				Госстрой СССР Ленинградский проектный институт		
Н.контр.		Чернышов						
Утв.		Абрамова						

Формат А4

Серия 5.904-24 Выпуск 8

Форм.	Зона	Поз.	Обозначение	Наименование	Кол.	Прим.
				Документация		
12			КЦМП-6.3.03.00.000СБ	Сборочный чертеж		
				Сборочные единицы		
12		1	КЦМП-6.3.03.01.000	Сопло	1	
				Детали		
11		2	КЦМП-6.3.03.00.001	Гайка	1	
11		3	КЦМП-6.3.03.00.002	Кольцо	1	
11		4	КЦМП-6.3.03.00.003	Скоба	2	
11		5	КЦМП-6.3.03.00.004	Отражатель	1	
11		6	КЦМП-6.3.03.00.005	Прокладка	1	
				Стандартные изделия		
		7		Болт М16х60.58		
				ГОСТ 7798-70	4	
		8		Винт М6х8.32		
				ГОСТ 1476-75	1	

Инв. № подл. | Подп. и дата | Взам. инв. № | Инв. № дубл. | Подп. и дата

КЦМП-6.3.03.00.000

Изм.	Лист	№ докум.	Подп.	Дата
Разраб.		Кондратьев		
Пров.		Волкова		
Рук. гр.		Чегурной		
Н. контр.		Чегурной		
Утв.		Ларионова		

Сопло центральное

Лит.	Лист	Листов
И	1	2

ГОССТРОЙ СССР ЛЕНИНГРАДСКИЙ ПРОМСТРОЙПРОЕКТ

Формат А4

Форм.	Зона	Поз.	Обозначение	Наименование	Кол.
		9		Гайка М16.5	
				ГОСТ 5915-70	4
		10		Шайба 16.02	
				ГОСТ 11371-78	4
		11		Пробка Ду 50	
				ГОСТ 8963-75	1
		12		Фланец 100-6	
				ГОСТ 1255-67	1

Инв. № подл. | Подп. и дата | Взам. инв. № | Инв. № дубл. | Подп. и дата

КЦМП-6.3.03.00.000

Лист 2

Формат А4

Форм.	Зона	Поз.	Обозначение	Наименование	Кол.	Прим.
				Документация		
12			КЦМП-6.3.03.01.000СБ	Сборочный чертеж		
				Детали		
11		1	КЦМП-6.3.03.01.001	Корпус форсунки	1	
11		2	КЦМП-6.3.03.01.002	Труба	1	
11		3	КЦМП-6.3.03.01.003	Уголок защитный	1	
11		4	КЦМП-6.3.03.01.004	Фланец	1	
11		5	КЦМП-6.3.03.01.005	Заглушка	1	
11		6	КЦМП-6.3.03.01.006	Патрубок	1	
				Стандартные изделия		
		8		Фланец 100-6		
				ГОСТ 1255-67	1	

Инв. № подл. | Подп. и дата | Взам. инв. № | Инв. № дубл. | Подп. и дата

КЦМП-6.3.03.01.000

Изм.	Лист	№ докум.	Подп.	Дата
Разраб.		Кондратьев		
Пров.		Волкова		
Рук. гр.		Чегурной		
Н. контр.		Чегурной		
Утв.		Ларионова		

Сопло

Лит.	Лист	Листов
И	1	1

ГОССТРОЙ СССР ЛЕНИНГРАДСКИЙ ПРОМСТРОЙПРОЕКТ

Формат А4

Форм.	Зона	Поз.	Обозначение	Наименование	Кол.	Прим.
				Документация		
12			КЦМП-6.3.04.00.000СБ	Сборочный чертеж		
				Сборочные единицы		
12		1	КЦМП-6.3.04.01.000	Коллектор	1	
				Детали		
11		2	КЦМП-6.3.00.00.004	Прокладка	1	
				Стандартные изделия		
		3		Болт М16х60.58		
				ГОСТ 7798-70	4	
		4		Гайка М16.5		
				ГОСТ 5915-70	4	
		5		Шайба 16.02		
				ГОСТ 11371-78	4	
		6		Колпак Ду 50		
				ГОСТ 8962-75	1	
		7		Фланец 100-6		
				ГОСТ 1255-67	1	

Инв. № подл. | Подп. и дата | Взам. инв. № | Инв. № дубл. | Подп. и дата

КЦМП-6.3.04.00.000

Изм.	Лист	№ докум.	Подп.	Дата
Разраб.		Кондратьев		
Пров.		Волкова		
Рук. гр.		Чегурной		
Н. контр.		Чегурной		
Утв.		Ларионова		

Коллектор

Лит.	Лист	Листов
И	1	2

ГОССТРОЙ СССР ЛЕНИНГРАДСКИЙ ПРОМСТРОЙПРОЕКТ

Формат А4

Серия 5.904-24 Выпуск 8

Формат	Зона	Поз.	Обозначение	Наименование	Кол.	Прим.
				Документация		
А2			КЦМП-6.3.04.01.000СБ	Сборочный чертеж		
				Детали		
А2		1	КЦМП-6.3.04.01.001	Труба	1	
А1		2	КЦМП-6.3.04.01.002	Патрубок	1	
А1		3	КЦМП-6.3.04.01.003	Патрубок	1	
А4		4	КЦМП-6.3.04.01.004	Штуцер		
				Труба 8×22-40		
				ГОСТ 32 62-75	9	0,023 кг
				Стандартные изделия		
		5		Фланец 100-6		
				ГОСТ 1255-67	3	

КЦМП-6.3.04.01.000

Коллектор

Лит. 4 | Лист 1 | Листов 1

ГОССТРОЙ СССР ЛЕНИНГРАДСКИЙ ПРОМСТРОЙПРОЕКТ

Формат А4

Формат	Зона	Поз.	Обозначение	Наименование	Кол.	9
				Документация		
А2			КЦМП-6.3.05.00.000СБ	Сборочный чертеж		
				Детали		
А1		3	КЦМП-6.3.05.00.002	Кольцо	1	
А1		4	КЦМП-6.3.05.00.003	Конус	1	
			Переменные данные	для исполнений		
				От КЦМП-6.3.05.00.000		
				До КЦМП-6.3.05.00.000-01		
				см. СБ		
				Сборочные единицы		
А2		1	От КЦМП-6.3.05.01.000	Рассекатель	1	
			До КЦМП-6.3.05.01.000-01			

КЦМП-6.3.05.00.000

Закручиватель

Лит. Ч | Лист 1 | Листов 2

ГОССТРОЙ СССР ЛЕНИНГРАДСКИЙ ПРОМСТРОЙПРОЕКТ

Формат А4

Формат	Зона	Поз.	Обозначение	Наименование	Кол.	Прим.
				Детали		
А1		2	От КЦМП-6.3.05.00.001	Пояс	2	
			До КЦМП-6.3.05.00.001-01			
А2		5	От КЦМП-6.3.05.00.004	Лопасть	2	
			До КЦМП-6.3.05.00.004-01			
А2		6	От КЦМП-6.3.05.00.005	Цилиндр	1	
			До КЦМП-6.3.05.00.005-01			

КЦМП-6.3.05.00.000

Лист 2

Формат А4

Формат	Зона	Поз.	Обозначение	Наименование	Кол.	Прим.
				Документация		
А2			КЦМП-6.3.05.01.000СБ	Сборочный чертеж		
				Детали		
А1		2	КЦМП-6.3.05.01.002	Лист	1	
			Переменные данные	для исполнений		
				От КЦМП-6.3.05.01.000		
				До КЦМП-6.3.05.01.000-01		
				Детали		
А2		1	От КЦМП-6.3.05.01.001	Лопасть	2	
			До КЦМП-6.3.05.01.001-01			

КЦМП-6.3.05.01.000

Рассекатель

Лит. Ч | Лист 1 | Листов 1

ГОССТРОЙ СССР ЛЕНИНГРАДСКИЙ ПРОМСТРОЙПРОЕКТ

Формат А4

Серия 5.904-24 выпуск 8

Форм.	Зона	Поз.	Обозначение	Наименование	Кол.	Прим.
				Документация		
22			КЦМП-6.3.06.00.000 СБ	Сборочный чертеж		
				Сборочные единицы		
11		1	КЦМП-6.3.06.01.000	Фланец	1	
11		3	КЦМП-6.3.06.03.000	Средняя часть каплеуловителя	1	
				Детали		
11		6	КЦМП-6.3.06.00.001	Прокладка	1	
11		7	КЦМП-6.3.00.00.003	Прокладка	2	
				Стандартные изделия		
		9		Болт М12×35.58 ГОСТ 7798-70	30	
		10		Болт М16×40.58 ГОСТ 7798-70	128	

КЦМП-6.3.06.00.000

Каплеуловитель

Изм.	Лист	№ докум.	Подп.	Дата
Разраб.	Кондратьева			
Пров.	Валкова			
Рук.гр.	Чепурной			
Н.конт.	Чепурной			
Утв.	Абрамов			

Лит. | Лист 1 | Листов 2

ГОССТРОЙ СССР ЛЕНИНГРАДСКИЙ ПРОМСТРОЙПРОЕКТ

Формат А4

Инв. № подл. | Подп. и дата | Взам. инв. № | Инв. № дубл. | Подп. и дата

10

Форм.	Зона	Поз.	Обозначение	Наименование	Кол.
		11		Гайка М12.5 ГОСТ 5915-70	30
		12		Гайка М16.5 ГОСТ 5915-70	128
		13		Шайба 12.02 ГОСТ 11371-78	30
		14		Шайба 16.02 ГОСТ 11371-78	128
		15		Колпак Ду40 ГОСТ 8962-75	1
			Переменные данные для исполнений		
				От КЦМП-6.3.06.00.000 до КЦМП-6.3.06.00.000-01 см. СБ.	
				Сборочные единицы	
12		2	От КЦМП-6.3.06.02.000 до КЦМП-6.3.06.02.000-01	Улитка	1
12		4	От КЦМП-6.3.06.04.000 до КЦМП-6.3.06.04.000-01	Нижняя часть каплеуловителя	1

КЦМП-6.3.06.00.000

Лист 2

Форм. 3т А4

Форм.	Зона	Поз.	Обозначение	Наименование	Кол.	Примеч.
				Документация		
11			КЦМП-6.3.06.01.000 СБ	Сборочный чертеж		
				Детали		
5.4		1	КЦМП-6.3.06.01.001	Уголок Уголок Б-63×63×6 ГОСТ 8509-72 / Ст 3 ГОСТ 535-79		
				ℓ=1424	2	6,85 кг
5.4		2	КЦМП-6.3.06.01.002	Уголок Уголок Б-63×63×6 ГОСТ 8509-72 / Ст.3 ГОСТ 535-79		
				ℓ=930	2	4,5 кг

КЦМП-6.3.06.01.000

Фланец

Изм.	Лист	№ докум.	Подп.	Дата
Разраб.	Кондратьева			
Пров.	Валкова			
Рук.гр.	Чепурной			
Н.конт.	Чепурной			
Утв.	Абрамов			

Лит. | Лист 1 | Листов 1

ГОССТРОЙ СССР ЛЕНИНГРАДСКИЙ ПРОМСТРОЙПРОЕКТ

Формат А4

Форм.	Зона	Поз.	Обозначение	Наименование	Кол.	Прим.
				Документация		
12			КЦМП-06.02.00.002 СБ	Сборочный чертеж		
				Сборочные единицы		
11		1	КЦМП-6.3.06.01.000	Фланец	1	
11		2	КЦМП1-01.00.000-04	Форсунка	18	
12		3	КЦМП3-14.00.000	Люк П500×800	1	
				Детали		
11		4	КЦМП-6.3.06.02.001	Фланец	2	
11		5	КЦМП-6.3.06.02.002	Лист	1	
11		6	КЦМП-6.3.06.02.003	Лист	1	
11		7	КЦМП-6.3.06.02.004	Лист	1	
11		8	КЦМП-6.3.06.02.005	Лист	1	
11		9	КЦМП-6.3.06.02.006	Лист	4	
11		11	КЦМП-6.3.06.02.008	Кронштейн	4	
5.4		12	КЦМП-6.3.06.02.009	Кольцо Ф2354	1	14,45 кг
				Полоса Б50×5 ГОСТ 103-76 / Ст3 ГОСТ 535-79		

КЦМП-6.3.06.02.000

Улитка

Изм.	Лист	№ докум.	Подп.	Дата
Разраб.	Кондратьева			
Пров.	Валкова			
Рук.гр.	Чепурной			
Н.конт.	Чепурной			
Утв.	Абрамов			

Лит. | Лист 1 | Листов 2

ГОССТРОЙ СССР ЛЕНИНГРАДСКИЙ ПРОМСТРОЙПРОЕКТ

Формат А4

Серия 5.904-24 Выпуск 8

Формат	Зона	Поз.	Обозначение	Наименование	Кол.	Примеч.
Б4		13	КЦМП-6.3.06.02.010	Штуцер		
				Труба 8×2.2-50		
				ГОСТ 3262-75	1	0,028кг
				Стандартные изделия		
		14		Ниппель Ду40		
				ГОСТ 8967-75	1	
			Переменные данные для исполнений			
				От КЦМП-6.3.06.02.000		
				До КЦМП-6.3.06.02.000-01		
				см. СБ		
				Детали		
11		10	От КЦМП-6.3.06.02.007	Корпус	1	
			До КЦМП-6.3.06.02.007-01			

Инв.№ подл. | Подп. и дата | Взам.инв.№ | Инв.№ дубл. | Подп. и дата

Изм.	Лист	№ докум.	Подп.	Дата	КЦМП-6.3.06.02.000	Лист 2

Формат А4

Формат	Зона	Поз.	Обозначение	Наименование	Кол.	11
				Документация		
Н			КЦМП-6.3.06.03.000СБ	Сборочный чертеж		
				Детали		
Б4		1	КЦМП-6.3.06.03.001	Корпус ф2520		
				Лист Б6 ГОСТ 19903-74 / Ст.3 ГОСТ 14637-79		
				ℓ=2305	1	861,1кг
11		2	КЦМП-6.3.06.02.001	Фланец	2	

Инв.№ подл. | Подп. и дата | Взам.инв.№ | Инв.№ дубл. | Подп. и дата

Изм.	Лист	№ докум.	Подп.	Дата	КЦМП-6.3.06.03.000		
Разраб.		Кондратьева			Средняя часть каплеуловителя	Лит.	Лист 1	Листов 1
Пров.		Волкова						
Рук.гр.		Четырной				ГОССТРОЙ СССР ЛЕНИНГРАДСКИЙ ПРОМСТРОЙПРОЕКТ	
Н.контр.		Четырной					
Утв.		Иоаннисьян					

Формат А4

Формат	Зона	Поз.	Обозначение	Наименование	Кол.	Примеч.
				Документация		
12			КЦМП-6.3.06.04.000СБ	Сборочный чертеж		
				Сборочные единицы		
11		1	КЦМП.1-02.00.000	Клапан аварийный	1	
12		2	КЦМП.3-15.00.000-01	Люк К500×800	2	
11		3	КЦМП.3-13.00.000	Ушко	3	
				Детали		
11		6	КЦМП-6.3.06.04.002	Конус	1	
11		7	КЦМП-6.3.06.04.003	Лист	4	
Б4		8	КЦМП-6.3.06.04.004	Трубка		
				Труба 25×2-150		
				ГОСТ 3262-75	3	0,32кг
Б4		9	КЦМП-6.3.06.04.005	Трубка		
				Труба 25×2-60		
				ГОСТ 3262-75	2	0,13кг
Б4		10	КЦМП-6.3.06.04.006	Труба		
				Труба 325×6 II-300		
				ГОСТ 10704-76	1	14,2кг
				БСт3кп ГОСТ 1070676		

Инв.№ подл. | Подп. и дата | Взам.инв.№ | Инв.№ дубл. | Подп. и дата

Изм.	Лист	№ докум.	Подп.	Дата	КЦМП-6.3.06.04.000		
Разраб.		Кондратьева			Нижняя часть каплеуловителя	Лит.	Лист 1	Листов 2
Пров.		Волкова						
Рук.гр.		Четырной				ГОССТРОЙ СССР ЛЕНИНГРАДСКИЙ ПРОМСТРОЙПРОЕКТ	
Н.контр.		Четырной					
Утв.		Иоаннисьян					

Формат А4

Формат	Зона	Поз.	Обозначение	Наименование	Кол.	Прим
Б4		11	КЦМП-6.3.06.04.009	Упор		
				Круг В1а ГОСТ 2590-71 / Ст.3 ГОСТ 535-79		
				ℓ=100	2	0,062кг
11		12	КЦМП-6.3.06.02.001	Фланец	1	
				Стандартные изделия		
		13		Фланец 300-6		
				ГОСТ 1255-67	1	
			Переменные данные для исполнений			
				От КЦМП-6.3.06.04.000		
				До КЦМП-6.3.06.04.000-01		
				см СБ.		
				Детали		
Н		5	От КЦМП-6.3.06.04.001	Корпус	1	
			До КЦМП-6.3.06.04.001-01			

Инв.№ подл. | Подп. и дата | Взам.инв.№ | Инв.№ дубл. | Подп. и дата

Изм.	Лист	№ докум.	Подп.	Дата	КЦМП-6.3.06.04.000	Лист 2

Формат А4

Серия 5.904-24 выпуск 8

КЦМП-6.3.00.00.000СБ-изображено
КЦМП-6.3.00.00.000-01-зеркальное отражение

12

КЦМП-6.3.00.00.000СБ

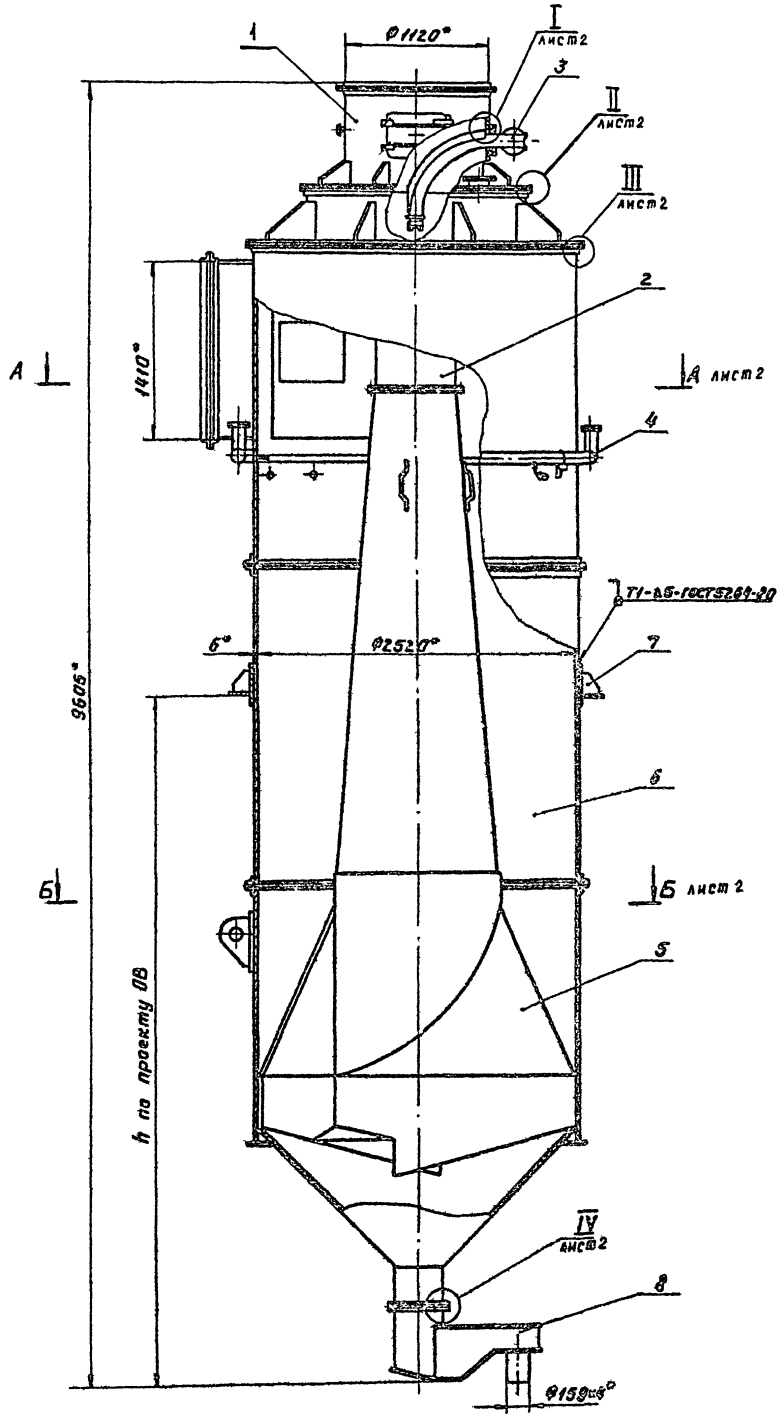

*1. Размер для справок.

2. Технические требования по КЦМП-6.3.00.00.000ТУ.

					КЦМП-6.3.00.00.000СБ			
Изм.	Лист	№ докум.	Подп.	Дата	Выдуховитель на гуляционный центробежный мокрый тип КЦМП-6.3 Сборочный чертеж	Лит.	Масса	Масштаб
Разраб.		Соцкий					5907.0	1:25
Пров.		Волкова				Лист	Листов 2	
Рук. гр.		Чепкин				ГОСТРОЙ СССР ЛЕНИНГРАДСКИЙ ПРОМЕТРОЙПРОЕКТ		
Гл. ст.		Гутан						
Н. контр.		Радзевич						
Утв.		Ивашко						

Пролетарий

А – А лист 1

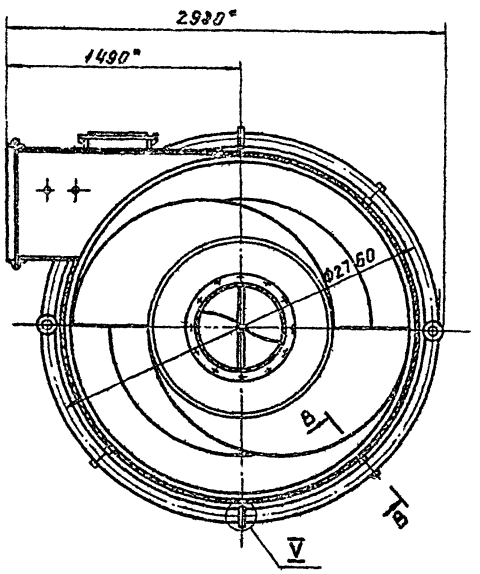

Б – Б лист 1

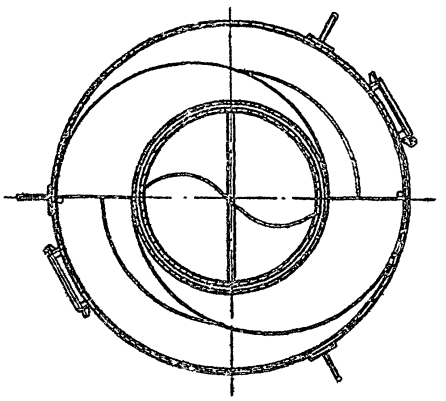

I лист 1
М1:2

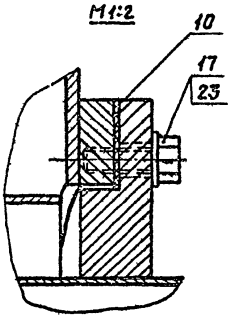

II лист 1
М1:2

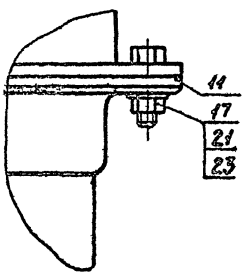

III лист 1
М1:2,5

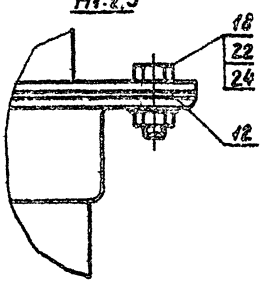

IV лист 1
М1:2

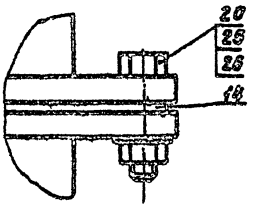

V
М1:2

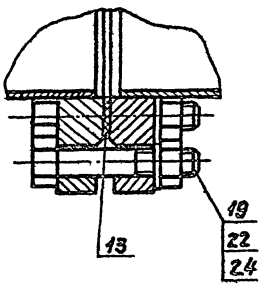

В-В
М1:4

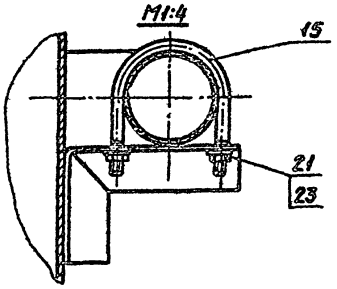

*1. Размер для справок

2. Технические требования по КЦМП-6,3.00.00.000ТУ

				КЦМП-6,3.00.00.000	
Гл.инж.				Приемовытеснительный центробежный мокрый пылеуловитель КЦМП-6,3. Сборочный чертеж	Лит. / Масса / Масштаб
Разраб.	Кондратьева				И — 1:25
Провер.	Долгова				Лист 21 Листов 82
Рук.гр.	Чегурнов				
Гл.спец.	Гутман				Госстрой СССР ЛЕНИНГРАДСКИЙ ПРОМСТРОЙПРОЕКТ
Н.контр.	Челюнов				
Нач.отд.	Мальцев				

Инв.№ подл. | Подпись и дата | Взам.инв.№ | Инв.№ дубл. | Подпись и дата

Формат А2

Серия 5.904-24 Выпуск 8

КЦМП-6.3.00.00.001

Rz200 (√)

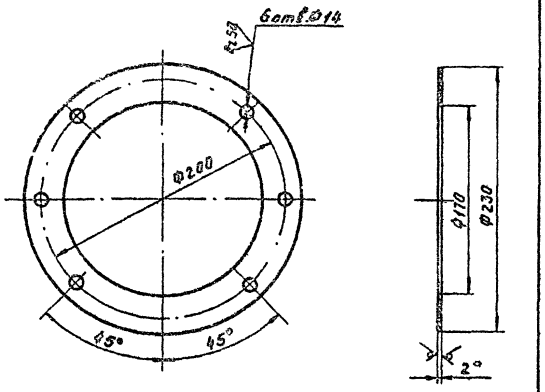

*1. Размер для справок

2. Технические требования по КЦМП-6.3.00.00.000ТУ

КЦМП-6.3.00.00.001			
Прокладка	Лит. И	Масса 0,55	Масшт. 1:4
	Лист	Листов 1	
Пластина I, ЛИСТ МС-М-2 ГОСТ 7338-77	ГОССТРОЙ СССР ЛЕНИНГРАДСКИЙ ПРОМСТРОЙПРОЕКТ		

Формат А4

КЦМП-6.3.00.00.002

Rz200 (√) 14

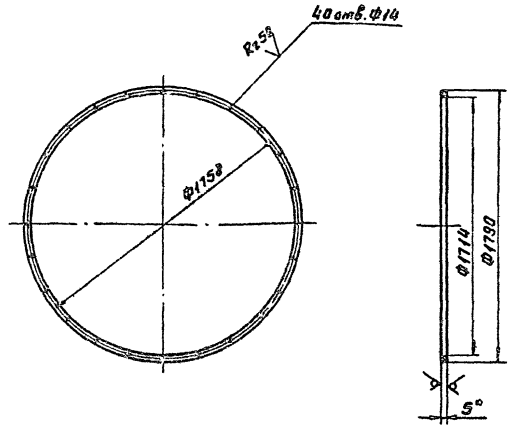

*1. Размер для справок.

2. Технические требования по КЦМП-6.3.00.00.000ТУ

КЦМП-6.3.00.00.002			
Прокладка	Лит. И	Масса 1,5	Масшт. 1:20
	Лист	Листов 1	
Пластина I, ЛИСТ МС-М-5 ГОСТ 7338-77	ГОССТРОЙ СССР ЛЕНИНГРАДСКИЙ ПРОМСТРОЙПРОЕКТ		

Формат А4

КЦМП-6.3.00.00.003

Rz200 (√)

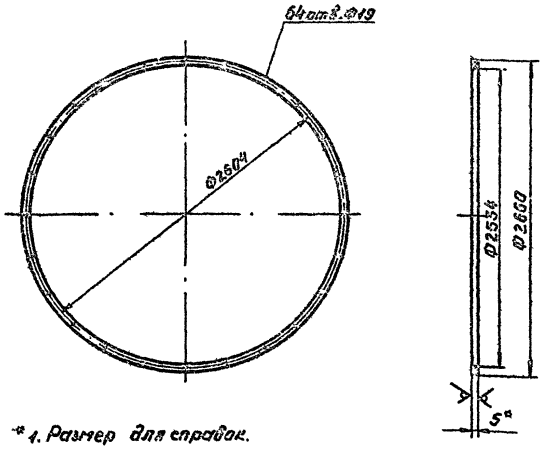

*1. Размер для справок.

2. Технические требования по КЦМП-6.3.00.00.000ТУ

КЦМП-6.3.00.00.003			
Прокладка	Лит. И	Масса 3,8	Масшт. 1:25
	Лист	Листов 1	
Пластина I, ЛИСТ МС-М-5 ГОСТ 7338-77	ГОССТРОЙ СССР ЛЕНИНГРАДСКИЙ ПРОМСТРОЙПРОЕКТ		

Формат А4

КЦМП-6.3.00.00.004

Rz200 (√)

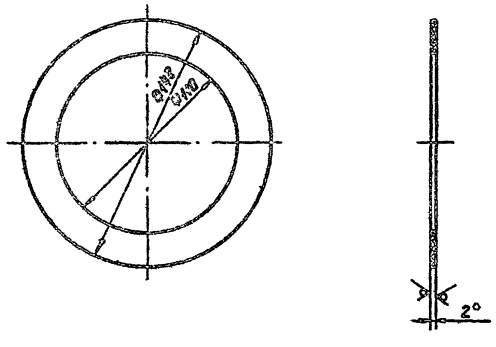

*1. Размер для справок.

2. Технические требования по КЦМП-6.3.00.00.000ТУ

КЦМП-6.3.00.00.004			
Прокладка	Лит. И	Масса 0,022	Масшт. 1:2
	Лист	Листов 1	
Пластина I, ЛИСТ МС-М-5 ГОСТ 7338-77	ГОССТРОЙ СССР ЛЕНИНГРАДСКИЙ ПРОМСТРОЙПРОЕКТ		

Формат А4

Серия 5.904-24 Выпуск 8

КЦМП-6.3.00.00.005

Rz 20 (√)

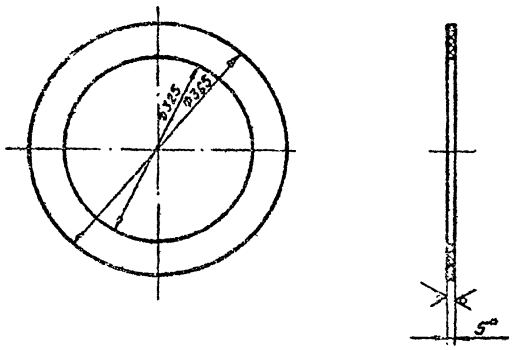

*1. Размер для справок

2. Технические требования по КЦМП-6.3.00.00.000ТУ

		КЦМП-6.3.00.00.005			
Изм.	Лист	№ докум.	Подпись	Дата	
Разраб.	Кондратьев				
Провер.	Волкова				
Рук. груп.	Чепурной				
Гл. спец.	Гутан				
Н. контр.	Чепурной				
Утвер.	Абрамович				

Прокладка

Лит.	Масса	Масшт.
И	0,16	1:5

Лист | Листов 1

Пластина I, лист 1С-М-5 ГОСТ 7338-77

ГОССТРОЙ СССР ЛЕНИНГРАДСКИЙ ПРОМСТРОЙПРОЕКТ

Формат А4

КЦМП-6.3.00.00.006

Rz 50 (√) 15

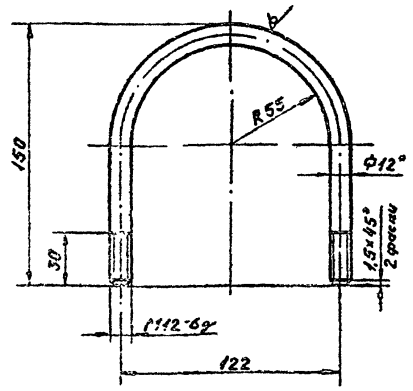

*1. Размер для справок.

2. Технические требования по КЦМП-6.3.00.00.000ТУ

		КЦМП-6.3.00.00.006			
Изм.	Лист	№ докум.	Подпись	Дата	
Разраб.	Кондратьев				
Провер.	Волкова				
Рук. груп.	Чепурной				
Гл. спец.	Гутан				
Н. контр.	Чепурной				
Утвер.	Абрамович				

Скоба

Лит.	Масса	Масшт.
И	0,32	1:2

Лист | Листов 1

Круг В12 ГОСТ 2590-71 Ст3 ГОСТ 535-79

ГОССТРОЙ СССР ЛЕНИНГРАДСКИЙ ПРОМСТРОЙПРОЕКТ

Формат А4

КЦМП-6.3.01.00.000СБ

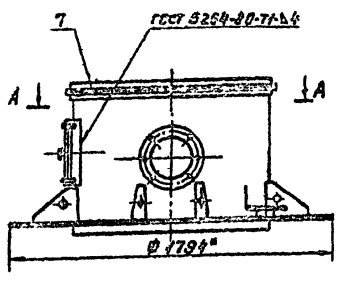

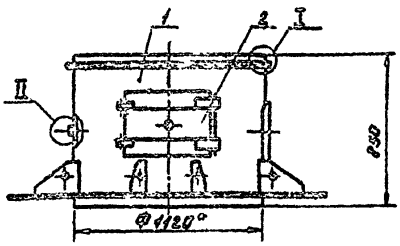

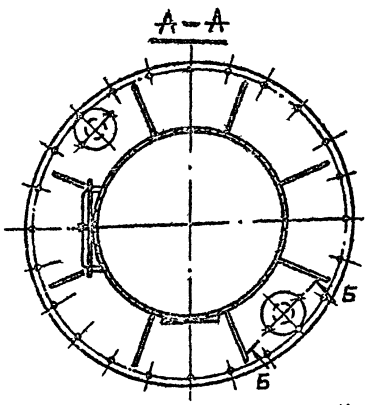

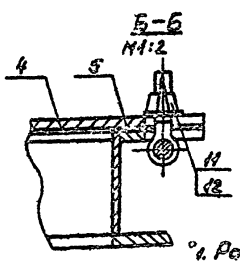

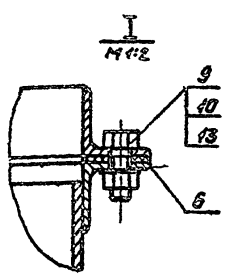

*1. Размер для справок.

2. Технические требования по КЦМП-6.3.00.00.000ТУ

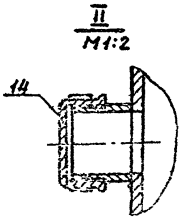

		КЦМП-6.3.01.00.000СБ			
Изм.	Лист	№ докум.	Подпись	Дата	
Разраб.	Кондратьев				
Провер.	Волкова				
Рук. груп.	Чепурной				
Гл. спец.	Гутан				
Н. контр.	Чепурной				
Утвер.	Абрамович				

Патрубок входной
Сборочный чертёж

Лит.	Масса	Масшт.
И	255,8	1:20

Лист | Листов 1

ГОССТРОЙ СССР ЛЕНИНГРАДСКИЙ ПРОМСТРОЙПРОЕКТ

Формат А3

КЦМП-6.3.01.00.001

Rz 200 (V)

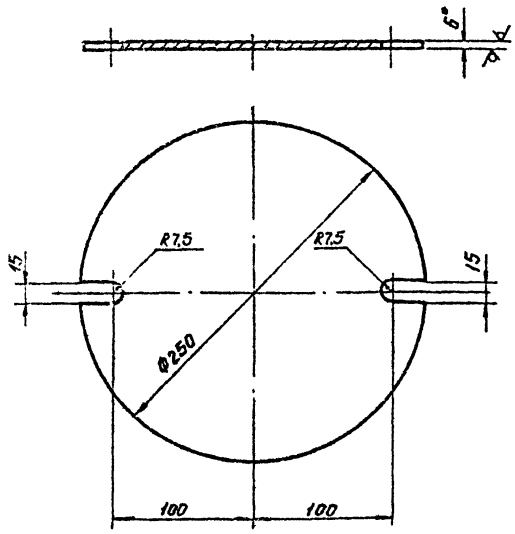

*1. Размер для справок.

2. Технические требования по КЦМП-6.3.00.00000ТУ

КЦМП-6.3.01.00.001

Изм.	Лист	№ докум.	Подпись	Дата
Разраб.	Кондратьев			
Провер.	Валкова			
Рук.гр.	Чепурной			
Гл.спец.	Гутман			
Н.контр.	Чепурной			
Утверд.	Доронов			

Крышка

Лит.	Масса	Масшт.
И	2,3	1:2,5

Лист | Листов 1

Лист 6 6 ГОСТ 19904-74 / СТ3 ГОСТ 14637-79

ГОССТРОЙ СССР ЛЕНИНГРАДСКИЙ ПРОМСТРОЙПРОЕКТ

Формат А4

КЦМП-6.3.01.00.002

Rz 200 (V) 16

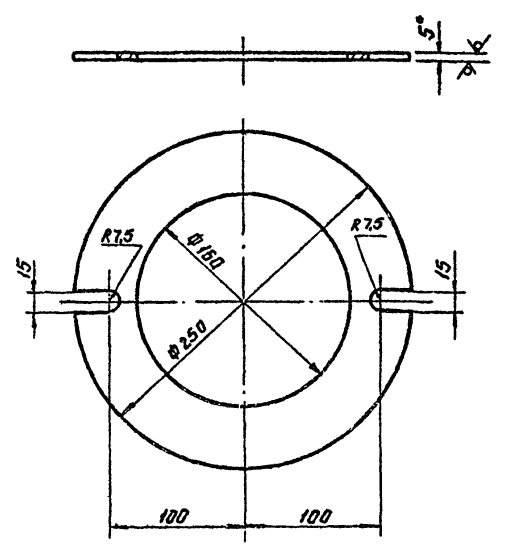

*1. Размер для справок.

2. Технические требования по КЦМП-6.3.00.00.000ТУ

КЦМП-6.3.01.00.002

Изм.	Лист	№ докум.	Подпись	Дата
Разраб.	Кондратьев			
Провер.	Валкова			
Рук.гр.	Чепурной			
Гл.спец.	Гутман			
Н.контр.	Чепурной			
Утверд.	Доронов			

Прокладка

Лит.	Масса	Масшт.
И	0,2	1:2,5

Лист | Листов 1

Пластина 1 лист МС-М-5 ГОСТ 7338-77

ГОССТРОЙ СССР ЛЕНИНГРАДСКИЙ ПРОМСТРОЙПРОЕКТ

Формат А4

КЦМП-6.3.01.00.003

Rz 200 (V)

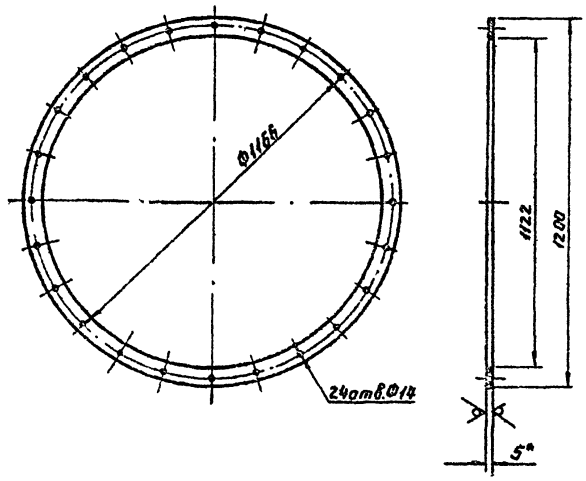

*1. Размер для справок.

2. Технические требования по КЦМП-6.3.00.00.000ТУ

КЦМП-6.3.01.00.003

Изм.	Лист	№ докум.	Подпись	Дата
Разраб.	Кондратьев			
Провер.	Валкова			
Рук.гр.	Чепурной			
Гл.спец.	Гутман			
Н.контр.	Чепурной			
Утверд.	Доронов			

Прокладка

Лит.	Масса	Масшт.
И	1,05	1:10

Лист | Листов 1

Пластина 1 лист МС-М-5 ГОСТ 7338-77

ГОССТРОЙ СССР ЛЕНИНГРАДСКИЙ ПРОМСТРОЙПРОЕКТ

Формат А4

КЦМП-6.3.01.00.004

(V) A

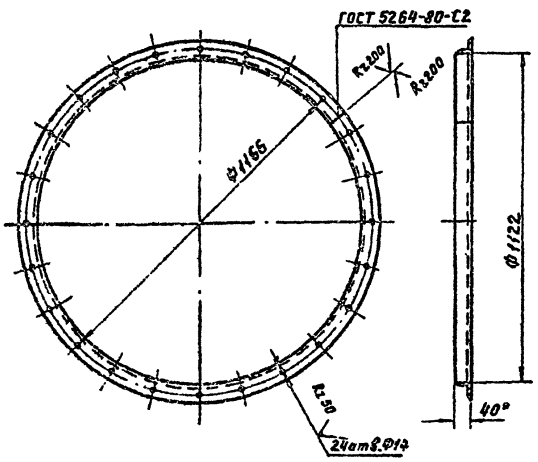

*1. Размер для справок.

2. Технические требования по КЦМП-6.3.00.00.000ТУ

КЦМП-6.3.01.00.004

Изм.	Лист	№ докум.	Подпись	Дата
Разраб.	Кондратьев			
Провер.	Валкова			
Рук.гр.	Чепурной			
Гл.спец.	Гутман			
Н.контр.	Чепурной			
Утверд.	Доронов			

Фланец

Лит.	Масса	Масшт.
И	8,8	1:10

Лист | Листов 1

Уголок Б·40·40·4 ГОСТ 8509-72 / СТ3 ГОСТ 535-79

ГОССТРОЙ СССР ЛЕНИНГРАДСКИЙ ПРОМСТРОЙПРОЕКТ

Формат А4

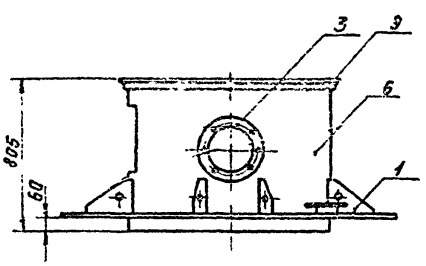

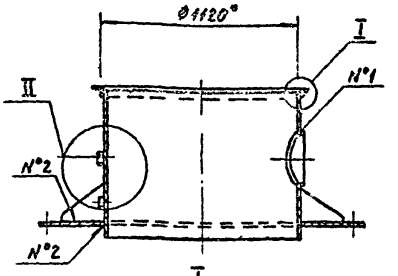

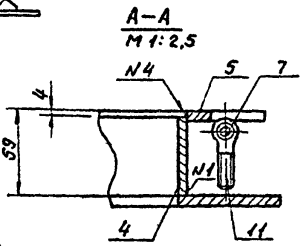

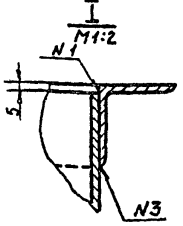

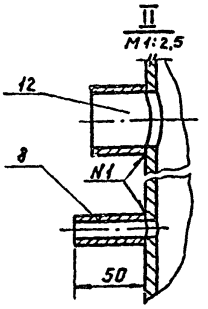

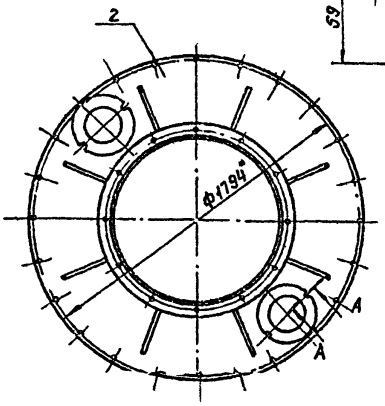

*1. Размер для справок.

2. Сварные швы: N1-Т1-Δ4
N2-Т3-Δ4
N3-Н1
N4-У5-Δ4 по ГОСТ 5264-80

3. Технические требования по КЦМП-6.3.00.00.000ТУ.

Изм.	Лист	№ докум.	Подпись	Дата	КЦМП-6.3.01.01.000СБ	
Разраб.		Кандратьев			Корпус сборочный чертёж	Лит. / Масса / Масштаб: И / 2241 / 1:20
Провер.		Волкова				Лист / Листов 1
Рук.гр.		Чепурной				ГОССТРОЙ СССР ЛЕНИНГРАДСКИЙ ПРОМСТРОЙПРОЕКТ
Гл.спец.		Гутан				
Н.контр.		Чепурной				
Утверд.		Абрамович				

Формат А3

КЦМП-6.3.01.01.001

Rz200 (V)

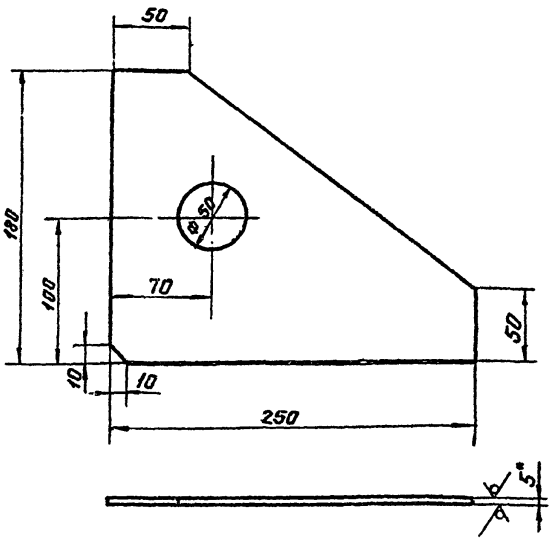

*1. Размер для справок.

2. Технические требования по КЦМП-6.3.00.00.000ТУ

Изм.	Лист	№ докум.	Подпись	Дата	КЦМП-6.3.01.01.001	
Разраб.		Кандратьев			Косынка	Лит. / Масса / Масштаб: И / 1.18 / 1:2.5
Провер.		Волкова				Лист / Листов 1
Рук.гр.		Чепурной				ГОССТРОЙ СССР ЛЕНИНГРАДСКИЙ ПРОМСТРОЙПРОЕКТ
Гл.спец.		Гутан				
Н.контр.		Чепурной				
Утверд.		Абрамович				

Лист Б5 ГОСТ 19903-74 Ст.3 ГОСТ 14637-79

Формат А4

КЦМП-6.3.01.01.002

Rz200 (V)

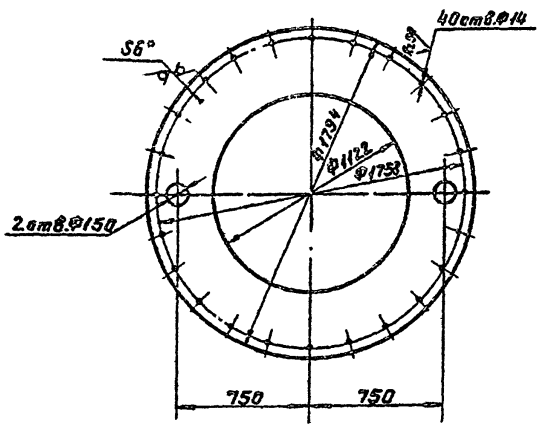

*1. Размер для справок

2. Технические требования по КЦМП-6.3.00.00.000ТУ

Изм.	Лист	№ докум.	Подпись	Дата	КЦМП-6.3.01.01.002	
Разраб.		Кандратьев			Лист опорный	Лит. / Масса / Масштаб: И / 70.8 / 1:20
Провер.		Волкова				Лист / Листов 1
Рук.гр.		Чепурной				ГОССТРОЙ СССР ЛЕНИНГРАДСКИЙ ПРОМСТРОЙПРОЕКТ
Гл.спец.		Гутан				
Н.контр.		Чепурной				
Утверд.		Абрамович				

Лист Б6 ГОСТ 19903-74 Ст.3 ГОСТ 14637-79

Формат А4

КЦМП-6.3.01.01.003

Rz 200 (V)

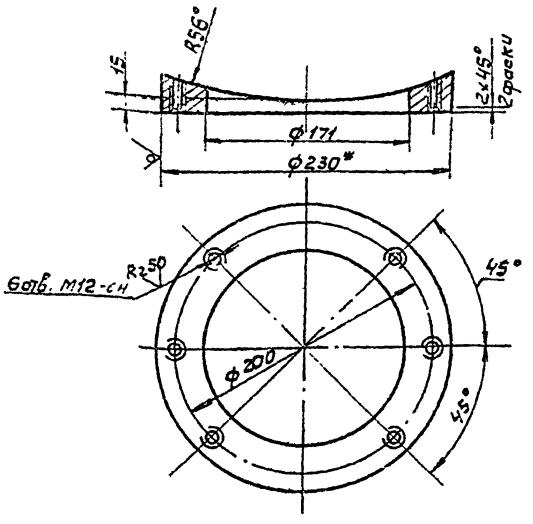

*1. Размер для справок

2 Технические требования по КЦМП-6.3.00.00.000ТУ

КЦМП-6.3.01.01.003

Накладка

Лит.	Масса	Масш.
И	4,0	1:25

Лист Листов 1

Круг В-240 гост 2590-71 / Ст.3 гост 535-79

ГОССТРОЙ СССР, ЛЕНИНГРАДСКИЙ ПРОМСТРОЙПРОЕКТ

Формат А4

КЦМП-6.3.01.01.004

Rz 200 (V) 18

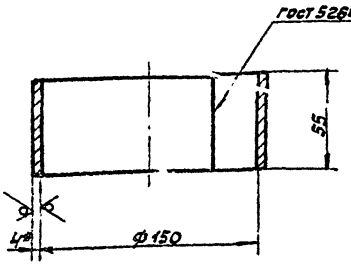

1. Размер для справок

2. Технические требования по КЦМП-6.3.00.00.000ТУ

КЦМП-6.3.01.01.004

Патрубок

Лит.	Масса	М-б
И	0,83	1:2

Лист Листов 1

Лист Б1 гост 19903-74 / Ст.3 гост 14637-79

ГОССТРОЙ СССР, ЛЕНИНГРАДСКИЙ ПРОМСТРОЙПРОЕКТ

Формат А4

КЦМП-6.3.01.01.005

Rz 200 (V)

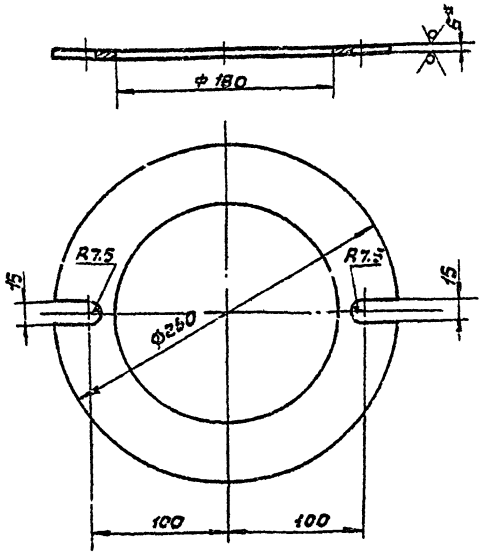

*1. Размер для справок

2. Технические требования по КЦМП-6.3.00.00.000ТУ

КЦМП-6.3.01.01.005

Фланец

Лит.	Масса	М-б
И	1,56	1:2,5

Лист Листов 1

Лист Б Б гост 19903-74 / Ст.5 гост 14637-79

ГОССТРОЙ СССР, ЛЕНИНГРАДСКИЙ ПРОМСТРОЙПРОЕКТ

Формат А4

КЦМП-6.3.01.01.006

Rz 200 (V)

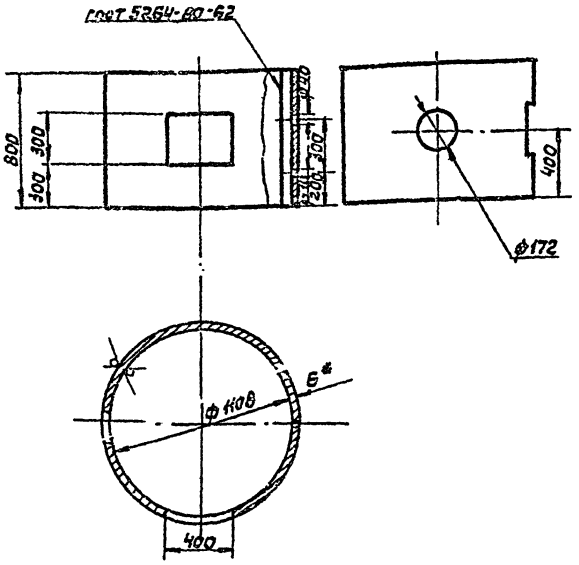

*1. Размер для справок

2. Технические требования по КЦМП-6.3.00.00.000ТУ

КЦМП-6.3.01.01.006

Патрубок

Лит.	Масса	М-б
И	12,6.0	1:20

Лист Листов 1

Лист Б6 гост 19903-74 / Ст.2 гост 14637-79

ГОССТРОЙ СССР, ЛЕНИНГРАДСКИЙ ПРОМСТРОЙПРОЕКТ

Формат А4

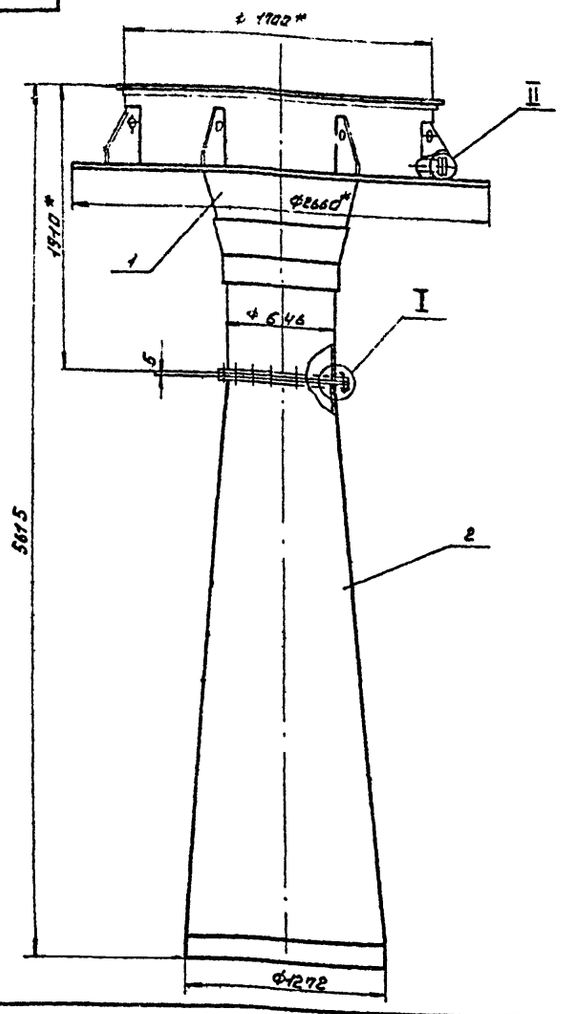

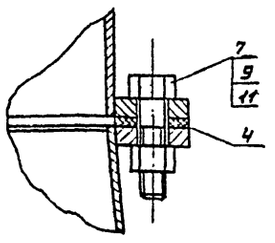

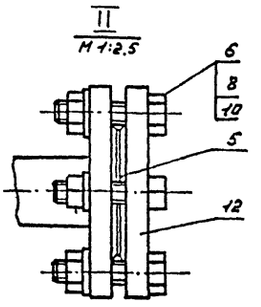

1. Размер для справок

2. Технические требования по КЦИП-6.3.00.00.000 ТУ

						КЦИП-6.3.02.00.000 СБ			
Изм.	Лист	№ докум.	Подп.	Дата	Труба - коагулятор Сборочный чертеж	Лит.	Масса	Масшт.	
Разраб.		Конфетьев				И	1115.0	1:20	
Пров.		Валкова				Лист	Листов 1		
Рук. гр.		Чепурной				ГОССТРОЙ СССР ЛЕНИНГРАДСКИЙ ПРОМСТРОЙПРОЕКТ			
Т.контр.		Гутан							
Н.контр.		Чепурной							
Утв.		Абрамова							

Формат А3

КЦИП-6.3.02.00.001

Rz 200 (V)

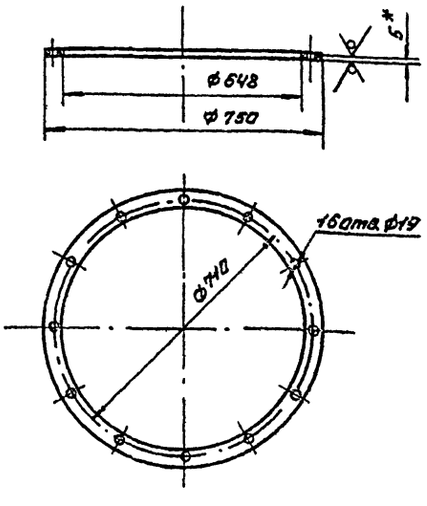

1. Размер для справок

2. Технические требования по КЦИП-6.3.00.00.000 ТУ

						КЦИП-6.3.02.00.001			
Изм.	Лист	№ докум.	Подп.	Дата	Прокладка	Лит.	Масса	Масшт.	
Разраб.		Конфетьев				И	0.82	1:10	
Пров.		Валкова				Лист	Листов 1		
Рук. гр.		Чепурной				ГОССТРОЙ СССР ЛЕНИНГРАДСКИЙ ПРОМСТРОЙПРОЕКТ			
Т.контр.		Гутан							
Н.контр.		Чепурной							
Утв.		Абрамова							
Пластина I, лист МС-М-5 ГОСТ 7338-77									

Формат А4

КЦИП-6.3.02.00.002

Rz 200 (V)

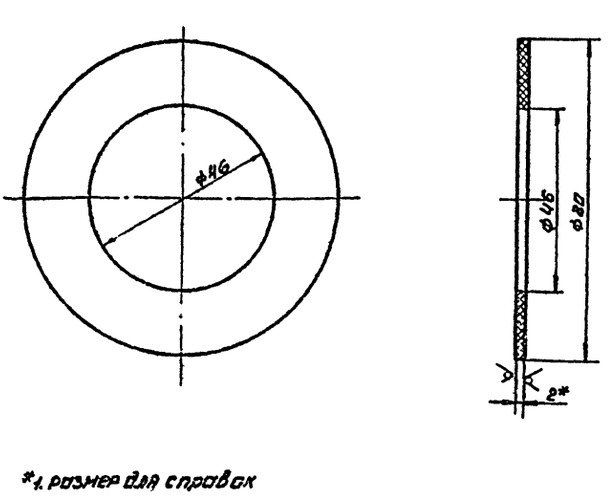

*1. Размер для справок

2. Технические требования по КЦИП-6.3.00.00.000 ТУ

						КЦИП-6.3.02.00.002			
Изм.	Лист	№ докум.	Подп.	Дата	Прокладка	Лит.	Масса	Масшт.	
Разраб.		Конфетьев				И	0.01	1:1	
Пров.		Валкова				Лист	Листов 1		
Рук. гр.		Чепурной				ГОССТРОЙ СССР ЛЕНИНГРАДСКИЙ ПРОМСТРОЙПРОЕКТ			
Т.контр.		Гутан							
Н.контр.		Чепурной							
Утв.		Абрамова							
Пластина 1, лист МС-М-2 ГОСТ 7338-77									

Формат А4

Серия 5.904-24 Выпуск 8

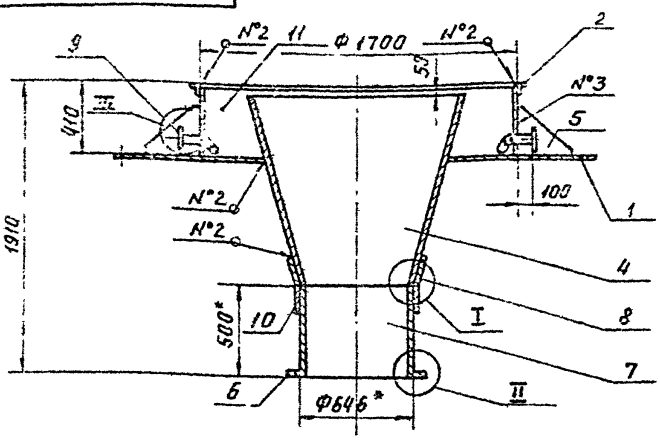

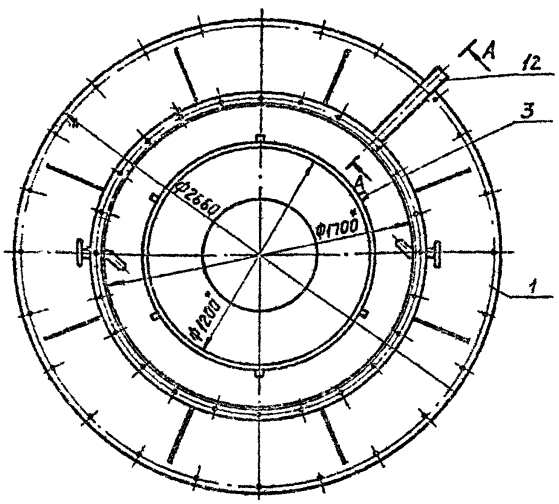

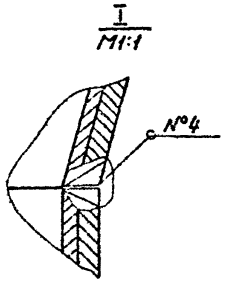

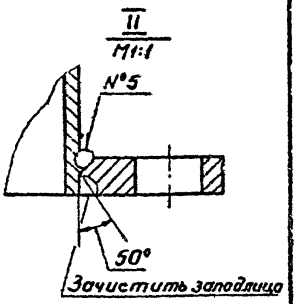

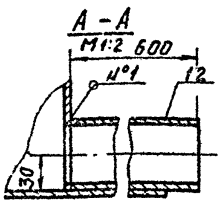

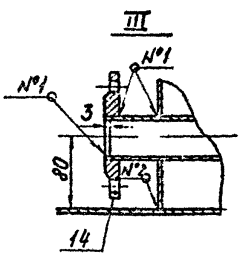

*1. Размер для справок.

2. Технические требования по КЦМП-6.3.00.00.000ТУ

3. Сварные швы: №1-Т1-Δ3
№2-Т1-Δ5
№3-Т3-Δ5
№4 - С15
№5 - У2 по ГОСТ 5264-80

Изм.	Лист	№ докум.	Подп.	Дата	КЦМП-6.3.02.01.000СБ		
Разраб.		Кандратьев			Устройства водоподающие	Лит.	Масса	Масшт.
Пров.		Галкина			Сборочный чертеж	И	518,1	1:20
Рук.гр.		Чепурной				Лист	Листов 1
Гл.спец.		Гутан				ГОССТРОЙ СССР ЛЕНИНГРАДСКИЙ ПРОМСТРОЙПРОЕКТ	
Н.контр.		Чепурной					
Утв.		Абрамович					

Формат А3

КЦМП-6.3.02.01.001

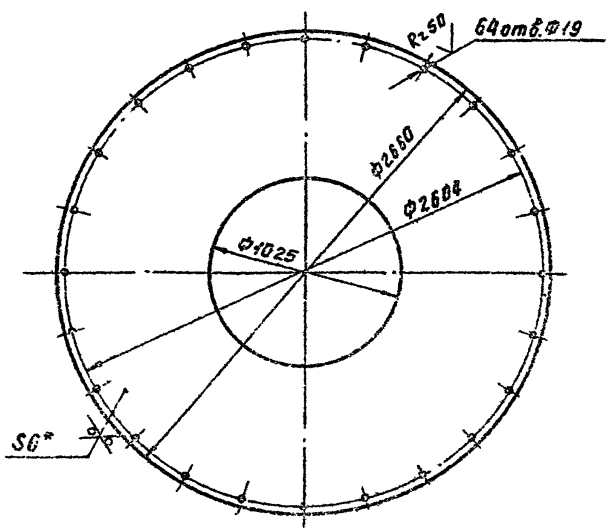

*1. Размер для справок.

2. Технические требования по КЦМП-6.3.00.00.000ТУ

Изм.	Лист	№ докум.	Подп.	Дата	КЦМП-6.3.02.01.001		
Разраб.		Кандратьев			Лист опорный	Лит.	Масса	Масшт.
Пров.		Галкина				И	146,0	1:20
Рук.гр.		Чепурной				Лист	Листов 1
Гл.спец.		Гутан				ГОССТРОЙ СССР ЛЕНИНГРАДСКИЙ ПРОМСТРОЙПРОЕКТ	
Н.контр.		Чепурной					
Утв.		Абрамович					

Лист 66 ГОСТ 19903-74
Лист 21 ГОСТ 19903-74

КЦМП-6.3.02.01.002

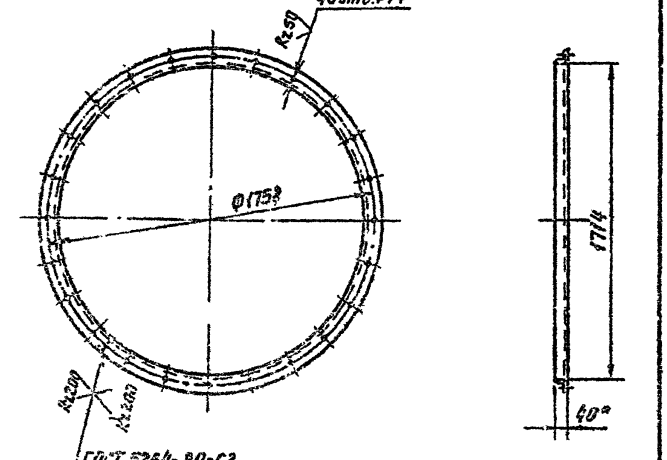

*1. Размер для справок.

2. Технические требования по КЦМП-6.3.00.00.000ТУ

Изм.	Лист	№ докум.	Подп.	Дата	КЦМП-6.3.02.01.002		
Разраб.		Кандратьев			Фланец	Лит.	Масса	Масшт.
Пров.		Галкина				И	13,3	1:20
Рук.гр.		Чепурной				Лист	Листов 1
Гл.спец.		Гутан				ГОССТРОЙ СССР ЛЕНИНГРАДСКИЙ ПРОМСТРОЙПРОЕКТ	
Н.контр.		Чепурной					
Утв.		Абрамович					

Б-(0)х600х8 ГОСТ 8509-72
Ст.3 ГОСТ 535-79

Формат А4

КЦИП-6.3.02.01.003

Rz 200 (V)

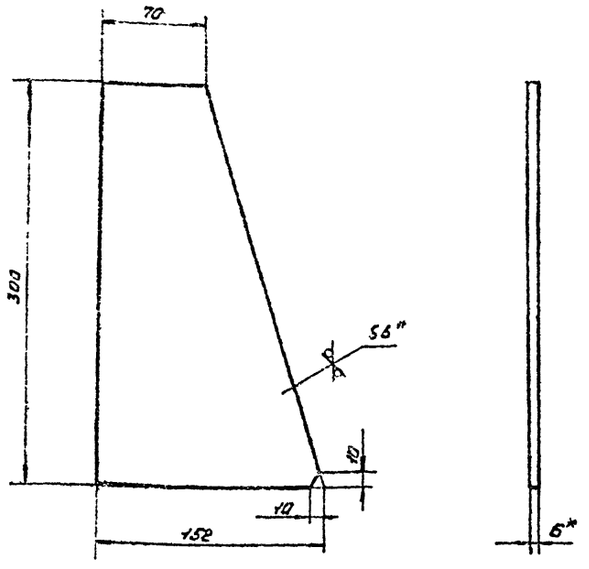

*1. Размер для справок

2. Технические требования по КЦИП-6.3.00.00.000 ТУ

Изм.	Лист	№ докум.	Подп.	Дата	КЦИП-6.3.02.01.003			
Разраб.		Кондратьева			Косынка	Лит.	Масса	Масштаб
Провер.		Волкова				У	1.6	1:25
Рук.гр.		Чепурной				Лист	Листов 1	
Гл.спец.		Гутман				ГОССТРОЙ СССР ЛЕНИНГРАДСКИЙ ПРОМСТРОЙПРОЕКТ		
Н.контр.		Чепурной						
Утв.		Абрамович						

Лист 56 ГОСТ 19903-74 / Ст3 ГОСТ 14637-79

Формат А4

Инв.№ подл. | Подп. и дата | Взам. инв.№ | Инв.№ дубл. | Подп. и дата

КЦИП-6.3.02.01.004

Rz 200 (V)

ГОСТ 8264-80-С5

Развертка

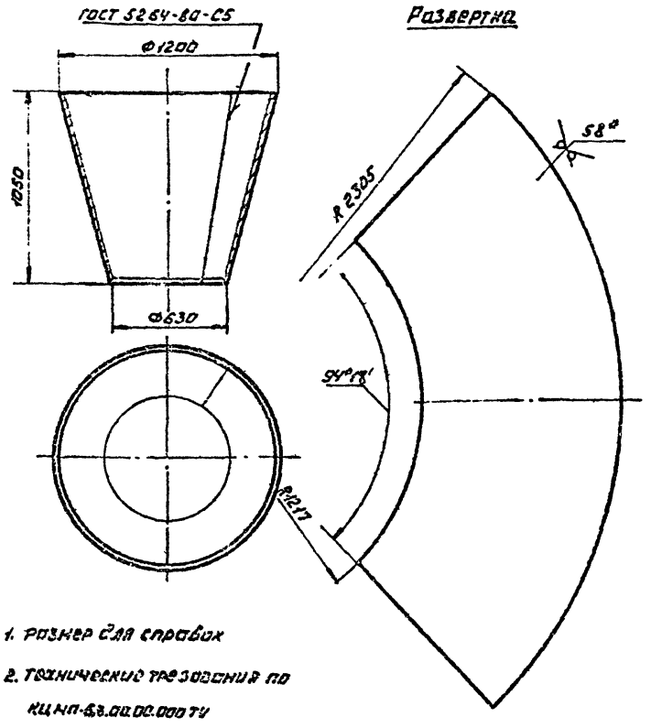

1. Размер для справок

2. Технические требования по КЦИП-6.3.00.00.000 ТУ

Изм.	Лист	№ докум.	Подп.	Дата	КЦИП-6.3.02.01.004			
Разраб.		Кондратьева			Конфузор	Лит.	Масса	Масштаб
Провер.		Волкова				У	198.0	1:20
Рук.гр.		Чепурной				Лист	Листов 1	
Гл.спец.		Гутман				ГОССТРОЙ СССР ЛЕНИНГРАДСКИЙ ПРОМСТРОЙПРОЕКТ		
Н.контр.		Чепурной						
Утв.		Абрамович						

Лист 58 ГОСТ 19903-74 / Ст3 ГОСТ 14637-79

Формат А4

Инв.№ подл. | Подп. и дата | Взам. инв.№ | Инв.№ дубл. | Подп. и дата

КЦИП-6.3.02.01.005

Rz 200 (V)

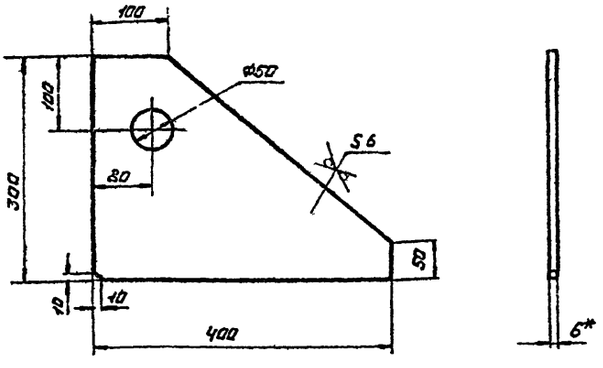

*1. Размер для справок

2. Технические требования по КЦИП-6.3.00.00.000 ТУ

Изм.	Лист	№ докум.	Подп.	Дата	КЦИП-6.3.02.01.005			
Разраб.		Кондратьева			Косынка	Лит.	Масса	Масштаб
Провер.		Волкова				У	4.7	1:5
Рук.гр.		Чепурной				Лист	Листов 1	
Гл.спец.		Гутман				ГОССТРОЙ СССР ЛЕНИНГРАДСКИЙ ПРОМСТРОЙПРОЕКТ		
Н.контр.		Чепурной						
Утв.		Абрамович						

Лист 56 ГОСТ 19903-74 / Ст3 ГОСТ 14637-79

Формат А4

Инв.№ подл. | Подп. и дата | Взам. инв.№ | Инв.№ дубл. | Подп. и дата

КЦИП-6.3.02.01.006

Rz 200 (V)

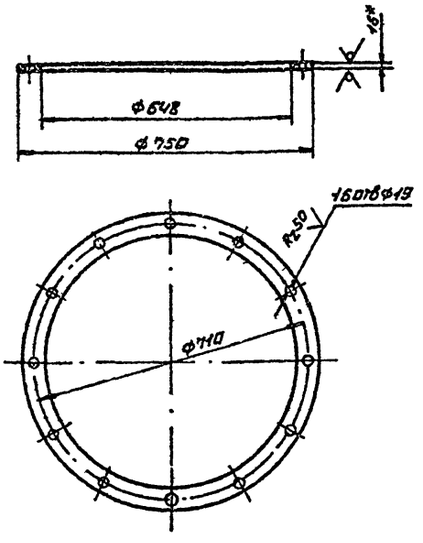

*1. Размер для справок

2. Технические требования по КЦИП-6.3.00.00.000 ТУ

Изм.	Лист	№ докум.	Подп.	Дата	КЦИП-6.3.02.01.006			
Разраб.		Кондратьева			Фланец	Лит.	Масса	Масштаб
Провер.		Волкова				У	14.0	1:10
Рук.гр.		Чепурной				Лист	Листов 1	
Гл.спец.		Гутман				ГОССТРОЙ СССР ЛЕНИНГРАДСКИЙ ПРОМСТРОЙПРОЕКТ		
Н.контр.		Чепурной						
Утв.		Абрамович						

Лист 516 ГОСТ 19903-74 / Ст3 ГОСТ 14637-79

Формат А4

Инв.№ подл. | Подп. и дата | Взам. инв.№ | Инв.№ дубл. | Подп. и дата

Серия 5.904-24 выпуск 8

КЦМП-6.3.02.01.007

Rz 200 (V)

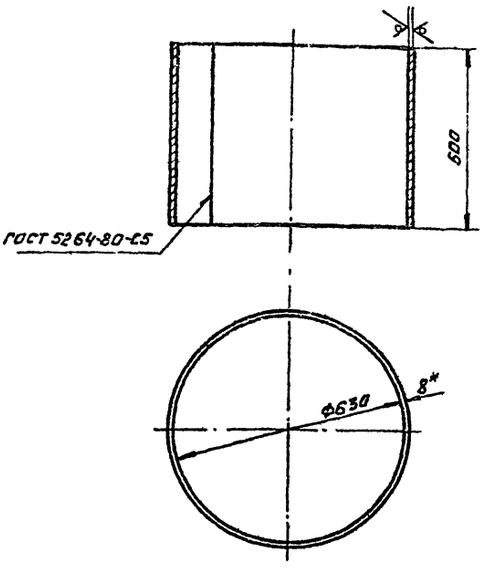

1. Размер для справок

2. Технические требования по КЦМП-6.3.00.00.000 ТУ

Изм.	Лист	№ докум.	Подп.	Дата
Разраб.		Кондратьева		
Пров.		Волкова		
Рук. гр.		Чепурной		
Гл. спец.		Гутан		
Н. конт.		Чепурной		
Утв.		Абрамович		

КЦМП-6.3.02.01.007

Горловина

Лит	Масса	Масш.
И	62.9	1:10

Лист | Листов 1

Лист Б8 ГОСТ 19903-74 / СТ3 ГОСТ 14637-79

ГОССТРОЙ СССР ЛЕНИНГРАДСКИЙ ПРОМСТРОЙПРОЕКТ

Формат А4

КЦМП-6.3.02.01.008

Rz 200 (V)

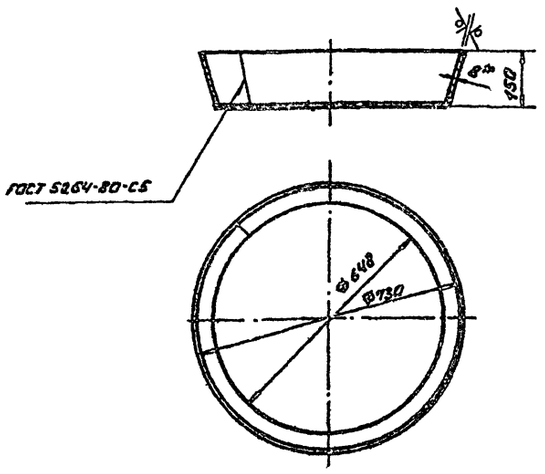

*1. Размер для справок

2. Технические требования по КЦМП-6.3.00.00.000 ТУ

Изм.	Лист	№ докум.	Подп.	Дата
Разраб.		Кондратьева		
Пров.		Волкова		
Рук. гр.		Чепурной		
Гл. спец.		Гутан		
Н. конт.		Чепурной		
Утв.		Абрамович		

КЦМП-6.3.02.01.008

Кольцо

Лит	Масса	Масшт.
И	20.4	1:10

Лист | Листов 1

Лист Б8 ГОСТ 19903-74 / СТ3 ГОСТ 14637-79

ГОССТРОЙ СССР ЛЕНИНГРАДСКИЙ ПРОМСТРОЙПРОЕКТ

Формат А4

КЦМП-6.3.02.01.009

(V)

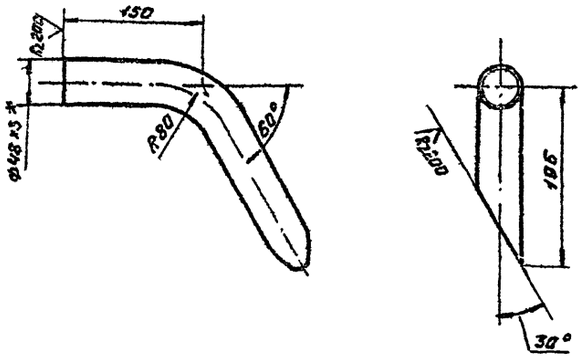

1. Размер для справок

2. Технические требования по КЦМП-6.3.00.00.000 ТУ

Изм.	Лист	№ докум.	Подп.	Дата
Разраб.		Кондратьева		
Пров.		Волкова		
Рук. гр.		Чепурной		
Гл. спец.		Гутан		
Н. конт.		Чепурной		
Утв.		Абрамович		

КЦМП-6.3.02.01.009

Трубка

Лит	Масса	Масшт.
И	1,23	1:4

Лист | Листов 1

Труба 49-3,5 ГОСТ 3262-75

ГОССТРОЙ СССР ЛЕНИНГРАДСКИЙ ПРОМСТРОЙПРОЕКТ

Формат А4

КЦМП-6.3.02.01.010

Rz 200 (V)

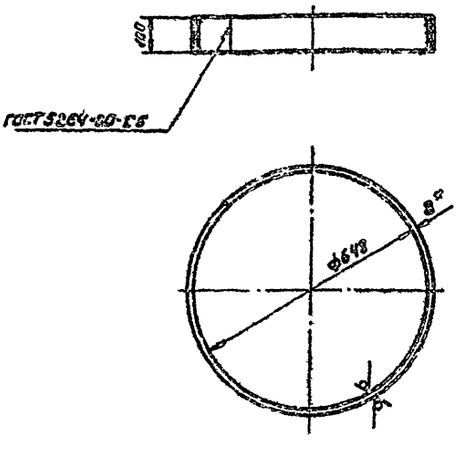

1. Размер для справок

2. Технические требования по КЦМП-6.3.02.00.000 ТУ

Изм.	Лист	№ докум.	Подп.	Дата
Разраб.		Кондратьева		
Пров.		Волкова		
Рук. гр.		Чепурной		
Гл. спец.		Гутан		
Н. конт.		Чепурной		
Утв.		Абрамович		

КЦМП-6.3.02.01.010

Кольцо

Лит	Масса	Масш.
И	12.9	1:10

Лист | Листов 1

Лист Б8 ГОСТ 19903-74 / СТ3 ГОСТ 14637-79

ГОССТРОЙ СССР ЛЕНИНГРАДСКИЙ ПРОМСТРОЙПРОЕКТ

Формат А4

Серия 5.904-24 Выпуск 8

КЦМП-6.3.02.01.011

Rz200 √ (√)

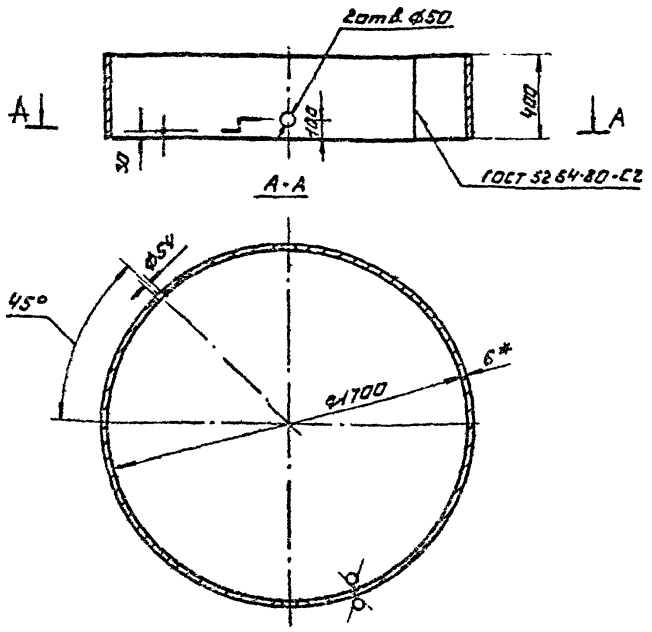

*1. Размер для справок

2. Технические требования по КЦМП-6.3.00.00.000 ТУ

Изм.	Лист	N. докум.	Подп.	Дата	КЦМП-6.3.02.01.011		
Разраб.	Кондратьева				Кольцо	Лит.	Масса	Масшт.
Провер.	Волкова					И	96.0	1:20
Рук. гр.	Чепурной					Лист	Листов 1
Гл. спец.	Гутан				Лист 6 ГОСТ 19903-74 / СТ3 ГОСТ 14637-79	ГОССТРОЙ СССР ЛЕНИНГРАДСКИЙ ПРОМСТРОЙПРОЕКТ	
Н. контр.	Чепурной						
Утв.	Абрамова						

Формат А4

КЦМП-6.3.02.02.000 СБ

23

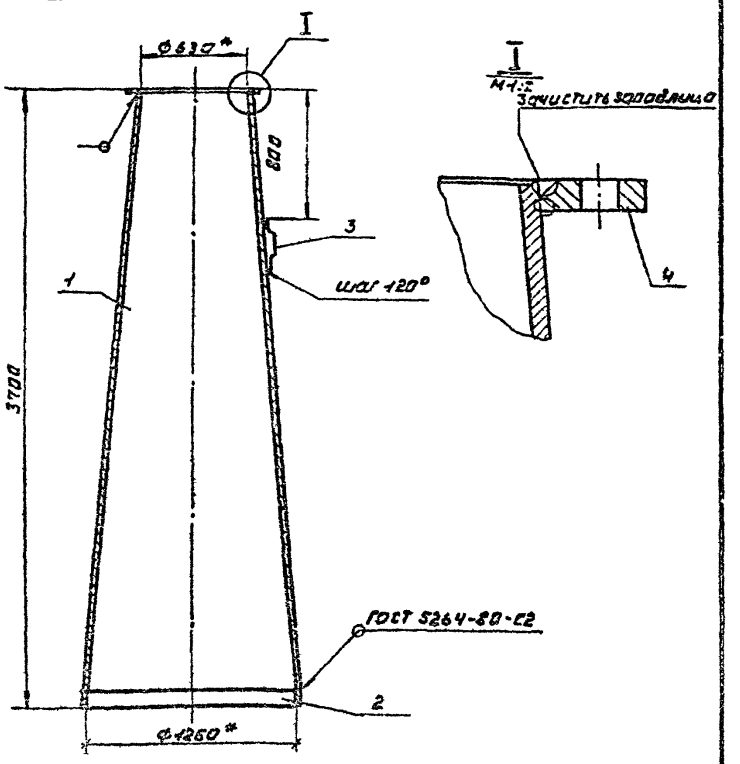

*1. Размер для справок

2. Технические требования по КЦМП-6.3.00.00.000 ТУ

Изм.	Лист	N. докум.	Подп.	Дата	КЦМП-6.3.02.02.000 СБ		
Разраб.	Кондратьева				Диффузор с кольцом (сборочный чертеж)	Лит.	Масса	Масшт.
Пров.	Волкова					И	540.0	1:20
Рук. гр.	Чепурной					Лист	Листов 1
Гл. спец.	Гутан					ГОССТРОЙ СССР ЛЕНИНГРАДСКИЙ ПРОМСТРОЙПРОЕКТ	
Н. контр.	Чепурной						
Утв.	Абрамова						

Формат А4

КЦМП-6.3.02.02.001

Rz200 √ (√)

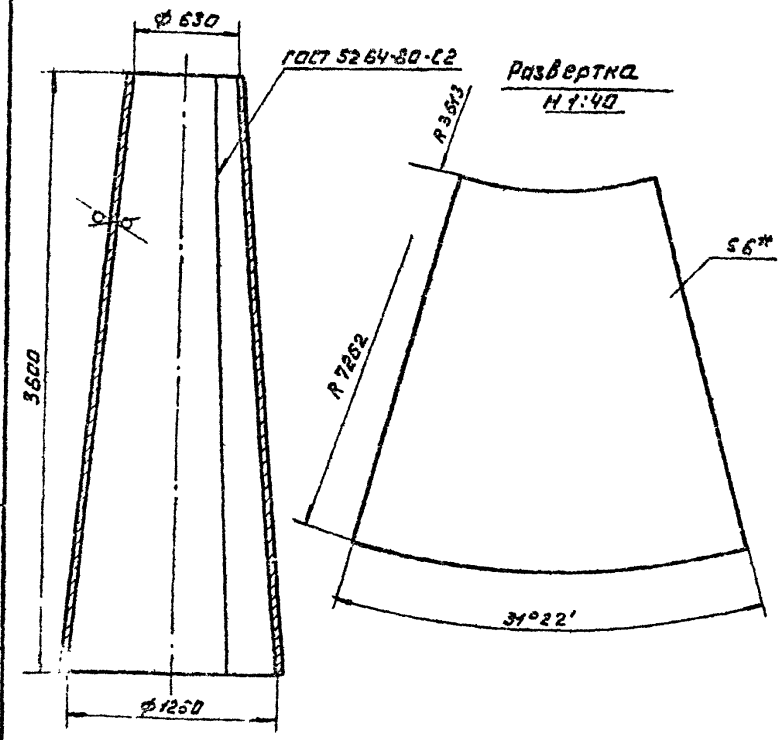

*1. Размер для справок

2. Технические требования по КЦМП-6.3.00.00.000 ТУ

Изм.	Лист	N. докум.	Подп.	Дата	КЦМП-6.3.02.02.001		
Разраб.	Кондратьева				Диффузор	Лит.	Масса	Масшт.
Провер.	Волкова					И	504.0	1:25
Рук. гр.	Чепурной					Лист	Листов 1
Гл. спец.	Гутан				Лист 6 ГОСТ 19903-74 / СТ3 ГОСТ 14637-79	ГОССТРОЙ СССР ЛЕНИНГРАДСКИЙ ПРОМСТРОЙПРОЕКТ	
Н. контр.	Чепурной						
Утв.	Абрамова						

Формат А4

КЦМП-6.3.02.02.002

Rz200 √ (√)

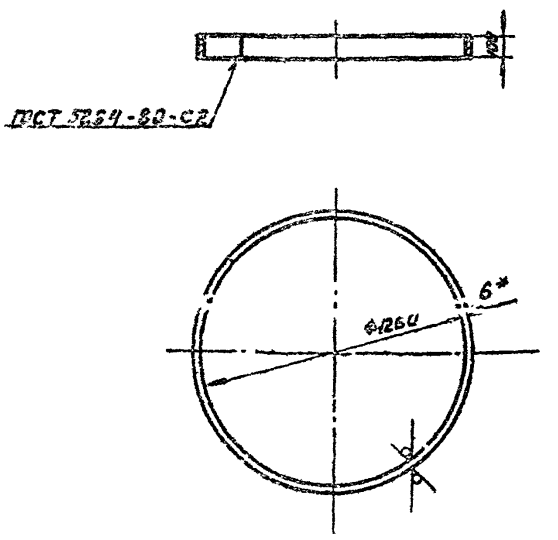

*1. Размер для справок

2. Технические требования по КЦМП-6.3.00.00.000 ТУ

Изм.	Лист	N. докум.	Подп.	Дата	КЦМП-6.3.02.02.002		
Разраб.	Кондратьева				Кольцо	Лит.	Масса	Масшт.
Пров.	Волкова					И	18.8	1:20
Рук. гр.	Чепурной					Лист	Листов 1
Гл. спец.	Гутан				Лист 6 ГОСТ 19903-74 / СТ3 ГОСТ 14637-79	ГОССТРОЙ СССР ЛЕНИНГРАДСКИЙ ПРОМСТРОЙПРОЕКТ	
Н. контр.	Чепурной						
Утв.	Абрамова						

Формат А4

Серия 5.904-24 Выпуск 8

КЦМП-6,3.02.02.003

Rz200 (√)

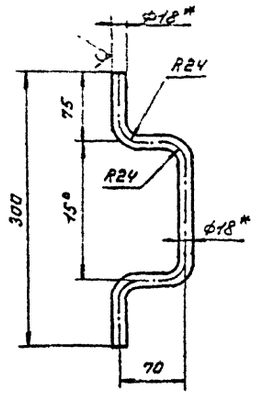

*1. Размер для справок

2. Технические требования по КЦМП-6,3.00.00.000 ТУ

Изм.	Лист	N докум.	Подп.	Дата
Разраб.		Кондратьева		
Провер.		Волкова		
Рук.гр.		Чепурной		
Гл.спец.		Гутан		
Н.конт.		Чепурной		
Утв.		Абрамович		

КЦМП-6,3.02.02.003

Скоба

Лит	Масса	Масш.
И	1.0	1:4

Лист | Листов 1

Круг В18 ГОСТ 2590-71 / СТ3 ГОСТ 535-79

ГОССТРОЙ СССР ЛЕНИНГРАДСКИЙ ПРОМСТРОЙПРОЕКТ

Формат А4

КЦМП-6,3.03.00.001

Rz50 (√)

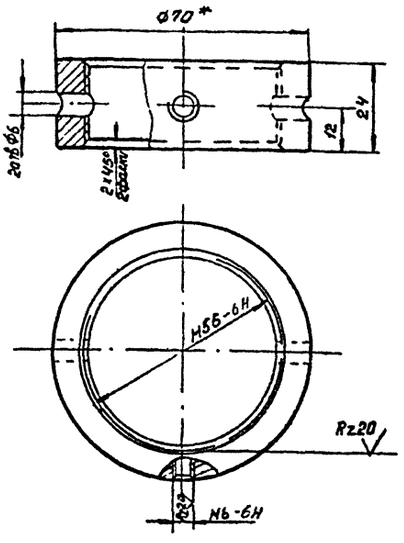

*1. Размер для справок

2. Технические требования по КЦМП-6,3.00.00.000 ТУ

Изм.	Лист	N докум.	Подп.	Дата
Разраб.		Кондратьева		
Провер.		Волкова		
Рук.гр.		Чепурной		
Гл.спец.		Гутан		
Н.конт.		Чепурной		
Утв.		Абрамович		

КЦМП-6,3.03.00.001

Гайка

Лит.	Масса	Масш.
И	0.25	1:1

Лист | Листов 1

Круг В70 ГОСТ 2590-71 / СТ3 ГОСТ 535-79

ГОССТРОЙ СССР ЛЕНИНГРАДСКИЙ ПРОМСТРОЙПРОЕКТ

Формат А4

КЦМП-6,3.03.00.000 СБ

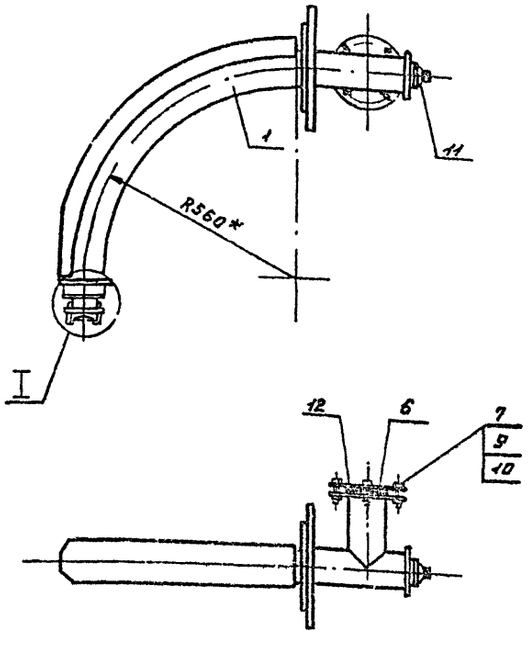

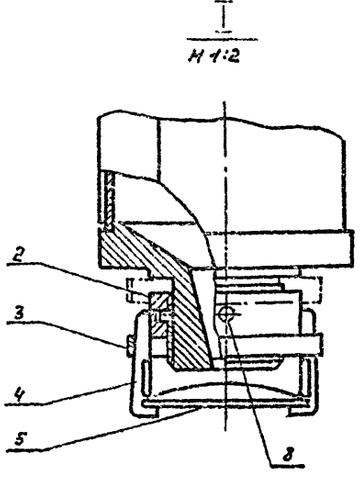

1. Размер для справок

2. Технические требования по КЦМП-6,3.00.00.000 ТУ

Изм.	Лист	N докум.	Подп.	Дата
Разраб.		Кондратьева		
Пров.		Волкова		
Рук.гр.		Чепурной		
Гл.спец.		Гутан		
Н.конт.		Чепурной		
Утв.		Абрамович		

КЦМП-6,3.03.00.000 СБ

Сопло центральное Сборочный чертеж

Лит.	Масса	Масш.
И	33.0	1:10

Лист | Листов

ГОССТРОЙ СССР ЛЕНИНГРАДСКИЙ ПРОМСТРОЙПРОЕКТ

Формат А3

КЦМП-6.3.03.00.002

Rz 50 (V)

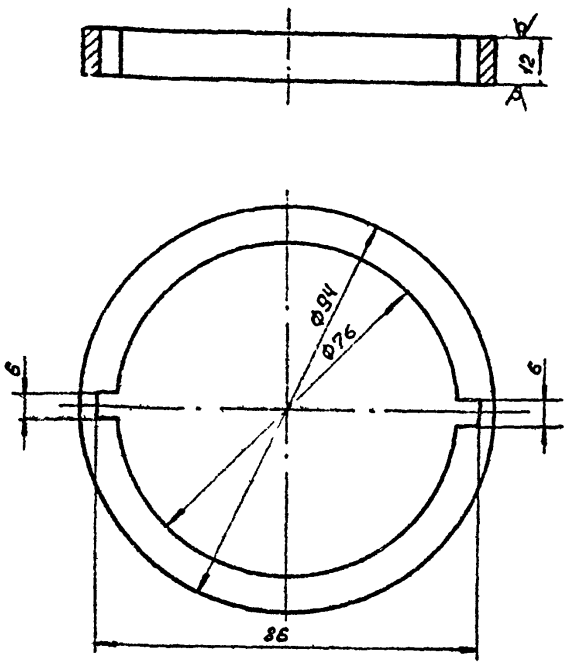

*1. Размер для справок

2. Технические требования по КЦМП-6.3.00.00.000 ТУ

Изм.	Лист	№ докум.	Подп.	Дата
Разраб.	Кондратьева			
Пров.	Волкова			
Рук. гр.	Чепурной			
Гл. спец.	Гутан			
Н. контр.	Чепурной			
Утв.	Абрамова			

КЦМП-6.3.03.00.002

Кольцо

Лит.	Масса	Масш.
Р	0,45	1:1
Лист	Листов 1	

Лист Б 12 ГОСТ 19903-74 / Ст. 3 ГОСТ 14637-79

Госстрой СССР Ленинградский Промстройпроект

Формат А4

КЦМП-6.3.03.00.003

Rz 50 (V) 25

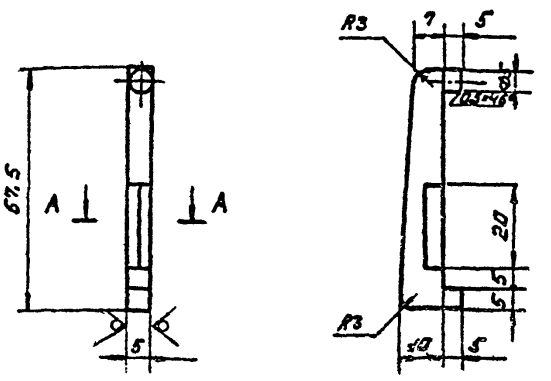

*1. Размер для справок

2. Технические требования по КЦМП-6.3.00.00.000 ТУ

Изм.	Лист	№ докум.	Подп.	Дата
Разраб.	Кондратьева			
Пров.	Волкова			
Рук. гр.	Чепурной			
Гл. спец.	Гутан			
Н. контр.	Чепурной			
Утв.	Абрамова			

КЦМП-6.3.03.00.003

Скоба

Лит.	Масса	Масш.
Р	0,02	1:1
Лист	Листов 1	

Лист Б 6 ГОСТ 19903-74 / Ст. 3 ГОСТ 14637-79

Госстрой СССР Ленинградский Промстройпроект

Формат А4

КЦМП-6.3.03.00.004

Rz 50 (V)

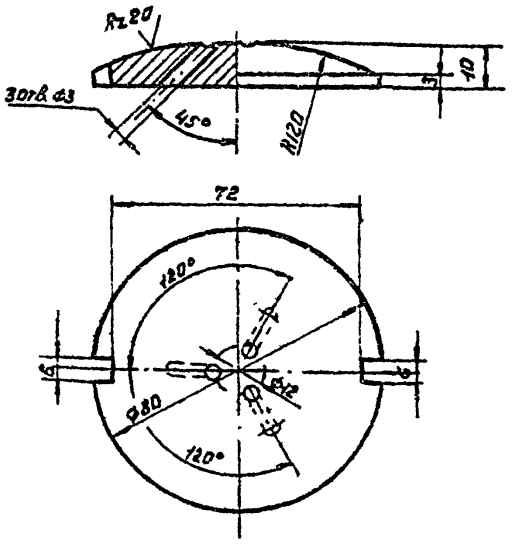

1. Размер для справок

2. Технические требования по КЦМП-6.3.00.00.000 ТУ

Изм.	Лист	№ докум.	Подп.	Дата
Разраб.	Кондратьева			
Пров.	Волкова			
Рук. гр.	Чепурной			
Гл. спец.	Гутан			
Н. контр.	Чепурной			
Утв.	Абрамова			

КЦМП-6.3.03.00.004

Отражатель

Лит.	Масса	Масш.
Р	0,4	1:1
Лист	Листов 1	

Круг В 28 ГОСТ 2590-71 / Ст. 3 ГОСТ 535-79

Госстрой СССР Ленинградский Промстройпроект

Формат А4

КЦМП-6.3.03.00.005

Rz 80 (V)

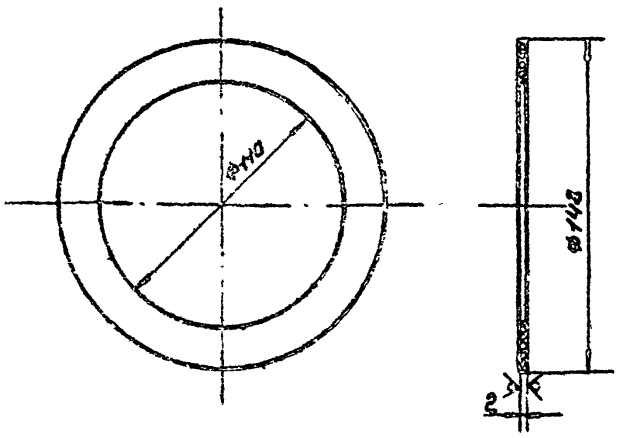

1. Размер для справок

2. Технические требования по КЦМП-6.3.00.00.000 ТУ

Изм.	Лист	№ докум.	Подп.	Дата
Разраб.	Кондратьева			
Пров.	Волкова			
Рук. гр.	Чепурной			
Гл. спец.	Гутан			
Н. контр.	Чепурной			
Утв.	Абрамова			

КЦМП-6.3.03.00.005

Прокладка

Лит.	Масса	Масш.
Р	0,023	1:2
Лист	Листов 1	

Пластина 1, лист МС-М-2 ГОСТ 7338-77

Госстрой СССР Ленинградский Промстройпроект

Формат А4

КЦМП-63.03.01.000 СБ

Серия 5.904-24 Выпуск 8

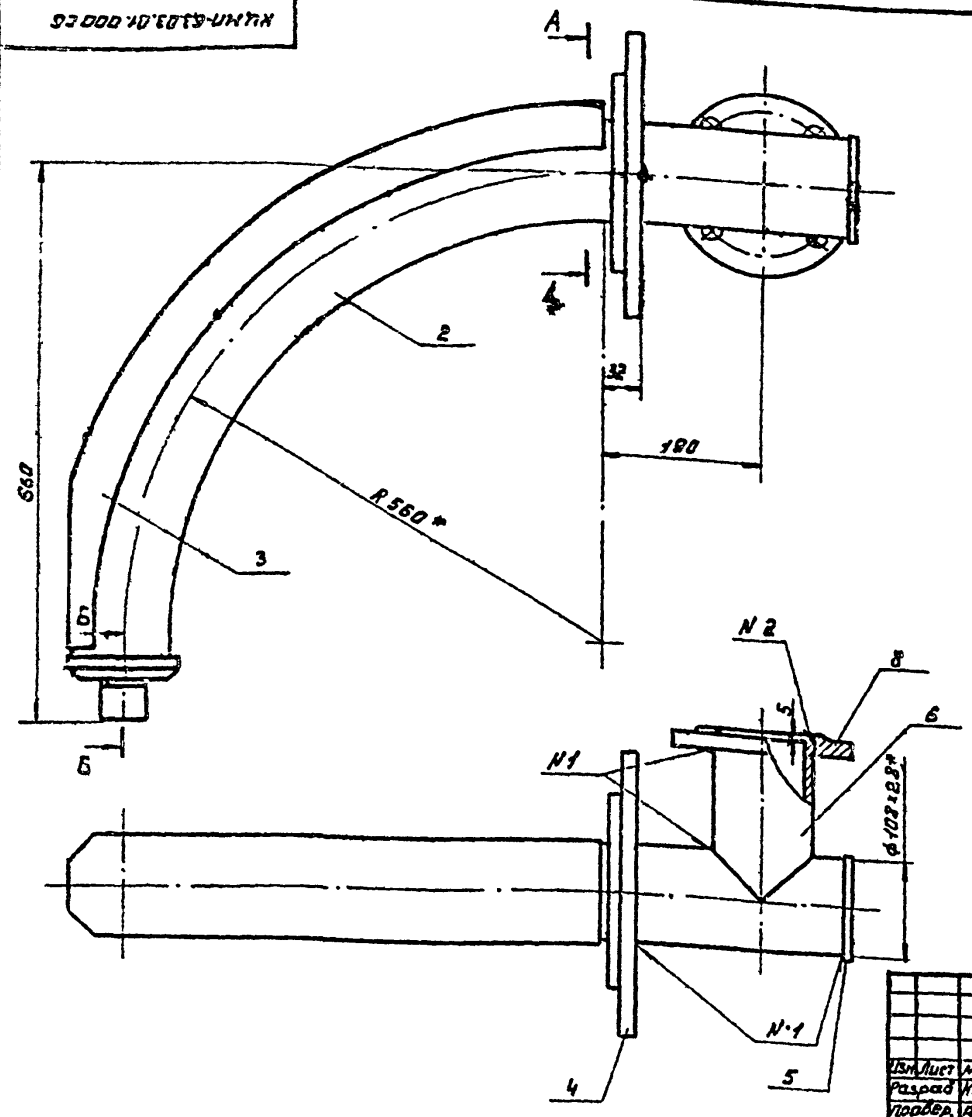

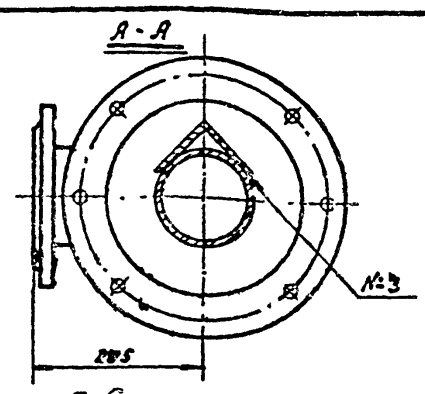

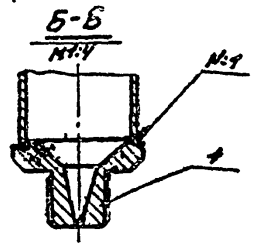

*1. размер для справок

2. сварные швы: №1-Т1-Δ4
№2-М1
№3 - сварка ручная электродуговая по ГОСТ 5264-80

3. технические требования по КЦМП-63.00.00.000 ТУ

Изм.	Лист	№ докум.	Подп.	Дата	КЦМП-63.03.01.000 СБ		
Разраб.		Кондратьева			Сопло сварочный чертеж	Лит.	Масса	Масшт.
Провер.		Волкова				И	27.5	1:5
Рук. гр.		Чепурной				Лист	Листов 1	
Н. контр.		Гутан				Госстрой СССР ЛЕНИНГРАДСКИЙ ПРОМСТРОЙПРОЕКТ		
Утв.		Чепурной						

Формат А3

КЦМП-63.03.01.001

Rz 50 (V)

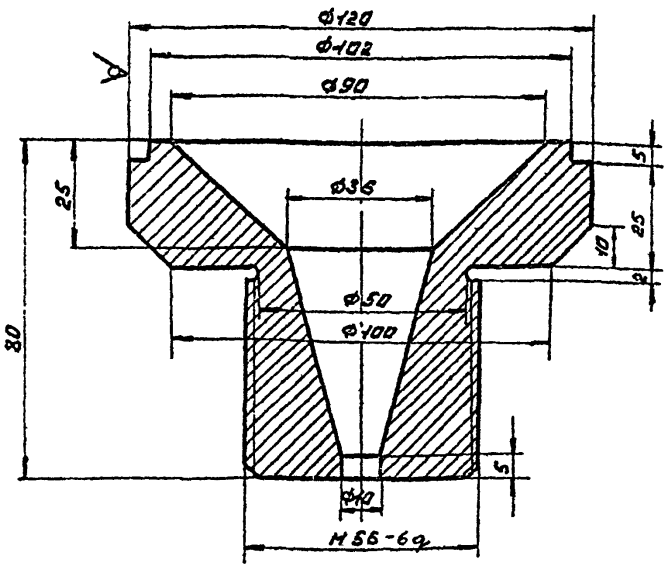

*1. размер для справок

2. технические требования по КЦМП-63.00.00.000 ТУ

Изм.	Лист	№ докум.	Подп.	Дата	КЦМП-63.03.01.001		
Разраб.		Кондратьева			Корпус форсунки	Лит.	Масса	Масшт.
Провер.		Волкова				И	1,5	1:1
Рук. гр.		Чепурной				Лист	Листов 1	
Т. контр.		Гутан			Круг В120 ГОСТ 2590-71 / Ст.3 ГОСТ 535-79	Госстрой СССР ЛЕНИНГРАДСКИЙ ПРОМСТРОЙПРОЕКТ		
Н. контр.		Чепурной						
Утв.		Абрамович						

Формат А4

КЦМП-63.03.01.002

Rz 50 (V)

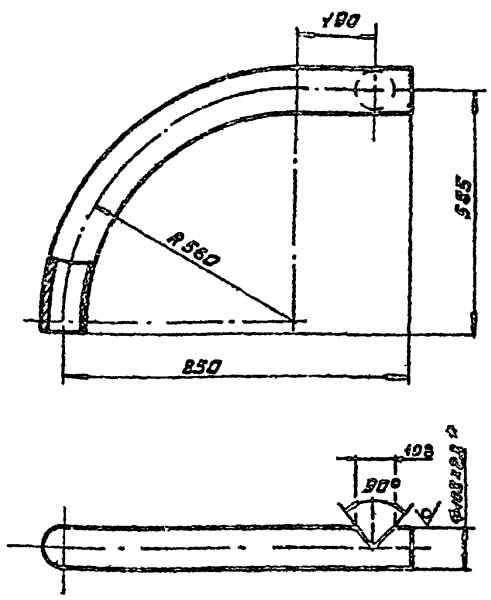

*1. размер для справок

2. технические требования по КЦМП-63.00.00.000 ТУ

Изм.	Лист	№ докум.	Подп.	Дата	КЦМП-63.03.01.002		
Разраб.		Кондратьева			Труба	Лит.	Масса	Масшт.
Провер.		Волкова				И	103	1:10
Рук. гр.		Чепурной				Лист	Листов 1	
Т. спец.		Гутан			Труба 108×2,8 ГОСТ 10704-76 / Б ст3 кп ГОСТ 10706-76	Госстрой СССР ЛЕНИНГРАДСКИЙ ПРОМСТРОЙПРОЕКТ		
Н. контр.		Чепурной						
Утв.		Абрамович						

Формат А4

Инв. № подл. | Подп. и дата | Взам. инв. № | Инв. № дубл. | Подп. и дата

Серия 5.904-24 Выпуск 8

КЦМП-6.3.03.01.003

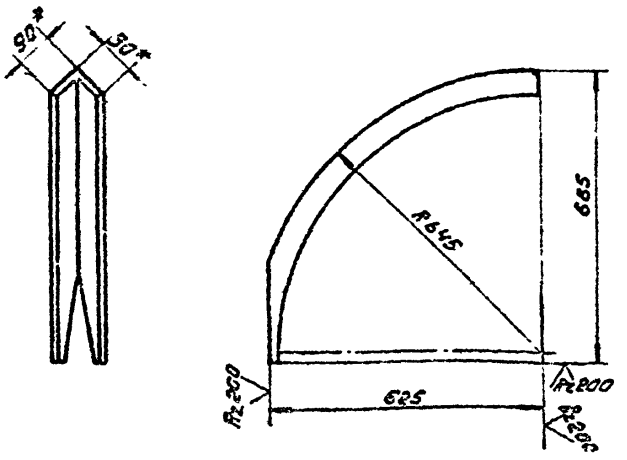

*1. Размер для справок

2. Технические требования по КЦМП-6.3.00.00.000 ТУ

Изм.	Лист	№ докум.	Подп.	Дата	КЦМП-6.3.03.01.003			
Разраб.	Кондратьева				Уголок защитный	Лит.	Масса	Масш.
Провер.	Волкова					И	8.0	1:10
Рук. гр.	Чепурной					Лист	Листов 1	
Гл. спец.	Гутан				Уголок Б90×90×6 ГОСТ 8509-72 / СТЗ. ГОСТ 535-79	ГОССТРОЙ СССР ЛЕНИНГРАДСКИЙ ПРОМСТРОЙПРОЕКТ		
Н. конт.	Чепурной							
Утв.	Абрамович							

Формат А4

Инв. № подл. | Подп. и дата | Взам. инв. № | Инв. № дубл. | Подп. и дата

КЦМП-6.3.03.01.004

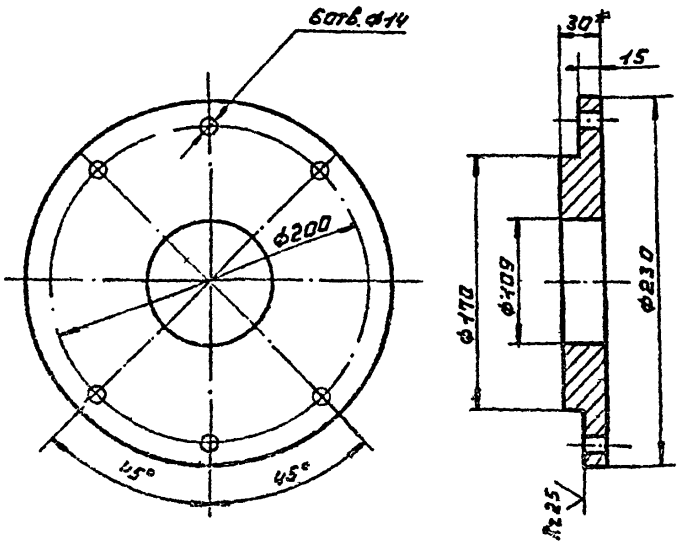

1. Размер для справок

2. Технические требования по КЦМП-6.3.00.00.000 ТУ

Изм.	Лист	№ докум.	Подп.	Дата	КЦМП-6.3.03.01.004			
Разраб.	Кондратьева				Фланец	Лит.	Масса	Масш.
Пров.	Волкова					И	2.9	1:4
Рук. гр.	Чепурной					Лист	Листов 1	
Гл. спец.	Гутан				Лист Б30 ГОСТ 19903-74 / СТЗ. ГОСТ 14637-79	ГОССТРОЙ СССР ЛЕНИНГРАДСКИЙ ПРОМСТРОЙПРОЕКТ		
Н. конт.	Чепурной							
Утв.	Абрамович							

Формат А4

Инв. № подл. | Подп. и дата | Взам. инв. № | Инв. № дубл. | Подп. и дата

КЦМП-6.3.03.01.005

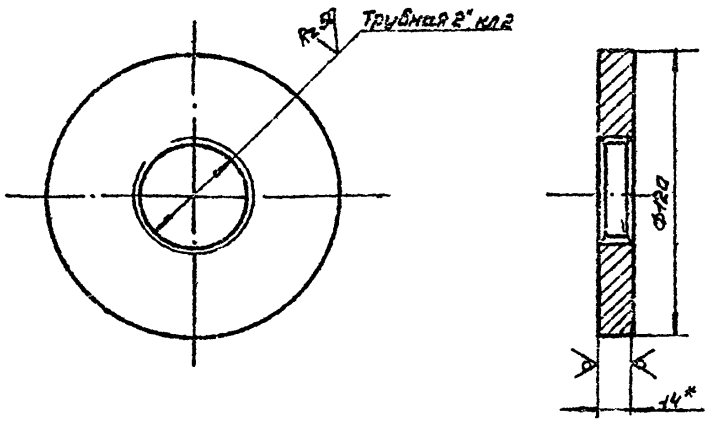

*1. Размер для справок

2. Технические требования по КЦМП-6.3.00.00.000 ТУ

Изм.	Лист	№ докум.	Подп.	Дата	КЦМП-6.3.03.01.005			
Разраб.	Кондратьева				Заглушка	Лит.	Масса	Масш.
Провер.	Волкова					И	0.93	1:2
Рук. гр.	Чепурной					Лист	Листов 1	
Гл. спец.	Гутан				Лист Б14 ГОСТ 19903-74 / СТЗ. ГОСТ 14637-79	ГОССТРОЙ СССР ЛЕНИНГРАДСКИЙ ПРОМСТРОЙПРОЕКТ		
Н. конт.	Чепурной							
Утв.	Абрамович							

Формат А4

Инв. № подл. | Подп. и дата | Взам. инв. № | Инв. № дубл. | Подп. и дата

КЦМП-6.3.03.01.006

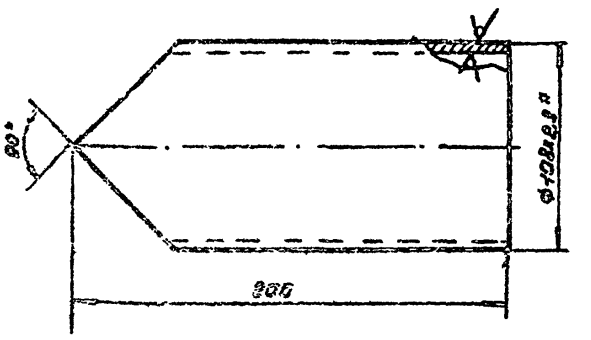

*1. Размер для справок

2. Технические требования по КЦМП-6.3.00.00.000 ТУ

Изм.	Лист	№ докум.	Подп.	Дата	КЦМП-6.3.03.01.006			
Разраб.	Кондратьева				Патрубок	Лит.	Масса	Масш.
Пров.	Волкова					И	1.05	1:2
Рук. гр.	Чепурной					Лист	Листов 1	
Гл. спец.	Гутан				Труба 108×2,8 ГОСТ 10704-76 / Б ст3 КП ГОСТ 10706-76	ГОССТРОЙ СССР ЛЕНИНГРАДСКИЙ ПРОМСТРОЙПРОЕКТ		
Н. конт.	Чепурной							
Утв.	Абрамович							

Формат А4

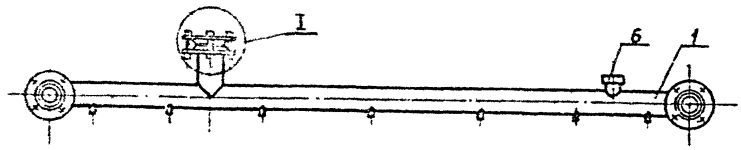

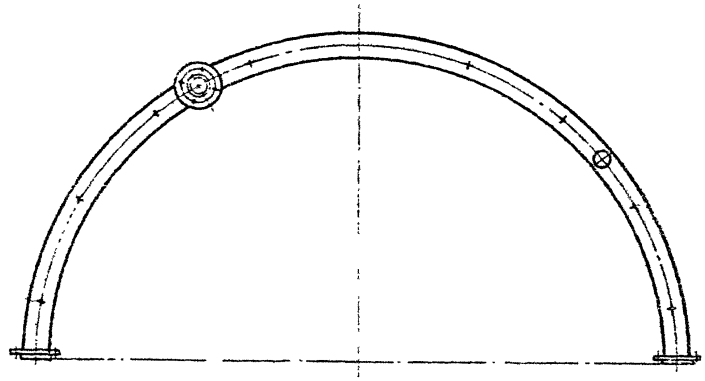

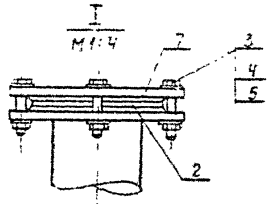

* 1. Размер для справок

2. Технические требования по КЦМП-6.3.00.00.000ТУ

				КЦМП-6.3.04.00.000СБ			
Изм.	Лист	N докум.	Подпись	Дата			
Разраб.		Кондратьева			Коллектор Сборочный чертеж	Лит.	Масса	Масштаб
Провер.		Валкова				И	45.5	1:15
Рук. груп.		Чепурной				Лист	Листов 1	
Гл. специал.		Гутан				ГОССТРОЙ СССР ЛЕНИНГРАДСКИЙ ПРОМСТРОЙПРОЕКТ		
Н. контр.		Чепурной						
Утверд.		Абрамович						

Формат А3

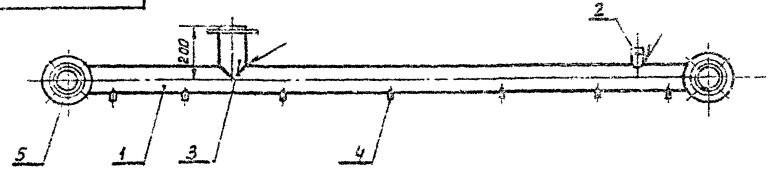

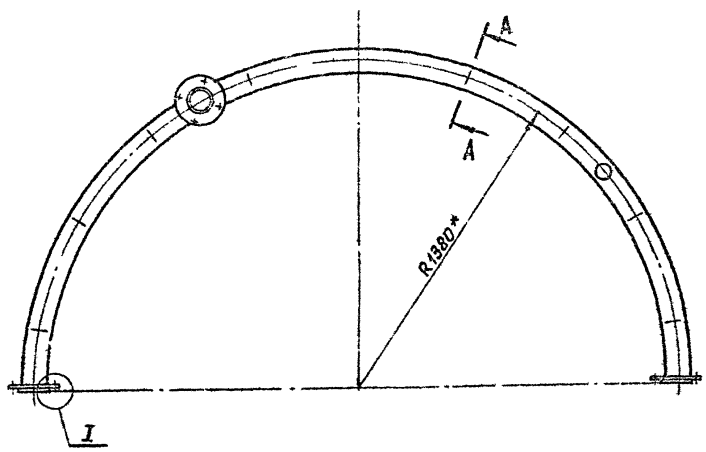

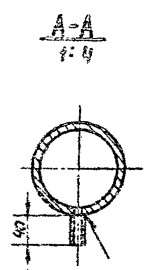

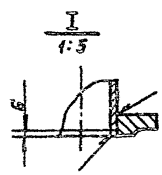

1. Размер для справок

2. Технические требования по КЦМП-6.3.00.00.000ТУ

3. Сварные швы ГОСТ 5264-80

				КЦМП-6.3.04.01.000СБ			
Изм.	Лист	N докум.	Подпись	Дата			
Разраб.		Кондратьева			Коллектор Сборочный чертеж	Лит.	Масса	Масштаб
Провер.		Валкова				И	41.5	1:15
Рук. груп.		Чепурной				Лист	Листов 1	
Гл. специал.		Гутан				ГОССТРОЙ СССР ЛЕНИНГРАДСКИЙ ПРОМСТРОЙПРОЕКТ		
Н. контр.		Чепурной						
Утверд.		Абрамович						

Формат А3

Серия 5.904-24 Выпуск 8

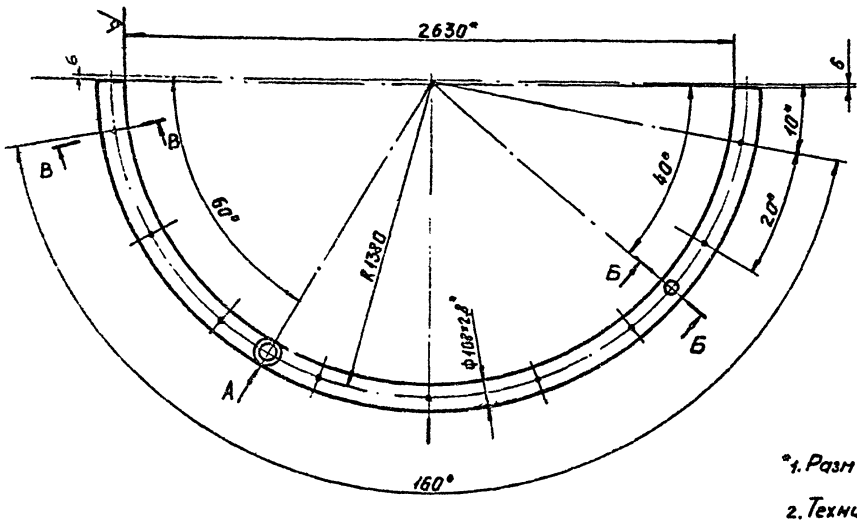

*1. Размер для справок.

2. Технические требования по КЦМП-6.3.00.00.000ТУ

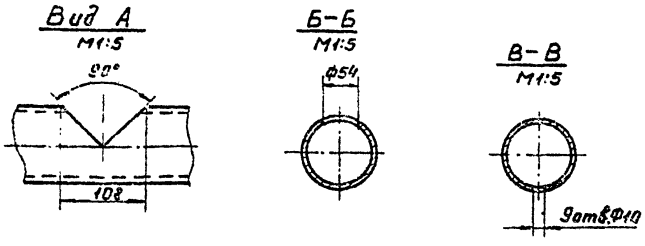

Изм.	Лист	№ докум.	Подпись	Дата	КЦМП-6.3.04.01.001			
Разраб.	Кондратьев				Труба	Лит. И	Масса 31,3	Масшт. 1:15
Провер.	Волкова					Лист	Листов 1	
Рук.груп.	Чепурной				Труба Ф108×2,8 ГОСТ 10704-76 Б ст3 КП ГОСТ 10706-76	ГОССТРОЙ СССР ЛЕНИНГРАДСКИЙ ПРОМСТРОЙПРОЕКТ		
Гл.спец.	Гутан							
Н.контр.	Чепурной							
Утверд.	Абрамович							

Формат А2

Инв. № подл. | Подпись и дата | Взам. инв. № | Инв. № дубл. | Подпись и дата

КЦМП-6.3.04.01.002

Rz200 (√)

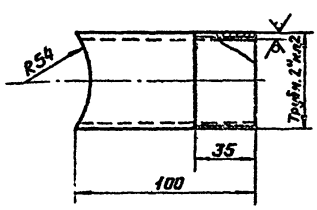

*1. Размер для справок.

2. Технические требования по КЦМП-6.3.00.00.000ТУ

Изм.	Лист	№ докум.	Подпись	Дата	КЦМП-6.3.04.01.002			
Разраб.	Кондратьев				Патрубок	Лит. И	Масса 0,4	Масшт. 1:2
Провер.	Волкова					Лист	Листов 1	
Рук.груп.	Чепурной				Труба 50×3,5 ГОСТ 3262-75	ГОССТРОЙ СССР ЛЕНИНГРАДСКИЙ ПРОМСТРОЙПРОЕКТ		
Гл.спец.	Гутан							
Н.контр.	Чепурной							
Утверд.	Абрамович							

Формат А4

Инв. № подл. | Подпись и дата | Взам. инв. № | Инв. № дубл. | Подпись и дата

КЦМП-6.3.04.01.003

Rz200 (√)

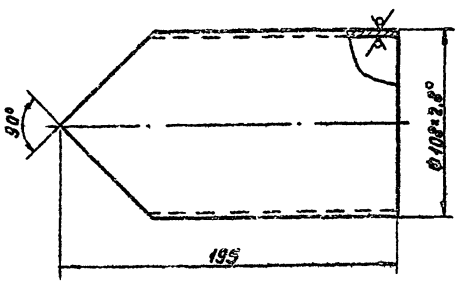

*1. Размер для справок.

2. Технические требования по КЦМП-6.3.00.00.000ТУ

Изм.	Лист	№ докум.	Подпись	Дата	КЦМП-6.3.04.01.003			
Разраб.	Кондратьев				Патрубок	Лит. И	Масса 1,02	Масшт. 1:2
Провер.	Волкова					Лист	Листов 1	
Рук.груп.	Чепурной				Труба Ф108×2,8 ГОСТ 10704-76 Б ст3 КП ГОСТ 10706-76	ГОССТРОЙ СССР ЛЕНИНГРАДСКИЙ ПРОМСТРОЙПРОЕКТ		
Гл.спец.	Гутан							
Н.контр.	Чепурной							
Утверд.	Абрамович							

Формат А4

КЦМП-6,3.05.00.000СБ – изображено
КЦМП-6,3.05.00.000-01СБ зеркальное отражение

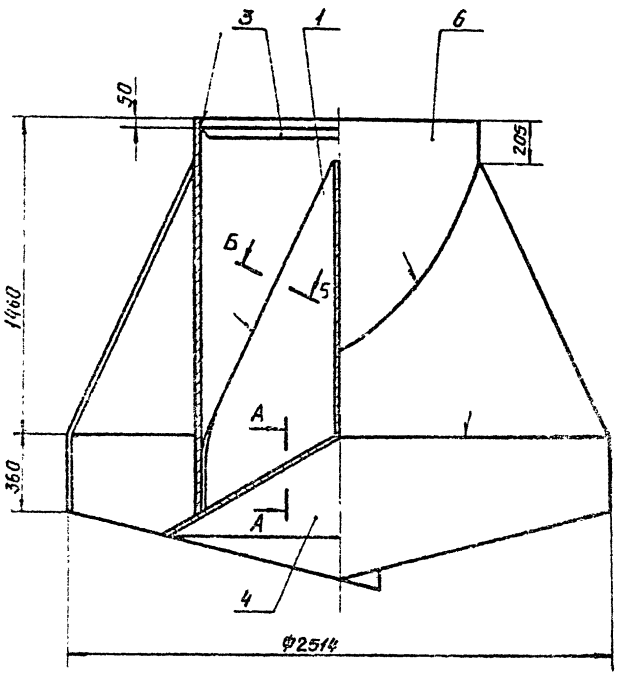

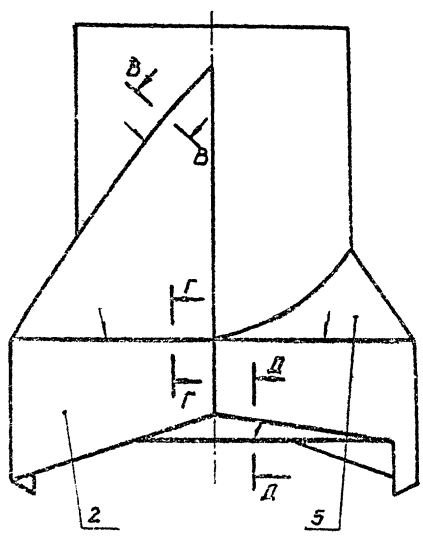

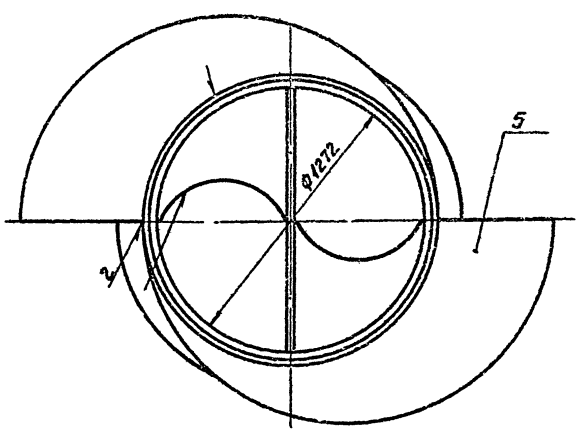

А – А
М1:10

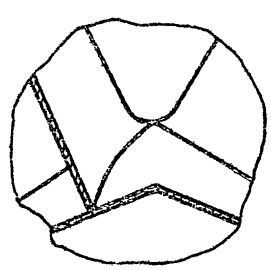

В – В
М1:2



Б – Б
М1:2



Д – Д
М1:2

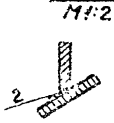

Г – Г
М1:2



*1. Размер для справок.
2. Технические требования по КЦМП-6,3.00.00.000ТУ

Изм.	Лист	№ докум.	Подпись	Дата	КЦМП-6,3.05.00.000СБ			
Разраб.		Кондратьев			Закручиватель Сборочный чертёж	Лит.	Масса	Масштаб
Провер.		Маньшина				И	802,0	1:15
Рук.груп.		Чепурной				Лист	Листов 1	
Гл.спец.		Тупан				ГОССТРОЙ СССР ЛЕНИНГРАДСКИЙ ПРОМСТРОЙПРОЕКТ		
Н.контр.		Чепурной						
Утв.		Абрамович						

Формат А2

Серия 5.904-24 выпуск 8

Инв. № подл. | Подпись и дата | Взам. инв. № | Инв. № дубл. | Подпись и дата

КЦМП-6.3.05.01.000 СБ – изображено
КЦМП-6.3.05.01.000-01 СБ – зеркальное отражение

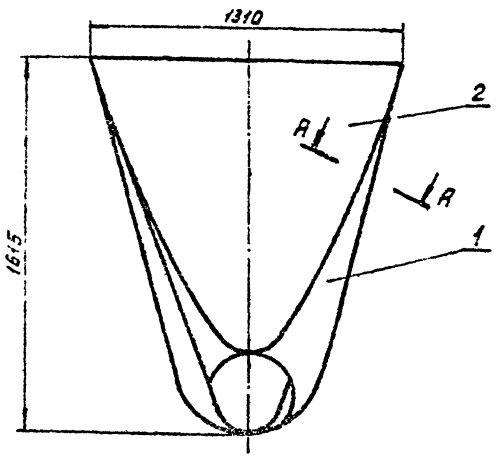

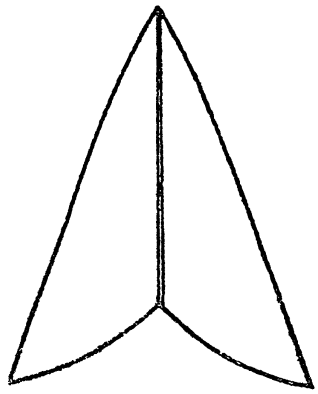

А-А
М 1:2



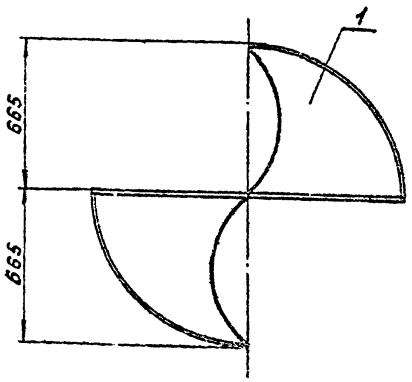

1.* Размер для справок.

2. Технические требования по КЦМП-6.3.00.00.000 ТУ.

Изм.	Лист	N докум.	Подп.	Дата	КЦМП-6.3.05.01.000 СБ			
Разраб.	Кондратьева				Рассекатель. Сборочный чертеж.	Лит.	Масса	Масшт.
Провер.	Мельшина					И	115,0	1:15
Рук. гр.	Челурной					Лист	Листов 1	
Гл. ск. отд.	Гутан					ГОССТРОЙ СССР ЛЕНИНГРАДСКИЙ ПРОМСТРОЙПРОЕКТ		
Н. контр.	Челурной							
Утв.	Абрамович							

Серия 5.904-24 Выпуск 8

Инв. N подл. | Подп. и дата | Взам. инв. N | Инв. N дубл. | Подп. и дата

Формат А3

КЦМП-6.3.05.01.001 – изображено
КЦМП-6.3.05.01.001-01 – зеркальное отражение

Rz 200 (V)

Развертка

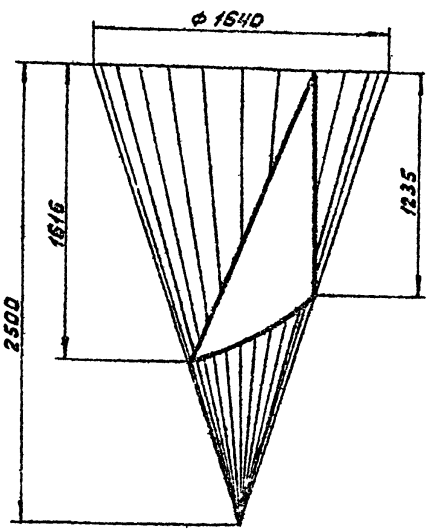

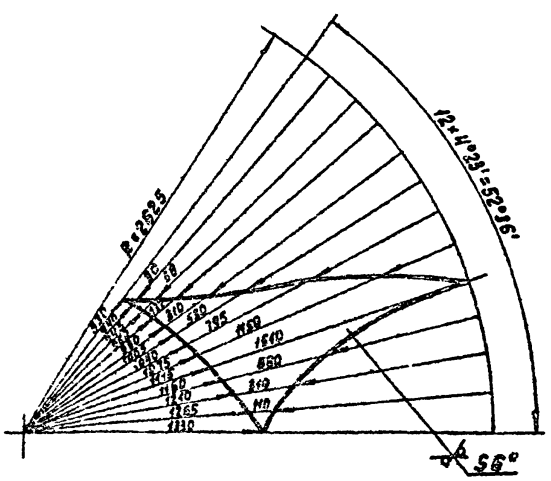

1.* Размер для справок.

2. Технические требования по КЦМП-6.3.00.00.000 ТУ.

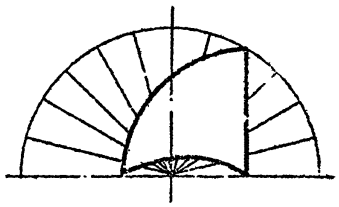

Изм.	Лист	N докум.	Подп.	Дата	КЦМП-6.3.05.01.001			
Разраб.	Кондратьева				Лопасть	Лит.	Масса	Масшт.
Провер.	Мельшина					И	35,0	1:20
Рук. гр.	Челурной					Лист	Листов 1	
Гл. ск. отд.	Гутан				Лист 6Б ГОСТ 19903-74 / Ст3 ГОСТ 14637-79	ГОССТРОЙ СССР ЛЕНИНГРАДСКИЙ ПРОМСТРОЙПРОЕКТ		
Н. контр.	Челурной							
Утв.	Абрамович							

Инв. N подл. | Подп. и дата | Взам. инв. N | Инв. N дубл. | Подп. и дата

Формат А3

КЦИП-6,3.05.01.002

Rz 200 ▽ (▽)

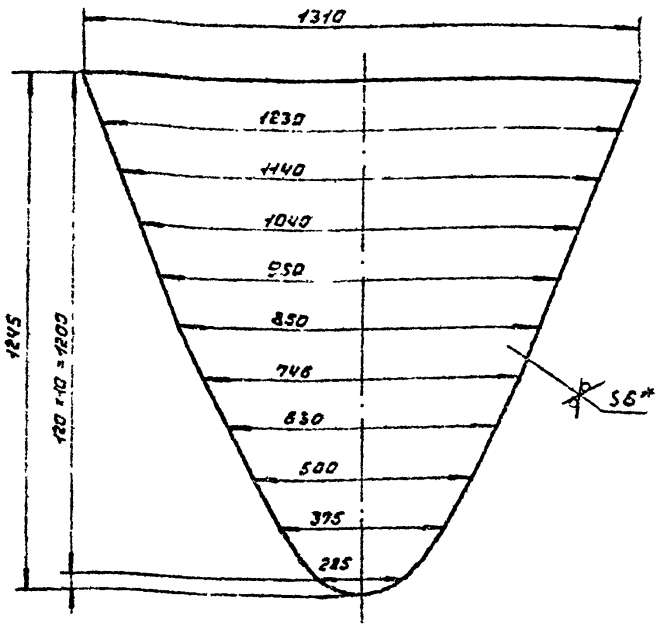

*1. Размер для справок

2. Технические требования по КЦИП-6,3.00.00.000 ТУ

Изм.	Лист	№ докум.	Подп.	Дата	КЦИП-6,3.05.01.002
Разраб.		Кондратьева			Лист
Пров.		Малышина			
Рук. гр.		Чепурной			
Гл. спец.		Гутан			
Н. контр.		Чепурной			
Утв.		Абрамова			

Лит.	Масса	Масш.
У	45.0	1:10
Лист	Листов 1	

Госстрой СССР ЛЕНИНГРАДСКИЙ ПРОМСТРОЙПРОЕКТ

Лист 66 ГОСТ 19903-74 Ст.3 ГОСТ 14637-79

Формат А4

КЦИП-6,3.05.00.001

Rz 200 ▽ (▽) 32

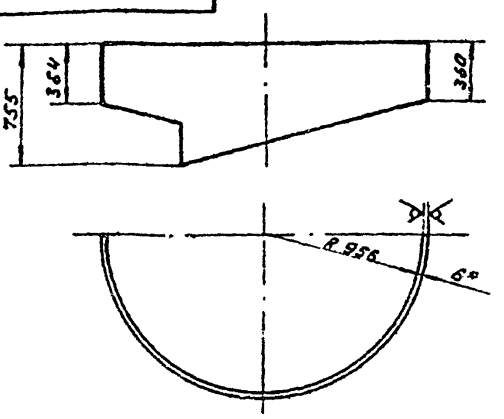

Развертка

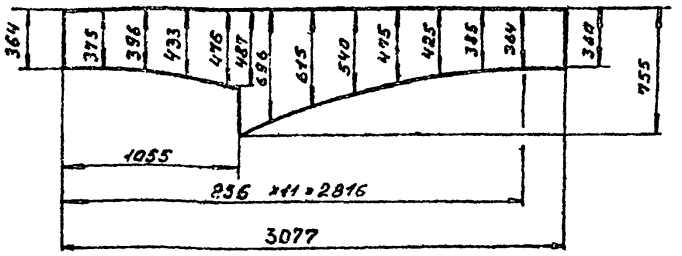

*1. Размер для справок

2. Технические требования по КЦИП-6,3.00.00.000 ТУ

Изм.	Лист	№ докум.	Подп.	Дата	КЦИП-6,3.05.00.001
Разраб.		Кондратьева			Пояс
Пров.		Малышина			
Рук. гр.		Чепурной			
Гл. спец.		Гутан			
Н. контр.		Чепурной			
Утв.		Абрамова			

Лит.	Масса	Масш.
У	69.7	1:25
Лист	Листов 1	

Госстрой СССР ЛЕНИНГРАДСКИЙ ПРОМСТРОЙПРОЕКТ

Лист 66 ГОСТ 19903-74 Ст.3 ГОСТ 14637-79

Формат А4

КЦИП-6,3.05.00.002

Rz 200 ▽ (▽)

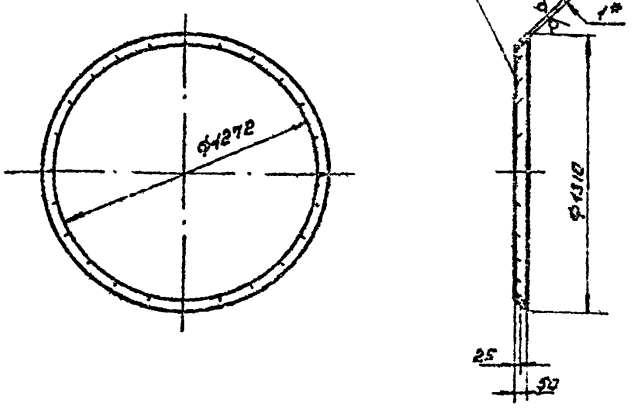

*1. Размер для справок

2. Технические требования по КЦИП-6,3.00.00.000 ТУ

Изм.	Лист	№ докум.	Подп.	Дата	КЦИП-6,3.05.00.002
Разраб.		Кондратьева			Кольца
Пров.		Малышина			
Рук. гр.		Чепурной			
Гл. спец.		Гутан			
Н. контр.		Чепурной			
Утв.		Абрамова			

Лит.	Масса	Масш.
У	1.6	1:20
Лист	Листов 1	

Госстрой СССР ЛЕНИНГРАДСКИЙ ПРОМСТРОЙПРОЕКТ

Лист Б1 ГОСТ 19904-74 Ст.3 ГОСТ 16523-70

Формат А4

КЦИП-6,3.05.00.003

Rz 200 ▽ (▽)

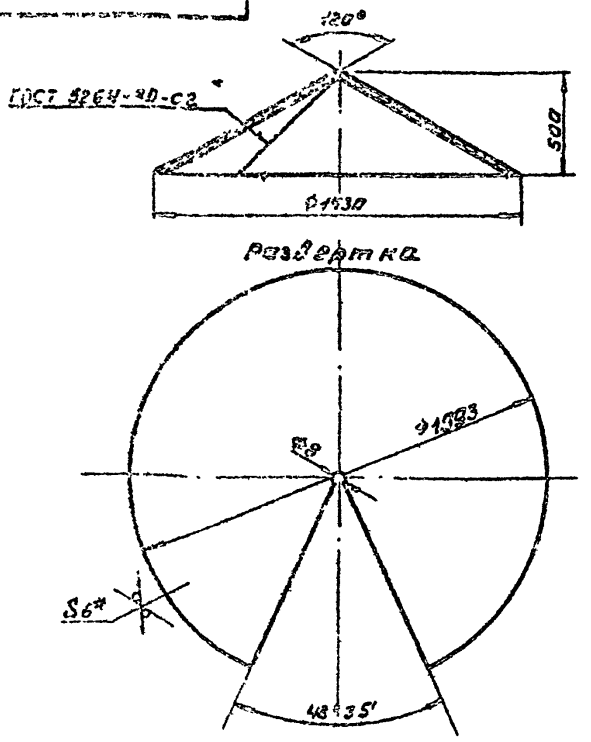

*1. Размер для справок

2. Технические требования по КЦИП-6,3.00.00.000 ТУ

Изм.	Лист	№ докум.	Подп.	Дата	КЦИП-6,3.05.00.003
Разраб.		Кондратьева			Конус
Пров.		Малышина			
Рук. гр.		Чепурной			
Гл. спец.		Гутан			
Н. контр.		Чепурной			
Утв.		Абрамова			

Лит.	Масса	Масш.
У	132.0	1:20
Лист	Листов 1	

Госстрой СССР ЛЕНИНГРАДСКИЙ ПРОМСТРОЙПРОЕКТ

Лист Б6 ГОСТ 19903-74 Ст.3 ГОСТ 14637-79

Формат А4

Инв. № подл. | Подп. и дата | Взам. инв. № | Инв. № дубл. | Подп. и дата

Серия 5.904-24 выпуск 8

КЦМП-6,3.05.00.004 - изображено
КЦМП-6,3.05.00.004-01 - зеркальное отражение

Rz 200 (V)

Развертка

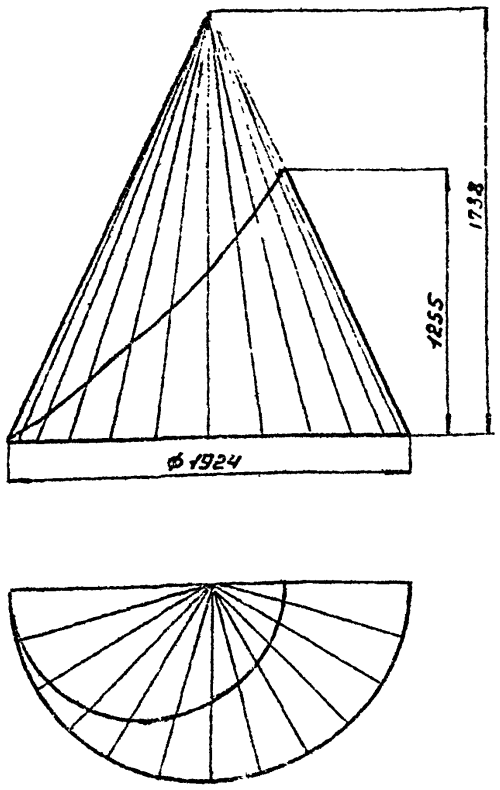

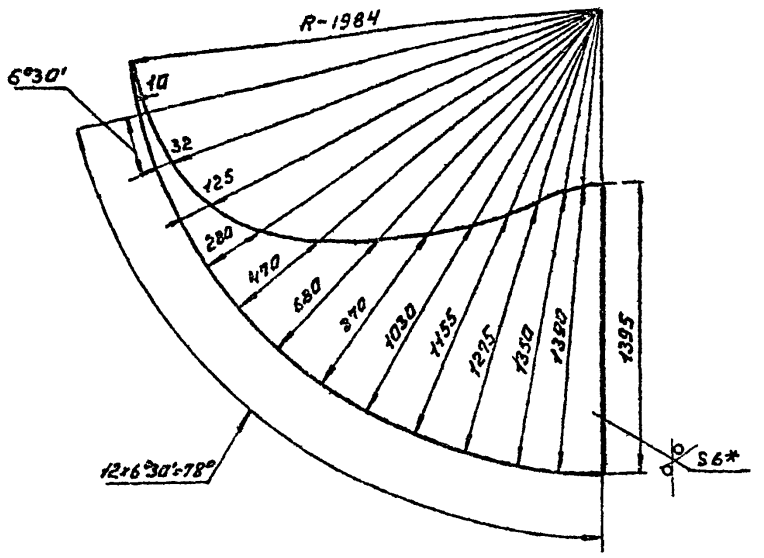

*1. размер для справок

2. технические требования по КЦМП-6,3.00.00.000 ТУ

					КЦМП-6,3.05.00.004			
Изм.	Лист	№ докум.	Подп.	Дата	Лопасть	Лит.	Масса	Масш.
Разраб.		Кондратьев				И	89.5	1:20
Провер.		Меньшиков				Лист	Листов 1	
Рук.гр.		Чепурной						
Гл.спец.		Гутан			Лист 56 ГОСТ 19903-74 Ст.3 ГОСТ 14637-79	ГОССТРОЙ СССР ЛЕНИНГРАДСКИЙ ПРОМСТРОЙПРОЕКТ		
Н.конт.		Чепурной						
Утв.		Абрамович						

Формат А3

Инв.№ подл. | Подп. и дата | Взам.инв.№ | Инв.№ дубл. | Подп. и дата

КЦМП-6,3.05.00.005

КЦМП-6,3.05.00.005 - изображено
КЦМП-6,3.05.00.005-01 - зеркальное отражение

Rz 200 (V)

Развертка

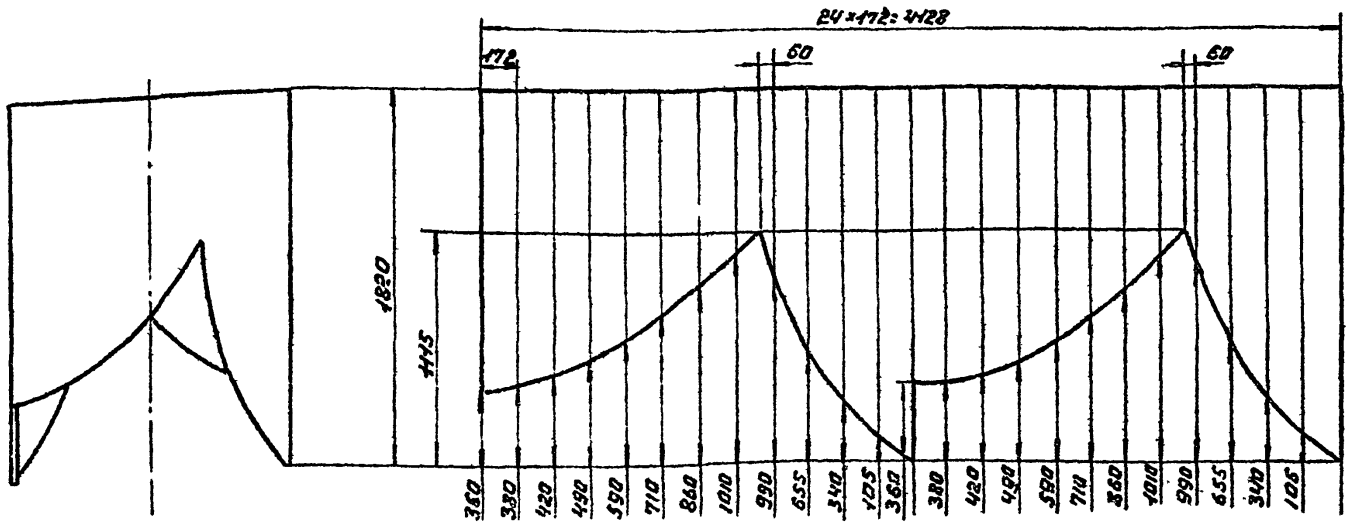

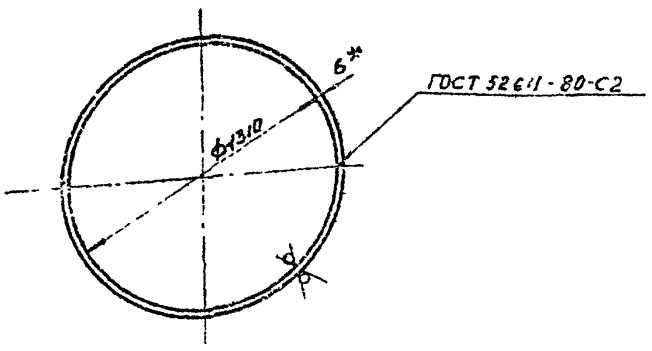

*1. Размер для справок

2. технические требования по КЦМП-6,3.00.00.000 ТУ

					КЦМП-6,3.05.00.005			
Изм.	Лист	№ докум.	Подп.	Дата	Цилиндр	Лит.	Масса	Масш.
Разраб.		Кондратьев				И	235	1:20
Пров.		Меньшиков				Лист	Листов 1	
Рук.гр.		Чепурной						
Гл.спец.		Гутан			Лист 56 ГОСТ 19903-74 Ст.3 ГОСТ 14637-79	ГОССТРОЙ СССР ЛЕНИНГРАДСКИЙ ПРОМСТРОЙПРОЕКТ		
Н.конт.		Чепурной						
Утв.		Абрамович						

Формат А3

Инв.№ подл. | Подп. и дата | Взам.инв.№ | Инв.№ дубл. | Подп. и дата

КЦМП-6.3.06.00.000 СБ - изображено
КЦМП-6.3.06.00.000-01СБ - зеркальное отражение

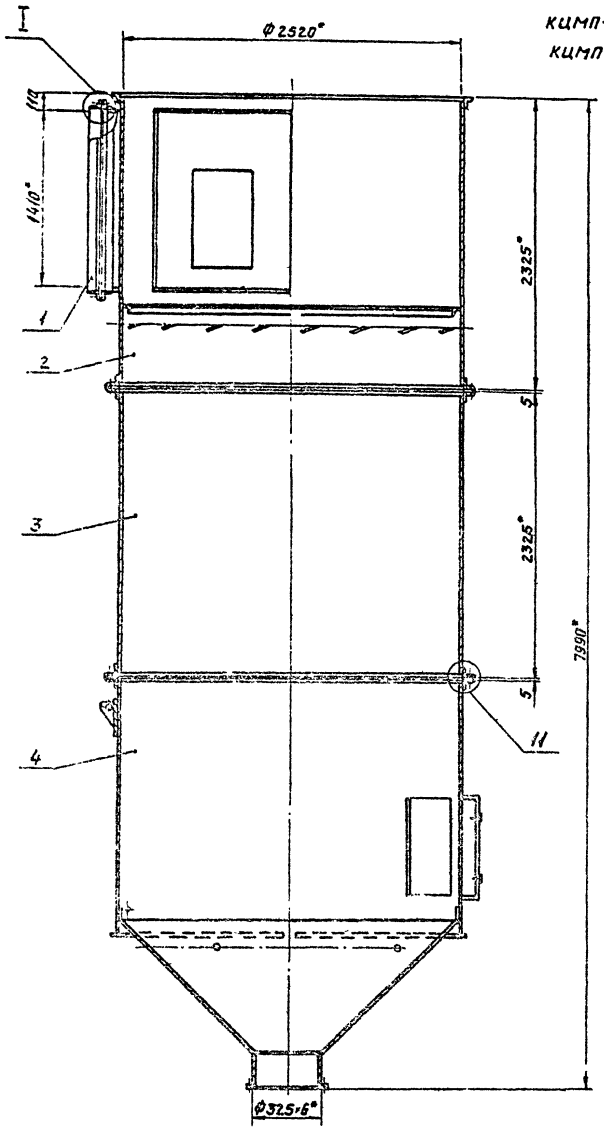

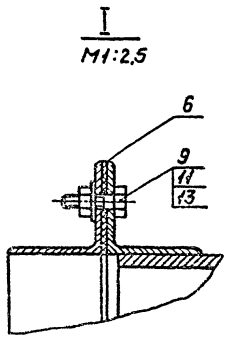

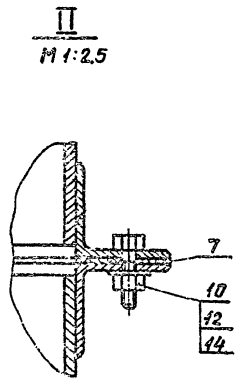

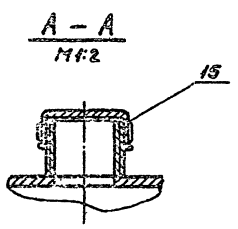

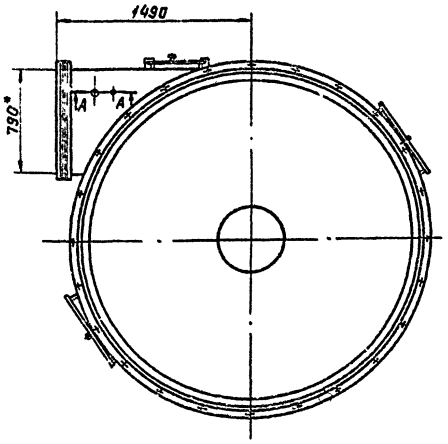

* 1. Размер для справок.
2. Технические требования по КЦМП-6.3.00.00.000ТУ

					КЦМП-6.3.06.00.000СБ			
Изм.	Лист	№ докум.	Подпись	Дата	Каплеуловитель. Сборочный чертеж.	Лит.	Масса	Масштаб
Разраб.		Найдорожный				Н	3421,0	1:25
Провер.		Маньшин				Лист	Листов 1	
Рук.груп.		Чепурин				ГОССТРОЙ СССР ЛЕНИНГРАДСКИЙ ПРОМСТРОЙПРОЕКТ		
Гл.спец.		Гутан						
Н.контр.		Чепурной						
Утвержд.		Абрамович						

Формат А2

Серия 5.904-24 Выпуск 8

Инв. № подл.	Подпись и дата	Взам. инв. №	Инв. № дубл.	Подпись и дата

Rz200 (√)

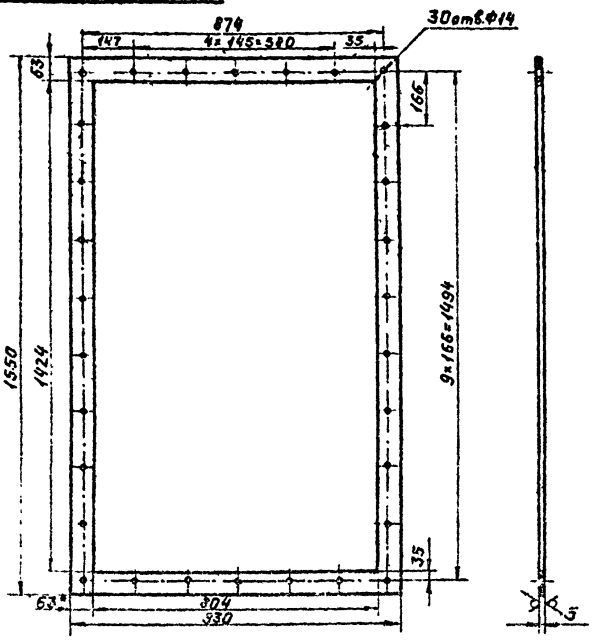

*1. Размер для справок.

2. Технические требования по КЦМП-6,3.00.00.000ТУ

Изм.	Лист	№ докум.	Подпись	Дата	
Разраб.	Конторович				КЦМП-6,3.06.00.001
Провер.	Мамчинец				Прокладка
Рук.груп.	Чеченин				Лит. Масса Масштаб
Гл.спец.	Сутин				Н 2,2 1:10
Н.контр.	Чеченин				Лист Листов 1
Утверд.	Арутюнян				Пластина I, лист МС-М-5 ГОСТ 7338-77
					ГОССТРОЙ СССР ЛЕНИНГРАДСКИЙ ПРОМСТРОЙПРОЕКТ

Формат А4

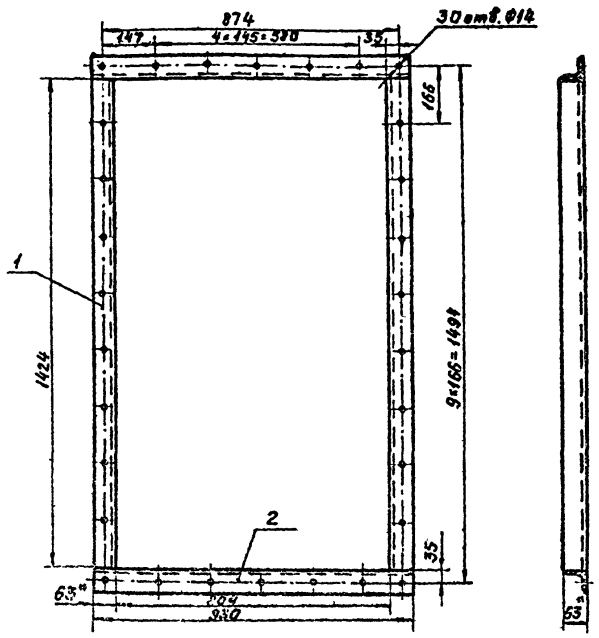

*1. Размер для справок.

2. Технические требования по КЦМП-6,3.00.00.000ТУ

Изм.	Лист	№ докум.	Подпись	Дата	
Разраб.	Конторович				КЦМП-6,3.06.01.000СБ
Провер.	Мамчинец				Фланец Сборочный чертеж
Рук.груп.	Чеченин				Лит. Масса Масштаб
Гл.спец.	Сутин				Н 22,7 1:10
Н.контр.	Чеченин				Лист Листов 1
Утверд.	Арутюнян				ГОССТРОЙ СССР ЛЕНИНГРАДСКИЙ ПРОМСТРОЙПРОЕКТ

Формат А4

КЦМП-6,3.06.02.000СБ-изображена
КЦМП-6,3.06.02.000-01СБ-зеркальное отражение

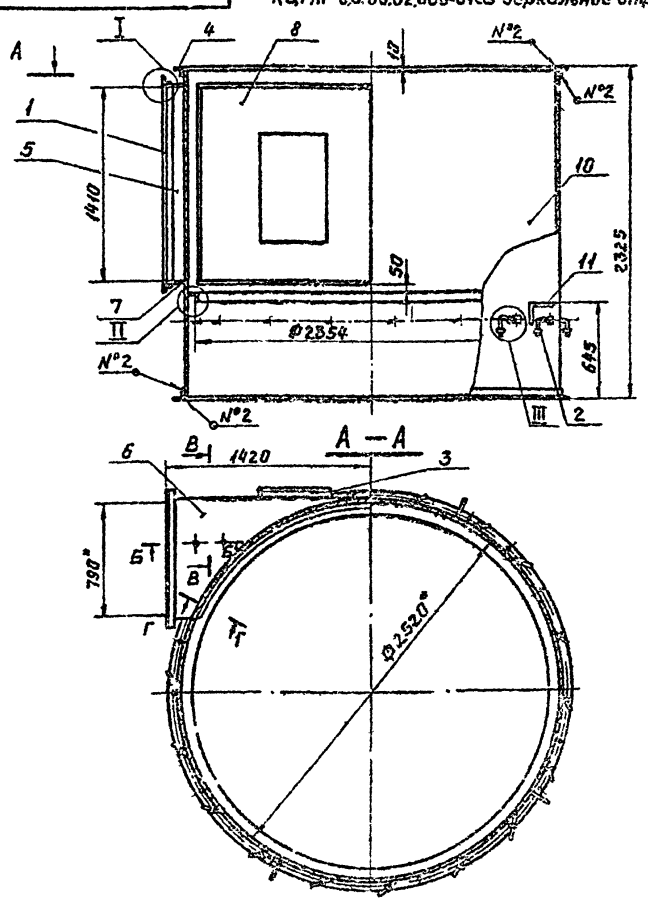

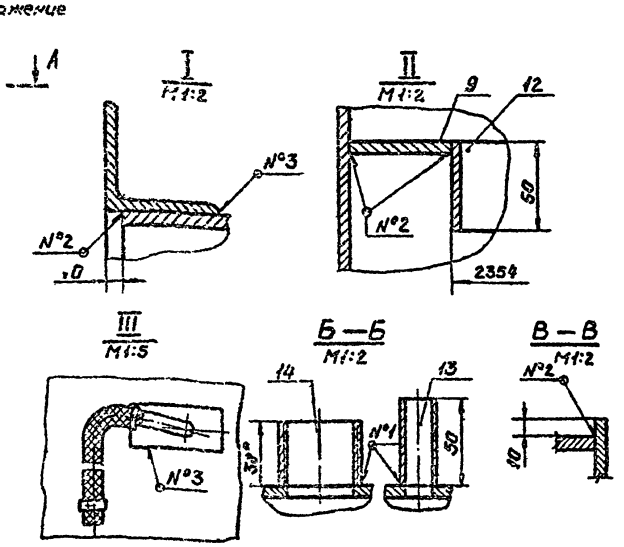

Г—Г
М1:2

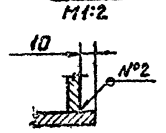

*1. Размер для справок.

2. Сварные швы: №1-Т1-△2
№2-Т1-△5
№3-Н1 по ГОСТ 5264-80.

3. Технические требования по КЦМП-6,3.00.00.000ТУ

Изм.	Лист	№ докум.	Подпись	Дата	
Разраб.	Конторович				КЦМП-6,3.06.02.000СБ
Провер.	Мамчинец				Улитка Сборочный чертёж.
Рук.груп.	Чеченин				Лит. Масса Масштаб
Гл.спец.	Сутин				Н 1134,0 1:25
Н.контр.	Чеченин				Лист Листов
Утверд.	Арутюнян				ГОССТРОЙ СССР ЛЕНИНГРАДСКИЙ ПРОМСТРОЙПРОЕКТ

Формат А3

Инв.№ подл. | Подпись и дата | Взам.инв.№ | Инв.№ дубл. | Подпись и дата

Серия 5.904-24 Выпуск 8

КЦМП-6.3.06.02.001

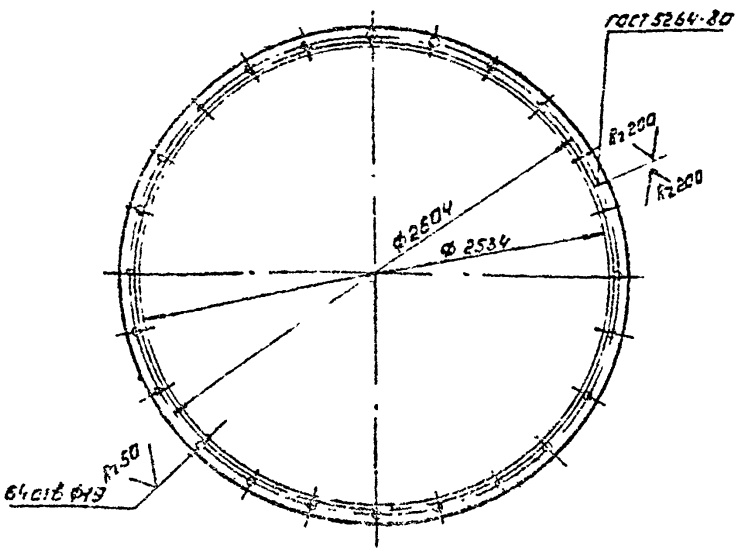

1. Технические требования по КЦМП-6.3.00.00.000 ТУ

Изм.	Лист	№ докум.	Подп.	Дата	КЦМП-6.3.06.02.001
Разраб.	Кондратьев				Фланец
Провер.	Манышина				
Рук. гр.	Чепурнов				
Гл. спец.	Гутан				
Н. контр.	Чепурнов				
Утв.	Абрамович				

Лит.	Масса	Масш.
И	39.2	1:25

Лист | Листов 1

Уголок 5-63×63×5 ГОСТ 8509-72 / Ст.3 ГОСТ 535-79

ГОССТРОЙ СССР ЛЕНИНГРАДСКИЙ ПРОМСТРОЙПРОЕКТ

Формат А4

КЦМП-6.3.06.02.002

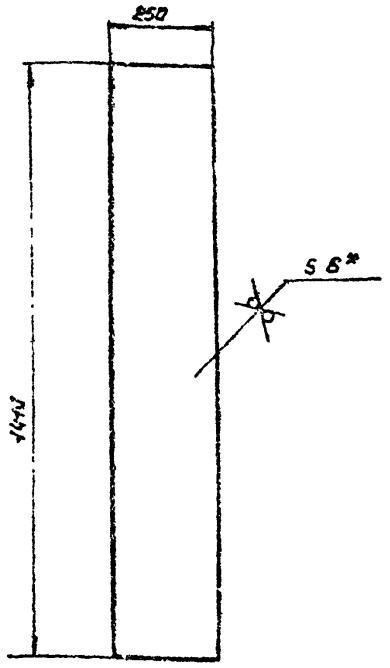

*1. Размер для справок

2. Технические требования по КЦМП-6.3.00.00.000 ТУ

Изм.	Лист	№ докум.	Подп.	Дата	КЦМП-6.3.06.02.002
Разраб.	Кондратьев				Лист
Пров.	Манышина				
Рук. гр.	Чепурнов				
Гл. спец.	Гутан				
Н. контр.	Чепурнов				
Утв.	Абрамович				

Лит.	Масса	Масш.
И	16.6	1:10

Лист | Листов 1

Лист 6 ГОСТ 19903-74 / Ст.3 ГОСТ 14637-79

ГОССТРОЙ СССР ЛЕНИНГРАДСКИЙ ПРОМСТРОЙПРОЕКТ

Формат А4

КЦМП-6.3.06.02.003

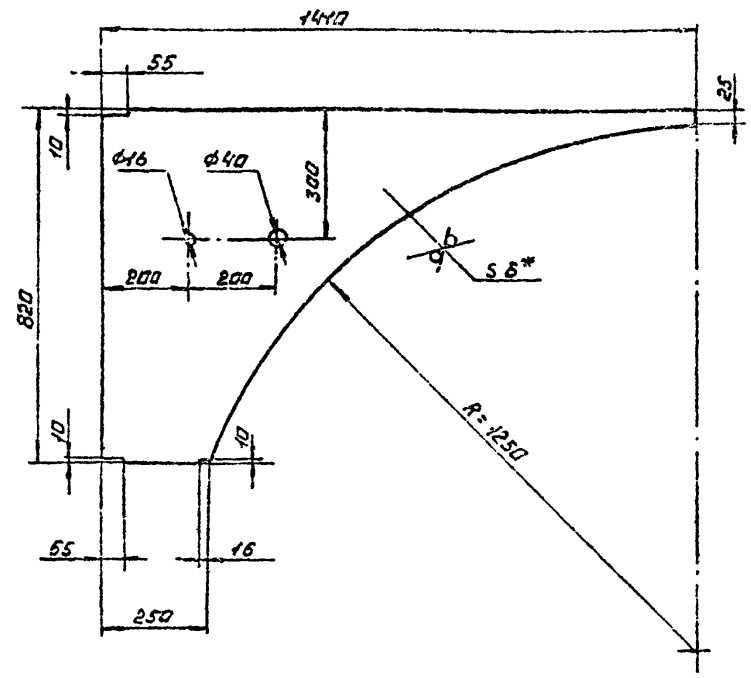

*1. Размер для справок

2. Технические требования по КЦМП-6.3.00.00.000 ТУ

Изм.	Лист	№ докум.	Подп.	Дата	КЦМП-6.3.06.02.003
Разраб.	Кондратьев				Лист
Пров.	Манышина				
Рук. гр.	Чепурнов				
Гл. спец.	Гутан				
Н. контр.	Чепурнов				
Утв.	Абрамович				

Лит.	Масса	Масш.
И	33.3	1:10

Лист | Листов 1

Лист 6 ГОСТ 19903-74 / Ст.3 ГОСТ 14637-79

ГОССТРОЙ СССР ЛЕНИНГРАДСКИЙ ПРОМСТРОЙПРОЕКТ

Формат А4

КЦМП-6.3.06.02.004

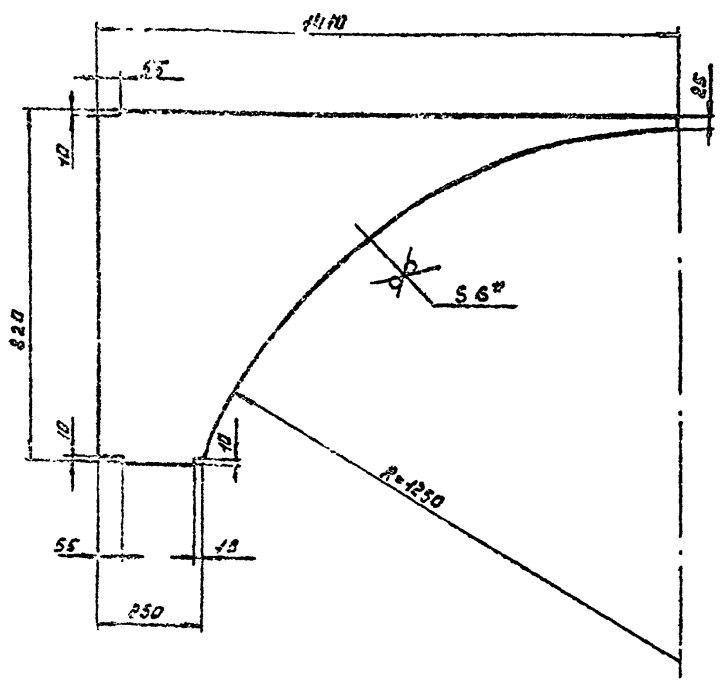

*1. Размер для справок

2. Технические требования по КЦМП-6.3.00.00.000 ТУ

Изм.	Лист	№ докум.	Подп.	Дата	КЦМП-6.3.06.02.004
Разраб.	Кондратьев				Лист
Пров.	Манышина				
Рук. гр.	Чепурнов				
Гл. спец.	Гутан				
Н. контр.	Чепурнов				
Утв.	Абрамович				

Лит.	Масса	Масш.
И	33.3	1:10

Лист | Листов 1

Лист 6 ГОСТ 19903-74 / Ст.3 ГОСТ 14637-79

ГОССТРОЙ СССР ЛЕНИНГРАДСКИЙ ПРОМСТРОЙПРОЕКТ

Формат А4

Серия 5.904-24 Выпуск 8

КЦМП-6.3.06.02.005

Rz200 (√)

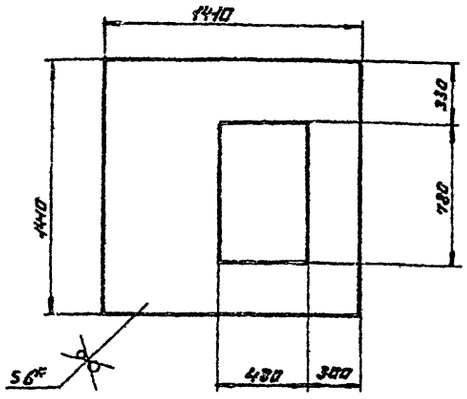

*1. Размер для справок

2. Технические требования

КЦМП-6.3.00.00.000 ТУ

Изм.	Лист	№ докум.	Подп.	Дата	КЦМП-6.3.06.02.005			
Разраб.		Кондратьева			Лист	Лит.	Масса	Масшт.
Пров.		Маньшина				И	76.0	1:20
Рук. гр.		Чепурной				Лист	Листов 1	
Гл. спец.		Гутман			Лист Б6 ГОСТ 19903-74 / СТ.3 ГОСТ 14637-79	ГОССТРОЙ СССР ЛЕНИНГРАДСКИЙ ПРОМСТРОЙПРОЕКТ		
Н. конт.		Чепурной						
Утв.		Абрамович						

Формат А4

КЦМП-6.3.06.02.006

Rz200 (√)

37

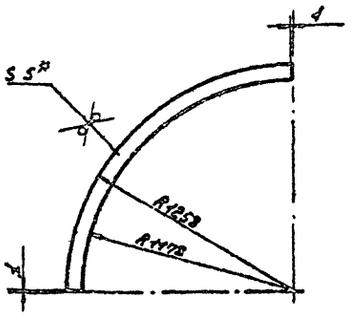

*1. Размер для справок

2. Технические требования по

КЦМП-6.3.00.00.000 ТУ

Изм.	Лист	№ докум.	Подп.	Дата	КЦМП-6.3.06.02.006			
Разраб.		Кондратьева			Лист	Лит.	Масса	Масшт.
Пров.		Маньшина				И	2.93	1:20
Рук. гр.		Чепурной				Лист	Листов 1	
Гл. спец.		Гутман			Лист Б5 ГОСТ 19903-74 / СТ.3 ГОСТ 14637-79	ГОССТРОЙ СССР ЛЕНИНГРАДСКИЙ ПРОМСТРОЙПРОЕКТ		
Н. конт.		Чепурной						
Утв.		Абрамович						

Формат А4

КЦМП-6.3.06.02.007

Rz200 (√)

КЦМП-6.3.06.02.007 - изображено

КЦМП-6.3.06.02.007-01 - зеркальное отражение

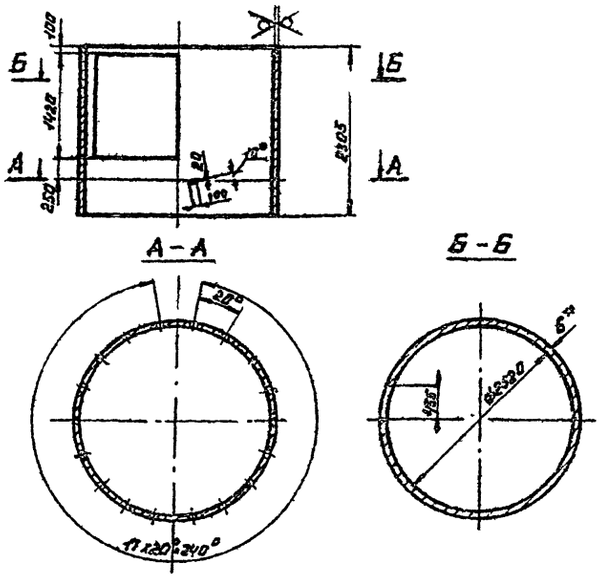

*1. Размер для справок

2. Технические требования по

КЦМП-6.3.00.00.000 ТУ

Изм.	Лист	№ докум.	Подп.	Дата	КЦМП-6.3.06.02.007			
Разраб.		Кондратьева			Корпус	Лит.	Масса	Масшт.
Пров.		Маньшина				И	765.0	1:50
Рук. гр.		Чепурной				Лист	Листов 1	
Гл. спец.		Гутман			Лист Б6 ГОСТ 19903-74 / СТ.3 14637-79	ГОССТРОЙ СССР ЛЕНИНГРАДСКИЙ ПРОМСТРОЙПРОЕКТ		
Н. конт.		Чепурной						
Утв.		Абрамович						

Формат А4

КЦМП-6.3.06.02.008

Rz200 (√)

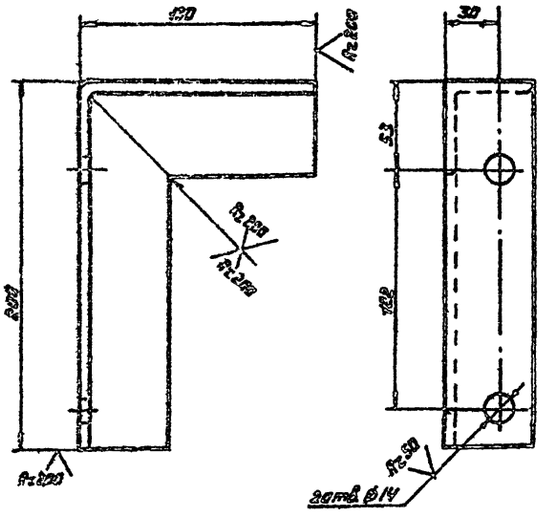

1. Технические требования по КЦМП-6.3.00.00.000 ТУ

Изм.	Лист	№ докум.	Подп.	Дата	КЦМП-6.3.06.02.008			
Разраб.		Кондратьева			Кронштейн	Лит.	Масса	Масш.
Пров.		Маньшина				И	1.2	1:2
Рук. гр.		Чепурной				Лист	Листов 1	
Гл. спец.		Гутман			Уголок Б-50×50×5 ГОСТ 8509-72 / Ст.3 ГОСТ 535-79	ГОССТРОЙ СССР ЛЕНИНГРАДСКИЙ ПРОМСТРОЙПРОЕКТ		
Н. конт.		Чепурной						
Утв.		Абрамович						

Формат А4

Серия 5 904-24 Выпуск 8

КЦМП-6.3.06.03.000СБ

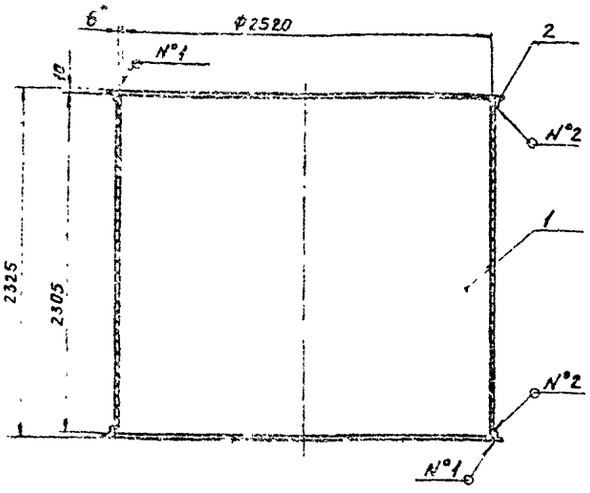

*1. Размер для справок.
2. Сварные швы: №1-Т1-Δ5
№2-Н1 по ГОСТ 5264-80
3. Технические требования по КЦМП-6.3.00.00.000ТУ

Изм.	Лист	№ докум.	Подпись	Дата
Разраб.		Кондратьева		
Провер.		Манышина		
Рук.груп.		Чепурной		
Гл.спец.		Гутан		
Н.контр.		Чепурной		
Утверд.		Абрамович		

КЦМП-6.3.06.03.000СБ

Средняя часть каплеуловителя. Сборочный чертеж

Лит.	Масса	Масшт.
Н	940,0	1:25

Лист | Листов 1

ГОССТРОЙ СССР ЛЕНИНГРАДСКИЙ ПРОМСТРОЙПРОЕКТ

Формат А1

КЦМП-6.3.06.04.001

Rz 200 (V) 38

КЦМП-6.3.06.04.001 - изображено
КЦМП-6.3.06.04.001-01 - зеркальное отражение

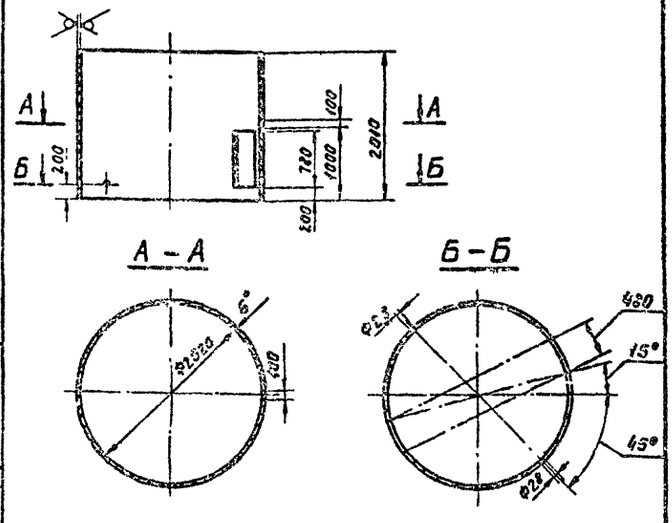

*1. Размер для справок.
2. Технические требования по КЦМП-6.3.00.00.000ТУ

Изм.	Лист	№ докум.	Подпись	Дата
Разраб.		Кондратьева		
Провер.		Манышина		
Рук.груп.		Чепурной		
Гл.спец.		Гутан		
Н.контр.		Чепурной		
Утверд.		Абрамович		

КЦМП-6.3.06.04.001

Корпус

Лит.	Масса	Масшт.
Н	713,8	1:50

Лист | Листов 1

Лист Б6 ГОСТ 19903-74
Ст.3 ГОСТ 14637-79

ГОССТРОЙ СССР ЛЕНИНГРАДСКИЙ ПРОМСТРОЙПРОЕКТ

Формат А4

КЦМП-6.3.06.04.000СБ

КЦМП-6.3.06.04.000СБ - изображено
КЦМП-6.3.06.04.000-01 - вертикальное отражение

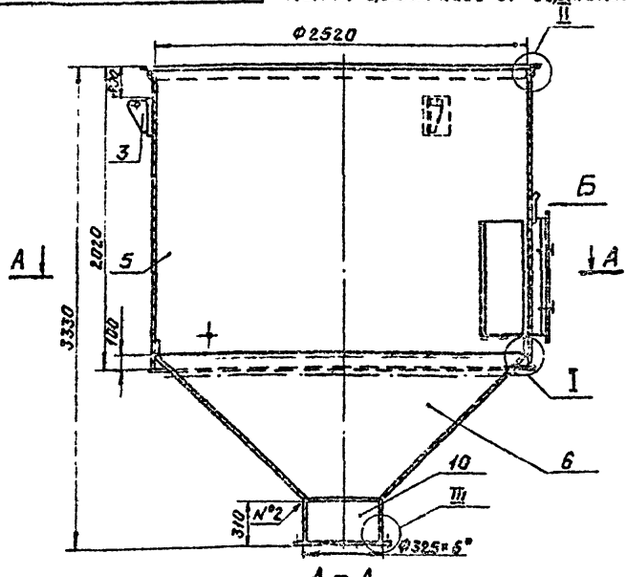

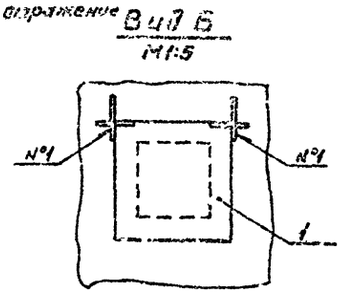

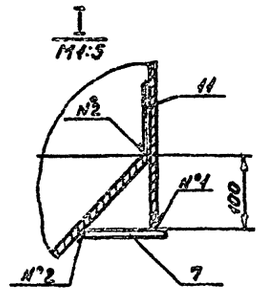

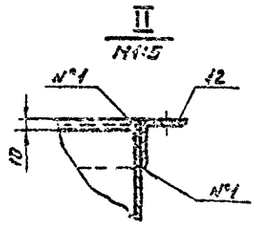

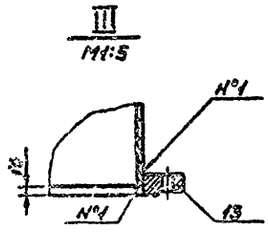

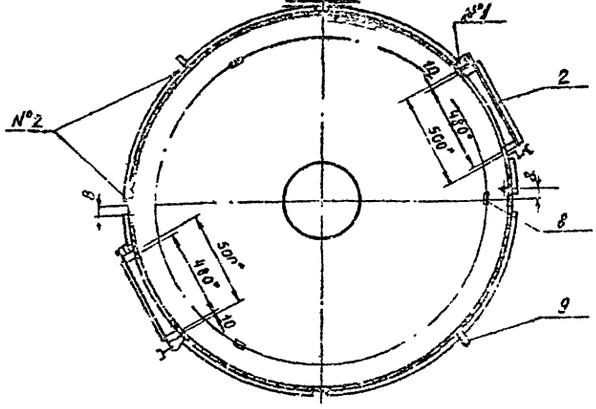

*1. Размер для справок.
2. Сварные швы: №1-Т1-Δ5
№2 - сварка ручная электродуговая ГОСТ 5264-80
3. Технические требования по КЦМП-6.3.00.00.000ТУ

Изм.	Лист	№ докум.	Подпись	Дата
Разраб.		Кондратьева		
Провер.		Манышина		
Рук.груп.		Чепурной		
Гл.спец.		Гутан		
Н.контр.		Чепурной		
Утверд.		Абрамович		

КЦМП-6.3.06.04.000СБ

Нижняя часть каплеуловителя. Сборочный чертеж.

Лит.	Масса	Масшт.
Н	1294,0	1:25

Лист | Листов 1

ГОССТРОЙ СССР ЛЕНИНГРАДСКИЙ ПРОМСТРОЙПРОЕКТ

Формат А3

КЦМП-6.3.06.04.002

Rz200 (√)

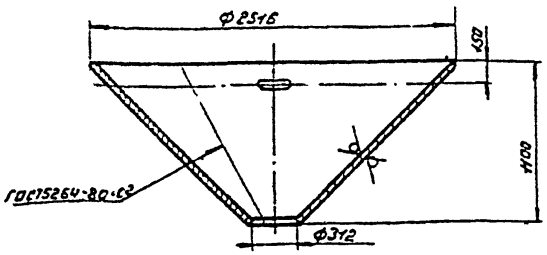

Развертка
М1:50

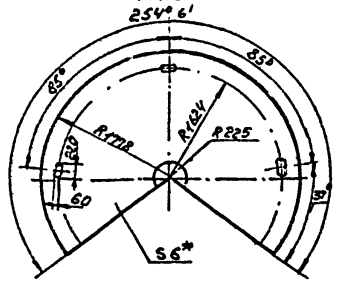

*1. размер для справо

2. технические требования по КЦМП-6.3.00.00.000ТУ

				КЦМП-6.3.06.04.002		
Изм.	Лист	№ докум.	Подп.	Дата		
Разраб.		Кондратьев			Конус	Лит. / Масса / Масш.
Пров.		Малышина				Ц / 325.7 / 1:25
Рук. гр.		Чепурной				Лист / Листов 1
Гл. спец.		Гутман			Лист Б6 ГОСТ 19903-74 Ст.3 ГОСТ 14637-79	ГОССТРОЙ СССР ЛЕНИНГРАДСКИЙ ПРОМСТРОЙПРОЕКТ
Н. контр.		Чепурной				
Утв.		Баранов				

Инв. № подл. | Подп. и дата | Взам. инв. № | Инв. № дубл. | Подп. и дата

Формат А4

КЦМП-6.3.06.04.003

Rz200 (√)

39

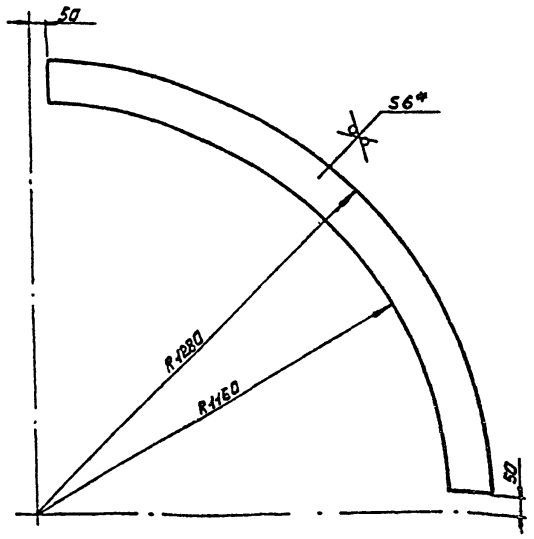

*1. размер для справок

2. технические требования по КЦМП-6.300.00.000ТУ

				КЦМП-6.3.06.04.003		
Изм.	Лист	№ докум.	Подп.	Дата		
Разраб.		Кондратьев			Лист	Лит. / Масса / Масш.
Пров.		Малышина				Ц / 10.4 / 1:10
Рук. гр.		Чепурной				Лист / Листов 1
Гл. спец.		Гутман			Лист Б6 ГОСТ 19903-74 Ст.3 ГОСТ 14637-79	ГОССТРОЙ СССР ЛЕНИНГРАДСКИЙ ПРОМСТРОЙПРОЕКТ
Н. контр.		Чепурной				
Утв.		Баранов				

Инв. № подл. | Подп. и дата | Взам. инв. № | Инв. № дубл. | Подп. и дата

Формат А4

КЦМП-6,3.00.00.000 — изображено

КЦМП-6,3.00.00.000-01 — зеркальное отражение

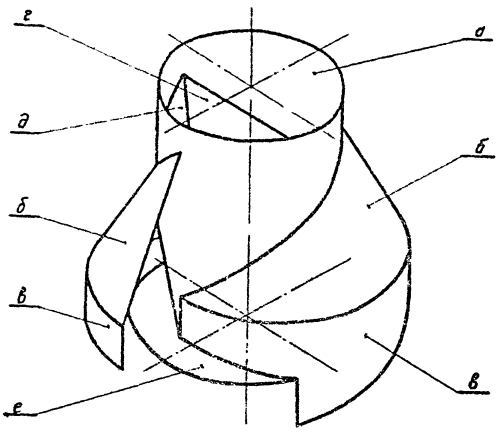

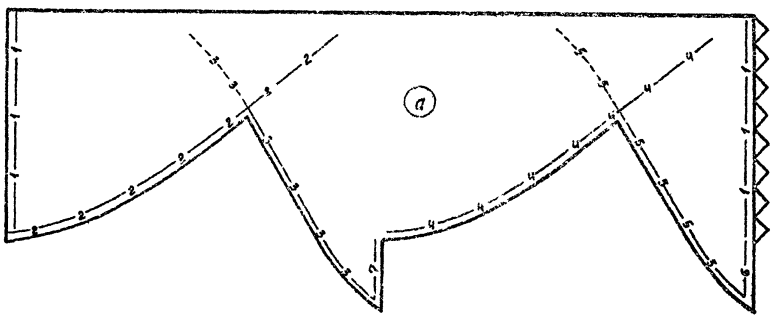

1. В связи с трудностью пространственного восприятия сборочного чертежа закручивателя для уяснения его конфигурации и взаимного расположения деталей рекомендуется произвести изготовление бумажного макета с использованием набора разверток.
2. Все развертки должны быть вырезаны по контуру, включающему лепестки для склейки деталей.
3. Склейку частей и всего макета в целом произвести соблюдая нумерацию одноименных линий стыковки.

				КЦМП-6.3.00.00.000.М4			
				Закручиватель. Экспонометрическая проекция. Раскрой разверток для макета	Лит.	Масса	Масшт.
					М	—	—
					Лист 1	Листов 2	
					Подписи и дата		
					Ленинградский Политехнический институт		
					Формат 1/2		

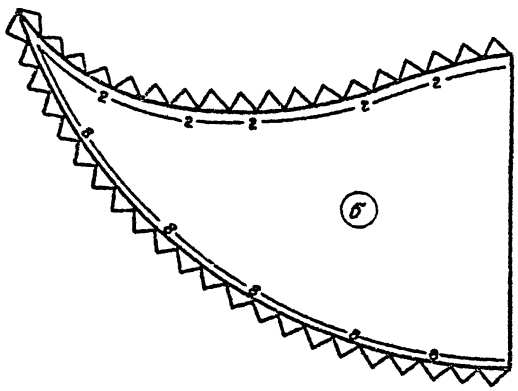

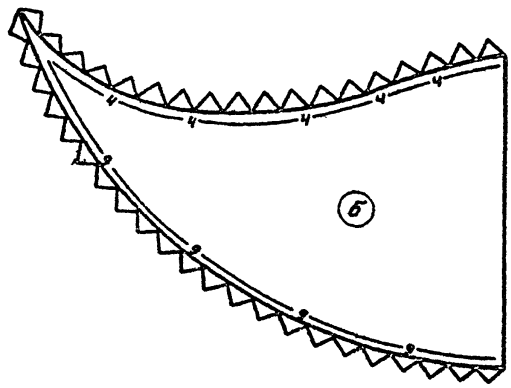

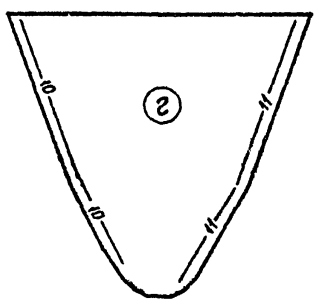

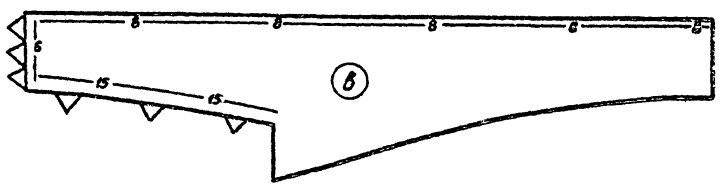

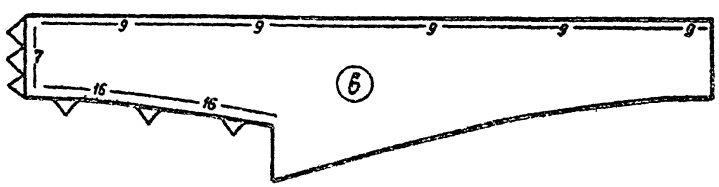

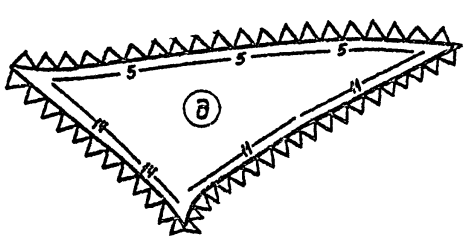

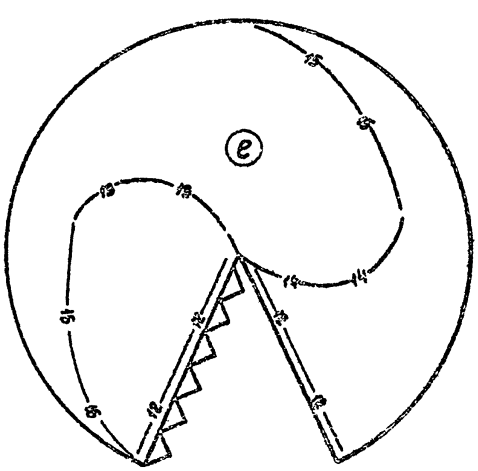

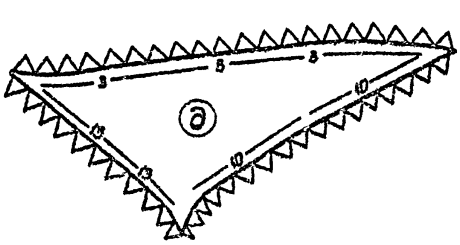

Изм.	Лист	№ докум.	Подпись	Дата	
Разраб.		Кобылянская		4.Сент	
Пробер.		Мальцинчук		3.Сент	
Рук. этап.		Чегурной		4.Сент	
Гл. спец.		Гуляев			
Н. контр.		Кудрявцев			
Утверд.		Корогодин			

КЦМП-6.3.00.00.000.М4

Закручиватель
Раскрой развёрток
для макета

Лит.	Масса	Масштаб
К	—	1:25

Лист 2 Листов 2

ГОСПРОМ СССР
ЭЛЕКТРОГАЛЬСКИЙ
ПРОЕКТНО-ИЗЫСКАТЕЛЬСКИЙ

Формат А2

gost.e-ecolog.ru