ТИПОВАЯ ДОКУМЕНТАЦИЯ НА СТРОИТЕЛЬНЫЕ СИСТЕМЫ И ИЗДЕЛИЯ ЗДАНИЙ И СООРУЖЕНИЙ

СЕРИЯ 5.904-24

ПЫЛЕУЛОВИТЕЛЬ КОАГУЛЯЦИОННЫЙ ЦЕНТРОБЕЖНЫЙ МОКРЫЙ ТИП КЦМП

ВЫПУСК 7

ПЫЛЕУЛОВИТЕЛЬ КЦМП-5,0

РАБОЧИЕ ЧЕРТЕЖИ

1984

gost.e-ecolog.ru

ТИПОВАЯ ДОКУМЕНТАЦИЯ НА СТРОИТЕЛЬНЫЕ СИСТЕМЫ И ИЗДЕЛИЯ ЗДАНИЙ И СООРУЖЕНИЙ

СЕРИЯ 5.904-24

ПЫЛЕУЛОВИТЕЛЬ КОАГУЛЯЦИОННЫЙ ЦЕНТРОБЕЖНЫЙ МОКРЫЙ ТИП КЦМП

ВЫПУСК 7

ПЫЛЕУЛОВИТЕЛЬ КЦМП-5.0

РАБОЧИЕ ЧЕРТЕЖИ

Разработаны ГПИ Ленпромстройпроект Госстроя СССР на основе авторских свидетельств №410799 „Коагуляционный центробежный мокрый пылеуловитель" и №946615 „Форсунка для распыления орошающей жидкости" заявитель „ГПИ Ленпромстройпроект".

Утверждены и введены в действие с 20.06.1984 г. Главпромстройпроектом Госстроя СССР приказ №20 от 12.06.1984 г.

Главный инженер института /Губкин М.А./
Главный энергетик института /Маркин Л.П./
Главный инженер проекта /Родкин Ф.М./

1984

Содержание альбома

	Наименование	Обозначение	Стр.
1	2	3	4
1	Титульный лист		1
2	Содержание альбома		2
3	Содержание альбома		3
4	Технические условия	КЦМП-5.0.00.00.000ТУ	4
5	Пылеуловитель коагуляционный центробежный мокрый тип КЦМП-5.0 Спецификация. Лист 1,2,3.	КЦМП-5.0.01.00.000	5
6	Патрубок входной Спецификация. Лист 1.	КЦМП-5.0.01.00.000	5
7	Патрубок входной. Спецификация. Лист 2.	КЦМП-5.0.01.00.000	6
8	Корпус Спецификация. Лист 1,2.	КЦМП-5.0.01.01.000	6
9	Труба - коагулятор. Спецификация. Лист 1.	КЦМП-5.0.02.00.000	6
10	Труба - коагулятор. Спецификация. Лист 2.	КЦМП-5.0.02.00.000	7
11	Устройство водоотводящее. Спецификация. Лист 1,2.	КЦМП-5.0.02.01.000	7
12	Диффузор с кольцом. Спецификация. Лист 1.	КЦМП-5.0.02.02.000	7
13	Сопло центральное. Спецификация. Лист 1,2.	КЦМП-5.0.03.00.000	8
14	Сопло. Спецификация. Лист 1.	КЦМП-5.0.03.01.000	8
15	Коллектор. Спецификация. Лист 1.	КЦМП-5.0.04.00.000	8
16	Коллектор. Спецификация. Лист 1	КЦМП-5.0.04.01.000	9
17	Закручиватель. Спецификация. Лист 1,2	КЦМП-5.0.05.00.000	9
18	Рассекатель. Спецификация. Лист 1	КЦМП-5.0.05.01.000	9
19	Каплеуловитель. Спецификация. Лист 1,2.	КЦМП-5.0.06.00.000	10
20	Фланец. Спецификация. Лист 1	КЦМП-5.0.06.01.000	10
21	Улитка. Спецификация. Лист 1	КЦМП-5.0.06.02.000	10
22	Улитка. Спецификация. Лист 2	КЦМП-5.0.06.02.000	11
23	Средняя часть каплеуловителя. Спецификация. Лист 1.	КЦМП-5.0.06.03.000	11
24	Нижняя часть каплеуловителя. Спецификация. Лист 1,2.	КЦМП-5.0.06.04.000	11
25	Пылеуловитель коагуляционный центробежный мокрый. Тип КЦМП-5.0. Сборочный чертеж. Лист 1.	КЦМП-5.0.00.00.000СБ	12
26	Пылеуловитель коагуляционный центробежный мокрый тип КЦМП-5.0. Сборочный чертеж. Лист 2.	КЦМП-5.0.00.00.000СБ	13
27	Прокладка	КЦМП-5.0.00.00.001	14
28	Прокладка	КЦМП-5.0.00.00.002	14
29	Прокладка	КЦМП-5.0.00.00.003	14
30	Прокладка	КЦМП-5.0.00.00.004	14
31	Прокладка	КЦМП-5.0.00.00.005	15
32	Скоба	КЦМП-5.0.00.00.006	15
33	Патрубок входной Сборочный чертеж	КЦМП-5.0.01.00.000СБ	15
34	Крышка	КЦМП-5.0.01.00.001	16
35	Прокладка	КЦМП-5.0.01.00.002	16
36	Прокладка	КЦМП-5.0.01.00.003	16
37	Фланец	КЦМП-5.0.01.00.004	16
38	Корпус. Сборочный чертёж	КЦМП-5.0.01.01.000СБ	17
39	Косынка	КЦМП-5.0.01.01.001	17
40	Лист опорный	КЦМП-5.0.01.01.002	17
41	Накладка	КЦМП-5.0.01.01.003	18
42	Патрубок	КЦМП-5.0.01.01.004	18
43	Фланец	КЦМП-5.0.01.01.005	18
44	Патрубок	КЦМП-5.0.01.01.006	18
45	Труба-коагулятор Сборочный чертеж	КЦМП-5.0.02.00.000СБ	19
46	Прокладка	КЦМП-5.0.02.00.001	19
47	Прокладка	КЦМП-5.0.02.00.002	19
48	Устройство водоотводящее. Сборочный чертеж	КЦМП-5.0.02.01.000СБ	20
49	Лист опорный	КЦМП-5.0.02.01.001	20
50	Фланец	КЦМП-5.0.02.01.002	20
51	Косынка	КЦМП-5.0.02.01.003	21
52	Конфузор	КЦМП-5.0.02.01.004	21
53	Косынка	КЦМП-5.0.02.01.005	21
54	Фланец	КЦМП-5.0.02.01.006	21
55	Горловина	КЦМП-5.0.02.01.007	22
56	Кольцо	КЦМП-5.0.02.01.008	22
57	Трубка	КЦМП-5.0.02.01.009	22
58	Кольцо	КЦМП-5.0.02.01.010	22
59	Кольцо	КЦМП-5.0.02.01.011	23
60	Диффузор с кольцом. Сборочный чертеж.	КЦМП-5.0.02.02.000СБ	23

Продолжение

	Наименование	Обозначение	Стр.
1	2	3	4
61	Диффузор	КЦМП-5.0.02.02.001	23
62	Кольцо	КЦМП-5.0.02.02.002	23
63	Скоба	КЦМП-5.0.02.02.003	24
64	Гайка	КЦМП-5.0.03.00.001	24
65	Сопло центральное. Сборочный чертёж.	КЦМП-5.0.03.00.000СБ	24
66	Кольцо	КЦМП-5.0.03.00.002	25
67	Скоба	КЦМП-5.0.03.00.003	25
68	Отражатель	КЦМП-5.0.03.00.004	25
69	Прокладка	КЦМП-5.0.03.00.005	25
70	Сопло. Сборочный чертеж.	КЦМП-5.0.03.01.000СБ	26
71	Корпус форсунки	КЦМП-5.0.03.01.001	26
72	Труба	КЦМП-5.0.03.01.002	26
73	Уголок защитный	КЦМП-5.0.03.01.003	27
74	Фланец	КЦМП-5.0.03.01.004	27
75	Заглушка	КЦМП-5.0.03.01.005	27
76	Патрубок	КЦМП-5.0.03.01.006	27
77	Коллектор Сборочный чертёж	КЦМП-5.0.04.00.000СБ	28
78	Коллектор Сборочный чертёж	КЦМП-5.0.04.01.000СБ	28
79	Труба	КЦМП-5.0.04.01.001	29
80	Патрубок	КЦМП-5.0.04.01.002	29
81	Патрубок	КЦМП-5.0.04.01.003	29
82	Закручиватель. Сборочный чертеж.	КЦМП-5.0.05.00.000СБ	30
83	Рассекатель. Сборочный чертеж	КЦМП-5.0.05.01.000СБ	31
84	Лопасть	КЦМП-5.0.05.01.001	31
85	Лист	КЦМП-5.0.05.01.002	32
86	Пояс	КЦМП-5.0.05.00.001	32
87	Кольцо	КЦМП-5.0.05.00.002	32
88	Конус	КЦМП-5.0.05.00.003	32
89	Лопасть	КЦМП-5.0.05.00.004	33
90	Цилиндр	КЦМП-5.0.05.00.005	33
91	Каплеуловитель Сборочный чертёж	КЦМП-5.0.06.00.000СБ	34
92	Прокладка	КЦМП-5.0.06.00.001	35
93	Фланец. Сборочный чертёж.	КЦМП-5.0.06.01.000СБ	35
94	Улитка Сборочный чертеж	КЦМП-5.0.06.02.000СБ	35
95	Фланец	КЦМП-5.0.06.02.001	36
96	Лист	КЦМП-5.0.06.02.002	36
97	Лист	КЦМП-5.0.06.02.003	36
98	Лист	КЦМП-5.0.06.02.004	36
99	Лист	КЦМП-5.0.06.02.005	37
100	Лист	КЦМП-5.0.06.02.006	37
101	Корпус	КЦМП-5.0.06.02.007	37
102	Кронштейн	КЦМП-5.0.06.02.008	37
103	Средняя часть каплеуловителя. Сборочный чертёж.	КЦМП-5.0.06.03.000СБ	38
104	Корпус	КЦМП-5.0.06.04.001	38
105	Нижняя часть каплеуловителя Сборочный чертеж	КЦМП-5.0.06.04.000СБ	38
106	Конус	КЦМП-5.0.06.04.002	39
107	Лист	КЦМП-5.0.06.04.003	39
108	Закручиватель. Аксонометрическая проекция. Раскрой развертки для макета.	КЦМП-5.0.00.00.000М4	40
109	Закручиватель. Раскрой развертки для макета.	КЦМП-5.0.00.00.000М4	41

Серия 5.904-24 выпуск 7

1. Введение

1.1. Настоящие технические условия распространяются на изготовление пылеуловителя коагуляционного центробежного мокрого типа КЦМП, предназначенного для очистки пылевоздушных и газовых смесей в системах местной вытяжной вентиляции.

1.2. Техническая характеристика и рекомендация по применению пылеуловителей приведена в выпуске 0.

1.3. Конструкция пылеуловителя рассчитана на изготовление силами монтажных организаций и на заводское серийное изготовление.

1.4. Диаметр сопла центральной форсунки пылеуловителя на чертеже дан минимальным, и может быть увеличен до требуемого размера указанного в проекте.

1.5. Опорные лапы поставляются на место установки отдельно от корпуса пылеуловителя. Приварка их производится после установки корпуса на проектной отметке.

2. Технические требования.

2.1. Все детали и сборочные единицы должны быть изготовлены, собраны и испытаны в соответствии с чертежами, стандартами техническими условиями на изделия и настоящими техусловиями.

2.2. Все отклонения от чертежей при изготовлении деталей, узлов, изделия в целом должны быть внесены в исполнительные чертежи, поставляемые с изделием.

2.3. Свариваемые детали из листового, сортового и фасонного проката должны быть выправлены в соответствии с технологией, принятой заводом-изготовителем. Разделку кромок под сварку производить по гост 5264-80.

Изм	Лист	№ докум	Подп.	Дата	КЦМП-5.0.00.00.000ТУ			
Разраб	Зубов				Пылеуловитель. Технические условия.	Лит	Лист 1	Листов 4
Пров	Маньшина					ГОССТРОЙ СССР ЛЕНИНГРАДСКИЙ ПРОМСТРОЙПРОЕКТ		
Гл.спец	Гутан							
Н.контр	Чепурной							
Утверд	Абрамович							

Формат А4

Инв. № подл. | Подпись и дата | Взам. инв. № | Инв. № подл. | Подпись и дата

Шероховатость их должна соответствовать второму классу чистоты по гост 2789-73, места сварки следует зачистить от ржавчины, масла и прочих загрязнений. Электродуговую ручную сварку производить электродами Э-42 по гост 9467-75.

2.4. Дефекты сварных швов (пористости), не проваренные места, трещины и др.) должны быть вырублены и проварены вновь.

2.5. По внешнему виду сварные швы должны иметь гладкую, мелкочашуйчатую поверхность, плавный переход к основному металлу, не иметь трещин и цепочек поверхностных пор. Прочность швов должна быть не ниже прочности материала свариваемых деталей.

2.6. При механической обработке не указанные в чертежах предельные отклонения размеров должны быть выдержаны для: отверстий - по Н14, валов - по h14, остальных - по Н16, h16 гост 25670-83. Неуказанные предельные отклонения угловых размеров по 5 степени точности гост 8908-81. Шероховатость поверхностей должна соответствовать указанным классам чистоты.

2.7. Механически обработанные поверхности не должны иметь заусенец, задиров и выхватов. Острые кромки не допускаются.

2.8. Сверление отверстий под болты и шпильки выполнить перпендикулярно к опорным поверхностям.

2.9. Все поверхности пылеуловителя за исключением внутренних поверхностей трубы-коагулятора, закручивателя, входного и выходного патрубков должны иметь влагостойкую грунтовку. Окраска пылеуловителя выполняется на месте монтажа по условиям проекта. Все детали перед грунтовкой должны быть тщательно очищены от ржавчины, окалины, обезжирены и просушены.

2.10. В комплект поставки входят все сборочные единицы, приведенные в настоящем выпуске, и паспорт установки.

Изм	Лист	№ докум	Подп.	Дата	КЦМП-5.0.00.00.000ТУ	Лист 2

Формат А4

Инв. № подл. | Подпись и дата | Взам. инв. № | Инв. № подл. | Подпись и дата

2.11. На пылеуловителе крепится табличка с указанием завода-изготовителя, индекса пылеуловителя и порядкового номера по нумерации завода, нумерация деталей с указанием № чертежа детали, год выпуска, обозначения настоящих техусловий и клеймо технического контроля. Табличка должна соответствовать гост'у 12969-67* и прикреплена на наружной поверхности корпуса пылеуловителя.

2.12. Конструкция упаковочной тары определяется заводом-изготовителем, все неокрашенные части должны быть покрыты консервационной смазкой ПВК (пластичная) гост 19537-74* (для защиты от коррозии при хранении на складе без переконсервации в течение 18 месяцев).
Группа упаковки КУ-I гост 23170-78 Е.
Для предохранения от попадания в пылеуловитель грязи и посторонних предметов - фланцевые соединения должны быть заглушены. Документы, поставляемые с пылеуловителем, должны быть завернуты в парафинированную бумагу по гост 9569-79 и вложены в водонепроницаемый конверт. На месте в котором помещены документы, должна быть сделана надпись „Документы здесь".

3. Правила приемки.

3.1. Приемка пылеуловителя и его узлов должна состоять из:
Наружного осмотра, проверки соответствия техническим требованиям, правильности заводской сборки, комплектности, консервации, упаковки.

4. Методы контроля.

4.1. Проверка основных размеров осуществляется стандартным измерительным инструментом, неплотность - щупами, параллельность

Изм	Лист	№ докум	Подп.	Дата	КЦМП-5.0.00.00.000ТУ	Лист 3

Формат А4

Инв. № подл. | Подпись и дата | Взам. инв. № | Инв. № подл. | Подпись и дата

- шаблонами. Контроль герметичности швов сварных соединений должен производиться визуально с помощью мыльной эмульсии или методом керосиновой пробы, согласно гост'у 3242-79 в течение 0.5 часа.

4.2. При окончательной сборке и установке пылеуловителя на месте монтажа подлежат контролю.
— Правильность соединений в „Насов" трубы - коагулятора с патрубком закручивателя без разрывов и сжатий.
— Соблюдение соосности трубы-коагулятора, закручивателя и каплеуловителя.
— Обеспечение вертикальности установки пылеуловителя на опорных лапах с прокладками под ними. Контроль вертикальности производить по равномерному переливу воды по всему периметру порога конфузора трубы — коагулятора.
— Контроль герметичности произвести давлением воздуха 600 кгс/м². В течении часа падение давления не должно превышать 30 кгс/м².
— Прочность пылеуловителя при заполнении водой до уровня аварийного перелива.

5. Транспортирование и хранение.

5.1. Транспортирование пылеуловителя допускается всеми видами транспорта, пылеуловители КЦМП-2.5÷6.3 в собраном виде, КЦМП-8.0÷10.0 в разобраном виде.

5.2. Пылеуловители должны храниться под навесом с предохранением от осадков и грунтовой влаги.

6. Указания по эксплуатации КЦМП приведены в выпуске 0 серии 5.904-24

7. Гарантия поставщика.

7.1. Предприятие-изготовитель гарантирует соответствие пылеуловителя требованиям настоящих технических условий при соблюдении потребителем правил эксплуатации, транспортирования и хранения, установленных техническими условиями.

Изм	Лист	№ докум	Подп.	Дата	КЦМП-5.0.00.00.000ТУ	Лист 4

Формат А4

Серия 3.903-24 Выпуск 7

Формат	Зона	Поз.	Обозначение	Наименование	Кол.	Примеч.
				Документация		
12			КЦМП-5.0.00.00.000 СБ	Сборочный чертеж		
			КЦМП-5.0.00.00.000 ТУ	Технические условия		
			КЦМП-0.ПС	Паспорт		Вып. 0
				Сборочные единицы		
12		1	КЦМП-5.0.01.00.000	Патрубок входной	1	
12		2	—"— 5.0.02.00.000	Труба-коагулятор	1	
12		3	—"— 5.0.03.00.000	Сопло центральное	1	
12		4	—"— 5.0.04.00.000	Коллектор	2	
11		7	КЦМП3-10.00.000	Лапа опорная	4	Вып.3
12		8	КЦМП3-11.00.000	Гидрозатвор Ду150	1	Вып.3
				Детали		
11		10	КЦМП-5.0.00.00.001	Прокладка	1	
11		11	—"— 5.0.00.00.002	Прокладка	1	
11		12	—"— 5.0.00.00.003	Прокладка	1	
11		13	—"— 5.0.00.00.004	Прокладка	2	
11		14	—"— 5.0.00.00.005	Прокладка	1	
11		15	—"— 5.0.00.00.006	Скоба	4	

Инв.№ подл. | Подп. и дата | Взам. инв.№ | Инв.№ дубл. | Подп. и дата

Изм.	Лист	N докум.	Подп.	Дата
Разраб.	Волкова			
Пров.	Маньшина			
Рук. гр.	Челухина			
Н. контр.	Челухина			
Утв.	Абрамович			

КЦМП-5.0.00.00.000

Пылеуловитель коагуляционный центровенный мокрый тип КЦМП-5.0

Лит.	Лист	Листов
	1	3

ГОССТРОЙ СССР ЛЕНИНГРАДСКИЙ ПРОМСТРОЙПРОЕКТ

Формат А4

Формат	Зона	Поз.	Обозначение	Наименование	Кол.
				Стандартные изделия	
		17		Болт М12×35.58	
				ГОСТ 7798-70	36
		18		Болт М16×40.58	
				ГОСТ 7798-70	36
		19		Болт М16×60.58	
				ГОСТ 7798-70	8
		20		Болт М16×70.58	
				ГОСТ 7798-70	12
		21		Гайка М12.5	
				ГОСТ 5915-70	38
		22		Гайка М16.5	
				ГОСТ 5915-70	56
		23		Шайба 12.02	
				ГОСТ 11371-78	44
		24		Шайба 16.02	
				ГОСТ 11371-78	56

Инв.№ подл. | Подп. и дата | Взам. инв.№ | Инв.№ дубл. | Подп. и дата

Изм.	Лист	N докум.	Подп.	Дата

КЦМП-5.0.00.00.000

Лист 2

Формат А4

Формат	Зона	Поз.	Обозначение	Наименование	Кол.	Примеч.
			Переменные данные для исполнений			
				От КЦМП-5.0.00.00.000		
				до КЦМП-5.0.00.00.000-01		
				см. СБ		
				Сборочные единицы		
22		5	От КЦМП-5.0.05.00.000	Закручиватель	1	
			до КЦМП-5.0.05.00.000-01			
22		6	От КЦМП-5.0.06.00.000	Каплеуловитель	1	
			до КЦМП-5.0.06.00.000-01			

Инв.№ подл. | Подп. и дата | Взам. инв.№ | Инв.№ дубл. | Подп. и дата

Изм.	Лист	N докум.	Подп.	Дата

КЦМП-5.0.00.00.000

Лист 3

Формат А4

Формат	Зона	Поз.	Обозначение	Наименование	Кол.	Примеч.
				Документация		
12			КЦМП-5.0.01.00.000 СБ	Сборочный чертеж		
				Сборочные единицы		
12		1	КЦМП-5.0.01.01.000	Корпус	1	
		2	КЦМП.1-04.00.000-13	Люк К450×350	1	Вып.1
				Детали		
11		4	КЦМП-5.0.01.00.001	Крышка	2	
11		5	—"— 5.0.01.00.002	Прокладка	2	
11		6	—"— 5.0.01.00.003	Прокладка	1	
11		7	—"— 5.0.01.00.004	Фланец	1	
				Стандартные изделия		
		9		Болт М12×35.58		
				ГОСТ 7798-70	24	
		10		Гайка М12.5		
				ГОСТ 5915-70	24	

Инв.№ подл. | Подп. и дата | Взам. инв.№ | Инв.№ дубл. | Подп. и дата

Изм.	Лист	N докум.	Подп.	Дата
Разраб.	Волкова			
Пров.	Маньшина			
Рук. гр.	Челухина			
Н. контр.	Челухина			
Утв.	Абрамович			

КЦМП-5.0.01.00.000

Патрубок входной.

Лит.	Лист	Листов
	1	2

ГОССТРОЙ СССР ЛЕНИНГРАДСКИЙ ПРОМСТРОЙПРОЕКТ

Формат А4

Сер. 901-24 Выпуск 7

Формат	Зона	Поз.	Обозначение	Наименование	Кол.	Примеч.
		11		Гайка М10.35		
				гост 3032-76	4	
		12		Шайба 10.02		
				гост 11371-78	4	
		13		Шайба 12.02		
				гост 11371-78	24	
				Колпак Д40		
		14		гост 8962-75	1	

Инв. № подл. | Подпись и дата | Взам. инв. № | Инв. № дубл. | Подпись и дата

Изм.	Лист	№ докум.	Подпис.	Дата	КЦМП-5.0.01.00.000	Лист 2

формат А4

Формат	Зона	Поз.	Обозначение	Наименование	Кол.	Б
				Документация		
12			КЦМП-5.0.01.000СБ	Сборочный чертеж		
				Детали		
11		1	КЦМП-5.0.01.01.001	Косынка	8	
11		2	КЦМП-5.0.01.01.002	Лист опорный	1	
11		3	—"— 5.0.01.01.003	Накладка	1	
11		4	—"— 5.0.01.01.004	Патрубок	2	
11		5	—"— 5.0.01.01.005	Фланец	2	
11		6	—"— 5.0.01.01.006	Патрубок	1	
6.4		7	—"— 5.0.01.01.007	Ось		
				Круг В6 гост 2590-71		
				СТ3 гост 535-79	4	0,007кг
8.4		8	—"— 5.0.01.01.008	Штуцер		
				Труба 8×2,2-50		
				гост 3262-75	1	0.028кг
11		9	—"— 5.0.01.00.004	Фланец	1	

Инв. № подл. | Подпись и дата | Взам. инв. № | Инв. № дубл. | Подпись и дата

Изм.	Лист	№ докум.	Подп.	Дата	КЦМП-5.0.01.01.000	Лит.	Лист 1	Листов 2
Разраб.		Волкова			Корпус	ГОССТРОЙ СССР ЛЕНИНГРАДСКИЙ ПРОМСТРОЙПРОЕКТ		
Пров.		Манышина						
Рук.груп.		Челурной						
Н.контр.		Челурной						
Утв.		Абрамович						

формат А4

Формат	Зона	Поз.	Обозначение	Наименование	Кол.	Примеч.
				Стандартные изделия		
		11		Болт М10×40.32		
				гост 3033-79	4	
		12		Ниппель Ду40		
				гост 8967-75	1	

Инв. № подл. | Подпись и дата | Взам. инв. № | Инв. № дубл. | Подпись и дата

Изм.	Лист	№ докум.	Подпис.	Дата	КЦМП-5.0.01.01.000	Лист 2

формат А4

Формат	Зона	Поз.	Обозначение	Наименование	Кол.	Примеч.
				Документация		
12			КЦМП-5.0.02.00.000СБ	Сборочный чертеж		
				Сборочные единицы		
12		1	КЦМП-5.0.02.01.000	Устройство водоподающее	1	
11		2	—"— 5.0.02.02.000	Диффузор с кольцом	1	
				Детали		
11		4	КЦМП-5.0.02.00.001	Прокладка	1	
11		5	КЦМП-5.0.02.00.002	Прокладка	2	
				Стандартные изделия		
		6		Болт М12×60.58		
				гост 7798-70	8	
		7		Болт М16×60.58		
				гост 7798-70	12	
		8		Гайка М12.5		
				гост 5915-70	8	

Инв. № подл. | Подпись и дата | Взам. инв. № | Инв. № дубл. | Подпись и дата

Изм.	Лист	№ докум.	Подп.	Дата	КЦМП-5.0.02.00.000	Лит.	Лист 1	Листов 2
Разраб.		Волкова			Труба-коагулятор	ГОССТРОЙ СССР ЛЕНИНГРАДСКИЙ ПРОМСТРОЙПРОЕКТ		
Пров.		Манышина						
Рук.груп.		Челурной						
Н.контр.		Челурной						
Утв.		Абрамович						

формат А4

Серия 5.904-24 выпуск 7

Формат	Зона	Поз.	Обозначение	Наименование	Кол.	Примеч.
		9		Гайка М16.5		
				гост 5915-70	12	
		10		Шайба 12.02		
				гост 11371-78	8	
		11		Шайба 16.02		
				гост 11371-78	12	
		12		Фланец 40-6		
				гост 1255-67	2	

Инв. № подл. | Подпись и дата | Взам. инв. № | Инв. № дубл. | Подпись и дата

Изм.	Лист	№ докум.	Подп.	Дата	КЦМП-5.0.02.00.000	Лист 2

формат А4

Формат	Зона	Поз.	Обозначение	Наименование	Кол.	
				Документация		
12			КЦМП-5.0.02.01.000СБ	Сборочный чертеж		
				Детали		
11		1	КЦМП-5.0.02.01.001	Лист опорный	1	
11		2	—"— 5.0.02.01.002	Фланец	1	
11		3	—"— 5.0.02.01.003	Косынка	4	
11		4	—"— 5.0.02.01.004	Конфузор	1	
11		5	—"— 5.0.02.01.005	Косынка	8	
11		6	—"— 5.0.02.01.006	Фланец	1	
11		7	—"— 5.0.02.01.007	Горловина	1	
11		8	—"— 5.0.02.01.008	Кольцо	1	
11		9	—"— 5.0.02.01.009	Трубка	2	
11		10	—"— 5.0.02.01.010	Кольцо	1	
11		11	—"— 5.0.02.01.011	Кольцо	1	
5.4		12	—"— 5.0.02.01.012	Труба		
				Труба 50×35-400		
				гост 3262-75	1	1.7кг.

Инв. № подл. | Подпись и дата | Взам. инв. № | Инв. № дубл. | Подпись и дата

Изм.	Лист	№ докум.	Подп.	Дата	КЦМП-5.0.02.01.000	Лит.	Лист 1	Листов 2
Разраб.		Волкова			Устройство водоподающее.			
Пров.		Маньшина						
Рук. гр.		Чепурной						
Н. контр.		Чепурной						
Утв.		Абрамович						

ГОССТРОЙ СССР ЛЕНИНГРАДСКИЙ ПРОМСТРОЙПРОЕКТ

формат А4

Формат	Зона	Поз.	Обозначение	Наименование	Кол.	Примеч.
				Стандартные изделия		
		14		Фланец 40-6		
				гост 1255-67	2	

Инв. № подл. | Подпись и дата | Взам. инв. № | Инв. № дубл. | Подпись и дата

Изм.	Лист	№ докум.	Подпись	Дата	КЦМП-5.0.02.01.000	Лист 2

формат А4

Формат	Зона	Поз.	Обозначение	Наименование	Кол.	Примеч.
				Документация		
11			КЦМП-5.0.02.02.000СБ	Сборочный чертеж		
				Детали		
11		1	КЦМП-5.0.02.02.001	Диффузор	1	
11		2	КЦМП-5.0.02.02.002	Кольцо	1	
11		3	КЦМП-5.0.02.02.003	Скоба	3	
11		4	КЦМП-5.0.02.01.006	Фланец	1	

Инв. № подл. | Подпись и дата | Взам. инв. № | Инв. № дубл. | Подпись и дата

Изм.	Лист	№ докум.	Подп.	Дата	КЦМП-5.0.02.02.000.	Лит.	Лист 1	Листов 1
Разраб.		Волкова			Диффузор с кольцом.			
Пров.		Маньшина						
Рук. груп.		Чепурной						
Н. контр.		Чепурной						
Утв.		Абрамович						

ГОССТРОЙ СССР ЛЕНИНГРАДСКИЙ ПРОМСТРОЙПРОЕКТ

формат А4

Альбом 5.904-21 Выпуск 7

Формат	Зона	Поз.	Обозначение	Наименование	Кол.	Примеч.
				Документация		
12			КЦМП-5.0.03.00.000СБ	Сборочный чертеж		
				Сборочные единицы		
		1	КЦМП-5.0.03.01.000	Сопло	1	
				Детали		
11		2	КЦМП-5.0.03.00.001	Гайка	1	
11		3	—"— 5.0.03.00.002	Кольцо	1	
11		4	—"— 5.0.03.00.003	Скоба	1	
11		5	—"— 5.0.03.00.004	Отражатель	1	
11		6	—"— 5.0.03.00.005	Прокладка	1	
				Стандартные изделия		
		7		Болт М16×60.58 ГОСТ 7798-70	4	
		8		Винт М6×8.32 ГОСТ 1476-75	1	

Инв.№ подл. | Подп. и дата | Взам.инв.№ | Инв.№ дубл. | Подп. и дата

Изм.	Лист	№ докум.	Подп.	Дата
Разраб.		Болкова		–
Пров.		Малышина		
Рук.гр.		Чепурной		
Н.контр.		Недурная		
Утв.		Абрамович		

КЦМП-5.0.03.00.000

Сопло центральное

Лит.	Лист	Листов
	1	2

ГОССТРОЙ СССР ЛЕНИНГРАДСКИЙ ПРОМСТРОЙПРОЕКТ

Формат А4

Формат	Зона	Поз.	Обозначение	Наименование	Кол.
		9		Гайка М16.5 ГОСТ 5915-70	4
		10		Шайба 16.02 ГОСТ 11371-78	4
		11		Пробка Ду50 ГОСТ 8963-75	1
		12		Фланец 80-6 ГОСТ 1255-67	1

Инв.№ подл. | Подп. и дата | Взам.инв.№ | Инв.№ дубл. | Подп. и дата

Изм.	Лист	№ докум.	Подп.	Дата

КЦМП-5.0.03.00.000

Формат А4

Формат	Зона	Поз.	Обозначение	Наименование	Кол.	Примеч.
				Документация		
12			КЦМП-5.0.03.01.000СБ	Сборочный чертеж		
				Детали		
11		1	КЦМП-5.0.03.01.001	Корпус форсунки	1	
11		2	—"— 5.0.03.01.002	Труба	1	
11		3	—"— 5.0.03.01.003	Уголок защитный	1	
11		4	—"— 5.0.03.01.004	Фланец	1	
11		5	—"— 5.0.03.01.005	Заглушка	1	
11		6	—"— 5.0.03.01.006	Патрубок	1	
				Стандартные изделия		
		8		Фланец 80-6 ГОСТ 1255-67	1	

Инв.№ подл. | Подп. и дата | Взам.инв.№ | Инв.№ дубл. | Подп. и дата

Изм.	Лист	№ докум.	Подп.	Дата
Разраб.		Болкова		
Пров.		Малышина		
Рук.гр.		Чепурной		
Н.контр.		Недурная		
Утв.		Абрамович		

КЦМП-5.0.03.01.000

Сопло.

Лит.	Лист	Листов
	1	1

ГОССТРОЙ СССР ЛЕНИНГРАДСКИЙ ПРОМСТРОЙПРОЕКТ

Формат А4

Формат	Зона	Поз.	Обозначение	Наименование	Кол.	Примеч.
				Документация		
12			КЦМП-5.0.04.00.000СБ	Сборочный чертеж		
				Сборочные единицы		
12		1	КЦМП-5.0.04.01.000	Коллектор	1	
				Детали		
11		2	КЦМП-5.0.00.00.004	Прокладка	1	
				Стандартные изделия		
		3		Болт М16×60.58 ГОСТ 7798-70	4	
		4		Гайка М16.5 ГОСТ 5915-70	4	
		5		Шайба 16.02 ГОСТ 11371-78	4	
		6		Колпак Ду50 ГОСТ 6962-75	1	
		7		Фланец 80-6 ГОСТ 255-67	1	

Инв.№ подл. | Подп. и дата | Взам.инв.№ | Инв.№ дубл. | Подп. и дата

Изм.	Лист	№ докум.	Подп.	Дата
Разраб.		Болкова		
Пров.		Малышина		
Рук.гр.		Чепурной		
Н.контр.		Недурная		
Утв.		Абрамович		

КЦМП-5.0.04.00.000

Коллектор

Лит.	Лист	Листов
	1	1

ГОССТРОЙ СССР ЛЕНИНГРАДСКИЙ ПРОМСТРОЙПРОЕКТ

Формат А4

Серия ...-24 Выпуск 7

Формат	Зона	Поз.	Обозначение	Наименование	Кол.	Примеч.
				Документация		
12			КЦМП-5,0.04.01.000 СБ	Сборочный чертеж		
				Детали		
12		1	КЦМП-5,0.04.01.001	Труба	1	
11		2	КЦМП-5,0.04.01.002	Патрубок	1	
11		3	КЦМП-5,0.04.01.003	Патрубок	1	
5,4		4	КЦМП-5,0.04.01.004	Штуцер		
				Труба 8×2,2-40		
				ГОСТ 3262-75	6	0,023кг
				Стандартные изделия		
		5		Фланец 80-6		
				ГОСТ 1255-67	3	

Подп. и дата | Инв. N дубл. | Взам. инв. N | Подп. и дата | Инв. N подл.

Изм.	Лист	N докум.	Подп.	Дата
Разраб.	Волкова			
Пров.	Маньшина			
Рук. гр.	Чепурной			
Н. контр.	Чепурной			
Утв.	Абрамович			

КЦМП-5,0.04.01.000

Коллектор

Лит.	Лист	Листов
	1	1

ГОССТРОЙ СССР ЛЕНИНГРАДСКИЙ ПРОМСТРОЙПРОЕКТ

Формат А4

Формат	Зона	Поз.	Обозначение	Наименование	Кол.
				Документация	
22			КЦМП-5,0.05.00.000 СБ	Сборочный чертеж	
				Детали	
11		3	КЦМП-5,0.05.00.002	Кольцо	1
11		4	КЦМП-5,0.05.00.003	Конус	1
			Переменные данные	для исполнений	
				От КЦМП-5,0.05.00.000	
				до КЦМП-5,0.05.00.000-01	
				см СБ	
				Сборочные единицы	
12		1	От КЦМП-5,0.05.01.000	Рассекатель	1
			до КЦМП-5,0.05.01.000-01		

Подп. и дата | Инв. N дубл. | Взам. инв. N | Подп. и дата | Инв. N подл.

Изм.	Лист	N докум.	Подп.	Дата
Разраб.	Волкова			
Пров.	Маньшина			
Рук. гр.	Чепурной			
Н. контр.	Чепурной			
Утв.	Абрамович			

КЦМП-5,0.05.00.000

Закручиватель

Лит.	Лист	Листов
	1	2

ГОССТРОЙ СССР ЛЕНИНГРАДСКИЙ ПРОМСТРОЙПРОЕКТ

Формат А4

Формат	Зона	Поз.	Обозначение	Наименование	Кол.	Примеч.
				Детали		
11		2	От КЦМП-5,0.05.00.001	Пояс	2	
			до —"— 5,0.05.00.001-01			
12		5	От —"— 5,0.05.00.004	Лопасть	2	
			до —"— 5,0.05.00.004-01			
12		6	От —"— 5,0.05.00.005	Цилиндр	1	
			до —"— 5,0.05.00.005-01			

Подп. и дата | Инв. N дубл. | Взам. инв. N | Подп. и дата | Инв. N подл.

КЦМП-5,0.05.00.000

Лист 2

Формат А4

Формат	Зона	Поз.	Обозначение	Наименование	Кол.	Примеч.
				Документация		
22			КЦМП-5,0.05.01.000 СБ	Сборочный чертеж		
				Детали		
11		2	КЦМП-5,0.05.01.002	Лист	1	
			Переменные данные	для исполнений		
				От КЦМП-5,0.05.01.000		
				до КЦМП-5,0.05.01.000-01		
				см. СБ		
				Детали		
12		1	От КЦМП-5,0.05.01.001	Лопасть	1	
			до КЦМП-5,0.05.01.001-01			

Подп. и дата | Инв. N дубл. | Взам. инв. N | Подп. и дата | Инв. N подл.

Изм.	Лист	N докум.	Подп.	Дата
Разраб.	Волкова			
Пров.	Маньшина			
Рук. гр.	Чепурной			
Н. контр.	Чепурной			
Утв.	Абрамович			

КЦМП-5,0.05.01.000

Рассекатель

Лит.	Лист	Листов
	1	1

ГОССТРОЙ СССР ЛЕНИНГРАДСКИЙ ПРОМСТРОЙПРОЕКТ

Формат А4

Серия 5.905-24 Выпуск 7

Формат	Зона	Поз.	Обозначение	Наименование	Кол.	Примеч.
				Документация		
			КЦМП-5.0.06.00.000СБ	Сборочный чертеж		
				Сборочные единицы		
А4		1	КЦМП-5.0.06.01.000	Фланец	1	
		3	КЦМП-5.0.06.03.000	Средняя часть каплеуловителя	1	
				Детали		
А4		6	КЦМП-5.0.06.00.001	Прокладка	1	
		7	КЦМП-5.0.00.00.003	Прокладка	2	
				Стандартные изделия		
		9		Болт М12×35.58 ГОСТ 7798-70	22	
		10		Болт М16×40.58 ГОСТ 7798-70	12	

Инв.№ подл. | Подпись и дата | Взам. инв.№ | Инв.№ дубл. | Подпись и дата

Изм.	Лист	№ докум.	Подп.	Дата
Разраб.		Волкова		
Пров.		Маньшина		
Рук. груп.		Чепурной		
Н. контр.		Чепурной		
Утв.		Абрамович		

КЦМП-5.0.06.00.000

Каплеуловитель.

Лит.	Лист	Листов
	1	2

ГОССТРОЙ СССР ЛЕНИНГРАДСКИЙ ПРОМСТРОЙПРОЕКТ

Формат А4

Формат	Зона	Поз.	Обозначение	Наименование	Кол.	10
		11		Гайка М12.5 ГОСТ 5915-70	22	
		12		Гайка М16.5 ГОСТ 5915-70	36	
		13		Шайба 12.02 ГОСТ 11371-78	22	
		14		Шайба 16.02 ГОСТ 11371-78	36	
		15		Колпак Ду 40 ГОСТ 8982-75	1	
				Переменные данные для исполнений		
				От КЦМП-5.0.06.00.000 До КЦМП-5.0.06.00.000-07 см. СБ.		
				Сборочные единицы		
А4		2	От КЦМП-5.0.06.02.000 До КЦМП-5.0.06.02.000-01	Улитка	1	
А4		4	От КЦМП-5.0.06.04.000 До КЦМП-5.0.06.04.000-01	нижняя часть каплеуловителя	1	

Инв.№ подл. | Подпись и дата | Взам. инв.№ | Инв.№ дубл. | Подпись и дата

КЦМП-5.0.06.00.000

Лист 2

Формат А4

Формат	Зона	Поз.	Обозначение	Наименование	Кол.	Примеч.
				Документация		
А1			КЦМП-5.0.06.01.000СБ	Сборочный чертеж		
				Детали		
Б4		1	КЦМП-5.0.06.01.001	Уголок		
				Уголок Б40×40×4 ГОСТ 8509-72 / Ст.3 ГОСТ 535-79		
				ℓ=1134	2	2.7кг
Б4		2	КЦМП-5.0.06.01.002	Уголок		
				Уголок Б40×40×4 ГОСТ 8509-72 / Ст.3 ГОСТ 535-79		
				ℓ=720	2	1.7кг.

Инв.№ подл. | Подпись и дата | Взам. инв.№ | Инв.№ дубл. | Подпись и дата

Изм.	Лист	№ докум.	Подп.	Дата
Разраб.		Волкова		
Пров.		Маньшина		
Рук. груп.		Чепурной		
Н. контр.		Чепурной		
Утв.		Абрамович		

КЦМП-5.0.06.01.000

Фланец

Лит.	Лист	Листов
	1	1

ГОССТРОЙ СССР ЛЕНИНГРАДСКИЙ ПРОМСТРОЙПРОЕКТ

Формат А4

Формат	Зона	Поз.	Обозначение	Наименование	Кол.	Примеч.
				Документация		
А2			КЦМП-5.0.06.02.00.000СБ	Сборочный чертеж		
				Сборочные единицы		
А4		1	КЦМП-5.0.06.01.000	Фланец	1	
А4		2	КЦМП1-01.00.000-03	Форсунка	12	Вып.1
А2		3	КЦМП3-14.00.000	Люк П450×350	1	Вып.3
				Детали		
А4		4	КЦМП-5.0.06.02.001	Фланец	2	
А4		5	5.0.06.02.002	Лист	1	
А4		6	5.0.06.02.003	Лист	1	
А4		7	5.0.06.02.004	Лист	1	
А4		8	5.0.06.02.005	Лист	1	
А4		9	5.0.06.02.006	Лист	4	
А4		11	5.0.06.02.008	Кронштейн	4	
Б4		12	5.0.06.02.009	Кольцо ф 1906	1	11.7кг.
				Полоса Б 50×5 ГОСТ 103-76 / Ст.3 ГОСТ 535-79		

Инв.№ подл. | Подпись и дата | Взам. инв.№ | Инв.№ дубл. | Подпись и дата

Изм.	Лист	№ докум.	Подп.	Дата
Разраб.		Волкова		
Пров.		Маньшина		
Рук. гр.		Чепурной		
Н. контр.		Чепурной		
Утв.		Абрамович		

КЦМП-5.0.06.02.000

Улитка

Лит.	Лист	Листов
	1	2

ГОССТРОЙ СССР ЛЕНИНГРАДСКИЙ ПРОМСТРОЙПРОЕКТ

Формат А4

Формат	Зона	Поз.	Обозначение	Наименование	Кол.	Примеч.
5.4		13	КЦМП-5.0.06.02.010	Штуцер		
				Труба 8 ℓ=50		
				Гост 3262-75	1	0.028кг
				Стандартные изделия		
		14		Ниппель Ду 40		
				гост 8967-75	1	
			Переменные данные для исполнений			
				От КЦМП-5.0.06.02.000		
				До КЦМП-5.0.06.02.000-01		
				см. СБ		
				Детали		
11		10	От КЦМП-5.0.06.02.007	Корпус	1	
			До КЦМП-5.0.06.02.007-01			

Инв. № подл. | Подпись и дата | Взам. инв. № | Инв. № дубл. | Подпись и дата

Изм.	Лист	№ докум.	Подп.	Дата

КЦМП-5.0.06.02.000

Лист 2

Формат А4

Формат	Зона	Поз.	Обозначение	Наименование	Кол.	Примеч.
				Документация		
11			КЦМП-5.0.06.03.000СБ	Сборочный чертеж		
				Детали		
5.4		1	КЦМП-5.0.06.03.001	Корпус ф 2000		
				Лист Б6 гост 19903-74 / Ст.3 гост 14637-79		
				ℓ=1980	1	297кг.
11		2	КЦМП-5.0.06.02.001	Фланец	2	

Инв. № подл. | Подпись и дата | Взам. инв. № | Инв. № дубл. | Подпись и дата

Изм.	Лист	№ докум.	Подп.	Дата
Разраб.		Волкова		
Пров.		Маньшина		
Рук. груп.		Челурной		
Н. контр.		Челурной		
Утв.		Абрамович		

КЦМП-5.0.06.03.000

Средняя часть каплеуловителя.

Лит.	Лист	Листов
	1	1

ГОССТРОЙ СССР ЛЕНИНГРАДСКИЙ ПРОМСТРОЙПРОЕКТ

Формат А4

Формат	Зона	Поз.	Обозначение	Наименование	Кол.	Примеч.
				Документация		
12			КЦМП-5.0.06.04.000СБ	Сборочный чертеж		
				Сборочные единицы		
11		1	КЦМП1-02.00.000-03	Клапан аварийный	1	
12		2	КЦМП3-15.00.000	Люк К500×800	2	Вып.3
11		3	КЦМП3-13.00.000	Ушко	3	Вып.3
				Детали		
11		6	КЦМП-5.0.06.04.002	Конус	1	
11		7	—"— 5.0.06.04.003	Лист	4	
5.4		8	—"— 5.0.06.04.004	Трубка		
				Труба 25×3,0-150		
				гост 3262-75	3	0.32кг.
5.4		9	—"— 5.0.06.04.005	Трубка		
				Труба 25×3,2-60		
				гост 3262-75	2	0.13кг.
5.4		10	—"— 5.0.06.04.006	Труба		
				Труба 325×6 — 300		
				гост 10704-76	1	14.2кг.

Инв. № подл. | Подпись и дата | Взам. инв. № | Инв. № дубл. | Подпись и дата

Изм.	Лист	№ докум.	Подп.	Дата
Разраб.		Волкова		
Пров.		Маньшина		
Рук. груп.		Челурной		
Н. контр.		Челурной		
Утв.		Абрамович		

КЦМП-5.0.06.04.000

Нижняя часть каплеуловителя.

Лит.	Лист	Листов
	1	2

ГОССТРОЙ СССР ЛЕНИНГРАДСКИЙ ПРОМСТРОЙПРОЕКТ

Формат А4

Формат	Зона	Поз.	Обозначение	Наименование	Кол.	Примеч.
5.4		11	КЦМП-5.0.06.04.007	Упор		
				Круг В10-гост 2590-71 / Ст.3 гост 535-79		
				ℓ=100	2	0.062кг
11		12	КЦМП-5.0.06.02.001	Фланец	1	
				Стандартные изделия		
		13		Фланец 300-6		
				гост 1255-67	1	
			Переменные данные для исполнений			
				От КЦМП-5.0.06.04.000		
				До КЦМП-5.0.06.04.000-01		
				см. СБ		
11		5	От КЦМП-5.0.06.04.001	Корпус	1	
			До КЦМП-5.0.06.04.001-01			

Инв. № подл. | Подпись и дата | Взам. инв. № | Инв. № дубл. | Подпись и дата

Изм.	Лист	№ докум.	Подп.	Дата

КЦМП-5.0.06.04.000

Лист 2

Формат А4

КЦМП-5.0.00.00.000СБ

КЦМП -5.0.00.00.000 – изображено
КЦМП -5.0.00.00.000-01 – зеркальное отражение

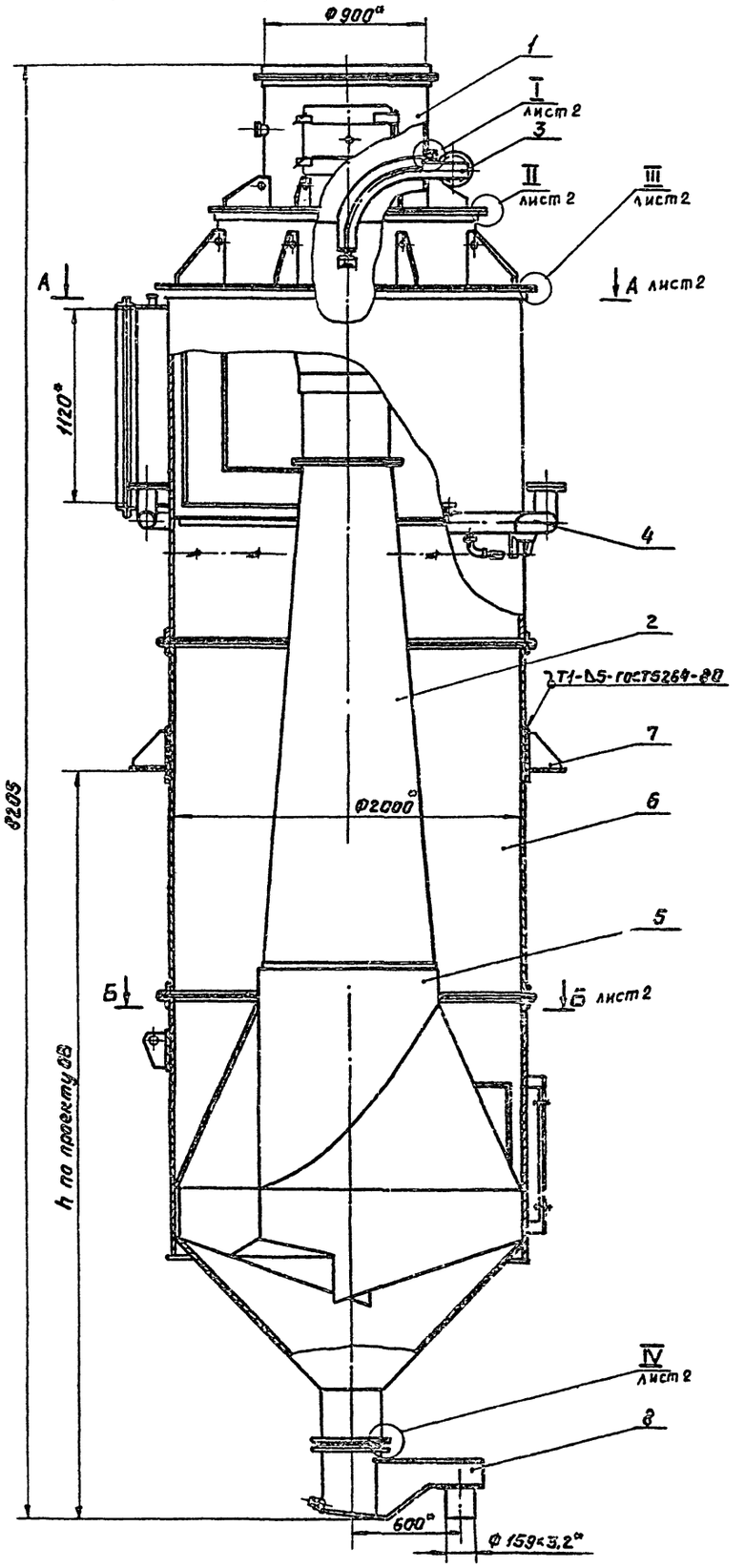

*1. Размер для справок.

2. Технические требования по КЦМП-5.0.00.00.000ТУ

Изм.	Лист	№ докум.	Подпись	Дата	КЦМП -5.0.00.00.000СБ		
Разраб.					Пылеулавитель коагуляционный центробежный мокрый тип КЦМП-5 Сборочный чертеж.	Лит.	Масса	Масштаб
Провер.						Ч	3850,0	1:20
Рукоп.						Лист 1	Листов 2	
Гл.спец.						ГОССТРОЙ СССР ЛЕНИНГРАДСКИЙ ПРОМЕТРОПРОЕКТ		
Нач.отд.								
Утвер.								

Серия 3.904-24 Выпуск 7

Инв. № подл. | Подпись и дата | Взам. инв. № | Инв. № дубл. | Подпись и дата

Серия 3.904-24 Выпуск 7

КЦМП -5.0.00.00.000 – изображено

КЦМП -5.0.00.00.000-01 – зеркальное отражение

А–А лист 1

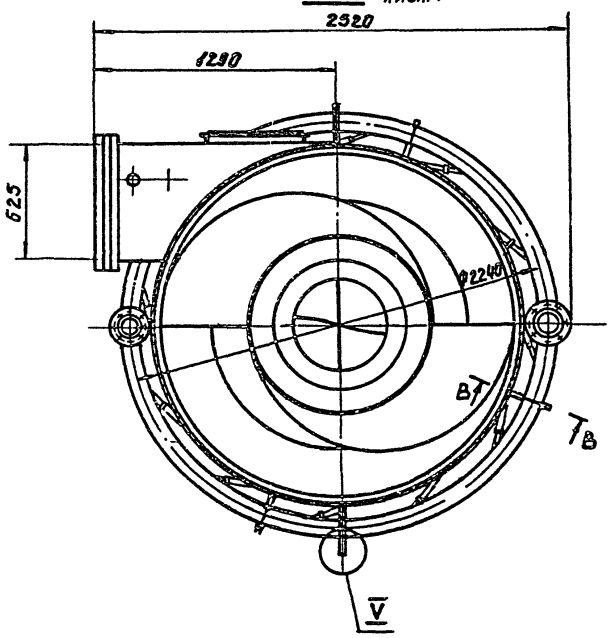

Б–Б лист 1

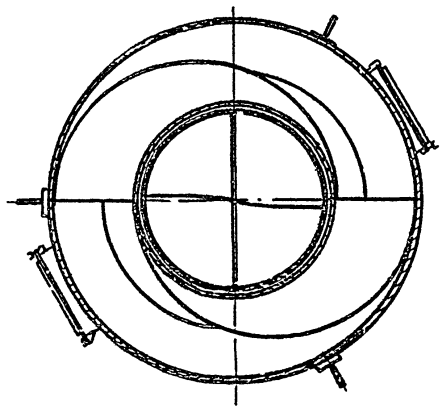

I лист 1
М1:2

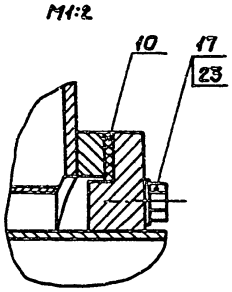

II лист 1
М1:2

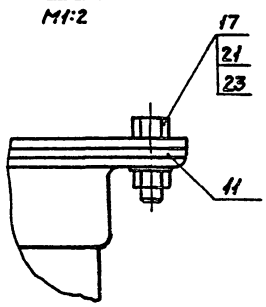

III лист 1
М1:2

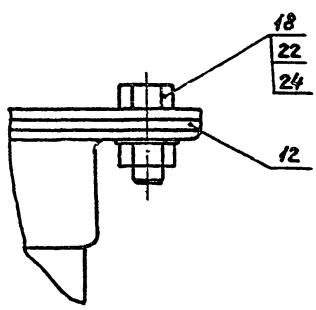

IV лист 1
М1:2

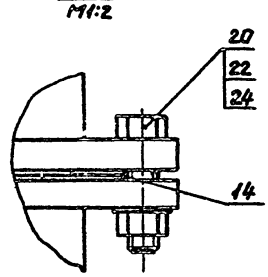

V
М1:2

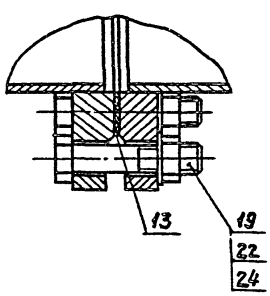

В–В
М1:4

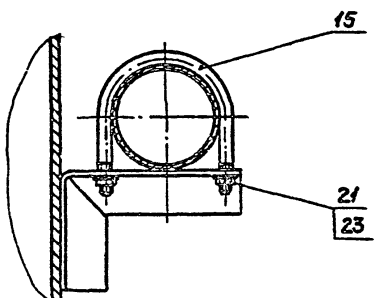

				КЦМП-5.0.00.00.000СБ			
Изм. Лист	№ докум.	Подпись	Дата	Пылеуловитель коагуляционный центробежный мокрый тип КЦМП-5.0. Сборочный чертеж.	Лит.	Масса	Масшт.
Разраб.	Волкова				И	—	1:20
Провер.	Маньшина				Лист 2	Листов 62	
Рук.гр.	Чепурной				ГОССТРОЙ СССР ЛЕНИНГРАДСКИЙ ПРОМСТРОЙПРОЕКТ		
Гл.спец.	Абрамович						
Н.контр.	Чепурной						
Утверд.	Гутак						

Инв.№ подл. | Подпись и дата | Взам.инв.№ | Инв.№ дубл. | Подпись и дата

Формат А2

Rz 200 (√)

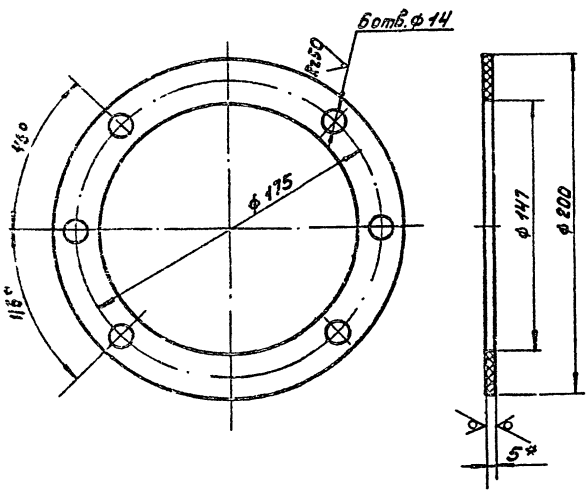

1.* Размер для справок.

2. Технические требования по КЦМП-5.0.00.00.000 ТУ.

Изм.	Лист	N докум.	Подп.	Дата	КЦМП- 5.0.00.00.001			
Разраб.		Волкова			Прокладка.	Лит.	Масса	Масшт.
Провер.		Меньшина				И	0,1	1:2
Рук. гр.		Чепурной				Лист	Листов 1	
Гл. спец. отд.		Абрамович			Пластина I, лист МС-М-5 ГОСТ 7338-77	ГОССТРОЙ СССР ЛЕНИНГРАДСКИЙ ПРОМСТРОЙПРОЕКТ		
Н. контр.		Чепурной						
Утв.		Гутан						

Формат А4

КЦМП-5.0.00.00.002

Rz 200 (√)

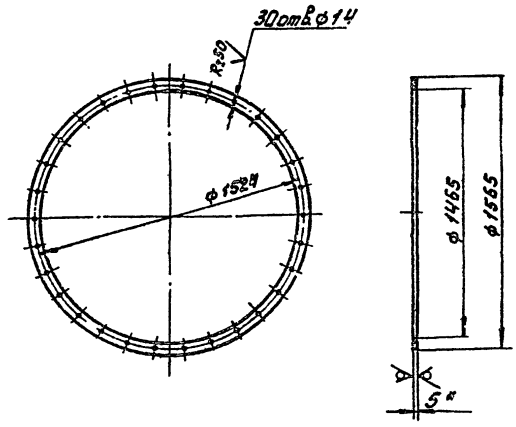

1.* Размер для справок.

2. Технические требования по КЦМП-5.0.00.00.000 ТУ.

Изм.	Лист	N докум.	Подп.	Дата	КЦМП- 5.0.00.00.002			
Разраб.		Волкова			Прокладка.	Лит.	Масса	Масшт.
Провер.		Меньшина				И	1,75	1:20
Рук. гр.		Чепурной				Лист	Листов 1	
Гл. спец. отд.		Абрамович			Пластина I, лист МС-М-5 ГОСТ 7338-77	ГОССТРОЙ СССР ЛЕНИНГРАДСКИЙ ПРОМСТРОЙПРОЕКТ		
Н. контр.		Чепурной						
Утв.		Гутан						

Формат А4

КЦМП-5.0.00.00.003

Rz 200 (√)

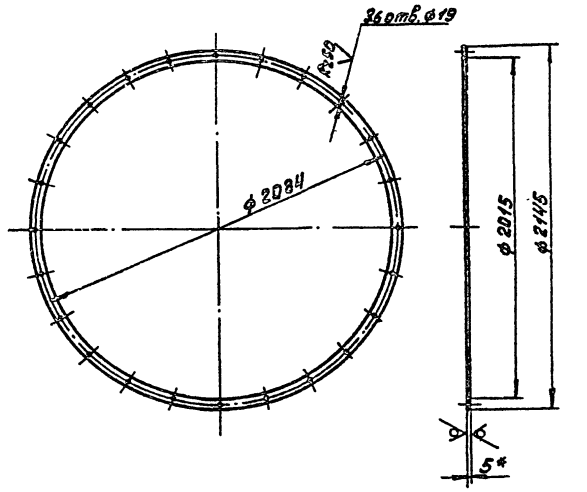

1.* Размер для справок.

2. Технические требования по КЦМП-5.0.00.00.000 ТУ.

Изм.	Лист	N докум.	Подп.	Дата	КЦМП- 5.0.00.00.003			
Разраб.		Волкова			Прокладка	Лит.	Масса	Масшт.
Провер.		Меньшина				И	3,2	1:20
Рук. гр.		Чепурной				Лист	Листов 1	
Гл. спец. отд.		Абрамович			Пластина I, лист МС-М-5 ГОСТ 7338-77	ГОССТРОЙ СССР ЛЕНИНГРАДСКИЙ ПРОМСТРОЙПРОЕКТ		
Н. контр.		Чепурной						
Утв.		Гутан						

Формат А4

КЦМП-5.0.00.00.004

Rz 200 (√)

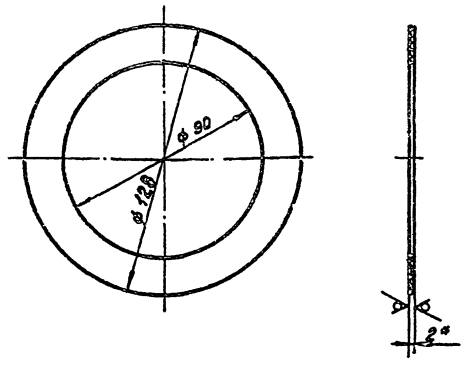

1.* Размер для справок.

2. Технические требования по КЦМП-5.0.00.00.000 ТУ.

Изм.	Лист	N докум.	Подп.	Дата	КЦМП- 5.0.00.00.004			
Разраб.		Волкова			Прокладка	Лит.	Масса	Масшт.
Провер.		Меньшина				И	0,03	1:2
Рук. гр.		Чепурной				Лист	Листов 1	
Гл. спец. отд.		Абрамович			Пластина I, лист МС-М-2 ГОСТ 7338-77.	ГОССТРОЙ СССР ЛЕНИНГРАДСКИЙ ПРОМСТРОЙПРОЕКТ		
Н. контр.		Чепурной						
Утв.		Гутан						

Формат А4

Альбом 7 Выпуск 11 ЦЦА 5.905-11

Инв. N подл. | Подп. и дата | Взам. инв. N | Инв. N дубл. | Подп. и дата

Rz200 (V)

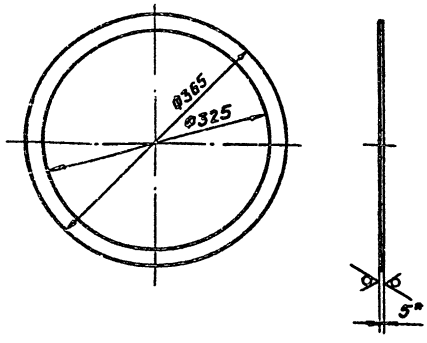

*1. Размер для справок.
2. Технические требования по КЦМП-5.0.00.00.000ТУ

Изм.	Лист	№ докум.	Подпись	Дата	
Разраб.		Волкова			
Пров.		Маньшина			
Рук. гр.		Чепурной			
Гл. спец.		Абрамова			
Н. контр.		Чепурной			
Утв.		Гутан			

КЦМП-5.0.00.00.005

Прокладка

Лит. | Масса | Масштаб
И | 0,13 | 1:5

Лист | Листов 1

Пластина I, лист МС-И-5 ГОСТ 7338-77

ГОССТРОЙ СССР ЛЕНИНГРАДСКИЙ ПРОМСТРОЙПРОЕКТ

Формат А4

Rz50 (V)

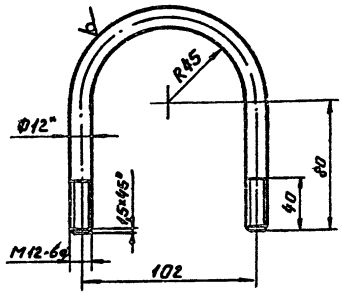

*1. Размер для справок.
2. Технические требования по КЦМП-5.0.00.00.000ТУ

Изм.	Лист	№ докум.	Подпись	Дата	
Разраб.		Волкова			
Пров.		Маньшина			
Рук. гр.		Чепурной			
Гл. спец.		Абрамова			
Н. контр.		Чепурной			
Утверд.		Гутан			

КЦМП-5.0.00.00.006

Скоба

Лит. | Масса | Масштаб
И | 0,28 | 1:2

Лист | Листов 1

Круг Ø12 ГОСТ 2590-71 / Ст.3 ГОСТ 535-79

ГОССТРОЙ СССР ЛЕНИНГРАДСКИЙ ПРОМСТРОЙПРОЕКТ

Формат А4

КЦМП-5.0.01.00.000СБ

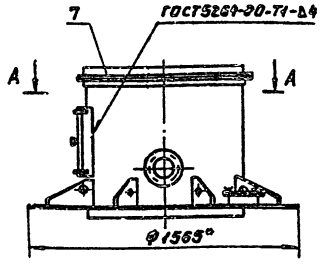

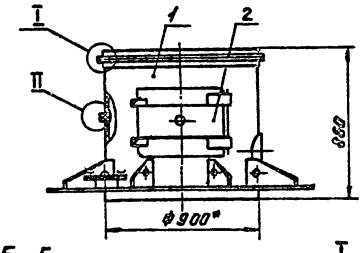

А–А

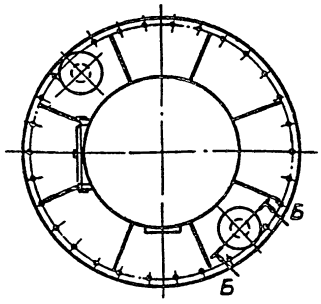

Б–Б
М1:2

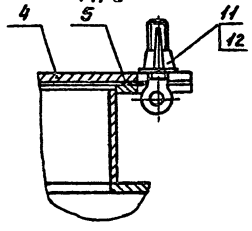

I
М1:2,5

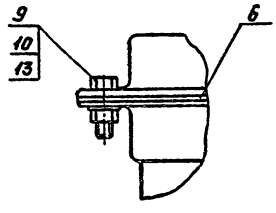

II
М1:2,5

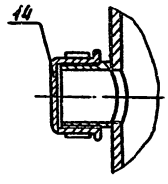

*1. Размер для справок.
2. Технические требования по КЦМП-5.0.00.00.000ТУ

Изм.	Лист	№ докум.	Подпись	Дата	
Разраб.		Зайцева			
Пров.		Маньшина			
Рук. гр.		Чепурной			
Гл. спец.		Абрамова			
Н. контр.		Чепурной			
Утв.		Гутан			

КЦМП-5.0.01.00.000СБ

Патрубок входной. Сборочный чертёж.

Лит. | Масса | Масштаб
И | 224,6 | 1:20

Лист | Листов 1

ГОССТРОЙ СССР ЛЕНИНГРАДСКИЙ ПРОМСТРОЙПРОЕКТ

Формат А3

Серия 3 904-24 Выпуск 7

КЦМП-5.0.01.00.001

Rz200 (√)

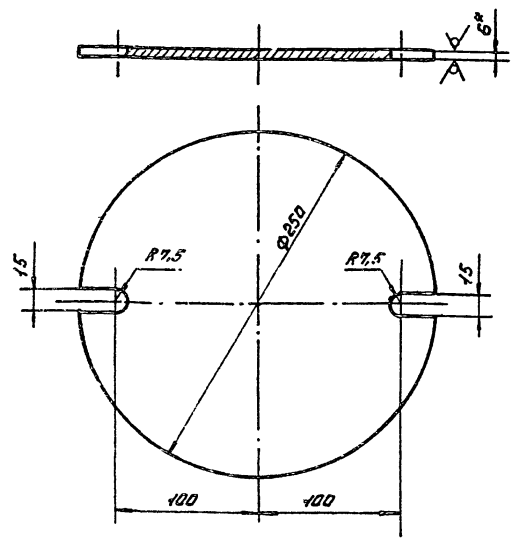

*1. Размер для справок
2. Технические требования по КЦМП-5.0.00.00.000 ТУ

Изм.	Лист	№ докум.	Подп.	Дата	КЦМП-5.0.01.00.001	Лит.	Масса	Масш.
Разраб.		Валкова			Крышка	U	2.3	1:2,5
Пров.		Манышина				Лист	Листов 1	
Рук. гр.		Чепурной						
Гл. спец.		Абрамович			Лист Б ГОСТ 19903-74 / СТ3 ГОСТ 14637-79	ГОССТРОЙ СССР ЛЕНИНГРАДСКИЙ ПРОМСТРОЙПРОЕКТ		
Н. конт.		Чепурной						
Утв.		Гутан						

Инв. № подл. | Подп. и дата | Взам. инв. № | Инв. № дубл. | Подп. и дата

Формат А4

КЦМП-5.0.01.00.002

Rz200 (√)

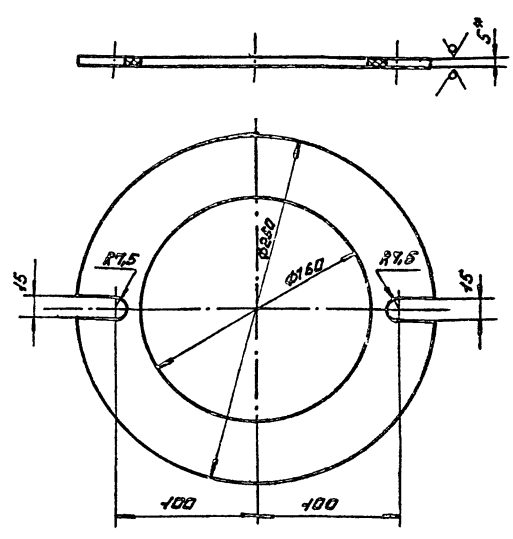

*1. Размер для справок
2. Технические требования по КЦМП-5.0.00.00.000 ТУ

Изм.	Лист	№ докум.	Подп.	Дата	КЦМП-5.0.01.00.002	Лит.	Масса	Масш.
Разраб.		Валкова			Прокладка	U	0.22	1:2,5
Пров.		Манышина				Лист	Листов 1	
Рук. гр.		Чепурной						
Гл. спец.		Абрамович			Пластина I, лист МС-М-5 ГОСТ 7338-77	ГОССТРОЙ СССР ЛЕНИНГРАДСКИЙ ПРОМСТРОЙПРОЕКТ		
Н. конт.		Чепурной						
Утв.		Гутан						

Инв. № подл. | Подп. и дата | Взам. инв. № | Инв. № дубл. | Подп. и дата

Формат А4

КЦМП-5.0.01.00.003

Rz200 (√)

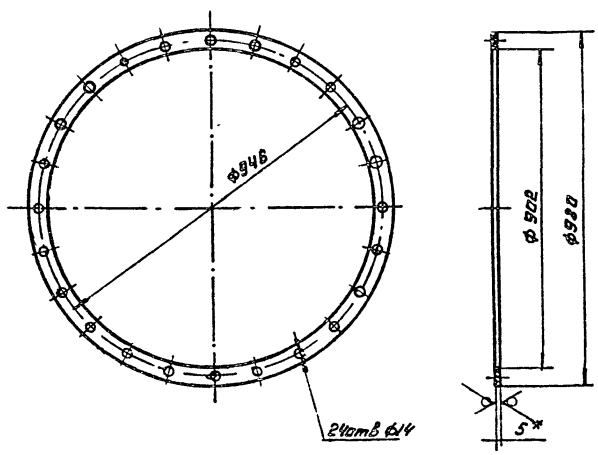

*1. Размер для справок
2. Технические требования по КЦМП-5.0.00.00.000 ТУ

Изм.	Лист	№ докум.	Подп.	Дата	КЦМП-5.0.01.00.003	Лит.	Масса	Масш.
Разраб.		Валкова			Прокладка	U	0.85	1:10
Пров.		Манышина				Лист	Листов 1	
Рук. гр.		Чепурной						
Гл. спец.		Абрамович			Пластина I, лист МС-М ГОСТ 7338-77	ГОССТРОЙ СССР ЛЕНИНГРАДСКИЙ ПРОМСТРОЙПРОЕКТ		
Н. конт.		Чепурной						
Утв.		Гутан						

Инв. № подл. | Подп. и дата | Взам. инв. № | Инв. № дубл. | Подп. и дата

Формат А4

КЦМП-5.0.01.00.004

(√)

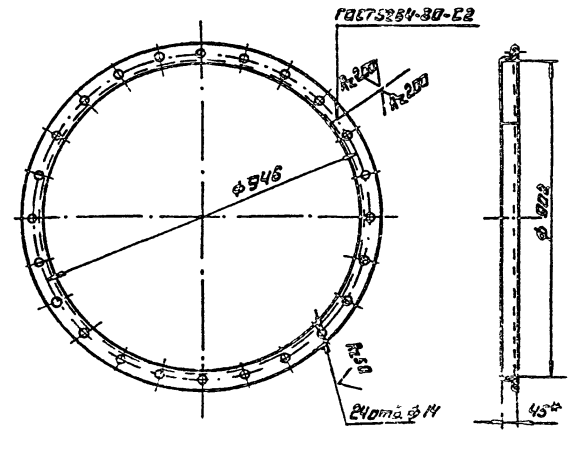

*1. Размер для справок
2. Технические требования по КЦМП-5.0.00.00.000 ТУ

Изм.	Лист	№ докум.	Подп.	Дата	КЦМП-5.0.01.00.004	Лит.	Масса	Масш.
Разраб.		Валкова			Фланец	U	7.15	1:10
Пров.		Манышина				Лист	Листов 1	
Рук. гр.		Чепурной						
Гл. спец.		Абрамович			Уголок Б40х 9х4 ГОСТ 8509-72 / СТ3 ГОСТ 535-79	ГОССТРОЙ СССР ЛЕНИНГРАДСКИЙ ПРОМСТРОЙПРОЕКТ		
Н. конт.		Чепурной						
Утв.		Гутан						

Инв. № подл. | Подп. и дата | Взам. инв. № | Инв. № дубл. | Подп. и дата

Формат А4

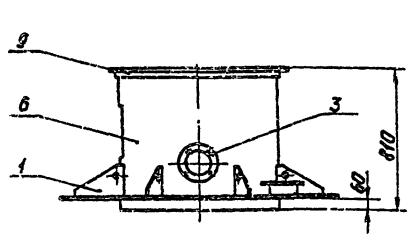

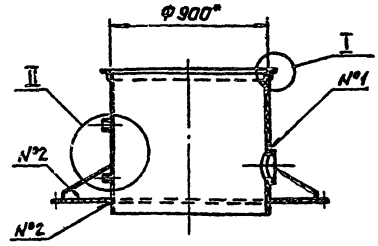

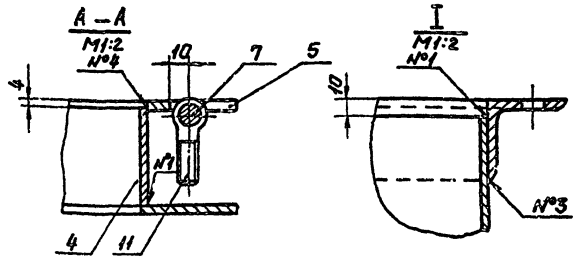

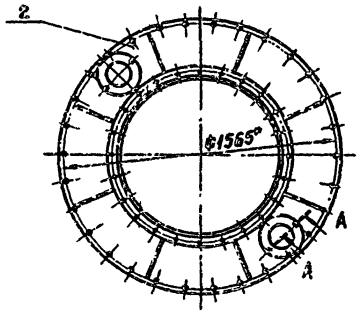

*1. Размер для справок.
2. Сварные швы: №1- Т1- △4
№2-Т2- △4
№3- Н1
№4-У5- △4 по гост 5264-80
3. Технические требования по КЦМП-5.0.00.00.000ТУ

				КЦМП-5.0.01.01.000СБ			
Изм.	Лист	№ докум.	Подпись	Дата	Корпус Сборочный чертёж	Лит.	Масса	Масшт.
Разраб.		Валкова				И	184,0	1:20
Провер.		Малышина				Лист	Листов 1	
Рук.гр.		Чепурной						
Гл.спец.		Абрамович				Госстрой СССР ЛЕНИНГРАДСКИЙ ПРОМСТРОЙПРОЕКТ		
Н.контр.		Чепурной						
Утверд.		Гуткин						

Формат А3

Rz200 (▽)

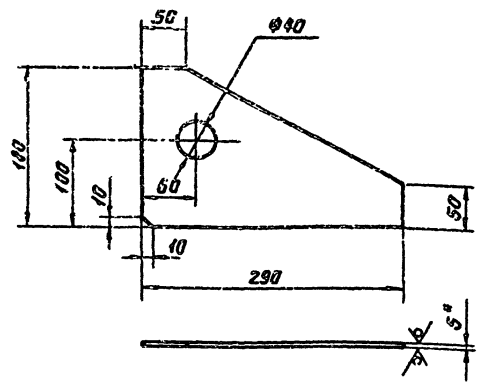

*1. Размер для справок.
2. Технические требования по КЦМП-5.0.00.00.000ТУ

				КЦМП-5.0.01.01.001			
Изм.	Лист	№ докум.	Подпись	Дата	Насынка	Лит.	Масса	Масшт.
Разраб.		Валкова				И	1,4	1:4
Провер.		Малышина				Лист	Листов 1	
Рук.гр.		Чепурной						
Гл.спец.		Абрамович				Госстрой СССР ЛЕНИНГРАДСКИЙ ПРОМСТРОЙПРОЕКТ		
Н.контр.		Чепурной						
Утверд.		Гуткин						
Лист	Б5 ГОСТ 19903-74 Ст3 ГОСТ 14637-79							

Формат А4

Rz200 (▽)

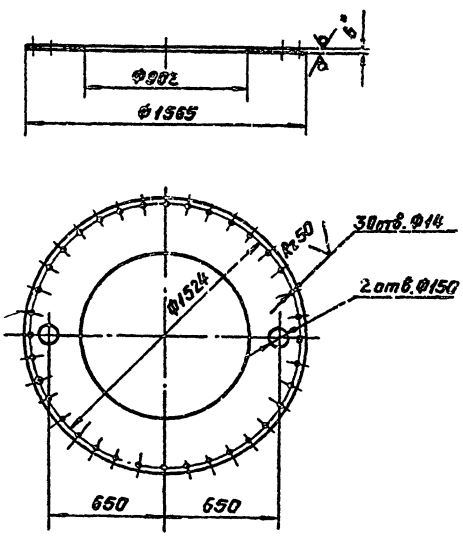

*1. Размер для справок.
2. Технические требования по КЦМП-5.0.00.00.000ТУ

				КЦМП-5.0.01.01.002			
Изм.	Лист	№ докум.	Подпись	Дата	Лист опорный	Лит.	Масса	Масшт.
Разраб.		Валкова				И	59,0	1:20
Провер.		Малышина				Лист	Листов 1	
Рук.гр.		Чепурной						
Гл.спец.		Абрамович				Госстрой СССР ЛЕНИНГРАДСКИЙ ПРОМСТРОЙПРОЕКТ		
Н.контр.		Чепурной						
Утверд.		Гуткин						
Лист	Б6 ГОСТ 19903-74 Ст3 ГОСТ 14637-79							

Формат А4

КЦМП-5.0.01.01.003

Rz 200 (√)

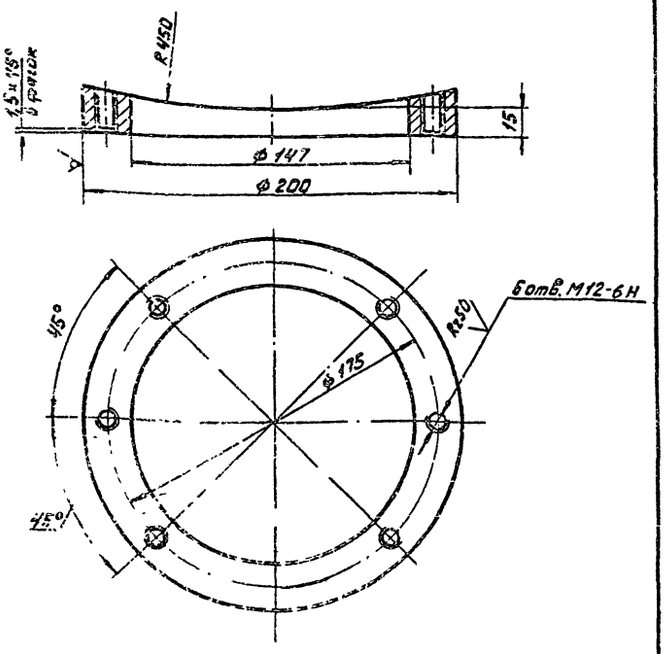

1.* Размер для справок.
2 Технические требования по КЦМП-5,0.00.00.000 ТУ.

Изм.	Лист	N докум.	Подп.	Дата	КЦМП-5.0.01.01.003		
Разраб.		Волкова			Накладка	Лит. Н	Масса 2,9 / Масшт. 1:2
Провер.		Маньшина				Лист	Листов 1
Рук. гр.		Чепурной			Круг В 200 ГОСТ 2590-71 / Ст3 ГОСТ 535-79	ГОССТРОЙ СССР ЛЕНИНГРАДСКИЙ ПРОМСТРОЙПРОЕКТ	
Гл. сп. отд.		Абрамович					
Н. контр.		Чепурной					
Утв.		Гутан					

Формат А4

КЦМП-5.0.01.01.004

Rz 200 (√)

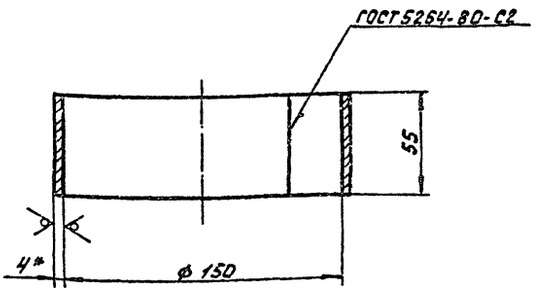

1.* Размер для справок.
2. Технические требования по КЦМП-5,0.00.00.000 ТУ.

Изм.	Лист	N докум.	Подп.	Дата	КЦМП-5.0.01.01.004		
Разраб.		Волкова			Патрубок	Лит. Н	Масса 0,83 / Масшт. 1:2
Провер.		Маньшина				Лист	Листов 1
Рук. гр.		Чепурной			Лист Б4 ГОСТ 19904-74 / Ст3 ГОСТ 14637-79	ГОССТРОЙ СССР ЛЕНИНГРАДСКИЙ ПРОМСТРОЙПРОЕКТ	
Гл. сп. отд.		Абрамович					
Н. контр.		Чепурной					
Утв.		Гутан					

Формат А4

КЦМП-5.0.01.01.005

Rz 200 (√)

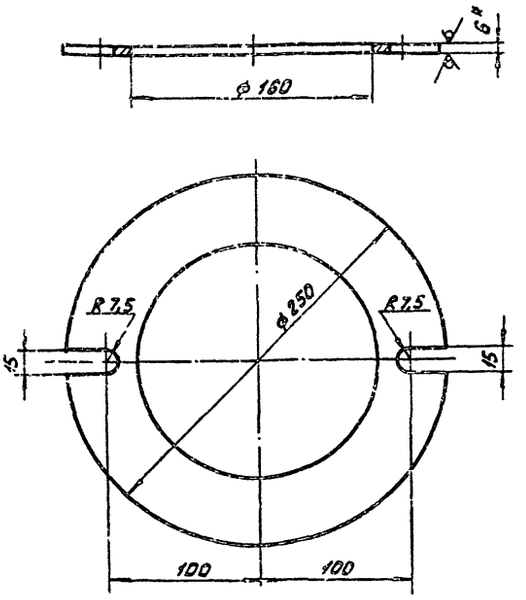

1.* Размер для справок.
2 Технические требования по КЦМП-5,0.00.00.000 ТУ.

Изм.	Лист	N докум.	Подп.	Дата	КЦМП-5.0.01.01.005		
Разраб.		Волкова			Фланец	Лит. Н	Масса 1,55 / Масшт. 1:2,5
Провер.		Маньшина				Лист	Листов 1
Рук. гр.		Чепурной			Лист Б6 ГОСТ 19903-74 / Ст3 ГОСТ 14637-79	ГОССТРОЙ СССР ЛЕНИНГРАДСКИЙ ПРОМСТРОЙПРОЕКТ	
Гл. сп. отд.		Абрамович					
Н. контр.		Чепурной					
Утв.		Гутан					

Формат А4

КЦМП-5.0.01.01.006

Rz 200 (√)

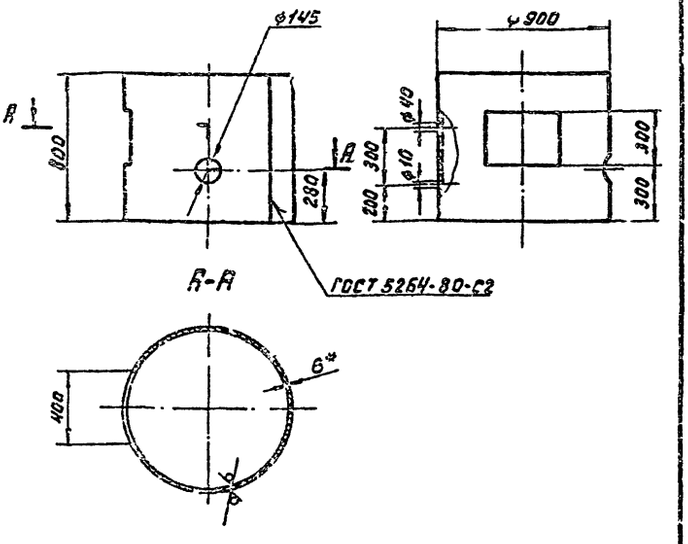

1.* Размер для справок.
2. Технические требования по КЦМП-5,0.00.00.000 ТУ.

Изм.	Лист	N докум.	Подп.	Дата	КЦМП-5.0.01.01.006		
Разраб.		Волкова			Патрубок	Лит. Н	Масса 99,3 / Масшт. 1:20
Провер.		Маньшина				Лист	Листов 1
Рук. гр.		Чепурной			Лист Б6 ГОСТ 19903-74 / Ст3 ГОСТ 14637-79	ГОССТРОЙ СССР ЛЕНИНГРАДСКИЙ ПРОМСТРОЙПРОЕКТ	
Гл. сп. отд.		Абрамович					
Н. контр.		Чепурной					
Утв.		Гутан					

Формат А4

Серия 5.404-24 Выпуск 7

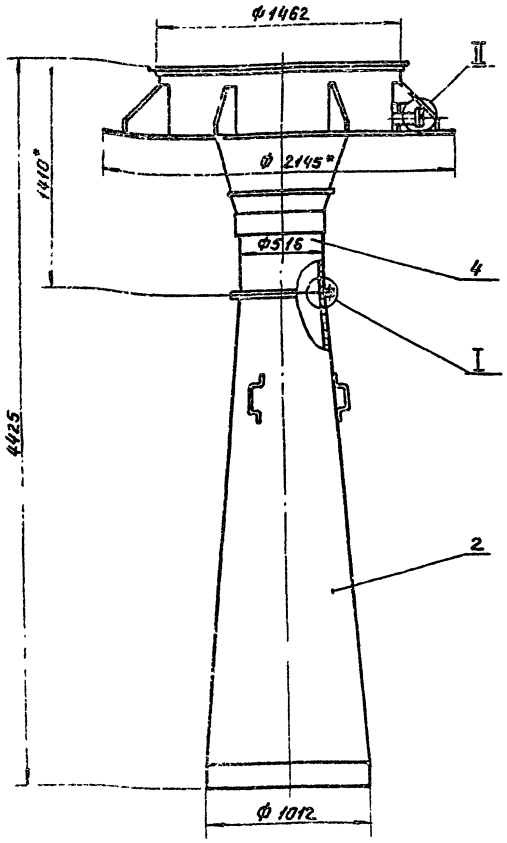

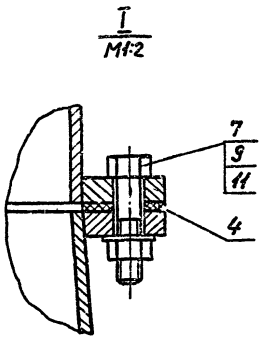

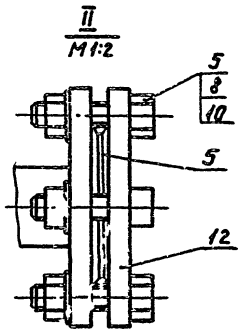

*1. Размер для справок.
2. Технические требования по КЦМП-5.0.00.00.000ТУ

Изм.	Лист	№ докум.	Подпись	Дата	КЦМП-5.0.02.00.000СБ		
Разраб.	Волкова				Труба-коагулятор	Лит.	Масса	Масшт.
Пров.	Маньшина				Сборочный чертёж	И	859,0	1:20
Рук.гр.	Челурнов					Лист	Листов 1
Гл.спец.	Абрамова					ГОССТРОЙ СССР ЛЕНИНГРАДСКИЙ ПРОМСТРОЙПРОЕКТ	
Н.контр.	Челурнов						
Утв.	Гутан						

Формат А3

Rz200 (✓)

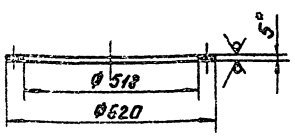

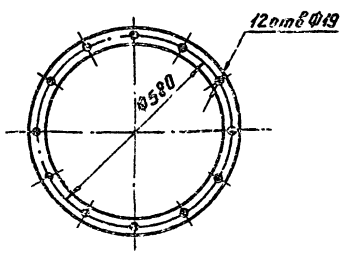

*1. Размер для справок.
2. Технические требования по КЦМП-5.0.00.00.000ТУ

Изм.	Лист	№ докум.	Подпись	Дата	КЦМП-5.0.02.00.001		
Разраб.	Волкова				Прокладка	Лит.	Масса	Масшт.
Пров.	Маньшина					И	0,68	1:10
Рук.гр.	Челурнов					Лист	Листов 1
Гл.спец.	Абрамова				Пластина I, лист МС-М-5 ГОСТ 7338-77	ГОССТРОЙ СССР ЛЕНИНГРАДСКИЙ ПРОМСТРОЙПРОЕКТ	
Н.контр.	Челурнов						
Утв.	Гутан						

Формат А4

Rz200 (✓)

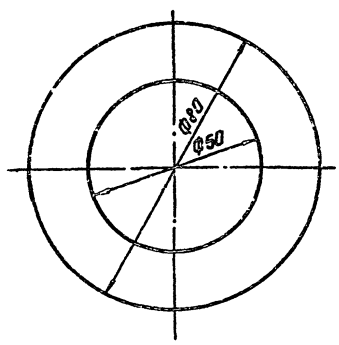

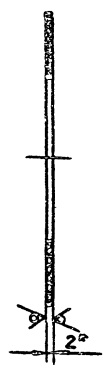

*1. Размер для справок.
2. Технические требования по КЦМП-5.0.00.00.000ТУ.

Изм.	Лист	№ докум.	Подпись	Дата	КЦМП-5.0.02.00.002		
Разраб.	Волкова				Прокладка	Лит.	Масса	Масшт.
Пров.	Маньшина					И	0,012	1:1
Рук.гр.	Челурнов					Лист	Листов 1
Гл.спец.	Абрамова				Пластина I, лист МС-М-2 ГОСТ 7338-77	ГОССТРОЙ СССР ЛЕНИНГРАДСКИЙ ПРОМСТРОЙПРОЕКТ	
Н.контр.	Челурнов						
Утв.	Гутан						

Формат А4

Серия 5.904-24 выпуск 7

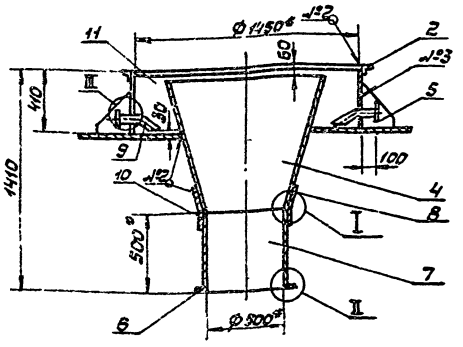

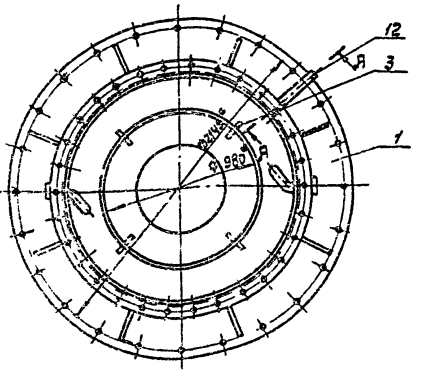

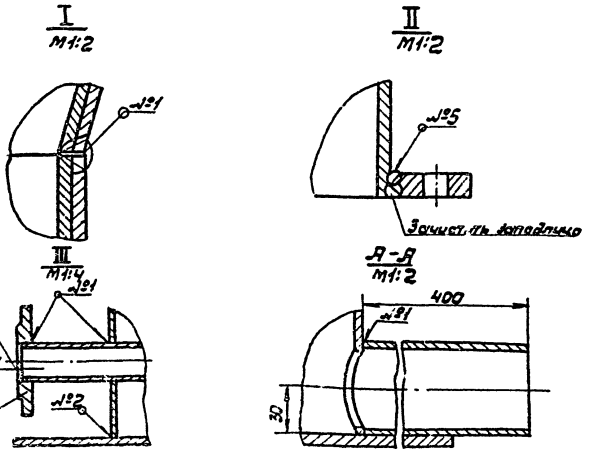

*1. Размер для справок.
2. Сварные швы: №1-Т1 – Δ3
№2-Т1 – Δ5
№3-Т3 – Δ5
№4-С15
№5-У2 по ГОСТ 5264-80
3. Технические требования по КЦМП-5.0.00.00.000ТУ

Изм.	Лист	№ докум.	Подп.	Дата	КЦМП-5.0.02.01.000СБ		
Разраб.		Валкова			Устройство водопадающее. Сборочный чертеж	Лит.	Масса	М-б
Провер.		Маньшин				И	496,0	1:20
Рук. гр.		Чепурной				Лист	Листов 1	
Гл. спец.		Адамович				ГОССТРОЙ СССР ЛЕНИНГРАДСКИЙ ПРОМСТРОЙПРОЕКТ		
Н. контр.		Чепурной						
Утверд.		Гутан						

Формат А3

КЦМП-5.0.02.01.001

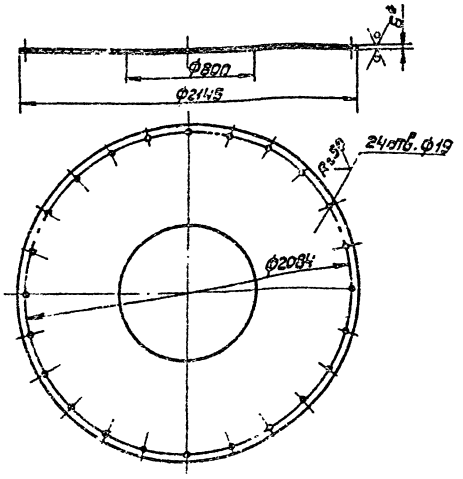

*1. Размер для справок.
2. Технические требования по КЦМП-5.0.00.00.000ТУ.

Изм.	Лист	№ докум.	Подп.	Дата	КЦМП-5.0.02.01.001		
Разраб.		Валкова			Лист опорный	Лит.	Масса	М-б
Провер.		Маньшин				И	146	1:20
Рук. гр.		Чепурной				Лист	Листов 1	
Гл. спец.		Адамович			Лист Б.6 ГОСТ 19903-74 Ст.3 ГОСТ 14637-79	ГОССТРОЙ СССР ЛЕНИНГРАДСКИЙ ПРОМСТРОЙПРОЕКТ		
Н. контр.		Чепурной						
Утверд.		Гутан						

Формат А4

КЦМП-5.0.02.01.002

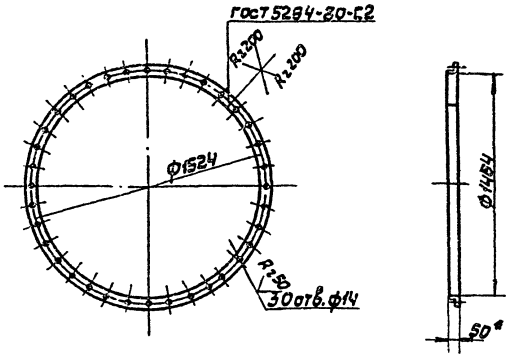

*1. Размер для справок.
2. Технические требования по КЦМП-5.0.00.00.000ТУ

Изм.	Лист	№ докум.	Подп.	Дата	КЦМП-5.0.02.01.002		
Разраб.		Валкова			Фланец	Лит.	Масса	М-б
Провер.		Маньшин				И	17,9	1:20
Рук. гр.		Чепурной				Лист	Листов 1	
Гл. спец.		Адамович			Уголок Б.50×50×5 ГОСТ 8509-72 Ст.3 ГОСТ 535-79	ГОССТРОЙ СССР ЛЕНИНГРАДСКИЙ ПРОМСТРОЙПРОЕКТ		
Н. контр.		Чепурной						
Утверд.		Гутан						

Формат А4

Серия 5.904-24 Выпуск 7

КЦМП-5.02.02.003

Rz 200 (V)

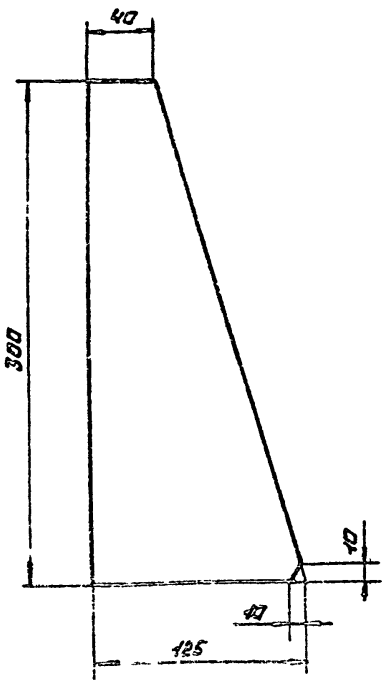

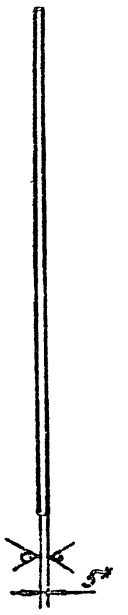

*1. Размер для справок.
2. Технические требования по КЦМП-5.0.02.02.000 ТУ

КЦМП-5.0.02.01.003

Изм.	Лист	№ докум.	Подп.	Дата	
Разраб.		Васкова			
Пров.		Малышина			
Рук.гр.		Чепурной			
Гл.спец.		Абрамович			
Н.контр.		Чепурной			
Утв.		Гутан			

Косынка

Лит.	Масса	Масш.
Р	0,97	1:2,5
Лист	Листов 1	

Лист 5 ГОСТ 19903-74 / СТ.3 ГОСТ 14637-79

Госстрой СССР Ленинградский Промстройпроект

Формат А4

КЦМП-5.0.02.01.004

Rz 200 (V)

21

Развертка

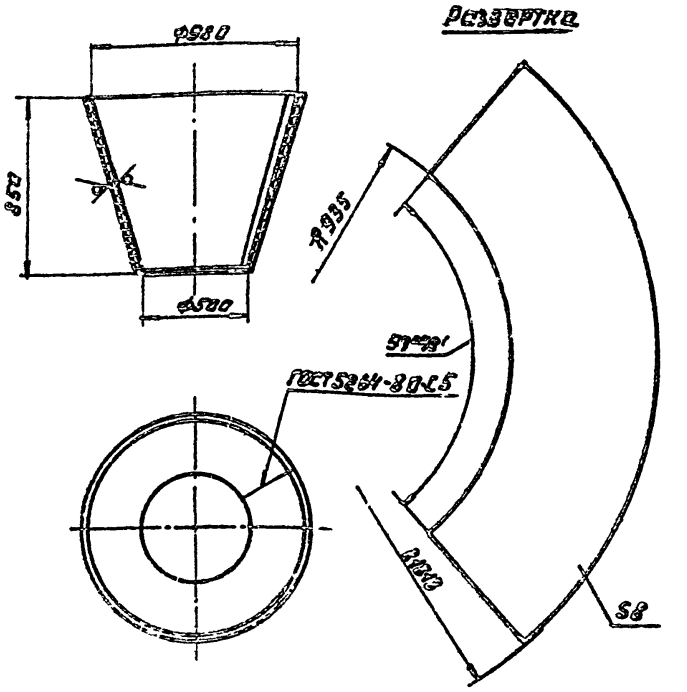

*1. Размер для справок.
2. Технические требования по КЦМП-5.0.02.02.000 ТУ

КЦМП-5.0.02.01.004

Изм.	Лист	№ докум.	Подп.	Дата	
Разраб.		Васкова			
Пров.		Малышина			
Рук.гр.		Чертухина			
Гл.спец.		Абрамович			
Н.контр.		Чепурной			
Утв.		Гутан			

Конфузор

Лит.	Масса	Масш.
Р	43,2	1:25
Лист	Листов 1	

Лист 5 ГОСТ 19903-74 / СТ.3 ГОСТ 14637-79

Госстрой СССР Ленинградский Промстройпроект

Формат А4

КЦМП-5.0.02.01.005

Rz 200 (V)

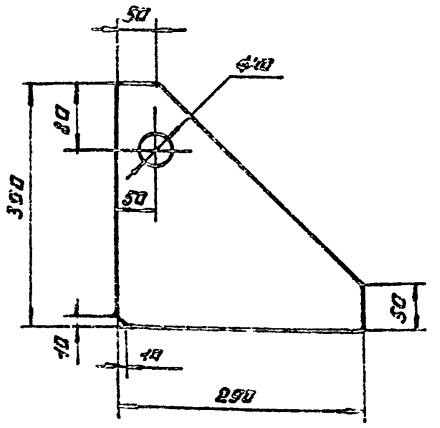

*1. Размер для справок
2. Технические требования по КЦМП-5.0.02.02.000 ТУ

КЦМП-5.0.02.01.005

Изм.	Лист	№ докум.	Подп.	Дата	
Разраб.		Васкова			
Пров.		Малышина			
Рук.гр.		Чепурной			
Гл.спец.		Абрамович			
Н.контр.		Чепурной			
Утв.		Гутан			

Косынка

Лит.	Масса	Масш.
Р	2,18	1:5
Лист	Листов 1	

Лист 5 ГОСТ 19903-74 / СТ.3 ГОСТ 14637-79

Госстрой СССР Ленинградский Промстройпроект

Формат А4

КЦМП-5.0.02.01.006

Rz 200 (V)

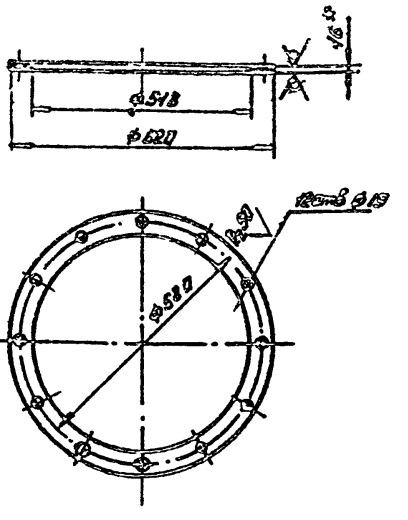

*1. Размер для справок
2. Технические требования по КЦМП-5.0.02.02.000 ТУ

КЦМП-5.0.02.01.006

Изм.	Лист	№ докум.	Подп.	Дата	
Разраб.		Васкова			
Пров.		Малышина			
Рук.гр.		Чертухина			
Гл.спец.		Абрамович			
Н.контр.		Чепурной			
Утв.		Гутан			

Фланец

Лит.	Масса	Масш.
Р	11,4	1:10
Лист	Листов 1	

Лист 6 ГОСТ 19903-74 / СТ.3 ГОСТ 14637-79

Госстрой СССР Ленинградский Промстройпроект

Формат А4

КЦМП-5.0.02.01.007

Rz200 (√)

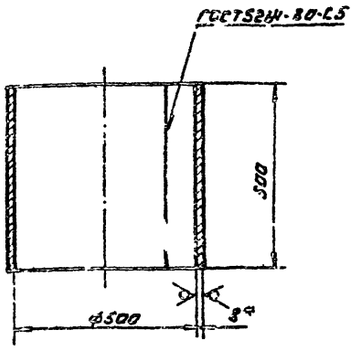

*1. размер для справок
2. технические требования по КЦМП-5.000.00.000 ТУ

Изм.	Лист	№ докум.	Подп.	Дата	КЦМП-5.0.02.01.007
Разраб.		Валкова			Горловина
Пров.		Чанышина			
Рук. гр.		Чепурной			
Гл. спец.		Абрамович			
Н. конт.		Чепурной			
Утв.		Гутан			

Лит.	Масса	Масш.
Ц	50,1	1:10

Лист | Листов 1

Лист Б8 ГОСТ 19903-74 Ст.3 ГОСТ 14637-79

Госстрой СССР Ленинградский Промстройпроект

Формат А4

КЦМП-5.0.02.01.008

Rz200 (√)

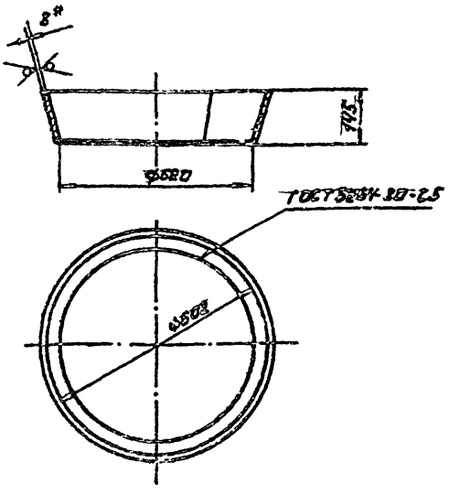

*1. размер для справок.
2. технические требования по КЦМП-5.0.00.00.000 ТУ

Изм.	Лист	№ докум.	Подп.	Дата	КЦМП-5.0.02.01.008
Разраб.		Валкова			Кольцо
Пров.		Чанышина			
Рук. гр.		Чепурной			
Гл. спец.		Абрамович			
Н. конт.		Чепурной			
Утв.		Гутан			

Лит.	Масса	Масш.
Ц	16,8	1:10

Лист | Листов 1

Лист Б8 ГОСТ 19903-74 Ст.3 ГОСТ 14637-79

Госстрой СССР Ленинградский Промстройпроект

Формат А4

КЦМП-5.0.02.01.009

(√)

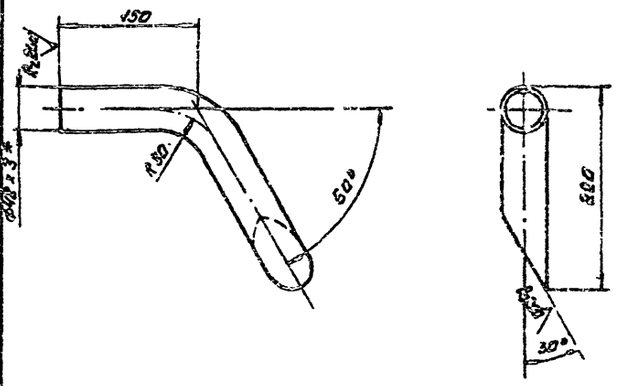

*1. размер для справок
2. технические требования по КЦМП-5.0.00.00.000 ТУ

Изм.	Лист	№ докум.	Подп.	Дата	КЦМП-5.0.02.01.009
Разраб.		Валкова			Трубка
Пров.		Чанышина			
Рук. гр.		Чепурной			
Гл. спец.		Абрамович			
Н. конт.		Чепурной			
Утв.		Гутан			

Лит.	Масса	Масш.
Ц	1,2	1:4

Лист | Листов 1

Труба 40Т3.5 ГОСТ 3262-75

Госстрой СССР Ленинградский Промстройпроект

Формат 4

КЦМП-5.0.02.01.010

Rz200 (√)

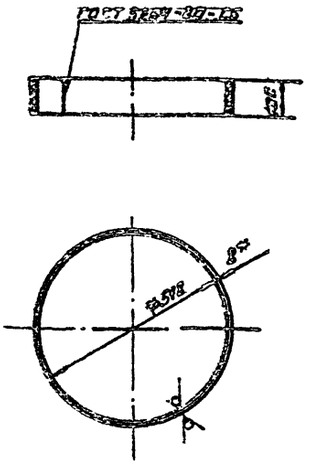

*1. размер для справок
2. технические требования по КЦМП-5.000.00.000 ТУ

Изм.	Лист	№ докум.	Подп.	Дата	КЦМП-5.0.02.01.010
Разраб.		Валкова			Кольцо
Пров.		Чанышина			
Рук. гр.		Чепурной			
Гл. спец.		Абрамович			
Н. конт.		Чепурной			
Утв.		Гутан			

Лит.	Масса	Масш.
Ц	10,9	1:10

Лист | Листов 1

Лист Б8 ГОСТ 19903-74 Ст.3 ГОСТ 14637-79

Госстрой СССР Ленинградский Промстройпроект

Формат А4

КЦМП-5.0.02.01.011

Rz 200 (√)

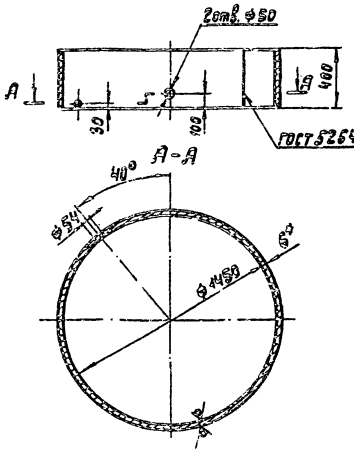

1. *Размер для справок.
2. Технические требования по КЦМП-5.0.00.00.000ТУ.

КЦМП-5.0.02.01.011

Кольцо

Лит. У | Масса 86,1 | Масштаб 1:20

Лист | Листов 1

Лист 6 6 ГОСТ 19903-74 Ст.3 ГОСТ 14637-79

ГОССТРОЙ СССР ЛЕНИНГРАДСКИЙ ПРОМСТРОЙПРОЕКТ

Формат А4

КЦМП-5.0.02.02.000СБ

23

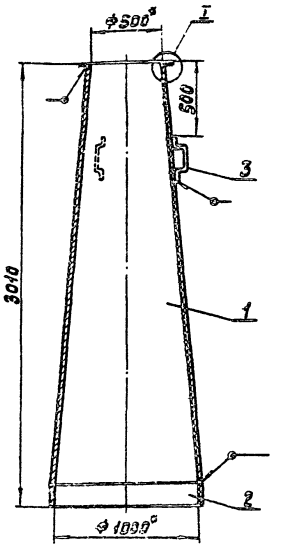

1. *Размер для справок.
2. Сварные швы по ГОСТ 5264-80.
3. Технические требования по КЦМП-5.0.00.00.000ТУ.

КЦМП-5.0.02.02.000СБ

Диффузор с кольцом

Сборочный чертеж

Лит. У | Масса 57,1 | Масштаб 1:20

Лист | Листов 1

ГОССТРОЙ СССР ЛЕНИНГРАДСКИЙ ПРОМСТРОЙПРОЕКТ

Формат А4

КЦМП-5.0.02.02.001

Rz 200 (√)

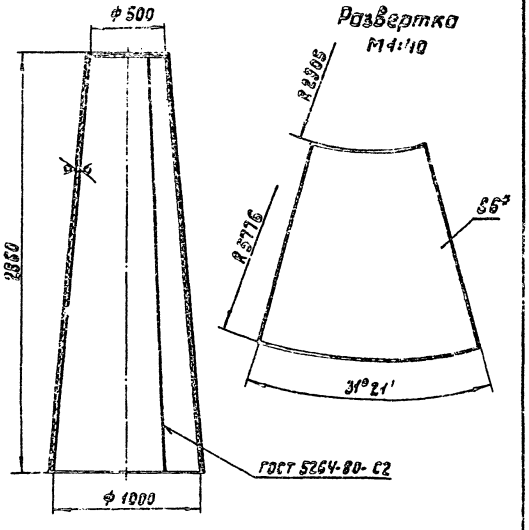

1. *Размер для справок.
2. Технические требования по КЦМП-5.0.00.00.000ТУ.

КЦМП-5.0.02.02.001

Диффузор

Лит. У | Масса 321 | Масштаб 1:20

Лист | Листов 1

Лист 6 6 ГОСТ 19903-74 Ст.3 ГОСТ 14637-79

ГОССТРОЙ СССР ЛЕНИНГРАДСКИЙ ПРОМСТРОЙПРОЕКТ

Формат А4

КЦМП-5.0.02.02.002

Rz 200 (√)

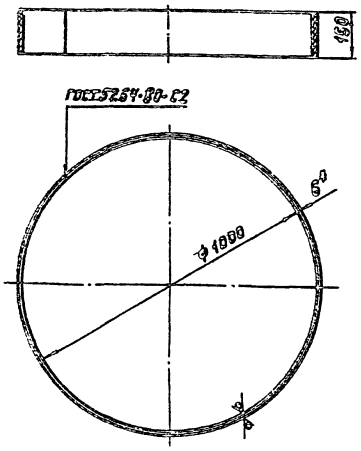

1. *Размер для справок.
2. Технические требования по КЦМП-5.0.00.00.000ТУ.

КЦМП-5.0.02.02.002

Кольцо

Лит. У | Масса 22,3 | Масштаб 1:10

Лист | Листов 1

Лист 6 6 ГОСТ 19903-74 Ст.3 ГОСТ 14637-79

ГОССТРОЙ СССР ЛЕНИНГРАДСКИЙ ПРОМСТРОЙПРОЕКТ

Формат А4

Серия 5.904-24 Выпуск 7

КЦМП-5.0.02.02.003

$R_z 200$ (√)

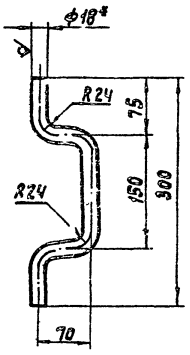

1. *Размер для справок.
2. Технические требования по КЦМП-5.0.00.00.000ТУ.

Изм.	Лист	№ докум.	Подп.	Дата	КЦМП-5.0.02.02.003		
Разраб.		Волкова			Скоба	Лит.	Масса	Масшт.
Пров.		Маньшина				И	0,8	1:4
Рук. гр.		Чепурной				Лист	Листов 1	
Гл. спец.		Абрамович			Круг В18 ГОСТ 2590-71	ГОССТРОЙ СССР ЛЕНИНГРАДСКИЙ ПРОМСТРОЙПРОЕКТ		
Н. контр.		Чепурной			Ст.3 ГОСТ 535-79			
Утв.		Гутан						

Формат А4

КЦМП-5.0.03.00.001

$R_z 50$ (√)

24

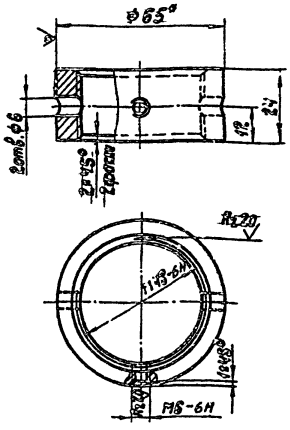

1. *Размер для справок.
2. Технические требования по КЦМП-5.0.00.00.000ТУ.

Изм.	Лист	№ докум.	Подп.	Дата	КЦМП-5.0.03.00.001		
Разраб.		Волкова			Гайка	Лит.	Масса	Масшт.
Пров.		Маньшина				И	0,2	1:1
Рук. гр.		Чепурной				Лист	Листов 1	
Гл. спец.		Абрамович			Круг В65 ГОСТ 2590-71	ГОССТРОЙ СССР ЛЕНИНГРАДСКИЙ ПРОМСТРОЙПРОЕКТ		
Н. контр.		Чепурной			Ст.3 ОСТ 535-79			
Утв.		Гутан						

Формат А4

КЦМП-5.0.03.00.000СБ

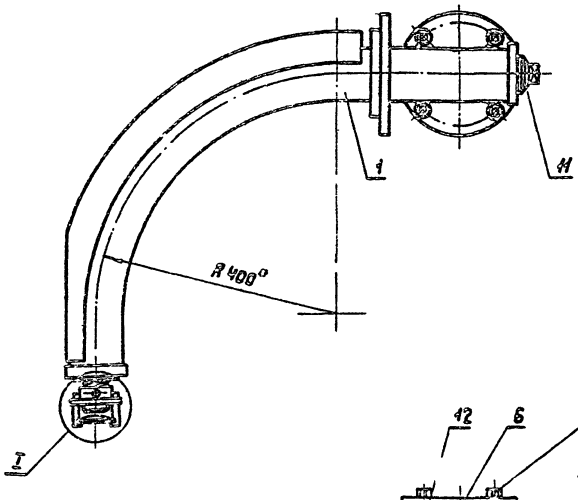

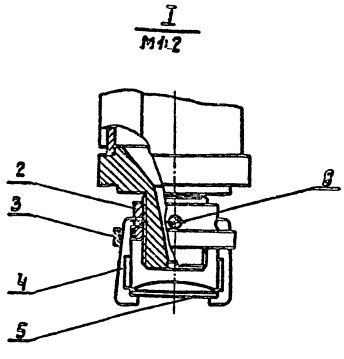

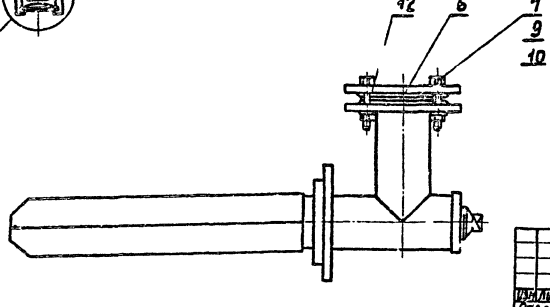

1. * Размер для справок.
2. Технические требования по КЦМП-5.0.00.00.000ТУ.

Изм.	Лист	№ докум.	Подп.	Дата	КЦМП-5.0.03.00.000 СБ		
Разраб.		Волкова			Сопло центральное Сборочный чертеж	Лит.	Масса	Масшт.
Пров.		Маньшина				И	29,2	1:5
Рук. гр.		Чепурной				Лист	Листов 1	
Гл. спец.		Абрамович				ГОССТРОЙ СССР ЛЕНИНГРАДСКИЙ ПРОМСТРОЙПРОЕКТ		
Н. контр.		Чепурной						
Утв.		Гутан						

Формат А3

Серия 5.904-24 Выпуск 7

КЦМП-5.0.03.00.002

Rz50 (√)

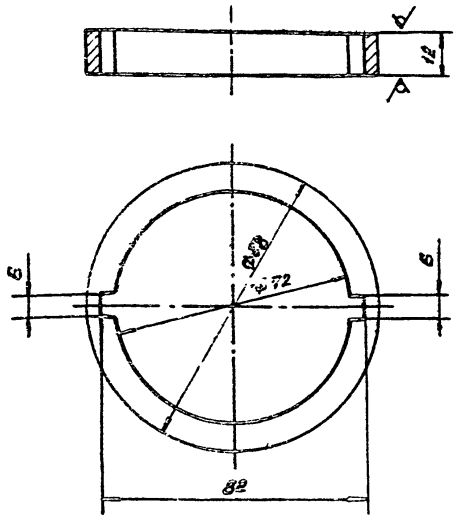

*1. Размер для справок
2. Технические требования по КЦМП-5.0.00.00.000 ТУ

Изм.	Лист	N. докум.	Подп.	Дата
Разраб.		Валкова		
Пров.		Нанышина		
Рук. гр.		Чепурной		
Гл. спец.		Абрамович		
Н. конт.		Чепурной		
Утв.		Гутан		

КЦМП-5.0.03.00.002

Кольца

Лит.	Масса	Масш.
Ц	0,18	1:1

Лист | Листов 1

Лист Б12 ГОСТ 19903-74 / СТ3 ГОСТ 14637-79

ГОССТРОЙ СССР ЛЕНИНГРАДСКИЙ ПРОМСТРОЙПРОЕКТ

Формат А4

КЦМП-5.0.03.00.003

Rz50 (√)

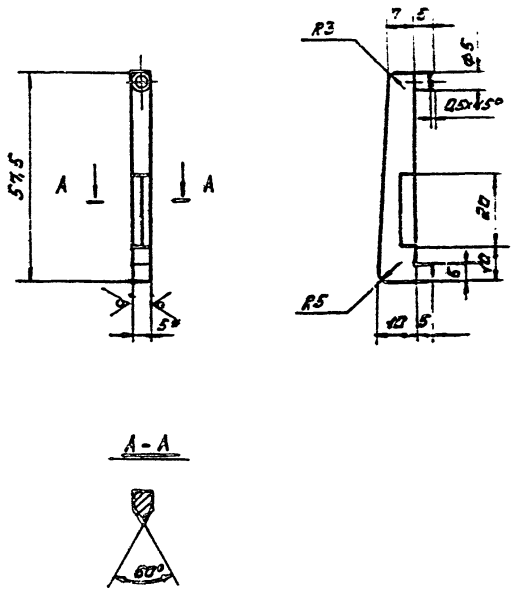

*1. Размер для справок
2. Технические требования по КЦМП-5.0.00.00.000 ТУ

Изм.	Лист	N. докум.	Подп.	Дата
Разраб.		Валкова		
Пров.		Нанышина		
Рук. гр.		Чепурной		
Гл. спец.		Абрамович		
Н. конт.		Чепурной		
Утв.		Гутан		

КЦМП-5.0.03.00.003

Скоба

Лит.	Масса	Масш.
Ц	0,02	1:1

Лист | Листов 1

Лист Б5 ГОСТ 19903-74 / СТ3 ГОСТ 14637-79

ГОССТРОЙ СССР ЛЕНИНГРАДСКИЙ ПРОМСТРОЙПРОЕКТ

Формат А4

КЦМП-5.0.03.00.004

Rz50 (√)

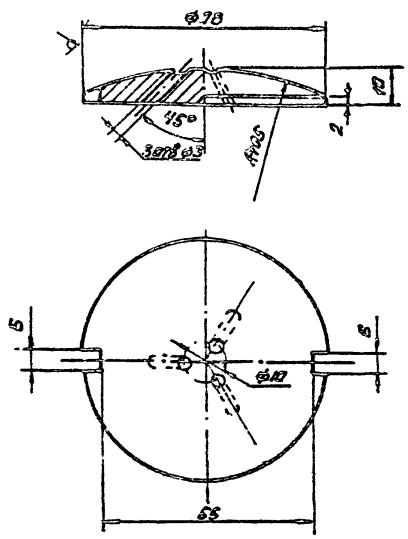

*1. Размер для справок
2. Технические требования по КЦМП-5.0.00.00.000 ТУ

Изм.	Лист	N. докум.	Подп.	Дата
Разраб.		Валкова		
Пров.		Нанышина		
Рук. гр.		Чепурной		
Гл. спец.		Абрамович		
Н. конт.		Чепурной		
Утв.		Гутан		

КЦМП-5.0.03.00.004

Отражатель

Лит.	Масса	Масш.
Ц	0,27	1:1

Лист | Листов 1

Круг Б65 ГОСТ 2590-71 / СТ3 ГОСТ 535-79

ГОССТРОЙ СССР ЛЕНИНГРАДСКИЙ ПРОМСТРОЙПРОЕКТ

Формат А4

КЦМП-5.0.03.00.005

Rz200 (√)

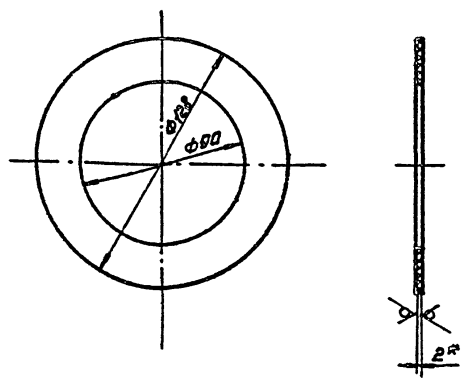

*1. Размер для справок
2. Технические требования по КЦМП-5.0.00.00.000 ТУ

Изм.	Лист	N. докум.	Подп.	Дата
Разраб.		Валкова		
Пров.		Нанышина		
Рук. гр.		Чепурной		
Гл. спец.		Абрамович		
Н. конт.		Чепурной		
Утв.		Гутан		

КЦМП-5.0.03.00.005

Прокладка

Лит.	Масса	Масш.
Ц	0,026	1:2

Лист | Листов 1

Пластина I, лист МС-М-2 ГОСТ 7338-77

ГОССТРОЙ СССР ЛЕНИНГРАДСКИЙ ПРОМСТРОЙПРОЕКТ

Формат А4

Серия 5.904-24 Выпуск 7

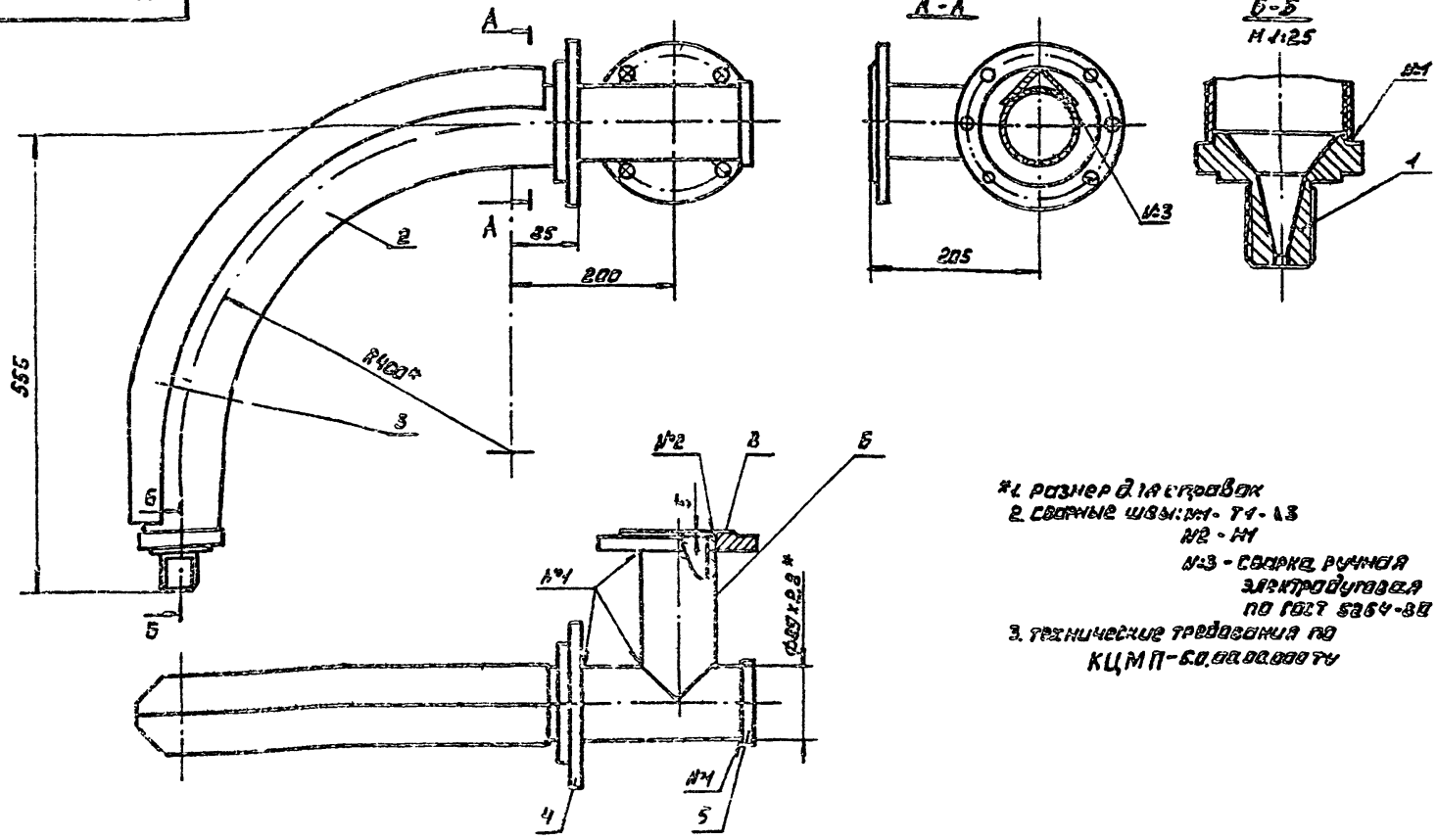

*1. размер для справок
2. сварные швы: №1 - Т1 - 13
№2 - Н1
№3 - сварка ручная электродуговая по ГОСТ 5264-80
3. технические требования по КЦМП-5.0.00.00.000 ТУ

Изм.	Лист	№ докум.	Подп.	Дата	КЦМП-5.0.03.01.000 СБ		
Разраб.		Валкова			Сопло	Лит.	Масса	Масш.
Пров.		Маньшина			Сборочный чертеж	Ч	25,0	1:5
Рук. гр.		Чепурной				Лист	Листов 1
Гл. спец.		Абрамович				ГОССТРОЙ СССР ЛЕНИНГРАДСКИЙ ПРОМСТРОЙПРОЕКТ	
Н. конт.		Чепурной					
Утв.		Гутан					

Формат А3

Инв. № подл. | Подп. и дата | Взам. инв. № | Инв. № дубл. | Подп. и дата

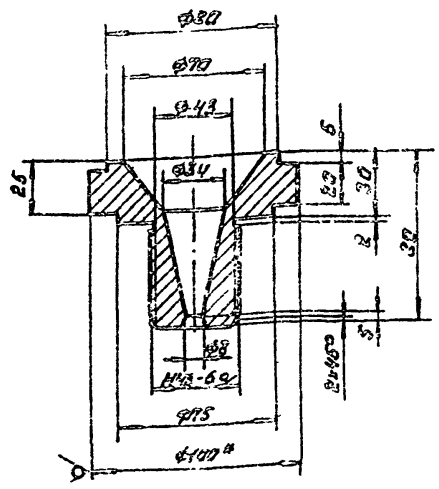

*1 размер для справок
2. технические требования по КЦМП-5.0.00.00.000 ТУ

Изм.	Лист	№ докум.	Подп.	Дата	КЦМП-5.0.03.01.001		
Разраб.		Валкова			Корпус форсунки	Лит.	Масса	Масш.
Пров.		Маньшина				Ч	2.2	1:2
Рук. гр.		Чепурной				Лист	Листов 1
Гл. спец.		Абрамович			Круг В100 ГОСТ 2590-71 / Ст.3 ГОСТ 535-79	ГОССТРОЙ СССР ЛЕНИНГРАДСКИЙ ПРОМСТРОЙПРОЕКТ	
Н. конт.		Чепурной					
Утв.		Гутан					

Формат А4

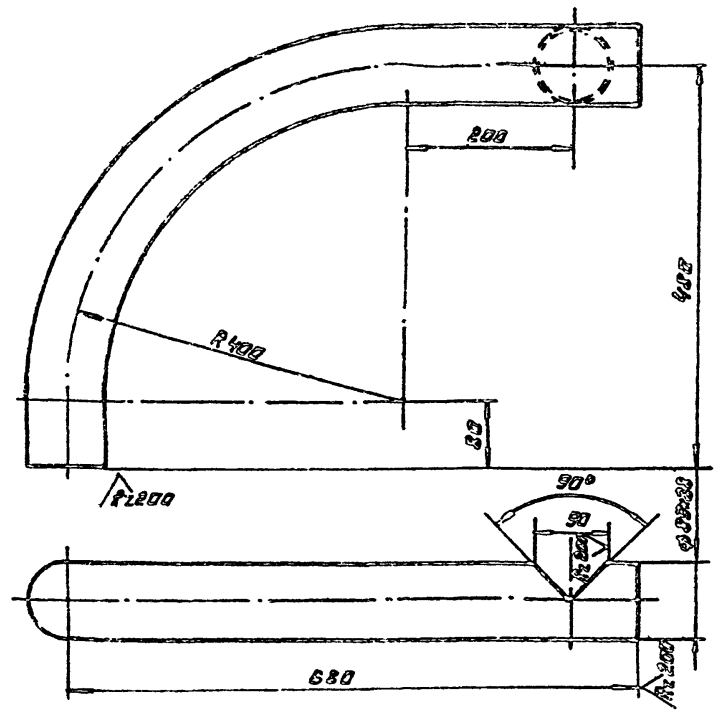

*1. размер для справок.
2. технические требования по КЦМП-5.0.00.00.000 ТУ

Изм.	Лист	№ докум.	Подп.	Дата	КЦМП-5.0.03.01.002		
Разраб.		Валкова			Труба	Лит.	Масса	Масш.
Пров.		Маньшина				Ч	9.6	1:5
Рук. гр.		Чепурной				Лист	Листов 1
Гл. спец.		Абрамович			Труба 89х2.8 Гост 10704-76 / Б ст 3 Гост 10706-76	ГОССТРОЙ СССР ЛЕНИНГРАДСКИЙ ПРОМСТРОЙПРОЕКТ	
Н. конт.		Чепурной					
Утв.		Гутан					

Формат А4

Серия 5.904-24 Выпуск 7

КЦМП-5.0.03.01.003

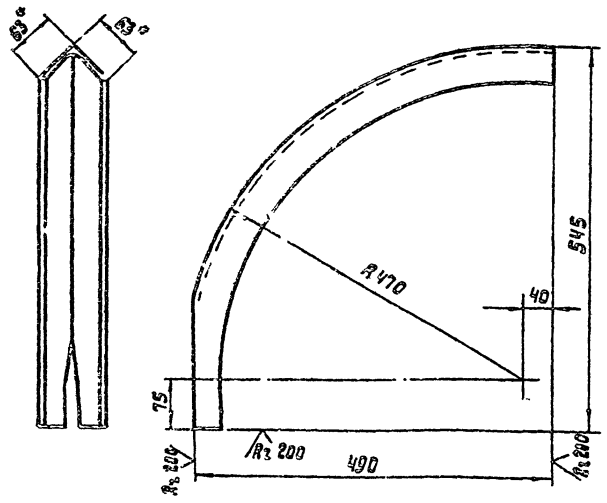

*1. Размер для справок.
2. Технические требования по КЦМП-5.0.00.00.000 ТУ.

Изм.	Лист	№ докум.	Подп.	Дата	КЦМП-5.0.03.01.003	Лит.	Масса	Масшт.
Разраб.		Волкова			Уголок защитный	U	3,8	1:5
Пров.		Маньшина				Лист	Листов 1	
Рук.гр.		Чепурной			Уголок 6-63×63×5 ГОСТ 8509-72 / Ст.3 ГОСТ 535-79	ГОССТРОЙ СССР ЛЕНИНГРАДСКИЙ ПРОМСТРОЙПРОЕКТ		
Гл.спец.		Абрамович						
Н.конт.		Чепурной						
Утв.		Гутан						

Формат А4

КЦМП-5.0.03.01.004

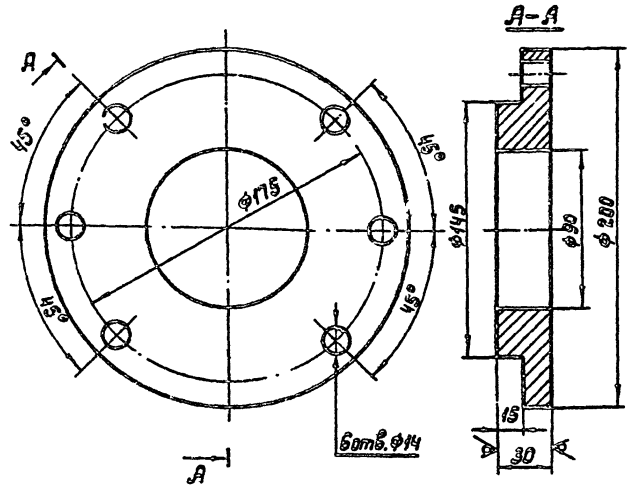

*1. Размер для справок.
2. Технические требования по КЦМП-5.0.00.00.000ТУ

Изм.	Лист	№ докум.	Подп.	Дата	КЦМП-5.0.03.01.004	Лит.	Масса	Масшт.
Разраб.		Волкова			Фланец	U	5,5	1:2
Пров.		Маньшина				Лист	Листов 1	
Рук.гр.		Чепурной			Лист 6 30 ГОСТ 19903-74 / Ст.3 ГОСТ 14637-79	ГОССТРОЙ СССР ЛЕНИНГРАДСКИЙ ПРОМСТРОЙПРОЕКТ		
Гл.спец.		Абрамович						
Н.конт.		Чепурной						
Утв.		Гутан						

Формат А4

КЦМП-5.0.03.01.005

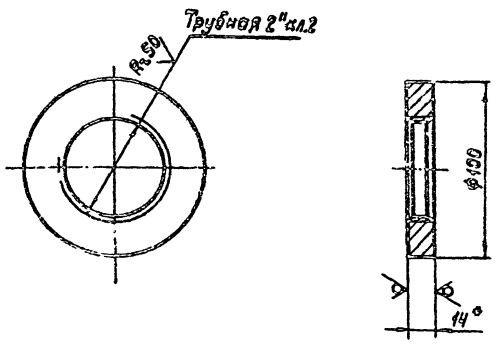

*1. Размер для справок
2. Технические требования по КЦМП-5.0.00.00.000 ТУ

Изм.	Лист	№ докум.	Подп.	Дата	КЦМП-5.0.03.01.005	Лит.	Масса	Масшт.
Разраб.		Волкова			Заглушка	U	0,55	1:2
Пров.		Маньшина				Лист	Листов 1	
Рук.гр.		Чепурной			Лист 6 14 ГОСТ 19903-74 / Ст 3 ГОСТ 14637-79	ГОССТРОЙ СССР ЛЕНИНГРАДСКИЙ ПРОМСТРОЙПРОЕКТ		
Гл.спец.		Абрамович						
Н.контр.		Чепурной						
Утв.		Гутан						

Формат А4

КЦМП-5.0.03.01.006

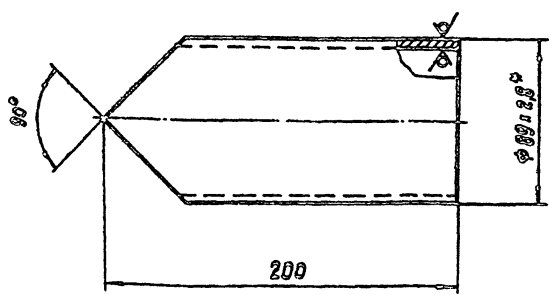

*1. Размер для справок.
2. Технические требования по КЦМП-5.0.00.00.000ТУ.

Изм.	Лист	№ докум.	Подп.	Дата	КЦМП-5.0.03.01.006	Лит.	Масса	Масшт.
Разраб.		Волкова			Патрубок	U	0,92	1:2
Пров.		Маньшина				Лист	Листов 1	
Рук.гр.		Чепурной			Труба 89×2,8 ГОСТ 10704-76 / Б ст 3 кп ГОСТ 10706-76	ГОССТРОЙ СССР ЛЕНИНГРАДСКИЙ ПРОМСТРОЙПРОЕКТ		
Гл.спец.		Абрамович						
Н.конт.		Чепурной						
Утв.		Гутан						

Формат А4

КЦМП-5,0.04.00.000СБ

Серия 5.904-24 Выпуск 7

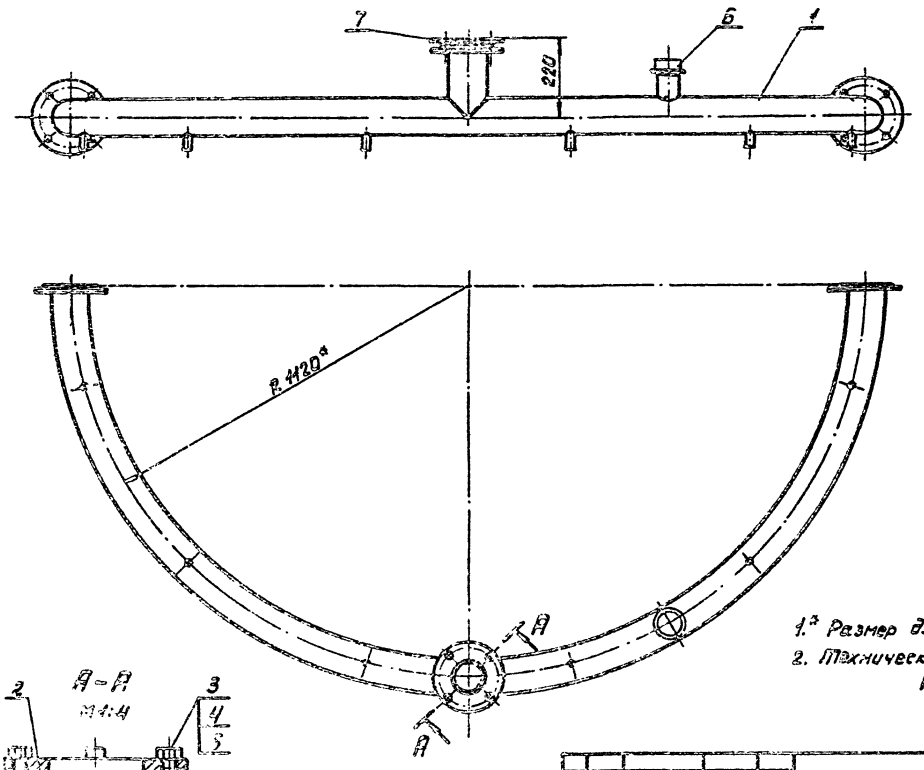

1.* Размер для справок.
2. Технические требования по КЦМП-5,0.00.00.000 ТУ.

Изм.	Лист	N докум.	Подп.	Дата	КЦМП-5,0.04.00.000 СБ			
Разраб.		Волкова			Коллектор Сборочный чертёж.	Лит.	Масса	Масшт.
Пров.		Меньшина				4	33,1	1:10
Рук. гр.		Чепурной				Лист	Листов 1	
Гл. сп. отд.		Абрамович				ГОССТРОЙ СССР ЛЕНИНГРАДСКИЙ ПРОМСТРОЙПРОЕКТ		
Н. контр.		Чепурной						
Утв.		Гутан						

Формат А3

КЦМП-5,0.04.01.000СБ

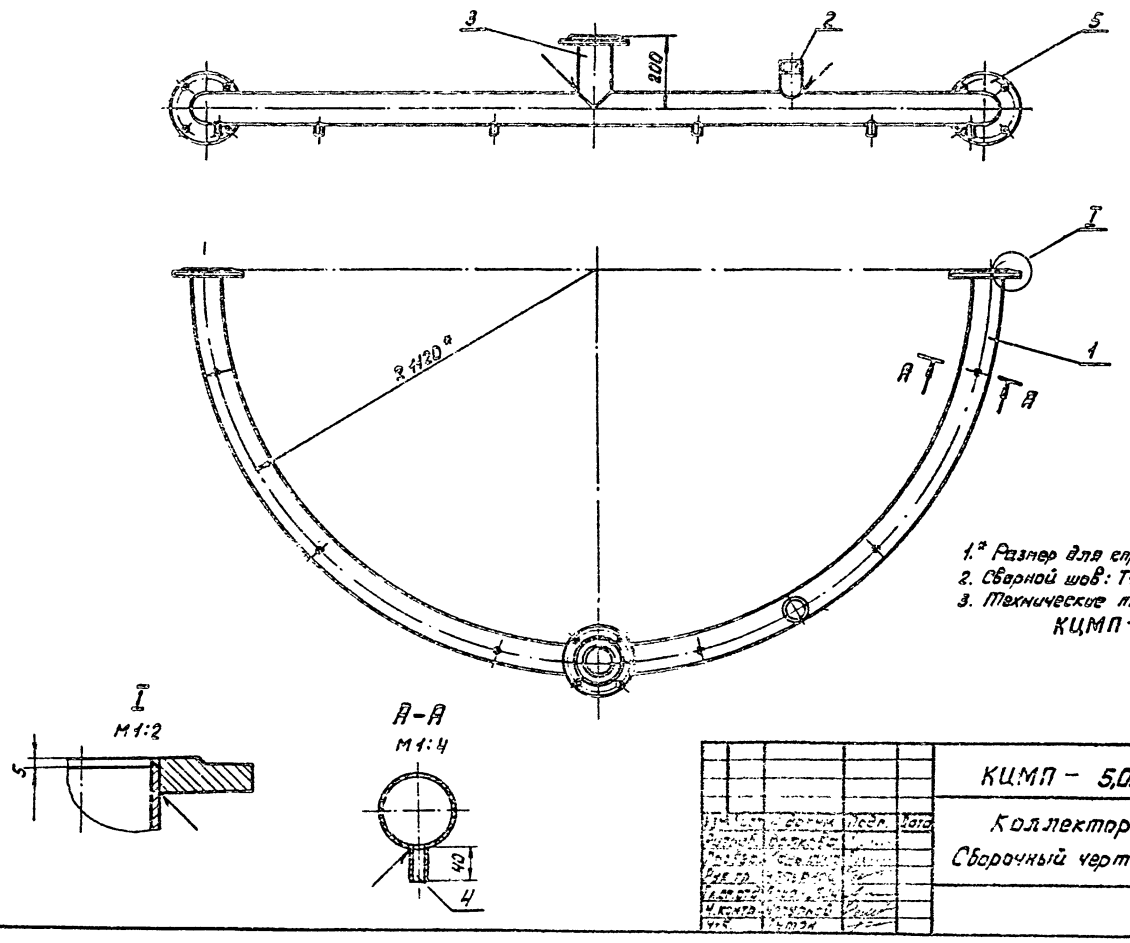

1.* Размер для справок.
2. Сварной шов: Т1-Δ2 по ГОСТ 5264-80.
3. Технические требования по КЦМП-5,0.00.00.000 ТУ.

Изм.	Лист	N докум.	Подп.	Дата	КЦМП-5,0.04.01.000 СБ			
Разраб.		Волкова			Коллектор Сборочный чертеж	Лит.	Масса	Масшт.
Пров.		Меньшина				4	29,5	1:10
Рук. гр.		Чепурной				Лист	Листов 1	
Гл. сп. отд.		Абрамович				ГОССТРОЙ СССР ЛЕНИНГРАДСКИЙ ПРОМСТРОЙПРОЕКТ		
Н. контр.		Чепурной						
Утв.		Гутан						

Формат А3

КЦМП-5.0.04.01.001

Rz 200 (V)

Серия 5.904-24 Выпуск 7

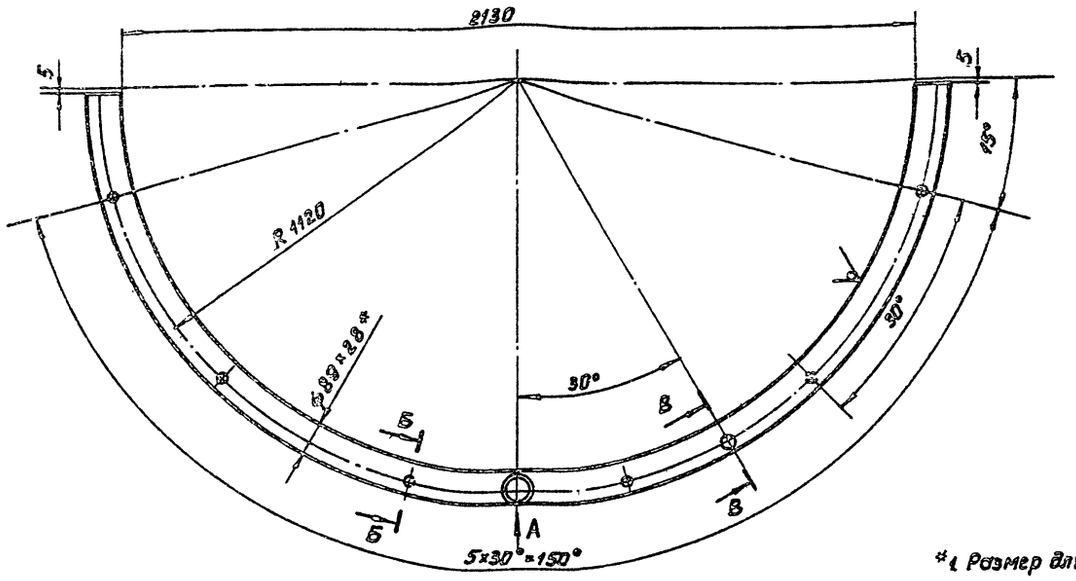

Вид А
М 1:5

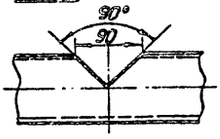

Б-Б
М 1:5

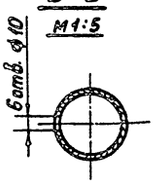

В-В
М 1:5

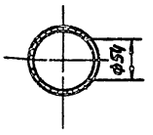

*1. Размер для справок.
2. Технические требования по КЦМП-5.0.00.00.000ТУ

Изм.	Лист	№ докум.	Подп.	Дата
Разраб.		Волкова		
Пров.		Маньшина		
Рук. гр.		Чепурной		
Гл. спец.		Абрамов		
Н. контр.		Чепурной		
Утв.		Гутан		

КЦМП-5.0.04.01.001

Труба

Лит.	Масса	Масш.
У	20,9	1:10
Лист	Листов 1	

Труба 89×2,8 ГОСТ 10704-76 / Б ст3 кп ГОСТ 10706-76

Госстрой СССР Ленинградский Промстройпроект

Формат А3

КЦМП-5.0.04.01.002

Rz 200 (V)

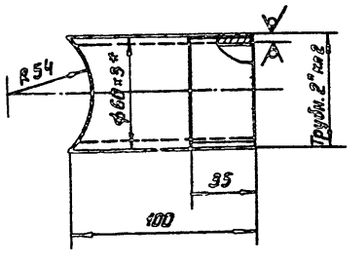

*1. Размер для справок.
2. Технические требования по КЦМП-5.0.00.00.000ТУ

Изм.	Лист	№ докум.	Подп.	Дата
Разраб.		Волкова		
Пров.		Маньшина		
Рук. гр.		Чепурной		
Гл. спец.		Абрамович		
Н. контр.		Чепурной		
Утв.		Гутан		

КЦМП-5.0.04.01.002

Патрубок

Лит.	Масса	Масш.
У	0,4	1:2
Лист	Листов 1	

Труба 50×3,5 ГОСТ 3262-75

Госстрой СССР, Ленинградский Промстройпроект

Формат А4

КЦМП-5.0.04.01.003

Rz 200 (V)

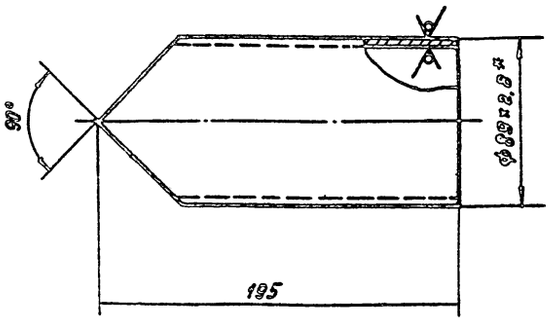

*1. Размер для справок
2. Технические требования по КЦМП-5.0.00.00.000ТУ

Изм.	Лист	№ докум.	Подп.	Дата
Разраб.		Волкова		
Пров.		Маньшина		
Рук. гр.		Чепурной		
Гл. спец.		Абрамович		
Н. контр.		Чепурной		
Утв.		Гутан		

КЦМП-5.0.04.01.003

Патрубок

Лит.	Масса	Масш.
У	0,89	1:2
Лист	Листов 1	

Труба 89×2,8 ГОСТ 10704-76 / Б ст3 кп ГОСТ 10706-76

Госстрой СССР Ленинградский Промстройпроект

Формат А4

Инв. № подл. | Подпись и дата | Взам. инв. № | Инв. № дубл. | Подпись и дата

Серия 5.904-24 выпуск 7

КЦМП-5.0.05.00.000 - изображено
КЦМП-5.0.05.00.000-01 - зеркальное отражение

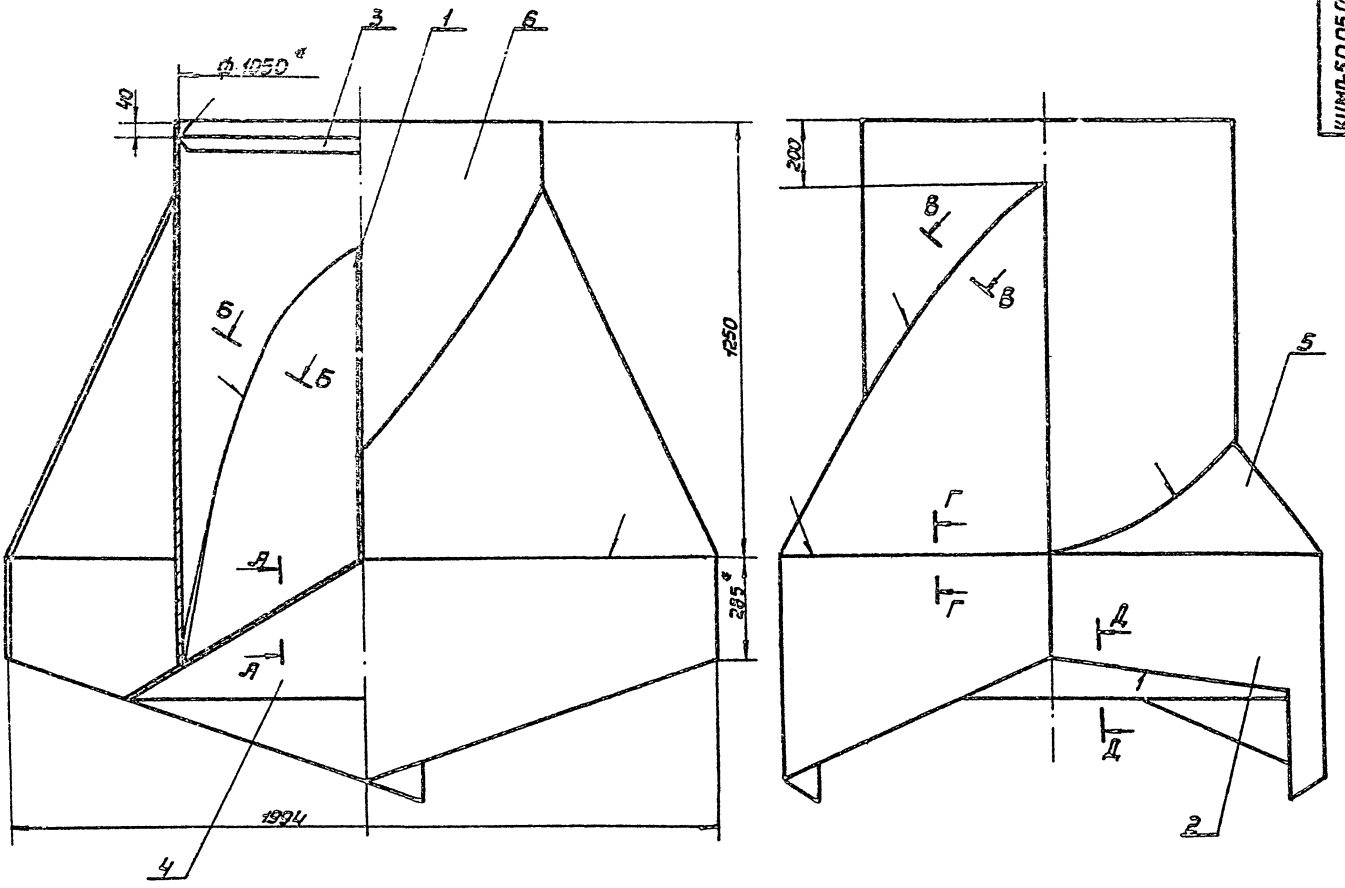

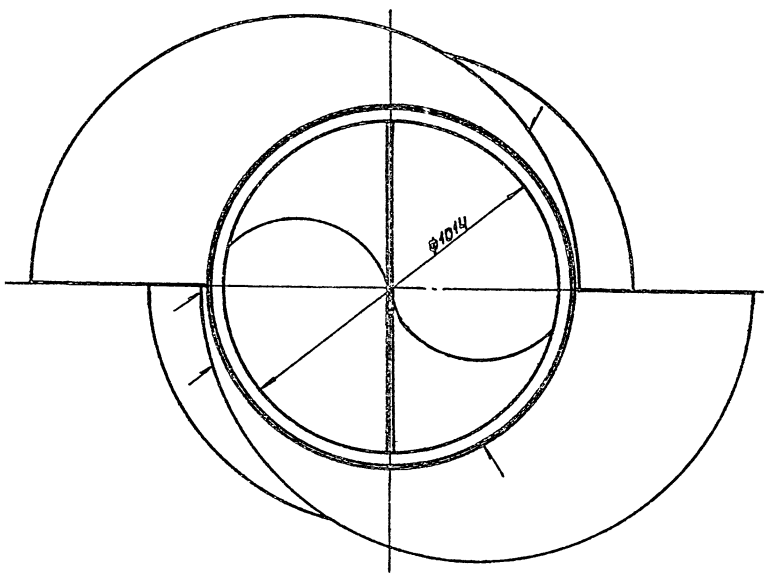

А-А

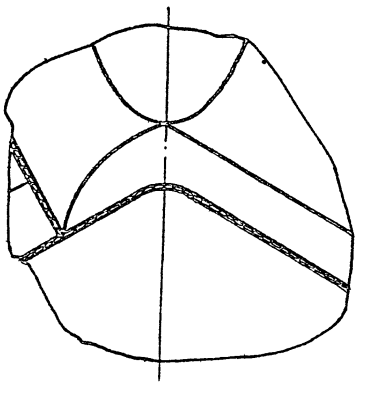

*1. Размер для справок.
2. Сварные швы по гост 5264-80
3. Технические требования по КЦМП-5.0.00.00.000ТУ

Б-Б
М1:2

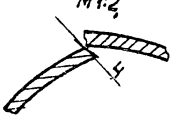

В-В
М1:2



Г-Г
М1:2

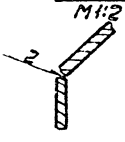

Д-Д
М1:2

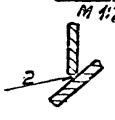

Изм.	Лист	№ докум.	Подпись	Дата
Разраб.		Волкова		
Провер.		Маньшина		
Рук. груп.		Чепурной		
Гл.спец.отд.		Абрамович		
Н.контр.		Чепурной		
Утвержд.		Гутан		

КЦМП-5.0.05.00.000СБ.

Закручиватель. Сборочный чертеж.

Лит.	Масса	Масшт.
И	540.0	1:10

Лист | Листов 1

ГОССТРОЙ СССР
ЛЕНИНГРАДСКИЙ ПРОМСТРОЙПРОЕКТ

Инв. № подл. | Подпись и дата | Взам. инв. № | Инв. № дубл. | Подпись и дата

формат А2

Серия 5.904-24 Выпуск 7

КЦМП-5.0.05.01.000 - изображено
КЦМП-5.0.05.01.000-01 - зеркальное отражение

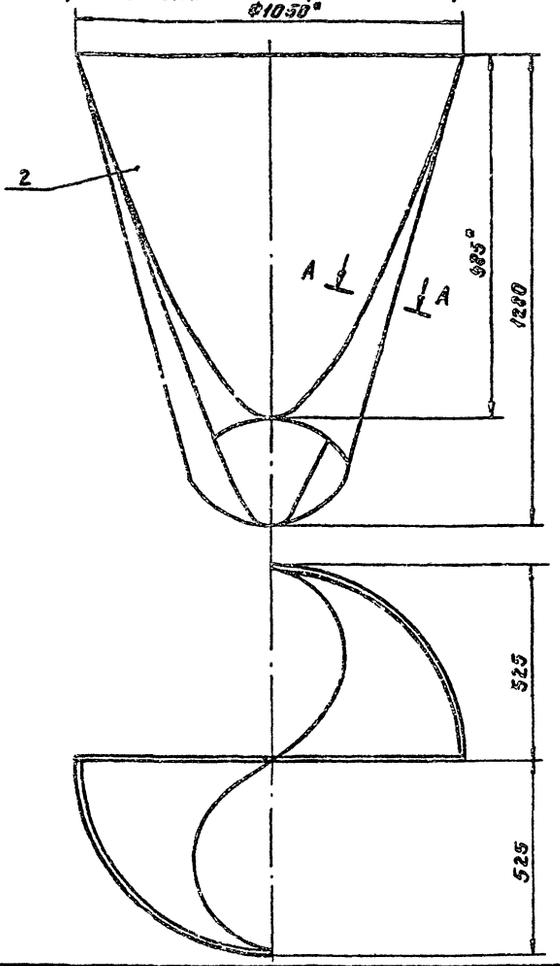

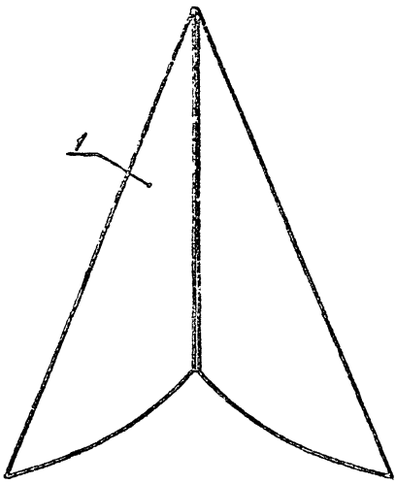

А – А
М1:2



*1. Размер для справок.
2. Сварные швы по ГОСТ 5264-80
3. Технические требования по КЦМП-5.0.00.00.000ТУ

				КЦМП – 5.0.05.01.000СБ			
Изм.	Лист	№ докум.	Подпись	Дата			
Разраб.		Волкова			Рассекатель Сборочный чертеж	Лит.	Масса	Масштаб
Провер.		Малышина				Ч	78,0	1:10
Рук. грп.		Чепурной				Лист	Листов 1	
Гл.спец.		Абрамович				ГОССТРОЙ СССР ЛЕНИНГРАДСКИЙ ПРОМСТРОЙПРОЕКТ		
Н.контр.		Чепурной						
Утверд.		Гутак						

Формат А3

Инв.№ подл. | Подп. и дата | Взам.инв.№ | Инв.№ дубл. | Подп. и дата

КЦМП-5.0.05.01.001

КЦМП - 5.0.05.01.001 - изображено
КЦМП - 5.0.05.01.001-01 - зеркальное отражение

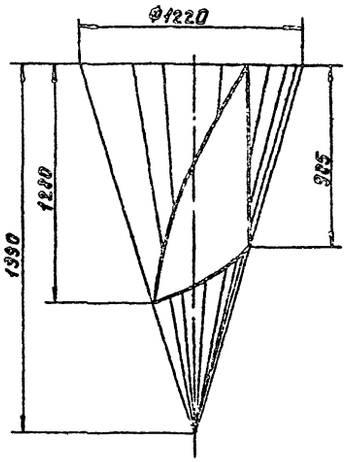

Развертка
М1:10

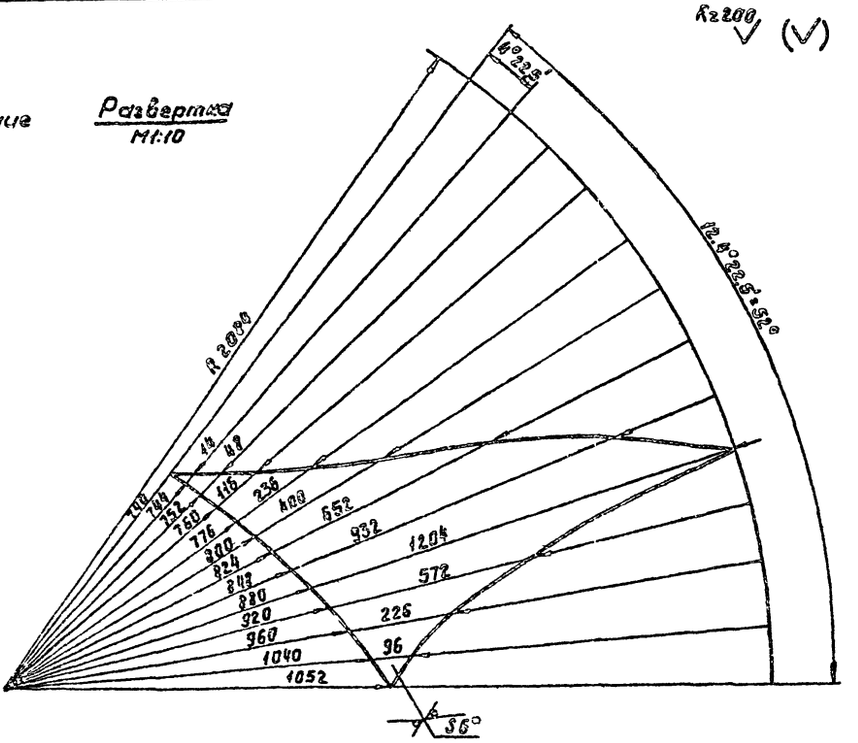

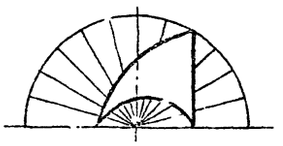

1* Размер для справок
2. Технические требования по КЦМП-5.0.00.00.000ТУ

				КЦМП - 5.0.05.01.001			
Изм.	Лист	№ докум.	Подпись	Дата			
Разраб.		Волкова			Лопасть	Лит.	Масса	Масштаб
Провер.		Малышина				Ч	22,0	1:20
Рук. грп.		Чепурной				Лист	Листов 1	
Гл.спец.		Абрамович				ГОССТРОЙ СССР ЛЕНИНГРАДСКИЙ ПРОМСТРОЙПРОЕКТ		
Н.контр.		Чепурной						
Утверд.		Гутак						

Лист ББ ГОСТ 19903-74 Ст.3 ГОСТ 19037-79

Формат А3

Инв.№ подл. | Подп. и дата | Взам.инв.№ | Инв.№ дубл. | Подп. и дата

Серия 5.904-24 выпуск 7

КЦМП-5.0.05.01.002

Rz 200 (√)

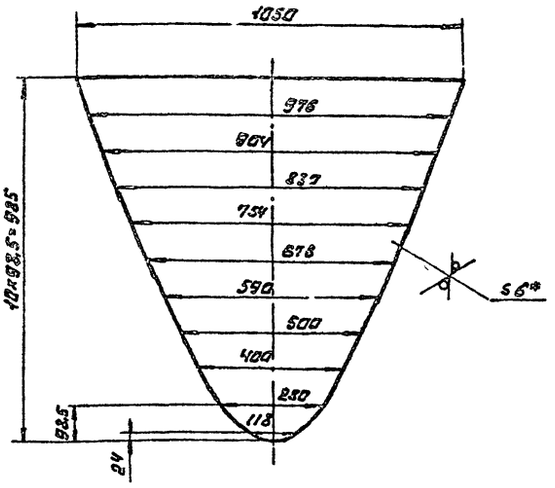

*1. Размер для справок

2. технические требования по КЦМП-5.0.00.00.000ТУ

Изм.	Лист	№ докум.	Подп.	Дата	КЦМП - 5.0.05.01.002			
Разраб.		Валкова			Лист	Лит.	Масса	Масш.
Пров.		Манышина				И	32.0	1:10
Рук.гр.		Чепурной				Лист	Листов 1	
Гл.спец.		Абрамович			Лист 6 6 ГОСТ 19903-74 / С.Т.3 ГОСТ 14637-79	ГОССТРОЙ СССР ЛЕНИНГРАДСКИЙ ПРОМСТРОЙПРОЕКТ		
Н.конт.		Чепурной						
Утв.		Гутан						

Инв. № подл. | Подп. и дата | Взам. инв. № | Инв. № дубл. | Подп. и дата

формат А4

КЦМП 5.0.05.00.001

Rz 200 (√)

КЦМП - 5.0.05.00.001 - изображено

КЦМП - 5.0.05.00.001-01 - зеркальное отражение

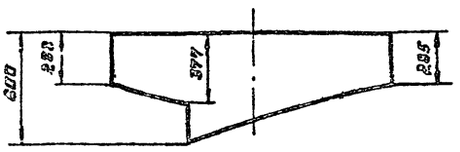

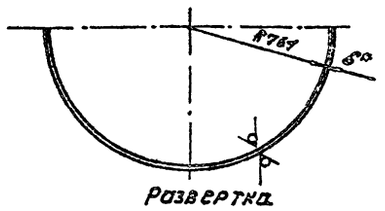

Развертка

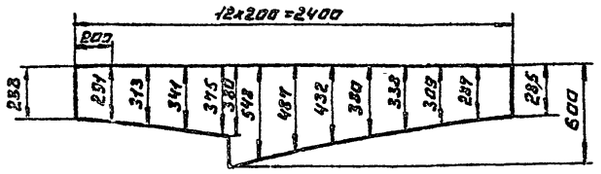

*1. Размер для справок

2. технические требования по КЦМП-5.0.00.00.000 ТУ

Изм.	Лист	№ докум.	Подп.	Дата	КЦМП - 5.0.05.00.001			
Разраб.		Валкова			Пояс	Лит.	Масса	Масш.
Пров.		Манышина				И	43.0	1:20
Рук.гр.		Чепурной				Лист	Листов 1	
Гл.спец.		Абрамович			Лист 6 6 ГОСТ 19903-74 / С.Т.3 ГОСТ 14637-79	ГОССТРОЙ СССР ЛЕНИНГРАДСКИЙ ПРОМСТРОЙПРОЕКТ		
Н.конт.		Чепурной						
Утв.		Гутан						

Инв. № подл. | Подп. и дата | Взам. инв. № | Инв. № дубл. | Подп. и дата

формат А4

КЦМП-5.0.05.00.002

Rz 200 (√)

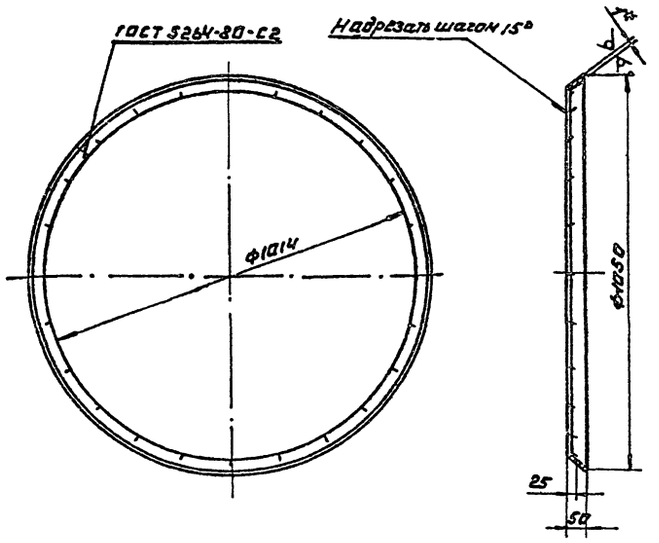

*1. Размер для справок

2. технические требования по КЦМП-5.0.00.00.000 ТУ

Изм.	Лист	№ докум.	Подп.	Дата	КЦМП - 5.0.05.00.002			
Разраб.		Валкова			Кольцо	Лит.	Масса	Масш.
Пров.		Манышина				И	1,3	1:10
Рук.гр.		Чепурной				Лист	Листов 1	
Гл.спец.		Абрамович			Лист 6 1 ГОСТ 19904-74 / С.Т.3 ГОСТ 16523-70	ГОССТРОЙ СССР ЛЕНИНГРАДСКИЙ ПРОМСТРОЙПРОЕКТ		
Н.конт.		Чепурной						
Утв.		Гутан						

Инв. № подл. | Подп. и дата | Взам. инв. № | Инв. № дубл. | Подп. и дата

формат А4

КЦМП-5.0.05.00.003

Rz 200 (√)

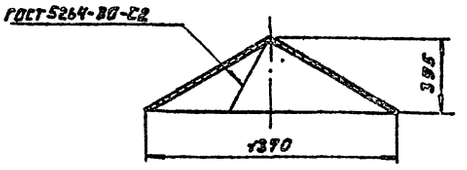

Развертка

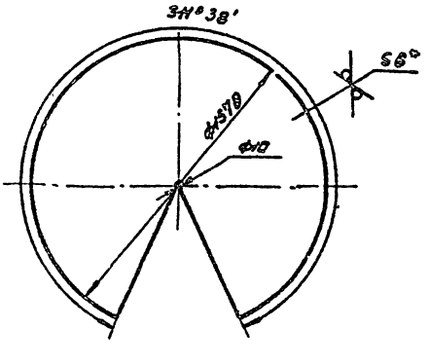

*1. Размер для справок

2. технические требования по КЦМП-5.0.00.00.000 ТУ

Изм.	Лист	№ докум.	Подп.	Дата	КЦМП - 5.0.05.00.003			
Разраб.		Валкова			Конус	Лит.	Масса	Масш.
Пров.		Манышина				И	81.5	1:20
Рук.гр.		Чепурной				Лист	Листов 1	
Гл.спец.		Абрамович			Лист 6 6 ГОСТ 19903-74 / С.Т.3 ГОСТ 14637-79	ГОССТРОЙ СССР ЛЕНИНГРАДСКИЙ ПРОМСТРОЙПРОЕКТ		
Н.конт.		Чепурной						
Утв.		Гутан						

Инв. № подл. | Подп. и дата | Взам. инв. № | Инв. № дубл. | Подп. и дата

формат А4

КЦМП-5.0.05.00.004

Серия 5.904-24 выпуск 7

КЦМП-5.0.05.00.004 - изображено
КЦМП-5.0.05.00.004-01 - зеркальное отражение

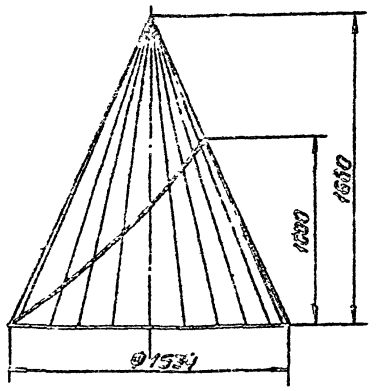

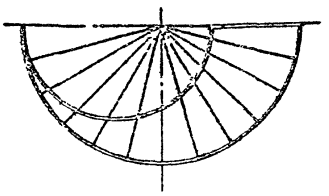

Развертка

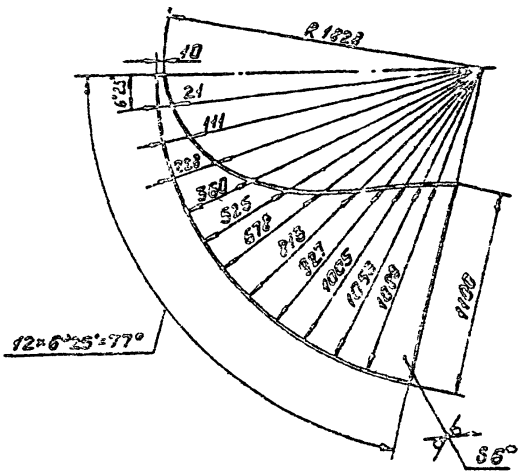

*1. Размер для справок.
2. Технические требования по КЦМП-5.0.00.00.600ТУ

				КЦМП-5.0.05.00.004			
Изм.	Лист	№ докум.	Подп.	Дата	Лопасть	Лит.	Масса	Масштаб
Разраб.	Волкова					Н	50,0	1:20
Пров.	Маслянина					Лист	Листов 31
Рук. гр.	Чепурный				Лист 66 ГОСТ 19903-74 Ст.3 ГОСТ 14637-79	ГОССТРОЙ СССР ЛЕНИНГРАДСКИЙ ПРОМСТРОЙПРОЕКТ	
Гл. спец.	Абрамович						
Н. контр.	Чепурный						
Утв.	Гутан						

Формат А3

Инв. № подл. | Подп. и дата | Взам. инв. № | Инв. № дубл. | Подп. и дата

КЦМП-5.0.05.00.005

Rz 200 (√)

КЦМП-5.0.05.00.005 - изображено
КЦМП-5.0.05.00.005-01 - зеркальное отражение

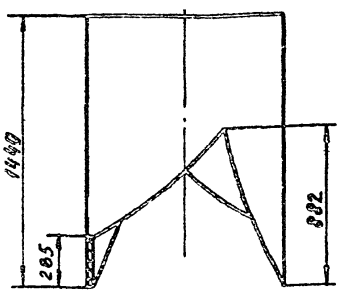

Развертка

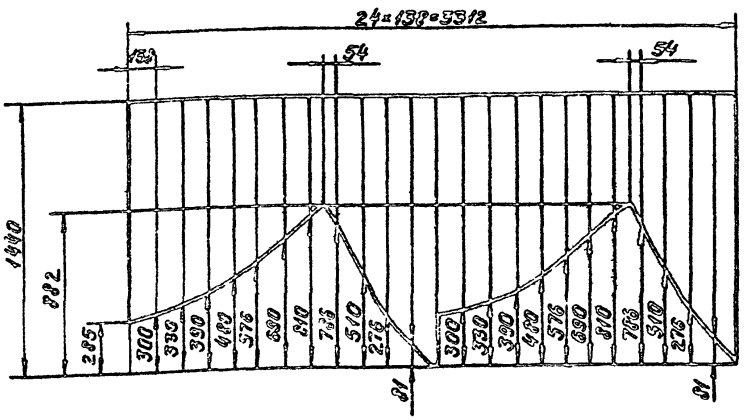

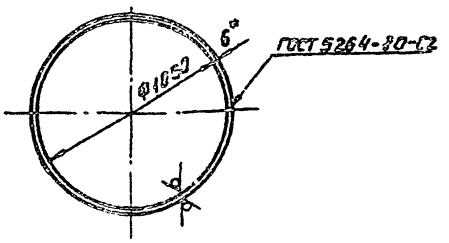

*1. Размер для справок.
2. Технические требования по КЦМП-5.0.00.00.600ТУ

				КЦМП-5.0.05.00.005			
Изм.	Лист	№ докум.	Подп.	Дата	Цилиндр	Лит.	Масса	Масштаб
Разраб.	Волкова					Н	149,0	1:20
Пров.	Маслянина					Лист	Листов 31
Рук. гр.	Чепурный				Лист 66 ГОСТ 19903-74 Ст.3 ГОСТ 14637-79	ГОССТРОЙ СССР ЛЕНИНГРАДСКИЙ ПРОМСТРОЙПРОЕКТ	
Гл. спец.	Абрамович						
Н. контр.	Чепурный						
Утв.	Гутан						

Формат А3

Инв. № подл. | Подп. и дата | Взам. инв. № | Инв. № дубл. | Подп. и дата

КЦМП - 5.0.06.00.000 - изображено
КЦМП - 5.0.06.00.000-01 - зеркальное отражение

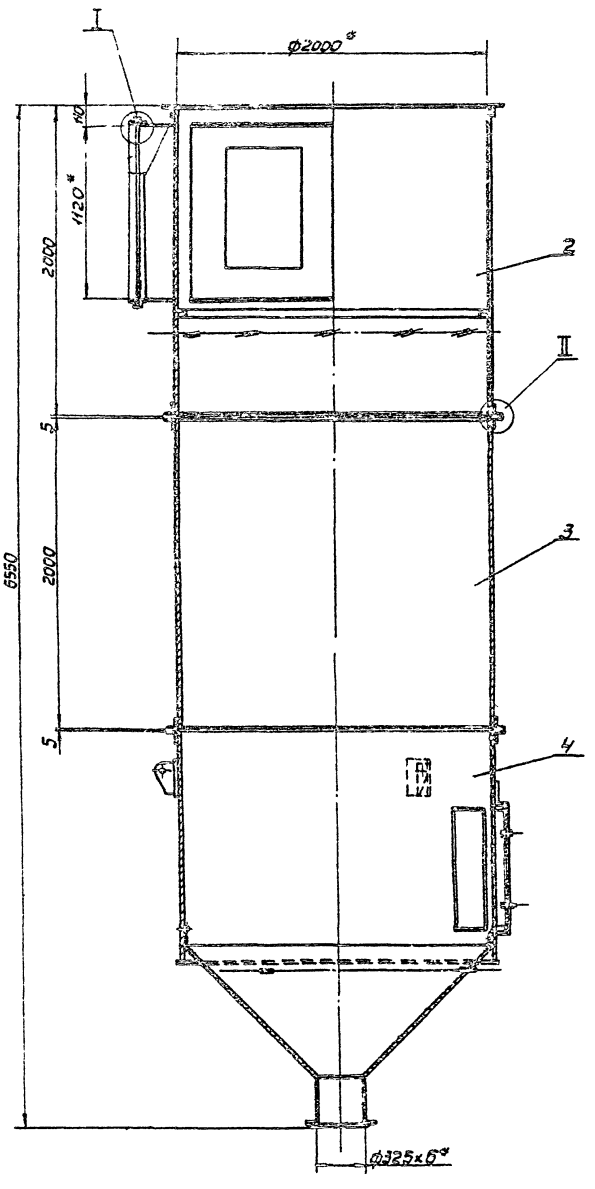

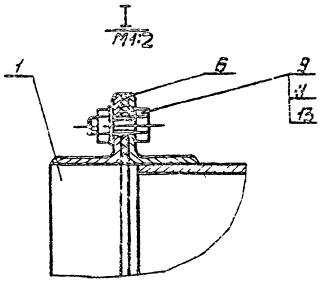

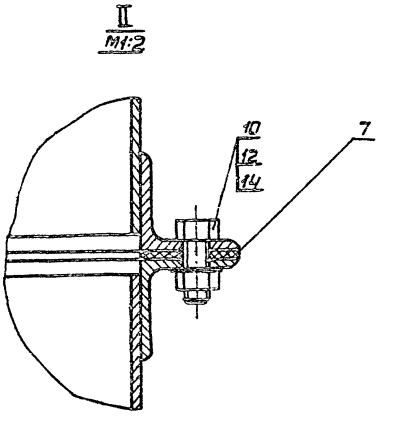

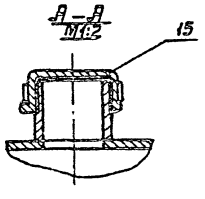

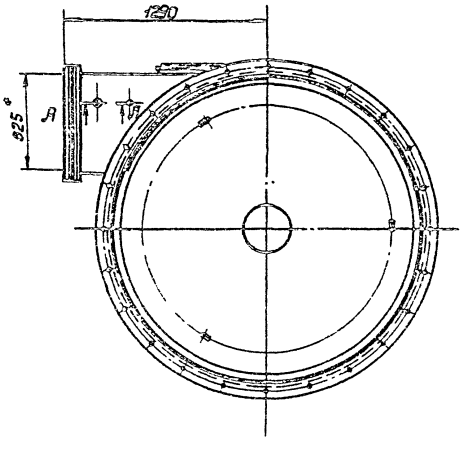

*1. Размер для справок.
2. Технические требования по КЦМП-5.0.00.00.000ТУ

Изм.	Лист	№ докум.	Подпись	Дата	КЦМП — 5.0.06.00.000СБ		
Разраб.		Волкова			Коплеуловитель. Сборочный чертеж.	Лит.	Масса	Масшт.
Провер.		Маньшина				И	1968,3	1:20
Рук. груп.		Чепурной				Лист	Листов 1	
Гл. спец.		Абрамович				ГОССТРОЙ СССР ЛЕНИНГРАДСКИЙ ПРОМСТРОЙПРОЕКТ		
Н. контр.		Чепурной						
Утверд.		Чан						

Серия 5.904-24 Выпуск 7

КЦМП-5.0-06.00.000СБ

Инв. № подл. | Подпись и дата | Взам. инв. № | Инв. № дубл. | Подпись и дата

Формат А2

Серия 5.904-24 выпуск 7

КЦМП-5.0.06.01.001

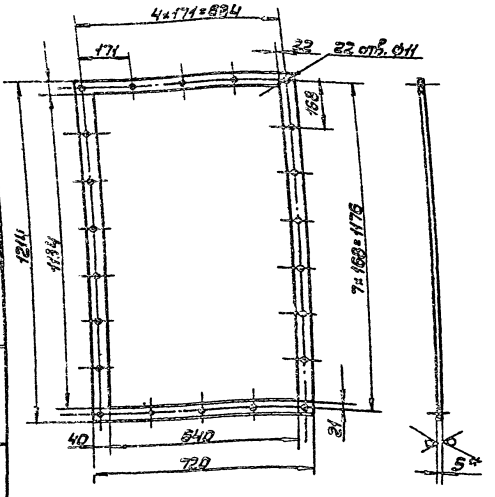

*1. Размер для справок
2. Технические требования по КЦМП-5.0.00.00.000ТУ

Изм.	Лист	№ докум.	Подп.	Дата	КЦМП-5.0.06.00.001		
Разраб.		Волкова			Прокладка	Лит. И	Масса 1.1 / Масштаб 1:10
Провер.		Маньшина				Лист	Листов 1
Рук.гр.		Чепурной			Пластина I, листМС-М3 гост 7378-77	ГОССТРОЙ СССР ЛЕНИНГРАДСКИЙ ПРОМСТРОЙПРОЕКТ	
Гл.сп.ст.		Абрамович					
Н.контр.		Чепурной					
Утверд.		Гитан					

Формат: А4

КЦМП-5.0.06.01.000

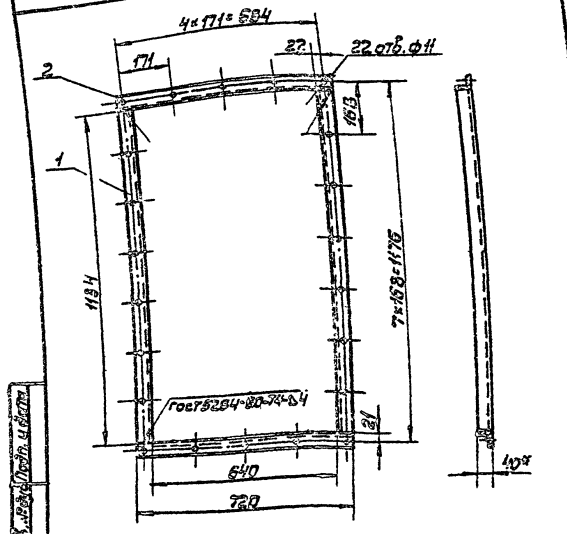

*1. Размер для справок
2. Технические требования по КЦМП-5.0.00.00.000ТУ

Изм.	Лист	№ докум.	Подп.	Дата	КЦМП-5.0.06.01.000СБ		
Разраб.		Волкова			Фланец Сборочный чертеж	Лит. И	Масса 3.8 / Масштаб 1:10
Провер.		Маньшина				Лист	Листов 1
Рук.гр.		Чепурной				ГОССТРОЙ СССР ЛЕНИНГРАДСКИЙ ПРОМСТРОЙПРОЕКТ	
Гл.сп.ст.		Абрамович					
Н.контр.		Чепурной					
Утверд.		Гитан					

Формат: А4

КЦМП-5.0.06.02.000

КЦМП-5.0.06.02.000 - изображено
КЦМП-5.0.06.02.000-01 - зеркальное отражение

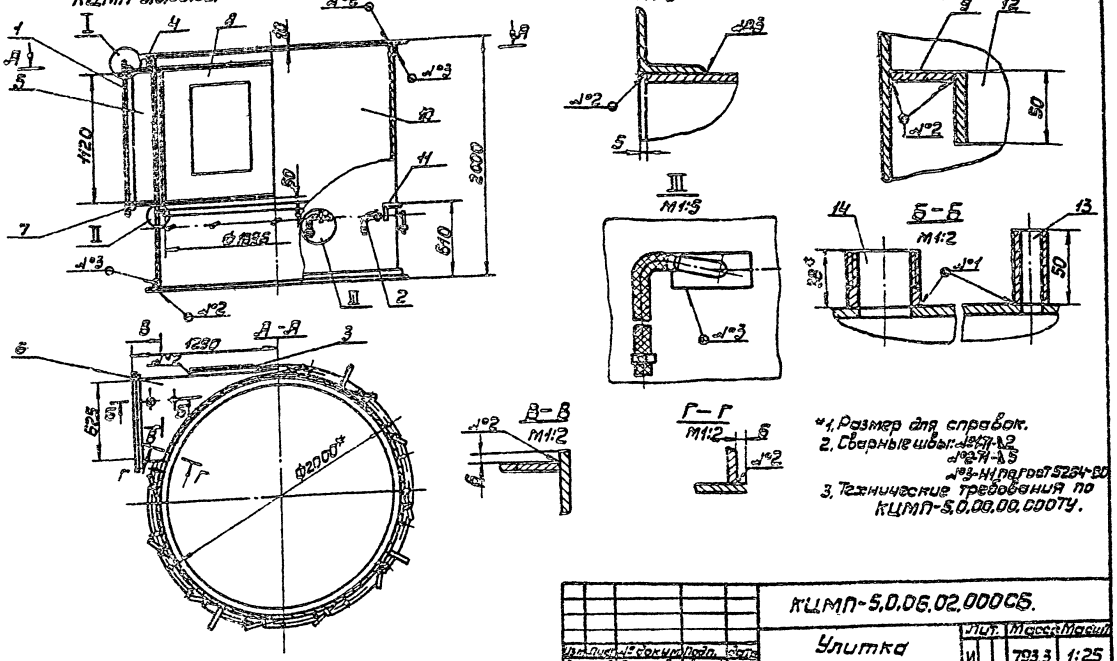

*1. Размер для справок.
2. Сварные швы: №1-Т1-Δ2
№2-Т1-Δ5
№3-Н1 по гост 5264-80
3. Технические требования по КЦМП-5.0.00.00.000ТУ.

Изм.	Лист	№ докум.	Подп.	Дата	КЦМП-5.0.06.02.000СБ.		
Разраб.		Волкова			Улитка Сборочный чертеж.	Лит. И	Масса 793.3 / Масштаб 1:25
Провер.		Маньшина				Лист	Листов 1
Рук.гр.		Чепурной				ГОССТРОЙ СССР ЛЕНИНГРАДСКИЙ ПРОМСТРОЙПРОЕКТ	
Гл.сп.ст.		Абрамович					
Н.контр.		Чепурной					
Утверд.		Балетаев					

Формат: А3

КЦМП-5.0.06.02.001

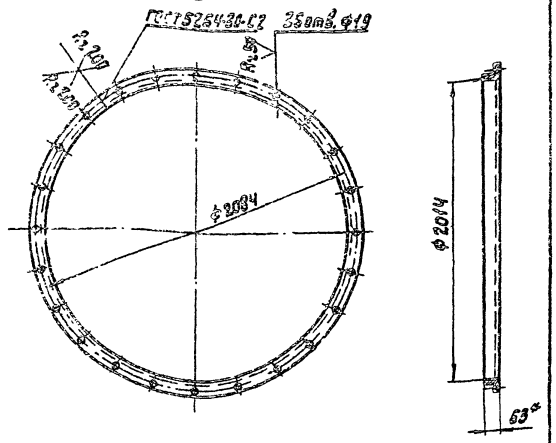

* 1. Размер для справок.
2. Технические требования по КЦМП-5.0.00.00.000ТУ.

Изм.	Лист	№ докум.	Подп.	Дата
Разраб.		Волкова		
Провер.		Маньшина		
Рук. гр.		Чепурной		
Гл. спец.		Абратович		
Н. контр.		Чепурной		
Утверд.		Гутан		

КЦМП-5.0.06.02.001

Фланец

Лит.	Масса	Масшт.
У	31,3	1:20
Лист	Листов 1	

Уголок 6-63×63×5 ГОСТ 8509-72
Ст.3 ГОСТ 535-79

ГОССТРОЙ СССР ЛЕНИНГРАДСКИЙ ПРОМСТРОЙПРОЕКТ

Формат А4

КЦМП-5.0.06.02.002

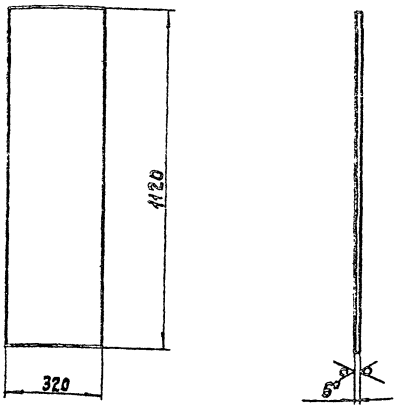

* 1. Размер для справок.
2. Технические требования по КЦМП-5.0.00.00.000ТУ.

Изм.	Лист	№ докум.	Подп.	Дата
Разраб.		Волкова		
Провер.		Маньшина		
Рук. гр.		Чепурной		
Гл. спец.		Абратович		
Н. контр.		Чепурной		
Утверд.		Гутан		

КЦМП-5.0.06.02.002

Лист

Лит.	Масса	Масшт.
У	16,9	1:10
Лист	Листов 1	

Лист 6-8 ГОСТ 19903-74
Ст.3 ГОСТ 14637-79

ГОССТРОЙ СССР ЛЕНИНГРАДСКИЙ ПРОМСТРОЙПРОЕКТ

Формат А4

КЦМП-5.0.06.02.003

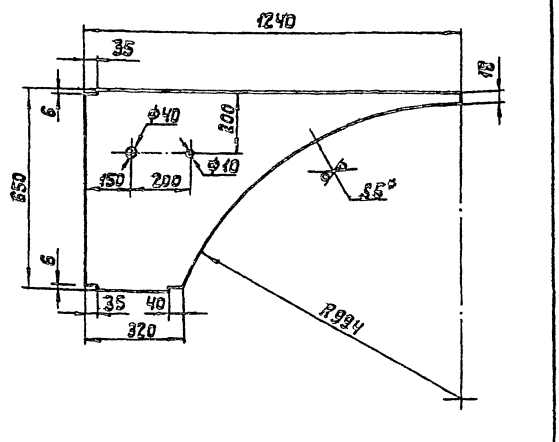

* 1. Размер для справок.
2. Технические требования по КЦМП-5.0.00.00.000ТУ.

Изм.	Лист	№ докум.	Подп.	Дата
Разраб.		Волкова		
Провер.		Маньшина		
Рук. гр.		Чепурной		
Гл. спец.		Абратович		
Н. контр.		Чепурной		
Утв.		Гутан		

КЦМП-5.0.06.02.003

Лист

Лит.	Масса	Масшт.
У	17,0	1:10
Лист	Листов 1	

Лист 6-6 ГОСТ 19903-74
Ст.3 ГОСТ 14637-79

ГОССТРОЙ СССР ЛЕНИНГРАДСКИЙ ПРОМСТРОЙПРОЕКТ

Формат А4

КЦМП-5.0.06.02.004

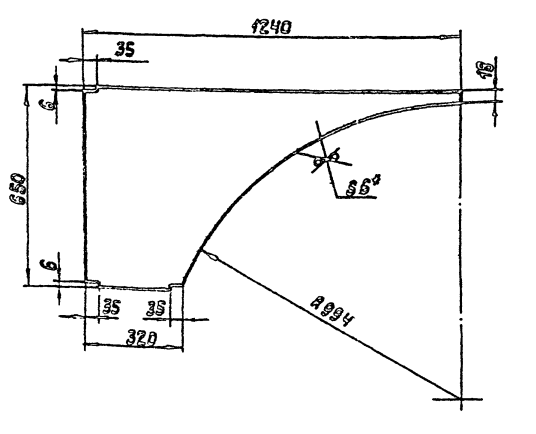

* 1. Размер для справок.
2. Технические требования по КЦМП-5.0.00.00.000ТУ.

Изм.	Лист	№ докум.	Подп.	Дата
Разраб.		Волкова		
Провер.		Маньшина		
Рук. гр.		Чепурной		
Гл. спец.		Абратович		
Н. контр.		Чепурной		
Утверд.		Гутан		

КЦМП-5.0.06.02.004

Лист

Лит.	Масса	Масшт.
У	17,0	1:10
Лист	Листов 1	

Лист 6-6 ГОСТ 19903-74
Ст.3 ГОСТ 14637-79

ГОССТРОЙ СССР ЛЕНИНГРАДСКИЙ ПРОМСТРОЙПРОЕКТ

Формат А4

КЦМП-5.0.06.02.005

Rz 200

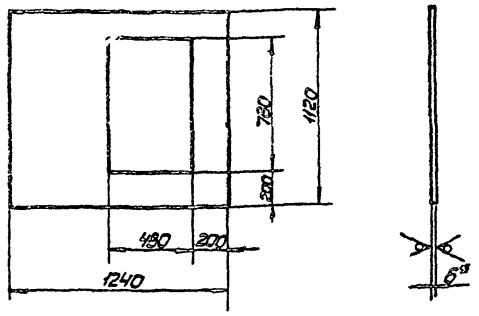

*1. Размер для справок.
2. Технические требования по КЦМП-5.0.00.00.000ТУ

КЦМП — 5.0.06.02.005

Изм.	Лист	№ докум.	Подпись	Дата
Разраб.		Волкова		
Пробер.		Маньшина		
Рук. груп.		Чепурной		
Гл. спец.		Абрамович		
Н. контр.		Чепурной		
Утвердил		Гутан		

Лист

Лит.	Масса	Масшт.
И	47.8	1:20
Лист	Листов 1	

Лист Б 6 ГОСТ 19903-74
Ст. 3 ГОСТ 14637-79

ГОССТРОЙ СССР ЛЕНИНГРАДСКИЙ ПРОМСТРОЙПРОЕКТ

Формат А4

КЦМП-5.0.06.02.006

Rz 200

37

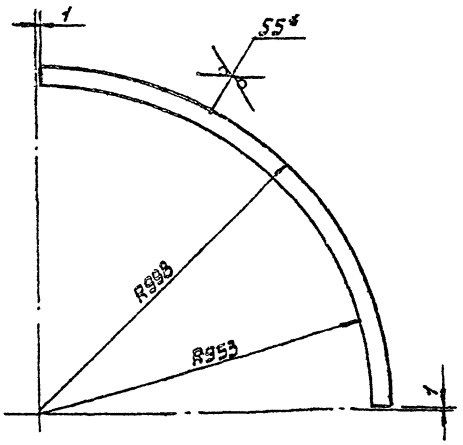

*1. Размер для справок.
2. Технические требования по КЦМП-5.0.00.00.000ТУ.

КЦМП — 5.0.06.02.006

Изм.	Лист	№ докум.	Подпись	Дата
Разраб.		Волкова		
Пробер.		Маньшина		
Рук. груп.		Чепурной		
Гл. спец.		Абрамович		
Н. контр.		Чепурной		
Утвердил		Гутан		

Лист

Лит.	Масса	Масшт.
И	2.7	1:10
Лист	Листов 1	

Лист Б ГОСТ 19903-74
Ст. 3 ГОСТ 14637-79

ГОССТРОЙ СССР ЛЕНИНГРАДСКИЙ ПРОМСТРОЙПРОЕКТ

Формат А4

КЦМП-5.0.06.02.007

Rz 200

КЦМП-5.0.06.02.007 - изображено
КЦМП-5.0.06.02.007-01 - зеркальное отражение

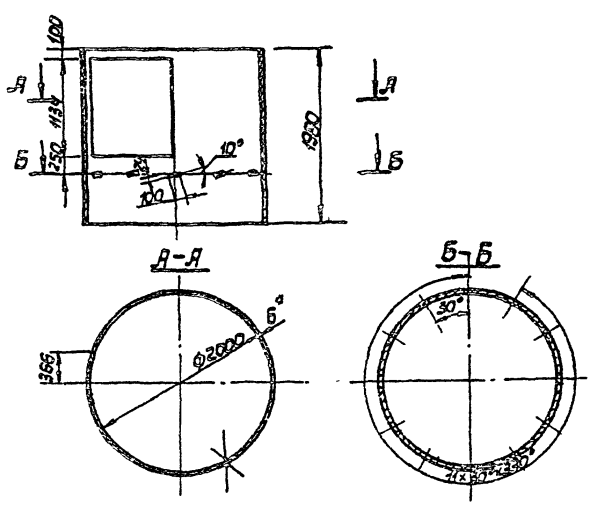

*1. Размер для справок.
2. Технические требования по КЦМП-5.0.00.00.000ТУ

КЦМП — 5.0.06.02.007

Изм.	Лист	№ докум.	Подпись	Дата
Разраб.		Волкова		
Пробер.		Маньшина		
Рук. груп.		Чепурной		
Гл. спец.		Абрамович		
Н. контр.		Чепурной		
Утверд.		Гутан		

Корпус

Лит.	Масса	Масшт.
И	522.0	1:40
Лист	Листов 1	

Лист Б 6 ГОСТ 19903-74
Ст. 3 ГОСТ 14637-79

ГОССТРОЙ СССР ЛЕНИНГРАДСКИЙ ПРОМСТРОЙПРОЕКТ

Формат А4

КЦМП-5.0.06.02.008

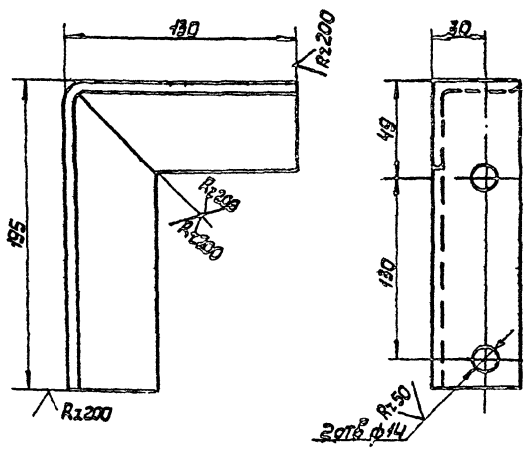

*1. Размер для справок
2. Технические требования по КЦМП-5.0.00.00.000ТУ

КЦМП — 5.0.06.02.008

Изм.	Лист	№ докум.	Подпись	Дата
Разраб.		Волкова		
Пробер.		Маньшина		
Рук. груп.		Чепурной		
Гл. спец.		Абрамович		
Н. контр.		Чепурной		
Гл. констр.		Гутан		

Кронштейн

Лит.	Масса	Масшт.
И	1.2	1:2
Лист	Листов 1	

Б·50×50×5 ГОСТ 8509-72
Уголок Ст. 3 ГОСТ 535-79

ГОССТРОЙ СССР ЛЕНИНГРАДСКИЙ ПРОМСТРОЙПРОЕКТ

Формат А4

КЦМП-5.0.06.03.000СБ

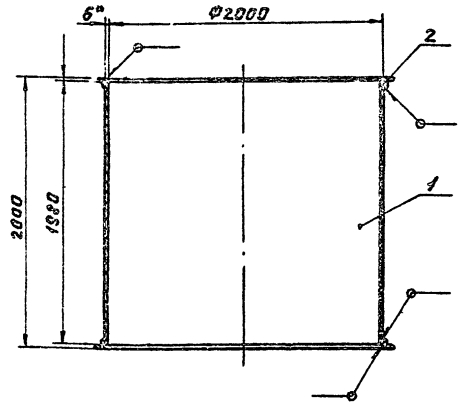

*1. Размер для справок.
2. Сварные швы по ГОСТ 5264-80
3. Технические требования по КЦМП-5.0.00.00.000ТУ

Изм.	Лист	№ докум.	Подпись	Дата
Разраб.		Волкова		
Провер.		Маньшина		
Рук.гр.		Чепурной		
Гл.спец.		Абрамова		
Н.контр.		Чепурной		
Утверд.		Гутан		

КЦМП-5.0.06.03.000СБ

Средняя часть каплеуловителя. Сборочный чертёж.

Лит.	Масса	Масшт.
И	359,6	1:25

Лист | Листов 1

ГОССТРОЙ СССР ЛЕНИНГРАДСКИЙ ПРОМСТРОЙПРОЕКТ

Формат А4

Инв. № подл. | Подпись и дата | Взам. инв. № | Инв. № дубл. | Подпись и дата

КЦМП-5.0.06.04.001

38

Rz200 ✓ (✓)

КЦМП-5.0.06.04.001 - изображено
КЦМП-5.0.06.04.001-01 - зеркальное отражение

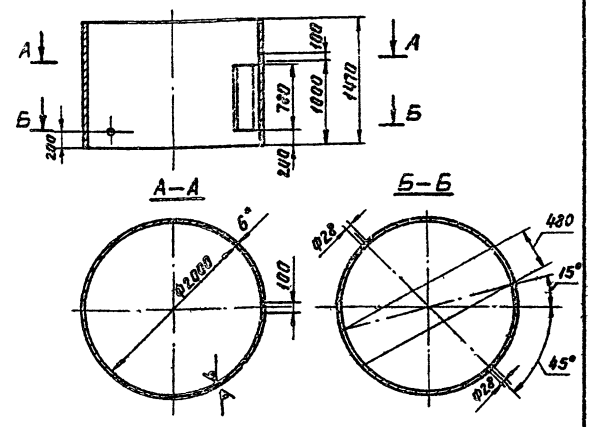

*1. Размер для справок.
2. Технические требования по КЦМП-5.0.00.00.000ТУ

Изм.	Лист	№ докум.	Подпись
Разраб.		Волкова	
Провер.		Маньшина	
Рук.гр.		Чепурной	
Гл.спец.		Абрамова	
Н.контр.		Чепурной	
Утверд.		Гутан	

КЦМП-5.0.06.04.001

Корпус

Лит.	Масса	Масшт.
И	418,0	1:40

Лист | Листов 1

Лист Б Б ГОСТ 19903-74 Ст.3 ГОСТ 14637-79

ГОССТРОЙ СССР ЛЕНИНГРАДСКИЙ ПРОМСТРОЙПРОЕКТ

Формат А4

Инв. № подл. | Подпись и дата | Взам. инв. № | Инв. № дубл. | Подпись и дата

КЦМП-5.0.06.04.000СБ

КЦМП-5.0.06.04.000 - изображено
КЦМП-5.0.06.04.000-01 - зеркальное отражение

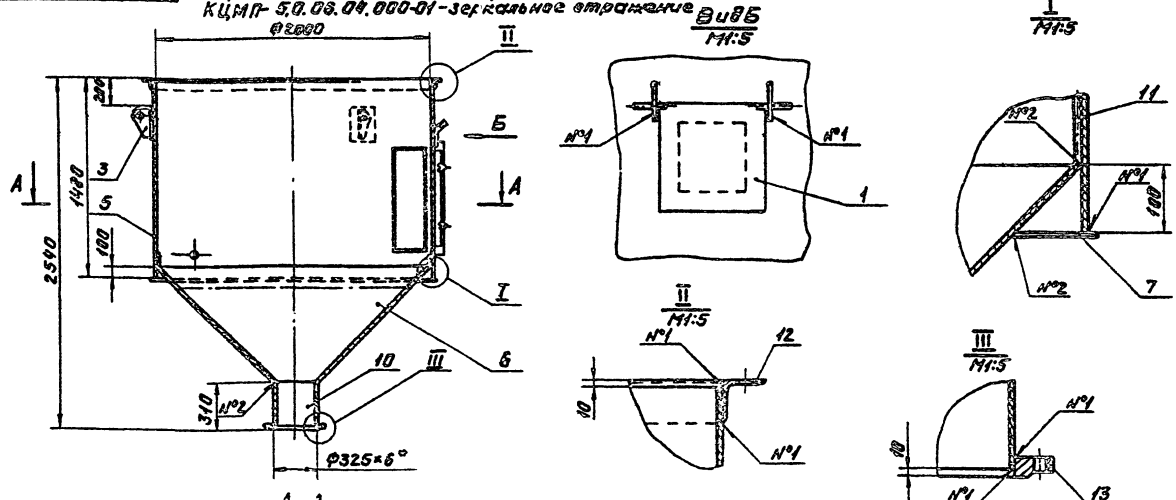

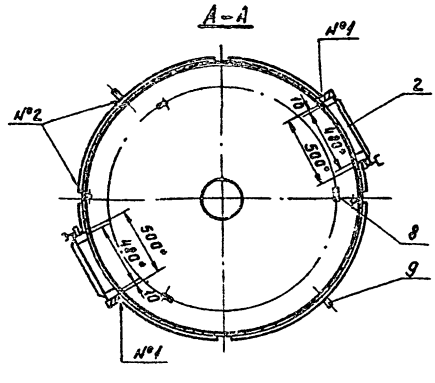

*1. Размер для справок.
2. Сварные швы №1-Т1-Δ5
№2 - сварка ручная электродуговая по ГОСТ 5264-80.
3. Технические требования по КЦМП-5.0.00.00.000ТУ

Изм.	Лист	№ докум.	Подпись	Дата
Разраб.		Волкова		
Провер.		Маньшина		
Рук.гр.		Чепурной		
Гл.спец.		Абрамова		
Н.контр.		Чепурной		
Утверд.		Гутан		

КЦМП-5.0.06.04.000СБ

Нижняя часть каплеуловителя. Сборочный чертёж.

Лит.	Масса	Масшт.
И	787,1	1:25

Лист | Листов 1

ГОССТРОЙ СССР ЛЕНИНГРАДСКИЙ ПРОМСТРОЙПРОЕКТ

Формат А3

Инв. № подл. | Подпись и дата | Взам. инв. № | Инв. № дубл. | Подпись и дата

КЦМП-5.0.06.04.002

Rz 200

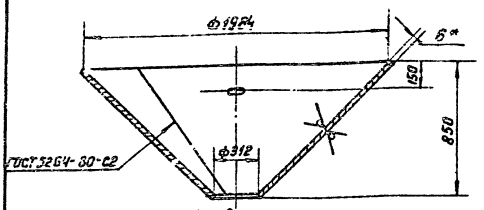

Развертка
М 1:40

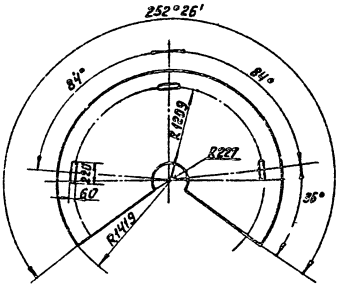

* 1. Размер для справок
2. Технические требования по КЦМП-5.0.00.00.000 ТУ

Изм.	Лист	№ докум.	Подп.	Дата
Разраб.		Волкова		
Пров.		Малышина		
Рук. гр.		Чепурной		
Гл. спец.		Абрамович		
Н. контр.		Чепурной		
Утверд.		Гутан		

КЦМП-5.0.06.04.002

Конус

Лит.	Масса	Масштаб
И	203.4	1:20
Лист	Листов 1	

Лист Б6 ГОСТ 19903-74 Ст. 3 ГОСТ 14637-74

ГОССТРОЙ СССР ЛЕНИНГРАДСКИЙ ПРОМСТРОЙПРОЕКТ

Формат А4

КЦМП-5.0.06.04.003

Rz 200

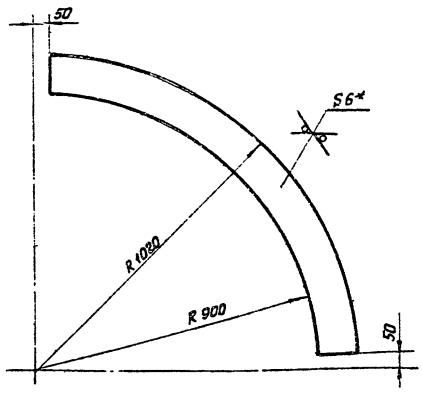

* 1. Размер для справок.
2. Технические требования по КЦМП-5.0.00.00.000 ТУ

Изм.	Лист	№ докум.	Подп.	Дата
Разраб.		Волкова		
Пров.		Малышина		
Рук. гр.		Чепурной		
Гл. спец.		Абрамович		
Н. контр.		Чепурной		
Утверд.		Гутан		

КЦМП-5.0.06.04.003

Лист

Лит.	Масса	Масштаб
И	2.9	1:10
Лист	Листов 1	

Лист Б6 ГОСТ 19903-74 Ст. 3 ГОСТ 14637-79

ГОССТРОЙ СССР ЛЕНИНГРАДСКИЙ ПРОМСТРОЙПРОЕКТ

Формат А4

Инв. № подл. | Подпись и дата | Взам. инв. № | Инв. № дубл. | Подпись и дата

Серия 5.904-24 Выпуск 7

КЦМП-5.0.00.00.000 - изображено
КЦМП-5.0.00.00.000-01 - зеркальное отражение

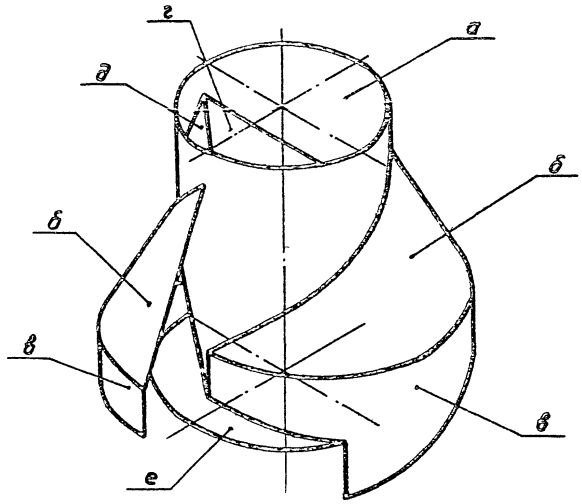

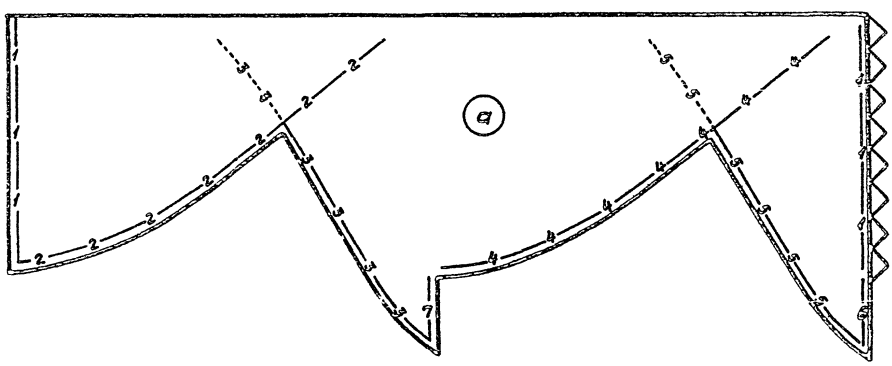

Примечания:

1. В связи с трудностью пространственного восприятия сборочного чертежа закручивателя, для уяснения его конфигурации и взаимного расположения деталей, рекомендуется произвести изготовление бумажного макета с использованием набора развёрток.
2. Все развертки должны быть вырезаны по контуру, включающему лепестки для склейки деталей.
3. Склейки частей и всего макета в целом произвести соблюдая нумерацию одноимённых линий стыковки.

Изм.	Лист	№ докум.	Подпись	Дата	КЦМП-5.0.00.00.000.М4			
Разраб.		Чиканова			Закручиватель Аксаномерическая проекция. Раскрой разверток для макета.	Лит. М	Масса —	Масштаб —
Провер.		Волкова				Лист 1	Листов 2	
Рук.гр.		Чепурной				ГОССТРОЙ СССР ЛЕНИНГРАДСКИЙ ПРОМСТРОЙПРОЕКТ		
Гл.спец.		Абрамович						
Н.контр.		Чепурной						
Утвер.		Гутан						

Инв. № подл. | Подпись и дата | Взам. инв. № | Инв. № дубл. | Подпись и дата

Формат А2

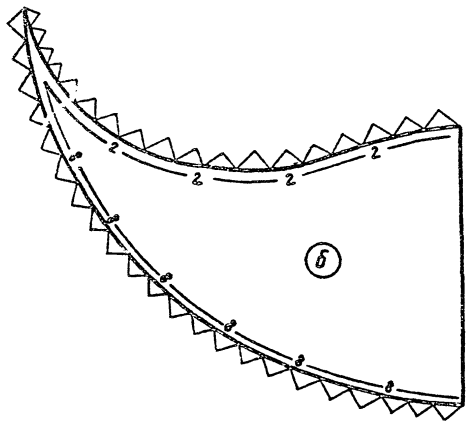

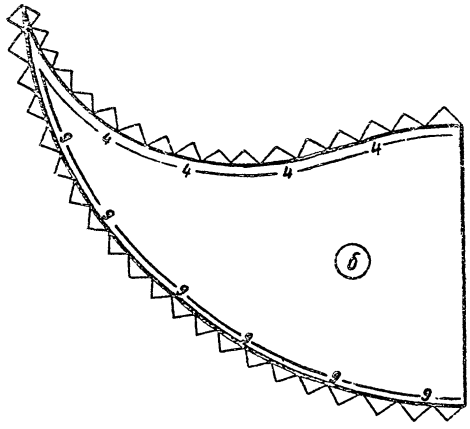

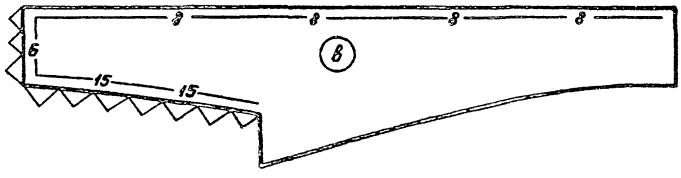

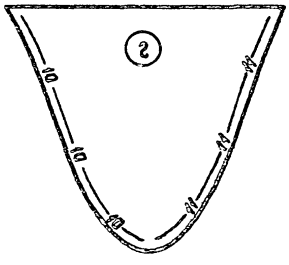

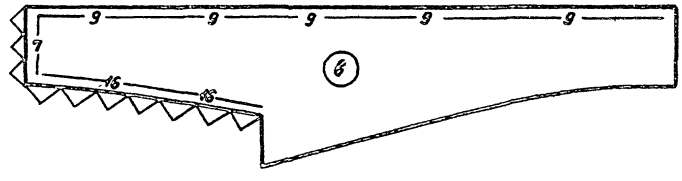

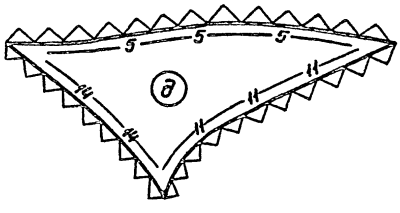

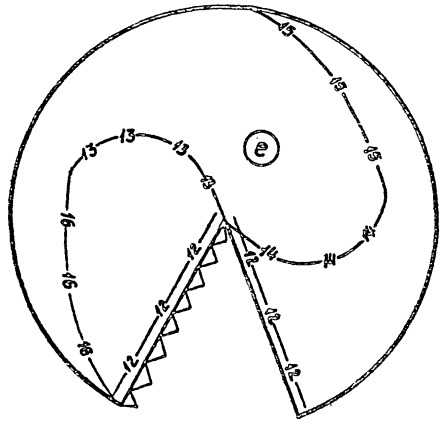

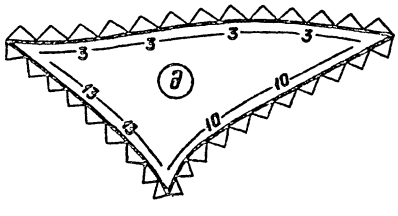

					КЦМП-5.00.00.000М4		
Изм.	Лист	№ докум.	Подпись	Дата	Закручиватель. Раскрой развёртак для макета.	Лит.	Масса	Масштаб
Разраб.		Чиканова				Н	—	—
Провер.		Волкова				Лист 2	Листов 8	
Рук. груп.		Цепурной				ГОССТРОЙ СССР ЛЕНИНГРАДСКИЙ ПРОМСТРОЙПРОЕКТ		
Гл. спец.		Азрилевич						
Н. контр.		Цепурной						
Утверд.		Гутан						

Инв. № подл. | Взам. инв. № | Инв. № дубл. | Подпись и дата

Формат А2

gost.e-ecolog.ru