ТИПОВАЯ ДОКУМЕНТАЦИЯ НА СТРОИТЕЛЬНЫЕ СИСТЕМЫ И ИЗДЕЛИЯ ЗДАНИЙ И СООРУЖЕНИЙ

СЕРИЯ 5.904-24

ПЫЛЕУЛОВИТЕЛЬ КОАГУЛЯЦИОННЫЙ ЦЕНТРОБЕЖНЫЙ МОКРЫЙ ТИП КЦМП

ВЫПУСК 6

ПЫЛЕУЛОВИТЕЛЬ КЦМП-4,0

РАБОЧИЕ ЧЕРТЕЖИ

gost.e-ecolog.ru

ТИПОВАЯ ДОКУМЕНТАЦИЯ НА СТРОИТЕЛЬНЫЕ СИСТЕМЫ И ИЗДЕЛИЯ ЗДАНИЙ И СООРУЖЕНИЙ

СЕРИЯ 5.904-24

ПЫЛЕУЛОВИТЕЛЬ КОАГУЛЯЦИОННЫЙ ЦЕНТРОБЕЖНЫЙ МОКРЫЙ ТИП КЦМП

ВЫПУСК 6

ПЫЛЕУЛОВИТЕЛЬ КЦМП-4,0

РАБОЧИЕ ЧЕРТЕЖИ

Разработаны ГПИ Ленпромстройпроект Госстроя СССР на основе авторских свидетельств № 410798 „Коагуляционный центробежный мокрый пылеуловитель" и № 946615 „Форсунка для распыливания орошающей жидкости" заявитель „ГПИ Ленпромстройпроект"

Утверждены и введены в действие с 20.06.1984г. Главпромстройпроектом Госстроя СССР приказом № 20 от 12.06.1984г.

Главный инженер института /Губин М.А./
Главный энергетик института /Мамин П.П./
Главный инженер проекта /Радин Ю.М./

1984

Содержание альбома

	Наименование	Обозначение	Стр.
1	2	3	4
1	Титульный лист		1
2	Содержание альбома		2
3	Содержание альбома		3
4	Технические условия	КЦМП-4.0.00.00.000ТУ	4
5	Пылеуловитель коагуляционный центробежный газовый Тип КЦМП-4.0 Спецификация. Лист 1,2,3.	КЦМП-4.0.00.00.000	5
6	Патрубок входной. Спецификация. Лист 1.	КЦМП-4.0.01.00.000	5
7	Патрубок входной. Спецификация. Лист 2	КЦМП-4.0.01.00.000	6
8	Корпус. Спецификация. Лист 1,2.	КЦМП-4.0.01.01.000	6
9	Труба-коагулятор. Спецификация. Лист 1	КЦМП-4.0.02.00.000	6
10	Труба-коагулятор. Спецификация. Лист 2.	КЦМП-4.0.02.00.000	7
11	Устройство водоподающее Спецификация. Лист 1.	КЦМП-4.0.02.01.000	7
12	Диффузор с кольцом Спецификация. Лист 1.	КЦМП-4.0.02.02.000	7
13	Сопло центральное Спецификация. Лист 1	КЦМП-4.0.03.00.000	7
14	Сопло центральное Спецификация. Лист 2	КЦМП-4.0.03.00.000	8
15	Сопло. Спецификация. Лист 1	КЦМП-4.0.03.01.000	8
16	Коллектор. Спецификация. Лист 1	КЦМП-4.0.04.00.000	8
17	Коллектор. Спецификация. Лист 1	КЦМП-4.0.04.01.000	8
18	Закручиватель Спецификация. Лист 1,2	КЦМП-4.0.05.00.000	9
19	Рассекатель. Спецификация. Лист 1	КЦМП-4.0.05.01.000	9
20	Каплеуловитель Спецификация. Лист 1.	КЦМП-4.0.06.01.000	9
21	Каплеуловитель. Спецификация. Лист 2.	КЦМП-4.0.06.00.000	10
22	Фланец Спецификация. Лист 1	КЦМП-4.0.06.01.000	10
23	Улитка. Спецификация. Лист 1,2.	КЦМП-4.0.06.02.000	10
24	Нижняя часть каплеуловителя Спецификация. Лист 1,2	КЦМП-4.0.06.03.000	11
25	Пылеуловитель коагуляционный центробежный газовый Тип КЦМП-4.0. Сборочный чертеж. Лист 1	КЦМП-4.0.00.00.000СБ	12
26	Пылеуловитель коагуляционный центробежный газовый Тип КЦМП-4.0 Сборочный чертеж. Лист 2	КЦМП-4.0.00.00.000СБ	13
27	Прокладка	КЦМП-4.0.00.00.001	14
28	Прокладка	КЦМП-4.0.00.00.002	14
29	Прокладка	КЦМП-4.0.00.00303	14
30	Прокладка	КЦМП-4.0.00.00.004	14

1	2	3	4
31	Прокладка	КЦМП-4.0.00.00.005	15
32	Скоба	КЦМ.Т-4.0.00.00.006	15
33	Патрубок входной Сборочный чертеж	КЦМП-4.0.01.00.000СБ	15
34	Крышка	КЦМП-4.0.01.00.001	16
35	Прокладка	КЦМП-4.0.01.00.002	16
36	Прокладка	КЦМП-4.0.01.00.003	16
37	Фланец	КЦМП-4.0.01.00.004	16
38	Корпус Сборочный чертеж	КЦМП-4.0.01.01.000СБ	17
39	Косынка	КЦМП-4.0.01.01.001	17
40	Лист опорный	КЦМП-4.0.01.01.002	17
41	Накладка	КЦМП-4.0.01.01.003	18
42	Патрубок	КЦМП-4.0.01.01.004	18
43	Фланец	КЦМП-4.0.01.01.005	18
44	Патрубок	КЦМП-4.0.01.01.006	18
45	Труба-коагулятор Сборочный чертеж	КЦМП-4.0.02.00.000СБ	19
46	Прокладка	КЦМП-4.0.02.00.001	19
47	Прокладка	КЦМП-4.0.02.00.002	19
48	Устройство водоподающее Сборочный чертеж	КЦМП-4.0.02.01.000СБ	20
49	Лист опорный	КЦМП-4.0.02.01.001	20
50	Фланец	КЦМП-4.0.02.01.002	20
51	Косынка	КЦМП-4.0.02.01.003	21
52	Конфузор	КЦМП-4.0.02.01.004	21
53	Фланец	КЦМП-4.0.02.01.005	21
54	Кольцо	КЦМП-4.0.02.01.006	21
55	Горловина	КЦМП-4.0.02.01.007	22
56	Кольцо	КЦМП-4.0.02.01.008	22
57	Труба	КЦМП-4.0.02.01.009	22
58	Кольцо	КЦМП-4.0.02.01.010	22
59	Диффузор с кольцом Сборочный чертеж	КЦМП-4.0.02.02.000СБ	23
60	Диффузор	КЦМП-4.0.02.02.001	23

Продолжение

	Наименование	Обозначение	Стр.
1	2	3	4
61	Кольцо	КЦМП-4.0.02.02.002	23
62	Скоба	КЦМП-4.0.02.02.003	23
63	Сопло центральное. Сборочный чертёж.	КЦМП-4.0.03.00.000СБ	24
64	Гайка	КЦМП-4.0.03.00.001	24
65	Кольцо	КЦМП-4.0.03.00.002	24
66	Скоба	КЦМП-4.0.03.00.003	25
67	Отражатель	КЦМП-4.0.03.00.004	25
68	Прокладка	КЦМП-4.0.03.00.005	25
69	Сопло Сборочный чертёж	КЦМП-4.0.03.01.000СБ	26
70	Корпус форсунки	КЦМП-4.0.03.01.001	26
71	Труба	КЦМП-4.0.03.01.002	25
72	Уголок защитный	КЦМП-4.0.03.01.003	27
73	Фланец	КЦМП-4.0.03.01.004	27
74	Заглушка	КЦМП-4.0.03.01.005	27
75	Патрубок	КЦМП-4.0.03.01.006	27
76	Коллектор. Сборочный чертёж.	КЦМП-4.0.04.00.000СБ	28
77	Коллектор. Сборочный чертёж	КЦМП-4.0.04.01.000СБ	28
78	Труба	КЦМП-4.0.04.01.001	29
79	Патрубок	КЦМП-4.0.04.01.002	29
80	Патрубок	КЦМП-4.0.04.01.003	29
81	Закручиватель. Сборочный чертёж.	КЦМП-4.0.05.00.000СБ	30
82	Рассекатель. Сборочный чертёж	КЦМП-4.0.05.01.000СБ	31
83	Лопасть	КЦМП-4.0.05.01.001	31
84	Лист	КЦМП-4.0.05.01.002	32
85	Пояс	КЦМП-4.0.05.00.001	32
86	Кольцо	КЦМП-4.0.05.00.002	32
87	Конус	КЦМП-4.0.05.00.003	32
88	Лопасть	КЦМП-4.0.05.00.004	33
89	Цилиндр	КЦМП-4.0.05.00.005	33
90	Корпус Цилиндр. Сборочный чертёж.	КЦМП-4.0.06.00.000СБ	34
91	Прокладка	КЦМП-4.0.06.00.001	35
92	Фланец Сборочный чертёж	КЦМП-4.0.06.01.000СБ	35
93	Цилиндр Сборочный чертёж	КЦМП-4.0.06.02.000СБ	35

1	2	3	4
94	Фланец	КЦМП-4.0.06.02.001	36
95	Лист	КЦМП-4.0.06.02.002	36
96	Лист	КЦМП-4.0.06.02.003	36
97	Лист	КЦМП-4.0.06.02.004	36
98	Лист	КЦМП-4.0.06.02.005	37
99	Лист	КЦМП-4.0.06.02.006	37
100	Корпус	КЦМП-4.0.06.02.007	37
101	Кронштейн	КЦМП-4.0.06.02.008	37
102	Нижняя часть каплеуловителя. Сборочный чертёж.	КЦМП-4.0.06.03.000СБ	38
103	Корпус	КЦМП-4.0.06.03.001	38
104	Корпус	КЦМП-4.0.06.03.002	38
105	Лист	КЦМП-4.0.06.03.003	39
106	Закручиватель. Аксонометрическая проекция. Раскрой развёртки для макета.	КЦМП-4.0.00.00.000М4	40
107	Закручиватель. Раскрой развёртки для макета.	КЦМП-4.0.00.00.000М4	41

Серия 5.904-24 выпуск 6

1. Введение

1.1. Настоящие технические условия распространяются на изготовление пылеуловителя коагуляционного центробежного мокрого типа КЦМП, предназначенного для очистки пылевоздушных и газовых смесей в системах местной вытяжной вентиляции.

1.2. Техническая характеристика и рекомендация по применению пылеуловителей приведена в выпуске 0.

1.3. Конструкция пылеуловителя рассчитана на изготовление силами монтажных организаций и на заводское серийное изготовление.

1.4. Диаметр сопла центральной форсунки пылеуловителя на чертеже дан минимальным, и может быть увеличен до требуемого размера указанного в проекте.

1.5. Опорные лапы поставляются на место установки отдельно от корпуса пылеуловителя. Приварка их производится после установки корпуса на проектной отметке.

2. Технические требования.

2.1. Все детали и сборочные единицы должны быть изготовлены, собраны и испытаны в соответствии с чертежами, стандартами техническими условиями на изделия и настоящими техусловиями.

2.2. Все отклонения от чертежей при изготовлении деталей, узлов, изделия в целом должны быть внесены в исполнительные чертежи, поставляемые с изделием.

2.3. Свариваемые детали из листового, сортового и фасонного проката должны быть выправлены в соответствии с технологией, принятой заводом-изготовителем. Разделку кромок под сварку производить по гост 5264-80.

Изм.	Лист	№ докум.	Подп.	Дата	КЦМП-4.0.00.00.000 ТУ			
Разраб.		Зудов			ПЫЛЕУЛОВИТЕЛЬ Технические условия.	Лит.	Лист 1	Листов 4
Провер.		Маньшина				ГОСТРОЙ СССР ЛЕНИНГРАДСКИЙ ПРОМСТРОЙПРОЕКТ		
Гл.спец.		Гутан						
Н.контр.		Чепурной						
Утверд.		Абрам. Зуб.						

формат А4

Инв. № подл. | Подпись и дата | Взам. инв. № | Инв. № дубл. | Подпись и дата

4

Шероховатость их должна соответствовать второму классу чистоты по гост 2789-73, места сварки следует зачистить от ржавчины, масла и прочих загрязнений. Электродуговую ручную сварку производить электродами Э-42 по гост 9467-75.

2.4. Дефекты сварных швов (пористости, непроваренные места, трещины и др.) должны быть вырублены и проварены вновь.

2.5. По внешнему виду сварные швы должны иметь гладкую мелкочашуйчатую поверхность, плавный переход к основному металлу, не иметь трещин и цепочек поверхностных пор. Прочность швов должна быть не ниже прочности материала свариваемых деталей.

2.6. При механической обработке не указанные в чертежах предельные отклонения размеров должны быть выдержаны для: отверстий - по Н14, валов - по h14, остальных - по Н16, h16 гост 25670-83. Неуказанные предельные отклонения угловых размеров по 5 степени точности гост 8908-81. Шероховатость поверхностей должна соответствовать указанным классам чистоты.

2.7 Механически обработанные поверхности не должны иметь заусенец, задиров и выхватов. Острые кромки не допускаются.

2.8. Сверление отверстий под болты и шпильки выполнить перпендикулярно к опорным поверхностям.

2.9. Все поверхности пылеуловителя за исключением внутренних поверхностей трубы-коагулятора, закручивателя, входного и выходного патрубков должны иметь влагостойкую грунтовку. Окраска пылеуловителя выполняется на месте монтажа по условиям проекта. Все детали перед грунтовкой должны быть тщательно очищены от ржавчины, окалины, обезжирены и просушены.

2.10. В комплект поставки входят все сборочные единицы, приведенные в настоящем выпуске, и паспорт установки

Изм.	Лист	№ докум.	Подп.	Дата	КЦМП-4.0.00.00.000 ТУ	Лист 2

формат А4

2.11. На пылеуловителе крепится табличка с указанием завода-изготовителя, индекса пылеуловителя и порядкового номера по нумерации завода, нумерация деталей с указанием № чертежа детали, год выпуска, обозначения настоящих техусловий и клеймо технического контроля. Табличка должна соответствовать гост'у 12969-67* и прикреплена на наружной поверхности корпуса пылеуловителя.

2.12. Конструкция упаковочной тары определяется заводом-изготовителем, все неокрашенные части должны быть покрыты консервационной смазкой ПВК (пластичная) гост 19537-74* (для защиты от коррозии при хранении на складе без переконсервации в течение 18 месяцев).
Группа упаковки КУ-I гост 23170-78Е,
Для предохранения от попадания в пылеуловитель грязи и посторонних предметов - фланцевые соединения должны быть заглушены. Документы, поставляемые с пылеуловителем, должны быть завернуты в парафинированную бумагу по гост 9569-79 и вложены в водонепроницаемый конверт. На месте, в котором помещены документы, должна быть сделана надпись „Документы здесь."

3. Правила приемки.

3.1. Приемка пылеуловителя и его узлов должна состоять из:
Наружного осмотра, проверки соответствия техническим требованиям, правильности заводской сборки, комплектности, консервации, упаковки.

4. Методы контроля.

4.1. Проверка основных размеров осуществляется стандартным измерительным инструментом, неплотность - щупами, параллельность

Изм.	Лист	№ докум.	Подп.	Дата	КЦМП-4.0.00.00.000 ТУ	Лист 3

формат А4

Инв. № подл. | Подпись и дата | Взам. инв. № | Инв. № дубл. | Подпись и дата

-шаблонами. Контроль герметичности швов сварных соединений должен производиться визуально с помощью мыльной эмульсии или методом керосиновой пробы, согласно гост'у 3242-79 в течение 0,5 часа.

4.2. При окончательной сборке и установке пылеуловителя на месте монтажа подлежат контролю:
- Правильность соединений в „Насов" Трубы - коагулятора с патрубком закручивателя без разрывов и сжатий.
- Соблюдение соосности трубы-коагулятора, закручивателя и коллеуловителя.
- Обеспечение вертикальности установки пылеуловителя на опорных лапах с прокладками под ними. Контроль вертикальности производить по равномерному переливу воды по всему периметру порога конфузора трубы-коагулятора.
- Контроль герметичности произвести давлением воздуха 600 кгс/м². В течении часа падение давления не должно превышать 30 кгс/м².
- Прочность пылеуловителя при заполнении водой до уровня аварийного перелива.

5. Транспортирование и хранение.

5.1. Транспортирование пылеуловителя допускается всеми видами транспорта, пылеуловители КЦМП-2,5÷6,3 в собраном виде, КЦМП-8,0÷10,0 в разобраном виде.

5.2. Пылеуловители должны храниться под навесом с предохранением от осадков и грунтовой влаги.

6. Указания по эксплуатации КЦМП приведены в выпуске 0 серии 5.904-24

7. Гарантия поставщика.

7.1 Предприятие-изготовитель гарантирует соответствие пылеуловителя требованиям настоящих технических условий при соблюдении потребителем правил эксплуатации, транспортирования и хранения, установленных х.х. техническими условиями.

Изм.	Лист	№ докум.	Подп.	Дата	КЦМП-4.0.00.00.000 ТУ	Лист 4

Серия 5.904-24 Выпуск 6

Формат	Зона	Поз.	Обозначение	Наименование	Кол.	Примеч.
				Документация		
22			КЦМП-4.0.00.00.000 СБ	Сборочный чертеж		
11			КЦМП-4.0.00.00.000 ТУ	Технические условия		
			КЦМП-0.ПС	ПАСПОРТ		вып.0
				Сборочные единицы		
12		1	КЦМП-4.0.01.00.000	Патрубок входной	1	
12		2	КЦМП-4.0.02.00.000	Труба-коагулятор	1	
12		3	КЦМП-4.0.03.00.000	Сопло центральное	1	
12		4	КЦМП-4.0.04.00.000	Коллектор	2	
11		7	КЦМП.2-08.00.000-02	Лапа опорная	4	
12		8	КЦМП.2-09.00.000	Гидрозатвор Ду100	1	
				Детали		
11		10	КЦМП-4.0.00.00.001	Прокладка	1	
11		11	КЦМП-4.0.00.00.002	Прокладка	1	
11		12	КЦМП-4.0.00.00.003	Прокладка	1	
11		13	КЦМП-4.0.00.00.004	Прокладка	2	
11		14	КЦМП-4.0.00.00.005	Прокладка	1	
11		15	КЦМП-4.0.00.00.006	Скоба	4	

Инв.№ подл. | Подпись и дата | Взам.инв.№ | Инв.№ дубл. | Подпись и дата

Изм.	Лист	№ докум.	Подпись	Дата
Разраб.	Несмеянов			
Провер.	Чиканова			
Рук.груп.	Чепурной			
Н.контр.	Чепурной			
Утверд.	Абрамович			

КЦМП-4.0.00.00.000

Пылеуловитель коагуляционный центробежный мокрый тип КЦМП-4.0

Лит.	Лист	Листов
Н	1	3

Госстрой СССР ЛЕНИНГРАДСКИЙ ПРОМСТРОЙПРОЕКТ

Формат А4

Формат	Зона	Поз.	Обозначение	Наименование	Кол.
				Стандартные изделия	
		17		Болт М12×30.58	
				ГОСТ 7798-70	74
		18		Болт М16×60.58	
				ГОСТ 7798-70	8
		19		Болт М16×60.58	
				ГОСТ 7798-70	12
		20		Гайка М10.5	
				ГОСТ 5915-70	8
		21		Гайка М12.5	
				ГОСТ 5915-70	68
		22		Гайка М16.5	
				ГОСТ 5915-70	20
		23		Шайба 10.02	
				ГОСТ 11371-78	8
		24		Шайба 12.02	
				ГОСТ 11371-78	74
		25		Шайба 16.02	
				ГОСТ 11371-78	20

Инв.№ подл. | Подпись и дата | Взам.инв.№ | Инв.№ дубл. | Подпись и дата

Изм. | Лист | № докум. | Подпись | Дата

КЦМП-4.0.00.00.000

Лист 2

Формат А4

Формат	Зона	Поз.	Обозначение	Наименование	Кол.	Примеч.
				Переменные данные для исполнений		
				От КЦМП-4.0.00.00.000		
				До КЦМП-4.0.00.00.000-01		
				см. СБ		
				Сборочные единицы		
22		5	От КЦМП-4.0.05.00.000	Закручиватель	1	
			До КЦМП-4.0.05.00.000-01			
22		6	От КЦМП-4.0.06.00.000	Каплеуловитель	1	
			До КЦМП-4.0.06.00.000-01			

Инв.№ подл. | Подпись и дата | Взам.инв.№ | Инв.№ дубл. | Подпись и дата

Изм. | Лист | № докум. | Подпись | Дата

КЦМП-4.0.00.00.000

Лист 3

Формат А4

Формат	Зона	Поз.	Обозначение	Наименование	Кол.	Примеч.
				Документация		
12			КЦМП-4.0.01.00.000 СБ	Сборочный чертеж		
				Сборочные единицы		
12		1	КЦМП-4.0.01.01.000	Корпус	1	
12		2	КЦМП.2-06.00.000-02	Люк К240×140	1	
				Детали		
11		4	КЦМП-4.0.01.00.001	Крышка	2	
11		5	КЦМП-4.0.01.00.002	Прокладка	2	
11		6	КЦМП-4.0.01.00.003	Прокладка	1	
11		7	КЦМП-4.0.01.00.004	Фланец	1	
				Стандартные изделия		
		9		Болт М10×30.58		
				ГОСТ 7798-70	18	
		10		Гайка М10.5		
				ГОСТ 5915-70	18	
		11		Гайка М10.35		
				ГОСТ 3032-76	4	

Инв.№ подл. | Подпись и дата | Взам.инв.№ | Инв.№ дубл. | Подпись и дата

Изм.	Лист	№ докум.	Подпись	Дата
Разраб.	Несмеянов			
Провер.	Чиканова			
Рук.груп.	Чепурной			
Н.контр.	Чепурной			
Утверд.	Абрамович			

КЦМП-4.0.01.00.000

Патрубок входной

Лит.	Лист	Листов
Н	1	8

Госстрой СССР ЛЕНИНГРАДСКИЙ ПРОМСТРОЙПРОЕКТ

Формат А4

Серия 5.904-24 Выпуск 6

Формат	Зона	Поз.	Обозначение	Наименование	Кол.	Примеч.
		12		Шайба 10.02		
				ГОСТ 11371-78	22	
		13		Колпак Ду 40		
				ГОСТ 8962-75	1	

Инв. № подл. | Подпись и дата | Взам. инв. № | Инв. № дубл. | Подпись и дата

Изм.	Лист	№ докум.	Подпись	Дата	КЦМП-4.0.01.00.000	Лист 2

Формат А4

Формат	Зона	Поз.	Обозначение	Наименование	Кол.	6
				Документация		
		12	КЦМП-4.0.01.01.000СБ	Сборочный чертеж		
				Детали		
		11	1 КЦМП-4.0.01.01.001	Косынка	8	
		11	2 КЦМП-4.0.01.01.002	Лист опорный	1	
		11	3 КЦМП-4.0.01.01.003	Накладка	1	
		11	4 КЦМП-4.0.01.01.004	Патрубок	2	
		11	5 КЦМП-4.0.01.01.005	Фланец	2	
		11	6 КЦМП-4.0.01.01.006	Патрубок	1	
		Б4	7 КЦМП-4.0.01.01.007	Ось ℓ=30		
				Круг В6 ГОСТ 2590-71 / Ст.3 ГОСТ 535-79	4	0.007кг
		Б4	8 КЦМП-4.0.01.01.008	Штуцер		
				Труба 8×42-50		
				ГОСТ 3262-75	1	0,028кг
		11	9 КЦМП-4.0.01.00.004	Фланец	1	
				Стандартные изделия		
		11		Болт М10×40.32		
				ГОСТ 3033-79	4	

Инв. № подл. | Подпись и дата | Взам. инв. № | Инв. № дубл. | Подпись и дата

Изм.	Лист	№ докум.	Подп.	Дата	КЦМП-4.0.01.01.000	Лит.	Лист	Листов
Разраб.	Неменова				Корпус	И	1	2
Провер.	Чиканова					Госстрой СССР Ленинградский Промстройпроект		
Рук. груп.	Чепурной							
Н. контр.	Чепурной							
Утверд.	Абрамович							

Формат А4

Формат	Зона	Поз.	Обозначение	Наименование	Кол.	Примеч.
		12		Ниппель Ду 40		
				ГОСТ 8967-75	1	

Инв. № подл. | Подпись и дата | Взам. инв. № | Инв. № дубл. | Подпись и дата

Изм.	Лист	№ докум.	Подпись	Дата	КЦМП-4.0.01.01.000	Лист 2

Формат А4

Формат	Зона	Поз.	Обозначение	Наименование	Кол.	Примеч.
				Документация		
		12	КЦМП-4.0.02.00.000СБ	Сборочный чертеж		
				Сборочные единицы		
		12	1 КЦМП-4.0.02.01.000	Четверть вводящего	1	
		11	2 КЦМП-4.0.02.02.000	Диффузор с кольцом	1	
				Детали		
		11	4 КЦМП-4.0.02.00.001	Прокладка	1	
		11	5 КЦМП-4.0.02.00.002	Прокладка	2	
				Стандартные изделия		
			6	Болт М12×50.58		
				ГОСТ 7798-70	8	
			7	Болт М16×50.58		
				ГОСТ 7798-70	12	
			8	Гайка М12.5		
				ГОСТ 5915-70	8	
			9	Гайка М16.5		
				ГОСТ 5915-70	12	

Инв. № подл. | Подпись и дата | Взам. инв. № | Инв. № дубл. | Подпись и дата

Изм.	Лист	№ докум.	Подпись	Дата	КЦМП-4.0.02.00.000	Лит.	Лист	Листов
Разраб.	Неменова				Труба-коагулятор	И	1	2
Провер.	Чиканова					Госстрой СССР Ленинградский Промстройпроект		
Рук. груп.	Чепурной							
Н. контр.	Чепурной							
Утверд.	Абрамович							

Формат А4

Серия 5.904-24 выпуск 6

Формат	Зона	Поз.	Обозначение	Наименование	Кол.	Примеч.
		10		Шайба 12.02		
				ГОСТ 11371-78	8	
		11		Шайба 16.02		
				ГОСТ 11371-78	12	
		12		Фланец 32-6		
				ГОСТ 1255-67	2	

КЦМП-4.0.02.00.000 — Лист 2

Изм. Лист N докум. Подпись Дата

Инв. N подл. | Подпись и дата | Взам. инв. N | Инв. N дубл. | Подпись и дата

Формат А4

Формат	Зона	Поз.	Обозначение	Наименование	Кол.	7
				Документация		
		12	КЦМП-4.0.02.01.000СБ	Сборочный чертеж		
				Детали		
11		1	КЦМП-4.0.02.01.001	Лист опорный	1	
11		2	КЦМП-4.0.02.01.002	Фланец	1	
11		3	КЦМП-4.0.02.01.003	Косынка	8	
11		4	КЦМП-4.0.02.01.004	Конфузор	1	
11		5	КЦМП-4.0.02.01.005	Фланец	1	
11		6	КЦМП-4.0.02.01.006	Кольцо	1	
11		7	КЦМП-4.0.02.01.007	Горловина	1	
11		8	КЦМП-4.0.02.01.008	Кольцо	1	
11		9	КЦМП-4.0.02.01.009	Трубка	2	
11		10	КЦМП-4.0.02.01.010	Кольцо	1	
Б4		11	КЦМП-4.0.02.01.011	Труба		
				Труба 40×3,5-350		
				ГОСТ 3262-75	1	1,17кг
				Стандартные изделия		
		13		Фланец 32-6		
				ГОСТ 1255-67	2	

КЦМП-4.0.02.01.000

Изм.	Лист	N докум.	Подп.	Дата
Разраб.		Неменяева		
Провер.		Чиканова		
Рук.груп.		Чепурной		
Н.контр.		Чепурной		
Утверд.		Абрамович		

Устройство водопадающее

Лит.	Лист	Листов
И	1	1

ГОССТРОЙ СССР ЛЕНИНГРАДСКИЙ ПРОМСТРОЙПРОЕКТ

Инв. N подл. | Подпись и дата | Взам. инв. N | Инв. N дубл. | Подпись и дата

Формат А4

Формат	Зона	Поз.	Обозначение	Наименование	Кол.	Примеч.
				Документация		
11			КЦМП-4.0.02.02.000СБ	Сборочный чертеж		
				Детали		
11		1	КЦМП-4.0.02.02.001	Диффузор	1	
11		2	КЦМП-4.0.02.02.002	Кольцо	1	
11		3	КЦМП-4.0.02.02.003	Скоба	3	
11		4	КЦМП-4.0.02.01.005	Фланец	1	

КЦМП-4.0.02.02.000

Изм.	Лист	N докум.	Подп.	Дата
Разраб.		Неменяева		
Провер.		Чиканова		
Рук.груп.		Чепурной		
Н.контр.		Чепурной		
Утверд.		Абрамович		

Диффузор с кольцом

Лит.	Лист	Листов
И	1	1

ГОССТРОЙ СССР ЛЕНИНГРАДСКИЙ ПРОМСТРОЙПРОЕКТ

Инв. N подл. | Подпись и дата | Взам. инв. N | Инв. N дубл. | Подпись и дата

Формат А4

Формат	Зона	Поз.	Обозначение	Наименование	Кол.	Примеч.
				Документация		
12			КЦМП-4.0.03.00.000СБ	Сборочный чертеж		
				Сборочные единицы		
12		1	КЦМП-4.0.03.01.000	Сопло	1	
				Детали		
11		2	КЦМП-4.0.03.01.001	Гайка	1	
11		3	КЦМП-4.0.03.01.002	Кольцо	1	
11		4	КЦМП-4.0.03.01.003	Скоба	2	
11		5	КЦМП-4.0.03.01.004	Отражатель	1	
11		6	КЦМП-4.0.03.01.005	Прокладка	1	
				Стандартные изделия		
		7		Болт М12×50.58		
				ГОСТ 7798-70	4	
		8		Винт М6×8.32		
				ГОСТ 1476-75	1	
		9		Гайка М12.5		
				ГОСТ 5915-70	4	

КЦМП-4.0.03.00.000

Изм.	Лист	N докум.	Подп.	Дата
Разраб.		Неменяева		
Провер.		Чиканова		
Рук.груп.		Чепурной		
Н.контр.		Чепурной		
Утверд.		Абрамович		

Сопло центральное

Лит.	Лист	Листов
И	1	2

ГОССТРОЙ СССР ЛЕНИНГРАДСКИЙ ПРОМСТРОЙПРОЕКТ

Инв. N подл. | Подпись и дата | Взам. инв. N | Инв. N дубл. | Подпись и дата

Формат А4

Формат	Зона	Поз.	Обозначение	Наименование	Кол.	Примеч.
		10		Шайба 12.02		
				ГОСТ 11371-78	4	
		11		Пробка Ду 25		
				ГОСТ 8963-75	1	
		12		Фланец 65-6		
				ГОСТ 1255-67	1	

Инв. № подл. | Подпись и дата | Взам. инв. № | Инв. № дубл. | Подпись и дата

Изм.	Лист	№ докум.	Подпись	Дата	КЦМП-4.0.03.00.000	Лист 2

Формат А4

Формат	Зона	Поз.	Обозначение	Наименование	Кол.	8
				Документация		
12			КЦМП-4.0.03.01.000СБ	Сборочный чертеж		
				Детали		
11		1	КЦМП-4.0.03.01.001	Корпус форсунки	1	
11		2	КЦМП-4.0.03.01.002	Труба	1	
11		3	КЦМП-4.0.03.01.003	Уголок защитный	1	
11		4	КЦМП-4.0.03.01.004	Фланец	1	
11		5	КЦМП-4.0.03.01.005	Заглушка	1	
11		6	КЦМП-4.0.03.01.006	Патрубок	1	
				Стандартные изделия		
		8		Фланец 65-6		
				ГОСТ 1255-67	1	

Инв. № подл. | Подпись и дата | Взам. инв. № | Инв. № дубл. | Подпись и дата

Изм.	Лист	№ докум.	Подпись	Дата	КЦМП-4.0.03.01.000		
Разраб.		Неменьнова			Сопло	Лит.	Лист 1	Листов 1
Провер.		Чиканова						
Рук.груп		Чепурной				ГОССТРОЙ СССР ЛЕНИНГРАДСКИЙ ПРОМСТРОЙПРОЕКТ	
Н.контр.		Чепурной					
Утверд.		Абрамович					

Формат А4

Формат	Зона	Поз.	Обозначение	Наименование	Кол.	Примеч.
				Документация		
12			КЦМП-4.0.04.00.000СБ	Сборочный чертеж		
				Сборочные единицы		
12		1	КЦМП-4.0.04.01.000	Коллектор	1	
				Детали		
11		2	КЦМП-4.0.00.00.004	Прокладка	1	
				Стандартные изделия		
		3		Болт М16×60.58		
				ГОСТ 7798-70	4	
		4		Гайка М16.5		
				ГОСТ 5915-70	4	
		5		Шайба 16.02		
				ГОСТ 11371-78	4	
		6		Колпак Ду 50		
				ГОСТ 8962-75	1	
		7		Фланец 80-6		
				ГОСТ 1255-67	1	

Инв. № подл. | Подпись и дата | Взам. инв. № | Инв. № дубл. | Подпись и дата

Изм.	Лист	№ докум.	Подп.	Дата	КЦМП-4.0.04.00.000		
Разраб.		Неменьнова			Коллектор	Лит.	Лист 1	Листов 1
Провер.		Чиканова						
Рук.груп		Чепурной				ГОССТРОЙ СССР ЛЕНИНГРАДСКИЙ ПРОМСТРОЙПРОЕКТ	
Н.контр.		Чепурной					
Утверд.		Абрамович					

Формат А4

Формат	Зона	Поз.	Обозначение	Наименование	Кол.	Примеч.
				Документация		
12			КЦМП-4.0.04.01.000СБ	Сборочный чертеж		
				Детали		
12		1	КЦМП-4.0.04.01.001	Труба	1	
11		2	КЦМП-4.0.04.01.002	Патрубок	1	
11		3	КЦМП-4.0.04.01.003	Патрубок	1	
54		4	КЦМП-4.0.04.01.004	Штуцер		
				Труба 8×2,2-40		
				ГОСТ 3262-75	6	0,023кг
				Стандартные изделия		
		6		Фланец 80-6		
				ГОСТ 1255-67	3	

Инв. № подл. | Подпись и дата | Взам. инв. № | Инв. № дубл. | Подпись и дата

Изм.	Лист	№ докум.	Подпись	Дата	КЦМП-4.0.04.01.000		
Разраб.		Неменьнова			Коллектор	Лит.	Лист 1	Листов 1
Провер.		Чиканова						
Рук.груп.		Чепурной				ГОССТРОЙ СССР ЛЕНИНГРАДСКИЙ ПРОМСТРОЙПРОЕКТ	
Н.контр.		Чепурной					
Утверд.		Абрамович					

Формат А4

Серия 5.904-24 выпуск 6

Формат	Зона	Поз.	Обозначение	Наименование	Кол.	Примеч.
				Документация		
22			КЦМП-4.0.05.00.000СБ	Сборочный чертеж		
				Детали		
11	3		КЦМП-4.0.05.00.002	Кольцо	1	
11	4		КЦМП-4.0.05.00.003	Конус	1	
				Переменные данные для исполнений		
				От КЦМП-4.0.05.00.000		
				До КЦМП-4.0.05.00.000-01		
				см. СБ		
				Сборочные единицы		
12	1		От КЦМП-4.0.05.01.000	Рассекатель	1	
			До КЦМП-4.0.05.01.000-01			

Инв. № подл. | Подпись и дата | Взам. инв. № | Инв. № дубл. | Подпись и дата

Изм.	Лист	N докум.	Подп.	Дата
Разраб.		Неменянова		
Провер.		Чиканова		
Рук. груп.		Чепурной		
Н. контр.		Чепурной		
Утверд.		Абрамович		

КЦМП-4.0.05.00.000

Закручиватель

Лит.	Лист	Листов
И	1	2

ГОССТРОЙ СССР. ЛЕНИНГРАДСКИЙ ПРОМСТРОЙПРОЕКТ

Формат А4

Формат	Зона	Поз.	Обозначение	Наименование	Кол.
				Детали	
11	2		От КЦМП-4.0.05.00.001	Пояс	2
			До КЦМП-4.0.05.00.004-01		
12	5		От КЦМП-4.0.05.00.004	Лопасть	2
			До КЦМП-4.0.05.00.004-01		
12	6		От КЦМП-4.0.05.00.005	Цилиндр	1
			До КЦМП-4.0.05.00.005-01		

Инв. № подл. | Подпись и дата | Взам. инв. № | Инв. № дубл. | Подпись и дата

Изм.	Лист	N докум.	Подпись	Дата

КЦМП-4.0.05.00.000

Лист 2

Формат А4

Формат	Зона	Поз.	Обозначение	Наименование	Кол.	Примеч.
				Документация		
22			КЦМП-4.0.05.01.000 СБ	Сборочный чертеж		
				Детали		
11	2		КЦМП-4.0.05.01.002	Лист	1	
				Переменные данные для исполнений		
				От КЦМП-4.0.05.01.000		
				До КЦМП-4.0.05.01.000-01		
				см. СБ		
				Детали		
12	1		От КЦМП-4.0.05.01.001	Лопасть	2	
			До КЦМП-4.0.05.01.001-01			

Инв. № подл. | Подпись и дата | Взам. инв. № | Инв. № дубл. | Подпись и дата | Инв. № подл.

Изм.	Лист	N докум.	Подп.	Дата
Разраб.		Несменянова		
Провер.		Чиканова		
Рук. груп.		Чепурной		
Н. контр.		Чепурной		
Утверд.		Абрамович		

КЦМП-4.0.05.01.000

Рассекатель

Лит.	Лист	Листов
И	1	1

ГОССТРОЙ СССР. ЛЕНИНГРАДСКИЙ ПРОМСТРОЙПРОЕКТ

Формат А4

Формат	Зона	Поз.	Обозначение	Наименование	Кол.	Примеч.
				Документация		
22			КЦМП-4.0.06.00.000СБ	Сборочный чертеж		
				Сборочные единицы		
11	1		КЦМП-4.0.06.01.000	Фланец	1	
				Детали		
11	5		КЦМП-4.0.06.00.001	Прокладка	1	
11	6		КЦМП-4.0.00.00.003	Прокладка	1	
				Стандартные изделия		
		8		Болт М10×30.58		
				ГОСТ 7798-70	22	
		9		Болт М12×30.58		
				ГОСТ 7798-70	36	
		10		Гайка М10.5		
				ГОСТ 5915-70	22	
		11		Гайка М12.5		
				ГОСТ 5915-70	36	

Инв. № подл. | Подпись и дата | Взам. инв. № | Инв. № дубл. | Подпись и дата

Изм.	Лист	N докум.	Подпись	Дата
Разраб.		Несменянова		
Провер.		Чиканова		
Рук. груп.		Чепурной		
Н. контр.		Чепурной		
Утверд.		Абрамович		

КЦМП-4.0.06.00.000

Каплеуловитель

Лит.	Лист	Листов
И	1	2

ГОССТРОЙ СССР. ЛЕНИНГРАДСКИЙ ПРОМСТРОЙПРОЕКТ

Формат А4

Серия 5.904-24 Выпуск 6

Формат	Зона	Поз.	Обозначение	Наименование	Кол.	Примеч.
		12		Шайба 10.02		
				ГОСТ 11371-78	22	
		13		Шайба 12.02		
				ГОСТ 11371-78	36	
		14		Колпак Ду 40		
				ГОСТ 8962-75	1	
				Переменные данные для исполнений		
				От КЦМП-4.0.06.00.000		
				До КЦМП-4.0.06.00.000-03		
				см. СБ		
				Сборочные единицы		
12		2	От КЦМП-4.0.06.02.000	Улитка	1	
			До КЦМП-4.0.06.02.000-01			
12		3	От КЦМП-4.0.06.05.000	Нижняя часть каплеуловителя	1	
			До КЦМП-4.0.06.03.000-01			

Инв. № подл. | Подпись и дата | Взам. инв. № | Инв. № дубл. | Подпись и дата

КЦМП-4.0.06.00.000

Изм. Лист № докум. Подпись Дата

Лист 2

Формат А4

Формат	Зона	Поз.	Обозначение	Наименование	Кол.	10
				Документация		
11			КЦМП-4.0.06.01.000 СБ	Сборочный чертеж		
				Детали		
Б.Ч.		1	КЦМП-4.0.06.01.001	Уголок		
				Уголок Б-40×40×4 ГОСТ 8509-72 / ст.3 ГОСТ 535-79		
				ℓ = 906	2	2,2 кг
Б.Ч.		2	КЦМП-4.0.06.01.002	Уголок		
				Уголок Б-40×40×4 ГОСТ 8509-72 / ст.3 ГОСТ 535-79		
				ℓ = 590	2	1,45 кг

Инв. № подл. | Подпись и дата | Взам. инв. № | Инв. № дубл. | Подпись и дата

КЦМП-4.0.06.01.000

Изм. Лист № докум. Подпись Дата

Разраб. Несмеянова
Провер. Чиканова
Рук. груп. Чепурной
Н. контр. Чепурной
Утверд. Абрамович

Фланец

Лит. И | Лист 1 | Листов 1

ГОССТРОЙ СССР ЛЕНИНГРАДСКИЙ ПРОМСТРОЙПРОЕКТ

Формат А4

Формат	Зона	Поз.	Обозначение	Наименование	Кол.	Примеч.
				Документация		
12			КЦМП-4.0.06.02.000 СБ	Сборочный чертеж		
				Сборочные единицы		
11		1	КЦМП-4.0.06.01.000	Фланец	1	
11		2	КЦМП.1-01.00.000-02	Форсунка	12	
12		3	КЦМП.2-05.00.000	Люк П 450×350	1	
				Детали		
11		4	КЦМП-4.0.06.02.001	Фланец	2	
11		5	КЦМП-4.0.06.02.002	Лист	1	
11		6	КЦМП-4.0.06.02.003	Лист	1	
11		7	КЦМП-4.0.06.02.004	Лист	1	
11		8	КЦМП-4.0.06.02.005	Лист	1	
11		9	КЦМП-4.0.06.02.006	Лист	4	
11		11	КЦМП-4.0.06.02.008	Кронштейн	4	
Б.Ч.		12	КЦМП-4.0.06.02.009	Кольцо ф1504	1	7,4 кг
				Полоса Б-50×4 ГОСТ 103-76 / ст.3 ГОСТ 535-79		

Инв. № подл. | Подпись и дата | Взам. инв. № | Инв. № дубл. | Подпись и дата

КЦМП-4.0.06.02.000

Изм. Лист № докум. Подпись Дата

Разраб. Несмеянова
Провер. Чиканова
Рук. груп. Чепурной
Н. контр. Чепурной
Утверд. Абрамович

Улитка

Лит. И | Лист 1 | Листов 2

ГОССТРОЙ СССР ЛЕНИНГРАДСКИЙ ПРОМСТРОЙПРОЕКТ

Формат А4

Формат	Зона	Поз.	Обозначение	Наименование	Кол.	Примеч.
Б.Ч.		13	КЦМП-4.0.06.02.010	Штуцер		
				Труба В×8,2-50		
				ГОСТ 3262-75	1	0,028 кг
				Стандартные изделия		
		14		Ниппель Ду 40		
				ГОСТ 8967-75	1	
				Переменные данные для исполнений		
				От КЦМП-4.0.06.02.000		
				До КЦМП-4.0.06.02.000-01		
				см. СБ		
				Детали		
11		10	От КЦМП-4.0.06.02.007	Корпус	1	
			До КЦМП-4.0.06.02.007-01			

Инв. № подл. | Подпись и дата | Взам. инв. № | Инв. № дубл. | Подпись и дата

КЦМП-4.0.06.02.000

Изм. Лист № докум. Подпись Дата

Лист 2

Формат А4

Серия 5.904-24 выпуск 6

Формат	Зона	Поз.	Обозначение	Наименование	Кол.	Примеч.
				Документация		
12			КЦМП-4.0.06.03.000СБ	Сборочный чертеж		
				Сборочные единицы		
11		1	КЦМП 1-02.00.000-02	Клапан аварийный	1	
12		2	КЦМП 1-04.00.000-02	Люк К 450×350	2	
11		3	КЦМП 2-04.00.000	Ушко	3	
				Детали		
11		6	КЦМП-4.0.06.03.002	Конус	1	
11		7	КЦМП-4.0.06.03.003	Лист	4	
Б.Ч.		8	КЦМП-4.0.06.03.004	Трубка		
				Труба 20×2,8-150		
				ГОСТ 3262-75	3	0,22кг
Б.Ч.		9	КЦМП-4.0.06.03.005	Трубка		
				Труба 20×2,8-60		
				ГОСТ 3262-75	2	0,09кг
Б.Ч.		10	КЦМП-4.0.06.03.006	Труба		
				Труба $\frac{219\times5\ ГОСТ\ 10704-76}{БСт3кп\ ГОСТ\ 10706-76}$		
				ℓ = 300	1	7,9кг

Инв. № подл. | Подпись и дата | Взам. инв. № | Инв. № дубл. | Подпись и дата

КЦМП-4.0.06.03.000

Изм.	Лист	№ докум.	Подп.	Дата
Разраб.		Несмеянова		
Пр. пер.		Чиканова		
Рук. гр.		Чепурной		
Н. контр.		Чепурной		
Утверд.		Абрамович		

Нижняя часть каплеуловителя

Лит.	Лист	Листов
И	1	2

ГОССТРОЙ СССР
ЛЕНИНГРАДСКИЙ ПРОМСТРОЙПРОЕКТ

Формат А4

Формат	Зона	Поз.	Обозначение	Наименование	Кол.	11
Б.Ч.		11	КЦМП-4.0.06.03.007	Упор		
				Круг $\frac{В\ 10\ ГОСТ\ 2590-71}{Ст.\ 3\ ГОСТ\ 535-79}$		
				ℓ = 100	2	0,062кг
11		12	КЦМП-4.0.06.02.001	Фланец	1	
				Стандартные изделия		
		13		Фланец 200-6		
				ГОСТ 1255-67	1	
				Переменные данные для исполнений		
				От КЦМП-4.0.06.03.000		
				До КЦМП-4.0.06.03.000-01		
				см. сб		
				Детали		
11		5	От КЦМП-4.0.06.03.001	Корпус	1	
			До КЦМП-4.0.06.03.001-01			

Инв. № подл. | Подпись и дата | Взам. инв. № | Инв. № дубл. | Подпись и дата

КЦМП-4.0.06.03.000

Изм. | Лист | № докум. | Подпись | Дата

Лист 2

Формат А4

Серия 5.904-24 выпуск 6

КЦМП-4.0.00.00.000СБ изображено
КЦМП-4.0.00.00.000-01СБ зеркальное отражение

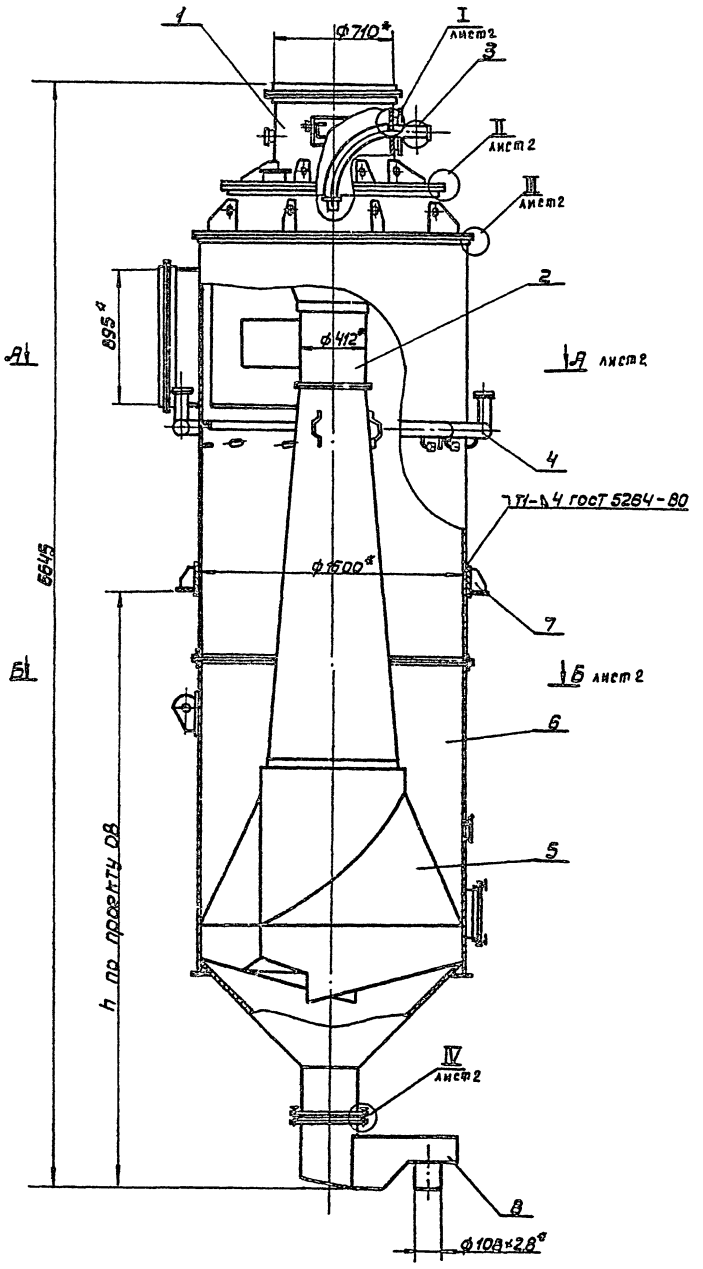

*1. Размер для справок
2. Технические требования по КЦМП-4.0.00.00.000ТУ

Изм.	Лист	№ докум.	Подпись	Дата	КЦМП-4.0.00.00.000СБ.	
Разраб.		Пуканова			Пылеуловитель коагуляционный центробежный мокрый тип КЦМП-4.0 Сборочный чертеж.	Лит. И; Масса 1930,0; Масшт. 1:20
Провер.		Волкова				Лист 1; Листов 2
Рук.гр.		Чепурной				ГОССТРОЙ СССР ЛЕНИНГРАДСКИЙ ПРОМСТРОЙПРОЕКТ
Гл.спец.		Путан				
Н.контр.		Чепурной				
Утвердил		Абрамович				

Инв.№ подл. | Подпись и дата | Взам.инв.№

Формат А2

Серия 5.904-24 выпуск 6

КЦМП-4.0.00.00.000СБ изображено
КЦМП-4.0.00.000-01СБ зеркальное изображение.

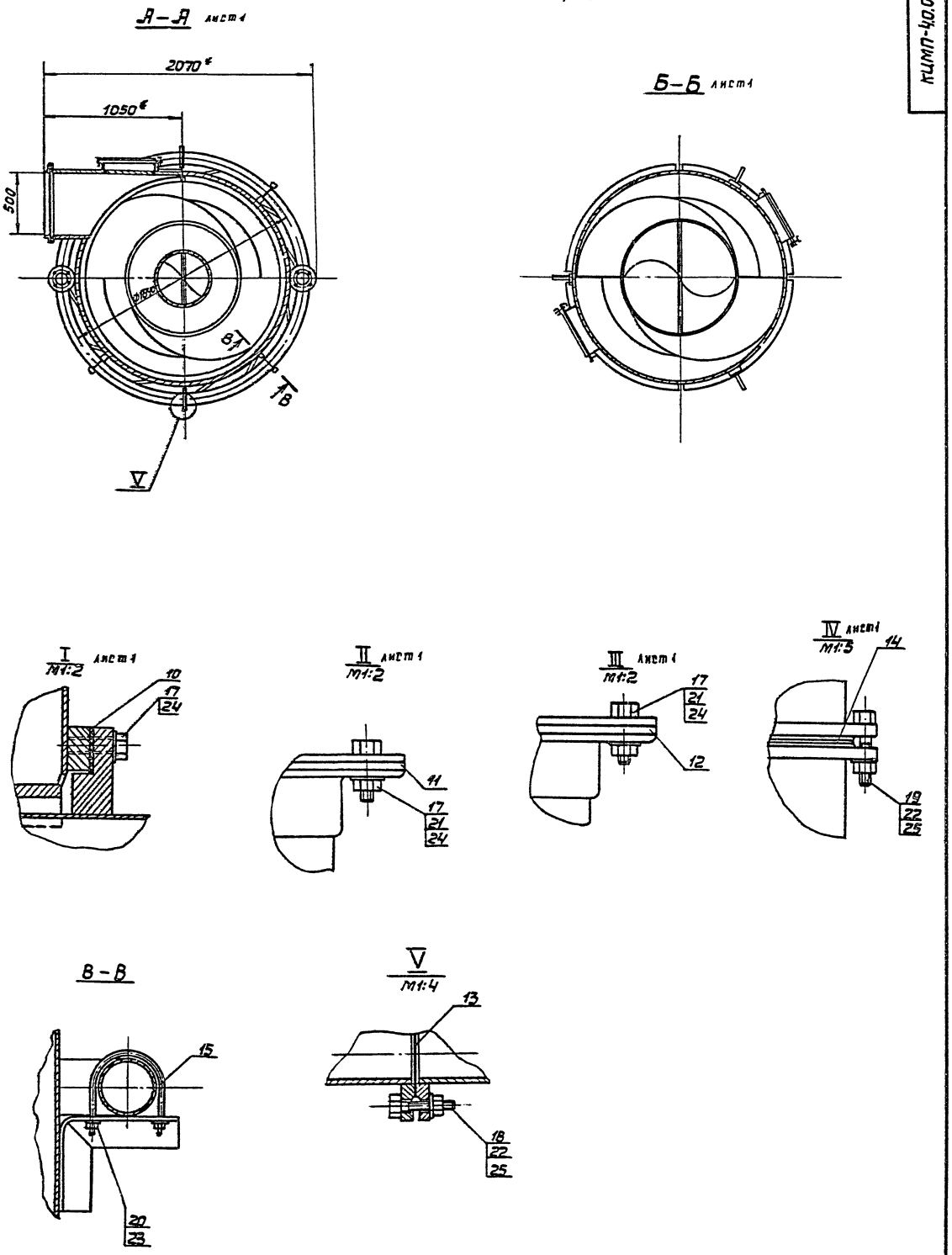

Изм	Лист	№ докум.	Подпись	Дата	КЦМП-4.0.00.00.000СБ.
Разраб.		Чиканова			Пылеуловитель коагуляционный центробежный мокрый тип КЦМП-4.0 Сборочный чертеж.
Провер.		Волкова			
Рук. груп.		Чепурной			
Гл. спец.		Гутан			
Н. контр.		Чепурной			
Утвердил		Абрамович			

Лит.	Масса	Масшт.
И	—	1:20
Лист 2	Листов 2	

ГОССТРОЙ СССР
ЛЕНИНГРАДСКИЙ
ПРОМСТРОЙПРОЕКТ

Инв. № подл. | Подпись и дата | Взам. инв. № | Инв. № дубл. | Подпись и дата

Формат А2

КЦМП-4.0.00.00.001

$R_z 200$ (√)

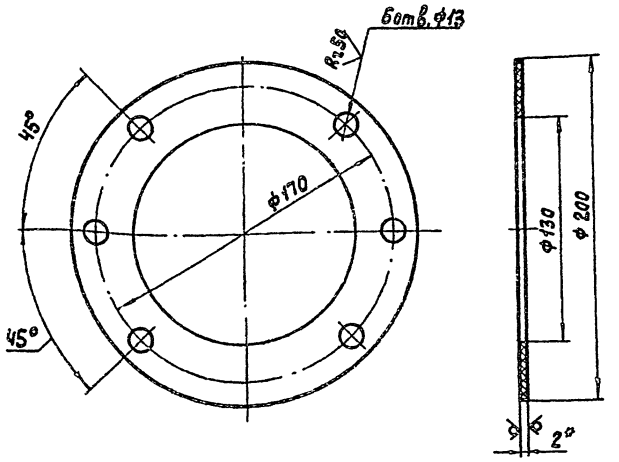

1. *Размер для справок.
2. Технические требования по КЦМП-4.0.00.00.000ТУ.

Изм.	Лист	№ докум.	Подп.	Дата
Разраб.		Чуканова		
Пров.		Волкова		
Рук. гр.		Чепурной		
Т. контр.		Гутан		
Н. контр.		Чепурной		
Утв.		Абрамович		

КЦМП-4.0.00.00.001

Прокладка

Лит.	Масса	Масштаб
У	0,1	1:2
Лист	Листов 1	

Пластина I лист МС-М-2 ГОСТ 7338-77

Госстрой СССР Ленинградский Промстройпроект

Формат А4

КЦМП-4.0.00.00.002

$R_z 200$ (√)

14

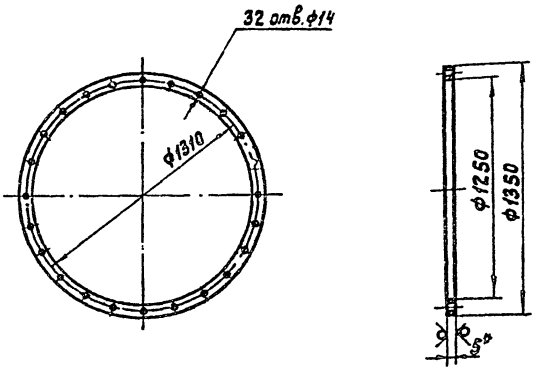

1. *Размер для справок.
2. Технические требования по КЦМП-4.0.00.00.000ТУ.

Изм.	Лист	№ докум.	Подп.	Дата
Разраб.		Чуканова		
Пров.		Волкова		
Рук. гр.		Чепурной		
Т. контр.		Гутан		
Н. контр.		Чепурной		
Утв.		Абрамович		

КЦМП-4.0.00.00.002

Прокладка

Лит.	Масса	Масштаб
У	1,5	1:2
Лист	Листов 1	

Пластина I лист МС-М-5 ГОСТ 7338-77

Госстрой СССР Ленинградский Промстройпроект

Формат А4

КЦМП-4.0.00.00.003

$R_z 200$ (√)

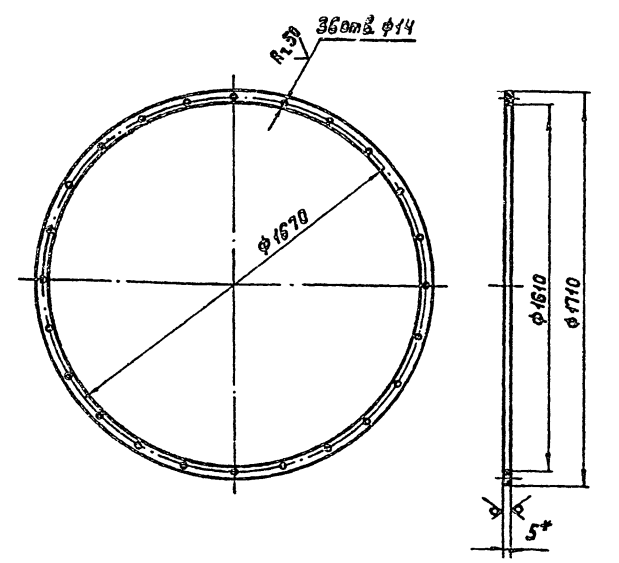

1. *Размер для справок.
2. Технические требования по КЦМП-4.0.00.00.000ТУ.

Изм.	Лист	№ докум.	Подп.	Дата
Разраб.		Чуканова		
Пров.		Волкова		
Рук. гр.		Чепурной		
Т. контр.		Гутан		
Н. контр.		Чепурной		
Утв.		Абрамович		

КЦМП-4.0.00.00.003

Прокладка

Лит.	Масса	Масштаб
У	1,8	1:15
Лист	Листов 1	

Пластина I лист МС-М-8 ГОСТ 7338-77

Госстрой СССР Ленинградский Промстройпроект

Формат А4

КЦМП-4.0.00.00.004

$R_z 200$ (√)

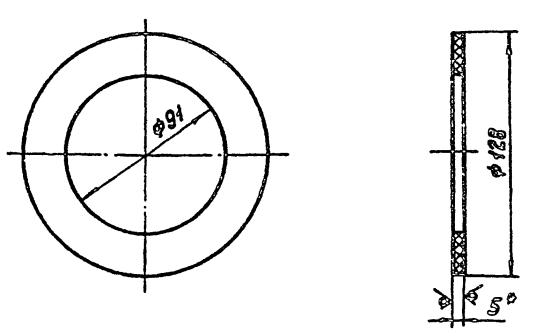

1. *Размер для справок.
2. Технические требования по КЦМП-4.0.00.00.000ТУ.

Изм.	Лист	№ докум.	Подп.	Дата
Разраб.		Чуканова		
Пров.		Волкова		
Рук. гр.		Чепурной		
Т. контр.		Гутан		
Н. контр.		Чепурной		
Утв.		Абрамович		

КЦМП-4.0.00.00.004

Прокладка

Лит.	Масса	Масштаб
У	0,06	1:2
Лист	Листов 1	

Пластина I лист МС-М-5 ГОСТ 7338-77

Госстрой СССР Ленинградский Промстройпроект

Формат А4

Серия 5.904-24 Выпуск 6

КЦМП-4.0.00.00.005

Rz200 V(V)

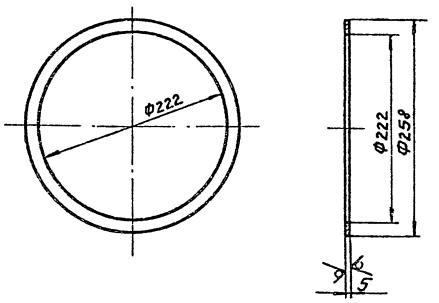

*1. Размер для справок.
2. Технические требования по КЦМП-4.0.00.00.000ТУ

Изм. Лист	№ докум.	Подпись	Дата
Разраб.	Чиканова		
Пров.	Волкова		
Рук. гр.	Чепурной		
Гл. спец.	Гутан		
Н. контр.	Чепурной		
Утверд.	Абрамович		

КЦМП-4.0.00.00.005

Прокладка

Лит.	Масса	Масштаб
И	0,35	1:15
Лист	Листов 1	

Пластина I, лист МС-14-5 ГОСТ 7338-77

ГОССТРОЙ СССР ЛЕНИНГРАДСКИЙ ПРОМСТРОЙПРОЕКТ

Формат А4

КЦМП-4.0.00.00.006

Rz50 V(V) 15

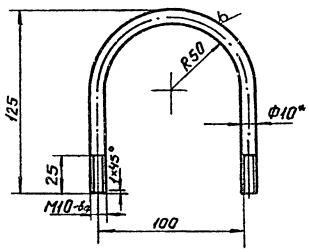

*1. Размер для справок.
2. Технические требования по КЦМП-4.0.00.00.000ТУ

Изм. Лист	№ докум.	Подпись	Дата
Разраб.	Чиканова		
Пров.	Волкова		
Рук. гр.	Чепурной		
Гл. спец.	Абрамович		
Н. контр.	Чепурной		
Утверд.	Абрамович		

КЦМП-4.0.00.00.006

Скоба

Лит.	Масса	Масштаб
И	0,14	1:2
Лист	Листов 1	

Круг В10 ГОСТ 2590-71 / Ст3 ГОСТ 535-79

ГОССТРОЙ СССР ЛЕНИНГРАДСКИЙ ПРОМСТРОЙПРОЕКТ

Формат А4

КЦМП-4.0.01.00.000СБ

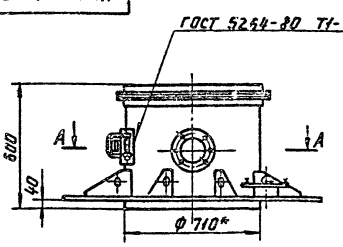

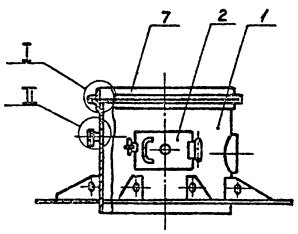

А-А

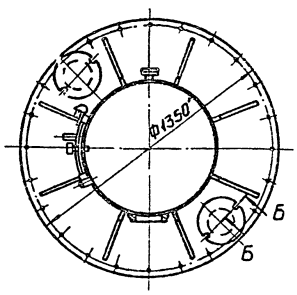

Б-Б
М1:2

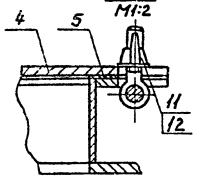

I
М1:2,5

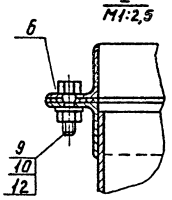

II
М1:2,5

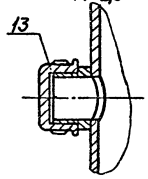

*Размер для справок.
2. Технические требования по КЦМП-4.0.00.00.000ТУ

Изм. Лист	№ докум.	Подпись	Дата
Разраб.	Чиканова		
Пров.	Волкова		
Рук. гр.	Чепурной		
Гл. спец.	Гутан		
Н. контр.	Чепурной		
Утверд.	Абрамович		

КЦМП-4.0.01.00.000СБ

Патрубок входной
Сборочный чертеж

Лит.	Масса	Масштаб
И	121,6	1:15
Лист	Листов 1	

ГОССТРОЙ СССР ЛЕНИНГРАДСКИЙ ПРОМСТРОЙПРОЕКТ

Формат А3

Серия 5.904-24 Выпуск 6

Rz200 V(V)

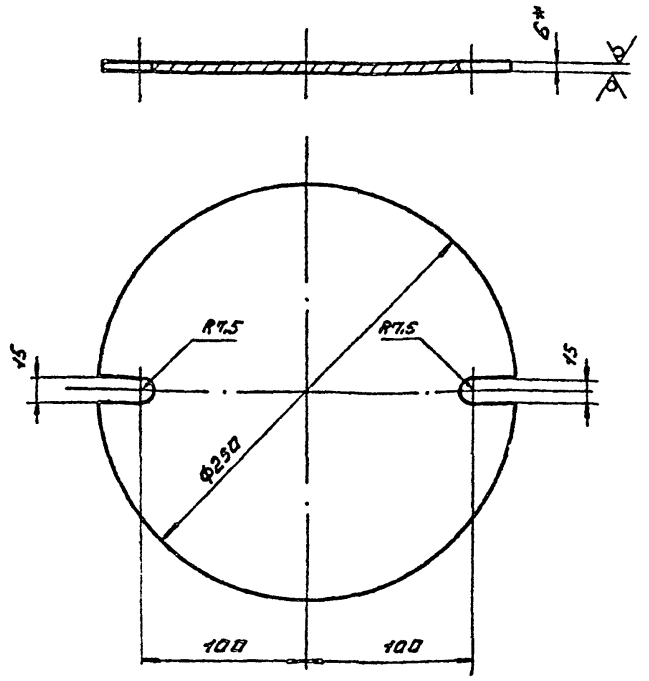

*1. Размер для справок
2. Технические требования по КЦНП-Ч.0.00.00.000 ТУ

КЦНП-Ч.0.01.00.001

Изм.	Лист	№ докум.	Подп.	Дата
Разраб.		Чиканова		
Пров.		Валкова		
Рук.гр.		Челурной		
Гл.спец.		Гутан		
Н.контр.		Челурной		
Утв.		Абрамович		

Крышка

Лит.	Масса	Масш.
Ц	2,3	1:2,5
Лист	Листов 1	

Лист 66 ГОСТ 19903-74
СТ 3 ГОСТ 14637-79

Госстрой СССР
Ленинградский Промстройпроект

Формат А4

Инв.№ подл. | Подп. и дата | Взам.инв.№ | Инв.№ дубл. | Подп. и дата

Rz200 V(V) 1Б

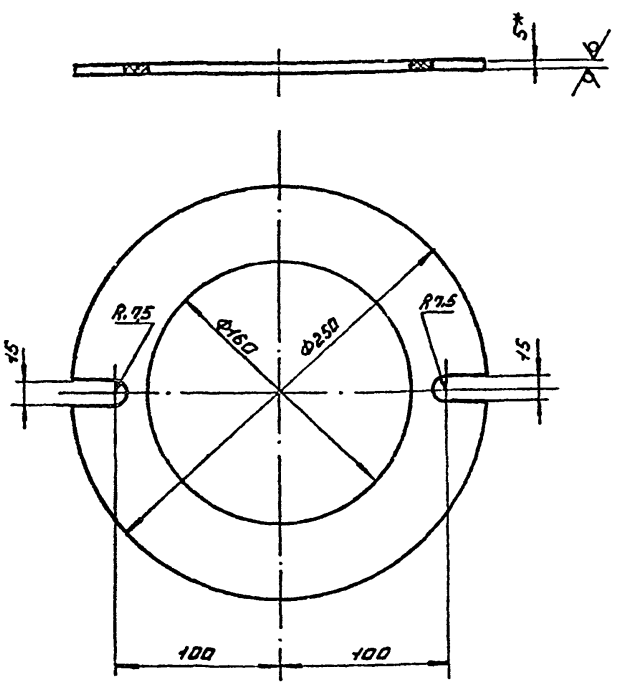

*1. Размер для справок
2. Технические требования по КЦНП-Ч.0.00.00.000 ТУ

КЦНП-Ч.0.01.00.002

Изм.	Лист	№ докум.	Подп.	Дата
Разраб.		Чиканова		
Пров.		Валкова		
Рук.гр.		Челурной		
Гл.спец.		Гутан		
Н.контр.		Челурной		
Утв.		Абрамович		

Прокладка

Лит.	Масса	Масш.
Ц	0,08	1:2,5
Лист	Листов 1	

Пластина I, лист МС-М-5
ГОСТ 7338-77

Госстрой СССР
Ленинградский Промстройпроект

Формат А4

Инв.№ подл. | Подп. и дата | Взам.инв.№ | Инв.№ дубл. | Подп. и дата

Rz200 V(V)

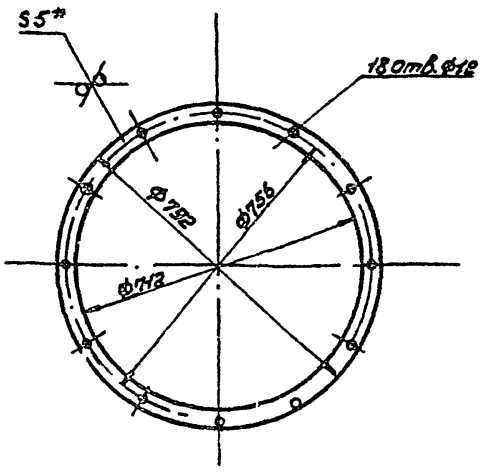

*1. Размер для справок
2. Технические требования по КЦНП-Ч.0.00.00.000 ТУ

КЦНП-Ч.0.01.00.003

Изм.	Лист	№ докум.	Подп.	Дата
Разраб.		Чиканова		
Пров.		Валкова		
Рук.гр.		Челурной		
Гл.спец.		Гутан		
Н.контр.		Челурной		
Утв.		Абрамова		

Прокладка

Лит.	Масса	Масш.
Ц	0,7	1:10
Лист	Листов 1	

Пластина I, лист МС-М-5
ГОСТ 7338-77

Госстрой СССР
Ленинградский Промстройпроект

Формат А4

Инв.№ подл. | Подп. и дата | Взам.инв.№ | Инв.№ дубл. | Подп. и дата

Rz200 V

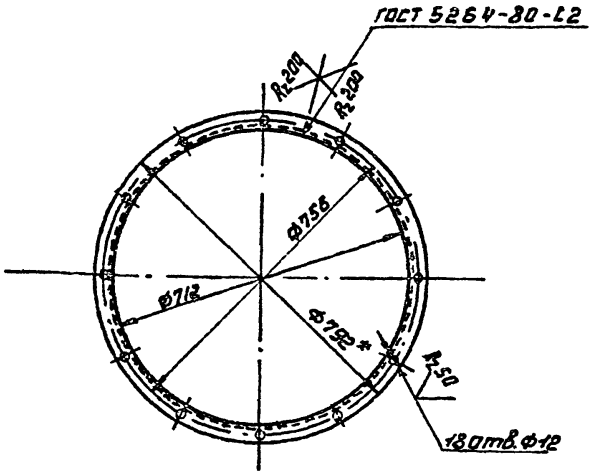

*1. Размер для справок
2. Технические требования по КЦНП-Ч.0.00.00.000 ТУ

КЦНП-Ч.0.01.00.004

Изм.	Лист	№ докум.	Подп.	Дата
Разраб.		Чиканова		
Пров.		Валкова		
Рук.гр.		Челурной		
Гл.спец.		Гутан		
Н.контр.		Челурной		
Утв.		Абрамович		

Фланец

Лит.	Масса	Масш.
Ц	5,7	1:10
Лист	Листов 1	

Уголок Б-40х40х4 ГОСТ 8509-72
СТ 3 ГОСТ 535-79

Госстрой СССР
Ленинградский Промстройпроект

Формат А4

Инв.№ подл. | Подп. и дата | Взам.инв.№ | Инв.№ дубл. | Подп. и дата

Серия 5.904-24 Выпуск 6

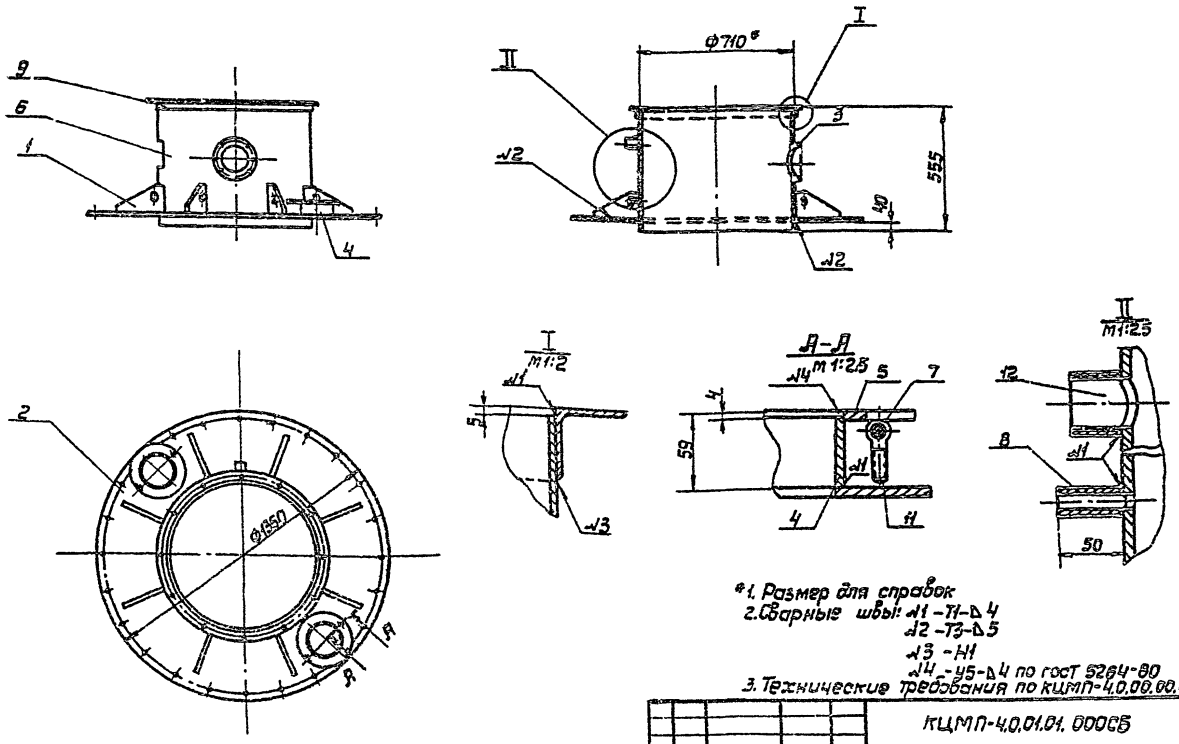

*1. Размер для справок
2. Сварные швы: №1 - Т1-Δ4
№2 - Т3-Δ5
№3 - Н1
№4 - У5-Δ4 по ГОСТ 5264-80
3. Технические требования по КЦМП-4.0.00.00.000ТУ

Изм.	Лист	№ докум.	Подпись	Дата	КЦМП-4.0.01.01.000СБ		
Разраб.		Чиканова			Корпус Сборочный чертеж	Лит.	Масса	Масшт.
Провер.		Волкова				И	105,3	1:15
Рук. груп.		Чепурной				Лист	Листов 1	
Гл. спец.		Гутан				ГОССТРОЙ СССР ЛЕНИНГРАДСКИЙ ПРОМСТРОЙПРОЕКТ		
Н. контр.		Чепурной						
Утвердил		Абрамович						

Формат А3

КЦМП-4.0.01.01.001

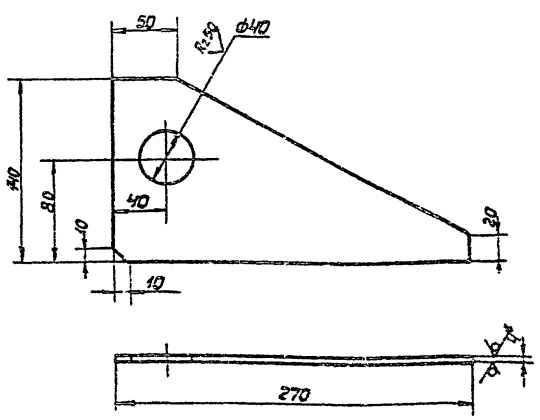

*1. Размер для справок.
2. Технические требования по КЦМП-4.0.00.00.000ТУ

Изм.	Лист	№ докум.	Подпись	Дата	КЦМП-4.0.01.01.001		
Разраб.		Чиканова			Пасынка	Лит.	Масса	Масшт.
Провер.		Волкова				И	0,75	1:2,5
Рук. груп.		Чепурной				Лист	Листов 1	
Гл. спец.		Гутан				ГОССТРОЙ СССР ЛЕНИНГРАДСКИЙ ПРОМСТРОЙПРОЕКТ		
Н. контр.		Чепурной						
Утвердил		Абрамович						

Формат А4

КЦМП-4.0.01.01.002

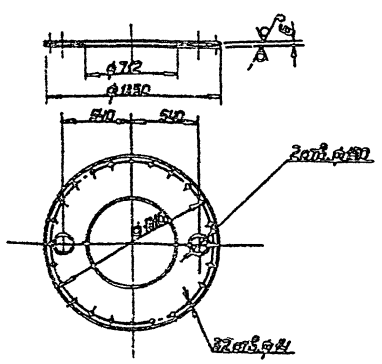

*1. Размер для справок
2. Технические требования по КЦМП-4.0.00.00.000ТУ

Изм.	Лист	№ докум.	Подпись	Дата	КЦМП-4.0.01.01.002		
Разраб.		Чиканова			Лист опорный	Лит.	Масса	Масшт.
Провер.		Волкова				И	49,5	1:25
Рук. груп.		Чепурной				Лист	Листов 1	
Гл. спец.		Гутан				ГОССТРОЙ СССР ЛЕНИНГРАДСКИЙ ПРОМСТРОЙПРОЕКТ		
Н. контр.		Чепурной						
Утвердил		Абрамович						

Формат А4

КЦМП-4.0.01.01.003

Rz 200 ▽(▽)

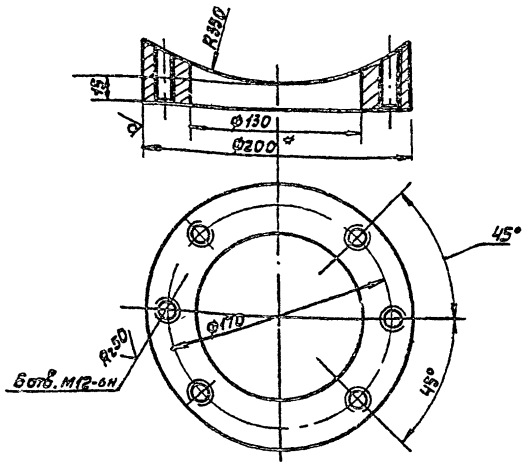

*1. Размер для справок
2. Технические требования по КЦМП-4.0.00.00.000ТУ.

Изм. Лист	№ докум.	Подп.	Дата	КЦМП-4.0.01.01.003	
Разраб.	Чиканова			Накладка	Лит. / Масса / Масш.
Пров.	Волкова				У / 3,2 / 1:2,5
Рук. гр.	Чепурной				Лист / Листов 1
Гл. спец.	Гутан				
Н. контр.	Чепурной			Круг Р200 ГОСТ 2590-71 / Ст.3 ГОСТ 535-79	ГОССТРОЙ СССР ЛЕНИНГРАДСКИЙ ПРОМСТРОЙПРОЕКТ
Утв.	Абрамович				

Инв. № подл. | Подпись и дата | Взам. инв. № | Инв. № дубл. | Подпись и дата

Формат А4

КЦМП-4.0.01.01.004

Rz 200 ▽(▽)

18

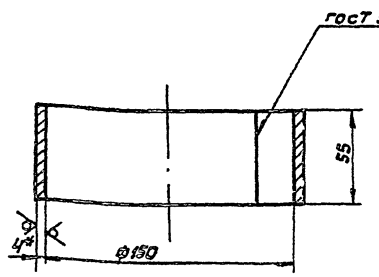

*1. Размер для справок
2. Технические требования по КЦМП-4.0.00.00.000ТУ.

Изм. Лист	№ докум.	Подп.	Дата	КЦМП-4.0.01.01.004	
Разраб.	Чиканова			Патрубок	Лит. / Масса / Масш.
Пров.	Волкова				У / 0,83 / 1:2
Рук. гр.	Чепурной				Лист / Листов 1
Гл. спец.	Гутан				
Н. контр.	Чепурной			Лист 4У ГОСТ 19903-74 / Ст.3 ГОСТ 14637-79	ГОССТРОЙ СССР ЛЕНИНГРАДСКИЙ ПРОМСТРОЙПРОЕКТ
Утв.	Абрамович				

Инв. № подл. | Подпись и дата | Взам. инв. № | Инв. № дубл. | Подпись и дата

Формат А4

КЦМП-4.0.01.01.005

Rz 200 ▽(▽)

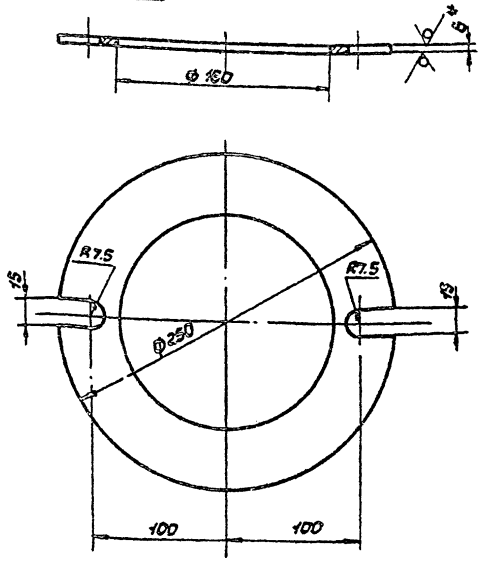

*1. Размер для справок
2. Технические требования по КЦМП-4.0.00.00.000ТУ.

Изм. Лист	№ докум.	Подп.	Дата	КЦМП-4.0.01.01.005	
Разраб.	Чиканова			Фланец	Лит. / Масса / Масш.
Пров.	Волкова				У / 4,7 / 1:2,5
Рук. гр.	Чепурной				Лист / Листов 1
Гл. спец.	Гутан				
Н. контр.	Чепурной			Лист 6Б ГОСТ 19903-74 / Ст.3 ГОСТ 14637-79	ГОССТРОЙ СССР ЛЕНИНГРАДСКИЙ ПРОМСТРОЙПРОЕКТ
Утв.	Абрамович				

Инв. № подл. | Подпись и дата | Взам. инв. № | Инв. № дубл. | Подпись и дата

Формат А4

КЦМП-4.0.01.01.006

Rz 200 ▽(▽)

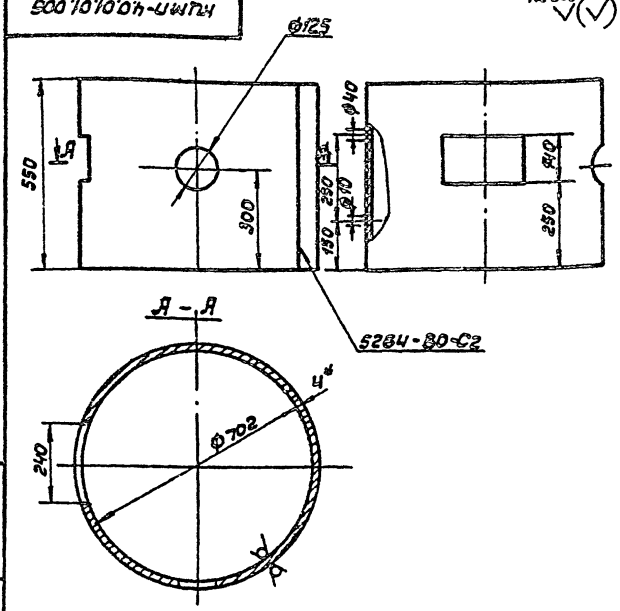

1. Размер для справок
2. Технические требования по КЦМП-4.0.00.00.000ТУ.

Изм. Лист	№ докум.	Подп.	Дата	КЦМП-4.0.01.01.006	
Разраб.	Чиканова			Патрубок	Лит. / Масса / Масш.
Пров.	Волкова				У / 38,7 / 1:10
Рук. гр.	Чепурной				Лист / Листов 1
Гл. спец.	Гутан				
Н. контр.	Чепурной			Лист 4У ГОСТ 19903-74 / Ст.3 ГОСТ 14637-79	ГОССТРОЙ СССР ЛЕНИНГРАДСКИЙ ПРОМСТРОЙПРОЕКТ
Утв.	Абрамович				

Инв. № подл. | Подпись и дата | Взам. инв. № | Инв. № дубл. | Подпись и дата

Формат А4

Серия 5.904-24 Выпуск 6

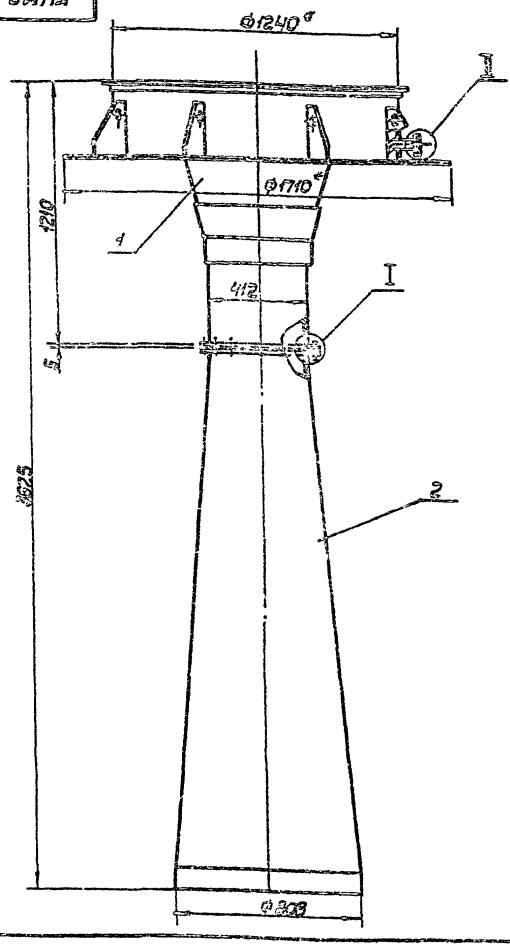

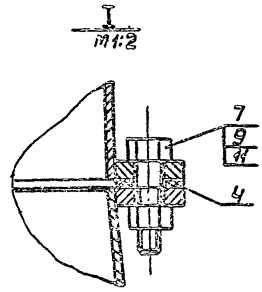

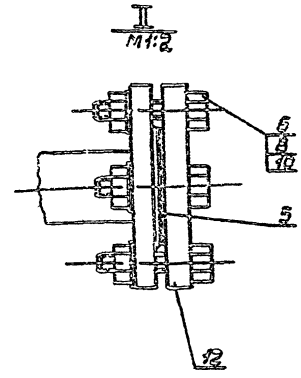

*1. Размер для справок
2. Технические требования по КЦМП-4.0.00.00.000ТУ

КЦМП-4.0.02.00.000СБ

Изм.	Лист	№ докум.	Подпись	Дата	
Разраб.		Чикалова			Труба коагулятор. Сборочный чертеж.
Провер.		Волгова			
Рук. груп.		Чепурной			
Н. отд.		Гутан			
Н. контр.		Чепурной			
Утверд.		Абрамович			

Лит.	Масса	Масштаб
И	336,5	1:10
Лист	Листов 1	

ГОССТРОЙ СССР, ЛЕНИНГРАДСКИЙ ПРОМСТРОЙПРОЕКТ

Формат А3

Инв. № подл. | Подпись и дата | Взам. инв. № | Инв. № дубл. | Подпись и дата | Инв. № подл.

КЦМП-4.0.02.00.001

Rz200 (V)

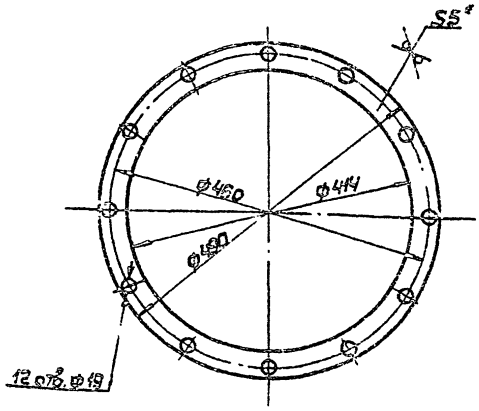

*1. Размер для справок
2. Технические требования по КЦМП-4.0.00.00.000ТУ

КЦМП-4.0.02.00.001

Изм.	Лист	№ докум.	Подпись	Дата	
Разраб.		Чикалова			Прокладка
Провер.		Волгова			
Рук. груп.		Чепурной			
Н. отд.		Гутан			
Н. контр.		Чепурной			
Утверд.		Абрамович			

Лит.	Масса	Масштаб
И	0,43	1:5
Лист	Листов	

Пластина I лист МС-М-5 ГОСТ 7338-77

ГОССТРОЙ СССР, ЛЕНИНГРАДСКИЙ ПРОМСТРОЙПРОЕКТ

Формат А4

КЦМП-4.0.02.00.003

Rz200 (V)

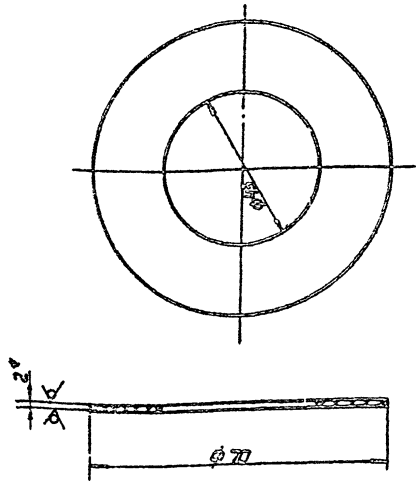

*1. Размер для справок
2. Технические требования по КЦМП-4.0.00.00.000ТУ

КЦМП-4.0.02.00.003

Изм.	Лист	№ докум.	Подпись	Дата	
Разраб.		Чикалова			Прокладка
Провер.		Волгова			
Рук. груп.		Чепурной			
Н. отд.		Гутан			
Н. контр.		Чепурной			
Утверд.		Абрамович			

Лит.	Масса	Масштаб
И	0,42	1:10
Лист	Листов	

Пластина II лист МС-М-2 ГОСТ 7338-77

ГОССТРОЙ СССР, ЛЕНИНГРАДСКИЙ ПРОМСТРОЙПРОЕКТ

Формат А3

КЦМП-4.0.02.01.000СБ

Серия 5.904-24 Выпуск 6

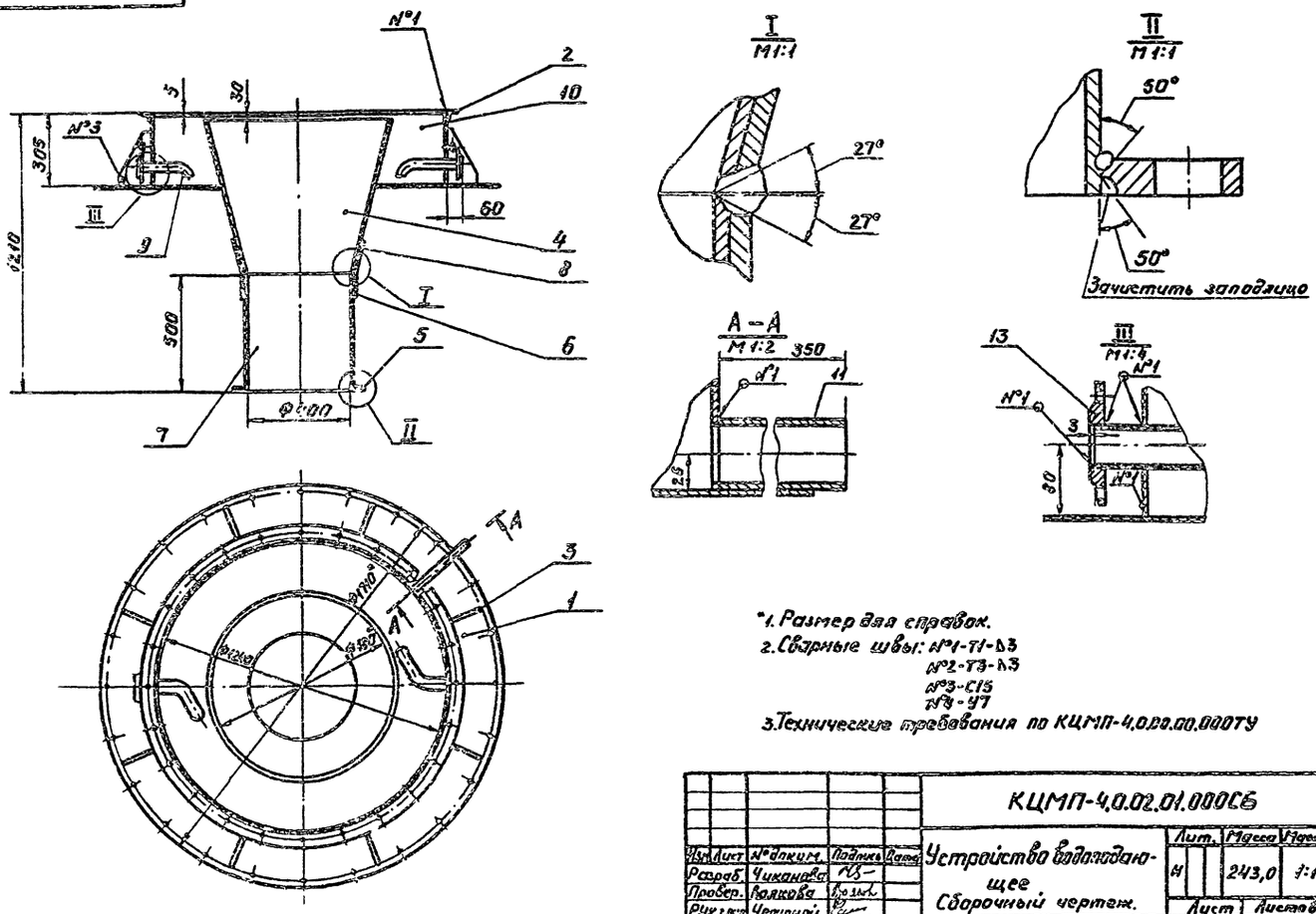

*1. Размер для справок.
2. Сварные швы: №1-Т1-Δ3
№2-Т3-Δ3
№3-С15
№4-У7
3. Технические требования по КЦМП-4.0.00.00.000ТУ

Изм.	Лист	№ докум.	Подпись	Дата	КЦМП-4.0.02.01.000СБ	Лит.	Масса	Масшт.
Разраб.		Чиканова			Устройство водоподающее Сборочный чертеж.	Н	243,0	1:15
Провер.		Волкова				Лист	Листов 1	
Рук.груп.		Чепурной				ГОССТРОЙ СССР ЛЕНИНГРАДСКИЙ ПРОМСТРОЙПРОЕКТ		
Гл.спец.		Гутан						
Н.контр.		Чепурной						
Утверд.		Абрамович						

Инв. № подл. | Подпись и дата | Взам. инв. № | Инв. № дубл. | Подпись и дата

Формат А3

КЦМП-4.0.02.01.001

Rz200 √(√)

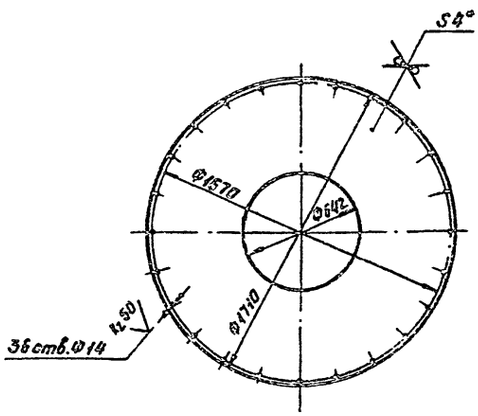

*1. Размер для справок.
2. Технические требования по КЦМП-4.0.00.00.000ТУ

Изм.	Лист	№ докум.	Подпись	Дата	КЦМП-4.0.02.01.001	Лит.	Масса	Масштаб
Разраб.		Чиканова			Лист опорный	Н	61,5	1:20
Провер.		Волкова				Лист	Листов 1	
Рук.груп.		Чепурной						
Гл.спец.		Гутан			Лист 6 ГОСТ 19903-74	ГОССТРОЙ СССР ЛЕНИНГРАДСКИЙ ПРОМСТРОЙПРОЕКТ		
Н.контр.		Чепурной			Ст3 ГОСТ 14637-79			
Утверд.		Абрамович						

Инв. № подл. | Подпись и дата | Взам. инв. № | Инв. № дубл. | Подпись и дата

Формат А4

КЦМП-4.0.02.01.002

√(√)

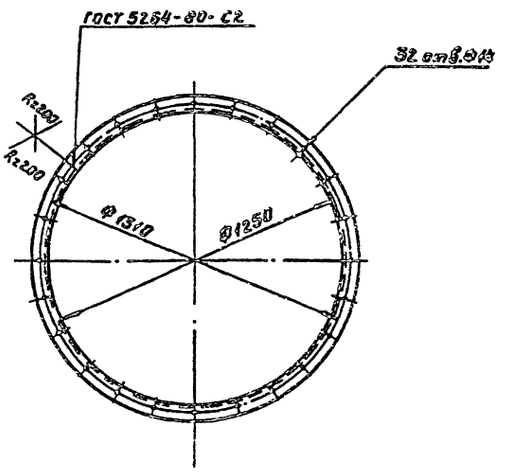

*1. Размер для справок.
2. Технические требования по КЦМП-4.0.00.00.000ТУ

Изм.	Лист	№ докум.	Подпись	Дата	КЦМП-4.0.02.01.002	Лит.	Масса	Масшт.
Разраб.		Чиканова			Фланец	Н	18,4	1:15
Провер.		Волкова				Лист	Листов 1	
Рук.груп.		Чепурной						
Гл.спец.		Гутан			Уголок Б-50×50×5 ГОСТ 8509-72	ГОССТРОЙ СССР ЛЕНИНГРАДСКИЙ ПРОМСТРОЙПРОЕКТ		
Н.контр.		Чепурной			Ст.3 ГОСТ 535-79			
Утверд.		Абрамович						

Инв. № подл. | Подпись и дата | Взам. инв. № | Инв. № дубл. | Подпись и дата

Формат А4

Серия 5.904-24 выпуск 6

КЦНП-4.0.02.01.003

Rz200 V (V)

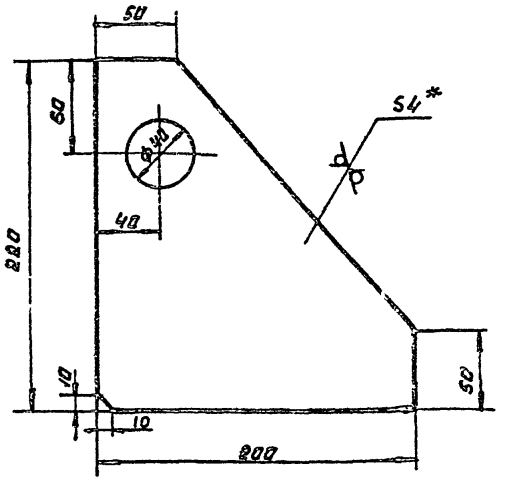

*1. Размер для справок
2. Технические требования по КЦНП-4.0.00.00.000 ТУ

Изм.	Лист	№ докум.	Подп.	Дата	КЦНП-4.0.02.01.003			
Разраб.		Чиканова			Косынка	Лит.	Масса	Масш.
Пров.		Валкова				И	0.97	1:2,5
Рук. гр.		Чепурной				Лист	Листов 1	
Гл. спец.		Гутан			Лист 64 ГОСТ 19903-74 / СТ 3 ГОСТ 14637-79	ГОССТРОЙ СССР ЛЕНИНГРАДСКИЙ ПРОМСТРОЙПРОЕКТ		
Н. конт.		Чепурной						
Утв.		Абрамович						

Инв. № подл. | Подп. и дата | Взам. инв. № | Инв. № дубл. | Подп. и дата

Формат А4

КЦНП-4.0.02.01.004

Rz200 V (V)

21

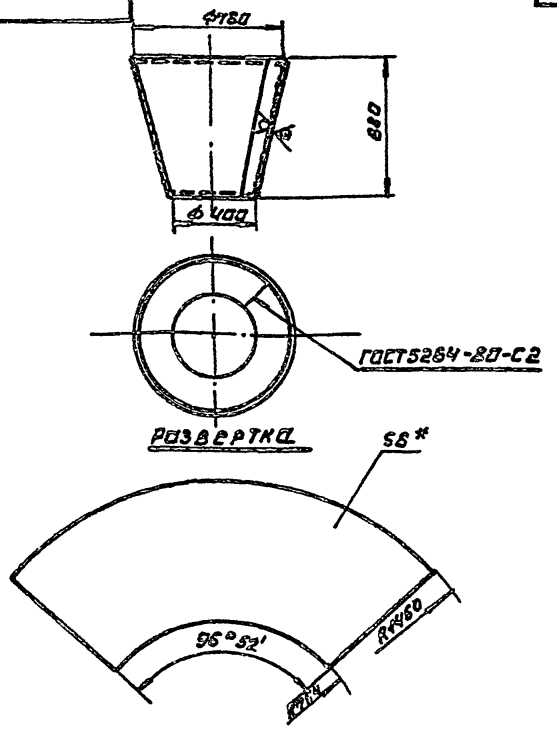

*1. Размер для справок
2. Технические требования по КЦНП-4.0.00.00.000 ТУ

Изм.	Лист	№ докум.	Подп.	Дата	КЦНП-4.0.02.01.004			
Разраб.		Чиканова			Конфузор	Лит.	Масса	Масш.
Пров.		Валкова				И	62,5	1:15
Рук. гр.		Чепурной				Лист	Листов 1	
Гл. спец.		Гутан			Лист 66 ГОСТ 19903-74 / СТ 3 ГОСТ 14637-79	ГОССТРОЙ СССР ЛЕНИНГРАДСКИЙ ПРОМСТРОЙПРОЕКТ		
Н. конт.		Чепурной						
Утв.		Абрамович						

Инв. № подл. | Подп. и дата | Взам. инв. № | Инв. № дубл. | Подп. и дата

Формат А4

КЦНП-4.0.02.01.005

Rz200 V (V)

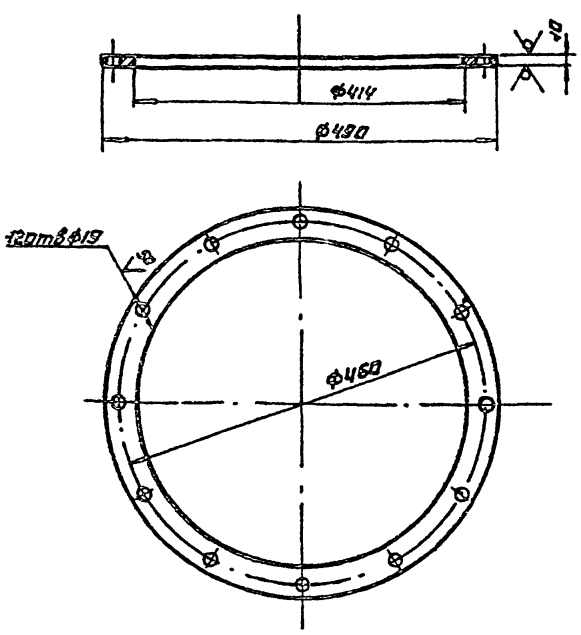

*1. Размер для справок.
2. Технические требования по КЦНП-4.0.00.00.000 ТУ

Изм.	Лист	№ докум.	Подп.	Дата	КЦНП-4.0.02.01.005			
Разраб.		Чиканова			Фланец	Лит.	Масса	Масш.
Пров.		Валкова				И	4,6	1:5
Рук. гр.		Чепурной				Лист	Листов 1	
Гл. спец.		Гутан			Лист 610 ГОСТ 19903-74 / СТ 3 ГОСТ 14637-79	ГОССТРОЙ СССР ЛЕНИНГРАДСКИЙ ПРОМСТРОЙПРОЕКТ		
Н. конт.		Чепурной						
Утв.		Абрамович						

Инв. № подл. | Подп. и дата | Взам. инв. № | Инв. № дубл. | Подп. и дата

Формат А4

КЦНП-4.0.02.01.006

Rz200 V (V)

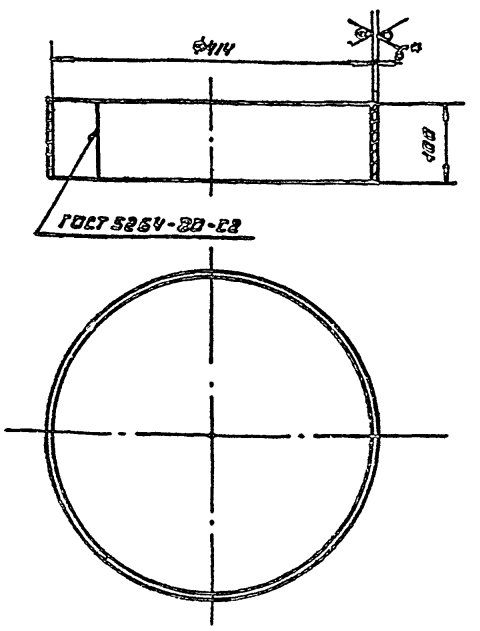

1. Размер для справок
2. Технические требования по КЦНП-4.0.00.00.000

Изм.	Лист	№ докум.	Подп.	Дата	КЦНП-4.0.02.01.006			
Разраб.		Чиканова			Кольцо	Лит.	Масса	Масш.
Пров.		Валкова				И	6,2	1:5
Рук. гр.		Чепурной				Лист	Листов 1	
Гл. спец.		Гутан			Лист 66 ГОСТ 19903-74 / СТ 3 ГОСТ 14637-79	ГОССТРОЙ СССР ЛЕНИНГРАДСКИЙ ПРОМСТРОЙПРОЕКТ		
Н. конт.		Чепурной						
Утв.		Абрамович						

Инв. № подл. | Подп. и дата | Взам. инв. № | Инв. № дубл. | Подп. и дата

Формат А4

Серия 5.904-24 выпуск 6

КЦМП-4.0.02.01.007

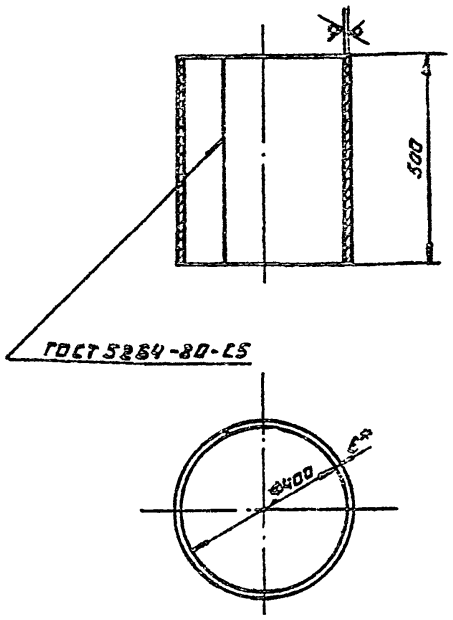

1. Размер для справок
2. Технические требования по КЦМП-4.0.00.00.000 ТУ

Изм.	Лист	№ докум.	Подп.	Дата
Разраб.		Чиканова		
Пров.		Валкова		
Рук. гр.		Чепурной		
Гл. спец.		Гутан		
Н. контр.		Чепурной		
Утв.		Абрамович		

КЦМП-4.0.02.01.007

Горловина

Лит.	Масса	Масш.
И	30.0	1:10

Лист | Листов 1

Лист ББ ГОСТ 19903-74 / СТ3 ГОСТ 14637-79

ГОССТРОЙ СССР ЛЕНИНГРАДСКИЙ ПРОМСТРОЙПРОЕКТ

Формат А4

КЦМП-4.0.02.01.008

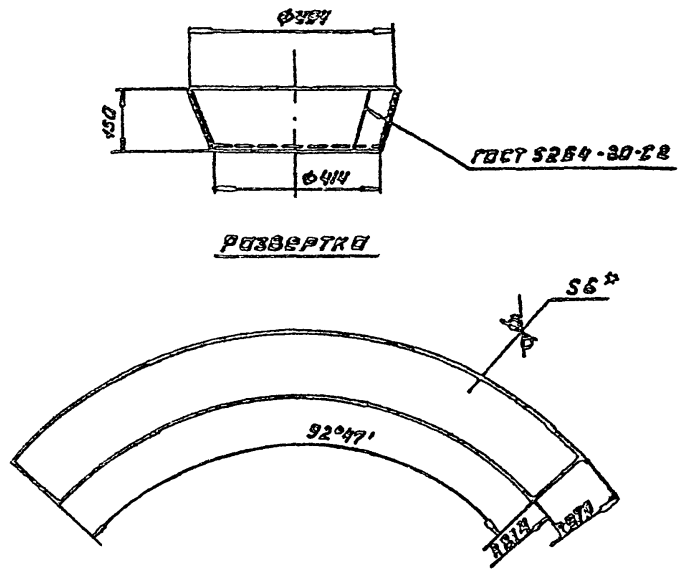

*1. Размер для справок
2. Технические требования по КЦМП-4.0.00.00.000 ТУ

КЦМП-4.0.02.01.008

Кольцо

Лит.	Масса	Масш.
И	10.6	1:10

Лист | Листов 1

Лист ББ ГОСТ 19903-74 / СТ3 ГОСТ 14637-79

ГОССТРОЙ СССР ЛЕНИНГРАДСКИЙ ПРОМСТРОЙПРОЕКТ

Формат А4

КЦМП-4.0.02.01.009

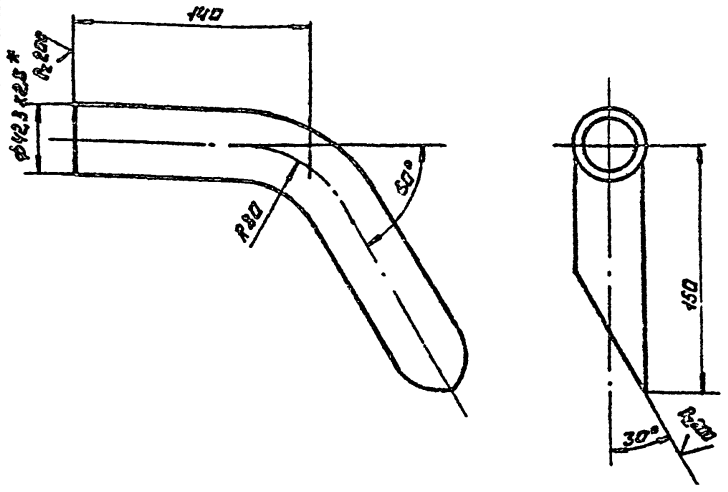

*1. Размер для справок
2. Технические требования по КЦМП-4.0.00.00.000 ТУ

КЦМП-4.0.02.01.009

Трубка

Лит.	Масса	Масш.
И	0.86	1:2,5

Лист | Листов

ТРУБА 32 х 2,8 ГОСТ 3262-75

ГОССТРОЙ СССР ЛЕНИНГРАДСКИЙ ПРОМСТРОЙПРОЕКТ

Формат А4

КЦМП-4.0.02.01.010

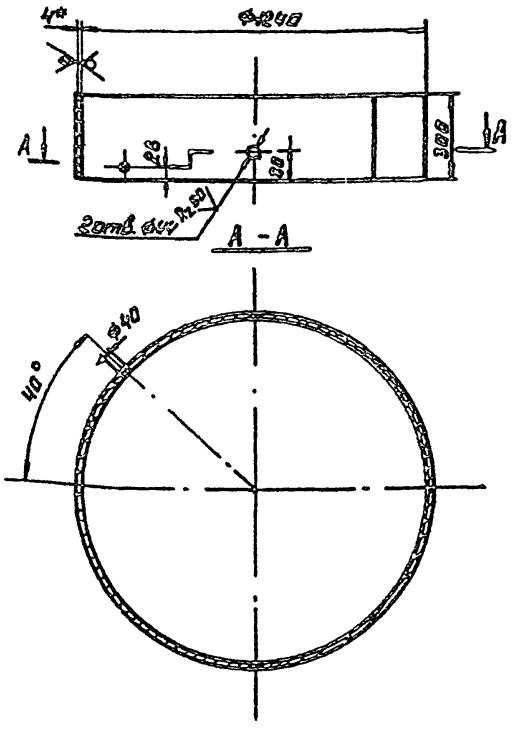

*1. Размер для справок
2. Технические требования по КЦМП-4.0.00.00.000 ТУ

КЦМП-4.0.02.01.010

Кольцо

Лит.	Масса	Масш.
И	36.6	1:15

Лист | Листов 1

Лист БЧ ГОСТ 19903-74 / СТ3 ГОСТ 14637-79

ГОССТРОЙ СССР ЛЕНИНГРАДСКИЙ ПРОМСТРОЙПРОЕКТ

Формат А4

КЦМП-4.0.02.02.000 СБ

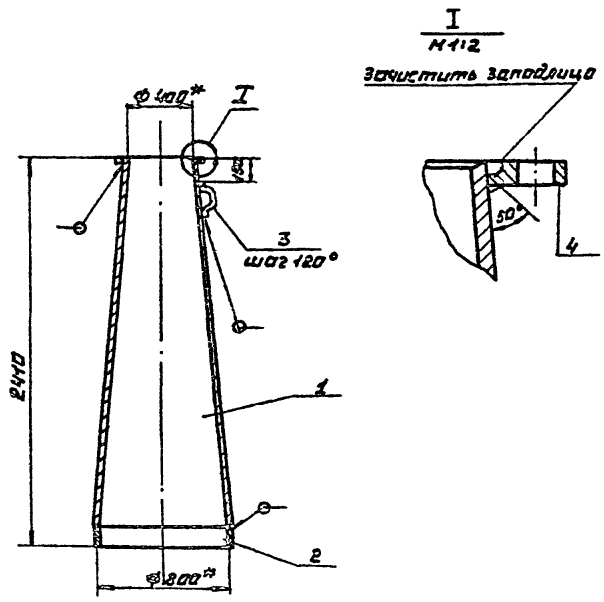

*1. Размер для справок
2. Сварные швы по ГОСТ 5264-80-С2
3. Технические требования по КЦМП-4.0.00.00.000 ТУ

Изм.	Лист	№ докум.	Подп.	Дата	КЦМП-4.0.02.02.000 СБ	Лит.	Масса	Масш.
Разраб.		Чиканова			Диффузор с кольцом сборочный чертеж	Ц	147,6	1:25
Пров.		Волкова				Лист	Листов 1	
Рук. гр.		Чепурной						
Гл. спец.		Гутан						
Н. конт.		Чепурной						
Утв.		Абрамович						

ГОССТРОЙ СССР ЛЕНИНГРАДСКИЙ ПРОМСТРОЙПРОЕКТ

Формат А4

КЦМП-4.0.02.02.001

Rz200 (√)

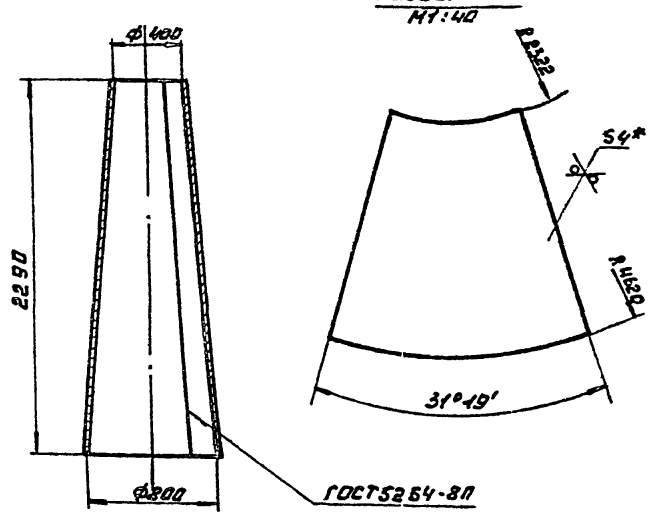

*1. Размер для справок
2. Технические требования по КЦМП-4.0.00.00.000 ТУ

Изм.	Лист	№ докум.	Подп.	Дата	КЦМП-4.0.02.02.001	Лит.	Масса	Масш.
Разраб.		Чиканова			Диффузор	Ц	132,7	1:25
Пров.		Волкова				Лист	Листов 1	
Рук. гр.		Чепурной						
Гл. спец.		Гутан						
Н. конт.		Чепурной						
Утв.		Абрамович						

Лист Б4 ГОСТ 19903-74 / СТ 3 ГОСТ 14637-79

ГОССТРОЙ СССР ЛЕНИНГРАДСКИЙ ПРОМСТРОЙПРОЕКТ

Формат А4

КЦМП-4.0.02.02.002

Rz200 (√)

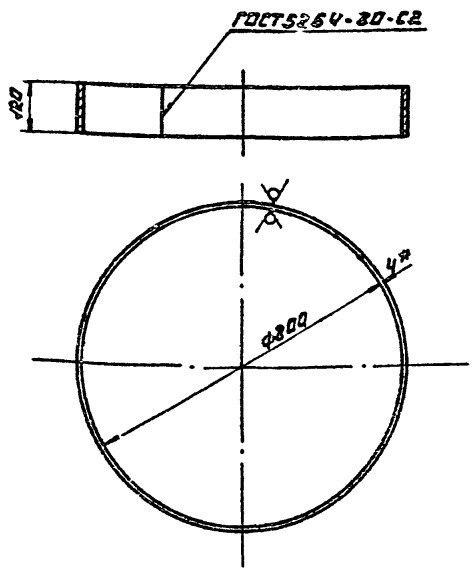

*1. Размер для справок
2. Технические требования по КЦМП-4.0.00.00.000 ТУ

Изм.	Лист	№ докум.	Подп.	Дата	КЦМП-4.0.02.02.002	Лит.	Масса	Масш.
Разраб.		Чиканова			Кольцо	Ц	9,5	1:10
Пров.		Волкова				Лист	Листов 1	
Рук. гр.		Чепурной						
Гл. спец.		Гутан						
Н. конт.		Чепурной						
Утв.		Абрамович						

Лист Б4 ГОСТ 19903-74 / СТ 3 ГОСТ 14637-79

ГОССТРОЙ СССР ЛЕНИНГРАДСКИЙ ПРОМСТРОЙПРОЕКТ

Формат А4

КЦМП-4.0.02.02.003

Rz200 (√)

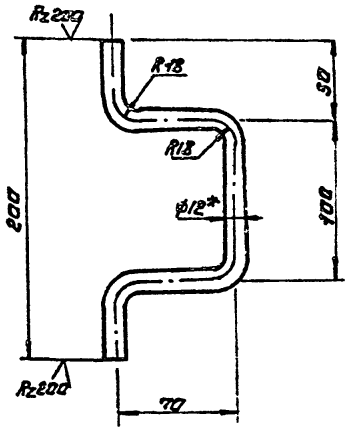

*1. Размер для справок
2. Технические требования по КЦМП-4.0.00.00.000 ТУ

Изм.	Лист	№ докум.	Подп.	Дата	КЦМП-4.0.02.02.003	Лит.	Масса	Масш.
Разраб.		Чиканова			Скоба	Ц	0,3	1:2
Пров.		Волкова				Лист	Листов 1	
Рук. гр.		Чепурной						
Гл. спец.		Гутан						
Н. конт.		Чепурной						
Утв.		Залетаев						

Круг В12 ГОСТ 2590-71 / СТ 3 ГОСТ 539-79

ГОССТРОЙ СССР ЛЕНИНГРАДСКИЙ ПРОМСТРОЙПРОЕКТ

Формат А4

Инв. № подл. | Подп. и дата | Взам. инв. № | Инв. № дубл. | Подп. и дата

КЦМП-4.0.03.00.000СБ

Серия 5.904-24 выпуск 6

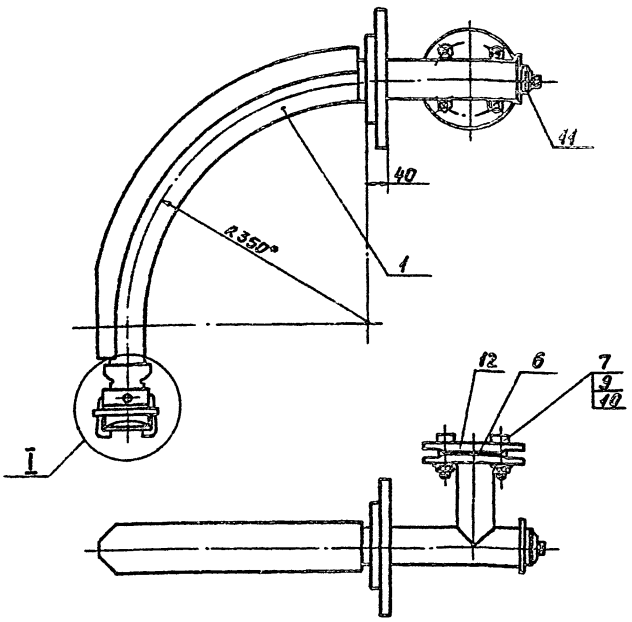

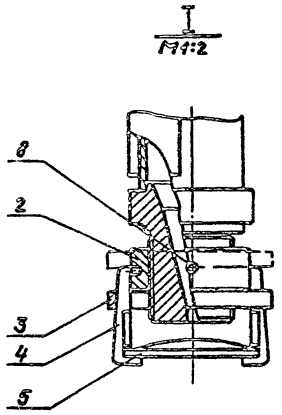

*1. Размер для справок.
2. Технические требования по КЦМП-4.0.00.00.000ТУ

Изм.	Лист	№ докум.	Подпись	Дата	КЦМП-4.0.03.00.000СБ			
Разраб.		Чиканова			Сопло центральное Сборочный чертеж.	Лит.	Масса	Масштаб
Провер.		Волкова				И	19,7	1:5
Рук.груп.		Чепурной				Лист	Листов 1	
Гл.спец.		Гутан				ГОССТРОЙ СССР ЛЕНИНГРАДСКИЙ ПРОМСТРОЙПРОЕКТ		
Н.контр.		Чепурной						
Утверд.		Абрамович						

Формат А3

КЦМП-4.0.03.00.001

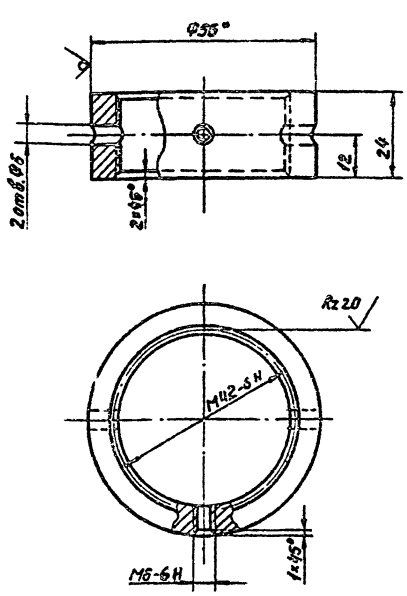

*1. Размер для справок.
2. Технические требования по КЦМП-4.0.00.00.000ТУ

Изм.	Лист	№ докум.	Подпись	Дата	КЦМП-4.0.03.00.001			
Разраб.		Чиканова			Гайка	Лит.	Масса	Масштаб
Провер.		Волкова				И	0,28	1:1
Рук.груп.		Чепурной				Лист	Листов 1	
Гл.спец.		Гутан			Круг В56 ГОСТ 2590-71 Ст.3 ГОСТ 555-79	ГОССТРОЙ СССР ЛЕНИНГРАДСКИЙ ПРОМСТРОЙПРОЕКТ		
Н.контр.		Чепурной						
Утверд.		Абрамович						

Формат А4

КЦМП-4.0.03.00.002

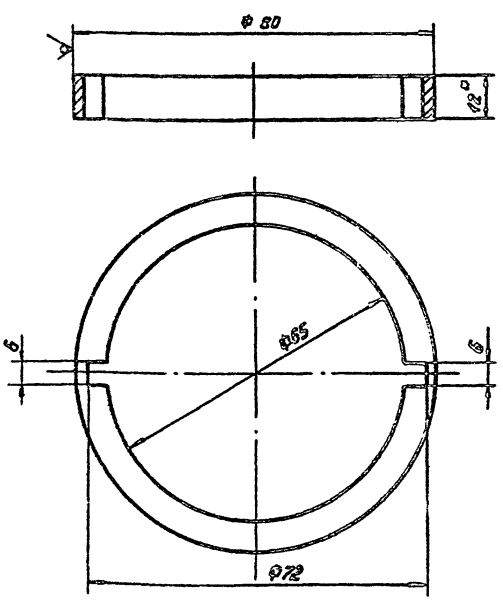

*1. Размер для справок.
2. Технические требования по КЦМП-4.0.00.00.000ТУ

Изм.	Лист	№ докум.	Подпись	Дата	КЦМП-4.0.03.00.002			
Разраб.		Чиканова			Кольцо	Лит.	Масса	Масштаб
Провер.		Волкова				И	0,16	1:1
Рук.груп.		Чепурной				Лист	Листов 1	
Гл.спец.		Гутан			Лист Б12 ГОСТ 19903-74 Ст.3 ГОСТ 14637-79	ГОССТРОЙ СССР ЛЕНИНГРАДСКИЙ ПРОМСТРОЙПРОЕКТ		
Н.контр.		Чепурной						
Утверд.		Абрамович						

Формат А4

КЦИП-4.0.03.00.003

Rz 50 (▽)

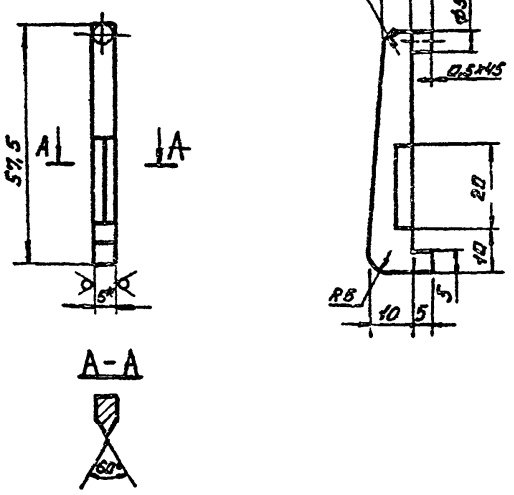

*1. Размер для справок.
2. Технические требования по КЦИП-4.0.00.00.000ТУ

Изм.	Лист	№ докум.	Подп.	Дата
Разраб.		Чикалова		
Пров.		Валкова		
Рук. гр.		Чепурной		
Гл. спец.		Гутам		
Н. контр.		Чепурной		
Утв.		Абрамович		

КЦИП-4.0.03.00.003

Скоба

Лит.	Масса	Масш.
И	0,3	1:1
Лист	Листов 1	

Лист 65 ГОСТ 19903-74
СТЗ ГОСТ 14637-79

Госстрой СССР
ЛЕНИНГРАДСКИЙ ПРОМСТРОЙПРОЕКТ

Формат А4

КЦИП-4.0.00.00.000

Rz 50 (▽) 25

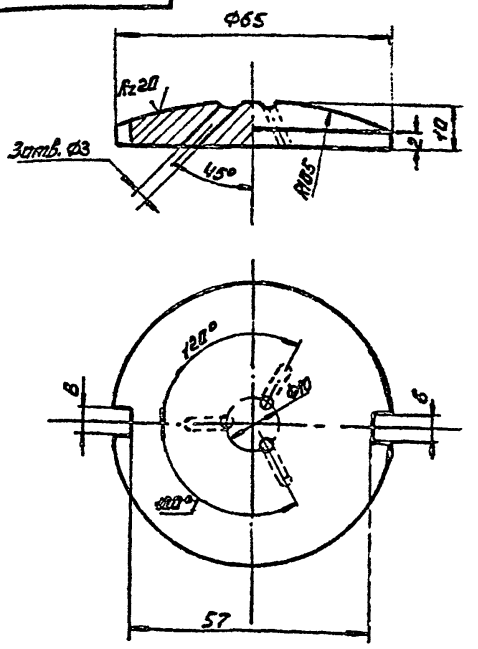

*1. Размер для справок
2. Технические требования по КЦИП-4.0.00.00.000ТУ

Изм.	Лист	№ докум.	Подп.	Дата
Разраб.		Чикалова		
Пров.		Валкова		
Рук. гр.		Чепурной		
Гл. спец.		Гутам		
Н. контр.		Чепурной		
Утв.		Абрамович		

КЦИП-4.0.03.00.004

Отражатель

Лит.	Масса	Масш.
И	0,39	1:1
Лист	Листов 1	

Круг 80 ГОСТ 2590-71
СТЗ ГОСТ 539-79

Госстрой СССР
ЛЕНИНГРАДСКИЙ ПРОМСТРОЙПРОЕКТ

Формат А4

КЦИП-4.0.03.00.005

Rz 200 (▽)

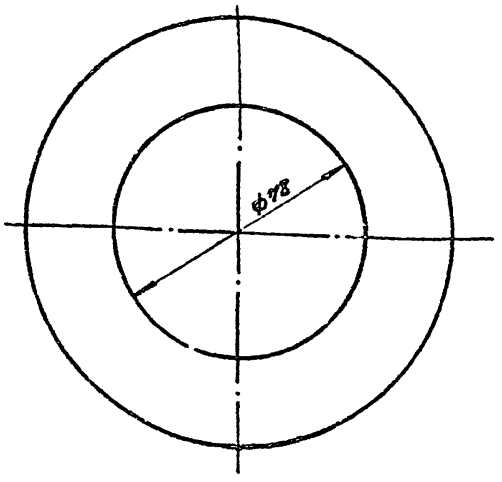

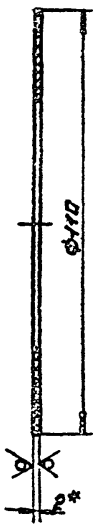

*1. Размер для справок
2. Технические требования по КЦИП-4.0.00.00.000ТУ

Изм.	Лист	№ докум.	Подп.	Дата
Разраб.		Чикалова		
Пров.		Валкова		
Рук. гр.		Чепурной		
Гл. спец.		Гутам		
Н. контр.		Чепурной		
Утв.		Абрамович		

КЦИП-4.0.03.00.005

Прокладка

Лит.	Масса	Масш.
И	0,03	1:2
Лист	Листов 1	

Пластина I. АИСТ МС-М-2
ГОСТ 7338-77

Госстрой СССР
ЛЕНИНГРАДСКИЙ ПРОМСТРОЙПРОЕКТ

Формат А4

Изм.	Лист	№ докум.	Подп.	Дата
Разраб.				
Пров.				
Рук. гр.				
Гл. спец.				
Н. контр.				
Утв.				

Лит.	Масса	Масш.
Лист	Листов	

Госстрой СССР
ЛЕНИНГРАДСКИЙ ПРОМСТРОЙПРОЕКТ

Формат А4

КЦМП-4,0.03.01.000СБ

Серия 5.904-24 Выпуск 6

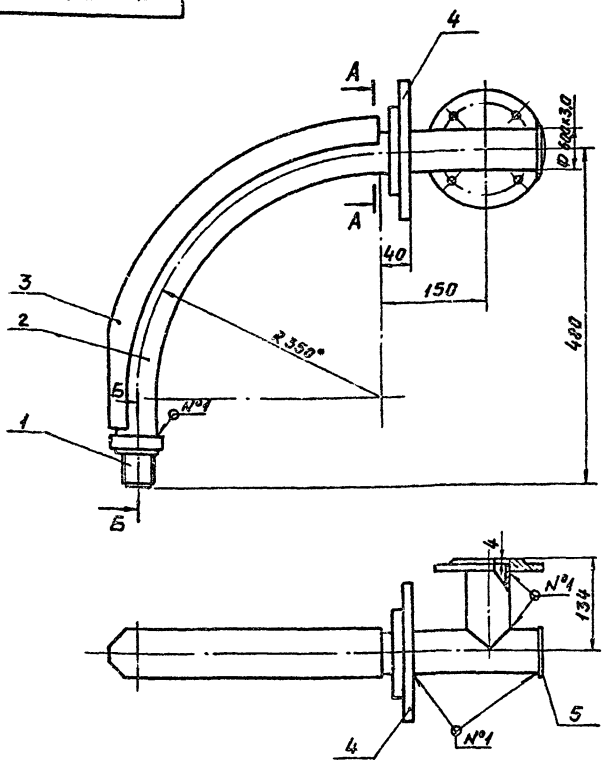

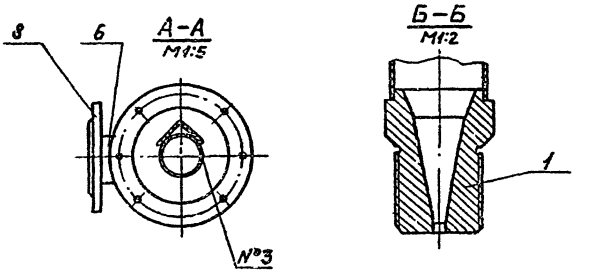

*1. Размер для справок.
2. Сварные швы: N1 - Т1 - ∆3
N2 - Н1
N3 - Сварка ручная электродуговая.
3. Технические требования по КЦМП-4,0.00.00.000ТУ

Изм	Лист	№ докум.	Подпись	Дата	КЦМП-4,0.03.01.000СБ			
Разраб.		Чиканова			Сопло Сборочный чертеж.	Лит. И	Масса 16,1	Масштаб 1:5
Провер.		Волкова				Лист	Листов 1	
Рук.груп.		Чепурной				ГОССТРОЙ СССР ЛЕНИНГРАДСКИЙ ПРОМСТРОЙПРОЕКТ		
Гл.спец.		Гутан						
Н.контр.		Чепурной						
Утверд.		Абрамович						

Инв.№ подл. | Подпись и дата | Взам.инв.№ | Инв.№ дубл. | Подпись и дата

формат А3

КЦМП-4,0.03.01.001

Rz50 (V)

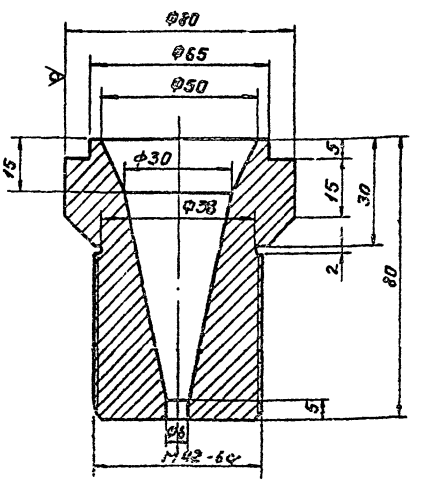

*1. Размер для справок.
2. Технические требования по КЦМП-4,0.00.00.000ТУ

Изм	Лист	№ докум.	Подпись	Дата	КЦМП-4,0.03.01.001			
Разраб.		Чиканова			Корпус форсунки	Лит. И	Масса 1,4	Масштаб 1:1
Провер.		Волкова				Лист	Листов 1	
Рук.груп.		Чепурной			Круг 880 ГОСТ 2590-71 Ст.3 ГОСТ 535-79	ГОССТРОЙ СССР ЛЕНИНГРАДСКИЙ ПРОМСТРОЙПРОЕКТ		
Гл.спец.		Гутан						
Н.контр.		Чепурной						
Утверд.		Абрамович						

Инв.№ подл. | Подпись и дата | Взам.инв.№ | Инв.№ дубл. | Подпись и дата

формат А4

КЦМП-4,0.03.01.002

Rz50 (V)

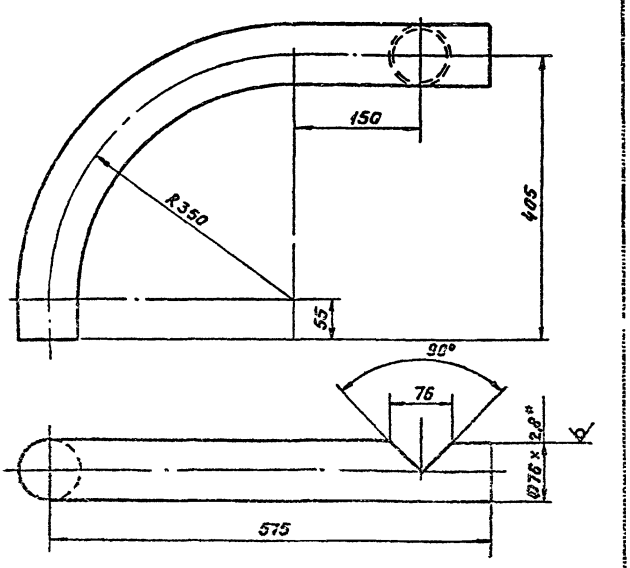

*1. Размер для справок.
2. Технические требования по КЦМП-4,0.00.00.000ТУ

Изм	Лист	№ докум.	Подпись	Дата	КЦМП-4,0.03.01.002			
Разраб.		Чиканова			Труба	Лит. И	Масса 4,5	Масштаб 1:5
Провер.		Волкова				Лист	Листов 1	
Рук.груп.		Чепурной			ТРУБА 76×2,8 ГОСТ 10704-76 Б СТ3 ГОСТ 10706-76	ГОССТРОЙ СССР ЛЕНИНГРАДСКИЙ ПРОМСТРОЙПРОЕКТ		
Гл.спец.		Гутан						
Н.контр.		Чепурной						
Утверд.		Абрамович						

Инв.№ подл. | Подпись и дата | Взам.инв.№ | Инв.№ дубл. | Подпись и дата

формат А4

Серия 5.900-24 Выпуск 6

КЦНП-4.0.03.01.003

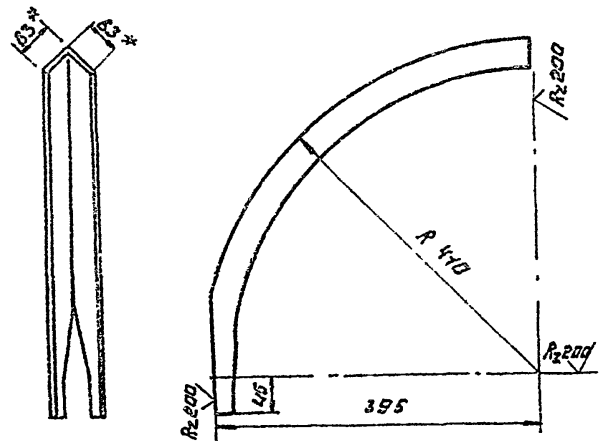

*1. Размер для справок
2. Технические требования по КЦНП-4.0.00.00.000 ТУ

Изм.	Лист	№ докум.	Подп.	Дата	КЦНП-4.0.03.01.003		
Разраб.		Чикалова			Уголок защитный	Лит.	Масса	Масш.
Пров.		Волкова				У	3,17	1:1
Рук. гр.		Чепурной				Лист	Листов 1
Гл. спец.		Гутан					
Н. контр.		Чепурной			Уголок Б63×63×5 ГОСТ 8509-72 / Ст3 ГОСТ 535-79	Госстрой СССР ЛЕНИНГРАДСКИЙ ПРОМСТРОЙПРОЕКТ	
Утв.		Абрамович					

Инв. № подл. | Подп. и дата | Взам. инв. № | Инв. № дубл. | Подп. и дата

Формат А4

КЦНП-4.0.03.01.004

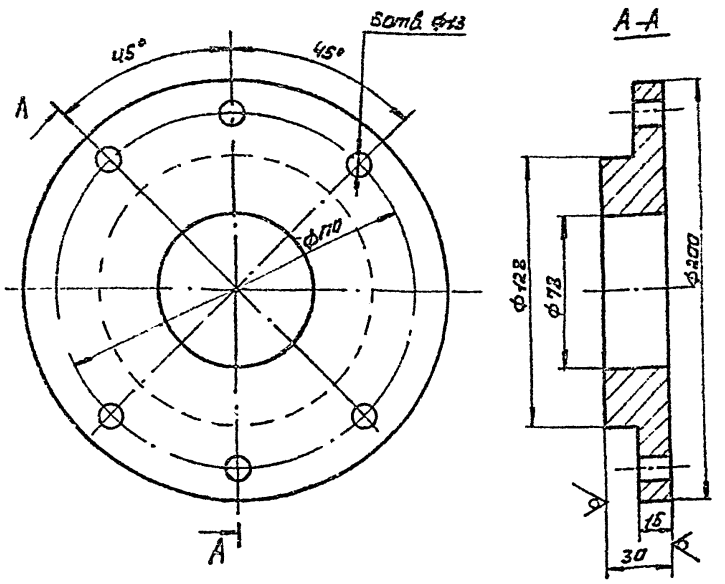

*1. Размер для справок.
2. Технические требования по КЦНП-4.0.00.00.000 ТУ

Изм.	Лист	№ докум.	Подп.	Дата	КЦНП-4.0.03.01.004		
Разраб.		Чикалова			Фланец	Лит.	Масса	Масш.
Пров.		Волкова				У	4,4	1:2
Рук. гр.		Чепурной				Лист	Листов 1
Гл. спец.		Гутан					
Н. контр.		Чепурной			Лист Б3а ГОСТ 19903-74 / Ст3 ГОСТ 14637-79	Госстрой СССР ЛЕНИНГРАДСКИЙ ПРОМСТРОЙПРОЕКТ	
Утв.		Абрамович					

Инв. № подл. | Подп. и дата | Взам. инв. № | Инв. № дубл. | Подп. и дата

Формат А4

КЦНП-4.0.03.01.005

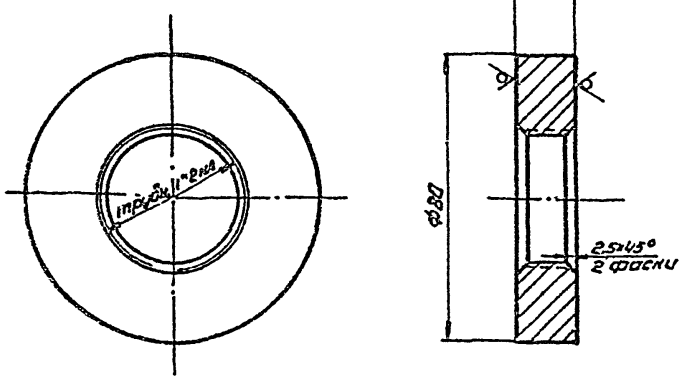

*1. Размер для справок.
2. Технические требования по КЦНП-4.0.0000.000 ТУ

Изм.	Лист	№ докум.	Подп.	Дата	КЦНП-4.0.03.01.005		
Разраб.		Чикалова			Заглушка	Лит.	Масса	Масш.
Пров.		Волкова				У	0,3	1:1
Рук. гр.		Чепурной				Лист	Листов 1
Гл. спец.		Гутан					
Н. контр.		Чепурной			Лист Б8 ГОСТ 19903-74 / Ст3 ГОСТ 14637-79	Госстрой СССР ЛЕНИНГРАДСКИЙ ПРОМСТРОЙПРОЕКТ	
Утв.		Абрамович					

Инв. № подл. | Подп. и дата | Взам. инв. № | Инв. № дубл. | Подп. и дата

Формат А4

КЦНП-4.0.03.01.006

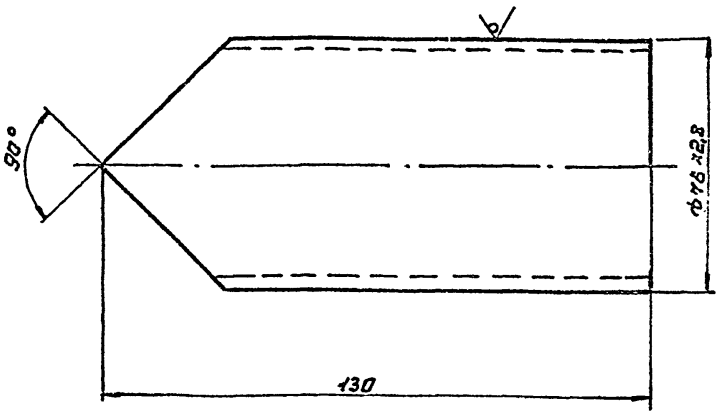

1. Размер для справок
2. Технические требования по КЦНП-4.0.00.00.000 ТУ

Изм.	Лист	№ докум.	Подп.	Дата	КЦНП-4.0.03.01.006		
Разраб.		Чикалова			Патрубок	Лит.	Масса	Масш.
Пров.		Волкова				У	0,65	1:1
Рук. гр.		Чепурной				Лист	Листов 1
Гл. спец.		Гутан					
Н. контр.		Чепурной			Труба 76×2,8 ГОСТ 10704-76 / Б Ст3 кп ГОСТ 10706-76	Госстрой СССР ЛЕНИНГРАДСКИЙ ПРОМСТРОЙПРОЕКТ	
Утв.		Абрамович					

Инв. № подл. | Подп. и дата | Взам. инв. № | Инв. № дубл. | Подп. и дата

Формат А4

КЦМП-4.0.04.00.000СБ

Серия 5.904-24 Выпуск 6

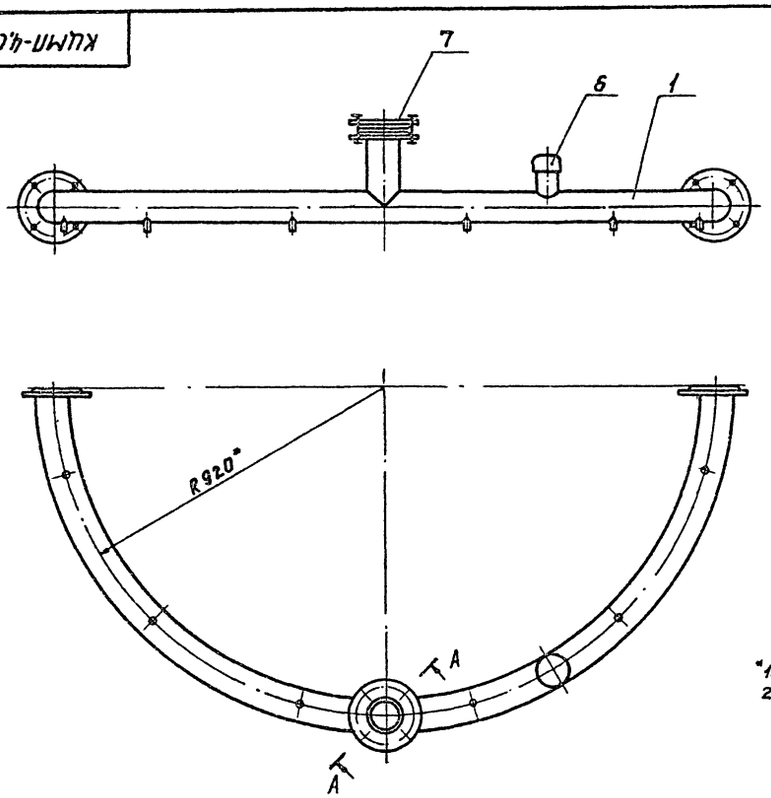

А – А
М1:5

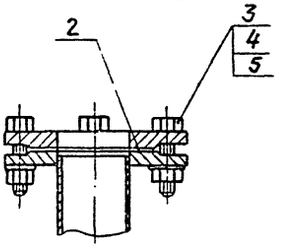

*1. Размер для справок.
2. Технические требования по КЦМП-4.0.00.00.000ТУ

Изм.	Лист	№ докум.	Подпись	Дата
Разраб.		Чуканова		
Провер.		Валкова		
Рук. гр.		Чепурной		
Гл. спец.		Гутан		
Н. контр.		Чепурной		
Утверд.		Абрамович		

КЦМП-4.0.04.00.000СБ

Коллектор
Сварочный чертеж

Лит.	Масса	Масшт.
И	29,9	1:10

Лист | Листов 1

ГОССТРОЙ СССР
ЛЕНИНГРАДСКИЙ
ПРОМСТРОЙПРОЕКТ

формат А3

Инв. № подл. | Подпись и дата | Взам. инв. № | Инв. № дубл. | Подпись и дата

КЦМП-4.0.04.01.000СБ

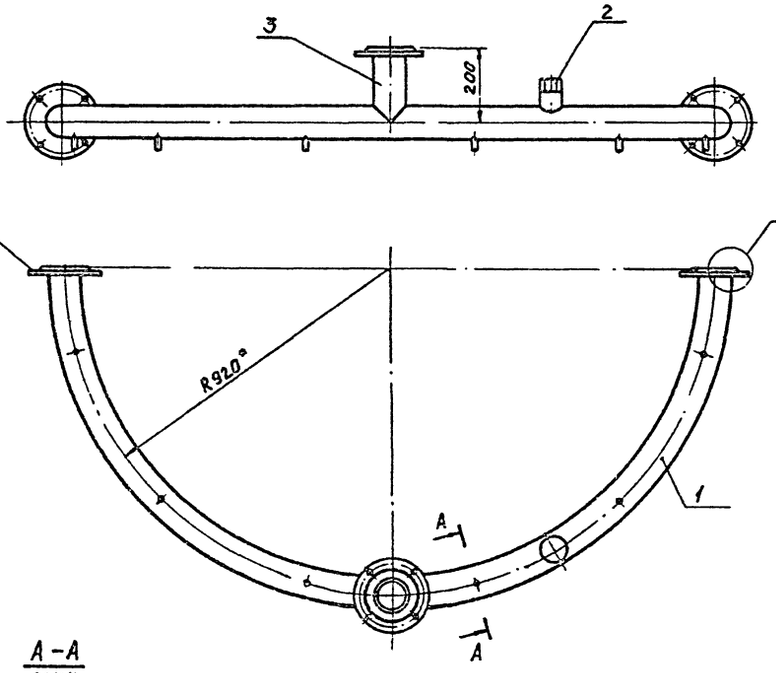

I
М1:2

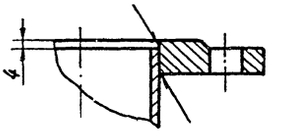

А – А
М1:4

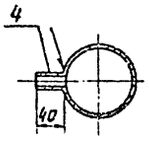

*1. Размер для справок
2. Сварной шов: Т1-Б3 по ГОСТ 5264-80
3. Технические требования по КЦМП-4.0.00.00.000ТУ.

Изм.	Лист	№ докум.	Подпись	Дата
Разраб.		Чуканова		
Провер.		Валкова		
Рук. гр.		Чепурной		
Гл. спец.		Гутан		
Н. контр.		Чепурной		
Утверд.		Абрамович		

КЦМП-4.0.04.01.000СБ

Коллектор
Сварочный чертеж

Лит.	Масса	Масшт.
И	26,2	1:10

Лист | Листов 1

ГОССТРОЙ СССР
ЛЕНИНГРАДСКИЙ
ПРОМСТРОЙПРОЕКТ

формат А3

Инв. № подл. | Подпись и дата | Взам. инв. № | Инв. № дубл. | Подпись и дата

КЦНП-4.0.04.01.001

Серия 5.904-24 выпуск 6

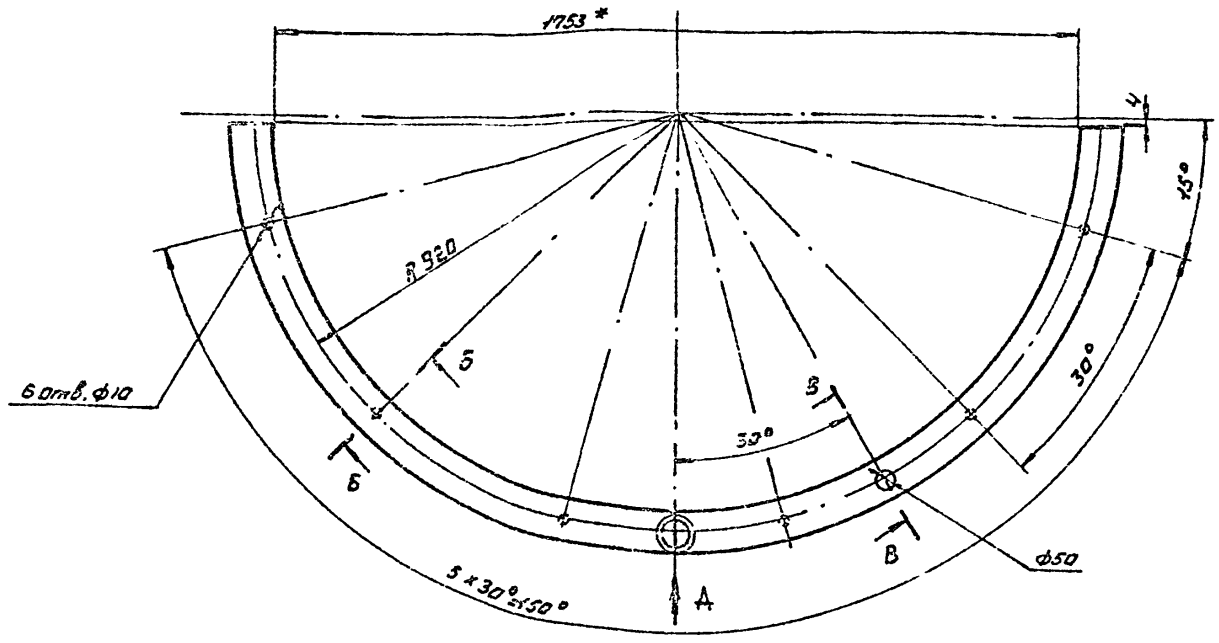

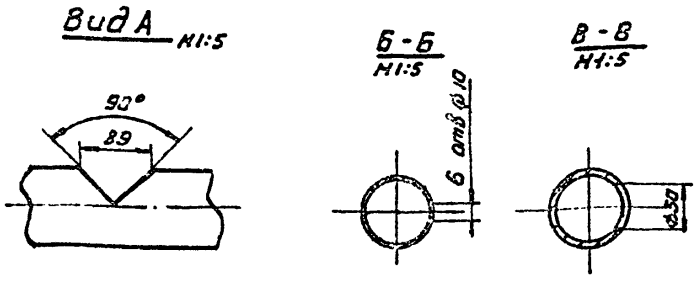

*1. размер для справок
2. технические требования по КЦНП-4.0.00.00.000ТУ

Изм.	Лист	№ докум.	Подп.	Дата	КЦНП-4.0.04.01.001			
Разраб.		Чиканова			Труба	Лит.	Масса	Масш.
Пров.		Волкова				И	17,2	1:10
Рук.гр.		Чепурной				Лист	Листов 1	
Гл.спец.		Гутан			ТРУБА 89×2,8 ГОСТ 10704-76 / Б ст3 кп ГОСТ 10706-76	ГОССТРОЙ СССР ЛЕНИНГРАДСКИЙ ПРОМСТРОЙПРОЕКТ		
Н.конт.		Чепурной						
Утв.		Абрамович						

Формат А3

КЦНП-4.0.04.01.002

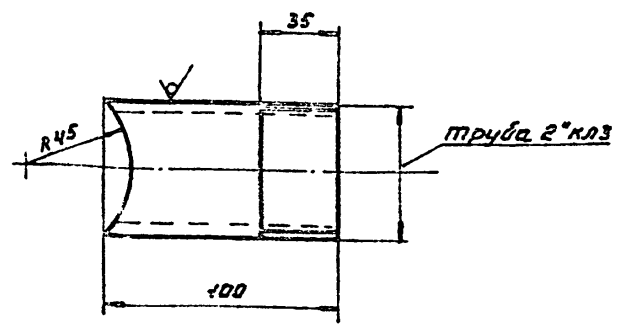

*1 размер для справок
2. технические требования по КЦНП-4.0.00.00.000ТУ

Изм.	Лист	№ докум.	Подп.	Дата	КЦНП-4.0.04.01.002			
Разраб.		Чиканова			Патрубок	Лит.	Масса	Масш.
Пров.		Волкова				И	0,42	1:2
Рук.гр.		Чепурной				Лист	Листов 1	
Гл.спец.		Гутан			Труба 50×3,5 ГОСТ 3262-75	ГОССТРОЙ СССР ЛЕНИНГРАДСКИЙ ПРОМСТРОЙПРОЕКТ		
Н.конт.		Чепурной						
Утв.		Абрамович						

Формат А4

КЦНП-4.0.04.01.003

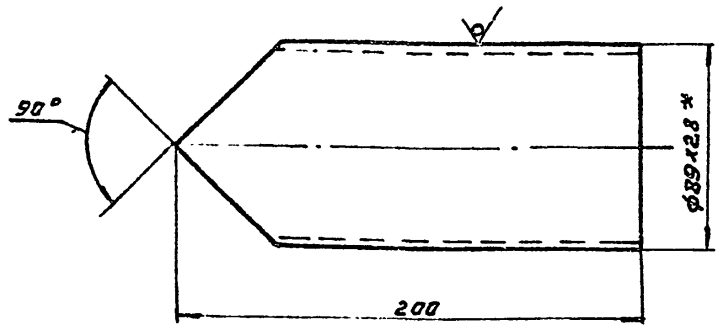

*1. размер для справок
2. технические требования по КЦНП-4.0.00.00.000 ТУ

Изм.	Лист	№ докум.	Подп.	Дата	КЦНП-4.0.04.01.003			
Разраб.		Чиканова			Патрубок	Лит.	Масса	Масш.
Пров.		Волкова				И	1,2	1:2
Рук.гр.		Чепурной				Лист	Листов 1	
Гл.спец.		Гутан			ТРУБА 89×2,8 ГОСТ 10704-76 / Б ст5 кп ГОСТ 10706-76	ГОССТРОЙ СССР ЛЕНИНГРАДСКИЙ ПРОМСТРОЙПРОЕКТ		
Н.конт.		Чепурной						
Утв.		Абрамович						

Формат А4

Серия 5.904-24 Выпуск 6

КЦМП-4.0.05.00.000СБ-изображено
КЦМП-4.0.05.00.000-01СБ-зеркальное отражение

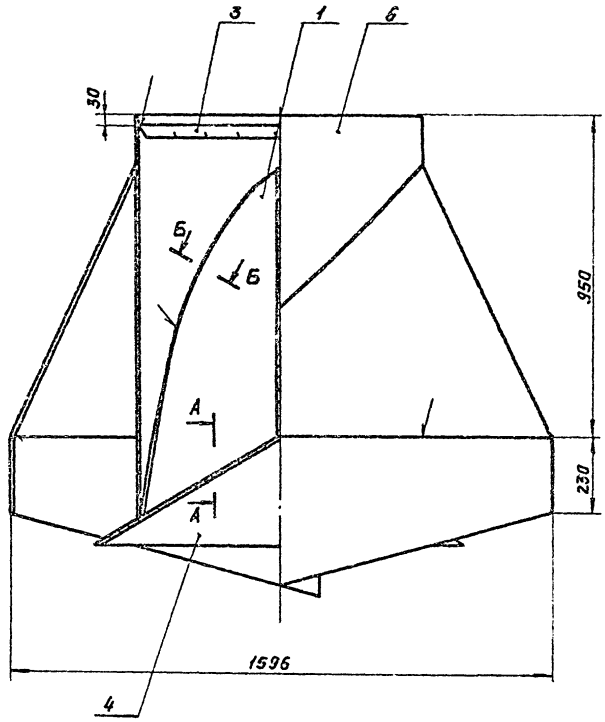

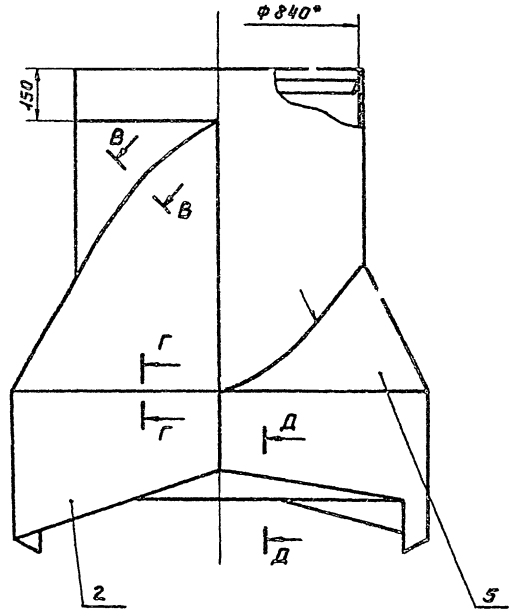

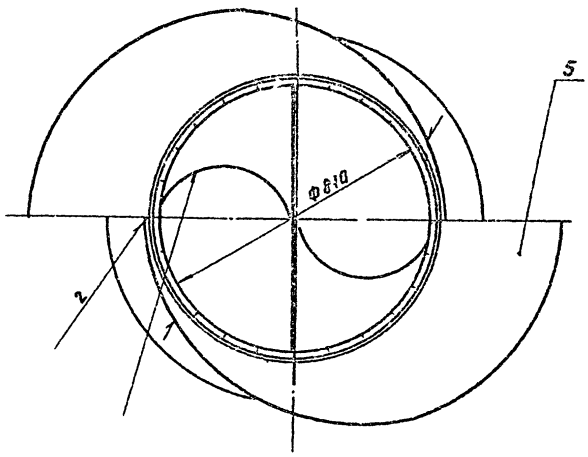

А – А

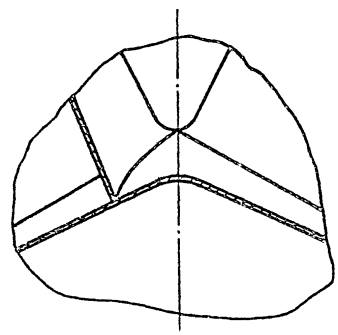

Б – Б
М1:1

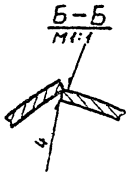

В – В
М1:1



Г – Г
М1:1

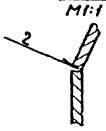

Д – Д
М1:2

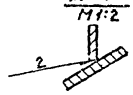

*1. Размер для справок.
2. Технические требования по КЦМП-4.0.00.00.000ТУ
3. Сварные швы по ГОСТ 5264-80.

Изм	Лист	№ докум.	Подпись	Дата
Разраб.		Чиканова		
Провер.		Волкова		
Рук.груп.		Чепурной		
Гл.спец.		Гутан		
Н.контр.		Чепурной		
Утверд.		Абрамович		

КЦМП-4.0.05.00.000СБ

Закручиватель
Сборочный чертеж.

Лит.	Масса	Масштаб
II	230,0	1:10

Лист | Листов 1

ГОССТРОЙ СССР
ЛЕНИНГРАДСКИЙ
ПРОМСТРОЙПРОЕКТ

Инв. № подл. | Подпись и дата | Взам. инв. № | Инв. № дубл. | Подпись и дата

Формат А2

Серия 5.904-24 Выпуск 6

КЦНП-4.0.05.01.000 СВ

КЦНП-4.0.05.01.000 СВ-изображено
КЦНП-4.0.05.01.000 01-СВ зеркальное отражение

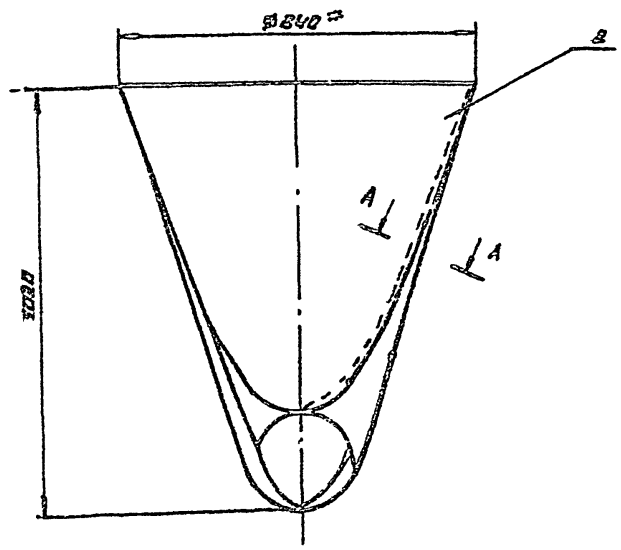

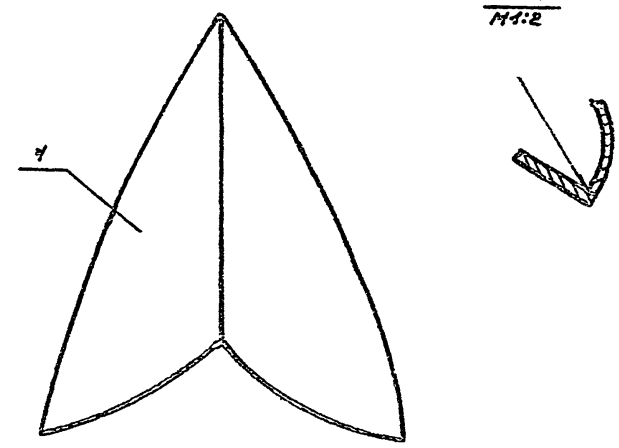

*1. Размер для справок.
2. Сварные швы по ГОСТ 5267-80
3. Технические требования по КЦНП-4.0.00.00.000 ТУ

					КЦНП-4.0.05.01.000 СВ			
Изм.	Лист	№ докум.	Подп.	Дата	Рассекатель Сборочный чертеж	Лит.	Масса	Масштаб
Разраб.		Чикинова				Ц	32.8	
Пров.		Волкова				Лист	Листов	
Рук.гр.		Чепурной				Госстрой СССР Ленинградский Промстройпроект		
Гл.спец.		Гутан						
Н.конт.		Чепурной						
Утв.		Адрамович						

Формат А3

Инв. № подл. | Подп. и дата | Взам. инв. № | Инв. № дубл. | Подп. и дата

КЦНП-4.0.05.01.001

КЦНП-4.0.05.01.001-изображено
КЦНП-4.0.05.01.001-01-зеркальное отражение

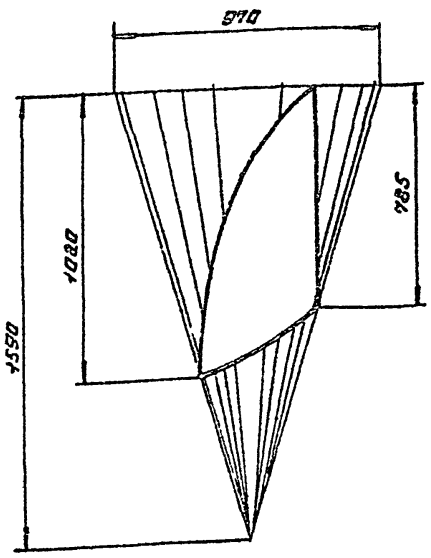

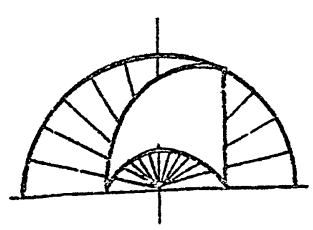

Развертка

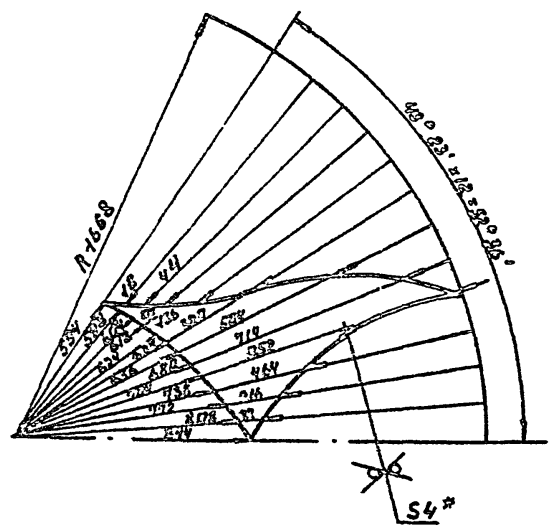

*1. Размер для справок
2. Технические требования по КЦНП-4.0.00.00.000 ТУ

					КЦНП-4.0.05.01.001			
Изм.	Лист	№ докум.	Подп.	Дата	Лопасть	Лит.	Масса	Масштаб
Разраб.		Чикинова				Ц	27	
Пров.		Волкова				Лист	Листов	
Рук.гр.		Чепурной						
Гл.спец.		Гутан			Лист 4 ГОСТ 19003-74 ст 3 ГОСТ 14637-79	Госстрой СССР Ленинградский Промстройпроект		
Н.конт.		Чепурной						
Утв.		Адрамович						

Формат А3

Инв. № подл. | Подп. и дата | Взам. инв. № | Инв. № дубл. | Подп. и дата

Серия 5.904-24 Выпуск 6

КЦНП-4.0.05.01.002

Rz200 (√)

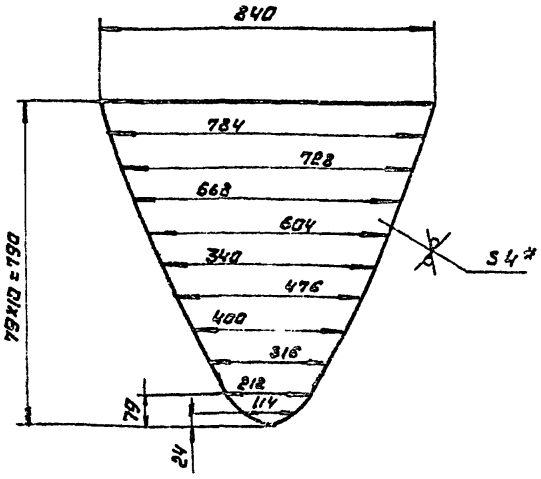

*1. Размер для справок
2. Технические требования по КЦНП-4.0.00.00.000 ТУ

Изм.	Лист	№ докум.	Подп.	Дата	КЦНП-4.0.05.01.002			
Разраб.		Чиканова			Лист	Лит.	Масса	Масш.
Пров.		Валкова				И	13,4	1:10
Рук. гр.		Чепурной				Лист	Листов 1	
Гл. спец.		Гутан			Лист Б4 ГОСТ 19903-74 / СТ 3 ГОСТ 14637-79	ГОССТРОЙ СССР ЛЕНИНГРАДСКИЙ ПРОМСТРОЙПРОЕКТ		
Н. конт.		Чепурной						
Утв.		Абрамович						

Формат А4

КЦНП-4.0.05.00.001

Rz200 (√) 32

КЦНП-4.0.05.00.001 - изображено
КЦНП-4.0.05.00.001-01 - зеркальное отражение

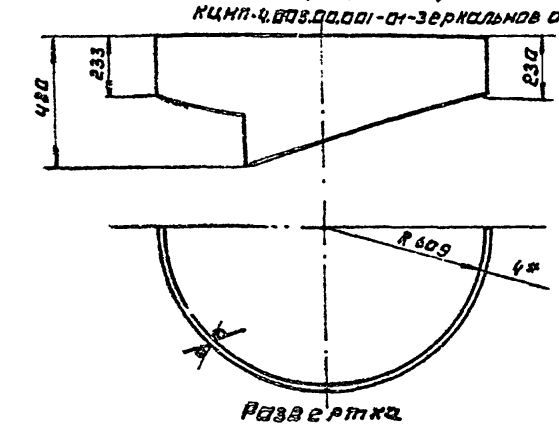

Развертка

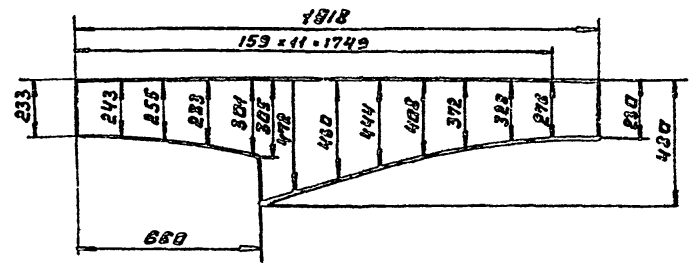

*1. Размер для справок
2. Технические требования по КЦНП-4.0.00.00.000 ТУ

Изм.	Лист	№ докум.	Подп.	Дата	КЦНП-4.0.05.00.001			
Разраб.		Чиканова			Пояс	Лит.	Масса	Масш.
Пров.		Валкова				И	13,1	1:15
Рук. гр.		Чепурной				Лист	Листов 1	
Гл. спец.		Гутан			Лист Б4 ГОСТ 19903-74 / СТ 3 ГОСТ 14637-79	ГОССТРОЙ СССР ЛЕНИНГРАДСКИЙ ПРОМСТРОЙПРОЕКТ		
Н. конт.		Чепурной						
Утв.		Абрамович						

Формат А4

КЦНП-4.0.05.00.002

Rz200 (√)

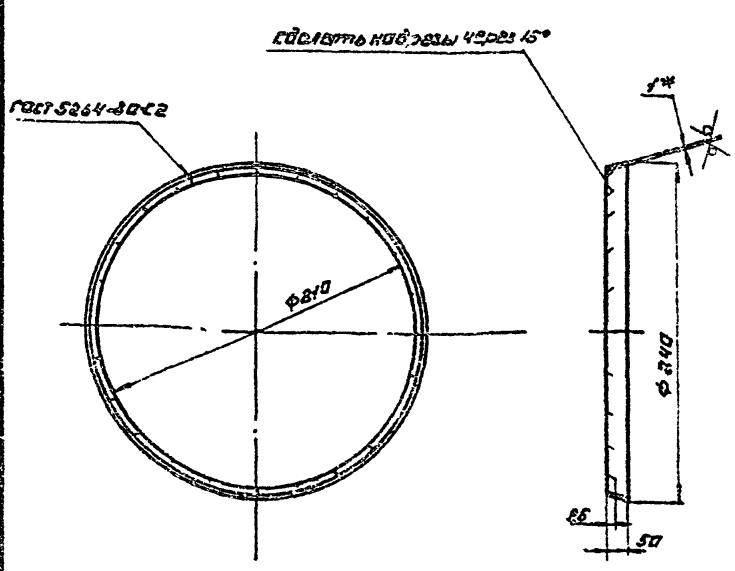

*1. Размер для справок
2. Технические требования по КЦНП-4.0.00.00.000 ТУ

Изм.	Лист	№ докум.	Подп.	Дата	КЦНП-4.0.05.00.002			
Разраб.		Чиканова			Кольцо	Лит.	Масса	Масш.
Пров.		Валкова				И	1,2	1:10
Рук. гр.		Чепурной				Лист	Листов 1	
Гл. спец.		Гутан			Лист Б4 ГОСТ 19903-74 / СТ 3 ГОСТ 16523-70	ГОССТРОЙ СССР ЛЕНИНГРАДСКИЙ ПРОМСТРОЙПРОЕКТ		
Н. конт.		Чепурной						
Утв.		Абрамович						

Формат А4

КЦНП-4.0.05.00.003

Rz200 (√)

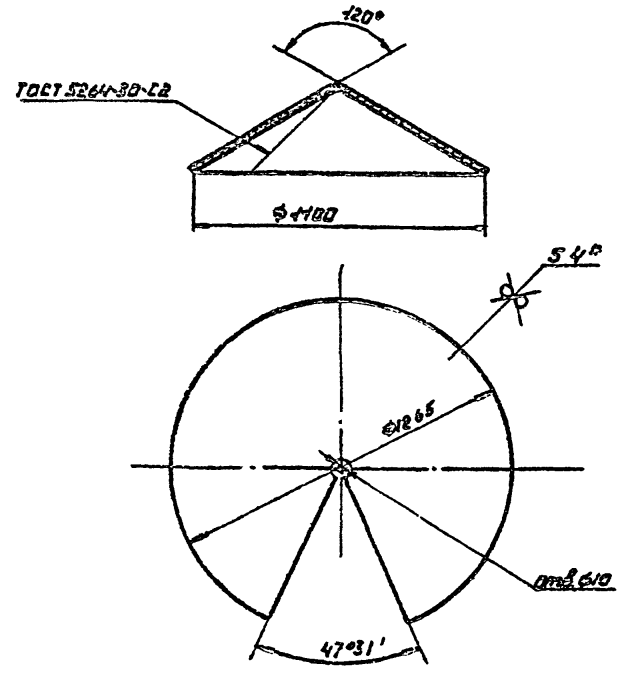

*1. Размер для справок.
2. Технические требования по КЦНП-4.0.00.00.000 ТУ

Изм.	Лист	№ докум.	Подп.	Дата	КЦНП-4.0.05.00.003			
Разраб.		Чиканова			Конус	Лит.	Масса	Масш.
Пров.		Валкова				И	34,5	1:15
Рук. гр.		Чепурной				Лист	Листов 1	
Гл. спец.		Гутан			Лист Б4 ГОСТ 19903-74 / СТ 3 ГОСТ 14637-79	ГОССТРОЙ СССР ЛЕНИНГРАДСКИЙ ПРОМСТРОЙПРОЕКТ		
Н. конт.		Чепурной						
Утв.		Абрамович						

Формат А4

КЦМП-4.0.05.00.004

Серия 5.904-24 выпуск 6

Rz200 (✓) 33

КЦМП-4.0.05.00.004 - изображено
КЦМП-4.0.05.00.004-01 - зеркальное отражение

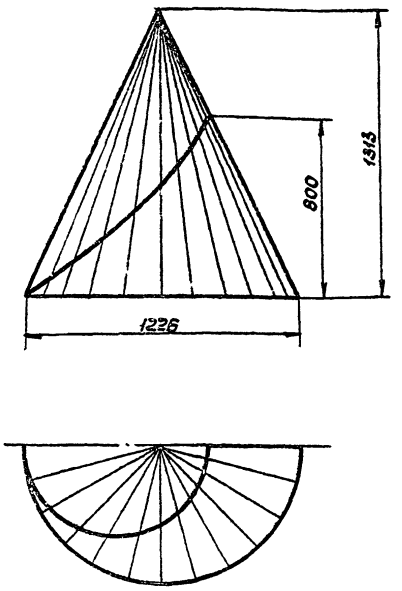

Развертка

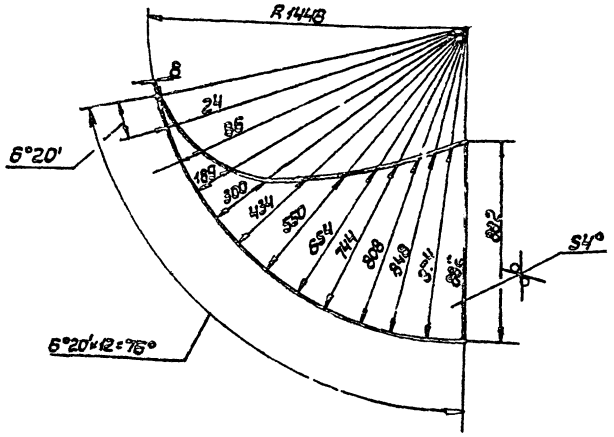

*1. Размер для справок.
2. Технические требования по КЦМП-4.0.00.00.000ТУ

					КЦМП-4.0.05.00.004			
Изм.	Лист	№ докум.	Подп.	Дата	Лопасть	Лит.	Масса	Масш.
Разраб.		Чиканова				У	25.7	1:15
Пров.		Волкова				Лист	Листов 1	
Рук. гр.		Чепурной						
Гл. спец.		Гутан			Лист 54 гост 19903-74 / Ст. 3 гост 14637-79	ГОССТРОЙ СССР, ЛЕНИНГРАДСКИЙ ПРОМСТРОЙПРОЕКТ		
Н. контр.		Чепурной						
Утв.		Абрамович						

Формат А3

Инв. № подл. | Подп. и дата | Взам. инв. № | Инв. № дубл. | Подп. и дата

КЦМП-4.0.05.00.005

Rz200 (✓)

КЦМП-4.0.05.00.005 - изображено
КЦМП-4.0.05.00.005-01 - зеркальное отражение

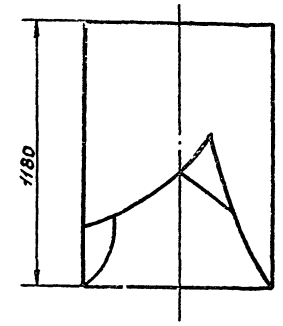

Развертка

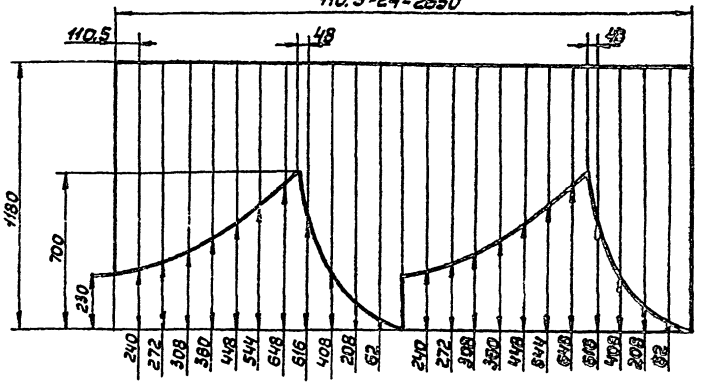

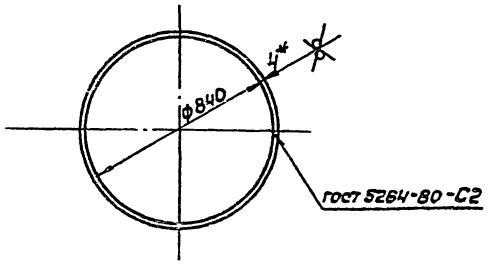

*1. Размер для справок.
2. Технические требования по КЦМП-4.0.00.00.000ТУ.

					КЦМП-4.0.05.00.005			
Изм.	Лист	№ докум.	Подп.	Дата	Цилиндр	Лит.	Масса	Масш.
Разраб.		Чиканова				У	58.7	1:15
Пров.		Волкова				Лист	Листов 1	
Рук. гр.		Чепурной						
Гл. спец.		Гутан			Лист 54 гост 19903-74 / Ст 3 гост 14637-79	ГОССТРОЙ СССР, ЛЕНИНГРАДСКИЙ ПРОМСТРОЙПРОЕКТ		
Н. контр.		Чепурной						
Утв.		Абрамович						

Формат А3

Инв. № подл. | Подп. и дата | Взам. инв. № | Инв. № дубл. | Подп. и дата

КЦМП-4.0.06.00.000СБ

Серия 5.904-24 Выпуск 6

КЦМП-4.0.06.00.000СБ - изображено

КЦМП-4.0.06.00.000-01СБ - зеркальное отражение

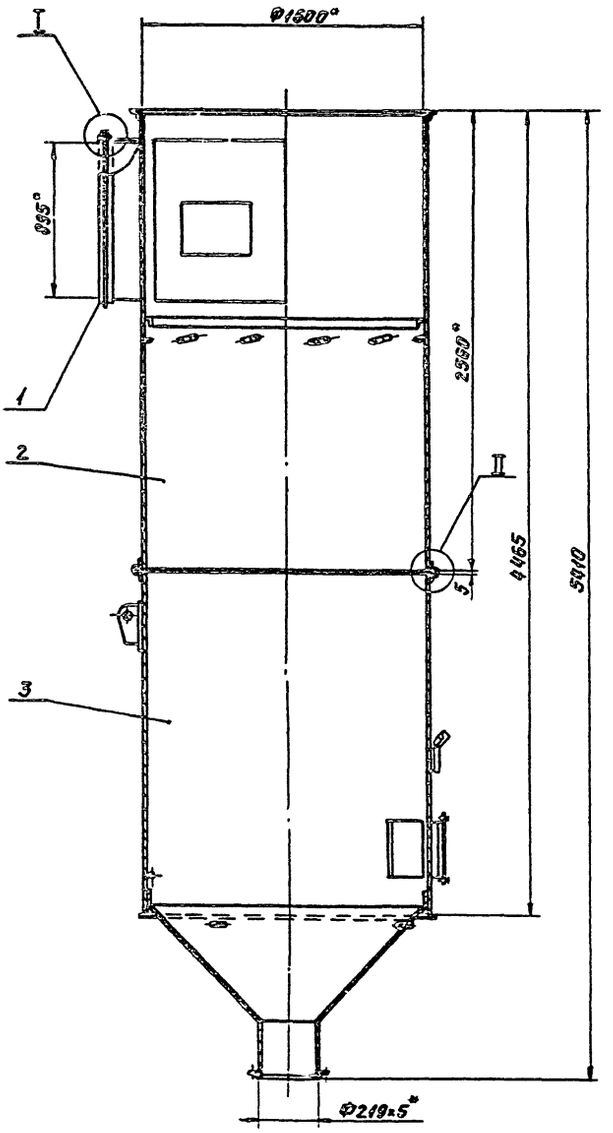

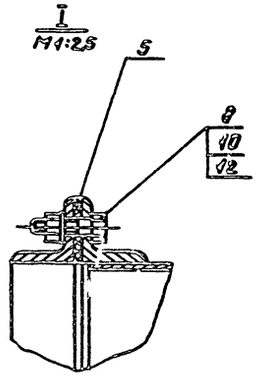

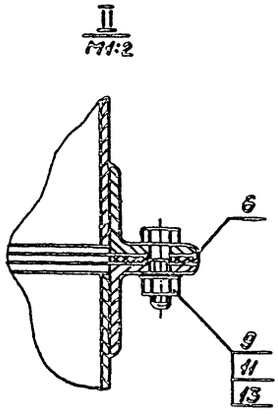

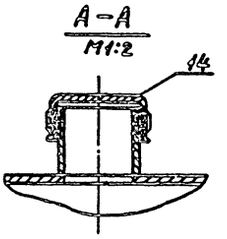

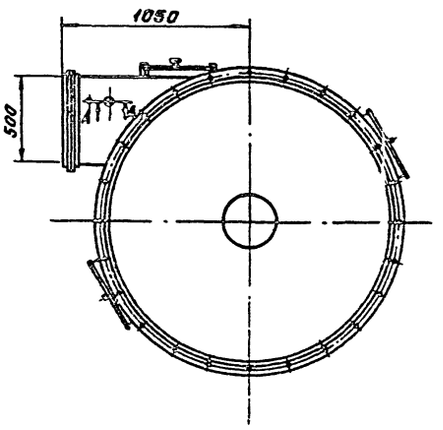

*1. Размер для справок.
2. Технические требования по КЦМП-4.0.00.00.000ТУ

Изм.	Лист	№ докум.	Подп.	Дата	КЦМП-4.0.06.00.000СБ
Разраб.		Чиканова			Каплеуловитель. Сборочный чертеж
Провер.		Волкова			
Рук. груп.		Челпиной			
Гл. спец.		Гутан			
Н. контр.		Челпиной			
Утвер.		Абрамович			

Лит.	Масса	Масштаб
Н	1025,7	1:20
Лист	Листов 1	

ГОССТРОЙ СССР
ЛЕНИНГРАДСКИЙ
ПРОМСТРОЙПРОЕКТ

Инв. № подл. | Подпись и дата | Взам. инв. № | Инв. № дубл. | Подпись и дата

Формат А2

КЦМП-4.0.06.01.001

Rz 200

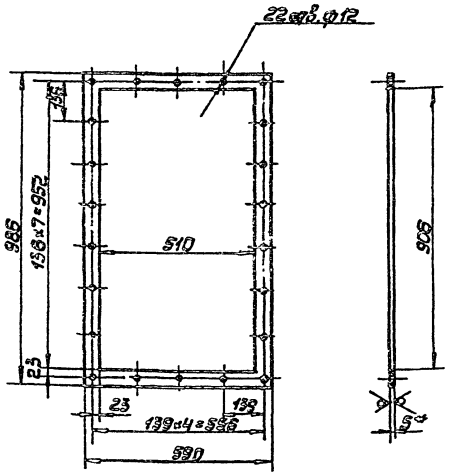

*1. Размер для справок.
2. Технические требования по КЦМП-4.0.00.00.000ТУ.

КЦМП-4.0.06.01.001				
Прокладка		Лит.	Масса	Масшт.
		И	1.0	1:10
		Лист	Листов 1	
Пластина 1-лист МС-МБ ГОСТ 7338-77		ГОССТРОЙ СССР ЛЕНИНГРАДСКИЙ ПРОМСТРОЙПРОЕКТ		

Формат А4

КЦМП-4.0.06.01.000СБ

35

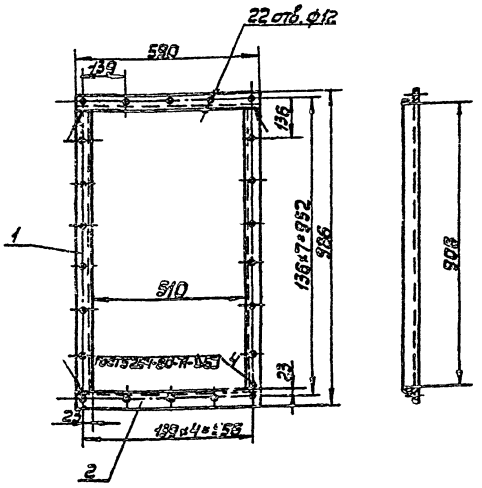

*1. Размер для справок
2. Технические требования по КЦМП-4.0.00.00.000ТУ.

КЦМП-4.0.06.01.000СБ				
Фланец сборочный чертеж.		Лит.	Масса	Масшт.
		И	7.3	1:10
		Лист	Листов 1	
		ГОССТРОЙ СССР ЛЕНИНГРАДСКИЙ ПРОМСТРОЙПРОЕКТ		

Формат А4

КЦМП-4.0.06.02.000СБ

КЦМП-4.0.06.02.000СБ - изображено
КЦМП-4.0.06.02.000-01-СБ зеркальное отражение

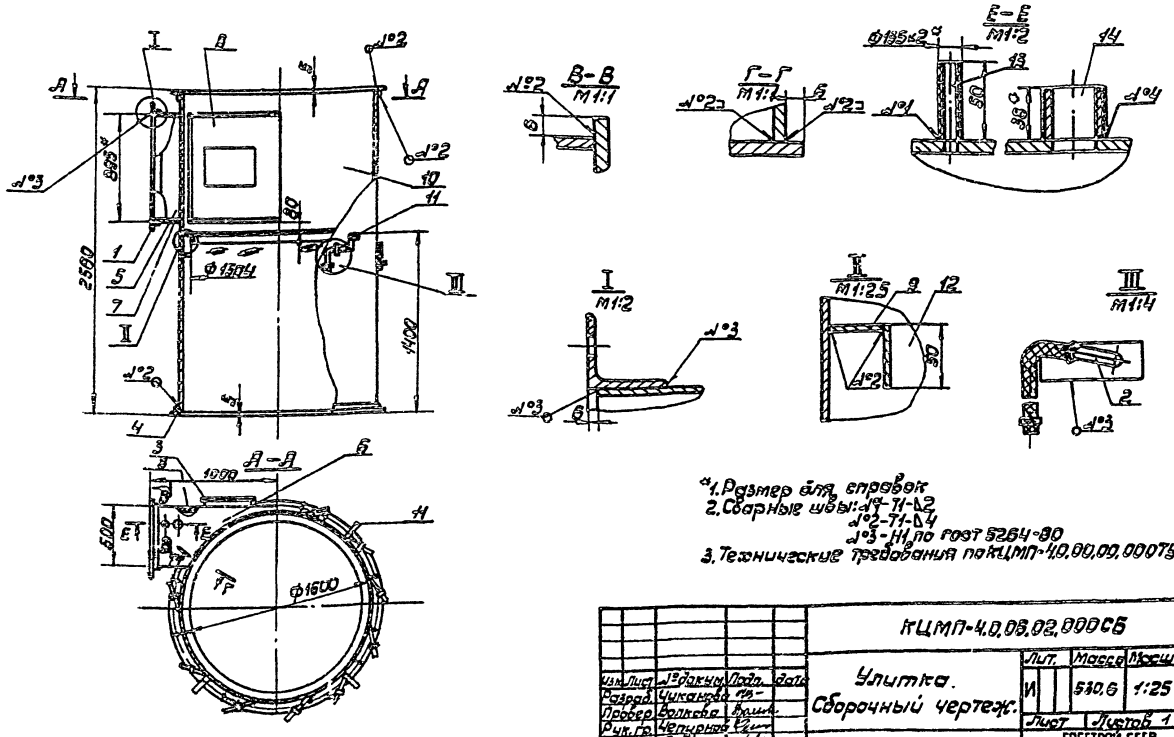

*1. Размер для справок
2. Сварные швы: №1-Т1-А2
№2-Т1-А4
№3-Н1 по ГОСТ 5264-80
3. Технические требования по КЦМП-4.0.00.00.000ТУ.

КЦМП-4.0.06.02.000СБ				
Улитка. Сборочный чертеж.		Лит.	Масса	Масшт.
		И	510.6	1:25
		Лист	Листов 1	
		ГОССТРОЙ СССР ЛЕНИНГРАДСКИЙ ПРОМСТРОЙПРОЕКТ		

Формат А3

КЦМП-4.0.06.02.001

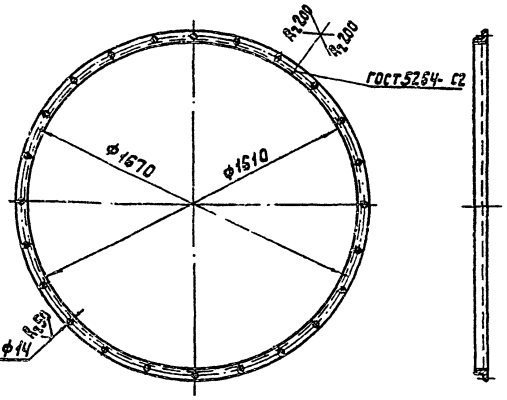

1. Технические требования по КЦМП-4.0.00.00.000ТУ.

Изм.	Лист	№ докум.	Подп.	Дата	
Разраб.	Чикнова				Фланец
Пров.	Волкова				
Рук. гр.	Чепурной				
Н. спец.	Гутан				
Н. конт.	Чепурной				
Утв.	Абрамович				

КЦМП-4.0.06.02.001

Лит.	Масса	Масштаб
И	19,8	1:15
Лист	Листов 1	

Уголок 5-50×50×5 ГОСТ 8509-72 / Ст.3 ГОСТ 535-79

ГОССТРОЙ СССР ЛЕНИНГРАДСКИЙ ПРОМСТРОЙПРОЕКТ

Формат А4

КЦМП-4.0.06.02.002

Rz 200 (√) 36

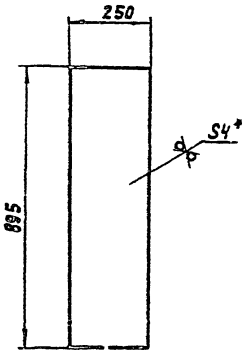

*1. Размер для справок.
2. Технические требования по КЦМП-4.0.00.00.000ТУ.

Изм.	Лист	№ докум.	Подп.	Дата	
Разраб.	Чикнова				Лист
Пров.	Волкова				
Рук. гр.	Чепурной				
Н. спец.	Гутан				
Н. конт.	Чепурной				
Утв.	Абрамович				

КЦМП-4.0.06.02.002

Лит.	Масса	Масштаб
И	7,3	1:10
Лист	Листов 1	

Лист 5 ГОСТ 19903-74 / Ст.3 ГОСТ 14637-79

ГОССТРОЙ СССР ЛЕНИНГРАДСКИЙ ПРОМСТРОЙПРОЕКТ

Формат А4

КЦМП-4.0.06.02.003

Rz 200 (√)

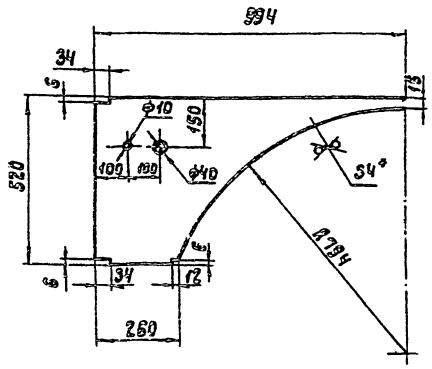

*1. Размер для справок.
2. Технические требования по КЦМП-4.0.00.00.000 ТУ.

Изм.	Лист	№ докум.	Подп.	Дата	
Разраб.	Чикнова				Лист
Пров.	Волкова				
Рук. гр.	Чепурной				
Н. спец.	Гутан				
Н. конт.	Чепурной				
Утв.	Абрамович				

КЦМП-4.0.06.02.003

Лит.	Масса	Масштаб
И	9,4	1:10
Лист	Листов 1	

Лист 5 ГОСТ 19903-74 / Ст.3 ГОСТ 14637-79

ГОССТРОЙ СССР ЛЕНИНГРАДСКИЙ ПРОМСТРОЙПРОЕКТ

Формат А4

КЦМП-4.0.06.02.004

Rz 200 (√)

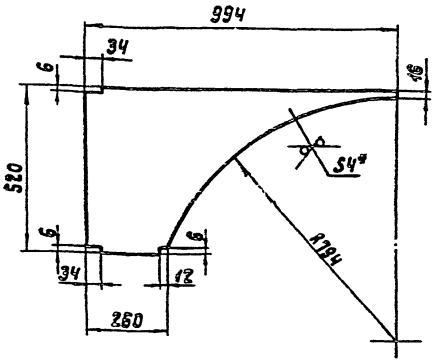

1.* Размер для справок.
2. Технические требования по КЦМП-4.0.00.00.000ТУ.

Изм.	Лист	№ докум.	Подп.	Дата	
Разраб.	Чикнова				Лист
Пров.	Волкова				
Рук. гр.	Чепурной				
Н. спец.	Гутан				
Н. конт.	Чепурной				
Утв.	Абрамович				

КЦМП-4.0.06.02.004

Лит.	Масса	Масштаб
И	9,5	1:10
Лист	Листов 1	

Лист 5 ГОСТ 19903-74 / Ст.3 ГОСТ 14637-79

ГОССТРОЙ СССР ЛЕНИНГРАДСКИЙ ПРОМСТРОЙПРОЕКТ

Формат А4

Серия 5.904-24 выпуск 6

КЦМП-4,0.06.02.005

Rz200 (√)

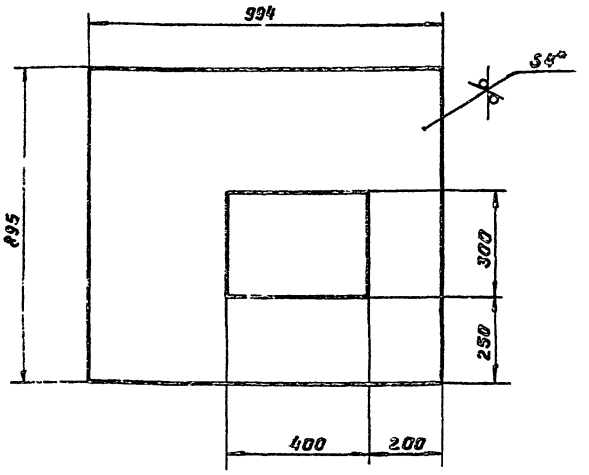

*1. Размер для справок.
2. Технические требования по КЦМП-4,0.00.00.000ТУ

Изм.	Лист	№ докум.	Подпись	Дата
Разраб.		Чиканова		
Провер.		Волкова		
Рук.груп.		Челурной		
Гл.спот.		Гутан		
Н.контр.		Челурной		
Утверд.		Абрамович		

КЦМП-4,0.06.02.005

Лист

Лит.	Масса	Масшт.
И	24,1	1:10

Лист | Листов 1

Лист 64 ГОСТ 19903-74 / Ст.3 ГОСТ 14637-79

ГОССТРОЙ СССР ЛЕНИНГРАДСКИЙ ПРОМСТРОЙПРОЕКТ

формат А4

КЦМП-4,0.06.02.006

Rz200 (√)

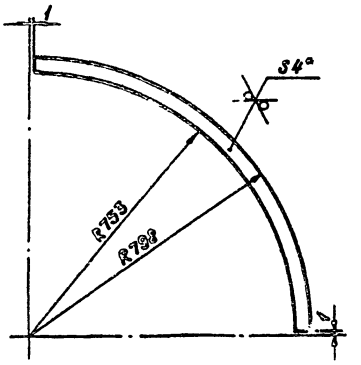

*1. Размер для справок.
2. Технические требования по КЦМП-4,0.00.00.000ТУ

Изм.	Лист	№ докум.	Подпись	Дата
Разраб.		Чиканова		
Провер.		Волкова		
Рук.груп.		Челурной		
Гл.спот.		Гутан		
Н.контр.		Челурной		
Утверд.		Абрамович		

КЦМП-4,0.06.02.006

Лист

Лит.	Масса	Масшт.
И	1,7	1:10

Лист | Листов 1

Лист 64 ГОСТ 19903-74 / Ст.3 ГОСТ 14657-79

ГОССТРОЙ СССР ЛЕНИНГРАДСКИЙ ПРОМСТРОЙПРОЕКТ

формат А4

КЦМП-4,0.06.02.007

Rz200 (√)

КЦМП-4,0.06.02.007-изображено
КЦМП-4,0.06.02.007-01-зеркальное отражение

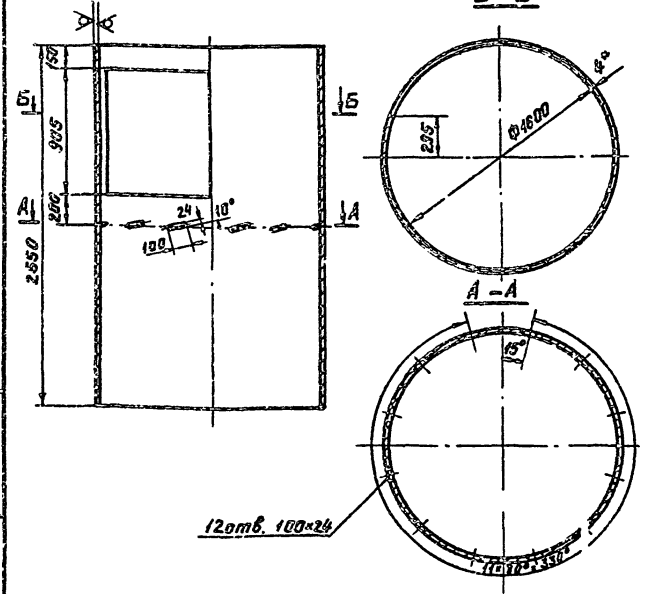

*1. Размер для справок.
2. Технические требования по КЦМП-4,0.00.00.000ТУ

Изм.	Лист	№ докум.	Подпись	Дата
Разраб.		Чиканова		
Провер.		Волкова		
Рук.груп.		Челурной		
Гл.спот.		Гутан		
Н.контр.		Челурной		
Утверд.		Абрамович		

КЦМП-4,0.06.02.007

Корпус

Лит.	Масса	Масшт.
И	377,0	1:25

Лист | Листов 1

Лист 64 ГОСТ 19903-74 / Ст.3 ГОСТ 14637-79

ГОССТРОЙ СССР ЛЕНИНГРАДСКИЙ ПРОМСТРОЙПРОЕКТ

формат А4

КЦМП-4,0.06.02.008

(√)

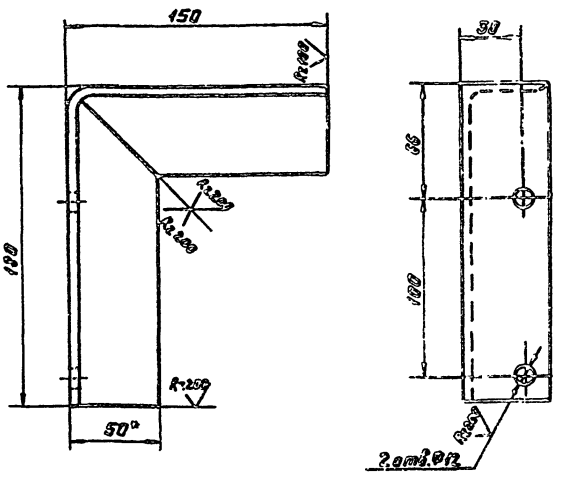

*1. Размер для справок.
2. Технические требования по КЦМП-4,0.00.00.000ТУ

Изм.	Лист	№ докум.	Подпись	Дата
Разраб.		Чиканова		
Провер.		Волкова		
Рук.груп.		Челурной		
Гл.спот.		Гутан		
Н.контр.		Челурной		
Утверд.		Абрамович		

КЦМП-4,0.06.02.008

Кронштейн

Лит.	Масса	Масшт.
И	1,1	1:2

Лист | Листов 1

Уголок Б50-50×5 ГОСТ 8509-72 / Ст3 ГОСТ 535-79

ГОССТРОЙ СССР ЛЕНИНГРАДСКИЙ ПРОМСТРОЙПРОЕКТ

формат А4

Серия 5.904-24 Выпуск 6

КЦМП-4.0.06.03.000СБ-изображено

КЦМП-4.0.06.03.000-01СБ-зеркальное отражение

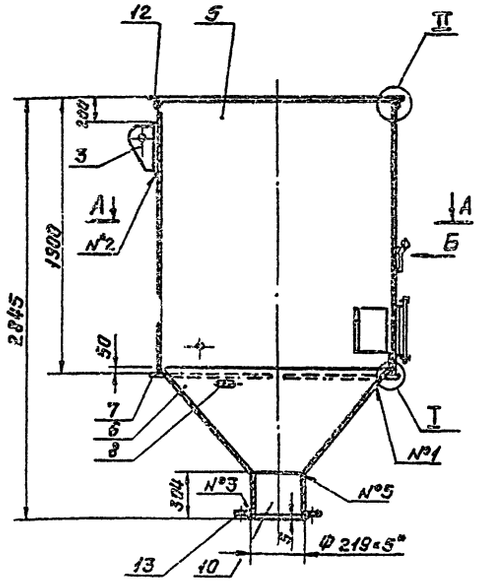

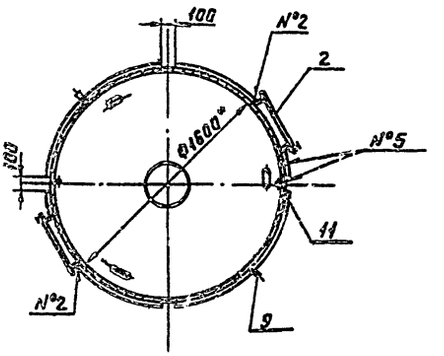

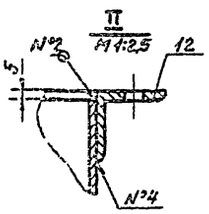

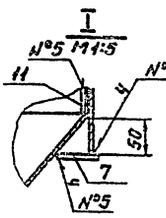

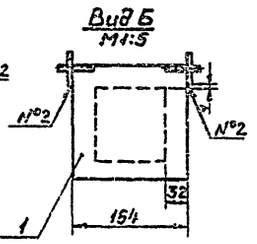

*1. Размер для справок

2. Сварные швы: N°1-Т1-Δ2
N°2-Т1-Δ4
N°3-Т3-Δ4
N°4-Н1
N°5-Сварка ручная электродуговая

3. Технические требования по КЦМП-4.0.00.00.000ТУ

				КЦМП-4.0.06.03.000СБ			
Изм.	Лист	№ докум.	Подпись	Дата			
Разраб.		Чижикова			Нижняя часть каплеуловителя. Сборочный чертёж.	Лит.	Масса	Масштаб
Провер.		Волкова				И	481,4	1:25
Рук.гр.		Чепурной				Лист	Листов 1	
Гл.спец.		Гутан				ГОССТРОЙ СССР ЛЕНИНГРАДСКИЙ ПРОМСТРОЙПРОЕКТ		
Н.контр.		Чепурной						
Утверд.		Абрамович						

Формат А3

КЦМП-4.0.06.03.001

Rz 200 ▽ (▽)

КЦМП-4.0.06.03.001-изображено

КЦМП-4.0.06.03.001-01- зеркальное отражение

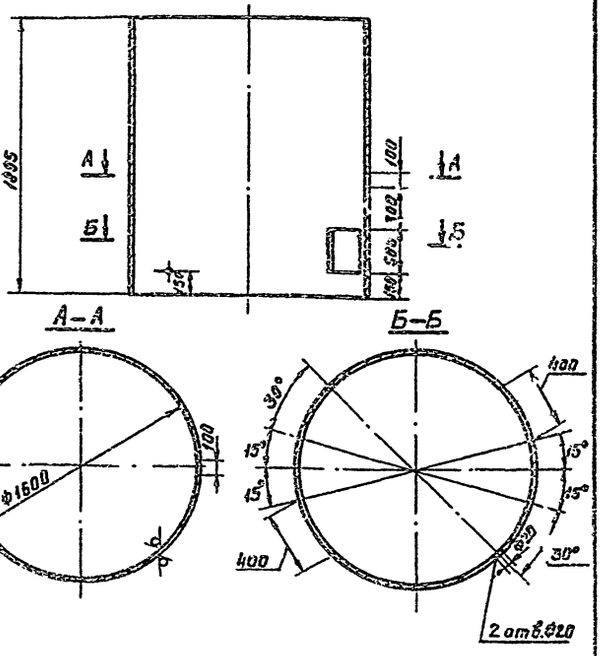

*1. Размер для справок.

2. Технические требования по КЦМП-4.0.00.00.000ТУ

				КЦМП-4.0.06.03.001			
Изм.	Лист	№ докум.	Подпись	Дата			
Разраб.		Чижикова			Корпус	Лит.	Масса	Масштаб
Провер.		Волкова				И	295,0	1:25
Рук.гр.		Чепурной				Лист	Листов 1	
Гл.спец.		Гутан				ГОССТРОЙ СССР ЛЕНИНГРАДСКИЙ ПРОМСТРОЙПРОЕКТ		
Н.контр.		Чепурной						
Утверд.		Абрамович						

Б4 ГОСТ 19903-74
Лист Ст.3 ГОСТ 14637-79

Формат А4

КЦМП-4.0.06.03.002

Rz 200 ▽ (▽)

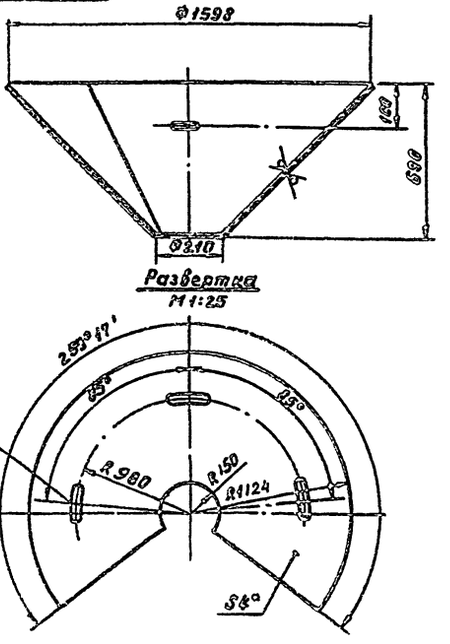

*1. Размер для справок.

2. Технические требования по КЦМП-4.0.00.00.000ТУ

				КЦМП-4.0.06.03.002			
Изм.	Лист	№ докум.	Подпись	Дата			
Разраб.		Чижикова			Конус	Лит.	Масса	Масштаб
Провер.		Волкова				И	87,3	1:15
Рук.гр.		Чепурной				Лист	Листов 1	
Гл.спец.		Гутан				ГОССТРОЙ СССР ЛЕНИНГРАДСКИЙ ПРОМСТРОЙПРОЕКТ		
Н.контр.		Чепурной						
Утверд.		Абрамович						

Б4 ГОСТ 19903-74
Лист Ст.3 ГОСТ 14637-79

Формат А4

КЦМП-4.0.06.03.003

Серия 5.904-24 Выпуск 6

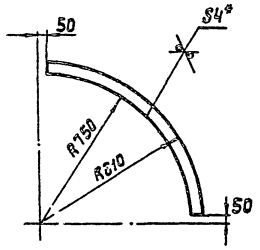

* 1. Размер для справок.
2. Технические требования по КЦМП-4.0.00.00.000ТУ.

					КЦМП-4.0.06.03.003			
Изм.	Лист	№ докум.	Подп.	Дата	Лист	Лит.	Масс.	Масшт.
Разраб.	Чиканова					И	2.1	1:15
Провер.	Волкова					Лист	Листов 1	
Рук.гр.	Чепурной							
Гл.спец.	Гутан				Лист	Б4 ГОСТ 19903-74 Ст.3 ГОСТ 14637-79	ГОССТРОЙ СССР ЛЕНИНГРАДСКИЙ ПРОМСТРОЙПРОЕКТ	
Н.конт.	Чепурной							
Утвер.	Абрамович							

Инв. № подл. | Подпись и дата | Взам. инв. № | Инв. № дубл. | Подпись и дата

Формат А4

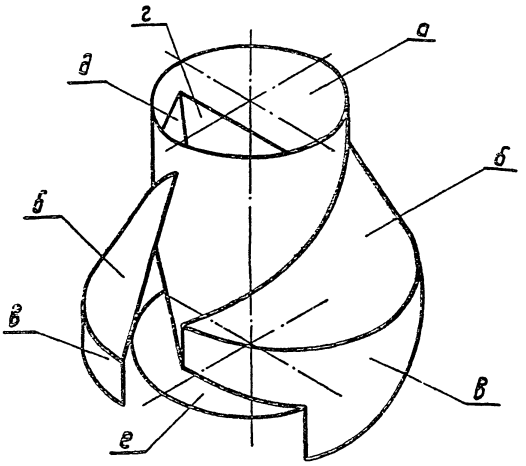

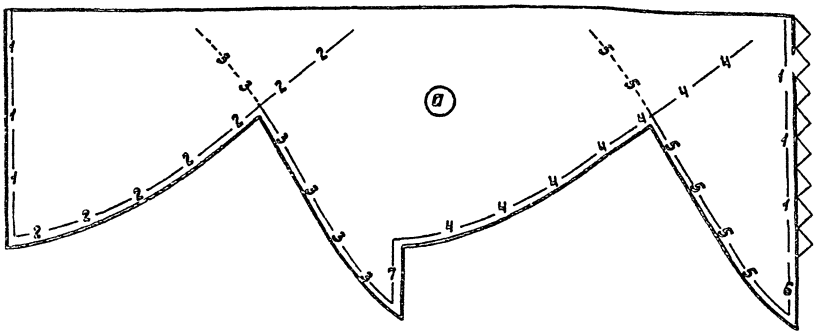

Примечания:

1. *В связи с трудностью пространственного восприятия сборочного чертежа закручивателя, для уяснения его конфигурации и взаимного расположения деталей, рекомендуется произвести изготовление бумажного макета с использованием набора разверток.*
2. *Все развертки должны быть вырезаны по контуру, включающему лепестки для склейки деталей.*
3. *Склейки частей и всего макета в целом произвести соблюдая нумерацию одноимённых линий стыковки.*

Изм.	Лист	№ докум.	Подп.	Дата
Разраб.		Чикакова		
Пров.		Волкова		
Рук. гр.		Челурнай		
Н. отд.		Гутан		
Н. контр.		Челурнай		
Утв.		Абратович		

КЦМП-4.0.00.00.000М4

Закручиватель
Аксонометрическая проекция. Раскрой разверток для макета

Лит.	Масса	Масштаб
И	—	—

Лист 1 Листов 2

ГОССТРОЙ СССР
ЛЕНИНГРАДСКИЙ ПРОМСТРОЙПРОЕКТ

Формат А2

Инв. № подл. | Подпись и дата | Взам. инв. № | Инв. № дубл. | Подпись и дата

КЦМП-4,0.00.00.000М4

Серия 5.904-24 Выпуск 6

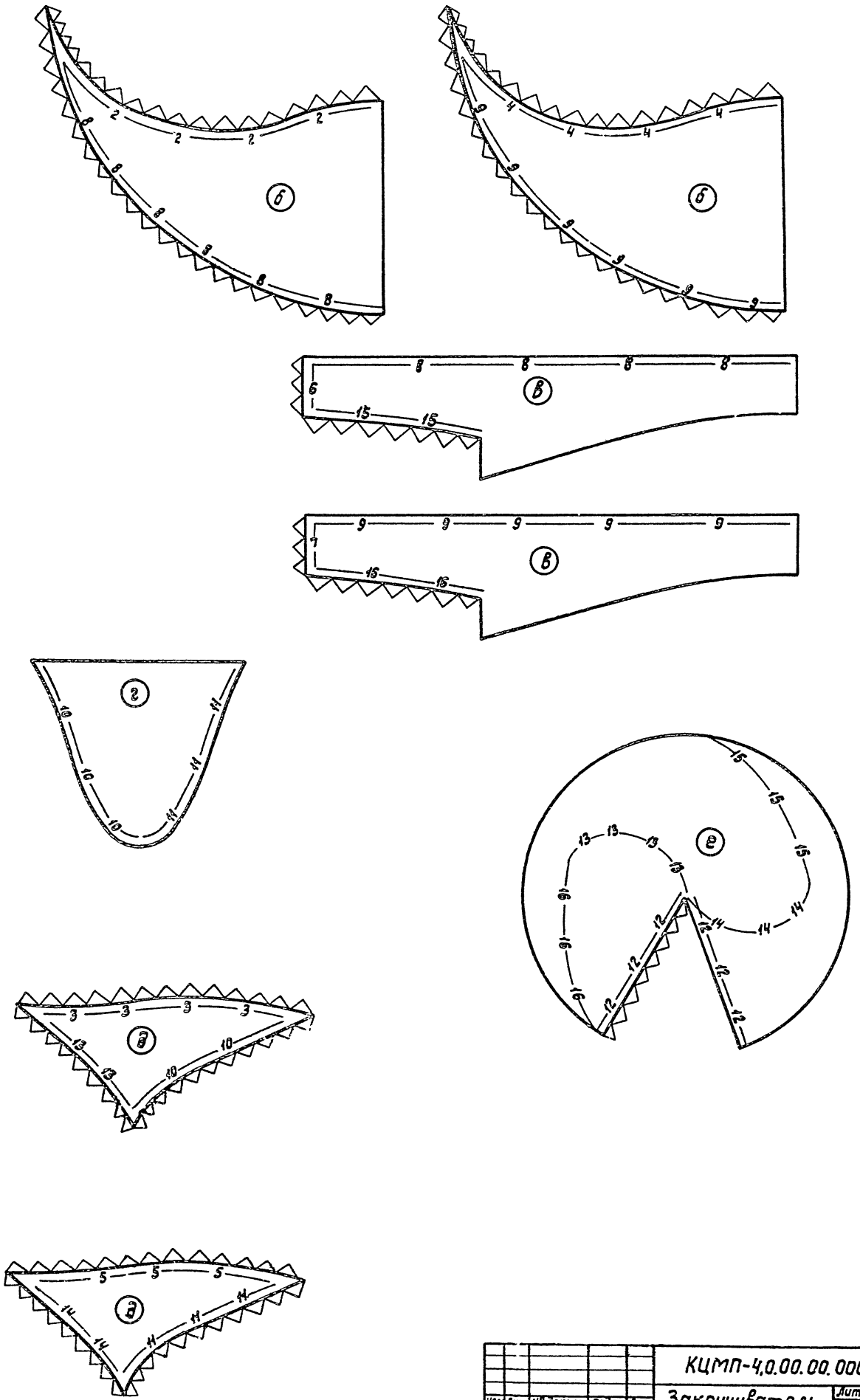

Изм.	Лист	№ докум.	Подп.	Дата
Разраб.		Чиканова		
Пров.		Волкова		
Рук. гр.		Чепурной		
Гл. спец.		Гутан		
Н. контр.		Чепурной		
Утв.		Абрамов		

КЦМП-4,0.00.00.000М4

Закручиватель Раскрой разверток для макета

Лит.	Масса	Масшт.
И	–	–

Лист 2 Листов 2

ГОССТРОЙ СССР ЛЕНИНГРАДСКИЙ ПРОМСТРОЙПРОЕКТ

Формат А2

Инв. № подл. | Подпись и дата | Взам. инв. № | Инв. № дубл. | Подпись и дата

gost.e-ecolog.ru