ТИПОВАЯ ДОКУМЕНТАЦИЯ НА СТРОИТЕЛЬНЫЕ СИСТЕМЫ И ИЗДЕЛИЯ ЗДАНИЙ И СООРУЖЕНИЙ

СЕРИЯ 5.904-24

ПЫЛЕУЛОВИТЕЛЬ КОАГУЛЯЦИОННЫЙ ЦЕНТРОБЕЖНЫЙ МОКРЫЙ ТИП КЦМП

ВЫПУСК 5

ПЫЛЕУЛОВИТЕЛЬ КЦМП-3,2

РАБОЧИЕ ЧЕРТЕЖИ

Разработаны ГПИ Ленпромстройпроект Госстроя СССР на основе авторских свидетельств №410799 „Коагуляционный центробежный мокрый пылеуловитель" и №946615 „Форсунка для распыления орошающей жидкости": заявитель „ГПИ Ленпромстройпроект".

Утверждены и введены в действие с 20.06.1984г. Главпромстройпроектом Госстроя СССР приказом №20 от 12.06.1984г.

Главный инженер института /Губкин М.А./
Главный энергетик института /Мамкин П.П./
Главный инженер проекта /Родкин Ф.М./

1984

gost.e-ecolog.ru

Содержание альбома.

	Наименование	Обозначение	Стр.
1	2	3	4
1	Титульный лист		1
2	Содержание альбома. Лист 1		2
3	Содержание альбома. Лист 2		3
4	Технические условия	КЦМП-3.2.00.00.000ТУ	4
5	Пылеуловитель коагуляционный центробежный мокрый. Тип КЦМП-3.2 Спецификация. Лист 1,2,3.	КЦМП-3.2.00.00.000	5
6	Патрубок входной Спецификация. Лист 1.	КЦМП-3.2.01.00.000	5
7	Патрубок входной Спецификация. Лист 2	КЦМП-3.2.01.00.000	6
8	Корпус Спецификация. Лист 1,2	КЦМП-3.2.01.01.000	6
9	Труба - коагулятор Спецификация. Лист 1	КЦМП-3.2.02.00.000	6
10	Труба - коагулятор Спецификация. Лист 2	КЦМП-3.2.02.00.000	7
11	Устройство водоподающее Спецификация. Лист 1	КЦМП-3.2.02.01.000	7
12	Диффузор с кольцом, Спецификация. Лист 1	КЦМП-3.2.02.02.000	7
13	Сопло центральное Спецификация. Лист 1	КЦМП-3.2.03.00.000	7
14	Сопло центральное Спецификация. Лист 2	КЦМП-3.2.03.00.000	8
15	Сопло. Спецификация. Лист 1	КЦМП-3.2.03.01.000	8
16	Коллектор. Спецификация. Лист 1	КЦМП-3.2.04.00.000	8
17	Коллектор Спецификация. Лист 1	КЦМП-3.2.04.01.000	8
18	Закручиватель Спецификация. Лист 1,2	КЦМП-3.2.05.00.000	9
19	Рассекатель Спецификация. Лист 1	КЦМП-3.2.05.01.000	9
20	Каплеуловитель Спецификация. Лист 1	КЦМП-3.2.06.01.000	9
21	Каплеуловитель Спецификация. Лист 2	КЦМП-3.2.06.00.000	10
22	Фланец Спецификация. Лист 1	КЦМП-3.2.06.01.000	10
23	Улитка Спецификация. Лист 1,2	КЦМП-3.2.06.02.000	10
24	Нижняя часть каплеуловителя. Спецификация. Лист 1,2	КЦМП-3.2.06.03.000	11
25	Пылеуловитель коагуляционный центробежный, мокрый. Тип КЦМП-3.2. Сборочный чертеж. Лист 1	КЦМП-3.2.00.00.000СБ	12
26	Пылеуловитель коагуляционный центробежный, мокрый. Тип КЦМП-3.2 Сборочный чертеж. Лист 2	КЦМП-3.2.00.00.000СБ	13
27	Прокладка	КЦМП-3.2.00.00.001	14
28	Прокладка	КЦМП-3.2.00.00.002	14
29	Прокладка	КЦМП-3.2.00.00.003	14
30	Прокладка	КЦМП-3.2.00.00.004	14
31	Прокладка	КЦМП-3.2.00.00.005	15
32	Скоба	КЦМП-3.2.00.00.006	15
33	Патрубок входной Сборочный чертеж.	КЦМП-3.2.01.00.000СБ	15
34	Крышка	КЦМП-3.2.01.00.001	16
35	Прокладка	КЦМП-3.2.01.00.002	16
36	Прокладка	КЦМП-3.2.01.00.003	16
37	Фланец	КЦМП-3.2.01.00.004	16
38	Корпус Сборочный чертеж	КЦМП-3.2.01.01.000СБ	17
39	Косынка	КЦМП-3.2.01.01.001	17
40	Лист опорный	КЦМП-3.2.01.01.002	17
41	Накладка	КЦМП-3.2.01.01.003	18
42	Патрубок	КЦМП-3.2.01.01.004	18
43	Фланец	КЦМП-3.2.01.01.005	18
44	Патрубок	КЦМП-3.2.01.01.006	18
45	Труба - коагулятор Сборочный чертеж	КЦМП-3.2.02.00.000СБ	19
46	Прокладка	КЦМП-3.2.02.00.001	19
47	Прокладка	КЦМП-3.2.02.00.002	19
48	Устройство водоподающее. Сборочный чертеж.	КЦМП-3.2.02.01.000.СБ	20
49	Лист опорный	КЦМП-3.2.02.01.001	20
50	Фланец	КЦМП-3.2.02.01.002	20
51	Косынка	КЦМП-3.2.02.01.003	21
52	Конфузор	КЦМП-3.2.02.01.004	21
53	Фланец	КЦМП-3.2.02.01.002	21
54	Кольцо	КЦМП-3.2.02.01.006	21
55	Горловина	КЦМП-3.2.02.01.007	22
56	Кольцо	КЦМП-3.2.02.01.008	22
57	Труба	КЦМП-3.2.02.01.009	22
58	Кольцо	КЦМП-3.2.02.01.010	22
59	Диффузор, с кольцом Сборочным чертеж	КЦМП-3.2.02.02.000СБ	23
60	Диффузор	КЦМП-3.2.02.02.001	23

Продолжение

	Наименование	Обозначение	Стр.
1	2	3	4
61	Кольцо	КЦМП-3.2.02.02.002	23
62	Скоба	КЦМП-3.2.02.02.003	23
63	Сопло центральное Сборочный чертеж	КЦМП-3.2.03.00.000СБ	24
64	Гайка	КЦМП-3.2.03.00.001	24
65	Кольцо	КЦМП-3.2.03.00.002	24
66	Скоба	КЦМП-3.2.03.00.003	25
67	Отражатель	КЦМП-3.2.03.00.004	25
68	Прокладка	КЦМП-3.2.03.00.005	25
69	Сопло Сборочный чертеж	КЦМП-3.2.03.01.000СБ	26
70	Корпус форсунки	КЦМП-3.2.03.01.001	26
71	Труба	КЦМП-3.2.03.01.002	26
72	Уголок защитный	КЦМП-3.2.03.01.003	27
73	Фланец	КЦМП-3.2.03.01.004	27
74	Заглушка	КЦМП-3.2.03.01.005	27
75	Патрубок	КЦМП-3.2.03.01.006	27
76	Коллектор Сборочный чертеж	КЦМП-3.2.04.00.000СБ	28
77	Коллектор Сборочный чертеж	КЦМП-3.2.04.01.000СБ	28
78	Труба	КЦМП-3.2.04.01.001	29
79	Патрубок	КЦМП-3.2.04.01.002	29
80	Патрубок	КЦМП-3.2.04.01.003	29
81	Закручиватель Сборочный чертеж	КЦМП-3.2.05.00.000СБ	30
82	Рассекатель Сборочный чертеж	КЦМП-3.2.05.01.000СБ	31
83	Лопасть	КЦМП-3.2.05.01.001	31
84	Лист	КЦМП-3.2.05.01.002	32
85	Пояс	КЦМП-3.2.05.00.001	32
86	Кольцо	КЦМП-3.2.05.00.002	32
87	Конус	КЦМП-3.2.05.00.003	32
88	Лопасть	КЦМП-3.2.05.00.004	33
89	Цилиндр	КЦМП-3.2.05.00.005	33
90	Каплеуловитель Сборочный чертеж	КЦМП-3.2.06.00.000СБ	34
91	Прокладка	КЦМП-3.2.06.00.001	35
92	Фланец Сборочный чертеж	КЦМП-3.2.06.01.000СБ	35
93	Цапфа Сборочный чертеж	КЦМП-3.2.06.02.000СБ	35
94	Фланец	КЦМП-3.2.06.02.001	36
95	Лист	КЦМП-3.2.06.02.002	36
96	Лист	КЦМП-3.2.06.02.003	36
97	Лист	КЦМП-3.2.06.02.004	36
98	Лист	КЦМП-3.2.06.02.005	37
99	Лист	КЦМП-3.2.06.02.006	37
100	Корпус	КЦМП-3.2.06.02.007	37
101	Кронштейн	КЦМП-3.2.06.02.008	37
102	Нижняя часть каплеуловителя Сборочный чертеж	КЦМП-3.2.06.03.000СБ	38
103	Корпус	КЦМП-3.2.06.03.001	38
104	Корпус	КЦМП-3.2.06.03.002	38
105	Лист	КЦМП-3.2.06.03.003	39
106	Закручиватель Аксонометрическая проекция. Раскрой разверток для макета.	КЦМП-3.2.00.00.000МЧ	40
107	Закручиватель. Раскрой разверток для макета	КЦМП-3.2.0000.000МЧ	41

1. Введение

1.1. Настоящие технические условия распространяются на изготовление пылеуловителя коагуляционного центробежного мокрого типа КЦМП, предназначенного для очистки пылевоздушных и газовых смесей в системах местной вытяжной вентиляции.

1.2. Техническая характеристика и рекомендация по применению пылеуловителей приведена в выпуске 0.

1.3. Конструкция пылеуловителя рассчитана на изготовление силами монтажных организаций и на заводское серийное изготовление.

1.4. Диаметр сопла центральной форсунки пылеуловителя на чертеже дан минимальным, и может быть увеличен до требуемого размера указанного в проекте.

1.5. Опорные лапы поставляются на место установки отдельно от корпуса пылеуловителя. Приварка их производится после установки корпуса на проектной отметке.

2. Технические требования.

2.1. Все детали и сборочные единицы должны быть изготовлены, собраны и испытаны в соответствии с чертежами, стандартами, техническими условиями на изделия и настоящими техусловиями.

2.2. Все отклонения от чертежей при изготовлении деталей, узлов, изделия в целом должны быть внесены в исполнительные чертежи, поставляемые с изделием.

2.3. Свариваемые детали из листового сортового и фасонного проката должны быть выправлены в соответствии с технологией, принятой заводом-изготовителем. Разделки кромок под сварку производить по гост 5264-80.

| | | |

Серия 5.904-24 Выпуск 5

Формат	Зона	Поз.	Обозначение	Наименование	Кол.	Примеч.
				Документация		
А4			КЦМП-3.2.00.00.000СБ	Сборочный чертеж		
А4			КЦМП-3.2.00.00.000 ТУ	Технические условия		
			КЦМП-0.ПС	ПАСПОРТ		вып.0
				Сборочные единицы		
А3		1	КЦМП-3.2.01.00.000	Патрубок входной	1	
А3		2	КЦМП-3.2.02.00.000	Труба-коагулятор	1	
А3		3	КЦМП-3.2.03.00.000	Сопло центральное	1	
А3		4	КЦМП-3.2.04.00.000	Коллектор	2	
А4		7	КЦМП.2-08.00.000-01	Лапа опорная	4	
А3		8	КЦМП.2-09.00.000	Гидрозатвор Ду400	1	
				Детали		
А4		10	КЦМП-3.2.00.00.001	Прокладка	1	
А4		11	КЦМП-3.2.00.00.002	Прокладка	1	
А4		12	КЦМП-3.2.00.00.003	Прокладка	1	
А4		13	КЦМП-3.2.00.00.004	Прокладка	2	
А4		14	КЦМП-3.2.00.00.005	Прокладка	1	
А4		15	КЦМП-3.2.00.00.006	Скоба	4	

Инв.№ подл. | Подп. и дата | Взам.инв.№ | Инв.№ дубл. | Подп. и дата

Изм. Лист №докум. Подп. Дата

КЦМП-3.2.00.00.000

Пылеуловитель коагуляционный центробежный накрыльный тип КЦМП-3.2

Лит. | Лист 1 | Листов 2

ГОССТРОЙ СССР ЛЕНИНГРАДСКИЙ ПРОМСТРОЙПРОЕКТ

Формат А4

Формат	Зона	Поз.	Обозначение	Наименование	Кол.
				Стандартные изделия	
		17		Болт М12×30.58	
				ГОСТ 7798-70	74
		18		Болт М16×60.58	
				ГОСТ 7798-70	8
		19		Болт М16×60.58	
				ГОСТ 7798-70	8
		20		Гайка М10.5	
				ГОСТ 5915-70	8
		21		Гайка М12.5	
				ГОСТ 5915-70	68
		22		Гайка М16.5	
				ГОСТ 5915-70	16
		23		Шайба 10.02	
				ГОСТ 11371-78	8
		24		Шайба 12.02	
				ГОСТ 11371-78	74
		25		Шайба 16.02	
				ГОСТ 11371-78	16

Инв.№ подл. | Подп. и дата | Взам.инв.№ | Инв.№ дубл. | Подп. и дата

Изм. Лист №докум. Подп. Дата

КЦМП-3.2.00.00.000

Лист 2

Формат А4

Формат	Зона	Поз.	Обозначение	Наименование	Кол.	Примеч.
				Переменные данные для исполнений		
				От КЦМП-3.2.00.00.000		
				до КЦМП-3.2.00.00.000		
				см. СБ		
				Сборочные единицы		
А3		5	От КЦМП-3.2.05.00.000	Закручиватель	1	
			до КЦМП-3.2.05.00.000-01			
А3		6	От КЦМП-3.2.06.00.000	Каплеуловитель	1	
			до КЦМП-3.2.06.00.000-04			

Инв.№ подл. | Подп. и дата | Взам.инв.№ | Инв.№ дубл. | Подп. и дата

Изм. Лист №докум. Подп. Дата

КЦМП-3.2.00.00.000

Лист 3

Формат А4

Формат	Зона	Поз.	Обозначение	Наименование	Кол.	Прим.
				Документация		
А4			КЦМП-3.2.01.00.000СБ	Сборочный чертеж		
				Сборочные единицы		
А3		1	КЦМП-3.2.01.01.000	Корпус	1	
А3		2	КЦМП.2-06.00.000-04	Люк К240×140	1	
				Детали		
А4		4	КЦМП-3.2.01.00.001	Крышка	2	
А4		5	КЦМП-3.2.01.00.002	Прокладка	2	
А4		6	КЦМП-3.2.01.00.003	Прокладка	1	
А4		7	КЦМП-3.2.01.00.004	Фланец	1	
				Стандартные изделия		
		9		Болт М10×30.58		
				ГОСТ 7798-70	18	
		10		Гайка М10.5		
				ГОСТ 5915-70	18	
		11		Гайка М10.35		
				ГОСТ 3032-76	4	

Инв.№ подл. | Подп. и дата | Взам.инв.№ | Инв.№ дубл. | Подп. и дата

Изм. Лист №докум. Подп. Дата

КЦМП-3.2.01.00.000

Патрубок входной

Лит. | Лист 1 | Листов 2

ГОССТРОЙ СССР ЛЕНИНГРАДСКИЙ ПРОМСТРОЙПРОЕКТ

Формат А4

Формат	Зона	Поз.	Обозначение	Наименование	Кол.	Прим.
		12		Шайба 10.02		
				ГОСТ 11371-78	22	
		13		Колпак Ду40		
				ГОСТ 8962-75	1	

Инв.№ подл. | Подп. и дата | Взам. инв.№ | Инв.№ дубл. | Подп. и дата

Изм.	Лист	№ докум.	Подп.	Дата	КЦМП-3.2.01.00.000	Лист 2
Разраб.	Лысь					

Формат А4

Формат	Зона	Поз.	Обозначение	Наименование	Кол.	6
				Документация		
		12	КЦМП-3.2.01.01.000СБ	Сборочный чертеж		
				Детали		
		11	1 КЦМП-3.2.01.01.001	Косынка	8	
		11	2 КЦМП-3.2.01.01.002	Лист опорный	1	
		11	3 КЦМП-3.2.01.01.003	Накладка	1	
		11	4 КЦМП-3.2.01.01.004	Патрубок	2	
		11	5 КЦМП-3.2.01.01.005	Фланец	2	
		11	6 КЦМП-3.2.01.01.006	Патрубок	1	
		БЧ	7 КЦМП-3.2.01.01.007	Ось ℓ=30		
				Круг В6 ГОСТ 2590-71 / Ст.3 ГОСТ 535-79	4	0,007кг
		БЧ	8 КЦМП-3.2.01.01.008	Штуцер		
				Труба 8×2,2-50		
				ГОСТ 3262-75	1	0,023кг
		11	9 КЦМП-3.2.01.00.004	Фланец	1	
				Стандартные изделия		
		11		Болт М10×40.32		
				ГОСТ 7033-79	4	

Инв.№ подл. | Подп. и дата | Взам. инв.№ | Инв.№ дубл. | Подп. и дата

Изм.	Лист	№ докум.	Подп.	Дата	КЦМП-3.2.01.01.000			
Разраб.	Иванова				Корпус	Лит.	Лист 1	Листов 2
Пров.	Чиканова					ГОССТРОЙ СССР ЛЕНИНГРАДСКИЙ ПРОМСТРОЙПРОЕКТ		
Рук.гр.	Чепурной							
Н.контр.	Чепурной							
Утв.	Иванова							

Формат А4

Формат	Зона	Поз.	Обозначение	Наименование	Кол.	Примеч.
		12		Ниппель Ду40		
				ГОСТ 8967-75	1	

Инв.№ подл. | Подп. и дата | Взам. инв.№ | Инв.№ дубл. | Подп. и дата

Изм.	Лист	№ докум.	Подп.	Дата	КЦМП-3.2.01.01.000	Лист 2
Разраб.	Лысь					

Формат А4

Формат	Зона	Поз.	Обозначение	Наименование	Кол.	Прим.
				Документация		
		12	КЦМП-3.2.02.00.000СБ	Сборочный чертеж		
				Сборочные единицы		
		12	1 КЦМП-3.2.02.01.000	Устройство водоподающее	1	
		11	2 КЦМП-3.2.02.02.000	Диффузор скольцон	1	
				Детали		
		11	4 КЦМП-3.2.02.00.001	Прокладка	1	
		11	5 КЦМП-3.2.02.00.002	Прокладка	2	
				Стандартные изделия		
		6		Болт М12×50.58		
				ГОСТ 7798-70	8	
		7		Болт М16×50.58		
				ГОСТ 7798-70	12	
		8		Гайка М12.5		
				ГОСТ 5915-70	8	
		9		Гайка М16.5		
				ГОСТ 5915-70	12	

Инв.№ подл. | Подп. и дата | Взам. инв.№ | Инв.№ дубл. | Подп. и дата

Изм.	Лист	№ докум.	Подп.	Дата	КЦМП-3.2.02.00.000			
Разраб.	Иванова				Труба-водогулятор	Лит.	Лист 1	Листов 2
Пров.	Чиканова					ГОССТРОЙ СССР ЛЕНИНГРАДСКИЙ ПРОМСТРОЙПРОЕКТ		
Рук.гр.	Чепурной							
Н.контр.	Чепурной							
Утв.	Иванова							

Формат А4

Серия 5.904-24 Выпуск 5

Формат	Зона	Поз.	Обозначение	Наименование	Кол.	Примеч.
		10		Шайба 12.02		
				ГОСТ 11371-78	8	
		11		Шайба 16.02		
				ГОСТ 11371-78	12	
		12		Фланец 32-6		
				ГОСТ 1255-67	2	

Изм. | Лист | № докум. | Подп. | Дата

КЦ МП-3.2.02.00.000

Лист 2

Формат А4

Формат	Зона	Поз.	Обозначение	Наименование	Кол.	Примеч.
				Документация		
12			КЦМП-3.2.02.01.000СБ	Сборочный чертеж		
				Детали		
11		1	КЦМП-3.2.02.01.001	Лист опорный	1	
11		2	КЦМП-3.2.02.01.002	Фланец	1	
11		3	КЦМП-3.2.02.01.003	Косынка	8	
11		4	КЦМП-3.2.02.01.004	Конфузор	1	
11		5	КЦМП-3.2.02.01.005	Фланец	1	
11		6	КЦМП-3.2.02.01.006	Кольцо	1	
11		7	КЦМП-3.2.02.01.007	Горловина	1	
11		8	КЦМП-3.2.02.01.008	Кольцо	1	
11		9	КЦМП-3.2.02.01.009	Трубка	2	
11		10	КЦМП-3.2.02.01.010	Кольцо	1	
5.4		11	КЦМП-3.2.02.01.011	Труба		
				Труба 40×3.5-250		
				ГОСТ 3262-75	1	0.83 кг
				Стандартные изделия		
		13		Фланец 32-6		
				ГОСТ 1255-67	2	

Изм. | Лист | № докум. | Подп. | Дата

КЦ МП-3.2.02.01.000

Разраб. Несмеянова
Пров. Никанова
Рук. гр. Чепурной
Н. контр. Чепурной
Утв. Абрамович

Устройство водоподающее

Лит | Лист 1 | Листов 1

ГОССТРОЙ СССР ЛЕНИНГРАДСКИЙ ПРОМСТРОЙПРОЕКТ

Формат А4

Формат	Зона	Поз.	Обозначение	Наименование	Кол.	Примеч.
				Документация		
11			КЦМП-3.2.02.02.000СБ	Сборочный чертеж		
				Детали		
11		1	КЦМП-3.2.02.02.001	Диффузор	1	
11		2	КЦМП-3.2.02.02.002	Кольцо	1	
11		3	КЦМП-3.2.02.02.003	Скоба	3	
11		4	КЦМП-3.2.02.01.005	Фланец	1	

КЦ МП-3.2.02.02.000

Диффузор с кольцом

Лит | Лист 1 | Листов 1

ГОССТРОЙ СССР ЛЕНИНГРАДСКИЙ ПРОМСТРОЙПРОЕКТ

Формат А4

Формат	Зона	Поз.	Обозначение	Наименование	Кол.	Прим.
				Документация		
12			КЦМП-3.2.03.00.000СБ	Сборочный чертеж		
				Сборочные единицы		
12		1	КЦМП-3.2.03.01.000	Сопло	1	
				Детали		
11		2	КЦМП-3.2.03.01.001	Гайка	1	
11		3	КЦМП-3.2.03.01.002	Кольцо	1	
11		4	КЦМП-3.2.03.01.003	Скоба	2	
11		5	КЦМП-3.2.03.01.004	Отражатель	1	
11		6	КЦМП-3.2.03.01.005	Прокладка	1	
				Стандартные изделия		
		7		Болт М12×50.58		
				ГОСТ 7798-70	4	
		8		Винт М6×8.32		
				ГОСТ 1476-75	1	
		9		Гайка М12.5		
				ГОСТ 5915-70	4	

КЦМП-3.2.03.00.000

Сопло центральное

Лит | Лист 1 | Листов 2

ГОССТРОЙ СССР ЛЕНИНГРАДСКИЙ ПРОМСТРОЙПРОЕКТ

Формат А4

Серия 3.904-24 Выпуск 5

Формат	Зона	Поз.	Обозначение	Наименование	Кол.	Примеч.
		10		Шайба 12.02		
				ГОСТ 11371-78	4	
		11		Проба Ду25		
				ГОСТ 8963-75	1	
		12		Фланец 65-6		
				ГОСТ 1255-67	1	

Инв.№ подл. | Подп. и дата | Взам. инв.№ | Инв.№ дубл. | Подп. и дата

Изм.	Лист	№ докум.	Подп.	Дата

КЦНП-3.2.03.00.000

Лист 2

Формат А4

Формат	Зона	Поз.	Обозначение	Наименование	Кол.
				Документация	
А4		12	КЦНП-3.2.03.01.000СБ	Сборочный чертеж	
				Детали	
А4		1	КЦНП-3.2.03.01.001	Корпус форсунки	1
А4		2	КЦНП-3.2.03.01.002	Труба	1
А4		3	КЦНП-3.2.03.01.003	Уголок защитный	1
А4		4	КЦНП-3.2.03.01.004	Фланец	1
А4		5	КЦНП-3.2.03.01.005	Заглушка	1
А4		6	КЦНП-3.2.03.01.006	Патрубок	1
				Стандартные изделия	
		8		Фланец 65-6	
				ГОСТ 1255-67	1

Инв.№ подл. | Подп. и дата | Взам. инв.№ | Инв.№ дубл. | Подп. и дата

Изм.	Лист	№ докум.	Подп.	Дата
Разраб.		Несмеянов		
Пров.		Чиканов		
Рук.гр.		Черуранов		
Н.контр.		Черуранов		
Утв.		Абрамов		

КЦНП-3.2.03.01.000

Сопла

Лит У | Лист 1 | Листов 1

Госстрой СССР ЛЕНИНГРАДСКИЙ ПРОМСТРОЙПРОЕКТ

Формат А4

Формат	Зона	Поз.	Обозначение	Наименование	Кол.	Примеч.
				Документация		
А4			КЦНП-3.2.04.00.000СБ	Сборочный чертеж		
				Сборочные единицы		
А4		1	КЦНП-3.2.04.01.000	Коллектор	1	
				Детали		
А4		2	КЦНП-3.2.00.00.004	Прокладка	1	
		3		Стандартные изделия		
				Болт М16х60.58		
				ГОСТ 7798-70	4	
		4		Гайка М16.5		
				ГОСТ 5915-70	4	
		5		Шайба 16.02		
				ГОСТ 11371-78	4	
		6		Клапан Ду50		
				ГОСТ 8962-75	1	
		7		Фланец 80-6		
				ГОСТ 1255-67	1	

Инв.№ подл. | Подп. и дата | Взам. инв.№ | Инв.№ дубл. | Подп. и дата

Изм.	Лист	№ докум.	Подп.	Дата

КЦНП-3.2.04.00.000

Коллектор

Лит У | Лист 1 | Листов 1

Госстрой СССР ЛЕНИНГРАДСКИЙ ПРОМСТРОЙПРОЕКТ

Формат А4

Формат	Зона	Поз.	Обозначение	Наименование	Кол.	Прим.
				Документация		
А4		12	КЦНП-3.2.04.01.000СБ	Сборочный чертеж		
				Детали		
А4		1	КЦНП-3.2.04.01.001	Труба	1	
А4		2	КЦНП-3.2.04.01.002	Патрубок	1	
А4		3	КЦНП-3.2.04.01.003	Патрубок	1	
А4		4	КЦНП-3.2.04.01.004	Штуцер		
				Труба 8х2,2-40		
				ГОСТ 3262-75	5	0,023кг
				Стандартные изделия		
		6		Фланец 80-6		
				ГОСТ 1255-67	3	

Инв.№ подл. | Подп. и дата | Взам. инв.№ | Инв.№ дубл. | Подп. и дата

Изм.	Лист	№ докум.	Подп.	Дата
Разраб.		Несмеянов		
Пров.		Чиканов		
Рук.гр.		Черуранов		
Н.контр.		Черуранов		
Утв.		Абрамов		

КЦНП-3.2.04.01.000

Коллектор

Лит У | Лист 1 | Листов 1

Госстрой СССР ЛЕНИНГРАДСКИЙ ПРОМСТРОЙПРОЕКТ

Формат А4

Серия 5.904-24 выпуск 5

Форм.	Зона	Поз.	Обозначение	Наименование	Кол.	Прим.
				Документация		
22			КЦМП-3.2.05.00.000СБ	Сборочный чертеж		
				Детали		
11		3	КЦМП-3.2.05.00.002	Кольцо	1	
11		4	КЦМП-3.2.05.00.003	Конус	1	
			Переменные данные для исполнений			
				От КЦМП-3.2.05.00.000		
				До КЦМП-3.2.05.00.000-01		
				см. СБ		
				Сборочные единицы		
12		1	От КЦМП-3.2.05.01.000	Рассекатель	1	
			До КЦМП-3.2.05.01.000-01			

Инв. № подл. | Подп. и дата | Взам. инв. № | Инв. № дубл. | Подп. и дата

КЦМП-3.2.06.00.000

Изм.	Лист	№ докум.	Подп.	Дата
Разраб.	Несмеянов			
Пров.	Чиканова			
Рук. гр.	Чепурной			
Н. контр.	Чепурной			
Утв.	Кораковцев			

Закручиватель

Лит.	Лист	Листов
П	1	2

ГОССТРОЙ СССР ЛЕНИНГРАДСКИЙ ПРОМСТРОЙПРОЕКТ

Формат А4

Форм.	Зона	Поз.	Обозначение	Наименование	Кол.	Прим.
				Детали		
11		2	От КЦМП-3.2.05.00.001	Пояс	2	
			До КЦМП-3.2.05.00.001-01			
12		5	От КЦМП-3.2.05.00.004	Лопасть	2	
			До КЦМП-3.2.05.00.004-01			
12		6	От КЦМП-3.2.05.00.005	Цилиндр	1	
			До КЦМП-3.2.05.00.005-01			

Инв. № подл. | Подп. и дата | Взам. инв. № | Инв. № дубл. | Подп. и дата

КЦМП-3.2.05.00.000

Изм.	Лист	№ докум.	Подп.	Дата

Лист 2

Формат А4

Форм.	Зона	Поз.	Обозначение	Наименование	Кол.	Примеч.
				Документация		
12			КЦМП-3.2.05.01.000СБ	Сборочный чертеж		
				Детали		
11		2	КЦМП-3.2.05.01.002	Лист	1	
			Переменные данные для исполнений			
				От КЦМП-3.2.05.01.009		
				До КЦМП-3.2.05.00.000-01		
				см. СБ		
				Детали		
12		1	От КЦМП-3.2.05.01.001	Лопасть	2	
			До КЦМП-3.2.05.01.001-01			

Инв. № подл. | Подп. и дата | Взам. инв. № | Инв. № дубл. | Подп. и дата

КЦМП-3.2.05.01.000

Изм.	Лист	№ докум.	Подп.	Дата
Разраб.	Несмеянов			
Пров.	Чиканова			
Рук. гр.	Чепурной			
Н. контр.	Чепурной			
Утв.	Кораковцев			

Рассекатель

Лит.	Лист	Листов
П	1	1

ГОССТРОЙ СССР ЛЕНИНГРАДСКИЙ ПРОМСТРОЙПРОЕКТ

Формат А4

Форм.	Зона	Поз.	Обозначение	Наименование	Кол.	Прим.
				Документация		
22			КЦМП-3.2.06.00.000СБ	Сборочный чертеж		
				Сборочные единицы		
11		1	КЦМП-3.2.06.01.000	Фланец	1	
				Детали		
11		5	КЦМП-3.2.06.00.001	Прокладка	1	
11		6	КЦМП-3.2.00.00.003	Прокладка	1	
				Стандартные изделия		
		8		Болт М10×30.58		
				ГОСТ 7798-70	22	
		9		Болт М12×30.58		
				ГОСТ 7798-70	36	
		10		Гайка М10.5		
				ГОСТ 5915-70	22	
		11		Гайка М12.5		
				ГОСТ 6915-70	36	

Инв. № подл. | Подп. и дата | Взам. инв. № | Инв. № дубл. | Подп. и дата

КЦМП-3.2.06.00.000

Изм.	Лист	№ докум.	Подп.	Дата
Разраб.	Несмеянов			
Пров.	Чиканова			
Рук. гр.	Чепурной			
Н. контр.	Чепурной			
Утв.	Кораковцев			

Каплеуловитель

Лит.	Лист	Листов
П	1	2

ГОССТРОЙ СССР ЛЕНИНГРАДСКИЙ ПРОМСТРОЙПРОЕКТ

Формат А4

Серия 3.504-24 Выпуск 5

Зона	Поз.	Обозначение	Наименование	Кол.	Примеч.
	12		Шайба 10.02		
			ГОСТ 11371-78	22	
	13		Шайба 12.02		
			ГОСТ 11371-78	36	
	14		Колпак Ду40		
			ГОСТ 8962-75	1	
			Переменные данные для исполнений		
			От КЦМП-3206.00.000		
			до КЦМП-3206.00.000-04		
			см. СБ		
			Сборочные единицы		
	2	От КЦМП-3.2.06.02.000	Улитка	1	
		до КЦМП-3.2.06.02.000-04			
	3	От КЦМП-3.2.06.03.000	Нижняя часть каплеуловителя	1	
		до КЦМП-3.2.06.03.000-04			

КЦМП-3.2.06.00.000 — Лист 2

Изм. Лист № докум. Подп. Дата

Формат А4

Зона	Поз.	Обозначение	Наименование	Кол.	
			Документация		
	1	КЦМП-3.2.06.01.000СБ	Сборочный чертеж		
			Детали		
Б4	1	КЦМП-3.2.06.01.001	Уголок		
			Уголок Б40×40×4 ГОСТ 8509-72 / Ст.3 ГОСТ 535-79		
			ℓ = 725	2	4,98 кг.
Б4	2	КЦМП-3.2.06.01.002	Уголок		
			Уголок Б40×40×4 ГОСТ 8509-72 / Ст.3 ГОСТ 535-79		
			ℓ = 490	2	1,19 кг.

Инв.№ подл. | Подп. и дата | Взам.инв.№ | Инв.№ дубл. | Подп. и дата

КЦМП-3.2.06.01.000

Изм.	Лист	№ докум.	Подп.	Дата
Разраб.		Семенова		
Пров.		Чиханова		
Рук.гр.		Непурной		
Н.контр.		Непурной		
Утв.		Абрамович		

Фланец

Лит. У | Лист 1 | Листов 1

Госстрой СССР ЛЕНИНГРАДСКИЙ ПРОМСТРОЙПРОЕКТ

Формат А4

Зона	Поз.	Обозначение	Наименование	Кол.	Примеч.
			Документация		
		КЦМП-3.2.06.02.000СБ	Сборочный чертеж		
			Сборочные единицы		
	1	КЦМП-3.2.06.01.000	Фланец	1	
	2	КЦМП.1-01.00.000-01	Форсунка	12	
	3	КЦМП.2-05.00.000	Люк П450×350	1	
			Детали		
	4	КЦМП-3.2.06.02.001	Фланец	2	
	5	КЦМП-3.2.06.02.002	Лист	1	
	6	КЦМП-3.2.06.02.003	Лист	1	
	7	КЦМП-3.2.06.02.004	Лист	1	
	8	КЦМП-3.2.06.02.005	Лист	1	
	9	КЦМП-3.2.06.02.006	Лист	4	
	11	КЦМП-3.2.06.02.008	Кронштейн	4	
	12	КЦМП-3.2.06.02.009	Кольцо Ф1186	1	5,23 кг.
			Полоса Б45×4 ГОСТ 103-76 / Ст.3 ГОСТ 535-79		

Инв.№ подл. | Подп. и дата | Взам.инв.№ | Инв.№ дубл. | Подп. и дата

КЦМП-3.2.06.02.000

Улитка

Лит. У | Лист 1 | Листов 2

Госстрой СССР ЛЕНИНГРАДСКИЙ ПРОМСТРОЙПРОЕКТ

Формат А4

Зона	Поз.	Обозначение	Наименование	Кол.	Примеч.
Б4	13	КЦМП-3.2.06.02.010	Штуцер		
			Труба 8×2,2-50		
			ГОСТ 3262-75	1	0,028 кг.
			Стандартные изделия		
	14		Ниппель Ду40		
			ГОСТ 8967-75	1	
			Переменные данные для исполнений		
			От КЦМП-3.2.06.02.000		
			до КЦМП-3.2.06.02.000-04		
			см. СБ		
			Детали		
11	10	От КЦМП-3.2.05.02.007	Корпус	1	
		до КЦМП-3.2.06.02.007-04			

Инв.№ подл. | Подп. и дата | Взам.инв.№ | Инв.№ дубл. | Подп. и дата

КЦМП-3.2.06.02.000

Изм. Лист № докум. Подп. Дата

Лист 2

Формат А4

Серия 5.904-24 выпуск 5

Формат	Зона	Поз.	Обозначение	Наименование	Кол.	Примеч.
				Документация		
12			КЦМП-3,2.06.03.000 СБ	Сборочный чертеж		
				Сборочные единицы		
11		1	КЦМП.1 - 02.00.000-01	Клапан аварийный	1	
12		2	КЦМП.1 - 04.00.000-01	Люк к 450×350	2	
11		3	КЦМП.2 - 07.00.000	Ушко	3	
				Детали		
11		6	КЦМП-3,2.06.03.002	Конус	1	
11		7	КЦМП-3,2.06.03.003	Лист	4	
5,4		8	КЦМП-3,2.06.03.004	Трубка		
				Труба 20×2,8-150		
				ГОСТ 3262-75	3	0,22кг
5,4		9	КЦМП-3,2.06.03.005	Трубка		
				Труба 20×2,8-60		
				ГОСТ 3262-75	2	0,09кг
5,4		10	КЦМП-3,2.06.03.006	Труба		
				Труба 219×5 ГОСТ 10704-76 / Бст3 кп ГОСТ 10706-76		
				l=300	1	7,9

КЦМП-3,2.06.03.000

Изм.	Лист	№ докум.	Подп.	Дата
Разраб.		Чекинова		
Пров.		Чукакова		
Рукоп.		Чепурной		
Н.контр.		Чепурной		
Утв.		Абрамович		

Нижняя часть каплеуловителя

Лит	Лист	Листов
И	1	2

ГОССТРОЙ СССР ЛЕНИНГРАДСКИЙ ПРОМСТРОЙПРОЕКТ

Формат А4

Инв. № подл. | Подп. и дата | Взам. инв. № | Инв. № дубл. | Подпись и дата

11

Формат	Зона	Поз.	Обозначение	Наименование	Кол.	
6/4		11	КЦМП-3,2.06.03.007	Упор		
				Круг В10 ГОСТ 2590-71 / Ст.3 ГОСТ 535-79		
				l=100	2	0,062кг
11		12	КЦМП-3,2.06.02.001	Фланец	1	
				Стандартные изделия		
		13		Фланец 200-6		
				ГОСТ 1255-67	1	
			Переменные данные	для исполнений		
				От КЦМП-3,2.06.03.000		
				до КЦМП-3,2.06.03.000-01		
				см СБ		
				Детали		
11		5	От КЦМП-3,2.06.03.001	Корпус	1	
			До КЦМП-3,2.06.03.001-01			

КЦМП-3,2.06.03.000

Изм. | Лист | № докум. | Подп. | Дата

Лист 2

Формат А4

Серия 5 904-24 выпуск 5

КЦМП-3.2.00.00.000 СБ — изображено
КЦМП-3.2.00.00.000-01 СБ — зеркальное отражение

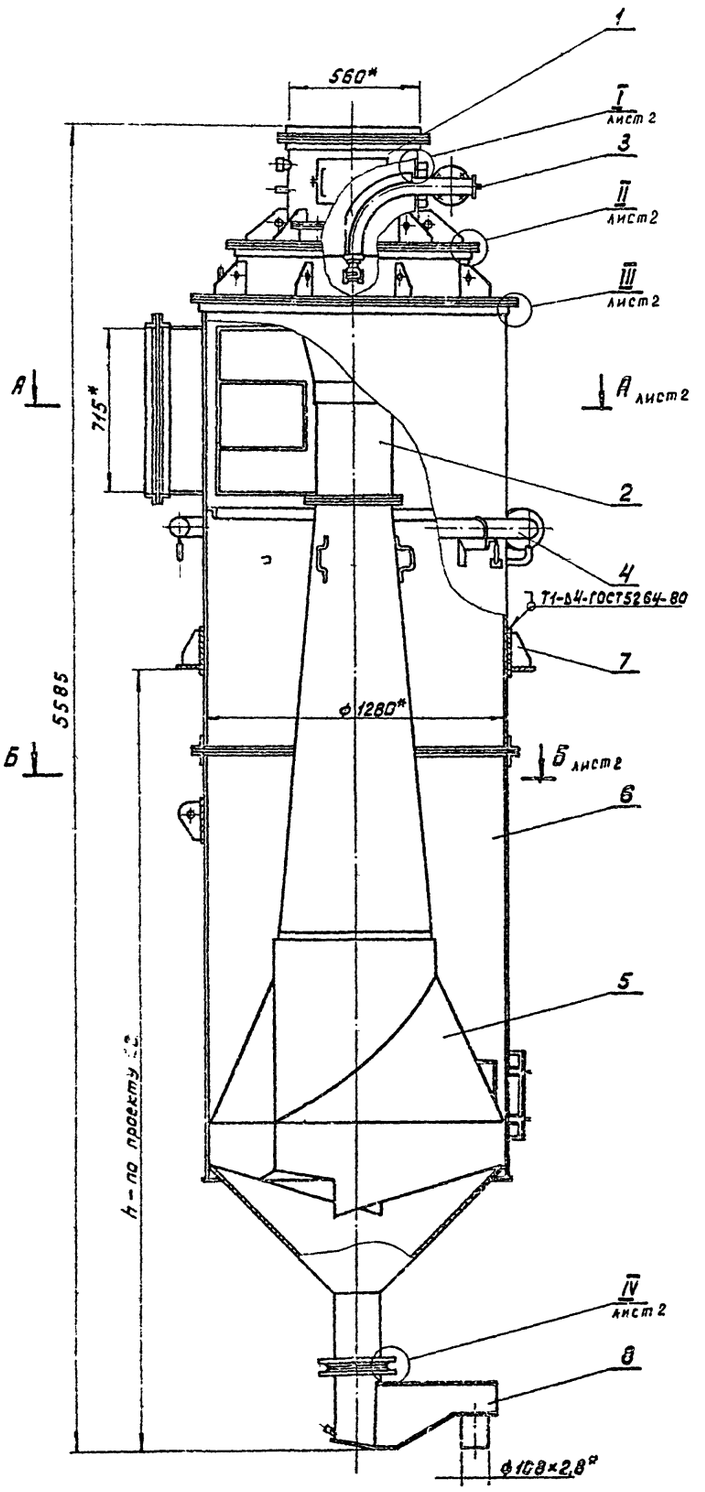

1.* Размер для справок.

2. Технические требования по КЦМП-3.2.00.00.000 ТУ

				КЦМП-3.2.00.00.000 СБ			
Изм.	Лист	Подп.	Дата	Пылеуловитель коагуляционный центробежный мокрый Тип КЦМП-3.2 Сборочный чертеж	Лит.	Масса	Масшт.
Разраб.	Несмеянова				И	1370,5	1:15
Пров.	Чиканова				Лист 1	Листов 2	
Н.контр.	Чепкина				ГОССТРОЙ СССР ЛЕНИНГРАДСКИЙ ПРОМСТРОЙПРОЕКТ		
Утв.	Абрамович						

Инв. № подл. | Подп. и дата | Взам. инв. № | Инв. № дубл. | Подп. и дата

Формат А2

КЦМП-3.2.00.00.000 СБ – изображено
КЦМП-3.2.00.00.000-01 СБ – зеркальное отражение

Серия 5.904-24 Выпуск 5

А-А лист 1

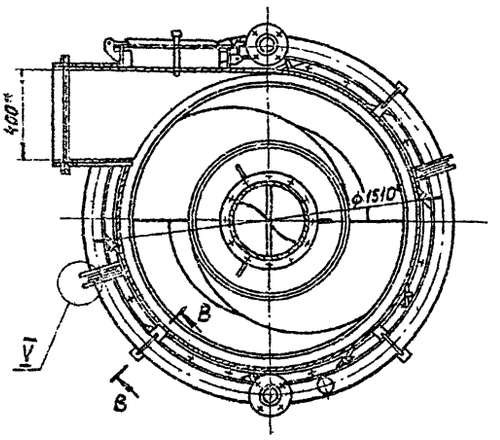

Б-Б лист 1

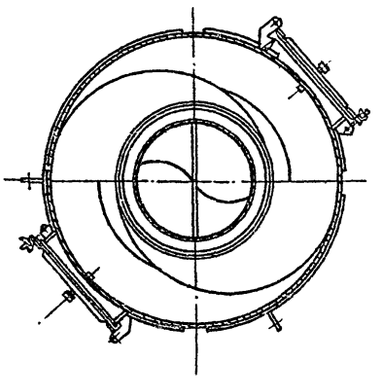

I лист 1
М1:2

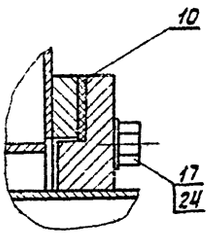

II лист 1
М1:2

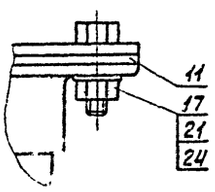

III лист 1
М1:2

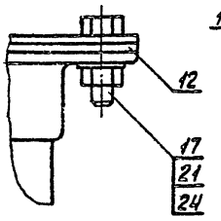

IV лист 1
М1:2

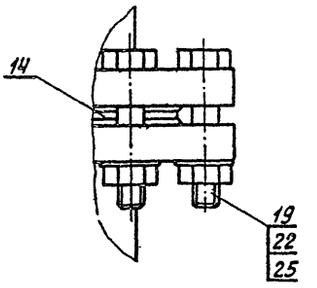

В-В
М1:4

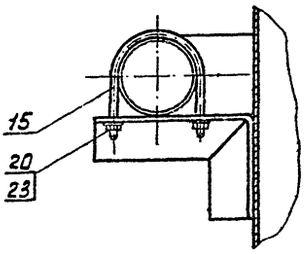

V
М1:2

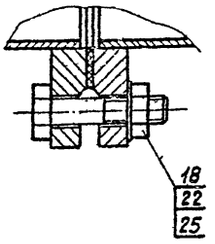

					КЦМП-3.2.00.00.000 СБ			
Изм	Лист	N докум	Подп.	Дата	Пылеуловитель коагуляционный центробежный мокрый Тип КЦМП-3.2 Сборочный чертеж	Лит	Масса	Масштаб
Разраб.		Нестеренова					--	1:15
Провер.		Чиканова				Лист	Листов 2	
Рук.груп.		Челурной				ГОССТРОЙ СССР ЛЕНИНГРАДСКИЙ ПРОМСТРОЙПРОЕКТ		
Н.сп.отд.		Гутан						
Н.контр.		Челурной						
Утверд.		Абрамович						

Формат А2

Инв. № подл. | Подп. и дата | Взам. инв. № | Инв. № дубл. | Подп. и дата

КЦИП-3.2.00.00.001

Rz 200

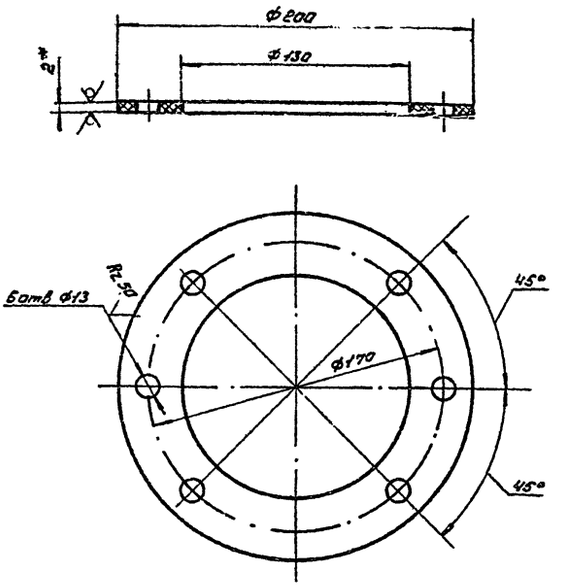

*1. Размер для справок

2. Технические требования по КЦИП-3.2.00.00.000 ТУ

Изм.	Лист	N докум.	Подп.	Дата	
Разраб.		Несмеянова			Прокладка
Провер.		Чиканова			
Рук.гр.		Чепурной			
Гл.спец.		Гутан			Пластина I, лист МС-М-2 ГОСТ 7338-77
Н.контр.		Чепурной			
Утв.		Абрамова			

КЦИП-3.2.00.00.001

Лит.	Масса	Масш.
У	0.05	1:2
Лист	Листов 1	

Госстрой СССР ЛЕНИНГРАДСКИЙ ПРОМСТРОЙПРОЕКТ

Формат А4

Инв.№ подл. | Подп. и дата | Взам.инв.№ | Инв.№ дубл. | Подп. и дата

КЦИП-3.2.00.00.002

Rz 200

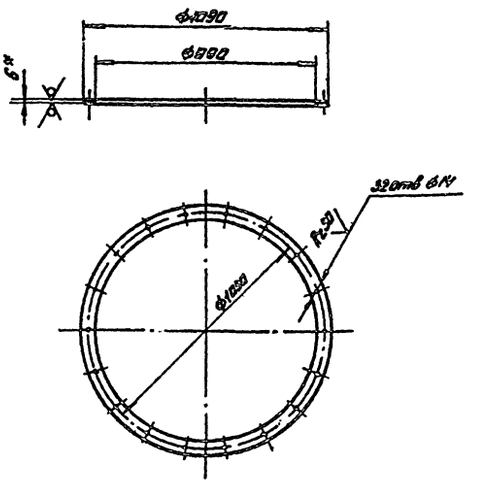

*1. Размер для справок

2. Технические требования по КЦИП-3.2.00.00.000 ТУ

Изм.	Лист	N докум.	Подп.	Дата	
Разраб.		Несмеянова			Прокладка
Провер.		Чиканова			
Рук.гр.		Чепурной			
Гл.спец.		Гутан			Пластина I, лист МС-М-5 ГОСТ 7338-77
Н.контр.		Чепурной			
Утв.		Абрамова			

КЦИП-3.2.00.00.002

Лит.	Масса	Масш.
У	1.83	1:15
Лист	Листов 1	

Госстрой СССР ЛЕНИНГРАДСКИЙ ПРОМСТРОЙПРОЕКТ

Формат А4

Инв.№ подл. | Подп. и дата | Взам.инв.№ | Инв.№ дубл. | Подп. и дата

КЦИП-3.2.00.00.003

Rz 200

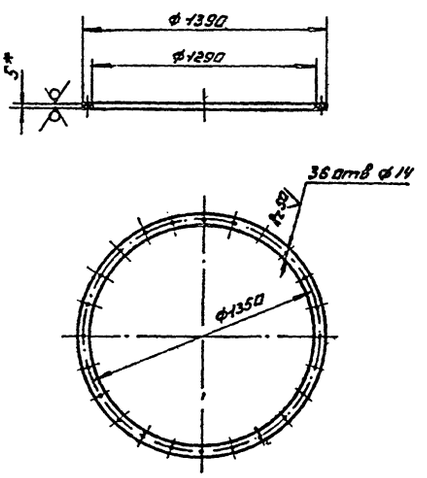

*1. Размер для справок

2. Технические требования по КЦИП-3.2.00.00.000 ТУ

Изм.	Лист	N докум.	Подп.	Дата	
Разраб.		Несмеянова			Прокладка
Провер.		Чиканова			
Рук.гр.		Чепурной			
Гл.спец.		Гутан			Пластина I, лист МС-М-5 ГОСТ 7338-77
Н.контр.		Чепурной			
Утв.		Абрамова			

КЦИП-3.2.00.00.003

Лит.	Масса	Масш.
У	1.59	1:20
Лист	Листов 1	

Госстрой СССР ЛЕНИНГРАДСКИЙ ПРОМСТРОЙПРОЕКТ

Формат А4

Инв.№ подл. | Подп. и дата | Взам.инв.№ | Инв.№ дубл. | Подп. и дата

КЦИП-3.2.00.00.004

Rz 200

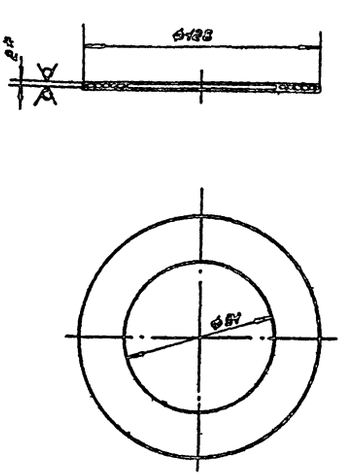

*1. Размер для справок

2. Технические требования по КЦИП-3.2.00.00.000 ТУ

Изм.	Лист	N докум.	Подп.	Дата	
Разраб.		Несмеянова			Прокладка
Пров.		Чиканова			
Рук.гр.		Чепурной			
Гл.спец.		Гутан			Пластина I, лист МС-М-2 ГОСТ 7338-77
Н.контр.		Чепурной			
Утв.		Абрамова			

КЦИП-3.2.00.00.004

Лит.	Масса	Масш.
У	0.03	1:2
Лист	Листов 1	

Госстрой СССР ЛЕНИНГРАДСКИЙ ПРОМСТРОЙПРОЕКТ

Формат А4

Инв.№ подл. | Подп. и дата | Взам.инв.№ | Инв.№ дубл. | Подп. и дата

КЦМП-3.2.00.00.005

Rz 20

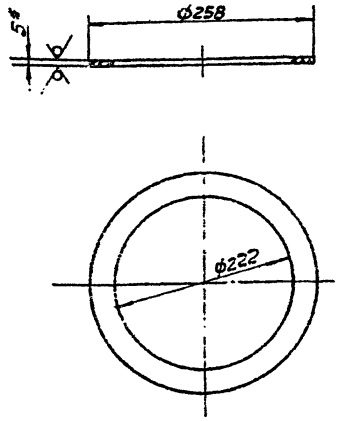

*1. Размер для справок

2. Технические требования по КЦМП-3.2.00.00.000ТУ

КЦМП-3.2.00.00.005

Прокладка	Лит.	Масса	Масшт.
	И	0.13	1:2
	Лист	Листов 1	
Пластина I, лист ЖС-И-5 ГОСТ 7338-77	Госстрой СССР, Ленинградский Промстройпроект		

Формат А4

КЦМП-3.2.00.00.006

Rz 50

15

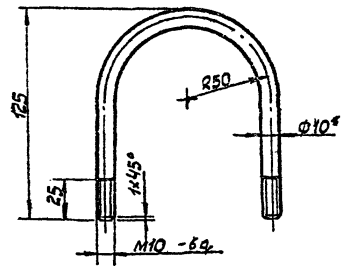

*1. Размер для справок

2. Технические требования по КЦМП-3.2.00.00.000ТУ

КЦМП-3.2.00.00.006

Скоба	Лит.	Масса	Масшт.
	И	0.18	1:2
	Лист	Листов 1	
Круг ⌀10 ГОСТ 2590-71 Ст.5 ГОСТ 535-79	Госстрой СССР, Ленинградский Промстройпроект		

Формат А4

КЦМП-3.2.01.00.000СБ

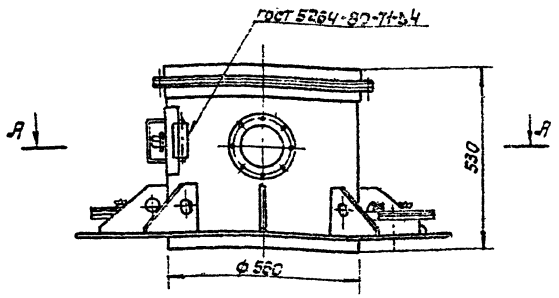

А-А

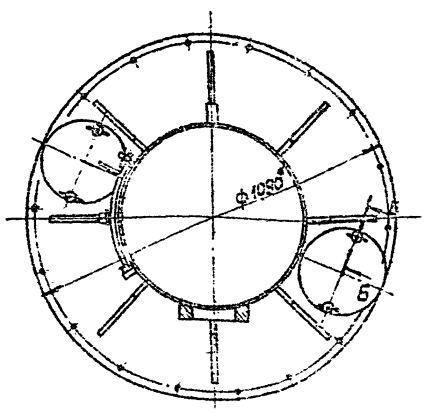

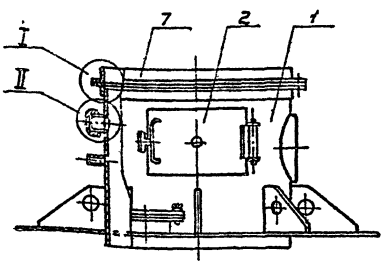

Б-Б
М1:25

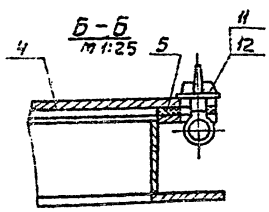

I
М1:2

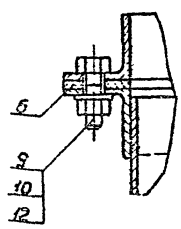

II
М1:2

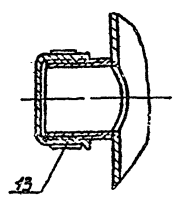

*1. Размер для справок

2. Технические требования по КЦМП-3.2.00.00.000ТУ

КЦМП-3.2.01.00.000СБ

Патрубок входной Сборочный чертеж.	Лит.	Масса	Масшт.
	И	90.5	1:10
	Лист	Листов 1	
	Госстрой СССР, Ленинградский Промстройпроект		

Формат А3

Серия 5.904-24 выпуск 5

КЦМП-3.2.01.00.001

Rz 200 (√)

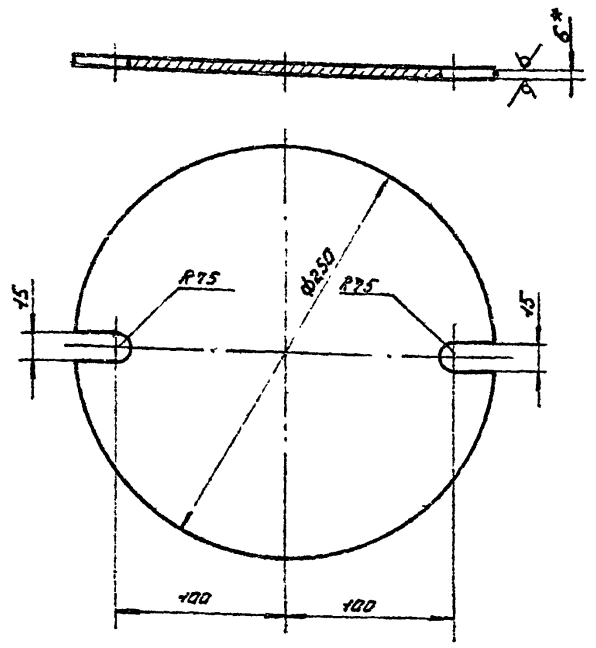

*1. размер для справок.

2. технические требования по КЦМП-3.2.00.00.000 ТУ.

Изм.	Лист	№ докум.	Подп.	Дата	КЦМП-3.2.01.00.001			
Разраб.		Несмеянова			Крышка	Лит.	Масса	Масш.
Провер.		Чикалова				И	2.31	1:2.5
Рук. гр.		Чепурной				Лист	Листов 1	
Гл. спец.		Гутан			Лист Б6 ГОСТ 19903-74 Ст.3 ГОСТ 14637-79	Госстрой СССР ЛЕНИНГРАДСКИЙ ПРОМСТРОЙПРОЕКТ		
Н. конт.		Чепурной						
Утв.		Абрамович						

Инв. № подл. | Подп. и дата | Взам. инв. № | Инв. № дубл. | Подп. и дата

Формат А4

КЦМП-3.2.01.00.002

Rz 200 (√)

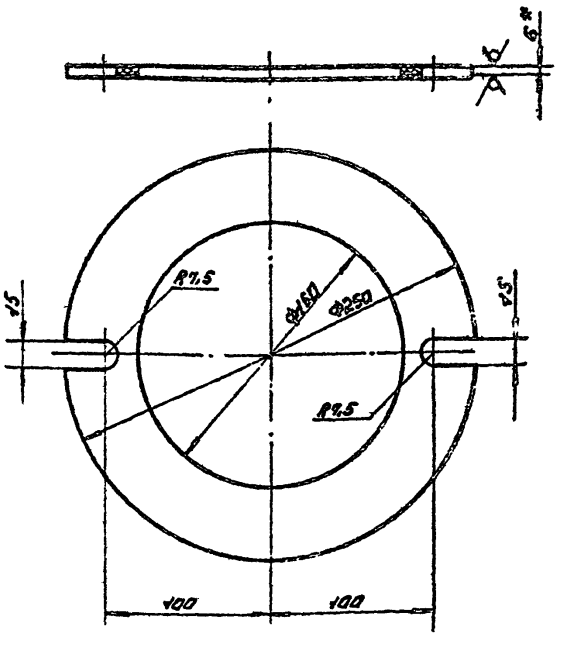

*1. размер для справок.

2. технические требования по КЦМП-3.2.00.00.000 ТУ

Изм.	Лист	№ докум.	Подп.	Дата	КЦМП-3.2.01.00.002			
Разраб.		Несмеянова			Прокладка	Лит.	Масса	Масш.
Пров.		Чикалова				И	0.26	1:2.5
Рук. гр.		Чепурной				Лист	Листов 1	
Гл. спец.		Гутан			Пластина I лист МС-М-6 ГОСТ 7338-77	Госстрой СССР ЛЕНИНГРАДСКИЙ ПРОМСТРОЙПРОЕКТ		
Н. конт.		Чепурной						
Утв.		Абрамович						

Инв. № подл. | Подп. и дата | Взам. инв. № | Инв. № дубл. | Подп. и дата

Формат А4

КЦМП-3.2.01.00.003

Rz 200 (√)

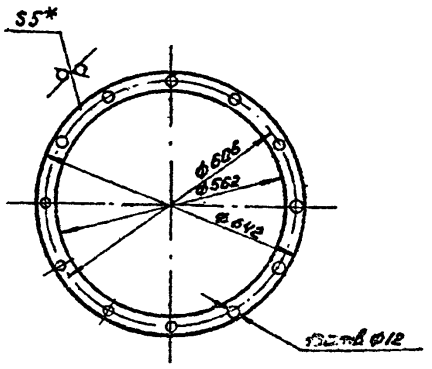

*1. размер для справок

2. технические требования по КЦМП-3.2.00.00.000 ТУ

Изм.	Лист	№ докум.	Подп.	Дата	КЦМП-3.2.01.00.003			
Разраб.		Несмеянова			Прокладка	Лит.	Масса	Масш.
Пров.		Чикалова				И	0.58	1:10
Рук. гр.		Чепурной				Лист	Листов 1	
Гл. спец.		Гутан			Пластина I, лист МС-М-5 ГОСТ 7338-77	Госстрой СССР ЛЕНИНГРАДСКИЙ ПРОМСТРОЙПРОЕКТ		
Н. конт.		Чепурной						
Утв.		Абрамович						

Инв. № подл. | Подп. и дата | Взам. инв. № | Инв. № дубл. | Подп. и дата

Формат А4

КЦМП-3.2.01.00.004

(√)

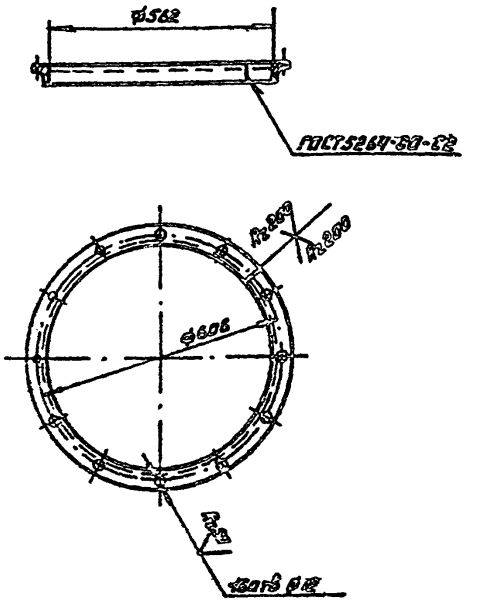

технические требования по КЦМП-3.2.00.00.000 ТУ

Изм.	Лист	№ докум.	Подп.	Дата	КЦМП-3.2.01.00.004			
Разраб.		Несмеянова			Фланец	Лит.	Масса	Масш.
Пров.		Чикалова				И	4.8	1:10
Рук. гр.		Чепурной				Лист	Листов 1	
Гл. спец.		Гутан			Б-40 ЦМ ГОСТ 8509-72 Узелок Ст.3 ГОСТ 535-79	Госстрой СССР ЛЕНИНГРАДСКИЙ ПРОМСТРОЙПРОЕКТ		
Н. конт.		Чепурной						
Утв.		Абрамович						

Инв. № подл. | Подп. и дата | Взам. инв. № | Инв. № дубл. | Подп. и дата

Формат А4

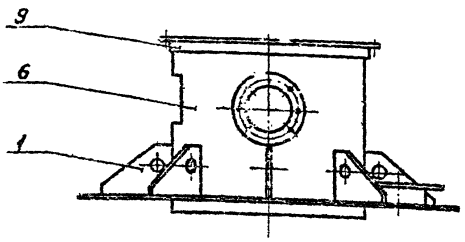

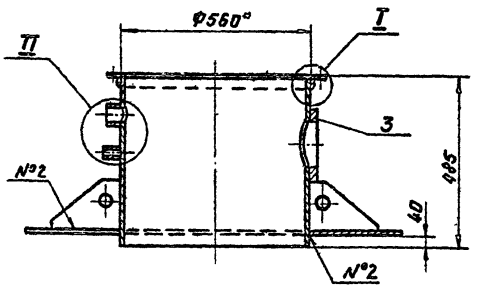

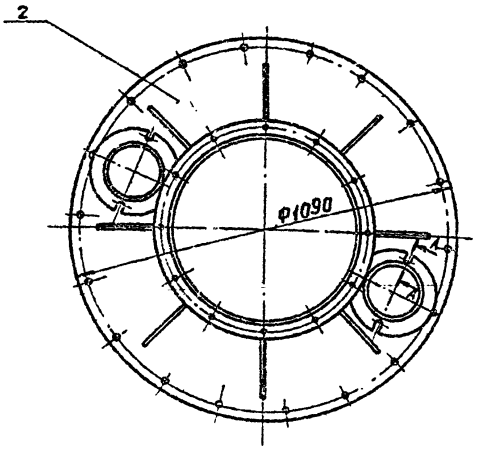

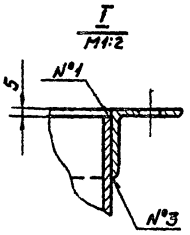

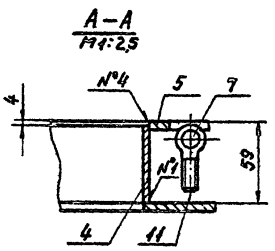

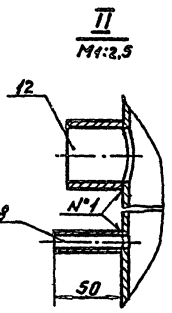

*1. Размер для справок

2. Сварные швы: №1-Т1-Б4
№2-Т3-Б4
№3-Н1
№4-У5-Б4 по ГОСТ 5264-80.

3. Технические требования по КЦМП-3.2.00.00.000ТУ

				КЦМП-3.2.01.01.000СБ			
Изм.	Лист	№ докум.	Подпись	Дата			
Разраб.		Несмеянов			Корпус Сборочный чертёж	Лит.	Масса	Масшт.
Провер.		Чуканова				И	75,0	1:10
Рук. гр.		Челурной				Лист	Листов 1	
Гл. спец.		Гутан				ГОССТРОЙ СССР ЛЕНИНГРАДСКИЙ ПРОМСТРОЙПРОЕКТ		
Н. контр.		Челурной						
Утверд.		Абрамович						

Формат А3

КЦМП-3.2.01.01.001

Rz 200 (V)

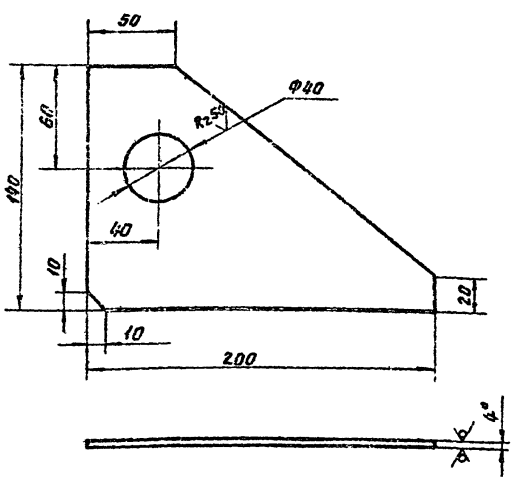

*1. Размер для справок.

2. Технические требования по КЦМП-3.2.00.00.000ТУ

				КЦМП-3.2.01.01.001			
Изм.	Лист	№ докум.	Подпись	Дата			
Разраб.		Несмеянов			Косынка	Лит.	Масса	Масшт.
Провер.		Чуканова				И	0,6	1:2
Рук. гр.		Челурной				Лист	Листов 1	
Гл. спец.		Гутан				ГОССТРОЙ СССР ЛЕНИНГРАДСКИЙ ПРОМСТРОЙПРОЕКТ		
Н. контр.		Челурной						
Утверд.		Абрамович						

Лист Б4 ГОСТ 19903-74
Ст.3 ГОСТ 14637-79

Формат А4

КЦМП-3.2.01.01.002

Rz 200 (V)

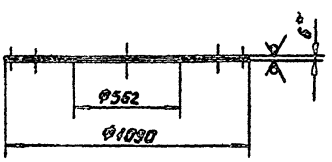

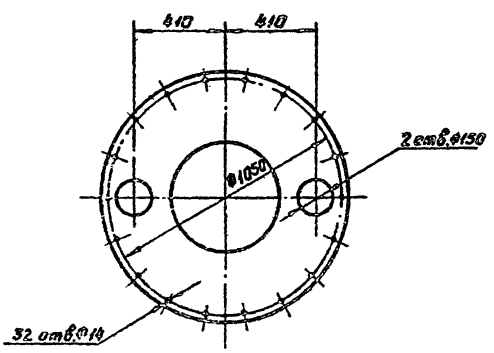

*1. Размер для справок.

2. Технические требования по КЦМП-3.2.00.00.000ТУ

				КЦМП-3.2.01.01.002			
Изм.	Лист	№ докум.	Подпись	Дата			
Разраб.		Несмеянов			Лист опорный	Лит.	Масса	Масшт.
Провер.		Чуканова				И	32,2	1:15
Рук. гр.		Челурной				Лист	Листов 1	
Гл. спец.		Гутан				ГОССТРОЙ СССР ЛЕНИНГРАДСКИЙ ПРОМСТРОЙПРОЕКТ		
Н. контр.		Челурной						
Утверд.		Абрамович						

Лист Б6 ГОСТ 19903-74
Ст.3 ГОСТ 14637-79

Формат А4

КЦМП-3.2.01.01.003

Rz 200 V(V)

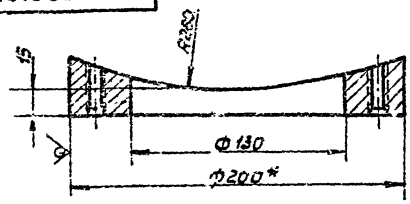

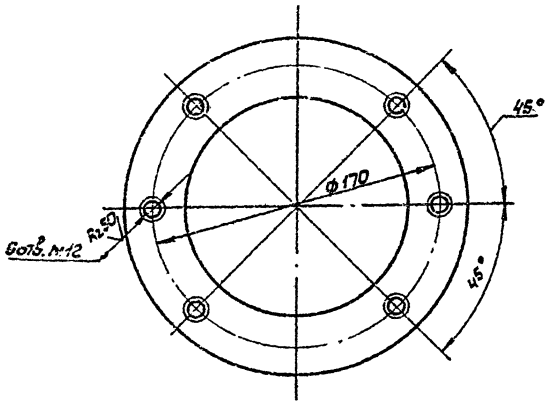

*1. Размер для справок

2. Технические требования по КЦМП-3.2.00.00.000ТУ

КЦМП-3.2.01.01.003			
Накладка	Лит.	Масса	Масшт.
	У	3.2	1:2
	Лист	Листов 1	
Круг В200 ГОСТ 2590-71 / Ст.3 ГОСТ 535-79	Госстрой СССР Ленинградский Промстройпроект		

Формат А4

КЦМП-3.2.01.01.004

Rz 200 V(V)

18

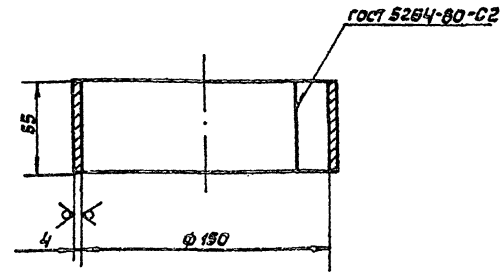

*1. Размер для справок

2. Технические требования по КЦМП-3.2.00.00.000ТУ

КЦМП-3.2.01.01.004			
Патрубок	Лит.	Масса	Масшт.
	У	0.84	1:2
	Лист	Листов 1	
Лист Б4 ГОСТ 19903-74 / Ст.3 ГОСТ 14637-79	Госстрой СССР Ленинградский Промстройпроект		

Формат А4

КЦМП-3.2.01.01.005

Rz 200 V(V)

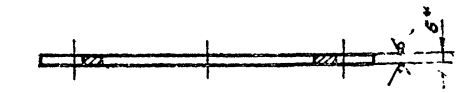

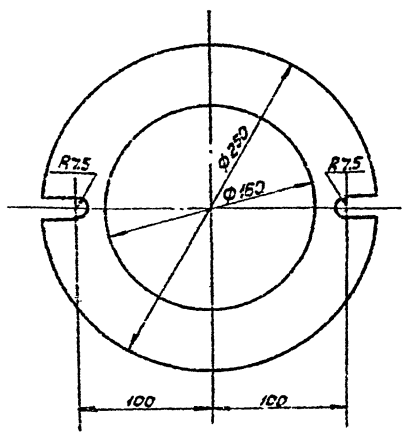

*1. Размер для справок

2. Технические требования по КЦМП-3.2.00.00.000ТУ.

КЦМП-3.2.01.01.005			
Фланец	Лит.	Масса	Масшт.
	У	1.36	1:2.5
	Лист	Листов 1	
Лист Б6 ГОСТ 19903-74 / Ст.3 ГОСТ 14637-79	Госстрой СССР Ленинградский Промстройпроект		

Формат А4

КЦМП-3.2.01.01.006

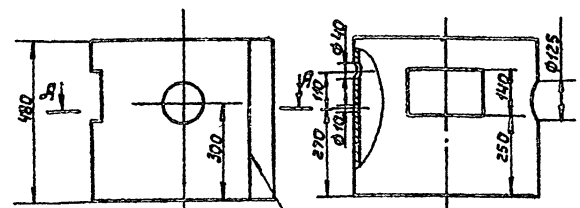

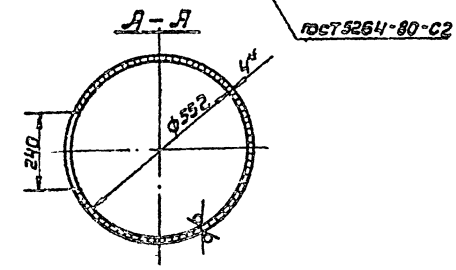

*1. Размер для справок

2. Технические требования по КЦМП.3.2.00.00. 000ТУ.

КЦМП-3.2.01.01.006			
Патрубок	Лит.	Масса	Масшт.
	У	25.5	1:10
	Лист	Листов 1	
Лист Б4 ГОСТ 19903-74 / Ст.3 ГОСТ 14637-79	Госстрой СССР Ленинградский Промстройпроект		

Формат А4

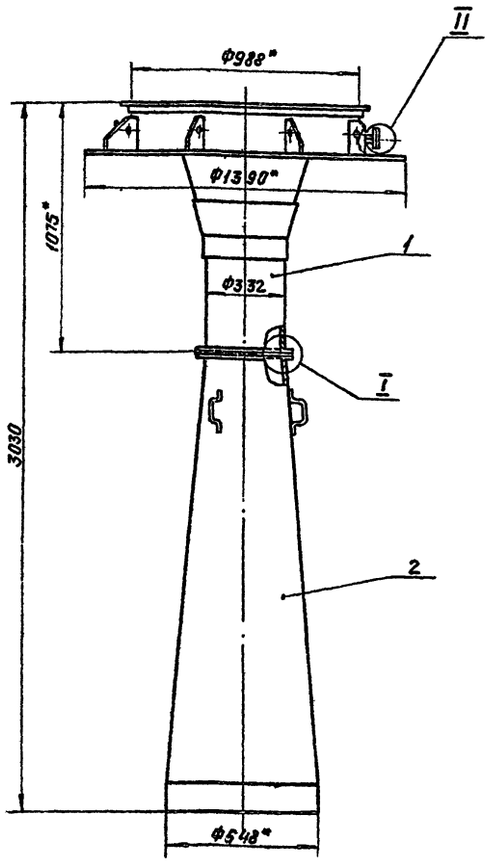

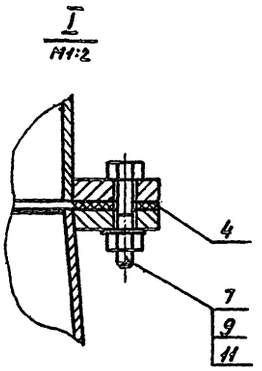

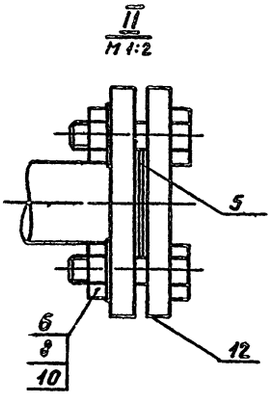

*1. Размер для справок.

2. Технические требования по КЦМП-3.2.00.00.000ТУ

				КЦМП-3.2.02.00.000СБ		
Изм. Лист	N° докум.	Подпись	Дата	Труба-коагулятор Сборочный чертеж	Лит.	Масса / Масштаб
Разраб.	Несмеянова				И	250,5 / 1:15
Провер.	Чиканова				Лист	Листов 1
Рук.зр.	Чепурной				ГОССТРОЙ СССР ЛЕНИНГРАДСКИЙ ПРОМСТРОЙПРОЕКТ	
Гл.спец.	Абрамович					
Н.контр.	Чепурной					
Утвердил	Абрамович					

Формат А3

Инв.№ подл. | Подпись и дата | Взам.инв.№ | Инв.№ дубл. | Подпись и дата

КЦМП-3.2.02.00.001

Rz 200 (V)

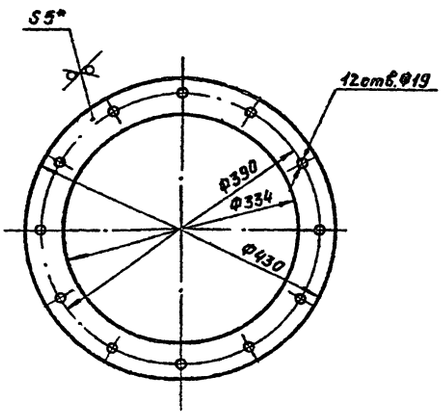

*1. Размер для справок.

2. Технические требования по КЦМП-3.2.00.00.000ТУ

				КЦМП-3.2.02.00.001		
Изм. Лист	N° докум.	Подпись	Дата	Прокладка	Лит.	Масса / Масштаб
Разраб.	Несмеянова				И	0,44 / 1:5
Провер.	Чиканова				Лист	Листов 1
Рук.зр.	Чепурной				ГОССТРОЙ СССР ЛЕНИНГРАДСКИЙ ПРОМСТРОЙПРОЕКТ	
Гл.спец.	Гутман					
Н.контр.	Чепурной					
Утвердил	Абрамович			Пластина Лист МС-М-5 ГОСТ 7338-77		

Формат А4

КЦМП-3.2.02.00.002

Rz 200 (V)

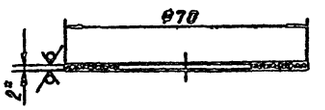

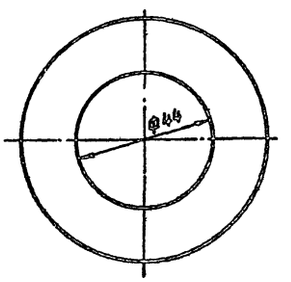

*1. Размер для справок.

2. Технические требования по КЦМП-3.2.00.00.000ТУ

				КЦМП-3.2.02.00.002		
Изм. Лист	N° докум.	Подпись	Дата	Прокладка	Лит.	Масса / Масштаб
Разраб.	Несмеянова				И	0,025 / 1:1
Провер.	Чиканова				Лист	Листов 1
Рук.зр.	Чепурной				ГОССТРОЙ СССР ЛЕНИНГРАДСКИЙ ПРОМСТРОЙПРОЕКТ	
Гл.спец.	Гутман					
Н.контр.	Чепурной			Пластина Лист МС-М-2 ГОСТ 7338-77		
Утвердил	Абрамович					

Формат А4

Серия 5.904-24 Выпуск 5

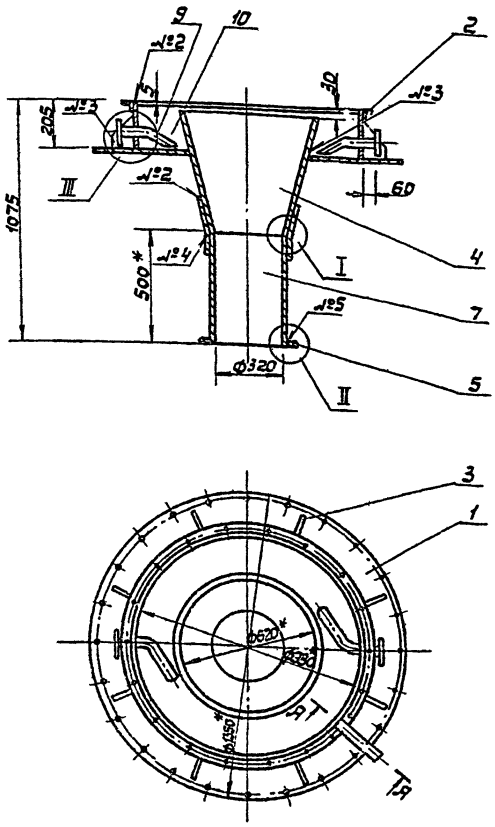

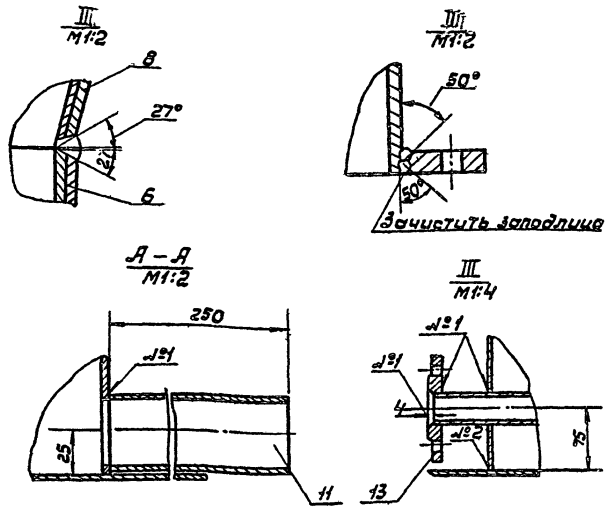

*1. Размер для справок
2. Технические требования по КЦМП-3.2.00.00.000.ТУ
3. Сварные швы: №1–Т1–Δ3
№2–Т1–Δ4
№3–Т3–Δ4
№4–С15
№5–У8

Изм.	Лист	№ докум.	Подпись	Дата	КЦМП-3.2.02.01.000СБ	Лит.	Масса	Масшт.
Разраб.		Несмеянова			Устройство водоподающее. Сборочный чертеж.	И	150.1	1:15
Провер.		Чиканова				Лист	Листов 1	
Рук. груп.		Чепурной				ГОССТРОЙ СССР ЛЕНИНГРАДСКИЙ ПРОМСТРОЙПРОЕКТ		
Гл. спец.		Гутан						
Н. контр.		Чепурной						
Утвердил		Абрамович						

формат А3

Инв. № подл. | Подпись и дата | Взам. инв. № | Инв. № дубл. | Подпись и дата

КЦМП-3.2.02.01.001

Rz200 (√)

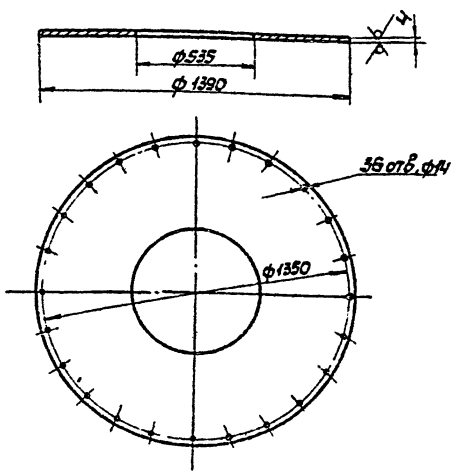

*1. Размер для справок
2. Технические требования по КЦМП-3.2.00.00.000ТУ

Изм.	Лист	№ докум.	Подпись	Дата	КЦМП-3.2.02.01.001	Лит.	Масса	Масшт.
Разраб.		Несмеянова			Лист опорный	И	40.1	1:15
Провер.		Чиканова				Лист	Листов 1	
Рук. груп.		Чепурной			Лист БЧ гост 19903-74 / Ст.3 гост 14637-79	ГОССТРОЙ СССР ЛЕНИНГРАДСКИЙ ПРОМСТРОЙПРОЕКТ		
Гл. спец.		Гутан						
Н. контр.		Чепурной						
Утвердил		Абрамович						

формат А4

Инв. № подл. | Подпись и дата | Взам. инв. № | Инв. № дубл. | Подпись и дата

КЦМП-3.2.02.01.002

√(√)

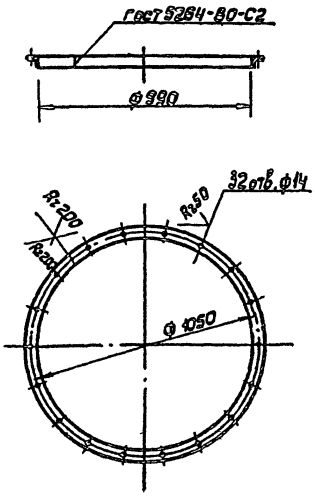

*1. Размер для справок
2. Технические требования по КЦМП-3.2.00.00.000ТУ

Изм.	Лист	№ докум.	Подпись	Дата	КЦМП-3.2.02.01.002	Лит.	Масса	Масшт.
Разраб.		Несмеянова			Фланец	И	12.3	1:15
Провер.		Чиканова				Лист	Листов 1	
Рук. груп.		Чепурной			Уголок 650×50×5 гост 8509-72 / Ст.3 гост 535-79	ГОССТРОЙ СССР ЛЕНИНГРАДСКИЙ ПРОМСТРОЙПРОЕКТ		
Гл. спец.		Гутан						
Н. контр.		Чепурной						
Утвердил		Абрамович						

формат А4

Rz200 ▽ (▽)

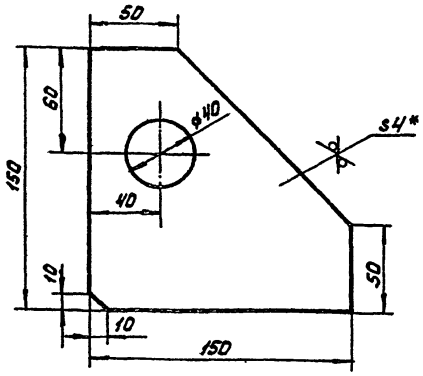

1.* Размер для справок.

2. Технические требования по КЦМП-3,2.00.00.000 ТУ

КЦМП-3,2.02.01.003

Косынка

Изм.	Лист	N докум.	Подп.	Дата
Разраб.		Несмеянова		
Провер.		Чиканова		
Рук. груп.		Челурной		
Гл. спец. отд.		Гутман		
Н. контр.		Челурной		
Утверд.		Абрамович		

Лит.	Масса	Масшт.
И	0,55	1:2
Лист	Листов 1	

Лист Б.Ч ГОСТ 19903-74 / Ст3 ГОСТ 14637-79

ГОССТРОЙ СССР ЛЕНИНГРАДСКИЙ ПРОМСТРОЙПРОЕКТ

Формат А4

Rz200 ▽ (▽)

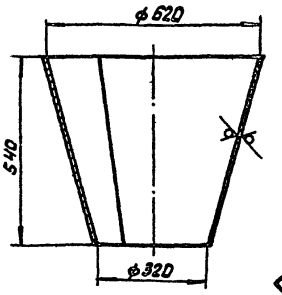

Развертка
М1:20

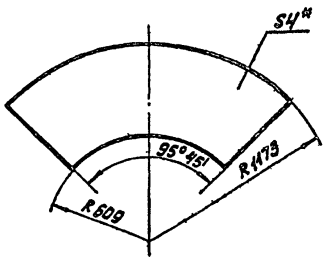

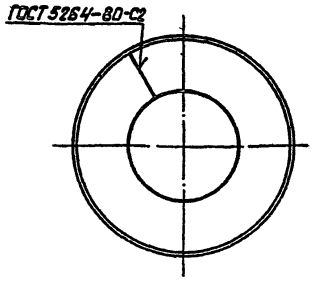

1.* Размер для справок.

2. Технические требования по КЦМП-3,2.00.00.000 ТУ

КЦМП-3,2.02.01.004

Конфузор

Изм.	Лист	N докум.	Подп.	Дата
Разраб.		Несмеянова		
Провер.		Чиканова		
Рук. гр.		Челурной		
Гл. сп. отд.		Гутман		
Н. контр.		Челурной		
Утверд.		Абрамович		

Лит.	Масса	Масшт.
И	26,3	1:10
Лист	Листов 1	

Лист Б.Ч ГОСТ 19903-74 / Ст3 ГОСТ 14637-79

ГОССТРОЙ СССР ЛЕНИНГРАДСКИЙ ПРОМСТРОЙПРОЕКТ

Формат А4

Rz200 ▽ (▽)

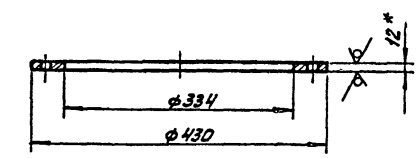

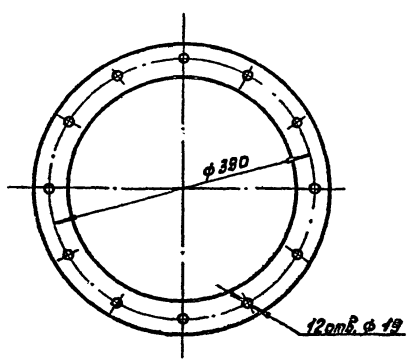

1.* Размер для справок.

2. Технические требования по КЦМП-3,2.00.00.000 ТУ

КЦМП-3,2.02.01.005

Фланец

Изм.	Лист	N докум.	Подп.	Дата
Разраб.		Несмеянова		
Провер.		Чиканова		
Рук. гр.		Челурной		
Гл. сп. отд.		Гутман		
Н. контр.		Челурной		
Утверд.		Абрамович		

Лит.	Масса	Масшт.
И	5,4	1:5
Лист	Листов 1	

Лист Б.12 ГОСТ 19903-74 / Ст3 ГОСТ 14637-79

ГОССТРОЙ СССР ЛЕНИНГРАДСКИЙ ПРОМСТРОЙПРОЕКТ

Формат А4

Rz200 ▽ (▽)

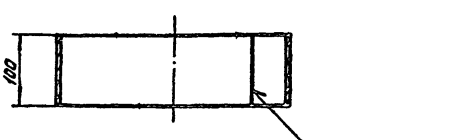

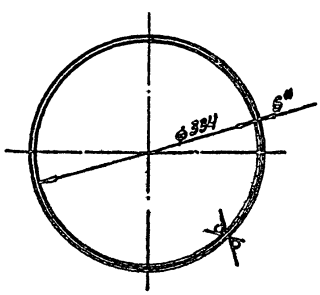

1.* Размер для справок.

2. Технические требования по КЦМП-3,2.00.00.000 ТУ

КЦМП-3,2.02.01.006

Кольцо

Изм.	Лист	N докум.	Подп.	Дата
Разраб.		Несмеянова		
Провер.		Чиканова		
Рук. гр.		Челурной		
Гл. сп. отд.		Гутман		
Н. контр.		Челурной		
Утверд.		Абрамович		

Лит.	Масса	Масшт.
И	9,0	1:5
Лист	Листов 1	

Лист Б.6 ГОСТ 19903-74 / Ст3 ГОСТ 14637-79

ГОССТРОЙ СССР ЛЕНИНГРАДСКИЙ ПРОМСТРОЙПРОЕКТ

Формат А4

Инв. N подл. | Подп. и дата | Взам. инв. N | Инв. N дубл. | Подп. и дата

КЦМП-3.2.02.01.007

Rz200 √(√)

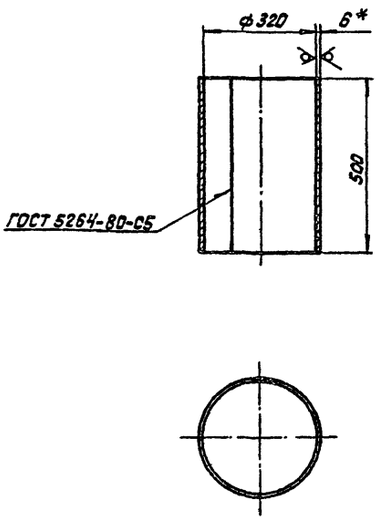

1.* Размер для справок

2. Технические требования по КЦМП-3.2.00.00.000 ТУ

Изм.	Лист	N докум.	Подп.	Дата	КЦМП-3.2.02.01.007			
Разраб.	Несмеянова			Горловина.	Лит.	Масса	Масшт.
Провер.	Чикнова				И	24,1	1:10
Рук. гр.	Чепурной				Лист	Листов 1	
Н.контр.	Чепурной			Лист Б.6 ГОСТ 19903-74 Ст3 ГОСТ 14637-79	ГОССТРОЙ СССР ЛЕНИНГРАДСКИЙ ПРОМСТРОЙПРОЕКТ		
Утв.	Абрамович						

Инв.№ подл. | Подп. и дата | Взам. инв.№ | Инв.№ дубл. | Подп. и дата

формат А4

КЦМП-3.2.02.01.008

Rz200 √√

22

Развертка

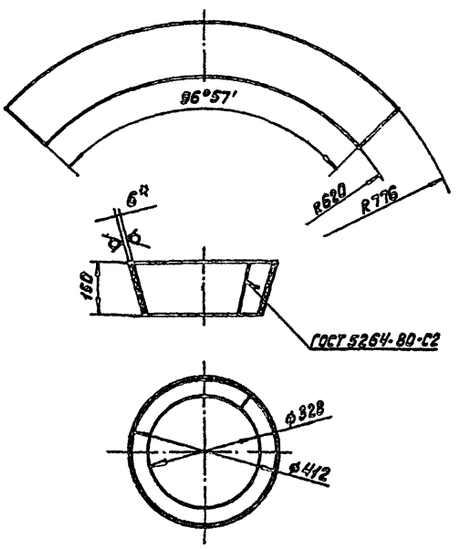

1.* Размер для справок.

2. Технические требования по КЦМП-3.2.00.00.000 ТУ

Изм.	Лист	N докум.	Подп.	Дата	КЦМП-3.2.02.01.008			
Разраб.	Несмеянова			Кольцо	Лит.	Масса	Масшт.
Провер.	Чикнова				И	8,6	1:10
Рук. гр.	Чепурной				Лист	Листов 1	
А.сп.отд.	Гутан			Лист Б.6 ГОСТ 19903-74 Ст3 ГОСТ 14637-79	ГОССТРОЙ СССР ЛЕНИНГРАДСКИЙ ПРОМСТРОЙПРОЕКТ		
Н.контр.	Чепурной						
Утвер.	Абрамович						

Инв.№ подл. | Подп. и дата | Взам. инв.№ | Инв.№ дубл. | Подп. и дата

формат А4

КЦМП-3.2.02.01.009

√(√)

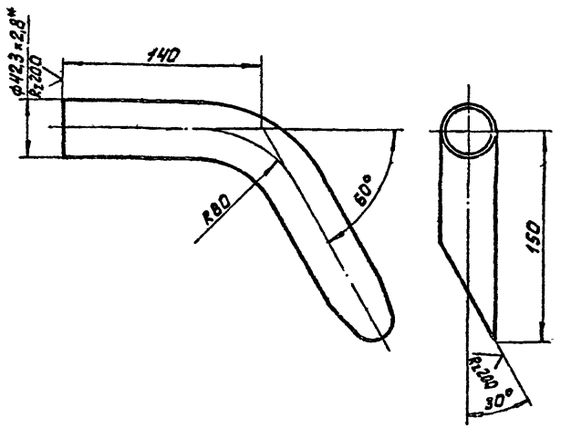

1.* Размер для справок.

2. Технические требования по КЦМП-3.2.00.00.000 ТУ

Изм.	Лист	N докум.	Подп.	Дата	КЦМП-3.2.02.01.009			
Разраб.	Несмеянова			Трубка.	Лит.	Масса	Масшт.
Провер.	Чикнова				И	0,86	1:2,5
Рук. гр.	Чепурной				Лист	Листов 1	
А.сп.отд.	Гутан			Труба 32х3,2 ГОСТ 3262-75.	ГОССТРОЙ СССР ЛЕНИНГРАДСКИЙ ПРОМСТРОЙПРОЕКТ		
Н.контр.	Чепурной						
Утв.	Абрамович						

Инв.№ подл. | Подп. и дата | Взам. инв.№ | Инв.№ дубл. | Подп. и дата

формат А4

КЦМП-3.2.02.01.010

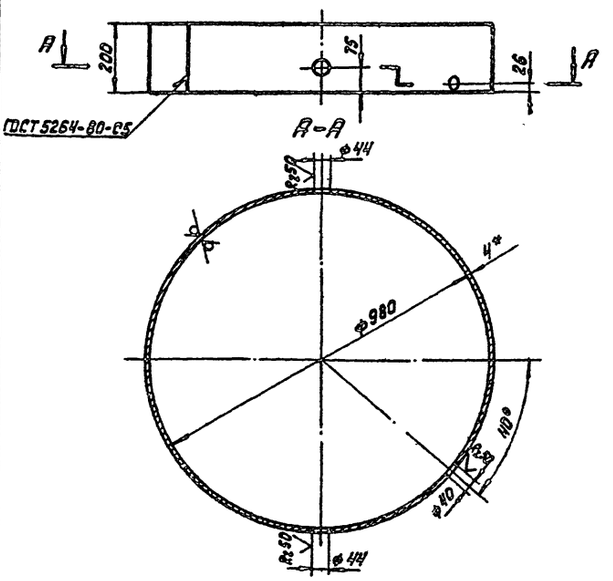

1.* Размер для справок.

2. Технические требования по КЦМП-3.2.00.00.000 ТУ

Изм.	Лист	N докум.	Подп.	Дата	КЦМП-3.2.02.01.010			
Разраб.	Несмеянова			Кольцо	Лит.	Масса	Масшт.
Провер.	Чикнова				И	19,3	1:10
Рук. гр.	Чепурной				Лист	Листов 1	
А.сп.отд.	Гутан			Лист Б.4 ГОСТ 19903-74 Ст3 ГОСТ 14637-79	ГОССТРОЙ СССР ЛЕНИНГРАДСКИЙ ПРОМСТРОЙПРОЕКТ		
Н.контр.	Чепурной						
Утвер.	Абрамович						

Инв.№ подл. | Подп. и дата | Взам. инв.№ | Инв.№ дубл. | Подп. и дата

формат А4

КЦМП-3.2.02

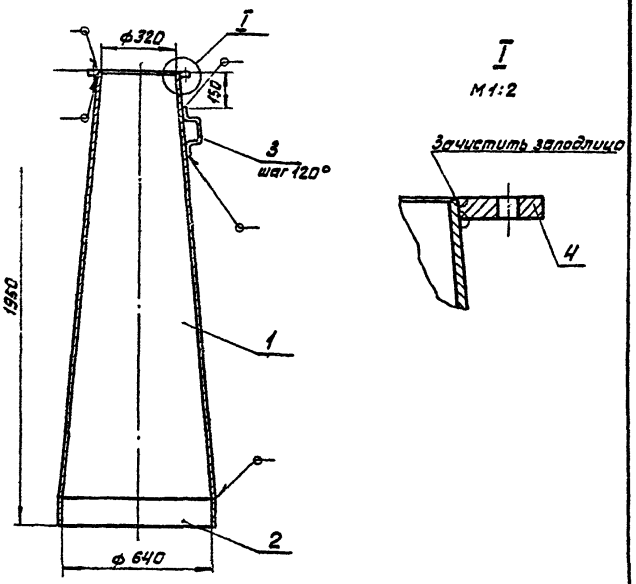

1.* Размер для справок.
2. Сварные швы по ГОСТ 5264-80-С2.
3. Технические требования по КЦМП-3.2.00.00.000 ТУ

				КЦМП-3.2.02.02.000 СБ	
Изм.	Лист	N докум.	Подп.	Дата	
Разраб.	Несмеянова			Диффузор с кольцом. Сборочный чертеж.	Лит. И; Масса 100,4; Масштаб 1:15
Провер.	Чиканова				Лист; Листов 1
Рук. гр.	Чепурной				ГОССТРОЙ СССР ЛЕНИНГРАДСКИЙ ПРОМСТРОЙПРОЕКТ
Н.контр.	Чепурной				
Утв.	Абрамович				

Инв.№ подл. | Подп. и дата | Взам. инв.№ | Инв.№ дубл. | Подп. и дата

Формат А4

КЦМП-3.2.02.02.001

Rz 200 √(√) 23

Развертка
М1:20

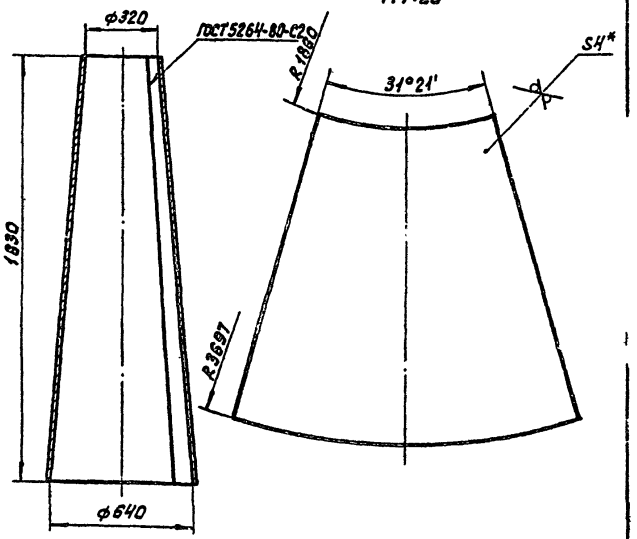

1.* Размер для справок.
2. Технические требования по КЦМП-3.2.00.00.000 ТУ

				КЦМП-3.2.02.02.001.	
Изм.	Лист	N докум.	Подп.	Дата	
Разраб.	Несмеянова			Диффузор	Лит.; Масса 86,5; Масштаб 1:15
Провер.	Чиканова				Лист; Листов 1
Рук. гр.	Чепурной				ГОССТРОЙ СССР ЛЕНИНГРАДСКИЙ ПРОМСТРОЙПРОЕКТ
Н.контр.	Чепурной			Лист Б.4 ГОСТ 19903-74 Ст3 ГОСТ 14637-79	
Утв.	Абрамович				

Инв.№ подл. | Подп. и дата | Взам. инв.№ | Инв.№ дубл. | Подп. и дата

Формат А4

КЦМП-3.2.02.03.003

Rz 200 √(√)

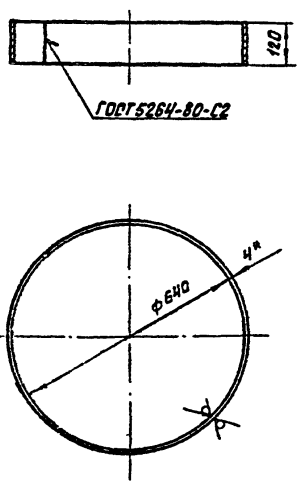

1.* Размер для справок.
2. Технические требования по КЦМП-3.2.00.00.000 ТУ

				КЦМП-3.2.02.03.002	
Изм.	Лист	N докум.	Подп.	Дата	
Разраб.	Несмеянова			Кольцо	Лит. И; Масса 7,6; Масштаб 1:10
Провер.	Чиканова				Лист; Листов 1
Рук. гр.	Чепурной				ГОССТРОЙ СССР ЛЕНИНГРАДСКИЙ ПРОМСТРОЙПРОЕКТ
Н.контр.	Чепурной			Лист Б.4 ГОСТ 19903-74 Ст3 ГОСТ 14637-79	
Утв.	Сборщик				

Инв.№ подл. | Подп. и дата | Взам. инв.№ | Инв.№ дубл. | Подп. и дата

Формат А4

КЦМП-3.2.02.02.003

√(√)

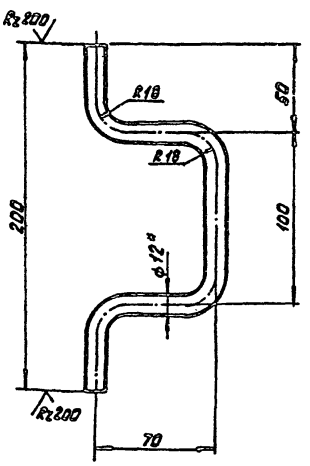

1.* Размер для справок.
2. Технические требования по КЦМП-3.2.00.00.000 ТУ.

				КЦМП-3.2.02.02.003	
Изм.	Лист	N докум.	Подп.	Дата	
Разраб.	Несмеянова			Скоба	Лит. И; Масса 0,3; Масштаб 1:2
Провер.	Чиканова				Лист; Листов 1
Рук. гр.	Чепурной				ГОССТРОЙ СССР ЛЕНИНГРАДСКИЙ ПРОМСТРОЙПРОЕКТ
Н.контр.	Чепурной			Круг Б.12 ГОСТ 2590-71 Ст3 ГОСТ 535-79	
Утв.	Абрамович				

Инв.№ подл. | Подп. и дата | Взам. инв.№ | Инв.№ дубл. | Подп. и дата

Формат А4

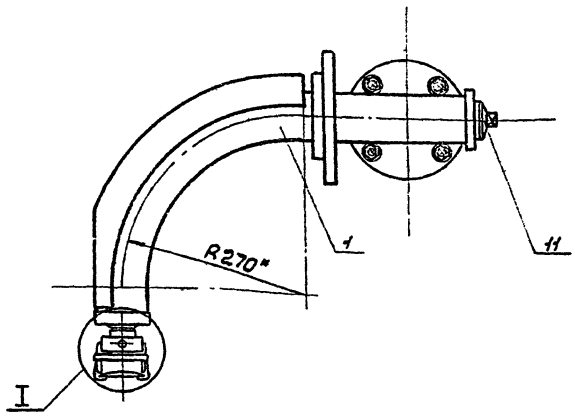

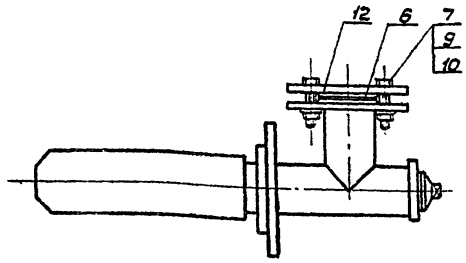

I
М 1:1

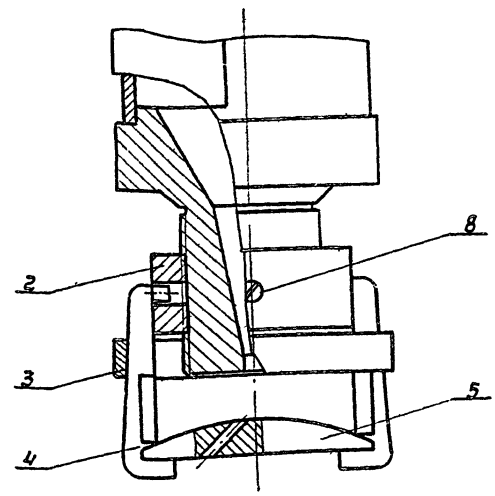

* 1. Размер для справок
2. Технические требования по КЦМП-3.2.00.00.000ТУ

Изм. Лист	№ докум.	Подпис.	Дата	КЦМП-3.2.03.00.000СБ	
Разраб.	Несмеянова			Сопло центральное. Сборочный чертеж.	Лит. И; Масса 17.5; Масшт. 1:5
Провер.	Чиканова				Лист; Листов 1
Рук.груп.	Чепурной				ГОССТРОЙ СССР ЛЕНИНГРАДСКИЙ ПРОМСТРОЙПРОЕКТ
Гл.специ.	Гутан				
Н.контр.	Чепурной				
Утвердил	Ярошевич				

Формат А3

КЦМП-3.2.03.00.001

Rz 50 (V)

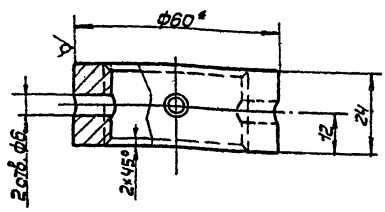

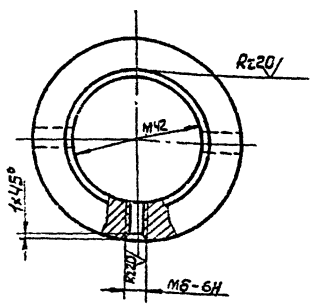

* 1. Размер для справок
2. Технические требования по КЦМП-3.2.00.00.000ТУ

Изм. Лист	№ докум.	Подпис.	Дата	КЦМП-3.2.03.00.001	
				Гайка	Лит. К; Масса 0.23; Масшт. 1:1
					Лист; Листов 1
				Круг ЕБО ГООТ 2590-71 Ст.3 ГОСТ 535-79	ГОССТРОЙ СССР ЛЕНИНГРАДСКИЙ ПРОМСТРОЙПРОЕКТ

Формат А4

КЦМП-3.2.03.00.002

Rz 50 (V)

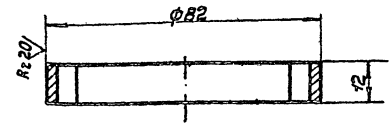

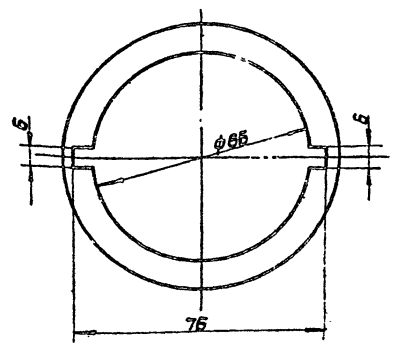

* 1. Размер для справок
2. Технические требования по КЦМП-3.2.00.00.000ТУ

Изм. Лист	№ докум.	Подпис.	Дата	КЦМП-3.2.03.00.002	
				Кольцо	Лит. И; Масса 0.2; Масшт. 1:1
					Лист; Листов 1
				Лист 12 ГОСТ 19903-74 Ст.3 ГОСТ 14637-79	ГОССТРОЙ СССР ЛЕНИНГРАДСКИЙ ПРОМСТРОЙПРОЕКТ

Формат А4

Серия 5.904-24 Выпуск 5

КЦМП-3.2.03.00.004

Rz50 (√)

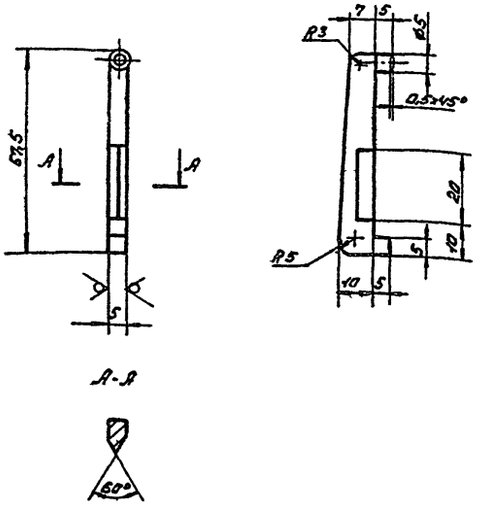

*1. Размер для справок

2. Технические требования по КЦМП-3.2.00.00.000 ТУ

Изм.	Лист	№ докум.	Подп.	Дата	КЦМП-3.2.03.00.003		
Разраб.		Несмеянова			Скоба	Лит. 4	Масса 0,02 / Масш. 1:1
Пров.		Чиканова				Лист	Листов 1
Рук.гр.		Чепурной			Лист Б5 ГОСТ 19903-74 / Ст.3 ГОСТ 14637-79	ГОССТРОЙ СССР ЛЕНИНГРАДСКИЙ ПРОМСТРОЙПРОЕКТ	
Гл.спец.		Гутан					
Н.конт.		Чепурной					
Утв.		Абрамович					

Формат А4

Инв. № подл. | Подп. и дата | Взам. инв. № | Инв. № дубл. | Подп. и дата

КЦМП-3.2.03.00.004

Rz50 (√)

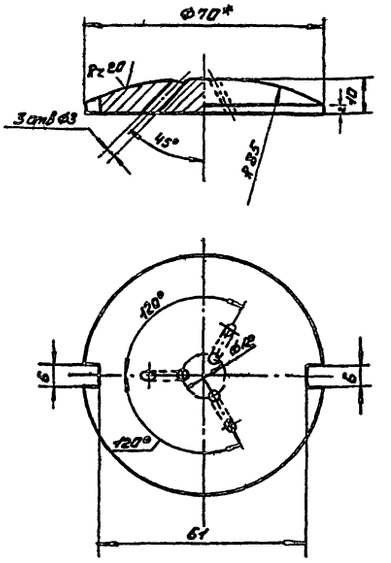

*1. Размер для справок.

2. Технические требования по КЦМП-3.2.00.00.000 ТУ

Изм.	Лист	№ докум.	Подп.	Дата	КЦМП-3.2.03.00.004		
Разраб.		Несмеянова			Отражатель	Лит. 4	Масса 0,3 / Масш. 1:1
Пров.		Чиканова				Лист	Листов 1
Рук.гр.		Чепурной			Круг Б70 ГОСТ 2590-71 / Ст.3 ГОСТ 535-79	ГОССТРОЙ СССР ЛЕНИНГРАДСКИЙ ПРОМСТРОЙПРОЕКТ	
Гл.спец.		Гутан					
Н.конт.		Чепурной					
Утв.		Абрамович					

Формат А4

Инв. № подл. | Подп. и дата | Взам. инв. № | Инв. № дубл. | Подп. и дата

КЦМП-3.2.03.00.005

Rz200 (√)

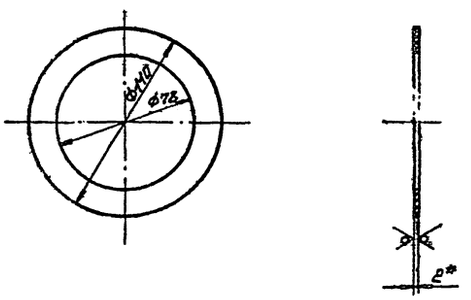

*1. Размер для справок

2. Технические требования по КЦМП-3.2.00.00.000 ТУ

Изм.	Лист	№ докум.	Подп.	Дата	КЦМП-3.2.03.00.005		
Разраб.		Несмеянова			Прокладка	Лит.	Масса 0,014 / Масш. 1:2
Пров.		Чиканова				Лист	Листов 1
Рук.гр.		Чепурной			Пластина I, лист МС 2038 ГОСТ 7338-77	ГОССТРОЙ СССР ЛЕНИНГРАДСКИЙ ПРОМСТРОЙПРОЕКТ	
Гл.спец.		Гутан					
Н.конт.		Чепурной					
Утв.		Абрамович					

Формат А4

Инв. № подл. | Подп. и дата | Взам. инв. № | Инв. № дубл. | Подп. и дата

Серия 5.904-24 выпуск 5

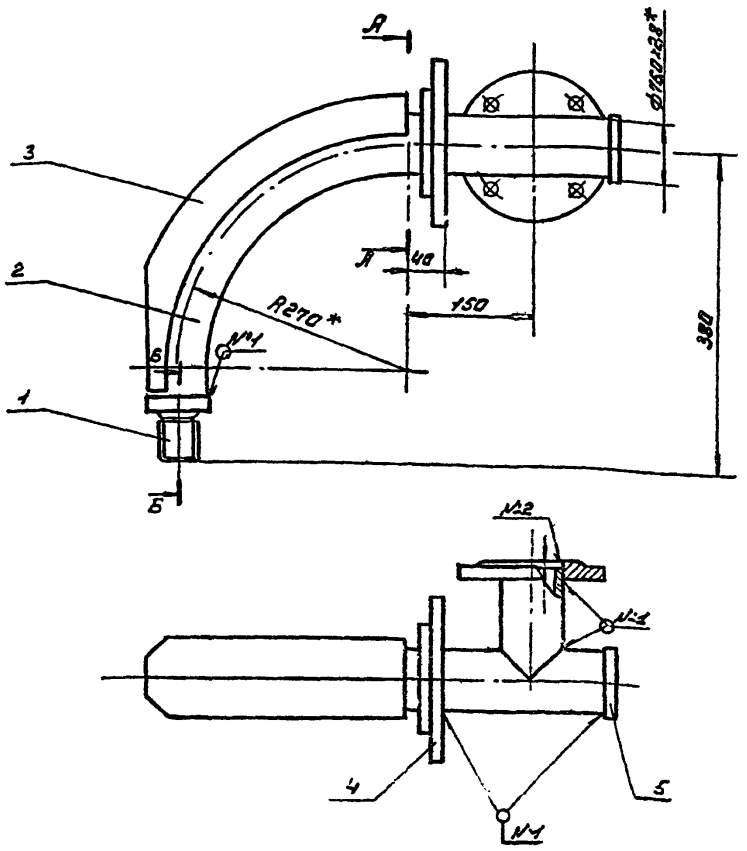

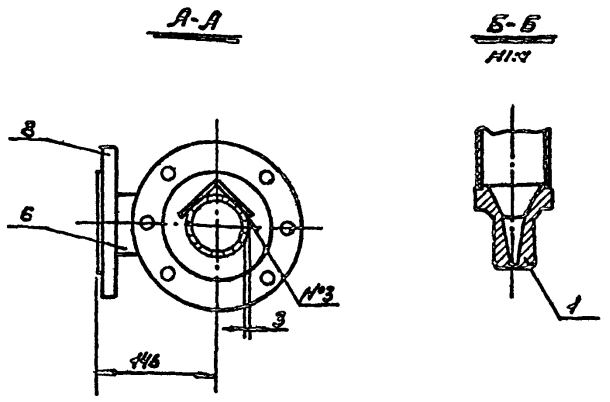

*1. Размер для справок

2. Сварные швы: №1-Т1- 3
№2-Н1
№3-сварка ручная электродуговая по ГОСТ 5264-80

3. Технические требования по КЦМП-3.2.00.00.000 ТУ

Изм.	Лист	№ докум.	Подп.	Дата	КЦМП-3.2.03.01.000.СВ			
Разраб.		Несмеянова			Сопло Сборочный чертеж	Лит.	Масса	Масш.
Пров.		Чиканова				И	14,1	1:5
Рук.гр.		Чепурной				Лист	Листов 1	
Гл.спец.		Гутан				ГОССТРОЙ СССР ЛЕНИНГРАДСКИЙ ПРОМСТРОЙПРОЕКТ		
Н.конт.		Чепурной						
Утв.		Абрамович						

Инв. № подл. | Подп. и дата | Взам. инв. № | Инв. № дубл. | Подп. и дата

формат А3

КЦМП-3.2.03.01.001

Rz50 (V)

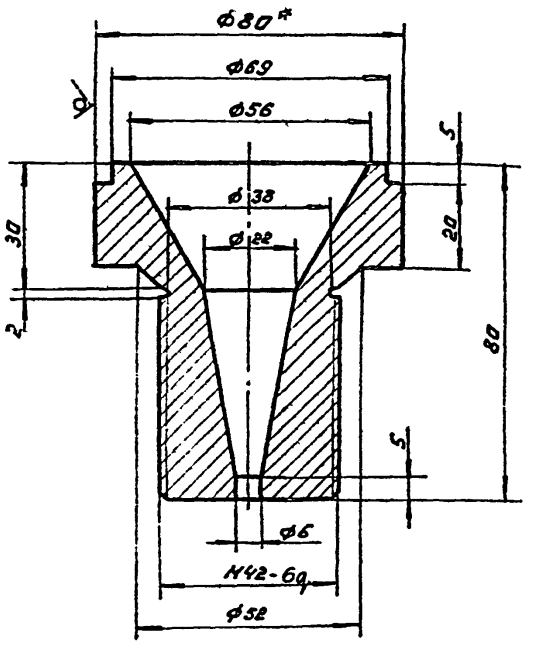

*1. Размер для справок.

2. Технические требования по КЦМП-3.2.00.00.000 ТУ

Изм.	Лист	№ докум.	Подп.	Дата	КЦМП-3.2.03.01.001			
Разраб.		Несмеянова			Корпус форсунки	Лит.	Масса	Масшт.
Пров.		Чиканова				И	1.2	1:1
Рук.гр.		Чепурной				Лист	Листов 1	
Гл.спец.		Гутан			Круг 80 ГОСТ 2590-71 Ст.3 ГОСТ 535-79	ГОССТРОЙ СССР ЛЕНИНГРАДСКИЙ ПРОМСТРОЙПРОЕКТ		
Н.конт.		Чепурной						
Утв.		Абрамович						

Инв. № подл. | Подп. и дата | Взам. инв. № | Инв. № дубл. | Подп. и дата

формат А4

КЦМП-3.2.03.01.002

Rz50 (V)

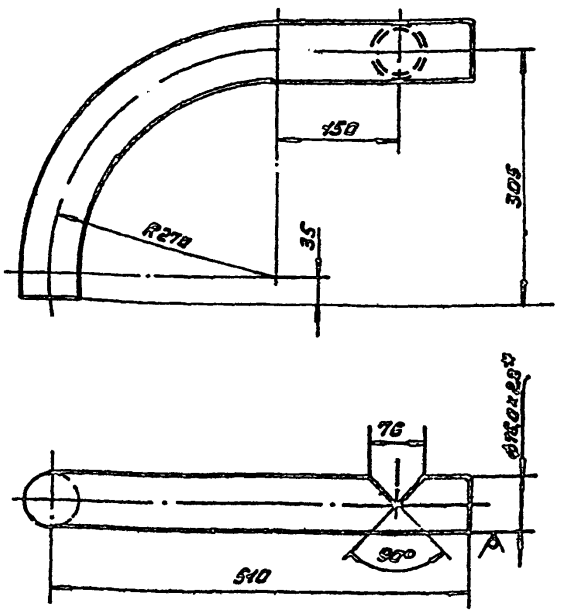

*1. Размер для справок

2. Технические требования по КЦМП-3.2.00.00.000 ТУ

Изм.	Лист	№ докум.	Подп.	Дата	КЦМП-3.2.03.01.002			
Разраб.		Несмеянова			Труба	Лит.	Масса	Масш.
Пров.		Чиканова				И	3.5	1:5
Рук.гр.		Чепурной				Лист	Листов 1	
Гл.спец.		Гутан			ТРУБА 76×2,8 ГОСТ 10704-76 Б ст3 кп ГОСТ 10705-76	ГОССТРОЙ СССР ЛЕНИНГРАДСКИЙ ПРОМСТРОЙПРОЕКТ		
Н.конт.		Чепурной						
Утв.		Абрамович						

Инв. № подл. | Подп. и дата | Взам. инв. № | Инв. № дубл. | Подп. и дата

формат А4

КЦИП-3.2.03.01.000

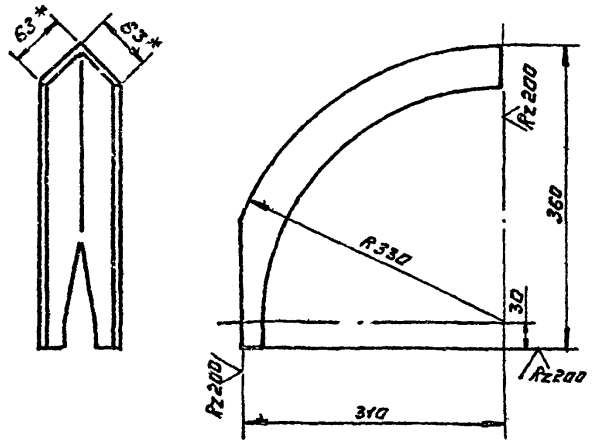

*1. Размер для справок

2. Технические требования по КЦИП-3.2.00.00.000 ТУ

Изм.	Лист	№ докум.	Подп.	Дата	КЦИП-3.2.03.01.003
Разраб.	Несмеянов				Уголок защитный — Лит. У; Масса 2.5; Масш. 1:5
Пров.	Никонова				Лист; Листов 1
Рук.гр.	Чепурной				
Гл.спец.	Гутан				Уголок Б63×63×5 ГОСТ 8509-72 / Ст.3 ГОСТ 535-79
Н.контр.	Чепурной				Госстрой СССР Ленинградский Промстройпроект
Утв.	Абрамович				

Инв.№ подл. | Подп. и дата | Взам.инв.№ | Инв.№ дубл. | Подп. и дата

Формат А4

КЦИП-3.2.03.02.000

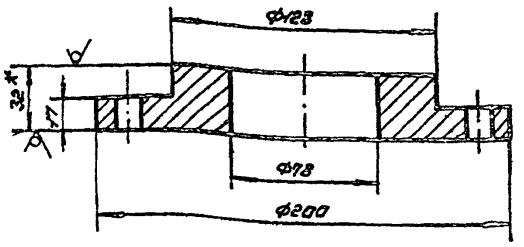

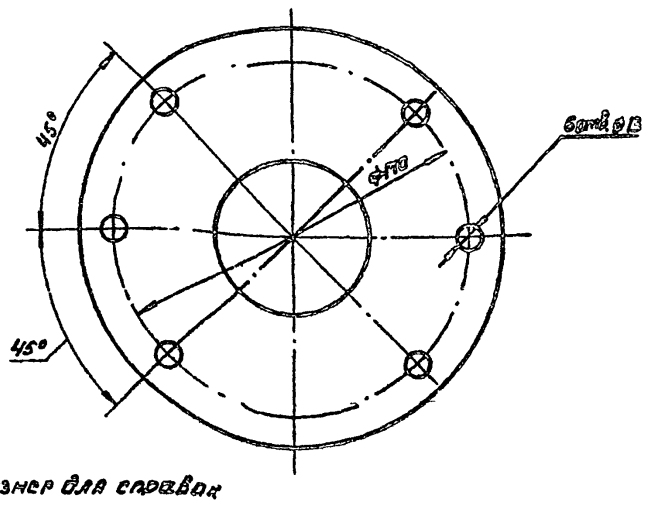

*1. Размер для справок

2. Технические требования по КЦИП-3.2.00.00.000 ТУ

Изм.	Лист	№ докум.	Подп.	Дата	КЦИП-3.2.03.01.004
Разраб.	Несмеянов				Фланец — Лит. У; Масса 4.4; Масш. 1:2
Пров.	Никонова				Лист; Листов 1
Рук.гр.	Чепурной				
Гл.спец.	Гутан				Лист Б32 ГОСТ 19903-74 / Ст.3 ГОСТ 14637-79
Н.контр.	Чепурной				Госстрой СССР Ленинградский Промстройпроект
Утв.	Абрамович				

Инв.№ подл. | Подп. и дата | Взам.инв.№ | Инв.№ дубл. | Подп. и дата

Формат А4

КЦИП-3.2.03.01.005

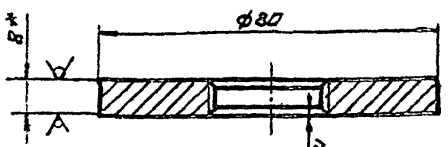

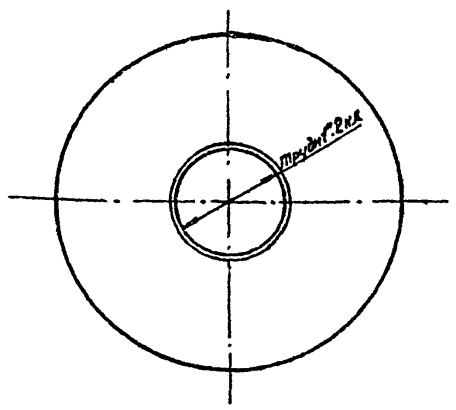

*1. Размер для справок

2. Технические требования по КЦИП-3.2.00.00.000 ТУ

Изм.	Лист	№ докум.	Подп.	Дата	КЦИП-3.2.03.01.005
Разраб.	Несмеянов				Заглушка — Лит. У; Масса 0.3; Масш. 1:1
Пров.	Никонова				Лист; Листов 1
Рук.гр.	Чепурной				
Гл.спец.	Гутан				Б8 ГОСТ 19903-74 / Ст.3 ГОСТ 14637-79
Н.контр.	Чепурной				Госстрой СССР Ленинградский Промстройпроект
Утв.	Абрамович				

Инв.№ подл. | Подп. и дата | Взам.инв.№ | Инв.№ дубл. | Подп. и дата

Формат А4

КЦИП-3.2.03.01.006

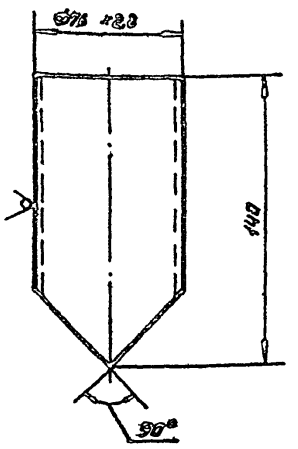

*1. Размер для справок

2. Технические требования по КЦИП-3.2.00.00.000 ТУ

Изм.	Лист	№ докум.	Подп.	Дата	КЦИП-3.2.03.01.006
Разраб.	Несмеянов				Патрубок — Лит. У; Масса 0.52; Масш. 1:2
Пров.	Никонова				Лист; Листов 1
Рук.гр.	Чепурной				
Гл.спец.	Гутан				Труба Т6×2,8 ГОСТ 19903-74 / Ст.3 кп ГОСТ 10705-75
Н.контр.	Чепурной				Госстрой СССР Ленинградский Промстройпроект
Утв.	Абрамович				

Инв.№ подл. | Подп. и дата | Взам.инв.№ | Инв.№ дубл. | Подп. и дата

Формат А4

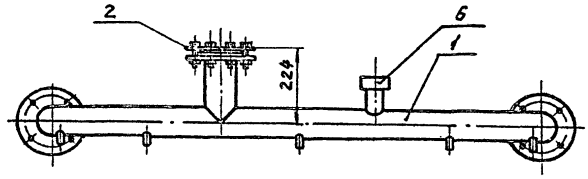

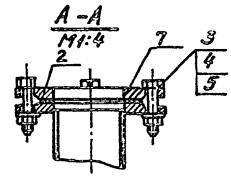

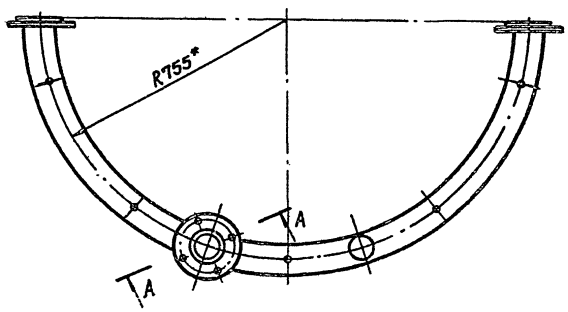

*1. Размер для справок.
2. Технические требования по КЦМП-3.2.00.00.000ТУ

				КЦМП-3.2.04.00.000СБ			
Н.контр.	Чепуланов			Коллектор Сборочный чертеж	Лит.	Масса	Масштаб
Утв.	Абрамович				И	26,4	1:10
					Лист	Листов 1	
					ГОССТРОЙ СССР ЛЕНИНГРАДСКИЙ ПРОМСТРОЙПРОЕКТ		

Формат А3

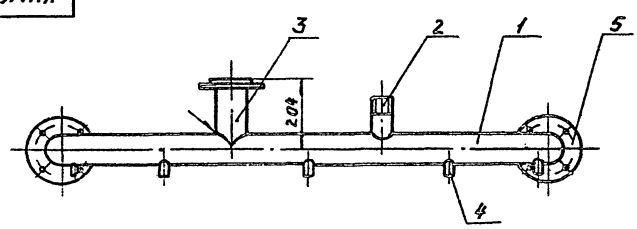

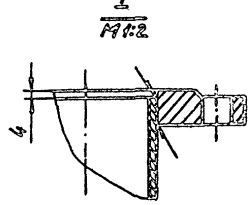

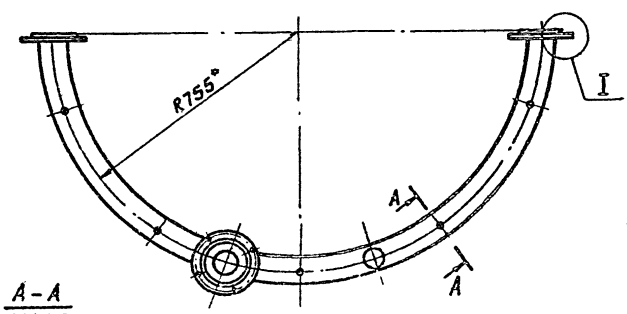

А-А
М1:2,5

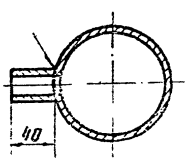

*1. Размер для справок.
2. Сварной шов Т1-Б3 по ГОСТ 5264-80.
3. Технические требования по КЦМП-3.2.00.00.000ТУ

				КЦМП-3.2.04.01.000СБ			
Н.контр.	Чепуланов			Коллектор Сборочный чертеж	Лит.	Масса	Масштаб
Утв.	Абрамович				И	22,3	1:10
					Лист	Листов 1	
					ГОССТРОЙ СССР ЛЕНИНГРАДСКИЙ ПРОМСТРОЙПРОЕКТ		

Формат А3

Серия 5.904-24 Выпуск 5

Вид А
М 1:4

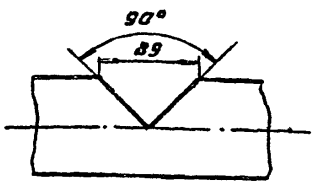

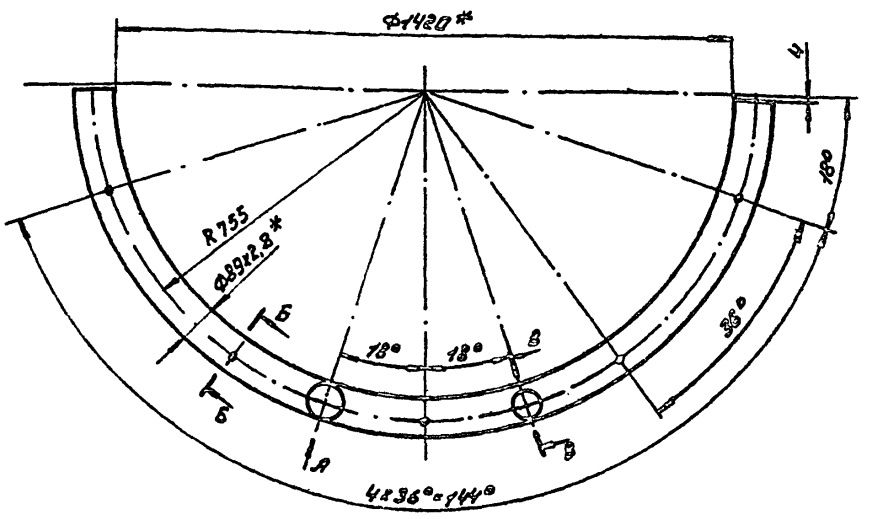

Б-Б
М1:4

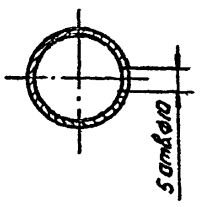

В-В
М1:4

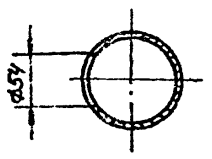

*1. размер для справок

2. технические требования по КЦМП-3.2.00.00.000 ТУ

Изм.	Лист	№ докум.	Подп.	Дата	КЦМП-3.2.04.01.001			
Разраб.		Несмеянова			Труба	Лит.	Масса	Масш.
Пров.		Чиканова				И	14.0	1:16
Рук.гр.		Чепурной				Лист	Листов 4	
Гл.спец.		Гутан			ТРУБА 89×2,8 ГОСТ 10704-76 / Б СТ3 КП ГОСТ 10706-76	ГОССТРОЙ СССР ЛЕНИНГРАДСКИЙ ПРОМСТРОЙПРОЕКТ		
Н.конт.		Чепурной						
Утв.		Абрамович						

Формат А3

Инв. № подл. | Подп. и дата | Взам. инв. № | Инв. № дубл. | Подп. и дата

КЦМП-3.2.04.01.002

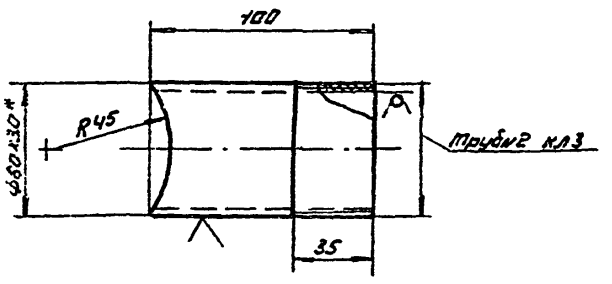

*1. Размер для справок

2. технические требования по КЦМП-3.2.00.00.000 ТУ

Изм.	Лист	№ докум.	Подп.	Дата	КЦМП-3.2.04.01.002			
Разраб.		Несмеянова			Патрубок	Лит.	Масса	Масш.
Пров.		Чиканова				И	0.42	1:2
Рук.гр.		Чепурной				Лист	Листов 1	
Гл.спец.		Гутан			Труба 50×3,5 ГОСТ 3262-75	ГОССТРОЙ СССР ЛЕНИНГРАДСКИЙ ПРОМСТРОЙПРОЕКТ		
Н.конт.		Чепурной						
Утв.		Абрамович						

Формат А4

Инв. № подл. | Подп. и дата | Взам. инв. № | Инв. № дубл. | Подп. и дата

КЦМП-3.2.04.01.003

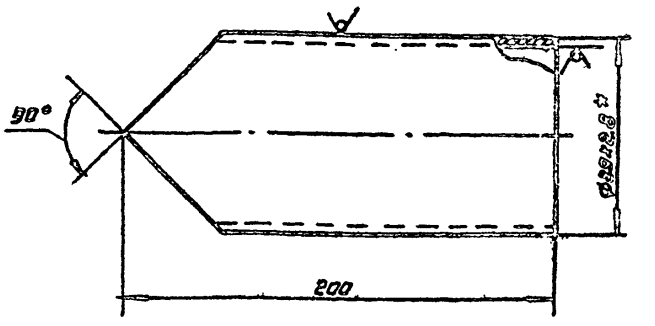

*1. размер для справок

2. технические требования по КЦМП-3.2.00.00.000 ТУ

Изм.	Лист	№ докум.	Подп.	Дата	КЦМП-3.2.04.01.003			
Разраб.		Несмеянова			Патрубок	Лит.	Масса	Масш.
Пров.		Чиканова				И	0.92	1:8
Рук.гр.		Чепурной				Лист	Листов 1	
Гл.спец.		Гутан			ТРУБА 89×2,8 ГОСТ 10704-76 / Б СТ3 КП ГОСТ 10706-76	ГОССТРОЙ СССР ЛЕНИНГРАДСКИЙ ПРОМСТРОЙПРОЕКТ		
Н.конт.		Чепурной						
Утв.		Абрамович						

Формат А4

Серия 5.904-24 Выпуск 5

КЦМП-3.2.05.00.000СБ - изображено.
КЦМП-3.2.05.00.000-01СБ зеркальное отражение.

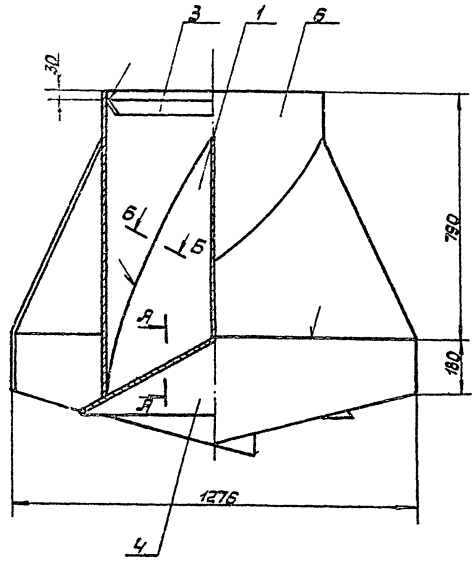

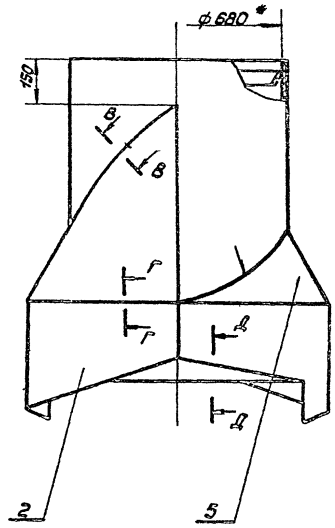

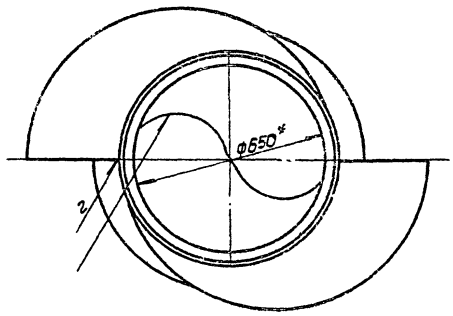

А-А

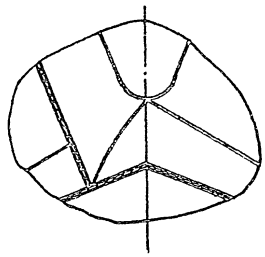

Б-Б
М1:1



В-В
М1:1



Г-Г
М1:1



Д-Д
М1:1

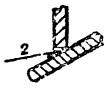

*1. Размер для справок.
2. Сварные швы по гост 5264-80
3. Технические требования по КЦМП-3.2.00.00.000ТУ.

					КЦМП-3.2.05.00.000СБ			
Изм.	Лист	№ докум.	Подпись	Дата	Закручиватель Сборочный чертеж	Лит.	Масса	Масшт.
Разраб.		Чернигова				И	128.4	1:10
Провер.		Чиканова				Лист	Листов 1	
Рук.груп.		Чепурной				ГОССТРОЙ СССР ЛЕНИНГРАДСКИЙ ПРОМСТРОЙПРОЕКТ		
Гл.спец.		Гутан						
Н.контр.		Чепурной						
Утвержд.		Черкасский						

Формат А2

Инв. № подл. | Подпись и дата | Взам. инв. № | Инв. № дубл. | Подпись и дата

Серия 5.904-24 выпуск 5

КЦМП-3,2.05.01.000 СБ

КЦМП-3,2.05.01.000 СБ – изображено
КЦМП-3,2.05.01.000-01 СБ – зеркальное отражение

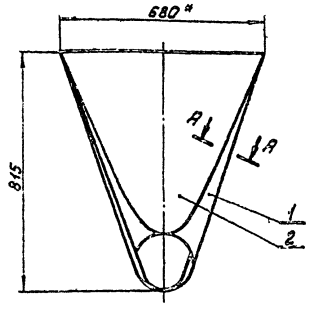

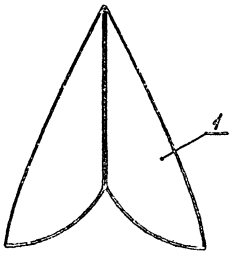



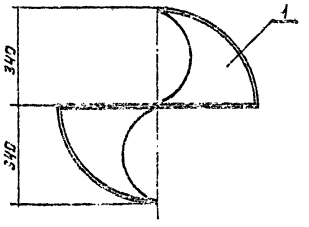

1.* Размер для справок.
2. Сварные швы по ГОСТ 5264-80.
3. Технические требования по КЦМП-3,2.00.00.000ТУ.

Изм.	Лист	№ докум.	Подп.	Дата	КЦМП-3,2.05.01.000		
Разраб.		Несмеянова			Рассекатель. Сборочный чертеж.	Лит.	Масса	Масшт.
Провер.		Чикинова				И	17,8	1:10
Рук. гр.		Чепурной				Лист	Листов 1	
Гл. сп. отд.		Гутан				ГОССТРОЙ СССР ЛЕНИНГРАДСКИЙ ПРОМСТРОЙПРОЕКТ		
Н. контр.		Чепурной						
Утверд.		Абрамович						

Формат А3

КЦМП-3,2.05.01.001

КЦМП-3,2.05.01.001 – изображено
КЦМП-3,2.05.01.001-01 – зеркальное отражение

Развертка

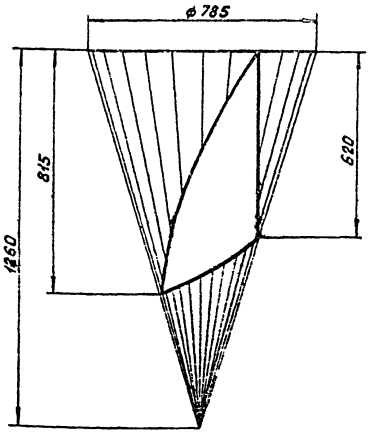

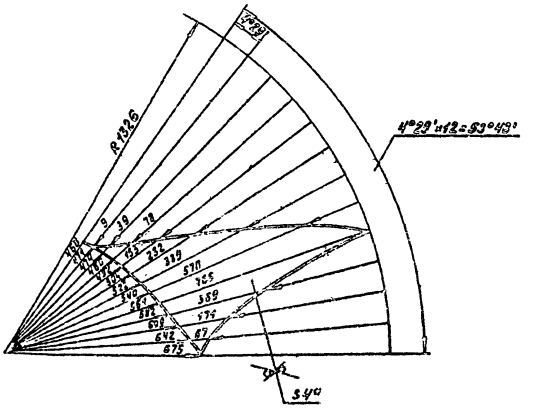

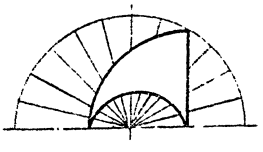

1.* Размер для справок.
2. Технические требования по КЦМП-3,2.00.00.000ТУ.

Изм.	Лист	№ докум.	Подп.	Дата	КЦМП-3,2.05.01.001		
Разраб.		Несмеянова			Лопасть.	Лит.	Масса	Масшт.
Провер.		Чикинова				А	5,6	1:10
Рук. гр.		Чепурной				Лист	Листов 1	
Гл. сп. отд.		Гутан			Лист Б 4 ГОСТ 19903-74 / Ст3 ГОСТ 14637-79	ГОССТРОЙ СССР ЛЕНИНГРАДСКИЙ ПРОМСТРОЙПРОЕКТ		
Н. контр.		Чепурной						
Утверд.		Абрамович						

Формат А3

200.00.00.ВЗ-КЖ1ТМ

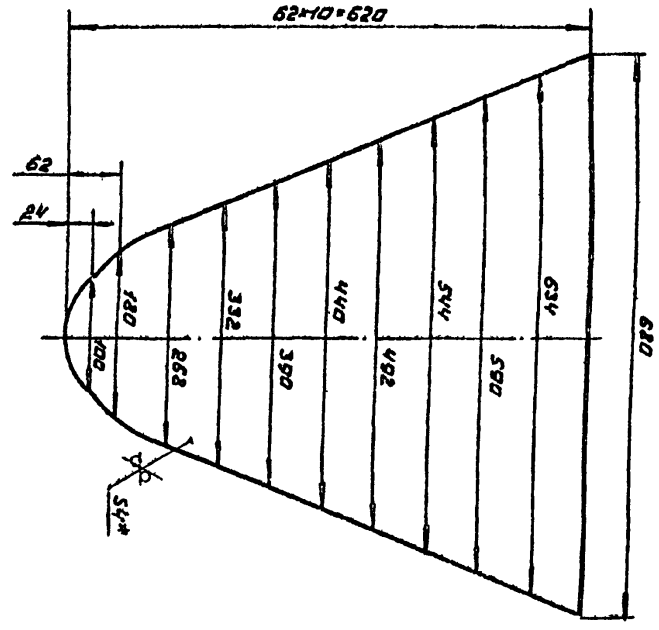

*1. Размер для справок

2. Технические требования по КЖИП-32.05.01.002

Ф2 200 (V)

Инв.№ подл.	Подп. и дата	Взам.инв.№	Инв.№ дубл.	Подп. и дата

Нач.отд.	Клочкова				
Разраб.	Иванова				
Пров.	Чернова				
Рук.гр.	Гутман				
Гл.спец.	Гутман				
Н.контр.	Кузнецова				
Утв.	Иванова				

КЖИП-32.05.01.002

Лист

Лист 64 ГОСТ 19903-74
Ст.3 ГОСТ 14637-79

Лит.	Масса	Масш.
Ч	0.6	1:5

Госстрой СССР Ленинградский Промстройпроект

Формат А4

200.00.00.ВЗ-КЖ2ТМ

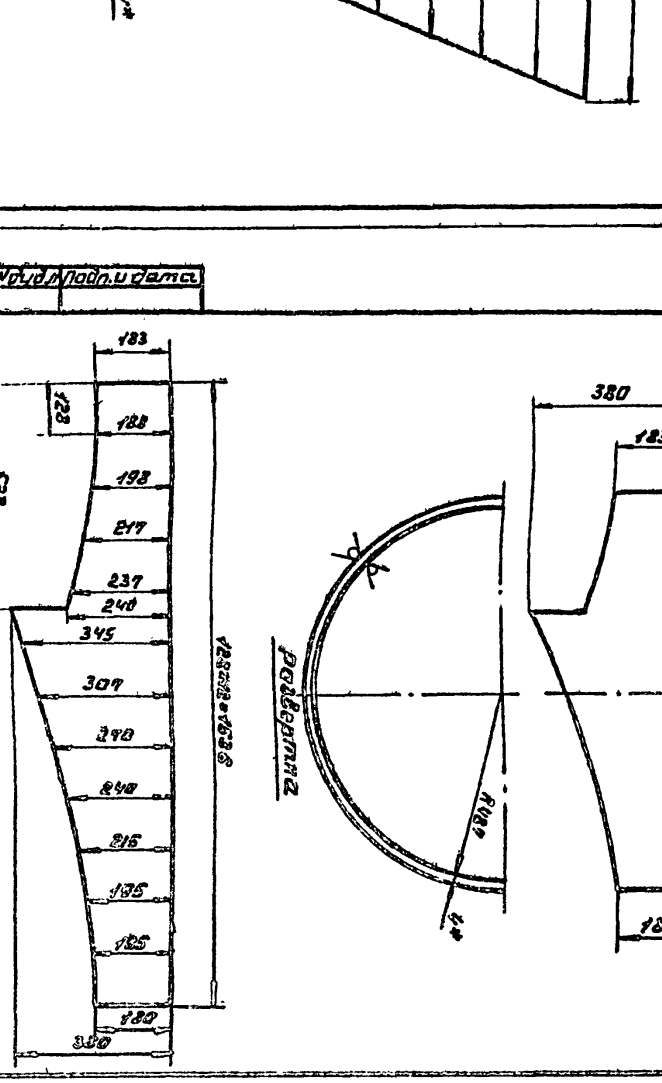

*1. Размер для справок

2. Технические требования по КЖИП-32.05.01.002

Ф2 200 (V)

Инв.№ подл.	Подп. и дата	Взам.инв.№	Инв.№ дубл.	Подп. и дата

Нач.отд.	Клочкова				
Разраб.	Иванова				
Пров.	Чернова				
Рук.гр.	Гутман				
Гл.спец.	Гутман				
Н.контр.	Кузнецова				
Утв.	Иванова				

КЖИП-32.05.01.002

Лист

Лист 64 ГОСТ 19903-74
Ст.3 ГОСТ 14637-79

Лит.	Масса	Масш.
Ч	0.6	1:5

Госстрой СССР Ленинградский Промстройпроект

Формат А4

200.00.00.ВЗ-КЖ3ТМ

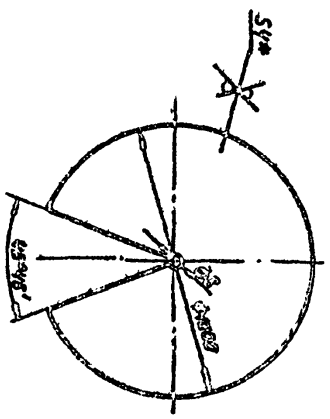

*1. Размер для справок

2. Технические требования по КЖИП-32.05.00.002ТМ

Ф2 200 (V)

Инв.№ подл.	Подп. и дата	Взам.инв.№	Инв.№ дубл.	Подп. и дата

Нач.отд.	Клочкова				
Разраб.	Иванова				
Пров.	Чернова				
Рук.гр.	Гутман				
Гл.спец.	Гутман				
Н.контр.	Кузнецова				
Утв.	Иванова				

КЖИП-32.05.00.002

Кольцо

Лист 64 ГОСТ 19903-74
Ст.3 ГОСТ 14637-79

Лит.	Масса	Масш.
Ч	0.8	1:10

Госстрой СССР Ленинградский Промстройпроект

Формат А4

200.00.00.ВЗ-КЖ4ТМ

*1. Размер для справок

2. Технические требования по КЖИП-32.05.00.002ТМ

Ф2 200 (V)

Инв.№ подл.	Подп. и дата	Взам.инв.№	Инв.№ дубл.	Подп. и дата

Нач.отд.	Клочкова				
Разраб.	Иванова				
Пров.	Чернова				
Рук.гр.	Гутман				
Гл.спец.	Гутман				
Н.контр.	Кузнецова				
Утв.	Иванова				

КЖИП-32.05.00.002

Кольцо

Лист 64 ГОСТ 19903-74
Ст.3 ГОСТ 14637-79

Лит.	Масса	Масш.
Ч	0.8	1:10

Госстрой СССР Ленинградский Промстройпроект

Формат А4

КЦМП-3,2.05.00.004 — изображено

КЦМП-3,2.05.00.004-01 — зеркальное отражение

$R_z 200$ √(√)

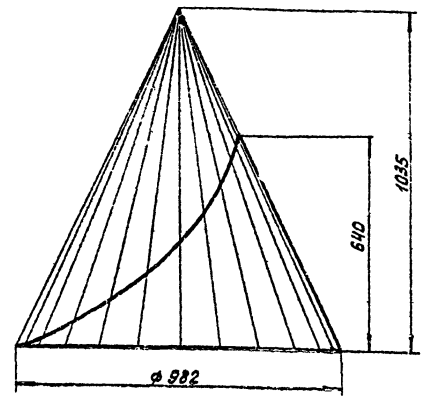

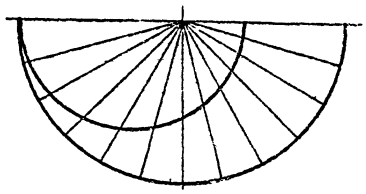

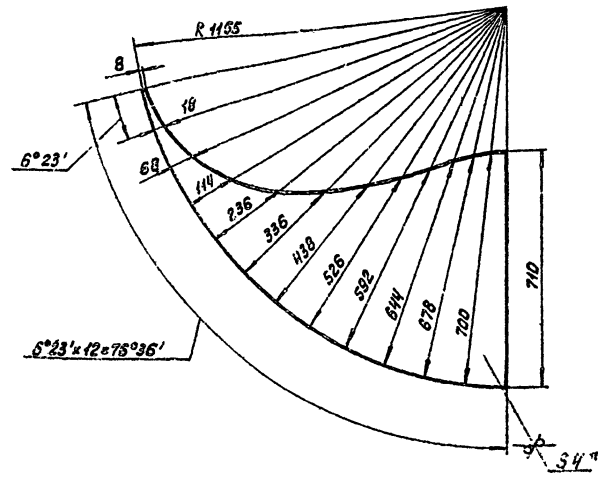

1.* Размер для справок.

2. Технические требования по КЦМП-3.2.00.00.000ТУ.

					КЦМП-3,2.05.00.004			
Изм.	Лист	№ докум.	Подп.	Дата		Лит.	Масса	Масшт.
Разраб.		Нестеренко			Лопасть	И	75,3	
Провер.		Чикалова				Лист	Листов	
Рук. гр.		Чепурной						
Гл. спец.		Гуляев			Лист 64 ГОСТ 19903-74 Ст3 ГОСТ 14637-79	ГОССТРОЙ СССР г. ЛЕНИНГРАД ЛЕНМЕТРОПРОЕКТ		
Н. контр.		Чепурной						
Утверд.		Абрамович						

Инв. № подл. | Подп. и дата | Взам. инв. № | Инв. № дубл. | Подп. и дата

Копировал

Формат А4

КЦМП-3,2.05.00.005 — изображено

КЦМП-3,2.05.00.005-01 — зеркальное отражение

Развертка

$R_z 200$ √(√)

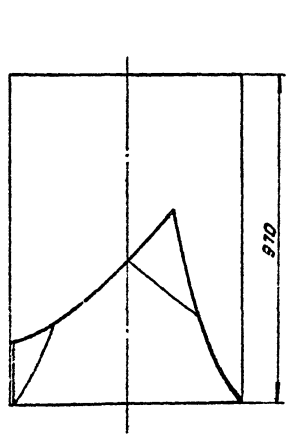

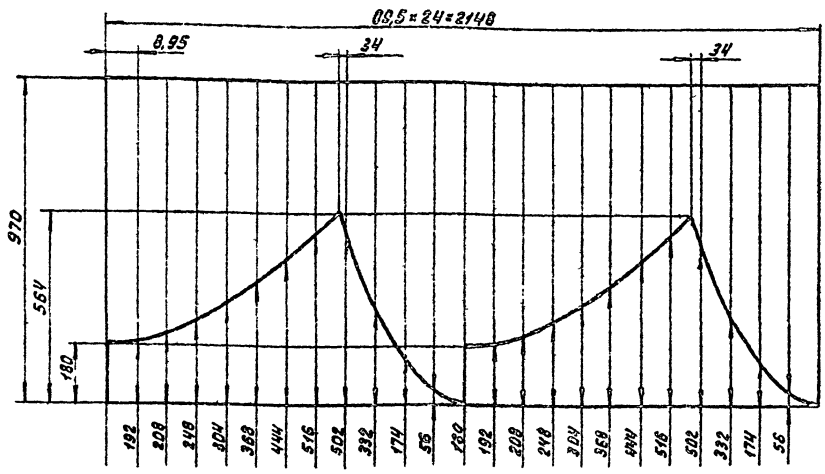

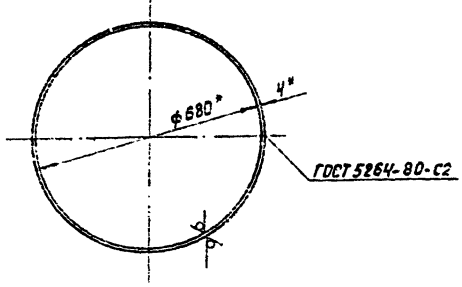

1.* Размер для справок.

2. Технические требования по КЦМП-3,2 00 00 000 ТУ

					КЦМП-3,2.05.00.005			
Изм.	Лист	№ докум.	Подп.	Дата		Лит.	Масса	Масшт.
Разраб.		Нестеренко			Цилиндр	И	38,2	1:10
Провер.		Чикалова				Лист	Листов 1	
Рук. гр.		Чепурной						
Гл. спец.		Гуляев			Лист 64 ГОСТ 19903-74 Ст3 ГОСТ 14637-79	ГОССТРОЙ СССР ЛЕНИНГРАДСКИЙ ЛЕНМЕТРОПРОЕКТ		
Н. контр.		Чепурной						
Утверд.		Абрамович						

Инв. № подл. | Подп. и дата | Взам. инв. № | Инв. № дубл. | Подп. и дата

Копировал

Формат А3

КЦМП-3.2.06.00.000СБ - изображено
КЦМП-3.2.06.00.000-01СБ - зеркальное отражение

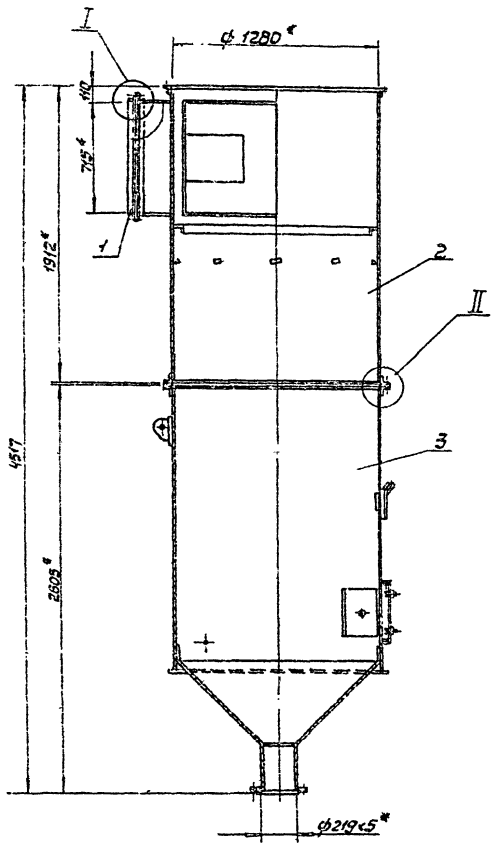

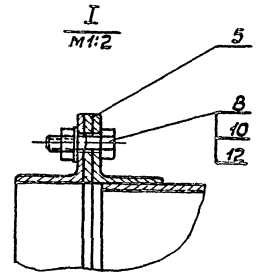

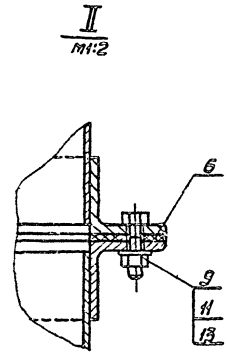

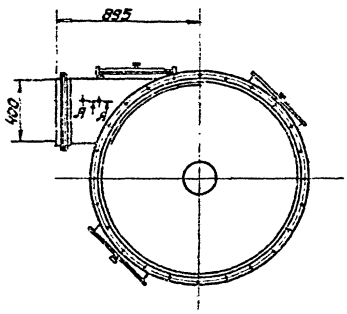

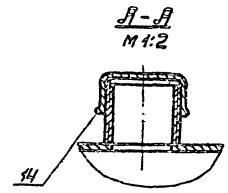

*1. Размер для справок.

2. Технические требования по КЦМП-3.2.00.00.000ТУ.

Серия 5.904-24 выпуск 5

					КЦМП-3.2.06.00.000СБ.			
Изм.	Лист	№ докум.	Подпись	Дата	Каплеуловитель. Сборочный чертеж	Лит.	Масса	Масшт.
Разраб.		Кожевников				И	731.8	1:20
Провер.		Никанова				Лист	Листов 1	
Сумм.		Кулурнов				ГОССТРОЙ СССР ЛЕНИНГРАДСКИЙ ПРОМСТРОЙПРОЕКТ		
Гл. спец.		Сутан						
Н. контр.		Кулурнов						
Утвержд.		Ивановский						

Формат А2

Серия 5.901-24 выпуск 5

КЦМП-3.2.06.00.001

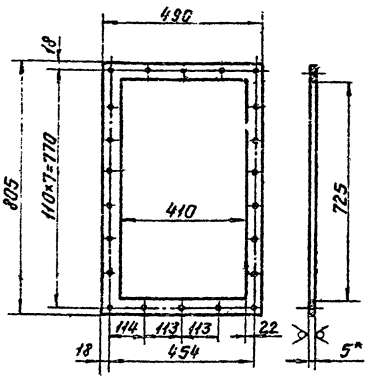

*1. Размер для справок.

2. Технические требования по КЦМП-3.2.00.00.000ТУ

Изм.	Лист	№ докум.	Подпись	Дата
Разраб.		Чесменова		
Провер.		Чиканова		
Рук.гр.		Чепурной		
Гл.спот.		Гутан		
Н.контр.		Чепурной		
Утв.		Абрамович		

КЦМП-3.2.06.01.001

Прокладка

Лит.	Масса	Масшт.
И	0,23	1:10

Лист | Листов 1

Пластина I, лист МСМ-5 ГОСТ 7338-77

ГОССТРОЙ СССР ЛЕНИНГРАДСКИЙ ПРОМСТРОЙПРОЕКТ

Формат А4

КЦМП-3.2.06.01.000СБ

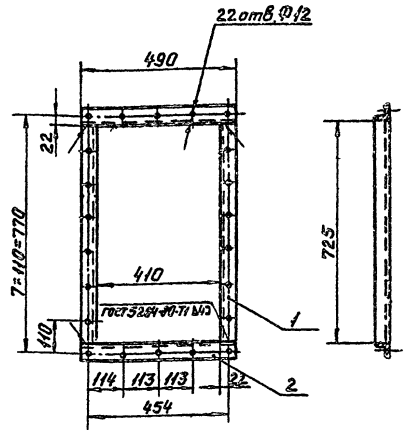

*1. Размер для справок.

2. Технические требования по КЦМП-3.2.00.00.000ТУ

Изм.	Лист	№ докум.	Подпись	Дата
Разраб.		Чесменова		
Провер.		Чиканова		
Рук.гр.		Чепурной		
Гл.спот.		Гутан		
Н.контр.		Чепурной		
Утв.		Абрамович		

КЦМП-3.2.06.01.000СБ

Фланец

Сборочный чертёж

Лит.	Масса	Масшт.
И	5,88	1:10

Лист | Листов 1

ГОССТРОЙ СССР ЛЕНИНГРАДСКИЙ ПРОМСТРОЙПРОЕКТ

Формат А4

КЦМП-3.2.06.02.000СБ

КЦМП-3.2.06.02.000СБ — изображено

КЦМП-3.2.06.02.000-01СБ-зеркальное изображение

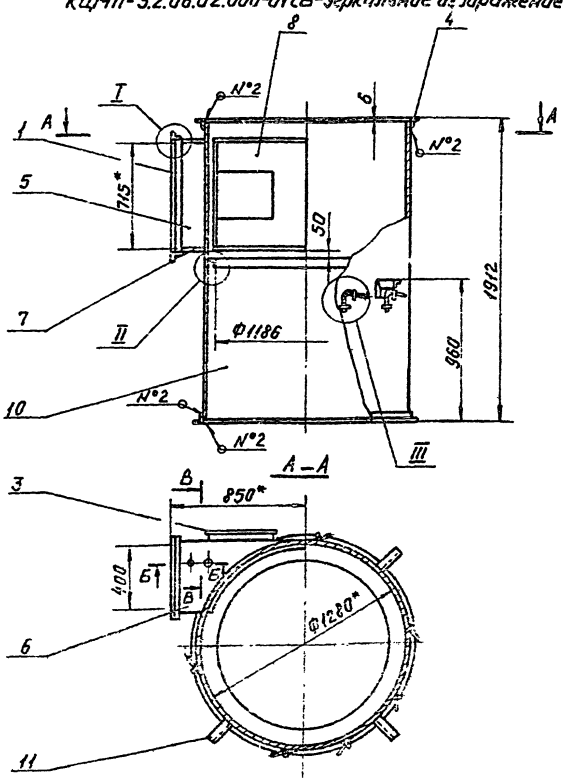

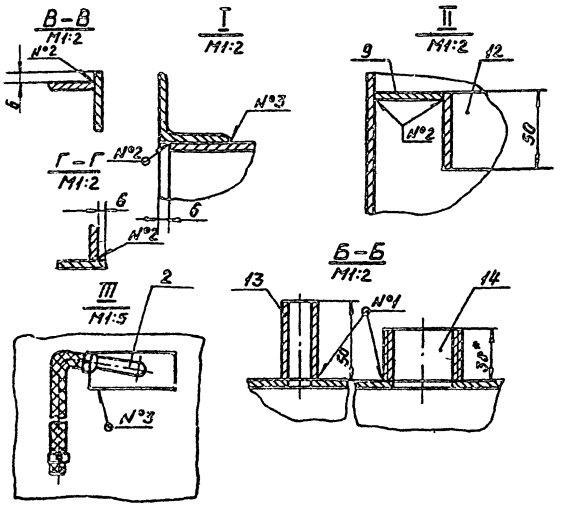

*1. Размер для справок.

2. Сварные швы: №1-Т1-Δ2
№2-Т1-Δ4
№3-Н1

3. Технические требования по КЦМП-3.2.00.00.000ТУ

Изм.	Лист	№ докум.	Подп.	Дата
Разраб.		Чесменова		
Провер.		Чиканова		
Рук.гр.		Чепурной		
Гл.спот.		Гутан		
Н.контр.		Чепурной		
Утв.		Абрамович		

КЦМП-3.2.06.02.000СБ

Улитка

Сборочный чертёж

Лит.	Масса	Масшт.
И	347,1	1:20

Лист | Листов 1

ГОССТРОЙ СССР ЛЕНИНГРАДСКИЙ ПРОМСТРОЙПРОЕКТ

Формат А3

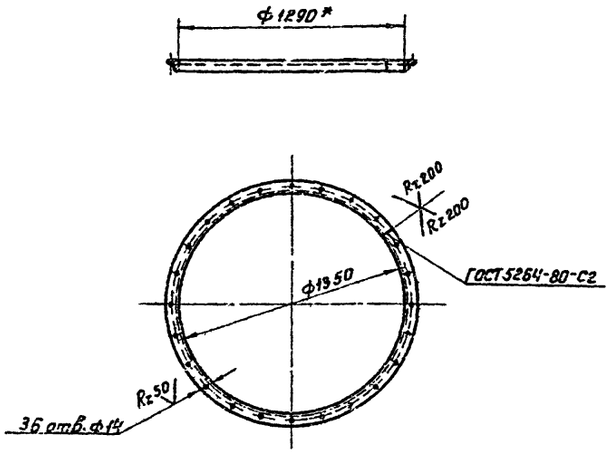

*1. Размер для справок

2. Технические требования по КЦМП-3.2.00.00.000ТУ

КЦМП-3.2.06.02.001

Изм.	Лист	N докум.	Подп.	Дата	Фланец	Лит.	Масса	Масшт.
Разраб.		Неемеляков				У	15,8	1:20
Пров.		Чикакова				Лист	Листов 1	
Рук.гр.		Чепурной						
Гл.спец.		Гутан						
Н.контр.		Чепурной						
Утв.		Абрамович						

Уголок Б-50×50×5 ГОСТ 8509-72 / Ст.3 ГОСТ 535-79

ГОССТРОЙ СССР ЛЕНИНГРАДСКИЙ ПРОМСТРОЙПРОЕКТ

Формат А4

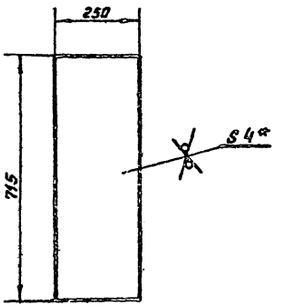

*1. Размер для справок

2. Технические требования по КЦМП-3.2.00.00.000ТУ

КЦМП-3.2.06.02.002

Изм.	Лист	N докум.	Подп.	Дата	Лист	Лит.	Масса	Масш.
Разраб.		Неемеляков				У	5.61	1:10
Пров.		Чикакова				Лист	Лист 1	
Рук.гр.		Чепурной						
Гл.спец.		Гутан						
Н.контр.		Чепурной						
Утв.		Абрамович						

Лист Б4 ГОСТ 19903-74 / Ст.3 ГОСТ 14637-79

ГОССТРОЙ СССР ЛЕНИНГРАДСКИЙ ПРОМСТРОЙПРОЕКТ

Формат А4

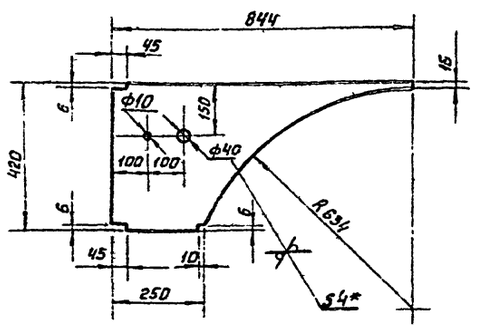

*1. Размер для справок

2. Технические требования по КЦМП-3.2.00.00.000ТУ

КЦМП-3.2.06.02.003

Изм.	Лист	N докум.	Подп.	Дата	Лист	Лит.	Масса	Масшт.
Разраб.		Неемеляков				У	5.6	1:10
Пров.		Чикакова				Лист	Листов 1	
Рук.гр.		Чепурной						
Гл.спец.		Гутан						
Н.контр.		Чепурной						
Утв.		Абрамович						

Лист Б4 ГОСТ 19903-74 / Ст.3 ГОСТ 14637-79

ГОССТРОЙ СССР, ЛЕНИНГРАДСКИЙ ПРОМСТРОЙПРОЕКТ

Формат А4

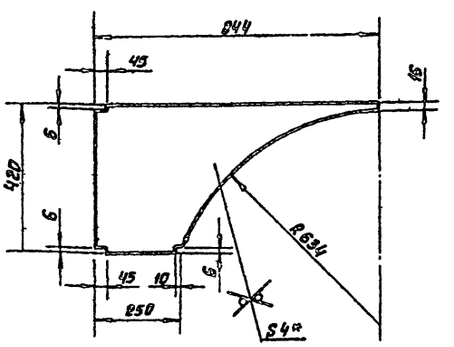

*1. Размер для справок

2. Технические требования по КЦМП-3.2.00.00.000ТУ

КЦМП-3.2.06.02.004

Изм.	Лист	N докум.	Подп.	Дата	Лист	Лит.	Масса	Масшт.
Разраб.		Неемеляков				У	5.6	1:10
Пров.		Чикакова				Лист	Листов 1	
Рук.гр.		Чепурной						
Гл.спец.		Гутан						
Н.контр.		Чепурной						
Утв.		Абрамович						

Лист Б4 ГОСТ 19903-74 / Ст.3 ГОСТ 14637-79

ГОССТРОЙ СССР ЛЕНИНГРАДСКИЙ ПРОМСТРОЙПРОЕКТ

Формат А4

КЦМП-3.2.06.02.005

Rz 200

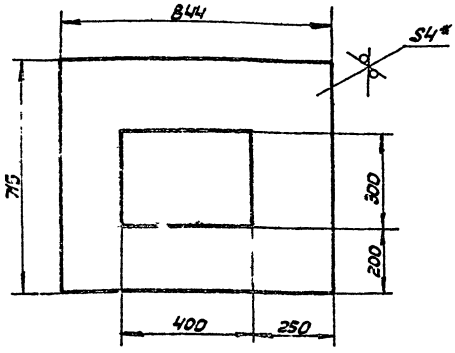

*1. Размер для справок

2. Технические требования по КЦМП-3.2.00.00.000ТУ

КЦМП-3.2.06.02.005			
Лист	Лит.	Масса	М-б
	И	18.1	1:10
	Лист	Листов 1	
Лист 54 ГОСТ 19903-74 Ст.3 ГОСТ 14637-79	ГОССТРОЙ СССР ЛЕНИНГРАДСКИЙ ПРОМСТРОЙПРОЕКТ		

Формат А4

КЦМП-3.2.06.02.006

37

Rz 200

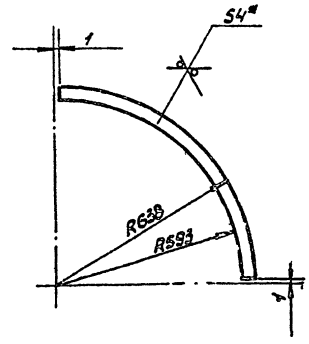

*1. Размер для справок.

2. Технические требования по КЦМП-3.2.00.00.000ТУ.

КЦМП-3.2.06.02.006			
Лист	Лит.	Масса	М-б
	И	1.35	1:10
	Лист	Листов 1	
Лист 54 ГОСТ 19903-74 Ст.3 ГОСТ 14637-79	ГОССТРОЙ СССР ЛЕНИНГРАДСКИЙ ПРОМСТРОЙПРОЕКТ		

Формат А4

КЦМП-3.2.06.02.007

Rz 200

КЦМП-3.2.06.02.007 - изображено

КЦМП-3.2.06.02.007-01 зеркальное отражение

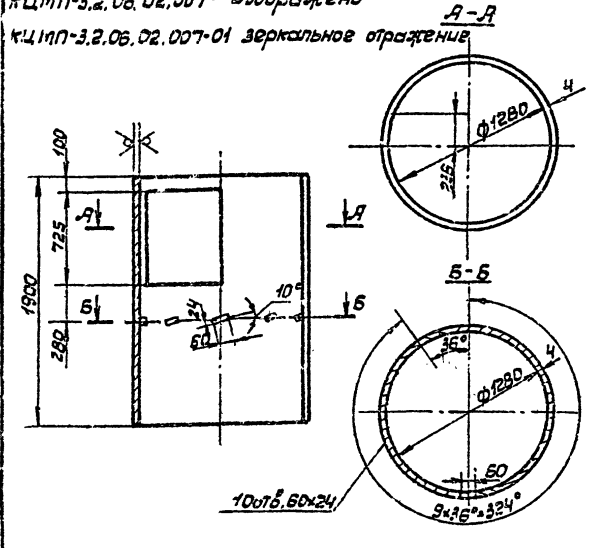

*1. Размер для справок

2. Технические требования по КЦМП-3.2.00.00.000ТУ.

КЦМП-3.2.06.02.007			
Корпус	Лит.	Масса	М-б
	И	226.0	1:25
	Лист	Листов 1	
Лист 54 ГОСТ 19903-74 Ст.3 ГОСТ 14637-79	ГОССТРОЙ СССР ЛЕНИНГРАДСКИЙ ПРОМСТРОЙПРОЕКТ		

Формат А4

КЦМП-3.2.06.02.008

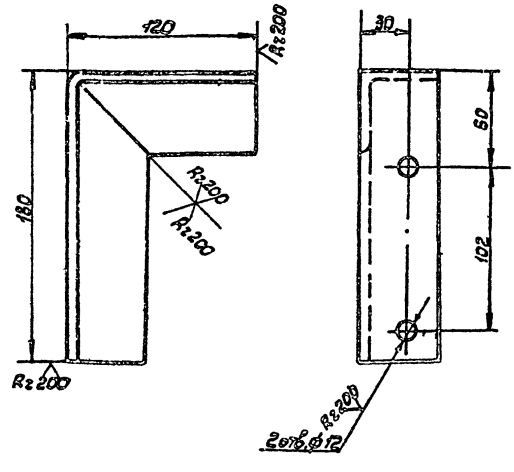

*1. Размер для справок

2. Технические требования по КЦМП-3.2.00.00.000ТУ.

КЦМП-3.2.06.02.008			
Кронштейн	Лит.	Масса	М-б
	И	1:1	1:2
	Лист	Листов 1	
Уголок 650×50×5 ГОСТ 8509-72 Ст.3 535-79	ГОССТРОЙ СССР ЛЕНИНГРАДСКИЙ ПРОМСТРОЙПРОЕКТ		

Формат А4

КЦМП-3.2.06.03.000СБ

КЦМП-3.2.06.03.000СБ- изображено
КЦМП-3.2.06.03.000-01СБ-зеркальное отражение

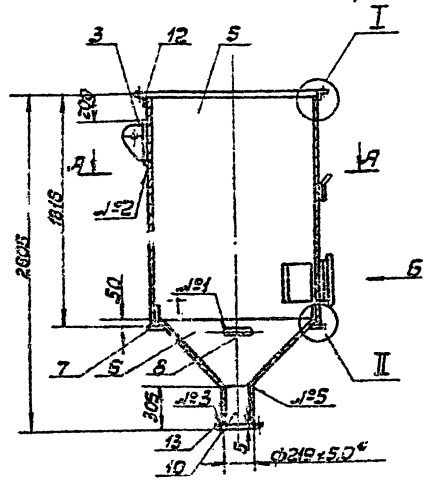

*1. Размер для справок

2. Сварные швы: №1-Т1-А2
№2-Т1-А4
№3-Т3-А4
№4-Н1
№5-сварка ручная электродуговая

3. Технические требования по КЦМП-3.2.00.00.000ТУ.

	КЦМП-3.2.06.03.000СБ		
Нижняя часть каплеуловителя. Сборочный чертеж.	Лит.	Масса	Масшт.
	И	373.4	1:25
	Лист	Листов 1	
	ГОССТРОЙ СССР, ЛЕНИНГРАДСКИЙ ПРОМСТРОЙПРОЕКТ		

Формат: А3

КЦМП-3.2.06.03.001

КЦМП-3.2.06.03.001- изображено
КЦМП-3.2.06.03.001-01- зеркальное отражение

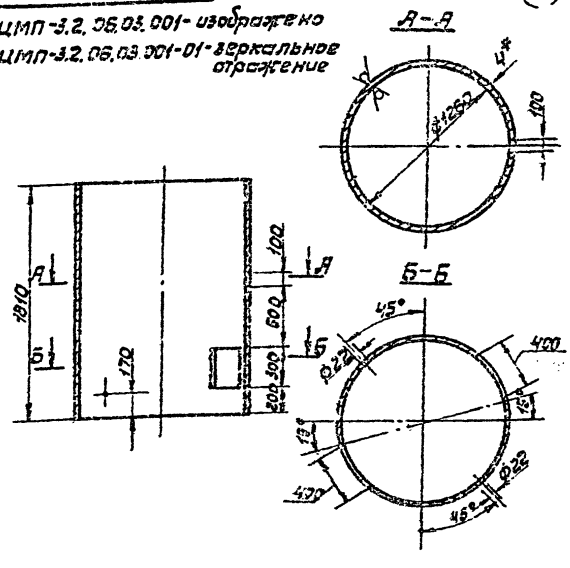

*1. Размер для справок

2. Технические требования по КЦМП-3.2.00.00.000ТУ.

	КЦМП-3.2.06.03.001		
Корпус	Лит.	Масса	Масшт.
	И	221.0	1:25
	Лист	Листов 1	
Лист Б4 ГОСТ 19903-74 Ст.3 ГОСТ 14637-79	ГОССТРОЙ СССР, ЛЕНИНГРАДСКИЙ ПРОМСТРОЙПРОЕКТ		

Формат: А4

КЦМП-3.2.06.03.002

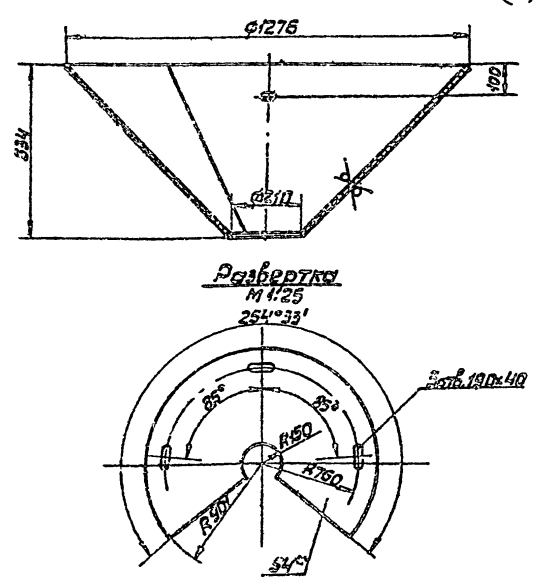

*4. Размер для справок.

2. Технические требования по КЦМП-3.2.00.00.000ТУ.

	КЦМП-3.2.06.03.002		
Конус	Лит.	Масса	Масшт.
	И	55.2	1:10
	Лист	Листов 1	
Лист Б4 ГОСТ 19903-74 Ст.3 ГОСТ 14637-79	ГОССТРОЙ СССР ЛЕНИНГРАДСКИЙ ПРОМСТРОЙПРОЕКТ		

Формат: А4

Серия 5.904-24 выпуск 5

КЦМП-3.2.06.03.003

Rz 200

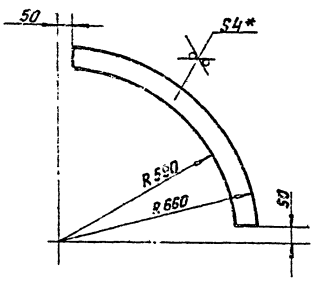

* 1. Размер для справок.

2. Технические требования по КЦМП-3.2.00.00.000ТУ

Изм.	Лист	N докум.	Подпись	Дата
Разраб.		Кремянс		
Пров.		Чиканов		
Рук. гр.		Нечаев		
Н. спец. отд.		Гунин		
Н. контр.		Чельцов		
Утверд.		Абрамович		

КЦМП-3.2.06.03.003

Лист

Лит.	Масса	Масшт.
И	2.75	1:10

Лист | Листов 1

Лист Б4 ГОСТ 19903-74 / Ст. 3 ГОСТ 14637-79

ГОССТРОЙ СССР ЛЕНИНГРАДСКИЙ ПРОМСТРОЙПРОЕКТ

Формат А4

Инв. № подл. | Подпись и дата | Взам. инв. № | Инв. № дубл. | Подпись и дата

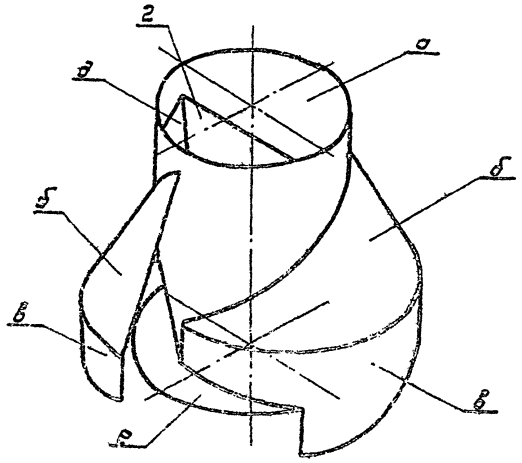

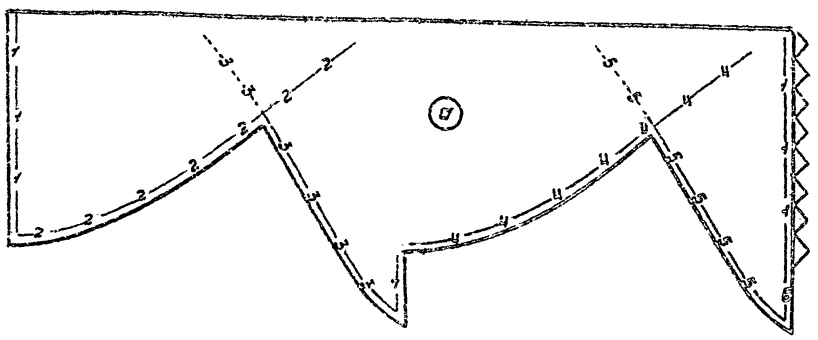

Примечания:

1. В связи с трудностью пространственного восприятия сборочного чертежа закручивателя, для уяснения его конфигурации и взаимного расположения деталей, рекомендуется произвести изготовление бумажного макета с использованием набора разверток.
2. Все развертки должны быть вырезаны по контуру, включающему лепестки для склейки деталей.
3. Склейки частей и всего макета в целом произвести соблюдая нумерацию одноименных линий стыковки.

					КЦМП-3.2.00.00.000М4			
Изм.	Лист	№ докум.	Подп.	Дата	Закручиватель. Аксонометрическая проекция. Раскрой разверток для макета.	Лит.	Масса	Масшт.
Разраб.		Чичанова				И	—	—
Пров.		Золкова				Лист 1	Листов 2	
Рук. гр.		Белирной				ГОССТРОЙ СССР ЛЕНИНГРАДСКИЙ ПРОМСТРОЙПРОЕКТ		
Гл. спец.		Гутан						
Н. контр.		Чепурной						
Утв.		Ребятова						

Формат А2

КЦМП-3.2.00.00.000 МЧ

Серия 5.904-24 выпуск 5

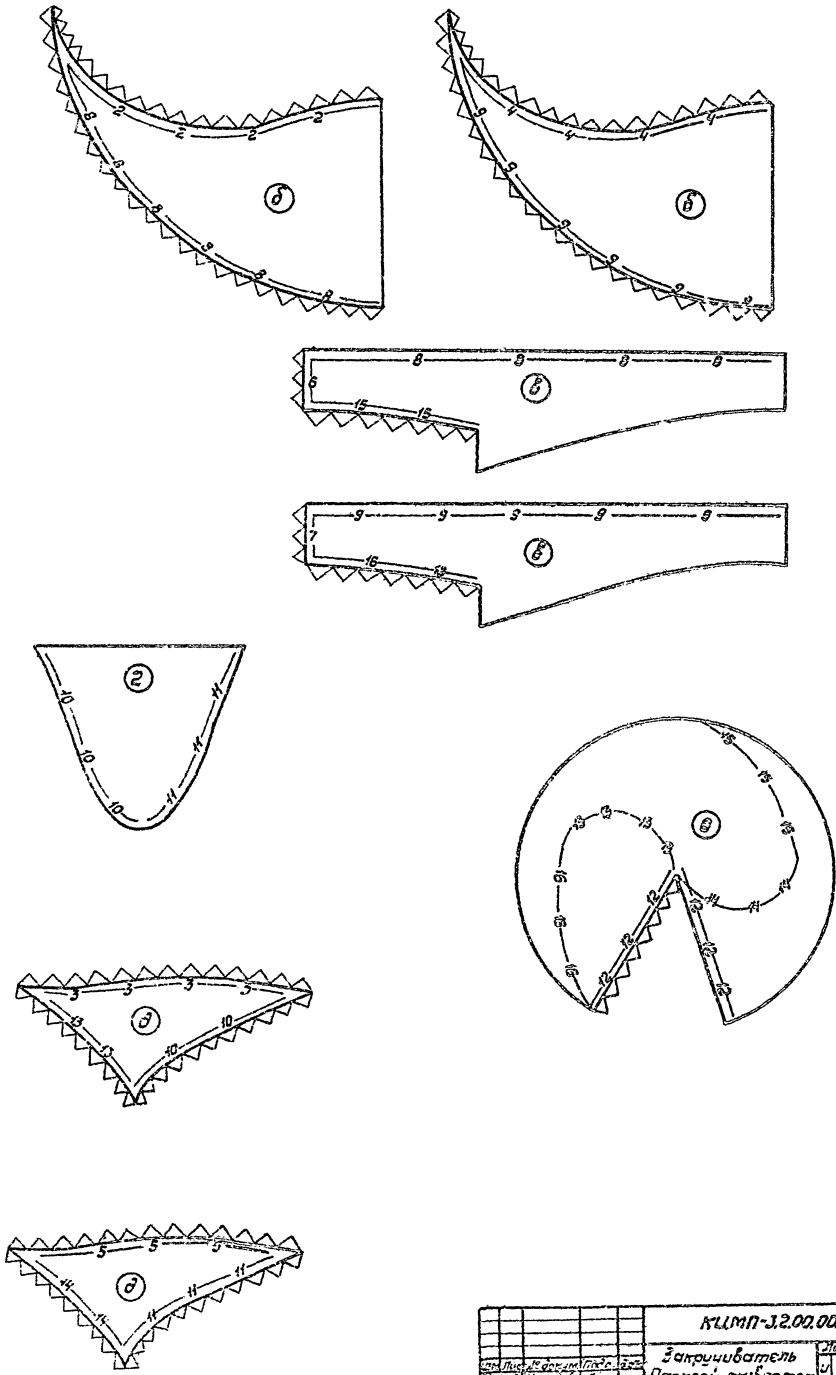

Изм.	Лист	№ докум.	Подп.	Дата
Разраб.		Чикаков		
Пров.		Волкова		
Рук. гр.		Чепоконь		
Гл. инж.		Титан		
Н. контр.		Чепоконь		
Утв.				

КЦМП-3.2.00.00.000 МЧ

Закручиватель
Раскрой разверток
для макета.

Лит.	Масса	Масш.
У	—	—

Лист 2 Листов 2

ГОССТРОЙ СССР
ЛЕНИНГРАДСКИЙ
ПРОМСТРОЙПРОЕКТ

Формат А2

Госстрой СССР
Тбилисский филиал
ЦИТП
Типовой проект /серия/
№ 5904-24.85
Заказ № 62
Цена 3 руб 27 коп.
Тираж 4000
Дата сд. 1983 г.

gost.e-ecolog.ru