ТИПОВАЯ ДОКУМЕНТАЦИЯ НА СТРОИТЕЛЬНЫЕ СИСТЕМЫ И ИЗДЕЛИЯ ЗДАНИЙ И СООРУЖЕНИЙ

СЕРИЯ 5.904-24

ПЫЛЕУЛОВИТЕЛЬ КОАГУЛЯЦИОННЫЙ ЦЕНТРОБЕЖНЫЙ МОКРЫЙ ТИП КЦМП

ВЫПУСК 4

ПЫЛЕУЛОВИТЕЛЬ КЦМП-2,5

РАБОЧИЕ ЧЕРТЕЖИ

Разработаны ГПИ Ленпромстройпроект Госстроя СССР на основе авторских свидетельств №1410799 „Коагуляционный центробежный мокрый пылеуловитель" и №946615 „Форсунка для распыления орошающей жидкости" заявитель „ГПИ Ленпромстройпроект"

Утверждены и введены в действие с 20.06.1984 г. Главпромстройпроектом Госстроя СССР приказом №20 от 12.06.1984 г.

Главный инженер института /Губкин М.А./
Главный энергетик института /Маткин П.П./
Главный инженер проекта. /Радкин Ф.М./

1984

gost.e-ecolog.ru

Госстрой СССР

Тбилисский филиал
ЦИТП
Типовой проект /серия/
№ 5-904-24 64

Заказ № 66

Цена 3 руб. 27 коп

Тираж 4000

Дата "9" I 1985 г.

Содержание альбома

	Наименование	Обозначение	Стр.
1	2	3	4
1	Титульный лист		1
2	Содержание альбома		2
3	Содержание альбома		3
4	Технические условия	КЦМП-2.5.00.00.000ТУ	4
5	Пылеуловитель коагуляционный центробежный макрый тип КЦМП-2.5 Спецификация. Лист 1,2,3.	КЦМП-2.5.00.00.000	5
6	Патрубок входной. Спецификация. Лист 1	КЦМП-2.5.01.00.000	5
7	Патрубок входной. Спецификация. Лист 2.	КЦМП-2.5.01.00.000	6
8	Корпус. Спецификация. Лист 1,2	КЦМП-2.5.01.01.000	6
9	Труба-коагулятор Спецификация. Лист 1.	КЦМП-2.5.02.00.002	6
10	Труба-коагулятор Спецификация. Лист 2.	КЦМП-2.5.02.00.000	7
11	Устройство водоподающее Спецификация. Лист 1	КЦМП-2.5.02.01.000	7
12	Диффузор с кольцом Спецификация. Лист 1.	КЦМП-2.5.02.02.000	7
13	Сопло центральное Спецификация. Лист 1.	КЦМП-2.5.03.00.000	7
14	Сопло центральное Спецификация. Лист 2.	КЦМП-2.5.03.00.000	8
15	Сопло. Спецификация. Лист 1.	КЦМП-2.5.03.01.000	8
16	Коллектор. Спецификация. Лист 1	КЦМП-2.5.04.00.000	8
17	Коллектор. Спецификация. Лист 1	КЦМП-2.5.04.01.004	8
18	Закручиватель. Спецификация. Лист 1,2	КЦМП-2.5.05.00.000	9
19	Рассекатель. Спецификация. Лист 1	КЦМП-2.5.05.01.000	9
20	Каплеуловитель Спецификация. Лист 1	КЦМП-2.5.06.01.000	9
21	Каплеуловитель. Спецификация. Лист 2	КЦМП-2.5.06.00.000	10
22	Фланец. Спецификация. Лист 1	КЦМП-2.5.06.01.000	10
23	Улитка. Спецификация. Лист 1,2.	КЦМП-2.5.06.02.000	10
24	Нижняя часть каплеуловителя Спецификация. Лист 1,2.	КЦМП-2.5.06.03.000	11
25	Пылеуловитель коагуляционный центробежный макрый Тип КЦМП-2.5. Сборочный чертеж. Лист 1	КЦМП-2.5.00.00.000СБ	12
26	Пылеуловитель коагуляционный центробежный макрый Тип КЦМП-2.5. Сборочный чертеж. Лист 2	КЦМП-2.5.00.00.000СБ	13
27	Прокладка	КЦМП-2.5.00.00.001	14
28	Прокладка	КЦМП-2.5.00.00.002	14
29	Прокладка	КЦМП-2.5.00.00.003	14
30	Прокладка	КЦМП-2.5.00.00.004	14

1	2	3	4
31	Прокладка	КЦМП-2.5.00.00.005	15
32	Скоба	КЦМП-2.5.00.00.006	15
33	Патрубок входной Сборочный чертеж	КЦМП-2.5.01.00.000СБ	15
34	Крышка	КЦМП-2.5.01.00.001	16
35	Прокладка	КЦМП-2.5.01.00.002	16
36	Прокладка	КЦМП-2.5.01.00.003	16
37	Фланец	КЦМП-2.5.01.00.004	16
38	Корпус Сборочный чертеж	КЦМП-2.5.01.01.000СБ	17
39	Косынка	КЦМП-2.5.01.01.001	17
40	Лист опорный	КЦМП-2.5.01.01.002	17
41	Накладка	КЦМП-2.5.01.01.003	18
42	Патрубок	КЦМП-2.5.01.01.004	18
43	Фланец	КЦМП-2.5.01.01.005	18
44	Патрубок	КЦМП-2.5.01.01.006	18
45	Труба-коагулятор Сборочный чертёж	КЦМП-2.5.02.00.000СБ	19
46	Прокладка	КЦМП-2.5.02.00.001	19
47	Прокладка	КЦМП-2.5.02.00.002	19
48	Устройство водоподающее Сборочный чертеж	КЦМП-2.5.02.01.000СБ	20
49	Лист опорный	КЦМП-2.5.02.01.001	20
50	Фланец	КЦМП-2.5.02.01.002	20
51	Косынка	КЦМП-2.5.02.01.003	21
52	Конфузор	КЦМП-2.5.02.01.004	21
53	Фланец	КЦМП-2.5.02.01.005	21
54	Кольцо	КЦМП-2.5.02.01.006	21
55	Горловина	КЦМП-2.5.02.01.007	22
56	Кольцо	КЦМП-2.5.02.01.008	22
57	Труба	КЦМП-2.5.02.01.009	22
58	Кольцо	КЦМП-2.5.02.01.010	22
59	Диффузор с кольцом Сборочный чертеж	КЦМП-2.5.02.02.000СБ	23
60	Диффузор	КЦМП-2.5.02.02.001	23

Продолжение

	Наименование	Обозначение	Стр.
1	2	3	4
61	Кольцо	КЦМП-2,5.02.02.002	23
62	Скоба	КЦМП-2,5.02.02.003	23
63	Сопло центральное Сборочный чертёж.	КЦМП-2,5.03.00.000СБ	24
64	Гайка	КЦМП-2,5.03.00.001	24
65	Кольцо	КЦМП-2,5.03.00.002	24
66	Скоба	КЦМП-2,5.03.00.003	25
67	Отражатель	КЦМП-2,5.03.00.004	25
68	Прокладка	КЦМП-2,5.03.00.005	25
69	Сопло. Сборочный чертёж	КЦМП-2,5.03.01.000СБ	26
70	Корпус форсунки	КЦМП-2,5.03.01.001	26
71	Труба	КЦМП-2,5.03.01.002	26
72	Уголок защитный	КЦМП-2,5.03.01.003	27
73	Фланец	КЦМП-2,5.03.01.004	27
74	Заглушка	КЦМП-2,5.03.01.005	27
75	Патрубок	КЦМП-2,5.03.01.006	27
76	Коллектор. Сборочный чертёж	КЦМП-2,5.04.00.000СБ	28
77	Коллектор. Сборочный чертёж	КЦМП-2,5.04.01.000СБ	28
78	Труба	КЦМП-2,5.04.01.001	29
79	Патрубок	КЦМП-2,5.04.01.002	29
80	Патрубок	КЦМП-2,5.04.01.003	29
81	Закручиватель. Сборочный чертёж	КЦМП-2,5.05.00.000СБ	30
82	Рассекатель. Сборочный чертёж	КЦМП-2,5.05.01.000СБ	31
83	Лопасть	КЦМП-2,5.05.01.001	31
84	Лист	КЦМП-2,5.05.01.002	32
85	Пояс	КЦМП-2,5.05.00.001	32
86	Кольцо	КЦМП-2,5.05.00.002	32
87	Конус	КЦМП-2,5.05.00.003	32
88	Лопасть	КЦМП-2,5.05.00.004	33
89	Цилиндр	КЦМП-2,5.05.00.005	33
90	Каплеуловитель. Сборочный чертёж.	КЦМП-2,5.06.00.000СБ	34
91	Прокладка	КЦМП-2,5.06.00.001	35
92	Фланец. Сборочный чертеж	КЦМП-2,5.06.01.000СБ	35
93	Улитка Сборочный чертеж	КЦМП-2,5.06.02.000СБ	35

1	2	3	4
94	Фланец	КЦМП-2,5.06.02.001	36
95	Лист	КЦМП-2,5.06.02.002	36
96	Лист	КЦМП-2,5.06.02.003	36
97	Лист	КЦМП-2,5.06.02.004	36
98	Лист	КЦМП-2,5.06.02.005	37
99	Лист	КЦМП-2,5.06.02.006	37
100	Корпус	КЦМП-2,5.06.02.007	37
101	Кронштейн	КЦМП-2,5.06.02.008	37
102	Нижняя часть каплеуловителя. Сборочный чертёж	КЦМП-2,5.06.03.000СБ	38
103	Корпус	КЦМП-2,5.06.03.001	38
104	Корпус	КЦМП-2,5.06.03.002	38
105	Лист	КЦМП-2,5.06.03.003	39
106	Закручиватель. Аксонометрическая проекция. Раскрой развертки для макета.	КЦМП-2,5.00.00.000М4	40
107	Закручиватель. Раскрой развертки для макета.	КЦМП-2,5.00.00.000М4	41

Серия 5.904-24 выпуск 4

1. Введение

1.1. Настоящие технические условия распространяются на изготовление пылеуловителя коагуляционного центробежного мокрого типа КИМП, предназначенного для очистки пылевоздушных и газовых смесей в системах местной вытяжной вентиляции.

1.2. Техническая характеристика и рекомендации по применению пылеуловителей приведена в выпуске 0.

1.3. Конструкция пылеуловителя рассчитана на изготовление силами монтажных организаций и на заводское серийное изготовление.

1.4. Диаметр сопла центральной форсунки пылеуловителя на чертеже дан минимальным, и может быть увеличен до требуемого размера указанного в проекте.

1.5. Опорные лапы поставляются на место установки отдельно от корпуса пылеуловителя. Приварка их производится после установки корпуса на проектной отметке.

2. Технические требования.

2.1. Все детали и сборочные единицы должны быть изготовлены, собраны и испытаны в соответствии с чертежами, стандартами, техническими условиями на изделия и настоящими техусловиями.

2.2. Все отклонения от чертежей при изготовлении деталей, узлов, изделия белом должны быть внесены в исполнительные чертежи, поставляемые с изделием.

2.3. Свариваемые детали из листового сортового и фасонного проката должны быть выправлены в соответствии с технологией, принятой заводом - изготовителем. Разделку кромок под сварку производить по гост 5264-80.

КИМП-2,5.00.00.000ТУ

Изм. Лист № докум. Подп. Дата

Разраб. Чесов

Пров. Зонышкин

Н.контр. Сергунов

Утв. Ефимов

ПЫЛЕУЛОВИТЕЛЬ Технические условия

Лит. | Лист | Листов

ГОССТРОЙСЕЛЬ ЛЕНИНГРАДСКИЙ ПРОМСТРОЙПРОЕКТ

Инв.№ подл. | Подп. и дата | Взам.инв.№ | Инв.№ дубл. | Подп. и дата

Формат А4

Шероховатость их должна соответствовать второму классу чистоты по гост 2789-73, места сварки следует зачистить от ржавчины, масла и прочих загрязнений. Электродуговую ручную сварки производить электродами э-42 по гост 9467-75.

2.4. Дефекты сварных швов (пористость, не проваренные места, трещины и др.) должны быть вырублены и проварены вновь.

2.5. По внешнему виду сварные швы должны иметь гладкую, мелкочешуйчатую поверхность, плавный переход к основному металлу, не иметь трещин и непроек, поверхностных пор. Прочность швов должна быть не ниже прочности материала свариваемых деталей.

2.6. При механической обработке не указанные в чертежах предельные отклонения размеров должны быть выдержаны: для: отверстий - по H14, валов - по h14, остальных - по H15, h15 гост 25670-83. Неуказанные предельные отклонения угловых размеров по 5 степени точности гост 8908-81. Шероховатость поверхностей должна соответствовать указанным классам чистоты.

2.7. Механически обработанные поверхности не должны иметь заусенец, задиров и выкрашивания. Острые кромки не допускаются.

2.8. Сверление отверстий под болты и шпильки выполнять перпендикулярно к опорным поверхностям.

2.9. Все поверхности пылеуловителя за исключением внутренних поверхностей трубы-коагулятора, закручивателя, входного и выходного патрубков должны иметь влагостойкую грунтовку. Окраска пылеуловителя выполняется на месте монтажа по условиям проекта. Все детали перед грунтовкой должны быть тщательно очищены от ржавчины, окалины, обезжирены и просушены.

2.10. В комплект поставки, входят все сборочные единицы, привязанные в настоящем выпуске, и паспорт установки.

КИМП-2,5.00.00.000ТУ

Инв.№ подл. | Подп. и дата | Взам.инв.№ | Инв.№ дубл. | Подп. и дата

Лист 2

Формат А4

2.11. На пылеуловителе крепится таблички, с указанием завода-изготовителя, индекса пылеуловителя, и порядкового номера по нумерации завода, нумерация деталей с указанием № чертежа детали, год выпуска, обозначения настоящих техусловий, клейма технического контроля. Таблички должна соответствовать гост ц 12969-67 и прикреплена на наружной поверхности корпуса пылеуловителя.

2.12. Конструкция упаковочной тары определяется заводом-изготовителем, все неокрашенные части должны быть покрыты консервационной смазкой П6К (пластичная) гост 19537-74* для защиты от коррозии при хранении на складе без переконсервации в течение 18 месяцев. Группа упаковки ту-1 гост 23170-78Е. Для предохранения от попадания в пылеуловитель грязи и посторонних предметов - фланцевые соединения должны быть заглушены. Документы, поставляемые с пылеуловителем, должны быть завернуты в парафинированную бумагу по гост 8828-79 и вложены в водонепроницаемый конверт. На месте, в котором помещены документы, должна быть сделана надпись "Документы здесь".

3. Правила приемки.

3.1. Приемка пылеуловителя и его узлов должна состоять из:
наружного осмотра, проверки соответствия техническим требованиям, правильности заводской сборки, комплектности, консервации, упаковки.

4. Методы контроля.

4.1. Проверка основных размеров осуществляется стандартным измерительным инструментом, неплотность - щупами, параллельность

КИМП-2500.00.000ТУ

Изм. Лист № докум. Подп. Дата

Лист 3

Формат А4

- шаблонами. Контроль герметичности швов сварных соединений должен производиться визуально с помощью мыльной эмульсии или методом керосиновой пробы, согласно гостУ 3242-79 в течение 0.5 часа.

4.2. При окончательной сборке и установке пылеуловителя на месте монтажа подлежат контролю:
- Правильность соединений в „Насос" трубы - коагулятора с патрубком закручивателя без разрывов и стыков.
- Соблюдение соосности трубы - коагулятора, закручивателя и каплеуловителя.
- Обеспечение вертикальности установки пылеуловителя на опорных лапах с прокладками под ними. Контроль вертикальности производить по равномерному переливу воды по всему периметру порога конфузора трубы - коагулятора.
- Контроль герметичности произвести давлением воздуха 600 кгс/м² в течение часа падение давления не должно превышать 30 кгс/м².
- Прочность пылеуловителя при заполнении водой до уровня аварийного перелива.

5. Транспортирование и хранение.

5.1. Транспортирование пылеуловителя допускается всеми видами транспорта. пылеуловители КИМП-2,5 ÷ 6,3 б собранном виде, КИМП-8,0 ÷ 10,0 в разобранном виде.

5.2. Пылеуловители должны храниться под навесом с предохранением от осадков и грунтовой влаги.

6. Указания по эксплуатации КИМП приведены в выпуске 0 серии 5.904-24

7. Гарантия поставщика.

7.1. Предприятие изготовитель гарантирует соответствие пылеуловителя требованиям настоящих технических условий при соблюдении потребителем правил эксплуатации, транспортирования и хранения, установленных техническими условиями.

КИМП-2,5.00.00.000ТУ

Инв.№ подл. | Подп. и дата | Взам.инв.№ | Инв.№ дубл. | Подп. и дата

Лист 4

Формат А4

Серия 5.904-24 выпуск 4

Формат	Зона	Поз.	Обозначение	Наименование	Кол.	Примеч.
				Документация		
22			КЦМП-2.5.00.00.000СБ	Сборочный чертёж		
11			КЦМП-2.5.00.00.000ТУ	Технические условия		
			КЦМП-0. ПС	Паспорт		Вып 0
				Сборочные единицы		
12		1	КЦМП-2.5.01.00.000	Патрубок входной	1	
12		2	КЦМП-2.5.02.00.000	Труба-коагулятор	1	
12		3	КЦМП-2.5.03.00.000	Сопло центральное	1	
12		4	КЦМП-2.5.04.00.000	Коллектор	2	
11		7	КЦМП.2-08.00.000	Лапа опорная	4	
12		8	КЦМП.2-09.00.000	Гидрозатвор Ду100	1	
				Детали		
11		10	КЦМП-2.5.00.00.001	Прокладка	1	
11		11	КЦМП-2.5.00.00.002	Прокладка	1	
11		12	КЦМП-2.5.00.00.003	Прокладка	1	
11		13	КЦМП-2.5.00.00.004	Прокладка	2	
11		14	КЦМП-2.5.00.00.005	Прокладка	1	
11		15	КЦМП-2.5.00.00.006	Скоба	4	

Подпись и дата | Инв. № дубл. | Взам. инв. № | Подпись и дата | Инв. № подл.

КЦМП-2.5.00.00.000

Изм.	Лист	№ докум.	Подп.	Дата
Разраб.	Соловьева			
Пров.	Чикунова			
Рук. гр.	Чепурной			
Н. контр.	Чепурной			
Утв.	Абрамова			

Пылеуловитель коагуляционный центробежный мокрый тип КЦМП-2.5

Лит.	Лист	Листов
И	1	3

ГОССТРОЙ СССР ЛЕНИНГРАДСКИЙ ПРОМСТРОЙПРОЕКТ

формат А4

5

Формат	Зона	Поз.	Обозначение	Наименование	Кол.
				Стандартные изделия	
		17		Болт М12×30.58	
				ГОСТ 7798-70	48
		18		Болт М12×50.58	
				ГОСТ 7798-70	8
		19		Болт М16×70.58	
				ГОСТ 7798-70	8
		20		Гайка М10.5	
				ГОСТ 5915-70	8
		21		Гайка М12.5	
				ГОСТ 5915-70	50
		22		Гайка М16.5	
				ГОСТ 5915-70	8
		23		Шайба 10.02	
				ГОСТ 11371-78	8
		24		Шайба 12.02	
				ГОСТ 11371-78	56
		25		Шайба 16.02	
				ГОСТ 11371-78	8

Подпись и дата | Инв. № дубл. | Взам. инв. № | Подпись и дата | Инв. № подл.

КЦМП-2.5.00.00.000

Лист 2

формат А4

Формат	Зона	Поз.	Обозначение	Наименование	Кол.	Примеч.
			Переменные данные	для исполнений		
				От КЦМП-2.5.00.00.000		
				до КЦМП-2.5.00.00.000-01		
				см. СБ		
				Сборочные единицы		
22		5	От КЦМП-2.5.05.00.000	Закручиватель	1	
			до КЦМП-2.5.05.00.000-01			
22		6	От КЦМП-2.5.06.00.000	Каплеуловитель	1	
			до КЦМП-2.5.06.00.000-01			

Подпись и дата | Инв. № дубл. | Взам. инв. № | Подпись и дата | Инв. № подл.

КЦМП-2.5.00.00.000

Лист 3

формат А4

Формат	Зона	Поз.	Обозначение	Наименование	Кол.	Примеч.
				Документация		
12			КЦМП-2.5.01.00.000СБ	Сборочный чертёж		
				Сборочные единицы		
12		1	КЦМП-2.5.01.01.000	Корпус	1	
12		2	КЦМП.2-06.00.000	Люк К240×140	1	
				Детали		
11		4	КЦМП-2.5.01.00.001	Крышка	2	
11		5	КЦМП-2.5.01.00.002	Прокладка	2	
11		6	КЦМП-2.5.01.00.003	Прокладка	1	
11		7	КЦМП-2.5.01.00.004	Фланец	1	
				Стандартные изделия		
		9		Болт М10×30.58		
				ГОСТ 7798-70	12	
		10		Гайка М10.5		
				ГОСТ 5915-70	12	
		11		Гайка М10.35		
				ГОСТ 3032-76	4	

Подпись и дата | Инв. № дубл. | Взам. инв. № | Подпись и дата | Инв. № подл.

КЦМП-2.5.01.00.000

Изм.	Лист	№ докум.	Подп.	Дата
Разраб.	Соловьева			
Пров.	Чикунова			
Рук. гр.	Чепурной			
Н. контр.	Чепурной			
Утв.	Абрамова			

Патрубок входной

Лит.	Лист	Листов
И	1	2

ГОССТРОЙ СССР ЛЕНИНГРАДСКИЙ ПРОМСТРОЙПРОЕКТ

формат А4

Серия 5.904-24 выпуск 4

Формат	Зона	Поз.	Обозначение	Наименование	Кол.	Примеч.
		12		Шайба 10.02		
				ГОСТ 11371-78	16	
		13		Колпак Ду40		
				ГОСТ 8962-75	1	

Инв. № подл. | Подпись и дата | Взам. инв. № | Инв. № дубл. | Подпись и дата

Изм. | Лист | № докум. | Подпись | Дата

КЦМП-2.5.01.00.000

Лист 2

формат А4

6

Формат	Зона	Поз.	Обозначение	Наименование	Кол.	
				Документация		
12			КЦМП-2.5.01.01.000СБ	Сборочный чертёж		
				Детали		
11		1	КЦМП-2.5.01.01.001	Косынка	8	
11		2	КЦМП-2.5.01.01.002	Лист опорный	1	
11		3	КЦМП-2.5.01.01.003	Накладка	1	
11		4	КЦМП-2.5.01.01.004	Патрубок	2	
11		5	КЦМП-2.5.01.01.005	Фланец	2	
11		6	КЦМП-2.5.01.01.006	Патрубок	1	
54		7	КЦМП-2.5.01.01.007	Ось ℓ=30		
				Круг В6 ГОСТ 2590-71 / Ст.3 ГОСТ 535-79	4	0,007кг
54		8	КЦМП-2.5.01.01.008	Штуцер		
				Труба 8×2,2-50		
				ГОСТ 3262-75	1	0,028кг
11		9	КЦМП-2.5.01.00.004	Фланец	1	
				Стандартные изделия		
		11		Болт М10×40.32		
				ГОСТ 3033-79	4	

Инв. № подл. | Подпись и дата | Взам. инв. № | Инв. № дубл. | Подпись и дата

Изм. | Лист | № докум. | Подп. | Дата

КЦМП-2.5.01.01.000

Разраб. Соловьева

Пров. Чиканова

Рук.гр. Чепурной

Н.контр. Чепурной

Утв. Абрамович

Корпус

Лит. И | Лист 1 | Листов 2

ГОССТРОЙ СССР ЛЕНИНГРАДСКИЙ ПРОМСТРОЙПРОЕКТ

формат А4

Формат	Зона	Поз.	Обозначение	Наименование	Кол.	Примеч.
		12		Ниппель Ду40		
				ГОСТ 8967-75	1	

Инв. № подл. | Подпись и дата | Взам. инв. № | Инв. № дубл. | Подпись и дата

Изм. | Лист | № докум. | Подпись | Дата

КЦМП-2.5.01.01.000

Лист 2

формат А4

Формат	Зона	Поз.	Обозначение	Наименование	Кол.	Примеч.
				Документация		
12			КЦМП-2.5.02.00.000СБ	Сборочный чертеж		
				Сборочные единицы		
12		1	КЦМП-2.5.02.01.000	Устройство водоподающее	1	
11		2	КЦМП-2.5.02.02.000	Диффузор с кольцом	1	
				Детали		
11		4	КЦМП-2.5.02.00.001	Прокладка	1	
11		5	КЦМП-2.5.02.00.002	Прокладка	2	
				Стандартные изделия		
		6		Болт М10×50.58		
				ГОСТ 7798-70	8	
		7		Болт М16×50.58		
				ГОСТ 7798-70	12	
		8		Гайка М10.5		
				ГОСТ 5915-70	8	
		9		Гайка М16.5		
				ГОСТ 5915-70	12	

Инв. № подл. | Подпись и дата | Взам. инв. № | Инв. № дубл. | Подпись и дата

Изм. | Лист | № докум. | Подп. | Дата

КЦМП-2.5.02.00.000

Разраб. Соловьева

Пров. Чиканова

Рук.гр. Чепурной

Н.контр. Чепурной

Утв. Абрамович

Труба-коагулятор

Лит. И | Лист 1 | Листов 2

ГОССТРОЙ СССР ЛЕНИНГРАДСКИЙ ПРОМСТРОЙПРОЕКТ

формат А4

Серия 5 904-24 Выпуск 4

Формат	Зона	Поз.	Обозначение	Наименование	Кол.	Прим.
		10		Шайба 10.02		
				ГОСТ 11371-78	8	
		11		Шайба 16.02		
				ГОСТ 11371-78	12	
		12		Фланец 25-6		
				ГОСТ 1255-67	2	

Инв. № подл. | Подпись и дата | Взам. инв. № | Инв. № дубл. | Подпись и дата

КЦМП-2,5.02.00.000

Лист 2

Формат А4

Формат	Зона	Поз.	Обозначение	Наименование	Кол.	7
				Документация		
12			КЦМП-2,5.02.01.000СБ	Сборочный чертеж		
				Детали		
11		1	КЦМП-2,5.02.01.001	Лист опорный	1	
11		2	КЦМП-2,5.02.01.002	Фланец	1	
11		3	КЦМП-2,5.02.01.003	Косынка	8	
11		4	КЦМП-2,5.02.01.004	Конфузор	1	
11		5	КЦМП-2,5.02.01.005	Фланец	1	
11		6	КЦМП-2,5.02.01.006	Кольцо	1	
11		7	КЦМП-2,5.02.01.007	Горловина	1	
11		8	КЦМП-2,5.02.01.008	Кольцо	1	
11		9	КЦМП-2,5.02.01.009	Трубка	2	
11		10	КЦМП-2,5.02.01.010	Кольцо	1	
Б9		11	КЦМП-2,5.02.01.011	Труба		
				Труба 40×3,5-220		
				ГОСТ 3262-75	1	0,73кг
				Стандартные изделия		
		13		Фланец 25-6		
				ГОСТ 1255-67	2	

Инв. № подл. | Подпись и дата | Взам. инв. № | Инв. № дубл. | Подпись и дата

КЦМП-2,5.02.01.000

Изм.	Лист	№ докум.	Подп.	Дата
Разраб.		Соловьева		
Пров.		Чиканова		
Рукор.		Чепурной		
Н.контр.		Чепурной		
Утв.		Абрамович		

Устройство водоподающее

Лит.	Лист	Листов
И	1	1

ГОССТРОЙ СССР ЛЕНИНГРАДСКИЙ ПРОМСТРОЙПРОЕКТ

Формат А4

Формат	Зона	Поз.	Обозначение	Наименование	Кол.	Прим.
				Документация		
11			КЦМП-2.5.02.02.000 СБ	Сборочный чертёж		
				Детали		
11		1	КЦМП-2,5.02.02.001	Диффузор	1	
11		2	КЦМП-2,5.02.02.002	Кольцо	1	
11		3	КЦМП-2,5.02.02.003	Скоба	3	
11		4	КЦМП-2,5.02.01.005	Фланец	1	

Инв. № подл. | Подпись и дата | Взам. инв. № | Инв. № дубл. | Подпись и дата

КЦМП-2,5.02.02.000

Изм.	Лист	№ докум.	Подп.	Дата
Разраб.		Соловьева		
Пров.		Чиканова		
Рукор.		Чепурной		
Н.контр.		Чепурной		
Утв.		Абрамович		

Диффузор с кольцом

Лит.	Лист	Листов
И	1	1

ГОССТРОЙ СССР ЛЕНИНГРАДСКИЙ ПРОМСТРОЙПРОЕКТ

Формат А4

Формат	Зона	Поз.	Обозначение	Наименование	Кол.	Прим.
				Документация		
12			КЦМП-2,5.03.00.000СБ	Сборочный чертеж		
				Сборочные единицы		
12		1	КЦМП-2,5.03.01.000	Сопло	1	
				Детали		
11		2	КЦМП-2,5.03.01.001	Гайка	1	
11		3	КЦМП-2,5.03.01.002	Кольцо	1	
11		4	КЦМП-2,5.03.01.003	Скоба	2	
11		5	КЦМП-2,5.03.01.004	Отражатель	1	
11		6	КЦМП-2,5.03.01.005	Прокладка	1	
				Стандартные изделия		
		7		Болт М12×50.58		
				ГОСТ 7798-70	4	
		8		Винт М6×8.32		
				ГОСТ 1476-75	1	
		9		Гайка М12.5		
				ГОСТ 5915-70	4	

Инв. № подл. | Подпись и дата | Взам. инв. № | Инв. № дубл. | Подпись и дата

КЦМП-2,5.03.00.000

Изм.	Лист	№ докум.	Подп.	Дата
Разраб.		Соловьева		
Пров.		Чиканова		
Рукор.		Чепурной		
Н.контр.		Чепурной		
Утв.		Абрамович		

Сопло центральное

Лит.	Лист	Листов
И	1	2

ГОССТРОЙ СССР ЛЕНИНГРАДСКИЙ ПРОМСТРОЙПРОЕКТ

Формат А4

Серия 5.904-24 Выпуск 4

Формат Зона	Поз.	Обозначение	Наименование	Кол.	Примеч.
	10		Шайба 12.02		
			ГОСТ 11371-78	4	
	11		Пробка Ду 25		
			ГОСТ 8963-75	1	
	12		Фланец 50-6		
			ГОСТ 1255-67	1	

Инв.№ подл. | Подпись и дата | Взам. инв.№ | Инв.№ дубл. | Подпись и дата

Изм.	Лист	№ докум.	Подп.	Дата

КЦМП-2.5.03.00.000 Лист 2

Формат А4

Формат Зона	Поз.	Обозначение	Наименование	Кол.
			Документация	
12		КЦМП-2.5.03.01.000 СБ	Сборочный чертеж	
			Детали	
11	1	КЦМП-2.5.03.01.001	Корпус форсунки	1
11	2	КЦМП-2.5.03.01.002	Труба	1
11	3	КЦМП-2.5.03.01.003	Уголок защитный	1
11	4	КЦМП-2.5.03.01.004	Фланец	1
11	5	КЦМП-2.5.03.01.005	Заглушка	1
11	6	КЦМП-2.5.03.01.006	Патрубок	1
			Стандартные изделия	
	8		Фланец 50-6	
			ГОСТ 1255-67	1

8

Инв.№ подл. | Подпись и дата | Взам. инв.№ | Инв.№ дубл. | Подпись и дата

Изм.	Лист	№ докум.	Подп.	Дата
Разраб.		Соловьёва		
Пров.		Чиканова		
Рук.гр.		Чепурной		
Н.контр.		Чепурной		
Утв.		Абрамович		

КЦМП-2.5.03.01.000

Сопло

Лит.	Лист	Листов
Ц	1	1

ГОССТРОЙ СССР ЛЕНИНГРАДСКИЙ ПРОМСТРОЙПРОЕКТ

Формат А4

Форм. Зона	Поз.	Обозначение	Наименование	Кол.	Примеч.
			Документация		
12		КЦМП-2.5.04.00.000 СБ	Сборочный чертеж		
			Сборочные единицы		
12	1	КЦМП-2.5.04.01.000	Коллектор	1	
			Детали		
11	2	КЦМП-2.5.00.00.804	Прокладка	1	
			Стандартные изделия		
	3		Болт М12×50.58		
			ГОСТ 7798-70	4	
	4		Гайка М12.5		
			ГОСТ 5915-70	4	
	5		Шайба 12.02		
			ГОСТ 11371-78	4	
	6		Колпак Ду 25		
			ГОСТ 8962-75	1	
	7		Фланец 65-6		
			ГОСТ 1255-67	1	

Инв.№ подл. | Подпись и дата | Взам. инв.№ | Инв.№ дубл. | Подпись и дата

Изм.	Лист	№ докум.	Подп.	Дата
Разраб.		Соловьёва		
Пров.		Чиканова		
Рук.гр.		Чепурной		
Н.контр.		Чепурной		
Утв.		Абрамович		

КЦМП-2.5.04.00.000

Коллектор

Лит.	Лист	Листов
Ц	1	1

ГОССТРОЙ СССР ЛЕНИНГРАДСКИЙ ПРОМСТРОЙПРОЕКТ

Формат А4

Формат Зона	Поз.	Обозначение	Наименование	Кол.	Примеч.
			Документация		
12		КЦМП-2.5.04.01.000 СБ	Сборочный чертеж		
			Детали		
12	1	КЦМП-2.5.04.01.001	Труба	1	
11	2	КЦМП-2.5.04.01.002	Патрубок	1	
11	3	КЦМП-2.5.04.01.003	Патрубок	1	
64	4	КЦМП-2.5.04.01.004	Штуцер		
			Труба 8×2.2 - 40		
			ГОСТ 3262-75	4	0.023кг
			Стандартные изделия		
	6		Фланец 65-6		
			ГОСТ 1255-67	3	

Инв.№ подл. | Подпись и дата | Взам. инв.№ | Инв.№ дубл. | Подпись и дата

Изм.	Лист	№ докум.	Подп.	Дата
Разраб.		Соловьёва		
Пров.		Чиканова		
Рук.гр.		Чепурной		
Н.контр.		Чепурной		
Утв.		Абрамович		

КЦМП-2.5.04.01.000

Коллектор

Лит.	Лист	Листов
Ц	1	1

ГОССТРОЙ СССР ЛЕНИНГРАДСКИЙ ПРОМСТРОЙПРОЕКТ

Формат А4

Серия 5.904-24 выпуск 4

Формат	Зона	Поз.	Обозначение	Наименование	Кол.	Примеч.
				Документация		
22			КЦМП-2.5.05.00.000 СБ	Сборочный чертеж		
				Детали		
11		3	КЦМП-2.5.05.00.002	Кольцо	1	
11		4	КЦМП-2.5.05.00.003	Конус	1	
				Переменные данные для исполнений		
				От КЦМП-2.5.05.00.000		
				до КЦМП-2.5.05.00.000-04		
				см. СБ		
				Сборочные единицы		
12		1	От КЦМП-2.5.05.01.000	Рассекатель	1	
			до КЦМП-2.5.05.01.000-01			

Инв. № подл. | Подп. и дата | Взам. инв. №

Изм.	Лист	№ докум.	Подп.	Дата
Разраб.	Соловьёва			
Пров.	Чиганова			
Рук. гр.	Челуркой			
Н. контр.	Челуркой			
Утв.	Кревсевич			

КЦМП-2.5.05.00.000

Закручиватель

Лит.	Лист	Листов
И	1	2

ГОССТРОЙ СССР ЛЕНИНГРАДСКИЙ ПРОМСТРОЙПРОЕКТ

Формат А4

Формат	Зона	Поз.	Обозначение	Наименование	Кол.	9
				Детали		
11		2	От КЦМП-2.5.05.00.001	Пояс	2	
			до КЦМП-2.5.05.00.001-01			
12		5	От КЦМП-2.5.05.00.004	Лопасть	2	
			до КЦМП-2.5.05.00.004-01			
12		6	От КЦМП-2.5.05.00.005	Цилиндр	1	
			до КЦМП-2.5.05.00.005-01			

Инв. № подл. | Подп. и дата | Взам. инв. №

Изм. Лист № докум. Подп. Дата

КЦМП-2.5.05.00.000

Лист 2

Формат А4

Формат	Зона	Поз.	Обозначение	Наименование	Кол.	Примеч.
				Документация		
12			КЦМП-2.5.05.01.000 СБ	Сборочный чертеж		
				Детали		
11		2	КЦМП-2.5.05.01.002	Лист	1	
				Переменные данные для исполнений		
				От КЦМП-2.5.05.01.000		
				до КЦМП-2.5.05.01.000-01		
				см. СБ		
				Детали		
12		1	От КЦМП-2.5.05.01.001	Лопасть	2	
			до КЦМП-2.5.05.01.001-01			

Инв. № подл. | Подп. и дата | Взам. инв. №

Изм.	Лист	№ докум.	Подп.	Дата
Разраб.	Соловьёва			
Пров.	Чиганова			
Рук. гр.	Челуркой			
Н. контр.	Челуркой			
Утв.	Кревсевич			

КЦМП-2.5.05.01.000

Рассекатель

Лит.	Лист	Листов
И	1	1

ГОССТРОЙ СССР ЛЕНИНГРАДСКИЙ ПРОМСТРОЙПРОЕКТ

Формат А4

Формат	Зона	Поз.	Обозначение	Наименование	Кол.	Примеч.
				Документация		
22			КЦМП-2.5.06.00.000 СБ	Сборочный чертеж		
				Сборочные единицы		
11		1	КЦМП-2.5.06.01.000	Фланец	1	
				Детали		
11		5	КЦМП-2.5.06.00.001	Прокладка	1	
11		6	КЦМП-2.5.00.00.003	Прокладка	1	
				Стандартные изделия		
		8		Болт М10×30.58		
				ГОСТ 7798-70	14	
		9		Болт М12×30.58		
				ГОСТ 7798-70	24	
		10		Гайка М10.5		
				ГОСТ 5915-70	14	
		11		Гайка М12.5		
				ГОСТ 5915-70	24	

Инв. № подл. | Подп. и дата | Взам. инв. №

Изм.	Лист	№ докум.	Подп.	Дата
Разраб.	Соловьёва			
Пров.	Чиганова			
Рук. гр.	Челуркой			
Н. контр.	Челуркой			
Утв.	Кревсевич			

КЦМП-2.5.06.00.000

Коллеуловитель

Лит.	Лист	Листов
И	1	2

ГОССТРОЙ СССР ЛЕНИНГРАДСКИЙ ПРОМСТРОЙПРОЕКТ

Формат А4

Формат	Зона	Поз.	Обозначение	Наименование	Кол.	Примеч.
		12		Шайба 10.02		
				ГОСТ 11371-78	14	
		13		Шайба 12.02		
				ГОСТ 11371-78	24	
		14		Колпак Ду40		
				ГОСТ 9962-75	1	
			Переменные данные для исполнений			
				От КЦМП-2.5.06.00.000		
				до КЦМП-2.5.06.00.000-01		
				см. СБ		
				Сборочные единицы		
	12	2	От КЦМП-2.5.06.02.000	Улитка	1	
			до КЦМП-2.5.06.02.000-01			
	12	3	От КЦМП-2.5.06.03.000	Нижняя часть каплеуловителя	1	
			до КЦМП-2.5.06.03.000-01			

Инв.№подл. | Подп. и дата | Инв.№дубл. | Взам.инв.№ | Инв.№дубл. | Подп. и дата

Изм.	Лист	№ докум.	Подп.	Дата

КЦМП-2.5.06.00.000 Лист 2

формат А4

Формат	Зона	Поз.	Обозначение	Наименование	Кол.	10
				Документация		
А4			КЦМП-2.5.06.01.000 СБ	Сборочный чертеж		
				Детали		
А4		1	КЦМП-2.5.06.01.001	Уголок		
				Уголок Б-40×40×4 ГОСТ 8509-72 / Ст3 ГОСТ 535-79		
				ℓ=575	2	1,4кг
А4		2	КЦМП-2.5.06.01.002	Уголок		
				Уголок Б-40×40×4 ГОСТ 8509-72 / Ст3 ГОСТ 535-79		
				ℓ=405	2	0,98кг

Инв.№подл. | Подп. и дата | Инв.№дубл. | Взам.инв.№ | Инв.№дубл. | Подп. и дата

Изм.	Лист	№ докум.	Подп.	Дата	КЦМП-2.5.06.01.000			
Разраб.		Соловьева			Фланец	Лит.	Лист	Листов
Пров.		Чуканова				И	1	1
Рук.гр.		Чепурной				ГОССТРОЙ СССР ЛЕНИНГРАДСКИЙ ПРОМСТРОЙПРОЕКТ		
Н.контр.		Чепурной						
Утв.		Абрамович						

формат А4

Формат	Зона	Поз.	Обозначение	Наименование	Кол.	Примеч.
				Документация		
А4			КЦМП-2.5.06.02.000 СБ	Сборочный чертеж		
				Сборочные единицы		
А4		1	КЦМП-2.5.06.01.000	Фланец	1	
А4		2	КЦМП.1-01.00.000	Форсунка	8	
А4		3	КЦМП.2-05.00.000	Люк П450×350	1	
				Детали		
А4		4	КЦМП-2.5.06.02.001	Фланец	2	
А4		5	КЦМП-2.5.06.02.002	Лист	1	
А4		6	КЦМП-2.5.06.02.003	Лист	1	
А4		7	КЦМП-2.5.06.02.004	Лист	1	
А4		8	КЦМП-2.5.06.02.005	Лист	1	
А4		9	КЦМП-2.5.06.02.006	Лист	4	
А4		11	КЦМП-2.5.06.02.008	Кронштейн	4	
А4		12	КЦМП-2.5.06.02.009	Кольцо ф 936	1	2,77кг
				Полоса Б 30×4 ГОСТ 103-76 / Ст3 ГОСТ 535-79		

Инв.№подл. | Подп. и дата | Инв.№дубл. | Взам.инв.№ | Инв.№дубл. | Подп. и дата

Изм.	Лист	№ докум.	Подп.	Дата	КЦМП-2.5.06.02.000			
Разраб.		Соловьева			Улитка.	Лит.	Лист	Листов
Пров.		Чуканова				И	1	2
Рук.гр.		Чепурной				ГОССТРОЙ СССР ЛЕНИНГРАДСКИЙ ПРОМСТРОЙПРОЕКТ		
Н.контр.		Чепурной						
Утв.		Абрамович						

формат А4

Формат	Зона	Поз.	Обозначение	Наименование	Кол.	Примеч.
А4		13	КЦМП-2.5.06.02.010	Штуцер		
				Труба 8 ℓ=50		
				ГОСТ 3262-75	1	0,028кг
				Стандартные изделия		
		14		Ниппель Ду40		
				ГОСТ 8967-75	1	
			Переменные данные для исполнений			
				От КЦМП-2.5.06.02.000		
				до КЦМП-2.5.06.02.000-01		
				см. СБ		
				Детали		
А4		10	От КЦМП-2.5.06.02.007	Корпус	1	
			до КЦМП-2.5.06.02.007-01			

Инв.№подл. | Подп. и дата | Инв.№дубл. | Взам.инв.№ | Инв.№дубл. | Подп. и дата

Изм.	Лист	№ докум.	Подп.	Дата	КЦМП-2.5.06.02.000	Лист 2

формат А4

Серия 5.904-24 выпуск 4

Формат	Зона	Поз.	Обозначение	Наименование	Кол.	Прим.
				Документация		
12			КЦМП-2,5.06.03.000 СБ	Сборочный чертеж		
				Сборочные единицы		
11		1	КЦМП.1-02.00.000	Клапан аварийный	1	
12		2	КЦМП.1-04.00.000	Люк к 450×350	2	
11		3	КЦМП.2-07.00.000	Ушко	3	
				Детали		
11		6	КЦМП-2,5.06.03.002	Конус	1	
11		7	КЦМП-2,5.06.03.003	Лист	4	
64		8	КЦМП-2,5.06.03.004	Трубка		
				Труба 20×2,8-150		
				ГОСТ 3262-75	3	0,22кг
64		9	КЦМП-2,5.06.03.005	Трубка		
				Труба 20×2,8-60		
				ГОСТ 3262-75	2	0,09кг
64		10	КЦМП-2,5.06.03.006	Труба		
				Труба 219×5 ГОСТ 10704-76 / Б Ст кп ГОСТ 10706-76		
				l=300	1	7,9кг

Изм.	Лист	№ докум.	Подп.	Дата
Разраб.	Головцевр			
Пров.	Чукаев			
Рук.	Чепурной			
Н.контр.	Чепурной			
Утв.	Абрамович			

КЦМП-2,5.06.03.000

Нижняя часть каплеуловителя

Лит.	Лист	Листов
	1	2

ГОССТРОЙ СССР ЛЕНИНГРАДСКИЙ ПРОМСТРОЙПРОЕКТ

Формат А4

Подп. и дата | Инв. № дубл. | Взам. инв. № | Подп. и дата | Инв. № подл.

11

Формат	Зона	Поз.	Обозначение	Наименование	Кол.	
64		11	КЦМП-2,5.06.03.007	Упор		
				Круг В10 ГОСТ 2590-71 / Ст 3 ГОСТ 535-79		
				l=100	2	0,062кг
11		12	КЦМП-2,5.06.02.001	Фланец	1	
				Стандартные изделия		
		13		Фланец 200-6		
				ГОСТ 1255-67	1	
			Переменные данные	для исполнений		
				От КЦМП-2,5.06.03.000		
				до КЦМП-2,5.06.03.000-01		
				см. СБ		
				Детали		
11		5	От КЦМП-2,5.06.03.001	Корпус	1	
			до КЦМП-2,5.06.03.001-01			

Изм.	Лист	№ докум.	Подп.	Дата

КЦМП-2,5.06.03.000

Лист 2

Формат А4

Подп. и дата | Инв. № дубл. | Взам. инв. № | Подп. и дата | Инв. № подл.

Серия 5.904-24 Выпуск 4

КЦМП-2.5.00.00.000СБ - изображено

КЦМП-2.5.00.00.000-01 СБ - зеркальное отражение

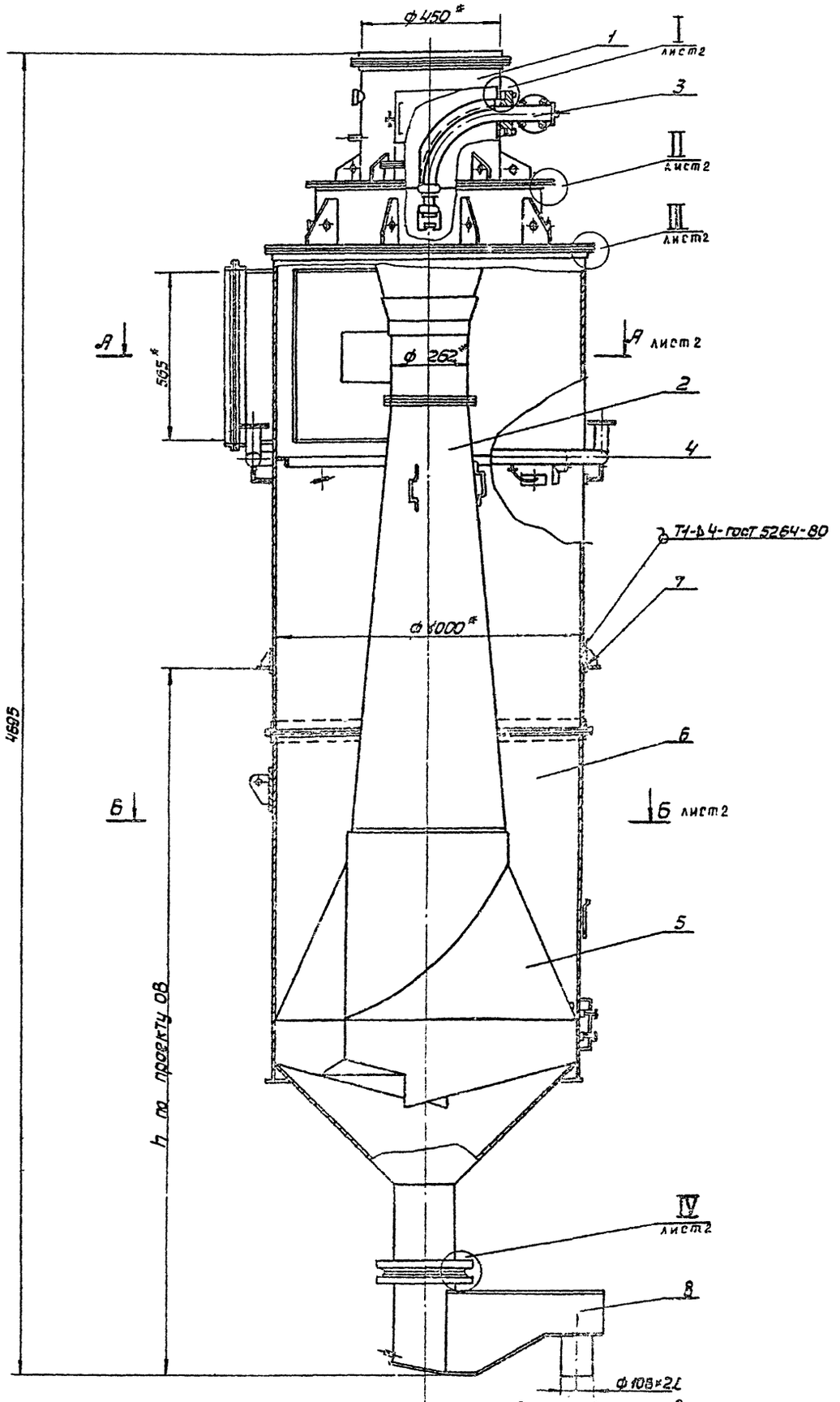

*1. Размер для справок.
2. Технические требования по КЦМП-2.5.00.00.000ТУ.

					КЦМП-2.5.00.00.000СБ.			
Изм.	Лист	№ докум.	Подпись	Дата	Пылеуловитель коагуляционный центробежный мокрый тип КЦМП-2.5. Сборочный чертеж.	Лит.	Масса	Масшт.
Разраб.	Фролова					И	900,0	1:10
Провер.	Чиканова					Лист 1	Листов 2	
Рук.гр.	Чепурнов					ГОССТРОЙ СССР, ЛЕНИНГРАДСКИЙ ПРОМСТРОЙПРОЕКТ		
Гл.спец.от.	Гитан							
Н.контр.	Чепурнов							
Утвержд.	Ефремов							

Инв. № подл. | Подпись и дата | Взам. инв. № | Инв. № дубл. | Подпись и дата

Формат А2

КЦМП-2.5.00.00.000 СБ

КЦМП-2.5.00.00.000 СБ - изображено
КЦМП-2.5.00.00.000-01 СБ - зеркальное отражение

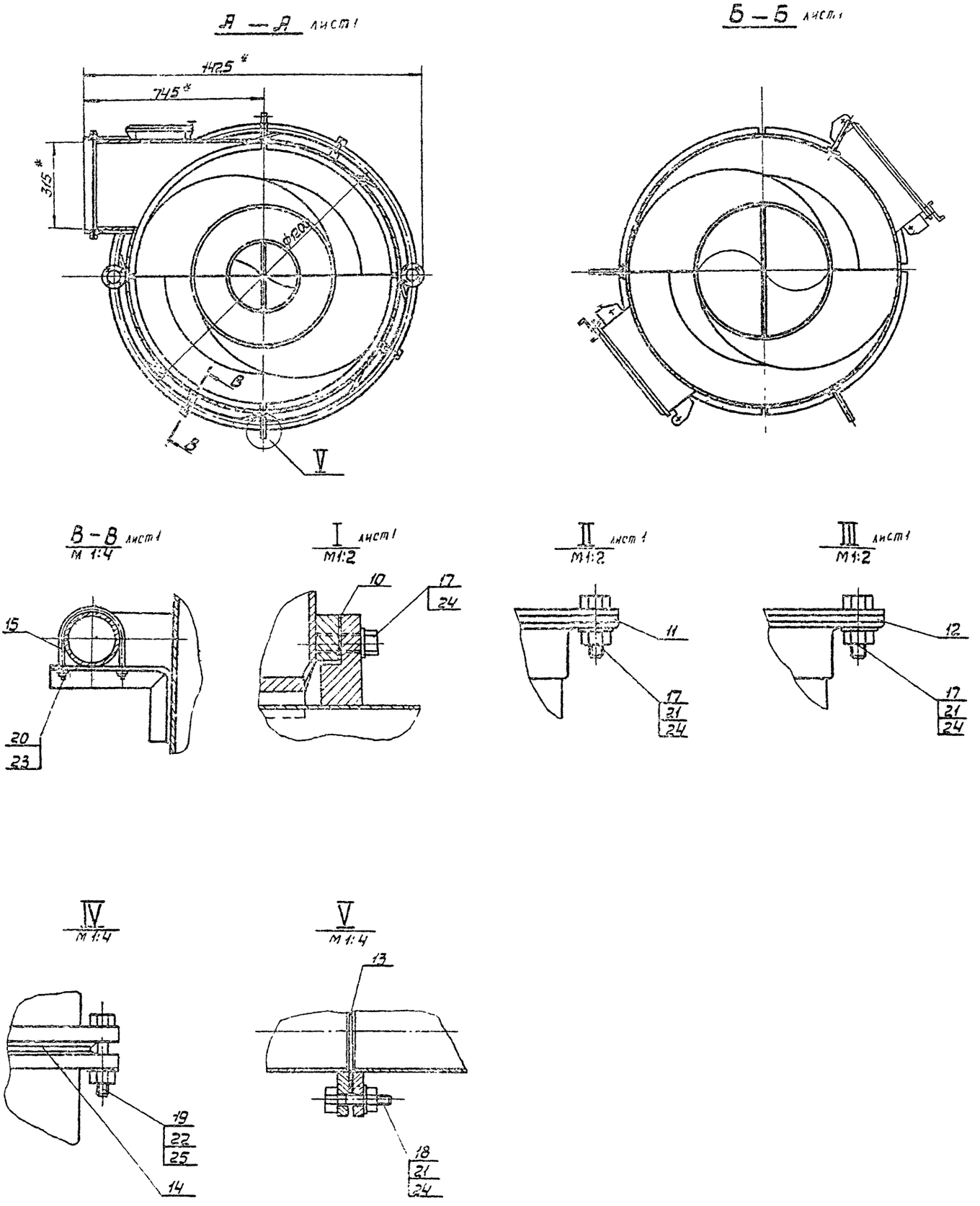

Серия 5.904-24 Выпуск 4

					КЦМП-2.5.00.00.000 СБ			
Изм.	Лист	№ докум.	Подпись	Дата	Пылеуловитель коагуляционный центробежный мокрый тип КЦМП-2.5 Сборочный чертеж.	Лит.	Масса	Масшт.
Разраб.		Фролова				И	—	1:10
Пов.		Чикарина				Лист _	Листов 2	
Инж.		Чепурной				ГОССТРОЙ СССР ЛЕНИНГРАДСКИЙ ПРОМСТРОЙПРОЕКТ		
Гл. спец.		Гутан						
Н. контр.		Чепурной						

Формат А2

КЦМП-2.5.00.00.001

R_z 200 (√)

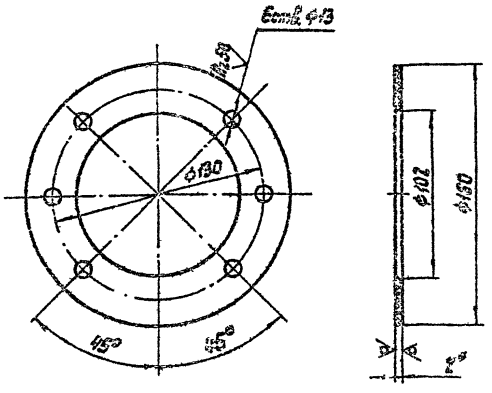

1. *Размер для справок.
2. Технические требования по КЦМП-2.5.00.00.000ТУ.

КЦМП-2.5.00.00.001

Изм.	Лист	№ докум.	Подп.	Дата
Разраб.		Головырина		
Пров.		Волкова		
Рук.гр.		Челурной		
Гл.спец.		Гутан		
Н.контр.		Челурной		
Утв.		Абрамович		

Прокладка

Лит.	Масса	Масшт.
У	0,036	1:2
Лист	Листов 1	

Пластина I, лист МС-М-2 ГОСТ 7338-77

ГОССТРОЙ СССР ЛЕНИНГРАДСКИЙ ПРОМСТРОЙПРОЕКТ

Формат А4

КЦМП-2.5.00.00.002

R_z 200 (√)

14

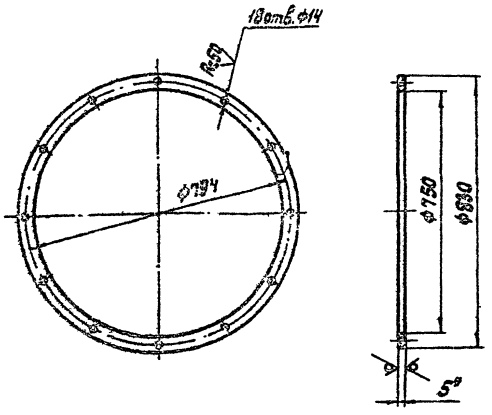

1. *Размер для справок.
2. Технические требования по КЦМП-2.5.00.00.000ТУ.

КЦМП-2.5.00.00.002

Изм.	Лист	№ докум.	Подп.	Дата
Разраб.		Головырина		
Пров.		Ахапа		
Рук.гр.		Челурной		
Гл.спец.		Гутан		
Н.контр.		Челурной		
Утв.		Абрамович		

Прокладка

Лит.	Масса	Масшт.
У	0,74	1:10
Лист	Листов 1	

Пластина I, лист МС-М-5 ГОСТ 7338-77

ГОССТРОЙ СССР ЛЕНИНГРАДСКИЙ ПРОМСТРОЙПРОЕКТ

Формат А4

КЦМП-2.5.00.00.003

R_z 200 (√)

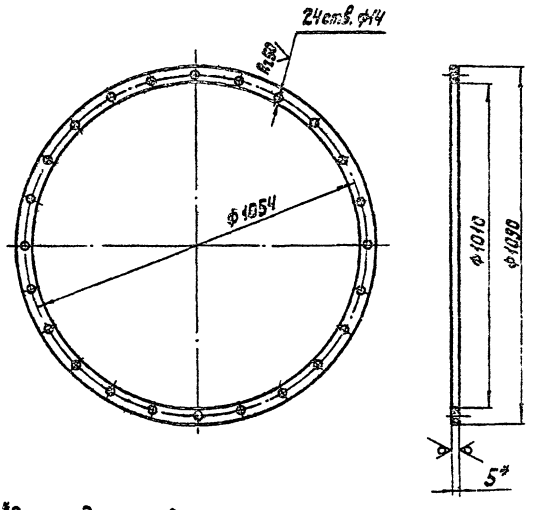

1. *Размер для справок.
2. Технические требования по КЦМП-2.5.00.00.000 ТУ.

КЦМП-2.5.00.00.003

Изм.	Лист	№ докум.	Подп.	Дата
Разраб.		Головырина		
Пров.		Волкова		
Рук.гр.		Челурной		
Гл.спец.		Гутан		
Н.контр.		Челурной		
Утв.		Абрамович		

Прокладка

Лит.	Масса	Масшт.
У	1,0	1:10
Лист	Листов 1	

Пластина I, лист МС-М-5 ГОСТ 7338-77

ГОССТРОЙ СССР ЛЕНИНГРАДСКИЙ ПРОМСТРОЙПРОЕКТ

Формат А4

КЦМП-2.5.00.00.004

R_z 200 (√)

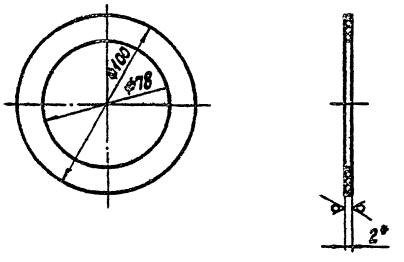

1. *Размер для справок.
2. Технические требования по КЦМП-2.5.00.00.000 ТУ.

КЦМП-2.5.00.00.004

Изм.	Лист	№ докум.	Подп.	Дата
Разраб.		Головырина		
Пров.		Волкова		
Рук.гр.		Челурной		
Гл.спец.		Гутан		
Н.контр.		Челурной		
Утв.		Абрамович		

Прокладка

Лит.	Масса	Масшт.
У	0,01	1:2
Лист	Листов 1	

Пластина I, лист МС-М-2 ГОСТ 7338-77

ГОССТРОЙ СССР ЛЕНИНГРАДСКИЙ ПРОМСТРОЙПРОЕКТ

Формат А4

Серия 5.904-24 выпуск 4

КЦМП-25.00.00.005

Rz200 (√)

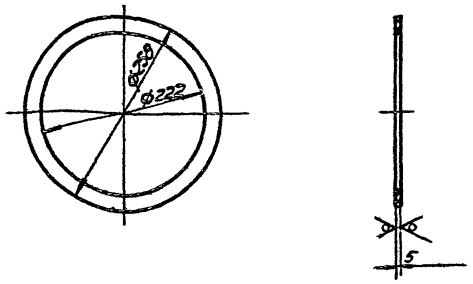

1.* Размер для справок.
2. Технические требования по КЦМП-25.00.00.000.

Изм.	Лист	№ докум.	Подпись	Дата
Разраб.		Соловьева		
Провер.		Волкова		
Рук. гр.		Чепурной		
Гл. спец.		Гутан		
Н. контр.		Чепурной		
Утвердил		Адрамович		

КЦМП-25.00.00.005

Прокладка

Лит.	Масса	Масшт.
И	0,11	1:5

Лист | Листов

Пластина I, лист МС-М-5 гост 7338-77.

ГОССТРОЙ СССР ПЕНИНГРАДСКИЙ ПРОМСТРОЙПРОЕКТ

формат А4

КЦМП-25.00.00.006

Rz50 (√)

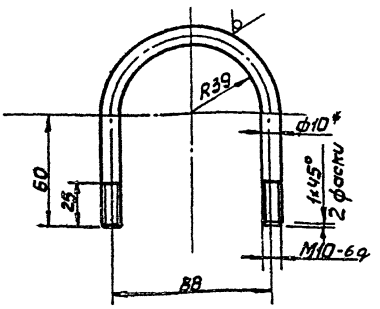

1.* Размер для справок
2. Технические требования по КЦМП-2.5.00.00.000ТУ.

Изм.	Лист	№ докум.	Подпись	Дата
Разраб.		Соловьева		
Провер.		Волкова		
Рук. гр.		Чепурной		
Гл. спец.		Гутан		
Н. контр.		Чепурной		
Утвердил		Адрамович		

КЦМП-2.5.00.00.006

Скоба

Лит.	Масса	Масшт.
И	0.16	1:5

Лист | Листов 1

Круг В-10 гост 2590-71
Ст.3 гост 535-79

ГОССТРОЙ СССР ПЕНИНГРАДСКИЙ ПРОМСТРОЙПРОЕКТ

формат А4

КЦМП 25.01.00.000СБ

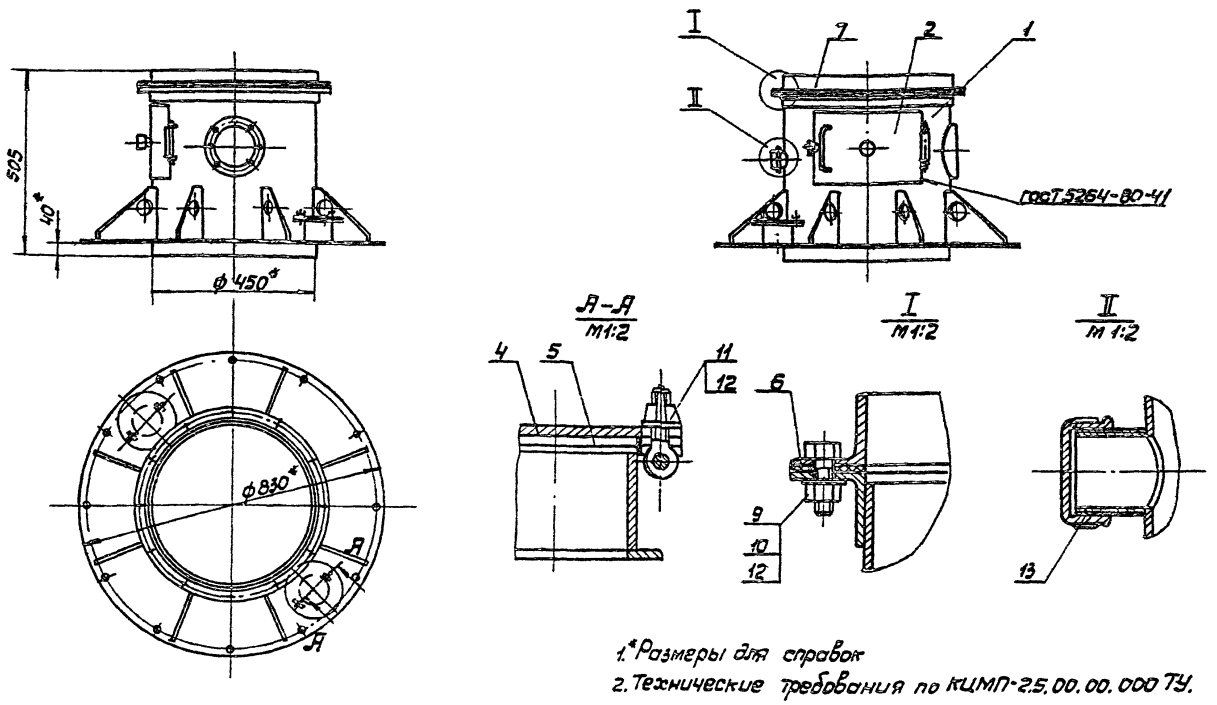

1.* Размеры для справок
2. Технические требования по КЦМП-2.5.00.00.000 ТУ.

Изм.	Лист	№ докум.	Подпись	Дата
Разраб.		Соловьева		
Провер.		Волкова		
Рук. гр.		Чепурной		
Гл. спец.		Адрамович		
Н. контр.		Чепурной		
Утвердил		Адрамович		

КЦМП-2.5.01.00.000СБ

Патрубок входной
Сборочный чертеж.

Лит.	Масса	Масшт.
И	59.4	1:10

Лист | Листов 1

ГОССТРОЙ СССР ПЕНИНГРАДСКИЙ ПРОМСТРОЙПРОЕКТ

формат А3

Серия 5.904-24 выпуск 4

КЦМП-2.5.01.00.001

Rz 200 (√)

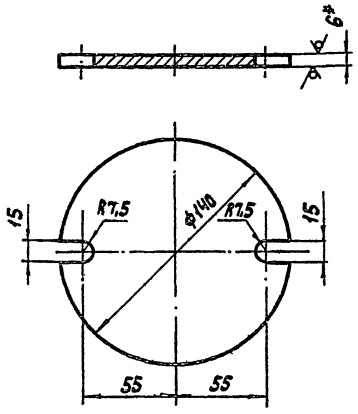

1.* Размер для справок.
2. Технические требования по КЦМП-2,5.00.00.000ТУ.

Изм.	Лист	№ докум.	Подп.	Дата
Разраб.	Соловьева			
Пров.	Волкова			
Рук.гр.	Чепурной			
Гл.спец.	Гутан			
Н.конт.	Чепурной			
Утв.	Абрамович			

КЦМП-2,5.01.00.001

Крышка

Лит.	Масса	Масшт.
U	0,72	1:2

Лист | Листов 1

Лист 66 ГОСТ 19903-74
Ст.3 ГОСТ 14637-79

ГОССТРОЙ СССР
ЛЕНИНГРАДСКИЙ
ПРОМСТРОЙПРОЕКТ

Формат А4

Инв. № подл. | Подп. и дата | Взам. инв. № | Инв. № дубл. | Подп. и дата

КЦМП-2.5.01.00.002

Rz 200 (√)

16

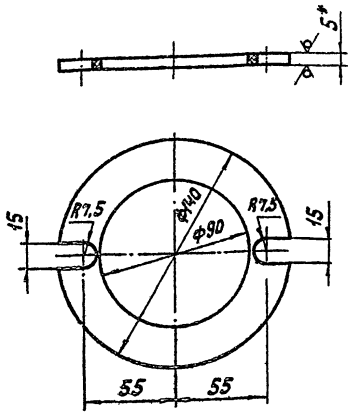

1.* Размер для справок.
2. Технические требования по КЦМП-2,5.00.00.000ТУ.

Изм.	Лист	№ докум.	Подп.	Дата
Разраб.	Соловьева			
Пров.	Волкова			
Рук.гр.	Чепурной			
Гл.спец.	Гутан			
Н.конт.	Чепурной			
Утв.	Абрамович			

КЦМП-2,5.01.00.002

Прокладка

Лит.	Масса	Масшт.
U	0,27	1:2

Лист | Листов 1

Пластина I лист МС-М-5
ГОСТ 7338-77

ГОССТРОЙ СССР
ЛЕНИНГРАДСКИЙ
ПРОМСТРОЙПРОЕКТ

Формат А4

Инв. № подл. | Подп. и дата | Взам. инв. № | Инв. № дубл. | Подп. и дата

КЦМП-2.5.01.00.003

Rz 200 (√)

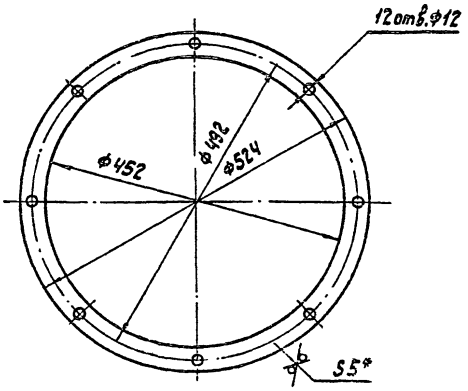

1.* Размер для справок.
2. Технические требования по КЦМП-2,5.00.00.000ТУ.

Изм.	Лист	№ докум.	Подп.	Дата
Разраб.	Соловьева			
Пров.	Волкова			
Рук.гр.	Чепурной			
Гл.спец.	Гутан			
Н.конт.	Чепурной			
Утв.	Абрамович			

КЦМП-2.5.01.00.003

Прокладка

Лит.	Масса	Масш.
U	0,4	1:5

Лист | Листов 1

Пластина I лист МС-М-5
ГОСТ 7338-77

ГОССТРОЙ СССР
ЛЕНИНГРАДСКИЙ
ПРОМСТРОЙПРОЕКТ

Формат А4

Инв. № подл. | Подп. и дата | Взам. инв. № | Инв. № дубл. | Подп. и дата

КЦМП-2.5.01.00.004

√(Ф)

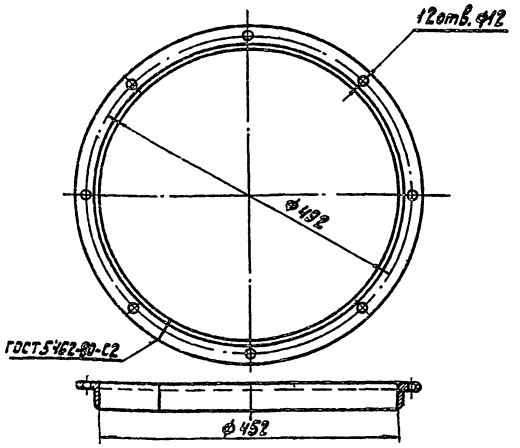

1. Технические требования по КЦМП-2,5.00.00.000ТУ.

Изм.	Лист	№ докум.	Подп.	Дата
Разраб.	Соловьева			
Пров.	Волкова			
Рук.гр.	Чепурной			
Гл.спец.	Гутан			
Н.конт.	Чепурной			
Утв.	Абрамович			

КЦМП-2.5.01.00.004

Фланец

Лит.	Масса	Масшт.
U	3,4	1:5

Лист | Листов 1

Уголок Б-36×36×4 ГОСТ 8509-72
Ст.3 ГОСТ 535-79

ГОССТРОЙ СССР
ЛЕНИНГРАДСКИЙ
ПРОМСТРОЙПРОЕКТ

Формат А4

Инв. № подл. | Подп. и дата | Взам. инв. № | Инв. № дубл. | Подп. и дата

КЦМП-2,5.01.С 000СБ

Серия 5.904-24 Выпуск 4

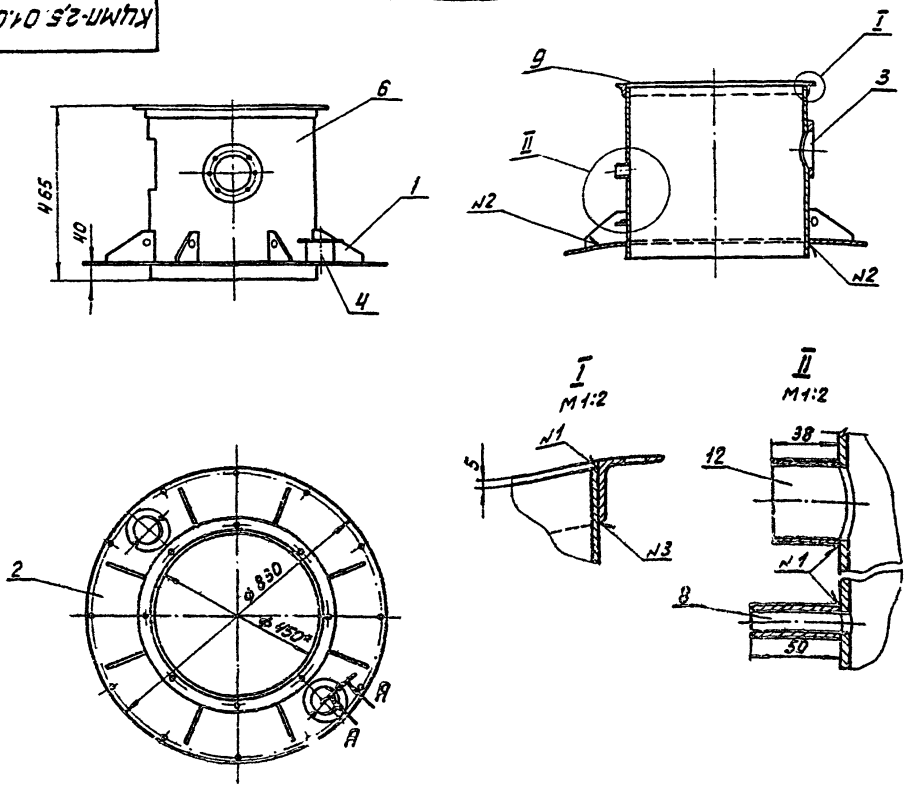

1.* Размер для справок.
2. Сварные швы: №1 - Т1-Δ4
№2 - Т3-Δ5
№3 - Н1
№4 - У5Δ4 по ГОСТ 5264-80
3. Технические требования по КЦМП-2,5.00.00.000 ТУ.

Изм.	Лист	№ докум.	Подп.	Дата	КЦМП-2,5.01.01.000 СБ	Лит.	Масса	Масш.
Разраб.		Соловьева			Корпус	И	48,2	1:1
Провер.		Волкова			Сборочный чертеж	Лист	Лист 1	
Рук. гр.		Чепурной						
Гл. сп. отд.		Гутан						
Н. контр.		Чепурной						
Утв.		Абрамович						

ГОССТРОЙ СССР ЛЕНИНГРАДСКИЙ ПРОМСТРОЙПРОЕКТ

формат А3

Инв. № подл. | Подп. и дата | Взам. инв. № | Инв. № дубл. | Подп. и дата

КЦМП-2,5.01.01.001

R2200 √(√)

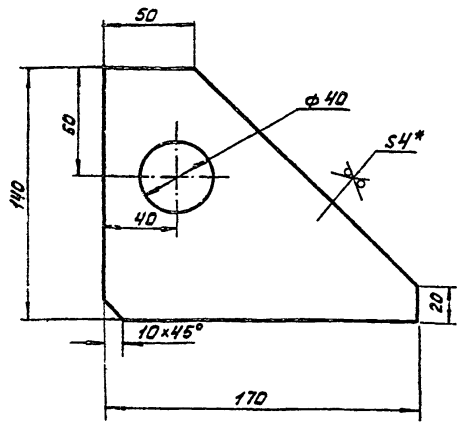

1.* Размер для справок.
2. Технические требования по КЦМП-2,5.00.00.000 ТУ.

Изм.	Лист	№ докум.	Подп.	Дата	КЦМП-2,5.01.01.001	Лит.	Масса	Масшт.
Разраб.		Соловьева			Косынка	И	0,5	1:2
Провер.		Волкова				Лист	Листов	
Рук. гр.		Чепурной						
Гл. сп. отд.		Гутан						
Н. контр.		Чепурной						
Утв.		Абрамович						

Лист Б4 ГОСТ 19904-74 / Ст3 ГОСТ 14637-79

ГОССТРОЙ СССР ЛЕНИНГРАДСКИЙ ПРОМСТРОЙПРОЕКТ

формат А4

Инв. № подл. | Подп. и дата | Взам. инв. № | Инв. № дубл. | Подп. и дата

КЦМП-2,5.01.01.000

R2200 √ √

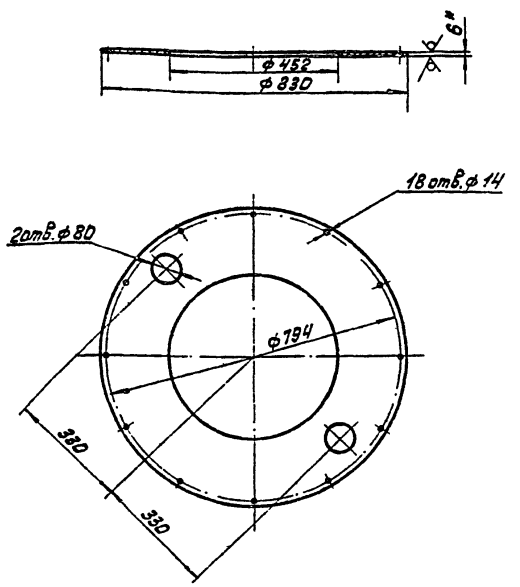

1.* Размер для справок.
2. Технические требования по КЦМП-2,5.00.00.000 ТУ.

Изм.	Лист	№ докум.	Подп.	Дата	КЦМП-2,5.01.00.002	Лит.	Масса	Масшт.
Разраб.		Соловьева			Лист опорный	И	17,9	1:10
Провер.		Волкова				Лист	Листов 1	
Рук. гр.		Чепурной						
Гл. сп. отд.		Гутан						
Н. контр.		Чепурной						
Утв.		Абрамович						

Лист Б4 ГОСТ 19904-74 / Ст3 ГОСТ 14637-79

ГОССТРОЙ СССР ЛЕНИНГРАДСКИЙ ПРОМСТРОЙПРОЕКТ

формат А4

Инв. № подл. | Подп. и дата | Взам. инв. № | Инв. № дубл. | Подп. и дата

КЦМП-2.5.01.01.003

Rz 200 (√)

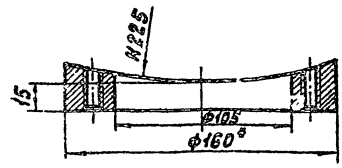

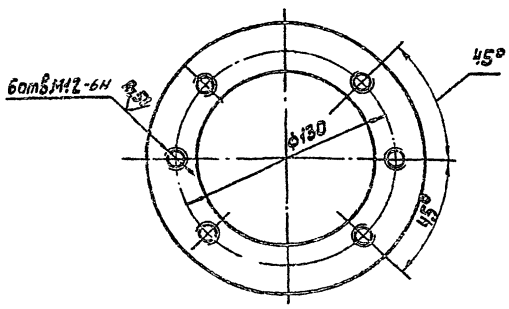

*1. Размер для справок.
2. Технические требования по КЦМП-2.5.00.00.000ТУ.

Изм.	Лист	№ докум.	Подп.	Дата
Разраб.	Соловьёва			
Провер.	Волкова			
Рук. гр.	Чепурной			
Т. контр.	Гутан			
Н. контр.	Чепурной			
Утверд.	Абрамович			

КЦМП-2.5.01.01.003

Наклейка

Лит.	Масса	Масштаб
У	1,75	1:2
Лист	Листов 1	

Круг Б 130 ГОСТ 2590-71 / Ст.3 ГОСТ 535-79

Госстрой СССР ЛЕНИНГРАДСКИЙ ПРОМСТРОЙПРОЕКТ

Формат А4

КЦМП-2.5.01.01.004

Rz 200 (√) 18

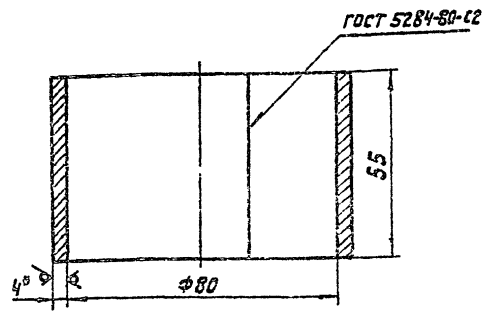

*1. Размер для справок.
2. Технические требования по КЦМП-2.5.00.00.000ТУ.

Изм.	Лист	№ докум.	Подп.	Дата
Разраб.	Соловьёва			
Провер.	Волкова			
Рук. гр.	Чепурной			
Т. контр.	Гутан			
Н. контр.	Чепурной			
Утверд.	Абрамович			

КЦМП-2.5.01.01.004

Патрубок

Лит.	Масса	Масштаб
У	0,45	1:1
Лист	Листов 1	

Лист Б4 ГОСТ 19904-74 / Ст.3 ГОСТ 14637-79

Госстрой СССР ЛЕНИНГРАДСКИЙ ПРОМСТРОЙПРОЕКТ

Формат А4

КЦМП-2.5.01.01.005

Rz 200 (√)

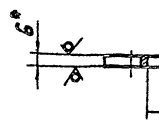

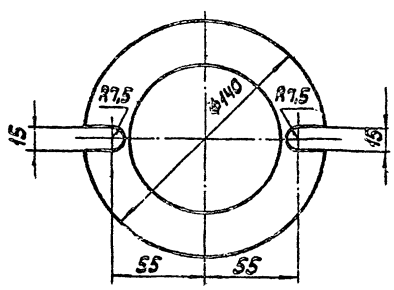

*1. Размер для справок.
2. Технические требования по КЦМП-2.5.00.00.000ТУ.

Изм.	Лист	№ докум.	Подп.	Дата
Разраб.	Соловьёва			
Провер.	Волкова			
Рук. гр.	Чепурной			
Т. контр.	Гутан			
Н. контр.	Чепурной			
Утверд.	Абрамович			

КЦМП-2.5.01.01.005

Фланец

Лит.	Масса	Масштаб
У	0,42	1:2
Лист	Листов 1	

Лист Б6 ГОСТ 19903-74 / Ст.3 ГОСТ 14637-79

Госстрой СССР ЛЕНИНГРАДСКИЙ ПРОМСТРОЙПРОЕКТ

Формат А4

КЦМП-2.5.01.01.006

Rz 200 (√)

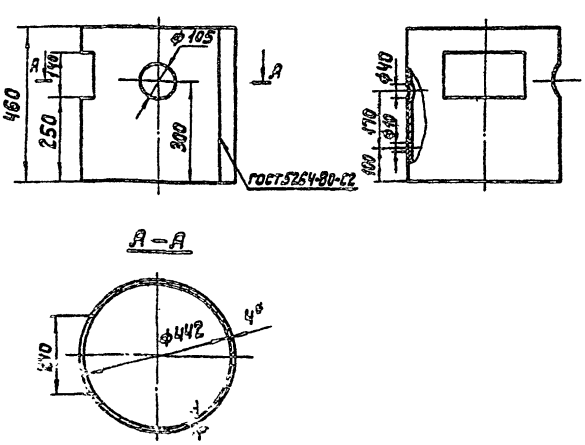

*1. Размер для справок.
2. Технические требования по КЦМП-2.5.00.00.000ТУ.

Изм.	Лист	№ докум.	Подп.	Дата
Разраб.	Соловьёва			
Провер.	Волкова			
Рук. гр.	Чепурной			
Т. контр.	Гутан			
Н. контр.	Чепурной			
Утверд.	Абрамович			

КЦМП-2.5.01.01.006

Патрубок

Лит.	Масса	Масштаб
У	19,1	1:10
Лист	Листов 1	

Лист Б4 ГОСТ 19904-74 / Ст.3 ГОСТ 14637-79

Госстрой СССР ЛЕНИНГРАДСКИЙ ПРОМСТРОЙПРОЕКТ

Формат А4

Серия 5.904-24 выпуск 4

КЦМП-2.5.02.00.000СБ

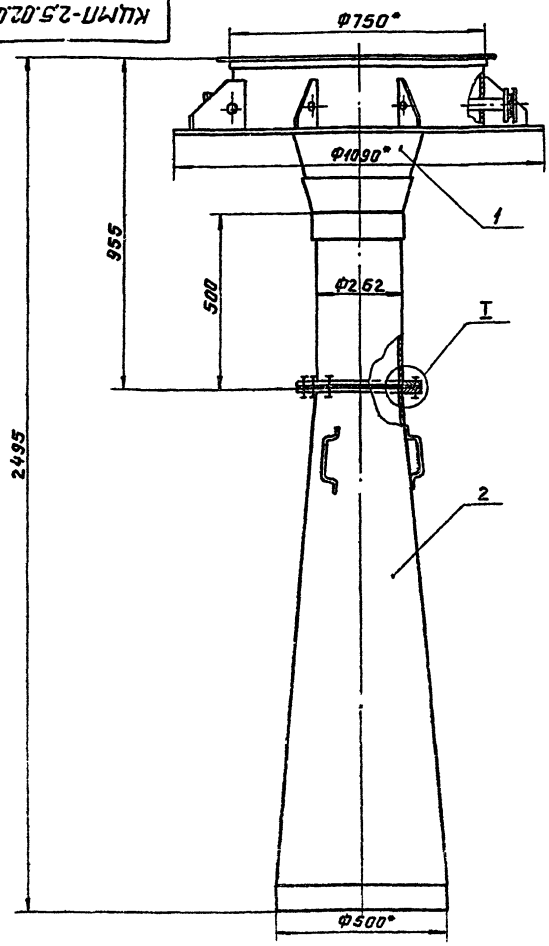

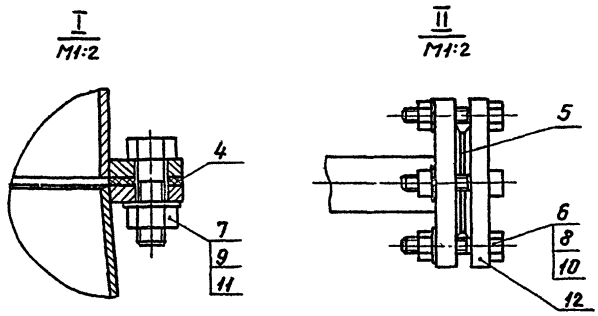

1.* Размер для справок.
2. Технические требования по КЦМП-2.5.00.00.000ТУ

Изм.	Лист	№ докум.	Подпись	Дата
Разраб.		Соловьева		
Провер.		Волкова		
Рук.гр.		Чепурной		
Гл.спец.		Гутан		
Н.контр.		Чепурной		
Утверд.		Абрамович		

КЦМП-2.5.02.00.000СБ

Труба - коагулятор
Сборочный чертёж.

Лит.	Масса	Масштаб
И	165,1	1:10

Лист | Листов 1

ГОССТРОЙ СССР
ЛЕНИНГРАДСКИЙ
ПРОМСТРОЙПРОЕКТ

формат А3

Инв. № подл. | Подпись и дата | Взам. инв. № | Инв. № дубл. | Подпись и дата

КЦМП-2.5.02.00.001

Rz200 (√)

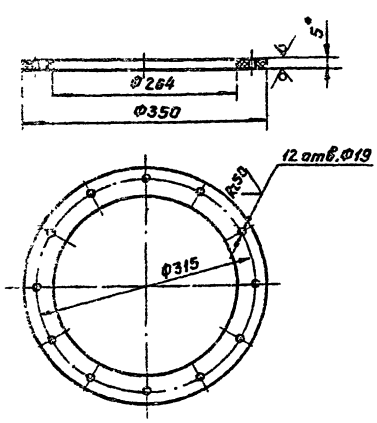

1.* Размер для справок.
2. Технические требования по КЦМП-2.5.00.00.000ТУ

Изм.	Лист	№ докум.	Подпись	Дата
Разраб.		Соловьева		
Провер.		Волкова		
Рук.гр.		Чепурной		
Гл.спец.		Гутан		
Н.контр.		Чепурной		
Утверд.		Абрамович		

КЦМП-2.5.02.00.0

Прокладка

Лит.	Масса	Масштаб
И	0,3	1:2

Лист | Листов 1

Пластина I, лист МС-М-5
ГОСТ 7338-77

ГОССТРОЙ СССР
ЛЕНИНГРАДСКИЙ
ПРОМСТРОЙПРОЕКТ

формат А4

Инв. № подл. | Подпись и дата | Взам. инв. № | Инв. № дубл. | Подпись и дата

КЦМП-2.5.02.00.002

Rz200 (√)

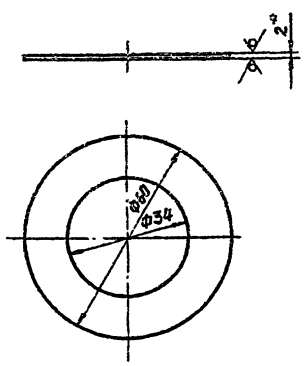

1.* Размер для справок.
2. Технические требования по КЦМП-2.5.00.00.000ТУ

Изм.	Лист	№ докум.	Подпись	Дата
Разраб.		Соловьева		
Провер.		Волкова		
Рук.гр.		Чепурной		
Гл.спец.		Гутан		
Н.контр.		Чепурной		
Утверд.		Абрамович		

КЦМП-2.5.02.00.002

Прокладка

Лит.	Масса	Масштаб
И	0,006	1:1

Лист | Листов 1

Пластина I, лист МС-М-3
ГОСТ 7338-77

ГОССТРОЙ СССР
ЛЕНИНГРАДСКИЙ
ПРОМСТРОЙПРОЕКТ

формат А4

КЦМП-2.5.02.01.000СБ

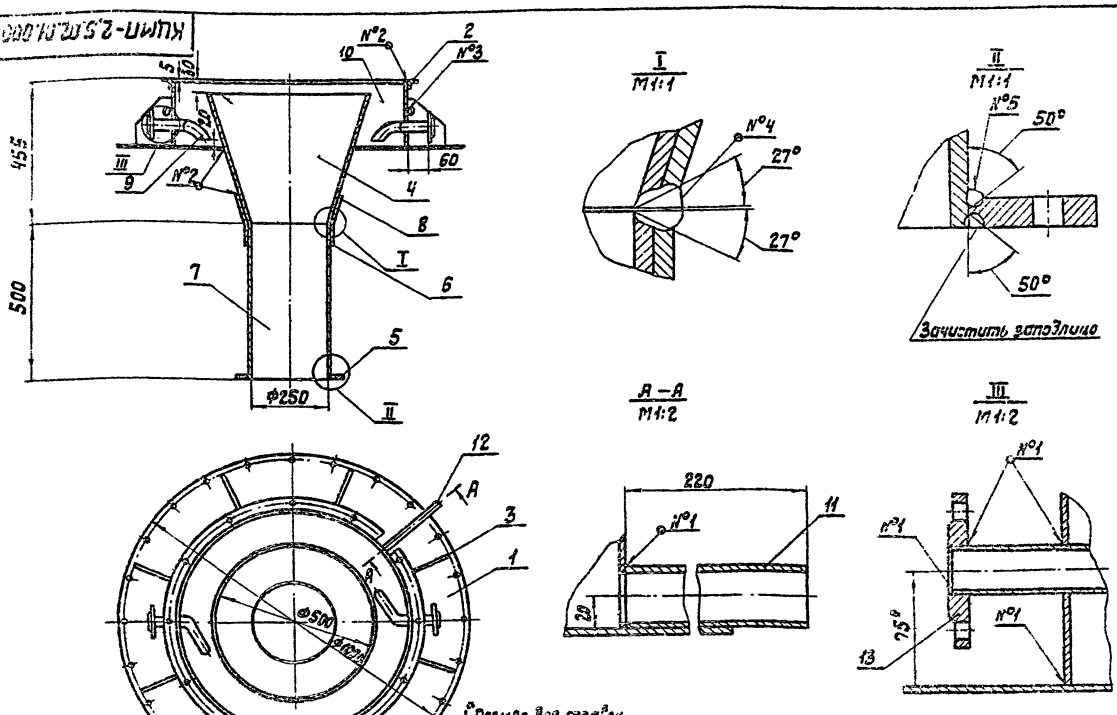

1. Размер для справок.
2. Сварные швы №1-Т1-Δ3, №2-Т1-Δ5, №3-Т3-Δ5, №4-С15, №5-У8
3. Технические требования по КЦМП-2.5.00.00.000ТУ.

Изм.	Лист	№ докум.	Подп.	Дата
Разраб.		Соловьева		
Провер.		Волкова		
Рук.гр.		Чепурной		
Гл.спец.		Гутан		
Н.контр.		Чепурной		
Утв.		Абрамович		

КЦМП-2.5.02.01.000СБ

Устройство водопадающее. Сборочный чертеж

Лит.	Масса	Масшт.
И	98,7	1:10

Лист | Листов 1

ГОССТРОЙ СССР ЛЕНИНГРАДСКИЙ ПРОМСТРОЙПРОЕКТ

Формат А3

КЦМП-2.5.02.01.001

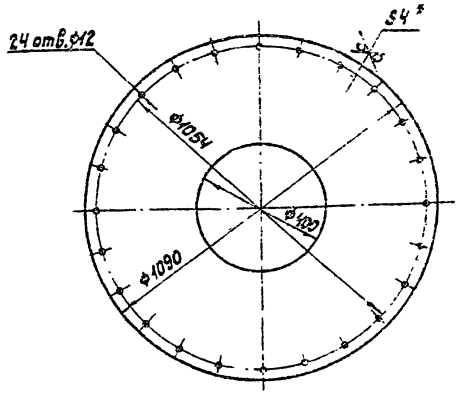

*1. Размер для справок.
2. Технические требования по КЦМП-2.5.00.00.000ТУ.

КЦМП-2.5.02.01.001

Лист поорный

Лит.	Масса	Масшт.
И	25,2	1:10

Лист | Листов 1

Лист БЧ ГОСТ 12038-74 / Ст.3 ГОСТ 5037-79

ГОССТРОЙ СССР ЛЕНИНГРАДСКИЙ ПРОМСТРОЙПРОЕКТ

Формат А4

КЦМП-2.5.02.01.002

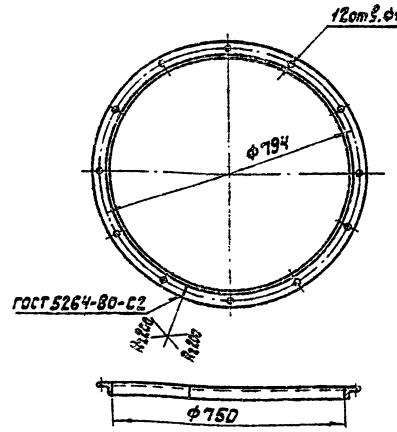

Технические требования по КЦМП-2.5.00.00.000ТУ.

КЦМП-2.5.02.01.002

Фланец

Лит.	Масса	Масшт.
И	6,0	1:10

Лист | Листов 1

Уголок Б40×40×4 ГОСТ 8509-72 / Ст.3 ГОСТ 535-79

ГОССТРОЙ СССР ЛЕНИНГРАДСКИЙ ПРОМСТРОЙПРОЕКТ

Формат А4

КЦМП-2.5.02.01.003

Rz200 (√)

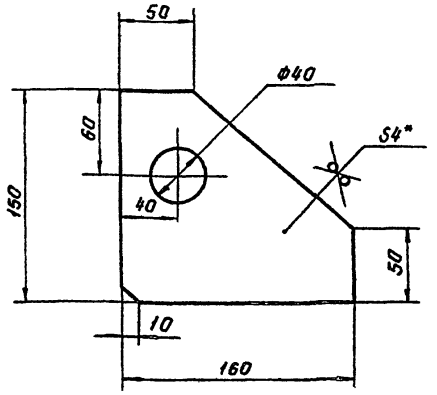

*1. Размер для справок.
2. Технические требования по КЦМП-2.5.00.00.000ТУ

Изм.	Лист	№ докум.	Подпись	Дата
Разраб.		Саловьева		
Провер.		Чиканова		
Рук.гр.		Чепурной		
Гл.спец.		Гутан		
Н.контр.		Чепурной		
Утверд.		Абрамович		

КЦМП-2.5.02.01.003

Косынка

Лит.	Масса	Масштаб
К	0,54	1:2,5
Лист	Листов 1	

Б4 ГОСТ 19903-74
Лист Ст.3 ГОСТ 14637-79

ГОССТРОЙ СССР ЛЕНИНГРАДСКИЙ ПРОМСТРОЙПРОЕКТ

Формат А4

КЦМП-2.5.02.01.004

Rz200 (√) 21

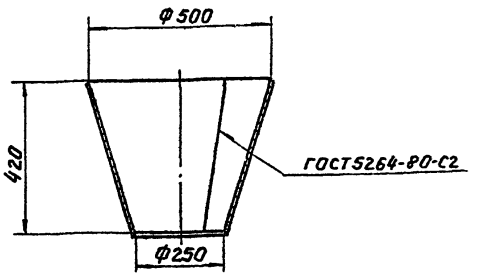

Развертка

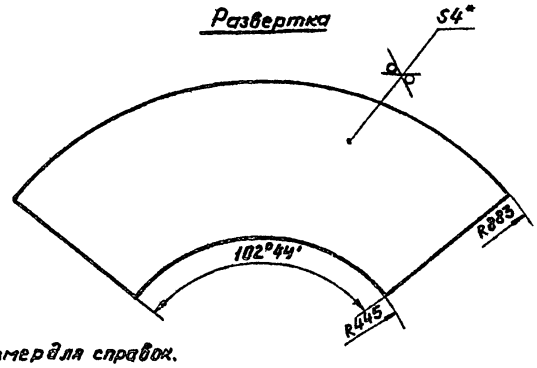

*1. Размер для справок.
2. Технические требования по КЦМП-2.5.00.00.000ТУ

Изм.	Лист	№ докум.	Подпись	Дата
Разраб.		Саловьева		
Провер.		Чиканова		
Рук.гр.		Чепурной		
Гл.спец.		Гутан		
Н.контр.		Чепурной		
Утверд.		Авдомова		

КЦМП-2.5.02.01.004

Конфузор

Лит.	Масса	Масштаб
К	16,4	1:10
Лист	Листов 1	

Б4 ГОСТ 19903-74
Лист Ст.3 ГОСТ 14637-79

ГОССТРОЙ СССР ЛЕНИНГРАДСКИЙ ПРОМСТРОЙПРОЕКТ

Формат А4

КЦМП-2.5.02.01.005

Rz200 (√)

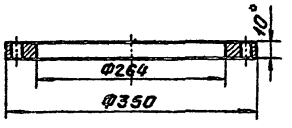

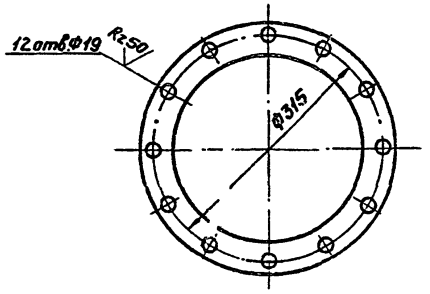

*1. Размер для справок.
2. Технические требования по КЦМП-2.5.00.00.000ТУ

Изм.	Лист	№ докум.	Подпись	Дата
Разраб.		Саловьева		
Провер.		Чиканова		
Рук.гр.		Чепурной		
Гл.спец.		Гутан		
Н.контр.		Чепурной		
Утверд.		Абрамович		

КЦМП-2.5.02.01.005

Фланец

Лит.	Масса	Масштаб
К	3,25	1:5
Лист	Листов 1	

Б3 ГОСТ 19903-74
Лист Ст.3 ГОСТ 14637-79

ГОССТРОЙ СССР ЛЕНИНГРАДСКИЙ ПРОМСТРОЙПРОЕКТ

Формат А4

КЦМП-2.5.02.01.006

Rz200 (√)

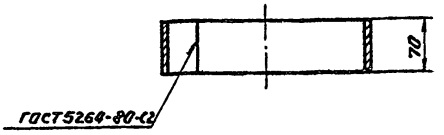

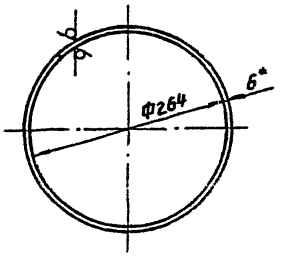

1.* Размер для справок.
2. Технические требования по КЦМП-2.5.00.00.000ТУ

Изм.	Лист	№ докум.	Подпись	Дата
Разраб.		Саловьева		
Провер.		Чиканова		
Рук.гр.		Чепурной		
Гл.спец.		Гутан		
Н.контр.		Чепурной		
Утверд.		Абрамович		

КЦМП-2.5.02.01.006

Кольцо

Лит.	Масса	Масштаб
К	2,8	1:5
Лист	Листов 1	

Б6 ГОСТ 19903-74
Лист Ст.3 ГОСТ 14637-79

ГОССТРОЙ СССР ЛЕНИНГРАДСКИЙ ПРОМСТРОЙПРОЕКТ

Формат А4

Инв. № подл. | Подпись и дата | Взам. инв. № | Инв. № дубл. | Подпись и дата

Серия 5.904-24 Выпуск 4

КЦМП-2.5.02.01.007

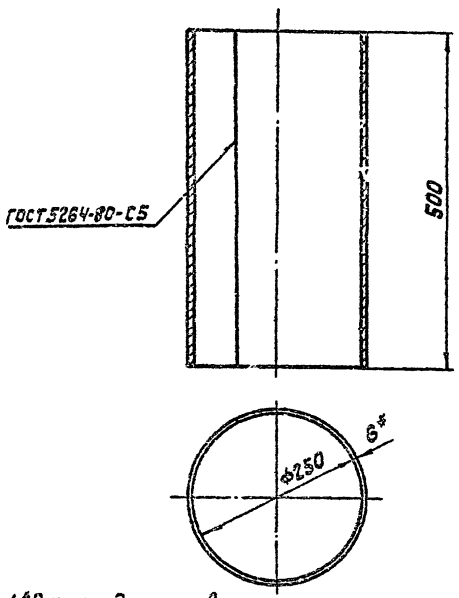

1. *Размер для справок.
2. Технические требования по КЦМП-2,5.00.00.000ТУ.

Изм.	Лист	№ докум.	Подп.	Дата
Разраб.		Соловьева		
Пров.		Волкова		
Рук.пр.		Чепурной		
Гл.спец.		Гутан		
Н.контр.		Чепурной		
Утв.пр.		Абрамович		

КЦМП-2.5.02.01.007

Горловина

Лит.	Масса	Масшт.
U	15,9	1:5

Лист | Листов 1

Лист Б 6 ГОСТ 19903-74 / Ст.3 ГОСТ 14637-79

ГОССТРОЙ СССР ЛЕНИНГРАДСКИЙ ПРОМСТРОЙПРОЕКТ

Формат А4

КЦМП-2.5.02.01.008

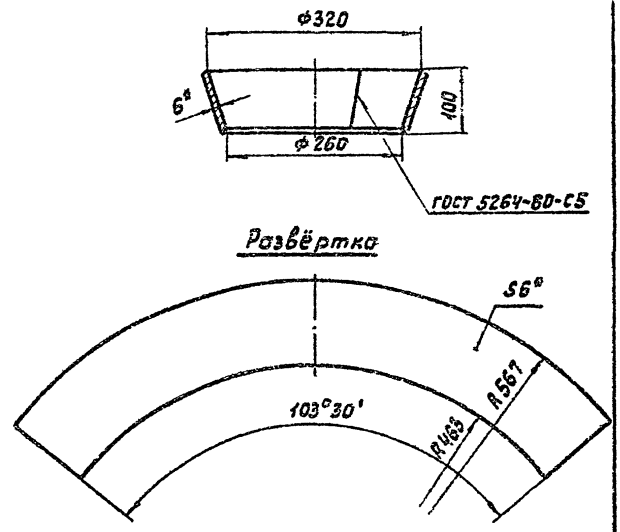

1. *Размер для справок.
2. Технические требования по КЦМП-2.5.00.00.000ТУ.

Изм.	Лист	№ докум.	Подп.	Дата
Разраб.		Соловьева		
Пров.		Волкова		
Рук.пр.		Чепурной		
Гл.спец.		Гутан		
Н.контр.		Чепурной		
Утв.пр.		Абрамович		

КЦМП-2.5.02.01.008

Кольцо

Лит.	Масса	Масшт.
U	4,5	1:5

Лист | Листов 1

Лист Б6 ГОСТ 19903-74 / Ст.3 ГОСТ 14637-79

ГОССТРОЙ СССР ЛЕНИНГРАДСКИЙ ПРОМСТРОЙПРОЕКТ

Формат А4

КЦМП-2.5.02.01.009

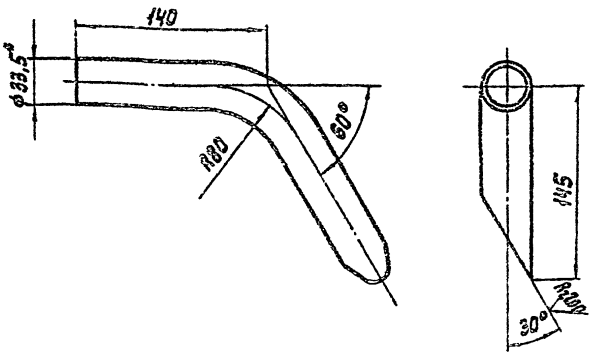

1. *Размер для справок.
2. Технические требования по КЦМП-2,5.00.00.000ТУ

Изм.	Лист	№ докум.	Подп.	Дата
Разраб.		Соловьева		
Пров.		Волкова		
Рук.пр.		Чепурной		
Гл.спец.		Гутан		
Н.контр.		Чепурной		
Утв.пр.		Абрамович		

КЦМП-2.5.02.01.009

Трубка

Лит.	Масса	Масшт.
U	0,7	1:2,5

Лист | Листов 1

Труба 25×3,2 ГОСТ 3262-75

ГОССТРОЙ СССР ЛЕНИНГРАДСКИЙ ПРОМСТРОЙПРОЕКТ

Формат А4

КЦМП-2.5.02.01.010

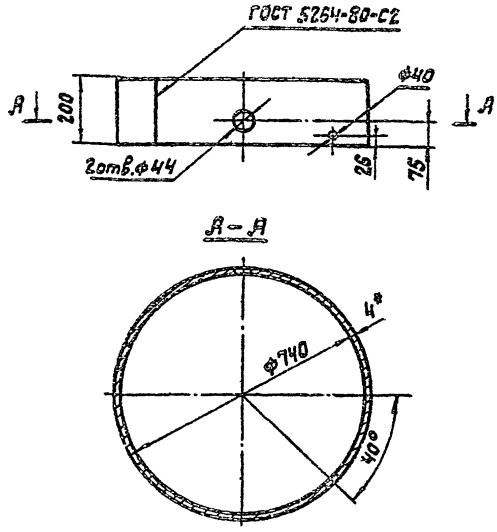

1. *Размер для справок.
2. Технические требования по КЦМП-2,5.00.00.000ТУ.

Изм.	Лист	№ докум.	Подп.	Дата
Разраб.		Соловьева		
Пров.		Волкова		
Рук.пр.		Чепурной		
Гл.спец.		Гутан		
Н.контр.		Чепурной		
Утв.пр.		Абрамович		

КЦМП-2.5.02.01.010

Кольцо

Лит.	Масса	Масшт.
U	14,5	1:10

Лист | Листов 1

Лист Б 4 ГОСТ 19903-74 / Ст.3 ГОСТ 14637-79

ГОССТРОЙ СССР ЛЕНИНГРАДСКИЙ ПРОМСТРОЙПРОЕКТ

Формат А4

Серия 5.904-24 Выпуск 4

КЦМП-2,5.02.02.000СБ

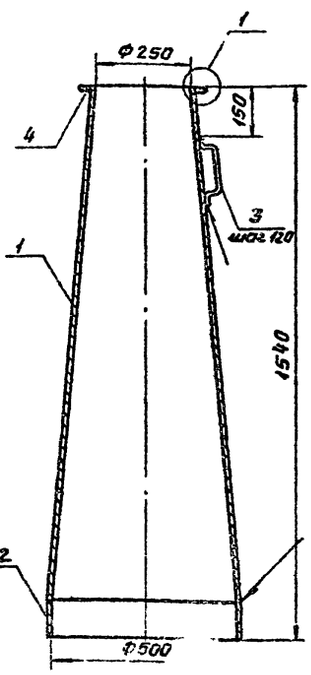

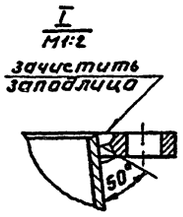

1. Размер для справок.
2. Сварные швы по ГОСТ 5264-80-С2
3. Технические требования по КЦМП-2.5.00.00.000ТУ

Изм.	Лист	№ докум.	Подпись	Дата	КЦМП-2,5.02.02.000СБ		
Разраб.		Соловьева			Диффузор с кольцом Сборочный чертёж.	Лит. И	Масса 63,1	Масштаб 1:10
Провер.		Волкова				Лист	Листов 1
Рук.гр.		Чепурной				ГОССТРОЙ СССР ЛЕНИНГРАДСКИЙ ПРОМСТРОЙПРОЕКТ	
Гл.спот.		Гутан					
Н.контр.		Чепурной					
Утверд.		Абрамович					

Инв. № подл. | Подпись и дата | Взам. инв. № | Инв. № дубл. | Подпись и дата

формат А4

КЦМП-2,5.02.02.001

Rz200 (√) 23

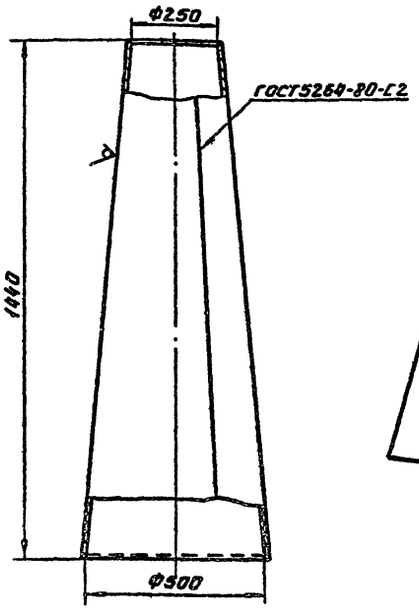

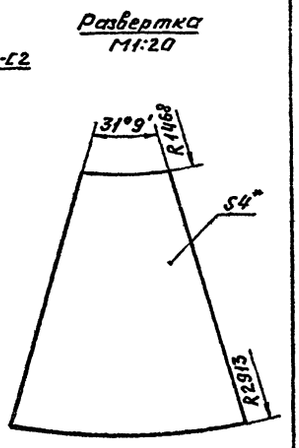

1.* Размер для справок.
2. Технические требования по КЦМП-2,5.00.00.000ТУ

Изм.	Лист	№ докум.	Подпись	Дата	КЦМП-2,5.02.02.001		
Разраб.		Соловьева			Диффузор	Лит. И	Масса 54,0	Масштаб 1:10
Провер.		Волкова				Лист	Листов 1
Рук.гр.		Чепурной			Лист Б4 ГОСТ 19903-74 / Ст.3 ГОСТ 14637-79	ГОССТРОЙ СССР ЛЕНИНГРАДСКИЙ ПРОМСТРОЙПРОЕКТ	
Гл.спот.		Гутан					
Н.контр.		Чепурной					
Утверд.		Абрамович					

Инв. № подл. | Подпись и дата | Взам. инв. № | Инв. № дубл. | Подпись и дата

формат А4

КЦМП-2,5.02.02.002

Rz200 (√)

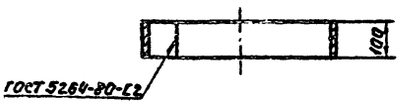

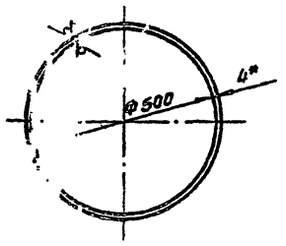

1.* Размер для справок.
2. Технические требования по КЦМП-2,5.00.00.000ТУ

Изм.	Лист	№ докум.	Подпись	Дата	КЦМП-2,5.02.02.002		
Разраб.		Соловьева			Кольцо	Лит. И	Масса 4,9	Масштаб 1:10
Провер.		Волкова				Лист	Листов 1
Рук.гр.		Чепурной			Лист Б4 ГОСТ 19903-74 / Ст.3 ГОСТ 14637-79	ГОССТРОЙ СССР ЛЕНИНГРАДСКИЙ ПРОМСТРОЙПРОЕКТ	
Гл.спот.		Гутан					
Н.контр.		Чепурной					
Утверд.		Абрамович					

Инв. № подл. | Подпись и дата | Взам. инв. № | Инв. № дубл. | Подпись и дата

формат А4

КЦМП-2,5.02.02.003

Rz200 (√)

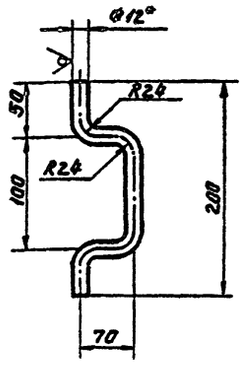

*1. Размер для справок.
2. Технические требования по КЦМП-2,5.00.00.000ТУ

Изм.	Лист	№ докум.	Подпись	Дата	КЦМП-2,5.02.02.003		
Разраб.		Соловьева			Скоба	Лит. И	Масса 0,3	Масштаб 1:2,5
Провер.		Волкова				Лист	Листов 1
Рук.гр.		Чепурной			Круг В12 ГОСТ 2590-71 / Ст.3 ГОСТ 535-79	ГОССТРОЙ СССР ЛЕНИНГРАДСКИЙ ПРОМСТРОЙПРОЕКТ	
Гл.спот.		Гутан					
Н.контр.		Чепурной					
Утверд.		Абрамович					

Инв. № подл. | Подпись и дата | Взам. инв. № | Инв. № дубл. | Подпись и дата

формат А4

Серия 5.904-24 Выпуск 4

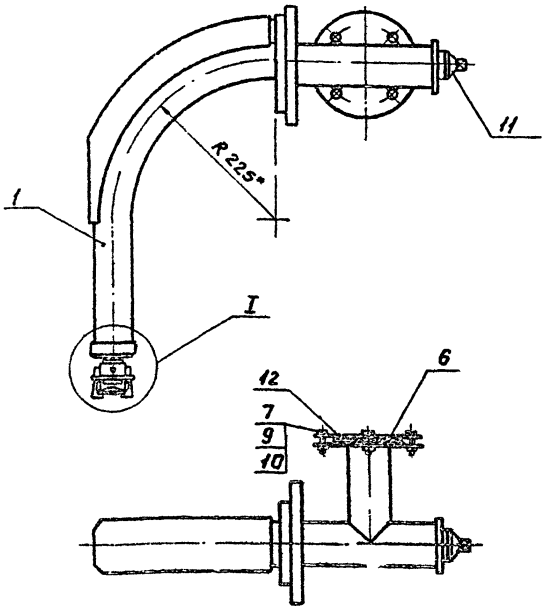

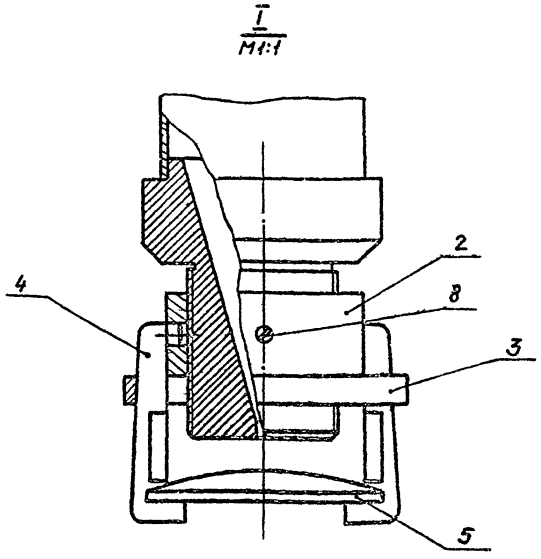

1.* Размер для справок.
2. Технические требования по КЦМП-2,5.00.00.000ТУ

					КЦМП-2,5.03.00.000СБ			
Изм.	Лист	№ докум.	Подпись	Дата	Сопло Сборочный чертёж	Лит.	Масса	Масштаб
Разраб.		Соловьева				И	13,1	1:5
Провер.		Волкова				Лист	Листов 1	
Рук. груп.		Чепурной				ГОССТРОЙ СССР ЛЕНИНГРАДСКИЙ ПРОМЕТРОЙПРОЕКТ		
Гл. спец.		Гутан						
Н. контр.		Чепурной						
Утверд.		Абрамович						

Формат А3

Инв. № подл. | Подпись и дата | Взам. инв. № | Инв. № дубл. | Подпись и дата

Rz50

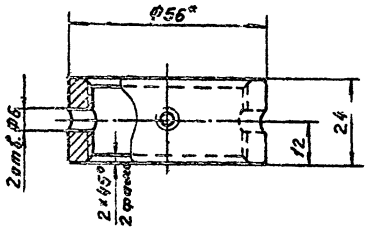

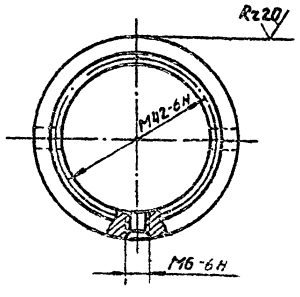

1.* Размер для справок.
2. Технические требования по КЦМП-2,5.00.00.000ТУ

					КЦМП-2,5.03.00.001			
Изм.	Лист	№ докум.	Подпись	Дата	Гайка	Лит.	Масса	Масштаб
Разраб.		Соловьева				И	0,2	1:1
Провер.		Волкова				Лист	Листов 1	
Рук. груп.		Чепурной						
Гл. спец.		Гутан						
Н. контр.		Чепурной						
Утверд.		Абрамович						

Круг В56 ГОСТ 2590-71 / Ст.3 ГОСТ 535-79

ГОССТРОЙ СССР
ЛЕНИНГРАДСКИЙ
ПРОМЕТРОЙПРОЕКТ

Формат А4

Инв. № подл. | Подпись и дата | Взам. инв. № | Инв. № дубл. | Подпись и дата

Rz50



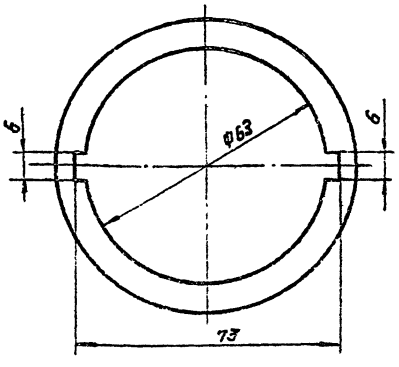

*1. Размер для справок.
2. Технические требования по КЦМП-2,5.00.00.000ТУ

					КЦМП-2,5.03.00.002			
Изм.	Лист	№ докум.	Подпись	Дата	Кольцо	Лит.	Масса	Масштаб
Разраб.		Соловьева				И	0,12	1:1
Провер.		Волкова				Лист	Листов 1	
Рук. груп.		Чепурной						
Гл. спец.		Гутан						
Н. контр.		Чепурной						
Утверд.		Абрамович						

Лист Б8 ГОСТ 19903-74 / Ст.3 ГОСТ 14637-79

ГОССТРОЙ СССР
ЛЕНИНГРАДСКИЙ
ПРОМЕТРОЙПРОЕКТ

Формат А4

Серия 5.904-24 выпуск 4

КЦМП-2.5.03.00.003

R_z 50

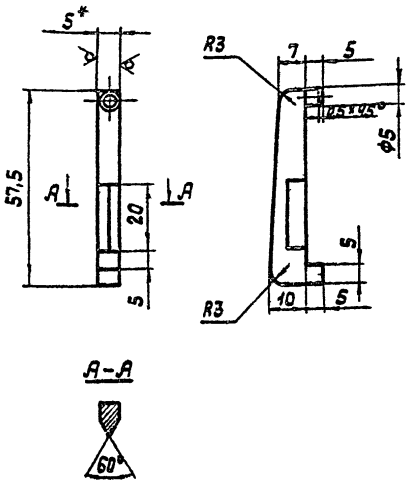

1. *Размер для справок.
2. Технические требования по КЦМП-2.5.00.00.000ТУ

Изм.	Лист	№ докум.	Подп.	Дата	КЦМП-2.5.03.00.003
Разраб.		Соловьева			Скоба
Провер.		Волкова			
Рук. гр.		Чепурной			
Гл. спец.		Гутак			
Н. контр.		Чепурной			
Утверд.		Абрамович			

Лит.	Масса	Масш.
И	0,02	1:1
Лист	Листов 1	

Лист 65 ГОСТ 19903-74 / Ст.3 ГОСТ 14637-79

ГОССТРОЙ СССР ЛЕНИНГРАДСКИЙ ПРОМСТРОЙПРОЕКТ

Формат А4

Инв. № подл. | Подпись и дата | Взам. инв. № | Инв. № дубл. | Подпись и дата

КЦМП-2.5.03.00.004

R_z 50

25

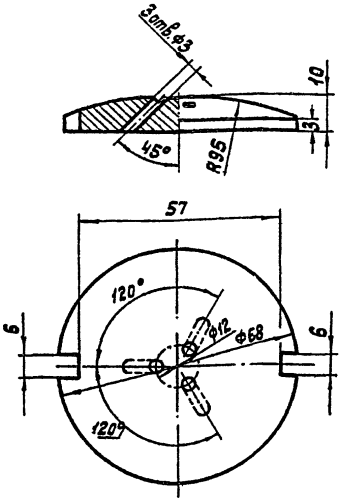

Технические требования по КЦМП-25.00.00.000ТУ

Изм.	Лист	№ докум.	Подп.	Дата	КЦМП-2.5.03.00.004
Разраб.		Соловьева			Отражатель
Провер.		Волкова			
Рук. гр.		Чепурной			
Гл. спец.		Гутак			
Н. контр.		Чепурной			
Утверд.		Абрамович			

Лит.	Масса	Масшт.
И	0,18	1:1
Лист	Листов 1	

Круг 870 ГОСТ 2590-71 / Ст.3 ГОСТ 535-79

ГОССТРОЙ СССР ЛЕНИНГРАДСКИЙ ПРОМСТРОЙПРОЕКТ

Формат А4

Инв. № подл. | Подпись и дата | Взам. инв. № | Инв. № дубл. | Подпись и дата

КЦМП-2.5.03.00.005

R_z 200 (✓)

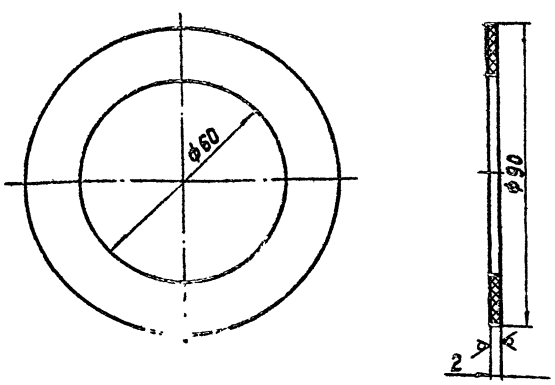

Технические требования по КЦМП-2.5.00.00.000ТУ

Изм.	Лист	№ докум.	Подп.	Дата	КЦМП-2.5.03.00.005
Разраб.					Прокладка
Провер.					
Рук. гр.					
Гл. спец.					
Н. контр.					
Утверд.					

Лит.	Масса	Масшт.
И	0,01	1:1
Лист	Листов 1	

Пластина I лист МС-М-2 ГОСТ 7338-77

ГОССТРОЙ СССР ЛЕНИНГРАДСКИЙ ПРОМСТРОЙПРОЕКТ

Формат А4

Инв. № подл. | Подпись и дата | Взам. инв. № | Инв. № дубл. | Подпись и дата

Серия 5.904-24 Выпуск 4

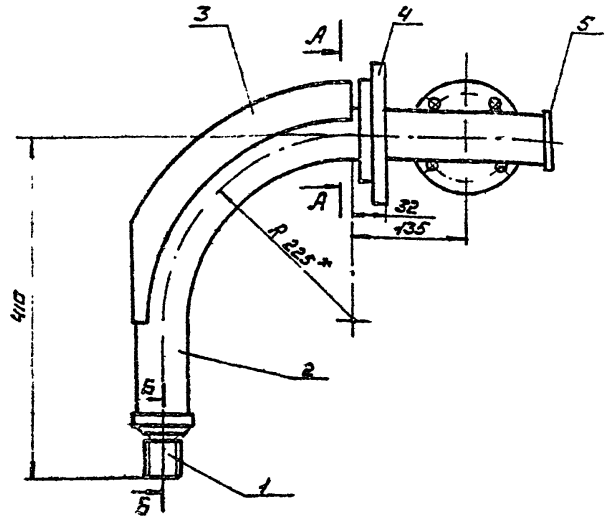

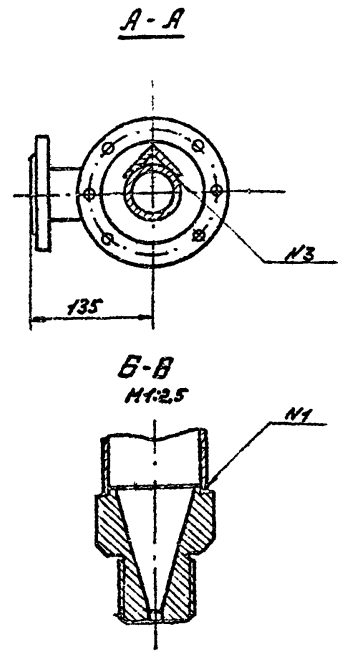

*1. Размер для справок
2. Сварные швы: N1-T4-4
N2-N1
N3 - Сварка ручная электродугова А по ГОСТ 5264-80.
3. Технические требования по КЦНП-2.5.00.00.000

					КЦНП-2.5.03.01.000 СБ			
Изм.	Лист	N докум.	Подп.	Дата	Сопло Сборочный чертеж	Лит.	Масса	Масш.
Разраб.		Соловьева				Ц	10.2	1:5
Пров.		Волкова				Лист	Листов 1	
Рук.гр.		Чепурной				ГОССТРОЙ СССР ЛЕНИНГРАДСКИЙ ПРОМСТРОЙПРОЕКТ		
Т.спец.		Гутан						
Н.конт.		Чепурной						
Утв.		Абрамович						

Формат А3

КЦНП-2.5.03.01.001

Rz50 √(√)

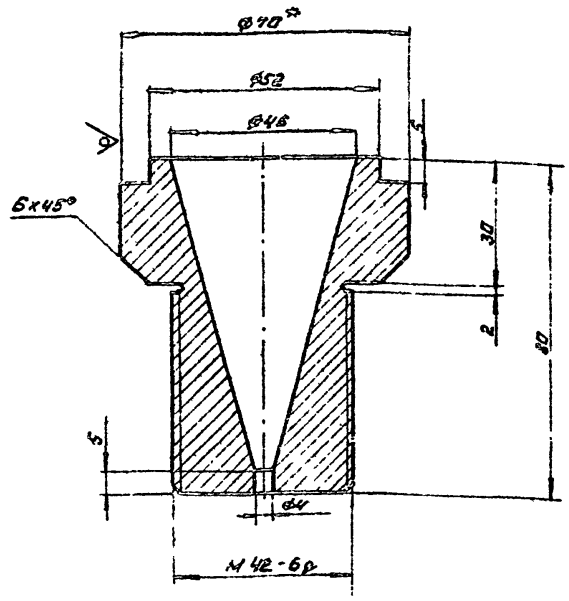

*1. Размер для справок
2. Технические требования по КЦНП-2.5.00.00.000 ТУ

					КЦНП - 2.5.03.01.001			
Изм.	Лист	N докум.	Подп.	Дата	Корпус форсунки	Лит.	Масса	Масш.
Разраб.		Соловьева				Ц	1,14	1:1
Пров.		Волкова				Лист	Листов 1	
Рук.гр.		Чепурной				ГОССТРОЙ СССР ЛЕНИНГРАДСКИЙ ПРОМСТРОЙПРОЕКТ		
Т.спец.		Гутан						
Н.конт.		Чепурной						
Утв.		Абрамович						

Формат А4

КЦНП-2.5.03.01.002

Rz50 √(√)

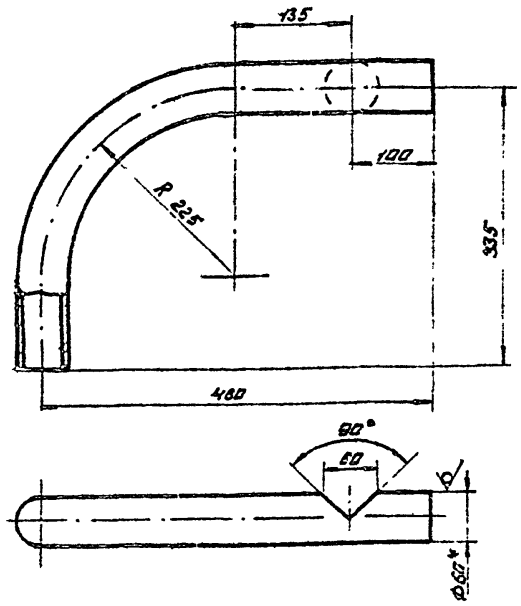

*1. Размер для справок
2. Технические требования по КЦНП-2.5.00.00.000 ТУ

					КЦНП - 2.5.03.01.002			
Изм.	Лист	N докум.	Подп.	Дата	Труба	Лит.	Масса	Масш.
Разраб.		Соловьева				Ц	2.9	1:5
Пров.		Волкова				Лист	Листов 1	
Рук.гр.		Чепурной				ГОССТРОЙ СССР ЛЕНИНГРАДСКИЙ ПРОМСТРОЙПРОЕКТ		
Т.спец.		Гутан						
Н.конт.		Чепурной						
Утв.		Абрамович						

Труба 50x3.5 ГОСТ 3262-75

Формат А4

Серия 5.904-24 Выпуск 4

КЦМП-2,5.03.01.003

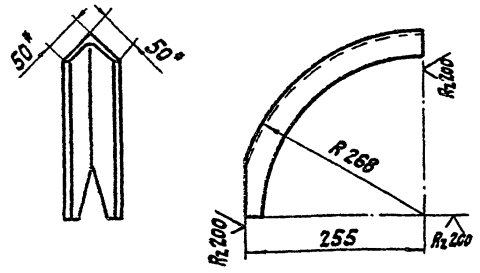

1. *Размер для справок.
2. Технические требования по КЦМП-2,5.00.00.000ТУ.

Изм.	Лист	№ докум.	Подп.	Дата	КЦМП-2,5.03.01.003			
Разраб.		Соловьева			Уголок защитный	Лит. U	Масса 1,5	Масшт. 1:5
Пров.		Волкова				Лист	Листов 1	
Рук. гр.		Чепурной			Уголок Б50×50×5 ГОСТ 8509-72 / Ст.3 ГОСТ 535-79	ГОССТРОЙ СССР ЛЕНИНГРАДСКИЙ ПРОМСТРОЙПРОЕКТ		
Гл. спец.		Гутан						
Н. контр.		Чепурной						
Утв.		Абрамович						

Инв. № подл. | Подп. и дата | Взам. инв. № | Инв. № дубл. | Подп. и дата

формат А4

КЦМП-2,5.03.01.004

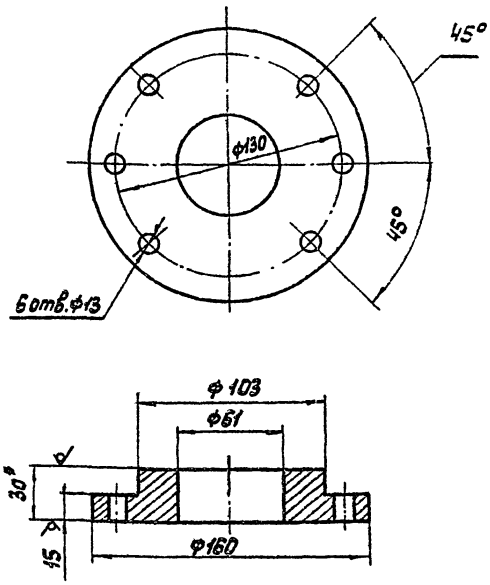

1. *Размер для справок.
2. Технические требования по КЦМП-2,5.00.00.000ТУ.

Изм.	Лист	№ докум.	Подп.	Дата	КЦМП-2,5.03.01.004			
Разраб.		Соловьева			Фланец	Лит. U	Масса 2,65	Масшт. 1:2
Пров.		Волкова				Лист	Листов 1	
Рук. гр.		Чепурной			Лист Б30 ГОСТ 19903-74 / Ст.3 ГОСТ 14637-79	ГОССТРОЙ СССР ЛЕНИНГРАДСКИЙ ПРОМСТРОЙПРОЕКТ		
Гл. спец.		Гутан						
Н. контр.		Чепурной						
Утверд.		Абрамович						

Инв. № подл. | Подп. и дата | Взам. инв. № | Инв. № дубл. | Подп. и дата

формат А4

КЦМП-2,5.03.01.005

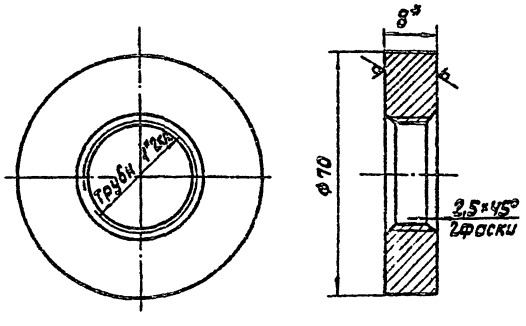

1. *Размер для справок.
2. Технические требования по КЦМП-2,5.00.00.000ТУ.

Изм.	Лист	№ докум.	Подп.	Дата	КЦМП-2,5.03.01.005			
Разраб.		Соловьева			Заглушка	Лит. U	Масса 0,18	Масш. 1:1
Пров.		Волкова				Лист	Листов 1	
Рук. гр.		Чепурной			Лист Б8 ГОСТ 19903-74 / Ст.3 ГОСТ 14637-79	ГОССТРОЙ СССР ЛЕНИНГРАДСКИЙ ПРОМСТРОЙПРОЕКТ		
Гл. спец.		Гутан						
Н. контр.		Чепурной						
Утв.		Абрамович						

Инв. № подл. | Подп. и дата | Взам. инв. № | Инв. № дубл. | Подп. и дата

формат А4

КЦМП-2,5.03.01.006

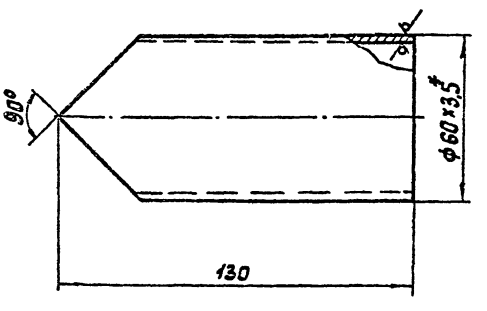

1. *Размер для справок.
2. Технические требования по КЦМП-2,5.00.00.000ТУ.

Изм.	Лист	№ докум.	Подп.	Дата	КЦМП-2,5.03.01.006			
Разраб.		Соловьева			Патрубок	Лит. U	Масса 0,5	Масш. 1:2
Пров.		Волкова				Лист	Листов 1	
Рук. гр.		Чепурной			Труба 50×3,5 ГОСТ 3262-76	ГОССТРОЙ СССР ЛЕНИНГРАДСКИЙ ПРОМСТРОЙПРОЕКТ		
Гл. спец.		Гутан						
Н. контр.		Чепурной						
Утв.		Абрамович						

Инв. № подл. | Подп. и дата | Взам. инв. № | Инв. № дубл. | Подп. и дата

формат А4

Серия 5.904-24 Выпуск 4

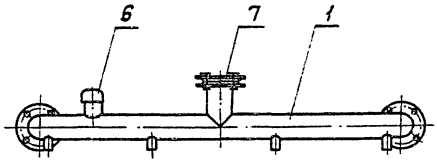

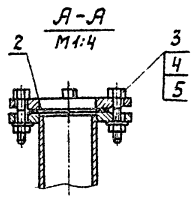

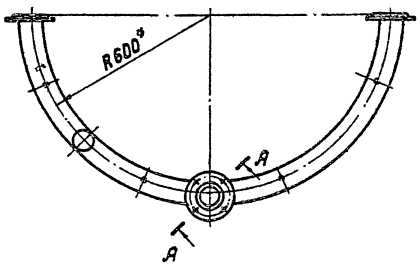

1. *Размер для справок.
2. Технические требования по КЦМП-2,5.00.00.000ТУ.

					КЦМП-2,5.04.00.000СБ			
Изм.	Лист	№ докум.	Подп.	Дата	Коллектор Сборочный чертеж	Лит.	Масса	Масшт.
Разраб.		Соловьева				U	20,5	1:10
Провер.		Чиханова				Лист	Листов 1	
Рук.гр.		Челурной				ГОССТРОЙ СССР ЛЕНИНГРАДСКИЙ ПРОМСТРОЙПРОЕКТ		
Гл.спец.		Гутан						
Н.контр.		Челурной						
Утв.		Абрамович						

Инв. № подл. | Подп. и дата | Взам. инв. № | Инв. № дубл. | Подпись и дата

формат А3

КЦМП-2,5.04.01.000СБ

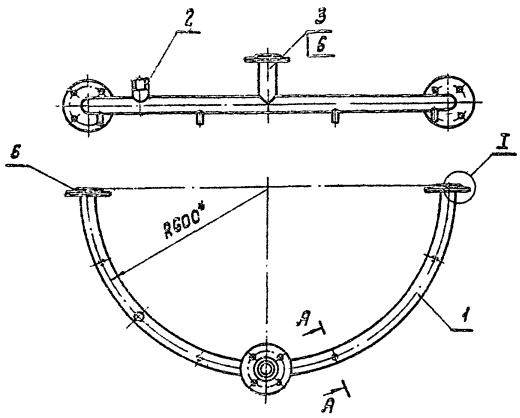

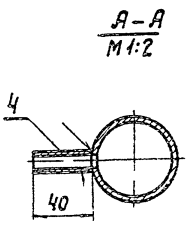

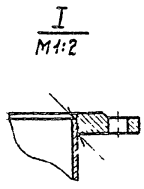

1. *Размер для справок.
2. Сварные швы Т1-Δ3 по ГОСТ 5264-80.
3. Технические требования по КЦМП-2,5.00.00.000ТУ.

					КЦМП-2,5.04.01.000СБ			
Изм.	Лист	№ докум.	Подп.	Дата	Коллектор Сборочный чертеж	Лит.	Масса	Масш.
Разраб.		Соловьева				U	17,6	1:10
Провер.		Волкова				Лист	Листов 1	
Рук.гр.		Челурной				ГОССТРОЙ СССР ЛЕНИНГРАДСКИЙ ПРОМСТРОЙПРОЕКТ		
Гл.спец.		Гутан						
Н.контр.		Челурной						
Утв.		Абрамович						

Инв. № подл. | Подп. и дата | Взам. инв. № | Инв. № дубл. | Подпись и дата

формат А3

Серия 5.904-24 Выпуск 4

КЦМП-2.5.04.01.001

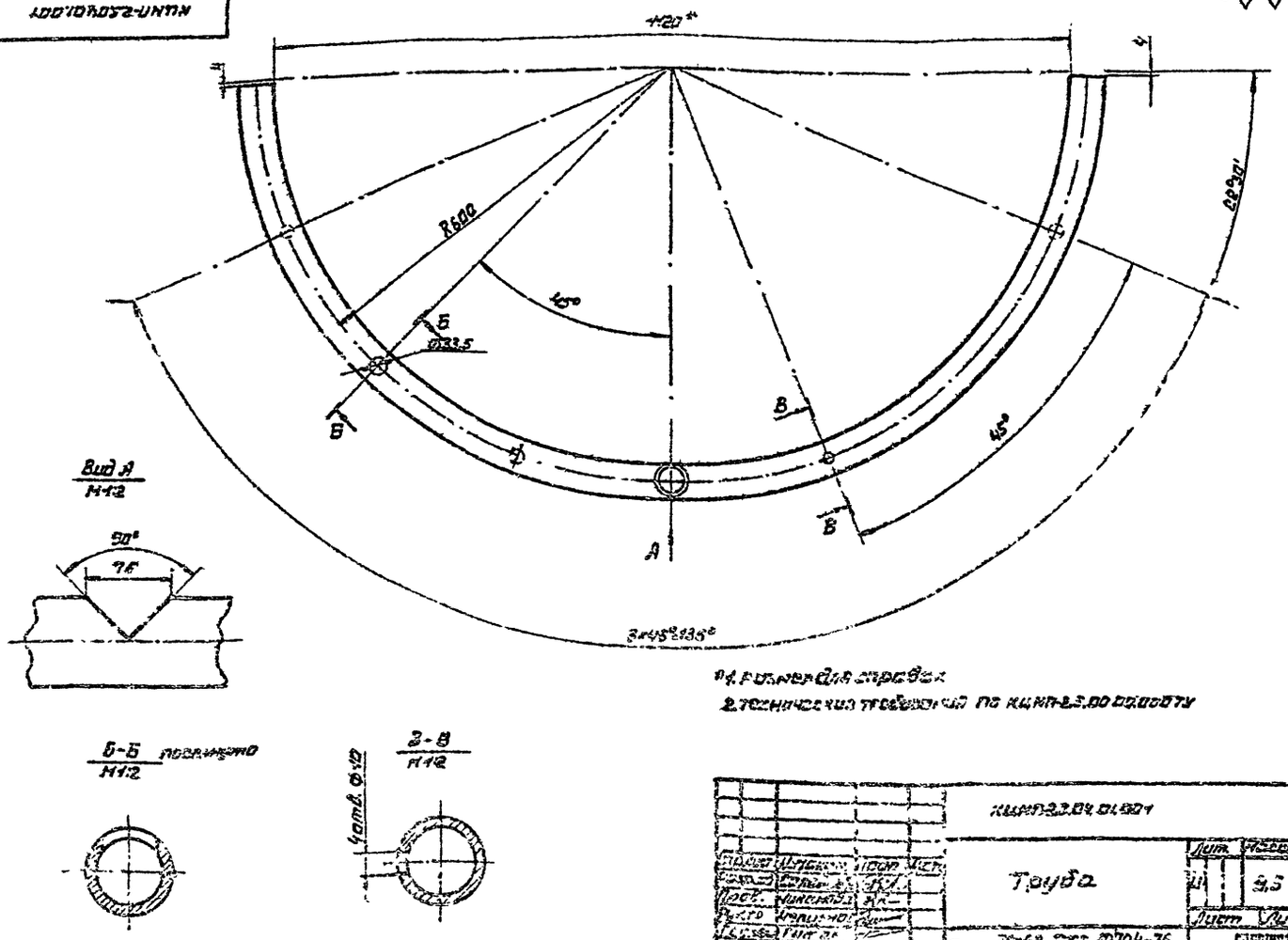

*1. Размер для справок
2. Технические требования по КЦМП-2.5.00.00.000ТУ

КЦМП-2.5.04.01.001

Труба	Лит.	Масса	Масш.	
	И	9,5	1:5	
	Лист	Листов 1		
Труба 76×2,8 ГОСТ 10704-76 / Б ст3 КП ГОСТ 10706-76	Госстрой СССР Ленинградский Промстройпроект			

Формат А3

КЦМП-2.5.04.01.002

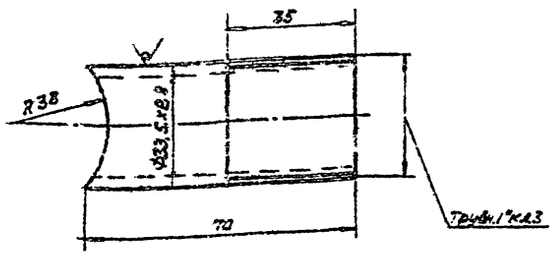

*1. Размер для справок
2. Технические требования по КЦМП 2.6.00.00.000ТУ

Изм. Лист	№ докум.	Подп.	Дата	
Разраб.	Соловьева			
Пров.	Чиканова			
Рук. гр.	Чепурной			
Гл. спец.	Гутан			
Н. конт.	Чепурной			
Утв.	Абрамович			

КЦМП-2.5.04.01.002

Патрубок	Лит.	Масса	Масш.
	И	0,15	1:1
	Лист	Листов 1	
Труба 25×3,2 ГОСТ 3262-75	Госстрой СССР Ленинградский Промстройпроект		

Формат А4

КЦМП-2.5.04.01.003

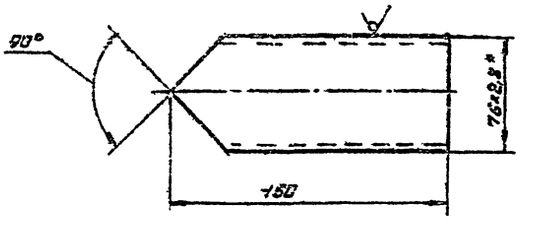

*1. Размер для справок
2. Технические требования по КЦМП-2.5.00.00.000 ТУ

Изм. Лист	№ докум.	Подп.	Дата	
Разраб.	Соловьева			
Пров.	Чиканова			
Рук. гр.	Чепурной			
Гл. спец.	Гутан			
Н. конт.	Чепурной			
Утв.	Абрамович			

КЦМП-2.5.04.01.003

Патрубок	Лит.	Масса	Масш.
		0,56	1:2
		Листов 1	
Труба 76×2,8 ГОСТ 10704-76 / Б ст3 КП ГОСТ 10706-76	Госстрой СССР Ленинградский Промстройпроект		

Формат А4

КЦМП-2,5.05.00.000 СБ

КЦМП-2,5.05.00.000 СБ – изображено
КЦМП-2,5.05.00.000-01. СБ – зеркальное отражение

Серия 5.901-24 выпуск 4

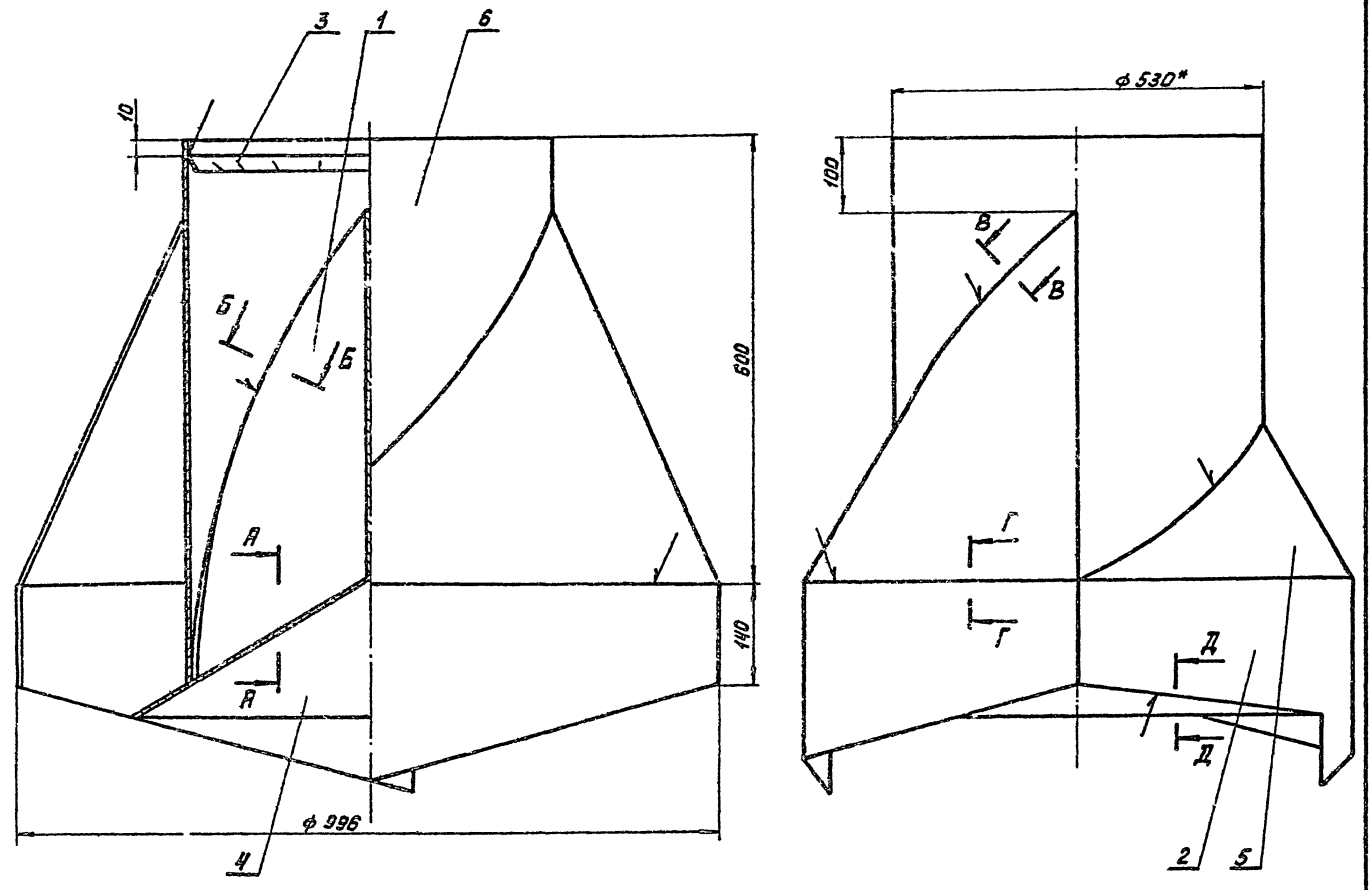

А–А
М 1:2

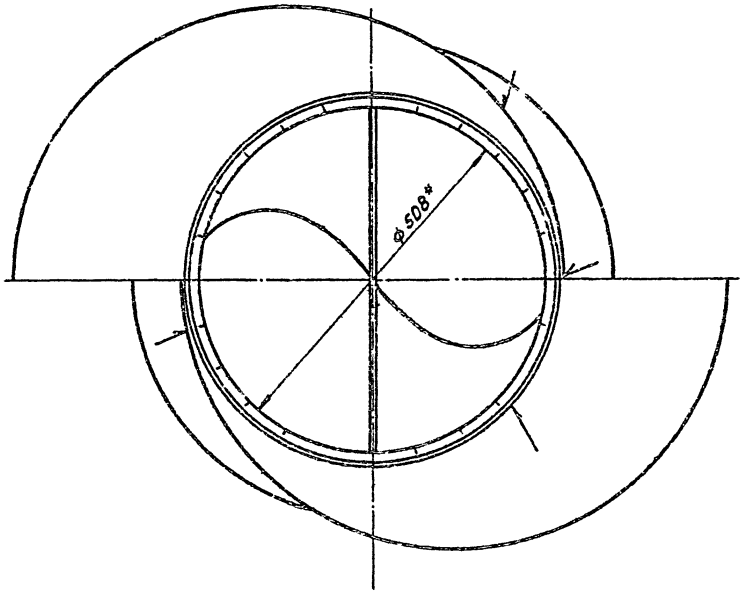

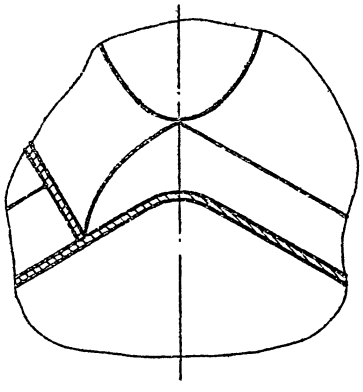

1.* Размер для справок.
2. Сварные швы по ГОСТ 5264-80.
3. Технические требования по КЦМП-2,5.00.00.000 ТУ.

Б–Б
М 1:2



В–В
М 1:2

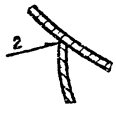

Г–Г
М 1:2



Д–Д
М 1:2



Изм	Лист	№ докум.	Подп.	Дата
Разраб.		Фролова		
Провер.		Чиканова		
Рук. гр.		Чепурной		
Гл. сп. отд.		Гутан		
Н. контр.		Чепурной		
Утв.		Абрамович		

КЦМП-2,5.05.00.000 СБ

Закручиватель. Сборочный чертеж

Лит.	Масса	Масшт.
И	92,0	1:5

Лист | Листов 1

ГОССТРОЙ СССР
ЛЕНИНГРАДСКИЙ
ПРОМСТРОЙПРОЕКТ

Инв. № подл. | Подп. и дата | Взам. инв. № | Инв. № дубл. | Подп. и дата

Формат А2

КЦМП-2,5.05.01.000 СБ – изображено
КЦМП-2,5.05.01.000-01 СБ – зеркальное отражение

Серия 5.904-24 Выпуск 4

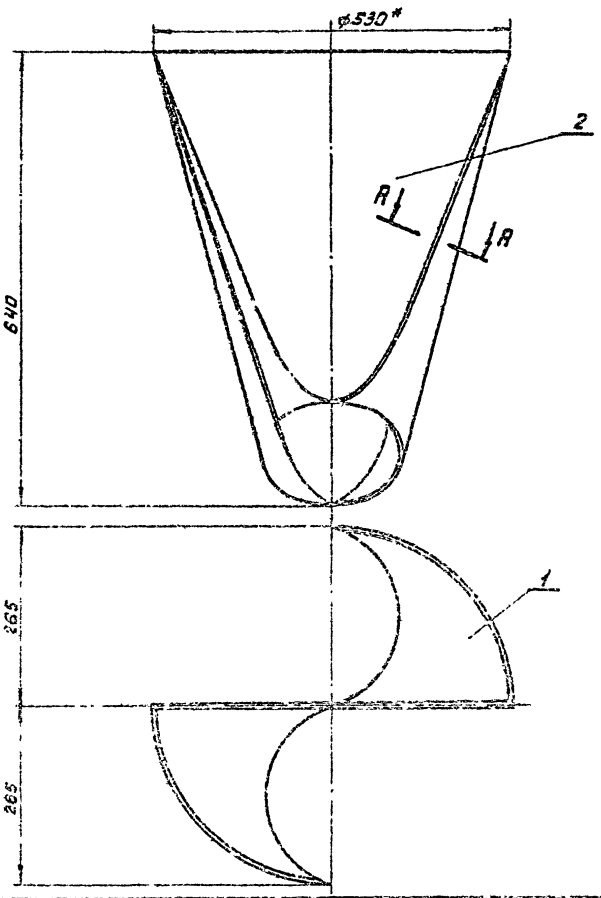

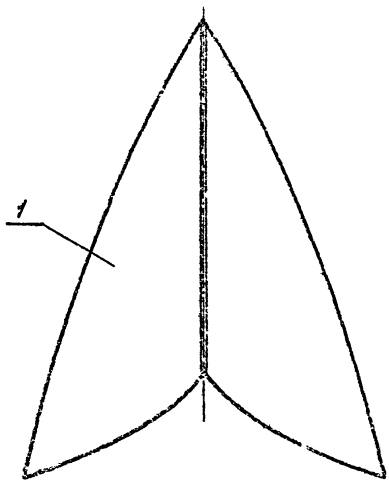

А–А
М 1:1

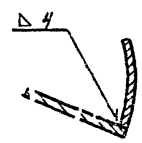

1.* Размер для справок.
2. Сварные швы по ГОСТ 5264-80.
3. Технические требования по КЦМП-2,5.00.00.000 ТУ

				КЦМП-2,5.05.01.000 СБ			
Изм.	Лист	№ докум.	Подп.	Дата		Лит.	Масса	Масшт.
Разраб.		Фролова			Рассекатель сборочный чертеж	И	17,8	1:5
Провер.		Чиханова				Лист	Листов 1
Рук. гр.		Чернуной				ГОССТРОЙ СССР ЛЕНИНГРАДСКИЙ ПРОМСТРОЙПРОЕКТ	
Гл. спец.		Гитан					
Н. контр.		Чернуной					
Утв.		Арсенович					

Формат А3

КЦМП-2,5.05.01.001 – изображено
КЦМП-2,5.05.01.001-01 – зеркальное отражение

Развертка
М 1:5

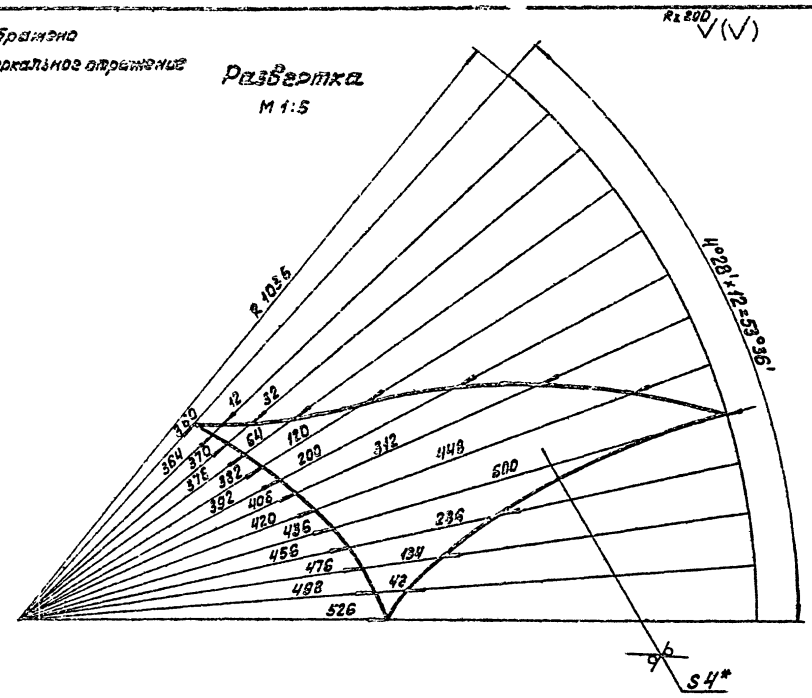

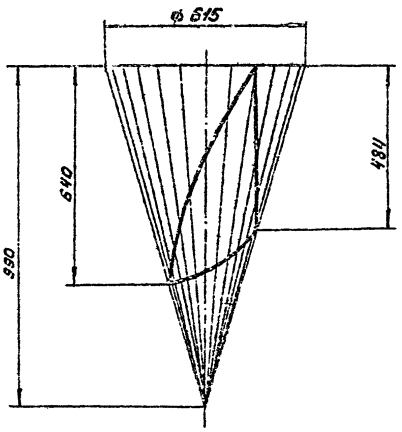

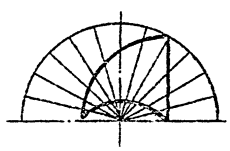

1.* Размер для справок.
2. Технические требования по КЦМП-2,5.00.00.000 ТУ.

				КЦМП-2,5.05.01.001			
Изм.	Лист	№ докум.	Подп.	Дата		Лит.	Масса	Масшт.
Разраб.		Фролова			Лопасть	И	56	1:10
Провер.		Чиханова				Лист	Листов 1
Рук. гр.		Чернуной				ГОССТРОЙ СССР ЛЕНИНГРАДСКИЙ ПРОМСТРОЙПРОЕКТ	
Гл. спец.		Гитан					
Н. контр.		Чернуной					
Утв.		Арсенович					

Лист Ст3 ГОСТ 14637-79 — БЧ ГОСТ 19903-74

Формат А3

Серия 5.904-24 Выпуск 4

КЦМП-2,5.05.04.002

Rz 200

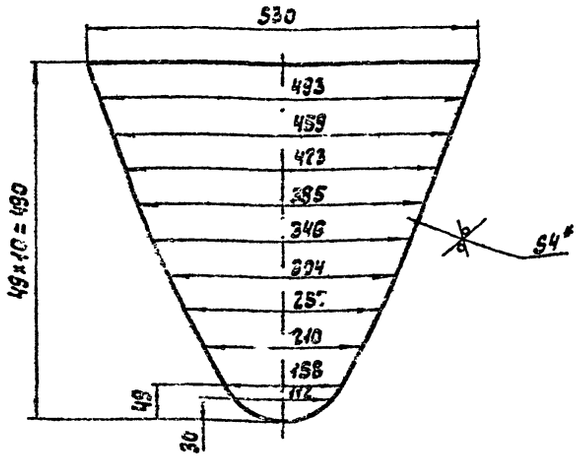

* 1. Размер для справок.
2. Технические требования по КЦМП-2,5.00.00.000ТУ.

Изм.	Лист	№ докум.	Подп.	Дата	
Разраб.	Фролова				
Пров.	Чиканова				
Рук. гр.	Чепурной				
Гл. спец.	Гутан				
Н. контр.	Чепурной				
Утв.	Абрамович				

КЦМП-2,5.05.04.002

Лист

Лит.	Масса	Масштаб
У	6,6	1:5
Лист	Листов 1	

Лист Б.4 ГОСТ 19903-74 / Ст.3 ГОСТ 14637-79

ГОССТРОЙ СССР ЛЕНИНГРАДСКИЙ ПРОМСТРОЙПРОЕКТ

Формат А4

КЦМП-2.5.05.00.001

Rz 200

КЦМП-2.5.05.00.001 – изображено
КЦМП-2.5.05.00.001-01 – зеркальное отражение

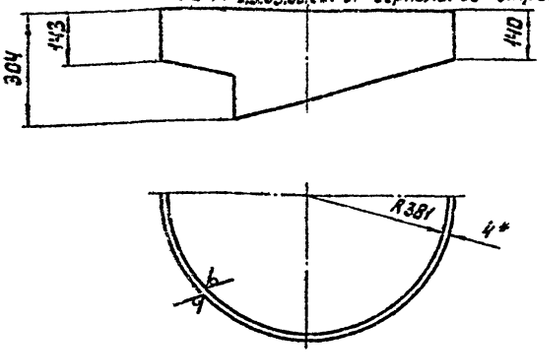

Развертка

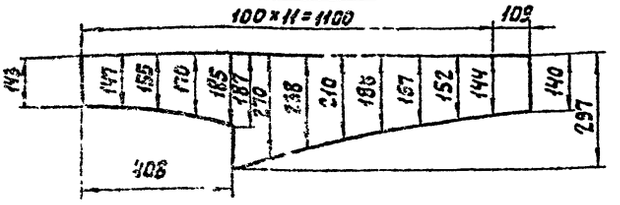

* 1. Размер для справок.
2. Технические требования по КЦМП-2.5.00.00.000ТУ.

Изм.	Лист	№ докум.	Подп.	Дата	
Разраб.	Фролова				
Пров.	Чиканова				
Рук. гр.	Чепурной				
Гл. спец.	Гутан				
Н. контр.	Чепурной				
Утв.	Абрамович				

КЦМП-2.5.05.00.001

Пояс

Лит.	Масса	Масштаб
У	7,5	1:10
Лист	Листов 1	

Лист Б.4 ГОСТ 19903-74 / Ст.3 ГОСТ 14637-79

ГОССТРОЙ СССР ЛЕНИНГРАДСКИЙ ПРОМСТРОЙПРОЕКТ

Формат А4

КЦМП-2.5.05.00.002

Rz 200

Сделать надрезы через 15°

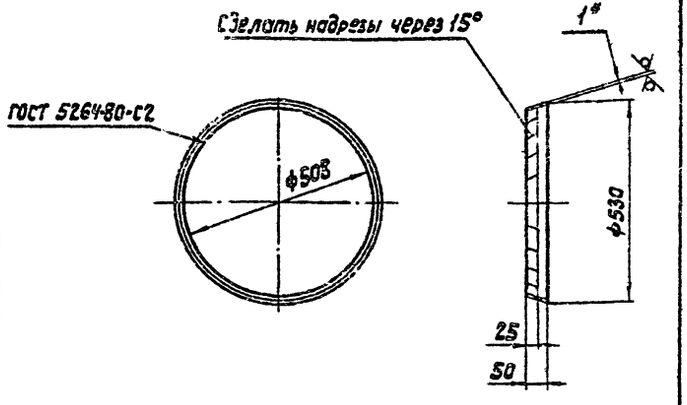

* 1. Размер для справок.
2. Технические требования по КЦМП-2.5.00.00.000ТУ.

Изм.	Лист	№ докум.	Подп.	Дата	
Разраб.	Фролова				
Пров.	Чиканова				
Рук. гр.	Чепурной				
Гл. спец.	Гутан				
Н. контр.	Чепурной				
Утв.	Абрамович				

КЦМП-2.5.05.00.002

Кольцо

Лит.	Масса	Масштаб
У	0,5	1:10
Лист	Листов 1	

Лист Б.4 ГОСТ 19903-74 / Ст.3 ГОСТ 16523-70

ГОССТРОЙ СССР ЛЕНИНГРАДСКИЙ ПРОМСТРОЙПРОЕКТ

Формат А4

КЦМП-2.5.05.00.003

Rz 200

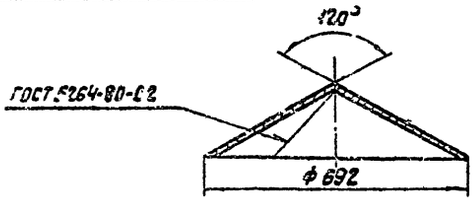

Развертка

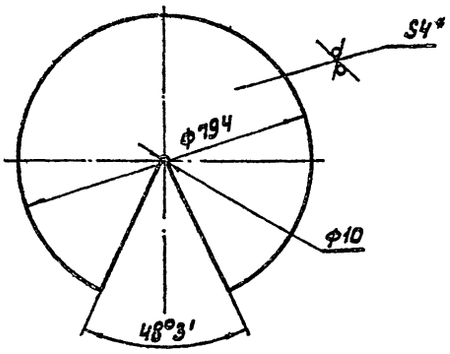

* 1. Размер для справок.
2. Технические требования по КЦМП-2.5.00.00.000ТУ.

Изм.	Лист	№ докум.	Подп.	Дата	
Разраб.	Фролова				
Пров.	Чиканова				
Рук. гр.	Чепурной				
Гл. спец.	Гутан				
Н. контр.	Чепурной				
Утв.	Абрамович				

КЦМП-2.5.05.00.003

Конус

Лит.	Масса	Масштаб
У	13,4	1:10
Лист	Листов 1	

Лист Б.4 ГОСТ 19903-74 / Ст.3 ГОСТ 14637-79

ГОССТРОЙ СССР ЛЕНИНГРАДСКИЙ ПРОМСТРОЙПРОЕКТ

Формат А4

Серия 3.904-24 Выпуск 4

КЦМП-2,5.05.00.004 - изображено
КЦМП-2,5.05.00.004-01 - зеркальное отражение

Rz 200 (✓)

Развертка

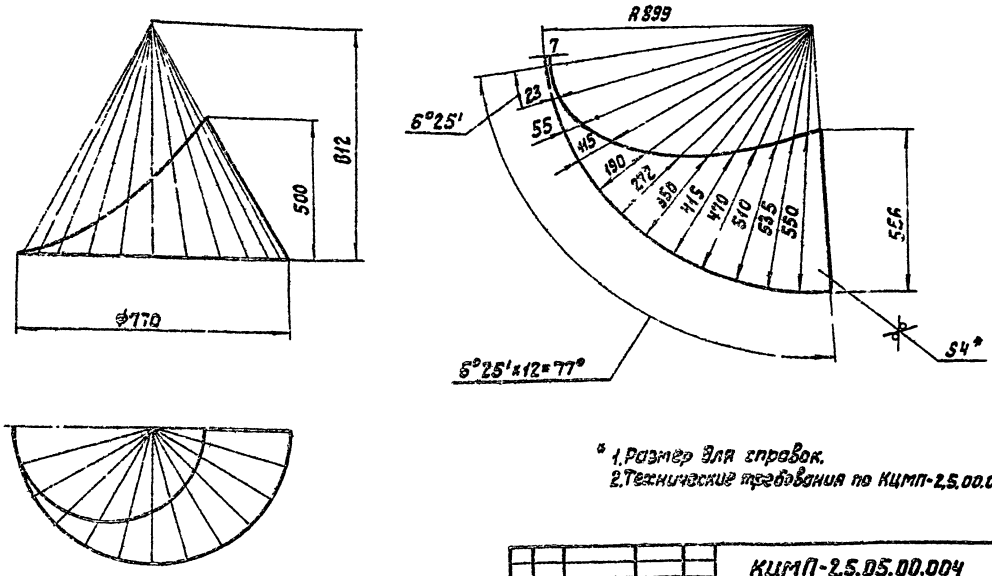

* 1. Размер для справок.
2. Технические требования по КЦМП-2,5.00.00.000ТУ.

				КЦМП-2,5.05.00.004			
Изм.	Лист	№ докум.	Подп.	Дата	Лопасть	Лит.	Масса	Масшт.
Разраб.	Фролова					И	8,45	1:10
Пров.	Чиканова					Лист	Листов 1	
Рук. гр.	Чепурной							
Гл. спец.	Гутан							
Н. контр.	Чепурной				Лист Б4 ГОСТ 19903-74 / Ст3 ГОСТ 14637-79	ГОССТРОЙ СССР ЛЕНИНГРАДСКИЙ ПРОМСТРОЙПРОЕКТ		
Утв.	Абрамович							

Формат А3

Инв. № подл. | Подп. и дата | Взам. инв. № | Инв. № дубл. | Подпись и дата

КЦМП-2,5.05.00.005 - изображено
КЦМП-2,5.05.00.005-01 - зеркальное отражение

Rz 200 (✓)

Развертка

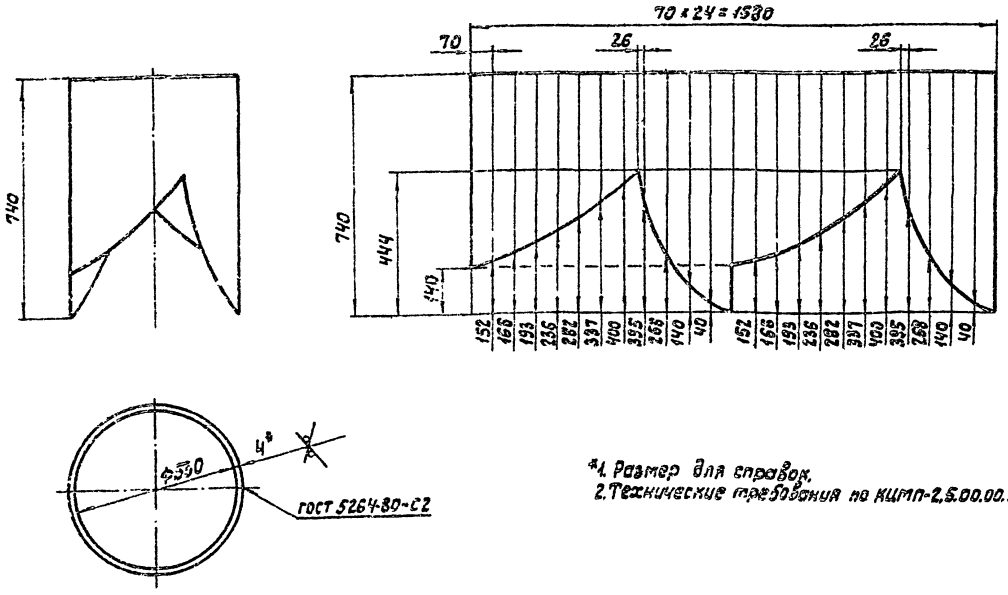

*1. Размер для справок.
2. Технические требования по КЦМП-2,5.00.00.000ТУ.

				КЦМП-2,5.05.00.005			
Изм.	Лист	№ докум.	Подп.	Дата	Цилиндр	Лит.	Масса	Масш.
Разраб.	Фролова					И	27,5	1:10
Пров.	Чиканова					Лист	Листов 1	
Рук. гр.	Чепурной							
Гл. спец.	Гутан							
Н. контр.	Чепурной				Лист Б4 ГОСТ 19903-74 / Ст.3 ГОСТ 14637-79	ГОССТРОЙ СССР ЛЕНИНГРАДСКИЙ ПРОМСТРОЙПРОЕКТ		
Утв.	Абрамович							

Формат А3

Инв. № подл. | Подп. и дата | Взам. инв. № | Инв. № дубл. | Подп. и дата

Серия 5.904-24 выпуск 4

КЦМП-2,5.06.00.000 СБ – изображено
КЦМП-2,5.06.00.000-01 СБ – зеркальное отражение

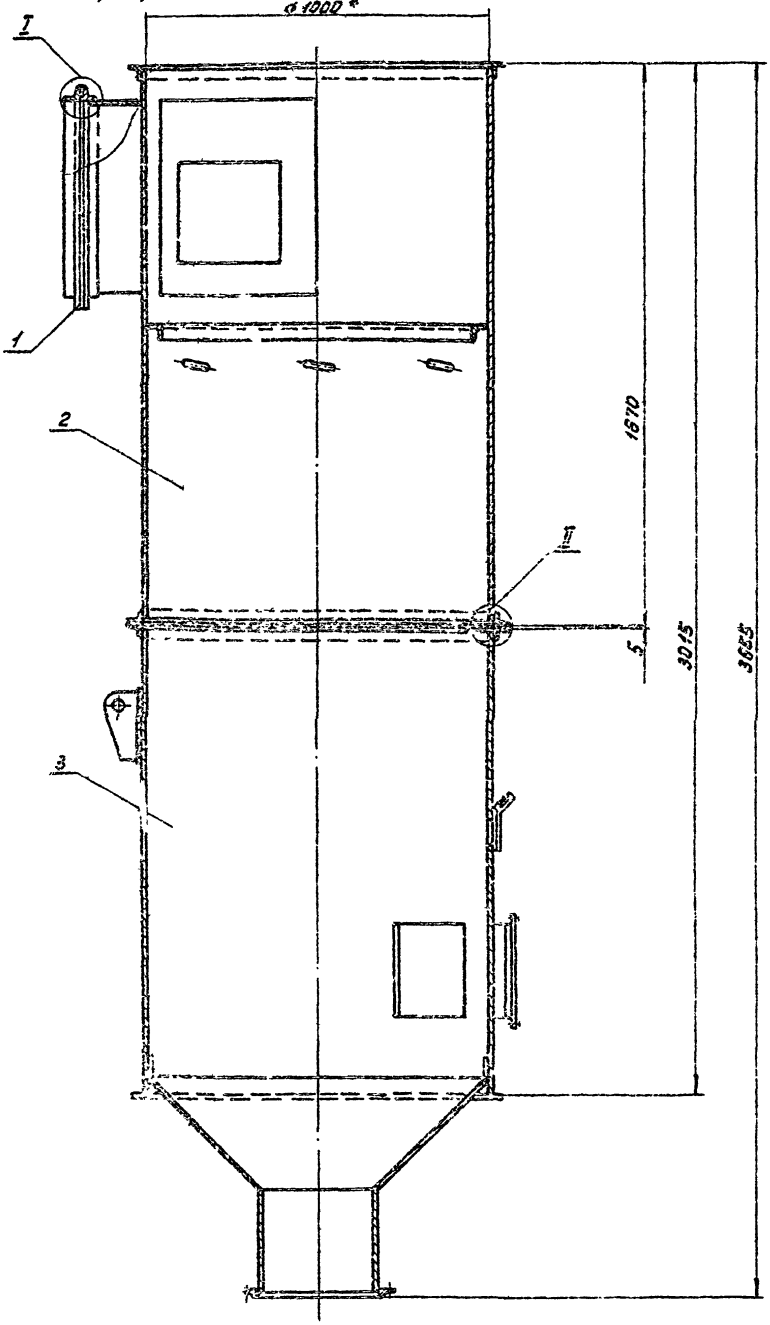

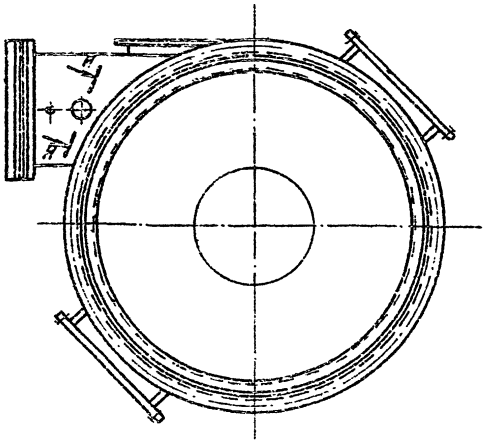

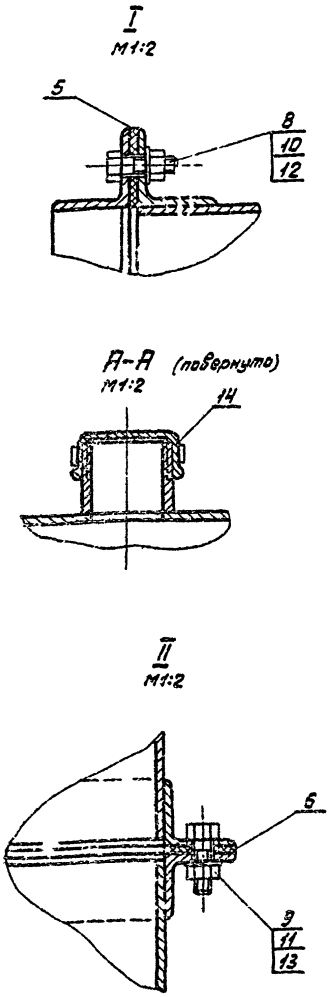

1.* Размер для справок.

2. Технические требования по КЦМП-2,5.00.00.000 ТУ.

					КЦМП-2,5.06.00.000 СБ			
Изм.	Лист	№ докум.	Подп.	Дата	Каплеуловитель Сборочный чертеж.	Лит.	Масса	Масшт.
Разраб.		Самовьева				И	475,9	1:10
Провер.		Волкова				Лист	Листов 1	
Рук. гр.		Чепурной				ГОССТРОЙ СССР ЛЕНИНГРАДСКИЙ ПРОМСТРОЙПРОЕКТ		
Гл. сп. отд.		Гутан						
Н. контр.		Чепурной						
Утв.		Абрамович						

Инв. № подл. | Подп. и дата | Взам. инв. № | Инв. № дубл. | Подп. и дата

формат А2

Rz200

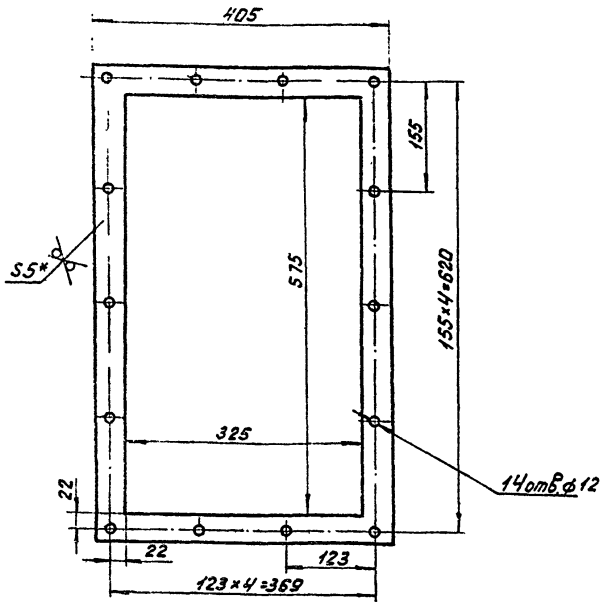

1.* Размер для справок.
2. Технические требования по КЦМП-2,5.00.00.000ТУ.

Изм.	Лист	N докум.	Подп.	Дата
Разраб.		Соловьева		
Пробер.		Волкова		
Рук. гр.		Чепурной		
Гл. спец. отд.		Гутан		
Н. контр.		Чепурной		
Утв.		Абрамович		

КЦМП-2,5.06.01.001

Прокладка

Лит.	Масса	Масштаб
И	0,76	1:5
Лист	Листов 1	

Пластина I, лист МС-И-5 ГОСТ 7338-77

ГОССТРОЙ СССР ЛЕНИНГРАДСКИЙ ПРОМСТРОЙПРОЕКТ

Формат А4

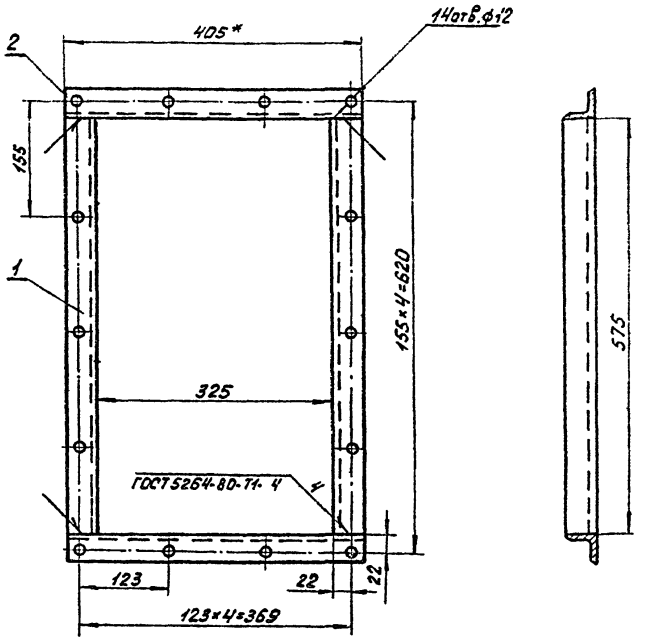

1.* Размер для справок.
2. Технические требования по КЦМП-2,5.00.00.000ТУ.

Изм.	Лист	N докум.	Подп.	Дата
Разраб.		Соловьева		
Пробер.		Волкова		
Рук. гр.		Чепурной		
Гл. спец. отд.		Гутан		
Н. контр.		Чепурной		
Утв.		Абрамович		

КЦМП-2,5.06.01.000СБ

Фланец. Сборочный чертеж

Лит.	Масса	Масштаб
И	4,76	1:5
Лист	Листов 1	

ГОССТРОЙ СССР ЛЕНИНГРАДСКИЙ ПРОМСТРОЙПРОЕКТ

Формат А4

КЦМП-2,5.06.02.000СБ – изображено
КЦМП-2,5.06.02.000-01СБ – зеркальное отражение

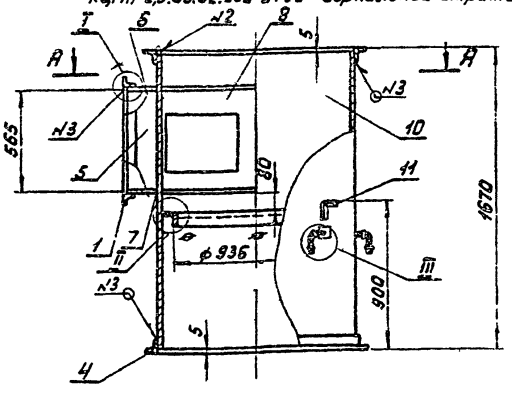

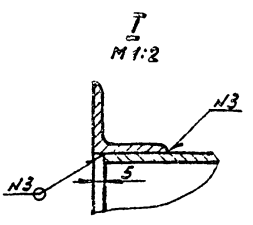

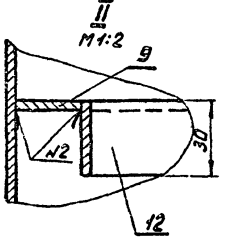

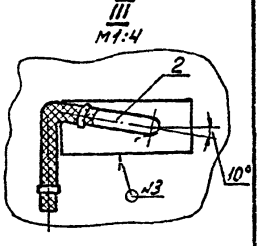

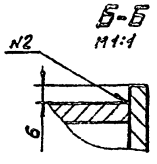

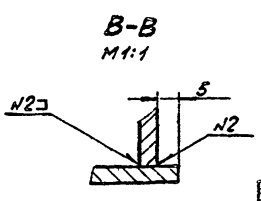

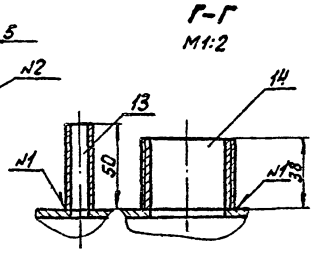

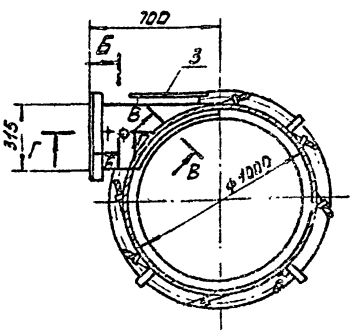

1.* Размер для справок.
2. Сварные швы: N1 – Т1 – Δ2
N2 – Т1 – Δ4
N3 – Н1 по ГОСТ 5264-80-С2.
3. Технические требования по КЦМП-2,5.00.00.000ТУ.

Изм.	Лист	N докум.	Подп.	Дата
Разраб.		Соловьева		
Пробер.		Волкова		
Рук. гр.		Чепурной		
Гл. спец. отд.		Гутан		
Н. контр.		Чепурной		
Утв.		Абрамович		

КЦМП-2,5.06.02.000СБ

Улитка. Сборочный чертеж.

Лит.	Масса	Масштаб
И	236,2	1:20
Лист	Листов 1	

ГОССТРОЙ СССР ЛЕНИНГРАДСКИЙ ПРОМСТРОЙПРОЕКТ

Формат А3

КЦИП-2.5.06.02.001

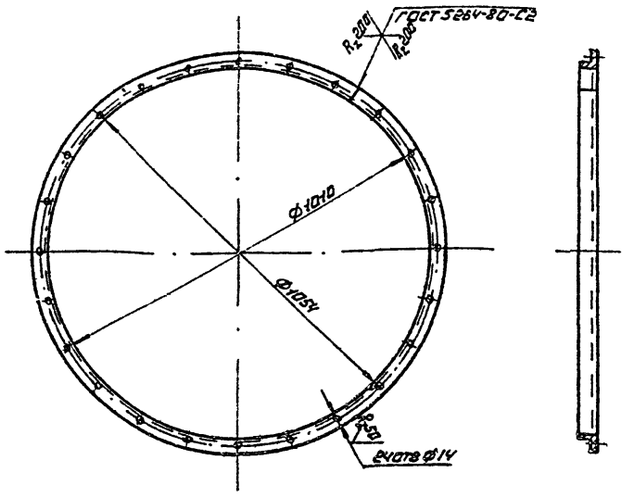

Технические требования по КЦИП-2.5.00.00.000 ТУ

				КЦИП - 2.5.06.02.001			
Изм.	Лист	№ докум.	Подп.	Дата			
Разраб.		Соловьева			Фланец	Лит.	Масса	Масш.
Пров.		Волкова				И	8.0	1:10
Рук. гр.		Чепурной				Лист	Листов 1
Т.контр.		Гутан			Уголок Б 40×40×4 ГОСТ 8509-93 / Ст.3 ГОСТ 535-79	ГОССТРОЙ СССР ЛЕНИНГРАДСКИЙ ПРОМСТРОЙПРОЕКТ	
Н.контр.		Чепурной					
Утв.		Абрамович					

Формат А4

КЦИП-2.5.06.02.002

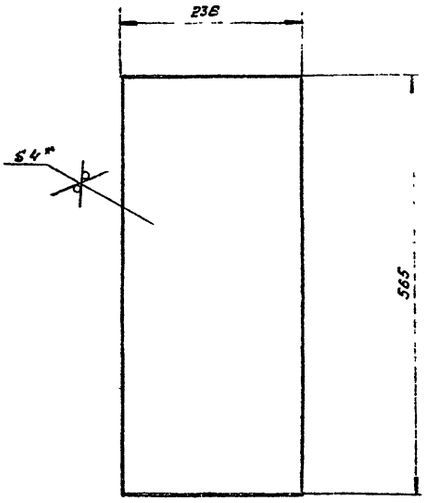

1. *Размер для справок
2. Технические требования по КЦИП-2.5.00.00.000 ТУ

				КЦИП - 2.5.06.02.002			
Изм.	Лист	№ докум.	Подп.	Дата			
Разраб.		Соловьева			Лист	Лит.	Масса	Масш.
Пров.		Волкова				И	4,2	1:5
Рук. гр.		Чепурной				Лист	Листов 1
Т.контр.		Гутан			Лист Б4 ГОСТ 19903-74 / Ст.3 ГОСТ 14637-89	ГОССТРОЙ СССР ЛЕНИНГРАДСКИЙ ПРОМСТРОЙПРОЕКТ	
Н.контр.		Чепурной					
Утв.		Абрамович					

Формат А4

КЦИП-2.5.06.02.003

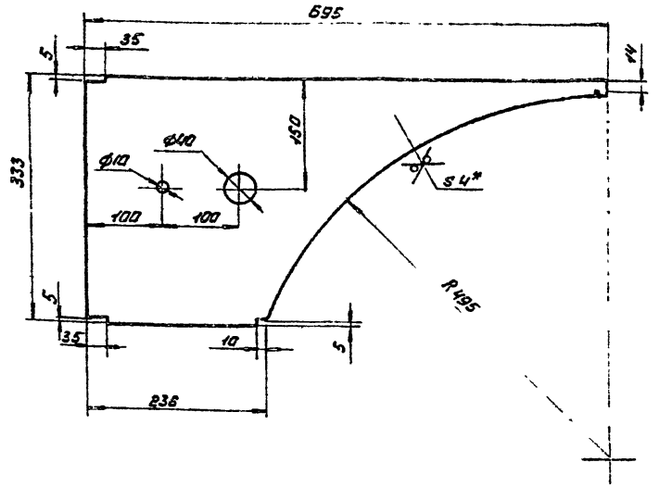

1. *Размер для справок
2. Технические требования по КЦИП-2.5.00.00.000 ТУ

				КЦИП - 2.5.06.02.003			
Изм.	Лист	№ докум.	Подп.	Дата			
Разраб.		Соловьева			Лист	Лит.	Масса	Масш.
Пров.		Волкова				И	2.8	1:5
Рук. гр.		Чепурной				Лист	Листов 1
Т.контр.		Гутан			Лист Б4 ГОСТ 19903-74 / Ст.3 ГОСТ 14637-89	ГОССТРОЙ СССР ЛЕНИНГРАДСКИЙ ПРОМСТРОЙПРОЕКТ	
Н.контр.		Чепурной					
Утв.		Абрамович					

Формат А4

КЦИП-2.5.00.02.004

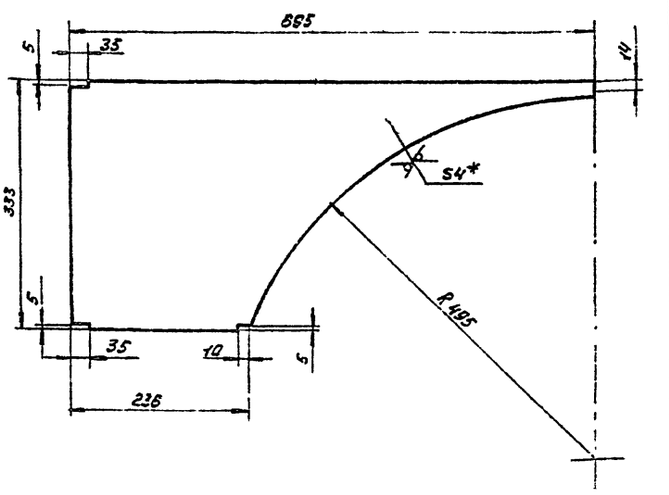

1. *Размер для справок
2. Технические требования по КЦИП-2.5.00.00.000 ТУ

				КЦИП - 2.5.06.02.004			
Изм.	Лист	№ докум.	Подп.	Дата			
Разраб.		Соловьева			Лист	Лит.	Масса	Масш.
Пров.		Волкова				И	2.9	1:5
Рук. гр.		Чепурной				Лист	Листов 1
Т.контр.		Гутан			Лист Б4 ГОСТ 19903-74 / Ст.3 ГОСТ 14637-89	ГОССТРОЙ СССР ЛЕНИНГРАДСКИЙ ПРОМСТРОЙПРОЕКТ	
Н.контр.		Чепурной					
Утв.		Абрамович					

Формат А4

Инв. № подл. | Подпись и дата | Взам. инв. № | Инв. № дубл. | Подпись и дата

$R_z 200$ $\sqrt{(\sqrt{})}$

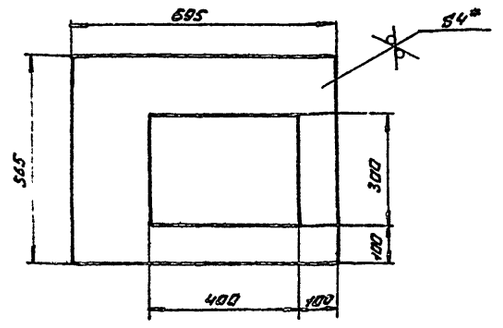

*1. Размер для справок

2. Технические требования по КЦНП-2.5.00.00.000ТУ

КЦНП – 2.5.06.02.005

Изм.	Лист	№ докум.	Подп.	Дата
Разраб.		Соловьева		
Пров.		Волкова		
Рук. гр.		Чепурной		
Гл. спец.		Гутан		
Н. контр.		Чепурной		
Утв.		Абрамович		

Лист

Лит.	Масса	Масш.
Ц	2,5	1:10
Лист	Листов 1	

Лист Б4 ГОСТ 19903-74 / Ст.3 ГОСТ 14637-79

ГОССТРОЙ СССР ЛЕНИНГРАДСКИЙ ПРОМСТРОЙПРОЕКТ

Формат А4

$R_z 200$ $\sqrt{(\sqrt{})}$

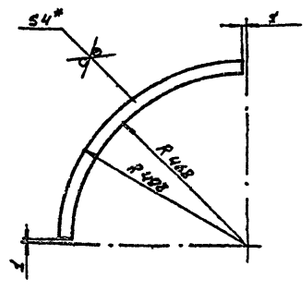

*1. Размер для справок

2. Технические требования по КЦНП-2.5.00.00.000ТУ

КЦНП – 2.5.06.02.006

Изм.	Лист	№ докум.	Подп.	Дата
Разраб.		Соловьева		
Пров.		Волкова		
Рук. гр.		Чепурной		
Гл. спец.		Гутан		
Н. контр.		Чепурной		
Утв.		Абрамович		

Лист

Лит.	Масса	Масш.
Ц	0,7	1:10
Лист	Листов 1	

Лист Б4 ГОСТ 19903-74 / Ст.3 ГОСТ 14637-79

ГОССТРОЙ СССР ЛЕНИНГРАДСКИЙ ПРОМСТРОЙПРОЕКТ

Формат А4

$R_z 200$ $\sqrt{(\sqrt{})}$

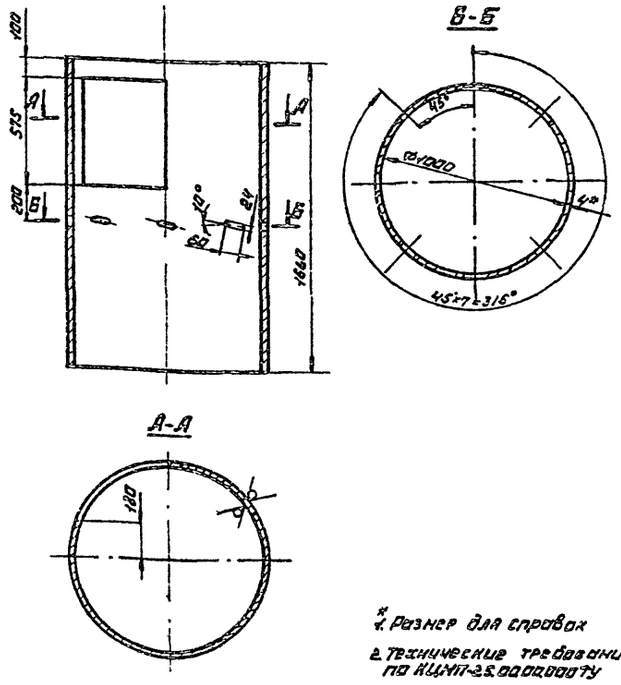

*1. Размер для справок

2. Технические требования по КЦНП-2.5.00.00.000ТУ

КЦНП – 2.5.06.02.007

Изм.	Лист	№ докум.	Подп.	Дата
Разраб.		Соловьева		
Пров.		Волкова		
Рук. гр.		Чепурной		
Гл. спец.		Гутан		
Н. контр.		Чепурной		
Утв.		Абрамович		

Корпус

Лит.	Масса	Масш.
Ц	153,5	1:20
Лист	Листов 1	

Лист Б4 ГОСТ 19903-74 / Ст.3 ГОСТ 14637-79

ГОССТРОЙ СССР ЛЕНИНГРАДСКИЙ ПРОМСТРОЙПРОЕКТ

Формат А4

$\sqrt{(\sqrt{})}$

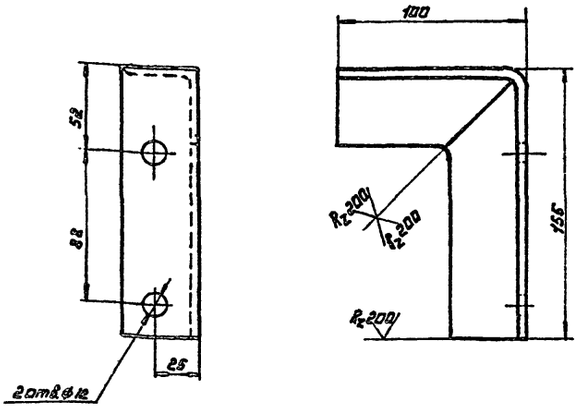

Технические требования по КЦНП-2.5.00.00.000ТУ

КЦНП – 2.5.06.02.008

Изм.	Лист	№ докум.	Подп.	Дата
Разраб.		Соловьева		
Пров.		Волкова		
Рук. гр.		Чепурной		
Гл. спец.		Гутан		
Н. контр.		Чепурной		
Утв.		Абрамович		

Кронштейн

Лит.	Масса	Масш.
Ц	0,6	1:2
Лист	Листов 1	

Уголок Б4 ГОСТ 8509-72 / Ст.3 ГОСТ 535-79

ГОССТРОЙ СССР ЛЕНИНГРАДСКИЙ ПРОМСТРОЙПРОЕКТ

Формат А4

Инв. № подл. | Подп. и дата | Взам. инв. № | Инв. № дубл. | Подп. и дата

КЦМП-2.5.06.03.000 СБ – изображено
КЦМП-2.5.06.03.000-01-СБ – зеркальное отражение

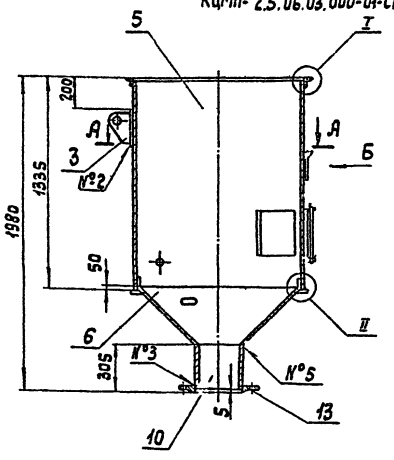

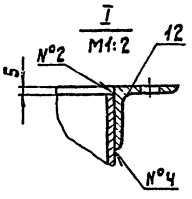

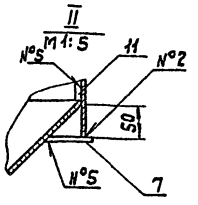

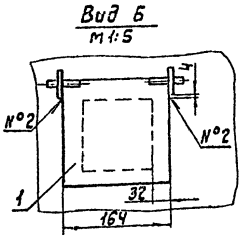

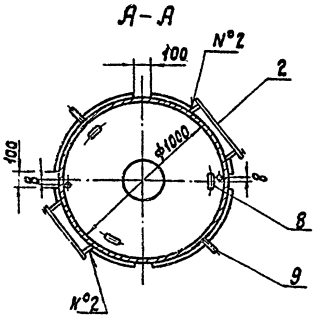

1. Размер для справок.
2. Сварные швы: N 1-Т1-△ 2
N 2-Т1-△ 4
N 3-Т3-△ 4
N 4-Н1
N 5-сварка ручная электродуговая.
3. Технические требования по КЦМП-2.5.00.00.000 ТУ.

Изм.	Лист	№ докум.	Подп.	Дата
Разраб.		Голобкова		
Провер.		Волкова		
Рук.гр.		Чепурной		
Гл.спец.		Гутан		
Н.контр.		Чепурной		
Утв.		Абраменич		

КЦМП-2.5.06.03.000 СБ

Нижняя часть каплеуловителя
Сборочный чертеж

Лит.	Масса	Масштаб
У	230,7	1:20
Лист	Листов 1	

ГОССТРОЙ СССР ЛЕНИНГРАДСКИЙ ПРОМСТРОЙПРОЕКТ

Формат А3

Rz 200 √(√)

КЦМП-2.5.06.03.001- изображено
КЦМП-2.5.06.03.001-01 – зеркальное отражение

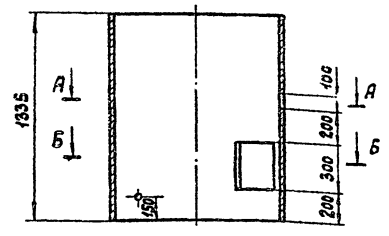

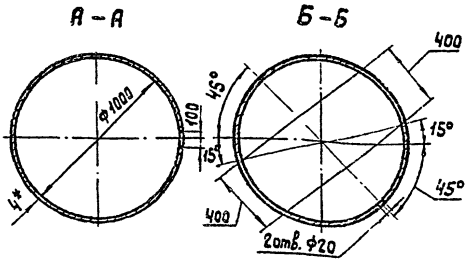

1. *Размер для справок.
2. Технические требования по КЦМП-2.5.00.00.000 ТУ.

Изм.	Лист	№ докум.	Подп.	Дата
Разраб.		Голобкова		
Провер.		Волкова		
Рук.гр.		Чепурной		
Гл.спец.		Гутан		
Н.контр.		Чепурной		
Утв.		Абраменич		

КЦМП-2.5.06.03.001

Корпус

Лит.	Масса	Масштаб
У	121,0	1:20
Лист	Листов 1	

Лист БЧ ГОСТ 19903-74 Ст.3 ГОСТ 14637-79

ГОССТРОЙ СССР ЛЕНИНГРАДСКИЙ ПРОМСТРОЙПРОЕКТ

Формат А4

Rz 200 √ √

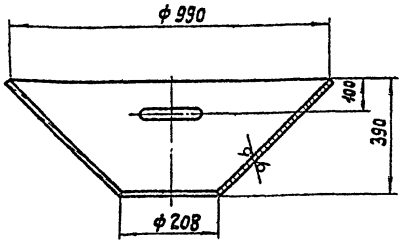

Развертка
М1:20

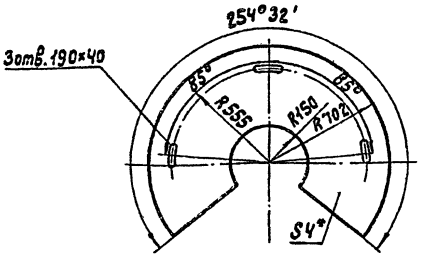

1. *Размер для справок.
2. Технические требования по КЦМП-2.5.00.00.000 ТУ.

Изм.	Лист	№ докум.	Подп.	Дата
Разраб.		Голобкова		
Провер.		Волкова		
Рук.гр.		Чепурной		
Гл.спец.		Гутан		
Н.контр.		Чепурной		
Утв.		Абраменич		

КЦМП-2.5.06.03.002

Конус

Лит.	Масса	Масштаб
У	32,6	1:10
Лист	Листов 1	

Лист БЧ ГОСТ 19903-74 Ст.3 ГОСТ 14637-79

ГОССТРОЙ СССР ЛЕНИНГРАДСКИЙ ПРОМСТРОЙПРОЕКТ

Формат А4

Инв.№ подл. | Подп. и дата | Взам. инв.№ | Инв.№ дубл. | Подп. и дата

КЦМП-2.5.06.03.003

R_z 2 ГОСТ (√)

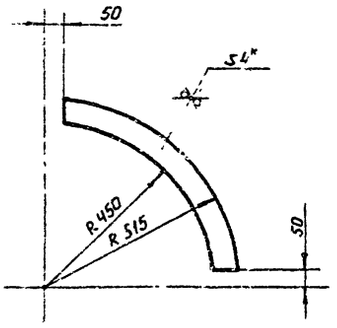

1* Размер для справок
2. Технические требования по КЦМП-2.5.00.00.000.ТУ

					КЦМП-2.5.06.03.003			
Изм	Лист	N докум	Подпись	Дата	Лист	Лит	Масса	Масшт
Разраб		Соловьева				И	1.35	1:10
Проверил		Волкова				Лист	Листов 1	
Рук груп		Чепурной						
Гл спец отд		Гутман			Лист 64 ГОСТ 19903-74 / ст.3 ГОСТ 14637-79	ГОССТРОЙ СССР ЛЕНИНГРАДСКИЙ ПРОМСТРОЙПРОЕКТ		
Н контр		Чепурной						
Утверд		Абрамович						

Копировал

Формат 11

Серия 5.904-24 выпуск 4

Подпись и дата | Взам инв. N | Инв. N дубл | Подпись и дата | Инв. N подл.

Серия 5.904-24 Выпуск 4

КЦМП-2,5.00.00.000 — изображено

КЦМП-2,5.00.00.000-01 — зеркальное отражение

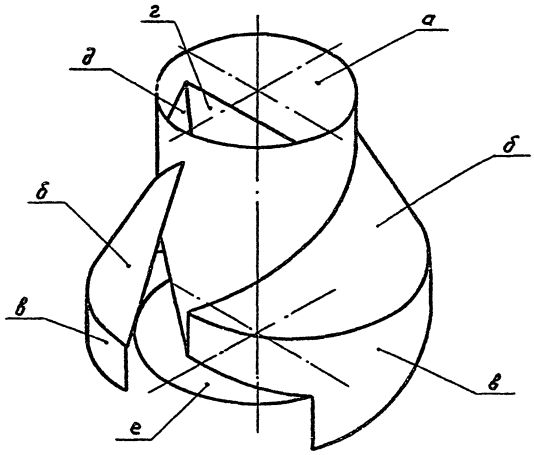

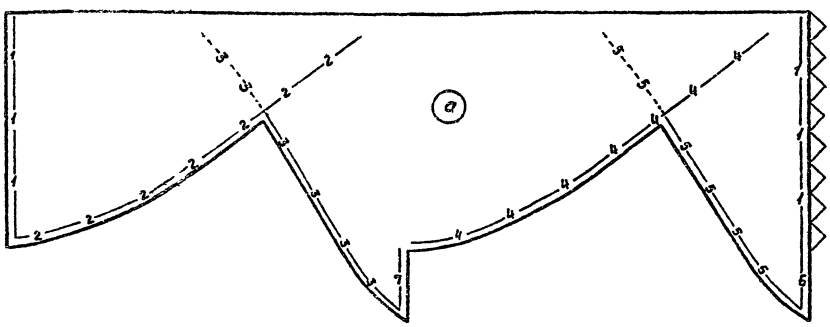

Примечания:

1. В связи с трудностью пространственного восприятия сборочного чертежа закручивателя, для уяснения его конфигурации и взаимного расположения деталей, рекомендуется произвести изготовление бумажного макета с использованием набора развёрток.
2. Все развертки должны быть вырезаны по контуру, включающему лепестки для склейки деталей,
3. Склейки частей и всего макета в целом произвести соблюдая нумерацию одноименных линий стыковки.

Изм.	Лист	№ докум.	Подпись	Дата
Разраб.		Чикалова		
Пров.		Волкова		
Рук. гр.		Черуснов		
Гл. инж.		Гутан		
Н. контр.		Чупурнов		
Утв.		Дзасов		

КЦМП-2.5.00.00.000М4

Закручиватель. Аксонометрическая проекция. Раскрой разверток для макета.

Лит.	Масса	Масштаб
И	—	—

Лист 1 | Листов 2

ГОССТРОЙ СССР ЛЕНИНГРАДСКИЙ ПРОМСТРОЙПРОЕКТ

Инв. № подл. | Подпись и дата | Взам. инв. № | Инв. № дубл. | Подпись и дата

Формат А2

КЦМП-2,5.00.00.000М4

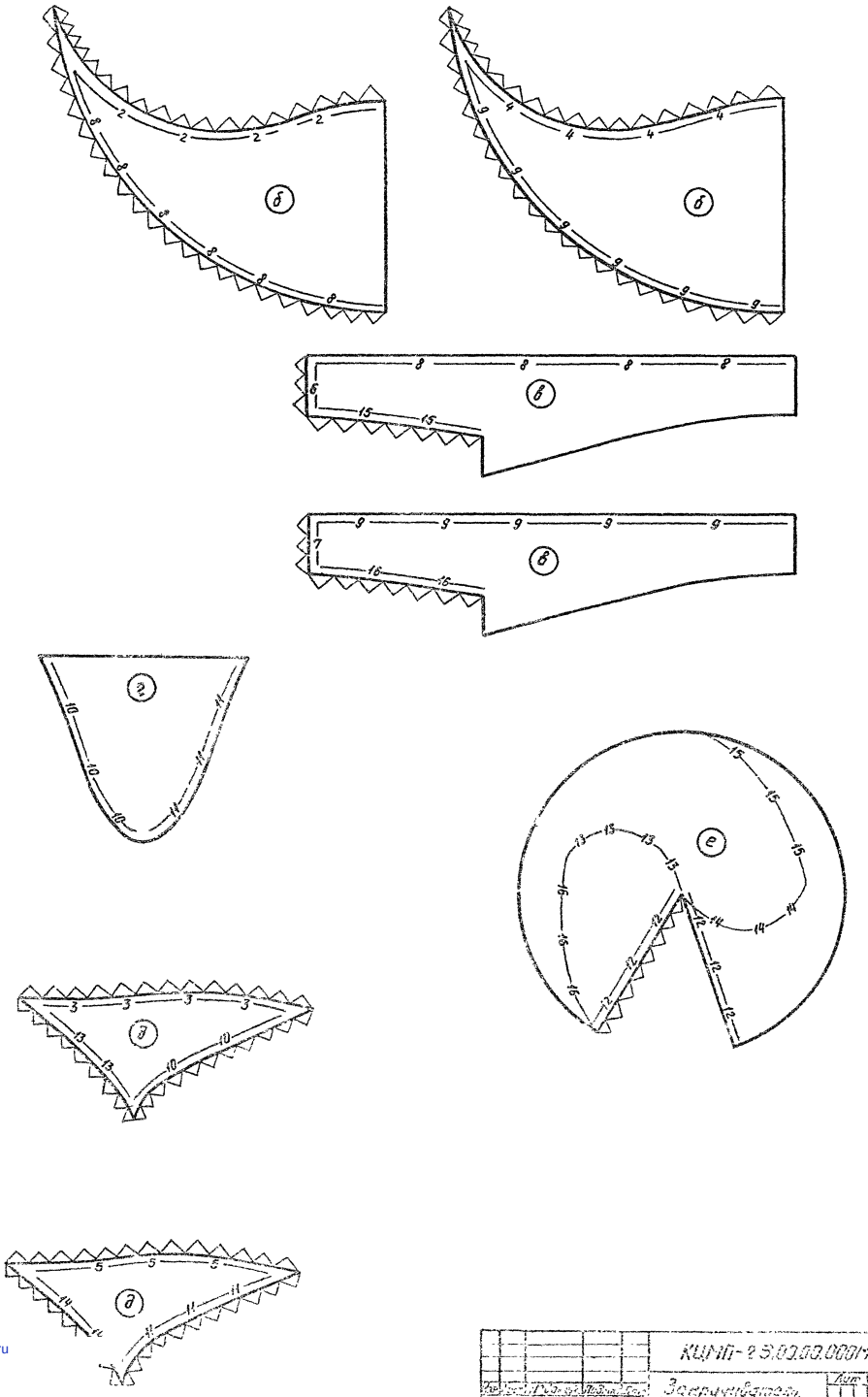

					КЦМП-2,5.00.00.000М4				
					Закручиватель. Раскрой развернок для макета.	Лит.			
						4		—	—

gost.e-ecolog.ru